ТИПОВАЯ ДОКУМЕНТАЦИЯ НА СТРОИТЕЛЬНЫЕ СИСТЕМЫ И ИЗДЕЛИЯ ЗДАНИЙ И СООРУЖЕНИЙ

СЕРИЯ 1.220.1-2

СБОРНЫЕ ЖЕЛЕЗОБЕТОННЫЕ ИЗДЕЛИЯ ДЛЯ КРУПНОПАНЕЛЬНЫХ ОБЩЕСТВЕННЫХ ЗДАНИЙ С ВЫСОТОЙ ЭТАЖА 3,3 м

ВЫПУСК 1

ФУНДАМЕНТЫ ПОД НАРУЖНЫЕ СТЕНОВЫЕ ПАНЕЛИ

РАБОЧИЕ ЧЕРТЕЖИ

gost.e-ecolog.ru

ЦЕНТРАЛЬНЫЙ ИНСТИТУТ
ТИПОВОГО ПРОЕКТИРОВАНИЯ ГОССТРОЯ СССР
МИНСКИЙ ФИЛИАЛ

г. Минск 220600 ул. К. Маркса 32
Сдано в печать 5. I 1982 г.
Заказ № 584 тираж 200 экз.
Инв. № 1.220.1-2 в.1 цена 0-46

ТИПОВАЯ ДОКУМЕНТАЦИЯ НА СТРОИТЕЛЬНЫЕ СИСТЕМЫ И ИЗДЕЛИЯ ЗДАНИЙ И СООРУЖЕНИЙ

СЕРИЯ 1.220.1-2

СБОРНЫЕ ЖЕЛЕЗОБЕТОННЫЕ ИЗДЕЛИЯ ДЛЯ КРУПНОПАНЕЛЬНЫХ ОБЩЕСТВЕННЫХ ЗДАНИЙ С ВЫСОТОЙ ЭТАЖА 3,3 м

ВЫПУСК 1

ФУНДАМЕНТЫ ПОД НАРУЖНЫЕ СТЕНОВЫЕ ПАНЕЛИ

РАБОЧИЕ ЧЕРТЕЖИ

РАЗРАБОТАНЫ
ЦНИИЭП ТОРГОВО-БЫТОВЫХ ЗДАНИЙ И ТУРИСТСКИХ КОМПЛЕКСОВ

Гл. инженер института /В.Лепский/
Начальник отделения /Л.Паньшин/
Начальник отдела /Б.Волынский/
Гл. инженер проекта /Ю.Ванян/

ЦНИИЭП ЖИЛИЩА

Гл. инженер проектного отделения ЦНИИЭП жилища /Н.Дыховичная/
Гл. инженер АКБ-2 ЦНИИЭП жилища /Н.Левонтин/
Гл. инженер проекта /Ю.Герман/

Светокопии соответствуют оригиналам
Гл. инженер проекта /Ю.Ванян/

Утверждены и введены в действие Госгражданстроем
Приказ № от 1980

N п/п	Обозначение	Наименование	Стр.	Примечание
1		Содержание	2	
2	1.220.1-2.1 0.0.0 ПЗ	Пояснительная записка	3÷5	
3	1.220.1-2.1 1.0.0.0 1.220.1-2.1 0.0.0.0 Вст	Фундамент Ф. Выборка сталц.	6	Ф-15 ; Ф-21
4	1.220.1-2.1 1.00.0. сб	Фундамент Ф	7	Ф-15 ; Ф-21
5	1.220.1-2.1 2.0.0.0 1.220.1-2.1 2.0.0.0 сб	Балки цокольные БЦ	8	БЦ-30-4,6-3,0 БЦ-30-4,6-3,5
6	1.220.1-2.1 0.0.1.0	Сетка С.	9	С-1; С-2; С-3
7	1.220.1-2.1 0.0.2.0	Каркас плоский.	10	К-1
8	1.220.1-2.1 0.0.3.0	Петли строповочные ПС	10	ПС-1; ПС-2; ПС-3

Инв. № подл. | Подпись и дата | Взам. инв. №

N п/п	Обозначение	Наименование	Стр.	Примечание

Инв. № подл. | Подпись и дата | Взам. инв. №

Серия 1.220.1-2 выпуск 1 содержит рабочие чертежи железобетонных фундаментов и балок цоколя
Железобетонные фундаменты и балки цоколя предназначены для наружных стеновых панелей серии крупнопанельных общественных зданий с высотой этажа 3,3 м

Маркировка фундаментов и балок цоколя

Марки фундаментов и балок цоколя состоят из буквенных и цифровых обозначений, которые имеют следующие значения:

а/ для фундаментов
Ф - фундамент
15,21 - размер стороны подошвы в дециметрах

б/ для балок цоколя
БЦ - балка цоколя
30 - длина в дециметрах
4,5 - высота в дециметрах
3,0 ; 3,5 - ширина в дециметрах

Граничные условия применимости фундаментов см. стр.4.
Армирование фундаментов предусмотрено сетками из стали класса А-I и А-II на контактной сварке
Армирование балок цоколя предусмотрено из сварных каркасов класса А-III. Сварные сетки и каркасы должны отвечать прочностным и другим требованиям ГОСТ 10922-75.
Допуски на изготовление фундаментов и балок цоколя определяются в соответствии с ГОСТ 13015-75.
Предельные допускаемые отклонения от размеров изделий по длине и ширине ±15 мм, по высоте ±8 мм
Подъем фундаментов и балок цоколя осуществляется за 2 петли.
Марки бетона по прочности на сжатие для фундаментов 200 и 300, для балок цоколя - 300.
Разрешается отпуск фундаментов и балок цоколя с завода изготовителя в летний период с прочностью бетона 70% от проектной марки, при этом завод-изготовитель обязан гарантировать достижение бетоном прочности в 100% от проектной марки в возрасте 18 дней.
В зимний период фундаменты должны отпускаться со 100% прочностью бетона.
Фундаменты и балки цоколя запроектированы в соответствии со СНиП II-15-74 „Основания зданий и сооружений" и СНиП II-21-75 „Бетонные и железобетонные конструкции. Нормы проектирования."
При изготовлении фундаментов и балок цоколя надлежит выполнить требования нормативных документов: главы СНиП III-16-73 „Бетонные и железобетонные конструкции сборные", ГОСТ 13015-75 „Изделия железобетонные и бетонные. Общие технические требования" ГОСТ 10180-74 „Бетон тяжелый. Методы определения прочности."
ГОСТ 18105-72 „Бетон тяжелый. Методы определения однородности и прочности."
ГОСТ 8829-66 п.2 „Изделия железобетонные сборные. Методы испытаний и оценки прочности, жесткости и трещиностойкости."

			1.220.1-2.1 0.0.0.0 ПЗ		
Нач.отд	Волынский				
Нормокон	Маркин		Пояснительная записка	Стадия	Лист	Листов
ГИП	Ванян			Р	1	3
Рук.гр	Ванян			ЦНИИЭП торгово-бытовых зданий и туристских комплексов	
Провер	Маркин				
Разраб	Кашелкина				

Инв.№ подл. | Подпись и дата | Взам.инв.№

Ф-15

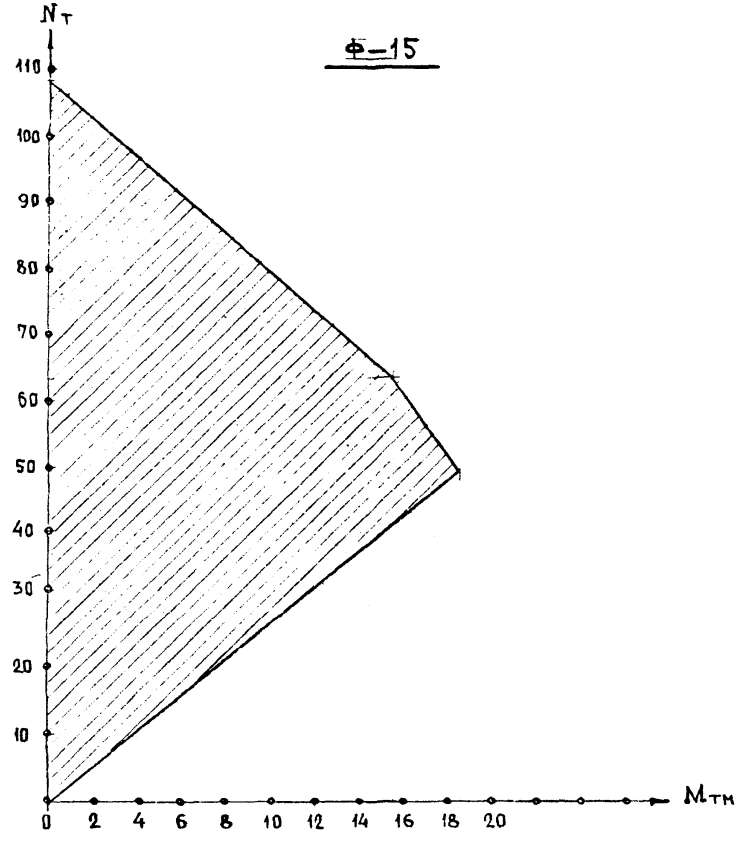

На данном чертеже приведены графики несущей способности железобетонных фундаментов. Проверка основания под подошвами фундаментов должна производиться в конкретном проекте.

			1.220.1-2.1 0.0.0.0 ПЗ		
Нач. отд	Волынский				
Нормокон	Маркин		Графики несущей способности фундаментов Ф-15 Ф-21	Стадия: Р	Лист: 1
ГИП	Ванян				Листов:
Рук. гр.	Ванян		ЦНИИЭП торгово-бытовых зданий и туристских комплексов		
Проверил	Маркин				
Разраб	Кашелкина				

Формат 11

Инв. N подл. | Подпись и дата | Взамен инв. N

Ф-21

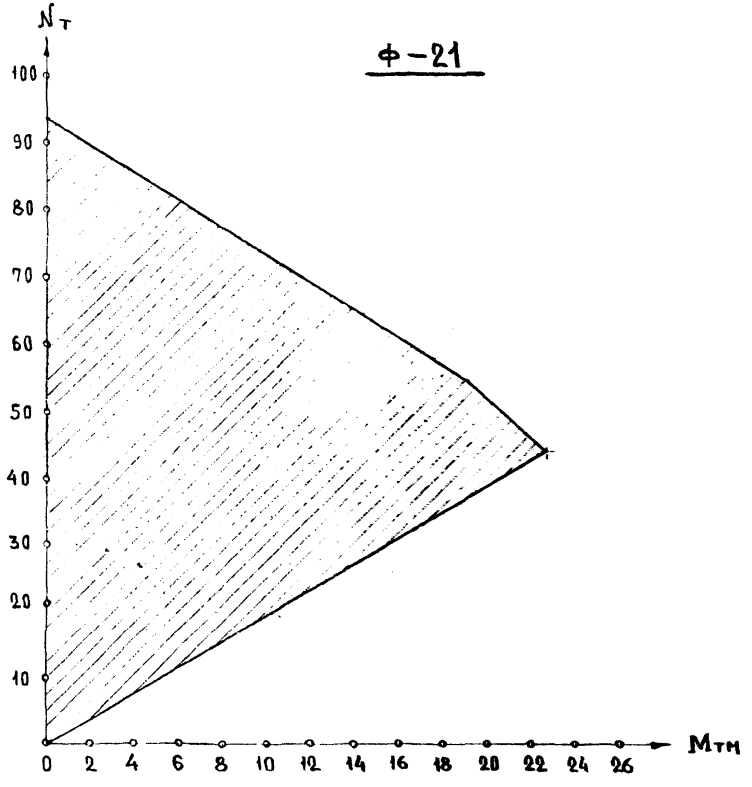

На данном чертеже приведены графики несущей способности железобетонных фундаментов. Проверка основания под подошвами фундаментов должна производиться в конкретном проекте.

1.220.1-2.1 0.0.0.0 ПЗ

Лист

Формат 11

Инв. N подл. | Подпись и дата | Взамен инв. N

N N: п.п	Марка изделия	Эскиз	Размеры мм ℓ	в	h	Марка бетона	Масса изделия т.	Расход материалов: Бетон м³	Сталь, кг: Арматурная натурал	Арматурная приведен к А-I	Прокат	Всего
									в т.ч. на закладн. детали	в т.ч. на закладн. детали		
1	Ф-15	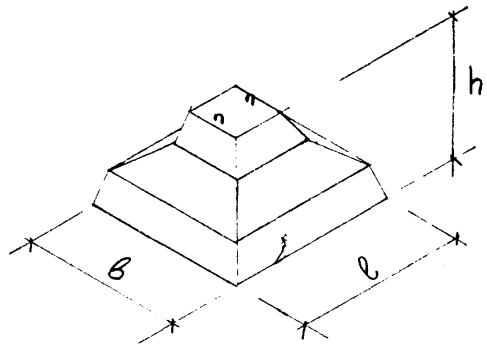	1500	1500	900	200	3.5	1.4	26.62	31.4	-	31.4
2	Ф-21		2100	2100	900	300	5.25	2.1	41.96	50.00	-	50.00
3	БЦ-30-4.6-3.0	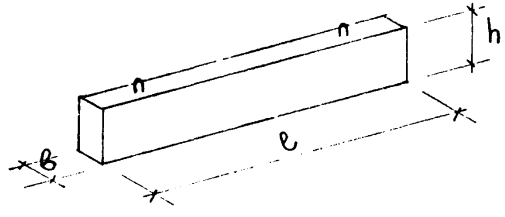	2980	300	460	300	1.04	0.41	15.72	22.22	-	22.22
4	БЦ-30-4.6-3.5		2980	350	460		1.21	0.48	16.00	22.62	-	22.62

Нач. отд	Волынский	
Нормокон	Маркин	
ГИП	Ванян	
Рук. гр	Ванян	
Провер.	Маркин	
Разраб	Кашлакина	

1.220.1-2.1 0.0.0 ПЗ

Номенклатура

Стадия	Лист	Листов
Р.	1	3

ЦНИИЭП торговых зданий и туристских комплексов

Инв. № подл. | Подпись и дата | Взам. инв. №

Формат 12

Инв. N подл.	Подпись и дата	Взамен. инв. N

Марка элемента	Арматурные изделия																Всего
	Армат. сталь ГОСТ 5.1459-72*			Армат. сталь ГОСТ 5781-75				Арматур. сталь ГОСТ 5781-75				Арматур. сталь ГОСТ 5781-75					
	Класса А-I		Итого	Класса А-II		Итого		Класса А-III			Итого	Класса А-I		Итого			
	Ф, мм	12		Ф, мм	8			Ф, мм	18	16	10		Ф, мм	6			
Ф-15	—	—	—	—	—	—		—	—	4.80	17.92	22.72	—	3.90	3.90		26.62
Ф-21	—	—	—	—	—	—		6.52	—	31.54	38.06	3.90	—	3.90			41.96
БЧ-30-46-3,0	5.4	—	5.4	9.16	—	9.16		—	—	1.16	1.16	1.16	—	—	—		15.72
БЧ-30-46-3,0	5.4	—	5.4	9.44	—	9.44		—	—	1.16	1.16	1.16	—	—	—		16.00

Нач. отд.	Волынский	
Норконтр.	Маркин	
ГИП	Ванян	
Рук. гр. инж.	Ванян	
Проверил	Маркин	
Разраб.		

1.220.1-2.1 0.0.0.0 ВСТ

Выборка стали на одно изделие

Стадия	Лист	Листов
Р.	1	

ЦНИИЭП торговых зданий и туристских комплексов

Инв. N подл.	Подпись и дата	Взамен. инв. N

Формат	Поз.	Обозначение	Наименование	Кол на испол. 1.220.1-2.1 1.0.0.0 —	01	Принеч.
			Документация			
12		1.220.1-2.1 1.0.0.0 СБ	Сборочный чертеж			
11		1.220.1-2.1 0.0.0.0 ВСТ	Выборка стали			
11		1.220.1-2.1 0.0.0.0 ПЗ	Пояснительная записка			
			Сборочные единицы			
11	1	1.220.1-2.1.0.0.1.0	Сетка С-1	1		
	2	-01	Сетка С-2	2	2	
	1	-02	Сетка С-3		1	
			Детали			
			Стержень ОТА. ГОСТ 5781-75			Масса
БЧ	3		Ф10 А-II L=870	6	6	3,24кг
11	4	1.220.1-2.1 0.0.0.1	Петля строповочная ПС-1	2		4,80кг
		-01	Петля строповочная ПС-2		2	6,52кг
			Материалы			
			Бетон ГОСТ 7473-76 куб.м			
			Марки 200	1,4		
			Марки 300		2,1	

Нач. отд.	Волынский	
Норконтр.	Маркин	
ГИП	Ванян	
Рук. гр. инж.	Ванян	
Проверил	Маркин	
Разраб.		

1.220.1-2.1 1.0.0.0

Фундамент Ф

Стадия	Лист	Листов
Р.	1	

ЦНИИЭП торговых зданий и туристских комплексов

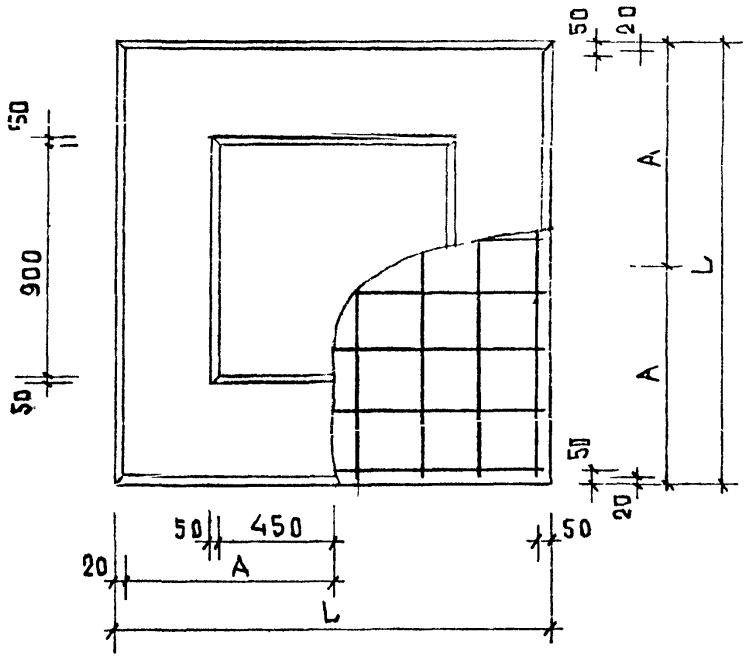

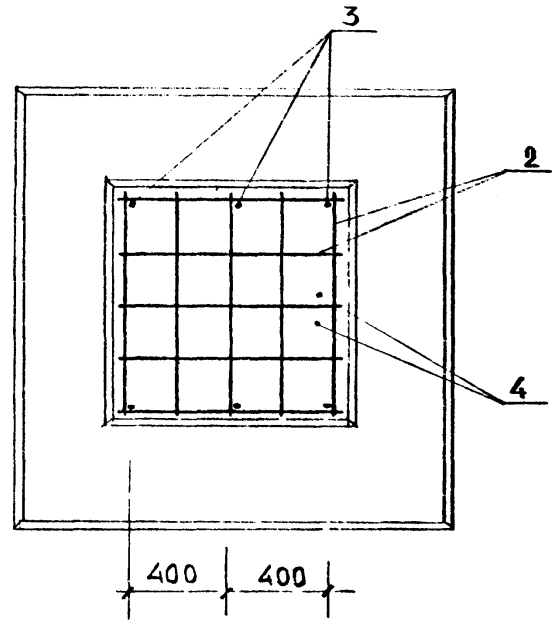

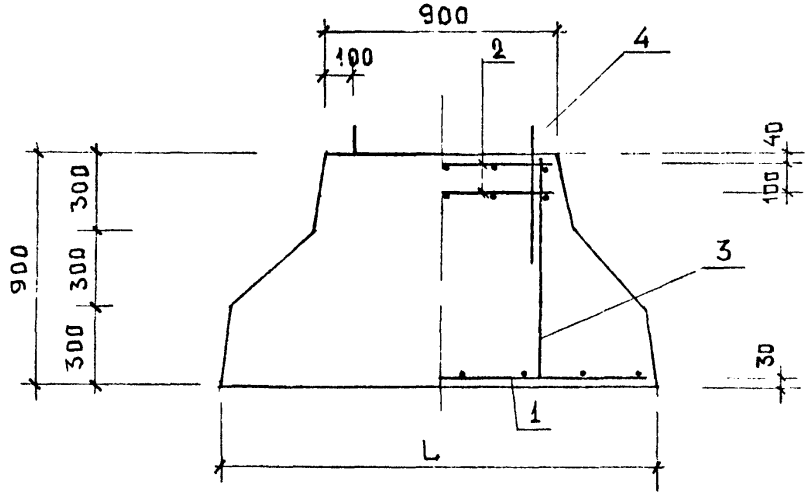

ОБОЗНАЧЕНИЕ	МАРКА	L	A	МАССА КГ
1.220.1-2.1 1.0.0.0	Ф-15	1500	730	3500
-01	Ф-21	2100	1030	5250

НАЧ.ОТД	Волынский	
НОРМОКОН	Маркин	
ГИП	Ванян	
РУК.ГР.	Ванян	
ПРОВЕРИЛ	Маркин	
РАЗРАБ	Кашелкина	

1.220.1-2.1 1.0.0.0 СБ

ФУНДАМЕНТЫ Ф

Сборочный чертеж

СТАДИЯ	МАССА	МАСШТАБ
Р.		
ЛИСТ 2	ЛИСТОВ 2	

ЦНИИЭП торгово-бытовых зданий и туристских комплексов

ФОРМАТ А2

ИНВ. N ПОДЛ | ПОДПИСЬ И ДАТА | ВЗАМЕН ИНВ N

Формат	Зона	Поз.	Обозначение	Наименование	Кол. на испол. 1.220.1-2.1 2.0.0.0		Масса
					–	01	
				Документация			
А4			1.220.1-2.1 2.0.00 СБ	Сборочный чертеж			
			1.220.1-2.1 0.0.0.0 ВСт	Выборка стали			
			1.220.1-2.1 0.0.0.0 ПЗ	Пояснительная записка			
				Сборочные единицы			
А4		1	1.220.1-2.1 0.0.2.0	Каркас плоский К-1	2	2	
				Детали			
				Стерж. отд. ГОСТ 5781-75			масса
Б4		2		⌀8 AIII ℓ = 280	14		1,54 кг
Б4				⌀8 AIII ℓ = 330		14	1,82 кг
А4		3	1.220.1-2.1 0.0.0.1	Петля строповочная ПС3	2	2	1,16 кг
				Материалы			
				Бетон ГОСТ 7473-76 куб.м			
				Марки 300	0,41	0,48	

Нач. отд.	Волынский		1.220.1-2.1 2.0.0.0
Нормоконт	Маркин		
ГИП	Ванян		Балка цокольная БЦ
Рук. гр.	Ванян		
Провер.			
Разраб.	Кашелкина		

Стадия	Лист	Листов
Р	1	

ЦНИИЭП торгово-бытовых зданий и туристских комплексов

Формат 11

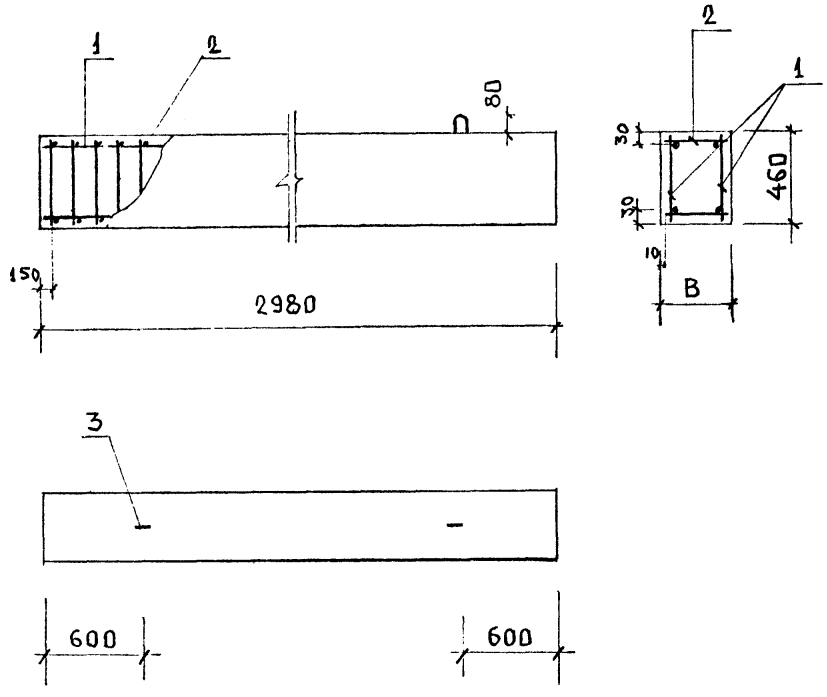

Обозначение	Марка	B	Масса кг
1.220.1-2.1 2.0.0.0	БЦ 30-4,6-3,0	300	1035
-01	БЦ 30-4,6-3,5	350	1208

Нач. отд.	Волынский	
Нормоконт	Маркин	
ГИП	Ванян	
Рук. гр.	Ванян	
Провер.	Маркин	
Разраб.	Кашелкина	

1.220 1-2.1 2.0.0.0 СБ.

Балки цокольные БЦ

Сборочный чертеж

Лит.	Масса	Масштаб
	См. табл.	

Лист 1 Листов 1

ЦНИИЭП торгово-бытовых зданий и туристских комплексов

Формат 11

Инв. № подл. | Подпись и дата | Взам. инв. №

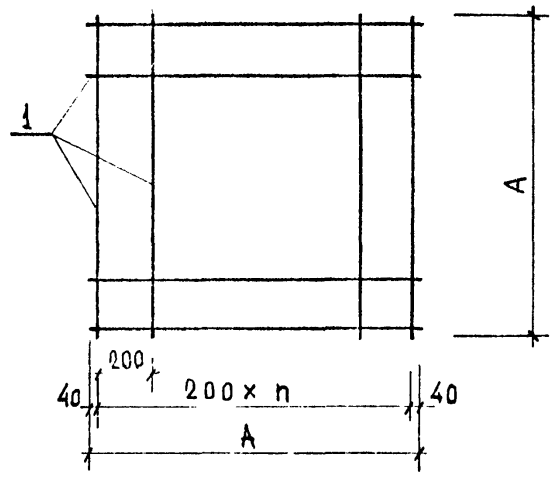

Обозначение	Марка	A	n	Масса кг
1.220.1-2.1 0.0.1.0	С-1	1480	7	14,68
01	С-2	880	4	1,95
02	С-3	2080	10	28,3

Нач. отд	Волынский	
Нормокон	Маркин	
ГИП	Ванян	
Рук. гр.	Ванян	
Проверил	Маркин	
Разработ	Кашелкина	

1.220.1-2.1 0.0.1.0 СБ

Сетка С
Сборочный чертеж

Лит.	Масса	Масштаб
	см. табл.	

Лист 1 | Листов 1

ЦНИИЭП торгово-бытовых зданий и туристских комплексов

Формат 11

Обозначение	Наименование	Кол на испол. 1.220.1-2.1 1.0.0.0			Примеч
		–	01	02	
1.220.1-2.1 0.0.1.0 СБ	Документация				
	Сборочный чертеж	+	+	+	
	Детали				
	Ст.отд. ГОСТ 5781-75				Масса
1	⌀10 А-II ℓ= 1480	16			14,68
	⌀6 А-I ℓ= 880		10		1,95
	⌀10 А-II ℓ=2080			22	28,3

Нач. отд	Волынский	
Нормокон	Маркин	
ГИП	Ванян	
Рук. гр.	Ванян	
Проверил	Маркин	
Разработ	Кашелкина	

1.220.1-2.1 0.0.1.0

Сетка С

Стадия Р | Лист 1 | Листов 1

ЦНИИЭП торгово-бытовых зданий и туристских комплексов

Формат 11

Инв. № подл. | Подпись и дата | Взам. инв. №

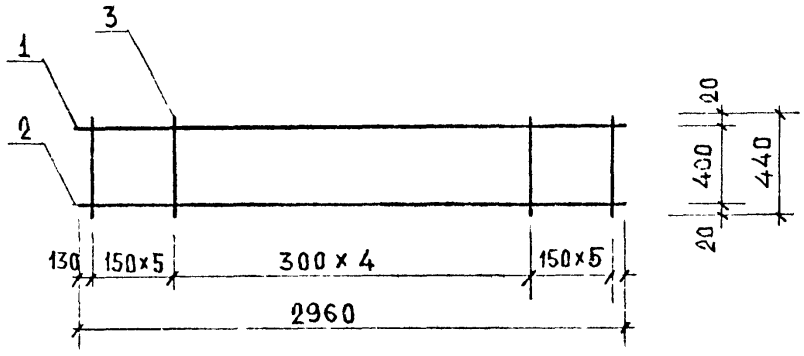

Формат	Зона	Поз.	Обозначение	Наименование	Кол.	Примеч
				Детали		
				Ст. отд. ГОСТ 5781-75		
БЧ		1		⌀8 А-III, L=2960	1	1,2
БЧ		2		⌀12 А-III, L=2960	1	2,7
БЧ		3		⌀8 А-III, L=440	15	0,174

Нач. отд.	Волынский		1.220.1-2.1 0.0.2.0 СБ
Нормокон.	Маркин		
ГИП	Ванян		Каркас пл. К-1
Рук. гр.	Ванян		Стадия: Р. Масса: 6,51 Масштаб:
Проверил	Маркин		Лист 1 Листов 1
Н. контр.			Сталь класса А-III ГОСТ 5781-75
			ЦНИИЭП торгово-бытовых зданий и туристских комплексов

Формат 11

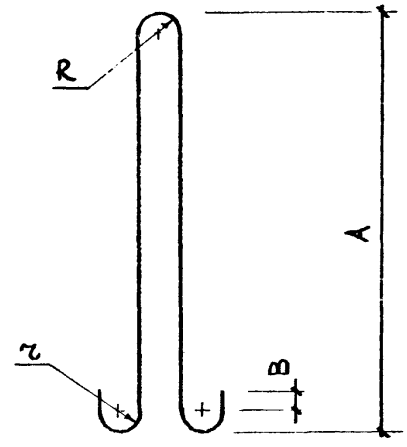

Обозначение	Марка	R	r	A	B	L	⌀	Масса кг
1.220.1-2.1 0.0.30	ПС 1	30	30	620	50	1520	16	2,40
-01	ПС 2	40	35	650	60	1640	18	3,26
-02	ПС 3	30	20	380	30	950	10	0,58

Нач. отд.	Волынский		1.220.1-2.1 0.0.0.1
Нормокон.	Маркин		
ГИП	Ванян		Петли строповочные ПС
Рук. гр.	Ванян		Стадия: Р. Масса: см таб. Масштаб:
Проверил	Маркин		Лист 1 Листов 1
Разработ	Кашелкин		Сталь класса А-II ГОСТ 5781-75
			ЦНИИЭП торгово-бытовых зданий и туристских комплексов

Формат 11

Инв. № подл. | Подпись и дата | Взам. инв. №
Инв. № дубл. | Подпись и дата | Взам. инв. №
gost.e-ecolog.ru