ГОСУДАРСТВЕННЫЙ КОМИТЕТ
ПО ГРАЖДАНСКОМУ СТРОИТЕЛЬСТВУ И АРХИТЕКТУРЕ
ПРИ ГОССТРОЕ СССР
/ГОСГРАЖДАНСТРОЙ/

ТИПОВЫЕ КОНСТРУКЦИИ И ДЕТАЛИ ЗДАНИЙ И СООРУЖЕНИЙ

СЕРИЯ 1.136-3

ОКНА И БАЛКОННЫЕ ДВЕРИ ЖИЛЫХ ЗДАНИЙ

ВЫПУСК 1

ОКНА И БАЛКОННЫЕ ДВЕРИ СО СПАРЕННЫМИ И РАЗДЕЛЬНЫМИ ПЕРЕПЛЕТАМИ И ПОЛОТНАМИ ПО ГОСТ 11214-65 С УЧЕТОМ ИЗМЕНЕНИЯ N 2, УТВЕРЖДЕННОГО ПОСТАНОВЛЕНИЕМ ГОССТРОЯ СССР ОТ 3 МАРТА 1970 г. N 16

м/ч
110.92

gost.e-ecolog.ru

Отпечатано Свердловским филиалом ЦИТП

620062 г.Свердловск-62 ул.Генеральская,3-А

Заказ Тираж 700 Цена 1-62

Инв.№ 11092 1975г. 1-71

ГОСУДАРСТВЕННЫЙ КОМИТЕТ
ПО ГРАЖДАНСКОМУ СТРОИТЕЛЬСТВУ И АРХИТЕКТУРЕ
ПРИ ГОССТРОЕ СССР

/ГОСГРАЖДАНСТРОЙ/

ТИПОВЫЕ КОНСТРУКЦИИ И ДЕТАЛИ ЗДАНИЙ И СООРУЖЕНИЙ

СЕРИЯ 1.136-3

ОКНА И БАЛКОННЫЕ ДВЕРИ ЖИЛЫХ ЗДАНИЙ

ВЫПУСК 1

ОКНА И БАЛКОННЫЕ ДВЕРИ СО СПАРЕННЫМИ И РАЗДЕЛЬНЫМИ ПЕРЕПЛЕТАМИ И ПОЛОТНАМИ ПО ГОСТ 11214-65 С УЧЕТОМ ИЗМЕНЕНИЯ N 2, УТВЕРЖДЕННОГО ПОСТАНОВЛЕНИЕМ ГОССТРОЯ СССР ОТ 3 МАРТА 1970 г. N 16.

ЦНИИЭП ЖИЛИЩА

ЗАМ. ДИРЕКТОРА
РУКОВОДИТЕЛЬ ОТДЕЛЕНИЯ ПРОЕКТНЫХ РАБОТ
РУКОВОДИТЕЛЬ ОТДЕЛА УНИФИКАЦИИ И СТАНДАРТИЗАЦИИ В ЖИЛИЩНОМ СТРОИТЕЛЬСТВЕ
А. КРИППА
Д. ХАЗАНОВ
РУКОВОДИТЕЛЬ СЕКТОРА
ОТВЕТСТВЕННЫЙ ИСПОЛНИТЕЛЬ
В. МУНЦ
А. ЗУЕВ

РАЗРАБОТАНЫ ЦНИИЭП ЖИЛИЩА
ГОСГРАЖДАНСТРОЯ

УТВЕРЖДЕНЫ ПРИКАЗОМ ГОСГРАЖДАНСТРОЯ
ОТ 11 МАРТА 1971 г. N 34

	Марка	Лист.	Стр.
Содержание		С1-С2	2-4
Пояснительная записка		П1-П3	5-8
Окно со спаренными створками	ОС 06.09	1	9
То же	ОС 09.09	2	10
— " —	ОС 09.14	3	11
— " —	ОС 09.14В	4	12
— " —	ОС 09.15	5	13
— " —	ОС 09.15В	6	14
— " —	ОС 12.09	7	15
— " —	ОС 12.12	8	16
— " —	ОС 12.14	9	17
— " —	ОС 12.15	10	18
— " —	ОС 12.18	11	19
— " —	ОС 12.21	12	20
— " —	ОС 15.05	13	21
— " —	ОС 15.09	14	22
— " —	ОС 15.09В	15	23
— " —	ОС 15.12	16	24
— " —	ОС 15.14	17	25
— " —	ОС 15.15	18	26
— " —	ОС 15.18	19	27
— " —	ОС 15.21	20	28
— " —	ОС 18.21А	21	29
— " —	ОС 12.12А	22	30
— " —	ОС 12.12В	23	31
— " —	ОС 12.14А	24	32
— " —	ОС 12.14В	25	33
— " —	ОС 12.15А	26	34
— " —	ОС 12.15В	27	35
— " —	ОС 12.21А	28	36
— " —	ОС 12.21В	29	37
— " —	ОС 15.12А	30	38

ГИП Секулич
Отв. исполн. А. Зуев
Исполнит. Архангельская
Ц. Строков
В. Татаринова
Н. Криппа
Д. Хазанов
Зам. директора
Руководитель отделения проектных работ
Руководитель отдела норм стандартов и каталогов
ЖИЛИЩА

Инв. № подл. | Подп. и дата | Взамен инв. №

Н092

Окно со спаренными створками	ОС 15.12В	31	39
То же	ОС 15.14А	32	40
—"—	ОС 15.14В	33	41
—"—	ОС 15.15А	34	42
—"—	ОС 15.15В	35	43
—"—	ОС 15.21А	36	44
—"—	ОС 15.21В	37	45
Балконная дверь со спаренными полотнами	БС 22.07	38	46
То же	БС 22.09	39	47
—"—	БС 22.14	40	48
—"—	БС 22.15	41	49
Сечения окон и балконных дверей со спаренными створками и полотнами		42	50
То же		43	51
То же брусков коробок		44	52
То же брусков створок и полотен		45	53
То же		46	54
Окно с раздельными створками	ОР 06.09	47	55
То же	ОР 09.09	48	56
—"—	ОР 09.14	49	57
—"—	ОР 09.14В	50	58
—"—	ОР 09.15	51	59
—"—	ОР 09.15В	52	60
—"—	ОР 12.09	53	61
—"—	ОР 12.12	54	62
—"—	ОР 12.14	55	63
—"—	ОР 12.15	56	64
—"—	ОР 12.18	57	65
—"—	ОР 12.21	58	66
—"—	ОР 15.05	59	67
—"—	ОР 15.09	60	68
—"—	ОР 15.09В	61	69
—"—	ОР 15.12	62	70
—"—	ОР 15.14	63	71

Окно с раздельными створками	ОР 15.15	64	72
То же	ОР 15.18	65	73
—"—	ОР 15.21	66	74
—"—	ОР 18.21А	67	75
—"—	ОР 12.12А	68	76
—"—	ОР 12.12В	69	77
—"—	ОР 12.14А	70	78
—"—	ОР 12 14В	71	79
—"—	ОР 12.15А	72	80
—"—	ОР 12.15В	73	81
—"—	ОР 12.21А	74	82
—"—	ОР 12.21В	75	83
—"—	ОР 15.12А	76	84
—"—	ОР 15.12В	77	85
—"—	ОР 15.14А	78	86
—"—	ОР 15.14В	79	87
—"—	ОР 15.15А	80	88
—"—	ОР 15.15В	81	89
—"—	ОР 15.21А	82	90
—"—	ОР 15.21В	83	91
Балконная дверь с раздельными полотнами	БР 22.07	84	92
То же	БР 12.09	85	93
—"—	БР 22.14	86	94
—"—	БР 22.15	87	95
Сечения окон и балконных дверей с раздельными створками и полотнами		88	96
Сечения окон с раздельными створками		89	97
Сечения балконных дверей с раздельными полотнами		90	98
То же		91	99
"		92	100
Сечения брусков коробок, раздельных створок и дверных полотен		93	101
То же		94	102
Сечения брусков коробок окон с раздельными створками		95	103
Сечения брусков раздельных оконных створок и балконных дверных полотен		96	104
То же		97	105
Габариты проемов для окон и дверей.		98	106

1. В СОСТАВ СЕРИИ 1.136-3 ВКЛЮЧЕНЫ РАБОЧИЕ ЧЕРТЕЖИ ОКОН И БАЛКОННЫХ ДВЕРЕЙ ДЛЯ ЖИЛЫХ ЗДАНИЙ СО СПАРЕННЫМИ И РАЗДЕЛЬНЫМИ ПЕРЕПЛЕТАМИ И ПОЛОТНАМИ ПО ГОСТ 11214-65 „ОКНА И БАЛКОННЫЕ ДВЕРИ ДЕРЕВЯННЫЕ ДЛЯ ЖИЛЫХ И ОБЩЕСТВЕННЫХ ЗДАНИЙ".

2. Чертежи разработаны с учетом нижеследующего "Изменения № 2 ГОСТ 11214-65", утвержденного Постановлением № 16 от 3 марта 1970 г. Госстроя СССР.

Согласно Изменению №2 пункт 10 ГОСТ 11214-65 изложен в следующей редакции:

"Для увязки размеров сечений деталей окон и балконных дверей, указанных на чертежах настоящего стандарта, с размерами пиломатериалов и припусками на усушку и механическую обработку древесины, установленными в ГОСТ 8486-66, ГОСТ 6782-67 и ГОСТ 7307-66, принять толщины брусков:

створок и полотен серии С и серии Р без наплава 42 мм (вместо 43 мм, указанных на листах 12, 13, 14, 19, 20, 21, 22, 23 и 24);

створок и полотен блоков серии Р с наплавом 52 мм (вместо 55 мм, указанных на листах 30, 31, 32, 33, 34, 35 36, 37 и 38);

коробок блоков серии С 55 мм (вместо 57 мм, указанных на листах 12, 14);

наружных коробок и импостов и внутренних горизонтальных импостов блоков серии Р 54 мм. (вместо 57 мм, указанных на листах 19, 20, 23, 24, 30, 31, 32, 33, 35, 36 и 37) и внутренних брусков вертикальных импостов 63 мм (вместо 64 мм, указанных на листе 32);

корректировка всех остальных взаимосвязанных с этим размеров выполняется в типовых рабочих чертежах, утвержденных в установленном порядке, без изменения принятых в настоящем стандарте размеров стекол окон и балконных дверей

ВСЕ РАЗМЕРЫ, УКАЗАННЫЕ НА ЧЕРТЕЖАХ, ПРИНЯТЫ ДЛЯ НЕОКРАШЕННЫХ ИЗДЕЛИЙ."

3. СОДЕРЖАЩИЕСЯ В СЕРИИ ЧЕРТЕЖИ ПРЕДНАЗНАЧЕНЫ ДЛЯ ПРИМЕНЕНИЯ ПРИ ПРОЕКТИРОВАНИИ ЖИЛЫХ ЗДАНИЙ И ДЛЯ ПРОИЗВОДСТВА ОКОН И БАЛКОННЫХ ДВЕРЕЙ СЕРИЙ С И Р ПРЕДПРИЯТИЯМИ СТРОИТЕЛЬНОЙ И ДЕРЕВООБРАБАТЫВАЮЩЕЙ ПРОМЫШЛЕННОСТИ

ЭТИ ЧЕРТЕЖИ МОГУТ БЫТЬ ПРИМЕНЕНЫ ДЛЯ ОБЩЕСТВЕННЫХ ЗДАНИЙ, А ТАКЖЕ ДЛЯ ЗДАНИЙ И ПОМЕЩЕНИЙ АДМИНИСТРАТИВНОГО И БЫТОВОГО НАЗНАЧЕНИЯ ПРИ ПРОМЫШЛЕННЫХ И СЕЛЬСКОХОЗЯЙСТВЕННЫХ ПРЕДПРИЯТИЯХ.

4. ВСЕ РАЗМЕРЫ НА ЧЕРТЕЖАХ НАСТОЯЩЕЙ СЕРИИ УКАЗАНЫ В МИЛЛИМЕТРАХ ДЛЯ НЕОКРАШЕННЫХ ИЗДЕЛИЙ.

5. ОКНА И БАЛКОННЫЕ ДВЕРИ С БЕЗЫМПОСТНЫМ ПРИТВОРОМ ДВУХ СТВОРОК (ПОЛОТЕН) ДОЛЖНЫ ИЗГОТОВЛЯТЬСЯ, КАК УКАЗАНО НА ЧЕРТЕЖАХ, – ПРАВЫМИ, (СТВОРКА, ПОЛОТНО, ЗАКРЫВАЮТ ОКНО ИЛИ ДВЕРЬ ПО ХОДУ ЧАСОВОЙ СТРЕЛКИ).

6 ОКНА И БАЛКОННЫЕ ДВЕРИ ПО ТРЕБОВАНИЮ ПОТРЕБИТЕЛЯ МОГУТ БЫТЬ ИЗГОТОВЛЕНЫ В НЕГАТИВНОМ (ЗЕРКАЛЬНОМ) ВЫПОЛНЕНИИ ИЛИ ЛЕВЫМИ (СТВОРКА ИЛИ ПОЛОТНО, ЗАКРЫВАЮТ ОКНО ИЛИ ДВЕРЬ ПРОТИВ ХОДА ЧАСОВОЙ СТРЕЛКИ).

7. ОКНА И БАЛКОННЫЕ ДВЕРИ, ИЗГОТОВЛЕННЫЕ ПО НАСТОЯЩЕЙ СЕРИИ СОГЛАСНО ГОСТ 11214-65 ОБОЗНАЧАЮТСЯ ПРИСВОЕННЫМИ ИМ МАРКАМИ.

МАРКА СОСТОИТ ИЗ БУКВЕННЫХ ИНДЕКСОВ И ЦИФР, ОБОЗНАЧАЮЩИХ:

О - ОКНО;
Б - БАЛКОННАЯ ДВЕРЬ;
С - СЕРИЯ ОКОН И БАЛКОННЫХ ДВЕРЕЙ СО СПАРЕННЫМИ СТВОРКАМИ, ФРАМУГАМИ И ПОЛОТНАМИ;
Р - СЕРИЯ ОКОН И БАЛКОННЫХ ДВЕРЕЙ С ДВУМЯ РАЗДЕЛЬНЫМИ СТВОРКАМИ, ФРАМУГАМИ И ПОЛОТНАМИ;
12.13; 15.14; 22.09 И Т.Д. – ДВА ЧИСЛА, РАЗДЕЛЕННЫХ

ТК	ОКНА И БАЛКОННЫЕ ДВЕРИ ЖИЛЫХ ЗДАНИЙ	СЕРИЯ 1.136-3	
1971	ПОЯСНИТЕЛЬНАЯ ЗАПИСКА	ВЫПУСК 1	ЛИСТ П2

ЦНИИЭП ЖИЛИЩА
ПРОЕКТНЫХ РАБОТ
РУКОВОДИТЕЛЬ ОТДЕЛА НОРМ СТАНДАРТОВ И КАТАЛОГОВ Д. ХАЗАНОВ
ИСПОЛНИТ. Н. АРХАНГЕЛЬСКАЯ И. СТРОКОВ В. ТАТАРИНОВА
ИНВ. № ВЗАМЕН

11092 7

точкой - модульные - укрупненные размеры (в дециметрах) по высоте и ширине проемов в четвертях со стороны помещений;

А, В - различие по рисунку окон и балконных дверей для одного и того же проема;

Дополнительные буквенные индексы в конце марки обозначают:

Л - левое окно или левая балконная дверь;

Н - окно в негативном (зеркальном) исполнении

Примеры условного обозначения (марки):

Окно с неравными спаренными створками для проема высотой 15 и шириной 12 дм:

ОС15-12;

То же, но с равными створками:

ОС15-12А;

То же, но с двойными раздельными створками:

ОР15-12А;

Балконная дверь со спаренными полотнами, однопольная правая, для проема высотой 22 и шириной 9 дм:

БС 22-09;

То же, но левая

БС 22-09Л

8. Внесение изменений в принятые ГОСТ 11214-65* обозначения марок изделий не допускается. Марки изделий проставляются на чертежах проектов жилых зданий, в спецификациях изделий, в заказах заводам-изготовителям и на самих изделиях.

9. На чертежах общих видов окон и балконных дверей приведено примерное расположение приборов и спецификации рекомендуемых приборов. Ручки оконных запорных заверток (ЗВ) показаны в открытом положении. Оконные завертки (ЗВ) рекомендуется заменять осваиваемыми в настоящее время сквозными (на всю высоту створки) оконными накладными шпингалетами типов Ш2 и Ш3 по ГОСТ 5090-65.

10. Рекомендуется помимо петель типов ПВ и ПВС для окон и балконных дверей серии С (с наплавом), предусмотренных ГОСТ 5088-65, применять петли врезные с вынимающимися стержнями, предусмотренные ГОСТ 16289-70 "Окна и балконные двери деревянные с тройным остеклением" для окон с наплавом

11. Узкие створки окон с неравными створками, согласно пункту 28 ГОСТ 11214-65, как и форточки окон с равными створками, предназначаются для проветривания жилых комнат, кухонь и других помещений квартир в жилых зданиях. При этом узкие створки должны быть снабжены обязательно фиксаторами, регулирующими величину щели для проветривания у открываемой створки.

12. В южных районах СССР согласно пункту 29 ГОСТ 11214-65, где по теплотехническим расчетам не требуются окна и балконные двери серий С или Р - с двойным остеклением, а также в неотапливаемых помещениях, должны применяться окна и балконные двери с одинарными переплетами и полотнами (с одинарным остеклением). В этом случае их изготовление может производиться по чертежам наружных переплетов, полотен и коробок окон и балконных дверей серии Р.

13. Глухое заполнение в нижней части балконных дверей согласно пункту 30 ГОСТ 11214-65, приведенное на чертежах настоящей серии, является примерным и может быть принято другой конструкции.

14. В серии для справок приведены габариты проемов для окон и балконных дверей в наружных стенах жилых зданий.

15 Изготовление (включая окраску, остекление, установку приборов и уплотняющих прокладок), поставка, приемка испытания, маркировка, хранение и транспортирование окон и балконных дверей должны производиться в соответствии с требованиями ГОСТ 475-70, ГОСТ 11214-65 и настоящей серии.

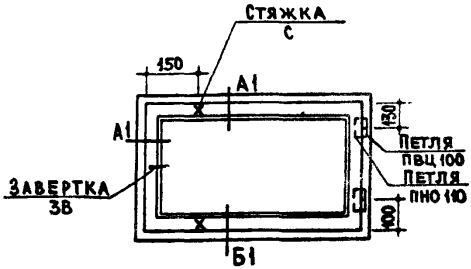

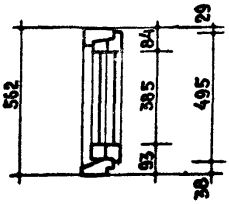

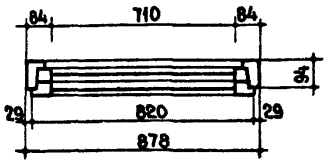

Спецификация на 1 изделие

Древесина коробки	- м³ 0.0176
Древесина створок	- м³ 0.0164
Петли оконные врезные ПВЦ 100 ГОСТ 5088-65	- шт. 2
Петли оконные накладные ПНО 110 ГОСТ 5088-65	- шт. 2
Завертки оконные врезные 3В ГОСТ 5090-65	- шт. 1
Стяжки С ГОСТ 5090-65	- шт. 2
Угольники оконные УП 100 ГОСТ 5091-65	- шт. 8
Прокладки уплотняющие полиуретановые ГОСТ 10174-62	- п.м. 2,76
Стекло оконное: 400×725 - 2 шт	- м 0.58

Примечание. Сечения брусков см. листы 42,43,44,45 и 46

ТК	Окна и балконные двери жилых зданий	Серия 1.136-3	
1971	Окно ОС 06·09	Выпуск 1	Лист 1

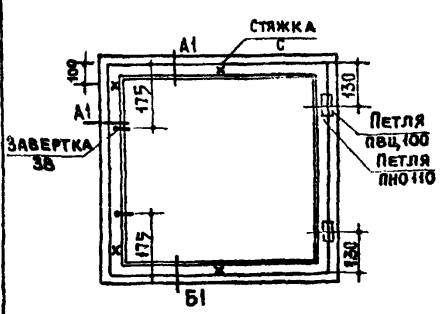

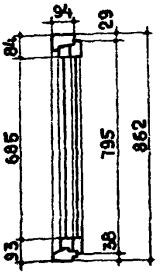

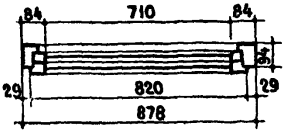

Спецификация на 1 изделие

Древесина коробки	- м³ · 0 0225
Древесина створок	- м³ 0.0202
Петли оконные врезные ПВЦ 100 ГОСТ 5088-65	- шт. 2
Петли оконные накладные ПНО 110 ГОСТ 5088-65	- шт. 2
Завертки оконные врезные ЗВ ГОСТ 5090-65	- шт. 2
Стяжки С ГОСТ 5090-65	- шт. 4
Угольники оконные УП 100 ГОСТ 5091-65	- шт. 8
Прокладки уплотняющие полиуретановые ГОСТ 10174-62	- п.м. 3.34
Стекло оконное 700×725-2 шт	- м² 1.02

Примечание. Сечения брусков см. листы 42, 43, 44, 45 и 46.

ТК	Окна и балконные двери жилых зданий	Серия 1.136-3	
1971	Окно ОС 09-09	Выпуск 1	Лист 2

Взамен

Исполнители: Д. Хазанов

Руководитель отдела норм стандартов и каталогов

ЦНИИЭП жилища

11092 11

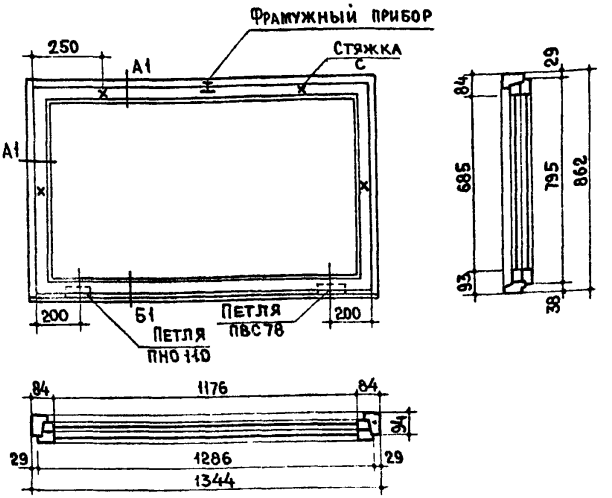

Спецификация на 1 изделие

Древесина коробки	- $м^3$ 0.0284
Древесина створок	- $м^3$ 0.0232
Петли оконные врезные ПВС 78 ГОСТ 5088-65	- шт. 2
Петли оконные накладные ПНО 110 ГОСТ 5088-65	- шт. 2
Фрамужный прибор	- шт. 1
Стяжки С ГОСТ 5090-65	- шт. 4
Угольники оконные УП 100 ГОСТ 5091-65	- шт. 8
Прокладки уплотняющие полиуретановые ГОСТ 10174-62	- п.м. 4.16
Стекло оконное: 700×1190 - 2 шт.	$м^2$ 1.67

Примечание. Сечения брусков см. листы 42, 43, 44, 45 и 46.

ТК	Окна и балконные двери жилых зданий	Серия 1.136-3	
1971	Окно ОС 09-14	Выпуск 1	Лист 3

11092 12

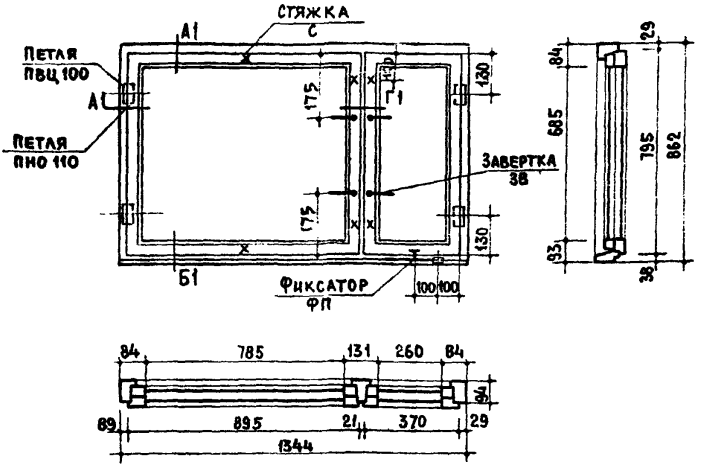

СПЕЦИФИКАЦИЯ НА 1 ИЗДЕЛИЕ

ДРЕВЕСИНА КОРОБКИ	-м³ 0.0349
ДРЕВЕСИНА СТВОРОК	-м³ 0.0369
ПЕТЛИ ОКОННЫЕ ВРЕЗНЫЕ ПВЦ 100 ГОСТ 5088-65	-ШТ. 4
ПЕТЛИ ОКОННЫЕ НАКЛАДНЫЕ ПНО 110 ГОСТ 5088-65	-ШТ. 4
ЗАВЕРТКИ ОКОННЫЕ ВРЕЗНЫЕ ЗВ ГОСТ 5090-65	-ШТ. 4
СТЯЖКИ С ГОСТ 5090-65	-ШТ 6
УГОЛЬНИКИ ОКОННЫЕ УП 100 ГОСТ 5091-65	-ШТ 12
ПРОКЛАДКИ УПЛОТНЯЮЩИЕ ПОЛИУРЕТАНОВЫЕ ГОСТ 10174-62	-ПМ 5.71
ФИКСАТОР ПЛАНОЧНЫЙ ДЛЯ СТВОРОК ФП ГОСТ 5091-65	-ШТ. 1
СТЕКЛО ОКОННОЕ: 700×800 - 2 ШТ. 700×275 - 2 ШТ.	-м² 1.505

ПРИМЕЧАНИЕ. СЕЧЕНИЯ БРУСКОВ СМ ЛИСТЫ 42, 43, 44, 45 И 46.

ТК	ОКНА И БАЛКОННЫЕ ДВЕРИ ЖИЛЫХ ЗДАНИЙ	СЕРИЯ 1.136-3	
1971	ОКНО ОС 09·14В	ВЫПУСК 1	ЛИСТ 4

ЦНИИЭП ЖИЛИЩА
Руководитель отдела норм стандартов и каталогов Д. Хазанов
Исполнит
Гл. архитектор И. Строков
В. Татаринова
Инв. № Взамен

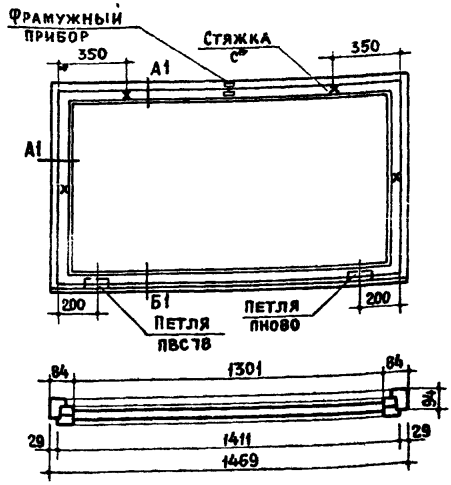

Спецификация на 1 изделие

Древесина коробки	– м³ 0.033
Древесина створок	– м³ 0.025
Петли оконные врезные ПВС 78 ГОСТ 5088-65	– шт. 2
Петли оконные накладные ПНО 80 ГОСТ 5088-65	– шт 2
Фрамужный прибор	– шт 1
Стяжки С ГОСТ 5090-65	– шт 4
Угольники оконные УП 100 5091-65	– шт 8
Прокладки уплотняющие полиуретановые ГОСТ 10174-62	– п.м. 4.41
Стекло оконное: 700×1315-2 шт	– м² 1.84

Примечание. Сечения брусков см. листы 42, 43, 44, 45 и 46.

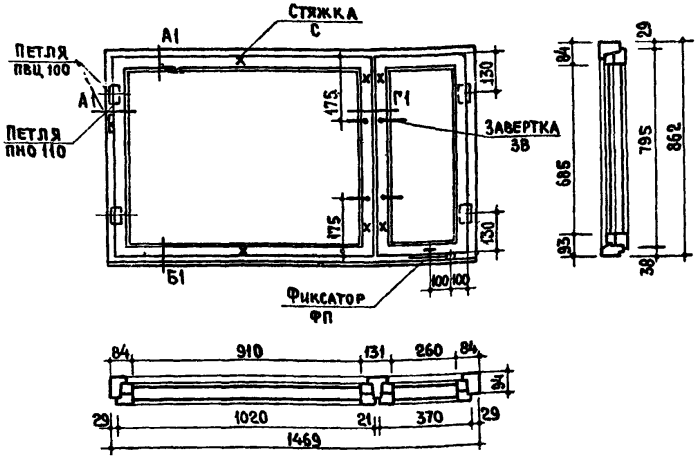

СПЕЦИФИКАЦИЯ НА 1 ИЗДЕЛИЕ

Древесина коробки	$м^3$	0.0371
Древесина створок	$м^3$	0.0391
Петли оконные врезные ПВЦ 100 ГОСТ 5088-65	шт.	5
Петли оконные накладные ПНО 110 ГОСТ 5088-65	шт.	4
Завертки оконные врезные ЗВ ГОСТ 5090-65	шт.	4
Стяжки С ГОСТ 5090-65	шт.	6
Угольники оконные УП 100 ГОСТ 5091-65	шт.	12
Прокладки уплотняющие полиуретановые ГОСТ 10174-62	п.м.	5.96
Фиксатор планочный для створок ФП ГОСТ 5091-65	шт.	1
Стекло оконное 700×925 - 2 шт; 700×275 - 2 шт	$м^2$	1.68

Примечание. Сечения брусков см. листы 42, 43, 44, 45 и 46.

ТК	Окна и балконные двери жилых зданий	Серия 1.136-3	
1971	Окно ОС 09·15В	Выпуск 1	Лист 6

Взамен

И. Строков
В. Татаринова
Д. Хазанов
Руководитель отдела норм стандартов и каталогов
ЦПИИЭП жилища

11092 1.5

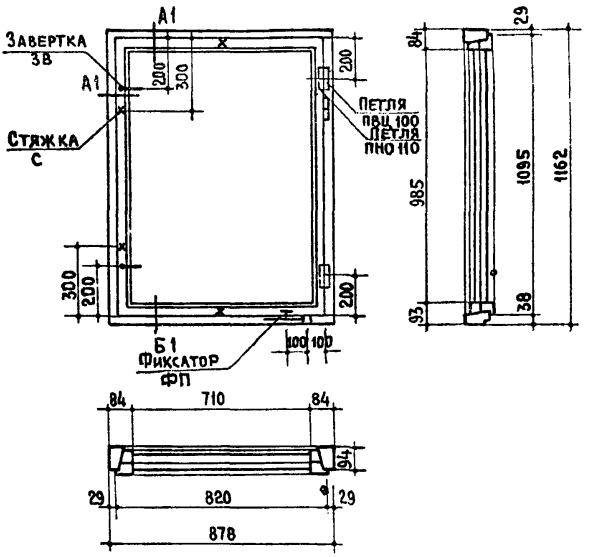

Спецификация на 1 изделие

Древесина коробки	$м^3$ 0.020
Древесина створок	$м^3$ 0.0243
Петли оконные врезные ПВЦ 100 ГОСТ 5088-65	шт. 3
Петли оконные накладные ПНО 110 ГОСТ 5088-65	шт 2
Завертки оконные врезные ЗВ ГОСТ 5090-65	шт 2
Стяжки С ГОСТ 5090-65	шт 4
Угольники оконные УП 100 5091-65	шт 8
Прокладки уплотняющие полиуретановые ГОСТ 10174-62	пм. 3.83
Стекло оконное 1000×725 – 2 шт	$м^2$ 1.45
Фиксатор планочный для створок ФП ГОСТ 5091-65	шт. 1

Примечание. Сечения брусков см листы 42, 43, 44, 45 и 46.

ТК	Окна и балконные двери жилых зданий	Серия 1.136-3	
1971	Окно ОС 12·09	Выпуск 1	Лист 7

11092 16

Взамен
Инв. № подл. | Подпись и дата | Взам. инв. №
Альбом стандартов и каталогов

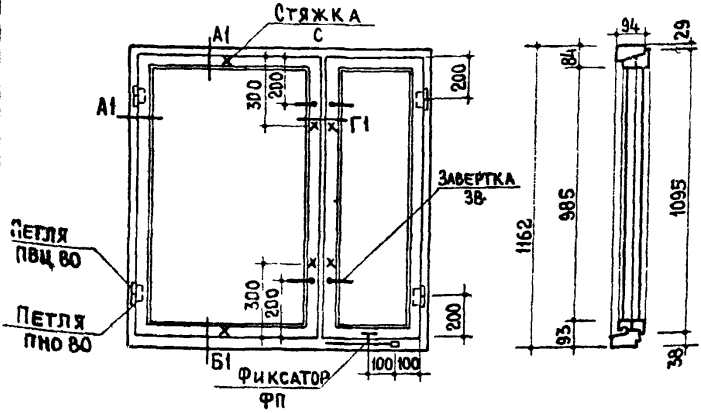

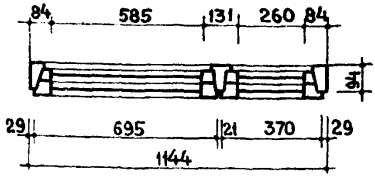

Спецификация на 1 изделие

Древесина коробки		м³ 0.0383
Древесина створок		м³ 0.040
Петли оконные врезные ПВЦ 80 ГОСТ 5088-65		шт. 4
Петли оконные накладные ПНО 80 ГОСТ 5088-65		шт. 4
Завертки оконные врезные ЗВ ГОСТ 5090-65		шт 4
Стяжки С ГОСТ 5090-65		шт 6
Угольники оконные УП 100 ГОСТ 5091-65		шт 10
Прокладки уплотняющие полиуретановые ГОСТ 10174-62		пм. 6.53
Фиксатор планочный для створок ФП ГОСТ 5091-65		шт. 1
Стекло оконное	1000 × 600 – 2 шт 1000 × 275 – 2 шт	м² 1.75

Примечание: Сечения брусков см. листы 42, 43, 44, 45 и 46.

ТК	Окна и балконные двери жилых зданий	Серия 1.136-3	
1971	Окно ОС 12-12	Выпуск 1	Лист 8

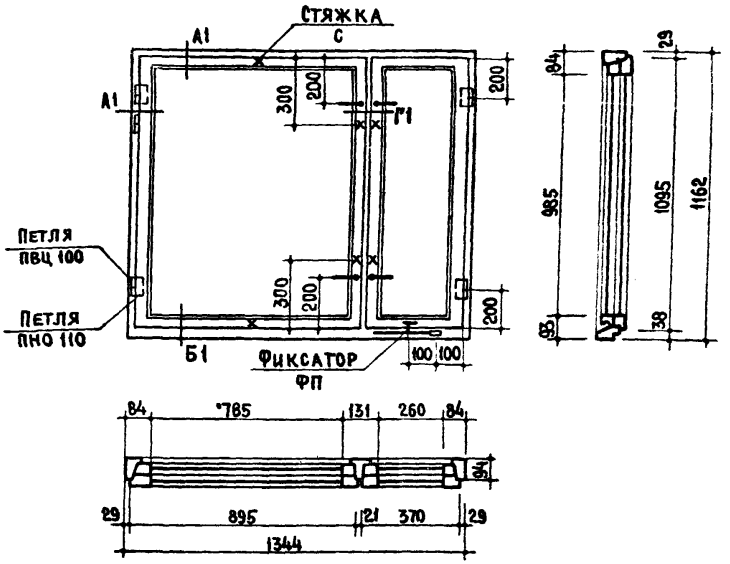

Спецификация на 1 изделие

Древесина коробки	- $м^3$ 0.042
Древесина створок	- $м^3$ 0.0436
Петли оконные врезные ПВЦ 100 ГОСТ 5088-65	- шт. 5
Петли оконные накладные ПНО 110 ГОСТ 5088-65	- шт. 4
Завертки оконные врезные ЗВ ГОСТ 5090-65	- шт. 4
Стяжки винтовые С ГОСТ 5090-65	- шт. 6
Угольники оконные УП 100 ГОСТ 5091-65	- шт 12
Прокладки уплотняющие полиуретановые ГОСТ 10174-62	- п.м. 6.90
Фиксатор планочный для створок ФП ГОСТ 5091-65	- шт. 1
Стекло оконное: 1000 × 800 - 2 шт 1000 × 275 - 2 шт	- $м^2$ 2.15

Примечание. Сечения брусков см листы 42,43,44,45 и 46.

ТК	Окна и балконные двери жилых зданий	Серия 1.136-3	
1971	Окно ОС12-14	Выпуск 1	Лист 9

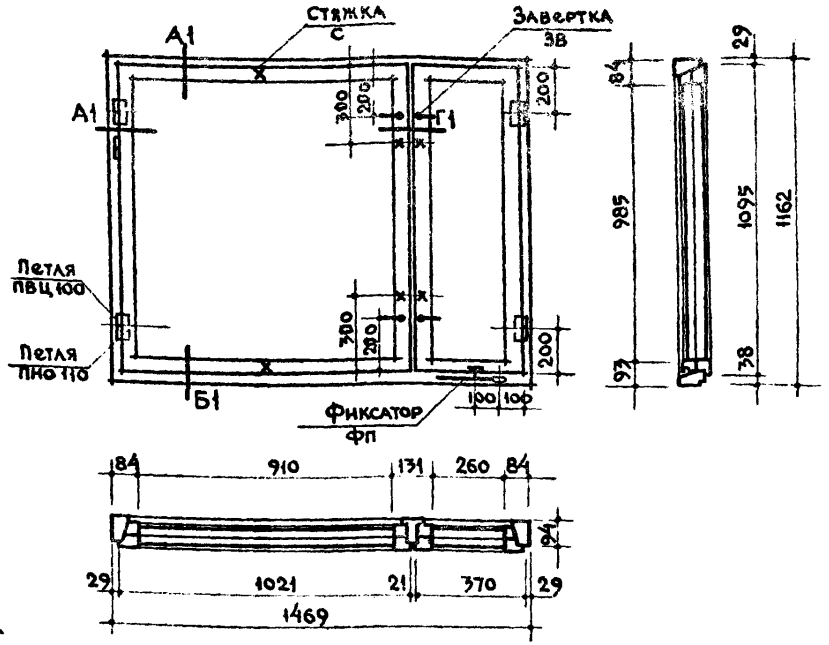

Спецификация на 1 изделие

Древесина коробки	— м³ 0.0448
Древесина створок	— м³ 0.0450
Петли оконные врезные ПВЦ 100 ГОСТ 5088-65	— шт. 5
Петли оконные накладные ПНО 110 ГОСТ 5088-65	— шт. 4
Завертки оконные врезные ЗВ ГОСТ 5090-65	— шт. 4
Стяжки С ГОСТ 5090-65	— шт. 6
Угольники оконные УП 100 ГОСТ 5091-65	— шт. 12
Прокладки уплотняющие полиуретановые ГОСТ 10174-62	— п.м. 7.16
Фиксатор планочный для створок ФП ГОСТ 5091-65	— шт. 1
Стекло оконное: 1000 × 925 — 2 шт.; 1000 × 275 — 2 шт.	м² 2.40

Примечание. Сечения брусков см. листы 42,43,44,45 и 46.

ТК	Окна и балконные двери жилых зданий	Серия 1.136-3	
1971	Окно ОС 12·15	Выпуск 1	Лист 10

Взамен

Исполнители: И. Строков, В. Татаринова

Д. Хазанов

Проектный работ: Руководитель отдела норм, стандартов и каталогов

Жилища

ЦНИИЭП

11092 19

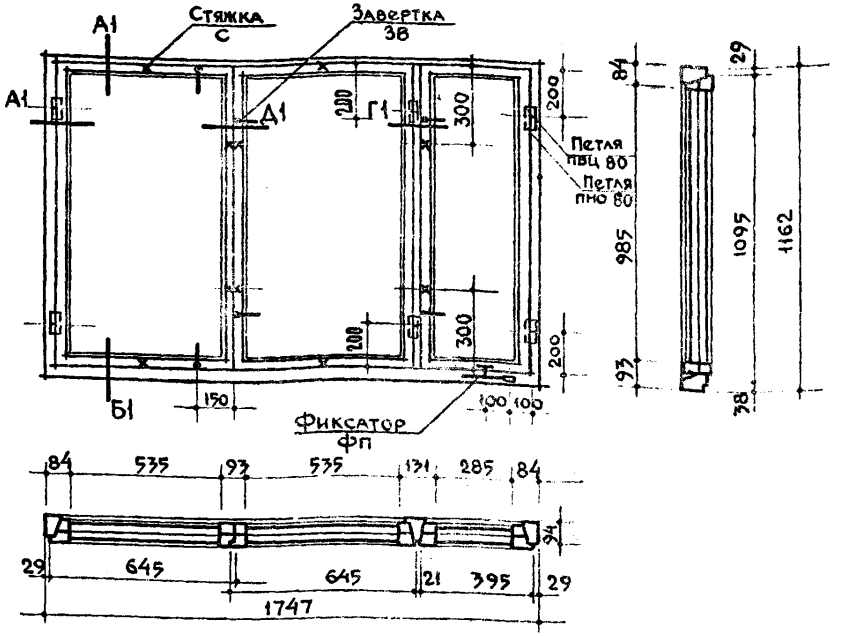

Спецификация на 1 изделие

Древесина коробки	— м³ 0.046
Древесина створок	— м³ 0.0635
Петли оконные врезные ПВЦ 80 ГОСТ 5088-65	— шт. 6
Петли оконные накладные ПНО 80 ГОСТ 5088-65	— шт. 6
Завертки оконные врезные 3В ГОСТ 5090-65	— шт. 6
Стяжки С ГОСТ 5090-65	— шт. 10
Угольники оконные УП 100 ГОСТ 5091-65	— шт. 16
Прокладки уплотняющие полиуретановые ГОСТ 10174-62	— п.м. 7.15
Фиксатор планочный для створок ФП ГОСТ 5091-65	— шт. 1
Стекло оконное: 1000 × 550 — 4 шт.; 1000 × 300 — 2 шт.	— м² 2.8

Примечание. Сечения брусков см. листы 42, 43, 44, 45 и 46.

ТК	Окна и балконные двери жилых зданий	Серия 1.136-3	
1971	Окно ОС12-18	Выпуск 1	Лист 11

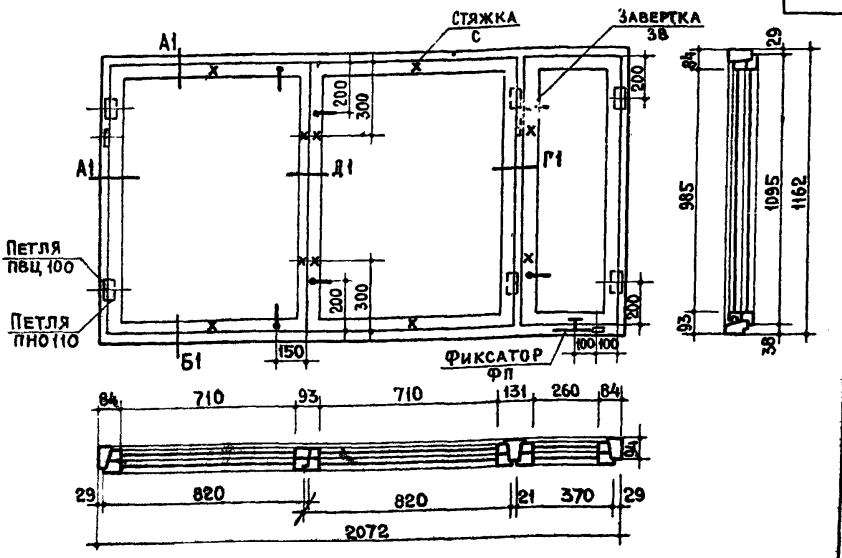

СПЕЦИФИКАЦИЯ НА 1 ИЗДЕЛИЕ

ДРЕВЕСИНА КОРОБКИ	$-м^3$ 0.0501
ДРЕВЕСИНА СТВОРОК	$-м^3$ 0.0679
ПЕТЛИ ОКОННЫЕ ВРЕЗНЫЕ ПВЦ 100 ГОСТ 5088-65	-ШТ. 8
ПЕТЛИ ОКОННЫЕ НАКЛАДНЫЕ ПНО 110 ГОСТ 5088-65	-ШТ. 6
ЗАВЕРТКИ ОКОННЫЕ ВРЕЗНЫЕ ЗВ ГОСТ 5090-65	-ШТ 6
СТЯЖКИ С ГОСТ 5090-65	-ШТ. 10
УГОЛЬНИКИ ОКОННЫЕ УП 100 ГОСТ 5091-65	-ШТ. 20
ПРОКЛАДКИ УПЛОТНЯЮЩИЕ ПОЛИУРЕТАНОВЫЕ ГОСТ 10174-62	-П.М. 9.44
ФИКСАТОР ПЛАНОЧНЫЙ ДЛЯ СТВОРОК ФП ГОСТ 5091-65	-ШТ. 1
СТЕКЛО ОКОННОЕ: 1000 × 725 - 4 ШТ; 1000 × 275 - 2 ШТ	$-м^2$ 3.45

ПРИМЕЧАНИЕ. СЕЧЕНИЯ БРУСКОВ СМ. ЛИСТЫ 42, 43, 44, 45 И 46.

ТК	ОКНА И БАЛКОННЫЕ ДВЕРИ ЖИЛЫХ ЗДАНИЙ	СЕРИЯ 1.136-3
		ВЫПУСК / ЛИСТ

ДАТА | ИНВ № | ВЗАМЕН

ОТВ. ИСПОЛН. А. ЗУЕВ | ИСПОЛНИТ Н. АРХАНГЕЛЬСКАЯ | Н. СТРЕКОВ | В. ТАТАРИНОВА

РУКОВОДИТЕЛЬ ОТДЕЛЕНИЯ ПРОЕКТНЫХ РАБОТ А. КРЧИППА | РУКОВОДИТЕЛЬ ОТДЕЛА НОРМ, СТАНДАРТОВ И КАТАЛОГОВ Д. ХАЗАНОВ

НИИЭП ЖИЛИЩА

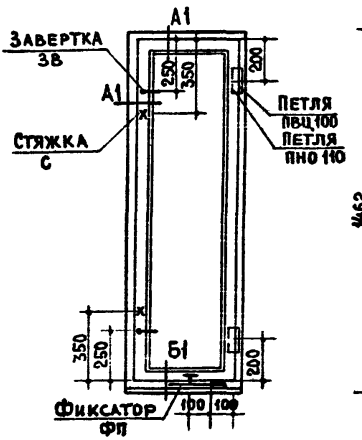

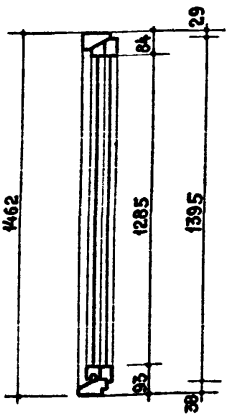

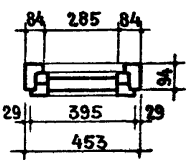

Спецификация на 1 изделие

Древесина коробки	- $м^3$ 0.0287
Древесина створок	- $м^3$ 0.0225
Петли оконные врезные ПВЦ 100 ГОСТ 5088-65	- шт. 2
Петли оконные накладные ПНО 110 ГОСТ 5088-65	- шт. 2
Завертки оконные врезные 3В ГОСТ 5090-65	- шт. 2
Стяжки С ГОСТ 5090-65	- шт. 2
Угольники оконные УП 100 5090-65	- шт. 4
Прокладки уплотняющие полиуретановые ГОСТ 10174-62	- п.м. 3.38
Стекло оконное 1300×300-2 шт	- $м^2$ 0.78
Фиксатор планочный для створок ФП ГОСТ 5091-65	- шт. 1

Примечание. Сечения брусков см. листы 42,43,44,45 и 46.

ТК	Окна и балконные двери жилых зданий	Серия 1-136-3	
1971	Окно ОС15·05	Выпуск 1	Лист 13

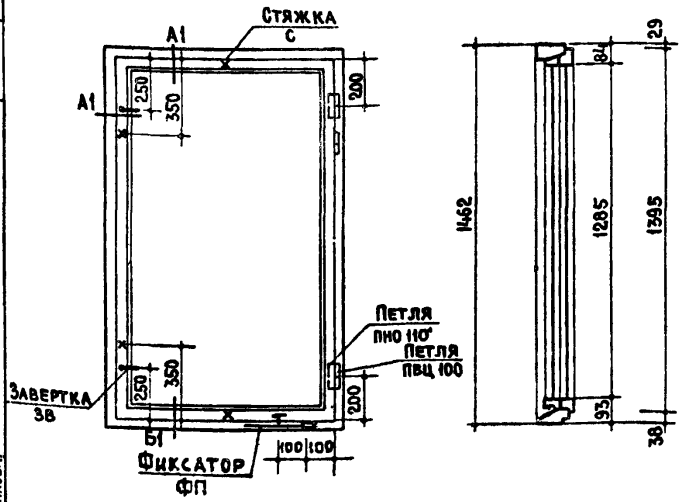

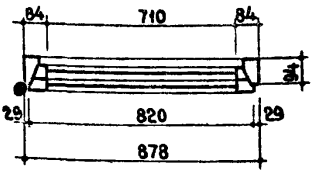

Спецификация на 1 изделие

Древесина коробки	- $м^3$ 0.0296
Древесина створок	- $м^3$ 0.0265
Петли оконные врезные ПВЦ 100 ГОСТ 5088-65	- шт. 3
Петли оконные накладные ПНО 110 ГОСТ 5088-65	- шт. 2
Завертки оконные врезные ЗВ ГОСТ 5090-65	- шт. 2
Стяжки С ГОСТ 5090-65	- шт. 4
Угольники оконные УП 100 ГОСТ 5091-65	- шт. 8
Прокладки уплотняющие полиуретановые ГОСТ 10174-62	- п.м. 4.43
Стекло оконное 1300×725 шт. 2	- $м^2$ 1.88
Фиксатор планочный для створок ФП ГОСТ 5091-65	- шт. 1

Примечание. Сечения брусков см. листы 42,43,44,45 и 46.

ТК	Окна и балконные двери жилых зданий	Серия 1-136-3
971	Окно ОС15-09	Выпуск 1 / Лист 14

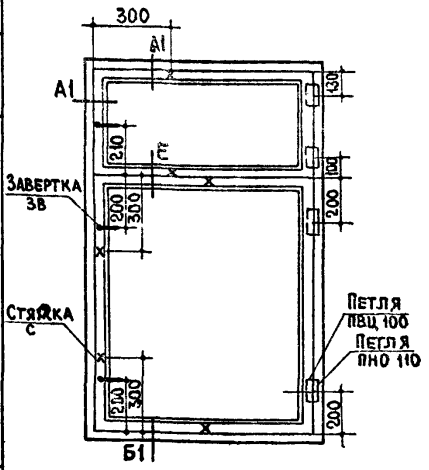

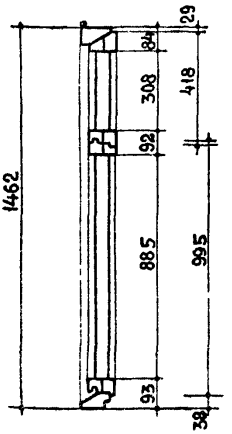

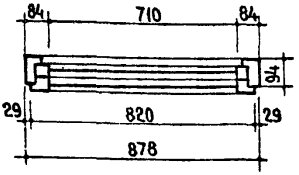

Спецификация на 1 изделие

Древесина коробки	- $м^3$ 0.0296
Древесина створок	- $м^3$ 0.0361
Петли оконные врезные ПВЦ 100 ГОСТ 5088-65	- шт. 4
Петли оконные накладные ПНО 110 ГОСТ 5088-65	- шт. 4
Завертки оконные врезные ЗВ ГОСТ 5090-65	- шт. 3
Стяжки С ГОСТ 5090-65	- шт. 6
Угольники оконные УП 100 ГОСТ 5091-65	- шт. 16
Прокладки уплотняющие полиуретановые ГОСТ 10174-62	- п.м. 5.25
Стекло оконное: 900×725-2 шт 323×725-2 шт	- $м^2$ 1.77

Примечание. Сечения брусков см. листы 42,43,44,45 и 46.

ТК	Окна и балконные двери жилых зданий	Серия 1.136-3	
1971	Окно ОС15-09В	Выпуск 1	Лист 15

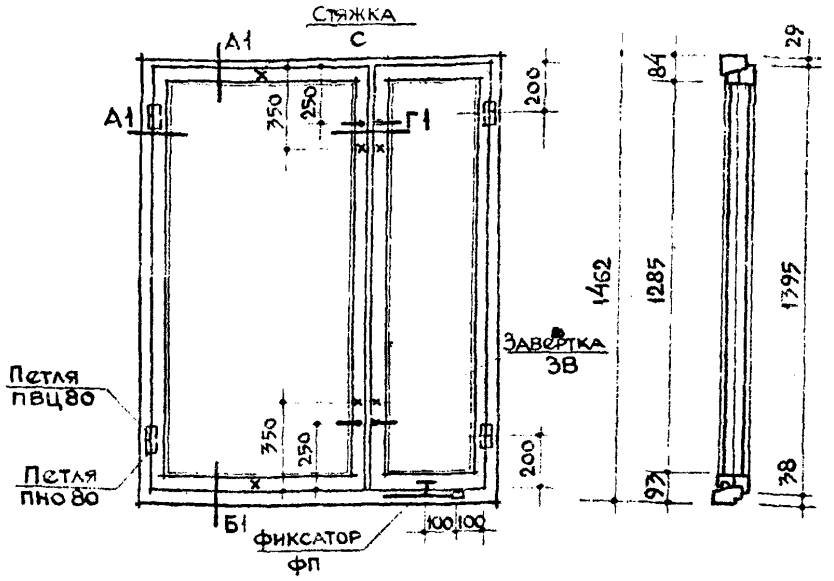

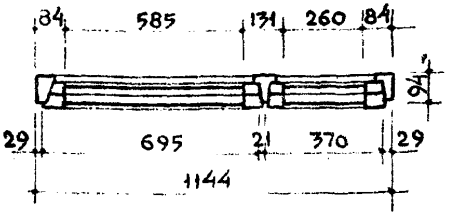

Спецификация на 1 изделие

Древесина коробки	— $м^3$ 0.0434
Древесина створок	— $м^3$ 0.0458
Петли оконные врезные ПВЦ 80 ГОСТ 5088-65	— шт. 4
Петли оконные накладные ПНО80 ГОСТ 5088-65	— шт. 4
Завертки оконные врезные ЗВ ГОСТ 5090-65	— шт. 4
Стяжки С ГОСТ 5090-65	— шт 6
Угольники оконные УП 100 ГОСТ 5091-65	— шт. 10
Прокладки уплотняющие полиуретановые ГОСТ 10174-62	— п.м. 7.88
Фиксатор планочный для створок ФП ГОСТ 5091-65	— шт. 1
Стекло оконное: 1300 × 600 — 2 шт.; 1300 × 275 — 2 шт.	— $м^2$ 2.275

Примечание. Сечения брусков см. листы 42, 43, 44, 45 и 46.

ТК	Окна и балконные двери жилых зданий	Серия 1.136-3	
1971	Окно ОС15·12	Выпуск 1	Лист 16

11092 25

Инв. № | Взам. | Исполнитель | Н. Архангельская | И. Стрюков | Д. Хазанов | Проектных работ | Руководитель отдела норм | ЦНИИЭП жилища

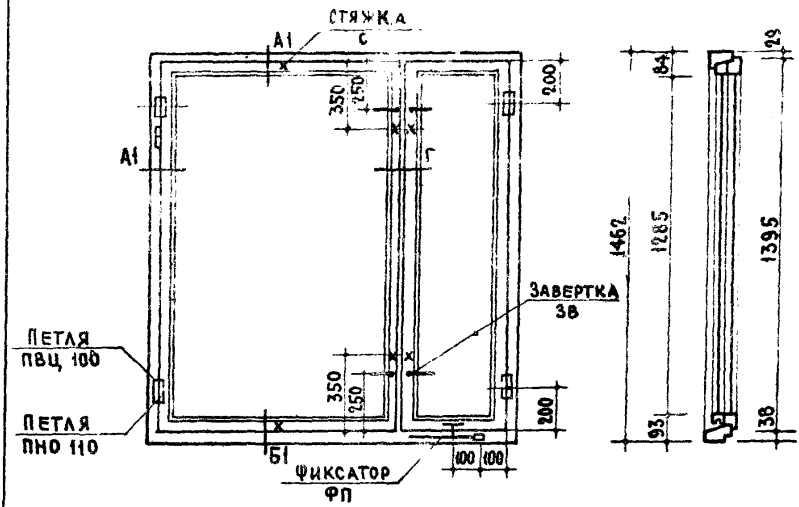

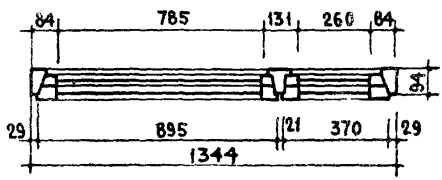

СПЕЦИФИКАЦИЯ НА 1 ИЗДЕЛИЕ

ДРЕВЕСИНА ДРОБКИ	$м^3$	0.046
ДРЕВЕСИНА СТВОРОК	$м^3$	0.0508
ПЕТЛИ ОКОННЫЕ ВРЕЗНЫЕ ПВЦ 100 ГОСТ 5088-65	ШТ.	5
ПЕТЛИ ОКОННЫЕ НАКЛАДНЫЕ ПНО 110 ГОСТ 5088-65	ШТ.	4
ЗАВЕРТКИ ОКОННЫЕ ВРЕЗНЫЕ 38 ГОСТ 5090-65	ШТ.	4
СТЯЖКИ С ГОСТ 5090-65	ШТ.	6
УГОЛЬНИКИ ОКОННЫЕ УП 100 ГОСТ 5091-65	ШТ.	12
ПРОКЛАДКИ УПЛОТНЯЮЩИЕ ПОЛИУРЕТАНОВЫЕ ГОСТ 10174-62	П.М.	8.12
ФИКСАТОР ПЛАНОЧНЫЙ ДЛЯ СТВОРОК ФП ГОСТ 5091-65	ШТ.	1
СТЕКЛО ОКОННОЕ 1300 × 800 – 2 ШТ 1300 × 275 – 2 ШТ	$м^2$	2.795

ПРИМЕЧАНИЕ. СЕЧЕНИЯ БРУСКОВ СМ. ЛИСТЫ 42, 43, 44, 45 И 46

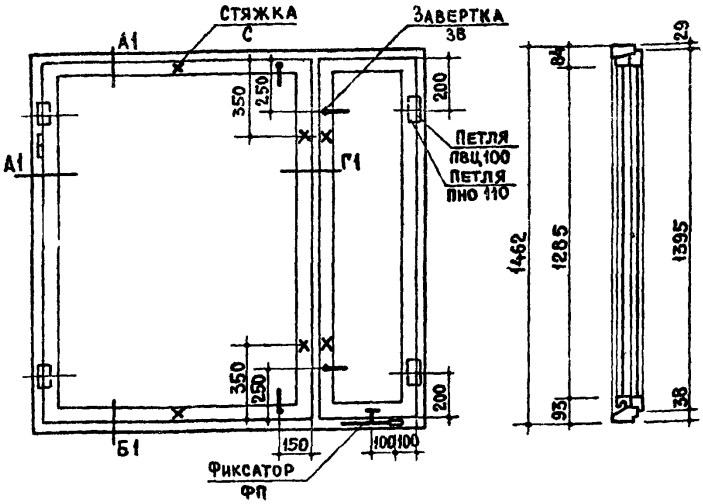

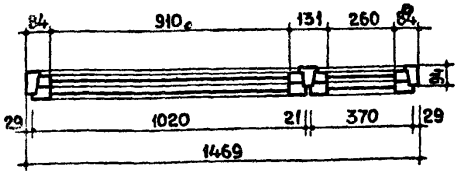

СПЕЦИФИКАЦИЯ НА 1 ИЗДЕЛИЕ

ДРЕВЕСИНА КОРОБКИ	- $м^3$ 0.0502
ДРЕВЕСИНА СТВОРОК	- $м^3$ 0.0522
ПЕТЛИ ОКОННЫЕ ВРЕЗНЫЕ ПВЦ 100 ГОСТ 5088-65	- ШТ. 5
ПЕТЛИ ОКОННЫЕ НАКЛАДНЫЕ ПНО 110 ГОСТ 5088-65	- ШТ. 4
ЗАВЕРТКИ ОКОННЫЕ ВРЕЗНЫЕ ЗВ ГОСТ 5090-65	- ШТ. 4
СТЯЖКИ С ГОСТ 5090-65	- ШТ. 6
УГОЛЬНИКИ ОКОННЫЕ УП 100 ГОСТ 5091-65	- ШТ. 12
ПРОКЛАДКИ УПЛОТНЯЮЩИЕ ПОЛИУРЕТАНОВЫЕ ГОСТ 10174-62	- ПМ 8.36
ФИКСАТОР ПЛАНОЧНЫЙ ДЛЯ СТВОРОК ФП ГОСТ 5091-65	- ШТ. 1
СТЕКЛО ОКОННОЕ: 1300×925 - 2 ШТ; 1300×275 - 2 ШТ	- $м^2$ 3.12

ПРИМЕЧАНИЕ. СЕЧЕНИЯ БРУСКОВ СМ ЛИСТЫ 42,43,44,45 И 46.

ТК	ОКНА И БАЛКОННЫЕ ДВЕРИ ЖИЛЫХ ЗДАНИЙ	СЕРИЯ 1.136-3	
1971	ОКНО ОС 15·15	ВЫПУСК 1	ЛИСТ 18

ЦНИИЭП жилища

Руководитель отдела норм стандартов и каталогов Д. Хазанов

Исполнители И. Строков В. Татаринова

Взамен

11092 27

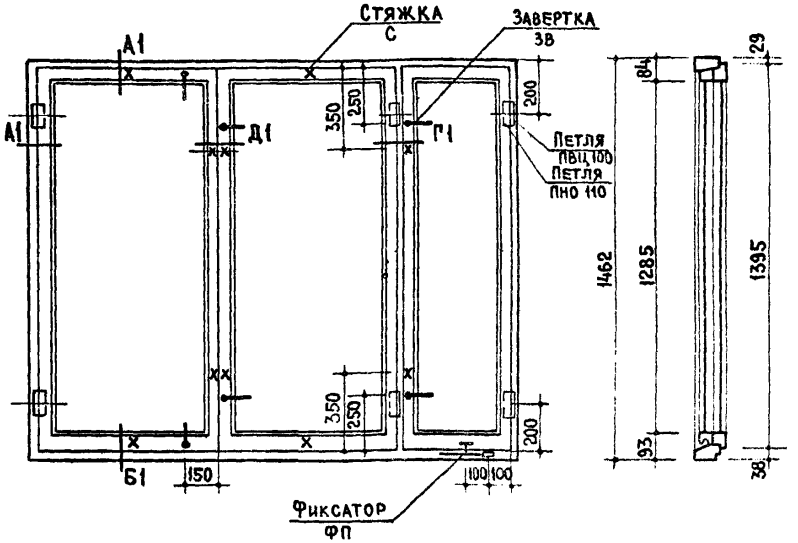

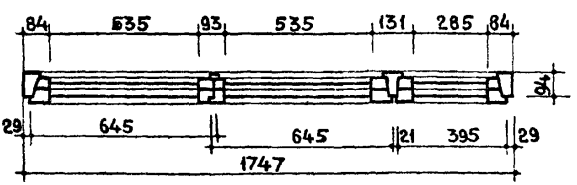

Спецификация на 1 изделие

Древесина коробки	- м³ 0.0535
Древесина створок	- м³ 0.0739
Петли оконные врезные ПВЦ 100 ГОСТ 5088-65	- шт. 6
Петли оконные накладные ПНО 110 ГОСТ 5088-65	- шт. 6
Завертки оконные врезные ЗВ ГОСТ 5090-65	- шт. 6
Стяжки С ГОСТ 5090-65	- шт. 10
Угольники оконные УП 100 5091-65	- шт 16
Прокладки уплотняющие полиуретановые ГОСТ 10174-62	- пм. 10.37
Фиксатор планочный для створок ФП ГОСТ 5091-65	- шт. 1
Стекло оконное: 1300 × 550 - 4 шт 1300 × 300 - 2 шт	- м² 3.64

Примечание: Сечения брусков см листы 42,43,44,45 и 46.

ТК	Окна и балконные двери жилых зданий	Серия 1.136-3	
1971	Окно ОС 15-18	Выпуск 1	Лист 19

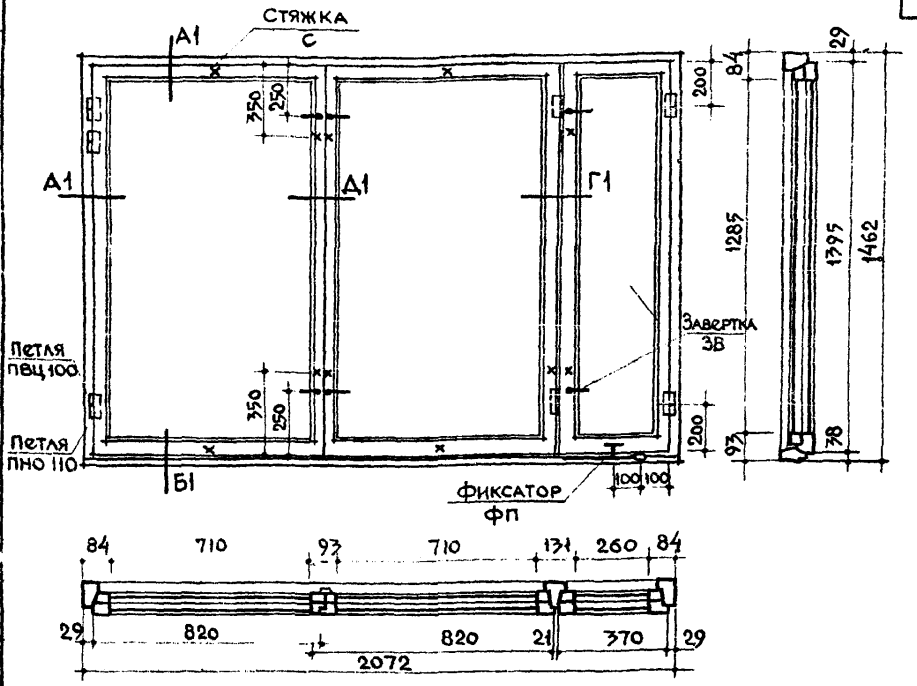

Спецификация на 1 изделие

Древесина коробки	— м³	0.0574
Древесина створок	— м³	0.083
Петли оконные врезные ПВЦ 100 ГОСТ 5088-65	— шт.	8
Петли оконные накладные ПНО 110 ГОСТ 5088-65	— шт.	6
Завертки оконные врезные ЗВ ГОСТ 5090-65	— шт.	6
Стяжки С ГОСТ 5090-65	— шт.	10
Угольники оконные УП 100 ГОСТ 5091-65	— шт.	20
Прокладки уплотняющие полиуретановые ГОСТ 10174-62	— п.м.	11.00
Фиксатор планочный для створок ФП ГОСТ 5091-65	— шт.	1
Стекло оконное: 1300×725 - 4 шт.; 1300×275 - 2 шт.	— м²	4.48

Примечания. Сечения см. листы 42, 43, 44, 45 и 46.

ТК	Окна и балконные двери жилых зданий	Серия 1.136-3	
1971	Окно ОС 15·21	Выпуск 1	Лист 20

11092 29

Инв №

Отв. исполн. А. Зуев
Исполнитель Н. Арх. Гельская
Проектных работ
Руководитель отдела норм
Жилища

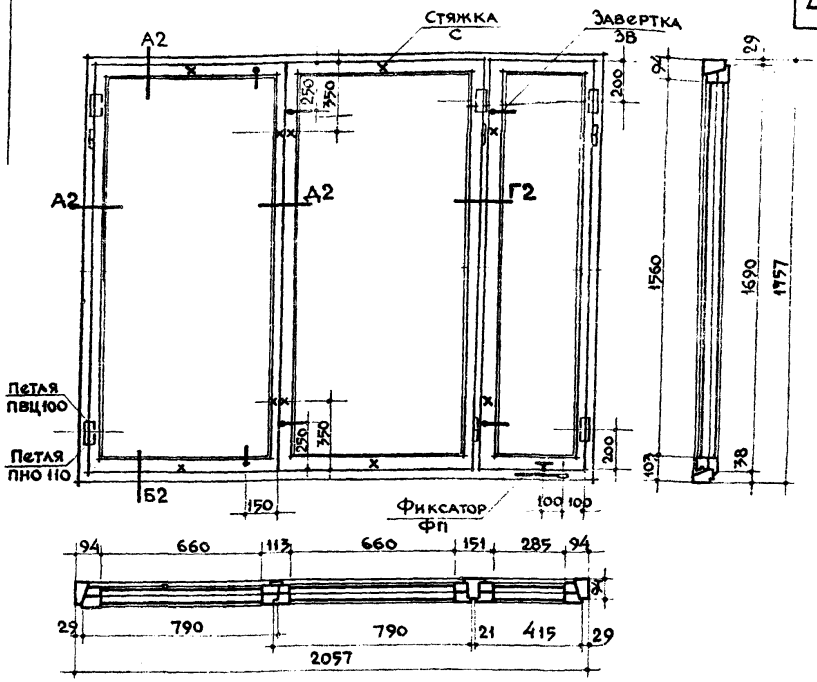

Спецификация на 1 изделие

Древесина коробки	— $м^3$	0.0628
Древесина створок	— $м^3$	0.1026
Петли оконные врезные ПВЦ 100 ГОСТ 5088-65	— шт.	9
Петли оконные накладные ПНО 110 ГОСТ 5088-65	— шт.	6
Завертки оконные врезные ЗВ ГОСТ 5090-65	— шт.	6
Стяжки С ГОСТ 5090-65	— шт.	10
Угольники оконные УП 100 ГОСТ 5090-65	— шт.	16
Прокладки уплотняющие полиуретановые ГОСТ 10174-62	— п.м.	12,43
Фиксатор планочный для створок ФП ГОСТ 5091-65	— шт.	1
Стекло оконное 1575 × 675 - 4 шт. 1575 × 300 - 2 шт.	— $м^2$	5,19

Примечание. Сечения брусков см. листы 42, 43, 44, 45 и 46.

ТК	Окна и балконные двери жилых зданий	Серия 1.136-3	
1971	Окно ОС18·21А	Выпуск 1	Лист 21

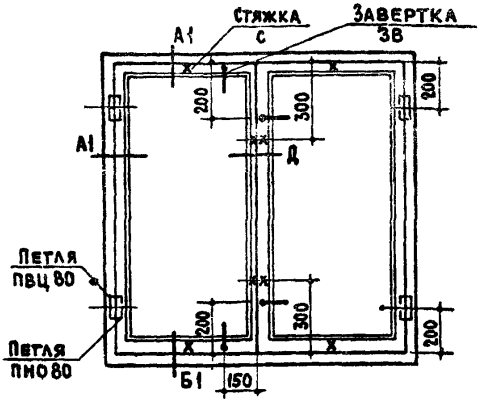

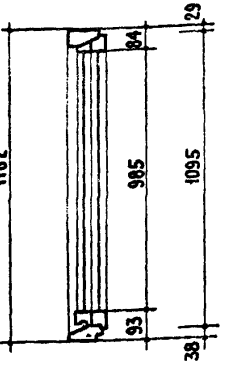

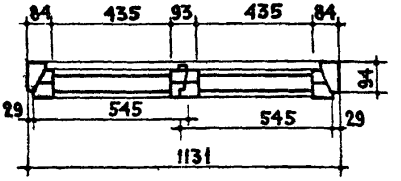

Спецификация на 1 изделие

Древесина коробки	$м^3$ 0.029
Древесина створок	$м^3$ 0.0439
Петли оконные врезные ПВЦ 80 ГОСТ 5088-65	шт. 4
Петли оконные накладные ПНО 80 ГОСТ 5088-65	шт 4
Завертки оконные врезные ЗВ ГОСТ 5099-65	шт 4
Стяжки С ГОСТ 5090-65	шт 8
Угольники оконные УП 100 ГОСТ 5091-65	шт 8
Прокладки уплотняющие полиуретановые ГОСТ 10174-62	п.м. 5.5
Стекло оконное: 1000 × 450 (шт. 4)	$м^2$ 1.8

Примечание. Сечения брусков см листы 42, 43, 44, 45 и 46.

ТК	Окна и балконные двери жилых зданий	Серия 1.136-3	
1971	Окно ОС 12-12А	Выпуск	Лист 22

Дата | Инв. № | Взамен

Рук. сектора | Отв. исполн. | Исполнитель | А. Криппа | Д. Хазанов

Зам. директора | Руководитель отделения проектных работ | Руководитель отдела норм стандартов и каталогов

Жилища

11092 31

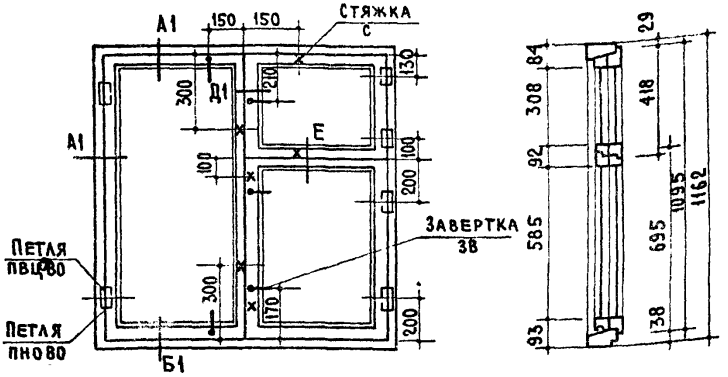

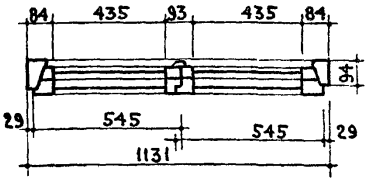

Спецификация на 1 изделие

Древесина коробки	$м^3$ 0.029
Древесина створок	$м^3$ 0.0496
Петли оконные врезные ПВЦ 80 ГОСТ 5088-65	шт 6
Петли оконные накладные ПНО 80 ГОСТ 5088-65	шт. 6
Завертки оконные врезные 3В ГОСТ 5090-65	шт. 5
Стяжки С ГОСТ 5091-65	шт. 6
Угольники оконные УП 100 ГОСТ 5091-65	шт. 12
Прокладки уплотняющие полиуретановые ГОСТ 10174	п.м. 6,00
Стекло оконное: 1000 × 450 - 2 шт. 600 × 450 - 2 шт. 323 × 450 - 2 шт.	$м^2$. 1.73

Примечание. Сечения брусков см листы 42,43,44,45 и 46.

ТК	Окна и балконные двери жилых зданий	Серия 1.136-3	
1971	Окно ОС12-12В	Выпуск 1	Лист 23

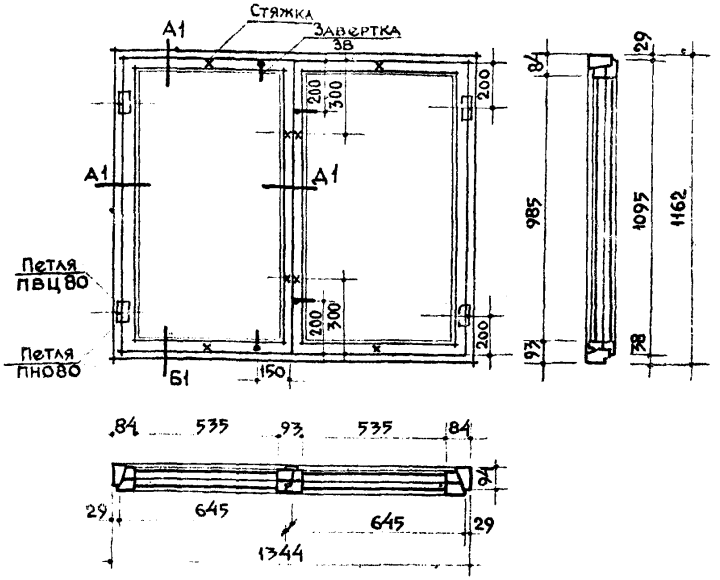

Спецификация на 1 изделие

Древесина коробки	—м³ 0.0318
Древесина створок	—м³ 0.0473
Петли оконные врезные ПВЦ 80 ГОСТ 5088-65	—шт. 4
Петли оконные накладные ПНО 80 ГОСТ 5088-65	—шт. 4
Завертки оконные врезные ЗВ ГОСТ 5090-65	—шт. 4
Стяжки С ГОСТ 5091-65	—шт. 8
Угольники оконные УП 100 ГОСТ 5091-65	—шт. 12
Прокладки уплотняющие полиуретановые ГОСТ 10174-62	—п.м. 5.82
Стекло оконное: 1000×550 - 4 шт.	—м² 2.2

Примечание. Сечения брусков см. листы 42, 43, 44, 45 и 46.

ТК	Окна и балконные двери жилых зданий	Серия 1.136-3	
1971	Окно ОС12-14А	Выпуск 1	Лист 24

11092

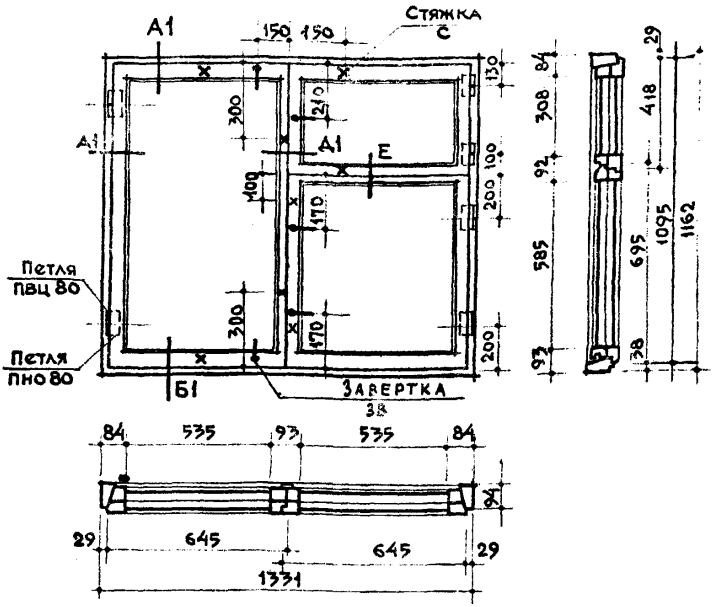

Спецификация на 1 изделие

Древесина коробки	— $м^3$	0.0318
Древесина створок	— $м^3$	0.0541
Петли оконные врезные ПВЦ 80 ГОСТ 5088-65	— шт.	6
Петли оконные накладные-ПНО 80 ГОСТ 5088-65	— шт.	6
Завертки оконные врезные 3В ГОСТ 5090-65	— шт.	5
Стяжки С ГОСТ 5091-65	— шт.	8
Угольники оконные УП 100 ГОСТ 5091-65	— шт.	18
Прокладки уплотняющие полиуретановые ГОСТ 10174-62	— п.м.	6,51
Стекло оконное: 1000×550 - 2 шт.; 600×550 - 2 шт.; 323×550 - 2 шт.	— $м^2$	2.12

Примечание. Сечения брусков см. листы 42, 43, 44, 45 и 46.

ТК	Окна и балконные двери жилых зданий	Серия 1.136-3	
1971	Окно ОС12 14В	Выпуск 1	Лист 25

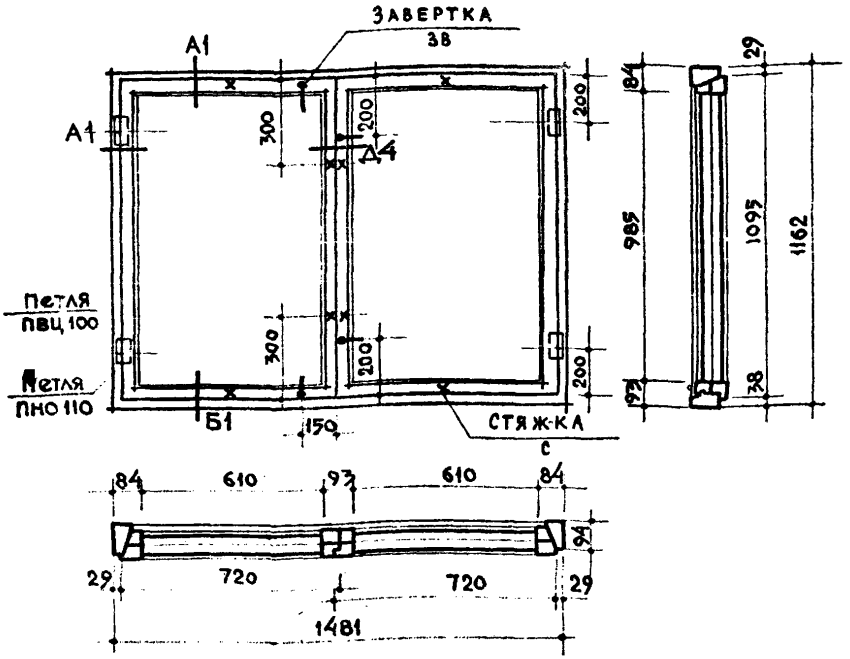

Спецификация на 1 изделие

Древесина коробки	– м³ 0.0338
Древесина створок	– м³ 0.0494
Петли оконные врезные ПВЦ 100 ГОСТ 5088-65	– шт. 4
Петли оконные накладные ПНО-110 ГОСТ 5088-65	– шт. 4
Завертки оконные врезные ЗВ ГОСТ 5090-65	– шт. 4
Стяжки С ГОСТ 5091-65.	– шт. 8
Угольники оконные УП 100 ГОСТ 5091-65	– шт. 12
Прокладки уплотняющие полиуретановые ГОСТ 10174-62	– п.м. 6.16
Стекло оконное: 1000×625-4 шт.	– м² 2.5

Примечание. Сечения брусков см листы 42, 43, 44, 45 и 46

1-4	ОКНА И БАЛКОННЫЕ ДВЕРИ ЖИЛЫХ ЗДАНИЙ	СЕРИЯ 1.136-3	
1971	ОКНО ОС12-15А	ВЫПУСК 1	ЛИСТ 26

ЦНИИЭП ЖИЛИЩА

Зам. директора Руководитель отделения проектных работ — А. Криппа; Руководитель отдела норм, стандартов и каталогов — Д. Хазанов; Рук. сектора — В. Мунц; Исполнители — Н. Арлангельский, Н. Строков; Отв. испол. — В. Татаринова, А. Зуев

Дата | Инв. № | Взамен

11092

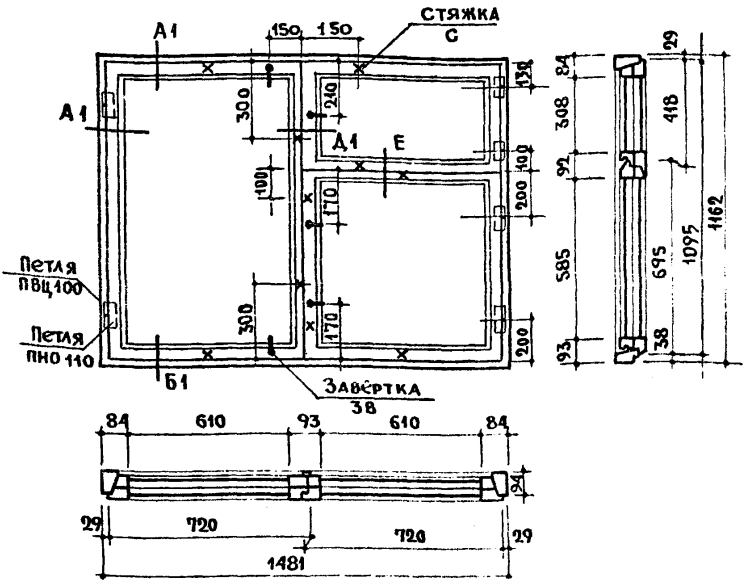

Спецификация на 1 изделие

Древесина коробки	– м³ 0,0338
Древесина створок	– м³ 0,0574
Петли оконные врезные ПВЦ 100 ГОСТ 5088-65	– шт. 6
Петли оконные накладные ПНО 110 ГОСТ 5088-65	– шт. 6
Завертки оконные врезные 38 ГОСТ 5090-65	– шт. 5
Стяжки С ГОСТ 5091-65	– шт. 10
Угольники оконные УП 100 ГОСТ 5091-65	– шт. 18
Прокладки уплотняющие полиуретановые ГОСТ 10174-62	– п. м 6,88
Стекло оконное: 1000×625 – 2 шт. 600×625 – 2 шт. 323×625 – 2 шт.	– м² 2,40

Примечание. Сечения брусков см. листы 42, 43, 44, 45 и 46.

ТК	Окна и балконные двери жилых зданий	Серия 1.136-3	
1971	Окно ОС12-15В	Выпуск 1	Лист 27

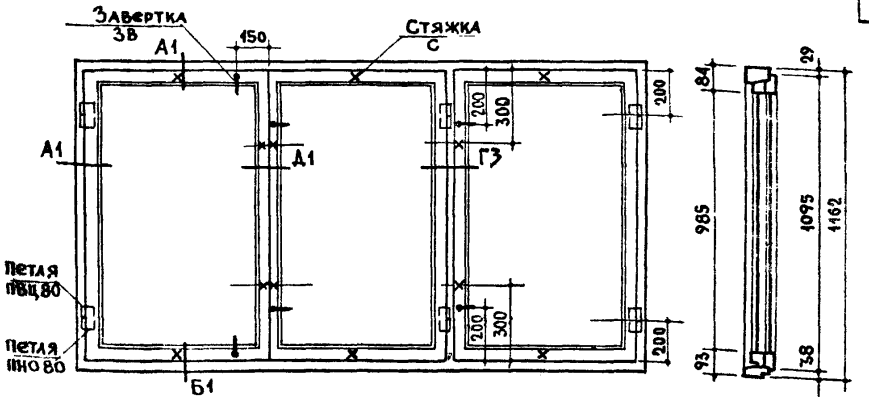

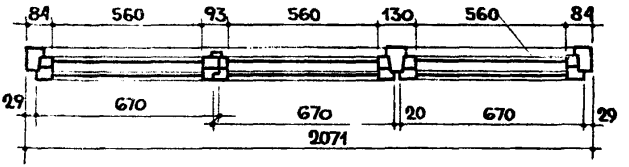

Спецификация на 1 изделие

Древесина коробки	- $м^3$ 0.0501
Древесина створок	- $м^3$ 0.0679
Петли оконные врезные ПВЦ 80 ГОСТ 5088-65	- шт. 6
Петли оконные накладные ПНО 80 ГОСТ 5088-65	- шт. 6
Завертки оконные врезные ЗВ ГОСТ 5090-65	- шт. 6
Стяжки С ГОСТ 5091-65	- шт. 12
Угольники оконные УП 100 ГОСТ 5091-65	- шт. 18
Прокладки уплотняющие полиуретановые ГОСТ 10174-62	- п.м 9.45
Стекло оконное: 1000×575 - 6 шт.	- $м^2$ 3.45

Примечание. Сечения брусков см. листы 42, 43, 44, 45 и 46.

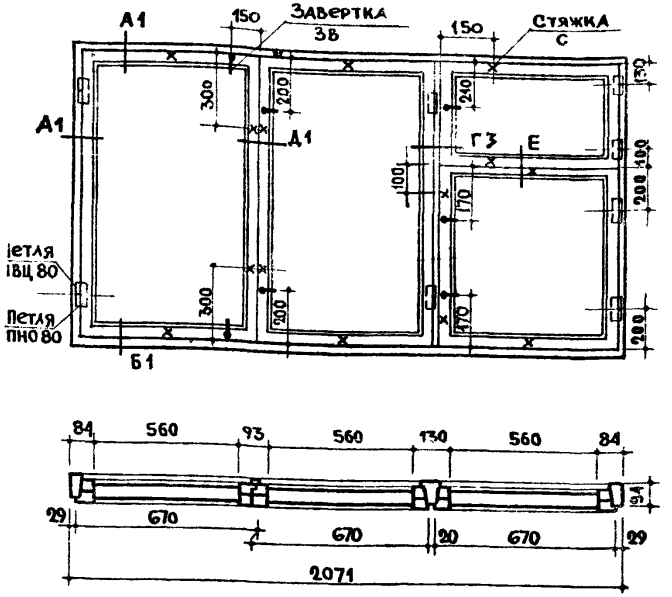

Спецификация на 1 изделие

Древесина коробки	- м³ 0.0501
Древесина створок	- м³ 0.0765
Петли оконные врезные ПВЦ 80 ГОСТ 5088-65	- шт. 8
Петли оконные накладные ПНО 80 ГОСТ 5088-65	- шт. 8
Завертки оконные врезные 3В ГОСТ 5090-65	- шт. 7
Стяжки С ГОСТ 5091-65	- шт. 14
Угольники оконные УП 100 ГОСТ 5091-65	- шт. 24
Прокладки уплотняющие полиуретановые ГОСТ 10174-62	- п.м 10.16
Стекло оконное: 1000×575 - 4 шт. 600×575 - 2 шт. 323×575 - 2 шт.	- м² 3.36

Примечание. Сечения брусков см. листы 42, 43, 44, 45 и 46.

ТК	Окна и балконные двери жилых зданий	Серия 1.136-3	
1971	Окно ОС12-21В	Выпуск 1	Лист 29

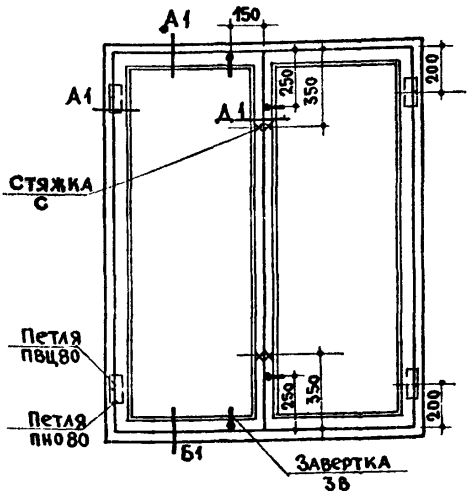

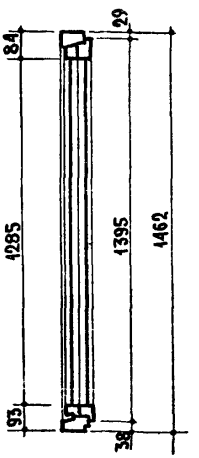

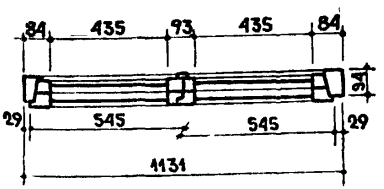

Спецификация на 1 изделие

Древесина коробки	- $м^3$ 0.0322
Древесина створок	- $м^3$ 0.0507
Петли оконные врезные ПВЦ 80 ГОСТ 5088-65	- шт. 4
Петли оконные накладные ПНО 80 ГОСТ 5088-65	- шт. 4
Завертки оконные врезные ЗВ ГОСТ 5090-65	- шт. 4
Стяжки С ГОСТ 5091-65	- шт. 4
Угольники оконные УП 100 ГОСТ 5091-65	- шт. 8
Прокладки уплотняющие полиуретановые ГОСТ 10174-62	- п.м 6.36
Стекло оконное: 1300×450 - 4 шт.	- $м^2$ 2.34

Примечание. Сечения брусков см. листы 42, 43, 44, 45 и 46.

ТК	Окна и балконные двери жилых зданий	Серия 1.136-3	
1971	Окно ОС15-12А	Выпуск 1	Лист 30

Инв. № | Взамен

Исполнители: Н. Архангельская, И. Строков, В. Татаринова

Проектных работ: Д. Хазанов

Руководитель отдела норм, стандартов и каталогов

ЦНИИЭП жилища

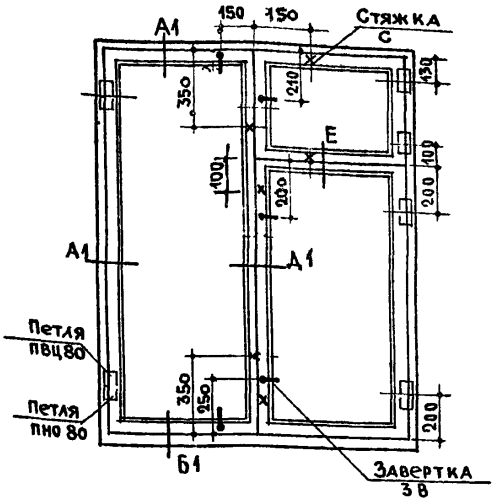

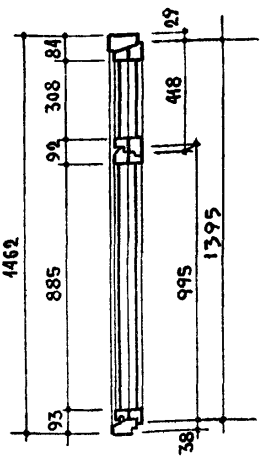

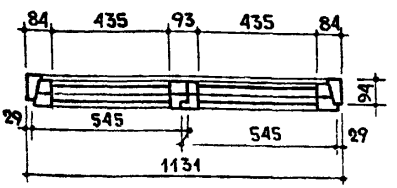

Спецификация на 1 изделие

Древесина коробки	- $м^3$ 0.0322
Древесина створок	- $м^3$ 0.0562
Петли оконные врезные ПВЦ80 ГОСТ 5088-65	- шт. 6
Петли оконные накладные ПНО 80 ГОСТ 5088-65	- шт. 6
Завертки оконные врезные 38 ГОСТ 5090-65	- шт. 5
Стяжки С ГОСТ 5091-65	- шт. 6
Угольники оконные УП 100 ГОСТ 5091-65	- шт. 12
Прокладки уплотняющие полиуретановые ГОСТ 10174-62	- п. м 6.86
Стекло оконное: 1300×450 - 2 шт. 900×450 - 2 шт. 323×450 - 2 шт.	- $м^2$ 2.27

Примечание. Сечения брусков см. листы 42, 43, 44, 45 и 46.

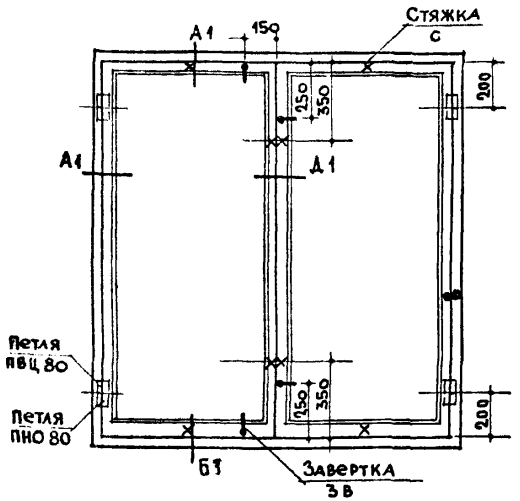

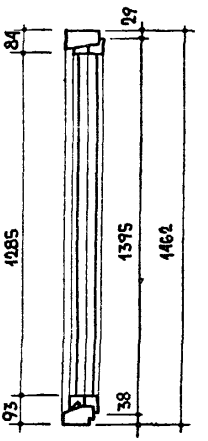

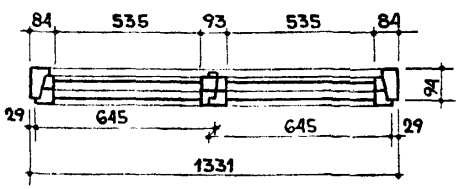

Спецификация на 1 изделие

Древесина коробки	- $м^3$ 0.036
Древесина створок	- $м^3$ 0.0533
Петли оконные врезные ПВЦ 80 ГОСТ 5088-65	- шт. 4
Петли оконные накладные ПНО 80 ГОСТ 5088-65	- шт. 4
Завертки оконные врезные ЗВ ГОСТ 5090-65	- шт. 4
Стяжки С ГОСТ 5091-65	- шт. 8
Угольники оконные УП 100 ГОСТ 5091-65	- шт. 2
Прокладки уплотняющие полиуретановые ГОСТ 10174-62	- п.м 6.73
Стекло оконное: 1300×550 - 4 шт.	- $м^2$ 2.86

Примечание. Сечения брусков см. листы 42,43,44,45 и 46

ТК	Окна и балконные двери жилых зданий	Серия 1.136-3	
1971	Окно ОС15·14А	Выпуск 1	Лист 32

Взамен

Татаринова

Казанов

Руководитель отдела норм стандартов и каталогов

11092 41

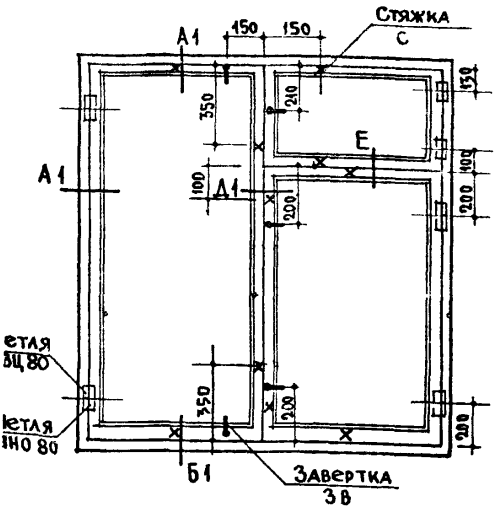

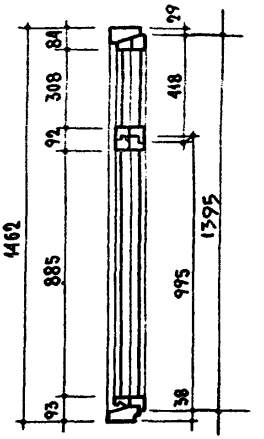

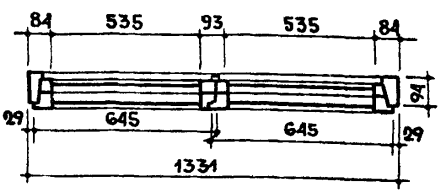

Спецификация на 1 изделие

Древесина коробки	– м³ 0.036
Древесина створок	– м³ 0.0618
Петли оконные врезные ПВЦ 80 ГОСТ 5088-65	– шт. 6
Петли оконные накладные ПНО 80 ГОСТ 5088-65	– шт. 6
Завертки оконные врезные ЗВ ГОСТ 5090-65	– шт. 5
Стяжки С ГОСТ 5091-65	– шт. 10
Угольники оконные УП 100 ГОСТ 5091-65	– шт. 18
Прокладки уплотняющие полиуретановые ГОСТ 10174-62	– п.м 7.36
Стекло оконное:	
1300 × 550 – 2 шт. 900 × 550 – 2 шт. 323 × 550 – 2 шт.	– м² 2.77

Примечание. Сечения брусков см. листы 42, 43, 44, 45 и 46.

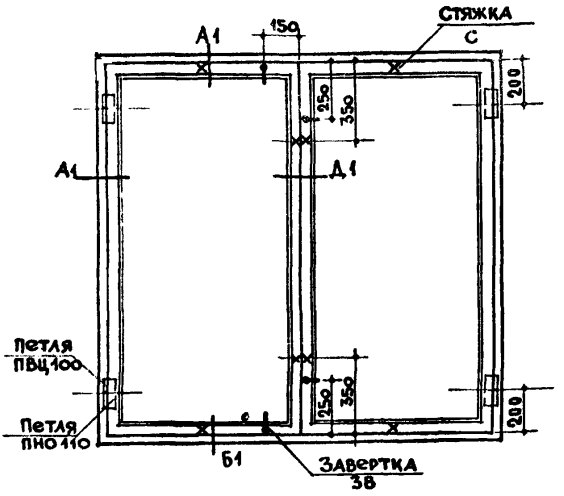

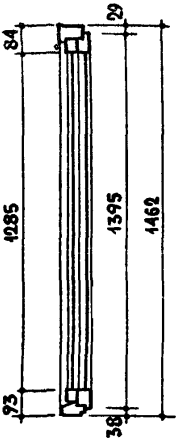

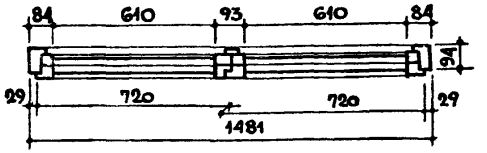

Спецификация на 1 изделие

Древесина коробки – $м^3$ 0.0371
Древесина створок – $м^3$ 0.0559
Петли оконные врезные ПВЦ 100 ГОСТ 5088-65 – шт. 4
Петли оконные накладные ПНО 110 ГОСТ 5088-65 – шт. 4
Завертки оконные врезные 3В ГОСТ 5090-65 – шт. 4
Стяжки С ГОСТ 5091-65 – шт. 8
Угольники оконные УП 100 ГОСТ 5091-65 – шт. 12
Прокладки уплотняющие полиуретановые ГОСТ 10174-62 – п.м 7.06
Стекло оконное: 1300×625 – 4 шт. – $м^2$ 3.25

Примечание. Сечения брусков см. листы: 42, 43, 44, 45 и 46.

ТК	Окна и балконные двери жилых зданий	Серия 1.136-3	
1971	Окно ОС 15-15А	Выпуск 1	Лист 34

Взамен
И. Строков
В. Татаринова
Д. Хазанов
Руководитель отдела норм стандартов и каталогов
Цпиишп жилища

11092 43

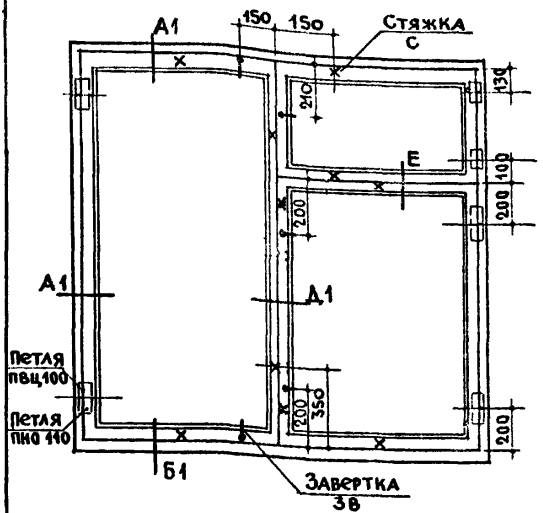

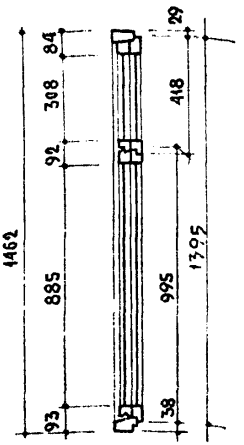

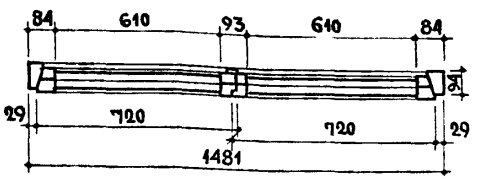

Спецификация на 1 изделие

Древесина коробки	– м³ 0.0371
Древесина створок	– м³ 0.066
Петли оконные врезные ПВЦ100 ГОСТ 5088-65	– шт. 6
Петли оконные накладные ПНО 110 ГОСТ 5088-65	– шт. 6
Завертки оконные врезные 3В ГОСТ 5090-65	– шт. 5
Стяжки С ГОСТ 5091-65	– шт. 10
Угольники оконные УП100 ГОСТ 5091-65	– шт. 18
Прокладки уплотняющие полиуретановые ГОСТ 10174-62	– п.м 7.74
Стекло оконное: 1300 × 625 – 2 шт.; 900 × 625 – 2 шт.; 323 × 625 – 2 шт.	– м² 3.154

Примечание. Сечения брусков см. листы 42, 43, 44, 45 и 46.

ТК	Окна и балконные двери жилых зданий	Серия 1.136-3	
1971	Окно ОС15-15В	Выпуск 1	Лист 35

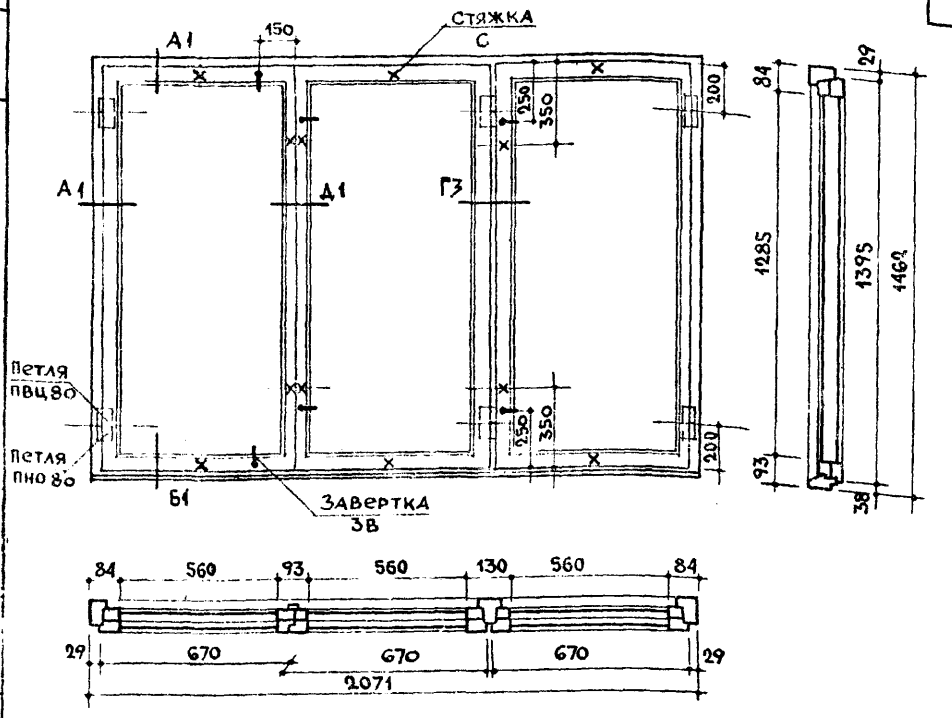

Спецификация на 1 изделие

Древесина коробки	— $м^3$ 0.0574
Древесина створок	— $м^3$ 0.083
Петли оконные врезные ПВЦ 80 ГОСТ 5088-65	— шт. 6
Петли оконные накладные ПНО 80 ГОСТ 5088-65	— шт. 6
Завертки оконные врезные ЗВ ГОСТ 5090-65	— шт. 6
Стяжки С ГОСТ 5091-65	— шт. 12
Угольники оконные УП 100 ГОСТ 5091-65	— шт. 12
Прокладки уплотняющие полиуретановые ГОСТ 10174-62	— п. м 10.95
Стекло оконное: 1300×575-6 шт.	— $м^2$ 4.48

Примечание. Сечения см. листы 42, 43, 44, 45 и 46.

ТК	Окна и балконные двери жилых зданий	Серия 1.136-3	
1971	Окно ОС 15-21А	Выпуск 1	Лист 36

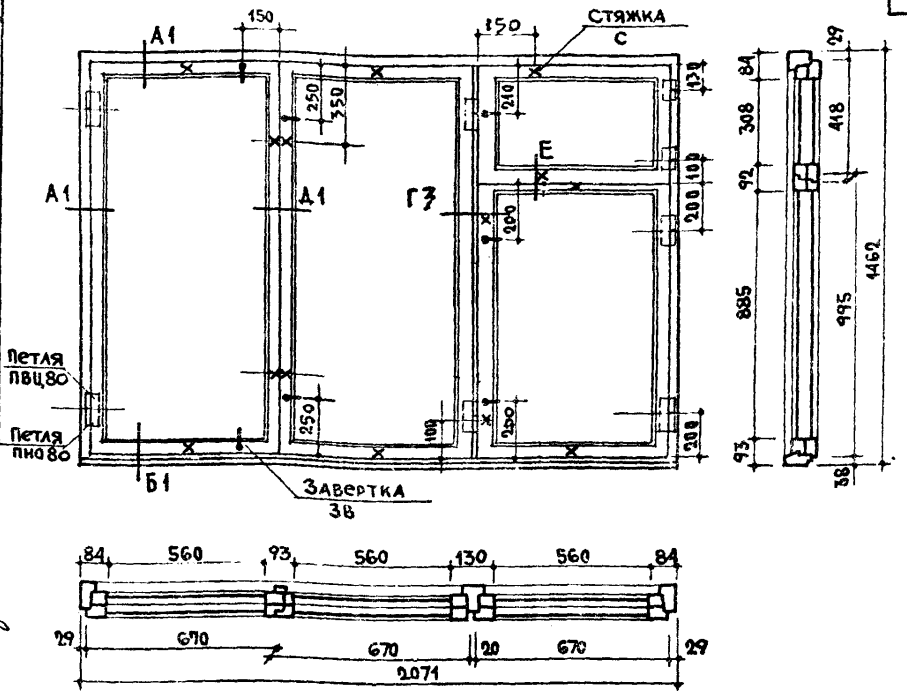

Спецификация на 1 изделие

Древесина коробки	– м³ 0.0574
Древесина створок	– м³ 0.0906
Петли оконные врезные ПВЦ 80 ГОСТ 5088-65	– шт. 8
Петли оконные накладные ПНО 80 ГОСТ 5088 65	– шт. 8
Завертки оконные врезные ЗВ ГОСТ 5090-65	– шт. 7
Стяжки С ГОСТ 5091-65	– шт. 14
Угольники оконные УП 100 ГОСТ 5091-65	– шт. 24
Прокладки уплотняющие полиуретановые ГОСТ 10174-62	– п.м 11.62
Стекло оконное: 1300×575 – 4 шт.; 900×575 – 2 шт.; 323×575 – 2 шт.	– м² 4.40

Примечание. Сечения см. листы 42, 43, 44, 45 и 46.

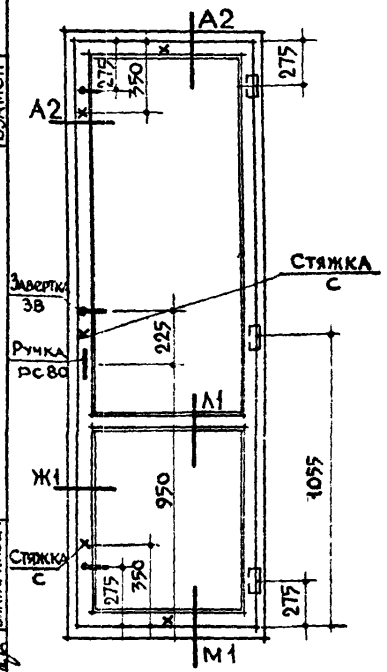

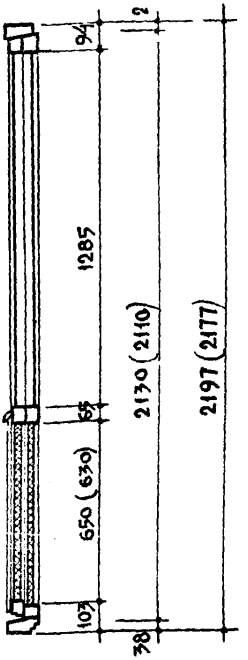

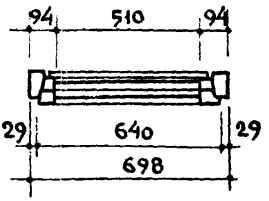

Спецификация на 1 изделие

Древесина коробки	— м³	0.0356
Древесина полотен	— м³	0.0542
Петли оконные врезные ПВШ100 ГОСТ 5088-65	— шт.	3
Петли оконные накладные ПНО110 ГОСТ 5088-65	— шт.	3
Завертки оконные врезные ЗВ ГОСТ 5090-65	— шт.	3
Стяжки С ГОСТ 5090-65	— шт.	5
Угольники оконные УП100 ГОСТ 5091-65	— шт.	2
Ручки-скобы дверные РС80 ГОСТ 5087-65	— шт.	2
Останов дверной ГОСТ 5091-65	— шт.	1
Прокладки уплотняющие полиуретановые ГОСТ 10174-62	— п.м.	5.54
Пергамин ГОСТ 2697-64	— м²	0.35
Плиты древесно-волокнистые твердые	— м²	1.36
Плиты древесно-волокнистые изоляционные	— м²	0.68
Стекло оконное: 1300×525 - 2 шт.	— м²	1.36

Примечание. Сечения брусков см. листы 42, 43, 44, 45 и 46.

ТК	Окна и балконные двери жилых зданий	Серия 1.136-3	
1971	Балконная дверь БС22·07	Выпуск 1	Лист 38

Взамен

Н. Строков
В. Татаринова

Д. Хазанов

Руководитель отдела норм стандартов и каталогов

ЦПИИЭП жилища

11092 47

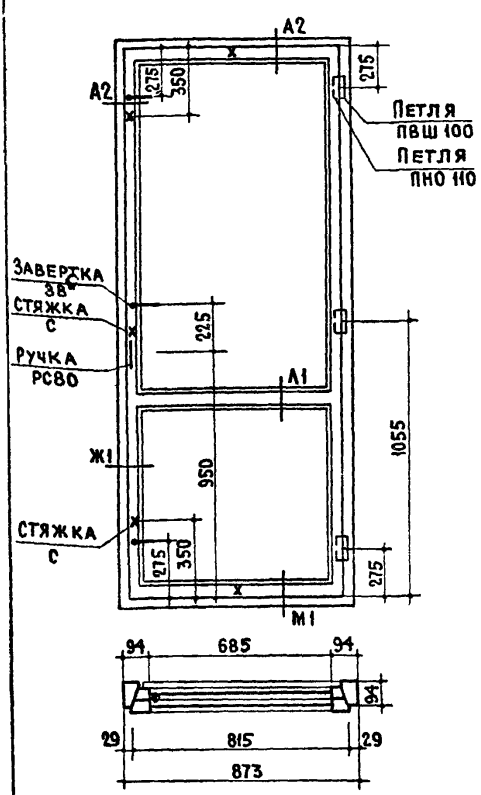

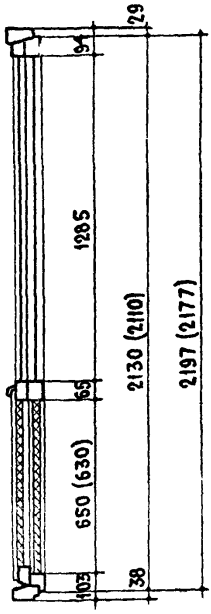

Спецификация на 1 изделие

Древесина коробки	м³	0.0377
Древесина полотен	м³	0.0608
Петли оконные врезные ПВШ100 ГОСТ 5088-65	шт.	3
Петли оконные накладные ПНО110 ГОСТ 5090-65	шт.	3
Завертки оконные врезные 38 ГОСТ 5090-65	шт.	3
Стяжки С ГОСТ 5090-65	шт.	5
Угольники оконные УП100 ГОСТ 5091-65	шт.	2
Ручки-скобы дверные РС80 ГОСТ 5087-65	шт.	2
Останов дверной ГОСТ 5091-65	шт.	1
Прокладки уплотняющие полиуретановые ГОСТ 10174-62	пм.	5.89
Пергамин ГОСТ 2697-64	м²	0.48
Плиты древесно-волокнистые твердые ГОСТ 4598-60	м²	1.775
Плиты древесно-волокнистые изоляционные ГОСТ 4598-60	м²	0.885
Стекло оконное 1300×700 - 2 шт	м²	1.82

Примечание. Сечения брусков см. листы 42, 43, 44, 45 и 46

ТК	Окна и балконные двери жилых зданий	Серия 1.136-3	
1971	Балконная дверь БС22-09	Выпуск 1	Лист 39

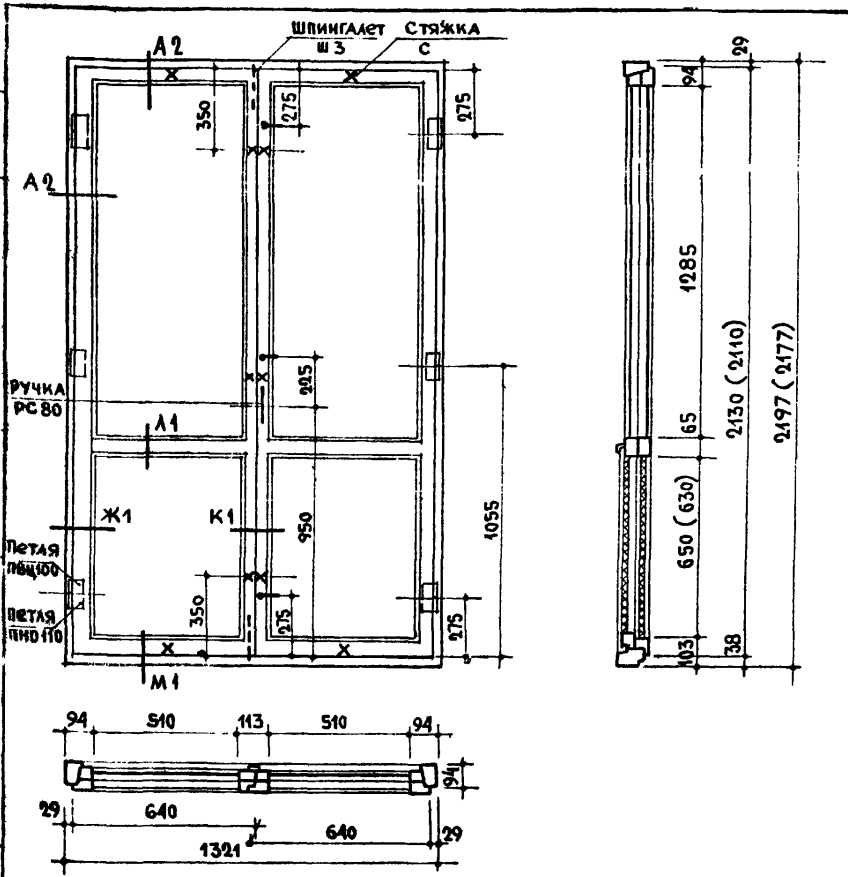

Спецификация на 1 изделие

Древесина коробки	– м³ 0.042
Древесина полотен	– м³ 0.1094
Петли оконные врезные ПВЦ100 ГОСТ 5088-65	– шт. 6
Петли оконные накладные ПНО 110 ГОСТ 5088-65	– шт. 6
Завертки оконные врезные ЗВ ГОСТ 5090-65	– шт. 3
Стяжки С ГОСТ 5090-65	– шт. 10
Угольники оконные УП100 ГОСТ 5091-65	– шт. 4
Ручки-скобы дверные РС80 ГОСТ 5087-65	– шт. 2
Остановы дверные ГОСТ 5091-65	– шт. 2
Прокладки уплотняющие полиуретановые ГОСТ 10174-62	– п.м 8.9
Пергамин ГОСТ 2697-64	– м² 0.67
Плиты древесно-волокнистые твердые	– м² 2.60
Плиты древесно-волокнистые изоляционные	– м² 1.25
Стекло оконное 1300×525 – 4 шт.	– м² 2.73

Примечание. Сечения брусков см. листы 42, 43, 44, 45 и 46.

Шпингалеты дверные Ш3 ГОСТ 5090-65 – шт. 2

ТК	ОКНА И БАЛКОННЫЕ ДВЕРИ ЖИЛЫХ ЗДАНИЙ	СЕРИЯ 1.136-3	
1971	БАЛКОННАЯ ДВЕРЬ БС22-14	ВЫПУСК 1	ЛИСТ 40

ЦНИИЭП ЖИЛИЩА

ПРОЕКТНЫХ РАБОТ

РЕКОМЕНДУЕТ ОТДЕЛ СТАНДАРТОВ И КАТАЛОГ

ИСПОЛНИТЕЛЬ

ОХАНГЕЛЬСКАЯ

11092 49

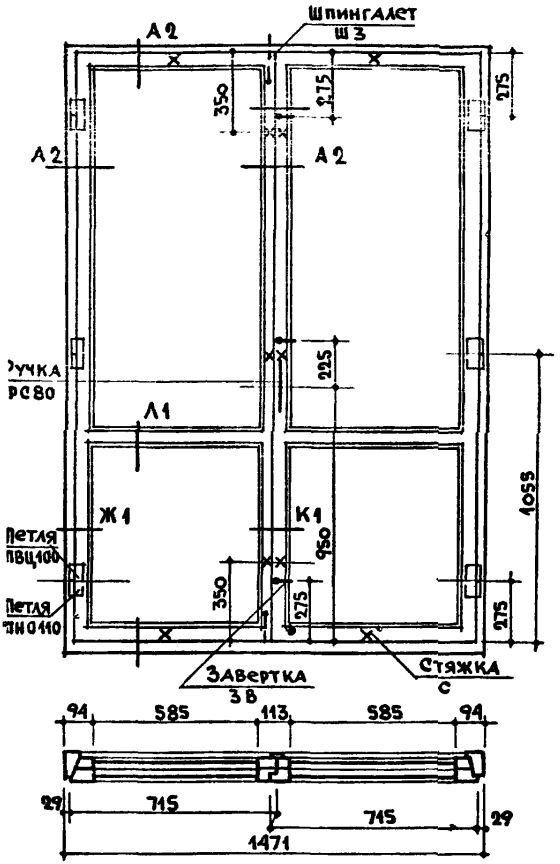

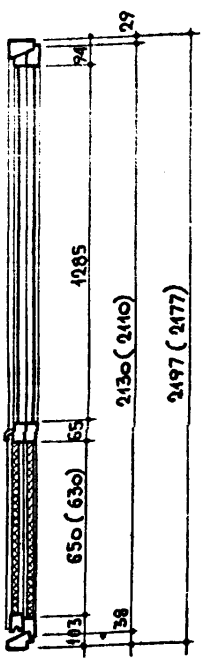

Спецификация на 1 изделие

Древесина коробки	– м³ 0.0435
Древесина полотен	– м³ 0.1123
Петли оконные врезные ПВЦ100 ГОСТ 5088-65	– шт. 6
Петли оконные накладные ПНО 110 ГОСТ 5088-65	– шт. 6
Завертки оконные врезные 3В ГОСТ 5090-65	– шт. 3
Стяжки С ГОСТ 5090-65	– шт. 10
Угольники оконные УП 100 ГОСТ 5891-65	– шт. 4
Ручки-скобы дверные РС80 ГОСТ 5087-65	– шт. 1
Остановы дверные ГОСТ 5091-65	– шт. 2
Прокладки уплотняющие полиуретановые ГОСТ 10174-62	– п.м 9.1
Пергамин ГОСТ 2697-64	– м² 0.8
Плиты древесно-волокнистые твердые	– м² 3.03
Плиты древесно-волокнистые изоляционные	– м² 1.50
Стекло оконное 1300×600 – 4 шт.	– м² 3.12
Примечание Сечения брусков см. листы	88, 90, 91, 92, 93, 94 96 и 97
Шпингалет дверной Ш3 ГОСТ 5090-65	– шт. 2

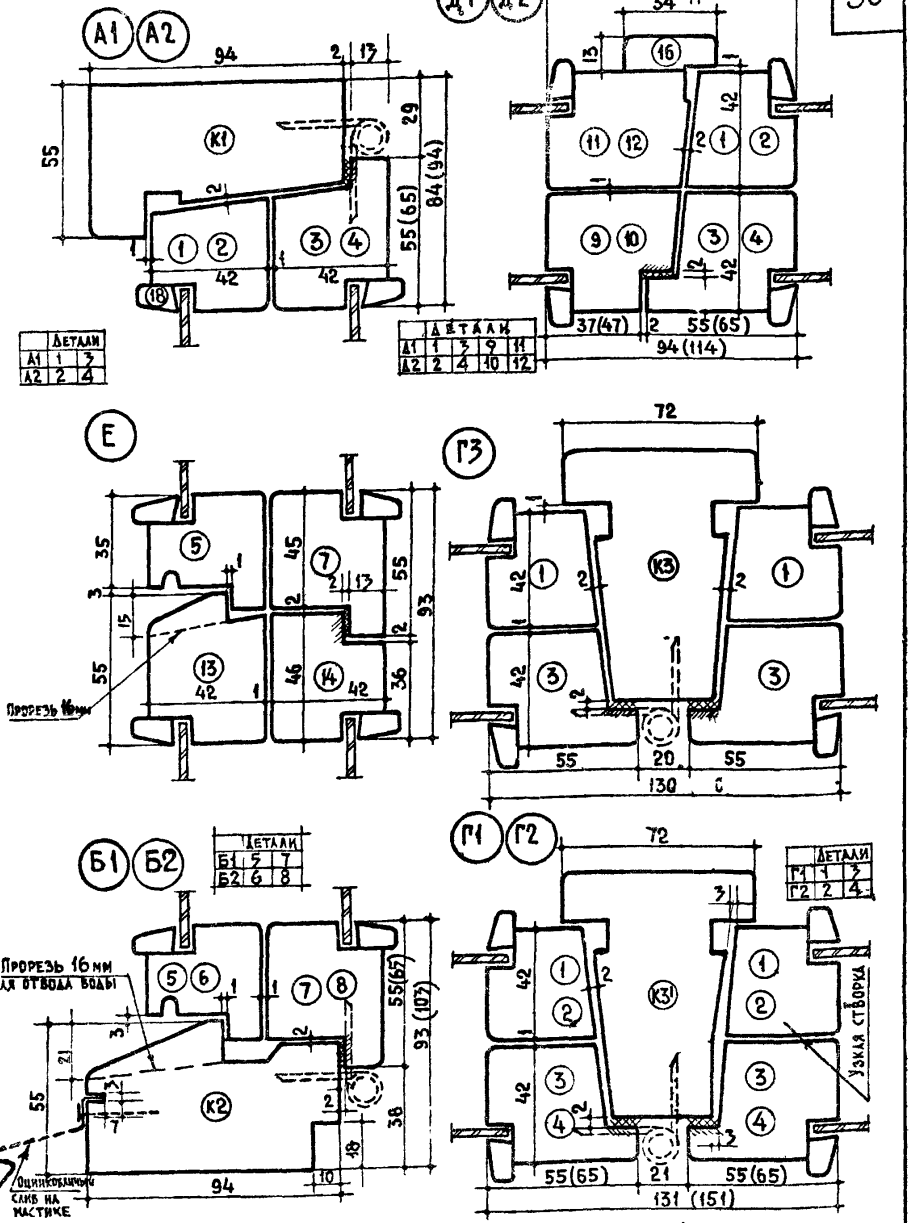

Примечание Размеры в скобках для балконных дверей и окон ОС18·21А.

ТК	Окна и балконные двери жилых зданий	Серия 1.136-3	
1971	Сечения окон и балконных дверей со спаренными створками и полотнами	Выпуск 1	Лист 42

Инв № | Взамен

Отв исполн | Исполнители | А. Зуев | Н. Архангельская | И. Строков | В. Татаринова

Руководитель отделения проектных работ | А. Криппа

Руководитель отдела норм стандартов и каталогов | Д. Хазанов

ЦНИИЭП жилища

11092 51

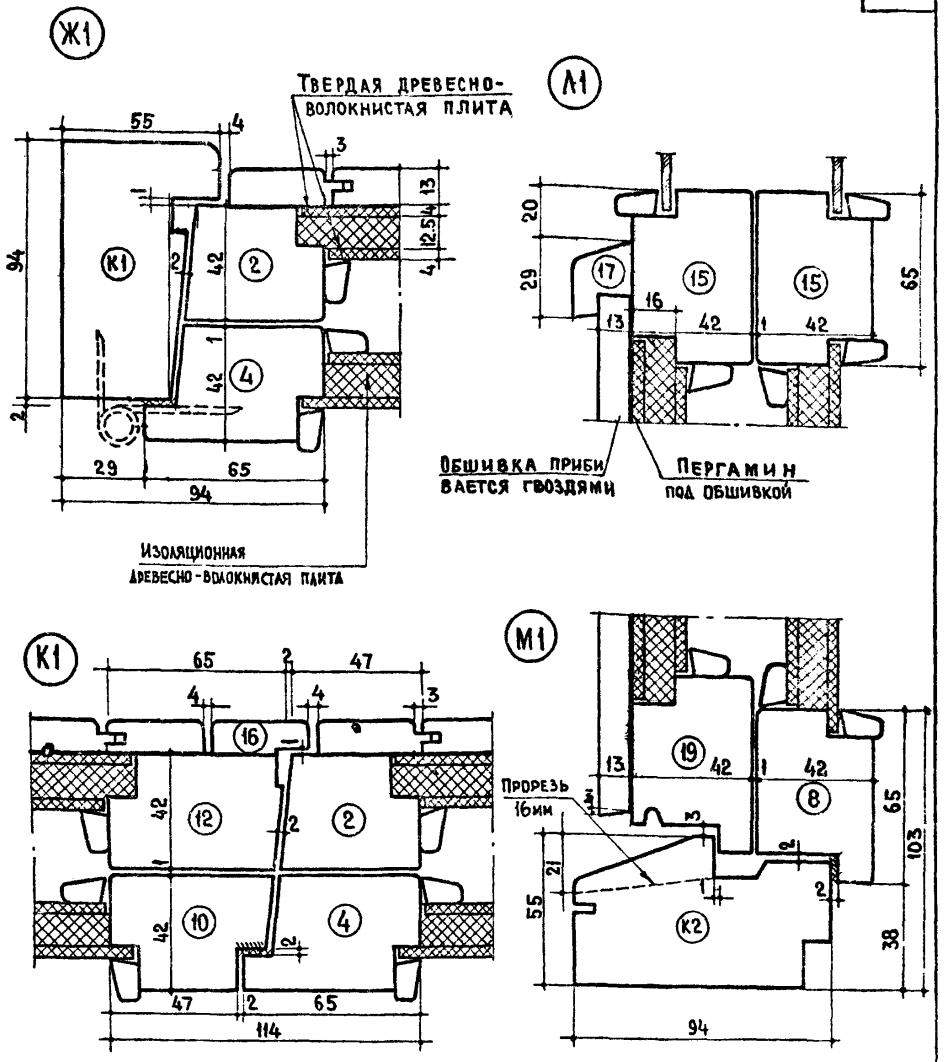

Примечание. Глухое заполнение в нижней части полотна, может быть принято другой конструкции

ТК	Окна и балконные двери жилых зданий	Серия 1-136-3	
1971	Сечения окон и балконных дверей со спаренными створками и полотнами	Выпуск 1	Лист 43

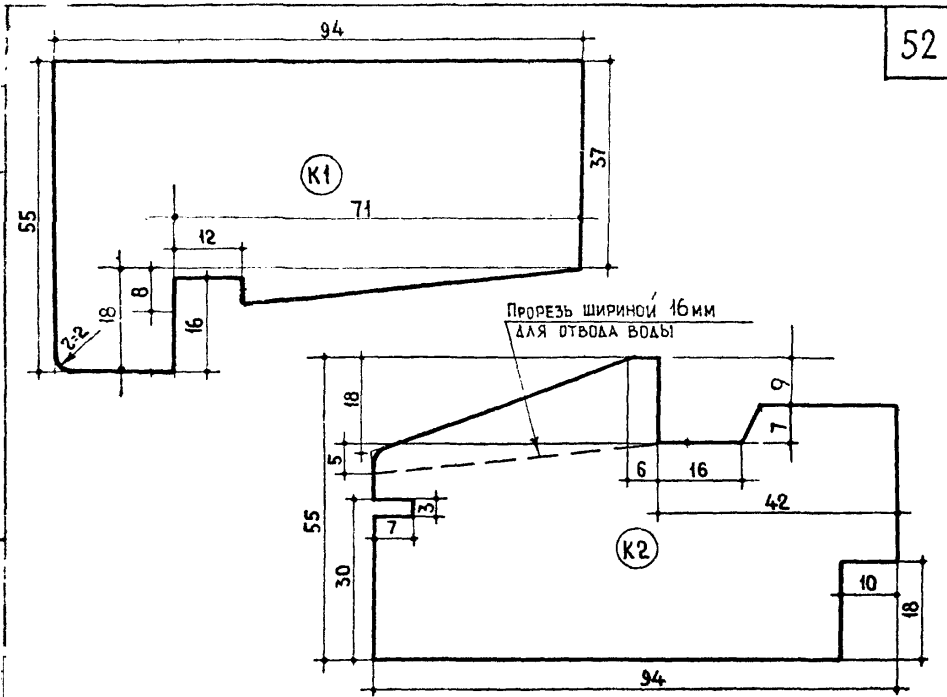

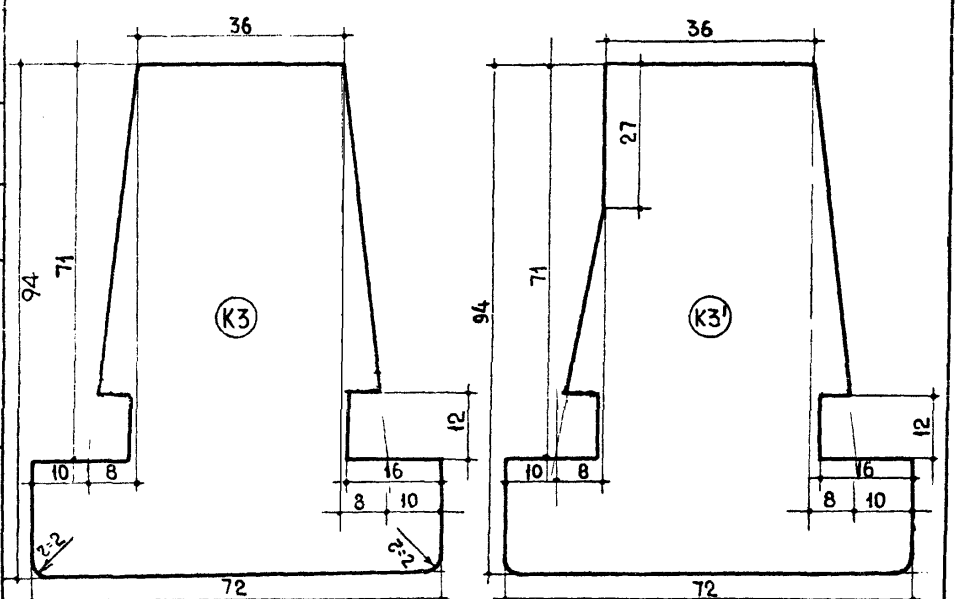

ТК	Окна и балконные двери жилых зданий	Серия 1.136-3	
1971	Сечения брусков коробки	Выпуск 1	Лист 44

ЦНИИЭП жилища
Архангельская
проектных работ
стандартов и

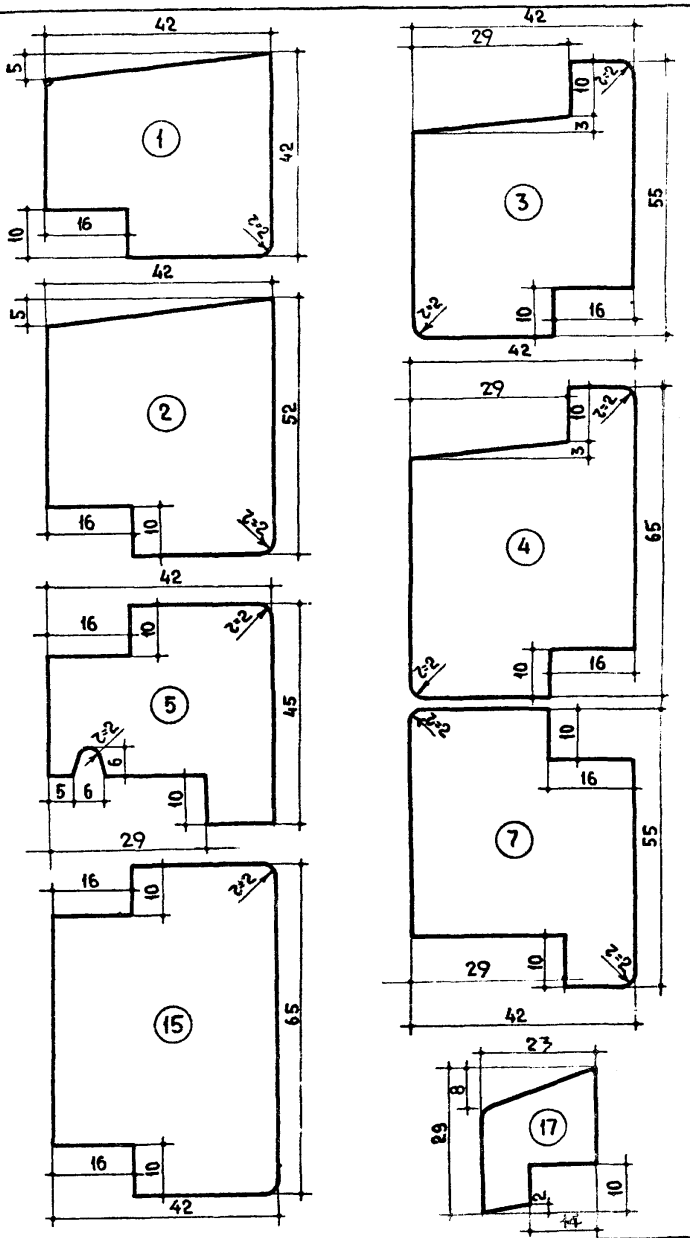

ВЗАМЕН

Сканировал В. ТАТАРИНОВА

ТК	ОКНА И БАЛКОННЫЕ ДВЕРИ ЖИЛЫХ ЗДАНИЙ	СЕРИЯ 1.136-3	
1971	СЕЧЕНИЯ БРУСКОВ СПАРЕННЫХ ОКОННЫХ СТВОРОК И БАЛКОННЫХ ДВЕРНЫХ ПОЛОТЕН	ВЫПУСК 1	ЛИСТ 45

11092 54

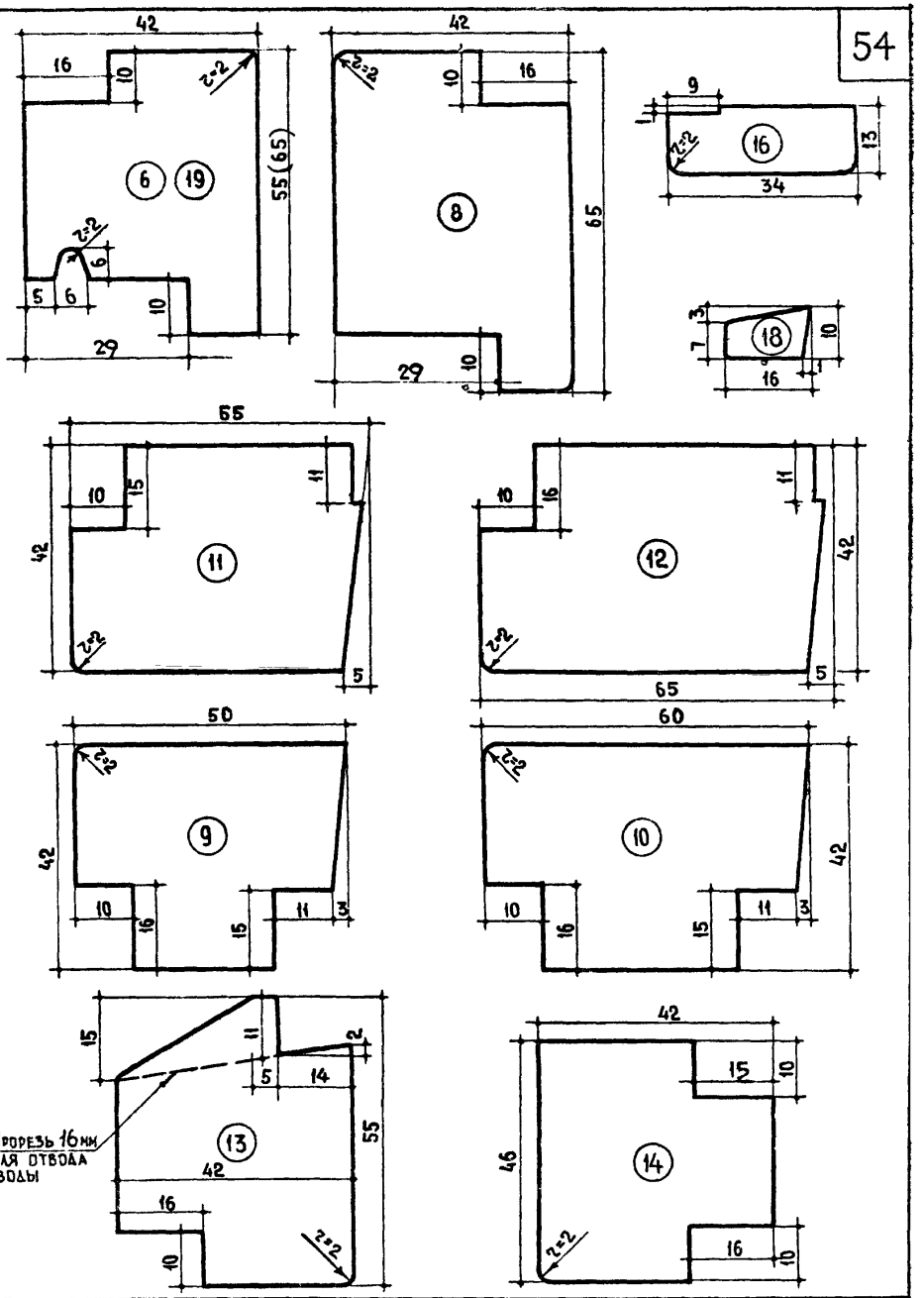

ТК	ОКНА И БАЛКОННЫЕ ДВЕРИ ЖИЛЫХ ЗДАНИЙ	СЕРИЯ 1.136-3	
1971	СЕЧЕНИЯ БРУСКОВ СПАРЕННЫХ ОКОННЫХ СТВОРОК И БАЛКОННЫХ ДВЕРНЫХ ПОЛОТЕН	ВЫПУСК 1	ЛИСТ 46

Инв. № | Взамен

Руководитель отдела норм стандартов и каталогов — Д. Хазанов

Исполнители — Н. Архангельская, И. Строков, В. Татаринова

ЦНИИЭП жилища

11092 55

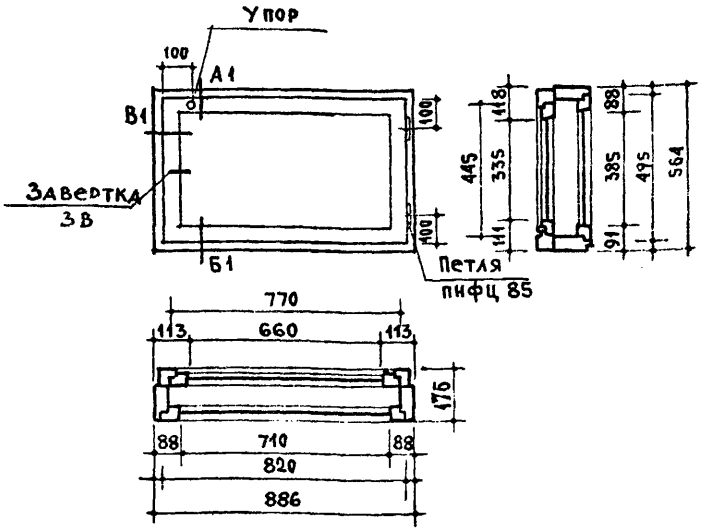

Спецификация на 1 изделие

Древесина коробки	$м^3$ 0.031
Древесина створок	$м^3$ 0.041
Петли оконные накладные пнфц 85 ГОСТ 5088-65	шт 4
Завертки оконные врезные 3В ГОСТ 5090-65	шт. 2
Угольники оконные уп 100 ГОСТ 5091-65	шт. 8
Упор оконный ГОСТ 5091-65	шт. 1
Прокладки уплотняющие полиуретановые ГОСТ 10174-62	п м
Стекло оконное: 400×725 - 1 шт. 350×675 - 1 шт.	$м^2$ 0.9

Примечание. Сечения брусков см. листы 88, 89, 93, 94, 95, 96

ТК	Окна и балконные двери жилых зданий	Серия 1.1	
1971	ОКНО ОР06-09	Выпуск 1	Лист 47

1109

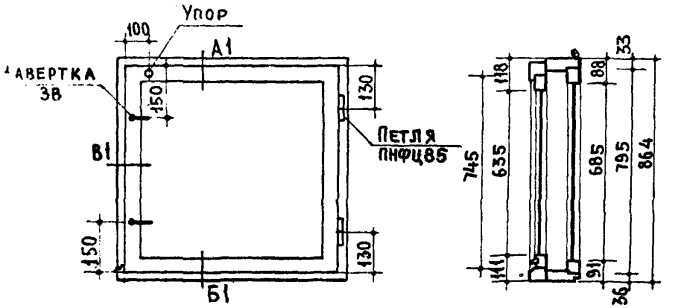

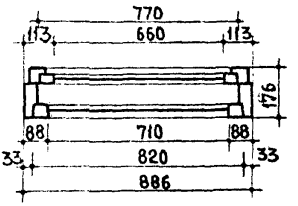

Спецификация на 1 изделие

Древесина коробки	– м³ 0.0424
Древесина створок	– м³ 0.0226
Петли оконные накладные ПНФц85 ГОСТ 5088-65	– шт. 4
Завертки оконные врезные 3В ГОСТ 5091-65	– шт. 4
Упоры оконные ГОСТ 5091-65	– шт. 1
Угольники оконные У100 ГОСТ 5091-65	– шт. 8
Прокладки уплотняющие полиуретановые ГОСТ 10174-62 – п.м. 3.23	
Стекло оконное 700×725 – 1 шт. 650×675 – 1 шт.	– м² 0.945

Примечание. Сечения брусков см листы 88, 89, 93, 94, 95, 96 и 97.

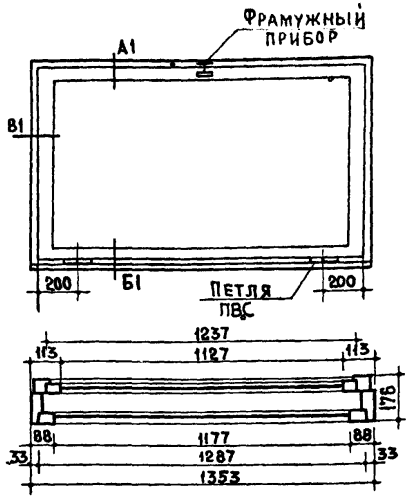

Спецификация на 1 изделие

Древесина коробки	- $м^3$ 0.0479
Древесина створок	- $м^3$ 0.0288
Петли оконные накладные ПВС ГОСТ 5088-65	- шт. 4
Фрамужный прибор	- шт. 1
Стяжка шарнирная	- шт. 2
Угольники оконные УП 100 ГОСТ 5091-65	- шт. 8
Прокладки уплотняющие полиуретановые ГОСТ 10174-62	- п.м 4.13.
Стекло оконное: 700×1190 - 1 шт.	
650×1140 - 1 шт.	- $м^2$ 1.571

Примечание. Сечения см листы 88, 89, 93, 94, 95, 96 и 97.

ТК	Окна и балконные двери жилых зданий	Серия 1.136-3	
1971	Окно ОР 09-14	Выпуск 1	Лист 49

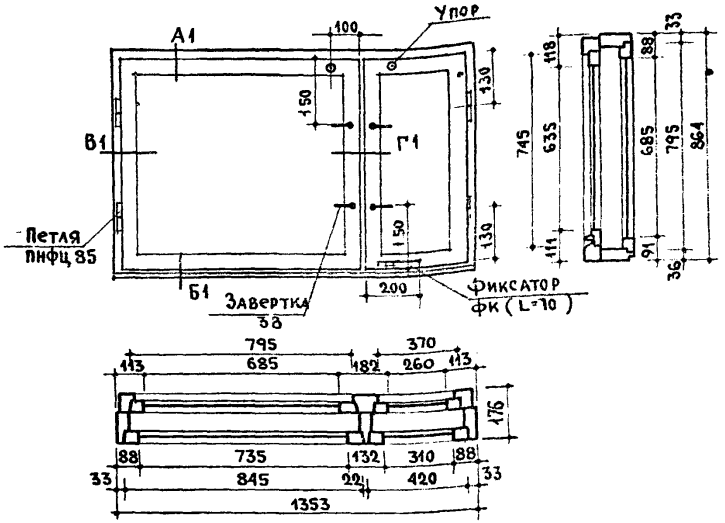

Спецификация на 1 изделие

Древесина коробки	— м³	0.0601
Древесина створок	— м³	0.0385
Петли оконные накладные пнфц 85 ГОСТ 5088-65	— шт.	8
Завертки оконные врезные 3В ГОСТ 5090-65	— шт.	8
Упоры оконные ГОСТ 5091-65	— шт.	2
Угольники оконные УП 100 ГОСТ 5091-65	— шт.	12
Прокладки уплотняющие полиуретановые ГОСТ 10174-62	— п.м	5.70
Фиксатор крючковый фк (L=70)	— шт.	1
Стекло оконное: 700×750 1 шт.		
700×325 1 шт.		
650×700 1 шт.		
650×275 1 шт.	— м²	1.386

Примечание. Сечения брусков см. листы 88, 89, 93, 94, 95, 96 и 97.

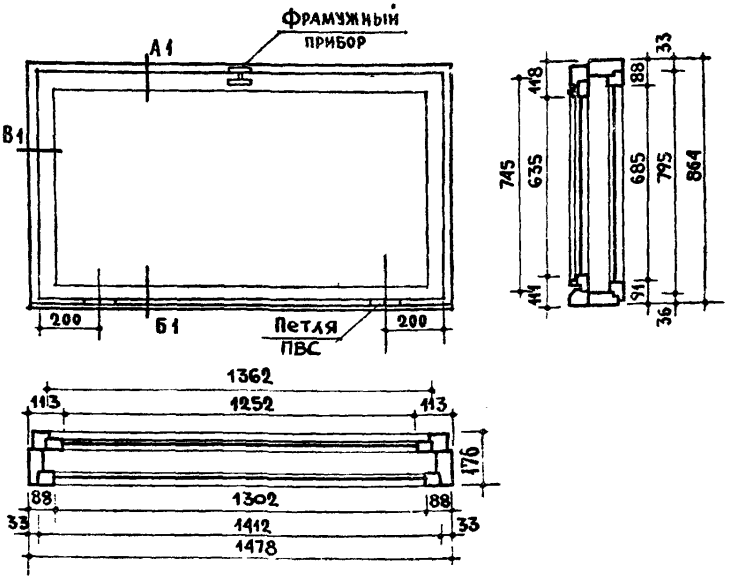

Спецификация на 1 изделие

Древесина коробки	— м³	0.0507
Древесина створок	— м³	0.0306
Петли оконные накладные ПВС ГОСТ 5088-65	— шт.	4
Фрамужный прибор	— шт.	1
Стяжка шарнирная	— шт.*	2
Угольники оконные УП 100 ГОСТ 5091-65	— шт.	8
Прокладки уплотняющие полиуретановые ГОСТ 10174-62	— п.м	4.38
Стекло оконное: 700×1315 — 1 шт. 650×1265 — 1 шт.	— м²	1.743

Примечание. Сечения брусков см. листы 88,89,93,94,95,96 и 97.

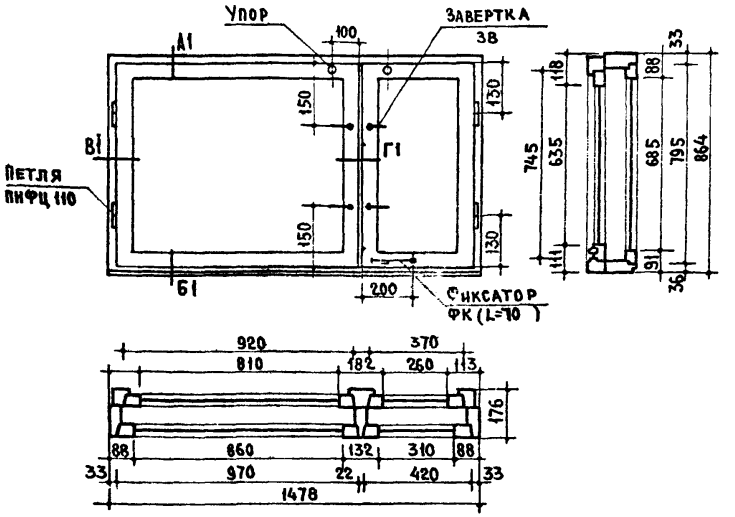

Спецификация на 1 изделие

Древесина коробки	–м³ 0.0635
Древесина створок	–м³ 0.0423
Петли оконные накладные ПНФЦ110 ГОСТ 5088-65	–шт. 8
Завертки оконные врезные 38 ГОСТ 5090-65	–шт. 8
Упоры оконные ГОСТ 5091-65	–шт. 2
Уголники оконные УП100 ГОСТ 5091-65	–шт. 12
Прокладки уплотняющие полиуретановые ГОСТ 10174-62	–п.м. 5.96
Фиксатор крючковый ФК (L=10) ГОСТ 5091-65	–шт. 1
Стекло оконное 700×875 – 1 шт. 700×325 – 1 шт. 650×825 – 1 шт. 650×275 – 1 шт.	–м² 1.55

Примечание. Сечения брусков см. листы 88, 89, 93, 94, 95, 96 и 97.

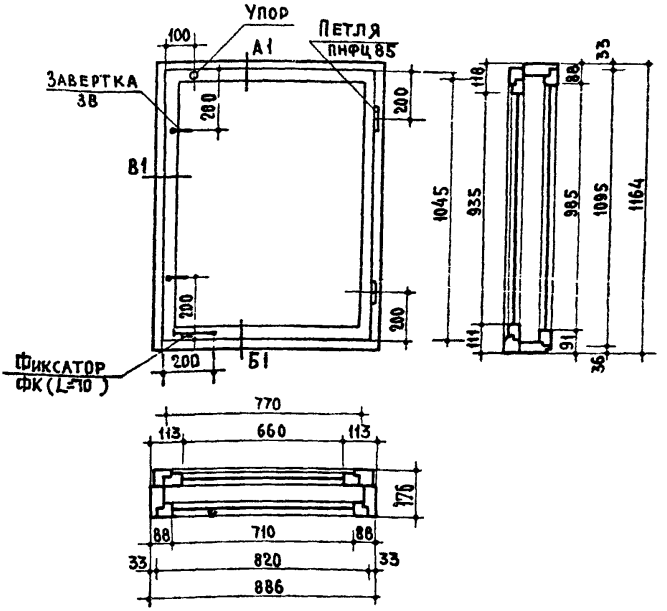

Спецификация на 1 изделие

Древесина коробки	- м³ 0.0455
Древесина створок	- м³ 0.0271
Петли оконные накладные ПНФЦ85 ГОСТ 5088-65	- шт. 4
Завертки оконные врезные 38 ГОСТ 5090-65	- шт. 4
Упор оконный ГОСТ 5091-65	- шт. 1
Угольники оконные УП100 ГОСТ 5091-65	- шт. 8
Прокладки уплотняющие полиуретановые ГОСТ 10174-62	- п.м. 3.82
Фиксатор крючковый ФК (L=10) ГОСТ 5091-65	- шт. 1
Стекло оконное: 950 × 675 - 1 шт. 1000 × 725 - 1 шт.	- м² 1.367

Примечание. Сечения брусков см. листы 88, 89, 93, 94, 95, 96 и 97.

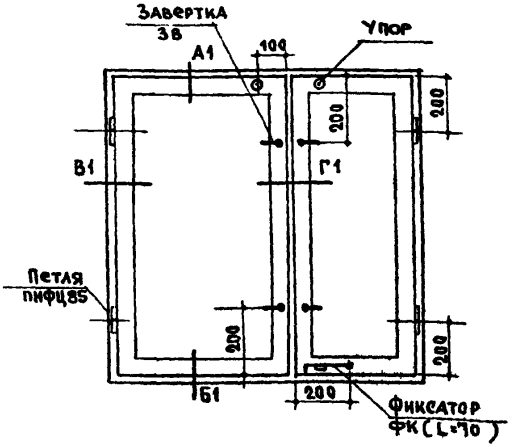

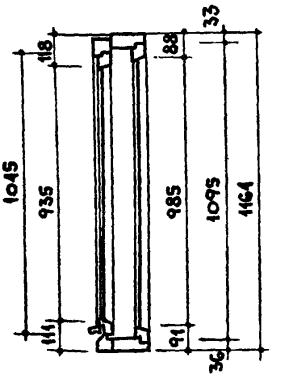

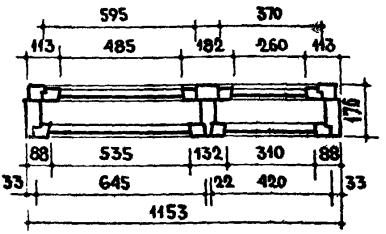

Спецификация на 1 изделие

Древесина коробки	м³	0.0674
Древесина створок	м³	0.0466
Петли оконные накладные ПНФЦ85 ГОСТ 5088-65	шт.	8
Завертки оконные врезные 3В ГОСТ 5091-65	шт.	8
Упоры оконные ГОСТ 5091-65	шт.	2
Угольники оконные УП100 ГОСТ 5091-65	шт.	10
Прокладки уплотняющие полиуретановые ГОСТ 10174-62	п.м	6,54
Фиксатор крючковый ФК (L=70) ГОСТ 5091-65	шт.	1
Стекло оконное: 1000 × 550 - 1 шт.; 1000 × 325 - 1 шт.; 950 × 500 - 1 шт.; 950 × 275 - 1 шт.	м²	1 61

Примечание. Сечения брусков см. листы 88, 87, 93, 94, 95, 96 и 97.

ТК	Окна и балконные двери жилых зданий	Серия 1.136-3	
1971	Окно ОР12-12	Выпуск 1	Лист 54

Взамен

Исполнитель: И. Строков, В. Татаринова

Д. Хазанов

Руководитель отдела норм стандартов и каталогов

ЦНИИЭП жилища

11092 63

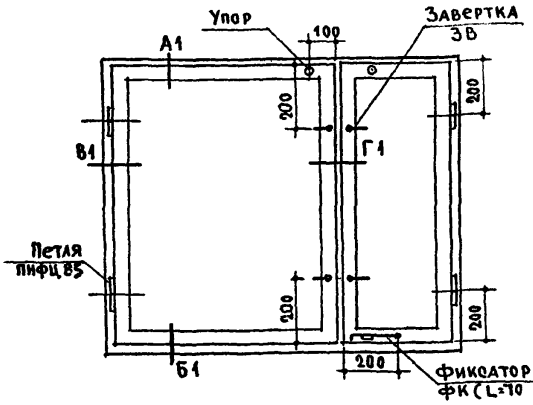

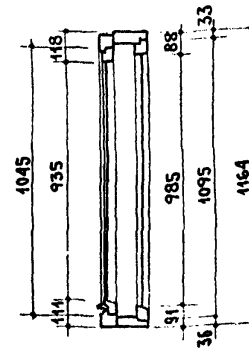

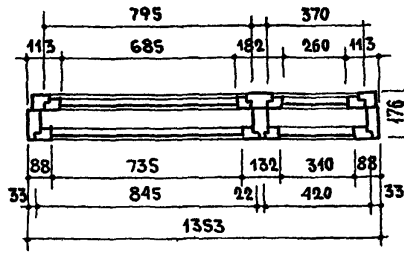

Спецификация на 1 изделие

Древесина коробки	м³	0.0726
Древесина створок	м³	0.0504
Петли оконные накладные ПНФЦ 85 ГОСТ 5088-65	шт.	8
Завертки оконные врезные ЗВ ГОСТ 5090-65	шт.	8
Упоры оконные ГОСТ 5091-65	шт.	2
Угольники оконные УП100 ГОСТ 5091-65	шт.	12
Прокладки уплотняющие полиуретановые ГОСТ 10174-62	п.м	6.90
Фиксатор крючковый фк (L=70) ГОСТ 5091-65	шт.	1
Стекло оконное: 1000×750 - 1 шт. 1000×325 - 1 шт. 950×700 - 1 шт. 950×275 - 1 шт.	м²	2.01

Примечание. Сечения брусков см. листы 88, 89, 93, 94, 95, 96 и 97.

ТК	Окна и балконные двери жилых зданий	Серия 1.136-3	
1971	Окно ОР12-14	Выпуск 1	Лист 55

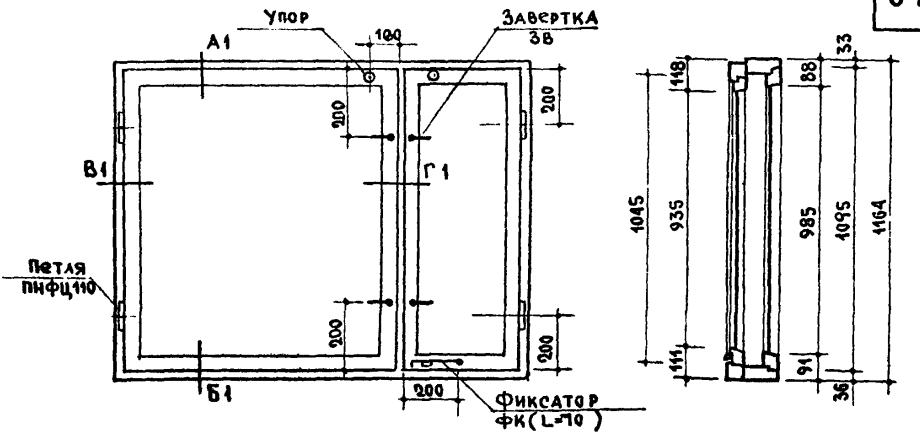

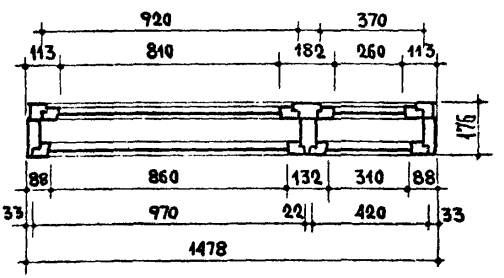

Спецификация на 1 изделие

Древесина коробки	м³	0.0756
Древесина створок	м³	0.0529
Петли оконные накладные ПНФЦ110 ГОСТ 5088-65	шт.	8
Завертки оконные врезные - ЗВ ГОСТ 5090-65	шт.	8
Упоры оконные ГОСТ 5091-65	шт.	2
Угольники оконные УП100 ГОСТ 5091-65	шт.	12
Прокладки уплотняющие полиуретановые ГОСТ 10174-62	пм	7.16
Фиксатор крючковый ФК (L=70) ГОСТ 5091-65	шт.	1
Стекло оконное: 1000×875 - 1 шт.; 1000×325 - 1 шт.; 950×825 - 1 шт.; 950×275 - 1 шт.	м²	2.25

Примечание. Сечения брусков см. листы 88,89,93,94,95,96 и 97.

ТК	Окна и балконные двери жилых зданий	Серия 1.136-3	
1971	Окно ОР12-15	Выпуск 1	Лист 56

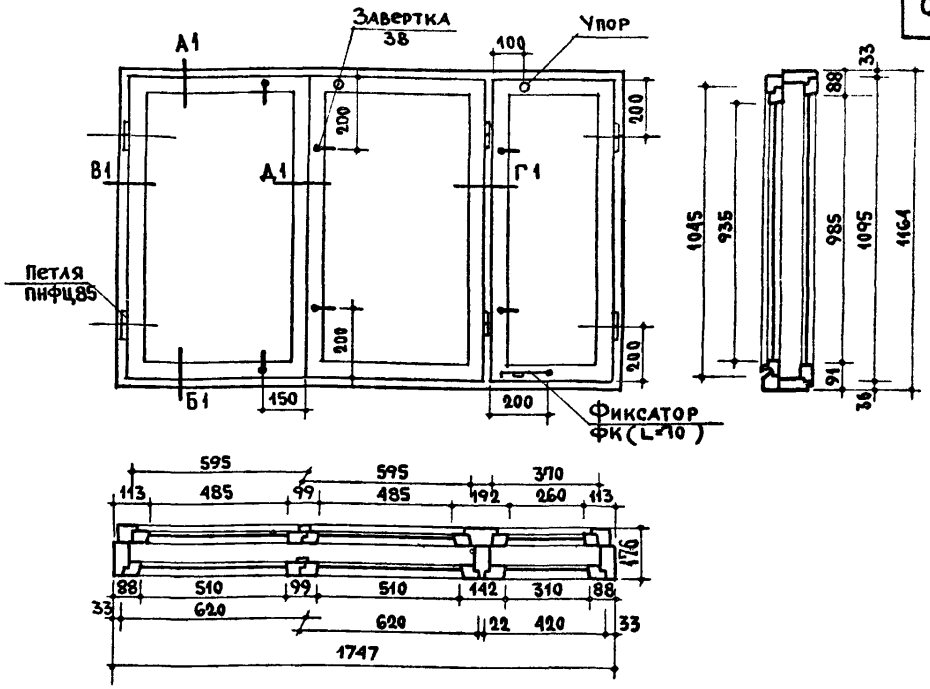

Спецификация на 1 изделие

Древесина коробки		м³	0.0822
Древесина створок		м³	0.0711
Петли оконные накладные пнфц 85	ГОСТ 5088-65	шт.	12
Завертки оконные врезные 3В	ГОСТ 5090-65	шт.	12
Упоры оконные	ГОСТ 5091-65	шт.	2
Угольники оконные УП100	ГОСТ 5091-65	шт.	16
Прокладки уплотняющие полиуретановые	ГОСТ 10174-62	п.м	8.79
Фиксатор крючковый ФК (L=70)	ГОСТ 5091-65	шт.	1

Стекло оконное:
1000×525 - 2 шт.
1000×325 - 1 шт.
950×500 - 2 шт.
950×275 - 1 шт.
— м² 2.442

Примечание. Сечения брусков см. листы 88, 89, 93, 94, 95, 96 и 97.

ТК	Окна и балконные двери жилых зданий	Серия 1.136-3	
1971	Окно ОР 12·18	Выпуск 1	Лист 57

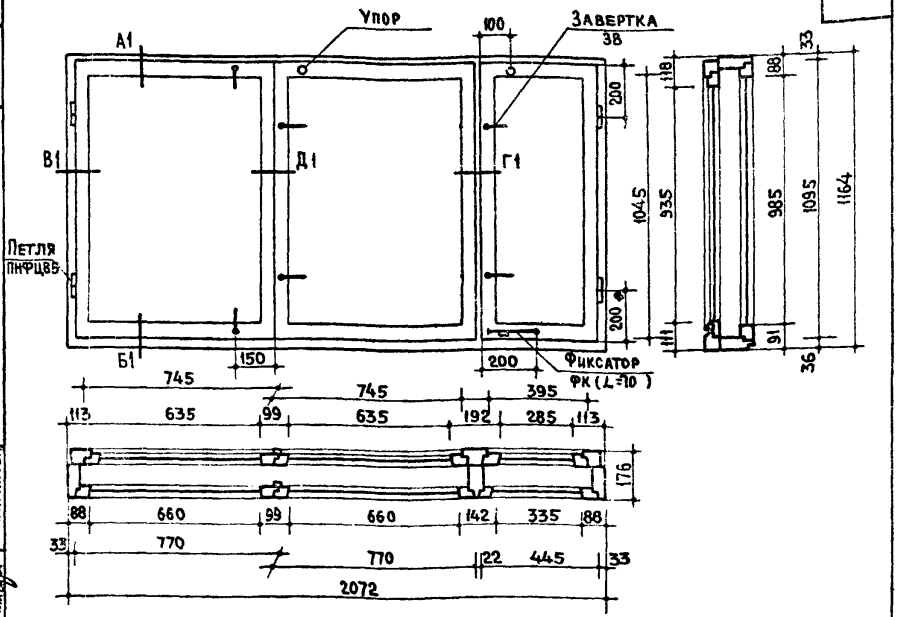

Спецификация на 1 изделие

Древесина коробки	- м³. 0.0879
Древесина створок	- м³. 0.0778
Петли оконные накладные ПНФЦ 85 ГОСТ 5088-65	- шт. 12
Завертки оконные врезные ЗВ - ГОСТ 5090-65	- шт. 12
Упоры оконные ГОСТ 5091-65	- шт. 2
Угольники оконные УП 100 ГОСТ 5091-65	- шт. 16
Прокладки уплотняющие полиуретановые ГОСТ 10174-62	- шт. 9.46
Фиксатор крючковый ФК (L=70) ГОСТ 5091-65	- шт. 1
Стекло оконное: 1000 × 675 - 2 шт.; 1000 × 350 - 1 шт.; 950 × 650 - 2 шт.; 950 × 300 - 1 шт.	- м². 3.22

Примечание. Сечения брусков см. листы 88, 89, 93, 94, 95, 96 и 97.

ТК	Окна и балконные двери жилых зданий	Серия 1.136-3	
1971	Окно ОР 12·21	Выпуск 1	Лист 58

Инв. № | Взамен

Н. Архангельская | И. Строков | В. Татаринова

Исполнители

Д. Хазанов

Проектных работ | Руководитель отдела норм стандартов и каталогов

Жилища

11092 67

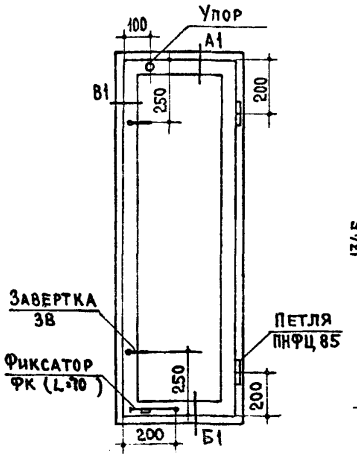

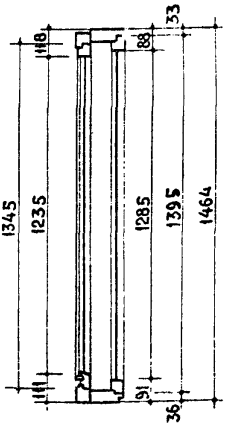

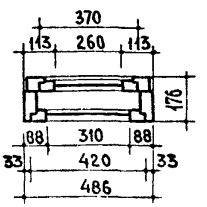

СПЕЦИФИКАЦИЯ НА 1 ИЗДЕЛИЕ

Древесина коробки	-$м^3$ 0.0429
Древесина створок	-$м^3$ 0.0273
Петли оконные накладные ПНФЦ 85 ГОСТ 5088-65	-шт. 4
Завертки оконные врезные 38 ГОСТ 5090-65	-шт 4
Угольники оконные УП 100 ГОСТ 5091-65	-шт 4
Прокладки уплотняющие полиуретановые ГОСТ 10174-62 - П.М. 3.63	
Фиксатор крючковый ФК (L=10) ГОСТ 5091-65	-шт. 1
Стекло оконное: 1300×325 - 1 шт. 1250×275 - 1 шт.	-$м^2$ 0.767
Упор оконный ГОСТ 5091-65	-шт. 1

Примечание. Сечения брусков см. листы 88, 89, 93, 94, 95, 96 и 97.

ТК	Окна и балконные двери жилых зданий	Серия 1.136-3	
1971	Окно ОР15-05	Выпуск 1	Лист 59

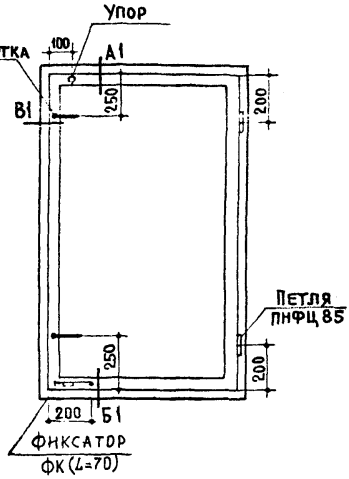

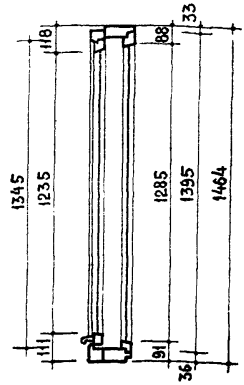

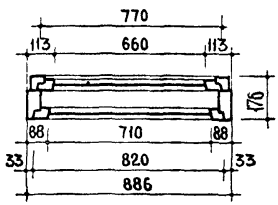

Спецификация на 1 изделие

Древесина коробки	м³	0.0512
Древесина створок	м³	0.0304
Петли оконные накладные ПНФЦ85 ГОСТ 5088-65	шт.	4
Завертки оконные врезные 38 ГОСТ 5090-65	шт	4
Упор оконный ГОСТ 5091-65	шт	1
Угольники оконные УП100 ГОСТ 5091-65	шт.	8
Прокладки уплотняющие полиуретановые ГОСТ 10174-62	п.м.	4.43
Стекло оконное: 1300×725 - 1 шт 1250×675 - 1 шт	м²	1.786
Фиксатор крючковый ФК(L=70) ГОСТ 5091-65	шт.	1

Примечание. Сечения брусков см листы 88, 89, 93, 94, 95, 96 и 97.

ТК	Окна и балконные двери жилых зданий	Серия 1.136-3	
1971	Окно ОР15-09	Выпуск 1	Лист 60

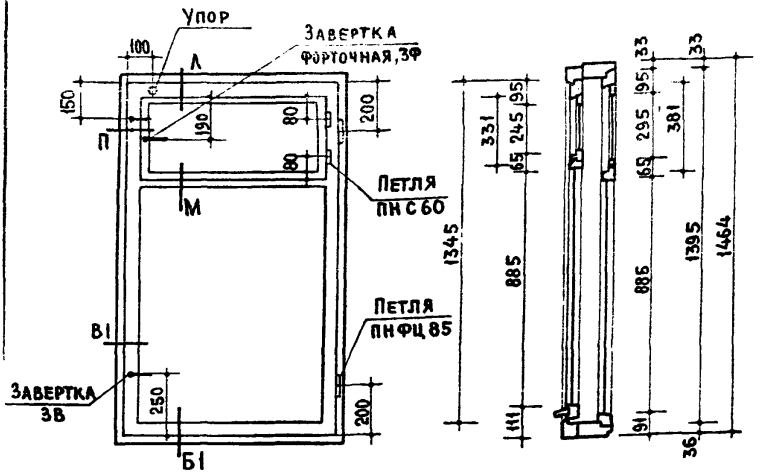

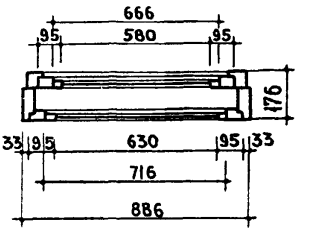

Спецификация на 1 изделие

Древесина коробки	$м^3$ 0.0512
Древесина створок	$м^3$ 0.0322
Петли оконные накладные ПНФЦ85 ГОСТ 5088-65	шт 4
Петли форточные ПНС 60 ГОСТ 5088-65	шт 4
Завертки оконные врезные ЗВ ГОСТ 5090-65	шт 4
Завертки форточные ЗФ ГОСТ 5090-65	шт 2
Упор оконный ГОСТ 5091-65	шт 1
Угольники оконные УП100 ГОСТ 5091-65	шт 8
Прокладки уплотняющие полиуретановые ГОСТ 10174-62 П.М. 6.62	
Стекло оконное: 900×725 - 1 шт 900×675 - 1 шт 310×645 - 1 шт 260×595 - 1 шт	$м^2$ 1.614

Примечание. Сечения брусков см. листы 88, 89, 93, 94, 95, 96 и 97.

ТК	Окна и балконные двери жилых зданий	Серия 1.136-3	
1971	Окно ОР15-09В	Выпуск 1	Лист 61

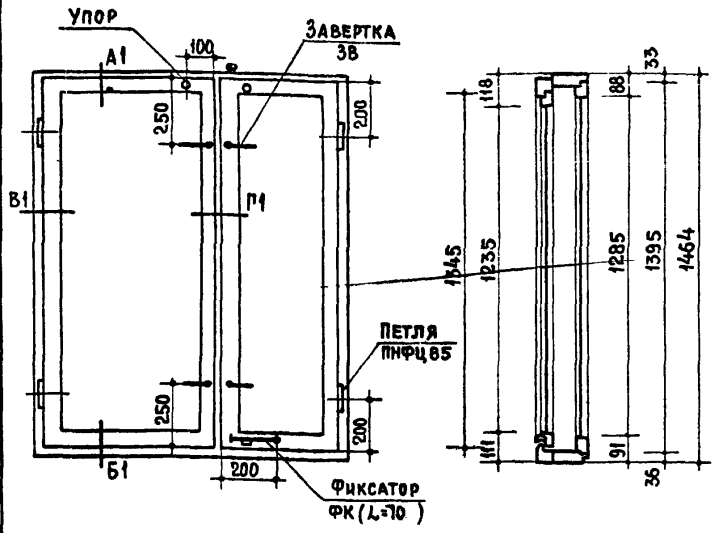

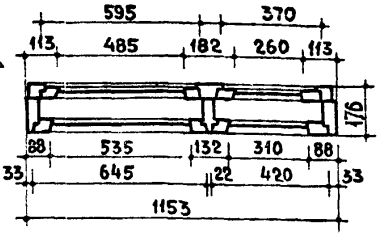

СПЕЦИФИКАЦИЯ НА 1 ИЗДЕЛИЕ

ДРЕВЕСИНА КОРОБКИ	- $М^3$ 0.0749
ДРЕВЕСИНА СТВОРОК	- $М^3$ 0.0524
ПЕТЛИ ОКОННЫЕ НАКЛАДНЫЕ ПНФЦ85 ГОСТ 5088-65	- ШТ. 8
ЗАВЕРТКИ ОКОННЫЕ ВРЕЗНЫЕ 3В ГОСТ 5090-65	- ШТ 8
УПОРЫ ОКОННЫЕ ГОСТ 5091-65	- ШТ 2
УГОЛЬНИКИ ОКОННЫЕ УП100 ГОСТ 5091-65	- ШТ.10
ПРОКЛАДКИ УПЛОТНЯЮЩИЕ ПОЛИУРЕТАНОВЫЕ ГОСТ 10174-62	- П.М. 7.70
ФИКСАТОР КРЮЧКОВЫЙ ФК (L=70) ГОСТ 5091-65	- ШТ 1
СТЕКЛО ОКОННОЕ: 1300 × 550 - 1 ШТ; 1300 × 325 - 1 ШТ; 1250 × 500 - 1 ШТ; 1250 × 275 - 1 ШТ	- $М^2$ 2.106

ПРИМЕЧАНИЕ. СЕЧЕНИЯ БРУСКОВ СМ. ЛИСТЫ 88, 89, 93, 94, 95, 96 И 97

ТК	ОКНА И БАЛКОННЫЕ ДВЕРИ ЖИЛЫХ ЗДАНИЙ	СЕРИЯ 1.136-3	
1971	ОКНО ОР15·12	ВЫПУСК 1	ЛИСТ 62

ЦНИИЭП ЖИЛИЩА

ЗАМ. ДИРЕКТОРА: РУКОВОДИТЕЛЬ ОТДЕЛЕНИЯ ПРОЕКТНЫХ РАБОТ — А. КРИППА; РУКОВОДИТЕЛЬ ОТДЕЛА НОРМ СТАНДАРТОВ И КАТАЛОГОВ — Д. ХАЗАНОВ

РУК. СЕКТОРА: В. МУНЦ; ОТВ. ИСПОЛН.: А. ЗУЕВ; ИСПОЛНИТ.: Н. АРХАНГЕЛЬСКАЯ; Н. СТРОКОВ; В. ТАТАРИНОВА

ДАТА | ИНВ. № | ВЗАМЕН

11092 71

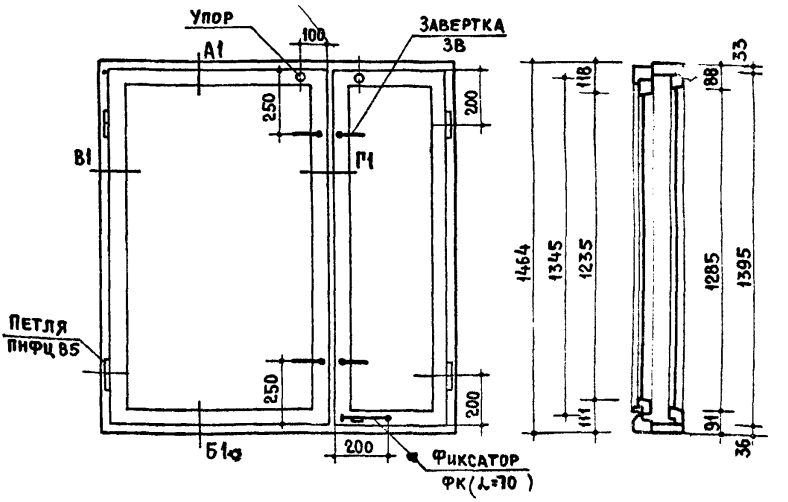

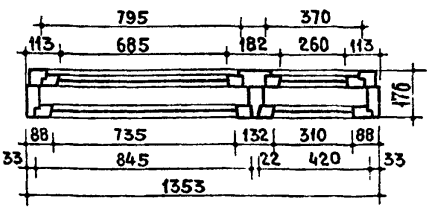

Спецификация на 1 изделие.

Древесина коробки	- м³ 0.0801
Древесина створок	- м³ 0.0556
Петли оконные накладные ПНФЦ85 ГОСТ 5088-65	- шт. 8
Завертки оконные врезные 3В ГОСТ 5090-65	- шт 8
Упоры оконные ГОСТ 5091-65	- шт. 2
Угольники оконные УП100 ГОСТ 5091-65	- шт. 12
Прокладки уплотняющие полиуретановые ГОСТ 10174-62	- п.м. 8.11
Фиксатор крючковый ФК (λ=10) ГОСТ 5091-65	- шт. 1
Стекло оконное: 1300 × 750 - 1 шт.; 1300 × 325 - 1 шт.; 1250 × 700 - 1 шт; 1250 × 275 - 1 шт	- м² 2.61

Примечание. Сечения брусков см листы 88, 89, 93, 94, 95, 96 и 97

ТК	Окна и балконные двери жилых зданий	Серия 1.136-3	
1971	Окно ОР15-14	Выпуск 1	Лист 63

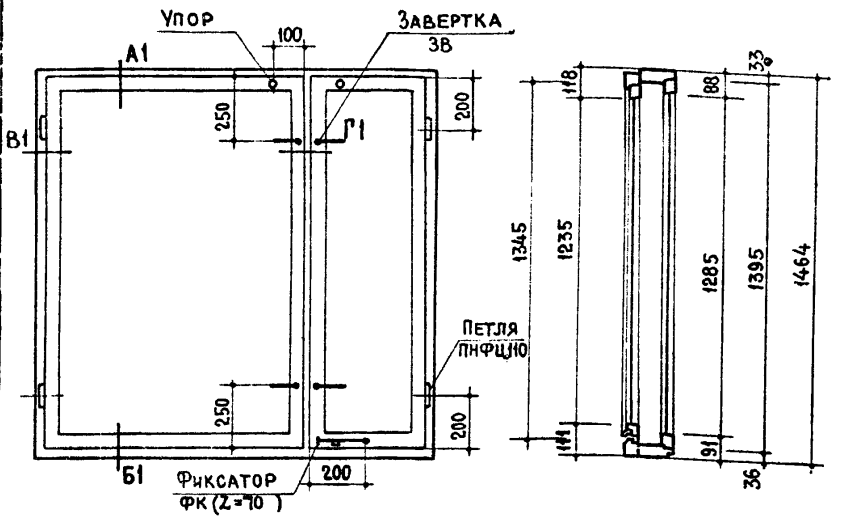

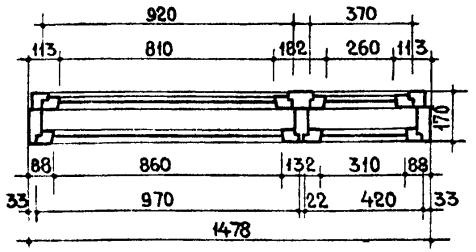

СПЕЦИФИКАЦИЯ НА 1 ИЗДЕЛИЕ

ДРЕВЕСИНА КОРОБКИ	- $м^3$ 0.0875
ДРЕВЕСИНА СТВОРОК	- $м^3$ 0.0607
ПЕТЛИ ОКОННЫЕ НАКЛАДНЫЕ ПНФЦ110 ГОСТ 5088-65	- ШТ. 8
ЗАВЕРТКИ ОКОННЫЕ ВРЕЗНЫЕ ЗВ ГОСТ 5090-65	- ШТ. 8
УПОРЫ ОКОННЫЕ ГОСТ 5091-65	- ШТ 2
УГОЛЬНИКИ ОКОННЫЕ УП100 ГОСТ 5091-65	- ШТ 12
ПРОКЛАДКИ УПЛОТНЯЮЩИЕ ПОЛИУРЕТАНОВЫЕ ГОСТ 10174-62	- П.М. 8.38
ФИКСАТОР КРЮЧКОВЫЙ ФК (Z=70) ГОСТ 5091-65	- ШТ. 1
СТЕКЛО ОКОННОЕ: 1300 × 875 - 1 ШТ; 1300 × 325 - 1 ШТ; 1250 × 825 - 1 ШТ; 1250 × 275 - 1 ШТ	$м^2$ 2.934

ПРИМЕЧАНИЕ. СЕЧЕНИЯ БРУСКОВ СМ. ЛИСТЫ 88, 89, 93, 94, 95, 96 И 97.

ТК	ОКНА И БАЛКОННЫЕ ДВЕРИ ЖИЛЫХ ЗДАНИЙ	СЕРИЯ 1.136-3	
1971	ОКНО ОР15-15	ВЫПУСК 1	ЛИСТ 64

Инв №

ИСПОЛНИТ. Н. АРХАНГЕЛЬСКАЯ И СТРОКОВ

ПРОЕКТНЫХ РАБОТ

РУКОВОДИТЕЛЬ ОТДЕЛА НОВ. СТАНДАРТОВ И КАТАЛОГОВ

ЦНИИЭП ЖИЛИЩА

11292 72

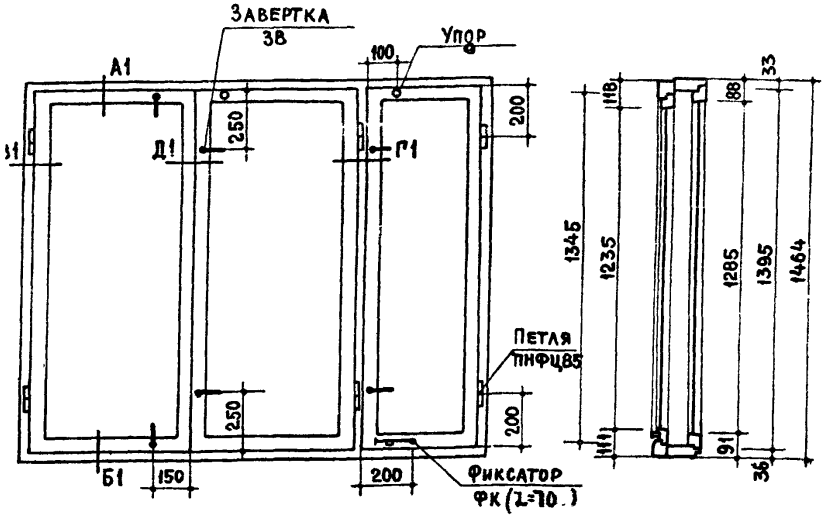

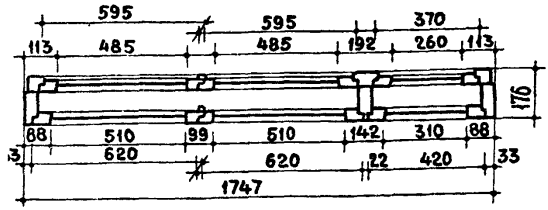

Спецификация на 1 изделие

Древесина коробки	- м³ 0.0916
Древесина створок	- м³ 0.0824
Петли оконные накладные ПНФЦ85 ГОСТ 5088-65	- шт. 12
Завертки оконные врезные ЗВ ГОСТ 5090-65	- шт. 12
Упоры оконные ГОСТ 5091-65	- шт 2
Угольники оконные УП100 ГОСТ 5091-65	- шт 16
Прокладки уплотняющие полиуретановые ГОСТ 10174-62	- п.м. 10.32
Фиксатор крючковый ФК (2=10) ГОСТ 5091-65	шт. 1
Стекло оконное: 1300×525 - 2 шт 1300×325 - 1 шт 1250×500 - 2 шт 1250×275 - 1 шт	- м² 3.58

Примечание. Сечения брусков см. листы 88,89,93,94,95,96 и 97

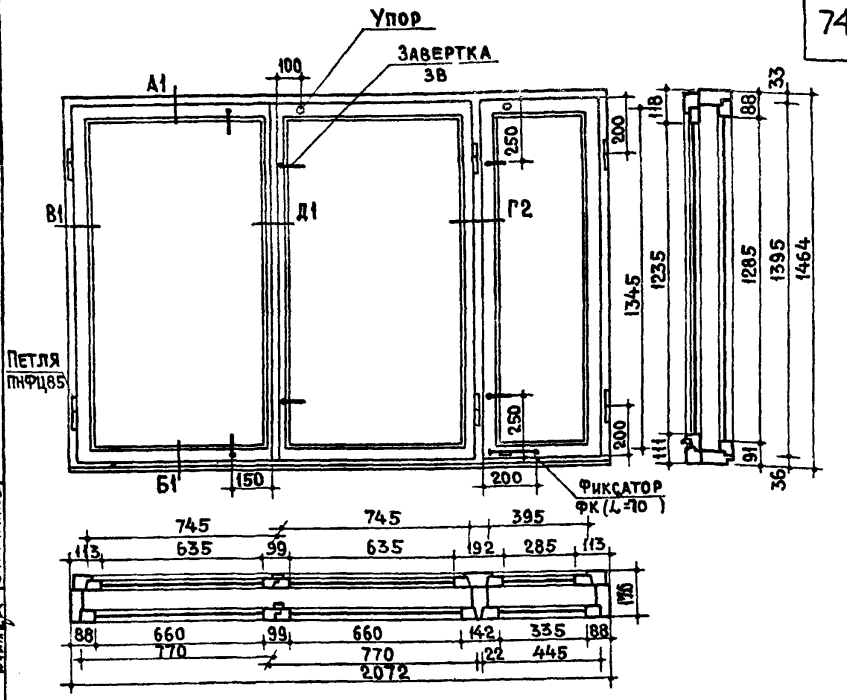

СПЕЦИФИКАЦИЯ НА 1 ИЗДЕЛИЕ

Древесина коробки	– $м^3$ 0.0973
Древесина створок	– $м^3$ 0.0904
Петли оконные накладные ПНФЦ85 ГОСТ 5088-65	– шт. 12
Завертки оконные врезные ЗВ ГОСТ 5090-65	– шт 12
Упоры оконные ГОСТ 5091-65	– шт 2
Угольники оконные УП 100 ГОСТ 5091-65	– шт 16
Прокладки уплотняющие полиуретановые ГОСТ 10174-62	– пм 11.58
Фиксатор крючковый ФК (L=70) ГОСТ 5091-65	– шт. 1
Стекло оконное: 1300 × 675 – 2 шт; 1300 × 350 – 1 шт; 1250 × 650 – 2 шт; 1250 × 300 – 1 шт	– $м^2$ 4.21

Примечание. Сечения см. листы 88, 89, 93, 94, 95, 96 и 97.

ТК	Окна и балконные двери жилых зданий	Серия 1.136-3	
1971	Окно ОР15·21	Выпуск 1	Лист 66

Дата | Инв № | Взамен

Рук. сектора В. Мунц | Отв. исполн. А. Зуев | Исполнители Н. Архангельская, Н. Строков, В. Татаринова

Зам. директора Руководитель отделения проектных работ А. Криппа | Руководитель отдела норм, стандартов и каталогов Д. Хазанов

ЦНИИЭП жилища

11092 75

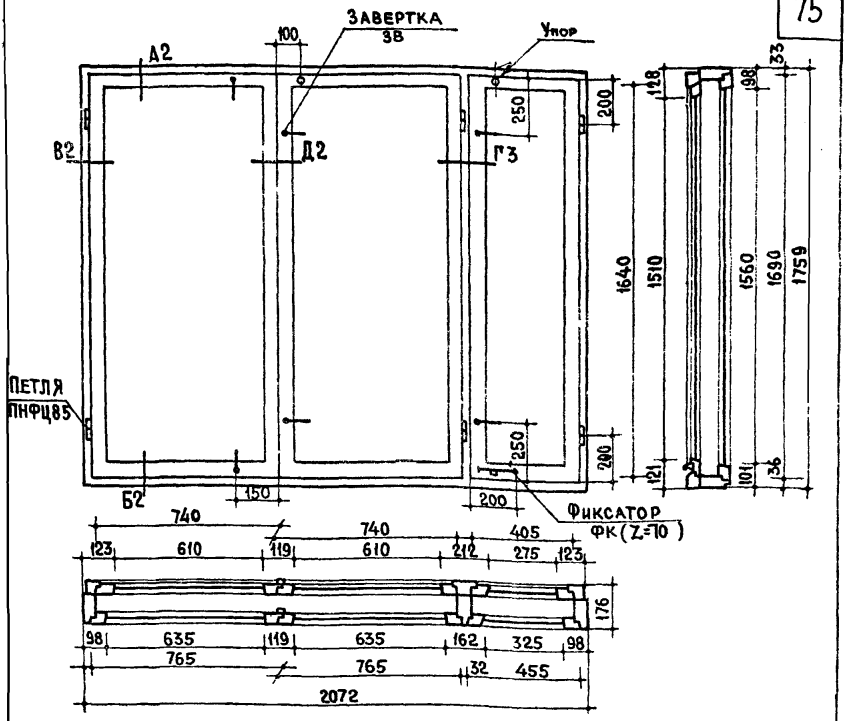

Спецификация на 1 изделие

Древесина коробки	$м^3$	0.1113
Древесина створок	$м^3$	0.1884
Петли оконные накладные ПНФЦ85 ГОСТ 5088-65	шт.	12
Завертки оконные врезные 38 ГОСТ 5090-65	шт	12
Упоры оконные ГОСТ 5091-65	шт	2
Угольники оконные УП100 ГОСТ 5091-65	шт.	16
Прокладки уплотняющие полиуретановые ГОСТ 10174-62	п.м.	12.43
Фиксатор крючковый ФК (Ұ=10) ГОСТ 5091-65	шт.	1
Стекло оконное: 1575×650 - 2 шт.; 1575×340 - 1 шт.; 1525×625 - 2 шт; 1525×290 - 1 шт	$м^2$	4.947

Примечание: Сечения брусков см. листы 88,89,93,94,95,96 и 97.

ТК	Окна и балконные двери жилых зданий	Серия 1.136-3	
1971	Окно ОР18-21А	Выпуск 1	Лист 67

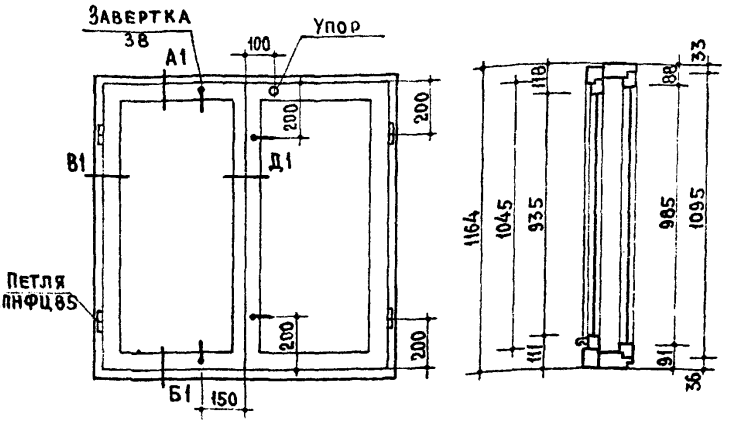

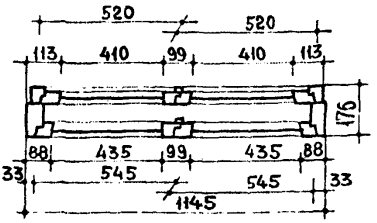

Спецификация на 1 изделие

Древесина коробки	- м³ 0.0505
Древесина створок	- м³ 0.0498
Петли оконные накладные ПНФЦ85 ГОСТ 5088-65	- шт. 8
Завертки оконные врезные 3В ГОСТ 5090-65	- шт. 8
Упор оконный ГОСТ 5091-65	- шт. 1
Угольники оконные УП100 ГОСТ 5091-65	- шт. 8
Прокладки уплотняющие полиуретановые ГОСТ 10174-62	- п.м. 5.44
Стекло оконное: 1000×450-2шт 950×425-2шт	- м² 1.72

Примечание. Сечения брусков см. листы 88, 89, 93, 94, 95, 96 и 97.

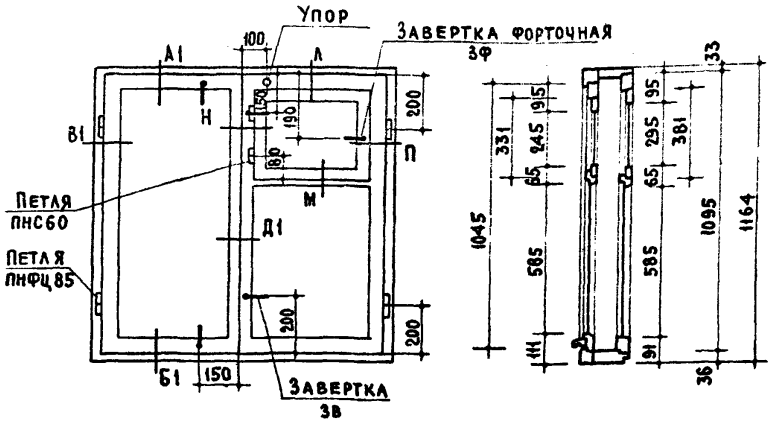

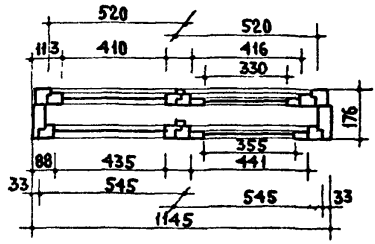

Спецификация на 1 изделие

Древесина коробки	м³	0.0505
Древесина створок	м³	0.0659
Петли оконные накладные ПНФЦ85 ГОСТ 5088-65	шт	8
Петли форточные ПНС60 ГОСТ 5088-65	шт	4
Завертки оконные врезные ЗВ ГОСТ 5090-65	шт	8
Упор оконный ГОСТ 5091-65	шт	1
Угольники оконные УП100 ГОСТ 5091-65	шт	8
Прокладки уплотняющие полиуретановые ГОСТ 10174-62	пм	7.0
Завертки форточные ЗФ ГОСТ 5090-65	шт.	2
Стекло оконное: 1000 × 450 - 1 шт 950 × 425 - 1 шт 600 × 450 - 1 шт 600 × 425 - 1 шт 310 × 370 - 1 шт 260 × 345 - 1 шт	м²	1.583

Примечание. Сечения брусков см. листы 88, 89, 93, 94, 95, 96 и 97.

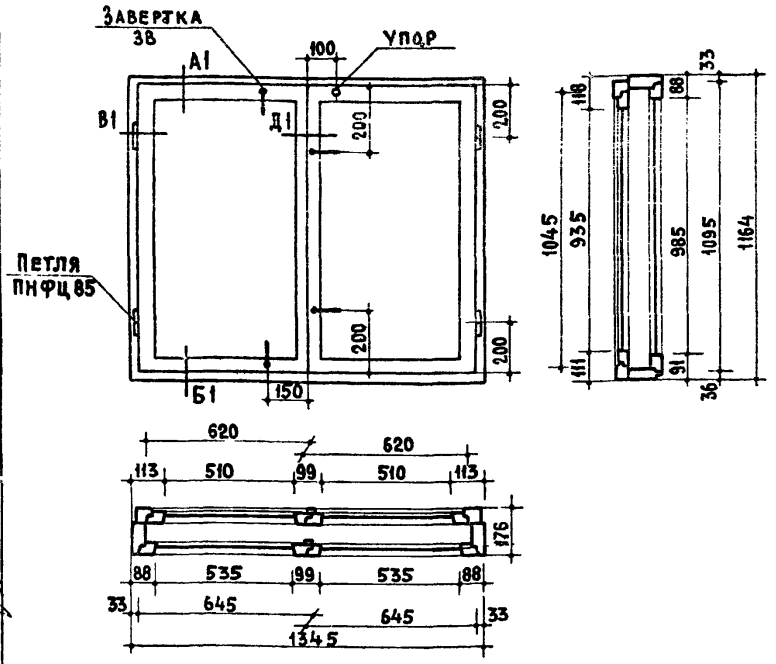

Спецификация на 1 изделие

Древесина коробки	$м^3$	0.0654
Древесина створок	$м^3$	0.0615
Петли оконные накладные ПНФЦ 85 ГОСТ 5088-65	шт.	8
Завертки оконные врезные ЗВ ГОСТ 5090-65	шт.	8
Упор оконный ГОСТ 5091-65	шт.	1
Угольники оконные УП 100 ГОСТ 5091-65	шт.	12
Прокладки уплотняющие полиуретановые ГОСТ 10174-62	п.м.	5.86
Стекло оконное: 1000×550 - 2 шт. / 950×525 - 2 шт	$м^2$	2.1

Примечание. Сечения см. листы 88, 89, 93, 94, 95, 96 и 97.

ТК	Окна и балконные двери жилых зданий	Серия 1.136-3	
1971	Окно ОР 12·14А	Выпуск 1	Лист 70

Дата | Инв. № | Взамен

Зам. директора | Руководитель отделения проектных работ | Руководитель отдела ИСМ стандартов и каталогов | А. Криппа | Д. Хазанов

Рук. сектора | Отв. исполн. | Исполнит. | В. Мунц | А. Зуев | Н. Архангельская | И. Строков | В. Татаринова

ЦНИИЭП жилища

11092 79

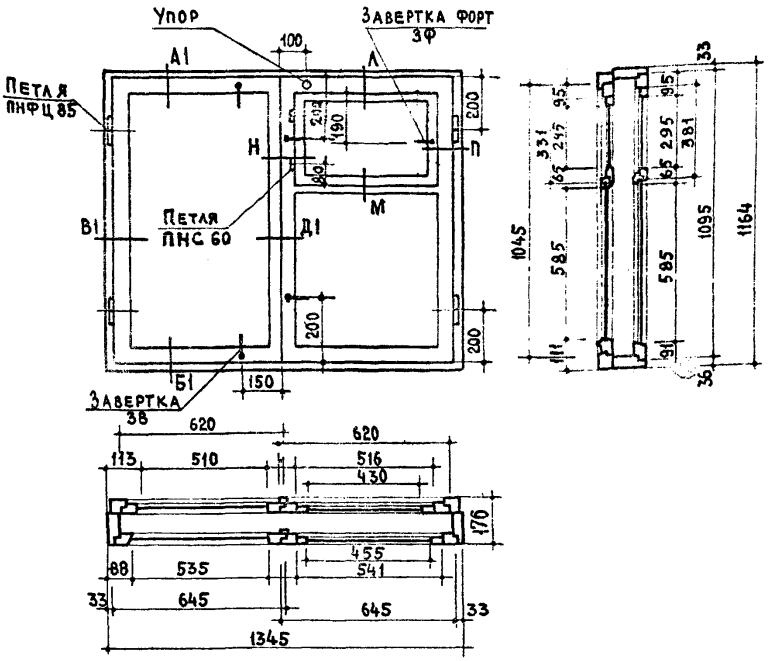

Спецификация на 1 изделие

Древесина коробки	м³	0.0546
Древесина створок	м³	0.0613
Петли оконные накладные ПНФц85 ГОСТ 5088-65	шт.	8
Петли форточные ПНС60 ГОСТ 5088-65	шт.	4
Завертки оконные врезные 38 ГОСТ 5090-65	шт.	8
Завертки форточные 3Ф ГОСТ 5090-65	шт	2
Упор оконный ГОСТ 5091-65	шт	1
Угольники оконные УП100 ГОСТ 5091-65	шт.	12
Прокладки уплотняющие полиуретановые ГОСТ 10174-62	п.м.	7.7
Стекло оконное: 1000×550 - 1 шт. 950×525 - 1 шт 600×550 - 1 шт 600×525 - 1 шт. 310×470 - 1 шт. 260×445 - 1 шт	м²	1.995

Примечание.. Сечения брусков см. листы 88, 89, 93, 94, 95, 96 и 97

ТК	Окна и балконные двери жилых зданий	Серия 1.136-3	
1971	Окно ОР 12-14 В	Выпуск 1	Лист 71

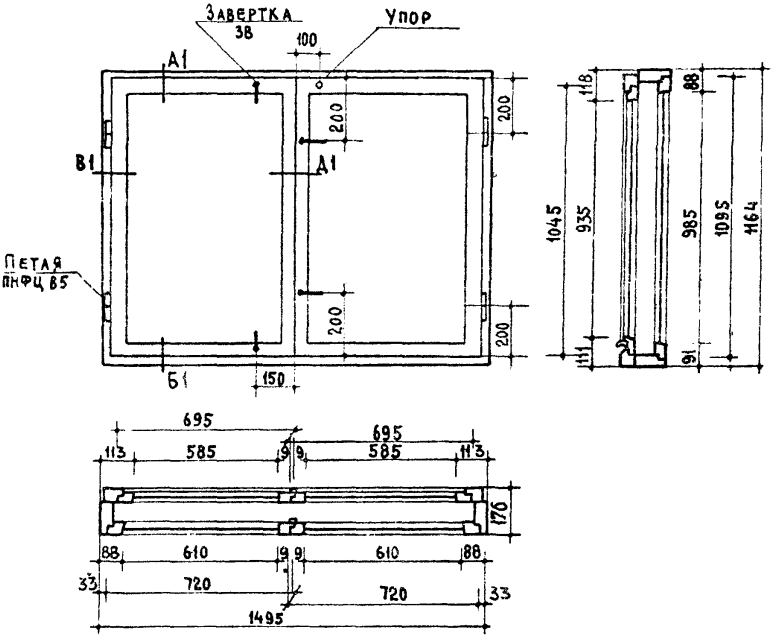

СПЕЦИФИКАЦИЯ НА 1 ИЗДЕЛИЕ

Древесина коробки	$м^3$ 0 0590
Древесина створок	$м^3$ 0.0562
Петли оконные накладные ПНФЦ85 ГОСТ 5088-65	шт. 8
Завертки оконные врезные 3В ГОСТ 5090-65	шт. 8
Упор оконный ГОСТ 5091-65	шт. 1
Угольники оконные УП 100 ГОСТ 5091-65	шт. 12
Прокладки уплотняющие полиуретановые ГОСТ 10174-62	п.м. 6.16
Стекло оконное 1000 × 625 – 2 шт.; 950 × 600 – 2 шт.	$м^2$ 2.39

Примечание. Сечения см. листы 88, 89, 93, 94, 95, 96 и 97

ТК	Окна и балконные двери жилых зданий	Серия 1.136-3	
1971	Окно ОР12·15А	Выпуск 1	Лист 72

Взамен
Строкв
Д. Хазанов
Руководитель отдела норм
Стандартов и каталогов
ЦНИИЭП жилища

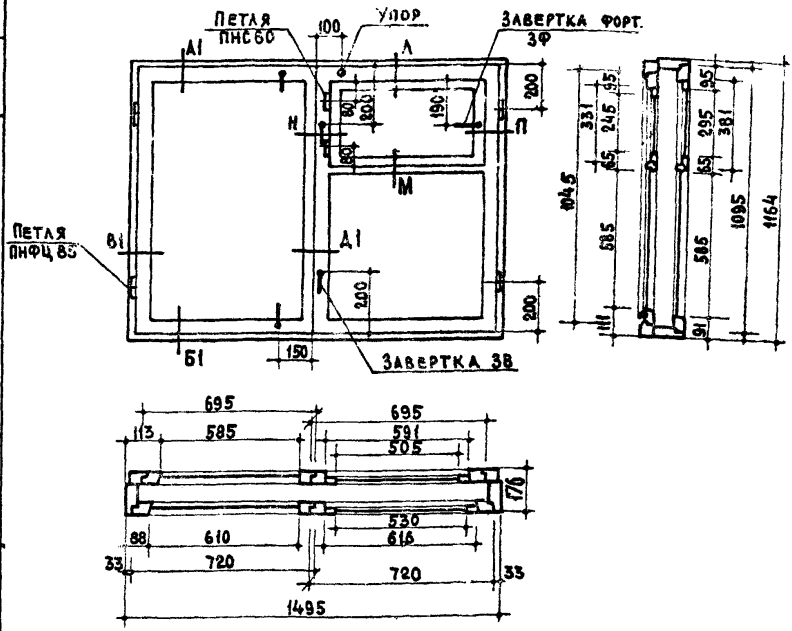

Спецификация на 1 изделие

Древесина коробки	м³	0.0590
Древесина створок	м³	0.0707
Петли оконные накладные ПНФЦ85 ГОСТ [illegible]	шт	8
Петли форточные ПНС60 ГОСТ 5088-65	шт	4
Завертки оконные врезные 3В ГОСТ 5090-65	шт.	8
Завертки форточные 3Ф ГОСТ 5090-65	шт	2
Упор оконный ГОСТ 5091-65	шт	1
Угольники оконные УП100 ГОСТ 5091-65	шт	12
Прокладки уплотняющие полиуретановые ГОСТ 10174-62	п.м.	8.13
Стекло оконное: 1000 × 625 - 1 шт 950 × 600 - 1 шт 600 × 625 - 1 шт 600 × 600 - 1 шт 310 × 545 - 1 шт 260 × 520 - 1 шт	м²	2.704

Примечание. Сечения брусков см. листы 88, 89, 93, 94, 95, 96 и 97

ТК	Окна и балконные двери жилых зданий	Серия 1.136-3	
1971	Окно ОР12-15В	Выпуск 1	Лист 73

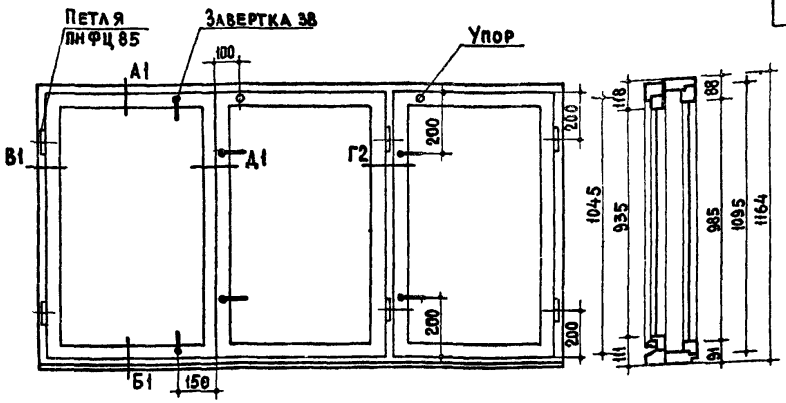

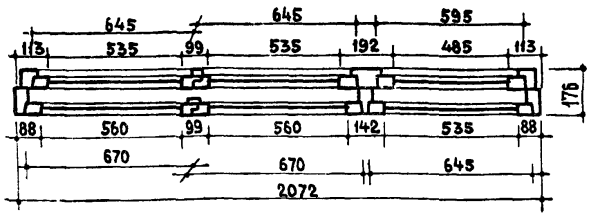

Спецификация на 1 изделие

Древесина коробки	м³	0.091
Древесина створок	м³	0.0754
Петли оконные накладные ПНФЦ 85 ГОСТ 5088-65	шт.	12
Завертки оконные врезные 38 ГОСТ 5090-65	шт.	12
Упоры оконные ГОСТ 5091-65	шт.	2
Угольники оконные УП 100 ГОСТ 5091-65	шт.	18
Прокладки уплотняющие полиуретановые ГОСТ 10174-62	п м.	9.46
Стекло оконное: 1000×575 – 2 шт 1000×550 – 1 шт 950×550 – 2 шт 950×500 – 1 шт	м²	3.22

Примечание. Сечения см. листы 88, 89, 93 94, 95, 96 и 97

ТК	Окна и балконные двери жилых зданий	Серия 1.136-3	
1971	Окно ОР 12-21А	Выпуск 1	Лист 74

11092 83

Инв. № | Взамен

Исполнители: Н. Архангельская, И. Строков, В. Татаринова

Проектных работ. Руководитель отдела норм стандартов и каталогов Д. Занов

ЦНИИЭП жилища

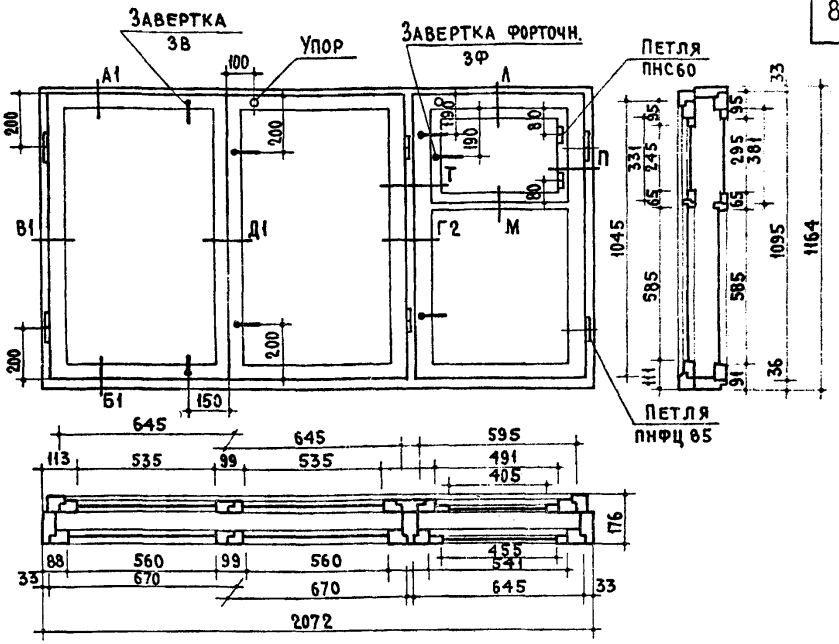

Спецификация на 1 изделие

Древесина коробки	$м^3$ 0.0910
Древесина створок	$м^3$ 0.0866
Петли оконные ПНФЦ 85 ГОСТ 5088-65	шт. 12
Петли форточные ПНС 60 ГОСТ 5088-65	шт. 4
Завертки оконные врезные ЗВ ГОСТ 5090-65	шт. 12
Завертки форточные ЗФ ГОСТ 5090-65	шт. 2
Упоры оконные ГОСТ 5091-65	шт. 2
Угольники оконные УП100 ГОСТ 5091-65	шт. 18
Прокладки уплотняющие полиуретановые ГОСТ 10174-62	п.м. 11.29
Стекло оконное: 1000×575 - 2 шт 950×550 - 2 шт 600×550 - 1 шт 600×500 - 1 шт 310×470 - 1 шт 260×420 - 1 шт	$м^2$ 3.08

Примечание Сечения брусков см. листы 88, 89, 93, 94, 95, 96 и 97

ТК	Окна и балконные двери жилых зданий	Серия 1.136-3	
1971	Окно ОР12·21В	Выпуск 1	Лист 75

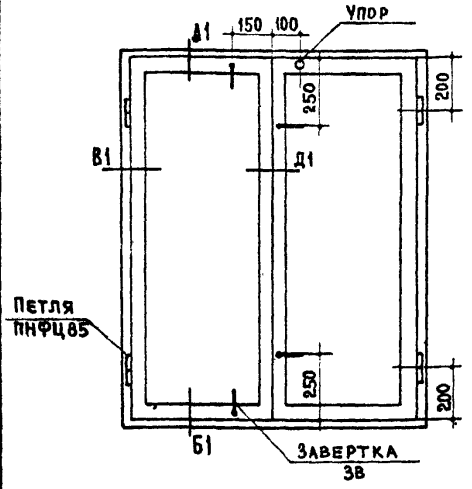

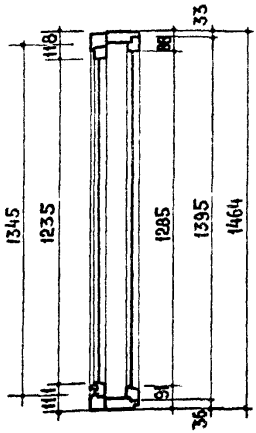

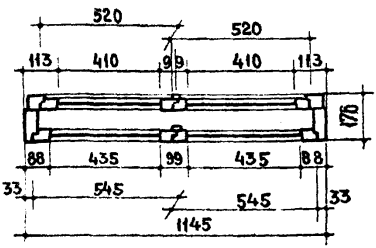

Спецификация на 1 изделие

Древесина коробки	$м^3$ 0.0583
Древесина створок	$м^3$ 0.0559
Петли оконные накладные ПНФЦ85 ГОСТ 5088-65	шт. 8
Завертки оконные врезные ЗВ ГОСТ 5090-65	шт. 8
Упор оконный ГОСТ 5091-65	шт. 1
Угольники оконные УП100 ГОСТ 5091-65	шт. 8
Прокладки уплотняющие полиуретановые ГОСТ 10174-62	п.м. 6.36
Стекло оконное: 1300×450 - 2 шт; 1250×425 - 2 шт	$м^2$ 2.232

Примечание. Сечения брусков см листы 88, 89, 93, 94, 95, 96 и 97.

ТК	Окна и балконные двери жилых зданий	Серия 1.136-3	
1971	Окно ОР15·12А	Выпуск 1	Лист 76

Инв. № | Взамен

Н. Архангельская | И. С. Роков | В. Т. Аринова

Исполнители

Руководитель отдела норм стандартов и каталогов — Хазанов

Руководитель отдела проектных работ

ЦНИИЭП жилища

11002 85

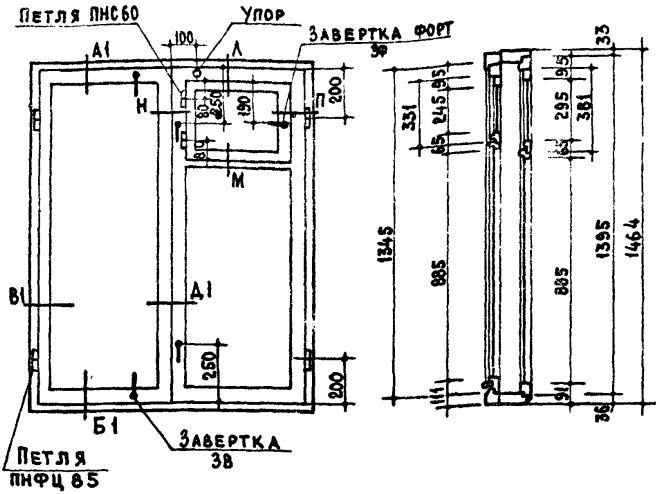

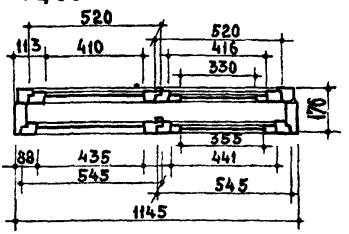

Спецификация на 1 изделие

Древесина коробки	м³	0.0583
Древесина створок	м³	0.0689
Петли оконные накладные ПНФЦ 85 ГОСТ 5088-65	шт.	8
Петли форточные ПНС60 ГОСТ 5088-65	шт.	4
Завертки оконные врезные 3В ГОСТ 5090-65	шт.	8
Завертки форточные 3Ф ГОСТ 5090-65	шт.	2
Упор оконный ГОСТ 5091-65	шт.	1
Угольники оконные УП 100 ГОСТ 5091-65	шт.	8
Прокладки уплотняющие полиуретановые ГОСТ 10174-62	пм.	7.91
Стекло оконное: 1300×450 - 1 шт. 1250×425 - 1 шт 900×450 - 1 шт 900×425 - 1 шт 260×345 - 1 шт 310×370 - 1 шт	м²	2.107

Примечание. Сечения брусков см. листы 88,89,93,94,95,96 и 97

ТК	Окна и балконные двери жилых зданий	Серия 1.136-3	
1971	Окно ОР 15-12В	Выпуск 1	Лист 77

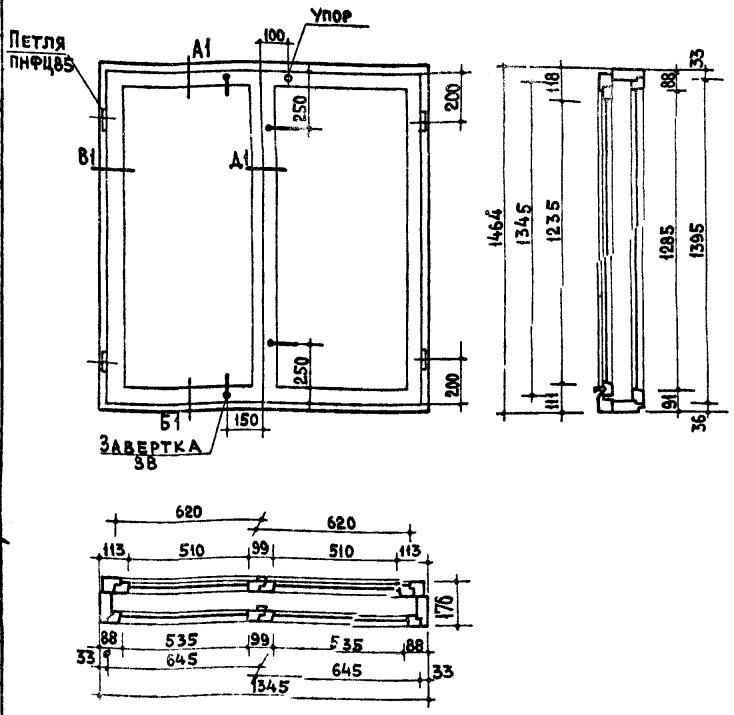

Спецификация на 1 изделие

Древесина коробки	$м^3$	0.062
Древесина створок	$м^3$	0.058
Петли оконные накладные ПНФЦ 85 ГОСТ 5088-65	шт.	8
Завертки оконные врезные ЗВ ГОСТ 5090-65	шт	8
Упор оконный ГОСТ 5091-65	шт	1
Угольники оконные УП 100 ГОСТ 5091-65	шт	12
Прокладки уплотняющие полиуретановые ГОСТ 10174-62	пм.	6.74
Стекло оконное: 1300 × 550 шт. 2; 1250 × 525 шт. 2	$м^2$	2.74

Примечание. Сечения брусков см. листы 88, 89, 93, 94, 95, 96 и 97

ТК	Окна и балконные двери жилых зданий	Серия 1.136-3	
1971	Окно ОР15·14А	Выпуск 1	Лист 78

Инв. № | Взамен

Исполнит Н. Архангельская, И. Строков, В. Татаринова

Д. Хазанов

Руководитель отдела норм стандартов и каталогов

ЦНИИЭП жилища

11092 87

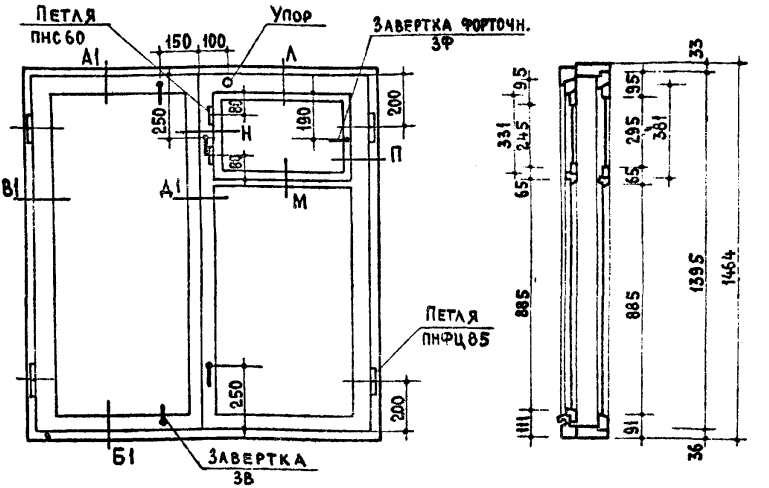

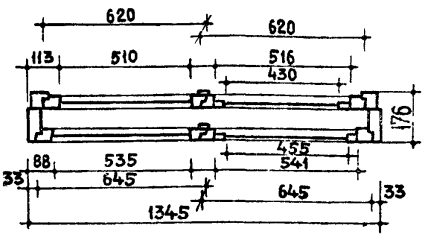

Спецификация на 1 изделие

Древесина коробки	$м^3$	0.062
Древесина створок	$м^3$	0.073
Петли оконные накладные ПНФц 85 ГОСТ 5088-65	шт	8
Петли форточные ПНС60 ГОСТ 5088-65	шт	4
Завертки оконные врезные 3В ГОСТ 5090-65	шт	8
Завертки форточные 3Ф ГОСТ 5090-65	шт	2
Упор оконный ГОСТ 5091-65	шт	1
Угольники оконные УП100 ГОСТ 5091-65	шт	12
Прокладки уплотняющие полиуретановые ГОСТ 10174-62	п м	8.58
Стекло оконное: 1300 × 550 - 1 шт 1250 × 525 - 1 шт 900 × 550 - 1 шт 900 × 525 - 1 шт 310 × 470 - 1 шт 260 × 445 - 1 шт	$м^2$	2.60

Примечание. Сечения брусков см. 88, 89, 93, 94, 95, 96 и 97

ТК	Окна и балконные двери жилых зданий	Серия 1.136-3	
1971	Окно ОР15-14В	Выпуск 1	Лист 79

Разработан В. Татариновой
Стандартов и каталогов

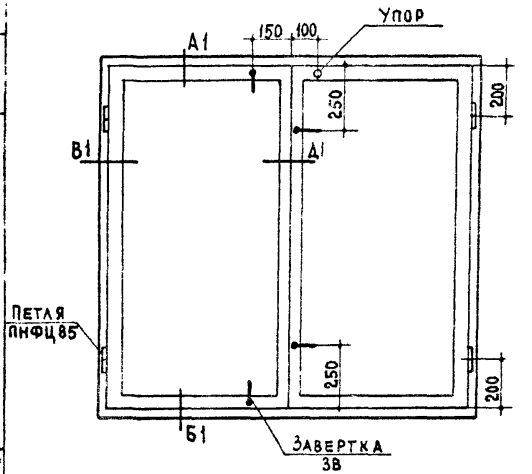

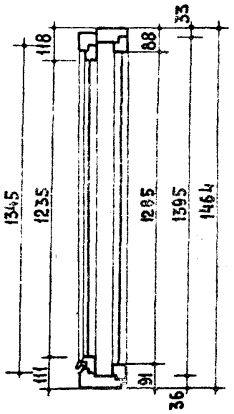

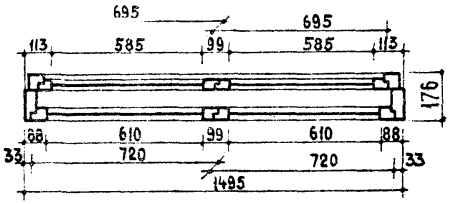

Спецификация на 1 изделие

Древесина коробки	$м^3$	0.0654
Древесина створок	$м^3$	0.0615
Петли оконные накладные ПНФЦ85 ГОСТ 5088-65	шт.	8
Завертки оконные врезные ЗВ ГОСТ 5090-65	шт	8
Упор оконный ГОСТ 5091-65	шт	1
Угольники оконные УП100 ГОСТ 5091-65	шт	12
Прокладки уплотняющие полиуретановые ГОСТ 10174-62	п.м	7.06
Стекло оконное: 1300×625 - 2 шт. / 1250×600 - 2 шт.	$м^2$	3.125

Примечание Сечения см. листы 88, 89, 93, 94, 95, 96 и 97

ТК	Окна и балконные двери жилых зданий	Серия 1.136-3	
1971	Окно ОР15·15А	Выпуск 1	Лист 80

ЦПИИЭП жилища

Руководитель отдела норм стандартов и каталогов Д. Хазанов

Исполнители Н. Архангельская, Л. Строков, Т. Татаринов

Инв. № 8346 Взамен

11092

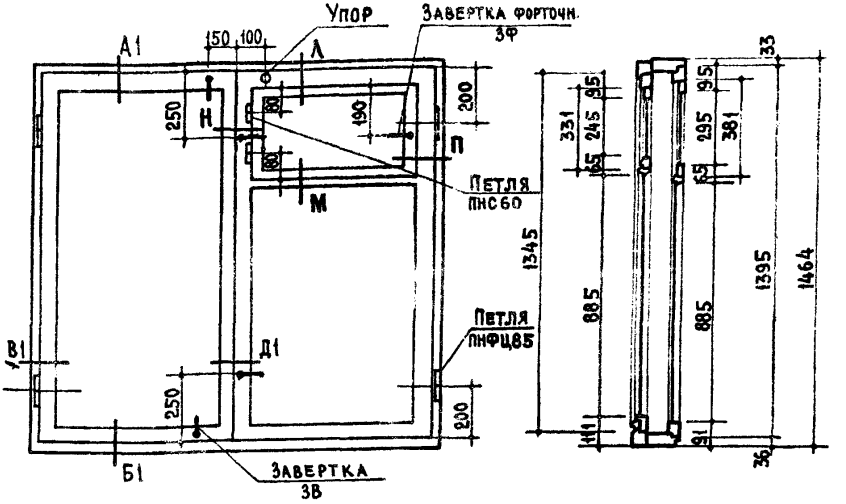

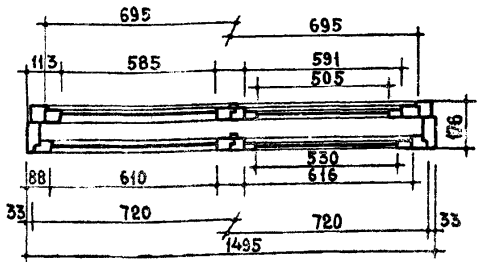

Спецификация на 1 изделие

Древесина коробки	м³ 0.0654
Древесина створок	м³ 0.0757
Петли оконные накладные ПНФц 85 ГОСТ 5088	шт. 8
Петли форточные ПНС 60 ГОСТ 5088-65	шт. 4
Завертки оконные врезные ЗВ ГОСТ 5090-65	шт. 8
Завертки форточные ЗФ ГОСТ 5090-65	шт 2
Упор оконный ГОСТ 5091 65	шт 1
Угольники оконные УП 100 ГОСТ 5091-65	шт 12
Прокладки уплотняющие полиуретановые ГОСТ 10174-62	пм 9.06
Стекло оконное: 1300 × 625 – 1 шт 1250 × 600 – 1 шт 900 × 625 – 1 шт 900 × 600 – 1 шт 260 × 520 – 1 шт 310 × 545 – 1 шт	шт. 2 м² 2.967

Примечание. Сечения брусков см. листы 88, 89, 93, 94, 95, 96 и 97.

ТК	Окна и балконные двери жилых зданий	Серия 1.136-3	
1971	Окно ОР15-15В	Выпуск 1	Лист 81

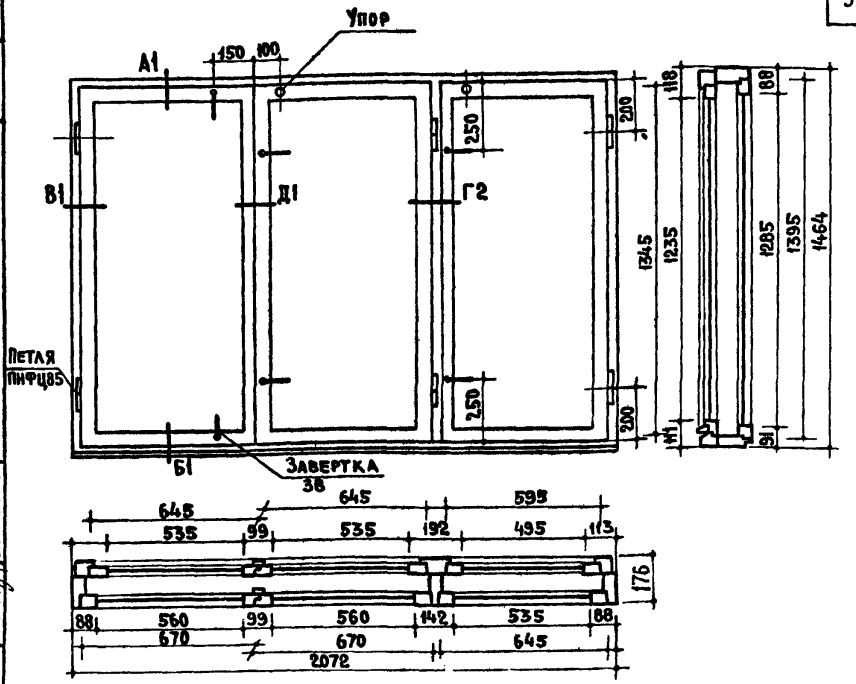

Спецификация на 1 изделие

Древесина коробки	$м^3$ 0.0973
Древесина створок	$м^3$ 0.0904
Петли оконные накладные ПНФЦ85 ГОСТ 5088-65	ШТ 12
Завертки оконные врезные 3В ГОСТ 5090-65	ШТ. 12
Упоры оконные ГОСТ 5091-65	ШТ 2
Угольники оконные УП 100 ГОСТ 5091-65	ШТ 18
Прокладки уплотняющие полиуретановые ГОСТ 10174-62	П.М. 10,94
Стекло оконное: 1300 × 575 - 2 ШТ; 1300 × 550 - 1 ШТ; 1250 × 550 - 2 ШТ; 1250 × 500 - 1 ШТ	$м^2$ 4.21

Примечание: Сечения см. листы 88, 89, 93, 94, 95, 96 и 97.

ТК	Окна и балконные двери жилых зданий	Серия 1.136-3	
1971	Окно ОР15·21А	Выпуск 1	Лист 82

Дата | Инв. № | Взамен

Зам директора | Руководитель отделения проектных работ | А. Криппа | Руководитель отдела норм стандартов и каталогов | Д. Хазанов | Рук. сектора | Отв. исполн. | Исполнитель | В. Мунц | А. Зуев | Н. Архангельская | И. Строков | В. Татаринова

ЦНИИЭП жилища

11092 91

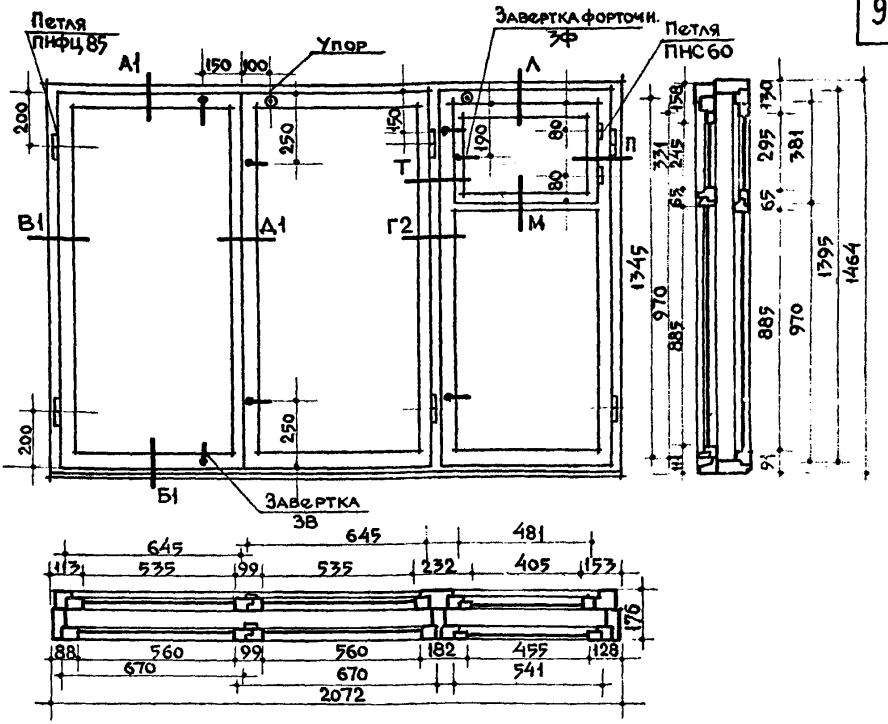

Спецификация на 1 изделие

Древесина коробки	— м³	0.0973
Древесина створок	— м³	0.1054
Петли оконные накладные ПНФц 85 ГОСТ 5088-65	— шт.	12
Петли форточные ПНС60 ГОСТ 5088-65	— шт.	4
Завертки оконные врезные ЗВ ГОСТ 5090-65	— шт.	12
Завертки форточные ЗФ ГОСТ 5090-65	— шт.	2
Упоры оконные ГОСТ 5091-65	— шт.	2
Угольники оконные УП 100 ГОСТ 5091-65	— шт.	18
Прокладки уплотняющие полиуретановые ГОСТ 10174-62	— п.м.	12.78
Стекло оконное: 1300×373 — 2 шт. 1250×550 — 2 шт. 900×550 — 1 шт. 900×500 — 1 шт. 310×470 — 1 шт. 260×420 — 1 шт.	м²	4.15

Примечание. Сечения см. листы 88, 89, 93, 94, 95, 96 и 97.

ТК	Окна и балконные двери жилых зданий	Серия 1.136-3	
1971	Окно ОР15-21В	Выпуск 1	Лист 83

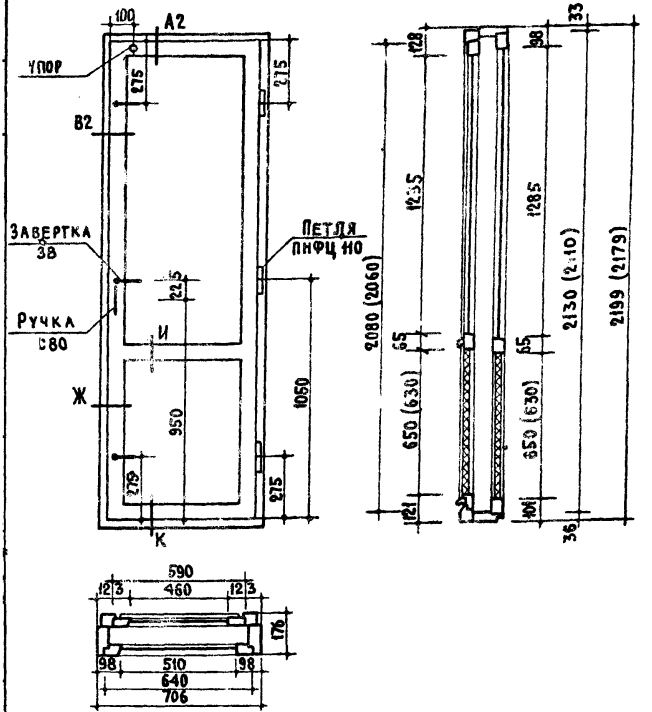

Спецификация на 1 изделие.

Древесина коробки	$м^3$ 0.0618
Древесина полотен	$м^3$ 0.0554
Петли оконные накладные ПНФЦ 110 ГОСТ 5088-65	шт. 6
Завертки оконные врезные 38 ГОСТ 5090-65	шт. 6
Угольники оконные УП100 ГОСТ 5091-65	шт. 2
Ручки скобы дверные РС80 ГОСТ 5087-65	шт. 3
Остановы дверные ГОСТ 5091-65	шт 1
Упор оконный ГОСТ 5091-65	шт 1
Прокладки уплотняющие полиуретановые ГОСТ 10174-62	пм. 5.54
Пергамин ГОСТ 2697-64	$м^2$ 0.35
Плиты древесно-волокнистые твердые ГОСТ 4598-60	$м^2$ 1.3
Плиты древесно волокнистые изоляционные ГОСТ 4598-60	$м^2$ 0.53
Стекло оконное: 1300 × 525 - 1 шт 1250 × 475 - 1 шт	$м^2$ 1.275

Примечание. Сечения брусков см листы 88,90,91,92,93,94,96 и 97

ТК	Окна и балконные двери жилых зданий	Серия 1.136-3	
1971	Балконная дверь БР22-07	Выпуск 1	Лист 84

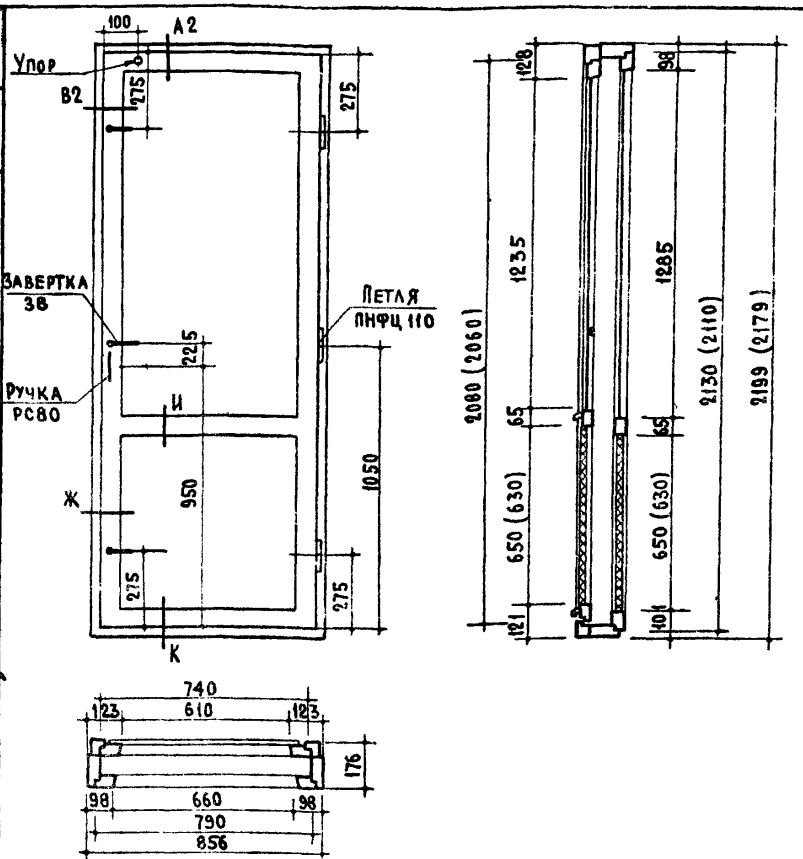

Спецификация на 1 изделие

Древесина коробки	$м^3$ 0.066
Древесина полотен	$м^3$ 0.0618
Петли оконные накладные ПНФц110 ГОСТ 5088-65	шт. 6
Завертки оконные врезные 3В ГОСТ 5090-65	шт. 6
Угольники оконные УП100 ГОСТ 5091-65	шт 2
Ручки-скобы дверные РС80 ГОСТ 5087-65	шт 3
Остановы дверные ГОСТ 5091-65	шт 1
Упор оконный ГОСТ 5091-65	шт 1
Прокладки уплотняющие полиуретановые ГОСТ 10174-62	п.м. 5.84
Пергамин ГОСТ 2697-64	$м^2$ 0.41
Плиты древесно-волокнистые твердые ГОСТ 4598-60	$м^2$ 1.645
Плиты древесно-волокнистые изоляционные ГОСТ 4598-60	$м^2$ 0.806
Стекло оконное 1300×675 - 1шт 1250×625 - 1шт	$м^2$ 1.658

Примечание: Сечения брусков см. листы 88, 90, 91, 92, 93, 94, 96, и 97.

ТК	Окна и балконные двери жилых зданий	Серия 1.136-3	
1971	Балконная дверь БР22·09	Выпуск 1	Лист 85

Инв. № | Взамен
Гл. инженер проекта Н. Архангельская
Нач. отдела Н. Петров
Гл. специалист В. Татаринова
Исполнитель Д. Хазанов
Руководитель отд. норм стандартов и каталогов
Типовой проект проектных работ
ЦНИИЭП жилища

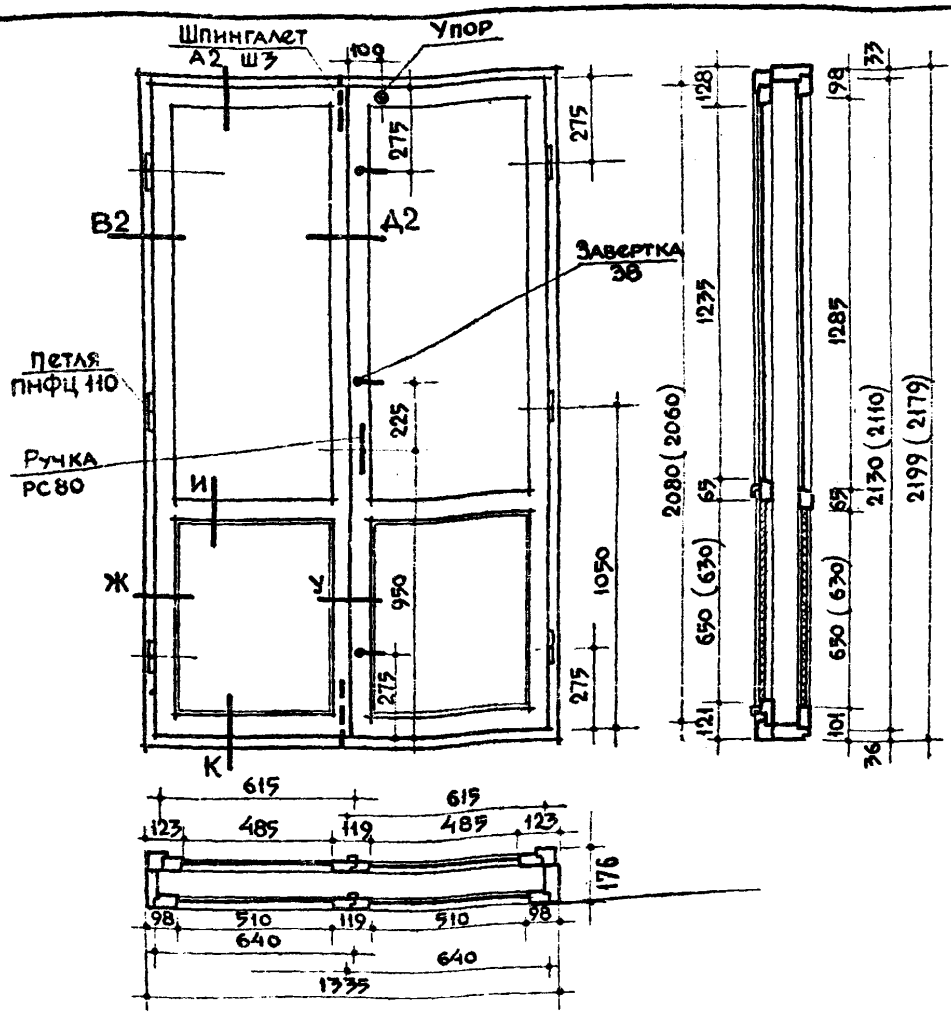

Спецификация на 1 изделие

Древесина коробки	м³	0.0742
Древесина полотен	м³	0.1153
Петли оконные накладные ПНФЦ 110 ГОСТ 5088-65	шт.	12
Завертки оконные врезные 3В ГОСТ 5090-65	шт.	6
Угольники оконные УП 100 ГОСТ 5090-65	шт.	8
Ручки скобы дверные РС80 ГОСТ-5087-65	шт.	3
Остановы дверные ГОСТ 5091-65	шт.	2
Упор оконный ГОСТ 5091-65	шт.	1
Прокладки уплотняющие полиуретановые ГОСТ 10174-62	п.м.	8.93
Пергамин ГОСТ 2697-64	м²	0.67
Плиты древесно-волокнистые твердые	м²	2.58
Плиты древесно-волокнистые изоляционные	м²	1,2
Шпингалет дверной Ш3 ГОСТ 5090-65	шт.	4
Стекло оконное: 1300×525 - 2 шт. / 1250×500 - 2 шт.	м²	2.615

Примечание. Сечения брусков см листы 88,90,91,92,93,94, 96 и 97

ТК	Окна и балконные двери жилых зданий	Серия 1.136-3	
1971	Балконная дверь БР22·14	Выпуск 1	Лист 86

ЦНИИЭП МИЛИЦИЯ

Зам. директора
Руководитель проектных работ — А. Криппа
Руководитель отдела норм стандартов и каталогов — Д. Хазанов

Гл. сектора	В. Мунц	
Отв. исполн.	А. Зуев	
Исполнители	Н. Архангельская	
	И. Строков	
	В. Татаринова	

Дата | Инв. N | Взамен

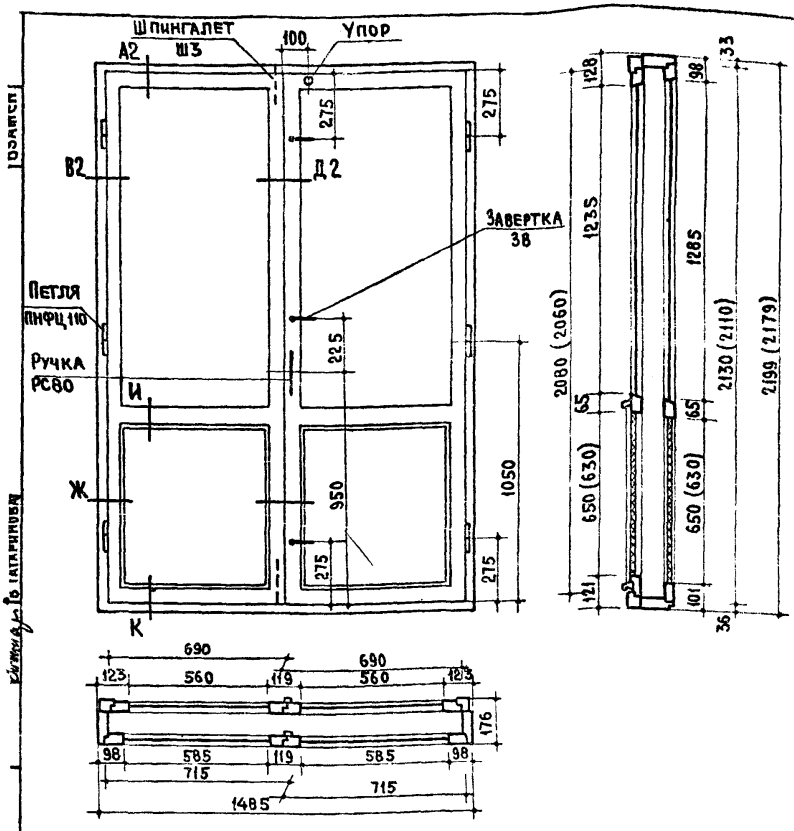

Спецификация на 1 изделие

Древесина коробки	- м³ 0.0798
Древесина полотен	- м³ 0.1181
Петли оконные накладные ПНФЦ110 ГОСТ 5088-65	- шт. 12
Завертки оконные врезные ЗВ ГОСТ 5090-65	- шт 6
Угольники оконные УП 100 ГОСТ 5091-65	- шт. 4
Ручки-скобы дверные РС80 ГОСТ 5087-65	- шт. 3
Остановы дверные ГОСТ 5091-65	- шт. 2
Упор оконный ГОСТ 5091-65	- шт. 1
Прокладки уплотняющие полиуретановые ГОСТ 10174-62	- п.м. 9.22
Пергамин ГОСТ 2697-64	- м² 0.80
Плиты древесно-волокнистые твердые	- м² 2.958
Плиты древесно-волокнистые изоляционные	- м² 1.443
Стекло оконное: 1300 × 600 - 2 шт; 1250 × 575 - 2 шт	- м² 2.997
Шпингалет дверной Ш3 ГОСТ 5090-65	- шт. 4

Примечание Сечения брусков см. листы 88, 90, 91, 92, 93, 94, 96 и 97

ТК	Окна и балконные двери жилых зданий	Серия 1.136-3	
1971	Балконная дверь БР22-15	Выпуск 1	Лист 87

Инженер Б. Татаринова

Н092 9

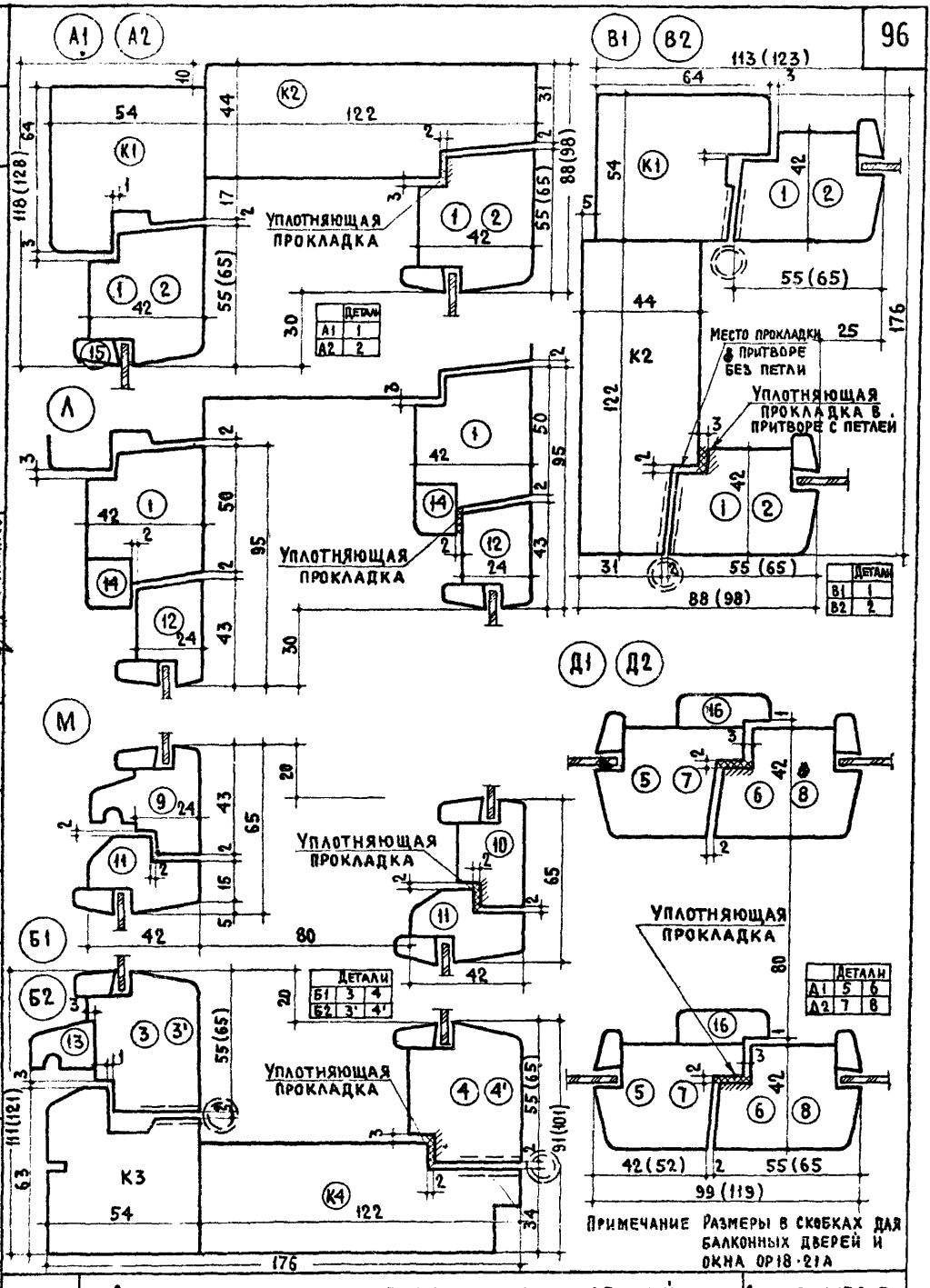

ТК	Окна и балконные двери жилых зданий	Серия 1.136-3	
1971	Сечения окон и балконных дверей с раздельными створками и полотнами	Выпуск 1	Лист 88

Дата | Инв № | Взамен

Зам. директора | Руководит. отделения проектных работ | Руководитель отдела норм стандартов и каталогов | А. Криппа | Д. Хазанов

Рук. сектора | Отв. исполн. | Исполнит. | В. Мунц | А. Зуев | Н. Ахангельская | Н. Строков | В. Татаринов

ЦНИИЭП жилища

11092 97

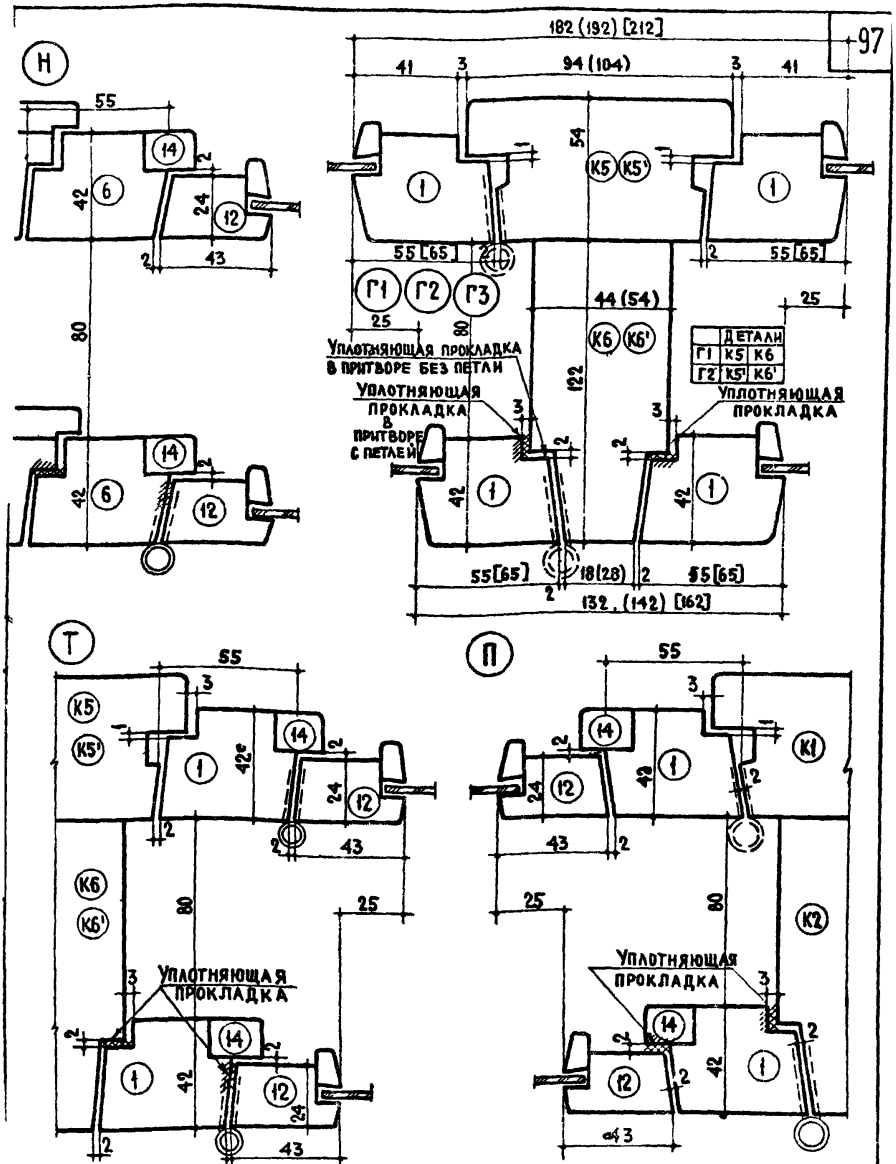

Примечание. Размеры в скобках для сечения Г2, а в квадратных скобках для Г3

ТК	Окна и балконные двери жилых зданий	Серия 1.136-3	
1971	Сечения окон с раздельными створками	Выпуск	Лист 89

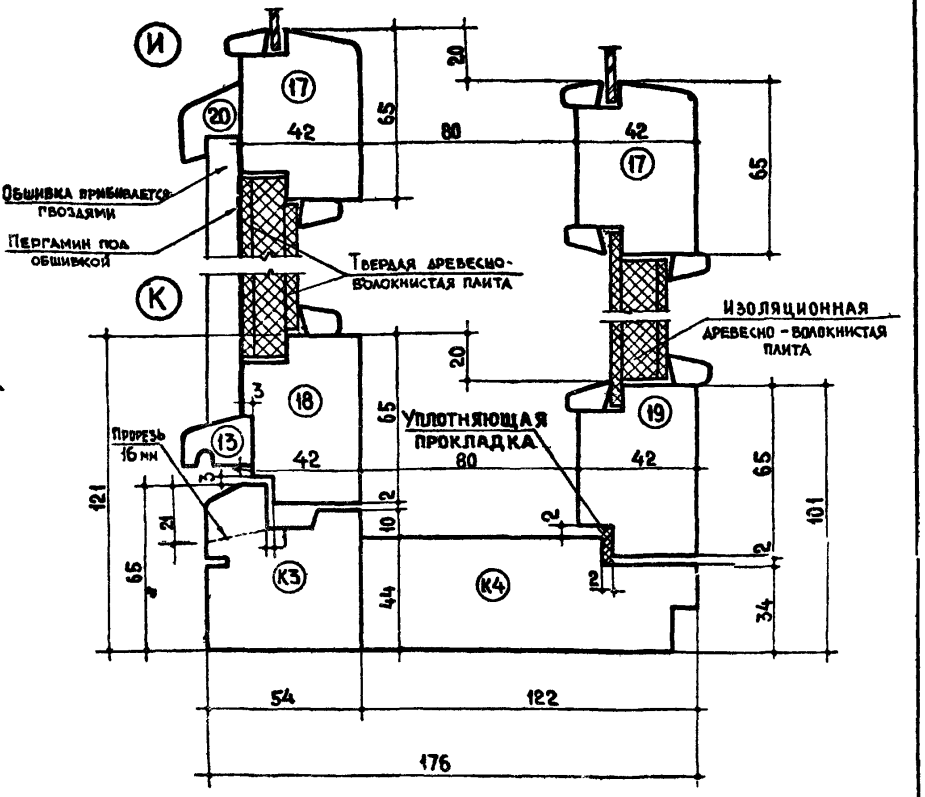

Примечание. Глухое заполнение в нижней части полотна может быть принято другой конструкции

ТК	Окна и балконные двери жилых зданий	Серия 1.136-3	
1971	Сечения балконных дверей с раздельными полотнами	Выпуск 1	Лист 90

ЦНИИЭП жилища

Зам. директора — Руководитель отделения проектных работ — Руководитель отдела норм стандартов и каталогов

А. Крилла — Д. Хазанов

Рук. сектора — Отв. исполн. — Исполнители

В. Мунц — А. Зуев — Н. Архангельская — Ц. Строков — В. Татаринова

Дата — Инв. № — Взамен

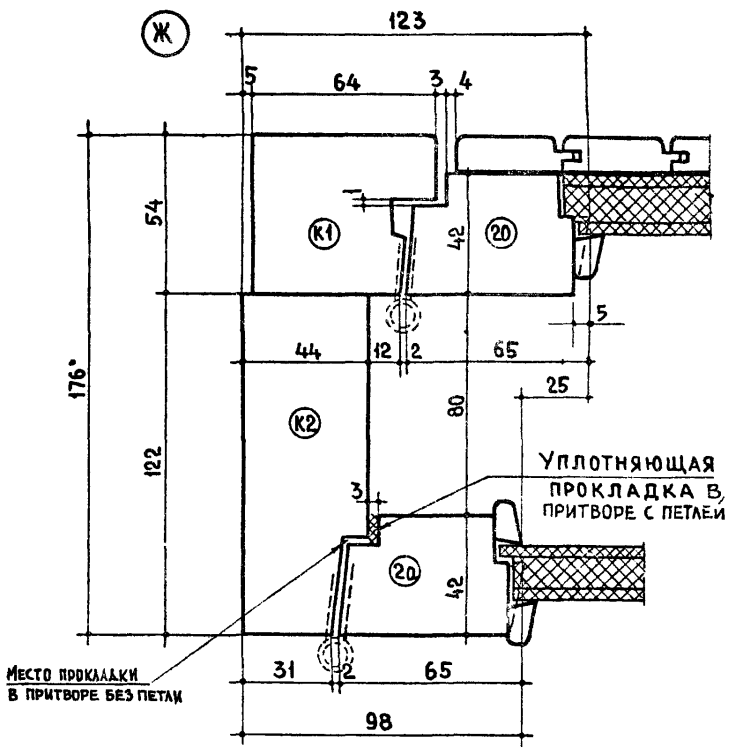

ТК	Окна и балконные двери жилых зданий	Серия 1.136-3	
1971	Сечения балконных дверей с раздельными полотнами	Выпуск 1	Лист 91

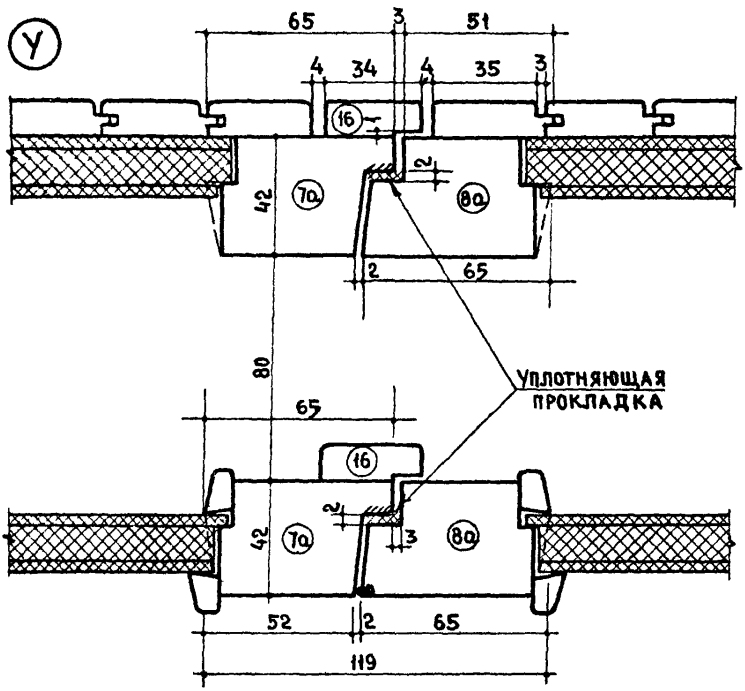

ТК	ОКНА И БАЛКОННЫЕ ДВЕРИ ЖИЛЫХ ЗДАНИЙ	СЕРИЯ 1.136-3	
1971	СЕЧЕНИЯ БАЛКОННЫХ ДВЕРЕЙ С РАЗДЕЛЬНЫМИ ПОЛОТНАМИ	ВЫПУСК 1	ЛИСТ 92

ЦНИИЭП ЖИЛИЩА

ПРОЕКТНЫХ РАБОТ

Руководитель отдела норм стандартов и каталогов Д. Хазанов

Исполнитель Н. Архангельская, Строков, Татаринова

Инв № | Взамен

11092 101

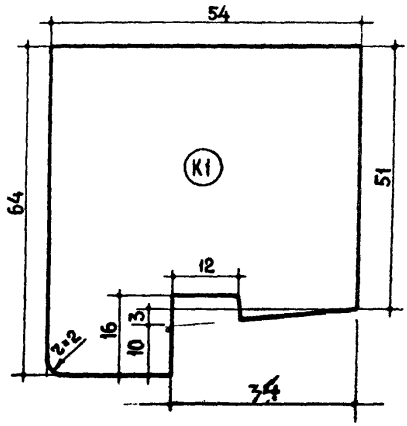

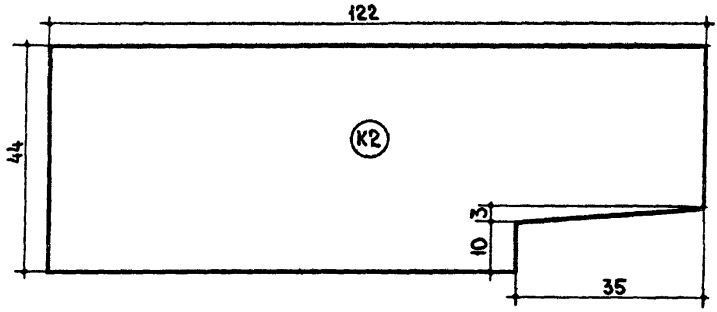

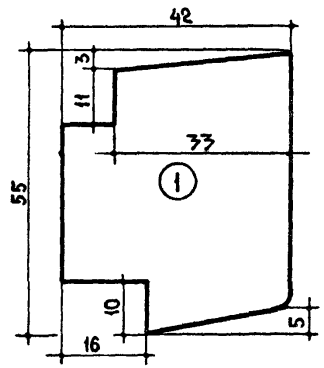

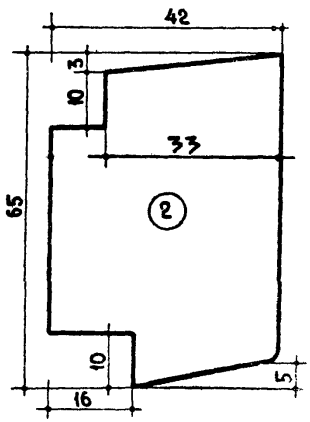

ТК	Окна и балконные двери жилых зданий	Серия 1.136-3	
1971	Сечения брусков коробки и раздельных оконных створок и балконных дверных полотен	Выпуск 1	Лист 93

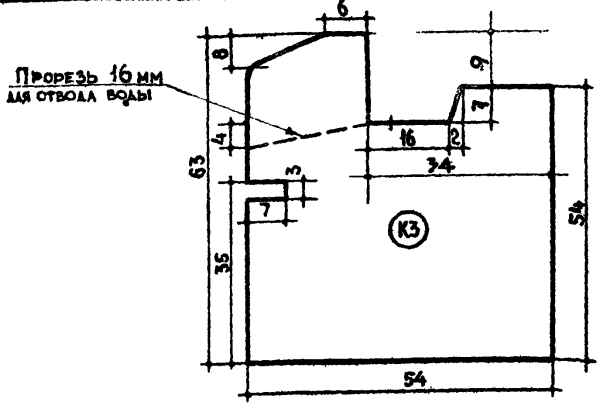

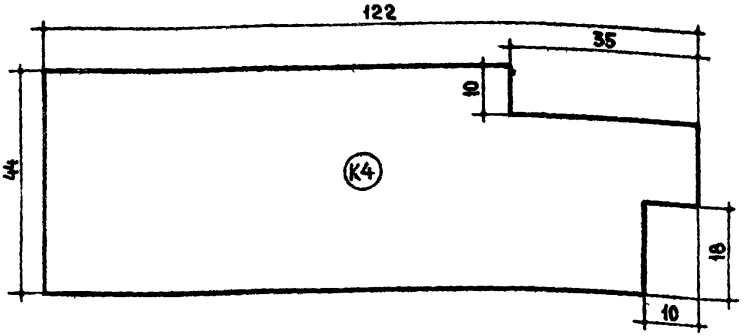

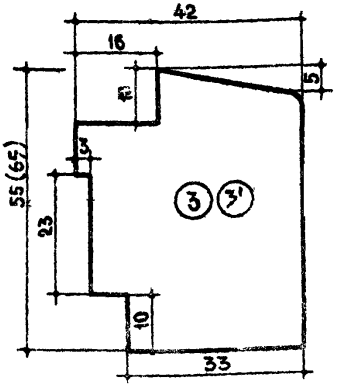

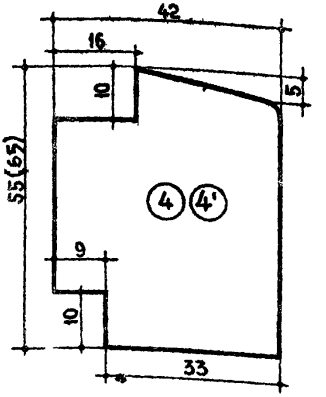

Примечание. Размеры в скобках для сечений 3' и 4'.

ТК	Окна и балконные двери жилых зданий	Серия 1.136-3	
1971	Сечения брусков коробки и раздельных оконных створок и балконных дверных полотен	Выпуск 1	Лист 94

ЦНИИЭП жилища
Инв. № | Взамен
Руководитель отдела норм стандартов и каталогов В. Хазанов
Исполнитель
Гл. инженер И. Строков
Нач. отд. В. Татаринова

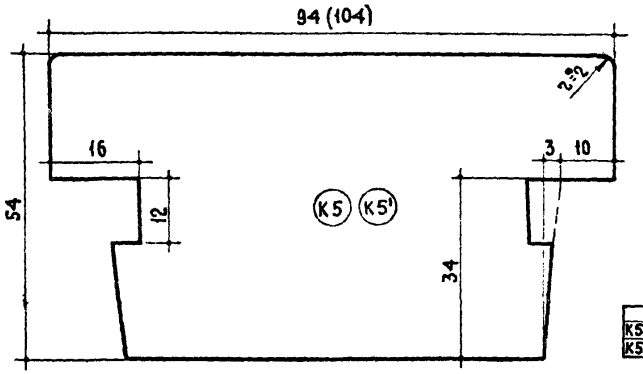

	Ширина
K5	94
K5'	104

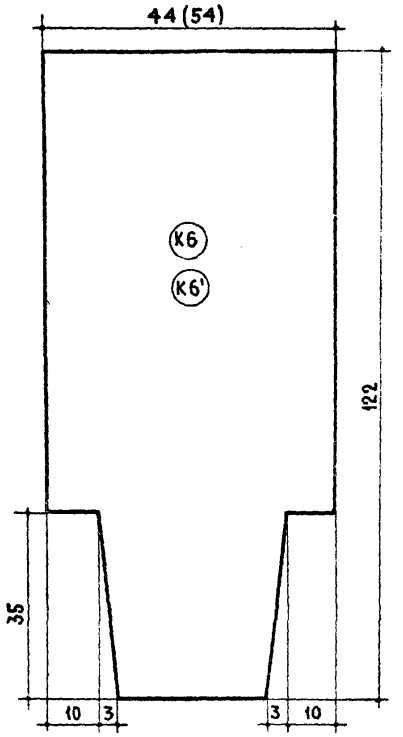

	Толщина
K6	44
K6'	54

СТАНДАРТЫ И КАТАЛОГИ ОПТ

ТК	Окна и балконные двери жилых зданий	Серия 1.136-3	
1971	Сечения брусков коробок окон	Выпуск 1	Лист 95

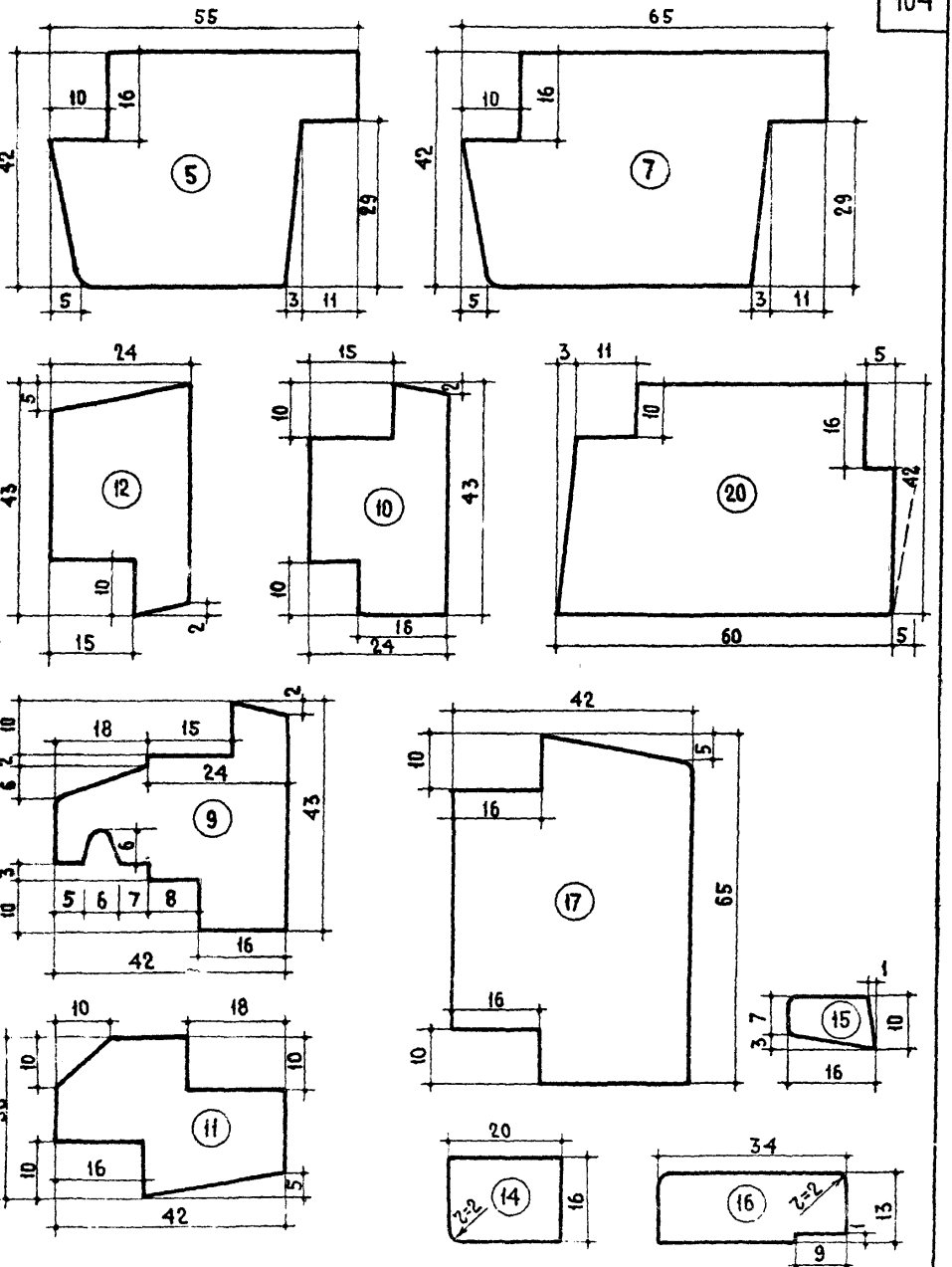

ТК	ОКНА И БАЛКОННЫЕ ДВЕРИ ЖИЛЫХ ЗДАНИЙ	СЕРИЯ 1.136-3	
1971	СЕЧЕНИЯ БРУСКОВ РАЗДЕЛЬНЫХ ОКОННЫХ СТВОРОК И БАЛКОННЫХ ДВЕРНЫХ ПОЛОТЕН	ВЫПУСК	ЛИСТ 96

ЦНИИЭП ЖИЛИЩА

Руководитель отдела норм стандартов и каталогов Д. Хазанов

Исполнители Н. Архангельская, И. Сороков, В. Татаринова

Инв. № | Взамен

11092 10 3

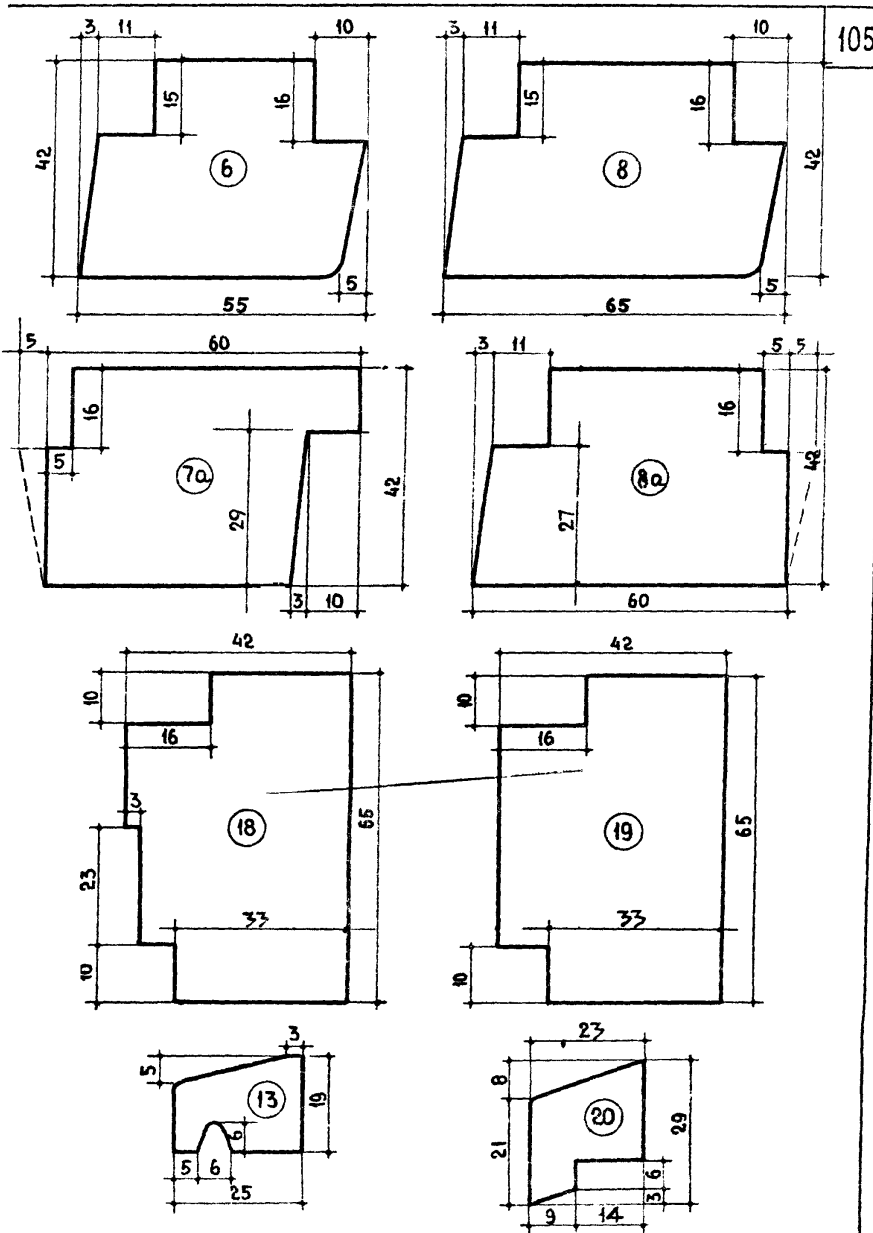

ТК	Окна и балконные двери жилых зданий	Серия 1.136-3	
1971	Сечения брусков раздельных оконных створок и балконных дверных полотен	Выпуск 1	Лист 97

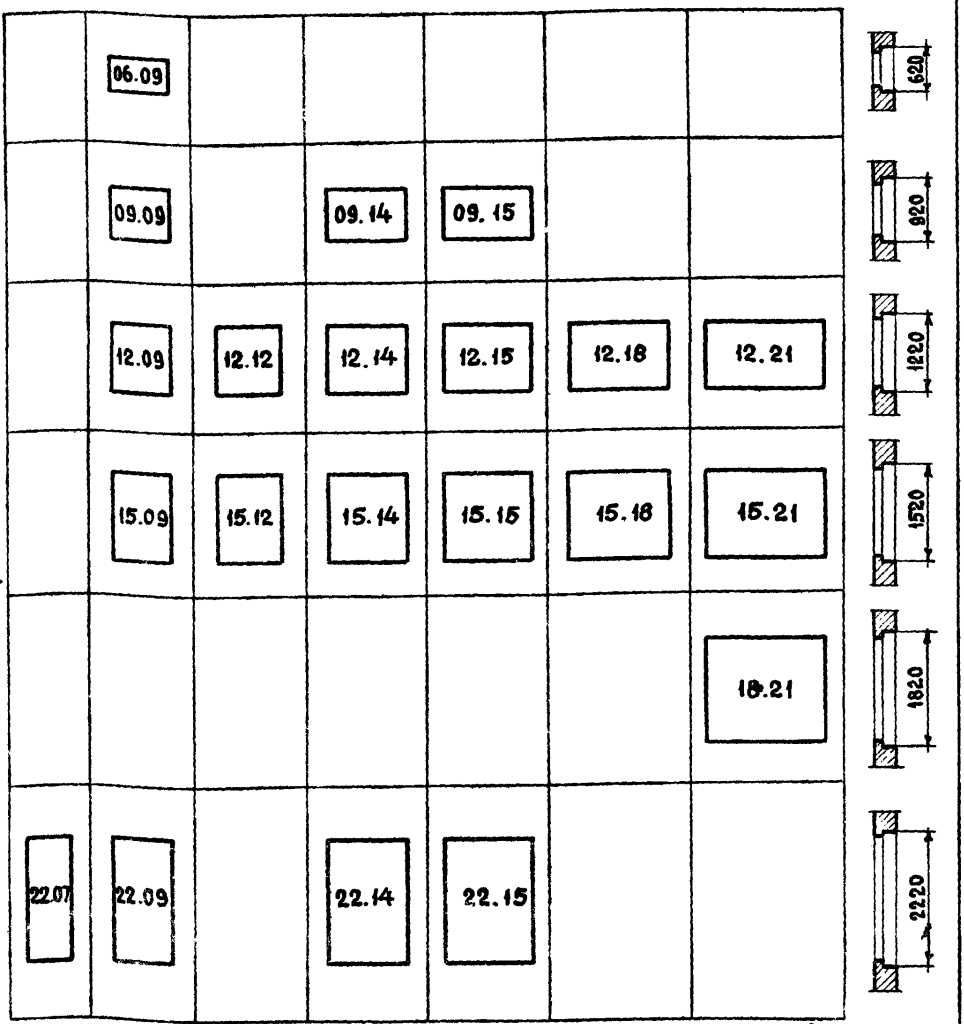

Размеры проемов в кирпичных стенах могут быть изменены при обязательном условии установки стандартных оконных и дверных балконных блоков.

Внутри схемы приведены условные размеры проемов в дециметрах по высоте и ширине.

ТК	Окна и балконные двери жилых зданий	Серия 1.136-3	
1971	Габариты проемов для окон и балконных дверей	Выпуск 1	Лист 98

Инв. № | Взамен

Отв. исполн. А. Зуев | Исполнит. Н. Архангельская, И. Стрюков, В. Татаринова

Руководитель отделения проектных работ А. Криппа | Руководитель отдела норм стандартов и каталогов Д. Хазанов

ЖИЛИЩА

gost.e-ecolog.ru