ТИПОВАЯ ДОКУМЕНТАЦИЯ НА СТРОИТЕЛЬНЫЕ СИСТЕМЫ И ИЗДЕЛИЯ
ЗДАНИЙ И СООРУЖЕНИЙ

СЕРИЯ 1.133.1-5

БЛОКИ НАРУЖНЫХ СТЕН

ВЫПУСК 4

СТЕНОВЫЕ ЛЕГКОБЕТОННЫЕ БЛОКИ ТОЛЩИНОЙ 40, 50 и 60 см ДЛЯ ЖИЛЫХ ЗДАНИЙ ВЫСОТОЙ 5-9 ЭТАЖЕЙ
/ПРОСТЕНОЧНЫЕ И ПОЯСНЫЕ БЛОКИ ЛОДЖИЙ И ДОБОРНЫЕ ПОЯСНЫЕ БЛОКИ УГЛОВЫЕ/

17401
ЦЕНА 3-12

gost.e-ecolog.ru

ЦЕНТРАЛЬНЫЙ ИНСТИТУТ ТИПОВОГО ПРОЕКТИРОВАНИЯ
ГОССТРОЯ СССР

Москва, А-445, Спасская ул., 22
Сдано в печать V 1982 г.
Заказ № 5643 Тираж 450 экз.

ТИПОВАЯ ДОКУМЕНТАЦИЯ НА СТРОИТЕЛЬНЫЕ СИСТЕМЫ И ИЗДЕЛИЯ ЗДАНИЙ И СООРУЖЕНИЙ

СЕРИЯ 1.133.1-5

БЛОКИ НАРУЖНЫХ СТЕН

ВЫПУСК 4

СТЕНОВЫЕ ЛЕГКОБЕТОННЫЕ БЛОКИ ТОЛЩИНОЙ 40, 50 и 60 см ДЛЯ ЖИЛЫХ ЗДАНИЙ ВЫСОТОЙ 5-9 ЭТАЖЕЙ /ПРОСТЕНОЧНЫЕ И ПОЯСНЫЕ БЛОКИ ЛОДЖИЙ И ДОБОРНЫЕ ПОЯСНЫЕ БЛОКИ УГЛОВЫЕ/

РАЗРАБОТАНЫ ЦНИИЭП ЖИЛИЩА ГОСУДАРСТВЕННОГО КОМИТЕТА ПО ГРАЖДАНСКОМУ СТРОИТЕЛЬСТВУ И АРХИТЕКТУРЕ ПРИ ГОССТРОЕ СССР

ЦНИИЭП ЖИЛИЩА

Рук. отделения проектных работ	Л. Криппа
Гл. инженер отделения	Н. Дыховичная
Гл. конструктор отделения	Б. Смирнов
Рук. мастерской №5	Л. Станишевский
Гл. инженер мастерской	Ю. Панков
Гл. инженер каталога	Н. Росинский
Гл. инженер проекта	Г. Зыкина

УТВЕРЖДЕНЫ И ВВЕДЕНЫ В ДЕЙСТВИЕ с 1.07 ГОСУДАРСТВЕННЫМ КОМИТЕТОМ ПО ГРАЖДАНСКОМУ СТРОИТЕЛЬСТВУ И АРХИТЕКТУРЕ ПРИ ГОССТРОЕ СССР ПРИКАЗ № 177 от 4.06.1981г.

стр.	Обозначение	Наименование	Примечание
		Содержание выпуска	
2-5	1.133.1-5 вып.4 00.000	Содержание	
6-12	1.133.1-5 вып.4 00.000 ТО	Техническое описание	
13-16	1.133.1-5 вып.4 00.000 ТБ1	Номенклатура	
17-19	1.133.1-5 вып.4 00.000 ТБ2	Выборка стали	
20	1.133.1-5 вып.4 01.000	Блок лоджии простеночный	
		СБ1.5 8.22.4-П-1, СБ1.5 5.22.4-П-1	
20	1.133.1-5 вып.4 02.000	Блок лоджии простеночный	
		СБ1.5 7.22.5-П-1, СБ1.5 4.22.5-П-1	
21	1.133.1-5 вып.4 01.000 СБ	Блок лоджии простеночный	
		(СБ1.5 8.22.4-П-1, СБ1.5 5.22.4-П-1)	
		Сборочный чертеж	
22	1.133.1-5 вып.4 02.000 СБ	Блок лоджии простеночный	
		(СБ1.5 7.22.5-П-1, СБ1.5 4.22.5-П-1)	
		Сборочный чертеж	
23	1.133.1-5 вып.4 03.000	Блок лоджии простеночный	
		СБ1.5 6.22.6-П-1, СБ1.5 3.22.6-П-1	
23	1.133.1-5 вып.4 04.000	Блок лоджий простеночный	
		СБ1.6 12.22.4-П-2, СБ1.6 12.22.4-П-3	
24	1.133.1-5 вып.4 03.000 СБ	Блок лоджии простеночный	
		(СБ1.5 6.22.6-П-1, СБ1.5 3.22.6-П-1)	
		Сборочный чертеж	

стр.	Обозначение	Наименование	Примечание
25	1.133.1-5 вып.4 04.000 СБ	Блок лоджий простеночный	
		(СБ1.6 12.22.4-П-2, СБ1.6 12.22.4-П-3)	
		Сборочный чертеж	
26	1.133.1-5 вып.4 05.000	Блок лоджий простеночный	
		СБ1.6 12.22.5-П-2, СБ1.6 12.22.5-П-3	
26	1.133.1-5 вып.4 06.000	Блок лоджии простеночный	
		СБ1.6 12.22.6-П-2, СБ1.6 12.22.6-П-3	
27	1.133.1-5 вып.4 05.000 СБ	Блок лоджий простеночный	
		(СБ1.6 12.22.5-П-2, СБ1.6 12.22.5-П-3)	
		Сборочный чертеж	
28	1.133.1-5 вып.4 06.000 СБ	Блок лоджии простеночный	
		(СБ1.6 12.22.6-П-2, СБ1.6 12.22.6-П-3)	
		Сборочный чертеж	
29	1.133.1-5 вып.4 07.000	Блок лоджий простеночный	
		СБ1.5 11.22.4-П-1, СБ1.5 10.22.5-П-1,	
		СБ1.5 9.22.6-П-1	
30	1.133.1-5 вып.4 07.000 СБ	Блок лоджий простеночный	
		(СБ1.5 11.22.4-П-1, СБ1.5 10.22.5-П-1,	
		СБ1.5 9.22.6-П-1) Сборочный чертеж	
31	1.133.1-5 вып.4 08.000	Блок лоджии простеночный	
		СБ1.5 14.22.4-П-1, СБ1.5 13.22.5-П-1,	
		СБ1.5 12.22.6-П-1	
32	1.133.1-5 вып.4 08.000 СБ	Блок лоджий простеночный	
		(СБ1.5 14.22.4-П-1, СБ1.5 13.22.5-П-3,	
		СБ1.5 12.22.6-П-1)	
		Сборочный чертеж	

СТР.	Обозначение	Наименование	Примечание
33	1.133.1-5 вып.4 09.000	Блок лоджии простеночный	
		СБ1.5 8.22.4-П-1.0.0.1	
		СБ1.5 5.22.4-П-1.0.0.1	
33	1.133.1-5 вып.4 09.000сб	Блок лоджии простеночный	
		(СБ1.5 8.22.4-П-1.0.0.1,	
		СБ1.5 5.22.4-П-1.0.0.1)	
		Сборочный чертеж	
34	1.133.1-5 вып.4 10.000	Блок лоджии простеночный	
		СБ1.5 7.22.5-П-1.0.0.1	
		СБ1.5 4.22.5-П-1.0.0.1	
34	1.133.1-5 вып.4 10.000	Блок лоджии простеночный	
		(СБ1.5 7.22.5-П-1.0.0.1,	
		СБ1.5 4.22.5-П-1.0.0.1)	
		Сборочный чертеж	
35	1.133.1-5 вып 4 11.000	Блок лоджии простеночный	
		СБ1.5 6.22.6-П-1.0.0.1	
		СБ1.5 3.22.6-П-1.0.0.1	
35	1.133.1-5 вып.4 11.000сб	Блок лоджии простеночный	
		(СБ1.5 6.22.6-П-1.0.0.1,	
		СБ1.5 3.22.6-П-1.0.0.1)	
		Сборочный чертеж	
36	1.133.1-5 вып.4 12.000	Блок лоджии простеночный	
		СБ1.6 12.22.4-П-2.0.0.1	
		СБ1.6 12.22.4-П-3.0.0.1	
36	1.133.1-5 вып.4 12.000сб	Блок лоджии простеночный	
		(СБ1.6 12.22.4-П-2.0.0.1,	
		СБ1.6 12.22.4-П-3.0.0.1)	
		Сборочный чертеж	

СТР.	Обозначение	Наименование	Примечание
37	1.133.1-5 вып.4 13.000	Блок лоджии простеночный	
		СБ1.6 12.22.5-П-2.0.0.1	
		СБ1.6 12.22.5-П-3.0.0.1	
37	1.133.1-5 вып.4 13.000сб	Блок лоджии простеночный	
		(СБ1.6 12.22.5-П-2.0.0.1,	
		СБ1.6 12.22.5-П-3.0.0.1)	
		Сборочный чертеж	
38	1.133.1-5 вып.4 14.000	Блок лоджии простеночный	
		СБ1.6 12.22.6-П-2.0.0.1	
		СБ1.6 12.22.6-П-3.0.0.1	
38	1.133.1-5 вып.4 14.000сб	Блок лоджии простеночный	
		(СБ1.6 12.22.6-П-2.0.0.1,	
		СБ1.6 12.22.6-П-3.0.0.1)	
		Сборочный чертеж	
39	1.133.1-5 вып.4 15.000	Блок лоджии простеночный	
		СБ1.5 11.22.4-П-1.0.0.1; СБ1.5 10.22.5-П-1.0.0.1	
		СБ1.5 9.22.6-П-1.0.0.1	
39	1.133.1-5 вып.4 15.000сб	Блок лоджии простеночный	
		(СБ1.5 11.22.4-П-1.0.0.1; СБ1.5 10.22.5-П-1.0.0.1;	
		СБ1.5 9.22.6-П-1.0.0.1)	
		Сборочный чертеж	
40	1.133.1-5 вып.4 16.000	Блок лоджии простеночный	
		СБ1.5 11.22.4-П-1.0.0.1; СБ1.5 13.22.5-П-1.0.0.1	
		СБ1.5 12.22.6-П-1.0.0.1	
40	1.133.1-5 вып.4 16.000сб	Блок лоджии простеночный	
		(СБ1.5 11.22.4-П-1.0.0.1; СБ1.5 13.22.5-П-1.0.0.1;	
		СБ1.5 12.22.6-П-1.0.0.1)	
		Сборочный чертеж	

стр.	Обозначение	Наименование	Примечание
41	1.133.1-5 вып.4 17.000	Блок поясной угловой	
		СБ4.3 19.6.4-п-2, СБ4.3 19.6.4-п-3	
42	1.133.1-5 вып.4 17.000сб	Блок поясной угловой	
		(СБ4.3 19.6.4-п-2, СБ4.3 19.6.4-п-3)	
		Сборочный чертеж	
43	1.133.1-5 вып.4 18.000	Блок поясной угловой	
		СБ4.3 20.6.5-п-2; СБ4.3 20.6.5-п-3	
43	1.133.1-5 вып.4 19.000	Блок поясной угловой	
		СБ4.3 21.6.6-п-2, СБ4.3 21.6.6-п-3	
44	1.133.1-5 вып.4 18.000сб	Блок поясной угловой	
		(СБ4.3 20.6.5-п-2; СБ4.3 20.6.5-п-3)	
		Сборочный чертеж	
45	1.133.1-5 вып.4 19.000сб	Блок поясной угловой	
		(СБ4.3 21.6.6-п-2; СБ4.3 21.6.6-п-3)	
		Сборочный чертеж	
46	1.133.1-5 вып.4 20.000	Блок лоджий поясной	
		СБ4.5 16.6.4-п-2; СБ4.5 16.6.4-п-3	
46	1.133.1-5 вып.4 21.000	Блок лоджии поясной	
		СБ4.5 17.6.5-п-2; СБ4.5 17.6.5-п-3	
47	1.133.1-5 вып.4 20.000сб	Блок лоджии поясной	
		(СБ4.5 16.6.4-п-2, СБ4.5 16.6.4-п-3)	
		Сборочный чертеж	
48	1.133.1-5 вып.4 21.000сб	Блок лоджии поясной	
		(СБ4.5 17.6.5-п-2; СБ4.5 17.6.5-п-3)	
		Сборочный чертеж	
49	1.133.1-5 вып.4 22.000	Блок лоджии поясной	
		СБ4.5 18.6.6-п-2, СБ4.5 18.6.6-п-3	
49	1.133.1-5 вып.4 23.000	Блок лоджии поясной	
		СБ4.6 19.6.4-9п-3	
		СБ4.6 19.6.4-9п-2	

стр.	Обозначение	Наименование	Примечание
50	1.133.1-5 вып.4 22.000сб	Блок лоджии поясной	
		(СБ4.5 18.6.6-п-2; СБ4.5 18.6.6-п-3)	
		Сборочный чертеж	
51	1.133.1-5 вып.4 23.000сб	Блок лоджии поясной	
		(СБ4.6 19.6.4-9п-3,	
		СБ4.6 19.6.4-9п-2)	
		Сборочный чертеж	
52	1.133.1-5 вып.4 24.000	Блок лоджии поясной	
		СБ4.6 20.6.5-9п-3,	
		СБ4.6 20.6.5-9п-2	
52	1.133.1-5 вып.4 25.000	Блок лоджии поясной	
		СБ4.6 21.6.6-9п-3;	
		СБ4.6 21.6.6-9п-2	
53	1.133.1-5 вып.4 24.000сб	Блок лоджии поясной	
		(СБ4.6 21.6.5-9п-3;	
		СБ4.6 21.6.5-9п-2)	
		Сборочный чертеж	
54	1.133.1-5 вып.4 25.000сб	Блок лоджии поясной	
		(СБ4.6 21.6.6-9п-3;	
		СБ4.6 21.6.6-9п-2)	
		Сборочный чертеж	
55	1.133.1-5 вып.4 00.000Д1	Узлы I ... VI	
56	1.133.1-5 вып.4 01.100	Блок арматурный АБ-1 ... АБ-4	
57	1.133.1-5 вып.4 09.100	Блок арматурный АБ-5 ... АБ-8	
58	1.133.1-5 вып.4 01.100сб	Блок арматурный (АБ-1 ... АБ-4)	
		Сборочный чертеж	
58	1.133.1-5 вып.4 09.100сб	Блок арматурный (АБ-5 ... АБ-8)	
		Сборочный чертеж	
59	1.133.1-5 вып.4 13.100	Блок арматурный	
		АБ-9 ... АБ-13	

стр.	Обозначение	Наименование	Примечание
60	1.133.1-5 вып.4 13.100сб	Блок арматурный (АБ-9...АБ-13)	
		Сборочный чертеж	
60	1.133.1-5 вып.4 01.110	Каркас (КР-1; КР-2; КР-3)	
61	1.133.1-5 вып.4 17.010	Сетка С-1; С-1А	
61	1.133.1-5 вып.4 17.010сб	Сетка (С-1; С-1А)	
		Сборочный чертеж	
62	1.133.1-5 вып.4 17.020	Сетка С-2; С-2А	
62	1.133.1-5 вып.4 17.020сб	Сетка (С-2; С-2А)	
		Сборочный чертеж	
63	1.133.1-5 вып.4 18.010	Сетка С-3; С-3А	
63	1.133.1-5 вып.4 18.010сб	Сетка (С-3; С-3А)	
		Сборочный чертеж	
64	1.133.1-5 вып.4 18.020	Сетка С-4; С-4А	
64	1.133.1-5 вып.4 18.020сб	Сетка (С-4; С-4А)	
		Сборочный чертеж	
65	1.133.1-5 вып.4 19.010	Сетка С-5; С-5А	
65	1.133.1-5 вып.4 19.010сб	Сетка (С-5; С-5А)	
		Сборочный чертеж	
66	1.133.1-5 вып.4 19.020	Сетка С-6; С-6А	
66	1.133.1-5 вып.4 19.020сб	Сетка (С-6, С-6А)	
		Сборочный чертеж	
67	1.133.1-5 вып.4 20.010сб	Сетка С-7; С-8; С-8А	
68	1.133.1-5 вып.4 21.010	Сетка С-9; С-9А	
68	1.133.1-5 вып.4 21.010сб	Сетка (С-9; С-9А)	
		Сборочный чертеж	
69	1.133.1-5 вып.4 21.020	Сетка С-10; С-10А	
69	1.133.1-5 вып.4 21.020сб	Сетка (С-10; С-10А)	
		Сборочный чертеж	

стр.	Обозначение	Наименование	Примечание
70	1.133.1-5 вып.4 22.010	Сетка С-11; С-11А	
70	1.133.1-5 вып.4 22.010сб	Сетка (С-11; С-11А)	
		Сборочный чертеж	
71	1.133.1-5 вып.4 22.020	Сетка С-12; С-12А	
71	1.133.1-5 вып.4 22.020сб	Сетка (С-12; С-12А)	
		Сборочный чертеж	
72	1.133.1-5 вып.4 23.010	Сетка С-13; С-13А	
72	1.133.1-5 вып.4 23.010сб	Сетка (С-13; С-13А)	
		Сборочный чертеж	
73	1.133.1-5 вып.4 23.020	Сетка С-14, С-14А	
73	1.133.1-5 вып.4 23.020сб	Сетка (С-14; С-14А)	
		Сборочный чертеж	
74	1.133.1-5 вып.4 24.010	Сетка С-15; С-15А	
74	1.133.1-5 вып.4 24.010сб	Сетка (С-15; С-15А)	
		Сборочный чертеж	
75	1.133.1-5 вып.4 24.020	Сетка С-16; С-16А	
75	1.133.1-5 вып.4 24.020сб	Сетка (С-16; С-16А)	
		Сборочный чертеж	
76	1.133.1-5 вып.4 25.010	Сетка С-17, С-17А	
76	1.133.1-5 вып.4 25.010сб	Сетка (С-17, С-17А)	
		Сборочный чертеж	
77	1.133.1-5 вып.4 25.020	Сетка С-18, С-18А	
77	1.133.1-5 вып.4 25.020сб	Сетка (С-18, С-18А)	
		Сборочный чертеж	
78	1.133.1-5 вып.4 00.000Д2	Узлы VII...XI	
79	1.133.1-5 вып.4 17.030	Изделие закладное М-4	
79	1.133.1-5 вып.4 20.020	Изделие закладное М-3	
80	1.133.1-5 вып.4 01.101	Петля строповочная (П-1...П-4, П-7)	
80	1.133.1-5 вып.4 09.101	Петля строповочная (П-5, П-6)	

Техническое описание

Выпуск 4 серии I.133.I-5 входит в состав Общесоюзного каталога индустриальных изделий для жилищно-гражданского строительства.

Работа выполнена в соответствии с заданием Государственного комитета по гражданскому строительству и архитектуре при Госстрое СССР от 19.II 1980 г.

Рабочие чертежи блоков наружных стен, разработанные в настоящем выпуске предназначены для изготовления блоков предприятиями строительной промышленности и применения в наружных стенах жилых домов с крупноблочными стенами высотой 5-9 этажей.

Настоящий выпуск содержит техническое описание, сборочные чертежи блоков наружных стен, арматурные изделия, узлы, детали и закладные изделия.

Каждому блоку присвоена определенная марка по открытой буквенно-цифровой системе в соответствии с ГОСТ 23009-78 „Конструкции и изделия бетонные и железобетонные сборные, Условные обозначения (марки)".

Первые две буквы обозначают тип блока: СБ- стеновые блоки наружных стен; Следующая после букв первая цифра обозначает тип блока; вторая цифра, отделенная точкой, обозначает положение блока в плане: угловой, блок лоджий; Следующие за ними три числа, разделенные точками, являются определяющими габаритами изделия в дециметрах с округлением-длиной, высотой и толщиной блока.

Отделенная тире буква "П" указывает на материал, из которого запроектированы блоки,- легкий бетон на пористых заполнителях.

Схема образования последующих цифровых индексов, которые определяют конкретную марку панели, представлена в таблице N 1 на листах 3,4.

Последующие цифы в этой таблице, указывающие на дополнительные факторы, характеризуют блок как симметричный, несимметричный левый или правый.

В этой таблице приведены примеры маркировки блоков. Например, марка СБЧ.5 17.6.5-П-2-принадлежит поясному блоку- цифра 4; блок лоджии- цифра 5, со следующими габаритами: длина 1700 мм, высота 600 мм, толщина 500 мм, буква П- из легкого бетона на пористых заполнителях, цифра 2 после тире говорит о том, что блок несиметричный левый.

В связи с тем, что в настоящем выпуске блоки имеют маркировку отличную от маркировки соответствующих блоков в разработанном ранее выпуске 4 серии 1.133-1, также приводится таблица N2, устанавливающая соответствие марок в обоих выпусках.

Таблица №2

Тип блока	Марка блока, принятая в выпуске 4 серии 1.133-1	Марка этого же блока, принятая в настоящем выпуске
Простенночные блоки лоджий	НБ-8.22.4-1	СБ1.5 8.22.4-П-1
	НБ-5.22.4-1	СБ1.5 5.22.4-П-1
	НБ-7.22.5-1	СБ1.5 7.22.5-П-1
	НБ-4.22.5-1	СБ1.5 4.22.5-П-1
	НБ-6.22.6-1	СБ1.5 6.22.6-П-1
	НБ-3.22.6-1	СБ1.5 3.22.6-П-1
	НБ-11.22.4-1	СБ1.5 11.22.4-П-1
	НБ-10.22.5-1	СБ1.5 10.22.5-П-1
	НБ-9.22.6-1	СБ1.5 9.22.5-П-1
	НБ-14.22.4-1	СБ1.5 14.22.4-П-1
	НБ-13.22.5-1	СБ1.5 13.22.5-П-1
	НБ-12.22.6-1	СБ1.5 12.22.6-П-1
	НБЛ-12.22.4	СБ1.6 12.22.4-П-2
	НБЛ-12.22.4	СБ1.6 12.22.4-П-3
	НБЛ-12.22.5	СБ1.6 12.22.5-П-2
	НБЛ-12.22.5	СБ1.6 12.22.5-П-3
	НБЛ-12.22.6	СБ1.6 12.22.6-П-2
	НБЛ-12.22.6	СБ1.6 12.22.6-П-3
	НБЛ-12.22.5	СБ1.6 12.22.5 П-2
	НБЛ-12.22.5	СБ1.6 12.22.5 П-3
	НБЛ-12.22.6	СБ1.6 12.22.5-П-2
	НБЛ-12.22.6	СБ1.6 12.22.6-П-3
	НБЛ-16.6.4	СБЧ.5 16.6.4-П-2
	НБЛ-16.4.4Л	СБЧ.4 16.6.4-П-3
	НБЛ-17.6.5	СБЧ.5 17.6.5-П-2
	НБЛ-17.6.5	СБЧ.5 17.6.5-П-3
	НБЛ-16.6.4	СБЧ.5 16.6.4-П-2
	НБЛ-16.4.4Л	СБЧ.5 16.6.4-П-3
	НБЛ-17.6.5	СБЧ.5 17.6.5-П-2
	НБЛ-17.6.5	СБЧ.5 17.6.5-П-3
	НБЛ-18.6.6	СБЧ.5 18.6.6-П-2
	НБЛ-18.6.6Л	СБЧ.5 18.6.6-П-3
	НБЛ-19.6.4	СБЧ.6 19.6.4.9П-2
	НБЛ-19.6.4Л	СБЧ.6 19.6.4-9П-3
	НБЛ-20.6.5	СБЧ.6 20.6.5-9П-2
	НБЛ-20.6.5Л	СБЧ.6 20.6.5-9П-3
	НБЛ-21.6.6	СБЧ.6 21.6.6-9П-2
	НБЛ-21.6.6Л	СБЧ.6 21.6.6-9П-3
	НБУ-19.6.4	СБЧ.3 19.6.4-П-2
	НБУ-19.6.4Л	СБЧ.3 19.6.4-П-3
	НБУ-20.6.5	СБЧ.3 20.6.5-П-2
	НБУ-20.6.5Л	СБЧ.3 20.6.5-П-3
	НБУ-21.6.6	СБЧ.3 21.6.6-П-2
	НБУ-21.6.6Л	СБЧ.3 21.6.6-П-2

Рук.мас.	Станишевский		
Гл.инж.м.	Панков		
ГИП	Зыкина		
Рук.гр.	Мелюшкина		
Провер.	Зыкина		
Разраб.	Зыкина		

1133.1-5 вып.4 00.000 то

Техническое описание

Стадия	Лист	Листов
	1	7

ЦНИИЭП жилища г. Москва

17401 7

Блоки наружных стен разработаны для применения во II и III климатических районах и 1 в подрайоне

При применении изделий каталогов наружных стеновых блоков к конкретным условиям строительства, необходимо учитывать фактическое сопротивление теплопередачи ограждающих конструкций $R_o^{ф}$, а $t_н$ принимать по СНиП II-А. 6-72.

Зоны влажности, физические показатели материалов, теплофизические показатели по СНиП II-3-79. с учетом повышения требуемого термического сопротивления ограждающих конструкций $R_o^{тр}$ на 10% согласно письма Госграждангстроя от 5.08.80 г., рассчитываемого по формуле 1 СНиП II-3-79 и „Методических указаний по корректировке типовых проектов жилых домов и блок-секций, направленной на повышение тепловой эффективности зданий".

Таблица допустимых расчетных температур наружного воздуха для выбора толщины наружных стен

Толщина стены в см	Объемный вес материала стен в кг/м³	Шлакобетон на топливных (котельных) шлаках аглопоритобетон			Шлакобетон на гранулированных шлаках и малоклинкерных вяжущих			Керамзитобетон на керамзитовом песке			Шлакобетон (термозитобетон)		
		Зоны влажности											
		сухая	норм.	влажн.	сухая	норм.	влажн.	сухая	норм.	влажн.	сухая	норм.	влажн.
40	1200	-30.3	-25.8	-25.8	-31.3	-26.6	-26.6	-33.4	-26.6	-26.6	-41.2	-33.1	-33.1
	1400	-22.8	-19.7	-19.6	-26.9	-23.1	-23.1	-24.8	-19.7	-19.7	-33.4	-26.6	-26.6
50	1200	-70.8	-35.2	-42.0	-36.1	-36.1	-38.7*	-44.7*	-36.1*	-36.1*	-54.6*	-44.3*	-44.3*
	1400	-31.2	-27.3	-36.8*	-31.6*	-31.6*	-31.6*	-33.7	-27.3	-27.3	-44.7*	-36.1*	-36.1*
60	1200	-52.2*	-44.1*	-45.6*	-45.6*	-52.7*	-45.6*	-55.9*	-45.0*	-45.0*	-67.9*	-55.6*	-55.6*
	1400	-39.6*	-34.9*	-45.9*	-40.2*	-45.9*	-40.2*	-42.6*	-34.9*	-34.9*	-55.9*	-45.6*	-45.6*

В таблице приведены допустимые зимние температуры наружного воздуха, вычисленные при $t_в$=18°, принятой по СНиП II-А.1-71*, что соответствует районам со средней температурой наиболее холодной пятидневки -31°С и выше, при температуре ниже -31° внутренняя расчетная температура увеличена на 2°С ($t_в$=20°С).

Расчетные температуры наружного воздуха для стен, имеющих большую инерционность, отмечены*

Технические требования и требования к изготовлению

Изготовление блоков предусмотрено из легкого конструктивного плотного бетона с объемной массой /в высушенном до постоянного веса состоянии/ 1200, 1400 кг/м³ на искусственных пористых заполнителях: песок керамзитовый по ГОСТ 9759-76, песок из вспученного перлита по ГОСТ 10832-74*, песок пористый из металлургического шлака (шлаковая пемза) ГОСТ 9760-75, песок аглопоритовый по ГОСТ 11991-76, гранулированные шлаки и малоклинкерные вяжущие по республиканским и отраслевым стандартам

Допускается применение блоков из легкого бетона с меньшим объемным весом при условии обеспечения заданной марки бетона. Изготовление блоков с большим объемным весом не допускается. Легкие бетоны на пористых заполнителях должны соответствовать СНиП II-21-75

Марка легкого бетона для неармированных блоков принята 50, 75 или 100 в зависимости от расчетной нагрузки на блоки в конструкции здания (на чертежах условно показана максимальная марка бетона).

В блоках из бетона марки 100 фактурной слой выполняется из цементно-песчаного раствора или бетона марки 150.

Объемная масса материала фактурного слоя 2000 кг/м³ марка фактурного слоя 100 может быть применена при обосновании климатическими и производственными условиями и при согласовании с проектной организацией, привязывающей типовой проект.

17401 8

Марки по морозостойкости (МРЗ) для бетона блоков и фактурного слоя принимаются по таблице №8 СНиП II-В.21-75.

Наружная поверхность блоков имеет фактурный слой толщиной 30мм, который принят из цементно-песчаного раствора или бетона. Фактурный слой должен быть прочно связан с бетоном блока. Вид раствора для фактурного слоя принимается заводом-изготовителем по согласованию с проектной организацией, привязывающей типовой проект.

Блоки запроектированы с учетом изготовления их в стальных формах в горизонтальном положении. Распалубка и извлечение из формы может производиться при достижении бетоном прочности не менее 80% от проектной с использованием кантователя с углом наклона формы не менее 70° к горизонтали.

Для монтажных петель следует применять горячекатаную арматуру класса Ас-II и класса А-I марок ВСт3сп2 и ВСт3пс2 по ГОСТ 380-71* и ГОСТ 5781-75. Сталь ВСт3пс2 в случае монтажа конструкций при температуре -40°С ниже не применять.

Петли рассчитаны на подъем блоков, изготавливаемых из бетона с объемным весом не более 1400 кг/м³ в высушенном состоянии. Диаметр арматуры для петель определен из условия подъема блоков с наибольшей объемной массой при 12% влажности.

Подъемные петли должны быть приварены к арматурным каркасам контактной точечной сваркой.

Изготовление каркасов следует производить контактной точечной электросваркой в соответствии с требованиями ГОСТ 10922-75 и СН 393-78 „Инструкция по сварке соединений арматуры и закладных деталей железобетонных конструкций".

Каркасы могут также применяться вязаные вязальной проволокой.

Закладные детали предназначены для восприятия усилий, которые могут возникнуть при монтаже здания.

Закладные детали разработаны согласно „Каталога унифицированных заготовок, элементов сварных закладных деталей для крупнопанельных жилых зданий, строящихся в обычных условиях".

Длина анкеров принята из условия заанкеривания арматуры.

Соединение пластин с анкерами рекомендуется осуществлять контактной рельефно-точечной сваркой.

Допускается применение и других видов сварки при соблюдении соответствующих технических условий.

Заводу-изготовителю необходимо предусмотреть мероприятия для фиксации закладных деталей при установке их в формы в соответствии с принятой на заводе технологией. Сетки и каркасы фиксируются с помощью фиксаторов и дополнительных стержней крепящихся к борту оснастки и убираемых после бетонирования.

Для предохранения от коррозии на период хранения, транспортирования и эксплуатации лицевые поверхности закладных деталей должны иметь антикоррозийную защиту согласно СНиП II-28-73.

Поставка блоков потребителю производится по достижении бетоном отпускной прочности, величина которой устанавливается в соответствии с ГОСТ 13015-67; при этом, отпускная прочность в процентах от проектной марки по прочности на сжатие должна быть не менее 100% проектной.

В тех случаях, когда по условиям монтажа здания своевременно обеспечивается необходимое приращение прочности бетона блоков, допускается поставлять блоки с прочностью бетона: 80%-для легкого бетона, 70%- для раствора или бетона отделочного слоя.

При монтаже здания в зимнее время отпускная прочность бетона блоков должна соответствовать проектной.

Технические требования, предъявляемые при приемке

Лицевые поверхности блоков должны быть гладкими. Блоки могут выпускаться без внутреннего отделочного слоя или с внутренним отделочным слоем толщиной не более 15мм из цементного или цементно-известкового раствора на тяжелом или легком песке. Марка раствора внутреннего отделочного слоя по прочности на сжатие должна быть не ниже 50 и не выше марки легкого бетона блоков.

На поверхностях блоков не допускаются раковины, наплывы и впадины, трещины и околы. Допускаемые отклонения от размеров следует принимать в соответствии с ГОСТ 19010-73 и ГОСТ 13015-75.

Методы контроля и испытаний

Контроль качества блоков наружных стен должен производиться путем систематического пооперационного контроля при изготовлении изделий; прочности бетонных кубов и арматуры, точности укладки арматурных блоков и толщины защитных слоев бетона.

При освоении производства блоков или изменении технологии их изготовления следует проводить оценку их прочности неразрушающими методами в соответствии с требованиями Гост 8829-77" Изделия железобетонные сборные. Методы испытаний и оценки прочности жесткости и трещиностойкости"

Технические требования при хранении и транспортировке

Складирование и транспортировка блоков к месту монтажа должны производиться только в вертикальном (рабочем) положении. Панелевозы должны иметь приспособления, обеспечивающие неподвижность блоков и сохранность их лицевых поверхностей.

Указания по применению блоков

В типовых проектах должны быть даны по применению блоков и способу производства работ, обеспечивающему плотное заполнение раствором швов в местах сопряжения блоков.

Поверхности блоков в местах сопряжения должны быть тщательно очищены от мусора, снега и льда.

Лунки строповочных петель при монтаже должны быть заполнены раствором.

В каталоге разработан вариант простеночных блоков лоджий, имеющий боковые петли для крепления подкосами при монтаже стен.

Наружные стены из блоков, представленных в настоящем выпуске, относятся к несгораемым, предел огнестойкости 11 часов.

Варианты отделки наружных поверхностей блоков

1. При формовании изделия лицом вниз:
   а. декоративный бетон с вскрытием фактуры и использованием замедлителей твердения цемента;
   б. Получение рельефной поверхности с помощью матриц.
2. При формовании изделия лицом вверх:
   а. присыпка дробленым материалом (мраморный или гранитный щебень);
   б. декоративный бетон с вскрытием фактуры смывом водой;
   в. Фактурный слой на белом цементе;
   г. набрызг полимерцементного раствора до термообработки.
3. В построечных условиях:
   а. возможна окраска синтетическими водоэмульсионными силикатными, перхлоровиниловыми красками;
   б. отделка декоративной краской на клеющей полимерцементной основе;
   в. набрызг полимерцементным раствором.

Письмом Госстроя СССР от 15 апреля 1980г №42-д. введен в действие с 1 июля 1980г сокращенный сортамент арматурной стали в данном выпуске применена арматурная проволока марки В-I, которая в случае ее отсутствия может быть заменена: ф4 и ф5 В-I - на аналогичные диаметры стали класса Вр-I; ф6 и ф8 В-I - на аналогичные диаметры стали класса-III.

17401 10

ЦИФРЫ, ОПРЕДЕЛЯЮЩИЕ КОНКРЕТНУЮ МАРКУ БЛОКА

Эскиз блока	Тип блока	Положение блока в плане	Дополнительные факторы											Примеры маркировки
			Симметричный	Несимметричный		Наличие шпонки			Привязка шпонки к оси симметр.				Наличие монтажной петли	
				левый	правый	слева	справа	всередине	150	170	200	300		
			1	2	3	1	2	3	1	2	3	4	1	
	Простеночные блоки — 1	Рядовой 1	—	—	—	—	—	—	—	—	—	—	—	—
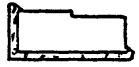		Угловой 2	—	—	—	—	—	—	—	—	—	—	—	—
		Угловой 3	—	—	—	—	—	—	—	—	—	—	—	—
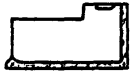		Температ. 4	—	—	—	—	—	—	—	—	—	—	—	—
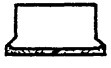		Лоджии 5	1	—	—	—	—	—	—	—	—	—	1	СБ 1.5 8.22.4 – П – 1, СБ 1.5 10.22.5 – П – 1, СБ 1.5 14.22.6 – П – 1
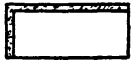		Лоджии 6	—	2	3	—	—	—	—	—	—	—	1	СБ 1.6 12.22.4 – П – 2, СБ 1.6 12.22.5 – П – 3, СБ 1.6 12.22.5 – П – 3

Цифры, определяющие конкретную марку блока

Эскиз блока	Тип блока	Положение блока в плане	Дополнительные факторы: Симметричный	Несимметричный: левый	Несимметричный: правый	Наличные шпонки: слева	Наличные шпонки: справа	Наличные шпонки: в середине	Привязка шпонки к оси симметр.: 150	170	200	300	Примеры маркировки
			1	2	3	1	2	3	1	2	3	4	
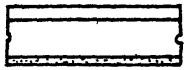	Поясные блоки 4	Рядовой 1	—	—	—	—	—	—	—	—	—	—	———
		Угловой 2	—	—	—	—	—	—	—	—	—	—	———
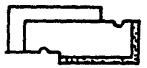		Угловой 3	—	2	3	—	—	—	—	—	—	—	СБ 4.3 19.6.4-П-3; СБ 4.3 19.6.4-П-2; СБ 4.3 20.6.5-П-3; СБ 4.3 20.6.5-П-2 СБ 4.3 21.6.6-П-3; СБ 4.3 21.6.6-П-2
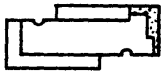		Лоджии 5	–	2	3	—	—	—	—	—	—	—	СБ 4.5 16.6.4-П-3; СБ 4.5 16.6.4-П-2; СБ 4.5 17.6.5-П-3; СБ 4.5 17.6.5-П-2; СБ 4.5 18.6.6-П-3; СБ 4.5 18.6.6-П-2
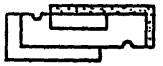		Лоджии 6	—	2	3	—	—	—	—	—	—	—	СБ 4.6 19.6.4-9П-3; СБ 4.6 19.6.4-9П-2 СБ 4.6 20.6.5-9П-3; СБ 4.6 20.6.5-9П-2 СБ 4.6 21.6.6-9П-3; СБ 4.6 21.6.6-9П-2

Основные ситуации расположения наружных стеновых блоков

Поясных

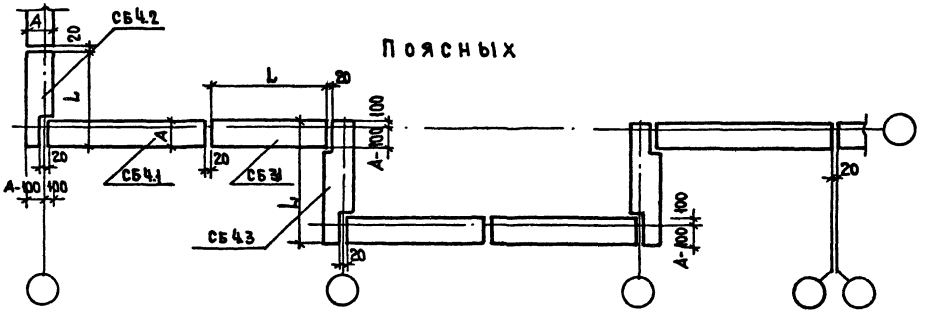

Основные ситуации расположения наружных стеновых блоков лоджии

Простеночных

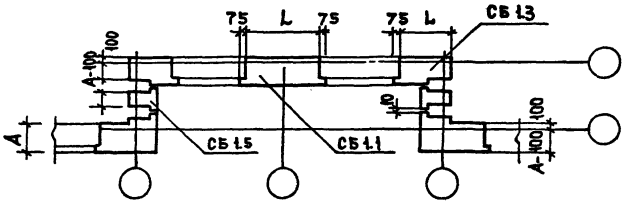

Поясных

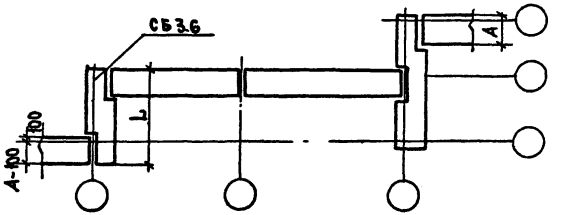

Поясных

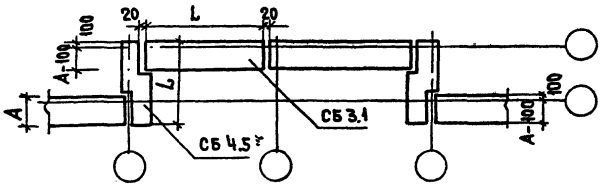

Марка блока	Эскиз блока	Геометрические характеристики				Показатели расхода материалов на блок			Показатели расхода материалов на 1 м² блока нетто			Масса, кг		№ стр.
		Длина L мм	Ширина B мм	Высота H мм	Площадь м²	Объем бетона м³	Объем фактурн. слоя м³	Расход стали натурал. / приведен.	Объем бетона м³	Объем фактурн. слоя м³	Расход стали натурал. / приведен.	Объемная масса бетона, кг/м³: 1200	1400	
СБ1.5 8.22.4 – П-1	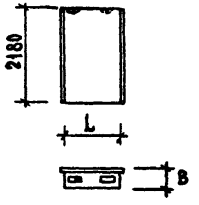	815	400	2180	2.103	0.673	0.073	2.18 / 2.55	0.320	0.034	1.03 / 1.21	1025	1170	20.21
СБ1.5 7.22.5 – П-1		715	500	2180	1.885	0.749	0.066	2.18 / 2.55	0.397	0.035	1.16 / 1.35	1110	1270	20.22
СБ1.5 6.22.6 – П-1		615	600	2180	1.567	0.780	0.059	2.18 / 2.55	0.497	0.037	1.39 / 1.63	1135	1305	23.24
СБ1.5 11.22.4 – П-1		1115	400	2180	2.757	0.913	0.093	2.60 / 3.39	0.331	0.033	0.94 / 1.23	1375	1575	29.30
СБ1.5 10.22.5 – П-1		1015	500	2180	2.539	1.054	0.086	3.40 / 3.93	0.415	0.034	1.34 / 1.55	1550	1775	29.30
СБ1.5 9.22.6 – П-1		915	600	2180	2.329	1.151	0.080	3.40 / 3.93	0.494	0.034	1.46 / 1.69	1660	1910	29.30
СБ1.5 14.22.4 – П-1		1415	400	2180	3.411	1.191	0.126	3.40 / 3.93	0.349	0.037	0.99 / 1.15	1805	2062	31.32
СБ1.5 13.22.5 – П-1		1315	500	2180	3.193	1.345	0.121	3.94 / 5.12	0.421	0.038	1.23 / 1.60	1995	2285	31.32
СБ1.5 12.22.6 – П-1		1215	600	2180	2.975	1.508	0.113	3.94 / 5.12	0.506	0.038	1.32 / 1.72	2197	2519	31.32
СБ1.5 5.22.4 – П-1	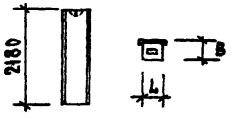	515	400	2180	1.449	0.432	0.053	1.30 / 1.69	0.298	0.037	0.90 / 0.88	670	765	20.21
СБ1.5 4.22.5 – П-1		415	500	2180	1.231	0.442	0.046	1.30 / 1.69	0.359	0.037	0.89 / 1.03	670	765	20.22
СБ1.5 3.22.6 – П-1		315	600	2180	1.094	0.408	0.039	1.09 / 1.27	0.372	0.036	0.99 / 1.16	610	700	23.24
СБ1.6 12.22.4 – П-2	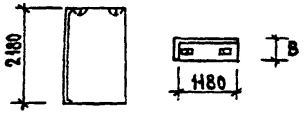	1180	400	2180	2.736	0.907	0.119	1.30 / 1.69	0.332	0.043	0.48 / 0.62	1413	1610	23.25
СБ1.6 12.22.5 – П-2		1180	500	2180	2.736	1.157	0.126	1.70 / 1.97	0.423	0.046	0.62 / 0.72	1751	2002	26.27
СБ1.6 12.22.6 – П-2		1180	600	2180	2.736	0.409	0.132	1.97 / 2.55	0.149	0.048	0.72 / 0.93	2083	2395	26.28
СБ1.6 12.22.4 – П-3	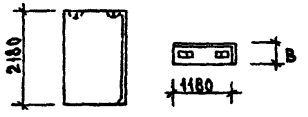	1180	400	2180	2.736	0.907	0.119	1.30 / 1.69	0.332	0.043	0.48 / 0.62	1413	1610	23.25
СБ1.6 12.22.5 – П-3		1180	500	2180	2.736	1.157	0.126	1.70 / 1.97	0.423	0.046	0.62 / 0.72	1751	2002	26.27
СБ1.6 12.22.6 – П-3		1180	600	2180	2.736	0.409	0.132	1.97 / 2.55	0.149	0.048	0.72 / 0.93	2083	2395	26.28

Рук.маст.5	Станишевский	
Ст.инж.маст.	Панков	
ГИП	Зыкина	
Рук.группы	Мелюшкина	
Проверил	Мелюшкина	
Разработ.	Короткова	

1.133.1-5 вып.4 00.000 ТБ1

Номенклатура

Стадия	Лист	Листов
	1	4

ЦНИИЭП жилища г. Москва

17401 14

Марка блока	Эскиз блока	Геометрические характеристики				Показатели расхода материалов						Масса, кг		№ стр.
						На блок			На 1 м² блока нетто			Объемная масса бетона, кг/м³		
		Длина L мм	Ширина B мм	Высота H мм	Площадь м²	Объем бетона м³	Объем фактурн. слоя м³	Расход стали натурал. / приведен.	Объем бетона м³	Объем фактурн. слоя м³	Расход стали натурал. / приведен.	1200	1400	
СБ1.5 8.22.4-П-1.0.0.1	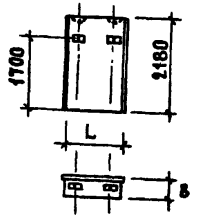	815	400	2180	2.103	0.673	0.073	4.08 / 4.45	0.320	0.034	1.94 / 2.12	1025	1170	33
СБ1.5 7.22.5-П-1.0.0.1		715	500	2180	1.885	0.749	0.066	4.22 / 4.59	0.397	0.035	2.24 / 2.44	1110	1270	34
СБ1.5 6.22.6-П-1.0.0.1		615	600	2180	1.567	0.780	0.059	4.22 / 4.59	0.497	0.037	2.69 / 2.93	1135	1305	35
СБ1.5 11.22.4-П-1.0.0.1		1115	400	2180	2.757	0.913	0.093	4.50 / 5.29	0.331	0.033	1.63 / 1.92	1375	1575	39
СБ1.5 10.22.5-П-1.0.0.1		1015	500	2180	2.539	1.054	0.086	5.44 / 5.97	0.415	0.034	2.14 / 2.35	1550	1775	39
СБ1.5 9.22.6-П-1.0.0.1		915	600	2180	2.329	1.151	0.080	5.94 / 6.67	0.494	0.034	2.55 / 2.86	1660	1910	39
СБ1.5 14.22.4-П-1.0.0.1		1415	400	2180	3.411	1.191	0.126	5.30 / 5.83	0.349	0.037	1.55 / 1.71	1805	2062	40
СБ1.5 13.22.5-П-1.0.0.1		1315	500	2180	3.193	1.345	0.121	5.98 / 7.15	0.421	0.038	1.87 / 2.24	1995	2285	40
СБ1.5 12.22.6-П-1.0.0.1		1215	600	2180	2.975	1.508	0.113	5.98 / 7.15	0.506	0.038	2.01 / 2.40	2197	2519	40
СБ1.5 5.22.4-П-1.0.0.1	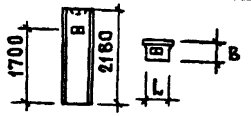	515	400	2180	1.449	0.432	0.053	2.24 / 2.645	0.298	0.037	1.55 / 1.83	670	765	33
СБ1.5 4.22.5-П-1.0.0.1		415	500	2180	1.231	0.442	0.046	2.32 / 2.715	0.359	0.037	1.88 / 2.21	670	765	34
СБ1.5 3.22.6-П-1.0.0.1		315	600	2180	1.094	0.408	0.039	2.11 / 2.30	0.372	0.036	1.92 / 2.10	610	700	35
СБ1.6 12.22.4-П-2.0.0.1	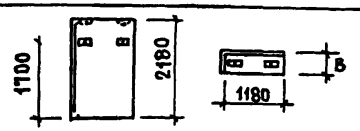	1180	400	2180	2.736	0.907	0.119	4.50 / 5.29	0.332	0.043	1.65 / 1.93	1413	1610	36
СБ1.6 12.22.5-П-2.0.0.1		1180	500	2180	2.736	1.157	0.126	5.44 / 5.97	0.423	0.046	1.99 / 2.18	1751	2002	37
СБ1.6 12.22.6-П-2.0.0.1		1180	600	2180	2.736	0.409	0.132	5.98 / 7.15	0.149	0.048	2.19 / 2.613	2083	2395	38
СБ1.6 12.22.4-П-3.0.0.1	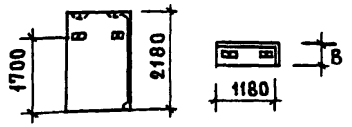	1180	400	2180	2.736	0.907	0.119	4.50 / 5.29	0.332	0.043	1.65 / 1.93	1413	1610	36
СБ1.6 12.22.5-П-3.0.0.1		1180	500	2180	2.736	1.157	0.126	5.44 / 5.97	0.426	0.046	1.99 / 2.18	1751	2002	37
СБ1.6 12.22.6-П-3.0.0.1		1180	600	2180	2.736	0.409	0.132	5.98 / 7.15	0.149	0.048	2.19 / 2.613	2083	2395	38

17401 15

Марка блока	Эскиз блока	Геометрические характеристики				Показатели расхода материалов						Масса, кг		№ стр.
						на блок			на 1 м² блока нетто			Объемная масса бетона, кг/м³		
		Длина L мм	Ширина B мм	Высота H мм	Площадь м²	Объем бетона м³	Объем фактурн. слоя, м³	Расход стали натурал. / приведен.	Объем бетона м³	Объем фактурн. слоя м³	Расход стали натурал. / приведен.	1200	1400	
СБ4.3 19.6.4-П-3	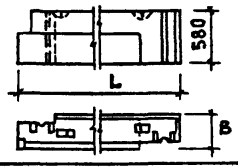	1900	400	580	1.07	0.299	0.035	7.91 / 8.17	0.278	0.032	7.40 / 7.65	465	530	41.42
СБ4.3 20.6.5-П-3		2000	500	580	1.13	0.415	0.037	9.05 / 9.64	0.367	0.033	8.00 / 8.52	620	710	43.44
СБ4.3 21.6.6-П-3		2100	600	580	1.19	0.547	0.039	10.04 / 10.68	0.459	0.032	8.40 / 8.95	790	915	43.45
СБ4.3 19.6.4-П-2	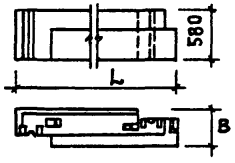	1900	400	580	1.07	0.299	0.035	7.91 / 8.17	0.278	0.032	7.40 / 7.65	465	530	41.42
СБ4.3 20.6.5-П-2		2000	500	580	1.13	0.415	0.037	9.05 / 9.64	0.367	0.033	8.00 / 8.52	620	710	43.44
СБ4.3 21.6.6-П-2		2100	600	580	1.19	0.547	0.039	10.04 / 10.68	0.459	0.032	8.40 / 8.95	790	915	43.45
СБ4.5 16.6.4-П-3	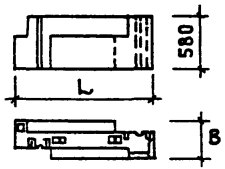	1600	400	580	0.90	0.221	0.010	7.60 / 7.78	0.245	0.011	8.45 / 8.65	320	365	46.47
СБ4.5 17.6.5-П-3		1700	500	580	0.96	0.344	0.012	7.88 / 8.21	0.358	0.012	8.21 / 8.55	490	560	46.48
СБ4.5 18.6.6-П-3		1800	600	580	1.09	0.402	0.014	9.68 / 10.34	0.368	0.013	8.85 / 9.50	580	660	49.50
СБ4.5 16.6.4-П-2	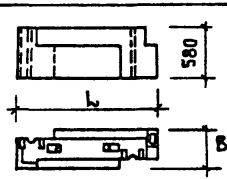	1600	400	580	0.90	0.221	0.010	7.60 / 7.78	0.245	0.011	8.45 / 8.65	320	365	46.47
СБ4.5 17.6.5-П-2		1700	400	580	0.96	0.344	0.012	7.88 / 8.21	0.358	0.012	8.21 / 8.55	490	560	46.48
СБ 4.5 18.6.6-П-2		1800	600	580	1.09	0.402	0.014	9.68 / 10.34	0.368	0.013	8.85 / 9.50	580	660	49.50

Марка блока	Эскиз блока	Геометрические характеристики				Показатели расхода материалов						Масса, кг		№ стр.
						на блок			на 1м² блока нетто					
		Длина L мм	Ширина B мм	Высота H мм	Площадь м²	Объем бетона м³	Объем фактурн. слоя м³	Расход стали натурал. / приведен	Объем бетона м³	Объем фактурн. слоя м³	Расход стали натурал. / приведен.	Объемная масса бетона, кг/м³ 1200	1400	
СБ4.6 19.6.4-9п-3	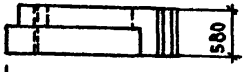	1900	400	580	1.07	0.296	0.023	8.37 / 8.49	0.276	0.021	7.82 / 7.93	401	460	49.51
СБ4.6 20.6.5-9п-3	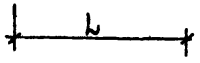	2000	500	580	1.13	0.437	0.025	10.30 / 10.74	0.386	0.022	9.12 / 9.50	574	662	52.53
СБ4.6 21.6.6-9п-3	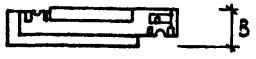	2100	600	580	1.19	0.578	0.027	12.58 / 13.06	0.485	0.023	10.57 / 10.97	747	862	52.54
СБ46 19.6.4-9п-2	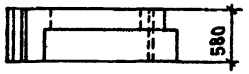	1900	400	580	1.07	0.296	0.023	8.37 / 8.49	0.276	0.021	7.82 / 7.93	401	460	49.51
СБ46 20.6.5-9п-2	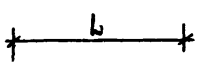	2000	500	580	1.13	0.437	0.025	10.30 / 10.74	0.386	0.022	9.12 / 9.50	574	662	52.53
СБ4.6 21.6.6-9п-2	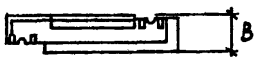	2100	600	580	1.19	0.578	0.027	12.58 / 13.06	0.485	0.023	10.57 / 10.97	747	862	52.54

17401 17

Выборка стали на 1 элемент в кг

Марка блока	Изделия арматурные ГОСТ 6727-53*				Петли строповочные ГОСТ 5781-75						Всего
	Класс В-I			Итого	Класс А-I		Итого	Класс Ас-II		Итого	
	ф мм				ф мм			ф мм			
	4	5	6		10	12		10	12		
СБ 1.5 8.22.4-П-1	0.94	—	—	0.94	1.24	—	1.24	—	—	—	2.18
СБ 1.5 7.22.5-П-1	0.94	—	—	0.94	1.24	—	1.24	—	—	—	2.18
СБ 1.5 6.22.6-П-1	0.94	—	—	0.94	1.24	—	1.24	—	—	—	2.18
СБ 1.5 11.22.4-П-1	0.16	1.20	—	1.36	—	—	—	1.24	—	1.24	2.60
СБ 1.5 10.22.5-П-1	0.16	1.20	—	1.36	—	2.04	2.04	—	—	—	3.40
СБ 1.5 9.22.6-П-1	0.16	1.20	—	1.36	—	2.04	2.04	—	—	—	3.40
СБ 1.5 14.22.4-П-1	0.16	1.20	—	1.36	—	2.04	2.04	—	—	—	3.40
СБ 1.5 13.22.5-П-1	0.16	—	1.74	1.90	—	—	—	—	2.04	2.04	3.94
СБ 1.5 12.22.6-П-1	0.16	—	1.74	1.90	—	—	—	—	2.04	2.04	3.94
СБ 1.5 5.22.4-П-1	0.08	0.60	—	0.68	—	—	—	0.62	—	0.62	1.30
СБ 1.5 4.22.5-П-1	0.08	0.60	—	0.68	—	—	—	0.62	—	0.62	1.30
СБ 1.5 3.22.6-П-1	0.47	—	—	0.47	0.62	—	0.62	—	—	—	1.09
СБ 1.6 12.22.4-П-2	0.08	0.60	—	0.68	—	—	—	0.62	—	0.62	1.30
СБ 1.6 12.22.5-П-2	0.08	0.60	—	0.68	—	1.02	1.02	—	—	—	1.70
СБ 1.6 12.22.6-П-2	0.08	—	0.87	0.95	—	—	—	—	1.02	1.02	1.97
СБ 1.6 12.22.4-П-3	0.08	0.60	—	0.68	—	—	—	0.62	—	0.62	1.30
СБ 1.6 12.22.5-П-3	0.08	0.60	—	0.68	—	1.02	1.02	—	—	—	1.70
СБ 1.6 12.22.6-П-3	0.08	—	0.87	0.95	—	—	—	—	1.02	1.02	1.97

Рук.маст.5	Станишевский	
Гл.инж.маст.	Панков	
ГИП	Зыкина	
Рук.гр.	Мелюшкина	
Проверил	Мелюшкина	
Разработ.	Короткова	

1.133.1-5 вып.4 00.000 ТБ 2

Выборка стали

Стадия	Лист	Листов
Р	1	3

ЦНИИЭП жилища г. Москва

17401 18

Выборка стали на 1 элемент, кг

Марка блока	Изделия арматурные гост 6727-53*				Петли строповочные гост 5781-75						Всего
	Класс В-I			Итого	Класс А-I		Итого	Класс Ас-II		Итого	
	ф мм				ф мм			ф мм			
	4	5	6		10	12		10	12		
СБ 1.5 8.22.4-п-1.00.1	0.94	—	—	0.94	1.24	1.90	3.14	—	—	—	4.08
СБ 1.5 7.22.5-п-1.00.1	0.94	—	—	0.94	1.24	2.04	3.28	—	—	—	4.22
СБ 1.5 6.22.6-п-1.00.1	0.94	—	—	0.94	1.24	2.04	3.28	—	—	—	4.22
СБ 1.5 11.22.4-п-1.00.1	0.16	1.20	—	1.36	—	1.90	1.90	1.24	—	1.24	4.50
СБ 1.5 10.22.5-п-1.00.1	0.16	1.20	—	1.36	—	4.08	4.08	—	—	—	5.44
СБ 1.5 9.22.6-п-1.00.1	0.16	0.10	1.60	1.86	—	4.08	4.08	—	—	—	5.94
СБ 1.5 14.22.4-п-1.00.1	0.16	1.20	—	1.36	—	3.94	3.94	—	—	—	5.30
СБ 1.5 13.22.5-п-1.00.1	0.16	—	1.74	1.90	—	2.04	2.04	—	2.04	2.04	5.98
СБ 1.5 12.22.6-п-1.00.1	0.16	—	1.74	1.90	—	2.04	2.04	—	2.04	2.04	5.98
СБ 1.5 5.22.4-п-1.00.1	0.08	0.60	—	0.68	—	0.95	0.95	0.62	—	0.62	2.24
СБ 1.5 4.22.5-п-1.00.1	0.08	0.60	—	0.68	—	1.02	1.02	0.62	—	0.62	2.32
СБ 1.5 3.22.6-п-1.00.1	0.47	—	—	0.47	0.62	1.02	1.64	—	—	—	2.11
СБ 1.6 12.22.4-п-2.00.1	0.16	1.20	—	1.36	—	1.90	1.90	1.24	—	1.24	4.50
СБ 1.6 12.22.5-п-2.00.1	0.16	1.20	—	1.36	—	4.08	4.08	—	—	—	5.44
СБ 1.6 12.22.6-п-2.00.1	0.16	—	1.74	1.90	—	2.04	2.04	—	2.04	2.04	5.98
СБ 1.6 12.22.4-п-3.00.1	0.16	1.20	—	1.36	—	1.90	1.90	1.24	—	1.24	4.50
СБ 1.6 12.22.5-п-3.00.1	0.16	1.20	—	1.36	—	4.08	4.08	—	—	—	5.44
СБ 1.6 12.22.6-п-3.00.1	0.16	—	1.74	1.90	—	2.04	2.04	—	2.04	2.04	5.98

Выборка стали на 1 элемент, в кг

Марка блока	Изделия арматурные						Сталь полосовая				Петли строповочные				Изделия закладные				Всего
	ГОСТ 6727-55*			ГОСТ			ГОСТ 103-76				ГОСТ 5781-75				Сталь полосовая ГОСТ 103-76		Арм.сталь ГОСТ 5781-75		
	Класс В-I			Класс А-I			Класс С 38/23				Кл.А-II	Класс А-I			Класс С 38/23		Кл. А-II		
	ф мм		Итого	ф мм		Итого	Сечение			Итого	ф мм	ф мм		Итого	Сечение		ф мм	Итого	
	4	5		6	10		140×60×6	125×60×6	100×50×6		10	8	10		1,0×100×8	150×80×6	10		
СБ43 19.6.4-П-3	0.28	0.24	0.52	1.47	3.08	4.55	0.79	—	0.47	1.26	—	0.70	—	0.70	—	0.57	0.31	0.88	7.91
СБ43 20.6.5-П-3	0.43	0.26	0.69	1.95	3.35	5.30	—	—	0.94	0.94	1.24	—	—	1.24	—	0.57	0.31	0.88	9.05
СБ43 21.6.6-П-3	0.53	0.32	0.85	2.47	3.66	6.13	—	—	0.94	0.94	1.24	—	—	1.24	—	0.57	0.31	0.88	10.04
СБ43 19.6.4-П-2	0.28	0.24	0.52	1.47	3.08	4.55	0.79	—	0.47	1.26	—	0.70	—	0.70	—	0.57	0.31	0.88	7.91
СБ43 20.6.5-П-2	0.43	0.26	0.69	1.95	3.35	5.30	—	—	0.94	0.94	1.24	—	—	1.24	—	0.57	0.31	0.88	9.05
СБ43 21.6.6-П-2	0.53	0.32	0.85	2.47	3.66	6.13	—	—	0.94	0.94	1.24	—	—	1.24	—	0.57	0.31	0.88	10.04
СБ45 16.6.4-П-3	0.27	—	0.27	2.08	1.76	3.84	—	1.41	—	1.41	—	—	1.24	1.24	0.47	—	0.37	0.84	7.60
СБ45 17.6.5-П-3	0.35	0.29	0.64	1.61	3.61	4.22	—	—	0.94	0.94	—	—	1.24	1.24	0.47	—	0.37	0.84	7.88
СБ45 18.6.6-П-3	0.48	0.33	0.81	1.93	3.92	5.85	—	—	0.94	0.94	1.24	—	—	1.24	0.47	—	0.37	0.84	9.68
СБ45 16.6.4-П-2	0.27	—	0.27	2.08	1.76	3.84	—	1.41	—	1.41	—	—	1.24	1.24	0.47	—	0.37	0.84	7.60
СБ45 17.6.5-П-2	0.35	0.29	0.64	1.61	3.61	4.22	—	—	0.94	0.94	—	—	1.24	1.24	0.47	—	0.37	0.84	7.88
СБ45 18.6.6-П-2	0.48	0.33	0.81	1.93	3.92	5.85	—	—	0.94	0.94	1.24	—	—	1.24	0.47	—	0.37	0.84	9.68
СБ46 19.6.4-9П-3	0.32	—	0.32	2.19	3.68	5.87	—	—	0.94	0.94	—	—	1.24	1.24	—	—	—	—	8.37
СБ46 20.6.5-9П-3	0.46	—	0.46	2.74	4.82	7.66	—	—	0.94	0.94	1.24	—	—	1.24	—	—	—	—	10.30
СБ46 21.6.6-9П-3	0.57	—	0.57	2.95	6.88	9.83	—	—	0.94	0.94	1.24	—	—	1.24	—	—	—	—	12.58
СБ46 19.6.4-9П-2	0.32	—	0.32	2.19	3.68	5.87	—	—	0.94	0.94	—	—	1.24	1.24	—	—	—	—	8.37
СБ46 20.6.5-9П-2	0.46	—	0.46	2.74	4.82	7.66	—	—	0.94	0.94	1.24	—	—	1.24	—	—	—	—	10.30
СБ46 21.6.6-9П-2	0.57	—	0.57	2.95	6.88	9.83	—	—	0.94	0.94	1.24	—	—	1.24	—	—	—	—	12.58

Формат	Зона	Поз	Обозначение	Наименование	Кол	Примечание
				Документация		
12			1.133.1-5 вып.4 00.000 ТО	Техническое описание		
12			1.133.1-5 вып.4 01.000 СБ	Сборочный чертеж		
12			1.133.1-5 вып.4 00.000 Д1	Узлы I ... VI		
12			1.133.1-5 вып.4 00.000 ТБ2	Выборка стали		
				Детали		
		1		Пробка деревянная		
				ф50; мм, ℓ = 120 мм	8	
			Переменные данные для исполнений			
			1.133.1-5 вып. 4.01.000	СБ 1.5 8.22.4-П-1		
				Сборочные единицы		
11		2	1.133.1-5 вып. 4.01.100	Блок арматурный АБ-1	2	
				Материалы		
		3		Бетон марки 100	0,675	м³
		4		Бетон фактурного		
				слоя марки 150	0,073	м³
			1.133.1-5 вып. 4 01.000-01	СБ 1.5 5.22.4-П-1		
				Сборочные единицы		
11		2	1.133.1-5 вып. 4 01.100-01	Блок арматурный АБ-2	1	
				Материалы		
		3		Бетон марки 100	0,432	м³
		4		Бетон фактурного		
				слоя марки 150	0,053	м³

Рук.маст.	Станишевский	
Инж.маст.	Панков	
ГИП	Зыкина	
Рук.гр.	Мелюшкина	
Провер	Мелюшкина	
Разраб	Короткова	

1.133.1-5 вып. 4 01.000

Блок лоджии простеночный СБ 1.5 8.22.4-П-1, СБ 1.5 5.22.4-П-1

Стадия	Лист	Листов
Р		1

ЦНИИЭП жилища г. Москва

Формат	Зона	Поз.	Обозначение	Наименование	Кол.	Примечание
				Документация		
12			1.133.1-5 вып. 4 00.000 ТО	Техническое описание		
12			1.133.1-5 вып.4 02.000 СБ	Сборочный чертеж		
12			1.133.1-5 вып. 4 00.000 Д1	Узлы I ... VI		
12			1.133.1-5 вып.4 00.000 ТБ2	Выборка стали		
				Детали		
		1		Пробка деревянная		
				ф50 мм ℓ = 120 мм	8	
			Переменные данные для исполнений.			
			1.133.1-5 вып. 4 02.000	СБ 1.5 7.22.5-П-1		
				Сборочные единицы		
11		2	1.133.1-5 вып. 4 01.100	Блок арматурный АБ-1	2	
				Материалы		
		3		Бетон марки 100	0,749	м³
		4		Бетон фактурного		
				слоя марки 150	0,066	м³
			1.133.1-5 вып.4 02.000-01	СБ 1.5 4.22.5-П-1		
				Сборочные единицы		
11		2	1.133.1-5 вып. 4 01. 100-01	Блок арматурный АБ-2	1	
				Материалы		
		3		Бетон марки 100	0,442	м³
		4		Бетон фактурного слоя		
				марки 150	0,046	м³

Инв.№ подл. | Подпись и дата | Взам. инв.№

Рук.м.5	Станишевский	
Л.инж.м	Панков	
ГИП	Зыкина	
Рук.гр.	Мелюшкина	
Провер	Мелюшкина	
Разраб	Короткова	

1.133.1-5 вып. 4 02.000

Блок лоджии простеночный СБ 1.5 7.22.5-П-1, СБ 1.5 4.22.5-П-1

Стадия	Лист	Листов
Р		1

ЦНИИЭП жилища г. Москва

Рис. 1

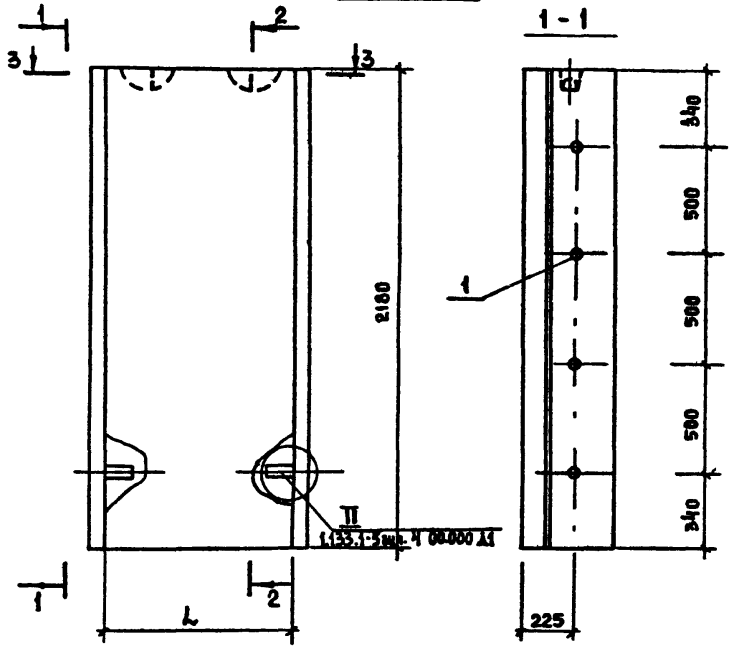

Рис. 2

ОСТАЛЬНОЕ - СМ. РИС. 1

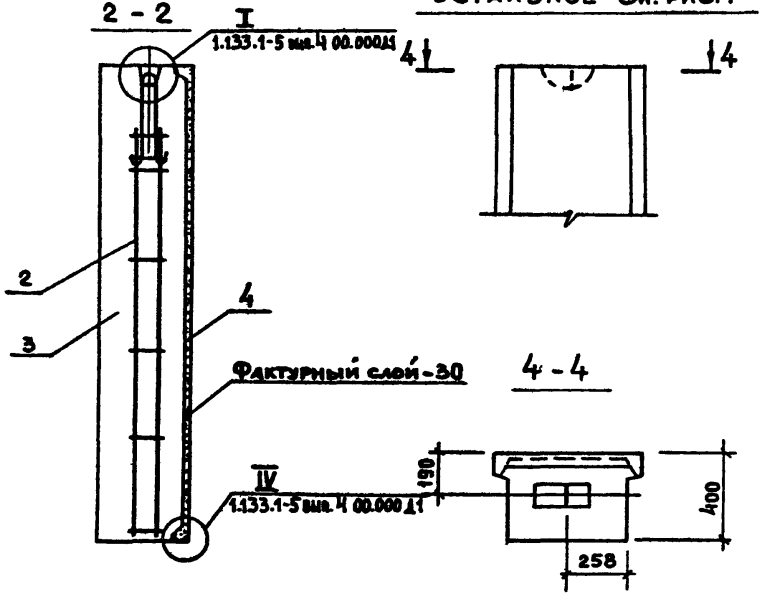

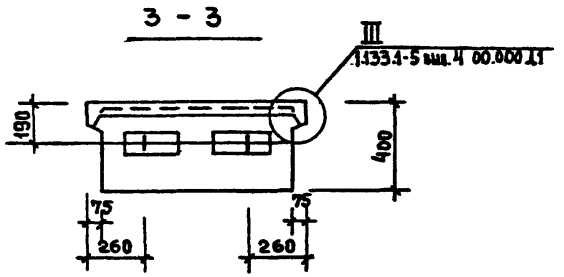

Обозначения	Марка	L	Рис.	Масса, кг: объемная масса бетона, кг/м³ 1200	1400
1.133.1-5 вып.4 01.000	СБ 1.5 8.22.4-п-1	815	1	1025	1170
-01	СБ 1.5 5.22.4-п-1	515	2	670	765

Рук.маст.	Станишевский	
Гл.инж.мас.	Паиков	
ГИП	Зыкина	
Рук. гр.	Мелишкина	
Провер.	Мелишкина	
Разраб.	Короткова	

1.133.1-5 вып.4 01.000 СБ

Блок лоджии простеночный (СБ 1.5 8.22.4-п-1, СБ 1.5 5.22.4-п-1)
Сборочный чертеж

Стадия	Масса	Масштаб
Р	см. табл.	1:20
Лист	Листов 1	

ЦНИИЭП жилища г. Москва

17401 22

Рис.1

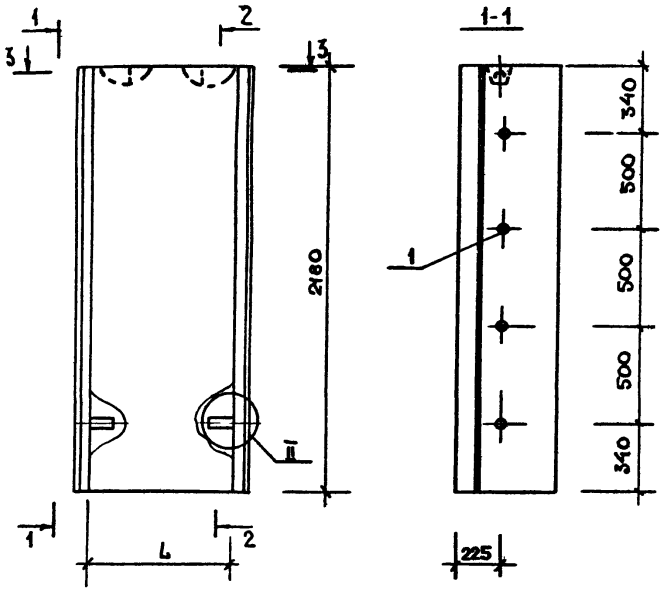

Рис.2

Остальное - см. рис.1

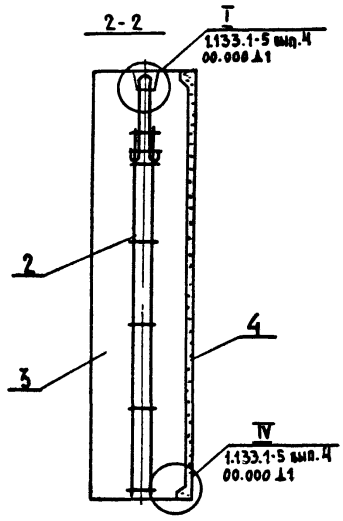

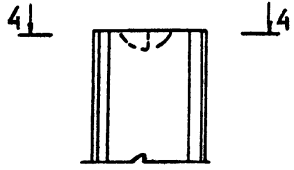

4-4

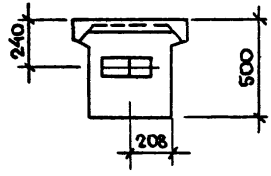

3-3

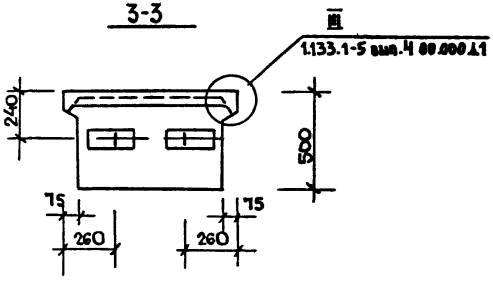

Обозначение	Марка	L	Рис.	Масса, кг: Объемн. масса бетона, кг/м³ 1200	1400
1.133.1-5 вып.4 02.000	СБ 1.5 7.22.5-А-1	715	1	1110	1270
-01	СБ 1.5 4.22.5-Л-1	415	2	670	765

Рук.м.5	Станишевский	
Гл.инж.п	Панков	
ГИП	Зыкина	
Рук.гр.	Мелюшкина	
Провер	Гуткина	
Разраб	Короткова	

1.133.1-5 вып.4 02.000 СБ

Блок лоджий простеночный (СБ 1.5 7.22.5-П-1, СБ 1.5 4.22.5-П-1)
Сборочный чертеж

Стадия	Масса	Масштаб
Р	см. табл.	1:20
Лист	Листов 1	

ЦНИИЭП жилища г. Москва

Формат	Зона	Поз.	Обозначение	Наименование	Кол.	Примечание
				Документация		
12			1.133.1-5 вып.4 00.000ТО	Техническое описание		
12			1.133.1-5 вып.4 03.000 СБ	Сборочный чертеж		
12			1.133.1-5 вып4. 00.000Д1	Узлы I ... VI		
12			1.133.1-5 вып.4 00.000ТБ2	Выборка стали		
				Детали		
		1		Пробка деревянная		
				ф 50 мм ℓ= 120мм	8	
			Переменные данные	для исполнений		
			1.133.1-5 вып. 4. 03.000	СБ 1.5 6.22.6-П-1		
				Сборочные единицы		
11		2	1.133.1-5 вып. 4 01.100	Блок арматурный АБ-1	2	
				Материалы		
		3		Бетон марки 100	0,180	м³
		4		Бетон фактурного		
				слоя марки 150	0,059	м³
			1.133.1-5 вып. 4 03.00001	СБ 1.5 3.22.6-П-1		
				Сборочные единицы		
11		2	1.133.1-5 вып. 4 01.100	Блок арматурный АБ-1	1	
				Материалы		
		3		Бетон марки 100	0,408	м³
		4		Бетон фактурного		
				слоя марки 150	0,139	м³

Рук. м. гр	Станишевский	
Гл. инж. м.	Панков	
ГИП	Зыкина	
Рук. гр.	Мелюшкина	
Провер.	Мелюшкина	
Разраб.	Короткова	

1.133 1-5 вып. 4 03.000

Блок лоджии простеночный СБ 1.5 6.22.6-П-1, СБ 1.5 3.22.6-П-1.

Стадия	Лист	Листов
Р		1

ЦНИИЭП жилища г. Москва

Инв. № подл. | Подпись и дата | Взам. инв. №

Формат	Зона	Поз.	Обозначение	Наименование	Кол.	Примечание
				Документация		
12			1.133.1-5 вып.4 00.000 ТО	Техническое описание		
12			1.133.1-5 вып.4 04.000 СБ	Сборочный чертеж		
12			1.133.1-5 вып.4 00.000Д1	Узлы I ... VI		
12			1.133.1-5 вып.4 00.000ТБ2	Выборка стали		
				Сборочные единицы		
11		1	1.133.1-5 вып.4 01.100-01	Блок арматурный		
				АБ-2	2	
				Материалы		
		2		Бетон марки 100	0,907	м³
		3		Бетон фактурного		
				слоя марки 150	0,119	м³
			Различия исполнений - по сборочному чертежу.			

Рук. м. 5	Станишевский	
Гл. инж. м.	Панков	
ГИП	Зыкина	
Рук. гр.	Мелюшкина	
Провер.	Мелюшкина	
Разраб.	Короткова	

1.133.1-5 вып. 4 04.000

Блок лоджий простеночный СБ 1.6 12.22.4-П-2, СБ 1.6 12.22.4-П-3

Стадия	Лист	Листов
Р		1

ЦНИИЭП жилища г. Москва

17401 24

Рис. 1

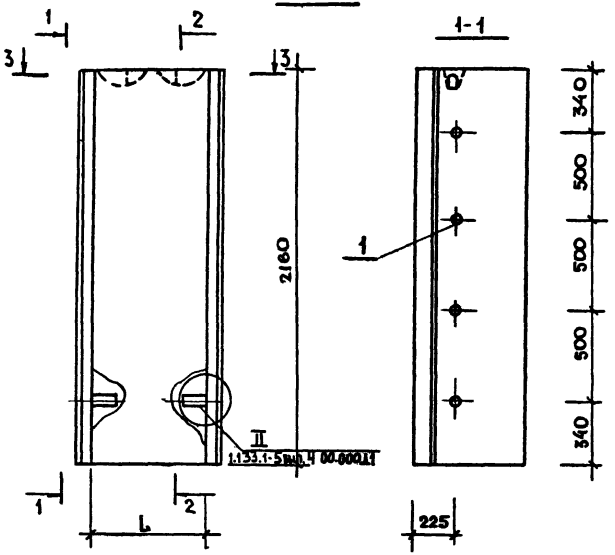

Рис. 2
Остальное - см. рис 1

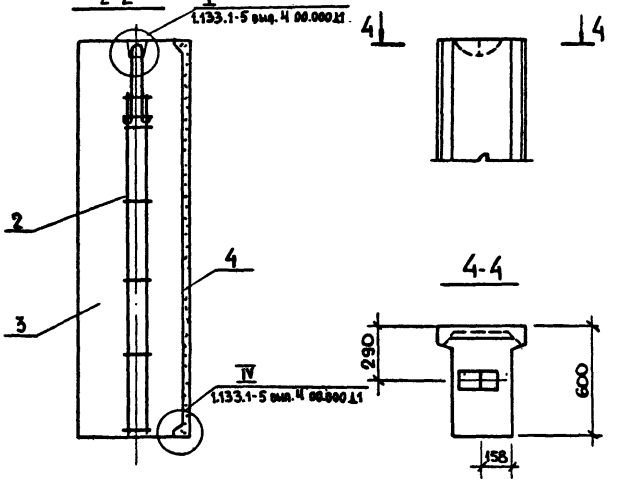

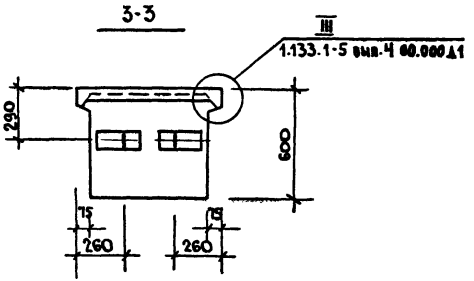

Обозначения	Марка	L	Рис.	Масса, кг	
				Объемн. масса бетона, кг/м³	
				1200	1400
1.133.1-5 вып.4 03.000	СБ 1.5 6.22.6-П-1	615	1	1135	1305
-01	СБ 1.5 3.22.6-П-1	315	2	610	700

Рук. м. с.	Станишевский	
Гл. инж. м.	Панков	
ГИП	Зыкина	
Рук. гр.	Нелюшкина	
Провер	Нелюшкина	
Разраб	Коротков	

1.133.1-5 вып.4 03.000 СБ

Блок лоджий просеночный (СБ 1.5 6.22.6-П-1, СБ 1.5 3.22.6-П-1) Сборочный чертеж.

Стадия	Масса	Масштаб
Р	см табл.	1:20
Лист	Листов 1	

ЦНИИЭП жилища г. Москва

17401 25

Рис.1

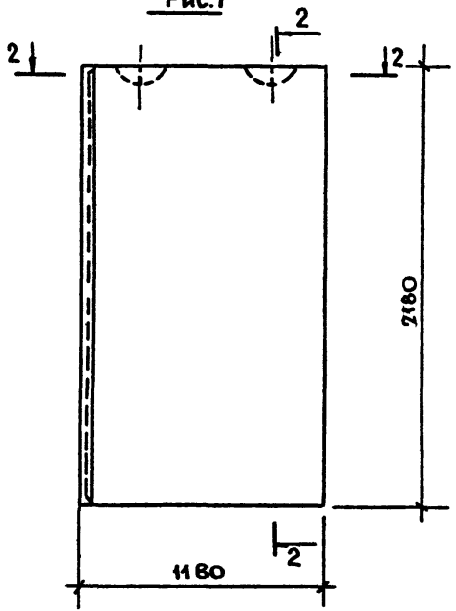

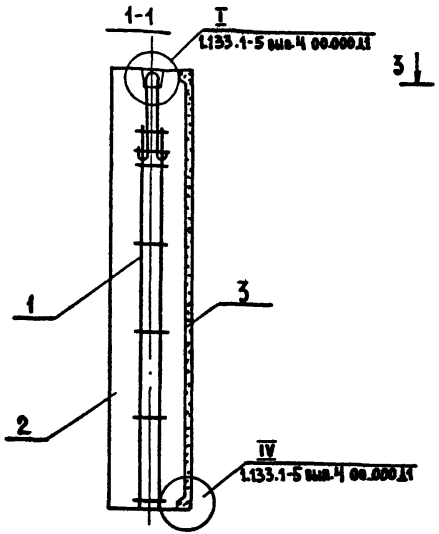

Рис.2

Остальное - см. Рис.1

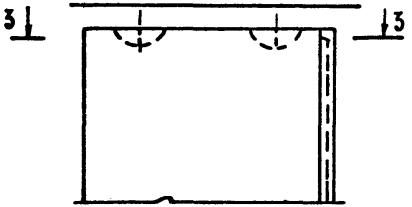

3-3

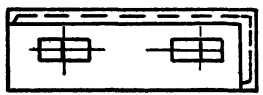

2-2

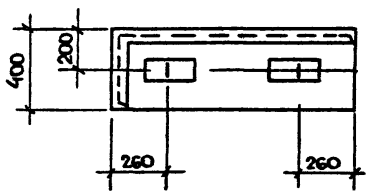

Обозначение	Марка	Рис.	Масса кг	
			Объемн. масса бетона, кг/м³	
			1200	1400
1.133.1-5 вып.4 04.000	СБ 1.6 12 22.4- П-2	1	1413	1610
-01	СБ 1.6 12 22.4- П-3	2	1413	1610

Рук.м. 5	Станцевский	
Н.инж.М.	Панков	
ГИП	Зыкина	
Рук.гр.	Мелюшкина	
Провер	Мелюшкина	
Разраб	Короткова	

1.133.1-5 вып.4 04.000 СБ

Блок лоджии просеночный (СБ 1.6 12.22.4- П-2 СБ 1.6 12.22.4- П-3') Сборочный чертеж

Стадия	Масса	Масштаб
Р	См. табл.	1:20
Лист	Листов 1	

ЦНИИЭП жилища г. Москва

17401 26

Формат	Зона	Поз.	Обозначение	Наименование	Кол.	Примечание
				Документация		
12			1.133.1-5 вып.4 00.000 ТО	Техническое описание		
12			1.133.1-5 вып.4 05.000 СБ	Сборочный чертеж		
12			1.133.1-5 вып.4 00.000 Д1	Узлы I... VI		
12			1.133.1-5 вып.4 00.000 ТБ2	Выборка стали		
				Сборочные единицы		
11		1	1.133.1-5 вып.4 01.100-02	Блок арматурный		
				АБ-3	2	
				Материалы		
		2		Бетон марки 100	0.157	м³
		3		Бетон фактурного		
				слоя марки 150	0.126	м³
			Различия исполнений – по сборочному чертежу.			

Рук.м.н.с.	Станишевский	
Гл.инж.маст.	Панков	
ГИП	Зыкина	
Рук.гр.	Мелюшкина	
Проверил	Мелюшкина	
Разраб.	Короткова	

1.133.1-5 вып.4 05.000

Блок лоджии простеночный СБ1.6 12.22.5-П-2, СБ1.6 12.22.5-П-3.

Стадия	Лист	Листов
Р		1

ЦНИИЭП жилища г. Москва

Формат	Зона	Поз.	Обозначение	Наименование	Кол.	Примечание
				Документация		
12			1.133.1-5 вып.4 00.000 ТО	Техническое описание		
12			1.133.1-5 вып.4 06.000 СБ	Сборочный чертеж		
12			1.133.1-5 вып.4 00.000 Д1	Узлы I... VI		
12			1.133.1-5 вып.4 00.000 ТБ2	Выборка стали		
				Сборочные единицы		
11		1	1.133.1-5 вып.4 01.100-03	Блок арматурный		
				АБ-4	2	
				Материалы		
		2		Бетон марки 100	1.409	м³
		3		Бетон фактурного		
				слоя марки 150	0.132	м³
			Различия исполнений – по сборочному чертежу.			

Взамен инв.№ | Подпись и дата | Инв.№ подл.

Рук.маст.	Станишевский	
Гл.инж.маст.	Панков	
ГИП	Зыкина	
Рук.гр.	Мелюшкина	
Провер.	Мелюшкина	
Разраб	Короткова	

1.133.1-5 вып.4 06.000

Блок лоджии простеночный СБ1.6 12.22.6-П-2, СБ1.6 12.22.6-П-3.

Стадия	Лист	Листов
Р		1

ЦНИИЭП жилища г. Москва

17401 27

Рис. 1

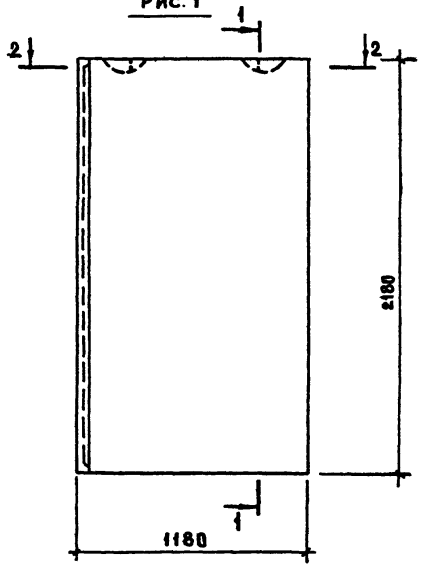

1-1

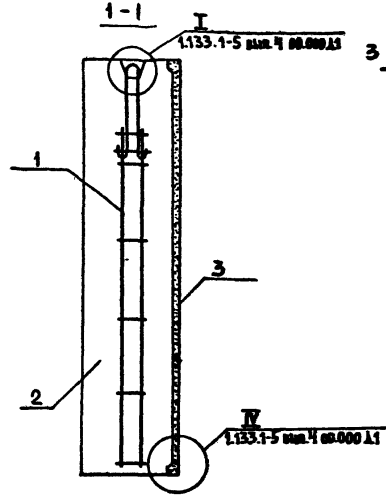

Рис. 2

ОСТАЛЬНОЕ – СМ. РИС. 1

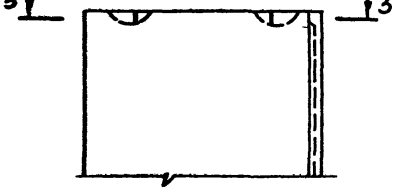

3-3

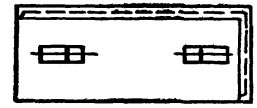

2-2

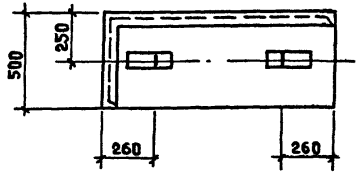

Обозначение	Марка	Рис.	Масса, кг	
			Объемн. масса бетона, кг/м3	
			1200	1400
1.133.1-5 вып.4 05.000	СБ 1.6 12.22.5-П-2	1	1751	2002
-0.1	СБ 1.6 12.22.5-П-3	2	1751	2002

Рук.мастер	Станиевский	
Архитект	Панков	
ГИП	Зыкина	
Рук.гр.	Мелешкина	
Провер.	Мелешкина	
Разраб.	Короткова	

1.133.1-5 вып.4 05.000 СБ

Блок лоджии простеночный (СБ 1.6 12.22.5-П-2, СБ 1.6 12.22.5-П-3) Сборочный чертеж

Стадия	Масса	Масштаб
Р	см. табл.	1:20
Лист	Листов 1	

ЦНИИЭП жилища г. Москва

17401 28

Рис. 1

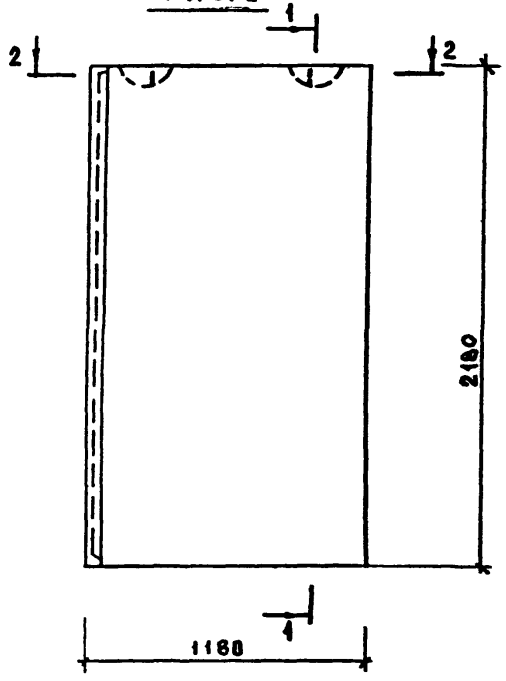

1 - 1

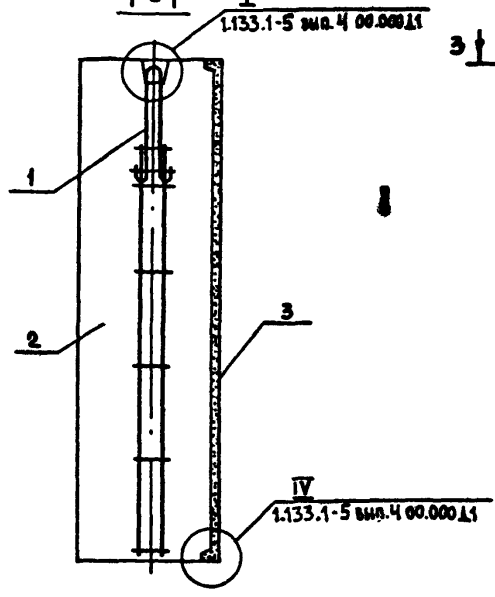

Рис. 2

ОСТАЛЬНОЕ - СМ. РИС. 1

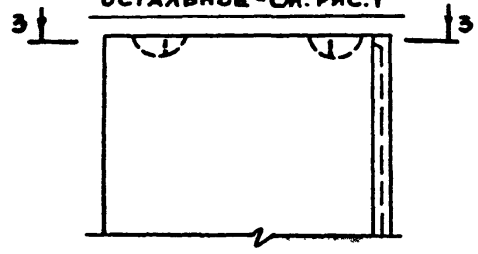

3 - 3

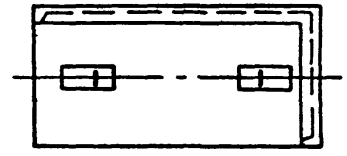

2 - 2

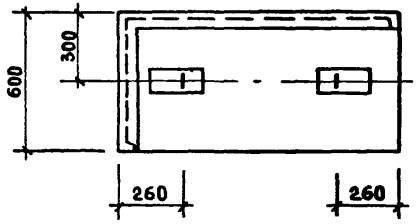

Обозначение	Марка	Рис.	Масса, кг	
			Объемн. масса бетона, кг/м³	
			1200	1400
1.133.1-5 вып.4 06.000	СБ 1.6 12.22.6-п-2	1	2083	2395
-01	СБ 1.6 12.22.6-п-3	2	2083	2395

Рук.маст.	Станишевский	
Ст.инж.маст.	Панков	
ГИП	Зыкина	
Рук.гр.	Мелюшкина	
Провер.	Мелюшкина	
Разраб.	Короткова	

1.133.1-5 вып.4 06.000 СБ

Блок лоджии простеночный (СБ 1.6 12.22.6-п-2, СБ 1.6 12.22.6-п-3)

Сборочный чертеж

Стадия	Масса	Масштаб
Р	см. табл.	1:20
Лист	Листов 1	

ЦНИИЭП жилища г. Москва

17401 29

Формат	Зона	Поз.	Обозначение	Наименование	Кол.	Примечание
				Документация		
12			1.133.1-5 вып.4 00.000 ТО	Техническое описание		
12			1.133.1-5 вып.4 07.000 СБ	Сборочный чертеж		
12			1.133.1-5 вып.4 00.000 А1	Узлы I ... VI		
12			1.133.1-5 вып.4 00.000 ТБ 2	Выборка стали		
				Детали		
		1		Пробка деревянная		
				⌀50 мм ℓ = 120 мм	8	
			Переменные данные	для исполнений		
			1.133.1-5 вып.4 07.000	СБ 1.5 11.22.4-П-1		
				Сборочные единицы		
11		2	1.133.1-5 вып.4 01.100-01	Блок арматурный		
				АБ-2	2	
				Материалы		
		3		Бетон марки 100	0.913 м³	
		4		Бетон фактурного		
				слоя марки 150	0.093 м³	

Рук.мас.№5	Станишевский	
Гл.инж.МАП	Панков	
ГИП	Зыкина	
Рук.гр.	Мелюшкина	
Проверил	Мелюшкина	
Разраб.	Короткова	

1.133.1-5 вып.4 07.000

Блок лоджии простеночный
СБ 1.5 11.22.4-П-1,
СБ 1.5 10.22.5-П-1,
СБ 1.5 9.22.6-П-1

Стадия	Лист	Листов
Р	1	2

ЦНИИЭП жилища г. Москва

Формат	Зона	Поз.	Обозначение	Наименование	Кол.	Примечание
			1.133.1-5 вып.4 07.000-01	СБ 1.5 10.22.5-П-1		
				Сборочные единицы		
11		2	1.133.1-5 вып.4 01.100-02	Блок арматурный		
				АБ-3	2	
				Материалы		
		3		Бетон марки 100	1.054 м³	
		4		Бетон фактурного		
				слоя марки 150	0.086 м³	
			1.133.1-5 вып.4 07.000-02	СБ 1.5 9.22.6-П-1		
				Сборочные единицы		
11		2	1.133.1-5 вып.4 01.100-02	Блок арматурный		
				АБ-3	2	
				Материалы		
		3		Бетон марки 100	1.151 м³	
		4		Бетон фактурного		
				слоя марки 150	0.080 м³	

Инв.№ подл. | Подпись и дата | Взам.инв.№

1.133.1-5 вып.4 07.000

Лист 2

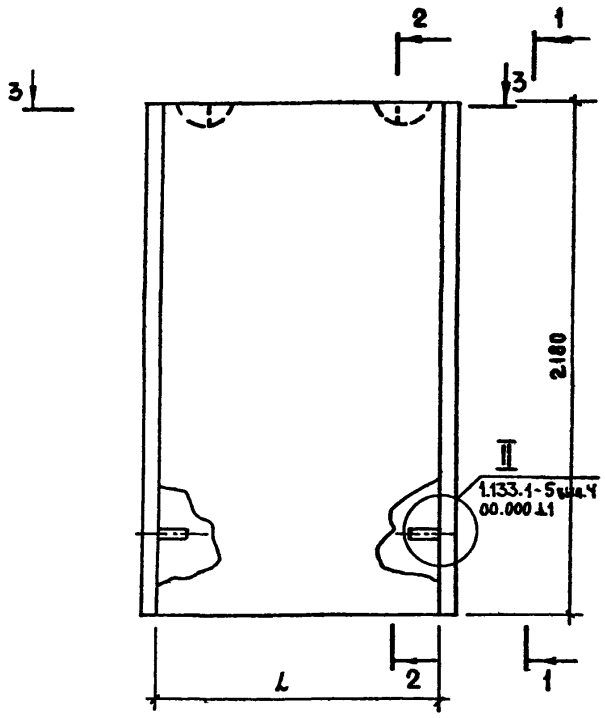

1-1

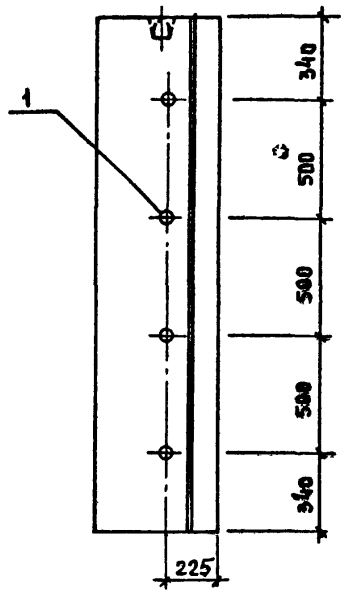

2-2

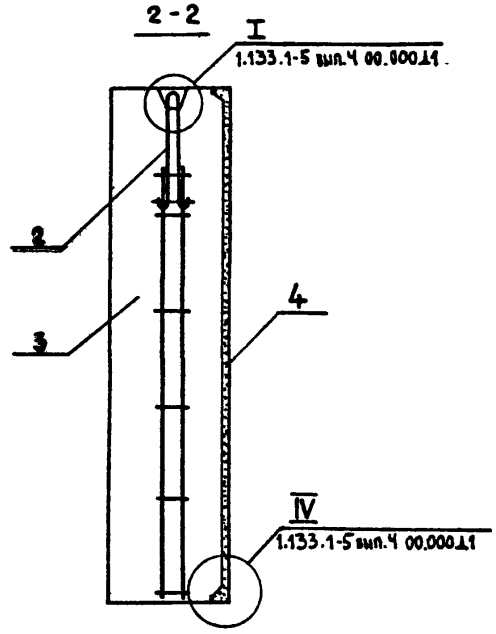

3-3

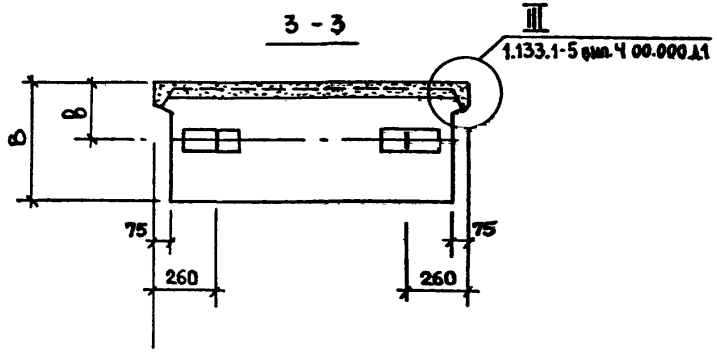

Обозначение	Марка	L	B	b	Масса, кг Объемн. масса бетона кг/м³ 1200	1400
1.133.1-5 вып.4 07.000	СБ1.5 11.22.4-П-1	1115	400	190	1375	1575
-01	СБ1.5 10.22.5-П-1	1015	500	240	1550	1775
-02	СБ1.5 9.22.6-П-1	915	600	290	1660	1910

Рук.маст.	Станишевский	
Гл.инж.мас.	Панков	
ГИП	Зыкина	
Рук.гр.	Мелюшкина	
Провер.	Мелюшкина	
Разраб.	Петренко	

1.133 1-5 вып.4 07.000 СБ

Блок лоджий простеночный (СБ 1.5 11.22.4-П-1, СБ 1.5 10.22.5-П-1, СБ 1.5 9.22.6-П-1) Сборочный чертеж

Стадия	Масса	Масштаб
Р	см. табл.	1:20
Лист	Листов 1	

ЦНИИЭП жилища г. Москва

17401 31

Формат	Зона	Поз.	Обозначение	Наименование	Кол.	Примечание
				Документация		
12			1.133.1-5 Вып.4 ОО. ООО ТО	Техническое описание		
12			1.133.1-5 Вып.4 08.000 СБ	Сборочный чертеж		
12			1.133.1-5 Вып.4 ОО. ООО Д1	Узлы I...VI		
12			1.133.1-5 Вып.4 ОО. ООО ТБ2	Выборка стали		
				Детали		
		1		Пробка деревянная		
				ф 50 мм, ℓ = 120 мм	8	
			Переменные данные	для исполнений		
			1.133.1-5 Вып.4 08.000	СБ 1.5 14.22.4-П-1		
				Сборочные единицы		
11		2	1.133.1-5 Вып.4 01.100-02	Блок арматурный		
				АБ-3	2	
				Материалы		
		3		Бетон марки 100	1.191	м³
		4		Бетон фактурного		
				слоя марки 150	0.126	м³

Рук.масс.	Станишевский		1.133.1-5 Вып.4 08.000
Гл.инж.мас.	Панков		Блок доджии простеночный СБ 1.5 14.22.4-П-1, СБ 1.5 13.22.5-П-1, СБ 1.5 12.22.6-П-1
ГИП	Зыкина		Стадия Р; Лист 1; Листов 2
Рук.гр.	Мелюшкина		ЦНИИЭП жилища г. Москва
Провер.	Мелюшкина		
Разраб.	Короткова		

Формат	Зона	Поз.	Обозначение	Наименование	Кол.	Примечание
			1.133.1-5 Вып.4 08.000-01	СБ 1.5 13.22.5-П-1		
				Сборочные единицы		
11		2	1.133.1-5 Вып.4 01.100-03	Блок арматурный		
				АБ-4	2	
				Материалы		
		3		Бетон марки 100	1.345	м³
		4		Бетон фактурного		
				слоя марки 150	0.121	м³
			1.133.1-5 Вып.4 08.000-02	СБ 1.5 12.22.6-П-1		
				Сборочные единицы		
11		2	1.133.1-5 Вып.4 01.100-03	Блок арматурный		
				АБ-4	2	
				Материалы		
		3		Бетон марки 100	1.508	м³
		4		Бетон фактурного		
				слоя марки 150	0.113	м³

Инв.№ подл. | Подп. и дата | Взам.инв.№

1.133.1-5 Вып.4 08.000 — Лист 2

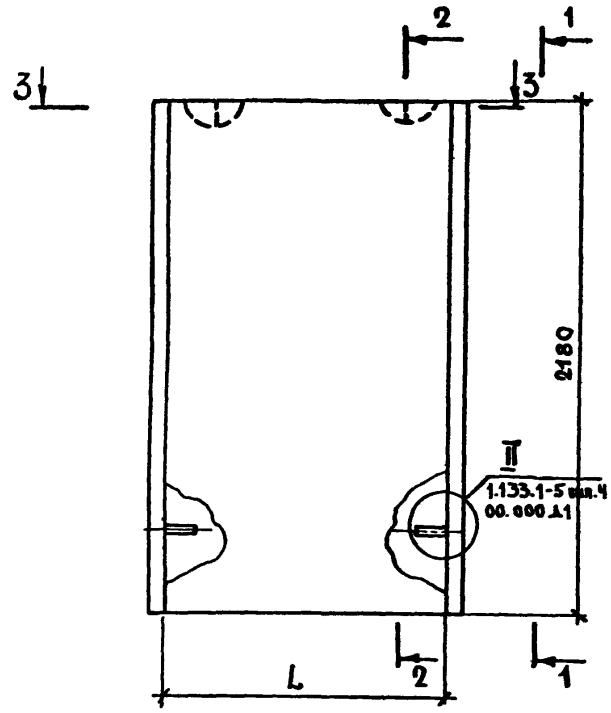

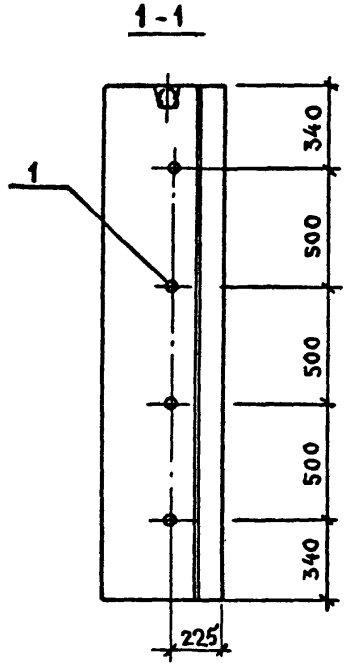

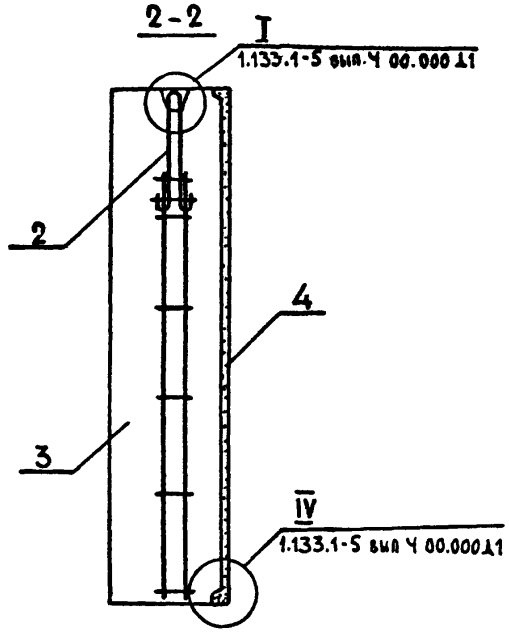

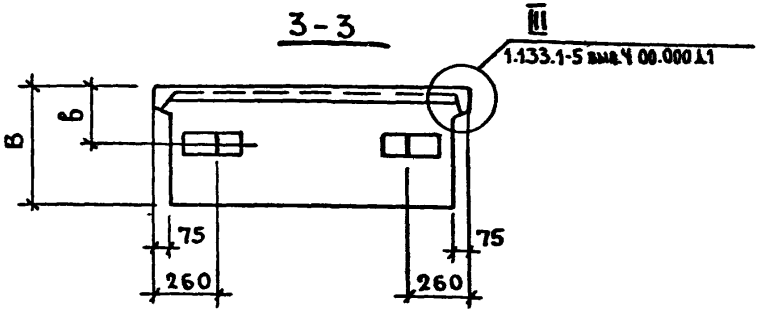

Обозначение	Марка	L	B	в	Масса, кг: объемн. масса бетона 2400 кг/м³ 1200	1400
1.133.1-5 вып.4 08.000	СБ 1.5 14.22.4-П-1	1415	400	190	1805	2062
-01	СБ 1.5 13.22.5-П-1	1315	500	240	1995	2285
-02	СБ 1.5 12.22.6-П-1	1215	600	290	2197	2519

Рук. мас.	Станишевский	
Гл. инж. м.	Панков	
ГИП	Зыкина	
Рук. гр.	Мелюшкина	
Провер.	Мелюшкина	
Разраб.	Петренко	

1.133.1-5 вып.4 08.000 СБ

Блок лоджии протеночный (СБ 1.5 14.22.4-П-1, СБ 1.5 13.22.5-П-1, СБ 1.5 12.22.6-П-1) Сварочный чертеж.

Стадия	Масса	Масш.
Р	см. табл.	1:20
Лист	Листов 1	

ЦНИИЭП жилища г. Москва

17401 33

Формат	Зона	Поз	Обозначение	Наименование	Кол.	Примечание
				Документация		
12			1.133.1-5 вып. 4 00. 000ТО	Техническое описание		
12			1.133.1-5 вып. 4 09. 000 СБ	Сборочный чертеж		
12			1.133.1-5 вып. 4 00.000 Д1	Узлы I ... VI		
12			1.133.1-5 вып. 4 00.000ТБ2	Выборка стали		
				Детали		
		1		Пробка деревянная		
				ф50 мм, ℓ=120 мм	8	
			Переменные данные для исполнений			
			1.133.1-5 вып. 4 09.000	СБ 1.5 8.22.4-П-1.0.0.1		
				Сборочные единицы		
11		2	1.133.1-5 вып. 4 09.100	Блок арматурный АБ-5	2	
				Материалы		
		3		Бетон марки 100	0.673	м³
		4		Бетон фактурного		
				слоя марки 150	0.073	м³
			1.133.1-5 вып.4 09.000-01	СБ 1.5 5.22.4-П-1.0.0.1		
				Сборочные единицы		
11		2	1.133.1-5 вып. 4 09.100-01	Блок арматурный АБ-6	1	
				Материалы		
		3		Бетон марки 100	0.432	м³
		4		Бетон фактурного		
				слоя марки 150	0.053	м³

Рук. М. 5	Станишевский	
Гл. инж. м	Панков	
ГИП	Зыкина	
Рук. гр	Мелюшкина	
Провер.	Мелюшкина	
Разраб	Короткова	

1.133.1-5 вып. 4 09.000

Блок лоджии, простеночный
СБ 1.5 8.22.4-П-1.0.0.1
СБ 1.5 5.22.4-П-1.0.0.1

Стадия	Лист	Листов
Р		1

ЦНИИЭП жилища г. Москва

Рис. 1

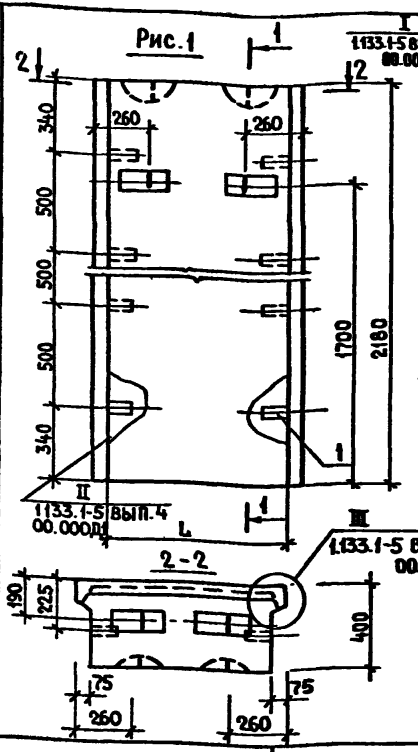

Рис. 2

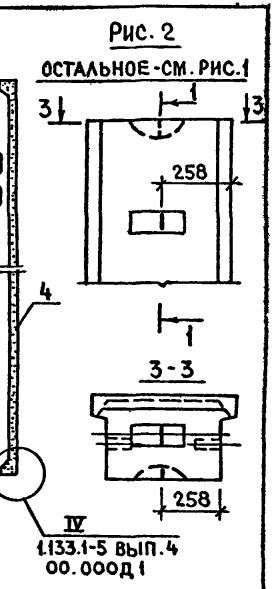

По периметру наружной поверхности блока устраивается фаска (см. 1.133.1-5 вып.4 00.000Д1).

Обозначения	Марка	L	Рис.	Масса, кг: Объемная масса бетона, кг/м³ 1200	1400
1.133.1-5 вып.4 09.000	СБ 1.5 8.22.4-П-1.0.0.1	815	1	1025	1170
-01	СБ 1.5 5.22.4-П-1.0.0.1	515	2	670	765

Инв. № подл. | Подпись и дата | Взамен инв. №

Рук. мас. 5	Станишевский	
Гл. инж. м.	Панков	
ГИП	Зыкина	
Рук. гр.	Мелюшкина	
Провер.	Мелюшкина	
Разраб.	Короткова	

1.133.1-5 вып. 4 09. 000 СБ

Блок лоджии простеночный (СБ 1.5 8.22.4-П-1.0.0.1, СБ 1.5 5.22.4-П-1.0.0.1) Сборочный чертеж

Стадия	Масса	Масштаб
Р	См. табл	1:20
Лист	Листов 1	

ЦНИИЭП жилища г. Москва

17401 34

Формат	Зона	Поз.	Обозначение	Наименование	Кол.	Примечание
				Документация		
12			1.133.1-5 вып.4 00.000 ТО	Техническое описание		
12			1.133.1-5 вып.4 10.000 СБ	Сборочный чертеж		
12			1.133.1-5 вып.4 00.000 Д1	Узлы I... VI		
12			1.133.1-5 вып.4 00.000 ТБ2	Выборка стали		
				Детали		
		1		Пробка деревянная		
				ф50 мм, ℓ-120 мм	8	
			Переменные данные для исполнений.			
			1.133.1-5 вып.4 10.000	СБ 1.5 7.22.5-П-1.0.0.1		
				Сборочные единицы		
11		2	1.133.1-5 вып.4 09.100-02	Блок арматурный АБ-7	2	
				Материалы		
		3		Бетон марки 100	0.749	м³
		4		Бетон фактурного		
				слоя марки 150	0.066	м³
			1.133.1-5 вып.4 10.000-01	СБ 1.5 4.22.5-П-1.0.0.1		
				Сборочные единицы		
11		2	1.133.1-5 вып.4 13.100-01	Блок арматурный АБ-10	1	
				Материалы		
		3		Бетон марки 100	0.442	м³
		4		Бетон фактурного слоя		
				марки 150	0.046	м³

Рук. мас.	Станишевский	
Гл. инж. м	Панков	
ГИП	Зыкина	
Рук. гр.	Мелюшкина	
Провер.	Мелюшкина	
Разраб	Короткова	

1.133.1-5 вып.4 10.000

Блок лоджии простеночный
СБ 1.5 7.22.5-П-1.0.0.1
СБ 1.5 4.22.5-П-1.0.0.1

Стадия	Лист	Листов
Р		1

ЦНИИЭП жилища г. Москва

Рис. 1

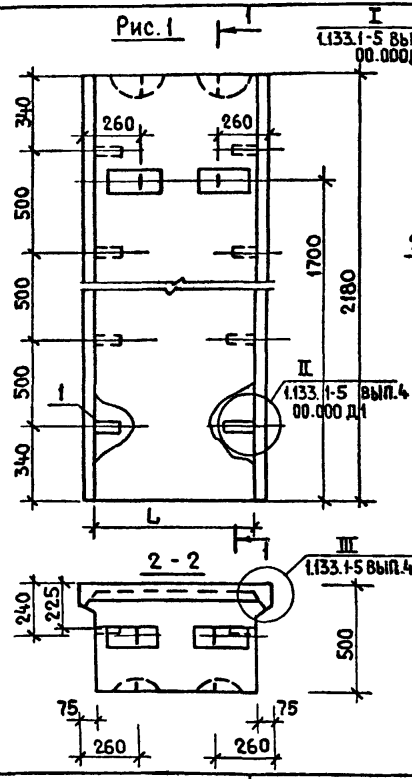

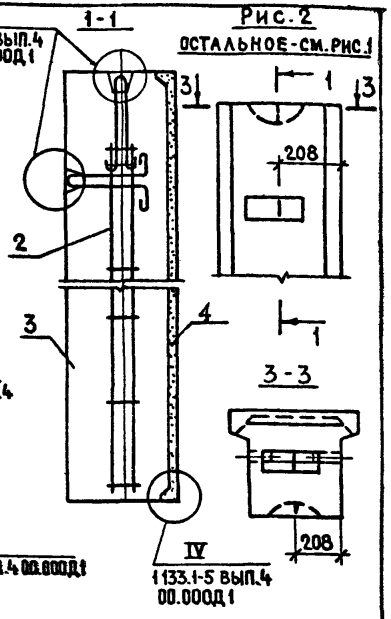

По периметру наружной поверхности фаска (см. 1.133.1-5 вып.4 00.000 Д1)

Обозначение	Марка	L	Рис.	Масса, кг: Объемная масса бетона, кг/м³ 1200	1400
1.133.1-5 вып.4 10.000	СБ 1.5 7.22.5-П-1.0.0.1	715	1	1110	1270
-01	СБ 1.5 4.22.5-П-1.0.0.1	415	2	670	765

Инв.№ подл. | Подпись и дата | Взам. инв.№

Рук. мас.	Станишевский	
Гл. инж. м	Панков	
ГИП	Зыкина	
Рук. гр.	Мелюшкина	
Провер.	Мелюшкина	
Разраб	Короткова	

1.133.1-5 вып.4 10.000 СБ

Блок лоджии простеночный (СБ 1.5 7.22.5-П-1.0.0.1 СБ 1.5 4.22.5-П-1.0.0.1) Сборочный чертеж.

Стадия	Масса	Масшт.
Р	см. табл.	1:20
Лист	Листов 1	

ЦНИИЭП жилища г. Москва

17401 35

Формат	Зона	Поз.	Обозначение	Наименование	Кол.	Примечание
				Документация		
12			1.133.1-5. Вып. 4 00.000 ТО	Техническое описание		
12			1.133.1-5. Вып. 4 11.000 СБ	Сборочный чертеж		
12			1.133.1-5. Вып. 4 00.000 Д1	Узлы I ... VI		
12			1.133.1-5. Вып. 4 00.000 ТБ2	Выборка стали		
				Детали		
		1		Пробка деревянная		
				ф50 мм ℓ=120 мм	8	
			Переменные данные	для исполнений		
			1.133.1-5 Вып. 4 11.000	СБ 1.5 6.22.6-П-1.0.0.1		
				Сборочные единицы		
11		2	1.133.1-5 Вып. 4 09.100-03	Блок арматурный АБ-8	2	
				Материалы		
		3		Бетон марки 100	0.780	м³
		4		Бетон фактурного		
				слоя марки 150	0.059	м³
			1.133.1-5 Вып. 4 11.000.01	СБ 1.5 3.22.6-П-1.0.0.1		
				Сборочные единицы		
11		2	1.133.1-5 Вып. 4 09.100-03	Блок арматурный АБ-8	1	
				Материалы		
		3		Бетон марки 100	0.408	м³
		4		Бетон фактурного		
				слоя марки 150	0.039	м³

Рук. м. №6	Станишевский	
Гл. инж. м.	Панков	
ГИП	Зыкина	
Рук. гр.	Мелюшкина	
Провер	Мелюшкина	
Разраб.	Короткова	

1.133.1-5 Вып. 4 11.000

Блок лоджии простеночный СБ 1.5 6.22.6-П-1.0.0.1, СБ 1.5 3.22.6-П-1.0.0.1

Стадия	Лист	Листов
Р		1

ЦНИИЭП жилища г. Москва

Рис. 1

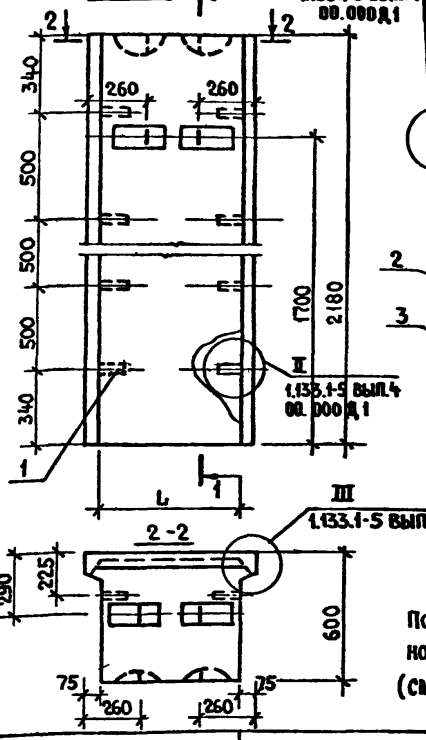

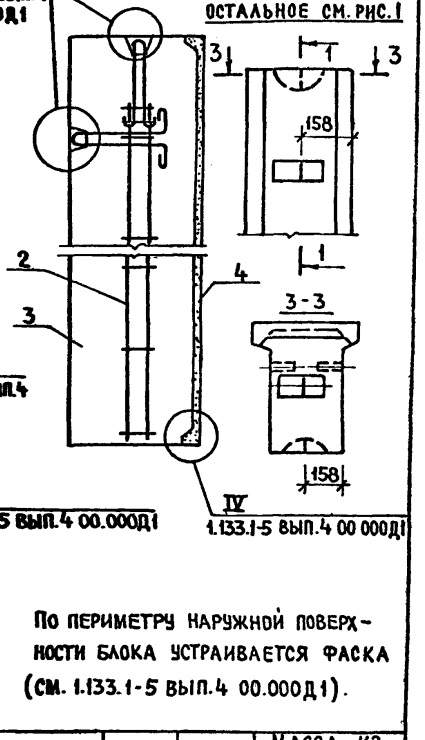

Рис. 2
остальное см. рис. 1

По периметру наружной поверхности блока устраивается фаска (см. 1.133.1-5 Вып.4 00.000Д1).

Обозначения	Марка	L	Рис	Масса, кг: Объемная масса бетона, кг/м³ 1200	1400
1.133.1-5 Вып.4 11.000	СБ 1.5 6.22.6-П-1.0.0.1	615	1	1135	1305
-01	СБ 1.5 3.22.6-П-1.0.0.1	315	2	610	700

Инв. № подл. | Подпись и дата | Взам. инв. №

Рук. м. №5	Станишевский	
Гл. инж. м.	Панков	
ГИП	Зыкина	
Рук. гр.	Мелюшкина	
Провер.	Мелюшкина	
Разраб.	Короткова	

1.133.1-5 Вып.4 11.000 СБ

Блок лоджии простеночный (СБ 1.5 6.22.6-П-1.0.0.1 СБ 1.5 3.22.6-П-1.0.0.1) Сборочный чертеж.

Стадия	Масса	Масштаб
Р	См. табл.	1:20
Лист	Листов 1	

ЦНИИЭП жилища г. Москва

17401 36

Формат	Зона	Поз.	Обозначение	Наименование	Кол.	Примечание
				Документация		
12			1.133.1-5 вып.4 00.000ТО	Техническое описание		
12			1.133.1-5 вып.4 12.000СБ	Сборочный чертеж		
12			1.133.1-5 вып.4 00.000Д1	Узлы I... VI		
12			1.133.1-5 вып.4 00.000ТБ2	Выборка стали		
				Сборочные единицы		
11		1	1.133.1-5 вып.4 09.100-01	Блок арматурный		
				АБ-6	2	
				Материалы		
		2		Бетон марки 100	0.907	м³
		3		Бетон фактурного		
				слоя марки 150	0.119	м³
			Различия исполнений - по сборочному чертежу			

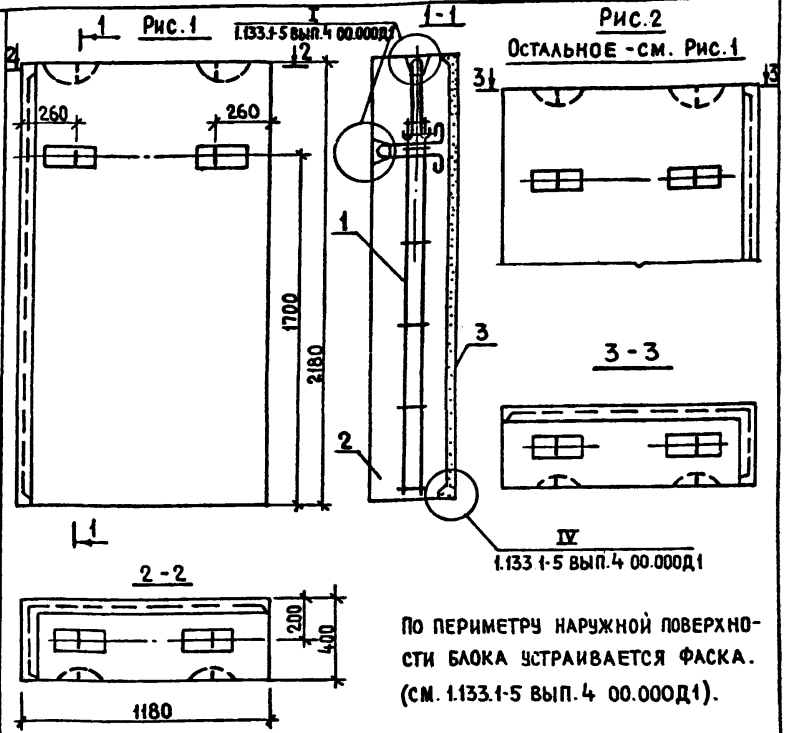

По периметру наружной поверхности блока устраивается фаска. (см. 1.133.1-5 вып.4 00.000Д1).

Обозначение	Марка	Рис.	Масса, кг: объемная масса бетона, кг/м³ 1200	1400
1.133.1-5 вып.4 12.000	СБ 1.6 12.22.4-п-2.0.0.1	1	1413	1610
-01	СБ 1.6 12.22.4-п-3.0.0.1	2	1413	1610

Инв. № подл. | Подпись и дата | Взам. инв. №

Рук. м. 5	Станишевский	
Гл. инж. м	Панков	
ГИП	Зыкина	
Рук. гр.	Мелюшкина	
Провер.	Мелюшкина	
Разраб.	Короткова	

1.133.1-5 вып. 4 12.000

Блок лоджий простеночный
СБ 1.6 12.22.4-п-2.0.0.1
СБ 1.6 12.22.4-п-3.0.0.1

Стадия	Лист	Листов
Р		1

ЦНИИЭП жилища г. Москва

1.133.1-5 вып. 4 12 000 СБ

Блок лоджии простеночный (СБ 1.6 12.22.4-п-2.0.0.1, СБ 1.6 12.22.4-п-3.0.0.1) Сборочный чертеж

Стадия	Масса	Масштаб
Р	см. табл.	1:20
Лист	Листов 1	

ЦНИИЭП жилища г. Москва

17401 37

Формат	Зона	Поз.	Обозначение	Наименование	Кол.	Примечание
				Документация		
12			1.133.1-5 вып.4 00.000 ТО	Техническое описание		
12			1.133.1-5 вып.4 13.000 СБ	Сборочный чертеж		
12			1.133.1-5 вып.4 00.000 Д1	Узлы I ... VI		
12			1.133.1-5 вып.4 00.000 ТБ2	Выборка стали		
				Сборочные единицы		
11		1	1.133.1-5 вып.4 13.100-01	Блок арматурный		
				АБ-10	2	
				Материалы		
		2		Бетон марки 100	1.157	м³
		3		Бетон фактурного		
				слоя марки 150	0.126	м³
			Различия исполнений по сборочному чертежу			

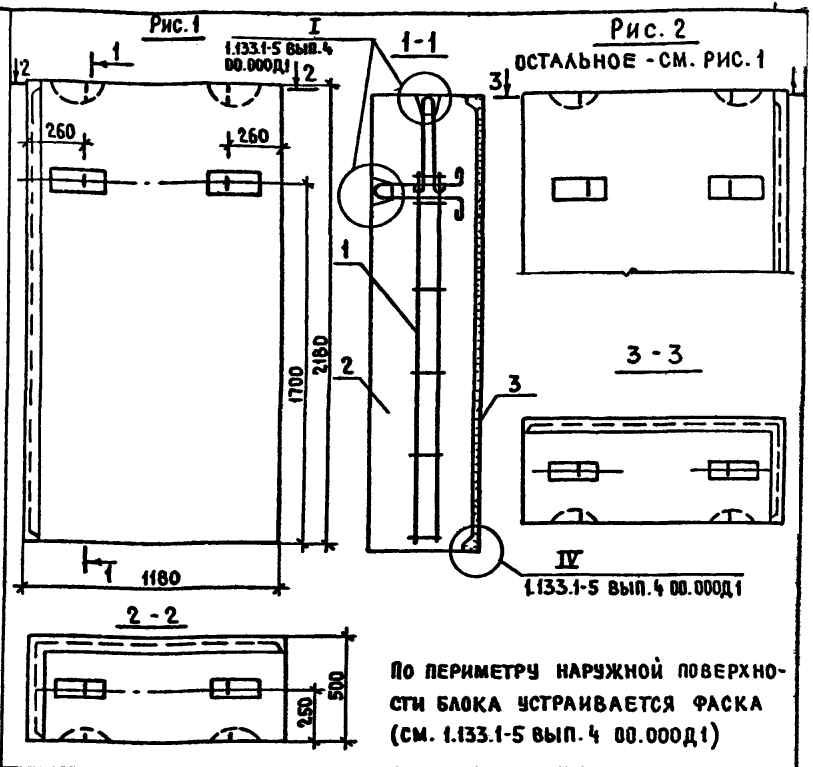

По периметру наружной поверхности блока устраивается фаска (см. 1.133.1-5 вып. 4 00.000Д1)

Обозначение	Марка	Рис.	Масса, кг: Объемная масса бетона, кг/м³ 1200	1400
1.133.1-5 вып.4 13.000	СБ1.6 12.22.5-П-2.0.01	1	1751	2002
-01	СБ1.6 12.22.5-П-3.0.0.1	2	1751	2002

Рук. м. № 5	Станишевский	
Гл. инж. м.	Панков	
ГИП	Зыкина	
Рук. гр.	Мелюшкина	
Проверил	Мелюшкина	
Разраб.	Короткова	

1.133.1-5 вып.4 13.000.

Блок лоджии простеночный СБ1.6-12.22.5-П-2.0.0.1 СБ1.6 12.22.5-П-3.0.0.1

Стадия	Лист	Листов
Р		1

ЦНИИЭП жилища г. Москва

Инв. № подл. | Подпись и дата | Взам. инв. №

Рук. мас. 5	Станишевский	
Гл. инж. м.	Панков	
ГИП	Зыкина	
Рук. гр.	Мелюшкина	
Провер.	Мелюшкина	
Разраб.	Короткова	

1.133.1-5 вып.4 13.000СБ

Блок лоджии простеночный (СБ1.6 12.22.5-П-2.0.0.1, СБ1.6 12.22.5-П-3.0.0.1) Сборочный чертеж

Стадия	Масса	Масшт.
Р	см. табл.	1:20
Лист	Листов 1	

ЦНИИЭП жилища г. Москва

17401 38

Формат	Зона	Поз.	Обозначение	Наименование	Кол.	Примечание
				Документация		
12			1.133.1-5 вып.4 00.000ТО	Техническое описание		
12			1.133.1-5 вып.4 14.000СБ	Сборочный чертеж		
12			1.133.1-5 вып.4 00.000Д1	Узлы I ... VI		
12			1.133.1-5 вып.4 00.000ТБ2	Выборка стали		
				Сборочные единицы		
11		1	1.133.1-5 вып.4 13.100-04	Блок арматурный		
				АБ-13	2	
				Материалы		
		2		Бетон марки 100	1.409	м³
		3		Бетон фактурного		
				слоя марки 150	0.132	м³
			Различия исполнений - по сборочному			
				чертежу		

Рук.М.5	Станишевский	
Гл.инж.М	Панков	
ГИП	Зыкина	
Рук.гр.	Мелюшкина	
Провер.	Мелюшкина	
Разраб	Короткова	

1.133.1-5 вып.4 14.000

Блок лоджии, простеночный
СБ 1.6 12.22.6-П-2.0.0.1,
СБ 1.6 12.22.6-П-3.0.0.1

Стадия	Лист	Листов
Р		1

ЦНИИЭП жилища г. Москва

Рис.1

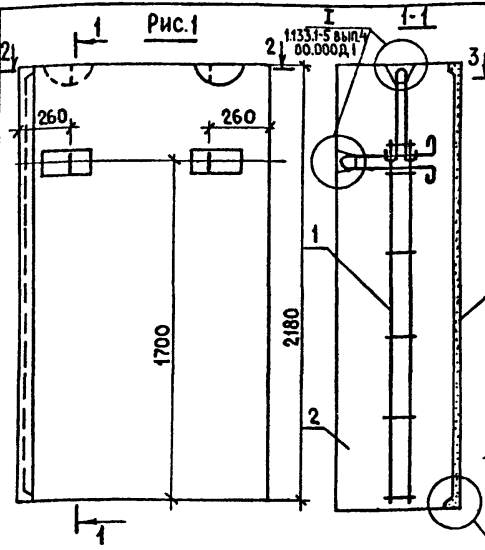

Рис.2
Остальное - см. рис.1

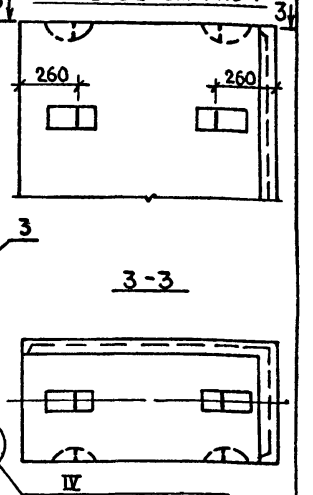

По периметру наружной поверхности блока устраивается фаска (см. 1.133.1-5 вып.4 00.000Д1)

Обозначение	Марка	Рис.	Масса, кг: Объемная масса бетона, кг/м³ 1200	1400
1.133.1-5 вып.4 14.000	СБ 1.6 12.22.6-П-2.0.0.1	1	2083	2395
-01	СБ 1.6 12.22.6-П-3.0.0.1	2	2083	2395

Взам. инв.№ | Подпись и дата | Инв.№ подл.

Рук.М.5	Станишевский	
Гл.инж.М	Панков	
ГИП	Зыкина	
Рук.гр.	Мелюшкина	
Провер.	Мелюшкина	
Разраб.	Короткова	

1.133.1-5 вып.4 14.000СБ

Блок лоджии простеночный (СБ1.6 12.22.6-П-2.0.0.1, СБ1.6 12.22.6-П-3.0.0.1) Сборочный чертеж

Стадия	Масса	Масшт.
Р	см.табл.	1:20
Лист	Листов 1	

ЦНИИЭП жилища г. Москва

Формат	Зона	Поз.	Обозначение	Наименование	Колич. на испол. 1.133.1-5 вып.4 15.000 –	01	02	Примеч.
				Документация				
12			1.133.1-5 вып.4 00.000 ТО	Техническое описание	X	X	X	
12			1.133.1-5 вып.4 15.000 СБ	Сборочный чертеж	X	X	X	
12			1.133.1-5 вып.4 00.000 Д1	Узлы I ... VI	X	X	X	
12			1.133.1-5 вып.4 00.000 ТБ2	Выборка стали	X	X	X	
				Сборочные единицы				
11		1	1.133.1-5 вып.4 09.100-01	Блок арматурный АБ-6	2			
11		1	1.133.1-5 вып.4 13.100-01	Блок арматурный АБ-10		2		
11		1	1.133.1-5 вып.4 13.100-03	Блок арматурный АБ-12			2	
				Детали				
		2		Пробка деревянная				
				ф50 мм, ℓ=120 мм	8	8	8	
				Материалы				
		3		Бетон марки 100	0.913	1.054	1.151	м³
		4		Бетон фактурного				
				слоя марки 150	0.093	0.086	0.080	м³

Рук.мас.5	Станишевский	
Гл.инж.м	Панков	
ГИП	Зыкина	
Рук.гр.	Мелюшкина	
Провер.	Мелюшкина	
Разраб	Короткова	

1.133.1-5 вып.4 15.000

Блок лоджии простеночный
СБ1.5 11.22.4-П-1.0.0.1,
СБ1.5 10.22.5-П-1.0.0.1,
СБ1.5 9.22.6-П-1.0.0.1

Стадия	Лист	Листов
Р		1

ЦНИИЭП жилища г. Москва

Инв. № подл. | Подпись и дата | Взам. инв. №

Обозначение	Марка	L	B	h	Масса, кг: объемная	Масса, кг: масса бетона кг
1.133.1-5 вып.4 15.000	СБ1.5 11.22.4-П-1.0.0.1	1115	400	190	1200	1400
-01	СБ1.5 10.22.5-П-1.0.0.1	1015	500	240	1375	1575
-02	СБ1.5 9.22.6-П-1.0.0.1	915	600	290	1660	1910

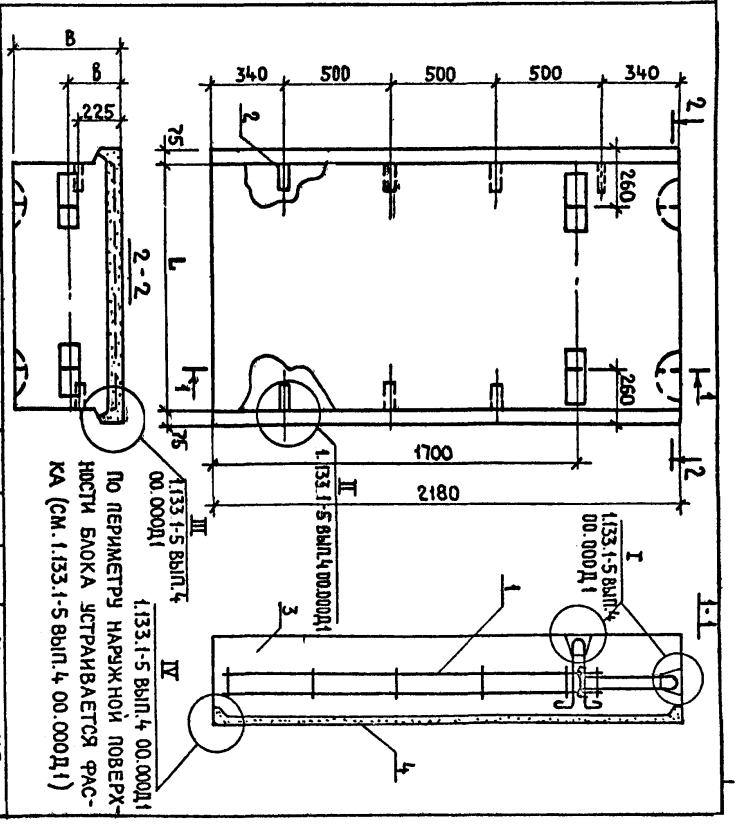

По периметру наружной поверхности блока устраивается фаска (см. 1.133.1-5 вып.4 00.000Д1)

1.133.1-5 вып.4 15.000 СБ

Блок лоджии простеночный (СБ1.5 11.22.4-П-1.0.0.1; СБ1.5 10.22.5-П-1.0.0.1; СБ1.5 9.22.6-П-1.0.0.1)

Сборочный чертеж

Стадия	Масса	Масшт
Р	Сп.табл	1:20
Лист	Листов 1	

ЦНИИЭП жилища г. Москва

17401 40

Форма	Зона	Поз	Обозначение	Наименование	Колич. на испол 1.133.1-5 вып.4 16.000 —	01	02	Примеч.
				Документация				
12			1.133.1-5 вып.4 00.000 ТО	Техническое описание	×	×	×	
12			1.133.1-5 вып.4 16.000 СБ	Сборочный чертеж	×	×	×	
12			1.133.1-5 вып.4 00.000 Д1	Узлы I ... VI	×	×	×	
12			1.133.1-5 вып.4 00.000 ТБ2	Выборка стали	×	×	×	
				Сборочные единицы				
11		1.	1.133.1-5 вып.4 13.100	Блок арматурный АБ-9	2			
11		1	1.133.1-5 вып.4 13.100-02	Блок арматурный АБ-11		2		
11		1	1.133.1-5 вып.4 13.100-04	Блок арматурный АБ-13			2	
				Детали				
		2		Пробка деревянная				
				ф50 мм, ℓ=120 мм	8	8	8	
				Материалы				
		3		Бетон марки 100	1.191	1.345	1.508	м³
		4		Бетон фактурного				
				слоя марки 150	0.126	0.121	0.113	м³

Рук.м.№5	Станишевский	
Гл.инж.м	Панков	
ГИП	Зыкина	
Рук.гр.	Мелюшкина	
Провер.	Мелюшкина	
Разраб	Короткова	

1.133.1-5 вып.4 16.000

Блок лоджии простеночный
СБ1.5 14.22.4-П-1.0.0.1,
СБ1.5 13.22.5-П-1.0.0.1,
СБ1.5 12.22.6-П-1.0.0.1,

Стадия	Лист	Листов
Р		1

ЦНИИЭП жилища г. Москва

Инв.№ подл. | Подпись и дата | Взам. инв.№

Обозначение	Марка	L	B	h	Масса, кг: объемная	Масса, кг: масса бетона
1.133.1-5 вып.4 16.000	СБ1.5 14.22.4-П-1.0.0.1	1445	400	190	1805	2062
-01	СБ1.5 13.22.5-П-1.0.0.1	1315	500	240	1995	2285
-02	СБ1.5 12.22.6-П-1.0.0.1	1215	600	290	2197	2519

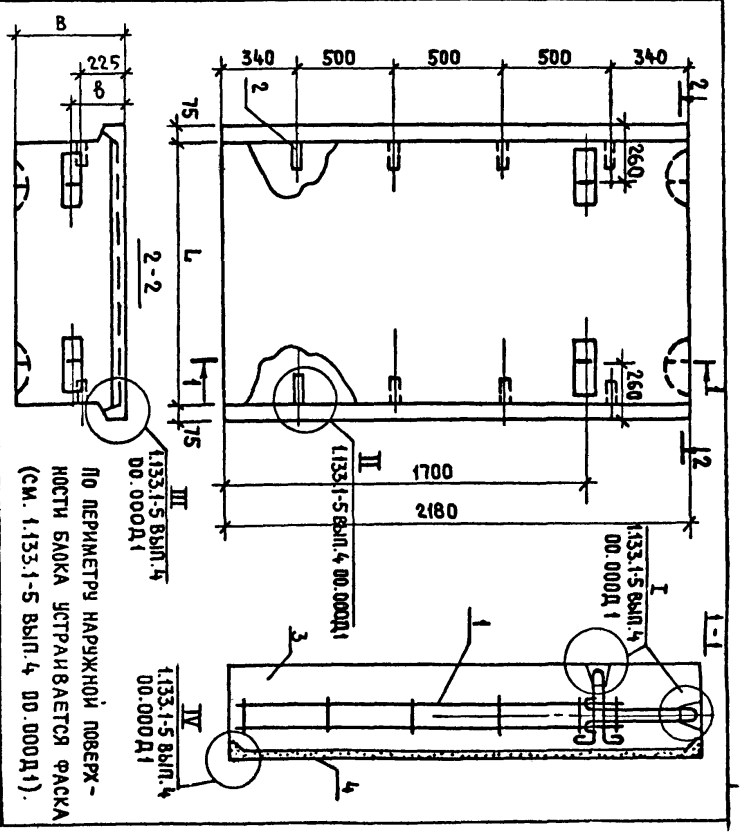

По периметру наружной поверхности блока устраивается фаска (см. 1.133.1-5 вып.4 00.000Д1).

1.133.1-5 вып. 4 16 000 СБ

Блок лоджии простеночный (СБ1.5 14.22.4-П-1.0.0.1, СБ1.5 13.22.5-П-1.0.0.1, СБ1.5 12.22.6-П-1.0.0.1) Сборочный чертеж

Стадия	Масса	Масштаб
Р	см.табл	1:20

Лист	Листов 1

ЦНИИЭП жилища г. Москва

1/1981

Формат	Зона	Поз.	Обозначение	Наименование	Кол.	Примечание
				Документация		
12			1.133.1-5 вып.4 00.000 ТО	Техническое описание		
12			1.133.1-5 вып.4 17.000 СБ	Сборочный чертеж		
12			1.133.1-5 вып.4 00.000 Д1	Узлы I... VI		
12			1.133.1-5 вып.4 00.000 ТБ2	Выборка стали		
				Сборочные единицы		
11		1	1.133.1-5 вып.4 17.030	Изделие закладное М-4	1	
				Детали		
11		2	1.133.1-5 вып.4 01.101-04	Петля П-7	2	
				Материалы		
		3		Бетон марки 100	0299	$м^3$
		4		Бетон фактурного слоя марки 150	0035	$м^3$

Рук.мастер5	Станишевский		
Гл.инж.мас	Панков		
ГИП	Зыкина		
Рук.гр.	Мелюшкина		
Провер.	Осина		
Разраб.	Короткова		

1.133.1-5 вып.4 17.000

Блок поясной угловой
СБ 4.3 19.6.4-П-2,
СБ 4.3 19.6.4-П-3

Стадия	Лист	Листов
Р	1	2

ЦНИИЭП жилища
г. Москва

Формат	Зона	Поз.	Обозначение	Наименование	Кол.	Примечание
				Переменные данные	для исполнений	
			1.133.1-5 вып.4 17.000-01	СБ 4.3 19.6.4-П-2		
				Сборочные единицы		
11		5	1.133.1-5 вып.4 17.010-01	Сетка С-1А	1	
11		6	1.133.1-5 вып.4 17.020-01	Сетка С-2А	1	
			1.133.1-5 вып.4 17.000	СБ 4.3 19.6.4-П-3		
				Сборочные единицы		
11		5	1.133.1-5 вып.4 17.010	Сетка С-1	1	
11		6	1.133.1-5 вып.4 17.020	Сетка С-2	1	

Инв.№ подл. | Подпись и дата | Взам.инв.№

1.133.1-5 вып.4 17.000 Лист 2

17401 42

Рис. 2 - зеркальное отражение.

остальное-см. Рис. 1

Рис. 1

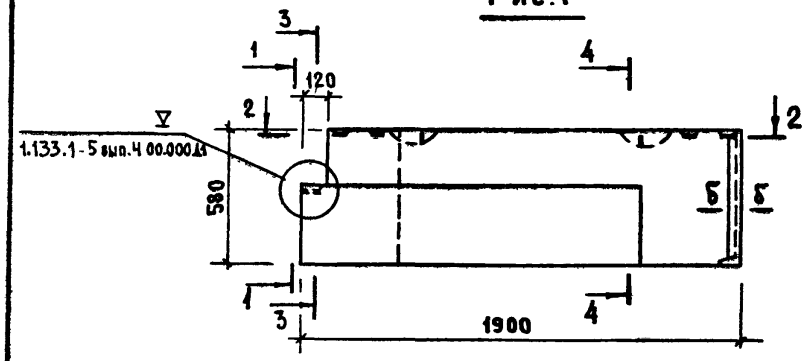

1-1

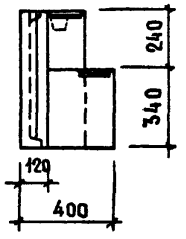

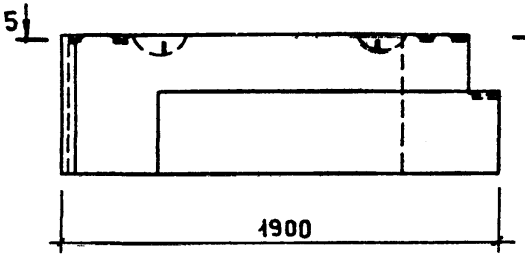

2-2

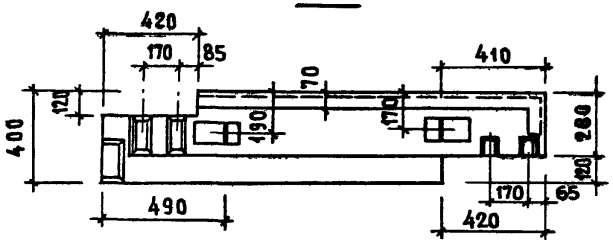

Б-Б

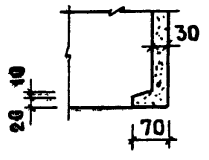

5-5

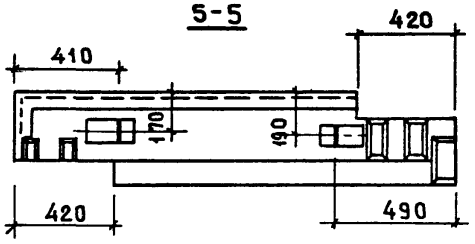

3-3

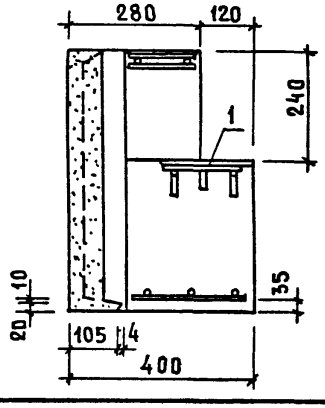

4-4

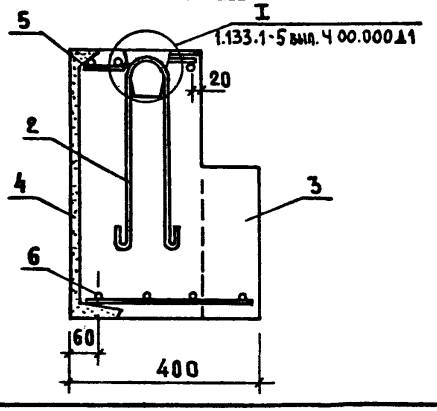

1. По периметру наружной поверхности блока устраивается фаска. (см. 1.133.1-5 вып.4 00.000Д1)
2. В местах образования лунок для подъемных петель поперечные стержни вырезать по месту.

Обозначение	Марка	Рис.	Масса, кг: объемн. масса бетона кг/м³ 1200	1400
1.133.1-5 вып.4 17.000	СБ43 19 6 4-П-3	1	465	530
-01	СБ43 19 6 4-П-2	2	465	530

1.133.1-5 вып.4 17.000 СБ

Рук.маст.	Станишевский	
Гл.инж.пр.	Панков	
ГИП	Зыкина	
Рук.гр.	Мелюшкина	
Провер.	Осина	
Разраб.	Куц	

Блок поясной угловой (СБ 4.3 19.6.4-П-2, СБ 4.3 19.6.4-П-3) Сборочный чертеж

Стадия	Масса	Масштаб
Р	см. табл.	1:20
Лист	Листов 1	

ЦНИИЭПжилища г. Москва

17401 43

Формат	Зона	Поз.	Обозначение	Наименование	Кол.	Примечание
				Документация		
12			1.133.1-5 Вып.4 00.000 ТО	Техническое описание		
12			1.133.1-5 Вып.4 18.000 СБ	Сборочный чертеж		
12			1.133.1-5 Вып.4 00.000 Д1	Узлы I... VI		
12			1.133.1-5 Вып.4 00.000 ТБ2	Выборка стали		
				Сборочные единицы		
11		1	1.133.1-5 Вып.4 17.030	Изделие закладное М-4	1	
				Детали		
11		2	1.133.1-5 Вып.4 01.101-01	Петля П-2	2	
				Материалы		
		3		Бетон марки 100	0.415	м³
		4		Бетон фактурного слоя марки 150	0.037	м³
			Переменные данные	для исполнений		
			1.133.1-5 Вып.4 18.000	СБ 4.3 20.6.5-П-2		
				Сборочные единицы		
11		5	1.133.1-5 Вып.4 18.010-01	Сетка С-3Л	1	
11		6	1.133.1-5 Вып.4 18.020	Сетка С-4Л	1	
			1.133.1-5 Вып.4 18.000-01	СБ4.3 20.6.5-П-3		
				Сборочные единицы		
11		5	1.133.1-5 Вып.4 18.010	Сетка С-3	1	
11		6	1.133.1-5 Вып.4 18.020-01	Сетка С-4	1	

Рук.мас.гр.	Станишевский	
Гл.инж.м.	Панков	
ГИП	Зыкина	
Рук.гр.	Мелюшкина	
Провер.	Осина	
Разраб.	Короткова	

1.133.1-5 Вып.4 18.000

Блок поясной угловой
СБ 4.3. 20.6.5-П-2,
СБ 4.3. 20.6.5-П-3

Стадия	Лист	Листов
Р		

ЦНИИЭП жилища
г. Москва

Инв.№ подл. | Подпись и дата | Взам.инв.№

Формат	Зона	Поз.	Обозначение	Наименование	Кол.	Примечание
				Документация		
12			1.133.1-5 Вып.4 00.000 ТО	Техническое описание		
12			1.133.1-5 Вып.4 19.000 СБ	Сборочный чертеж		
12			1.133.1-5 Вып.4 00.000 Д1	Узлы I... VI		
12			1.133.1-5 Вып.4 00.000 ТБ2	Выборка стали		
				Сборочные единицы		
11		1	1.133.1-5 Вып.4 17.030	Изделие закладное М-4	1	
				Детали.		
11		2	1.133.1-5 Вып.4 01.101-01	Петля П-2	2	
				Материалы		
		3		Бетон марки 100	0.547	м³
		4		Бетон фактурного слоя марки 150	0.039	м³
			Переменные данные	для исполнений		
			1.133.1-5 Вып.4 19.000	СБ 4.3 21.6.6-П-2		
				Сборочные единицы		
11		5	1.133.1-5 Вып.4 19.010-01	Сетка С-5Л	1	
11		6	1.133.1-5 Вып.4 19.020-01	Сетка С-6Л	1	
			1.133.1-5 Вып.4 19.000-01	СБ4.3 21.6.6-П-3		
				Сборочные единицы		
11		5	1.133.1-5 Вып.4 19.010	Сетка С-5	1	
11		6	1.133.1-5 Вып.4 19.020	Сетка С-6	1	

Рук.мас.гр.	Станишевский	
Гл.инж.м.	Панков	
ГИП	Зыкина	
Рук.гр.	Мелюшкина	
Провер.	Осина	
Разраб.	Короткова	

1.133.1-5 Вып.4 19.000

Блок поясной угловой
СБ 4.3 21.6.6-П-2,
СБ 4.3 21.6.6-П-3

Стадия	Лист	Листов
Р		1

ЦНИИЭП жилища
г. Москва

17401 44

Рис. 1

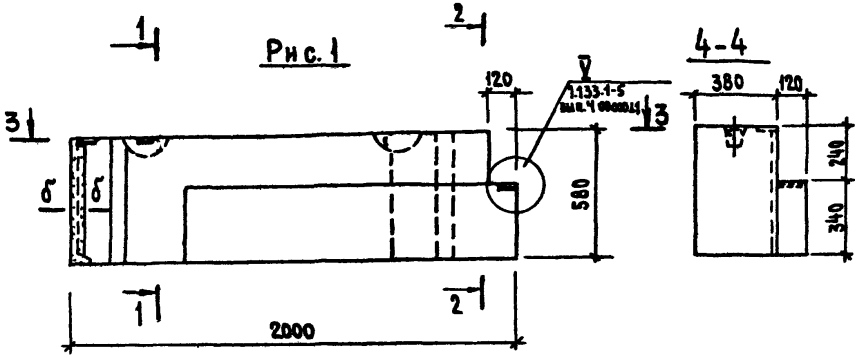

Рис. 2 - ЗЕРКАЛЬНОЕ ОТРАЖЕНИЕ.
ОСТАЛЬНОЕ - СМ. РИС. 1

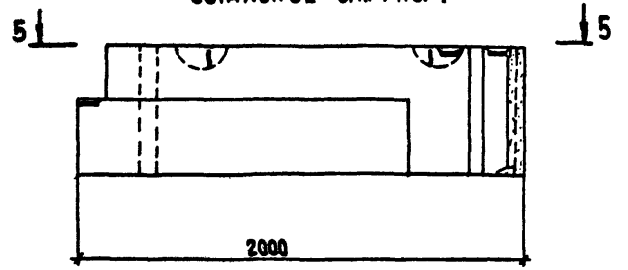

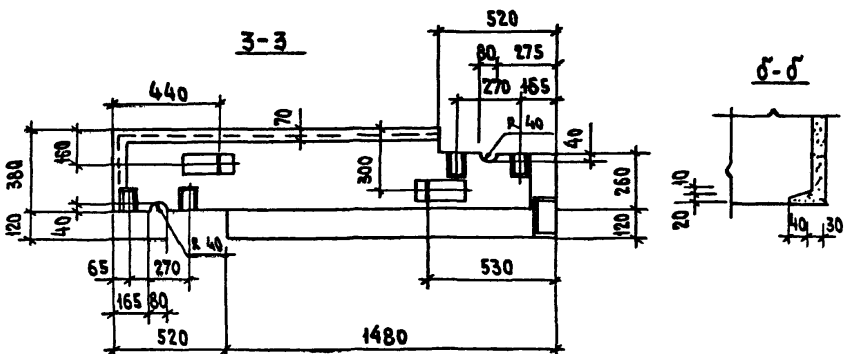

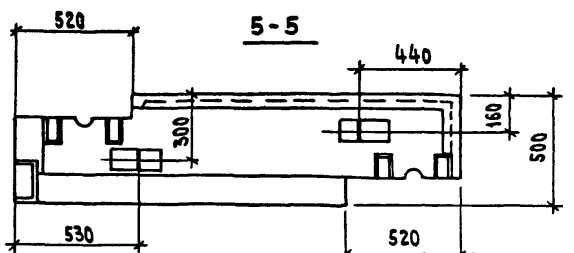

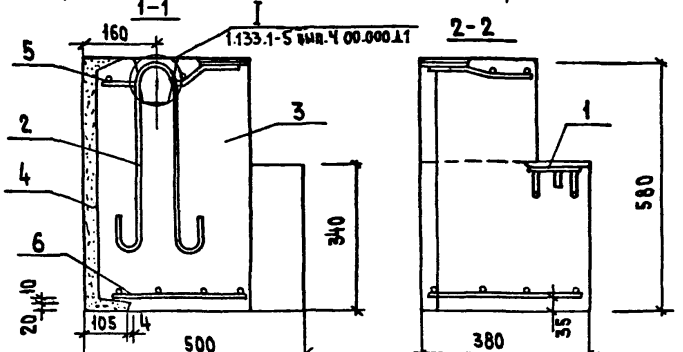

1. По периметру наружной поверхности блока устраивается фаска (см. 1.133.1-5 вып.4 00.000.Д1)
2. В местах образования лунок для подъемных петель поперечные стержни вырезать по месту.

Обозначение	Марка	Рис.	Масса, кг. Объемн. масса бетона, кг/м³ 1200	1400
1.133.1-5 вып.4 18.000	СБ4.3 20.6.5-П-2	1	620	710
-01	СБ4.3 20.6.5-П-3	2	620	710

Рук. маст.	Станишевский	
Гл. инж. маст.	Панков	
ГИП	Зыкина	
Рук. гр.	Мелюшкина	
Проверил	Осина	
Разработ.	Короткова	

1.133.1-5 вып.4 18.000 СБ

Блок поясной угловой (СБ4.3 20.6.5-П-2, СБ4.3 20.6.5-П-3) Сборочный чертеж

Стадия	Масса	Масштаб
Р	см. табл.	1:20
Лист	Листов 1	

ЦНИИЭП жилища г. Москва

17401 45

Рис 1

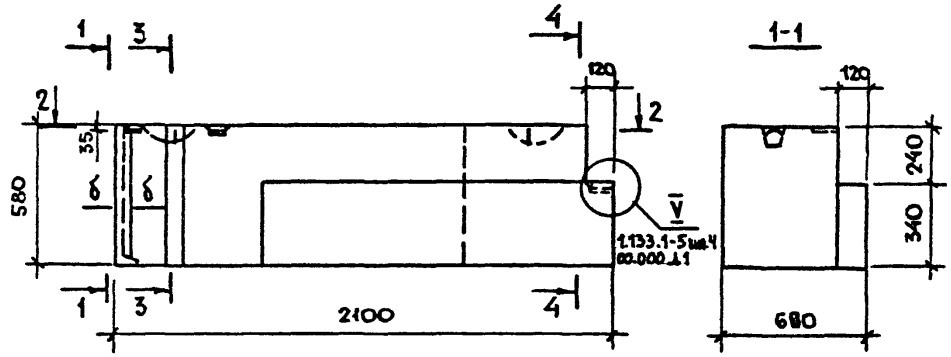

Рис 2 – ЗЕРКАЛЬНОЕ ОТРАЖЕНИЕ.
ОСТАЛЬНОЕ - СМ. РИС 1

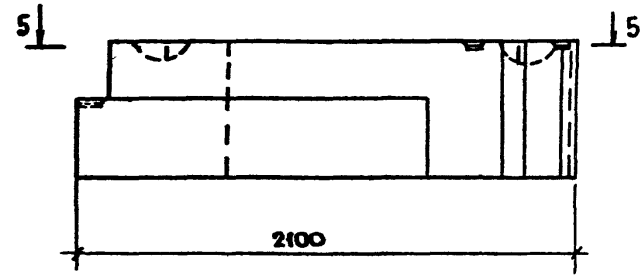

1. По периметру наружной поверхности блока устраивается фаска
2. В местах образования лунок для подъемных петель поперечные стержни сетки вырезать по месту.

Обозначение	Марка	Рис.	Масса, кг	
			Объемн. масса бетона кг/м³	
			1200	1400
1.133.1-5 вып. 4 19 000	СБ 4.3. 21.6 6-П-2	1	790	915
-01	СБ 4.3 21.6 6-П-3	2	790	915

1.133.1-5 вып. 4 19.000 СБ

Рук.м. 5	Станишевский	
Н.инж.м.	Панков	
ГИП	Зыкина	
Рук.гр.	Нелюшкина	
Провер	Осина	
Разраб	Куц	

Блок поясной угловой (СБ 4.3 21.6.6-П-2, СБ 4.3 21.6.6-П-3) Сборочный чертеж.

Стадия	Масса	Масштаб
Р	см. табл	1:20
Лист	Листов 1	

ЦНИИЭП жилища г. Москва

17401 46

Формат	Зона	Поз.	Обозначение	Наименование	Кол.	Примечание
				Документация		
12			1.133.1-5 вып.4 00.000 ТО	Техническое описание		
12			1.133.1-5 вып.4 20.000 СБ	Сборочный чертеж		
12			1.133.1-5 вып.4 00.000 Д1	Узлы I ... VI		
12			1.133.1-5 вып.4 00.000 ТБ2	Выборка стали		
				Сборочные единицы		
11		1	1.133.1-5 вып.4 20.020	Изделие закладное М-3	1	
12		2	1.133.1-5 вып.4 20.010	Сетка С-7	1	
				Детали		
11		3	1.133.1-5 вып.4 01.101	Петля П-1	2	
				Материалы		
		4		Бетон марки 100	0.221	м3
		5		Бетон фактурного слоя марки 150	0.010	м3
			Переменные данные	**для исполнений**		
			1.133.1-5 вып.4 20.000	СБ Ч.5 16.6.Ч-П-2		
				Сборочные единицы		
12		6	1.133.1-5 вып.4 20.010-01	Сетка С-8А	1	
			1.133.1-5 вып.Ч 20.000-01	СБ Ч.5 16.6.Ч-П-3		
				Сборочные единицы		
12		6	1.133.1-5 вып.Ч 20.010-02	Сетка С-8	1	

Рук.маст.	Данишевский	
Ст.инж.маст.	Панков	
ГИП	Зыкина	
Рук.гр.	Мелюшкина	
Провер.	Осина	
Разраб.	Короткова	

1.133.1-5. вып.4 20.000

Блок лоджии поясной
СБ Ч.5 16.6.Ч-П-2
СБ Ч.5 16.6.Ч-П-3

Стадия	Лист	Листов
Р		1

ЦНИИЭП жилища г. Москва

Инв.№ подл. | Подпись и дата | Взам. инв.№

Формат	Зона	Поз.	Обозначение	Наименование	Кол.	Примечание
				Документация		
12			1.133.1-5 вып.4 00.000 ТО	Техническое описание		
12			1.133.1-5 вып.4 21.000 СБ	Сборочный чертеж		
12			1.133.1-5 вып.4 00.000 Д1	Узлы I ... VI		
12			1.133.1-5 вып.4 00.000 ТБ2	Выборка стали		
				Сборочные единицы		
11		1	1.133.1-5 вып.4 20.020	Изделие закладное М-3	1	
				Детали		
11		2	1.133.1-5 вып.401.101	Петля П-1	2	
				Материалы		
		3		Бетон марки 100	0.344	м3
		4		Бетон фактурного слоя марки 150	0.012	м3
			Переменные данные	**для исполнений**		
			1.133.1-5 вып.Ч 21.000	СБ Ч.5 17.6.5-П-2		
				Сборочные единицы		
11		5	1.133.1-5 вып.4 21.010	Сетка С-9А	1	
11		6	1.133.1-5 вып.Ч 21.020	Сетка С-10А	1	
			1.133.1-5 вып.4 20.000-01	СБ Ч.5 17.6.5-П-3		
				Сборочные единицы		
11		5	1.133.1-5 вып.Ч 21.010-01	Сетка С-9	1	
11		6	1.133.1-5 вып.Ч 21.020-01	Сетка С-10	1	

Рук.маст.	Данишевский	
Ст.инж.маст.	Панков	
ГИП	Зыкина	
Рук.гр.	Мелюшкина	
Провер.	Осина	
Разраб.	Короткова	

1.133.1-5 вып.4 21.000

Блок лоджии поясной
СБ Ч.5. 17.6.5-П-2
СБ 4.5. 17.6.5-П-3

Стадия	Лист	Листов
Р		1

ЦНИИЭП жилища г. Москва

Рис. 1

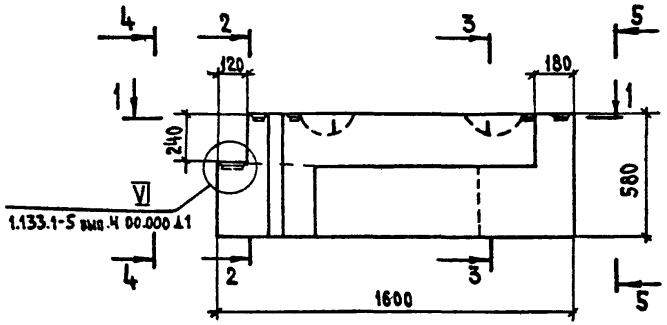

4-4

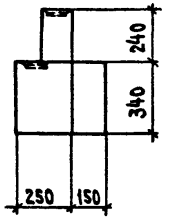

Рис. 2 - ЗЕРКАЛЬНОЕ ОТРАЖЕНИЕ ОСТАЛЬНОЕ - СМ. РИС. 1

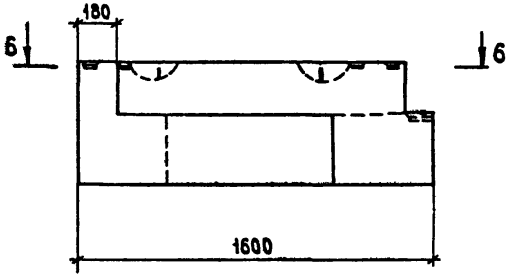

1-1

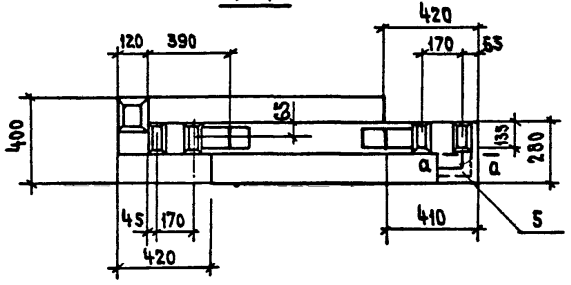

5-5

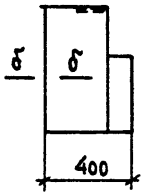

6-6

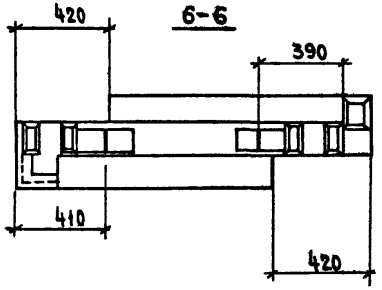

а-а

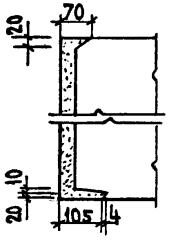

б-б

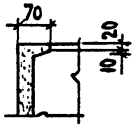

2-2

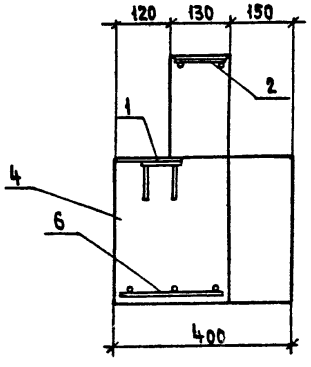

3-3

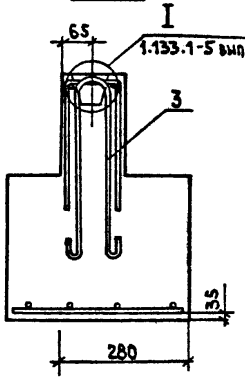

1. По периметру наружной поверхности блока устраивается фаска. (1.133.1-5 вып.4 00.000 Д1)
2. В местах образования лунок для подъемных петель поперечные стержни сетки вырезать по месту.

Обозначение	Марка	Рис.	Масса, кг	
			Объемн. масса бетона, кг/м³	
			1200	1400
1.133.1-5 вып.4 20.000	СБ4.5 16.6.4-п-2	2	320	365
-01	СБ4.5 16.6.4-п-3	1	320	365

Рук.маст.5	Станишевский	
Инж.маст.	Панков	
ГИП	Зыкина	
Рук.гр.	Мелюшкина	
Проверил	Осина	
Разработал	Куц	

1.133.1-5 вып.4 20.000 СБ

Блок лоджии поясной (СБ4.5 16.6.4-п-2, СБ4.5 16.6.4-п-3) Сборочный чертеж

Стадия	Масса	Масштаб
Р	См. табл.	1:20
Лист	Листов 1	

ЦНИИЭП жилища г. Москва

17401 48

Рис.1

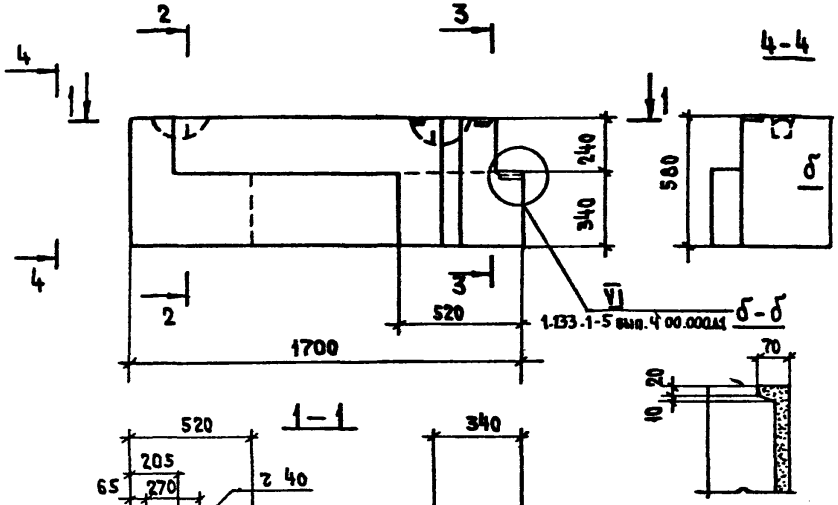

Рис.2 - зеркальное отражение.

Остальное-см. рис.1

1. По периметру наружной поверхности блока устраивается фаска.(см.1.133.1-5 вып.4 00.000Д)
2. В местах образования лунок для подъемных петель поперечные стержни вырезать по месту.

Обозначение	Марка	Рис.	Масса, кг	
			Объемн. масса бетона, кг/м³	
			1200	1400
1.133.1-5 вып.4 21.000	СБ4.5 17.6.5-П-2	1	490	560
-01	СБ4.5 17.6.5-П-3	2	490	560

Рук.маст.5	Станишевский	
Гл.инж.мас	Панков	
ГИП	Зыкина	
Рук.гр.	Мелюшкина	
Проверил	Осина	
Разработ.	Куц	

1.133.1-5 вып.4 21.000 СБ

Блок лоджий поясной (СБ4.5 17.6.5-П-2, СБ4.5 17.6.5-П-3) Сборочный чертеж.

Стадия	Масса	Масштаб
Р.	См.табл.	1:20
Лист	Листов 1	

ЦНИИЭП жилища г. Москва

17401 49

Формат	Зона	Поз.	Обозначение	Наименование	Кол.	Примечание
				Документация		
12			1.133.1-5 вып.4 00.000 ТО	Техническое описание		
12			1.133.1-5 вып.4 22.000 СБ	Сборочный чертеж		
12			1.133.1-5 вып.4 00.000 Д1	Узлы I ... VI		
12			1.133.1-5 вып.4 00.000 ТБ2	Выборка стали		
				Сборочные единицы		
11		1	1.133.1-5 вып.4 20.020	Изделие закладное М-3	1	
				Детали		
11		2	1.133.1-5 вып.4 01.101-01	Петля П-2	2	
				Материалы		
		3		Бетон марки 100	0,402	м³
		4		Бетон фактурного		
				слоя марки 150	0,014	м³
				Переменные данные для исполнений		
			1.133.1-5 вып.4 22.000-01	СБ 4.5 18.6.6-П-2		
				Сборочные единицы		
11		5	1.133.1-5 вып.4 22.010	Сетка С-11л	1	
11		6	1.133.1-5 вып.4 22.020-01	Сетка С-12л	1	
			1.133.1-5 вып.4 22.000	СБ 4.5 18.6.6-П-3		
				Сборочные единицы		
11		5	1.133.1-5 вып.4 22.010-01	Сетка С-11	1	
11		6	1.133.1-5 вып.4 22.020	Сетка С-12	1	

Рук.м.№5	Станишевский	
Гл.инж.м	Панков	
ГИП	Зыкина	
Рук.гр.	Мелюшкина	
Провер.	Осина	
Разраб.	Короткова	

1.133.1-5 вып. 4 22.000

Блок лоджии поясной
СБ 4.5 18.6.6-П-2,
СБ 4.5 18.6.6-П-3

Стадия	Лист	Листов
Р		1

ЦНИИЭП жилища г. Москва

Формат	Зона	Поз.	Обозначение	Наименование	Кол.	Примечание
				Документация		
12			1.133.1-5 вып. 4.00.000	Техническое описание		
12			1.133.1-5 вып.4 23.000 СБ	Сборочный чертеж		
12			1.133.1-5 вып.4 00.000 Д1	Узлы I ... VI		
12			1.133.1-5 вып.4 00.000 ТБ2	Выборка стали.		
				Детали		
11		1	1.133.1-5 вып.4 01.101	Петля П-1	2	
				Материалы		
		2		Бетон марки 100	0.296	м³
		3		Бетон фактурного		
				слоя марки 150	0.023	м³
				Переменные данные для исполнений		
			1.133.1-5 вып.4 23.000	СБ 4.6 19.6.4-9п-2		
				Сборочные единицы		
11		4	1.133.1-5 вып.4 23.010	Сетка С-13л	1	
11		5	1.133.1-5 вып.4 23.020	Сетка С-14л	1	
			1.133.1.5 вып.4 23.000-01	СБ 4.6 19.6.4-9п-3		
11		4	1.133.1.5 вып.4 23.010-01	Сетка С-13	1	
11		5	1.133.1.5 вып.4 23.020-01	Сетка С-14	1	

Инв.№ подл. | Подпись и дата | Взам.инв.№

Рук.м.№5	Станишевская	
Гл.инж.м.	Панков	
ГИП	Зыкина	
Рук.гр.	Мелюшкина	
Провер.	Осина	
Разраб.	Короткова	

1.133.1-5 вып. 4 23.000

Блок лоджии поясной
СБ 4.6 19.6.4-9п-3,
СБ 4.6 19.6.4-9п-2

Стадия	Лист	Листов
Р		1

ЦНИИЭП жилища г. Москва

17401 50

Рис.1

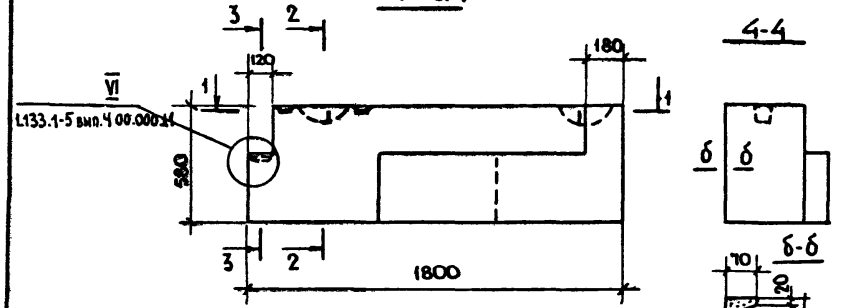

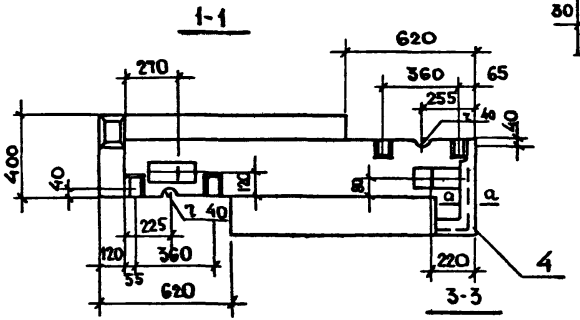

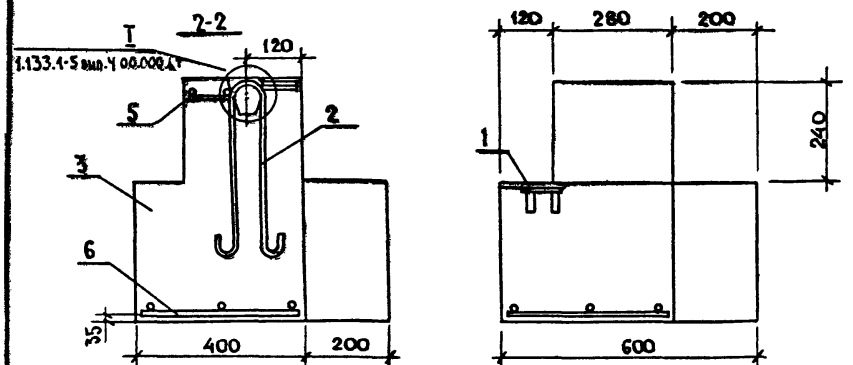

Рис.2 - зеркальное отражение.

Остальное см. рис.1

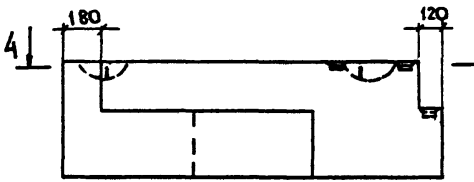

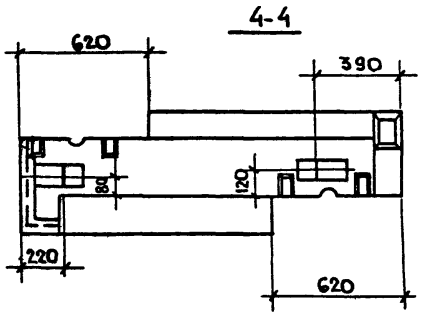

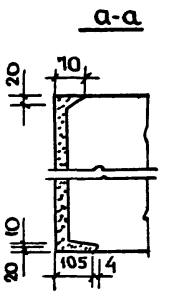

1. По периметру наружной поверхности блока устраивается фаска (см. 1.133.1-5 вып.4 00.000Д1).
2. В местах образования лунок для подъемных петель поперечные стержни сетки вырезать по месту.

Обозначение	Марка	Рис	Масса, кг	
			Объемн. масса бетона, кг/м³	
			1200	1400
1.133.1-5 вып.4 22000	СБ 4.5 18.6.6-П-3	1	580	660
-01	СБ 4.5 18.6.6-П-2	2	580	660

Рук.гр. 5	Станишевский	
Гл.инж.п	Панков	
ГИП	Зыкина	
Рук.гр.	Мелюшкина	
Провер	Осина	
Разраб	Куц	

1.133.1-5 вып.4 22000 СБ

Блок лоджии поясной (СБ 4.5 18.6.6-П-2, СБ 4.5 18.6.6-П-3)
Сборочный чертеж

Стадия	Масса	Масштаб
Р	см. табл.	1:20
Лист	Листов 1	

ЦНИИЭП жилища г. Москва

17401 51

Рис. 1

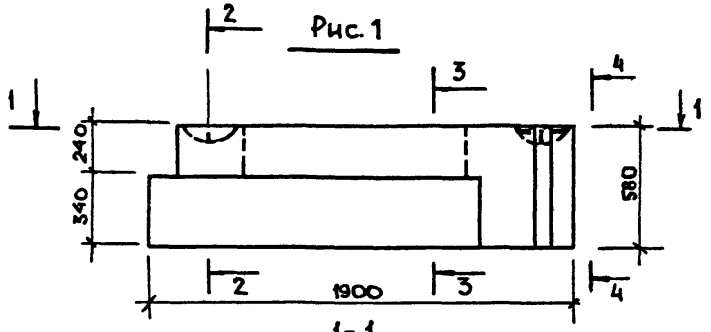

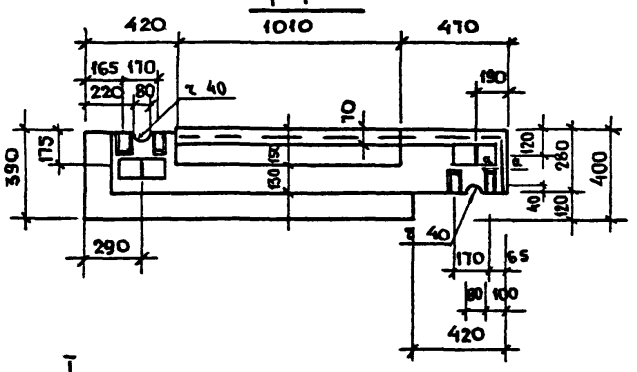

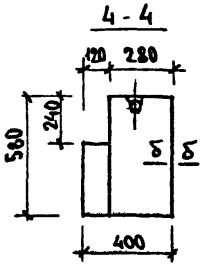

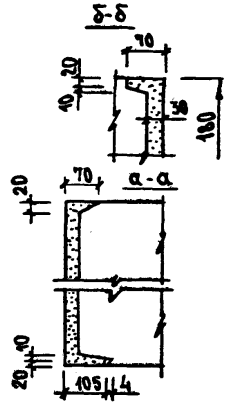

Рис. 2 - ЗЕРКАЛЬНОЕ ОТРАЖЕНИЕ.
ОСТАЛЬНОЕ СМ. РИС. 1

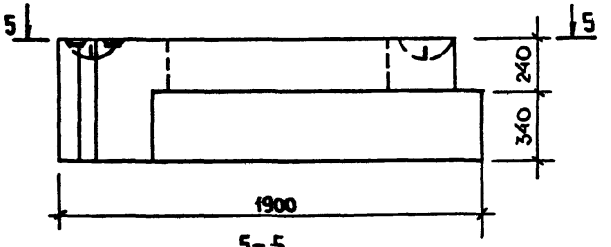

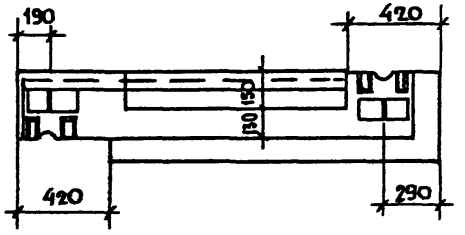

1. По периметру наружной поверхности блока устраивается фаска (см. 1.133.1-5 вып.4 00.000 Д1)
2. В местах образования лунок для подъемных петель поперечные стержни сетки вырезать по месту.

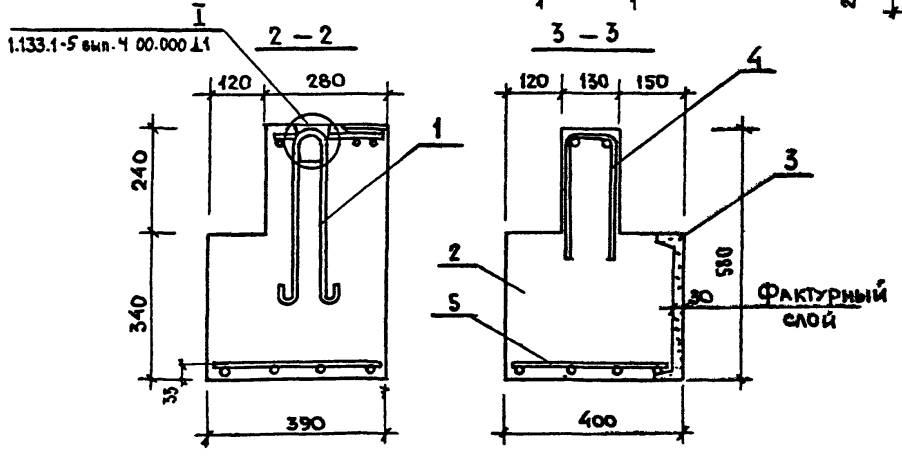

Обозначение	Марка	Рис.	Масса, кг	
			Объемн. масса блока кг/м³	
			1200	1400
1.133.1.5 вып.4 23.000	СБ3.6 19.64-9П-2	1	401	460
-01	СБ3.6 19.64-9П-3	2	401	460

Рук. п. 5	Станишевский	
Гл. инж.	Панков	
ГИП	Зыкина	
Рук. гр	Мелюшкина	
Провер.	Осина	
Разраб.	Линк	

1.133.1-5 вып.4 23.000 СБ

Блок лоджии поясной (СБ 4.6 19.6.4-9 П-3, СБ 4.6 19.6.4-9 П-2)
Сборочный чертеж

Стадия	Масса	Масштаб
Р	Сп.таб	1:20
Лист 1	Листов 1	

ЦНИИЭП жилища г. Москва

17401 52

Формат	Зона	Поз.	Обозначение	Наименование	Кол.	Примечание
				Документация		
12			1.133.1-5 вып.4 00.000 ТО	Техническое описание		
12			1.133.1-5 вып.4 24.000 СБ	Сборочный чертеж		
12			1.133.1-5 вып.4 00.000 Д1	Узлы I .. VI		
12			1.133.1-5 вып.4 00.000 ТБ2	Выборка стали		
				Детали		
11		1	1.133.1-5 вып.4 01.101-01	Петля П-2	2	
				Материалы		
		2		Бетон марки 100	0.437	м3
		3		Бетон фактурного слоя марки 150	0.025	м3
			Переменные данные	для исполнений		
			1.133.1-5 вып.4 24.000	СБ 4.6 19.6.4-9 П-3		
				Сборочные единицы		
11		4	1.133.1-5 вып.4 24.010	Сетка С-15	1	
11		5	1.133.1-5 вып.4 24.020	Сетка С-16	1	
			1.133.1-5 вып.4 24.000-01	СБ4.6 19.6.4-9 П-2		
				Сборочные единицы		
11		4	1.133.1-5 вып.4 24.010-01	Сетка С-15А	1	
11		5	1.133.1-5 вып.4 24.020-01	Сетка С-16А	1	

Рук. маст.	Станишевский	
Гл. инж. мас.	Панков	
ГИП	Зыкина	
Рук. гр.	Мелюшкина	
Провер.	Осина	
Разраб.	Короткова	

1.133.1-5 вып.4 24.000

Блок лоджии поясной

СБ4.6 2065-9 П-3
СБ4.6 2065-9 П-2

Стадия	Лист	Листов
Р		1

ЦНИИЭП жилища г. Москва

Инв. № подл. | Подпись и дата | Взам. инв. №

Формат	Зона	Поз.	Обозначение	Наименование	Кол.	Примечание
				Документация		
12			1.133.1-5 вып.4 00.000 ТО	Техническое описание		
12			1.133.1-5 вып.4 25.000 СБ	Сборочный чертеж		
12			1.133.1-5 вып.4 00.000 Д1	Узлы I .. VI		
12			1.133.1-5 вып.4 00.000 ТБ2	Выборка стали		
				Детали		
11		1	1.133.1-5 вып.4 01.101-01	Петля П-2	2	
				Материалы		
		2		Бетон марки 100	0.578	м3
		3		Бетон фактурного слоя марки 150	0.027	м3
			Переменные данные	для исполнений		
			1.133.1-5 вып.4 25.000	СБ 4.6 21.6.6-9 П-3		
				Сборочные единицы		
11		4	1.133.1-5 вып.4 25.010	Сетка С-17	1	
11		5	1.133.1-5 вып.4 25.020	Сетка С-18	1	
			1.133.1-5 вып.4 25.000-01	СБ4.6 21.6.6-9 П-2		
				Сборочные единицы		
11		4	1.133.1-5 вып.4 25.010-01	Сетка С-17А	1	
11		5	1.133.1-5 вып.4 25.020-01	Сетка С-18А	1	

Рук. маст.	Станишевский	
Гл. инж. мас.	Панков	
ГИП	Зыкина	
Рук. гр.	Мелюшкина	
Провер.	Осина	
Разраб.	Короткова	

1.133.1-5 вып.4 25.000

Блок лоджии поясной

СБ4.6 21.6.6-9 П-3
СБ 4.6 21.6.6-9 П-2

Стадия	Лист	Листов
Р		1

ЦНИИЭП жилища г. Москва

17401 53

Рис. 1

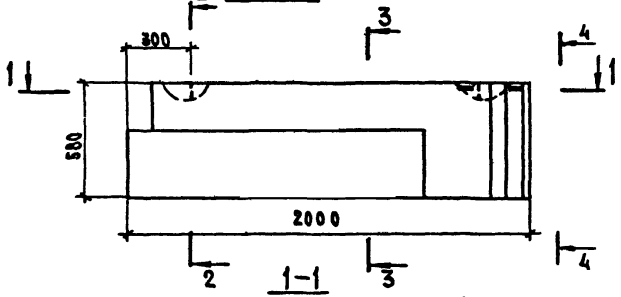

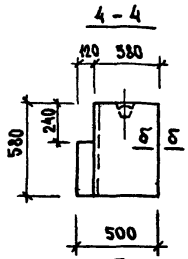

Рис. 2 - Зеркальное отражение.
Остальное см. рис. 1

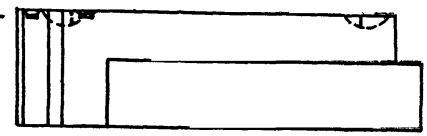

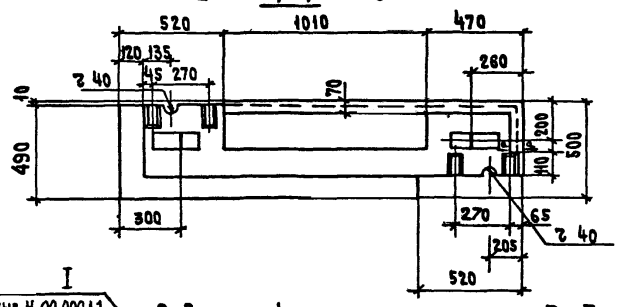

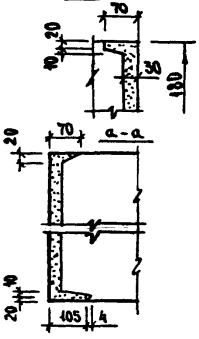

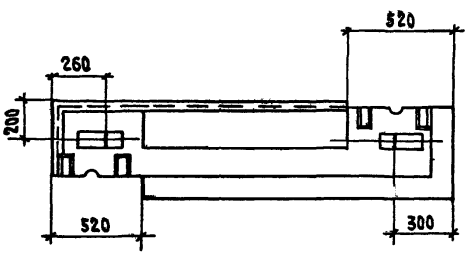

1. По периметру наружной поверхности блока устраивается фаска (см. 1.133.1-5 вып.4 00.000 Д1)
2. В местах образования лунок для подземных петель поперечные стержни клетки вырезать по месту.

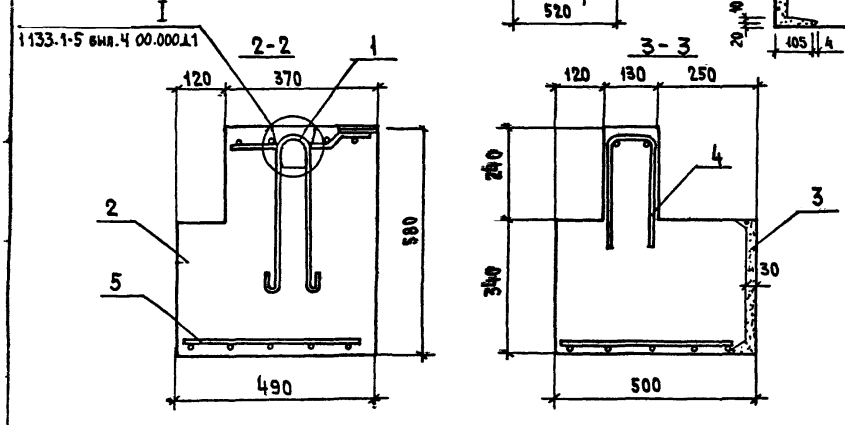

Обозначение	Марка	Рис.	Масса, кг	
			Объемн. масса блока, кг/м³	
			1200	1400
1.133.1-5 вып.4 24.000	СБ3.6 20.6.5-9П-3	1	574	662
-01	СБ3.6 20.6.5-9П-2	2	574	662

Рук.маст.5	Станищевский	
Инж.маст	Панков	
ГИП	Зыкина	
Рук гр-пы	Мелюшкина	
Проверил	Осина	
Разработал	Линк	

1.133.1-5 вып.4 24.000 СБ

Блок лоджии поясной (СБ4.6 20.6.5-9П-3, СБ4.6 20.6.5-9П-2) Сборочный чертеж

Стадия	Масса	Масштаб
Р	См. табл.	1:20
Лист	Листов 1	

ЦНИИЭПжилища г. Москва

17401 54

Рис. 1

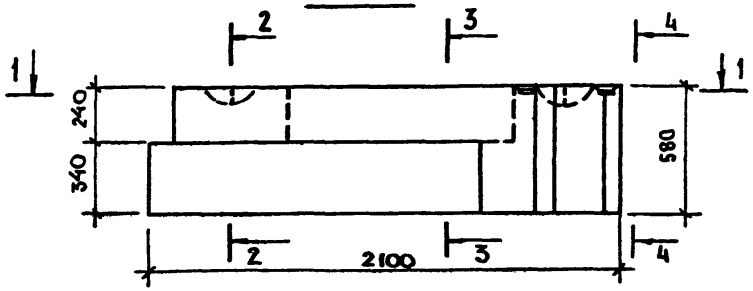

4 - 4

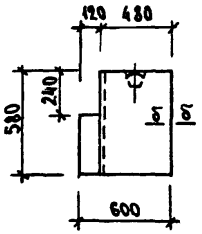

Рис. 2 - ЗЕРКАЛЬНОЕ ОТРАЖЕНИЕ.

ОСТАЛЬНОЕ СМ. РИС. 1

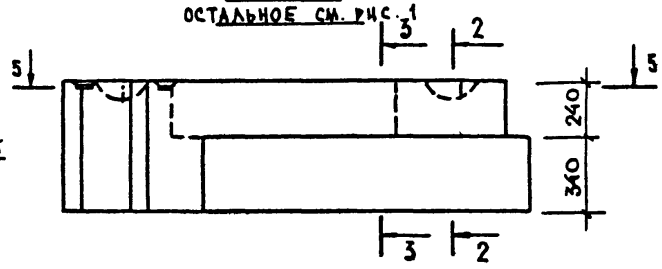

1 - 1

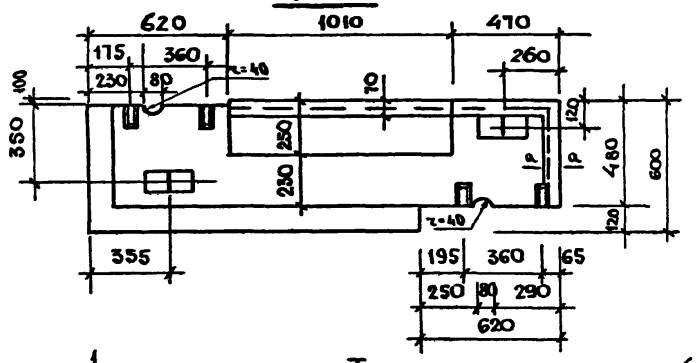

б-б

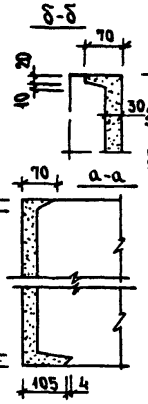

5-5

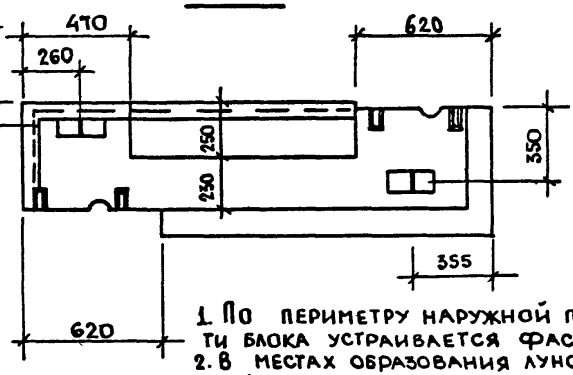

1. По периметру наружной поверхности блока устраивается фаска (см. 1.133.1-5 вып.4 00.000.АТ).
2. В местах образования лунок для подъемных петель поперечные стержни сетки вырезать по месту.

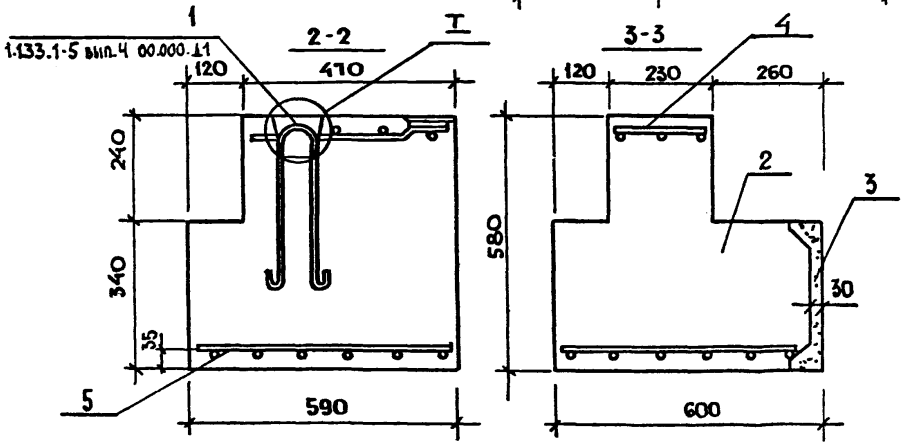

Обозначение	Марка	Рис	Масса кг: Объемн. масса блока кг/м³ 1200	1400
1.133.1-5 вып.4 25.000	СБ 4.6 21.6.6-9п-3	1	741	862
-01	СБ 4.6 21.6.6-9п-2	2	741	862

Рук. м. 5	Станишевский	
Гл. инж. п.	Панков	
ГИП	Зыкина	
Рук. гр.	Мелюшкина	
Провер	Осина	
Разраб	Линк	

1.133.1-5 вып. 4 25.000 СБ

Блок лоджии поясной (СБ 4.6.21.6.6-9п-3, СБ4.6 21.6.6-9п-2) Сборочный чертеж.

Стадия	Масса	Масштаб
Р	сн.тая	1:20
Лист	Листов 1	

ЦНИИЭП жилища г. Москва

17401 55

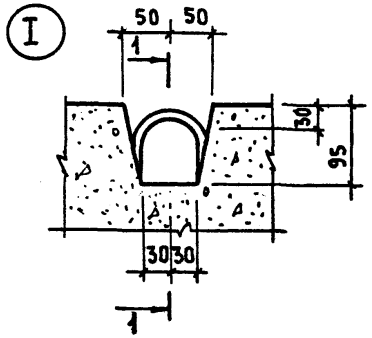

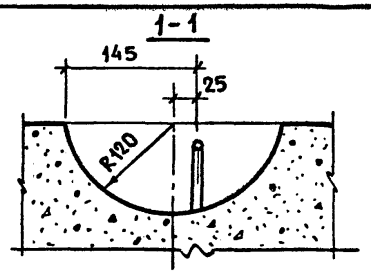

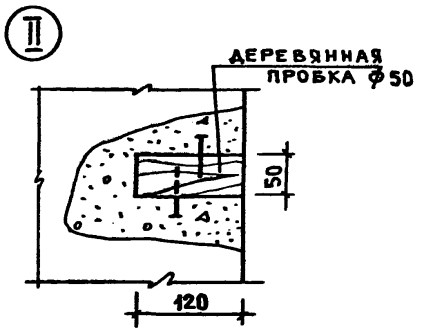

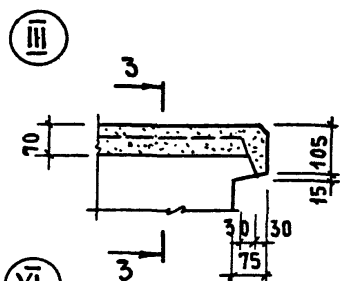

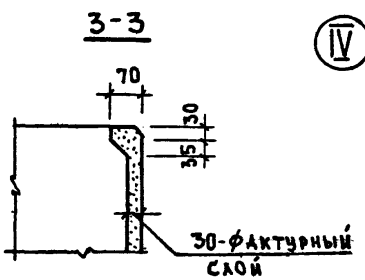

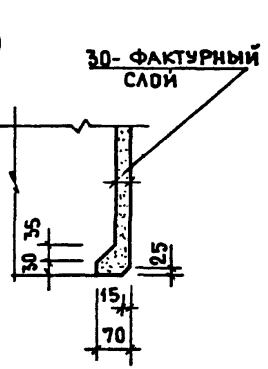

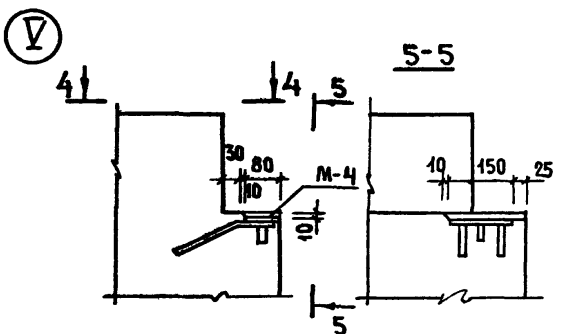

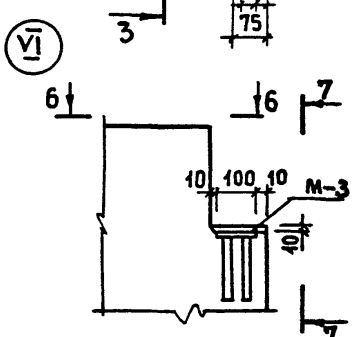

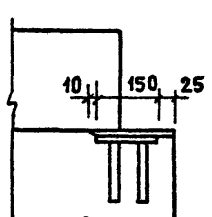

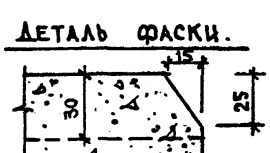

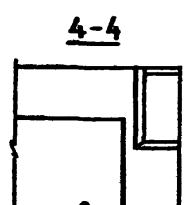

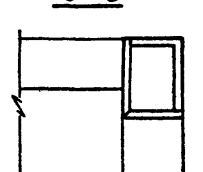

Рук.маст.	Станишевский		
Н.инж.м.	Панков		
ГИП	Зыкина		
Рук.гр.	Мелюшкина		
Провер.	Зыкина		
Разраб.	Короткова		

1.133.1-5 вып.4 00.000 Д1

Узлы I..VI

Стадия	Лист	Листов
Р		1

ЦНИИЭП жилища г. Москва

17401 56

Формат	Зона	Поз.	Обозначение	Наименование	Кол.	Примечание
				Документация		
11			1.133.1-5 вып.4 01.100 СБ	Сборочный чертеж		
			1.133.1-5 вып.4 01.100	АБ-1		
				Сборочные единицы		
11		1	1.133.1-5 вып.4 01.110	Каркас КР-1	1	
				Детали		
11		2	1.133.1-5 вып.4 01.101	Петля П-1	1	
		3		ф4 В I ГОСТ6727-53* ℓ=160	2	0.03 кг
			1.133.1-5 вып.4 01.100-01	АБ-2		
				Сборочные единицы		
11		1	1.133.1-5 вып.4 01.110-01	Каркас КР-2	1	
				Детали		
11		2	1.133.1-5 вып.4 01.101-01	Петля П-2	1	
		3		ф5 В I ГОСТ6727-53* ℓ=160	2	0,05 кг
			1.133.1-5 вып.4 01.100-02	АБ-3		
				Сборочные единицы		
11		1	1.133.1-5 вып.4 01.110-01	Каркас КР-2	1	
				Детали		
11		2	1.133.1-5 вып.4 01.101-02	Петля П-3	1	
		3		ф5 В I ГОСТ6727-53* ℓ=160	2	0.05 кг

Рук.мас.№	Танишевский	
Гл.инж.мас	Панков	
ГИП	Зыкина	
Рук.грин.	Мелюшкина	
Пров.	Гуткина	
Разраб.	Мелюшкина	

1.133.1-5 вып.4 01.100

Блок арматурный

АБ-1 . АБ-4

Стадия	Лист	Листов
Р	1	2

ЦНИИЭП жилища г. Москва

Формат	Зона	Поз.	Обозначение	Наименование	Кол.	Примечание
			1.133.1-5 вып.4 01.100-03	АБ-4		
				Сборочные единицы		
11		1	1.133.1-5 вып.4 01.110-03	Каркас КР-3	1	
				Детали		
11		2	1.133.1-5 вып.4 01.101-03	Петля П-4	1	
		3		ф6 В I ℓ=160 ГОСТ6727-53*	2	0.071 кг

Взам.инв.№

Подпись и дата

Инв.№ подл.

1.133.1-5 вып.4 01.100

Лист 2

Формат	Зона	Поз.	Обозначение	Наименование	Кол.	Примечание
				Документация		
11			1.133.1-5 вып.4 09.100 СБ	Сборочный чертеж		
			Переменные данные	для исполнений		
			1.133.1-5 вып.4 09.100	АБ-5		
				Сборочные единицы		
11		1	1.133.1-5 вып.4 01.110	Каркас КР-1	1	
				Детали		
11		2	1.133.1-5 вып.4 01.101	Петля П-1	1	
11		4	1.133.1-5 вып.4 09.101	Петля П-5	1	
БЧ		3		ф4 В I ГОСТ 6727-53 *ℓ=160	2	0.03 кг
			1.133.1-5 вып.4 09.100-01	АБ-6		
				Сборочные единицы		
11		1	1.133.1-5 вып.4 01.110-01	Каркас КР-2	1	
				Детали		
11		2	1.133.1-5 вып.4 01.101-01	Петля П-2	1	
11		4	1.133.1-5 вып.4 09.101	Петля П-5	1	
БЧ		3		ф5 В I ГОСТ 6727-53 *ℓ=160	2	0.05 кг
			1.133.1-5 вып.4 09.100-02	АБ-7		
				Сборочные единицы		
11		1	1.133.1-5 вып.4 01.110	Каркас КР-1	1	
				Детали		
11		2	1.133.1-5 вып.4 01.101	Петля П-1	1	
11		4	1.133.1-5 вып.4 09.101-01	Петля П-6	1	
БЧ		3		ф4 В I ГОСТ 6727-53 *ℓ=160	2	0.03 кг

Рук.маст.5	Станишевский	
Гл.инж.маст	Панков	
ГИП	Зыкина	
Рук.гр.	Мелюшкина	
Провер.	Гуткина	
Разраб.	Мелюшкина	

1.133.1-5 вып.4 09.100

Блок арматурный АБ5 ... АБ-8

Стадия	Лист	Листов
Р	1	2

ЦНИИЭП жилища г. Москва

Формат	Зона	Поз.	Обозначение	Наименование	Кол.	Примечание
11			1.133.1-5 вып.4 09.100 -03	АБ-8		
				Сборочные единицы		
11		1	1.133.1-5 вып.4 01.110	Каркас КР-1	1	
				Детали		
11		2	1.133.1-5 вып.4 01.101	Петля П-1	1	
11		4	1.133.1-5 вып.4 09.101-01	Петля П-6	1	
БЧ		3		ф4 В I ГОСТ 6727-53 *ℓ=160	2	0.03 кг

Взам.инв.№ | Подпись и дата | Инв.№ подл.

1.133.1-5 вып.4 09.100

Лист 2

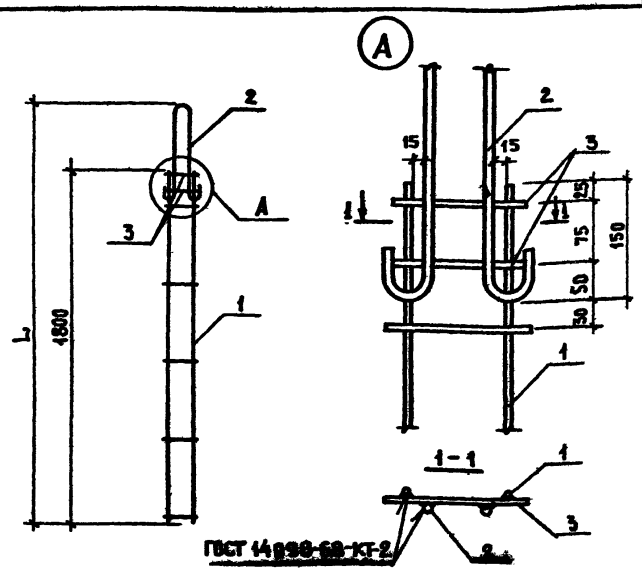

Обозначение	Марка	L, мм	Масса, кг
1.133.1-5 вып.1 01.100	АБ-1	2070	1.09
-01	АБ-2	2070	1.30
-02	АБ-3	2145	1.70
-03	АБ-4	2145	1.97

Рук.маст.5	Станишевский	
Гл.инж.мас	Панков	
ГИП	Зыкина	
Рук.гр.инж.	Мелюшкина	
Провер.	Гуткина	
Разраб.	Мелюшкина	

1.133.1-5 вып.4 01.100 СБ

Блок арматурный (АБ-1... АБ-4). Сборочный чертеж

Стадия	Масса	Масштаб
Р	см. табл.	1:20
Лист	Листов 1	

ЦНИИЭП жилища г. Москва

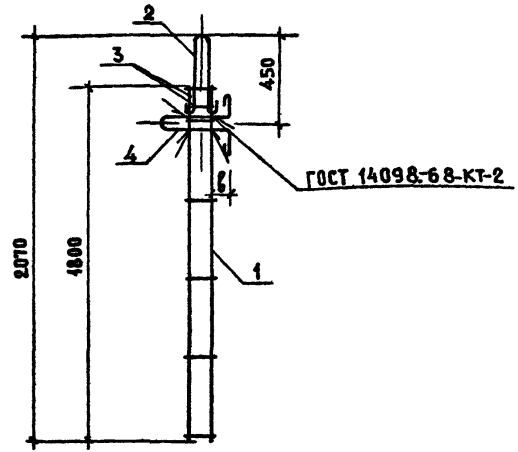

Обозначение	Марка	ℓ	Масса, кг
1.133.1-5 вып.4 09.100	АБ-5	80	2.04
-01	АБ-6	80	2.25
-02	АБ-7	75	2.65
-03	АБ-8	25	2.92

Рук.маст.5	Станишевский	
Гл.инж.м.	Панков	
ГИП	Зыкина	
Рук.группы	Мелюшкина	
Провер.	Гуткина	
Разраб.	Мелюшкина	

1.133.1-5 вып.4 09.100 СБ

Блок арматурный (АБ-5... АБ-8) Сборочный чертеж

Стадия	Масса	Масштаб
Р	см.табл.	1:20
Лист	Листов 1	

ЦНИИЭП жилища г. Москва

Инв.№ подл. | Подпись и дата | Взамен инв.№

Формат	Зона	Поз.	Обозначение	Наименование	Кол.	Примечание
				Документация		
12			1.133.1-5 вып.4 13.100 СБ	Сборочный чертеж		
				Переменные данные для исполнений		
			1.133.1-5 вып.4 13.100	АБ-9		
				Сборочные единицы		
11		1	1.133.1-5 вып.4 01.110-01	Каркас КР-2	1	
				Детали		
11		2	1.133.1-5 вып.4 01.101-02	Петля П-3	1	
11		4	1.133.1-5 вып.4 09.101	Петля П-5	1	
БЧ		3		ф5 ВI ГОСТ 6727-53*ℓ=160	2	0.05 кг
			1.133.1-5 вып.4 13.100-01	АБ-10		
				Сборочные единицы		
11		1	1.133.1-5 вып.4 01.110-01	Каркас КР-2	1	
				Детали		
11		2	1.133.1-5 вып.4 01.101-02	Петля П-3	1	
11		4	1.133.1-5 вып.4 09.101-01	Петля П-6	1	
БЧ		3		ф5 ВI ГОСТ 6727-53*ℓ=160	2	0.05 кг
			1.133.1-5 вып.4 13.100-02	АБ-11		
				Сборочные единицы		
11		1	1.133.1-5 вып.4 01.110-02	Каркас КР-3	1	
				Детали		
11		2	1.133.1-5 вып.4 01.101-03	Петля П-4	1	
11		4	1.133.1-5 вып.4 09.101-01	Петля П-6	1	
БЧ		3		ф6 ВI ГОСТ 6727-53*ℓ=160	2	0.07 кг
			1.133.1-5 вып.4 13.100-03	АБ-12		
				Сборочные единицы		
11		1	1.133.1-5 вып.4 01.110-02	Каркас КР-3	1	
				Детали		
11		2	1.133.1-5 вып.4 01.101-02	Петля П-3	1	
11		4	1.133.1-5 вып.4 09.101-01	Петля П-6	1	
БЧ		3		ф5 ВI ГОСТ 6727-53*ℓ=160	2	0.05 кг
			1.133.1-5 вып.4 13.100-04	АБ-13		
				Сборочные единицы		
11		1	1.133.1-5 вып.4 01.110-02	Каркас КР-3	1	
				Детали		
11		2	1.133.1-5 вып.4 01.101-03	Петля П-4	1	
11		4	1.133.1-5 вып.4 09.101-01	Петля П-6	1	
БЧ		3		ф6 ВI ГОСТ 6727-53*ℓ=160	2	0.07 кг

Инв.№ подл. | Подпись и дата | Взам. инв.№

Рук.мас.№	Станишевский	
Гл.инж.м.	Панков	
ГИП	Зыкина	
Рук.гр.инж.	Мелюшкина	
Провер.	Гуткина	
Разраб.	Мелюшкина	

1.133.1-5 вып.4 13.100

Блок арматурный АБ-9 ... АБ-13

Стадия	Лист	Листов
Р	1	2

ЦНИИЭП жилища г. Москва

Инв.№ подл. | Подпись и дата | Взам. инв.№

1.133.1-5 вып.4 13.100

Лист 2

17401 60

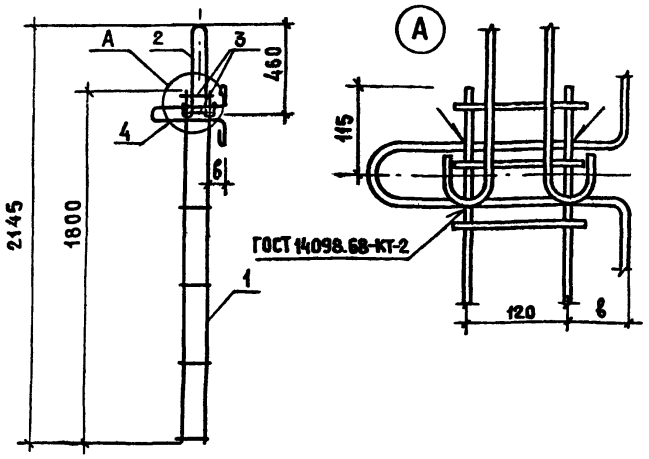

Обозначение	Марка	ℓ	Масса, кг
1.133.1-5 вып.4 13.100	АБ-9	80	2.65
-01	АБ-10	75	2.72
-02	АБ-11	75	2.99
-03	АБ-12	25	2.97
-04	АБ-13	25	2.99

Рук.маст.	Станишевский	
Гл.инж.м.	Панков	
ГИП	Зыкина	
Рук.гр.инж.	Мелюшкина	
Пров.	Гуткина	
Разраб.	Мелюшкина	

1.133.1-5 вып.4 13.100 СБ

Блок арматурный (АБ-9... АБ-13) Сборочный чертеж

Стадия	Масса	Масштаб
Р	см. табл.	
Лист	Листов 1	

ЦНИИЭП жилища г. Москва

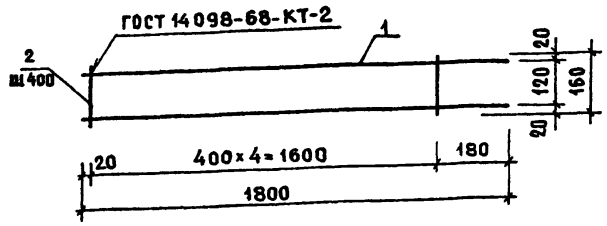

Обозначение	Марка	Масса, кг
1.133.1-5 вып.1 01.110	КР-1	0.44
-01	КР-2	0.63
-02	КР-3	0.88

Формат	Зона	Поз.	Обозначение	Наименование	Кол.	Примечание
				Детали		
Б4		2		ф4 ВI ГОСТ 6727-53*ℓ-160	5	0.08 кг
			Переменные данные для исполнений			
			1.133.1-5 вып.4 01.110	КР-1		
Б4		1		ф4 ВI ГОСТ 6727-53*ℓ-1800	2	0.36 кг
			1.133.1-5 вып.4 01.110-01	КР-2		
Б4		1		ф5 ВI ГОСТ 6727-53*ℓ-1800	2	0.55 кг
			1.133.1-5 вып.4 01.110-02	КР-3		
Б4		1		ф6 ВI ГОСТ 6727-53*ℓ-1800	2	0.80 кг

Взамен инв.№ | Подпись и дата | Инв.№ подл.

Рук.маст.	Станишевский	
Гл.инж.м.	Панков	
ГИП	Зыкина	
Рук.гр.инж.	Мелюшкина	
Пров.	Гуткина	
Разраб.	Мелюшкина	

1.133.1-5 вып 4. 01.110

Каркас (КР-1, КР-2, КР-3).

Стадия	Масса	Масштаб
Р	см. табл.	
Лист	Листов 1	

ЦНИИЭП жилища г. Москва

Формат	Зона	Поз.	Обозначение	Наименование	Кол.	Примечание
				Документация		
11			1.133.1-5 вып.4 17.010сб	Сборочный чертеж		
12			1.133.1-5 вып.4 00.000Д2	Узлы VII ... XI		
				Детали		
Б4		1		Ф10АI ГОСТ5781-75 ℓ=1400	1	0.87кг
Б4		2		Ф10АI ГОСТ5781-75 ℓ=1725	1	1.17кг
Б4		3		Ф10АI ГОСТ5781-75 ℓ=700	1	0.43кг
Б4		4		Ф10АI ГОСТ5781-75 ℓ=500	1	0.31кг
Б4		5		Ф10АI ГОСТ5781-75 ℓ=245	2	0.30кг
Б4		6		Ф5ВI ГОСТ6327-53* ℓ=240	6	0.22кг
Б4		7		Ф5ВI ГОСТ6327-53* ℓ=150	1	0.02кг
Б4		8		-140×6; ГОСТ103-57* ℓ=60	2	0.79кг
Б4		9		-100×6; ГОСТ103-57* ℓ=50	2	0.47кг
			Различия исполнений	– по сборочному чертежу.		

Рук.мас.5	Станишевский		1.133.1-5 вып.4 17.010
Гл.инж.м.	Панков		Сетка С-1, С-1А
Гип	Зыкина		Стадия: Р; Лист: ; Листов: 1
Рук.гр.	Мелюшкина		ЦНИИЭП жилища г. Москва
Проверил	Гуткина		
Разработ.	Короткова		

Копировал

Формат 11

Рис. 1

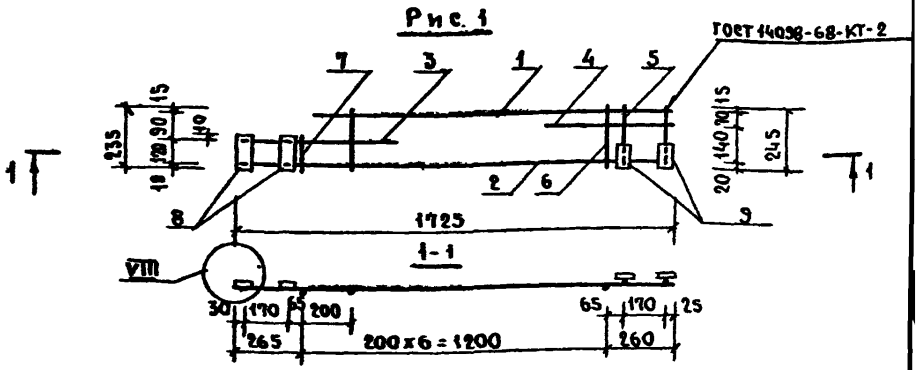

Рис 2

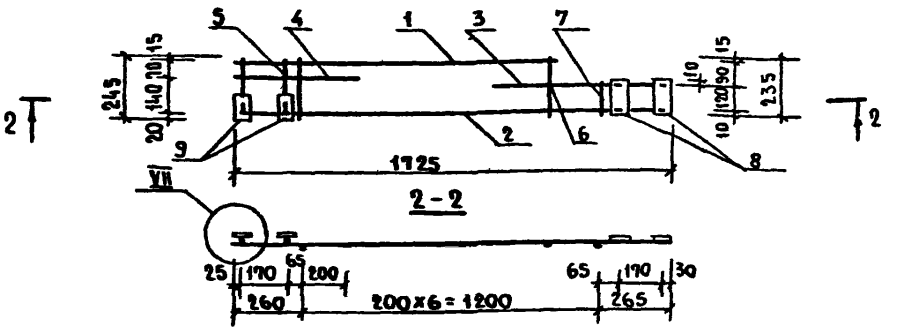

Обозначение	Марка	Рис.
1133 1-5 вып.4 17.010	С-1	1
-01	С-1А	2

Рук.мас.5	Станишевский		1.133.1-5 вып.4 17.010сб
Гл.инж.м	Панков		Сетка (С-1, С-1А) сборочный чертеж
Гип	Зыкина		Стадия: Р; Масса: 4.58; Масштаб: 1:20
Рук.гр.	Мелюшкина		Лист; Листов 1
Проверил	Гуткина		ЦНИИЭП жилища г. Москва
Разработ.	Короткова		

Инв. № подл. | Подпись и дата | Взам. инв. №

Копировал 3ар-17401 62 Формат 11

Формат	Зона	Поз.	Обозначение	Наименование	Кол.	Примечание
				Документация		
11			1.133.1-5 вып.4 17.020 СБ	Сборочный чертеж		
				Детали		
Б4		1		Ф6 AI ГОСТ 5781-75 ℓ=1860	2	0.83кг
Б4		2		Ф6 AI ГОСТ 5781-75 ℓ=1440	2	0.64кг
Б4		3		Ф4 BI ГОСТ 6727-53* ℓ=320	6	0.19кг
Б4		4		Ф4 BI ГОСТ 6727-53* ℓ=220	4	0.09кг
			Различия исполнений	- по сборочному		
				чертежу.		

Рук.мас.5	Станишевский	
Гл.инж.м.	Панков	
ГИП	Зыкина	
Рук.гр.	Мелюшкина	
Провер.	Гуткина	
Разраб.	Короткова	

1.133.1-5 вып.4 17.020

Сетка
С-2, С-2А

Стадия	Лист	Листов
Р		1

ЦНИИЭП жилища г. Москва

Копировал Зар-

Формат 11

Рис. 1

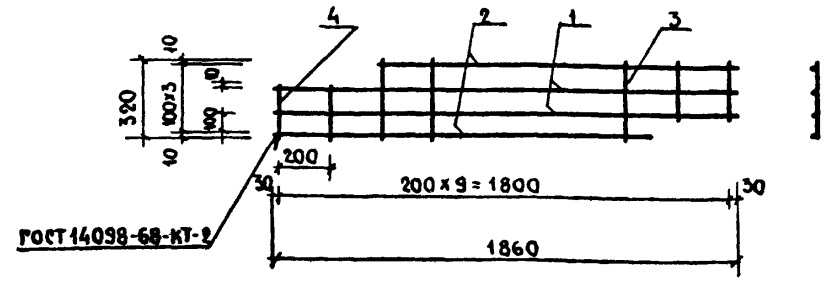

Рис. 2

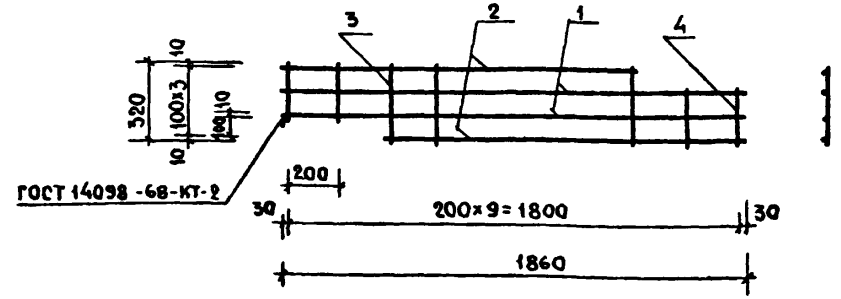

Обозначение	Марка	Рис.
1.133.1-5 вып.4 17.020	С-2	1
-01	С-2А	2

Инв.№ подл. | Подпись и дата | Взам.инв.№

Рук.мас.5	Станишевский	
Гл.инж.м.	Панков	
ГИП	Зыкина	
Рук.гр.	Мелюшкина	
Проверил	Гуткина	
Разраб.	Короткова	

1.133.1-5 вып.4 17.020 СБ

Сетка
(С-2, С-2А)
Сборочный чертеж.

Стадия	Масса	Масштаб
Р	1.75	1:20
Лист	Листов 1	

ЦНИИЭП жилища г. Москва

Копировал Зар-17401 63 Формат 11

Формат	Зона	Поз.	Обозначение	Наименование	Кол.	Примечание
				Документация		
11			1.133.1-5 вып.4 18.010 СБ	Сборочный чертеж		
12			1.133.1-5 вып.4 00.000Д2	Узлы VII... XI		
				Детали		
Б4		1		Ф10АI ГОСТ 5781-75 ℓ=1400	2	1.73 кг
Б4		2		Ф10АI ГОСТ 5781-75 ℓ=730	2	0.90 кг
Б4		3		Ф10АI ГОСТ 5781-75 ℓ=340	2	0.42 кг
Б4		4		Ф10АI ГОСТ 5781-75 ℓ=250	2	0.30 кг
Б4		5		Ф5ВI ГОСТ 6327-53* ℓ=340	5	0.26 кг
Б4		6		-100×6 ГОСТ 103-57* ℓ=50	4	0.94 кг
			Различия исполнений	по сборочному чертежу.		

Рук.мас.5	Станишевский	
Гл.инж.м.	Панков	
ГИП	Зыкина	
Рук.гр.	Мелюшкина	
Проверил	Гуткина	
Разработ.	Короткова	

1133.1-5 вып.4 18.010

Сетка С-3, С-3А

Стадия	Лист	Листов
Р		1

ЦНИИЭП жилища г. Москва

Копировал Зоя- Формат 11

Рис. 1

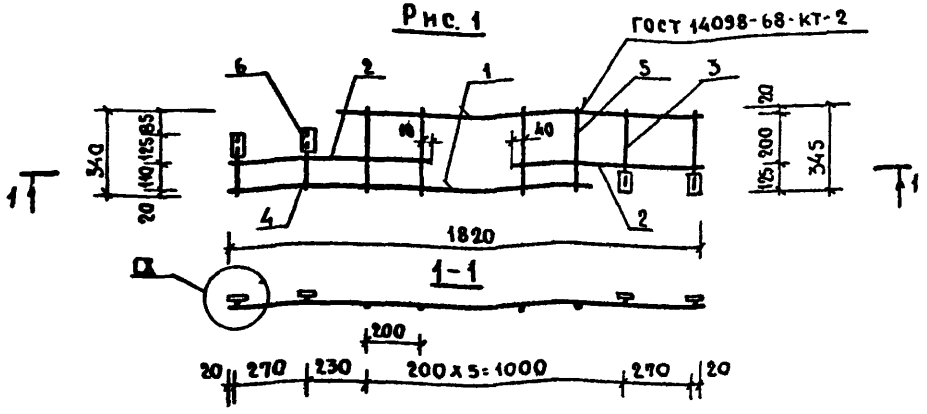

Рис. 2

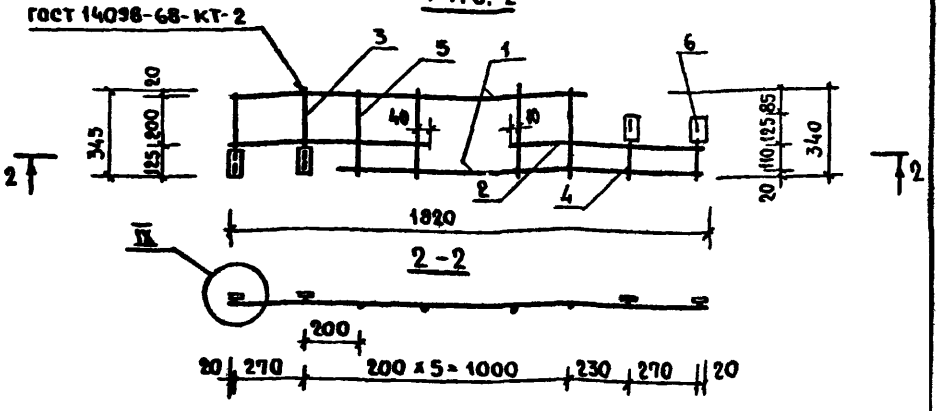

Обозначение	Марка	Рис.
1.133.1-5 вып.4 18010	С-3	1
-01	С-3А	2

Рук.мас.5	Станишевский	
Гл.инж.м.	Панков	
ГИП	Зыкина	
Рук.гр.	Мелюшкина	
Проверил	Гуткина	
Разработ.	Короткова	

Инв.№ подл. | Подпись и дата | Взам.инв.№

1.133.1-5 вып.4 18.010 СБ

Сетка (С-3, С-3А) Сборочный чертеж.

Стадия	Масса	Масштаб
Р	4.55	1:20

Лист | Листов 1

ЦНИИЭП жилища г. Москва

Копировал Зоя-17401 64 Формат 11

Формат	Зона	Поз.	Обозначение	Наименование	Кол.	Примечание
				Документация		
11			1.133.1-5 вып 4 18.020 СБ	Сборочный чертеж		
				Детали		
Б4		1		Ф6 А I ГОСТ 5781-75 ℓ=1960	3	1,31 кг
Б4		2		Ф6 А I ГОСТ 5781-75 ℓ=1440	2	0,64 кг
Б4		3		Ф4 В I ГОСТ 6727-53* ℓ=460	5	0,23 кг
Б4		4		Ф4 В I ГОСТ 6727-53* ℓ=340	6	0,20 кг
			Различия исполнений	– по сборочному чертежу.		

Рук.мас.5	Станишевский	
Гл.инж.м.	Панков	
ГИП	Зыкина	
Рук.гр.гр.	Мелюшкина	
Проверил	Гуткина	
Разработ.	Короткова	

1.133.1-5 вып. 4 18.020

Сетки
С-4, С-4А

Стадия	Лист	Листов
Р		1

ЦНИИЭП жилища г. Москва

Копировал Зуев — Формат 11

Рис. 1

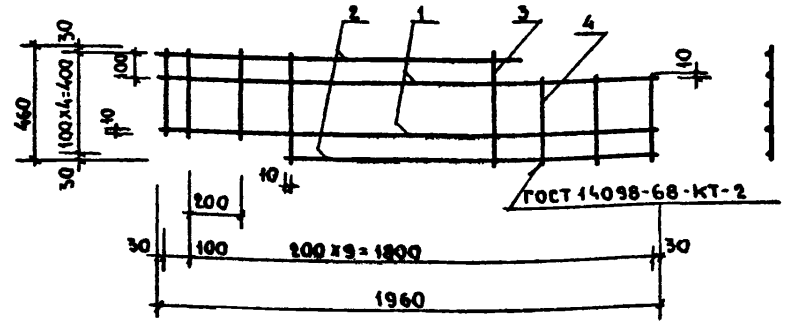

Рис. 2

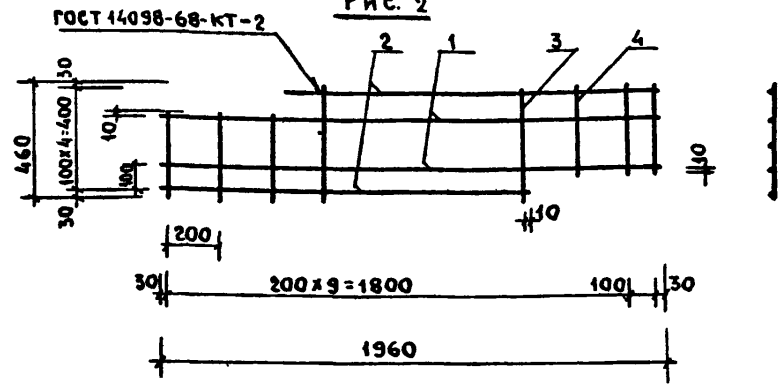

Обозначение	Марка	Рис.
1.133.1-5 вып.4 18.020	С-4А	1
-01	С-4	2

Инв.№ подл. | Подпись и дата | Взам. инв.№

Рук.мас.5	Станишевский	
Гл.инж.м.	Панков	
ГИП	Зыкина	
Рук. грзп.	Мелюшкина	
Проверил	Гуткина	
Разработ.	Короткова	

1.133.1-5 вып.4 18.020

Сетка
(С-4, С-4А)
Сборочный чертеж

Стадия	Масса	Масштаб
Р	2,38	1:20
Лист	Листов 1	

ЦНИИЭП жилища г. Москва

Копировал Зуев — 17401 65 Формат 11

Формат	Зона	Поз.	Обозначение	Наименование	Кол.	Примечание
				Документация		
11			1.133.1-5 вып. 4 19.010 СБ	Сборочный чертеж		
12			1.133.1-5 вып. 4 00.000Д2	Узлы VII ... XI		
				Детали		
Б4		1		Ø10AI ГОСТ5781-75 ℓ=1400	2	1.73кг
Б4		2		Ø10AI ГОСТ5781-75 ℓ=795	2	0.98кг
Б4		3		Ø10AI ГОСТ5781-75 ℓ=440	2	0.54кг
Б4		4		Ø10AI ГОСТ5781-75 ℓ=330	2	0.41кг
Б4		5		Ø5BI ГОСТ6727-53* ℓ=420	5	0.32кг
Б4		6		-100×6 ГОСТ103-57* ℓ=50	4	0.94кг
			Различия исполнений —	по сборочному		
				чертежу.		

Рук.мас.5	Станишевский	
Гл.инж.м.	Панков	
ГИП	Зыкина	
Рук.гр.	Мелюшкина	
Провер.	Гуткина	
Разраб.	Короткова	

1.133.1-5 вып.4 19.010

Сетка
С-5, С-5А

Стадия	Лист	Листов
Р		1

ЦНИИЭП жилища
г. Москва

Формат 11

Копировал Зар-

Рис.1

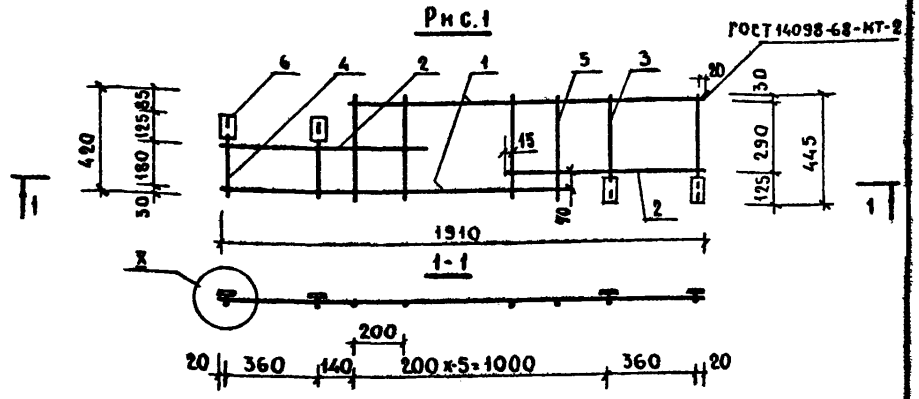

Рис.2

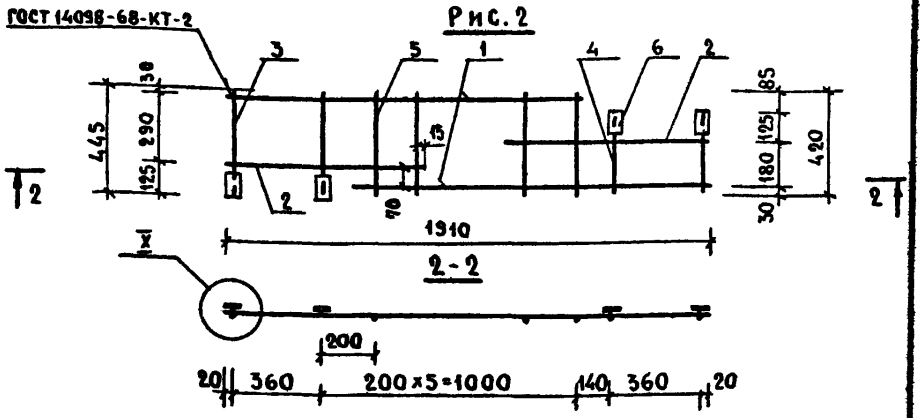

Обозначение	Марка	Рис.
1.133.1-5 вып.4 19.010	С-5	1
-01	С-5А	2

Взам. инв. №

Подпись и дата

Инв. № подл.

Рук.мас.5	Станишевский	
Гл.инж.м.	Панков	
ГИП	Зыкина	
Рук.гр.	Мелюшкина	
Провер.	Гуткина	
Разраб.	Короткова	

1.133.1-5 вып.4 19.010 СБ

Сетка
(С-5, С-5А)
Сборочный чертеж

Стадия	Масса	Масштаб
Р	4.92	1:20
Лист	Листов 1	

ЦНИИЭП жилища
г. Москва

Копировал Зар-17401 бб Формат 11

Формат	Зона	Поз.	Обозначение	Наименование	Кол.	Примечание
				Документация		
11			1.133.1-5 вып.4 19.020 сб	Сборочный чертеж		
				Детали		
Б4		1		Ø6AI ГОСТ 5781-75 ℓ=2060	4	1.83 кг
Б4		2		Ø6AI ГОСТ 5781-75 ℓ=1440	2	0.64 кг
Б4		3		Ø4BI ГОСТ 6727-53* ℓ= 560	5	0.27 кг
Б4		4		Ø4BI ГОСТ 6727-53* ℓ=440	6	0.26 кг
			Различия исполнений -	по сборочному чертежу.		

Рук мас.5	Станишевский	
Гл инж. м.	Панков	
ГИП	Зыкина	
Рук. гр.	Мелюшкина	
Провер.	Гуткина	
Разраб.	Короткова	

1.133.1-5 вып.4 19.020

Сетка
С-6, С-6А

Стадия	Лист	Листов
Р		1

ЦНИИЭП жилища г. Москва

Копировал Зам-

Формат 11

Рис. 1

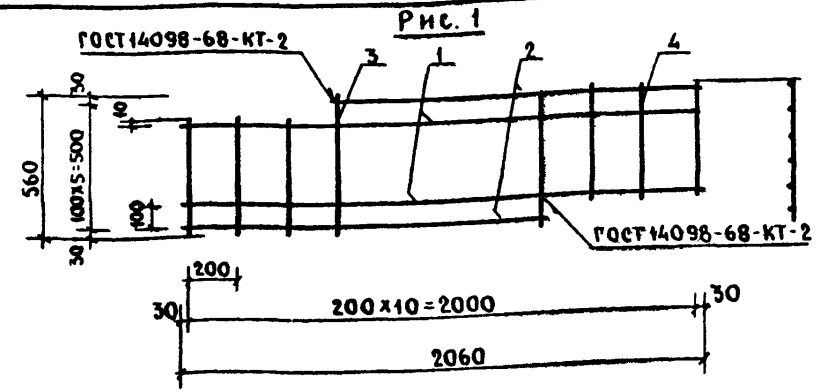

Рис 2

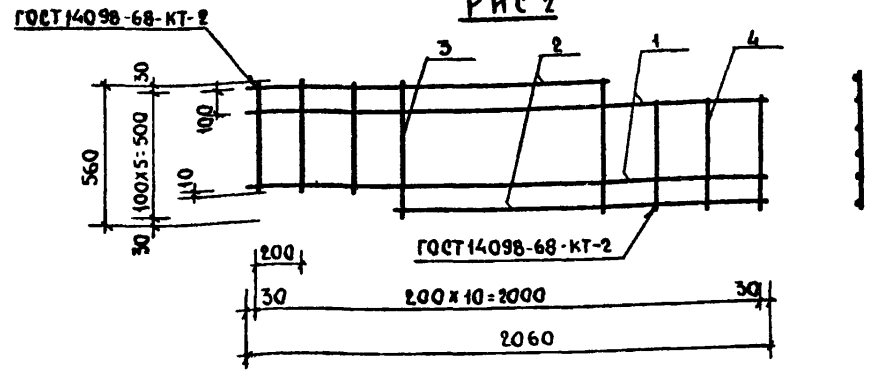

Обозначение	Марка	Рис.
1.133.1-5 вып.4 19.020	С-6	1
-01	С-6А	2

Инв.№ подл. | Подпись и дата | Взам. инв.№

Рук мас.5	Станишевский	
Гл инж. м.	Панков	
ГИП	Зыкина	
Рук. гр.	Мелюшкина	
Провер.	Гуткина	
Разработ	Короткова	

1.133.1-5 вып.4 19.020 СБ

Сетка
(С-6, С-6А)
Сборочный чертеж

Стадия	Масса	Масштаб
Р	3.00	1:20
Лист	Листов 1	

ЦНИИЭП жилища г. Москва

Копировал Зам-17401 67 Формат 11

Рис. 1

Развертка

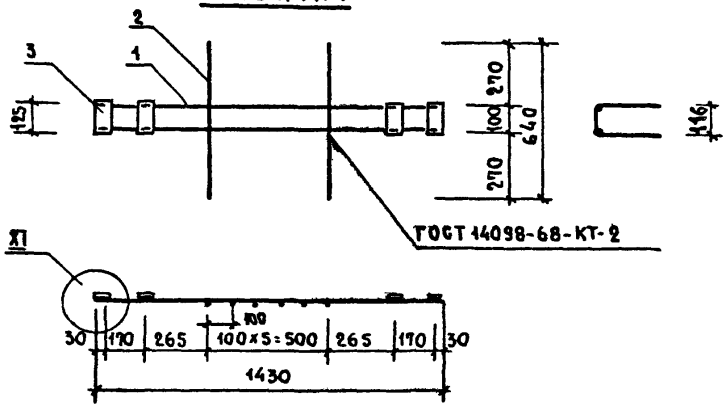

Рис. 2

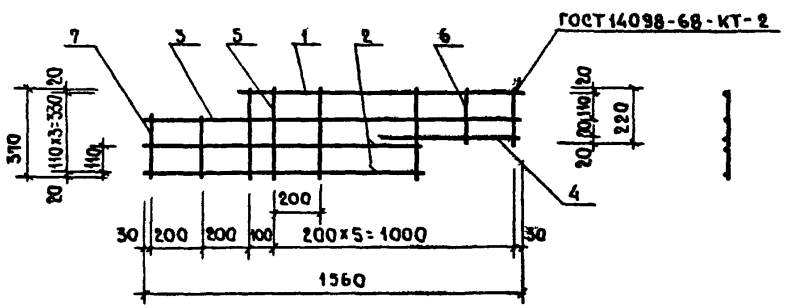

Рис. 3

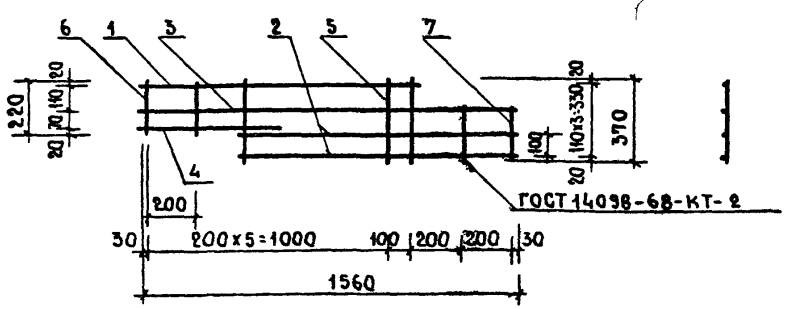

Формат	Зона	Поз.	Обозначение	Наименование	Кол.	Примечание
				Документация		
12			1.133.1-5 вып.4 00.000Д2	Узлы VII..., XI		
			1.133.1-5 вып.4 20.010	С-7		
				Детали		
Б4		1		Ø10AI ГОСТ 5781-75 ℓ=1430	2	1.76 кг
Б4		2		Ø6AI ГОСТ 5781-75 ℓ=640	6	0.84 кг
Б4		3		-125×6 ГОСТ 103-57* ℓ=60	4	1.41 кг
			1.133.1-5 вып.4 20.010-01	С-8А		
				Детали		
Б4		1		Ø6AI ГОСТ 5781-75 ℓ=1170	1	0.26 кг
Б4		2		Ø6AI ГОСТ 5781-75 ℓ=1130	2	0.50 кг
Б4		3		Ø6AI ГОСТ 5781-75 ℓ=1560	1	0.35 кг
Б4		4		Ø6AI ГОСТ 5781-75 ℓ=600	1	0.13 кг
Б4		5		Ø4BI ГОСТ 6727-53* ℓ=370	5	0.18 кг
Б4		6		Ø4BI ГОСТ 6727-53* ℓ=220	2	0.04 кг
Б4		7		Ø4BI ГОСТ 6727-53* ℓ=260	2	0.05 кг
			Различия исполнений С-8, С-8А по сборочному чертежу.			

Обозначение	Марка	Рис.	Масса
1.133.1-5 вып.4 20.010	С-7	1	4.01
-01	С-8А	2	1.51
-02	С-8	3	1.51

Рук.мас.5	Станишевский	
Гл.инж.м.	Панков	
Гип	Зыкина	
Рук.гр.	Мелющкина	
Провер.	Гуткина	
Разраб.	Короткова	

1.133.1-5 вып.4 20.010

Сетка С-7, С-8, С-8А

Стадия	Масса	Масштаб
Р	См. табл	1:20
Лист	Листов 1	

ЦНИИЭПжилища г. Москва

Копировал 17401 Б8 Формат 12

Формат	Зона	Поз.	Обозначение	Наименование	Кол.	Примечание
				Документация		
11			1.133.1-5 вып.4 21.010 СБ	Сборочный чертеж		
				Детали		
Б4		1		ф6 AI ГОСТ 5781-75 ℓ=1170	1	0.26 кг
Б4		2		ф6 AI ГОСТ 5781-75 ℓ=1130	1	0.25 кг
Б4		3		ф6 AI ГОСТ 5781-75 ℓ=1660	3	1.10 кг
Б4		4		ф4 BI ГОСТ 6727-53* ℓ=470	3	0.14 кг
Б4		5		ф4 BI ГОСТ 6727-53* ℓ=370	3	0.11 кг
Б4		6		ф4 BI ГОСТ 6727-53* ℓ=350	3	0.10 кг
			Различия исполнений - по сборочному чертежу			

Рис. 1

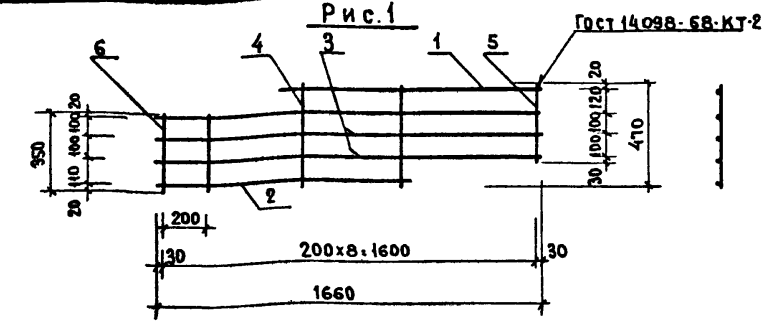

Рис. 2

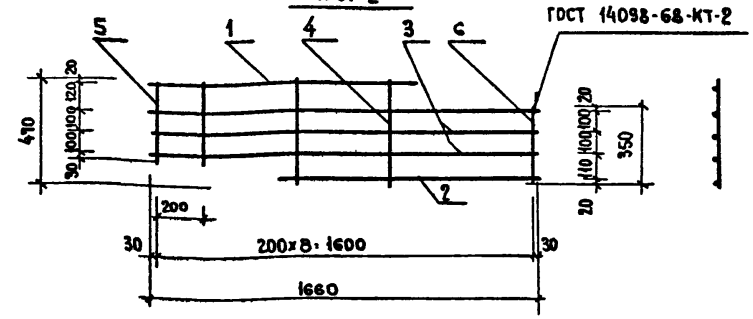

Обозначение	Марка	Рис
1.133.1-5 вып.4 21.010	С-9л	1
-01	С-9	2

Инв.№ подл. | Подпись и дата | Взам. инв.№

Рук. маст.	Данишевский	
Гл. инж. маст.	Панков	
ГИП	Зыкина	
Рук. гр.	Мелюшкина	
Провер.	Гуткина	
Разраб.	Короткова	

1.133.1-5 вып.4 21.010

Сетка С-9, С-9л

Стадия	Лист	Листов
Р		1

ЦНИИЭП жилища г. Москва

Рук. маст.	Данишевский	
Гл. инж. маст.	Панков	
ГИП	Зыкина	
Рук. гр.	Мелюшкина	
Провер.	Гуткина	
Разраб.	Короткова	

1.133.1-5 вып.4 21.010 СБ

Сетка (С-9, С-9л) Сборочный чертеж

Стадия	Масса	Масштаб
Р	1.96	1:20
Лист	Листов 1	

ЦНИИЭП жилища г. Москва

Формат	Зона	Поз.	Обозначение	Наименование	Кол.	Примечание
				Документация		
11			1.133.1-5 вып. 4 21.020 СБ	Сборочный чертеж		
12			1.133.1-5 вып. 4 00.000 Д2	Узлы VII ... XI		
				Детали		
БЧ		1		ф10 АI ГОСТ 5781-75 ℓ=1180	2	1.46 К2
БЧ		2		ф10 АI ГОСТ 5781-75 ℓ=400	4	1.48 К2
БЧ		3		ф5 ВI ГОСТ 6327-53* ℓ=270	7	0.29 К2
БЧ		4		-100×6 ГОСТ 103-57* ℓ=50	4	0.94 К2
БЧ		5		ф10 АI ГОСТ 5781-75 ℓ=270	4	0.67 К2
			Различия исполнений	– по сборочному		
				чертежу		

Рис. 1

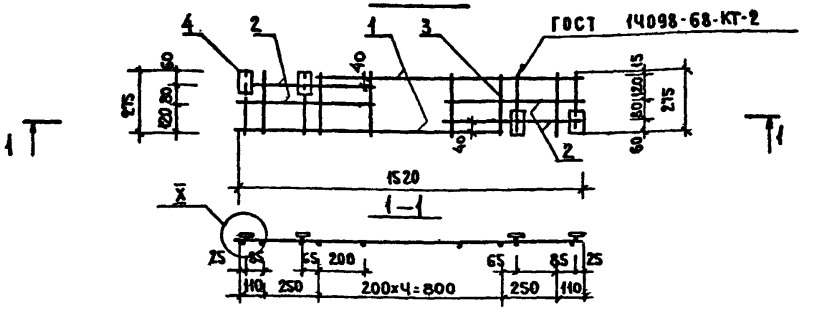

Рис. 2

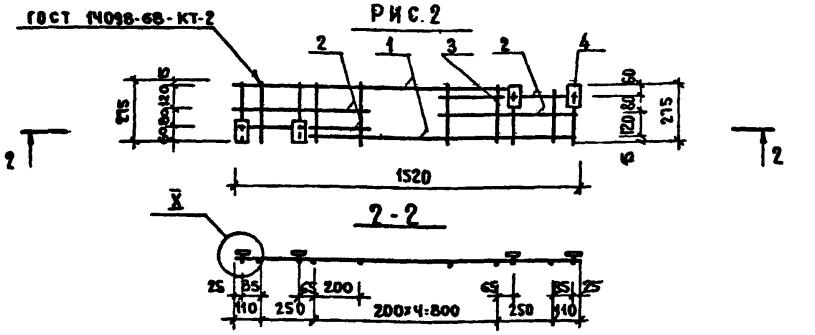

Обозначение	Марка	Рис
1.133.1-5 вып. 4 21.020	С-10 А	1
-01	С-10	2

1.133.1-5 вып. 4 21.020

Сетка С-10, С-10 Л

Стадия	Лист	Листов
Р		1

ЦНИИЭП жилища г. Москва

Рук. маст.	Станишевский	
Глинж. маст.	Панков	
Гип	Зыкина	
Рук. гр.	Мелюшкина	
Провер.	Гуткина	
Разраб.	Короткова	

Взам. инв. №

Подпись и дата

Инв. № подл.

1.133.1-5 вып. 4 21.020 СБ

Сетка (С-10, С-10 Л) Сборочный чертеж

Стадия	Масса	Масштаб
Р	4.84	1:20

Лист | Листов 1

ЦНИИЭП жилища г. Москва

17401 70

Формат	Зона	Поз	Обозначение	Наименование	Кол.	Примечание
				Документация		
11			1.133.1-5 вып.4 22.010 СБ	Сборочный чертеж		
12			1.133.1-5 вып.4 00.000Д2	Узлы VII...XI		
				Детали		
Б4		1		Ф10АI ГОСТ 5781-75 ℓ=1200	1	0.74 кг
Б4		2		Ф10АI ГОСТ 5781-75 ℓ=1140	1	0.70 кг
Б4		3		Ф10АI ГОСТ 5781-75 ℓ=700	2	0.86 кг
Б4		4		Ф10АI ГОСТ 5781-75 ℓ=770	2	0.95 кг
Б4		5		Ф5ВI ГОСТ 6327-53* ℓ=270	8	0.33 кг
Б4		6		-100×6 ГОСТ 103-57* ℓ=50	4	0.94 кг
Б4		7		Ф10АI ГОСТ 5781-75 ℓ=270	4	0.67 кг
			Различия исполнений	- по сборочному чертежу.		

Рук.мас.5	Станишевский	
Гл.инж.м.	Панков	
Гип	Зыкина	
Рук.гр.	Мелюшкина	
Провер.	Гуткина	
Разраб.	Короткова	

1.133.1-5 вып.4 22.010

Сетка С-11, С-11А

Стадия	Лист	Листов
Р		1

ЦНИИЭП жилища г. Москва

Копировал Зор- Формат 11

Рис. 1

ГОСТ 14098-68-КТ-2

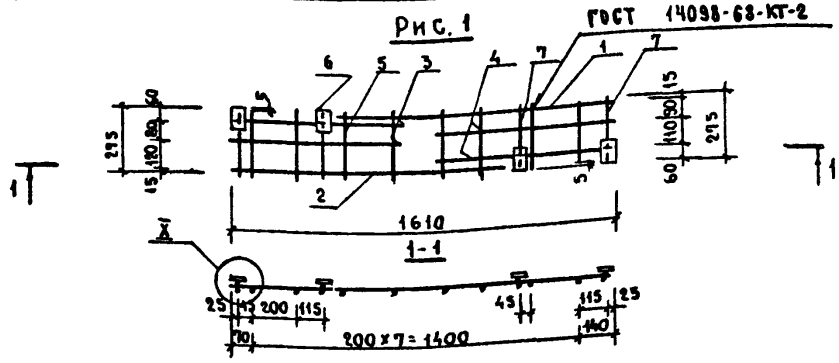

Рис. 2

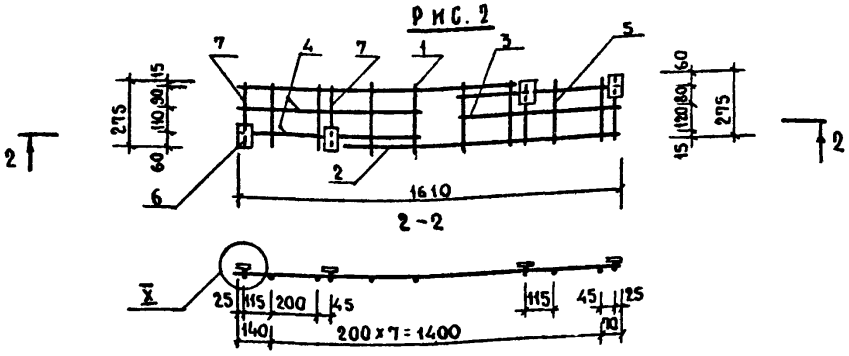

Обозначение	Марка	Рис.
1.133.1-5 вып.4 22.010	С-11А	1
-01	С-11	2

Взам.инв.№ | Подпись и дата | Инв.№ подл.

1.133.1-5 вып.4 22.010 СБ

Рук.мас.5	Станишевский	
Гл.инж.м.	Панков	
Гип	Зыкина	
Рук.гр.	Мелюшкина	
Провер.	Гуткина	
Разраб	Короткова	

Сетка (С-11, С-11А) сборочный чертеж

Стадия	Масса	Масштаб
Р	5.19	1:20

Лист | Листов 1

ЦНИИЭП жилища г. Москва

Копировал Зор- 17401 71 Формат 11

Формат	Зона	Поз.	Обозначение	Наименование	Кол.	Примечание
				Документация		
11			1.133.1-5 вып.4 22.020 СБ	Сборочный чертеж		
				Детали		
БЧ		1		ф6 А I ГОСТ 5781-75 ℓ = 1170	1	0.26 кг
БЧ		2		ф6 А I ГОСТ 5781-75 ℓ = 1130	2	0.50 кг
БЧ		3		ф6 А I ГОСТ 5781-75 ℓ = 1760	3	1.17 кг
БЧ		4		ф4 В I ГОСТ 6327-53* ℓ = 570	4	0.23 кг
БЧ		5		ф4 В I ГОСТ 6327-53* ℓ = 370	3	0.11 кг
БЧ		6		ф4 В I ГОСТ 6327-53* ℓ = 450	3	0.14 кг
			Различия исполнений —	по сборочному		
				чертежу		

Рук.маст.5	Станишевский		1.133.1-5 вып.4 22.020			
Гл.инж.маст	Панков		Сетка С-12, С-12л	Стадия	Лист	Листов
ГИП	Зыкина			Р		1
Рук.гр.	Мелюшкина			ЦНИИЭП жилища г. Москва		
Проверил	Гуткина					
Разработал	Короткова					

Рис.1

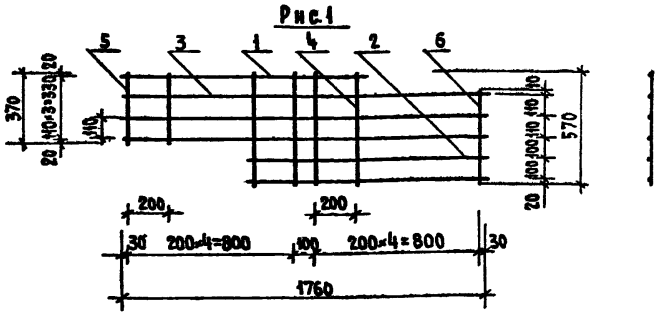

Рис 2

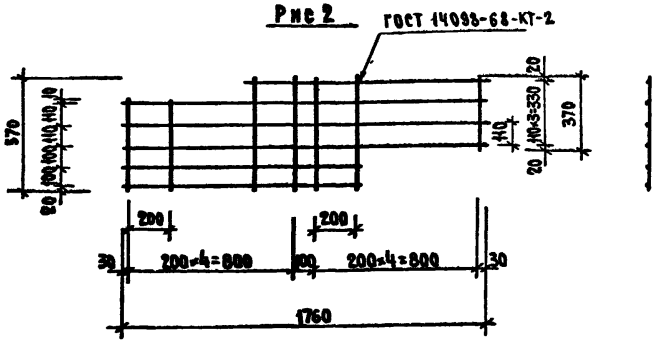

Обозначение	Марка	Рис
1.133.1-5 вып.4 22.020	С-12	1
-01	С-12л	2

Инв.№ подл. | Подпись и дата | Взам. инв.№

Рук.маст.5	Станишевский		1.133.1-5 вып.4 22.020 СБ			
Гл.инж.маст	Панков		Сетка (С-12, С-12л) Сборочный чертеж	Стадия	Масса	Масштаб
ГИП	Зыкина			Р	241	1:20
Рук.гр.	Мелюшкина			Лист	Листов 1	
Проверил	Гуткина			ЦНИИЭП жилища г. Москва		
Разработал	Короткова					

17401 72

Формат	Зона	Поз.	Обозначение	Наименование	Кол.	Примечание
				Документация		
11			1.133.1-5 вып.4 23.010 СБ	Сборочный чертеж		
				Детали		
БЧ		1		ф10 AI ГОСТ 5781-75 ℓ=1600	1	0.99 кг
БЧ		2		ф10 AI ГОСТ 5781-75 ℓ=1220	1	0.75 кг
БЧ		3		ф10 AI ГОСТ 5781-75 ℓ=430	3	0.80 кг
БЧ		4		ф10 AI ГОСТ 5781-75 ℓ=290	2	0.36 кг
БЧ		5		ф10 AI ГОСТ 5781-75 ℓ=270	2	0.33 кг
БЧ		6		ф10 AI ГОСТ 5781-75 ℓ=240	3	0.45 кг
БЧ		7		ф6 AI ГОСТ 5781-75 ℓ=640	4	0.57 кг
БЧ		8		-100×6 ГОСТ 103-57* ℓ=50	4	0.94 кг
			Различия исполнений	— по сборочному чертежу		

Рук.маст.5	Станишевский	
Гл.инж.маст.	Панков	
ГИП	Зыкина	
Рук.гр.	Мелюшкина	
Проверил	Гуткина	
Разработал	Короткова	

1.133.1-5 вып.4 23.010

Сетка
С-13, С-13л

Стадия	Лист	Листов
Р		1

ЦНИИЭП жилища
г. Москва

Рис.1

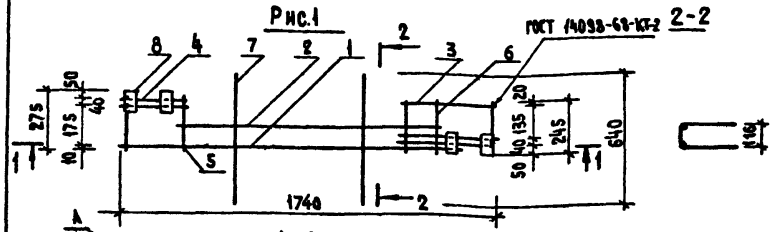

Обозначение	Марка	Рис.
1.133.1-5 вып.4 23.010	С-13л	1
-01	С-13	2

Инв.№подл. | Подпись и дата | Взам.инв.№

Рук.маст.5	Станишевский	
Гл.инж.маст.	Панков	
ГИП	Зыкина	
Рук.гр.	Мелюшкина	
Проверил	Гуткина	
Разработ.	Короткова	

1.133.1-5 вып.4 23.010 СБ

Сетка
(С-13, С-13л)
Сборочный чертеж

Стадия	Масса	Масштаб
Р	5.19	1:20
Лист	Листов 1	

ЦНИИЭП жилища
г. Москва

Формат	Зона	Поз.	Обозначение	Наименование	Кол.	Примечание
				Документация		
11			1.133.1-5 вып.4 23.020 СБ	Сборочный чертеж		
				Детали		
БЧ		1		ф6AI ГОСТ 5781-75 ℓ = 1860	2	0.82 кг
БЧ		2		ф6AI ГОСТ 5781-75 ℓ = 1460	2	0.65 кг
БЧ		3		ф6AI ГОСТ 5781-75 ℓ = 660	1	0.15 кг
БЧ		4		ф4BI ГОСТ 6727-53* ℓ = 220	2	0.04 кг
БЧ		5		ф4BI ГОСТ 6727-53* ℓ = 350	8	0.28 кг
			Различия исполнений –	по сборочному чертежу		

Рис. 1

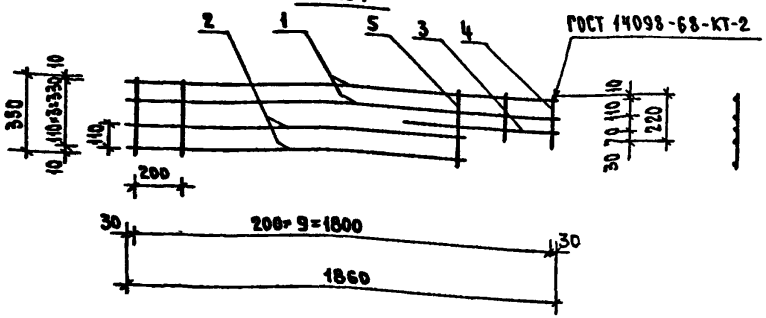

Рис. 2

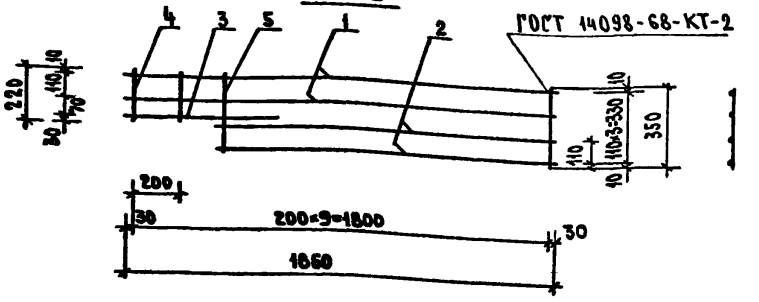

Обозначение	Марка	Рис.
1.133.1-5 вып.4 23.020	С-14л	1
-01	С-14	2

Рук.маст.5	Станишевский	
Ст.инж.маст.	Панков	
ГИП	Зыкина	
Рук.гр.	Мелюшкина	
Проверил	Гуткина	
Разработал	Короткова	

1.133.1-5 вып.4 23.020

Сетка
С-14, С-14л

Стадия	Лист	Листов
Р		1

ЦНИИЭП жилища
г. Москва

Инв.№ подл. | Подпись и дата | Взам.инв.№

Рук.маст.5	Станишевский	
Ст.инж.маст.	Панков	
ГИП	Зыкина	
Рук.гр.	Мелюшкина	
Проверил	Гуткина	
Разработ.	Короткова	

1.133.1-5 вып.4 23.020 СБ

Сетка
(С-14, С-14л)
Сборочный чертеж

Стадия	Масса	Масштаб
Р	1.94	1:20
Лист	Листов 1	

ЦНИИЭП жилища
г. Москва

Формат	Зона	Поз.	Обозначение	Наименование	Кол.	Примечание
				Документация		
11			1.133.1-5 вып.4 24.010 СБ	Сборочный чертеж		
12			1.133.1-5 вып.4 00.000 Д2	Узлы VII ... XI		
				Детали		
БЧ		1		ф 10 AI ГОСТ 5781-75 ℓ = 1840	1	1.14 кг
БЧ		2		ф 10 AI ГОСТ 5781-75 ℓ = 1600	1	0.99 кг
БЧ		3		ф 10 AI ГОСТ 5781-75 ℓ = 630	1	0.39 кг
БЧ		4		ф 10 AI ГОСТ 5781-75 ℓ = 390	2	0.48 кг
БЧ		5		ф 10 AI ГОСТ 5781-75 ℓ = 430	2	0.53 кг
БЧ		6		ф 10 AI ГОСТ 5781-75 ℓ = 345	2	0.43 кг
БЧ		7		ф 6 AI ГОСТ 5781-75 ℓ = 640	4	0.57 кг
БЧ		8		ф 10 AI ГОСТ 5781-75 ℓ = 360	2	0.44 кг
БЧ		9		ф 10 AI ГОСТ 5781-75 ℓ = 340	2	0.42 кг
БЧ		10		- 100×6 ГОСТ 103-57* ℓ = 50	4	0.94 кг
			Различия исполнений -	по сборочному чертежу		

Рис.1

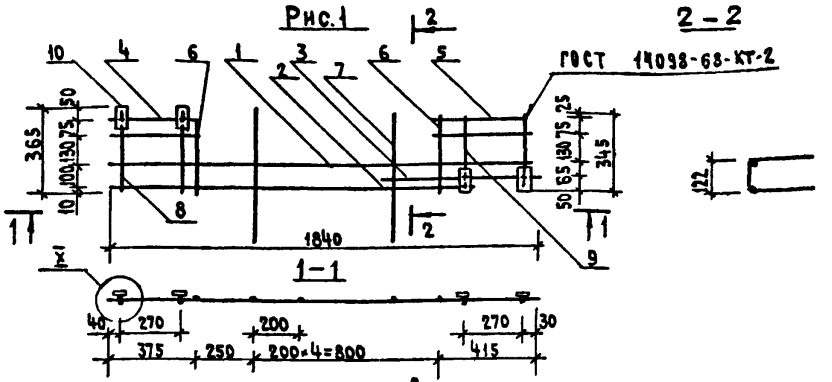

Рис.2

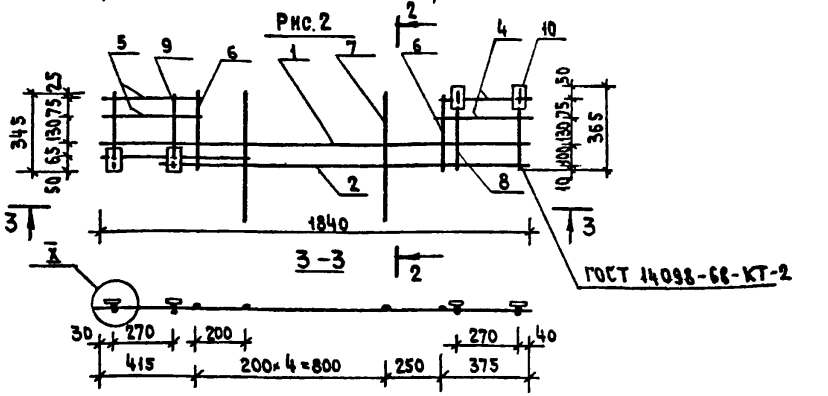

Обозначение	Марка	Рис.
1.133.1-5 вып.4 24.010	С-15	1
-01	С-15л	2

Рук.маст.5	Станишевский	
Гл.инж.маст.	Панков	
ГИП	Зыкина	
Рук.гр.	Мелюшкина	
Проверил	Гуткина	
Разработ.	Короткова	

1.133.1-5 вып.4 24.010

Сетка
С-15, С-15л

Стадия	Лист	Листов
Р		1

ЦНИИЭП жилища
г. Москва

Рук.маст.5	Станишевский	
Гл.инж.маст.	Панков	
ГИП	Зыкина	
Рук.гр.	Мелюшкина	
Проверил	Гуткина	
Разработ.	Короткова	

1.133.1-5 вып.4 24.010 СБ

Сетка
(С-15, С-15л)
Сборочный чертеж

Стадия	Масса	Масштаб
Р	6.33	1:20
Лист	Листов 1	

ЦНИИЭП жилища
г. Москва

Инв.№ подл. | Подпись и дата | Взам.инв.№

17401 75

Формат	Зона	Поз.	Обозначение	Наименование	Кол.	Примечание
				Документация		
11			1.133.1-5 вып.4 24.020 СБ	Сборочный чертеж		
				Детали		
БЧ		1		ф6AI ГОСТ 5781-75 ℓ=1960	3	1.31 кг
БЧ		2		ф6AI ГОСТ 5781-75 ℓ=1460	2	0.69 кг
БЧ		3		ф6AI ГОСТ 5781-75 ℓ=760	1	0.17 кг
БЧ		4		ф4BI ГОСТ 6727-53* ℓ=460	8	0.36 кг
БЧ		5		ф4BI ГОСТ 6727-53* ℓ=320	3	0.10 кг
			Различия исполнений —	по сборочному чертежу		

Рук.маст.5	Станишевский	
Гл.инж.маст	Панков	
ГИП	Зыкина	
Рук.груп.	Мелюшкина	
Проверил	Гуткина	
Разработ.	Короткова	

1.133.1-5 вып.4 24.020

Сетка С-16, С-16л

Стадия	Лист	Листов
Р		1

ЦНИИЭП жилища г. Москва

Рис. 1

ГОСТ 14098-68-КТ-2

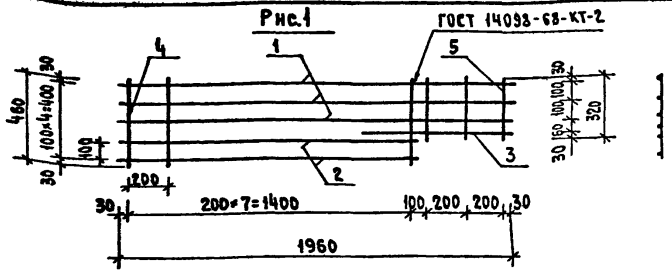

Рис. 2

ГОСТ 14098-68-КТ-2

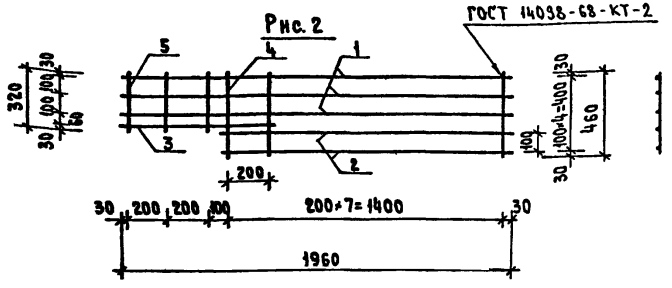

Обозначение	Марка	Рис.
1.133.1-5 вып.4 24.020	С-16	1
-01	С-16л	2

Инв.№ подл. | Подпись и дата | Взам. инв.№

Рук.маст.5	Станишевский	
Гл.инж.маст	Панков	
ГИП	Зыкина	
Рук.гр.	Мелюшкина	
Проверил	Гуткина	
Разработ.	Короткова	

1.133.1-5 вып.4 24.020 СБ

Сетка (С-16, С-16л) Сборочный чертеж

Стадия	Масса	Масштаб
Р	2.63	1:20
Лист	Листов 1	

ЦНИИЭП жилища г. Москва

17401 76

Формат	Зона	Поз.	Обозначение	Наименование	Кол.	Примечание
				Документация		
11			1.133.1-5 вып.4 25.010 СБ	Сборочный чертеж		
12			1.133.1-5 вып.4 00.000 Д2	Узлы VIII ... XI		
				Детали		
БЧ		1		ф10 AI ГОСТ 5781-75 ℓ=2060	1	1.27 кг
БЧ		2		ф10 AI ГОСТ 5781-75 ℓ=1700	2	2.10 кг
БЧ		3		ф10 AI ГОСТ 5781-75 ℓ=640	1	0.39 кг
БЧ		4		ф10 AI ГОСТ 5781-75 ℓ=490	2	0.60 кг
БЧ		5		ф10 AI ГОСТ 5781-75 ℓ=430	2	0.53 кг
БЧ		6		ф10 AI ГОСТ 5781-75 ℓ=280	2	0.35 кг
БЧ		7		ф10 AI ГОСТ 5781-75 ℓ=220	2	0.27 кг
БЧ		8		ф10 AI ГОСТ 5781-75 ℓ=450	3	0.83 кг
БЧ		9		ф10 AI ГОСТ 5781-75 ℓ=440	2	0.54 кг
БЧ		10		ф6 AI ГОСТ 5781-75 ℓ=220	5	0.24 кг
БЧ		11		-100×6 ГОСТ 103-57* ℓ=50	4	0.94 кг
			Различия исполнений —	по сборочному чертежу		

Рис. 1

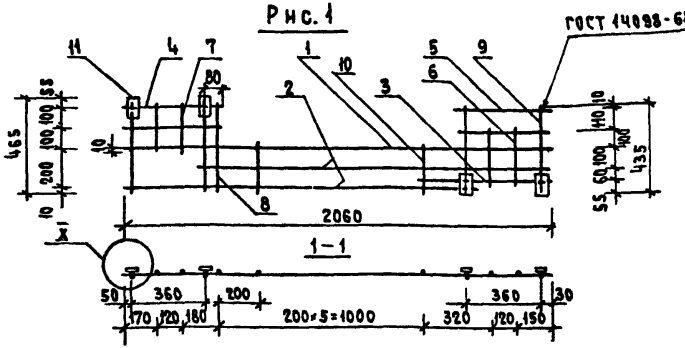

Рис. 2

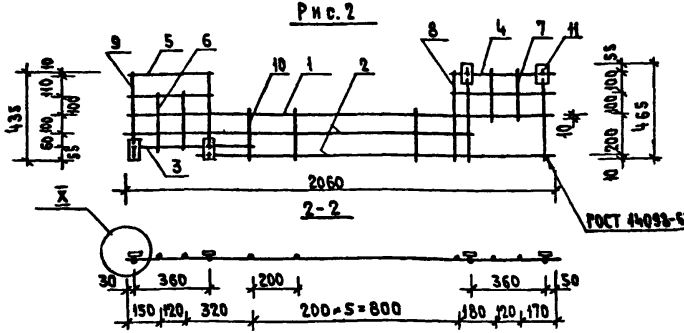

Обозначение	Марка	Рис.
1.133.1-5 вып 4 25.010	С-17	1
-01	С-17л	2

Инв.№ подл. | Подпись и дата | Взам.инв.№

Рук.маст.5	Станишевский		
Главн.маст.	Панков		
ГИП	Зыкина		
Рук.гр.	Мелюшкина		
Проверил	Гуткина		
Разработал	Короткова		

1.133.1-5 вып.4 25.010

Сетка С-17, С-17л

Стадия	Лист	Листов
Р		1

ЦНИИЭП жилища г. Москва

Рук.маст.5	Станишевский		
Главн.маст.	Панков		
ГИП	Зыкина		
Рук.гр.	Мелюшкина		
Проверил	Гуткина		
Разработал	Короткова		

1.133.1-5 вып.4 25.010 СБ

Сетка (С-17, С-17л) Сборочный чертеж

Стадия	Масса	Масштаб
Р	8.06	1:20
Лист	Листов 1	

ЦНИИЭП жилища г. Москва

17401 77

Формат	Зона	Поз.	Обозначение	Наименование	Кол.	Примечание
				Документация		
11			1.133.1-5 вып. 4 25020СБ	Сборочный чертеж		
				Детали		
БЧ		1		ф6AI ГОСТ 5781-75 ℓ=2060	4	1.83
БЧ		2		ф6AI ГОСТ 5781-75 ℓ=1460	2	0.69
БЧ		3		ф6AI ГОСТ 5781-75 ℓ=860	1	0.19
БЧ		4		ф4BI ГОСТ 6727-53*ℓ=560	8	0.45
БЧ		5		ф4BI ГОСТ 6727-53*ℓ=420	3	0.12
			Различия исполнений -	по сборочному чертежу		

Рис. 1

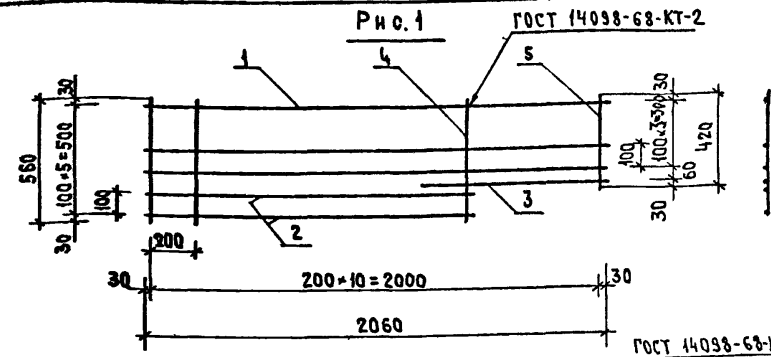

Рис. 2

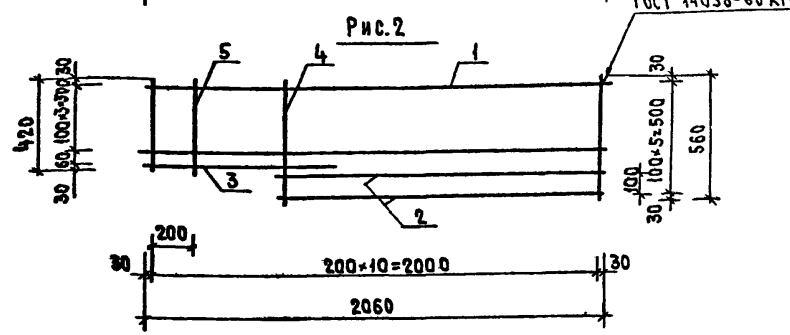

Обозначение	Марка	Рис.
1.133.1-5 вып. 4 25.020	С-18	1
-01	С-18л	2

Взам. инв. № | Подпись и дата | Инв. № подл.

Рук. маст.	Станишевский	
Инж. маст.	Панков	
ГИП	Зыкина	
Рук. гр.	Мелюшкина	
Проверил	Гуткина	
Разработ.	Короткова	

1.133.1-5 вып. 4 25.020

Сетка С-18, С-18л

Стадия	Лист	Листов
Р		1

ЦНИИЭП жилища г. Москва

1.133.1-5 вып. 4 25.020 СБ

Сетка (С-18, С-18л)
Сборочный чертеж

Стадия	Масса	Масштаб
Р	3.28	1:20
Лист	Листов 1	

ЦНИИЭП жилища г. Москва

17401 78

VII

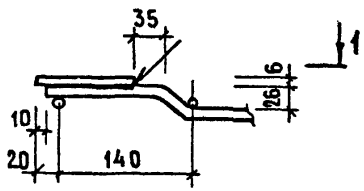

1-1

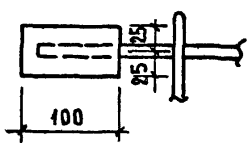

VIII

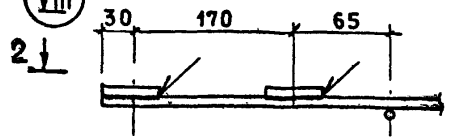

2-2

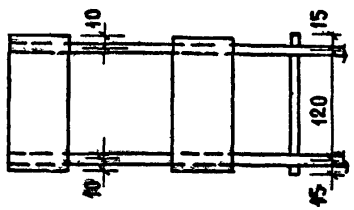

IX

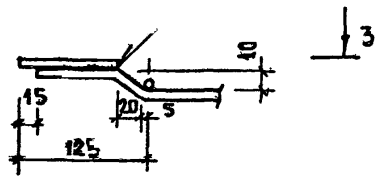

3-3

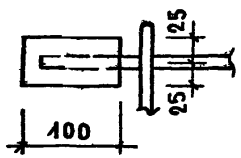

X

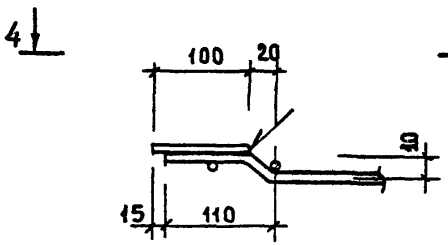

4-4

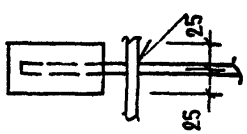

XI

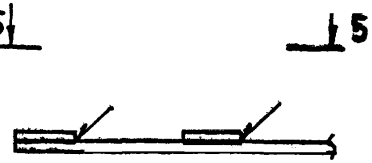

5-5

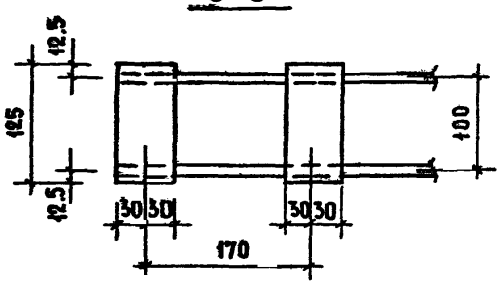

Сварка ручная дуговая.
Сварные швы по ГОСТ 19292-73.

Рук.м.п5	Станишевский	
Гл.инж.м.	Панков	
ГИП	Зыкина	
Рук.гр.	Мелюшкина	
Провер.	Гуткина	
Разраб.	Короткова	

1.133.1-5 вып.4 00.000 Д2

Узлы VII ... XI

Стадия	Лист	Листов
Р		1

ЦНИИЭП жилища г. Москва

17401 79

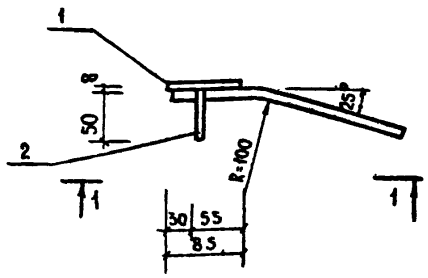

1-1

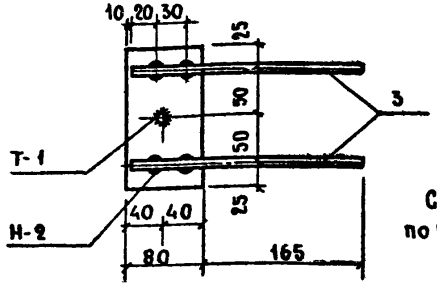

Сварные швы по ГОСТ 19292-73

Формат	Зона	Поз.	Обозначение	Наименование	Кол.	Примечание
				Детали		
Б4		1		-150х80х6 ГОСТ 103-76	1	0.57
Б4		2		Ф10 А II ГОСТ 5781-75 ℓ=50	1	0.03
Б4		3		Ф10 А II ГОСТ 5781-75 ℓ=230	2	0.28

1.133.1-5 вып.4 17.030

Изделие закладное М-4	Стадия	Масса	Масштаб
	Р	0.88	
	Лист	Листов 1	

ЦНИИЭПжилища г. Москва

Рук.мас.5	Станишевский	
Гл.инж.м.	Панков	
ГИП	Зыкина	
Рук.гр.инж.	Мелющкина	
Провер.	Гуткина	
Разраб.	Короткова	

Копировал Зуф- Формат 11

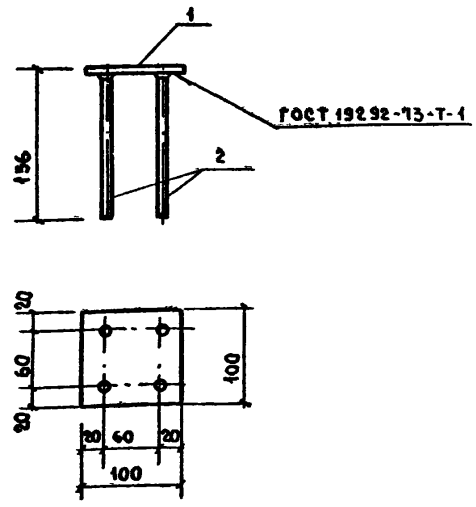

Формат	Зона	Поз.	Обозначение	Наименование	Кол.	Примечание
				Детали		
Б4		1		-100х6 ГОСТ 103-76 ℓ=100	1	0.47
Б4		2		Ф10 А II ГОСТ 5781-75 ℓ=150	4	0.37

Взам. инв. № | Подпись и дата | Инв. № подл.

1.133.1-5 вып.4 20.020

Изделие закладное М-3	Стадия	Масса	Масштаб
	Р	0.84	
	Лист	Листов 1	

ЦНИИЭПжилища г. Москва

Рук.мас.5	Станишевский	
Гл.инж.м.	Панков	
ГИП	Зыкина	
Рук.гр.инж.	Мелющкина	
Провер.	Гуткина	
Разраб.	Короткова	

Копировал Зуф-17401 80 Формат 11

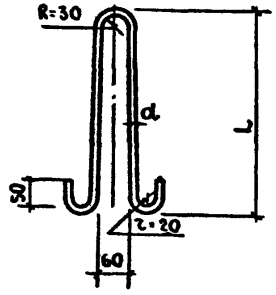

Обозначение	Марка	Диаметр, класс стали	L, мм	Развернутая длина, мм	Масса, кг
1.133.1-5 вып.4 01.101	П-1	Ф10А-I	430	1010	0.62
-01	П-2	Ф10А-II	430	1010	0.62
-02	П-3	Ф12А-I	500	1150	1.02
-03	П-4	Ф12А-II	500	1150	1.02
-04	П-7	Ф8А-I	350	880	0.347

1.133.1-5 вып.4 01.101

Рук.мас5	Станишевский	
Гип	Зыкина	
Рук.гр.ком	Мелюшкина	
Проверил	Гуткина	
Разраб.	Мелюшкина	

Петля строповочная (П-1 ... П-4, П-7)

Стадия	Масса	Масштаб
Р	см. табл.	1:10
Лист	Листов 1	

Арматурная сталь ГОСТ 5781-75 кл. А-II марки 10ГТ и кл. А-I марок ВСт.3сп2 и ВСт.3пс2

ЦНИИЭП жилища г. Москва

Копировал Зогр- Формат 11

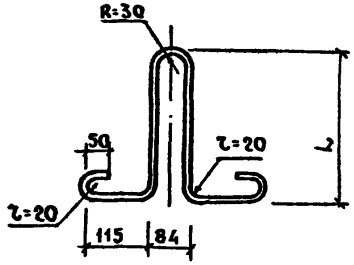

Обозначение	Марка	L, мм	Развернутая длина, мм	Масса, кг
1.133.1-5 вып.4 09.101	П-5	320	1060	0.95
-01	П-6	380	1150	1.02

1.133.1-5 вып.4 09.101

Рук.мас5	Станишевский	
Гл.инж.м.	Ланков	
Гип	Зыкина	
Рук.гр.ком	Мелюшкина	
Проверил	Гуткина	
Разраб.	Куц	

Петля строповочная (П-5, П-6)

Стадия	Масса	Масштаб
Р	см. табл.	1:10
Лист	Листов 1	

Арматурная сталь ГОСТ 5781-75 класс А-I-12 марок ВСт.3сп2 и ВСт.3пс2

ЦНИИЭП жилища г. Москва

Копировал Зогр-17401 (81 Формат

Инв.№ подл. | Подпись и дата | Взам.инв.№

gost.e-ecolog.ru