ТИПОВАЯ ДОКУМЕНТАЦИЯ НА СТРОИТЕЛЬНЫЕ СИСТЕМЫ И ИЗДЕЛИЯ ЗДАНИЙ И СООРУЖЕНИЙ

СЕРИЯ 1.133.1-5

БЛОКИ НАРУЖНЫХ СТЕН

ВЫПУСК 3

СТЕНОВЫЕ ЛЕГКОБЕТОННЫЕ БЛОКИ ТОЛЩИНОЙ 60 мм ДЛЯ ЖИЛЫХ ЗДАНИЙ ВЫСОТОЙ 5-9 ЭТАЖЕЙ

17400
ЦЕНА 5-21

gost.e-ecolog.ru

ЦЕНТРАЛЬНЫЙ ИНСТИТУТ ТИПОВОГО ПРОЕКТИРОВАНИЯ
ГОССТРОЯ СССР

Москва, А-445, Смольная ул., 22

Сдано в печать VI 1982 года

Заказ № 5635 Тираж 400 экз.

ТИПОВАЯ ДОКУМЕНТАЦИЯ НА СТРОИТЕЛЬНЫЕ СИСТЕМЫ И ИЗДЕЛИЯ ЗДАНИЙ И СООРУЖЕНИЙ

СЕРИЯ 1.133.1-5

БЛОКИ НАРУЖНЫХ СТЕН

ВЫПУСК 3

СТЕНОВЫЕ ЛЕГКОБЕТОННЫЕ БЛОКИ ТОЛЩИНОЙ 60 см ДЛЯ ЖИЛЫХ ЗДАНИЙ ВЫСОТОЙ 5-9 ЭТАЖЕЙ

РАЗРАБОТАНЫ ЦНИИЭП ЖИЛИЩА ГОСУДАРСТВЕННОГО КОМИТЕТА ПО ГРАЖДАНСКОМУ СТРОИТЕЛЬСТВУ И АРХИТЕКТУРЕ ПРИ ГОССТРОЕ СССР

ЦНИИЭП ЖИЛИЩА

Рук отделения проектных работ	А. Криппа
Гл. инженер отделения	Н. Дыховичная
Гл. конструктор отделения	Б. Смирнов
Рук. мастерской №5	Л. Станишевский
Гл. инженер мастерской	Ю. Панков
Гл. инженер каталога	Н. Росинский
Гл. инженер проекта	Г. Зыкина

УТВЕРЖДЕНЫ И ВВЕДЕНЫ В ДЕЙСТВИЕ с 1.07 81
ГОСУДАРСТВЕННЫМ КОМИТЕТОМ ПО ГРАЖДАНСКОМУ СТРОИТЕЛЬСТВУ И АРХИТЕКТУРЕ ПРИ ГОССТРОЕ СССР
ПРИКАЗ № 177 от 4.06.1981 г.

стр	Обозначение	Наименование	Примечание
	Содержание выпуска		
1-6	1.133.1-5 вып.3 00.000	Содержание	
7-18	1.133.1-5 вып.3 00.000ТО	Техническое описание	
19 28	1.133.1-5 вып.3 00.000ТБ1	Номенклатура	
29-34	1.133.1-5 вып.3 00.000ТБ2	Выборка стали	
35	1.133.1-5 вып.3 01.000	Блок простеночный	
		СБ1.1 9.22.6-П-1, СБ1.1 12.22.6-П-1,	
		СБ1.1 15.22.6-П-1, СБ1.1 18.22.6-П-1	
36	1.133.1-5 вып.3 01.000СБ	Блок простеночный	
		(СБ1.1 9.22.6-П-1, СБ1.1 12.22.6-П-1,	
		СБ1.1 15.22.6-П-1, СБ1.1 18.22.6-П-1)	
		Сборочный чертеж	
37	1.133.1-5 вып.3 02.000	Блок простеночный	
		СБ1.1 15.22.6-П-1.3	
37	1.133.1-5 вып.3 03.000	Блок простеночный	
		СБ1.1 18.22.6-П-1.3	
38	1.133.1-5 вып.3 02.000СБ	Блок простеночный	
		(СБ1.1 15.22.6-П-1.3)	
		Сборочный чертеж	
39	1.133.1-5 вып.3 03.000СБ	Блок простеночный	
		(СБ1.1 18.22.6-П-1.3)	
		Сборочный чертеж	

стр	Обозначение	Наименование	Примечание
40	1.133.1-5 вып.3 04.000	Блок простеночный	
		СБ1.1 12.22.6-П-1.1.2, СБ1.1 15.22.6-П-1.1,	
		СБ1.1 15.22.6-П-1.1.3, СБ1.1 18.22.6-П-1.1.4,	
		СБ1.1 18.22.6-П-1.1.3	
41	1.133.1-5 вып.3 04.000СБ	Блок простеночный	
		(СБ1.1 12.22.6-П-1.1.2, СБ1.1 15.22.6-П-1.1.1,	
		СБ1.1 15.22.6-П-1.1.3, СБ1.1 18.22.6-П-1.1.4,	
		СБ1.1 18.22.6-П-1.1.3)	
		Сборочный чертеж	
42	1.133.1-5 вып.3 05.000	Блок простеночный	
		СБ1.1 12.22.6-П-1.2.2, СБ1.1 15.22.6-П-1.2.1	
		СБ1.1 15.22.6-П-1.2.3, СБ1.1 18.22.6-П-1.2.4,	
		СБ1.1 18.22.6-П-1.2.3.	
43	1.133.1-5 вып.3 05.000СБ	Блок простеночный	
		(СБ1.1 12.22.6-П-1.2.2, СБ1.1 15.22.6-П-1.2.1,	
		СБ1.1 15.22.6-П-1.2.3, СБ1.1 18.22.6-П-1.2.4,	
		СБ1.1 18.22.6-П-1.2.3)	
		Сборочный чертеж	
44	1.133.1-5 вып.3 06.000	Блок простеночный угловой	
		СБ1.2 12.22.6-П-2, СБ1.2 14.22.6-П-2,	
		СБ1.2 17.22.6-П-2	
45	1.133.1-5 вып.3 06.000СБ	Блок простеночный угловой	
		(СБ1.2 12.22.6-П-2, СБ1.2 14.22.6-П-2,	
		СБ1.2 17.22.6-П-2)	
		Сборочный чертеж	

стр.	Обозначение	Наименование	Примечание
46	1.133.1-5 вып.3 07.000	Блок простеночный	
		угловой сб1.2 12.22.6-п-3,	
		сб1.2 14.22.6-п-3, сб1.2 17.22.6-п-3	
47	1.133.1-5 вып.3 07.000 сб	Блок простеночный угловой	
		(сб1.2 12.22.6-п-3 сб1.2 14.22.6-п-3	
		сб1.2 17.22.6-п-3)	
		Сборочный чертеж	
48	1.133.1-5 вып.3 08.000	Блок простеночный угловой	
		сб1.3 6.22.6-п-2, сб1.3 10.22.6-п-2.2	
48	1.133.1-5 вып.3 09.000	Блок простеночный угловой	
		сб1.3 6.22.6-п-3, сб1.3 10.22.6-п-3.1	
49	1.133.1-5 вып.3 08.000 сб	Блок простеночный угловой	
		(сб1.3 6.22.6-п-2 сб1.3 10.22.6-п-2.2)	
		Сборочный чертеж	
50	1.133.1-5 вып.3 09.000 сб	Блок простеночный угловой	
		(сб1.3 6.22.6-п-3 сб1.3 10.22.6-п-3.1)	
		Сборочный чертеж	
51	1.133.1-5 вып.3 10.000	Блок простеночный	
		температурного шва	
		сб1.4 7|8.22.6-п-2.2	
		сб1.4 9|8.22.6-п-2.2	
51	1.133.1-5 вып.3 11.000	Блок простеночный	
		температурного шва	
		сб1.4 7|8.22.6-п-3.1	
		сб1.4 9|8.22.6-п-3.1	
52	1.133.1-5 вып.3 10.000 сб	Блок простеночный	
		температурного шва	
		(сб1.4 7|8.22.6-п-2.2	
		сб1.4 9|8.22.6-п-2.2)	
		Сборочный чертеж	

стр.	Обозначение	Наименование	Примечание
53	1.133.1-5 вып.3 11.000 сб	Блок простеночный	
		температурного шва	
		(сб1.4 7|8.22.6-п-3.1,	
		сб1.4 9|8.22.6-п-3.1)	
		Сборочный чертеж	
54	1.133.1-5 вып.3 12.000	Блок простеночный	
		сб1.1 9.22.6-п-1.0.0.1, сб1.1 12.22.6п-1.0.0.1,	
		сб1.1 15.22.6-п-1.0.0.1, сб1.1 18.22.6-п-1.0.0.1	
54	1.133.1-5 вып.3 12.000 сб	Блок простеночный	
		(сб1.1 9.22.6-п-1.0.0.1, сб1.1 12.22.6-п-1.0.0.1,	
		сб1.1 15.22.6-п-1.0.0.1, сб1.1 18.22.6-п-1.0.0.1)	
		Сборочный чертеж	
55	1.133.1-5 вып.3 13.000	Блок простеночный	
		сб1.1 15.22.6-п-1.3.0.1	
56	1.133.1-5 вып.3 14.000	Блок простеночный	
		сб1.1 18.22.6-п-1.3.0.1	
57	1.133.1-5 вып.3 15.000	Блок простеночный	
		сб1.1 12.22.6-п-1.1.2.1,	
		сб1.1 15.22.6-п-1.1.1.1, сб1.1 15.22.6-п-1.1.3.1,	
		сб1.1 18.22.6-п-1.1.4.1, сб1.1 18.22.6-п-1.1.3.1	
57	1.133.1-5 вып.3 15.000 сб	Блок простеночный	
		(сб1.1 12.22.6-п-1.1.2.1,	
		сб1.1 15.22.6-п-1.1.1.1, сб1.1 15.22.6-п-1.1.3.1,	
		сб1.1 18.22.6-п-1.1.4.1, сб1.1 18.22.6-п-1.1.3.1)	
		Сборочный чертеж	
58	1.133.1-5 вып.3 16.000	Блок простеночный сб1.1 12.22.6п-1.2.2.1,	
		сб1.1 15.22.6-п-1.2.1.1, сб1.1 15.22.6п-1.2.3.1,	
		сб1.1 18.22.6-п-1.2.4.1, сб1.1 18.22.6-п-1.2.3.1.	

стр	Обозначение	Наименование	Примечание
58	1.133.1-5 вып.3 16.000 СБ	Блок простеночный	
		(СБ1.1 12.22.6-П-1.2.2.1,	
		СБ1.1 15.22.6-П-1.2.1.1, СБ1.1 15.22.6-П-1.2.3.1,	
		СБ1.1 18.22.6П-1.2.4.1, СБ1.1 18.22.6-П-1.2.3.1,	
		Сборочный чертеж	
59	1.133.1-5 вып.3 17.000	Блок простеночный	
		СБ1.2 12.22.6-П-2.00.1, СБ1.2 14.22.6-П-2.00.1,	
		СБ1.2 17.22.6-П-2.0.0.1	
59	1.133.1-5 вып.3 17.000 СБ	Блок простеночный	
		(СБ1.2 12.22.6-П-2.00.1, СБ1.2 14.22.6-П-2.0.0.1,	
		СБ1.2 17.22.6-П-2.00.1)	
		Сборочный чертеж	
60	1.133.1-5 вып.3 18.000	Блок простеночный угловой	
		СБ1.2 12.22.6-П-3.00.1, СБ1.2 14.22.6-П-3.00.1,	
		СБ1.2 17.22.6-П-3.0.0.1	
60	1.133.1-5 вып.3 18.000 СБ	Блок простеночный угловой	
		(СБ1.2 12.22.6-П-3.00.1; СБ1.2 14.22.6-П-3.0.0.1;	
		СБ1.2 17.22.6-П-3.0.0.1)	
		Сборочный чертеж	
61	1.133.1-5 вып.3 19.000	Блок простеночный угловой	
		(СБ1 3 6.22.6-П-2.00.1, СБ1.3 10.22.6-П-2.2.0.1)	
62	1.133.1-5 вып.3 20.000	Блок простеночный угловой	
		(СБ1.3 6.22.6-П-3.00.1, СБ1.3 10.22.6-П-3.10.1)	
63	1.133.1-5 вып.3 21.000	Блок простеночный	
		температурного шва	
		(СБ1.Ч 7/8.22.6-2.2.0.1 СБ1.Ч 9/8.22.6-П-2.2.0.1)	
		Сборочный чертеж.	

стр	Обозначение	Наименование	Примечание
64	1.133.1-5 вып.3 22.000	Блок простеночный	
		температурного шва	
		(СБ1.Ч 7/8.22.6-П-3.1.0.1, СБ1.Ч 9/8.22.6-П-3.1.0.1)	
		Сборочный чертеж	
65	1.133.1-5 вып.3 23.000	Блок подоконный	
		СБ2.1 12.8.5-П-1.	
65	1.133.1-5 вып.3 23.000 СБ	Блок подоконный	
		(СБ2.1 12.8.5-П-1)	
		Сборочный чертеж	
66	1.133.1-5 вып.3 24.000	Блок подоконный	
		СБ2.1 15.11.5-П-1	
66	1.133.1-5 вып.3 24.000 СБ	Блок подоконный	
		(СБ2.1 15.11.5-П-1)	
		Сборочный чертеж	
67	1.133.1-5. вып.3 25.000	Блок подоконный	
		СБ2.2 12.8.5-П-2	
		СБ2.2 12.8.5-П-3	
68	1.133.1-5 вып.3 26.000	Блок подоконный	
		СБ2.3 12.11.6-П-1	
68	1.133.1-5 вып.3 26.000 СБ	Блок подоконный	
		(СБ2.3 12.11.6-П-1)	
		Сборочный чертеж	
69	1.133.1-5 вып.3 27.000	Блок перемычечный	
		СБ3.1 24.6.6-ЧП-1, СБ3.1 27.6.6-ЧП-1,	
		СБ3.1 30.6.6-ЧП-1, СБ3.1 33.6.6-ЧП-1,	
		СБ3.1 36.6.6-ЧП-1	
70	1.133.1-5 вып.3 27.000 СБ	Блок перемычечный (СБ3.1 24.6.6-ЧП-1,	
		СБ3.1 27.6.6-ЧП-1, СБ3.1 30.6.6-ЧП-1,	
		СБ3.1 33.6.6-ЧП-1, СБ3.1 36.6.6-ЧП-1)	
		Сборочный чертеж	

Стр	Обозначение	Наименование	Примечание
71	1.133.1-5 вып.3 28.000	Блок перемычечный сб3.1 24.6.6-7п-1,	
		сб3.1 27.6.6-7п-1, сб3.1 30.6.6-7п-1	
		сб3.1 33.6.6-7п-1, сб3.1 36.6.6-7п-1	
72	1.133.1-5 вып.3 28.000 сб	Блок перемычечный	
		(сб3.1 24.6.6-7п-1, сб3.1 27.6.6-7п-1,	
		сб3.1 30.6.6-7п-1, сб3.1 33.6.6-7п-1,	
		сб3.1 36.6.6-7п-1)	
		Сборочный чертеж	
73	1.133.1-5 вып.3 29.000	Блок перемычечный	
		сб3.1 24.4.6-5п-1.1 сб3.1 27.4.6-5п-1.1,	
		сб3.1 33.4.6-5п-1.1	
74	1.133.1-5 вып.3 29.000 сб	Блок перемычечный	
		(сб3.1 24.4.6-5п-1.1, сб3.1 27.4.6 5п-1.1,	
		сб3.1 33.4.6-5п-1.1)	
		Сборочный чертеж	
75	1.133.1-5 вып.3 30.000	Блок перемычечный	
		сб3.1 24.4.6-7п-1.1, сб3.1 27.4.6-7п-1.1,	
		сб3.1 33.4.6-7п-1.1	
76	1.133.1-5 вып.3 30.000 сб	Блок перемычечный	
		(сб3.1 24.4.6-7п-1.1, сб3.1 27.4.6-7п-1.1	
		сб3.1 33.4.6-7п-1.1)	
		Сборочный чертеж	
77	1.133.1-5 вып.3 31.000	Блок перемычечный	
		сб3.1 36.4.6-5п-1.2 сб3.1 36.4.6-5п-1.3	
77	1.133.1-5 вып.3 32.000	Блок перемычечный	
		сб3.1 36.4.6-7п-1.2, сб3.1 36.4.6-7п-1.3	
78	1.133.1-5 вып.3 31.000 сб	Блок перемычечный	
		(сб3.1 36.4.6-5п-1.2, сб3.1 36.4.6-5п-1.3,	
		Сборочный чертеж	
79	1.133.1-5 вып.3 32.000 сб	Блок перемычечный	
		(сб3.1 36.4.6-7п-1.2, сб3.1 36.4.6-7п-1.3)	
		Сборочный чертеж	

Стр.	Обозначение	Наименование	Примечание
80	1.133.1-5 вып.3 33.000	Блок лоджии перемычечный	
		сб3.5 18.6.6-9п-2, сб3.5 18.6.6-9п-3	
80	1.133.1-5 вып.3 34.000	Блок лоджии перемычечный	
		сб3.6 21.6.6-9п-2, сб3.6 21.6.6-9п-3	
81	1.133.1-5 вып.3 33.000 сб	Блок лоджии перемычечный	
		(сб3.5 18.6.6-9п-2, сб3.5 18.6.6-9п-3)	
		Сборочный чертеж	
82	1.133.1-5 вып.3 34.000 сб	Блок лоджии перемычечный	
		(сб3.6 21.6.6-9п-2, сб3.6 21.6.6-9п-3)	
		Сборочный чертеж	
83	1.133.1-5 вып.3 35.000	Блок поясной	
		сбч.1 21.6.6-п-1	
83	1.133.1-5 вып.3 35.000 сб	Блок поясной	
		(сбч.1 21.6.6-п-1)	
		Сборочный чертеж	
84	1.133.1-5 вып.3 36.000	Блок поясной угловой	
		сбч.2 14.6.6-п-3, сбч.2 14.6.6-п-2	
84	1.133.1-5 вып.3 37.000	Блок поясной угловой	
		сбч.3 30.6.6-п-3, сбч.3 30.6.6-п-2	
85	1.133.1-5 вып.3 36.000 сб	Блок поясной угловой	
		(сбч.2 14.6.6-п-3, сбч.2 14.6.6-п-2)	
		Сборочный чертеж	
86	1.133.1-5 вып.3 37.000 сб	Блок поясной угловой	
		(сбч.3 30.6.6-п-3, сбч.3 30.6.6-п-2)	
		Сборочный чертеж	
87	1.133.1-5 вып.3 00.000 Д1	Узлы I ... VI	
88	1.133.1-5 вып.3 00.000 Д2	Фрагмент 1, Фрагмент 2	
89	1.133.1-5 вып.3 01.100	Блок арматурный АБ1 ... АБ4	
90	1.133.1-5 вып.3 01.100 сб	Блок арматурный	
		(АБ-1 ... АБ-4) Сборочный чертеж	

Стр	Обозначение	Наименование	Примечание
90	1.133.1-5 вып.3 01.200	Блок арматурный АБ-5	
91	1.133.1-5 вып.3 12.100	Блок арматурный АБ-6 ... АБ-9	
	1.133.1-5 вып.3 12.100сб	Блок арматурный	
92		(АБ-6 ... АБ-9)	
		Сборочный чертеж	
92	1.133.1-5 вып.3 12.200	Блок арматурный АБ-10	
93	1.133.1-5 вып.3 27.100	Блок арматурный	
		АБ-11, АБ-12, АБ-13.	
93	1.133.1-5 вып.3 27.200	Блок арматурный	
		АБ-14. АБ-15	
94	1.133.1-5 вып.3 27.100 сб	Блок арматурный	
		(АБ-11, АБ-12, АБ-13)	
		Сборочный чертеж	
95	1.133.1-5 вып.3 27.200 сб	Блок арматурный	
		(АБ-14, АБ-15)	
		Сборочный чертеж.	
96	1.133.1-5 вып. 3 28. 100	Блок арматурный	
		АБ-16, АБ-17, АБ-18	
96	1.133.1-5 вып. 3. 28.200	Блок арматурный	
		АБ-19, АБ-20.	
97	1.133,1-5 вып. 3 28. 100 сб	Блок арматурный	
		(АБ-16, АБ-17, АБ-18)	
		Сборочный чертеж	
98	1.133. 1-5 вып. 3 28.200 сб	Блок арматурный	
		(АБ-19, АБ-20)	
		Сборочный чертеж	
99	1.133.1-5 вып.3 29.100	Блок арматурный	
		АБ-21, АБ-22, АБ-23	
99	1.133.1-5 вып.3 30.100	Блок арматурный	
		АБ-24, АБ-25, АБ-26.	

Стр	Обозначение	Наименование	Примечание
100	1.133.1-5 вып.3 29.100 сб	Блок арматурный	
		(АБ-21, АБ-22, АБ-23)	
		Сборочный чертеж	
101	1.133.1-5 вып.3 30.100 сб	Блок арматурный	
		(АБ-24, АБ-25, АБ-26)	
		Сборочный чертеж	
102	1.133.1-5 вып.3 31.100	Блок арматурный	
		АБ-27	
102	1.133.1-5 вып.3 32.100	Блок арматурный	
		АБ-28	
103	1.133.1-5 вып.3 33.100	Блок арматурный	
		АБ-29л	
103	1.133.1-5 вып.3 33. 200	Блок арматурный	
		АБ-29	
104	1.133.1-5 вып.3 34.100	Блок арматурный	
		АБ-30, АБ-30л	
105	1.133.1-5 вып.3 01.110	Каркас	
		(КР-1 ... КР-3)	
105	1.133.1-5 вып.3 01.210	Каркас КР-4	
106	1.133.1-5 вып.3 33.140	Каркас КР-5	
106	1.133.1-5 вып.3 33.150	Каркас	
		КР-6, КР-6л	
107	1.133.1-5 вып.3 33.160	Каркас КР-7	
107	1.133.1-5 вып.3 33.170	Каркас	
		КР-8, КР-8л	
108	1.133.1-5 вып.3 34.110	Каркас КР-9	
108	1.133.1-5 вып.3 34.120	Каркас	
		КР-10, КР-11	

стр.	Обозначение	Наименование	Примечание
109	1.133.1-5 вып.3 27.110	Сетка С-1, С-2	
110	1.133.1-5 вып.3 27.120	Сетка С-3	
110	1.133.1-5 вып.3 27.130	Сетка С-4	
111	1.133.1-5 вып.3 27.140	Сетка С-5	
111	1.133.1-5 вып.3 27.150	Сетка С-6	
112	1.133.1-5 вып.3 27.210	Сетка С-7	
112	1.133.1-5 вып.3 27.220	Сетка С-8	
113	1.133.1-5 вып.3 27.230	Сетка С-9	
113	1.133.1-5 вып.3 27.240	Сетка С-10	
114	1.133.1-5 вып.3 28.110	Сетка С-11	
114	1.133.1-5 вып.3 28.120	Сетка С-12	
115	1.133.1-5 вып.3 28.130	Сетка С-13	
115	1.133.1-5 вып.3 28.140	Сетка С-14	
116	1.133.1-5 вып.3 28.210	Сетка С-15	
116	1.133.1-5 вып.3 28.220	Сетка С-16	
117	1.133.1-5 вып.3 28.230	Сетка С-17	
117	1.133.1-5 вып.3 28.240	Сетка С-18	
118	1.133.1-5 вып.3 29.110	Сетка С-19	
118	1.133.1-5 вып.3 29.120	Сетка С-20	
119	1.133.1-5 вып.3 29.130	Сетка С-21	
119	1.133.1-5 вып.3 29.140	Сетка С-22	
120	1.133.1-5 вып.3 29.150	Сетка С-23	
120	1.133.1-5 вып.3 29.160	Сетка С-24	
121	1.133.1-5 вып.3 30.110	Сетка С-25	
121	1.133.1-5 вып.3 30.120	Сетка С-26	
122	1.133.1-5 вып.3 30.130	Сетка С-27	
122	1.133.1-5 вып.3 30.140	Сетка С-28	
123	1.133.1-5 вып.3 31.110	Сетка С-29	
123	1.133.1-5 вып.3 31.120	Сетка С-30	
124	1.133.1-5 вып.3 32.110	Сетка С-31	

стр	Обозначение	Наименование	Примечание
124	1.133.1-5 вып.3 32.120	Сетка С-32	
125	1.133.1-5 вып.3 33.110	Сетка С-33, С-33л	
125	1.133.1-5 вып.3 33.110 сб	Сетка (С-33, С-33л)	
		Сборочный чертеж	
126	1.133.1-5 вып.3 33.120	Сетка С-34	
126	1.133.1-5 вып.3 33.130	Сетка С-35	
127	1.133.1-5 вып.3 34.130	Сетка С-36	
127	1.133.1-5 вып.3 34.140	Сетка С-37	
128	1.133.1-5 вып.3 35.010	Сетка С-38	
128	1.133.1-5 вып.3 35.020	Сетка С-39	
129	1.133.1-5 вып.3 36.010	Сетка (С-40, С-40л)	
129	1.133.1-5 вып.3 36.020	Сетка (С-41, С-41л)	
130	1.133.1-5 вып.3 37.010	Сетка (С-42, С-42л)	
130	1.133.1-5 вып.3 37.020	Сетка (С-43, С-43л)	
131	1.133.1-5 вып.3 03.010	Изделие закладное М-1	
131	1.133.1-5 вып.3 29.010	Изделие закладное М-2	
132	1.133.1-5 вып.3 33.010	Изделие закладное М-3	
132	1.133.1-5 вып.3 01.101	Петля строповочная П-1... П-4	
133	1.133.1-5 вып.3 01.201	Петля строповочная П-5	
133	1.133.1-5 вып.3 12.101	Петля строповочная П-6, П-8	
134	1.133.1-5 вып.3 26.001	Петля строповочная П-7	

ТЕХНИЧЕСКОЕ ОПИСАНИЕ

Выпуск 3 серии 1.133.1-5 входит в состав Общесоюзного каталога индустриальных изделий для жилищно-гражданского строительства.

Работа выполнена в соответствии с заданием Государственного комитета по гражданскому строительству и архитектуре при Госстрое СССР от 19.11.1980 г.

Рабочие чертежи блоков наружных стен, разработанные в настоящем выпуске, предназначены для изготовления блоков предприятиями строительной промышленности и применения в наружных стенах жилых домов с крупноблочными стенами высотой 5-9 этажей.

Настоящий выпуск содержит техническое описание, сборочные чертежи блоков наружных стен, арматурные изделия, узлы, детали и закладные изделия.

Каждому блоку присвоена определенная марка по открытой буквенно-цифровой системе в соответствии с ГОСТ 23009-78" Конструкции и изделия бетонные и железобетонные сборные. Условные обозначения (марки)".

Первые две буквы обозначают тип блока: СБ - стеновые блоки наружных стен. Следующая после букв первая цифра обозначает тип блока; вторая цифра, отделенная точкой, обозначает положение блока в плане: рядовой, угловой, блок температурного шва, блок лоджий. Следующие за ним три числа, разделенные точками, являются определяющими габаритами изделия в дециметрах с округлением-длиной, высотой и толщиной блока.

Отделенная тире буква "П" указывает на материал, из которого запроектированы блоки, - легкий бетон на пористых заполнителях

Схема образования последующих цифровых индексов, которые определяют конкретную марку панели, представлена в таблице №1 на листах 6,7,8.

Последующие цифы в этой таблице, указывающие на дополнительные факторы, характеризуют блок как симметричный, несимметричный левый или правый.

В этой таблице приведены примеры маркировки блоков. Например: марка СБЧ.21Ч. 6.6-П-2- принадлежит поясному блоку - цифра 4; угловой - цифра 2 со следующими габаритами: длина 1400 мм, высота 600 мм, толщина 600 мм, буква П - из легкого бетона на пористых заполнителях, цифра 2 после тире говорит о том, что блок несимметричный левый.

В связи с тем, что в настоящем выпуске блоки имеют маркировку, отличную от маркировки соответствующих блоков в разработанном ранее выпуске 3 серии 1.133-1, также приводится таблица № 2, устанавливающая соответствие марок в обоих выпусках.

Таблица № 2

Тип блока	Марка блока, принятая в выпуске 3 серии 1.133-1	Марка этого же блока, принятая в настоящем выпуске
Подоконные блоки	НБО-12.8.5	СБ2.1 12.8.5-П-1
	НБО-15.11.5	СБ2.1 15.11.5-П-1
	НРД-12.8.5	СБ2.2 12.8.5-П-2
	НБД-12.8.5	СБ2.2 12.8.5-П-3
	НБО-12.11.6	СБ2.3 12.11.6-П-1
Поясные блоки	НБ-21.6.6	СБЧ.1 21.6.6-П-1
	НБУ-14.6.6	СБЧ.2 14.6.6-П-2
	НБУ-14.6.6А	СБЧ.2 14.6.6-П-3
	НБУ-30.6.6	СБЧ.3 30.6.6-П-2
	НБУ-30.6.6А	СБЧ.3 30.6.6-П-3
Перемычечные блоки	НБ-24.6.6П	СБ3.1 24.6.6-ЧП-1
	НБ-27.6.6П	СБ3.1 27.6.6-ЧП-1
	НБ-30.6.6П	СБ3.1 30.6.6-ЧП-1
	НБ-33.6.6П	СБ3.1 33.6.6-ЧП-1
	НБ-36.6.6П	СБ3.1 36.6.6-ЧП-1
	НБ-24.6.6П	СБ3.1 24.6.6-ТП-1
	НБ-27.6.6П	СБ3.1 27.6.6-ТП-1
	НБ-30.6.6П	СБ3.1 30.6.6-ТП-1
	НБ-33.6.6П	СБ3.1 33.6.6-ТП-1

Рук.маст.	Станишевский	
Гл.инж.мас.	Ланков	
ГИП	Зыкина	
Провер.	Зыкина	
Разраб.	Зыкина	

1.133.1-5 Вып. 3 00.000ТО

Техническое описание

Стадия	Лист	Листов
Р	1	12

ЦНИИЭП жилища г. Москва

Инв.№ подл. | Подпись и дата | Взам. инв.№

Тип блока	Марка блока принятая в выпуске 3 серии 1.133-1	Марка этого же блока принятая в настоящем выпуске
Перемычечные блоки	НБ-36.6.6П	СБ3.1 36.6.6-7П-1
	НБ-24.4.6П	СБ3.1 24.4.6-5П-1.1
	НБ-27.4.6П	СБ3.1 27.4.6-5П-1.1
	НБ-33.4.6П	СБ3.1 33.4.6-5П-1.1
	НБ-36.4.6П	СБ3.1 36.4.6-5П-1.2
	НБ-36.4.6ПЛ	СБ3.1 36.4.6-5П-1.3
	НБ-24.4.6П	СБ3.1 24.4.6-7П-1.1
	НБ-27.4.6П	СБ3.1 27.4.6-7П-1.1
	НБ-33.4.6П	СБ3.1 33.4.6-7П-1.1
	НБ-36.4.6П	СБ3 1 36.4.6-7П-1.2
	НБ-36.4.6ПЛ	СБ3.1 36.4.6. 7П-1.3
	НБЛ-18.6.6	СБ3.5 18.6.6-9П-2
	НБЛ-18.6.6Л	СБ3.5 18.6.6-9П-3
	НБЛ-21.6.6	СБ3.6 21.6.6-9П-2
	НБЛ-21.6.6Л	СБ3.6 21.6.6-9П-3
Простеночные блоки	НБ-9.22.6-1	СБ1.1 9.22.6-П-1
	НБ-12.22.6-1	СБ1.1 12.22.6-П-1
	НБ-15.22.6-1	СБ1.1 15.22.6-П-1
	НБ-18.22.6-1	СБ1.1 18.22.6-П-1
	НБ-15.22.6-3	СБ1.1 15.22.6-П-1.3
	НБ-18.22.6-3Л	СБ1.1 18.22.6-П-1.3
	НБ-12.22.6-5	СБ1.1 12.22.6-П-1.1.2
	НБ-15.22.6-5	СБ1.1 15.22.6-П-1.1.1
	НБ-15.22.6-7	СБ1.1 15.22.6-П-1.1.3
	НБ-18.22.6-5	СБ1.1 18.22.6-П-1.1.4
	НБ-18.22.6-7	СБ1.1 18.22.6-П-1.1.3
	НБ-12.22.6-5	СБ1.1 12.22.6-П-1.2.2
	НБ-15.22.6-5	СБ1.1 15.22.6-П-1.2.1
	НБ-15.22.6-7	СБ1.1 15.22.6-П-1.2.3
	НБ-18.22.6-5	СБ1.1 18.22.6-П-1.2.4
	НБ-18.22.6-7	СБ1.1 18.22.6-П-1.2.3

Тип блока	Марка блока принятая в выпуске 3 серий 1.133-1	Марка этого же блока, принятая в настоящем выпуске
Блок простеночный угловой	НБУ-12.22.6-1	СБ1.2 12.22.6-П-2
	НБУ-17.22.6-1	СБ1.2 17.22.6-П-2
	НБУ-14.22.6	СБ1.2.14.22.6-П-2
	НБ-12.22.6-1	СБ1.2 12.22.6-П-3
	НБ-17. 22.6-1	СБ1.2 17.22.6-П-3
	НБ-14.22.6-1	СБ1.2 14.22.6-П-3
	НБУ-6.22.6-1	СБ1.3 6.22.6-П-2
	НБУ-6.22.6-1	СБ1.3 6.22.6-П-2
	НБУ-6.22.6-1	СБ1.3 6.22.6-П-3
Блок простеночный тем пературного шва	НБУ-10.22.6-1	СБ1.3 10.22.6-П-3
	НБУ-10. 22.6-1	СБ1.3 10.22.6-П-22
	НБУ-7/8.22.6-3	СБ1.4 7/8.22.6-П-2
	НБУ-9/8.22.6-3	СБ1.4 9/8.22.6-П-2
	НБУ-7/8.22.6-3	СБ1.4 7/8. 22.6-П-3
	НБУ-9/8.22.6-3	СБ1.4 9/8.22.6-П-3

Блоки наружных стен разработаны для применения во II и III климатических районах и 1 в подрайоне.

При применении изделий каталогов наружных стеновых блоков к конкретным условиям строительства, необходимо учитывать фактическое сопротивление теплопередачи ограждающих конструкций R_o^{Φ}, а $t_н$ принимать по СНиП II-А.6-72.

Зоны влажности, физические показатели материалов, теплофизические показатели принимать по СНиП II-3-79, с учетом повышения требуемого термического сопротивления ограждающих конструкций $R_o^{тр}$ на 10% согласно письма Госграждан строя 5.08 80 за № ГФ-3-2195, рассчитываемого по формуле I СНиП II-3-79, „Методических указаний по корректировке типовых проектов жилых домов и блок-секций, направленной на повышение тепловой эффективности зданий

Таблица допустимых расчетных температур наружного воздуха для выбора толщины наружных стен.

Толщина стен в см.	Объемный вес материала стен в кг/м³	Шлакобетон на топливных (котельных) шлаках аглопоритобетон			Шлакобетон на гранулированных шлаках и малоклинкерных вяжущих.			Керамзитобетон на керамзитовом песке			Шлакобетон (термозитобетон)		
		Зоны влажности											
		сухая	норм	влажн	сухая	норм.	влажн	сухая	норм	влажн	сухая	норм.	влажн.
50	1200	-52.2*	-44.4*	-44.4*	-52.7*	-45.6*	-45.6*	-55.9*	-45.0*	-45.0*	-67.9*	-55.6*	-55.6*
	1400	-39.6*	-34.9*	-34.9*	-45.9*	-40.2*	-40.2*	-42.6*	-34.9*	-34.9*	-55.9*	-45.6*	-45.6*

В таблице приведены допустимые зимние температуры наружного воздуха, вычисленные при $t_в = 18°$, принятой по СНиП II-А.1-71*, что соответствует районам со средней температурой наиболее холодной пятидневки -31°С и выше; при температуре -31°С и ниже, внутренняя расчетная температура увеличена на 2°С ($t_в = 20°С$).

Расчетные температуры наружного воздуха для стен, имеющих большую инерционность, отмечены -*.

В данном выпуске разработаны блоки простеночные, перемычечные поясные и подоконные.

Перемычечные блоки являются блоками армированными.

Перемычечные блоки разработаны для пятиэтажных крупноблочных зданий, имеющих продольные несущие стены и для девятиэтажных зданий, имеющих поперечную схему несущих стен в зданиях с продольными несущими стенами нагрузка от опирания перекрытий учтена с половины пролета между несущими стенами, в зданиях с поперечными несущими стенами - с половины ширины плиты перекрытия. При расчете перемычечных блоков принято 2 расчетных схемы: блок промежуточных этажей принят защемленным, блок верхних этажей - шарнирно опертым с двумя консолями.

Расчет блоков с округленной несущей способностью 7 тонн, произведен по схеме шарнирной-опертой балки с двумя консолями, (расчетная схема и нагрузки указаны на сборочных чертежах).

Расчет блоков с округленной несущей способностью 5 тонн произведен по двум схемам: по схеме шарнирно-опертой балки с двумя консолями расчитывалось по прочности пролетное сечение и производился расчет по деформациям, все нагрузки по этой схеме указаны на сборочном чертеже; по схеме защемленной балки был выполнен расчет опорного сечения по прочности на расчетную нагрузку $q = 5281$ кгс/м для блоков высотой 55 мм и $q = 5757$ кгс/м - для блоков высотой 420 мм.

Перемычечные блоки расчитаны на основные сочетания нагрузок, в состав которых входят постоянные, длительные и кратковременные нагрузки. В тех случаях, когда в расчете на основное сочетание нагрузок учитываются две временные нагрузки одновременно, расчетные величины этих нагрузок умножаются на коэффициент 0.9 согласно СНиП II-6-74.

Так как в состав нагрузок не входят нагрузки малой суммарной длительности, расчетные сопротивления бетона $R_{пр}$ и $R_р$ принимаются с коэффициентом $m_{б1} = 0.85$ согласно СНиП II-21-75.

Перемычечные блоки расчитаны по предельным состояниям I и II групп, при расчете по I предельному состоянию произведен расчет на действие крутящего момента.

Бетон перемычечных блоков в расчете принят марки „100".

Марка легкого бетона для неармированных блоков принимается 50, 75 или 100 в зависимости от расчетной нагрузки на блоки в конструкции здания (на чертежах условно показана максимальная марка бетона).

Перемычечные блоки армируются объемными арматурными блоками, состоящими из 2-х взаимно пересекающихся сеток. Блоки простеночные, поясные и подоконные не имеют расчетной арматуры.

Технические требования и требования к изготовлению.

Изготовление блоков предусмотрено из легкого конструктивного плотного бетона с объемным весом /в высушенном до постоянного веса состоянии/ 1200, 1400 кг/м³ на искусственных пористых заполнителях: песок керамзитовый по ГОСТ 9759-76, песок из вспученного перлита по ГОСТ 10832-74*, песок пористый из металлургического шлака (шлаковая пемза) ГОСТ 9760-75, песок аглопоритовый по ГОСТ 11991-76, гранулированные шлаки и малоклинкерные вяжущие по республиканским и отраслевым стандартам.

Допускается применение блоков из легкого бетона с меньшим объемным весом при условии обеспечения заданной марки бетона. Изготовление блоков с большим объемным весом не допускается. Легкие бетоны на пористых заполнителях должны соответствовать СНиП II-21-75.

Марка бетона наружного отделочного фактурного слоя принимается не ниже 100.

В блоках из бетона марки 100 фактурный слой выполняется из бетона марки 150. Марка фактурного слоя 100 может быть применена при обосновании климатическими и производственными условиями и при согласовании с проектной организацией, привязывающей типовой проект.

Объемная масса материала фактурного слоя 2000 кг/м³.

Марки по морозостойкости (МРЗ) для бетона блоков и фактурного слоя принимаются по таблице 8 СНиП II-21-75.

Наружная поверхность блоков имеет фактурный слой толщиной 30 мм, который принят из цементно-песчаного раствора или бетона. Фактурный слой должен быть прочно связан с бетоном блока. Вид раствора для фактурного слоя принимается заводом-изготовителем по согласованию с проектной организацией, привязывающей типовой проект.

Блоки запроектированы с учетом изготовления их в стальных формах в горизонтальном положении. Распалубка и извлечение из формы может производиться при достижении бетоном прочности не менее 30% от проектной с использованием кантователя с углом наклона формы не менее 70° к горизонтали.

В блоках предусмотрены продухи для вентиляции чердачного помещения. Для монтажных петель следует применять горячекатанную арматуру класса Ас-II и класса А-I Вст 3сл 2 и Вст 3пс 2 по ГОСТ 380-71* и ГОСТ 5781-75. Сталь Вст 3пс 2 в случае монтажа конструкций при температуре -40°С и ниже не применять.

Петли расчитаны на подъем блоков, изготавливаемых из бетона с объемным весом не более 1400 кг/м³ в высушенном состоянии. Диаметры арматуры для петель определены из условия подъема блоков с наибольшим объемным весом 12% влажности по весу.

Подъемные петли простеночных блоков должны быть приварены к арматурным каркасам контактной точечной сваркой.

Изготовление каркасов следует производить контактной точечной электросваркой в соответствии с требованиями ГОСТ 10922-75 и СН 393-78* „Инструкция по сварке соединений арматуры и закладных деталей железобетонных конструкций." Каркасы могут также применяться вязаные вязальной проволокой.

Закладные детали предназначены для восприятия усилий, которые могут возникнуть при монтаже здания. Закладные детали разработаны согласно „Каталога унифицированных заготовок элементов сварных закладных деталей для крупнопанельных жилых зданий, строящихся в обычных условиях."

Длина анкеров принята из условия заанкеривания арматуры. Соединение пластин с анкерами рекомендуется осуществлять контактной рельефно-точечной сваркой. Допускается применение и других видов сварки при соблюдении соответствующих технических условий.

Заводу-изготовителю необходимо предусмотреть мероприятия для фиксации закладных деталей при установке их в формы в соответствии с принятой на заводе технологией. Сетки и каркасы фиксируются с помощью фиксаторов и дополнительных стержней, крепящихся к борту оснастки и убираемых после бетонирования.

Для предохранения от коррозии на период хранения, транспортирования и эксплуатации лицевые поверхности закладных деталей должны иметь антикоррозийную защиту согласно СНиП II-28-73. Поставка блоков потребителю производится по достижении бетоном отпускной прочности, величина которой устанавливается в соответствии с ГОСТ 13075-67; при этом, отпускная прочность в процентах от проектной марки по прочности на сжатие должна быть не менее 100% проектной.

В тех случаях, когда по условиям монтажа здания своевременно обеспечивается необходимое приращение прочности бетона блоков допускается поставлять блоки с прочностью бетона: 80% - для легкого бетона, 70% для раствора или бетона отделочного слоя.

При монтаже здания в зимнее время отпускная прочность бетона блоков должна соответствовать проектной.

Технические требования, предъявляемые при приемке

Лицевые поверхности блоков должны быть гладкими. Блоки могут выпускаться без внутреннего отделочного слоя с внутренним отделочным слоем толщиной не более 15мм из цементного или цементно-известкового раствора на тяжелом или легком песке. Марка раствора внутреннего отделочного слоя по прочности на сжатие должна быть не ниже 50 и не выше марки легкого бетона блоков. На поверхностях блоков не допускаются раковины, наплывы и впадины, трещины и околы. Допускаемые отклонения от размеров следует принимать в соответствии с ГОСТ 19010-73 и ГОСТ 13015-75.

Методы контроля и испытаний.

Контроль качества блоков наружных стен должен производиться путем систематического пооперационного контроля при изготовлении изделий: прочности бетонных кубов и арматуры, точности укладки арматурных блоков и толщины защитных слоев бетона.

При освоении производства блоков или изменении технологии их изготовления следует проводить оценку их прочности неразрушающими методами и в соответствии с требованиями ГОСТ 8829-77 „Изделия железобетонные сборные. Методы испытаний и оценки прочности жесткости и трещиностойкости." Необходимые данные для испытаний сведены в таблицы N3 и N4.

Технические требования при хранении и транспортировке.

Складирование и транспортировка блоков к месту монтажа должны производиться только в вертикальном (рабочем) положении. Панелевозы должны иметь приспособления, обеспечивающие неподвижность блоков и сохранность их лицевых поверхностей.

Указания по применению блоков

В типовых проектах должны быть даны указания по применению блоков и способу производства работ, обеспечивающему плотное заполнение раствором швов в местах сопряжения блоков.

Поверхности блоков в местах сопряжения должны быть тщательно очищены от мусора, снега и льда. Лунки строповочных петель при монтаже должны быть заполнены раствором.

В каталоге разработан вариант парапетных блоков, имеющих боковые петли для крепления подкосами при монтаже стен.

Наружные стены из блоков, представленных в настоящем выпуске, относятся к несгораемым. Предел огнестойкости 11 часов.

Перемычечные блоки применяются в зависимости от нагрузки на них в системе здания. По несущей способности блоки подразделяются на 2 марки: блоки с округленной несущей способностью 4 кг/пог. м; 5 кг/пог. м; 7 кг/пог. м. Различие в несущей способности отражено в марках блоков, в которых перед буквой „П" между двумя тире, вводится цифра, обозначающая несущую способность перемычечных блоков.

Например: СБ 3.1 33.6.6-6п-1 - перемычечный блок, рядовой, длиной 330 см, высотой 58 см, толщиной 60 см, округленная несущая способность 4 тонны на пог. м, на пористых заполнителях. Этот блок расчитан на нагрузку от междуэтажного перекрытия, подоконного блока и столярки и применяется в промежуточных этажах зданий как с продольной так и с поперечной схемой несущих стен и под чердачным перекрытием зданий с поперечной схемой несущих стен.

Блок СБ 3.1 33.6.6-7п-1 - перемычечный блок, рядовой, длиной 330 см, высотой 58 см, толщиной 60 см, округленная несущая способность 7 тонн на пог. м. на пористых заполнителях, симметричный. Этот блок расчитан на нагрузку от чердачного перекрытия, покрытия, чердачного блока и козырька (для блоков высотой 420 мм) и применяются под чердачным перекрытием здания с продольной схемой несущих стен и в торцевых стенах зданий с поперечной схемой несущих стен.

Варианты отделки наружных поверхностей блоков.

1 При формовании изделия лицом вниз:
- а. декоративный бетон с вскрытием фактуры и использованием замедлителей твердения цемента.
- б. получени рельефной поверхности с помощью матриц.

2 При формовании изделия лицом вверх:
- а. присыпка дробленым материалом (мраморный или гранитный щебень);
- б. декоративный бетон с вскрытием фактуры смывом водой;
- в. фактурный слой на белом цементе;
- г. набрызг полимерцементного раствора до термообработки.

3 В построечных условиях:
- а. возможна окраска синтетическими водоэмульсионными, силикатными, перхлоровиниловыми красками.
- б. отделка декоративной крошкой на клеющей полимерцементной основе;
- в. набрызг полимерцементным раствором.

Письмом Госстроя СССР от 15 апреля 1980 г. N 42-Д, введен в действие с 1 июля 1980 г. сокращенный сортамент арматурной стали. В данном выпуске применена арматурная проволока марки В-I, которая, в случае ее отсутствия, может быть заменена: ф4 и ф5 В-I на аналогичные диаметры стали класса Вр-I; ф6 и ф8 В-I -на аналогичные диаметры стали класса А-III.

ЦИФРЫ, ОПРЕДЕЛЯЮЩИЕ КОНКРЕТНУЮ МАРКУ БЛОКА

ТАБЛИЦА N1

Эскиз блока	Тип блока	Положение блока в плане	Дополнительные факторы: Симметричный	Несимметричный: Левый	Несимметричный: Правый	Наличие шпонки: Слева	Наличие шпонки: Справа	Наличие шпонки: Всередине	Привязка шпонки оси симметр.: 150	170	200	300	Наличие монтажной петли	Примеры маркировки
			1	2	3	1	2	3	1	2	3	4	1	
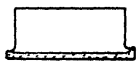	Простеночные блоки 1	Рядовой 1	1	—	—	1	2	3	1	2	3	4	1	СБ1.1 12.22.6-П-1, СБ1.1 18.22.6-П-1.1.4.1 СБ1.1 15.22.6-П-13, СБ1.1 12.22.6-П-1.2.1 СБ1.1 15.22.6-П-1.2.1, СБ1.1 18.22.6-П-1.1.3.1
		Угловой 2	—	2	3	—	—	—	—	—	—	—	1	СБ1.2 12.22.6-П-2, СБ1.2 12.22.6-П-3, СБ1.2 14.22.6-П-2.0.0.1, СБ1.2 14.22.6-П-3.0.01
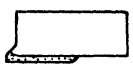		Угловой 3	—	2	3	1	2	—	—	—	—	—	1	СБ1.3 10.22.6-П-2.2, СБ1.3 10.22.6-П-3.1, СБ1.3 6.22.6-П-3.0.0.1,
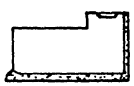		Температ 4	—	2	3	1	2	—	—	—	—	—	1	СБ1.4 9/8.22.6-П-2.2, СБ1.4 9/8.22.6-П-3.1, СБ1.4 7/8.22.6-П-3.1.0.1, СБ1.4 7/8.22.6-П-2.2.0.1
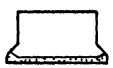		Лоджии 5	—	—	—	—	—	—	—	—	—	—	—	—
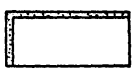		Лоджии 6	—	—	—	—	—	—	—	—	—	—	—	—
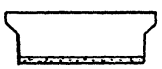	Подоконные блоки 2	Рядовой 1	1	—	—	—	—	—	—	—	—	—	—	СБ2.1 12.8.5-П-1, СБ2.1 15.11.5-П-1,
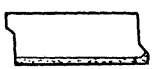		Угловой 2	—	2	3	—	—	—	—	—	—	—	—	СБ2.2 12.8.5-П-2, СБ2.2 12.8.5-П-3
		Рядовой 3	1	—	—	—	—	—	—	—	—	—	—	СБ2.3 12.11.6-П-1

Примечание: Угловой блок в табл изображен левым по положению на плане.

1133.1-5 ВЫП.3 00.000ТО

Лист 6

17400 14

Цифры, определяющие конкретную марку блока

Эскиз блока	Тип блока	Положение блока в плане	Дополнительные факторы: Нагрузка т/м пог. 5	7	9	Положение в плане: Симметричный 1	Несимметричный: левый 2	правый 3	Положение закладной в блоке для приварки балконной плиты: Симметричный 1	Несимметричный: левый 2	правый 3	Примеры маркировки
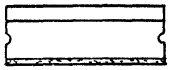	Перемычные 3	рядовой 1	5	7	—	1	2	3	—	—	—	СБ3.1 33.6.6-4П-1, СБ3.1 36.4.6-5П-1.2, СБ3.1. 33.6.6-7П-1, СБ3.1 36.4.6-7П-1.3
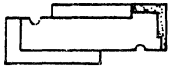		лоджии 5	—	—	9	—	2	3	—	—	—	СБ3.5 18.6.6-9П-2, СБ3.5 18.6.6-9П-3.
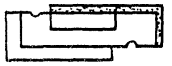		лоджии 6	—	—	9	—	2	3	—	—	—	СБ3.6 21. 6.6-9П-2, СБ3.6 21. 6.6-9П-3.

Цифры, определяющие конкретную марку блока

Эскиз блока	Тип блока	Положение блока в плане	Дополнительные факторы: симметричный	несимметричный: левый	несимметричный: правый	наличие шпонки: слева	наличие шпонки: справа	наличие шпонки: всередине	привязка шпонки к оси симметр.: 150	170	200	300	Примеры маркировки
			1	2	3	1	2	3	1	2	3	4	
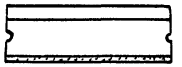	Поясные блоки 4	Рядовой 1	1	—	—	—	—	—	—	—	—	—	СБ Ч.1 21.6.6-П-1, СБ Ч.1 21.6.6-П-1
		Угловой 2	—	2	3	—	—	—	—	—	—	—	СБ Ч.2-14.6.6-П-2, СБ Ч.2 14.6.6-П-3,
		Угловой 3	—	2	3	—	—	—	—	—	—	—	СБ Ч.3 30.6.6-П-2, СБ Ч.3 30.6.6-П-3
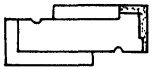		Лоджии 5	—	—	—	—	—	—	—	—	—	—	———
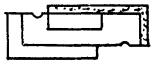		Лоджии 6	—	—	—	—	—	—	—	—	—	—	———

Инв.№ подл. | Подпись и дата | Взам.инв.№

А Основные ситуации расположения наружных стеновых блоков

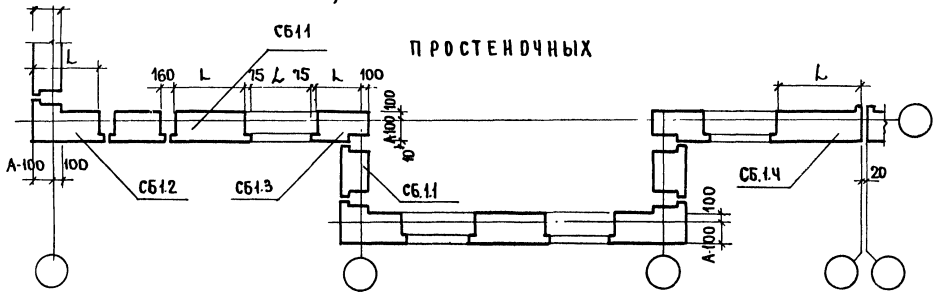

Простеночных

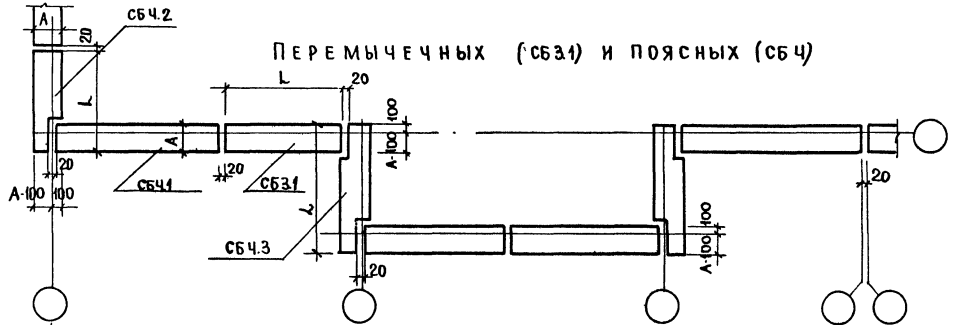

Перемычечных (СБЗ.1) и поясных (СБЧ)

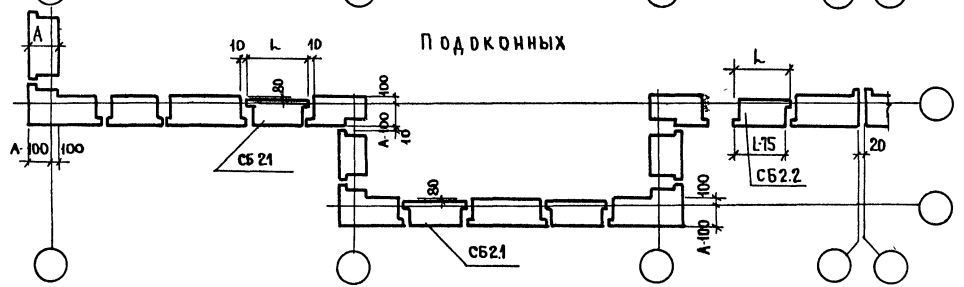

Подоконных

17400 17

Основные ситуации расположения наружных стеновых блоков лоджий

Простеночных

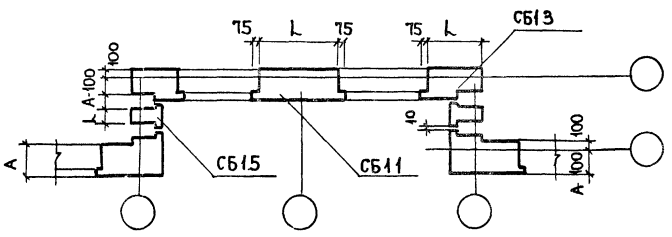

Перемычечных (СБ3.6) и поясных (СБЧ.6)

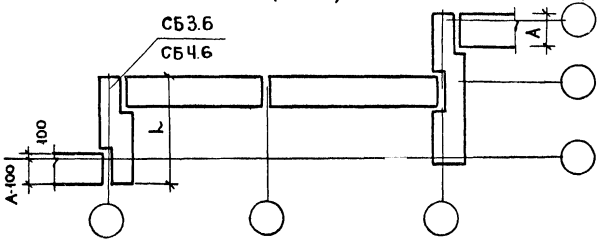

Перемычечных (СБ3) и поясных (СБЧ)

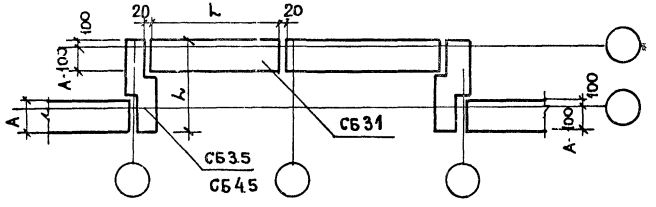

Проверка жесткости и трещиностойкости

Марка перемычечного блока	Схема испытания и загружения перемычечных блоков: l_0 (мм)	Схема испытания и загружения перемычечных блоков: a (мм)	q полн. полная контрольная нагрузка, включая собственный вес перемычки по проверке жесткости (кгс)	q доп. за вычетом собственного веса перемычки для проверки жесткости и трещиностойкости (кгс)	f длит. от полной, контрольной нагрузки, принимая её длительное действие (мм)	f кр. от полной контрольной нагрузки, принимая её кратковременное действие (мм)	f пред предельно допустимый прогиб (мм)	$\frac{f\ длит.}{f\ пред}$ %	Прогиб при котором: перемычки признаются годными (мм)	Прогиб при котором: Требуется повторное испытание (мм)	Контрольная ширина раскрытия трещин (мм)
СБ 3.1 24.6.6-5П-1	160	39,0	2760	2294	0,0560	0,028	8,0	0,70	≤0,033	>0,033, но ≤0,036	0,25
СБ 3.1 27.6.6-5П-1	190		3020	2554	0,122	0,0609	9,5	1,28	≤0,073	>0,073, но ≤0,079	
СБ 3.1 30.6.6-5П-1	220		3150	2684	0,229	0,114	11,0	2,08	≤0,137	>0,137, но ≤0,148	
СБ 3.1 33.6.6-5П-1	250		3260	2794	0,396	0,198	12,5	3,30	≤0,238	>0,238, но ≤0,257	
СБ 3.1 36.6.6-5П-1	280		3330	2864	0,635	0,317	14,0	4,54	≤0,380	>0,380, но ≤0,412	
СБ 3.1 24.6.6-7П-1	160		4480	4014	0,0912	0,0456	8,0	1,14	≤0,055	>0,055, но ≤0,059	
СБ 3.1 27.6.6-7П-1	190		4900	4434	0,200	0,100	9,5	2,10	≤0,120	>0,120, но ≤0,130	
СБ 3.1 30.6.6-7П-1	220		5160	4694	0,319	0,159	11,0	2,90	≤0,191	>0,191, но ≤0,206	
СБ 3.1 33.6.6-7П-1	250		5300	4834	2,250	0,924	12,5	18,00	≤1,109	>1,109, но ≤1,201	
СБ 3.1 36.6.6-7П-1	280		5440	4974	3,630	1,840	14,0	25,93	≤2,208	>2,208, но ≤2,390	
СБ 3.1 24.4.6-5П-1	160		3180	2824	0,188	0,094	8,0	2,35	≤0,113	>0,113, но ≤0,122	
СБ 3.1 27.4.6-5П-1	190		3470	3114	0,404	0,202	9,5	4,25	≤0,242	>0,242, но ≤0,262	
СБ 3.1 33.4.6-5П-1	250		3760	3404	5,060	2,690	12,5	40,48	≤3,228	>3,228, но ≤3,497	
СБ 3.1 36.4.6-5П-1.3	280		3840	3484	6,880	3,860	14,0	49,14	≤4,632	>4,632, но ≤5,018	
СБ 3.1 24.4.6-7П-1	160		4710	4354	0,277	0,138	8,0	3,46	≤0,166	>0,166, но ≤0,179	
СБ 3.1 27.4.6-7П-1	190		5160	4804	2,110	1,030	9,5	22,21	≤1,236	>1,236, но ≤1,339	
СБ 3.1 33.4.6-7П-1	250		5600	5244	5,090	2,800	12,5	40,72	≤3,360	>3,360, но ≤3,640	
СБ 3.1 36.4.6-7П-1.3	280		5720	5364	7,050	4,050	14,0	50,36	≤4,86	>4,868, но ≤5,265	

Марка перемычечного блока	Схема опирания и загружения перемычечных блоков при испытаниях		Характер разрушений и величина коэффициента С					
			Текучесть продольной растянутой арматуры до наступления раздробления бетона сжатой зоны С = 1,4.			Разрыв продольной растянутой арматуры, раздробление бетона сжатой зоны сечения до наступления текучести продольной растянутой арматуры или разрушение по сечениям, наклонным к продольной оси С=1,6		
			Величина полной контрольной нагрузки при которой: (кгс)			Величина полной контрольной нагрузки при которой: (кгс)		
	l_o (мм)	a (мм)	Перемычки признаются годными		Требуется повторное испытание	Перемычки признаются годными		Требуется повторное испытание
			с учетом собственного веса $\geq q_{полн.}$	за вычетом собственного веса $\geq q_{доп.}$	с учетом собственного веса $< q_{полн.}$; но $\geq 0{,}85 q_{полн.}$	с учетом собственного веса $\geq q_{полн.}$	за вычетом собственного веса $\geq q_{доп.}$	с учетом собственного веса $< q_{полн.}$ но $\geq 0{,}85 q_{доп.}$
СБ 3.1 24.6.6-5П-1	160	39,0	4592	3808	<4592, но ≥3903	5248	4352	<5248, но ≥4461
СБ3.1 27.6.6-5П-1	190		5040	4256	<5040, но ≥4284	5760	4864	<5760, но ≥4896
СБ 3.1 30.6.6-5П-1	220		5264	4480	<5264, но ≥4474	6016	5120	<6016, но ≥5114
СБ 3.1 33.6.6-5П-1	250		5460	4676	<5460, но ≥4641	6240	5344	<6240, но ≥5304
СБ 3.1 36.6.6-5П-1	280		5572	4788	<5572, но ≥4736	6368	5472	<6368, но ≥5413
СБ3.1 24.6.6-7П-1	160		7532	6748	<7532, но ≥6402	8608	7712	<8608, но ≥7317
СБ 3.1 27.6.6-7П-1	190		8190	7406	<8190, но ≥6962	9360	8464	<9360, но ≥7956
СБ 3.1 30.6.6-7П-1	220		8568	7784	<8568, но ≥7283	9792	8896	<9792, но ≥8323
СБ3.1 33.6.6-7П-1	250		8918	8134	<8918, но ≥7580	10192	9296	<10192, но ≥8663
СБ3.1 36.6.6-7П-1	280		9100	8316	<9100, но ≥7735	10400	9504	<10400, но ≥8840
СБ 3.1 24.4.6-5П-1	160		5425	4827	<5425, но ≥4611	6200	5517	<6200, но ≥5270
СБ3.1 27.4.6-5П-1	190		5768	5170	<5768, но ≥4903	6592	5909	<6592, но ≥5603
СБ 3.1 36.4.6-5П-1,3	250		6272	5674	<6272, но ≥5331	7168	6485	<7168, но ≥6093
СБ3.1 24.4.6-7П-1	280		6399	5801	<6399, но ≥5439	7313	6630	<7313, но ≥6216
СБ3.1 27.4.6-7П-1	160		8137	7539	<8137, но ≥6916	9299	8616	<9299, но ≥7904
СБ 3.1 33.4.6-7П-1	190		8946	8348	<8946, но ≥7604	10224	9541	<10224, но ≥8690
СБ-3.1 33.4.6-7П-1	220		9632	9034	<9632, но ≥8187	11088	10325	<11088, но ≥9425
СБ 3.1 36.4.6-7П-1	280		9856	9258	<9856, но ≥8378	11264	10581	<11264, но ≥9574

Марка блока	Эскиз блока	Геометрические характеристики: Длина L мм	Ширина мм	Высота H мм	Площадь м²	Показатели расхода материалов на блок: Объем бетона м³	Объем фактур. слоя м³	Расход стали натурал / привед.	на 1 м² блока нетто: Объем бетона м³	Объем фактур. слоя м³	Расход стали натурал / привед.	Масса, кг: Объемная масса бетона, кг/м³ 1200	1400	№ стр.
СБ1.1 9.22.6-П-1	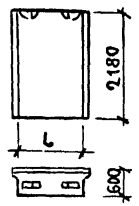	890	600	2180	2.267	1.111	0.088	3.40 / 3.93	0.49	0.04	1.500 / 1.726	1625	1865	35.36
СБ1.1 12.22.6-П-1		1190	600	2180	2.921	1.482	0.109	3.94 / 5.118	0.507	0.04	1.349 / 1.752	2150	2450	35.36
СБ1.1 15.22.6-П-1		1490	600	2180	3.684	1.854	0.130	5.18 / 6.588	0.503	0.04	1.406 / 1.788	2680	3080	35.36
СБ1.1 18.22.6-П-1		1790	600	2180	4.229	2.225	0.150	5.18 / 6.588	0.526	0.04	1.225 / 1.558	3195	3675	35.36
СБ1.1 15.22.6-П-1.3	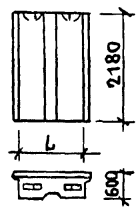	1490	600	2180	3.684	1.845	0.130	5.18 / 6.588	0.501	0.04	1.406 / 1.558	2660	3060	37.38
СБ1.1 18.22.6-П-1.3		1790	600	2180	4.229	2.216	0.150	9.14 / 10.99	0.524	0.04	2.17 / 2.60	3195	3675	37.39
СБ1.1 12.22.6-П-1.1.2	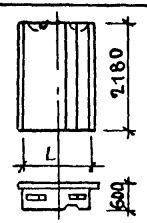	1190	600	2180	2.921	1.473	0.109	3.94 / 5.118	0.504	0.04	1.349 / 1.752	2140	2460	40.41
СБ1.1 15.22.6-П-1.1.1		1490	600	2180	3.684	1.845	0.13	5.18 / 6.588	0.501	0.04	1.406 / 1.788	2660	3060	40.41
СБ1.1 15.22.6-П-1.1.3		1490	600	2180	3.684	1.845	0.13	5.18 / 6.588	0.501	0.04	1.406 / 1.788	2660	3060	40.41
СБ1.1 18.22.6-П-1.1.4		1790	600	2180	4.229	2.216	0.15	5.18 / 6.588	0.524	0.04	1.225 / 1.558	3185	3665	40.41
СБ1.1 18.22.6-П-1.1.3		1790	600	2180	4.229	2.216	0.15	5.18 / 6.588	0.524	0.04	1.225 / 1.558	3185	3665	40.41
СБ1.1-12.22.6-П-1.2.2	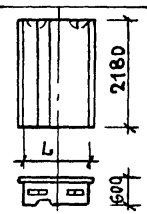	1190	600	2180	2.921	1.473	0.109	3.94 / 5.118	0.504	0.04	1.349 / 1.752	2140	2460	42.43
СБ1.1 15.22.6-П-1.2.1		1490	600	2180	3.684	1.845	0.13	5.18 / 6.588	0.501	0.04	1.406 / 1.788	2660	3060	42.43
СБ1.1 15.22.6-П-1.2.3		1490	600	2180	3.684	1.845	0.13	5.18 / 6.588	0.501	0.04	1.406 / 1.788	2660	3060	42.43
СБ1.1 18.22.6-П-1.2.4		1790	600	2180	4.229	2.216	0.15	5.18 / 6.588	0.524	0.04	1.225 / 1.558	3185	3665	42.43
СБ1.1 18.22.6-П-1.2.3		1790	600	2180	4.229	2.216	0.15	5.18 / 6.588	0.524	0.04	1.225 / 1.558	3185	3665	42.43

Рук. маст	Станишевский	
Гл. инж. м.	Панков	
ГИП	Зыкина	
Рук. гр.	Мелюшкина	
Провер	Мелюшкина	
Разраб	Куц	

1.133.1-5 вып.3 00.000 ТБ 1

Номенклатура

Стадия	Лист	Листов
Р	1	10

ЦНИИЭПжилища г. Москва

Марка блока	Эскиз блока	Геометрические характеристики				Показатели расхода материалов						Масса, кг		№ стр.
						на блок			на 1 м² блока нетто					
		Длина L мм	Ширина мм	Высота H мм	Площадь м²	Объем бетона м³	Объем фактурн. слоя м³	Расход стали натурал. / привед.	Объем бетона м³	Объем фактурн. слоя м³	Расход стали натурал. / привед.	Объемная масса бетона, кг/м³ 1200	1400	
СБ1.2 12.22.6-П-2	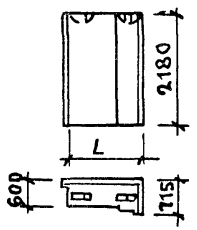	1245	600	2180	2.878	1.561	0.154	3.94 / 5.118	0.542	0.05	1.369 / 1.778	2340	2680	44,45
СБ1.2 14.22.6-П-2		1395	600	2180	3 205	1.747	0.165	5.18 / 6.588	0.545	0.05	1.616 / 2.056	2600	2980	44.45
СБ1.2 17.22.6-П-2		1695	600	2180	3.859	2.118	0.186	5.18, / 6.588	0.547	0.05	1.443 / 1.707	3130	3590	44.45
СБ1.2 12.22.6-П-3	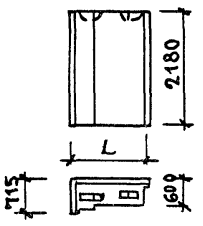	1245	600	2180	2.878	1.561	0.154	3.94 / 5.118	0.542	0.05	1.369 / 1.778	2340	2680	46.47
СБ1.2 14.22.6-П-3		1395	600	2180	3.205	1.747	0.165	5.18 / 6.588	0.545	0.05	1.616 / 2.056	2600	2980	46.47
СБ1.2 17.22.6-П-3		1695	600	2180	3.859	2.118	0.186	5.18 / 6.588	0.547	0.05	1.443 / 1.707	3130	3590	46.47
СБ1.3 6.22.6-П-2	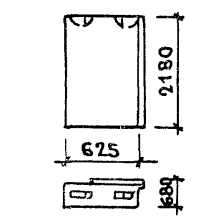	625	600	2180	1.526	0.73	0.024	2.18 / 3.39	0.478	0.016	1.428 / 2.221	1000	1160	48.49
СБ1.3 10.22.6-П-2.2	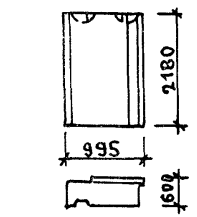	995	600	2180	2.333	1.155	0.057	7.36 / 7.89	0.495	0.024	3.104 / 3.391	1610	1860	48.49

Марка блока	Эскиз блока	Геометрические характеристики				Показатели расхода материалов						Масса, кг		№ стр.
						на блок			На 1м² блока нетто			Объемная масса бетона, кг/м³		
		Длина L мм	Ширина мм	Высота H мм	Площадь м²	Объем бетона м³	Объем фактур. слоя м³	Расход стали натурал. / привед.	Объем бетона м³	Объем фактур. слоя м³	Расход стали натурал. / привед.	1200	1400	
СБ1.3 6.22.6-П-3	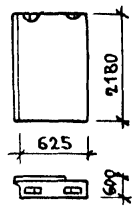	625	600	2180	1.526	0.73	0.024	2.18 / 3.39	0.478	0.016	1.428 / 2.221	1000	1160	48.50
СБ1.3 10.22.6-П-3.1	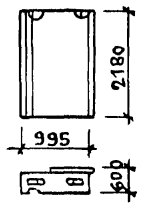	995	600	2180	2.333	1.155	0.057	7.36 / 7.89	0.495	0.024	3.104 / 3.391	1610	1860	48.50
СБ1.4 7/8.22.6-П-2.2	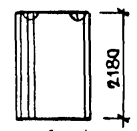	735	600	2180	1.766	0.941	0.114	2.60 / 3.39	0.533	0.065	1.472 / 1.919	1456	1660	51.52
СБ1.4 9/8.22.6-П-2.2		885	600	2180	2.093	1.120	0.125	3.40 / 3.93	0.535	0.059	1.624 / 1.877	1700	1940	51.52
СБ1.4 7/8.22.6-П-3.1	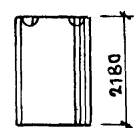	735	600	2180	1.766	0.941	0.114	2.60 / 3.39	0.533	0.065	1.472 / 1.919	1456	1660	51.53
СБ1.4 9/8.22.6-П-3.1		885	600	2180	2.093	1.120	0.125	3.40 / 3.93	0.535	0.059	1.624 / 1.877	1700	1940	51.53

Марка блока	Эскиз блока	Геометрические характеристики				Показатели расхода материалов на блок			Показатели расхода материалов на 1 м² блока нетто			Масса, кг		№ стр.
		Длина L мм	Ширина мм	Высота H мм	Площадь м²	Объем бетона м³	Объем фактурн. слоя м³	Расход стали натурал. / приведен.	Объем бетона м³	Объем фактурн. слоя м³	Расход стали натурал. / приведен.	Объемная масса бетона, кг/м³ 1200	1400	
СБ1.1 9-22.6-П-1.0.0.1	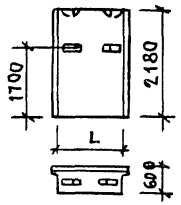	890	600	2180	2.267	1.111	0.088	5.44 / 5.97	0.49	0.04	2.400 / 2.633	1625	1865	54
СБ1.1 12.22.6-П-1.0.0.1		1190	600	2180	2.921	1.482	0.109	5.98 / 7.158	0.507	0.04	2.047 / 2.451	2150	2450	54
СБ1.1-15.22.6-П-1.0.0.1		1490	600	2180	3.684	1.854	0.130	7.22 / 8.628	0.503	0.04	1.960 / 2.342	2680	3080	54
СБ1.1 18.22.6-П-1.0.0.1		1790	600	2180	4.229	2.225	0.150	7.22 / 8.628	0.526	0.04	1.707 / 2.040	3195	3675	54
СБ1.1 15.22.6-П-1.3.0.1		1480	600	2180	3.684	1.845	0.130	7.22 / 8.628	0.501	0.04	1.960 / 2.342	2660	3060	55
СБ1.1 18.22.6-П-1.3.0.1		1790	600	2180	4.229	2.216	0.150	11.18 / 13.03	0.524	0.04	2.64 / 3.09	3195	3675	56
СБ1.1 12.22.6-П-1.1.2.1	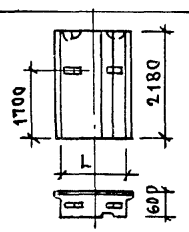	1190	600	2180	2.921	1.473	0.109	5.98 / 7.158	0.504	0.04	2.047 / 2.451	2140	2460	57
СБ1.1 15.22.6-П-1.1.1.1		1490	600	2180	3.684	1.845	0.130	7.22 / 8.628	0.501	0.04	1.960 / 2.342	2660	3060	57
СБ1.1 15.22.6-П-1.1.3.1		1490	600	2180	3.684	1.845	0.130	7.22 / 8.628	0.501	0.04	1.960 / 2.342	2660	3060	57
СБ1.1 18.22.6-П-1.1.4.1		1790	600	2180	4.229	2.216	0.150	7.22 / 8.628	0.524	0.04	1.707 / 2.040	3185	3665	57
СБ1.1 18.22.6-П-1.1.3.1		1790	600	2180	4.229	2.216	0.150	7.22 / 8.628	0.524	0.04	1.707 / 2.040	3185	3665	57
СБ1.1 12.22.6-П-1.2.2.1	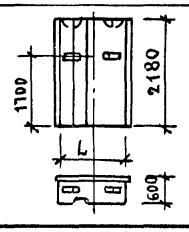	1190	600	2180	2.921	1.473	0.109	5.98 / 7.158	0.504	0.04	2.047 / 2.451	2140	2460	58
СБ1.1 15.22.6-П-1.2.1.1		1490	600	2180	3.684	1.845	0.130	7.22 / 8.628	0.501	0.04	1.960 / 2.342	2660	3060	58
СБ1.1 15.22.6-П-1.2.3.1		1490	600	2180	3.684	1.845	0.130	7.22 / 8.628	0.501	0.04	1.960 / 2.342	2660	3060	58
СБ1.1 18.22.6-П-1.2.4.1		1790	600	2180	4.229	2.216	0.150	7.22 / 8.628	0.524	0.04	1.707 / 2.040	3185	3665	58
СБ1.1 18.22.6-П-1.2.3.1		1790	600	2180	4.229	2.216	0.150	7.22 / 8.628	0.524	0.04	1.707 / 2.040	3185	3665	58

Марка блока	Эскиз блока	Геометрические характеристики				Показатели расхода материалов						Масса, кг		№ стр.
						на блок			на 1м² блока нетто					
		Длина L мм	Ширина мм	Высота H мм	Площадь м²	Объем бетона м³	Объем фактурн слоя м³	Расход стали натурал. / приведен	Объем бетона м³	Объем фактур. слоя м³	Расход стали натурал. / привед.	Объемная масса бетона, кг/м³ 1200	1400	
СБ1.2 12.22.6-П-2.00.1	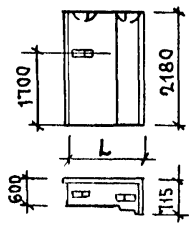	1245	600	2180	2.878	1.561	0.154	4.96 / 6.138	0.542	0.05	1.723 / 2.133	2340	2680	59
СБ1.2 14.22.6-П-2.00.1		1395	600	2180	3.205	1.747	0.165	6.20 / 7.608	0.545	0.05	1.934 / 2.373	2600	2980	59
СБ1.2 17.22.6-П-2.00.1		1695	600	2180	3.859	2.118	0.186	6.20 / 7.608	0.547	0.05	1.606 / 1.971	3130	3590	59
СБ1.2 12.22.6-П-3.00.1	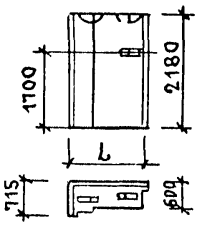	1245	600	2180	2.878	1.561	0.154	4.96 / 6.138	0.542	0.05	1.723 / 2.133	2340	2680	60
СБ1.2 14.22.6-П-3.00.1		1395	600	2180	3.205	1.747	0.165	6.20 / 7.608	0.545	0.05	1.934 / 2.373	2600	2980	60
СБ1.2 17.22.6-П-3.00.1		1695	600	2180	3.859	2.118	0.186	6.20 / 7.608	0.547	0.05	1.606 / 1.971	3130	3590	60
СБ1.3 6.22.6-П-2.00.1	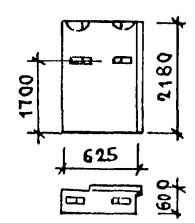	625	600	2180	1.526	0.730	0.024	4.22 / 5.43	0.478	0.016	2.765 / 3.558	1000	1160	61
СБ1.3 10.22.6-П-2.00.1	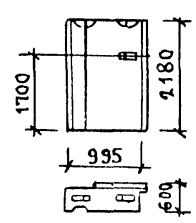	995	600	2180	2.333	1.155	0.057	8.38 / 8.91	0.495	0.024	3.590 / 3.820	1610	1860	61

Марка блока	Эскиз блока	Геометрические характеристики				Показатели расхода материалов						Масса, кг.		№ стр.
						на блок			на 1 м² блока нетто					
		Длина L мм.	Ширина мм.	Высота H мм	Площадь м²	Объем бетона м³	Объем фактурн. слоя м³	Расход стали натурал / приведен	Объем бетона м³	Объем фактурн. слоя м³	Расход стали натурал. / приведен.	Объемная масса бетона, кг/м³ 1200	1400	
СБ 1.3.6.22.6-П-3.0.0.1	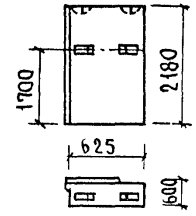	625	600	2180	1.526	0.730	0.024	4.22 / 5.43	0.478	0.016	2.765 / 3.558	1000	1160	62
СБ1.3.10.22.6-П-3.1.0.1	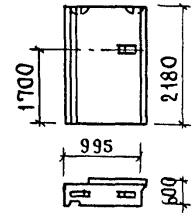	995	600	2180	2.333	1.155	0.057	8.38 / 8.91	0.495	0.024	3.590 / 3.820	1610	1860	62
СБ1.4 7/8 22.6-П-2.2.0.1	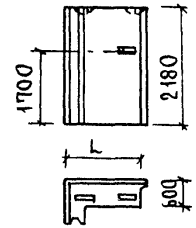	735	600	2180	1.766	0.941	0.114	4.02 / 4.68	0.533	0.065	2.276 / 2.650	1456	1660	63
СБ1.4 9/8 22.6-П-2.2.0.1		885	600	2180	2.093	1.120	0.125	4.42 / 4.95	0.535	0.059	2.112 / 2.365	1700	1940	63
СБ1.4 7/8 22.6-П-3.1.0.1	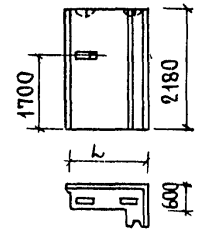	735	600	2180	1.766	0.941	0.114	4.02 / 4.68	0.533	0.065	2.276 / 2.2560	1456	1660	64
СБ1.4 9/8 22.6-П-3.1.0.1		885	600	2180	2.093	1.120	0.125	4.42 / 4.95	0.535	0.059	2.112 / 2.365	1700	1940	64

Марка блока	Эскиз блока	Геометрические характеристики				Показатели расхода материалов						Масса, кг		№ стр.
						на блок			на 1 м² блока нетто					
		Длина L мм.	Ширина мм	Высота H мм	Площадь м²	Объем бетона м³	Объем фактурн. слоя м³	Расход стали натурал. / привед.	Объем бетона м³	Объем фактурн. слоя м³	Расход стали натурал. / привед.	Объемная масса бетона, кг/м³ 1200	1400	
СБ 2.1 12.8.5-П-1	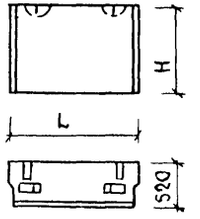	1190	520	760	0.790	0,40	0.027	1,24 / 1.24	0,506	0.034	1,57 / 1,57	585	660	65
СБ 2.1 15.11.5-П-1		1490	520	1060	1,903	0.714	0.047	1,24 / 1,24	0,375	0.025	0,652 / 0,652	1020	1175	66
СБ 2.2 12.8.5-П-2	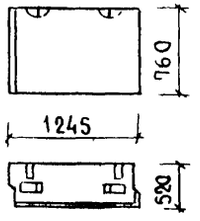	1245	520	760	0,962	0.417	0,031	1,24 / 1,24	0.433	0.032	1,289 / 1,289	605	695	67
СБ 2.2 12.8.5-П-3	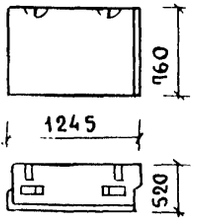	1245	520	760	0.962	0,417	0.031	1,24 / 1,24	0.433	0.032	1.289 / 1,289	605	695	67
СБ 2.3 12.11.6-П-1	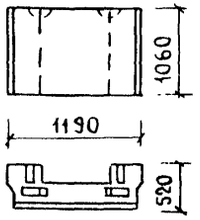	1190	600	1060	1.102	0,427	0.027	1,24 / 1,24	0,388	0.025	1.125 / 1.125	630	720	68

Марка блока	Эскиз блока	Геометрические характеристики				Показатели расхода материалов						Масса, кг		№ стр.
						на блок			на 1м² блока нетто					
		Длина L мм	Ширина мм	Высота H мм	Площадь м²	Объем бетона м³	Объем фактурн. слоя м³	Расход стали натурал. / приведен.	Объем бетона м³	Объем фактурн. слоя м³	Расход стали натурал. / приведен.	Объемная масса бетона, кг/м³ 1200	1400	
СБ3.1 24.6.6-4П-1	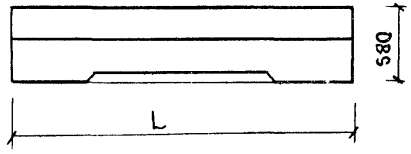	2380	600	580	1.38	0.663	0.048	18.47 / 25.04	0.480	0.0348	13.38 / 18.15	985	1125	69,70
СБ3.1 27.6.6-4П-1		2680	600	580	1.55	0.742	0.054	20.63 / 28.07	0.479	0.0348	13.31 / 18.11	1100	1260	69,70
СБ3.1 30.6.6-4П-1		2980	600	580	1.73	0.821	0.060	24.62 / 33.75	0.475	0.0347	14.23 / 19.51	1125	1405	69,70
СБ3.1 33.6.6-4П-1		3280	600	580	1.90	0.894	0.066	28.37 / 38.73	0.470	0.0347	14.93 / 20.38	1340	1530	69,70
СБ3.1 36.6.6-4П-1		3580	600	580	2.07	0.976	0.072	49.11 / 63.60	0.472	0.0348	23.72 / 30.72	1470	1680	69,70
СБ3.1 24.6.6-7П-1	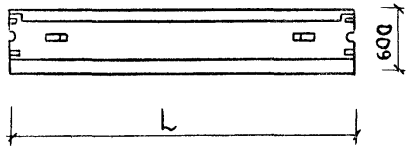	2380	600	580	1.38	0.663	0.048	18.47 / 23.80	0.480	0.0348	13.38 / 17.25	985	1125	71,72
СБ3.1 27.6.6-7П-1		2680	600	580	1.55	0.742	0.054	19.80 / 25.47	0.479	0.0348	12.77 / 16.43	1100	1260	71,72
СБ3.1 30.6.6-7П-1		2980	600	580	1.73	0.821	0.060	24.62 / 32.18	0.475	0.0347	14.23 / 18.60	1225	1405	71,72
СБ3.1 33.6.6-7П-1		3280	600	580	1.90	0.894	0.066	30.35 / 39.85	0.470	0.0347	15.97 / 20.97	1340	1530	71,72
СБ3.1 36.6.6-7П-1		3580	600	580	2.07	0.976	0.072	49.32 / 62.93	0.472	0.0348	23.83 / 30.40	1470	1680	71,72
СБ3.1 24.4.6-5П-1.1	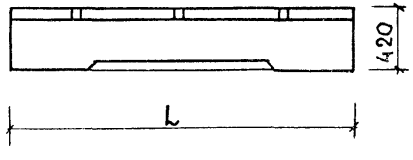	2380	600	420	1.00	0.502	0.036	25.70 / 34.20	0.502	0.0360	25.70 / 34.20	750	860	73,74
СБ3.1 27.4.6-5П-1.1		2680	600	420	1.13	0.550	0.041	31.96 / 40.08	0.487	0.0363	28.28 / 35.47	830	950	73,74
СБ3.1 33.4.6-5П-1.1		3280	600	420	1.38	0.665	0.050	39.93 / 54.36	0.482	0.0362	28.94 / 39.39	1020	1165	73,74
СБ3.1 24.4.6-7П-1.1		2380	600	420	1.00	0.502	0.036	24.12 / 31.08	0.502	0.0360	24.12 / 31.08	750	860	75,76
СБ3.1 27.4.6-7П-1.1		2680	600	420	1.13	0.550	0.041	30.16 / 35.86	0.487	0.0363	26.69 / 31.73	830	950	75,76
СБ3.1 33.4.6-7П-1.1		3280	600	420	1.38	0.665	0.050	54.36 / 67.40	0.482	0.0362	39.39 / 48.84	1020	1165	75,76
СБ3.1 36.4.6-5П-1.2	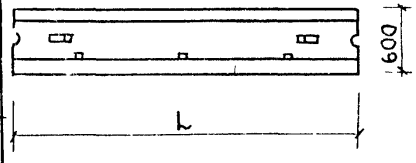	3580	600	420	1.50	0.722	0.054	63.12 / 87.00	0.481	0.0360	42.08 / 58.00	1120	1275	77,78
СБ3.1 36.4.6-5П-1.3		3580	600	420	1.50	0.722	0.054	63.12 / 87.00	0.481	0.0360	42.08 / 58.00	1120	1275	77,78
СБ3.1 36.4.6-7П-1.2		3580	600	420	1.50	0.722	0.054	65.74 / 89.50	0.481	0.0360	43.83 / 59.67	1120	1275	77,78
СБ3.1 36.4.6-7П-1.3		3580	600	420	1.50	0.722	0.054	65.74 / 89.50	0.481	0.0360	43.83 / 59.67	1120	1275	77,78

Марка блока	Эскиз блока	Геометрические характеристики				Показатели расхода материалов						Масса, кг		№ стр.
						на блок			на 1 м² блока нетто					
		Длина L мм	Ширина мм	Высота H мм	Площадь м²	Объем бетона м³	Объем фактурн. слоя м³	Расход стали натурал. / приведен.	Объем бетона м³	Объем фактурн. слоя м³	Расход стали натурал. / приведен.	Объемная масса бетона, кг/м³ 1200	1400	
СБ 3.5 18.6.6-9П-2	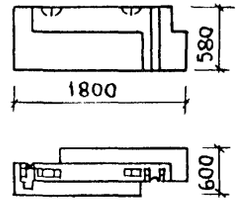	1800	600	580	1.04	0.403	0.014	15.72 / 15.85	0.39	0.134	15.12 / 15.24	580	660	80,81
СБ 3.5 18.6.6-9П-3	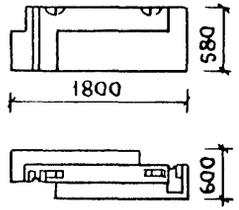	1800	600	580	1.04	0.403	0.014	15.72 / 15.85	0.39	0.0134	15.12 / 15.24	580	660	80,81
СБ 3.6 21.6.6-9П-2	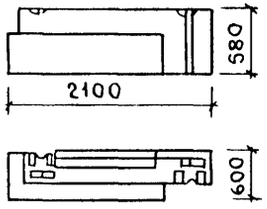	2100	600	580	1.22	0.578	0.027	19.28 / 22.44	0.47	0.022	15.73 / 18.40	747	862	80,82
СБ 3.6 21.6.6-9П-3	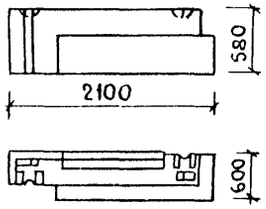	2100	600	580	1.22	0.578	0.027	19.28 / 22.44	0.47	0.022	15.73 / 18.40	747	862	80,82

Марка блока	Эскиз блока	Геометрические характеристики				Показатели расхода материалов						Масса, кг		№ стр
						на блок			на 1 м² блока нетто					
		Длина L мм	Ширина мм	Высота H мм	Площадь м²	Объем бетона м³	Объем фактурн. слоя м³	Расход стали натурал. / привед.	Объем бетона м³	Объем фактурн. слоя м³	Расход стали натурал. / привед.	Объемная масса бетона, кг/м³ 1200	1400	
СБ 4.1 21.6.6-П-1	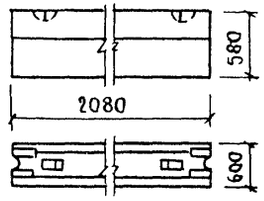	2080	600	580	1.206	0.617	0.042	8.650 / 9.052	0.512	0.035	7.170 / 8.290	895	1025	83
СБ 4.2 14.6.6-П-3	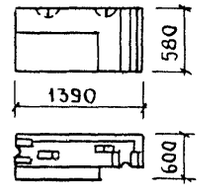	1390	600	580	1.084	0.377	0.037	6.730 / 6.950	0.348	0.034	6.209 / 6.411	570	650	84,85
СБ 4.2 14.6.6-П-2	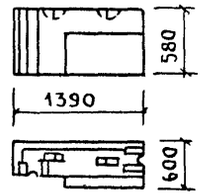	1390	600	580	1.084	0.377	0.037	6.730 / 6.950	0.348	0.034	6.209 / 6.411	570	650	84,85
СБ 4.3 30.6.6-П-3	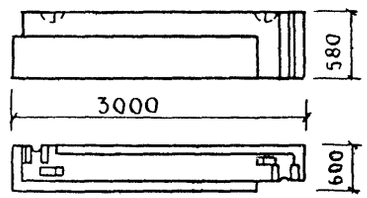	3000	600	580	1.722	0.858	0.056	12.070 / 12.546	0.498	0.033	7.009 / 7.286	1245	1435	84 86
СБ 4.3 30.6.6-П-2	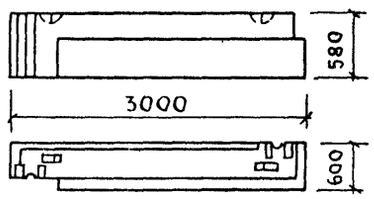	3000	600	580	1.722	0.858	0.056	12.07 / 12.546	0.498	0.033	7.009 / 7.286	1245	1435	84,86

Инв. № подл. | Подпись и дата | Взам. инв. №

Копировал Зап-17400 30 Формат 12

Выборка стали на 1 элемент, в кг

Марка блока	Изделия арматурные ГОСТ 6727-53*				Петли строповочные ГОСТ 5781-75								Всего	Изделия закладные			Всего
	Класс В-I			Итого	Класс А-I			Итого	Класс Ас-II			Итого		Сталь полосов. ГОСТ 103-76	Армат. сталь ГОСТ 5781-75	Итого	
	Ø мм				Ø мм				Ø мм					Класс С38/23	Класс А-II		
	4	5	6		10	12	14		10	12	14			Сечение	Ø мм		
														100х60х6	10		
СБ1.1 9.22.6-П-1	0.16	1.20	—	1.36	—	2.04	—	2.04	—	—	—	—	—	3.40	—	—	—	3.40
СБ1.1 12.22.6-П-1	0.16	—	1.74	1.90	—	—	—	—	—	2.04	—	—	2.04	3.94	—	—	—	3.94
СБ1.1 15.22.6-П-1	0.16	—	1.62	1.78	—	—	—	—	—	—	3.40	—	3.40	5.18	—	—	—	5.18
СБ1.1 18.22.6-П-1	0.16	—	1.62	1.78	—	—	—	—	—	—	3.40	—	3.40	5.18	—	—	—	5.18
СБ1.1 15.22.6-П-1.3	0.16	—	1.62	1.78	—	—	—	—	—	—	3.40	—	3.40	5.18	—	—	—	5.18
СБ1.1 18.22.6-П-1.3	0.16	—	1.62	1.78	—	—	—	—	—	—	3.40	—	3.40	5.18	1.51	2.10	3.96	9.14
СБ1.1 12.22.6-П.12	0.16	—	1.74	1.90	—	—	—	—	—	2.04	—	—	2.04	3.94	—	—	—	3.94
СБ1.1 15.22.6-П-1.1.1	0.16	—	1.62	1.78	—	—	—	—	—	—	3.40	—	3.40	5.18	—	—	—	5.18
СБ1.1 15.22.6-П-1.1.3	0.16	—	1.62	1.78	—	—	—	—	—	—	3.40	—	3.40	5.18	—	—	—	5.18
СБ1.1 18.22.6-П-1.1.4	0.16	—	1.62	1.78	—	—	—	—	—	—	3.40	—	3.40	5.18	—	—	—	5.18
СБ1.1 18.22.6-П-1.1.3	0.16	—	1.62	1.78	—	—	—	—	—	—	3.40	—	3.40	5.18	—	—	—	5.18
СБ1.1 12.22.6-П-1.2.2	0.16	—	1.74	1.90	—	—	—	—	—	2.04	—	—	2.04	3.94	—	—	—	3.94
СБ1.1 15.22.6-П-1.2.1	0.16	—	1.62	1.78	—	—	—	—	—	—	3.40	—	3.40	5.18	—	—	—	5.18
СБ 1.1 15.22.6-П-1.2.3	0.16	—	1.62	1.78	—	—	—	—	—	—	3.40	—	3.40	5.18	—	—	—	5.18
СБ 1.1 18.22.6-П-1.2.4	0.16	—	1.62	1.78	—	—	—	—	—	—	3.40	—	3.40	5.18	—	—	—	5.18
СБ1.1 18.22.6-П-1.2.3	0.16	—	1.62	1.78	—	—	—	—	—	—	3.40	—	3.40	5.18	—	—	—	5.18

Рук. маст.	Станишевский	
Гл. инж. м	Панков	
ГИП	Зыкина	
Рук. гр.	Мелюшкина	
Провер.	Мелюшкина	
Разраб.	Куц	

1.133.1-5 вып.3 00.000 ТБ2

Выборка стали

Стадия	Лист	Листов
Р	1	6

ЦНИИЭП жилища г. Москва

Выборка стали на 1 элемент, в кг

Марка блока	Изделия арматурные ГОСТ 6727-53*				Петли строповочные ГОСТ 5781-75								Всего	Изделия закладные			Всего
	Класс В-I			Итого	Класс А-I			Итого	Класс Ас-II			Итого		Сталь полосов ГОСТ 103-75 Класс С38/23	Армат. сталь ГОСТ 5781-75 Класс А-II	Итого	
	Ф мм				Ф мм				Ф мм					Сечение	Ф мм		
	4	5	6		10	12	14		10	12	14			100х60х6	10		
СБ1.2 12.22.6-П-2	0.16	—	1.74	1.90	—	—	—	—	—	2.04	—	—	2.04	3.94	—	—	—	3.94
СБ1.2 14.22.6-П-2	0.16	—	1.62	1.78	—	—	—	—	—	—	3.40	—	3.40	5.18	—	—	—	5.18
СБ1.2 17.22.6-П-2	0.16	—	1.62	1.78	—	—	—	—	—	—	3.40	—	3.40	5.18	—	—	—	5.18
СБ1.2 12.22.6-П-3	0.16	—	1.74	1.90	—	—	—	—	—	2.04	—	—	2.04	3.94	—	—	—	3.94
СБ1.2 14.22.6-П-3	0.16	—	1.62	1.78	—	—	—	—	—	—	3.40	—	3.40	5.18	—	—	—	5.18
СБ1.2 17.22.6-П-3	0.16	—	1.62	1.78	—	—	—	—	—	—	3.40	—	3.40	5.18	—	—	—	5.18
СБ1.3 6.22.6-П-2	0.94	—	—	0.94	1.24	—	—	1.24	—	—	—	—	—	2.18	—	—	—	2.18
СБ1.3 10.22.6-П-2.2	0.16	1.20	—	1.36	—	2.04	—	2.04	—	—	—	—	—	3.40	1.51	2.45	3.96	7.36
СБ1.3 6.22.6-П-3	0.94	—	—	0.94	1.24	—	—	1.24	—	—	—	—	—	2.18	—	—	—	2.18
СБ1.3 10.22.6-П-3.1	0.16	1.20	—	1.36	—	2.04	—	2.04	—	—	—	—	—	3.40	1.51	2.45	3.96	7.36
СБ1.4 7/8.22.6-П-2.2	0.16	1.20	—	1.36	—	—	—		1.24	—	—	—	1.24	2.60	—	—	—	2.60
СБ1.4 9/8.22.6-П-2	0.16	1.20	—	1.36	—	2.04	—	2.04	—	—	—	—	—	3.40	—	—	—	3.40
СБ1.4 7/8.22.6-П-3.1	0.16	1.20	—	1.36	—	—	—	—	1.24	—	—	—	1.24	2.60	—	—	—	2.60
СБ1.4 9/8.22.6-П-3	0.16	1.20	—	1.36	—	2.04	—	2.04	—	—	—	—	—	3.40	—	—	—	3.40
СБ1.1 9.22.6-П-1.0.01	0.16	1.20	—	1.36	—	4.08	—	4.08	—	—	—	—	—	5.44	—	—	—	5.44
СБ.1.1 12.22.6-П-1.0.01	0.16	—	1.74	1.90	—	2.04	—	2.04	—	2.04	—	—	2.04	4.08	—	—	—	5.98

Выборка стали на 1 элемент, в кг

Марка блока	Изделия арматурные ГОСТ 6727-53*				Петли строповочные ГОСТ 5781-75									Всего	Изделия закладные				Всего
	Класс В-I			Итого	Класс А-I			Итого	Класс Ас-II				Итого		Сталь полосов. ГОСТ 103-75	Армат. сталь ГОСТ 5781-75		Итого	
	Ф мм				Ф мм				Ф мм						Класс С38/23	Класс А-II			
	4	5	6		10	12	14		10	12	14				Сечение	Ф мм			
															100х60х6	10			
СБ1.1 15.22.6-П-1.0.0.1	0.16	—	1.62	1.78	—	2.04	—	2.04	—	—	3.40	—	3.40	7.22	—	—	—	—	7.22
СБ1.1 15.22.6-П-1.0.0.1	0.16	—	1.62	1.78	—	2.04	—	2.04	—	—	3.40	—	3.40	7.22	—	—	—	—	7.22
СБ1.1 15.22.6-П-1.3.0.1	0.16	—	1.62	1.78	—	2.04	—	2.04	—	—	3.40	—	3.40	7.22	—	—	—	—	7.22
СБ1.1 18.22.6-П-1.3.0.1	0.16	—	1.62	1.78	—	2.04	—	2.04	—	—	3.40	—	3.40	7.22	1.51	2.45	3.96		11.18
СБ1.1 12.22.6-П-1.1.2.1	0.16	—	1.74	1.90	—	2.04	—	2.04	—	2.04	—	—	2.04	5.98	—	—	—	—	5.98
СБ1.1 15.22.6-П-1.1.1.1	0.16	—	1.62	1.78	—	2.04	—	2.04	—	—	3.40	—	3.40	7.22	—	—	—	—	7.22
СБ1.1 15.22.6-П-1.1.3.1	0.16	—	1.62	1.78	—	2.04	—	2.04	—	—	3.40	—	3.40	7.22	—	—	—	—	7.22
СБ1.1 18.22.6-П-1.1.4.1	0.16	—	1.62	1.78	—	2.04	—	2.04	—	—	3.40	—	3.40	7.22	—	—	—	—	7.22
СБ1.1 18.22.6-П-1.1.3.1	0.16	—	1.62	1.78	—	2.04	—	2.04	—	—	3.40	—	3.40	7.22	—	—	—	—	7.22
СБ1.1 12.22.6-П-1.2.2.1	0.16	—	1.74	1.90	—	2.04	—	2.04	—	2.04	—	—	2.04	5.98	—	—	—	—	5.98
СБ1.1 15.22.6-П-1.2.1.1	0.16	—	1.62	1.78	—	2.04	—	2.04	—	—	3.40	—	3.40	7.22	—	—	—	—	7.22
СБ1.1 15.22.6-П-1.2.3.1	0.16	—	1.62	1.78	—	2.04	—	2.04	—	—	3.40	—	3.40	7.22	—	—	—	—	7.22
СБ1.1 18.22.6-П-1.2.4.1	0.16	—	1.62	1.78	—	2.04	—	2.04	—	—	3.40	—	3.40	7.22	—	—	—	—	7.22
СБ1.1 18.22.6-П-1.2.3.1	0.16	—	1.62	1.78	—	2.04	—	2.04	—	—	3.40	—	3.40	7.22	—	—	—	—	7.22
СБ1.2 12.22.6-П-2.0.0.1	0.16	—	1.74	1.90	—	1.02	—	1.02	—	2.04	—	—	2.04	4.96	—	—	—	—	4.96
СБ1.2 14.22.6-П-2.0.0.1	0.16	—	1.62	1.78	—	1.02	—	—	—	—	3.40	—	3.40	6.20	—	—	—	—	6.20

Выборка стали на 1 элемент, в кг

Марка блока	Изделия арматурные ГОСТ 6727-53*				Петли строповочные ГОСТ 5781-75								Всего	Изделия закладные			Всего
	Класс В-I			Итого	Класс А-I			Итого	Класс Ас-II			Итого		Сталь полосов. ГОСТ 103-76	Армат. сталь ГОСТ 5781-75	Итого	
	Ф мм				Ф мм				Ф мм					Класс С38/23	Класс A_{II}		
	4	5	6		8	10	12		10	12	14			Сечение	Ф мм		
														100х60х6	10		
СБ 1.2 17.22.6-П-2.00.1	0.16	—	1.62	1.78	—	—	1.02	1.02	—	—	3.40	—	3.40	6.20	—	—	—	6.20
СБ 1.2 12.22.6-П-3.0.0.1	0.16	—	1.74	1.90	—	—	1.02	1.02	—	2.04	—	—	2.04	5.98	—	—	—	4.96
СБ 1.2 14.22.6-П-3.0.0.1	0.16	—	1.62	1.78	—	—	1.02	1.02	—	—	3.40	—	3.40	6.20	—	—	—	6.20
СБ 1.2 17.22.6-П-3.0.0.1	0.16	—	1.62	1.78	—	—	1.02	1.02	—	—	3.40	—	3.40	6.20	—	—	—	6.20
СБ 1.3 6.22.6-П-2.0.0.1	0.94	—	—	0.94	—	1.24	2.04	3.28	—	—	—	—	—	4.22	—	—	—	4.22
СБ 1.3 10.22.6-П-2.2.0.1	0.16	1.20	—	1.36	—	—	3.06	3.06	—	—	—	—	—	4.42	1.51	2.45	3.96	8.38
СБ 1.3 6.22.6-П-3.0.0.1	0.94	—	—	0.94	—	1.24	2.04	3.28	—	—	—	—	—	4.22	—	—	—	4.22
СБ 1.3 10.22.6-П-3.1.0.1	0.16	1.20	—	1.36	—	—	3.06	3.06	—	—	—	—	—	4.42	1.51	2.45	3.96	8.38
СБ 1.4 7/8.22.6-П-2.2.0.1	0.16	1.20	—	1.36	—	—	2.04	2.04	0.62	—	—	—	0.62	4.02	—	—	—	4.02
СБ 1.4 9/8.22.6-П-2.0.0.1	0.16	1.20	—	1.36	—	—	3.06	3.06	—	—	—	—	—	4.42	—	—	—	4.42
СБ 1.4 7/8.22.6-П-3.1.0.1	0.16	1.20	—	1.36	—	—	2.04	2.04	0.62	—	—	—	0.62	4.02	—	—	—	4.02
СБ 1.4 9/8.22.6-П-3.0.0.1	0.16	1.20	—	1.36	—	—	3.06	3.06	—	—	—	—	—	4.42	—	—	—	4.42
СБ 2.1 12.8.5-П-1	—	—	—	—	—	1.24	—	1.24	—	—	—	—	—	1.24	—	—	—	1.24
СБ 2.1 15.11.5-П-1	—	—	—	—	—	1.24	—	1.24	—	—	—	—	—	1.24	—	—	—	1.24
СБ 2.2 12.8.5-П-2	—	—	—	—	—	1.24	—	1.24	—	—	—	—	—	1.24	—	—	—	1.24
СБ 2.2 12.8.5-П-3	—	—	—	—	—	1.24	—	1.24	—	—	—	—	—	1.24	—	—	—	1.24
СБ 2.3 12.11.6-П-1	—	—	—	—	—	1.24	—	1.24	—	—	—	—	—	1.24	—	—	—	1.24

17400 24

Выборка стали на 1 элемент, в кг

Марка блока	Изделия арматурные																		Петля строповочная			Изделие закладное				Всего
	ГОСТ 6727-53*				ГОСТ 5781-75														ГОСТ 5781-75			ГОСТ5781-75				
	Класс В-I			Итого	Класс А-I		Итого	Класс $A_{с}$-II			Итого	Класс А-III					Итого	Сечение -100х6	Класс $A_{с}$-II		Итого	Сечение -100х80 х8	Класс А-I кл. $A_{с}$-II		Итого	
	ф мм				ф мм			ф мм				ф мм							ф мм				ф мм			
	5	6	8		6	8		10	12	14		6	8	10	12	16			10	12			10	10		
СБ3.1 24.6.6-4П-1	0.36	10.53	—	10.89	—	—	—	—	—	—	—	3.54	1.86	—	—	—	5.40	0.94	1.24	—	1.24	—	—	—	—	18.47
СБ3.1 27.6.6-4П-1	0.41	11.93	—	12.34	—	—	—	—	—	—	—	4.01	2.10	—	—	—	6.11	0.94	1.24	—	1.24	—	—	—	—	20.63
СБ3.1 30.6.6-4П-1	0.45	12.72	—	13.17	—	—	—	—	—	—	—	1.31	7.96	—	—	—	9.27	0.94	1.24	—	1.24	—	—	—	—	24.62
СБ3.1 33.6.6-4П-1	0.50	13.53	—	14.03	—	—	—	—	—	—	—	—	11.36	—	—	—	11.36	0.94	—	2.04	2.04	—	—	—	—	28.37
СБ3.1 36.6.6-4П-1	—	3.09	23.64	26.73	—	—	—	19.40	—	—	19.40	—	—	—	—	—	—	0.94	—	2.04	2.04	—	—	—	—	49.11
СБ3.1 24.6.6-7П-1	0.36	10.53	—	10.89	1.04	1.86	2.90	—	—	—	—	2.50	—	—	—	—	2.50	0.94	1.24	—	1.24	—	—	—	—	18.47
СБ3.1 27.6.6-7П-1	0.41	11.93	—	12.34	1.18	2.09	3.27	—	—	—	—	—	2.01	—	—	—	2.01	0.94	1.24	—	1.24	—	—	—	—	19.80
СБ3.1 30.6.6-7П-1	0.45	12.72	—	13.17	1.31	2.33	3.64	—	—	—	—	—	5.63	—	—	—	5.63	0.94	1.24	—	1.24	—	—	—	—	24.62
СБ3.1 33.6.6-7П-1	0.50	13.14	—	13.64	1.44	2.57	4.01	—	—	—	—	—	—	9.72	—	—	9.72	0.94	—	2.04	2.04	—	—	—	—	30.35
СБ3.1 36.6.6-7П-1	—	3.09	23.55	26.64	1.58	2.80	4.38	—	15.32	—	15.32	—	—	—	—	—	—	0.94	—	2.04	2.04	—	—	—	—	49.32
СБ3.1 24.4.6-5П-1	0.35	11.93	—	12.28	—	—	—	—	—	—	—	—	8.09	—	—	—	8.09	—	1.24	—	1.24	1.50	1.48	1.11	4.09	25.70
СБ3.1 27.4.6-5П-1	0.40	14.22	—	14.62	—	—	—	7.90	—	—	7.90	—	4.11	—	—	—	4.11	—	1.24	—	1.24	1.50	1.48	1.11	4.09	31,96
СБ3.1 33.4.6-5П-1	0.49	16.46	—	16.95	—	—	—	—	—	—	—	—	—	17.65	—	—	17.65	—	1.24	—	1.24	1.50	1.48	1.11	4.09	39.93
СБ3.1 24.4.6-7П-1	0.35	11.54	—	12.29	2.04	—	2.04	—	—	—	—	—	4.46	—	—	—	4.46	—	1.24	—	1.24	1.50	1.48	1.11	4.09	24.12
СБ3.1 27.4.6-7П-1	0.40	14.22	—	14.62	2.31	—	2.31	7.90	—	—	7.90	—	—	—	—	—	—	—	1.24	—	1.24	1.50	1.48	1.11	4.09	30.16
СБ3.1 33.4.6-7П-1	0.49	16.71	—	17.20	2.84	—	2.84	—	—	29.00	29.00	—	—	—	—	—	—	—	1.24	—	1.24	1.50	1.49	1.11	4.09	54.37
СБ3.1 36.4.6-5П-1.2	—	3.08	26.92	30.00	—	—	—	—	—	—	—	—	—	—	27.19	—	27.19	—	1.24	—	1.24	1.50	1.49	1.11	4.09	63.12
СБ3.1 36.4.6-5П-1.3	—	3.08	26.92	30.00	—	—	—	—	—	—	—	—	—	—	27.19	—	27.19	—	1.24	—	1.24	1.50	1.49	1.11	4.09	63.12
СБ3.1 36.4.6-7П-1.2	—	3.08	26.92	30.00	3.11	—	3.11	—	—	—	—	—	—	—	—	27.30	27.30	—	1.24	—	1.24	1.50	1.49	1.11	4.09	65.74
СБ3.1 36.4.6-7П-1.3	—	3.08	26.92	30.00	3.11	—	3.11	—	—	—	—	—	—	—	—	27.30	27.30	—	1.24	—	1.24	1.50	1.49	1.11	4.09	65.74

Выборка стали на 1 элемент, в кг

Марка блока	Изделия арматурные								Сталь полосовая			Петли строповочные			Изделия закладные			
	ГОСТ 6727-53*				ГОСТ 5781-75				ГОСТ 103-76			ГОСТ 5781-75			Ст. полос ГОСТ 103-76	Армат. ст. ГОСТ 5781-75		
	Класс В-I				Класс А-I				Класс С38/23			Кл. А-I	Кл. А-II		С 38/ Класс 23	Класс А-II		
	ф мм			Итого	ф мм			Итого	Сечение		Итого	ф		Итого	Сечение	ф мм	Итого	Всего
	4	5	6		6	8	10		100х50х5	125х50х6		10	10		-100х100х6	10		
СБ3.5 18.6.6-9П-2	0.21	—	—	0.21	8.59		3.92	12.51	0.94	—	0.94	1.24	—	1.24	0.45	0.37	0.82	15.72
СБ3.5 18.6.6-9П-3	0.21	—	—	0.21	8.59		3.92	12.51	0.94	—	0.94	1.24	—	1.24	0.45	0.37	0.82	15.72
СБ3.6 21.6.6-9П-2	—	—	8.10	8.10	—	2.68	6.32	9.00	0.94	—	0.94	1.24	—	1.24	—	—	—	19.28
СБ3.6 21.6.6-9П-3	—	—	8.10	8.10	—	2.68	6.32	9.00	0.94	—	0.94	1.24	—	1.24	—	—	—	19.28
СБ4.1 21.6.6-П-1	1.03	—	—	1.03	2.69	—	2.75	5.44	0.94	—	0.94	1.24	—	1.24	—	—	—	8.65
СБ4.2 14.6.6-П-2	0.56	—	—	0.56	1.64	—	2.35	3.99	0.94	—	0.94	1.24	—	1.24	—	—	—	6.73
СБ4.2 14.6.6-П-3	0.56	—	—	0.56	1.64	—	2.35	3.99	0.94	—	0.94	1.24	—	1.24	—	—	—	6.73
СБ4.3 30.6.6-П-2	1.22	—	—	1.22	3.76	—	1.91	8.67	0.94	—	0.94	—	1.24	1.24	—	—	—	12.07
СБ4.3 30.6.6-П-3	1.22	—	—	1.22	3.76	—	4.91	8.67	0.94	—	0.94	—	1.24	1.24	—	—	—	12.07

Инв.N подл. | Подпись и дата | Взам.инв.N

Формат	Зона	Поз.	Обозначение	Наименование	Кол.	Примечание
				Документация		
А2			1.133.1-5 вып 3 00.000 ТО	Техническое описание		
А2			1.133.1-5 вып.3 01 000 СБ	Сборочный чертеж		
А2			1.133.1-5 вып 3 00.000 Д1	Узлы I...VI		
А2			1.133.1-5 вып.3 00.000 ТВ2	Выборка стали		
				Детали		
		1		Пробка деревянная		
				ф50мм, ℓ=120мм	8	
			Переменные данные	для исполнений		
			1.133.1-5 вып.3 01.000	СБ1.1 9.22.6-П-1		
				Сборочные единицы		
А1		2	1.133.1-5 вып.3 01.100-02	Блок арматурный АБ-3	2	
				Материалы		
		3		Бетон марки 100	1.111	м³
		4		Бетон фактурного	0.088	м³
				слоя марки 150		
			1.133.1-5 вып 3 01.000-01	СБ1.1 12.22.6-П-1		
				Сборочные единицы		
А1		2	1.133.1-5 вып 3 01.100-03	Блок арматурный АБ-4	2	

Гл.конструктор	Станишевский	
Гл.инж.пр.	Панков	
Нач.отд.	Зыкина	
Рук.гр.	Мелюшкина	
Проверил	Куц	
Разработал	Аник	

1.133.1-5 вып. 3 01.000

Блок простеночный
СБ1.1 9.22.6-П-1, СБ1.1 12.22.6-П-1,
СБ1.1 15.22.6-П-1, СБ1.1 18.22.6-П-1

Стадия	Лист	Листов
Р	1	2

ЦНИИЭП жилища г. Москва

Формат	Зона	Поз.	Обозначение	Наименование	Кол.	Примечание
				Материалы		
		3		Бетон марки 100	1.482	м³
		4		Бетон фактурного	0.109	м³
				слоя марки 150		
			1.133.1-5 вып.3 01.000-02	СБ1.1 15.22.6-П-1		
				Сборочные единицы		
А1		2	1.133.1-5 вып.3 01.200	Блок арматурный АБ-5	2	
				Материалы		
		3		Бетон марки 100	1854	м³
		4		Бетон фактурного		
				слоя марки 150	0.13	м³
			1.133.1-5 вып.3 01.000-03	СБ1.1 18 22.6-П-1		
				Сборочные единицы		
А1		2	1.133.1-5 вып 3 01.200	Блок арматурный АБ-5	2	
				Материалы		
		3		Бетон марки 100	2225	м³
		4		Бетон фактурного		
				слоя марки 150	0.15	м³

Инв.№ подл. | Подпись и дата | Взам. инв.№

1.133.1-5 вып. 3 01.000

Лист 2

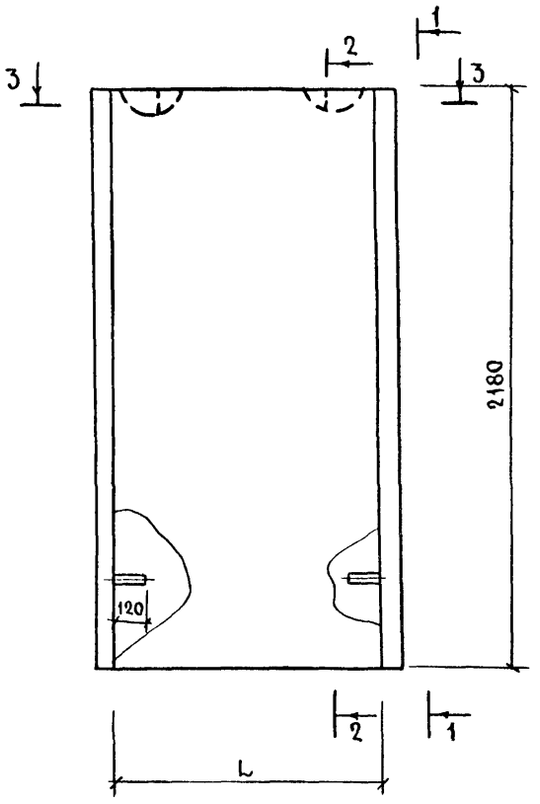

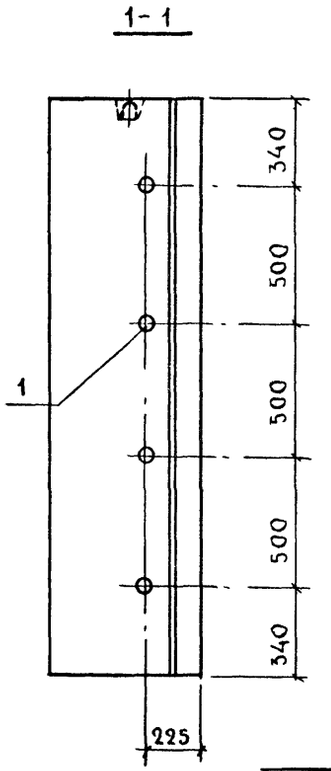

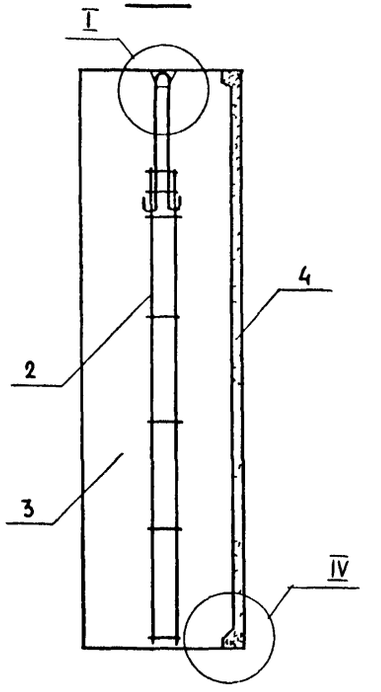

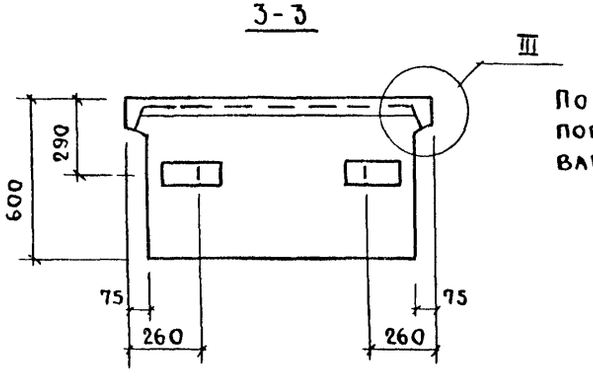

По периметру наружной поверхности блока устраивается фаска.

Обозначение	Марка	L	Масса, кг. Объемная масса бетона кг/м3 1200	1400
1.133.1-5 вып.3 01.000	СБ1.1 9.22.6-П-1	890	1625	1865
-01	СБ1.1 12.22.6-П-1	1190	2150	2450
-02	СБ1.1 15.22.6-П-1	1490	2680	3080
-03	СБ1.1 18.22.6-П-1	1790	3195	3675

1.133.1-5 вып.3 01.000 СБ

Блок простеночный (СБ1.1 9.22.6-П-1, СБ1.1 12.22.6-П-1, СБ1.1 15.22.6-П-1, СБ1.1 18.22.6-П-1) Сборочный чертеж.

Рук.мас.5	Станишевский	
Гл.инж.м	Панков	
ГИП	Зыкина	
Рук.гр.	Мелюшкина	
Провер.	Мелюшкина	
Разраб.	Петренко	

Стадия	Масса	Масштаб
Р	см. табл.	1:20

Лист | Листов 1

ЦНИИЭП жилища г. Москва

Копировал Зеук- 11400 22 Формат

Формат	Зона	Поз	Обозначение	Наименование	Кол.	Примечание
				Документация		
12			1.133.1-5 вып.3 00.000ТО	Техническое описание		
12			1.133.1-5 вып.3 02.000СБ	Сборочный чертеж		
12			1.133.1-5 вып.3 00.000Д1	Узлы I...VI		
12			1.133.1-5 вып.3 00.000Д2	Фрагмент 1, фрагмент 2		
12			1.133.1-5 вып.3 00.000ТБ2	Выборка стали		
				Сборочные единицы		
11		1	1.133.1-5 вып.3 01.200	Блок арматурный		
				АБ-5	2	
				Детали		
		2		Пробка деревянная		
				ф50мм, ℓ=120мм	8	
				Материалы		
		3		Бетон марки 100	1.845	м³
		4		Бетон фактурного		
				слоя марки 150	0.13	м³

Рук.маст.	Станишевский	
Гл.инж.мас	Панков	
ГИП	Зыкина	
Рук.гр.	Мелюшкина	
Провер.	Куц	
Разраб.	Линк	

1.133.1-5 вып.3 02.000

Блок простеночный СБ1.1 15.22.6-П-1.3

Стадия	Лист	Листов
Р		1

ЦНИИЭП жилища г. Москва

Инв.№ подл. | Подпись и дата | Взам. инв.№

Формат	Зона	Поз.	Обозначение	Наименование	Кол.	Примечание
				Документация		
12			1.133.1-5 вып.3 00.000 ТО	Техническое описание		
12			1.133.1-5 вып.3 03.000СБ	Сборочный чертеж		
12			1.133.1-5 вып.3 00.000Д1	Узлы I...VI		
12			1.133.1-5 вып.3 00.000Д2	Фрагмент 1, фрагмент 2		
12			1.133.1-5 вып.3 00.000ТБ2	Выборка стали		
				Сборочные единицы		
11		1	1.133.1-5 вып.3 01.200	Блок арматурный		
				АБ-5	2	
11		2	1.133.1-5 вып.3 03.010	Изделие закладное М-1	4	
				Детали		
		3		Пробка деревянная		
				ф50мм, ℓ=120мм	8	
				Материалы		
		4		Бетон марки 100	2.216	м³
		5		Бетон фактурного		
				слоя марки 150	0.15	м³

Рук.маст.	Станишевский	
Гл.инж.м.	Панков	
ГИП	Зыкина	
Рук.гр.	Мелюшкина	
Провер.	Куц	
Разраб	Линк	

1.133.1-5 вып.3 03.000

Блок простеночный СБ1.1 18.22.6-П-1.3

Стадия	Лист	Листов
Р		1

ЦНИИЭП жилища г. Москва

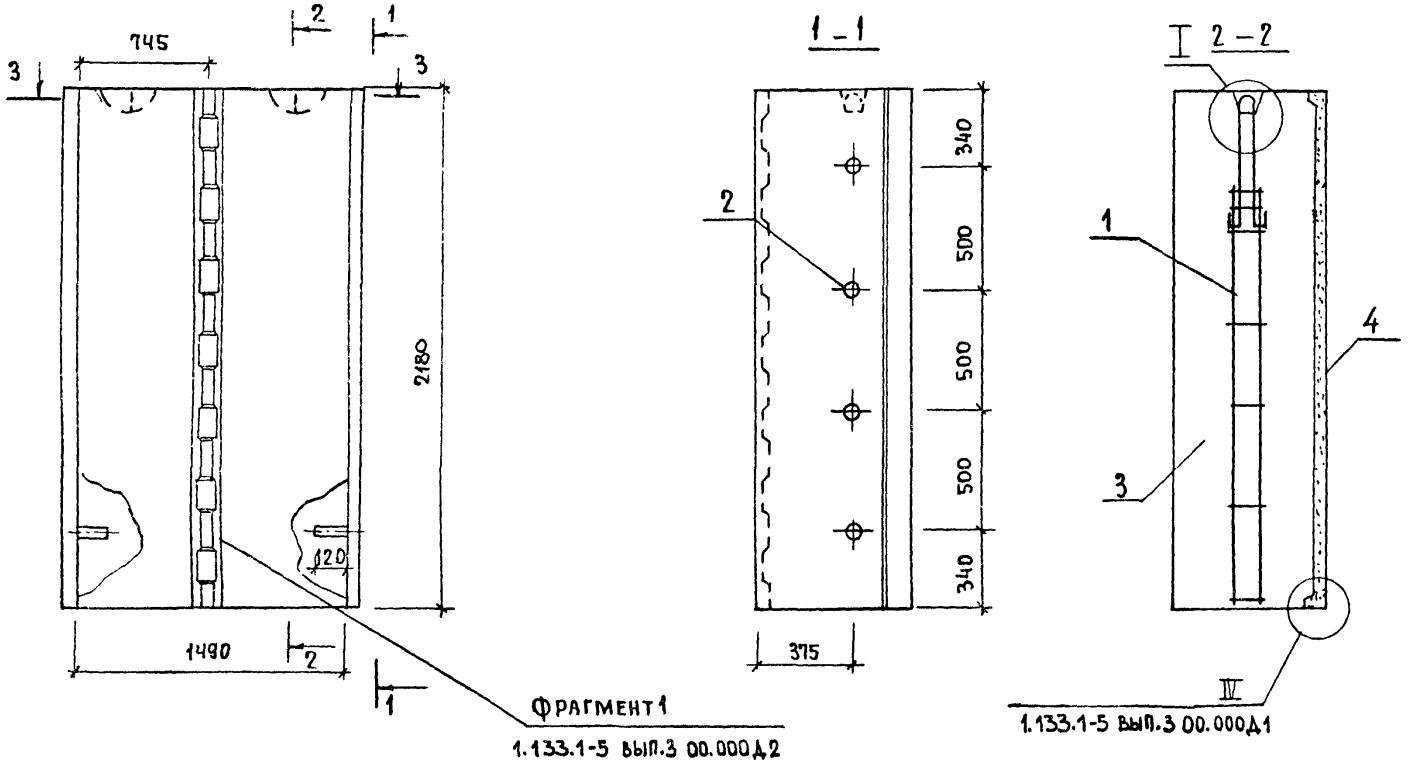

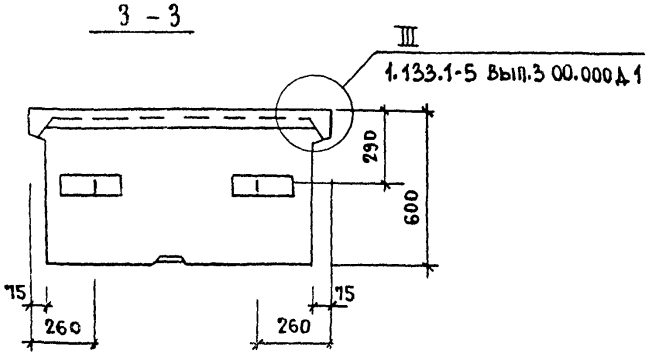

По периметру наружной поверхности блока устраивается фаска (см. 1.133.1-5 вып.3 00.000Д1).

МАССА, КГ	
ОБЪЕМНАЯ МАССА БЕТОНА, КГ/М	
1200	1400
2660	3060

РУК МАСН5	ЗАНИШЕВСКИЙ		
ГЛ.ИНЖ М.	ПАНКОВ		
ГИП	ЗЫКИНА		
РУК.ГР.	МЕЛЮШКИНА		
ПРОВЕР.	МЕЛЮШКИНА		
РАЗРАБ	ПЕТРЕНКО		

1.133.1-5 ВЫП.3 02.000 СБ

Блок простеночный (СБ1.1 15,22.6-П-1.3) Сборочный чертеж

СТАДИЯ	МАССА	МАСШТАБ
Р.	СМ ТАБЛ.	1:20
ЛИСТ	ЛИСТОВ 1	

ЦНИИЭП жилища г. Москва

ИНВ № ПОДЛ | ПОДПИСЬ И ДАТА | ВЗАМ. ИНВ №

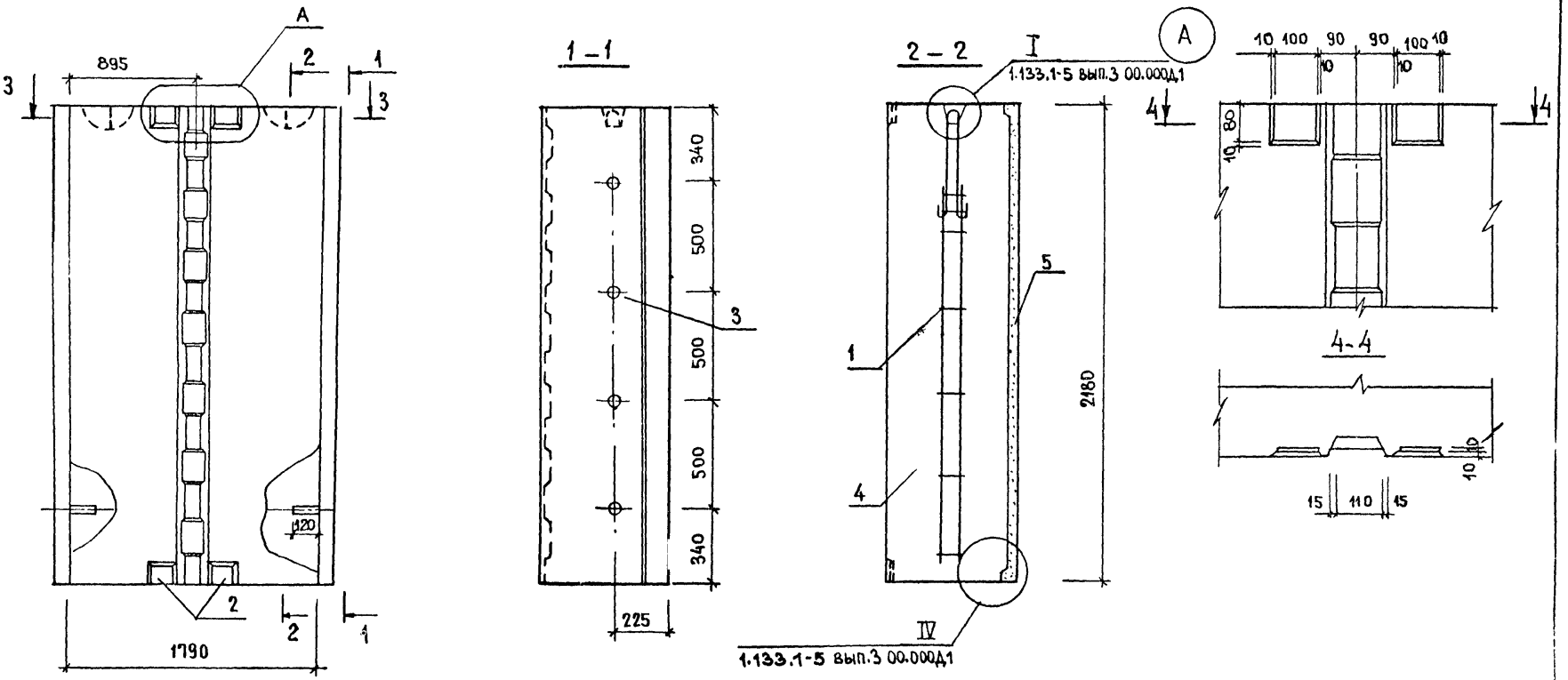

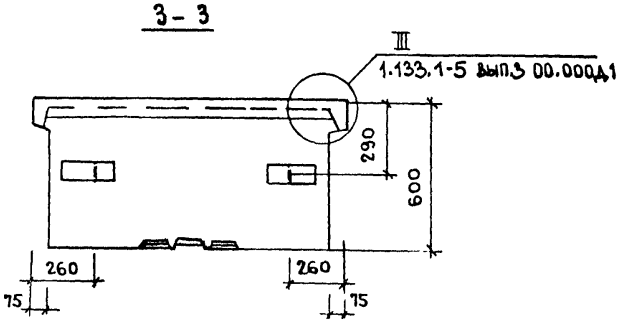

По периметру наружной поверхности блока устраивается фаска (см. 1.133.1-5 вып.3 00.000Д1).

Масса, кг	
Объемная масса бетона, кг/м³	
1200	1400
3195	3675

РУК.МАСН5	ТАНИШЕВСКИЙ		
ГЛИНЕН.М.	ПАНКОВ		
ГИП	ЗЫКИНА		
РУК.ГР.	МЕЛЮШКИНА		
ПРОВ.ГР.	МЕЛЮШКИНА		
РАЗРАБ.	КУЦ		

1.133.1-5 вып.3 03.000 СБ

Блок простеночный (СБ 1.1 18.22.6-П-1.3) Сборочный чертеж

Стадия	Масса	Масштаб
Р	см.таб	1:20
Лист	Листов 1	

ЦНИИЭП жилища г. Москва

Формат	Зона	Поз.	Обозначение	Наименование	Кол.	Примечание
				Документация		
12			1.133.1-5 вып.3 00.000 ТО	Техническое описание		
12			1.133.1-5 вып.3 04.000 СБ	Сборочный чертеж		
12			1.133.1-5 вып.3 00.000 Д1	Узлы I ... VI		
12			1.133.1-5 вып.3 00.000 Д2	Фрагмент 1, фрагмент 2		
12			1.133.1-5 вып.3 00.000 ТБ2	Выборка стали		
				Детали		
		1		Пробка деревянная		
				ф50мм. ℓ= 120 мм	8	
			Переменные данные для исполнений			
			1.133.1-5 вып.3 04.000	СБ1.1 12.22.6-П-1.1.2		
				Сборочные единицы		
11		2	1.133.1-5 вып.3 01.100-03	Блок арматурный		
				АБ-4	2	
				Материалы		
		3		Бетон марки 100	1.473	м3
		4		Бетон фактурного		
				слоя марки 150	0.109	м3
			1.133.1-5 вып.3 04.000-01	СБ1.1 15.22.6-П-1.1.1		
				Сборочные единицы		
11			1.133.1-5 вып.3 01.200	Блок арматурный		
				АБ-5	2	
				Материалы		
		3		Бетон марки 100	1.845	м3
		4		Бетон фактурного		
				слоя марки 150	0.13	м3

Рук.маст.	Станишевский	
Гл.инж.ма.	Панков	
ГИП	Зыкина	
Рук.гр.	Мелюшкина	
Провер.	Куц	
Разраб.	Линк	

1.133.1-5 вып.3 04.000

Блок простеночный
СБ1.1 12.22.6-П-1.1.2, СБ1.1 15.22.6-П-1.1.1
СБ1.1 15.22.6-П-1.1.3, СБ1.1 18.22.6-П-1.1.4,
СБ1.1 18.22.6-П-1.1.3.

Стадия	Лист	Листов
Р	1	2

ЦНИИЭП жилища г. Москва

Формат	Зона	Поз.	Обозначение	Наименование	Кол.	Примечание
			1.133.1-5 вып.3 04.000-02	СБ1.1 15.22.6-П-1.1.3		
				Сборочные единицы		
11		2	1.133.1-5 вып.3 01.200	Блок арматурный		
				АБ-5	2	
				Материалы		
		3		Бетон марки 100	1.845	м3
		4		Бетон фактурного		
				слоя марки 150	0.13	м3
			1.133.1-5 вып.3 04.000-03	СБ1.1 18.22.6-П-1.1.4		
				Сборочные единицы		
11		2	1.133.1-5 вып.3 01.200	Блок арматурный АБ-5	2	
				Материалы		
				Бетон марки 100	2.216	м3
				Бетон фактурного		
				слоя марки 150	0.15	м3
			1.133.1-5 вып.3 04.000-04	СБ1.1 18.22.6-П-1.1.3		
				Сборочные единицы		
11		2	1.133.1-5 вып.3 01.200	Блок арматурный		
				АБ-5	2	
				Материалы		
		3		Бетон марки 100	2.216	м3
		4		Бетон фактурного		
				слоя марки 150	0.15	м3

Взам. инв. № | Подпись и дата | Инв. № подл.

1.133.1-5 вып.3 04.000

Лист 2

17400 1.2

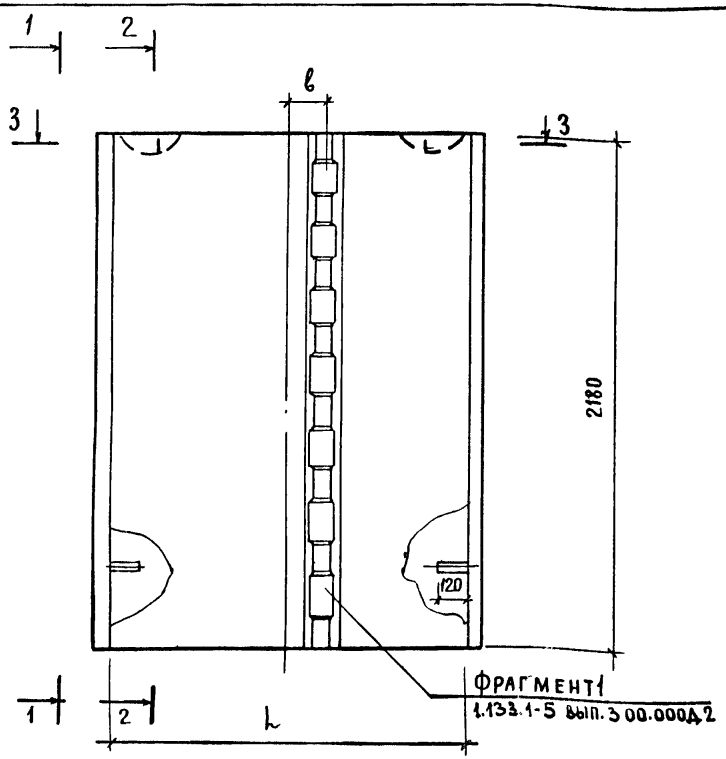

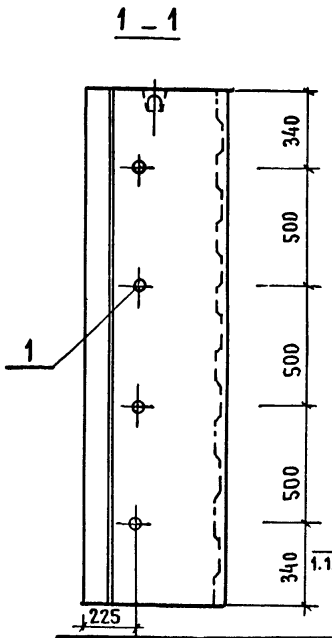

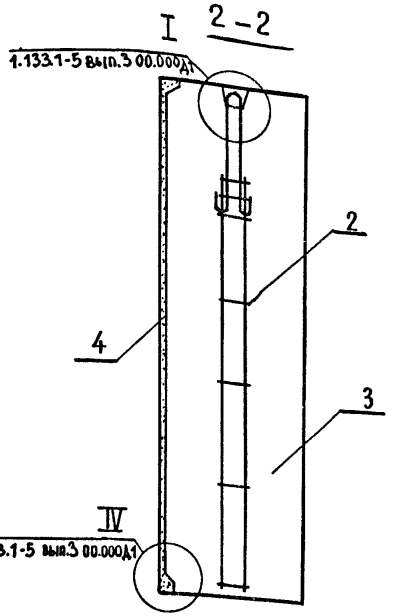

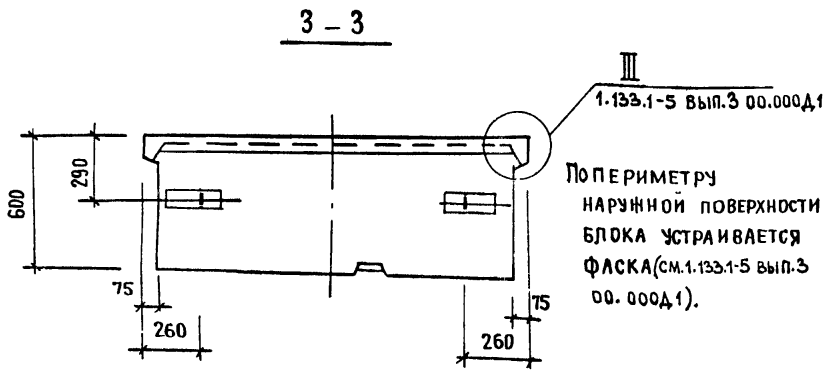

По периметру наружной поверхности блока устраивается фаска (см. 1.133.1-5 вып.3 00.000Д1).

Обозначение	Марка	L	b	Масса, кг	
				Объемная масса бет., кг/м³	
				1200	1400
1.133.1-5 вып.3 04.000	СБ 1.112.22.6-П-1.1.2	1190	110	2140	2460
-01	СБ 1.1 15.22.6-П-1.1.1	1490	150	2660	3060
-02	СБ 1.1 15.22.6-П-1.1.3	1490	200	2660	3060
-03	СБ 1.1 18.22.6-П-1.1.4	1790	300	3185	3665
-04	СБ 1.1 18.22.6-П-1.1.3	1790	200	3185	3665

Рук.мас.5	Станишевский	
Гл.инж.м.	Панков	
ГИП	Зыкина	
Рук.гр.	Мелюшкина	
Провер.	Мелюшкина	
Разраб.	Петренко	

1.133.1-5 вып.3 ОЧ, ООО СБ

Блок простеночный (СБ 1.1 12.22.6-П-1.1.2, СБ 1.1 15.22.6-П-1.1.1, СБ 1.1 15.22.6-П-1.1.3, СБ 1.1 18.22.6-П-1.1.4, СБ 1.1 18.22.6-П-1.1.3)
Сборочный чертеж

Стадия	Масса	Масштаб
Р	см. табл.	1:20
Лист	Листов	

ЦНИИЭП жилища
г. Москва

Формат	Зона	Поз	Обозначение	Наименование	Кол.	Примечание
				Документация		
12			1.133.1-5 вып.3 00.000 ТО	Техническое описание		
12			1.133.1-5 вып.3 05.000 СБ	Сборочный чертеж		
12			1.133.1-5 вып.3 00.000 Д1	Узлы I ... VI		
12			1.133.1-5 вып.3 00.000 Д2	Фрагмент 1, фрагмент 2		
				Детали		
		1		Пробка деревянная		
				ф50 мм, ℓ = 120мм	8	
			Переменные данные	Для исполнений		
			1.133.1-5 вып.3 05.000	СБ1.1 12.22.6-П-1.22		
				Сборочные единицы		
11		2	1.133.1-5 вып.3 01.100-03	Блок арматурный		
				АБ-4	2	
				Материалы		
		3		Бетон марки 100	1.473	м3
		4		Бетон фактурного		
				слоя марки 150	0.109	м3
			1.133.1-5 вып.3 05.000-01	СБ1.1 15.22.6-П-1.23		
				Сборочные единицы		
11		2	1.133.1-5 вып.3 01.200	Блок арматурный		
				АБ-5	2	
				Материалы		
		3		Бетон марки 100	1.845	м3
		4		Бетон фактурного		
				слоя марки 150	0.13	м3

Рук.маст	Станишевский	
Гл.инж.мас	Панков	
ГИП	Зыкина	
Рук.гр.	Мелюшкина	
Провер.	Куц	
Разраб.	Линк	

1.133.1-5 вып.3 05.000

Блок простеночный
СБ1.1 12.22.6-П-1.22; СБ1.1 15.22.6-П-1.23; СБ1.1 15.22.6-П-1.24; СБ1.1 18.22.6-П-1.23; СБ1.1 18.22.6-П-1.24.

Стадия	Лист	Листов
Р	1	2

ЦНИИЭП жилища г. Москва

Формат	Зона	Поз.	Обозначение	Наименование	Кол.	Примечание
			1.133.1-5 вып.3 05.000-02	СБ1.1 15.22.6-П-1.23		
				Сборочные единицы		
11		2	1.133.1-5 вып.3 01.200	Блок арматурный		
				АБ-5	2	
				Материалы		
		3		Бетон марки 100	1.845	м3
		4		Бетон фактурного		
				слоя марки 150	0.13	м3
			1.133.1-5 вып.3 05.000-03	СБ1.1 18 22.6-П-1.24		
				Сборочные единицы		
11		2	1.133.1-5 вып.3 01.200	Блок арматурный		
				АБ-5	2	
				Материалы		
		3		Бетон марки 100	2.216	м3
		4		Бетон фактурного		
				слоя марки 150	0.15	м3
			1.133.1-5 вып.3 05.000-04	СБ1.1 18, 22.6-П-1 2.3		
				Сборочные единицы		
11		2	1.133.1-5 вып.3 01.200	Блок арматурный		
				АБ-5	2	
				Материалы		
		3		Бетон марки 100	2.216	м3
		4		Бетон фактурного		
				слоя марки 150	0.15	м3

Инв.№ подл. | Подпись и дата | Взам.инв.№

1.133.1-5 вып.3 05.000

Лист 2

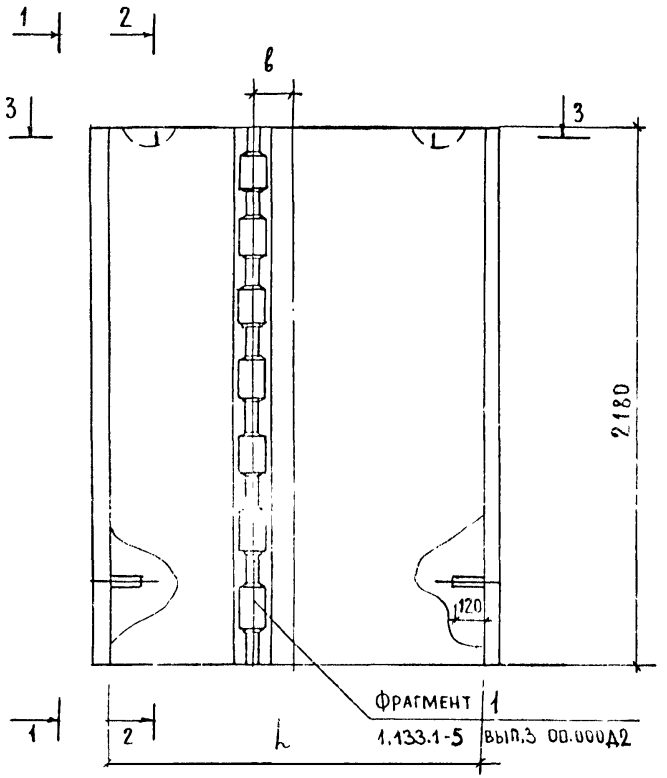

1 – 1

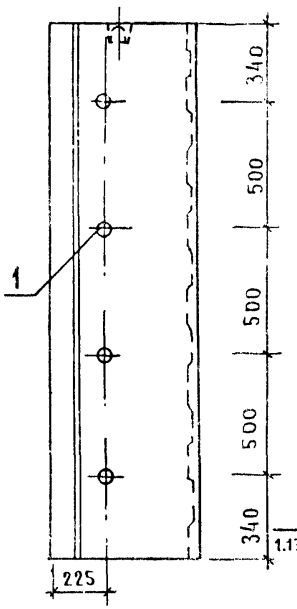

2 – 2

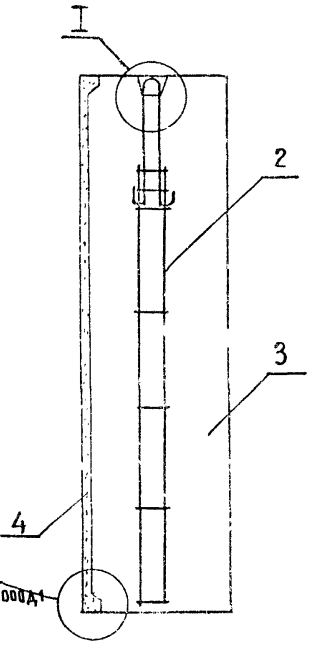

3 – 3

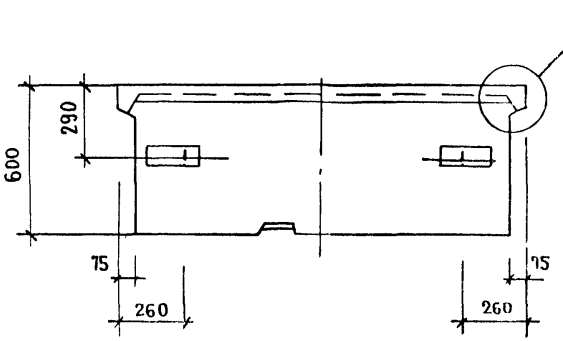

По периметру наружной поверхности блока устраивается фаска (см. 1.133.1-5 вып.3 00.000Д1)

Обозначение	Марка	L	в	Масса, кг: Объемная масса бет., кг/м³ 1200	1400
1.133.1-5 вып.3 05.000	СБ1.1 12.22.6-П-1.2.2	1190	170	2140	2460
-01	СБ1.1 15.22.6-П-1.2.1	1490	150	2660	3060
-02	СБ1.1 15.22.6-П-1.2.3	1490	200	2660	3060
-03	СБ1.1 18.22.6-П-1.2.4	1790	300	3185	3665
-04	СБ1.1 18.22.6-П-1.2.3	1790	200	3185	3665

Рук. мас.5	Станишевский		-
Гл. инж. м.	Панков		
ГИП	Зыкина		
Рук. гр.	Мелюшкина		
Провер.	Мелюшкина		
Разраб.	Петренко		

1.133.1-5 вып.3 05.000 СБ

Блок простеночный (СБ1.1 12.22.6-П-1.2.2, СБ1.1 15.22.6-П-1.2.1, СБ1.1 15.22.6-1.2.3, СБ1.1 18.22.6-П-1.2.4, СБ1.1 18.22.6-П-1.2.3)

Сборочный чертеж

Стадия	Масса	Масштаб
Р	См. табл.	1:20
Лист	Листов 1	

ЦНИИЭП жилища

Формат	Зона	Поз	Обозначение	Наименование	Кол.	Примечание
				Документация		
12			1.133.1-5 Вып.3 ПО.000 ТО	Техническое описание		
12			1.133.1-5 Вып.3 06.000 СБ	Сборочный чертеж		
12			1.133.1-5 Вып.3 ПО.000 Д1	Узлы I ... VI		
12			1.133.1-5 Вып.3 ПО.000 ТБ2	Выборка стали		
				Детали		
		1		Пробка деревянная		
				ф50 мм, ℓ= 120 мм	4	
			Переменные данные	Для исполнений		
			1.133.1-5 Вып.3 06.000	СБ1.2 12.22.6-П-2		
				Сборочные единицы		
11		2	1.133.1-5 Вып.3 01.100-03	Блок арматурный АБ-4	2	
				Материалы		
		3		Бетон марки 100	1561	м3
		4		Бетон фактурного		
				слоя марки 150	0154	м3

Рук.МАСБ	Данишевский	
Гл.инж.м.	Панков	
ГИП	Зыкина	
Рук.гр.	Мелюшкина	
Провер.	Куц	
Разраб	Линк	

1.133.1-5 Вып.3 06.000

Блок простеночный угловой СБ1.2 12.22.6-П-2, СБ1.2 14.22.6-П-2, СБ1.2 17.22.6-П-2.

Стадия	Лист	Листов
Р	1	2

ЦНИИЭП жилища г. Москва

Формат	Зона	Поз.	Обозначение	Наименование	Кол.	Примечание
			1.133.1-5 Вып.3 06.000-01	СБ1.2 14.22.6-П-2		
				Сборочные единицы		
11		2	1.133.1-5 Вып.3 01.200	Блок арматурный АБ-5	2	
				Материалы		
		3		Бетон марки 100	1.747	м3
		4		Бетон фактурного		
				слоя марки 150	0.165	м3
			1.133.1-5 Вып.3 06.000-02	СБ1.2 17.22.6-П-2		
				Сборочные единицы		
11		2	1.133.1-5 Вып.3 01.200	Блок арматурный АБ-5	2	
				Материалы		
		3		Бетон марки 100	2,118	м3
		4		Бетон фактурного		
				слоя марки 150	0.186	м3

Инв.№подл. | Подпись и дата | Взам.инв.№

1.133.1-5 Вып.3 06.000

Лист 2

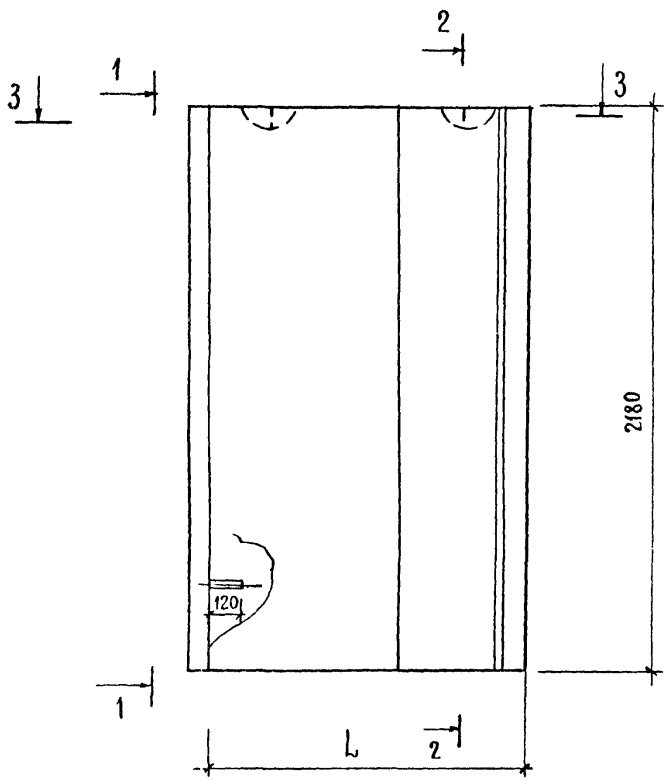

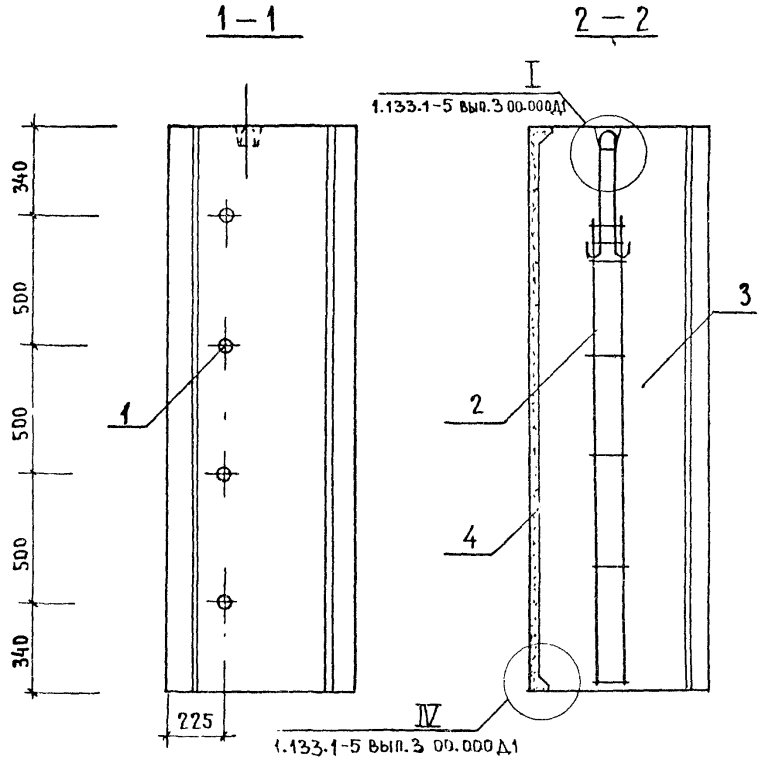

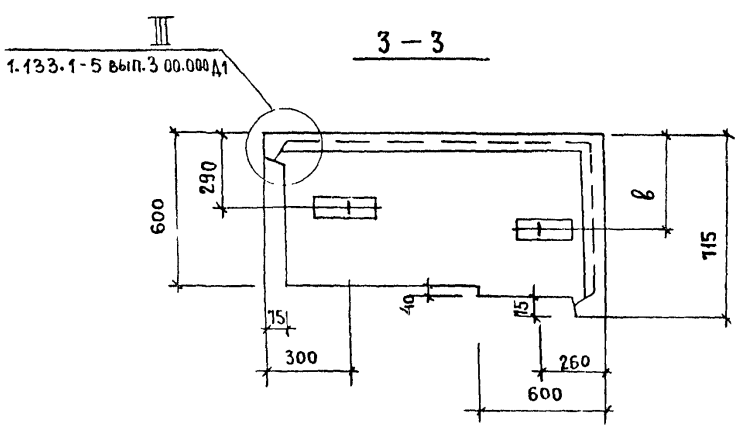

По периметру наружной поверхности блока устраивается фаска. (см. 1.133.1-5 вып.3 00-000Д1).

Обозначение	Марка	L	b	Масса, кг: Объемный вес бетона, кг/м3 1200	1400
1133.1-5 вып.3 06.000	СБ1.2 12.22.6-П-2	1245	325	2340	2680
-01	СБ1.2 14.22.6-П-2	1395	400	2600	2980
-02	СБ1.2 17.22.6-П-2	1695	320	3150	3590

Рук.мас5	Станишевский	
Гл.инж.мас	Панков	
ГИП	Зыкина	
Рук.гр.	Мелюшкина	
Провер.	Мелюшкина	
Разраб.	Петренко	

1 133.1-5 вып.3 06.000

Блок простеночный угловой (СБ1.2 12.22.6-П-2, СБ1.2 14.22.6-П-2, СБ1.2 17.22.6-П-2) Сборочный чертеж.

Стадия	Масса	Масштаб
Р.	См. табл.	1:20
Лист	Листов 1	

ЦНИИЭПжилища г.Москва.

Формат	Зона	Поз.	Обозначение	Наименование	Кол.	Примечание
				Документация		
12			1.133.1-5 вып.3 00.000 ТО	Техническое описание		
12			1.133.1-5 вып.3 07.000 СБ	Сборочный чертеж		
12			1.133.1-5 вып.3 00.000 Д1	Узлы I ... VI		
12			1.133.1-5 вып.3 00.000 ТБ2	Выборка стали		
				Детали		
		1		Пробка деревянная		
				ф50мм. e= 120мм	4	
			Переменные данные для исполнений			
			1.133.1-5 вып.3 07.000	СБ1.2 12.22.6-П-3		
				Сборочные единицы		
11		2	1.133.1-5 вып.3 01.100-03	Блок арматурный		
				АБ-4	2	
				Материалы		
		3		Бетон марки 100	1.561	м³
		4		Бетон фактурного		
				слоя марки 150	0.154	м³

Рук.мас.S	Станищевский	
Гл.инж.м	Панков	
ГИП	Зыкина	
Рук.гр.	Мелюшкина	
Провер.	Куц	
Разраб.	Линк	

1.133.1-5 вып.3 07.000

Блок прогоночный угловой
СБ1.2 12.22.6-П-3
СБ1.2 14.22.6-П-3
СБ1.2 17.22.6-П-3

Стадия	Лист	Листов
Р	1	2

ЦНИИЭП жилища г.Москва

Инв.№ подл. | Подпись и дата | Взам.инв.№

Формат	Зона	Поз.	Обозначение	Наименование	Кол.	Примечание
			1.133.1-5 вып.3 07.000-01	СБ1.2 14 22.6-П-3		
				Сборочные единицы		
11		2	1.133.1-5 вып.3 01.200	Блок арматурный		
				АБ-5	2	
				Материалы		
		3		Бетон марки 100	1.747	м³
		4		Бетон фактурного		
				слоя марки 150	0.165	м³
			1.133.1-5 вып.3 07.000-02	СБ1.2 17 22.6-П-3		
				Сборочные единицы		
11		2	1.133.1-5 вып.3 01.200	Блок арматурный		
				АБ-5	2	
				Материалы		
		3		Бетон марки 100	2.118	м³
		4		Бетон фактурного		
				слоя марки 150	0.186	м³

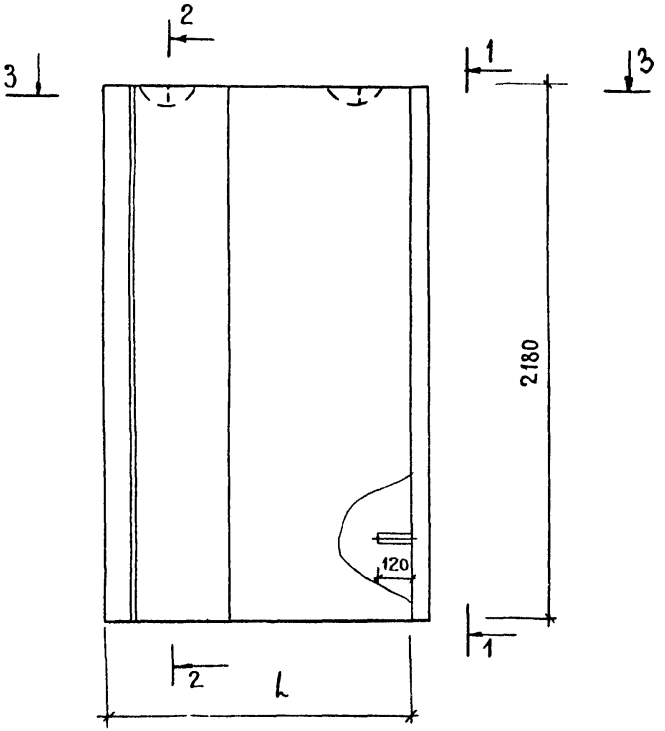

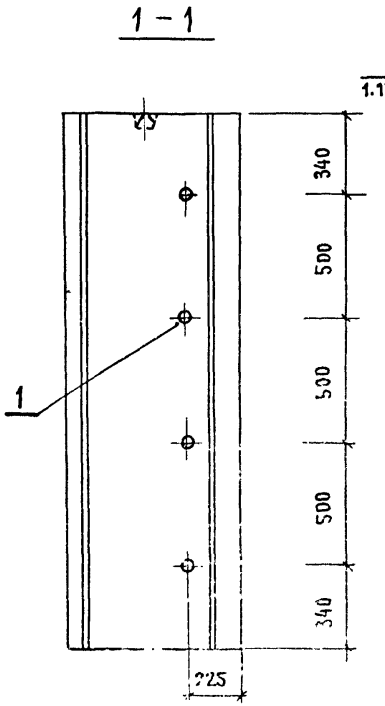

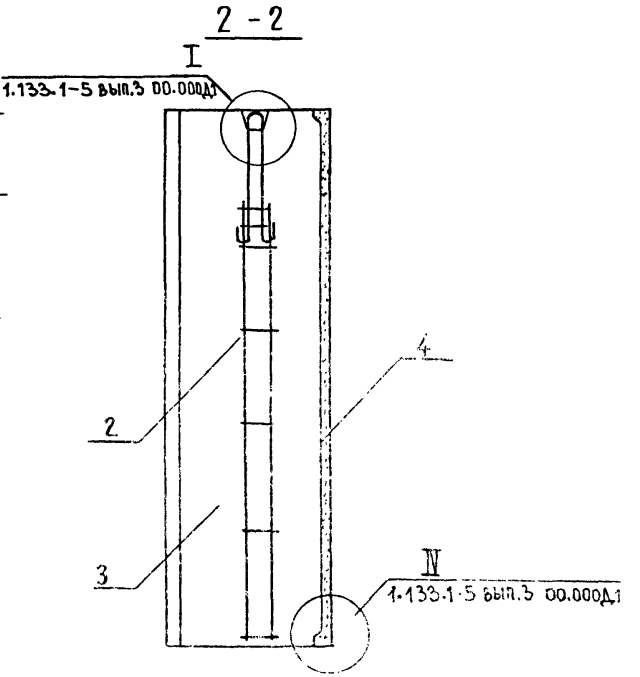

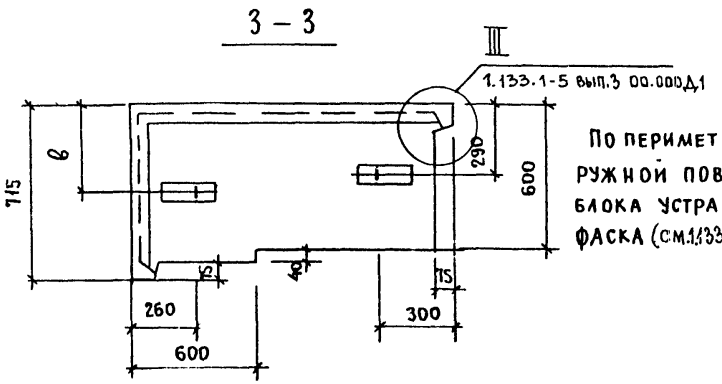

По периметру наружной поверхности блока устраивается фаска (см.1.133.1-5 вып.3 00.000Д1)

Обозначение	Марка	L	в	Масса, кг	
				Объемная масса бетона, кг/м³	
				1200	1400
1.133.1-5 вып.3 07.000	СБ1.2 12.22.6-П-3	1245	325	2340	2680
-01	СБ1.2 14.22.6-П-3	1395	400	2600	2980
-02	СБ1.2 17.22.6-П-3	1695	320	3130	3590

РУК.МАС.5	ТАЧИШЕВСКИЙ	
ГЛ.ИНЖ.МАС.	ПАНКОВ	
ГИП	ЗЫКИНА	
РУК.ГРУП.	МЕЛЮШКИНА	
ПРОВЕРИЛ	МЕЛЮШКИНА	
РАЗРАБ.	ПЕТРЕНКО	

1.133.1-5 вып.3 07.000 СБ

Блок простеночный угловой (СБ1.2 12.22.6-П-3, СБ1.2 14.22.6-П-3, СБ1.2 17.22.6-П-3) Сборочный чертеж.

Надпись	Масса	Масштаб
Р	см. табл.	1:20
Лист	Листов	

ЦНИИЭПжилища Г.Москва

Формат	Зона	Поз.	Обозначение	Наименование	Кол.	Примечание
				Документация		
12			1.133.1-5 вып.3 00.000 ТО	Техническое описание		
12			1.133.1-5 вып.3 08.000 СБ	Сборочный чертеж		
12			1.133.1-5 вып.3 00.000 Д1	Узлы I...VI		
12			1.133.1-5 вып.3 00.000 Д2	Фрагмент 1, фрагмент 2		
12			1.133.1-5 вып.3 00.000 ТБ2	Выборка стали		
				Детали		
		1		Пробка деревянная		
				ф50мм ℓ=120мм	4	
			Переменные данные	для исполнений		
			1.133.1-5 вып.3 08.000	СБ1.3 6.22.6-П-2		
				Сборочные единицы		
11		2	1.133.1-5 вып.3 01.100	Блок арматурный АБ-1	2	
				Материалы		
		4		Бетон марки 100	0.73	м3
		5		Бетон фактурного слоя М-150	0.024	м3
			1.133.1-5 вып.3 08.000-01	СБ1.3 10.22.6-П-2.2		
				Сборочные единицы		
11		2	1.133.1-5 вып.3 01.100-02	Блок арматурный АБ-3	2	
				Детали		
11		3	1.133.1-5 вып.3 03.010	Изделие закладное М-1	4	
				Материалы		
				Бетон марки 100	1.155	м3
				Бетон фактурного слоя М 150	0.057	м3

Рук.МАС5	Станишевский	
Гл.инж.мас	Панков	
ГИП	Зыкина	
Рук.гр.	Мелюшкина	
Провер.	Куц	
Разраб.	Линк	

1.133.1-5 вып.3 08.000

Блок простеночный угловой
СБ1.3 6.22.6-П-2,
СБ1.3 10.22.6-П-2.2

Стадия	Лист	Листов
Р		1

ЦНИИЭП жилища г.Москва

Формат	Зона	Поз.	Обозначение	Наименование	Кол.	Примечание
				Документация		
12			1.133.1-5 вып.3 00.000 ТО	Техническое описание		
12			1.133.1-5 вып.3 09.000 СБ	Сборочный чертеж		
12			1.133.1-5 вып.3 00.000 Д1	Узлы I... VI		
12			1.133.1-5 вып.3 00.000 Д2	Фрагмент 1, фрагмент 2		
12			1.133.1-5 вып.3 00.000 ТБ2	Выборка стали		
				Детали		
		1		Пробка деревянная		
				ф50мм ℓ=120мм	4	
			Переменные данные	для исполнений		
			1.133.1-5 вып.3 09.000	СБ1.3 6.22.6-П-3		
				Сборочные единицы		
11		2	1.133.1-5 вып.3 01.100	Блок арматурный АБ-1	2	
				Материалы		
		4		Бетон марки 100	0.73	м3
		5		Бетон фактурного слоя 150	0.024	м3
			1.133.1-5 вып.3 09.000-01	СБ1.3 10.22.6-П-3.1		
				Сборочные единицы		
11		2	1.133.1-5 вып.3 01.100-02	Блок арматурный АБ-3	2	
				Детали		
11		3	1.133.1-5 вып.3 03.010	Изделие закладное М-1	4	
				Материалы		
				Бетон марки 100	0.73	м3
				Бетон фактурного слоя 150	0.024	м3

Взам.инв.№ | Подпись и дата | Инв.№ подл.

Рук.МАС5	Станишевский	
Гл.инж.м	Панков	
ГИП	Зыкина	
Рук.гр.	Мелюшкина	
Провер.	Куц	
Разраб.	Линк	

1.133.1-5 вып.3 09.000

Блок простеночный угловой
СБ1.3 6.22.6-П-3,
СБ1.3 10.22.6-П-3.1

Стадия	Масса	Масштаб
Р	См. табл.	1:20
Лист	Листов 1	

ЦНИИЭП жилища г.Москва

Рис. 1

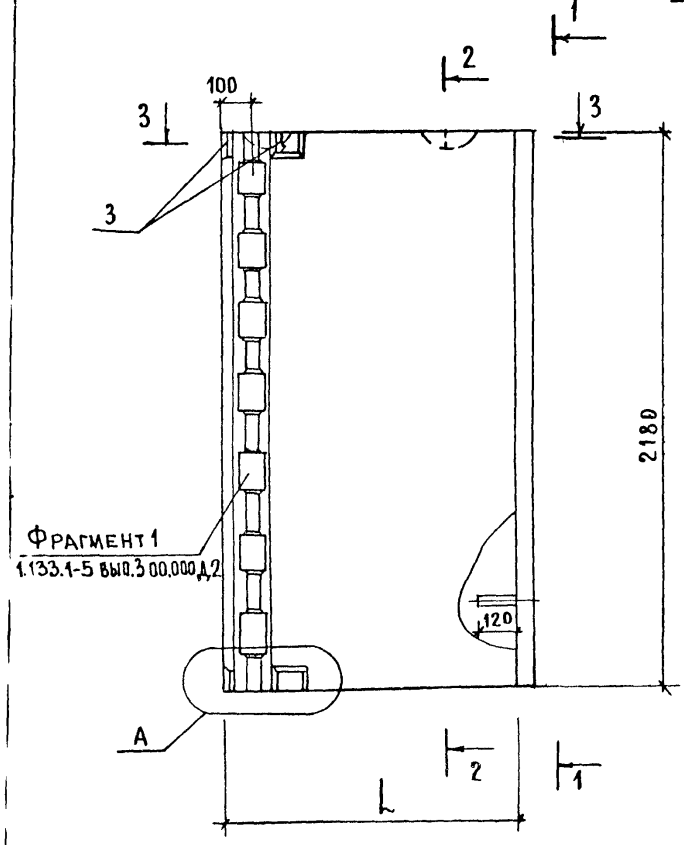

1 – 1

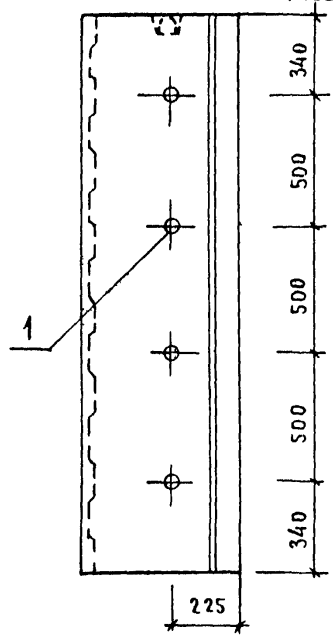

2 – 2

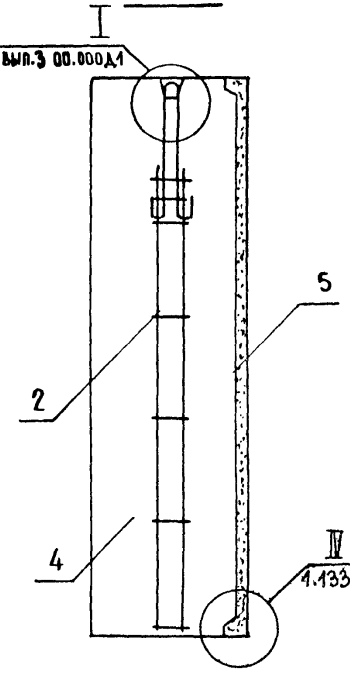

Рис. 2

Остальное - см. Рис.1

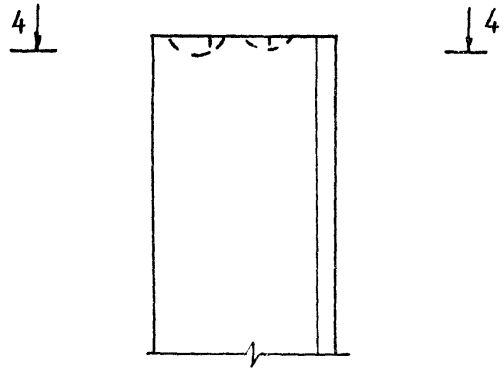

4 – 4

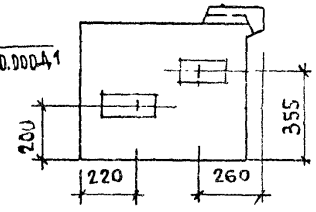

По периметру наружной поверхности блока устраивается фаска (1.133.1-5 вып.3 00.000Д1).

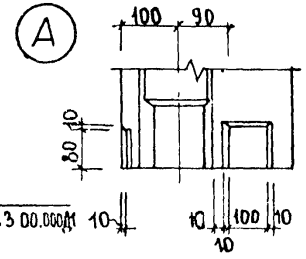

3 – 3

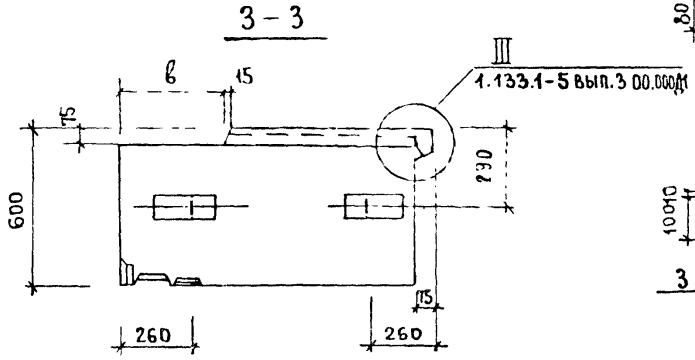

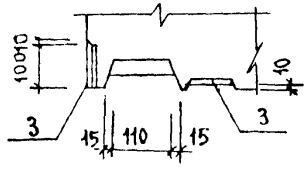

Обозначение	Марка	L	в	Рис.	Масса, кг: Объемн. масса бетона, кг/м³ 1200	1400
1.133.1-5 вып.3 08.000	СБ 13.6.22.6-П-2	525	480	2	1000	1160
-01	СБ 13.10.22.6-П-2.2	995	495	1	1610	1860

Рук. маст.	Станишевский	
Гл. инж. мас.	Панков	
ГИП	Зыкина	
Рук. гр.	Мелюшкина	
Провер.	Мелюшкина	
Разраб.	Петренко	

1.133.1-5 вып.3 08.000 СБ

Блок простеночный угловой СБ 13.6.22.6-П-2, СБ 13.10.22.6-П-2.2 Сборочный чертеж

Стадия	Масса	Масштаб
Р	см. табл.	1:20
Лист	Листов 1	

ЦНИИЭП жилища г. Москва

РИС. 1

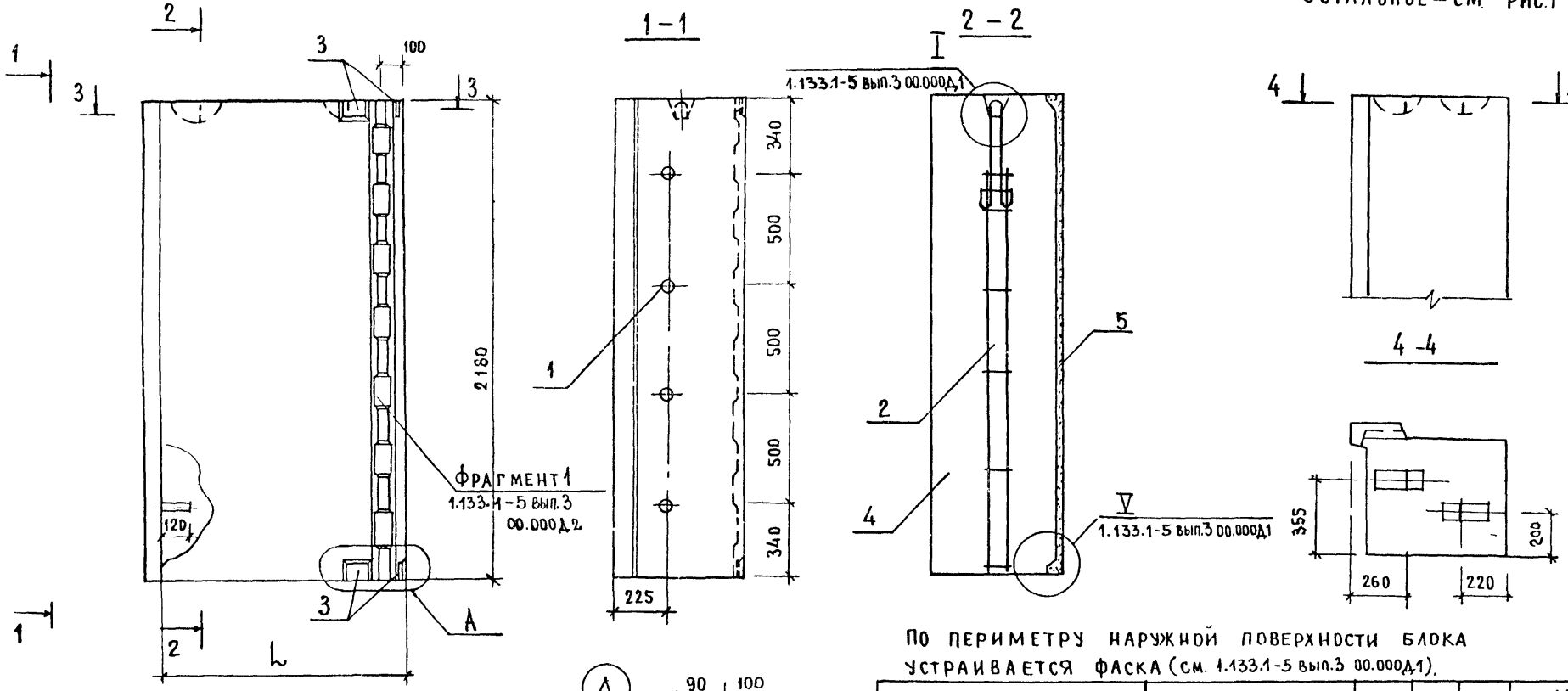

РИС. 2

ОСТАЛЬНОЕ – СМ. РИС.1

ПО ПЕРИМЕТРУ НАРУЖНОЙ ПОВЕРХНОСТИ БЛОКА УСТРАИВАЕТСЯ ФАСКА (см. 1.133.1-5 вып.3 00.000Д1).

ОБОЗНАЧЕНИЕ	МАРКА	l	b	Рис.	МАССА, кг	
					ОБЪЕМН МАССА БЕТ. кг/м³	
					1200	1400
1.133.1-5 ВЫП.3 09 000	СБ 13 6.22 6-П-3	625	480	2	1000	1160
-01	СБ13 10.22.6-П-3.1	995	495	1	1610	1860

Рук. мас 5	Станишевский	
Инж. мас	Панков	
ГИП	Зыкина	
Рук. гр	Мелюшкина	
Провер.	Мелюшкина	
Разраб.	Петренко	

1.133.1-5 ВЫП.3 09.000СБ

Блок простеночный угловой (СБ13 6.22.6-П-3, СБ 13 10.22.6-П3.1)
Сборочный чертеж

СТАДИЯ	МАССА	МАСШТАБ
Р	см. ТАБЛ.	1:20
ЛИСТ	ЛИСТОВ 1	

ЦНИИЭПжилища
г. Москва

Формат	Зона	Поз.	Обозначение	Наименование	Кол.	Примечание
				Документация		
12			1.133.1-5 вып.3 00.000 ТО	Техническое описание		
12			1.133.1-5 вып.3 10.000 СБ	Сборочный чертеж		
12			1.133.1-5 вып.3 00.000 Д1	Узлы I ... VI		
12			1.133.1-5 вып.3 00.000 Д2	Фрагмент 1, фрагмент 2		
12			1.133.1-5 вып.3 00.000 ТБ2	Выборка стали		
				Детали		
		1		Пробка деревянная		
				ф50 мм, ℓ= 120 мм	8	
			Переменные данные	для исполнений		
			1.133.1-5 вып.3 10.000	СБ1.Ч 7/8.22.6-П-2.2		
				Сборочные единицы		
11		2	1.133.1-5 вып.3 01.100-01	Блок арматурный АБ-2	2	
				Материал		
		3		Бетон марки 100	0.941	м3
		Ч		Бетон фактурного		
				слоя марки 150	0.114	м3
			1.133.1-5 вып.3 10.000-01	СБ1.Ч 9/8.22.6-П-2.2		
				Сборочные единицы		
11		2	1.133.1-5 вып.3 01.100-02	Блок арматурный АБ-3	2	
				Материалы		
		3		Бетон марки 100	1.112	м3
		Ч		Бетон фактурного		
				слоя марки 150	0.125	м3

Рук. маст.	Станишевский	
Гл. инж. мас.	Панков	
ГИП	Зыкина	
Рук. гр.	Мелюшкина	
Провер.	Куц	
Разраб.	Линк	

1.133.1-5 вып.3 10.000

Блок простеночный температурного шва СБ1.Ч 7/8.22.6-П-2.2, СБ1.Ч 9/8.22.6-П-2.2

Стадия	Лист	Листов
Р		1

ЦНИИЭП жилища г. Москва

Инв. № подл. | Подпись и дата | Взам. инв. №

Формат	Зона	Поз.	Обозначение	Наименование	Кол.	Примечание
				Документация		
12			1.133.4-5 вып.3 00.000 ТО	Техническое описание		
12			1.133.1-5 вып.3 11.000 СБ	Сборочный чертеж		
12			1.133.1-5 вып.3 00.000 Д1	Узлы I ... VI		
12			1.133.1-5 вып.3 00.000 Д2	Фрагмент 1, фрагмент 2		
12			1.133.1-5 вып.3 00.000 ТБ2	Выборка стали		
				Детали		
		1		Пробка деревянная		
				ф50 мм, ℓ= 120 мм	8	
			Переменные данные	для исполнений		
			1.133.1-5 вып.3 11.000	СБ1.Ч 7/8.22.6-П-3.1		
				Сборочные единицы		
11		2	1.133.1-5 вып.3 01.100-01	Блок арматурный АБ-2	2	
				Материалы		
		3		Бетон марки 100	0.941	м3
		Ч		Бетон фактурного		
				слоя марки 150	0.114	м3
			1.133.1-5 вып.3 11.000-01	СБ1.Ч 9/8.22.6-П-3.1		
				Сборочные единицы		
11		2	1.133.1-5 вып.3 01.100-02	Блок арматурный АБ-3	2	
				Материалы		
		3		Бетон марки 100	1.112	м3
		4		Бетон фактурного		
				слоя марки 150	0.125	м3

Рук. маст.	Станишевский	
Гл. инж. мас.	Панков	
ГИП	Зыкина	
Рук. гр.	Мелюшкина	
Провер.	Куц	
Разраб.	Линк	

1.133.1-5 вып.3 11.000

Блок простеночный температурного шва СБ1.Ч 7/8.22.6-П-3.1, СБ1.Ч 9/8.22.6-П-3.1

Стадия	Лист	Листов
Р		1

ЦНИИЭП жилища г. Москва

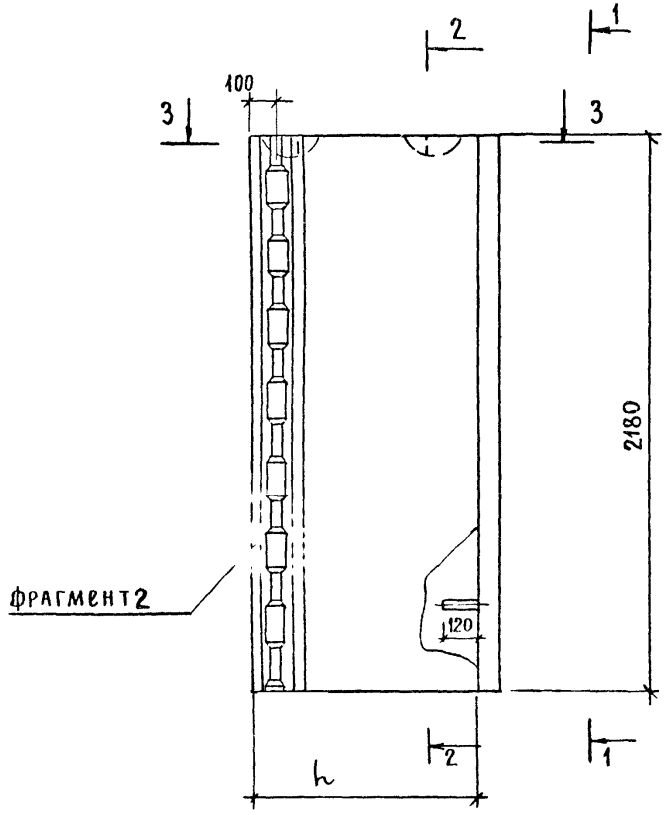

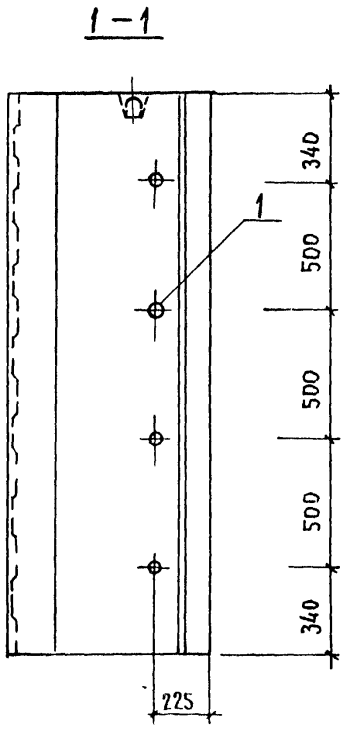

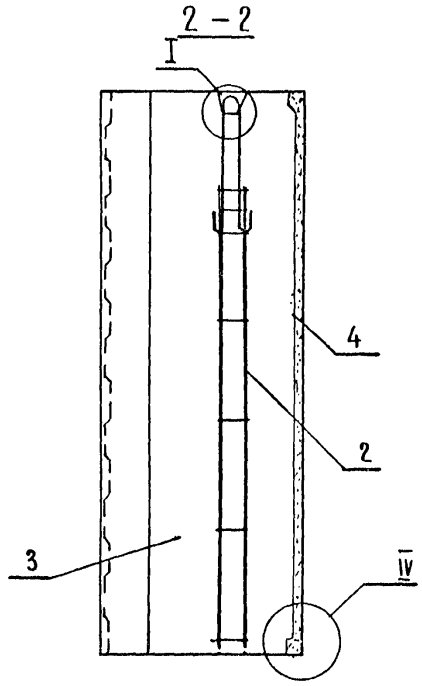

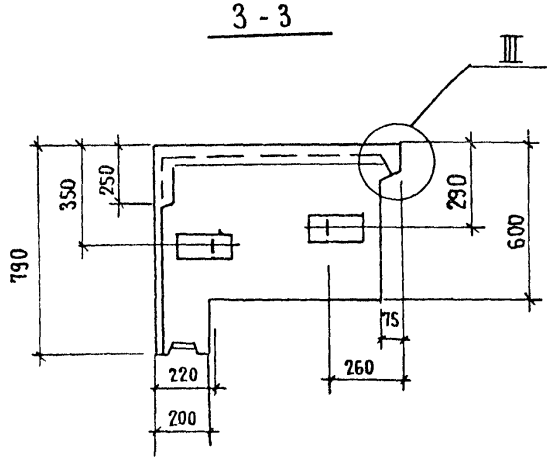

По периметру наружной поверхности блока устраивается фаска.

Обозначения	Марка	L	Масса, кг	
			Объемная масса бет., кг/м³	
			1200	1400
1.133.1-5 вып.3 10.000	СБ 1.Ч 7/8.22.6-П-2.2	735	1455	1660
-01	СБ 1.Ч 9/8.22.6-П-2.2	885	1700	1940

Рук. маст.	Станишевский	
Гл. инж. мас.	Панков	
ГИП	Зыкина	
Рук. гр.	Мелюшкина	
Провер.	Мелюшкина	
Разраб.	Петренко	

1.133.1-5 вып.3 10.000СБ

Блок простеночный температурного шва (СБ 1.Ч 7/8.22.6-П-2.2, СБ 1.Ч 9/8.22.6-П-2.2) сборочный чертеж.

Стадия	Масса	Масштаб
Р	см табл.	1:20
Лист	Листов 1	

ЦНИИЭПжилища г. Москва

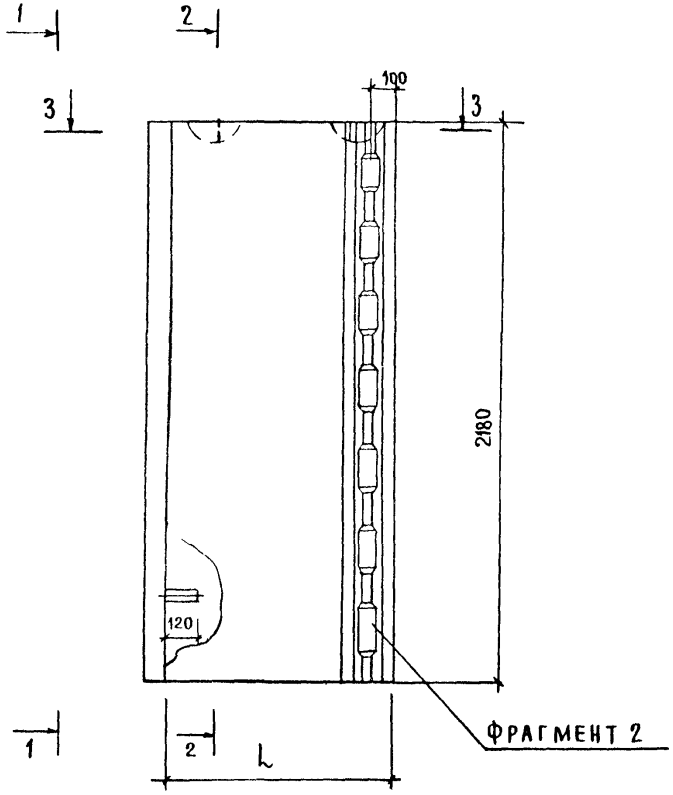

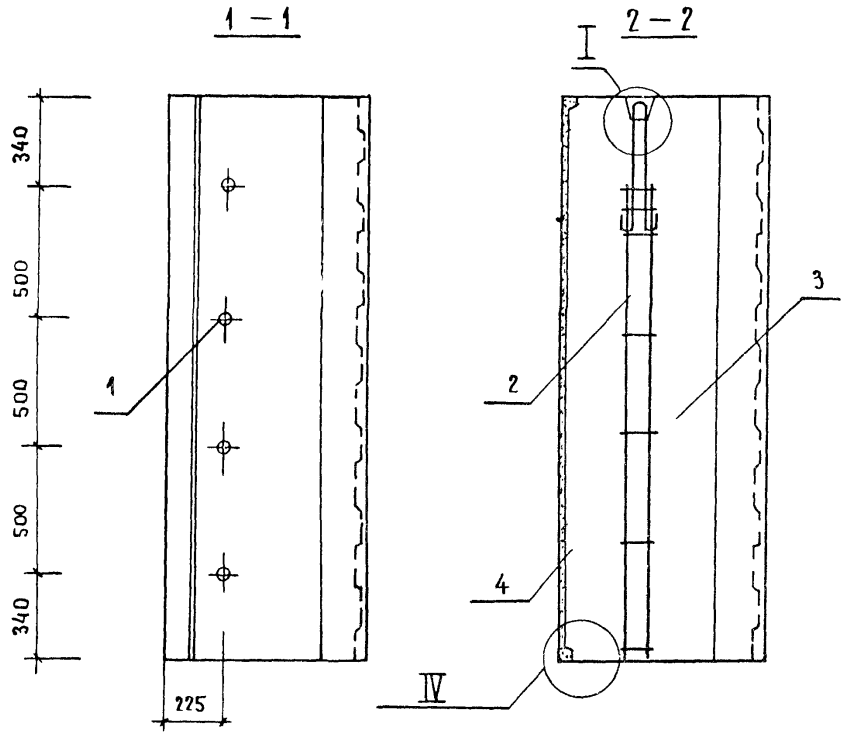

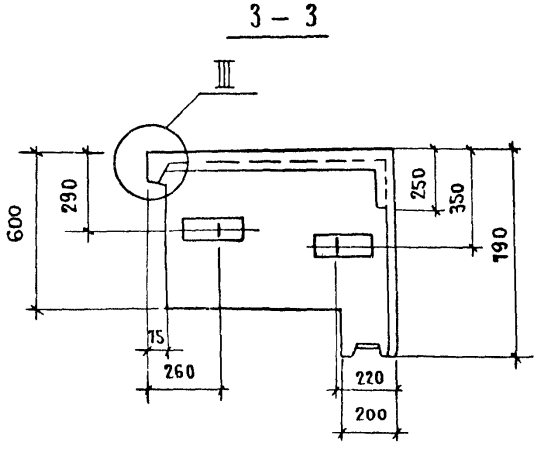

По периметру наружной поверхности блока устраивается фаска.

Обозначение	Марка	l	Масса, кг	
			Объемная масса бетона, кг/м³	
			1200	1400
1.133.1-5 вып.3 11.000	СБ1.Ч 7/8.22.6-П-3.1	735	1455	1660
-01	СБ1.Ч 9/8.22.6-П-3.1	885	1700	1940

Рук.маст.	Олишевский	
Гл.инж.маст.	Панков	
ГИП	Зыкина	
Рук.гр.	Мелюшкина	
Провер.	Мелюшкина	
Разработ.	Петренко	

1.133.1-5 вып.3 11.000СБ

Блок простеночный температурного шва (СБ1.Ч 7/8.22.6-П-3.1, СБ1.Ч 9/8.22.6-П-3.1)
Сборочный чертеж

Стадия	Масса	Масштаб
Р	см. табл.	1:20
Лист	Листов 1	

ЦНИИЭП жилища г. Москва

17400 55

Инв. № подл.	Подпись и дата	Взам. инв. №

Формат	Зона	Поз	Обозначение	Наименование	Колич. на испол. 1.133.1-5 вып. 3 12.000–										Примечание
					–	01	02	03							
				Документация											
12			1.133.1-5 вып.3 00.000ТО	Техническое описание	×	×	×	×							
12			1.133.1-5 вып.3 12.000 СБ	Сборочный чертеж	×	×	×	×							
12			1.133.1-5 вып.3 00.000Д1	Узлы I...VI	×	×	×	×							
12			1.133.1-5 вып.3 00.000ТБ2	Выборка стали	×	×	×	×							
				Сборочные единицы											
11		1	1.133.1-5 вып.3 12.100-02	Блок арматурный АБ-8	2										
11		1	1.133.1-5 вып.3 12.100-03	Блок арматурный АБ-9		2									
11		1	1.133.1-5 вып.3 12.200	Блок арматурный АБ-10			2	2							
				Детали											
		2		Пробка деревянная											
				ф50 мм, ℓ=120 мм	8	8	8	8							
				Материалы											
		3		Бетон марки 100	1.111	1.482	1.854	2.225							м³
		4		Бетон фактурного слоя марки 150	0.088	0.109	0.13	0.15							м³

Рук. м. 5	Станишевский	
Гл. инж. м	Панков	
ГИП	Зыкина	
Рук. гр.	Мелюшкина	
Провер.	Мелюшкина	
Разраб.	Куц	

1.133.1-5 вып. 3 12.000

Блок простеночный
СБ1.1 9.22.6-П-1.0.0.1,
СБ1.1 12.22.6-П-1.0.0.1,
СБ1.1 15.22.6-П-1.0.0.1,
СБ1.1 18.22.6-П-1.0.0.1.

Стадия	Лист	Листов
Р		1

ЦНИИЭП жилища г. Москва

Инв. № подл.	Подпись и дата	Взам. инв. N

Обозначение	Марка	L	Масса, кг: Объемная масса бетона, кг/м³ 1200	1400
1.133.1-5 вып.3 12.000	СБ1.1 9.22.6-П-1.0.0.1	890	1625	1865
-01	СБ1.1 12.22.6-П-1.0.0.1	1190	2150	2450
-02	СБ1.1 15.22.6-П-1.0.0.1	1490	2680	3080
-03	СБ1.1 18.22.6-П-1.0.0.1	1790	3195	3675

Рук. м. 5	Станишевский	
Гл. инж. м	Панков	
ГИП	Зыкина	
Рук. гр	Мелюшкина	
Провер	Мелюшкина	
Разраб.	Куц	

1.133.1-5 вып. 3 12.000СБ

Блок простеночный
(СБ1.1 9.22.6-П-1.0.0.1,
СБ1.1 12.22.6-П-1.0.0.1,
СБ1.1 15.22.6-П-1.0.0.1,
СБ1.1 18.22.6-П-1.0.0.1)
Сборочный чертеж.

Стадия	Масса	Масштаб
Р		1:20
	Лист	Листов 1

ЦНИИЭП жилища г. Москва

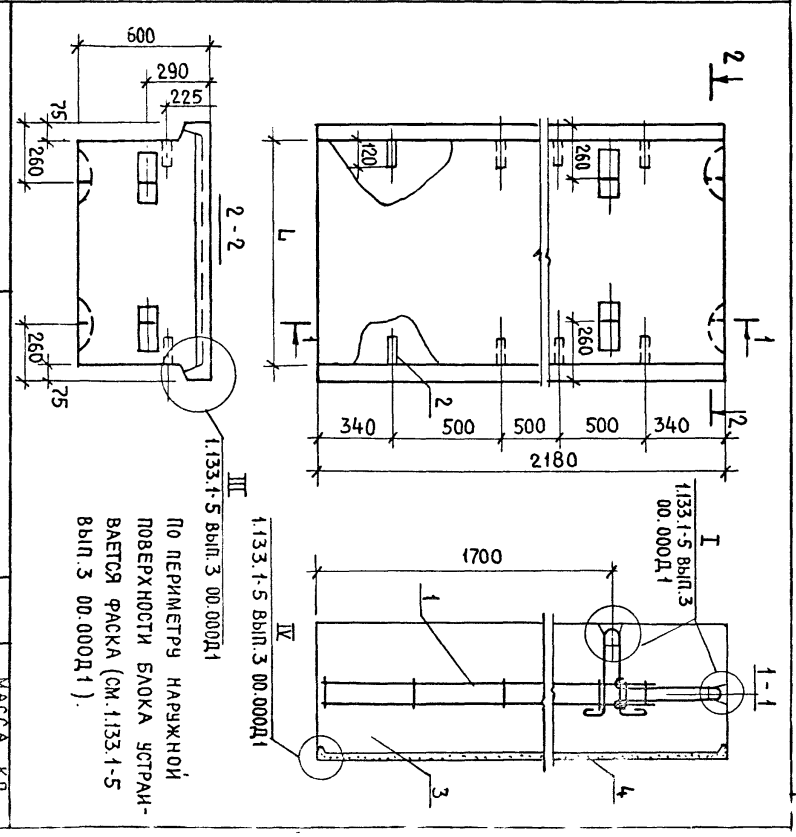

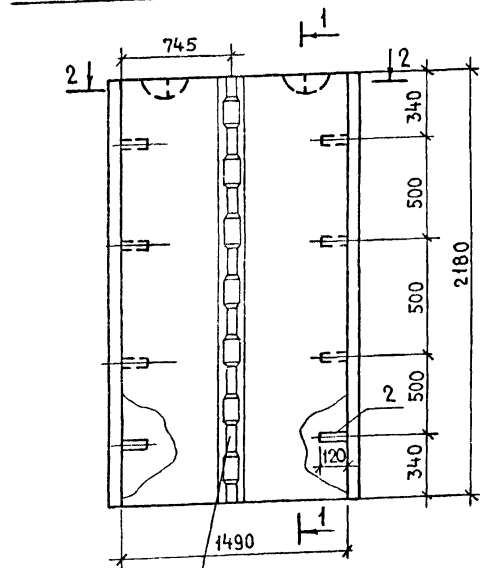

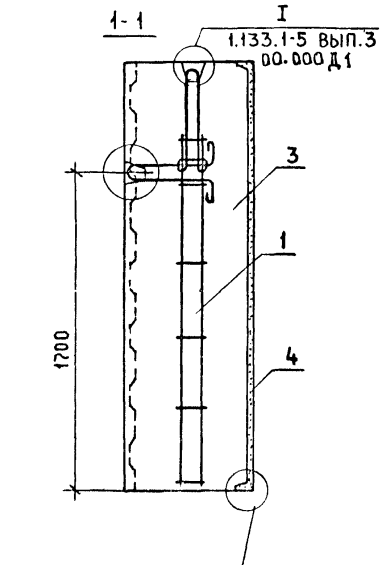

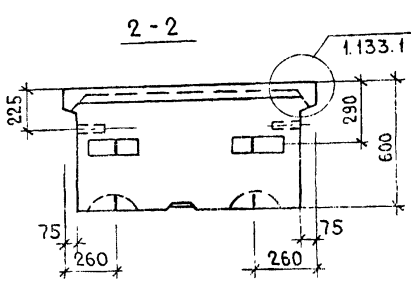

МАССА, КГ	
ОБЪЕМНАЯ МАССА БЕТОНА, кг/м³	
1200	1400
2660	3060

По периметру наружной поверхности блока устраивается фаска (см. 1.133.1-5 вып.3 00.000Д1).

Формат	Зона	Поз	Обозначение	Наименование	Кол.	Примечание
				Документация		
12			1.133.1-5 вып.3 00.000ТО	Техническое описание		
12			1.133.1-5 вып.3 00.000Д1	Узлы I ... VI		
12			1.133.1-5 вып.3 00.000Д2	Фрагмент 1, фрагмент 2		
12			1.133.1-5 вып.3 00.000ТБ2	Выборка стали		
				Сборочные единицы		
11		1	1.133.1-5 вып.3 12.200	Блок арматурный		
				АБ-10	2	
				Детали		
		2		Пробка деревянная		
				ф50 мм, ℓ=120 мм	8	
				Материалы		
		3		Бетон марки 100	1845	м³
		4		Бетон фактурного слоя марки 150	0.13	м³

1.133.1-5 вып.3 13.000

Блок простеночный СБ1.1 15.22.6-П-1.3.0.1

Рук. гр.	Станишевский			
Гл. инж. м.	Панков			
ГИП	Зыкина			
Рук. гр.	Мелюшкина			
Провер.	Мелюшкина			
Разраб.	Куц			

Стадия	Масса	Масштаб
Р	см. табл.	1:20
Лист	Листов 1	

ЦНИИЭП жилища г. Москва

11900 61

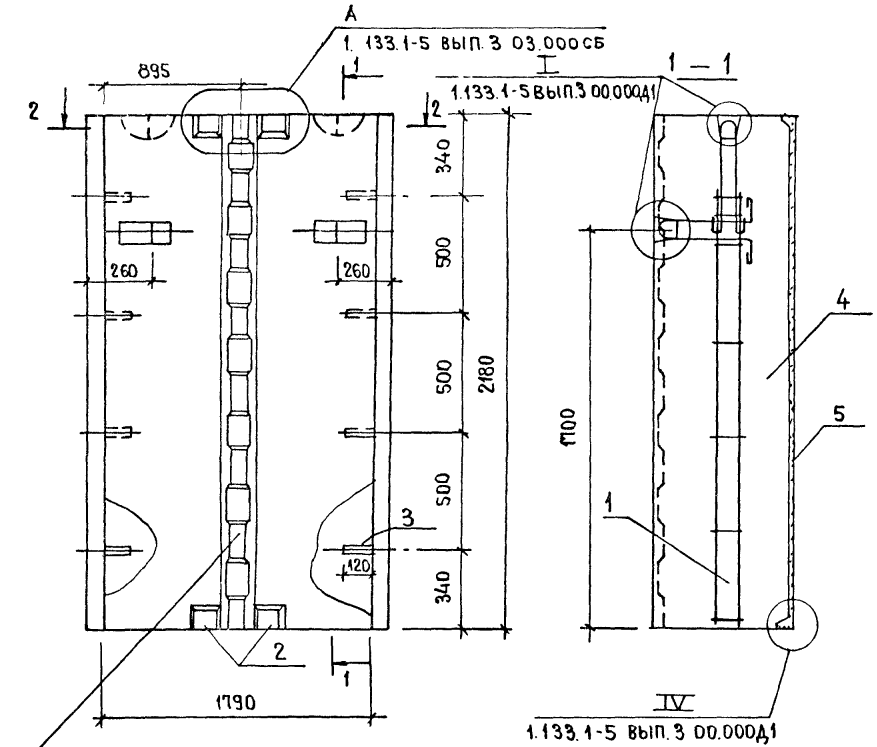

ФРАГМЕНТ 1
1.133.1-5 вып.3 00.000д2

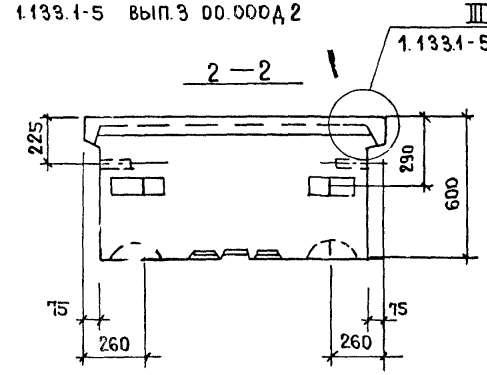

МАССА, КГ	
ОБЪЕМНАЯ МАССА БЕТОНА КГ/М³	
1200	1400
3195	3675

По периметру наружной поверхности блока устраивается фаска (см. 1.133.1-5 вып.3 00.000д1)

ФОРМАТ	ЗОНА	ПОЗ	ОБОЗНАЧЕНИЕ	НАИМЕНОВАНИЕ	КОЛ.	ПРИМЕЧАНИЕ
				ДОКУМЕНТАЦИЯ		
12			1.133.1-5 вып.3 00.000ТО	Техническое описание		
12			1.133.1-5 вып.3 00.000д1	Узлы I ... VI		
12			1.133.1-5 вып.3 00.000д2	Фрагмент 1, фрагмент 2		
12			1.133.1-5 вып.3 00.000ТБ2	Выборка стали		
				СБОРОЧНЫЕ ЕДИНИЦЫ		
11		1	1.133.1-5 вып.3 12.200	Блок арматурный АБ-10	2	
11		2	1.333.1-5 вып.3 03.010	Изделие закладное		
				М-1	4	
				ДЕТАЛИ		
		3		Пробка деревянная		
				ф50мм. ℓ: 120мм	8	
				МАТЕРИАЛЫ		
		4		Бетон марки 100	2216	м³
		5		Бетон фактурного слоя		
				марки 150	0.15	м³

Рук.маст.	Станишевский	
Гл.инж.м.	Панков	
ГИП	Зыкина	
Рук.гр.	Мелюшкина	
Провер.	Мелюшкина	
Разраб	Куц	

1.133.1-5 вып.3 14.000

Блок простеночный
СБ 1.1 18.22.6-П-1.3.0.1

СТАДИЯ	МАССА	МАСШТАБ
Р	см. таб.	1:20
ЛИСТ	ЛИСТОВ 1	

ЦНИИЭП жилища г. Москва

Инв.№ подл. | Подпись и дата | Взам.инв.№

17400 58

Формат	Зона	Поз.	Обозначение	Наименование	Кол.	Кол.	Кол.	Кол.	Кол.	Примеч.
					—	01	02	03	04	
				Документация						
А2			1.133.1-5 вып.3 00.000 ТО	Техническое описание	×	×	×	×	×	
А2			1.133.1-5 вып.3 15.000 СБ	Сборочный чертеж	×	×	×	×	×	
А2			1.133.1-5 вып.3 00.000 Д1	Узлы I ... VI	×	×	×	×	×	
А2			1.133.1-5 вып.3 00.000 Д2	Фрагмент 1, фрагмент 2	×	×	×	×	×	
А2			1.133.1-5 вып.3 00.000 ТБ2	Выборка стали	×	×	×	×	×	
				Сборочные единицы						
А1		1	1.133.1-5 вып.3 12.100-03	Блок арматурный АБ-9	2					
А1		1	1.133.1-5 вып.3 12.200	Блок арматурный АБ-10		2	2	2	2	
				Детали						
		2		Пробка деревянная						
				ф50мм, ℓ=120 мм	8	8	8	8	8	
				Материалы						
		3		Бетон марки 100	1.473	1.845	1.845	2.216	2.216	м³
		4		Бетон фактурного слоя марки 150	0.109	0.13	0.13	0.15	0.15	м³

Рук. мас.	Станишевский	
Гл. инж. мас.	Панков	
ГИП	Зыкина	
Рук. гр.	Мелюшкина	
Провер.	Мелюшкина	
Разраб.	Линк	

1.133.1-5 вып.3 15.000

Блок простеночный
СБ1.112.22.6-П-1.1.2.1, СБ1.115.22.6-П-1.1.1.1
СБ1.115.22.6-П-1.1.3.1, СБ1.118.22.6-П-1.1.4.1
СБ1.118.22.6-П-1.1.3.1

Стадия	Лист	Листов
Р		1

ЦНИИЭП жилища г. Москва

Инв. № подл. | Подпись и дата | Взам. инв. №

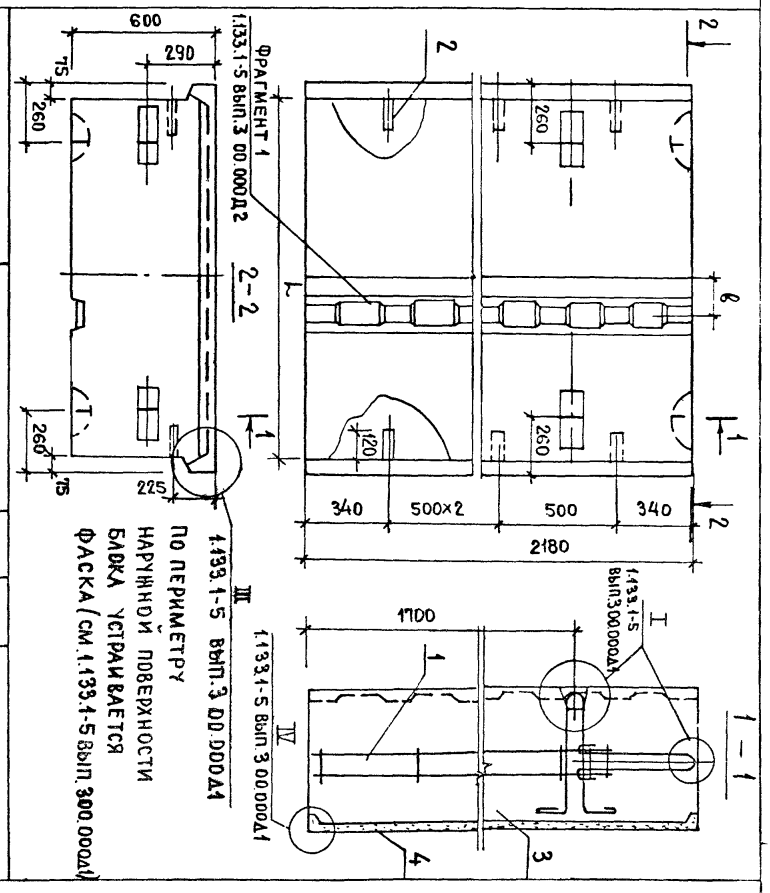

Обозначение	Марка	L	ℓ	Масса, кг: Объемная масса бет. кг/м³ 1200	Масса, кг: Объемная масса бет. кг/м³ 1400
1.133.1-5 вып.3 15.000 -01	СБ1.112.22.6-П-1.1.2.1	1190	110	2140	2460
-02	СБ1.115.22.6-П-1.1.1.1	1490	150	2660	3060
-03	СБ1.118.22.6-П-1.1.4.1	1790	200	3185	3665
-04	СБ1.118.22.6-П-1.1.3.1	1790	200	3185	3665

Рук. мас.	Станишевский	
Гл. инж. м	Панков	
ГИП	Зыкина	
Рук. гр.	Мелюшкина	
Провер.	Мелюшкина	
Разраб.	Линк	

1.133.1-5 вып.3 15.000 СБ

Блок простеночный
СБ1.112.22.6-П-1.1.2.1, СБ1.115.22.6-П-1.1.1.1
СБ1.115.22.6-П-1.1.3.1, СБ1.118.22.6-П-1.1.4.1
СБ1.118.22.6-П-1.1.3.1 Сборочный чертеж

Стадия	Масса	Масштаб
Р	см. табл	1:20
Лист	Листов 1	

ЦНИИЭП жилища г. Москва

Обозначение	Наименование	Колич на испол 1.1331-5 вып.3 16.000-					Примеч.
		-	01	02	03	04	
	Документация						
12	1.1331-5 Вып 3 00 000 ТО		Х	Х	Х	Х	
12	1.1331-5 Вып 3 16 000 СБ		Х	Х	Х	Х	
12	1.1331-5 Вып.300.000Д1		Х	Х	Х	Х	
12	1.1331-5 Вып.3 00.000Д2		Х	Х	Х	Х	
12	1.1331-5 Вып 3 00.000ТБ2		Х	Х	Х	Х	
	Сборочные единицы						
11	1 1.1331-5 Вып.3 12.100-03	2					
11	1 1.1331-5 Вып.3 12.200		2	2	2	2	
	Детали						
	2 Пробка деревянная						
	ФБ0мм ℓ: 120мм	8	8	8	8	8	
	Материалы						
	3 Бетон марки 100	1.473	1.845	1.845	2.216	2.216	м3
	4 Бетон фактур.слоя марки 150	0.103	0.13	0.13	0.15	0.15	м3

1.1331-5 Вып.3 16.000

Рук.мас.5	Станишевский		
Гл.инж.мас.	Панков		
ГИП	Зыкина		
Рук.гр.	Мелюшкина		
Провер.	Мелюшкина		
Разраб.	Куц		

Блок простеночный
СБ1.1 12.22.6-П-12.2.1, СБ1.1 15.22.6-П-12.1.1,
СБ1.1 15.22.6-П-12.3.1, СБ1.1 18.22.6-П-1.2.4.1,
СБ1.1 18.22.6-П-1.2.3.1

Стадия	Лист	Листов
Р		1

ЦНИИЭП жилища г. Москва

Инв.№ подл. | Подпись и дата | Взам. инв.№

Инв.№ подл. | Подпись и дата | Взам. инв.№

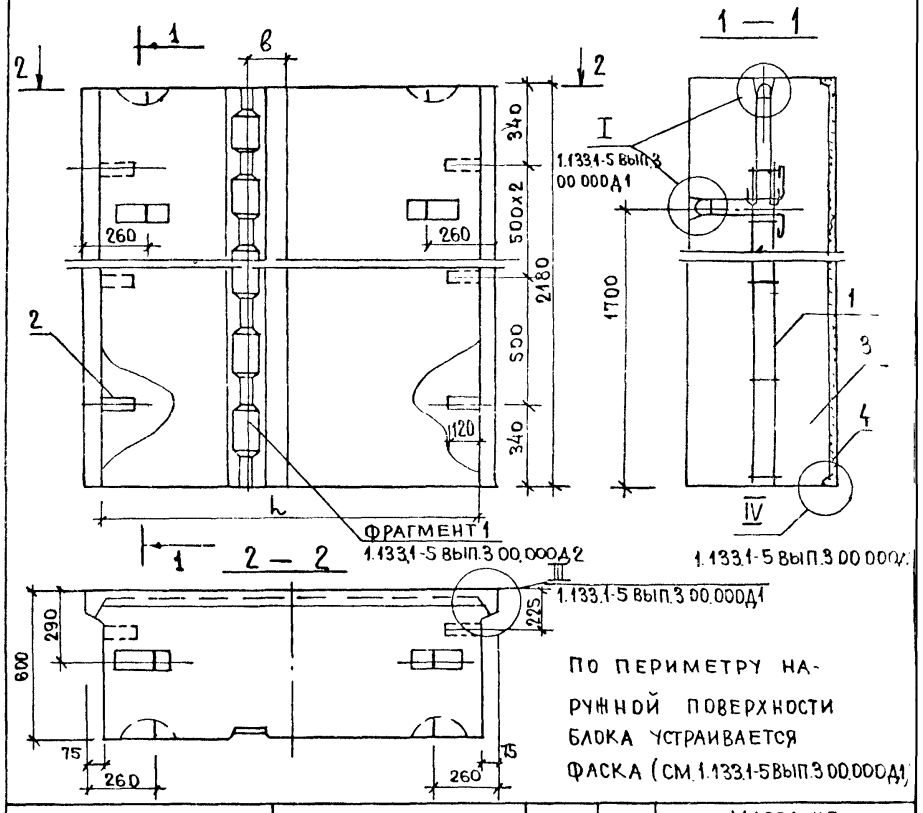

Обозначение	Марка	ℓ	в	Масса, кг: Объемная масса бет. кг/м³ 1200	1400
1.1331-5 Вып.3 16 000	СБ1.1 12.22.6-П-1.2.2.1	1190	170	2140	2460
-01	СБ1.1 15.22.6-П-1.2.1.1	1490	150	2660	3060
-02	СБ1.1 15.22.6-П-1.2.3.1	1490	200	2660	3060
-03	СБ1.1 18.22.6-П-1.2.4.1	1790	300	3185	3665
-04	СБ1.1 18.22.6-П-1.2.3.1	1790	200	3185	3665

1.1331-5 Вып.3 16.000 СБ

Блок простеночный
СБ1.1 12.22.6-П-12.2.1, СБ1.1 15.22.6-П-12.1.1,
СБ1.1 15.22.6-П-12.3.1, СБ1.1 18.22.6-П-1.2.4.1,
СБ1.1 18.22.6-П-1.2.3.1
Сборочный чертеж

Стадия	Масса	Масштаб
Р	см табл.	1:20
Лист	Листов 1	

Рук.м.NS	Станишевский	
Гл.инж.м.	Панков	
ГИП	Зыкина	
Рук.гр	Мелюшкина	
Провер	Мелюшкина	
Разраб	Линк	

ЦНИИЭП жилища г. Москва

Формат	Зона	Поз	Обозначение	Наименование	Колич. на испол. 1.133.1-5 вып.3 17.000- 01	02	Примеч.
				Документация			
12			1.133.1-5 вып.3 00.000 ТО	Техническое описание	×	×	
12			1.133.1-5 вып.3 06.000 СБ	Сборочный чертеж	×	×	
12			1.1331-5 вып.3 00.000 Д1	Узлы I ... IV	×	×	
12			1.133.1-5 вып.3 00.000 ОВТБ2	Выборка стали	×	×	
				Сборочные единицы			
11		1	1.133.1-5 вып.3 12.100-03	Блок арматурный АБ-9	1		
11		1	1.133.1-5 вып.3 12.200	Блок арматурный АБ-10		1	1
11		2	1.133.1-5 вып.3 01.100-03	Блок арматурный АБ-4	1		
11		2	1.133.1-5 вып.3 01.200	Блок арматурный АБ-5	1	1	
				Детали			
		3		Пробка деревянная			
				ф-50 мм. в-120 мм.	4	4	4
				Материалы			
		4		Бетон марки 100	1.561	1.747	2.118	м³
		5		Бетон фактурного слоя марки 150	0.134	0.165	0.186	м³

1.133.1-5 вып.3 17.000

Блок простеночный СБ1.2 12.22.6П2.001, СБ1.2 14.22.6П2.001, СБ1.2 17.22.6-П-2.001

ЦНИИЭП жилища г. Москва

Рук.маст.	Станишевский	
Гл.инж.мас.	Панков	
ГИП	Зыкина	
Рук.гр.	Мелюшкина	
Провер.	Мелюшкина	
Разраб.	Кунц	

Стадия: Р; Лист; Листов: 1

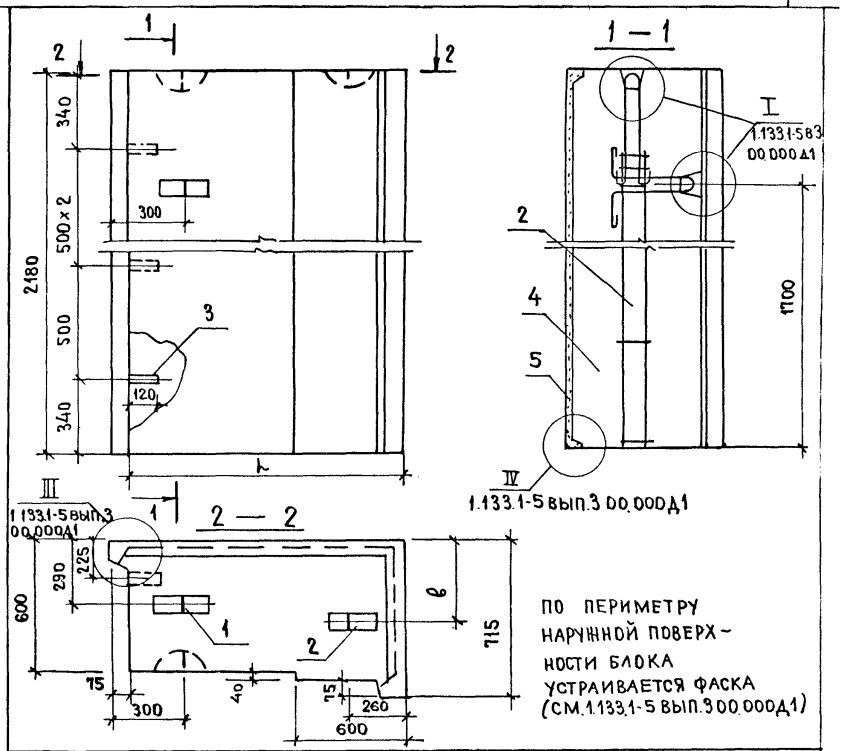

По периметру наружной поверхности блока устраивается фаска (см. 1.133.1-5 вып.3 00.000 Д1)

Обозначение	Марка	l	в	Масса, кг: Объемн. масса бетона, кг/м³ 1200	1400
1.133.1-5 вып.3 17.000	СБ1.2 12.22.6-П-2.00.1	1245	325	2340	2680
-01	СБ1.2 14.22.6-П-2.00.1	1395	400	2600	2980
-02	СБ1.2 17.22.6-П-2.00.1	1695	320	3150	3590

Инв.№ подл. | Подпись и дата | Взам.инв.№

Рук.м.№5	Станишевский	
Гл.инж.м.	Панков	
ГИП	Зыкина	
Рук.гр.	Мелюшкина	
Провер.	Мелюшкина	
Разраб.	Линк	

1.133.1-5 вып.3 17.000

Блок простеночный СБ1.2 12.22.6-П-2.00.1, СБ1.2 14.22.6-П-2.00.1, СБ1.2 17.22.6-П-2.00.1

Стадия	Масса	Масштаб
Р	см. табл.	1:20
Лист	Листов 1	

ЦНИИЭП жилища г. Москва

Формат	Зона	Поз.	Обозначение	Наименование	Колич на испол. 1.133.1-5 вып.3 18.000–											Примеч.
					–	01	02									
				Документация												
12			1.133.1-5 вып.3 00.000 ТО	Техническое описание	×	×	×									
12			1.133.1-5 вып.3 18.000 СБ	Сборочный чертеж	×	×	×									
12			1.133.1-5 вып.3 00.000 Д1	Узлы I ... VI	×	×	×									
12			1.133.1-5 вып.3 00.000 ТБ2	Выборка стали	×	×	×									
				Сборочные единицы												
11		1	1.133.1-5 вып.3 12.100-03	Блок арматурный АБ-9	1											
11		1	1.133.1-5 вып.3 12.200	Блок арматурный АБ-10		1	1									
11		2	1.133.1-5 вып.3 01.100-03	Блок арматурный АБ-4	1											
11		2	1.133.1-5 вып.3 01.200	Блок арматурный АБ-5		1	1									
				Детали												
		3		Пробка деревянная												
				ф50 мм. ℓ = 120 мм.	4	4	4									
				Материалы												
		4		Бетон марки 100	1561	1747	2118									м3
		5		Бетон фактурного слоя марки 150	0154	0165	0186									м3

Рук. мас.	Станишевский	
Гл. инж. м.	Панков	
ГИП	Зыкина	
Рук. гр.	Мелюшкина	
Провер.	Куц	
Разраб.	Линк	

1.133.1-5 вып.3 18.000

Блок простеночный угловой
СБ1.2 12.22.6-П-3.0.0.1
СБ1.2 14.22.6-П-3.0.0.1
СБ1.2 17.22.6-П-3.0.0.1

Стадия	Лист	Листов
Р		1

ЦНИИЭП жилища г. Москва

Инв. № подл. | Подпись и дата | Взам. инв. №

Обозначение	Марка	ℓ	Масса, кг: Объемная масса бетона, кг/м3 1200	1400
1.133.1-5 вып.3 18.000	СБ1.2 12.22.6-П-3.0.0.1	1245	325	2680
-01	СБ1.2 14.22.6-П-3.0.0.1	1395	400	2980
-02	СБ1.2 17.22.6-П-3.0.0.1	1695	320	3590

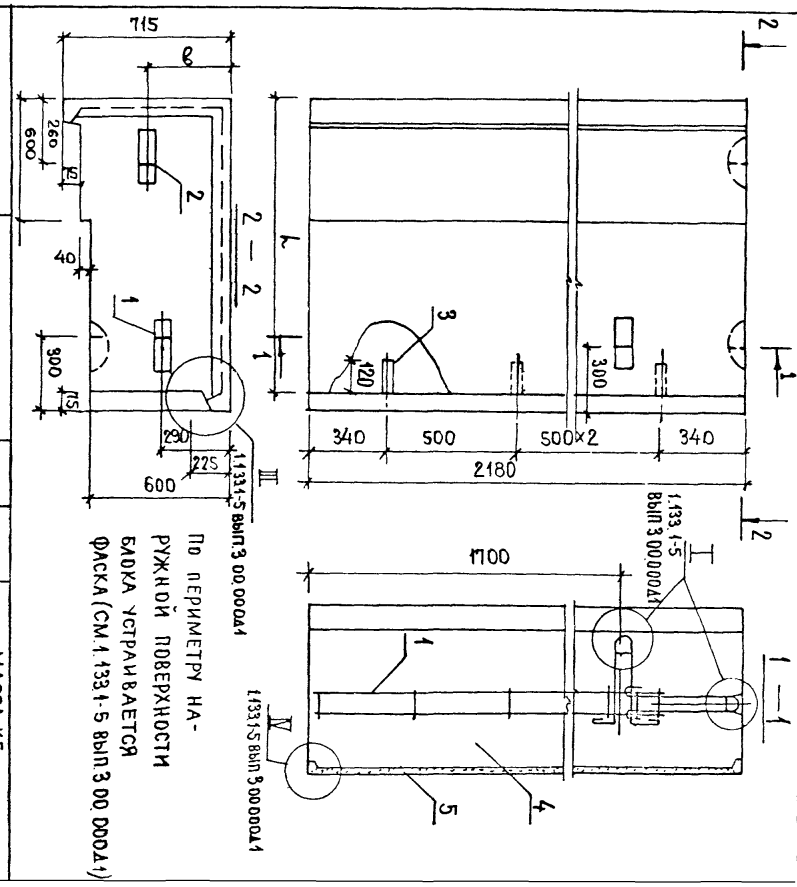

1.133.1-5 вып.3 18.000

Блок простеночный угловой СБ1.2 12.22.6-П-3.001 СБ1.2 14.22.6-П-3.001 СБ1.2 17.22.6-П-3.001

Стадия	Масса	Масштаб
Р	см. табл.	1:20
Лист	Листов 1	

ЦНИИЭП жилища г. Москва

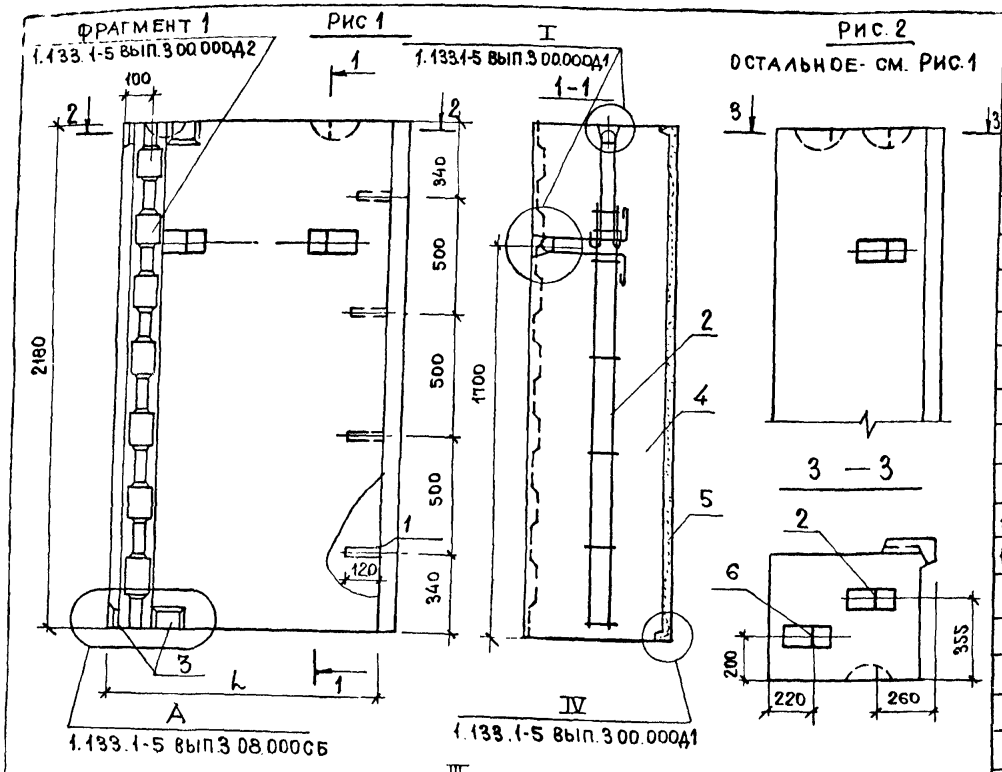

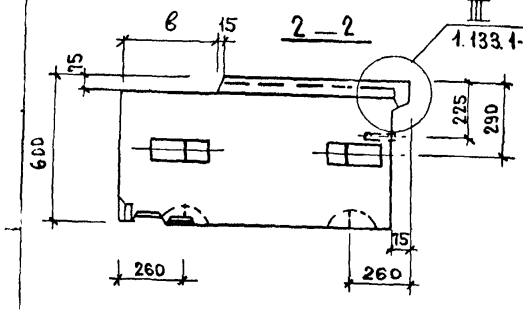

По периметру наружной поверхности блока устраивается фаска (см.1.133.1-5 вып.3 00.000Д1)

Обозначение	Марка	L	в	рис.	Масса, кг	
					Объемн. масса бет. кг/м³	
					1200	1400
1.133.1-5 ВЫП.3 19.000	СБ1.36. 22.6-П-2.0.0.1	525	480	2	1000	1160
-01	СБ1.3 10 22.6-П-2.2.0.1	995	495	1	1610	1860

Формат	Зона	Поз	Обозначение	Наименование	Кол.	Примечание
				Документация		
12			1.133.1-5 ВЫП.3 ПО.ПООТО	Техническое описание		
12			1.133.1-5 ВЫП.3 00.000Д1	Узлы I.. VI		
12			1.133.1-5 ВЫП 3 00.000Д2	Фрагмент 1, фрагмент 2		
12			1.133.1-5 ВЫП.3 00.000ТБ2	Выборка стали		
				Детали		
		1		Пробка деревянная		
				ф50мм e=120мм	4	
			Переменные данные	для исполнений		
			1.133.1-5 ВЫП.3 19.000	СБ1.3 6.22.6-П-2.0.0.1		
				Сборочные единицы		
11		2	1.133.1-5 ВЫП.3 12.100	Блок арматурный АБ-6	1	
11		6	1.133.1-5 ВЫП.3 01.100	Блок арматурный АБ-1	1	
				Материалы		
		4		Бетон марки 100	0.73	м³
		5		Бетон фактурного слоя М-150	0.024	м³
			1.133.1-5 ВЫП.3.19.000-01	СБ1.3 10.22.6-П-2.2.0.1		
				Сборочные единицы		
11		2	1.133.1-5 ВЫП.3 12.100-02	Блок арматурный АБ-8	2	
				Детали		
11		3	1.133.1-5 ВЫП 3 03.010	Изделие закладное М-1	4	
				Материалы		
		4		Бетон марки 100	1.155	м³
		5		Бетон фактурного слоя М150	0.057	м³

Рук.мас.5	Данишевский	
Инжн.м.	Панков	
ГИП	Зыкина	
Рук.гр.	Мелюшкина	
Провер.	Мелюшкина	
Разраб.	Петренко	

1.133.1-5 ВЫП. 319.000

Блок простеночный угловой
СБ1.36.22.6-П-2.0.0.1
СБ1.3 10.22.6-П-2.2.0.1

Стадия	Масса	Масштаб
Р	См. табл.	1:20
Лист	Листов 1	

ЦНИИЭП жилища г. Москва

Рис.1

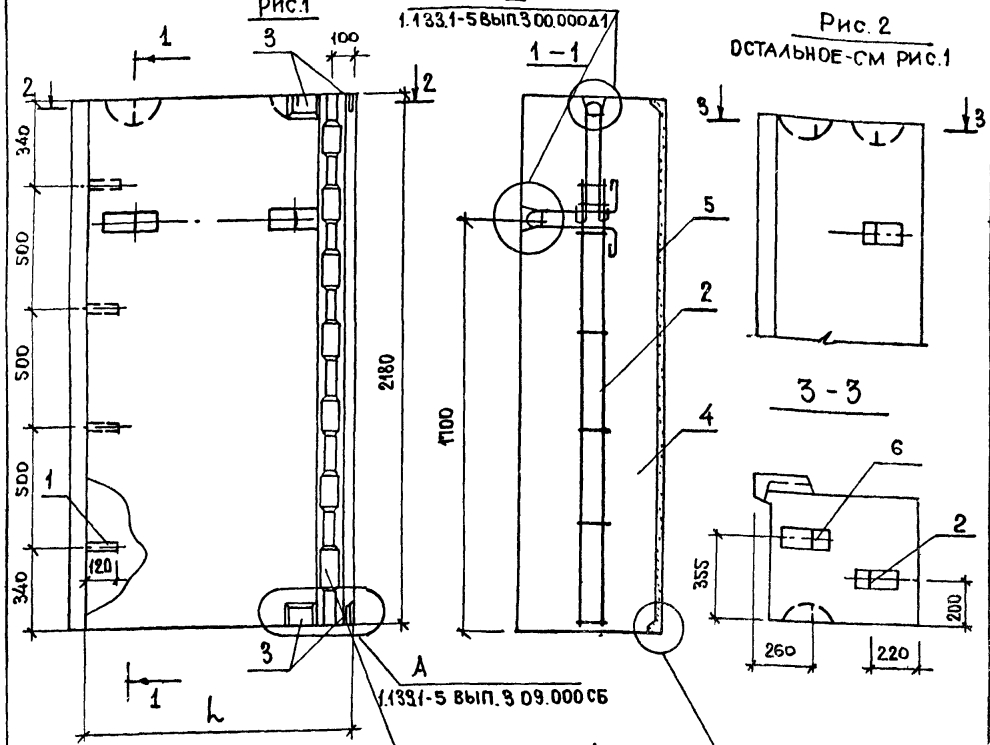

Рис. 2
ОСТАЛЬНОЕ-СМ РИС.1

2 - 2

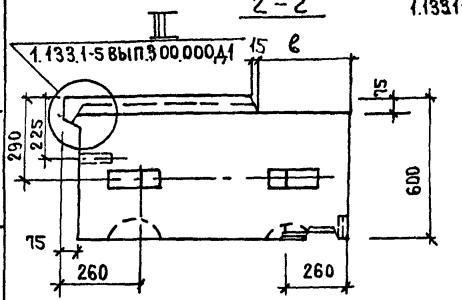

По периметру наружной поверхности блока устраивается фаска. (см. 1.133.1-5 вып.3 00.000Д1).

ОБОЗНАЧЕНИЕ	МАРКА	l	в	РИС.	МАССА, КГ	
					ОБЪЕМНАЯ МАССА БЕТ. КГ/М3	
					1200	1400
1.133.1-5 вып.3 20.000	СБ13.6.22.6-П-3.0.0.1	625	480	2	1000	1160
- 01	СБ13.10.22.6-П-3.1.0.1	995	495	1	1610	1860

ФОРМАТ	ЗОНА	ПОЗ.	ОБОЗНАЧЕНИЕ	НАИМЕНОВАНИЕ	КОЛ.	ПРИМЕЧАНИЕ
				ДОКУМЕНТАЦИЯ		
12			1.133.1-5 вып.3 00.000ТО	Техническое описание		
12			1.133.1-5 вып.3 00.000Д1	Узлы I ... IV		
12			1.133.1-5 вып.3 00.000Д2	Фрагмент 1, фрагмент 2		
12			1.133.1-5 вып.3 00.000ТБ2	Выборка стали		
				ДЕТАЛИ		
		1		Пробка деревянная		
				ф50мм l=120мм	4	
			ПЕРЕМЕННЫЕ ДАННЫЕ	ДЛЯ ИСПОЛНЕНИЙ		
			1.133.1-5 вып.3 20.000	СБ13 6.22.6-П-3.0.0.1		
				СБОРОЧНЫЕ ЕДИНИЦЫ		
11		2	1.133.1-5 вып.3 12.100	Блок арматурный АБ-6	1	
11		6	1.133.1-5 вып.3 01.100	Блок арматурный АБ-1	1	
				МАТЕРИАЛЫ		
		4		Бетон марки 100	0,73	м3
		5		Бетон фактурного слоя 150	0,024	м3
			1.133.1-5 вып.3 20.000-01	СБ1.3 10.22.6-П-3.1.0.1		
				СБОРОЧНЫЕ ЕДИНИЦЫ		
11		2	1.133.1-5 вып.3 12.100-02	Блок арматурный АБ-8	2	
				ДЕТАЛИ		
11		3	1.133.1-5 вып.3 03.010	Изделие закладное М-1	4	
				МАТЕРИАЛЫ		
		4		Бетон марки 100	0,73	м3
		5		Бетон фактурного слоя 150	0,024	м3

Рук.мас5	Станишевский	
Гл.инж.м.	Панков	
ГИП	Зыкина	
Рук.гр.	Мелошкина	
Провер	Куц	
Разраб	Линк	

1.133.1-5 вып.3 20.000

Блок простеночный угловой СБ1.3 6.22.6-П-3.0.0.1, СБ1.3 10.22.6-П-3.1.0.1

СТАДИЯ	МАССА	МАСШТАБ
Р	см. табл.	1:20
ЛИСТ	ЛИСТОВ 1	

ЦНИИЭП жилища г. Москва

Инв.№ подл. | Подпись и дата | Взам.инв.№

17400 64

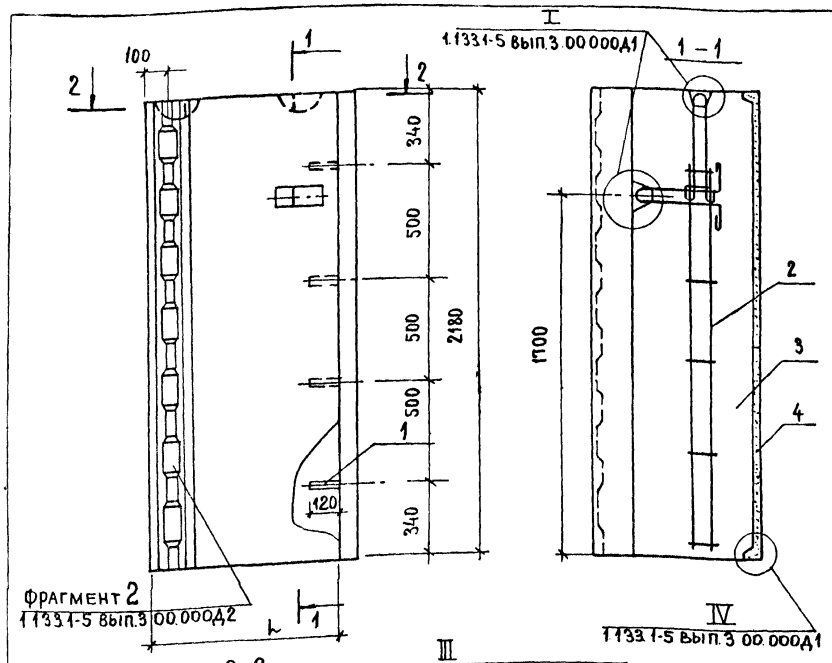

По периметру наружной поверхности блока устраивается фаска (см. 1.133.1-5 вып.3.00.000Д1)

Обозначения	Марка	l	Масса, кг	
			Объемная масса бет, кг/м3	
			1200	1400
1.133.1-5 вып.3 21.000	СБ1.Ч 7|8, 22.6-П-2.2.0.1	735	1455	1660
-01	СБ1.4 9|8, 22.6-П-2.2.0.1	885	1700	1940

Формат	Зона	Поз.	Обозначение	Наименование	Кол.	Примечание
				Документация		
12			1.333.1-5 вып. 00.000ТО	Техническое описание		
12			1.133.1-5 вып.3.00.000Д1	Узлы I ... VI		
12			1.133.1-5 вып.3.00.000Д2	Фрагмент 1, фрагмент 2		
12			1.133.1-5 вып.3.00.000ТБ2	Выборка стали		
				Детали		
		1		Пробка деревянная		
				ф50мм, ℓ= 120мм	4	
			Переменные данные	для исполнений		
			1.133.1-5 вып.3 21.000	СБ1.4 7|8, 22.6-П-2.2.0.1		
				Сборочные единицы		
11		2	1.133.1-5 вып.3 12.100-02	Блок арматурный АБ-8	1	
11		5	1.133.1-5 вып.3 01.100-01	Блок арматурный АБ-2	1	
				Материалы		
		3		Бетон марки 100	0.941	м3
		4		Бетон фактурного		
				слоя марки 150	0.114	м3
			1.133.1-5 вып.3 21.000-01	СБ1.Ч 9|8. 22.6-П-2.2.0.1		
				Сборочные единицы		
11		2	1.133.1-5 вып.3 12.100-02	Блок арматурный АБ-8	1	
11		5	1.133.1-5 вып.3 01.100-02	Блок арматурный АБ-3	1	
				Материалы		
		3		Бетон марки 100	1.112	м3
		4		Бетон фактурного слоя		
				марки 150	0.125	м3

Нач.маст.	Станишевский	
Гл.инж.м.	Панков	
ГИП	Зыкина	
Рук.гр.	Мелюшкина	
Провер.	Мелюшкина	
Разраб.	Куц	

1.133.1-5 вып. 3 21.000

Блок простеночный температурного шва

СБ1.Ч7\|8.22.6-П-2.2.01; СБ1.Ч9\|8.22.6П-2.2.01

Стадия	Масса	Масштаб
Р	см. табл	1:20
Лист	Листов 1	

ЦНИИЭП жилища г. Москва

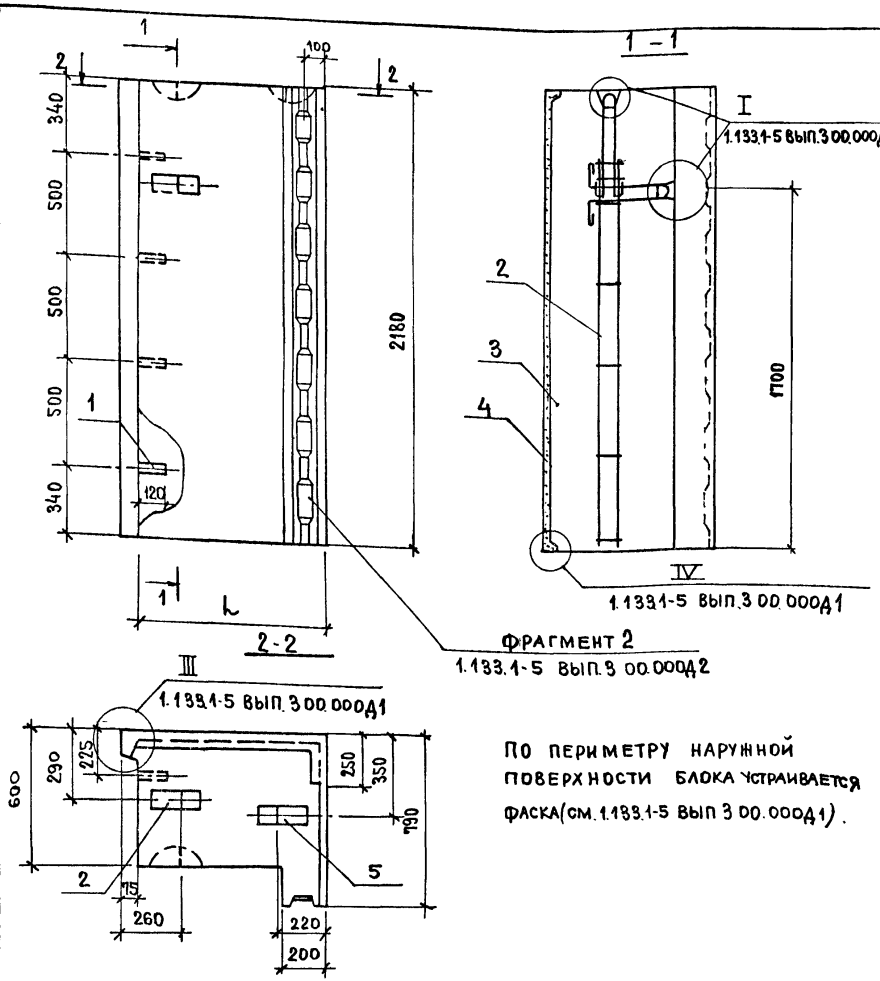

По периметру наружной поверхности блока устраивается фаска (см. 1.133.1-5 вып 3 00.000Д1).

Обозначение	Марка	l	Масса, кг	
			Объемная масса бетона, кг/м³	
			1200	1400
1.133.1-5 вып.3 22.000	СБ1.4 7/8.22.6-П-3.1.0.1	735	1455	1660
-01	СБ1.Ч 9/8.22.6-П-3.1.0.1	885	1700	1940

			Обозначение	Наименование	Кол.	Примечание
				Документация		
12			1.133.1-5 вып.3 00.000Д1	Техническое описание		
12			1.133.1-5 вып.3 00.000Д1	Узлы I ... VI		
12			1.133.1-5 вып.3 00.000Д2	Фрагмент 1, Фрагмент 2		
12			1.133.1-5 вып.3 00.000ТБ2	Выборка стали		
				Детали		
		1		Пробка деревянная		
				Ф50 мм, ℓ=120 мм	4	
			Переменные данные	для исполнений		
			1.133.1-5 вып.3 22.000	СБ1.Ч 7/8.22.6-П-3.1.		
				Сборочные единицы		
11		2	1.133.1-5 вып.3 12.100-02	Блок арматурный АБ-8	1	
11		5	1.133.1-5 вып.3 01.100-01	Блок арматурный АБ-2	1	
				Материалы		
		3		Бетон марки 100	0.941	м³
		4		Бетон фактурного		
				слоя марки 150	0.114	м³
			1.133.1-5 вып.3 22.000-01	СБ1.Ч 9/8.22.6-П-3.1.0.1		
				Сборочные единицы		
11		2	1.133.1-5 вып.3 12.100-02	Блок арматурный АБ-8	1	
11		5	1.133.1-5 вып.3 01.100-02	Блок арматурный АБ-3	1	
				Материалы		
		3		Бетон марки 100	1.112	м³
		4		Бетон фактурн.слоя марки 150	0.125	м³

Рук.МАС.S	Данишевский	
Гл.инж.м.	Панков	
ГИП	Зыкина	
Рук.гр.	Мелюшкина	
Провер.	Мелюшкина	
Разраб	Куц	

1.133.1-5 вып.3 22.000

Блок простеночный температурного шва СБ1.Ч 7/8.22.6-П-3.1.0.1; СБ1.Ч 9/8.22.6-П-3.1.0.1

Стадия	Масса	Масштаб
Р	см табл.	1:20
Лист	Листов 1	

ЦНИИЭП жилища г. Москва

17400 86

Инв.№ подл. | Подпись и дата | Взам.инв.№

Формат	Зона	Поз.	Обозначение	Наименование	Кол.	Примечание
				Документация		
12			1.133.1-5 вып.3 00.000 ТО	Техническое описание		
11			1.133.1-5 вып.3 23.000 СБ	Сборочный чертеж		
12			1.133.1-5 вып.3 00.000 Д1	Узлы I ... VI		
12			1.133.1-5 вып.3 00.000ТБ2	Выборка стали		
				Детали		
11		1	1.133.1-5 вып.3 01.101	Петля строповочная П 1	2	
		2		Пробка деревянная 50×80мм; l=180мм	2	
				Материалы		
		3		Бетон марки 100	0.40	м3
		4		Бетон фактурного слоя марки 150	0.027	м3

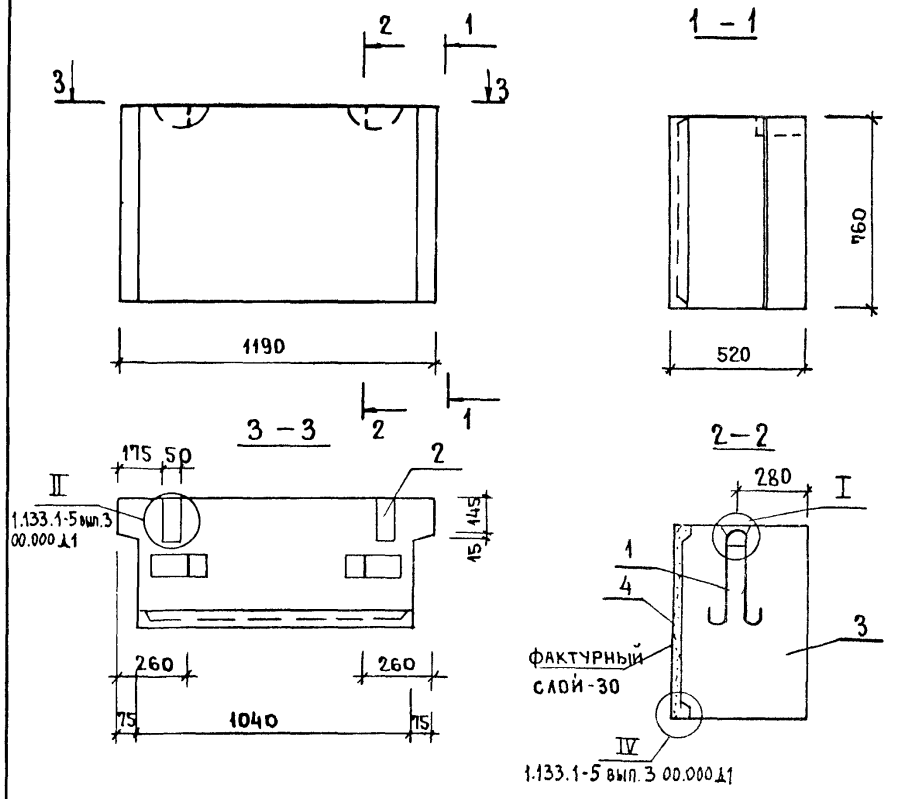

По периметру наружной поверхности блока устраивается фаска (см. 1.133.1-5 вып.3 00.000 Д1)

Масса, кг	
Объемная масса бетона, кг/м3	
1200	1400
585	660

Нач.маст.	Станишевский		
Гл.инж.мас	Панков		
ГИП	Зыкина		
Рук.гр.	Мелюшкина		
Провер	Куц		
Разраб.	Осина		

1.133.1-5 вып.3 23.000

Блок подоконный
СБ 2.1.12.8.5 - П-1

Стадия	Лист	Листов
Р		1

ЦНИИЭПжилища
г. Москва

Нач.маст.	Станишевский		
Гл.инж.мас	Панков		
ГИП	Зыкина		
Рук.гр.	Мелюшкина		
Провер	Мелюшкина		
Разраб.	Осина		

1.133.1-5 вып.3 23.000 СБ

Блок подоконный
(СБ 2.1.12.8.5 - П-1)
Сборочный чертеж

Стадия	Масса	Масштаб
Р	См.табл.	1:20
Лист	Листов 1	

ЦНИИЭПжилища
г. Москва

Инв.№ подл. | Подпись и дата | Взам. инв.№

Формат	Зона	Поз	Обозначение	Наименование	Кол	Примечание
				Документация		
12			1.133.1-5 вып.3 00.000 ТО	Техническое описание		
11			1.133.1-5 вып.3 00.000 СБ	Сборочный чертеж		
12			1.133.1-5 вып.3 00.000 Д1	Узлы I ... VI		
12			1.133.1-5 вып.3 00.000ТБ2	Выборка стали		
				Детали		
11		1	1.133.1-5 вып.3 01.101	Петля строповочная П-1	2	
		2		Пробка деревянная		
				50×80мм, ℓ=180мм	2	
				Материалы		
		3		Бетон марки 100	0,714	м³
		4		Бетон фактурного		
				слоя марки 150	0,047	м³

Нач.маст.	Станишевский		
Гл.инж.м	Панков		
ГИП	Зыкина		
Рук.гр	Мелюшкина		
Провер	Куц		
Разраб.	Осина		

1.133.1-5 вып.3 24.000

Блок подоконный
СБ 2.1 15.11.5-П-1

Стадия	Лист	Листов
Р		1

ЦНИИЭП жилища
г. Москва

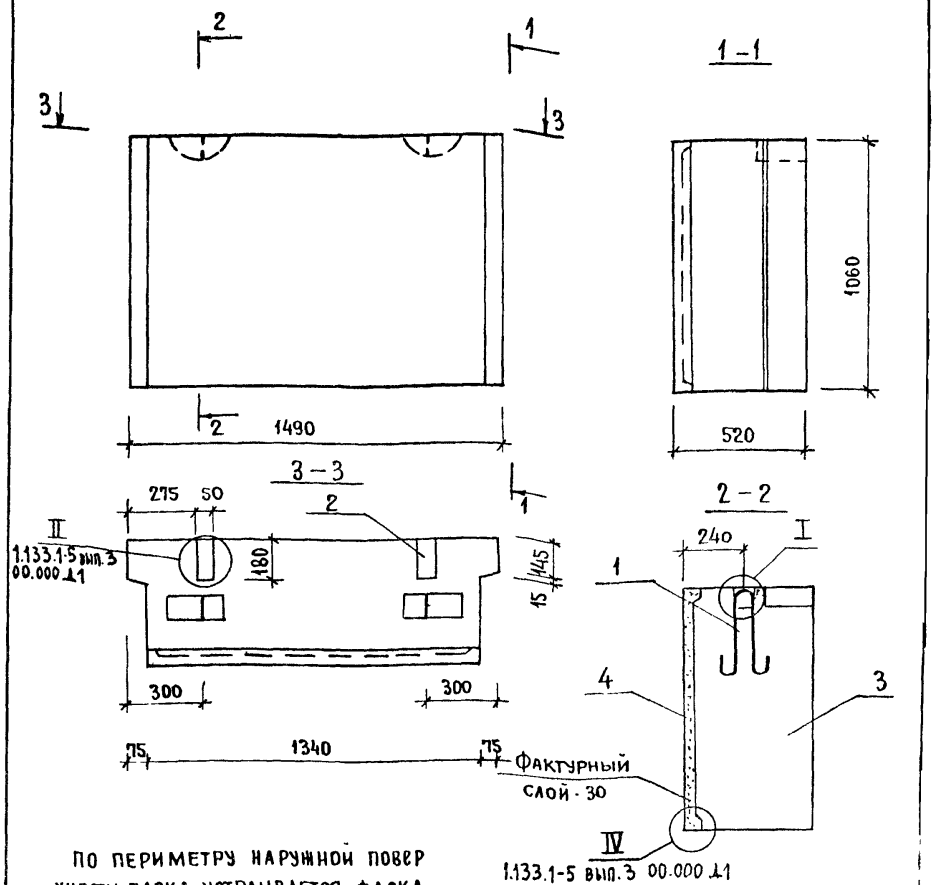

По периметру наружной поверхности блока устраивается фаска (см. 1.133.1-5 вып.5 00.000 Д1)

Масса, кг	
Объемная масса бетона, кг/м³	
1200	1400
1020	1175

Взам.инв.№ | Подпись и дата | Инв.№ подл.

Нач.маст.	Станишевский		
Гл.инж.м	Панков		
ГИП	Зыкина		
Рук.гр	Мелюшкина		
Провер	Мелюшкина		
Разраб.	Осина		

1.133.1-5 вып.3 24.000 СБ

Блок подоконный
(СБ 2.1 15.11.5-П-1)
Сборочный чертеж.

Стадия	Масса	Масштаб
Р	см.табл.	1:20
Лист	Листов 1	

ЦНИИЭП жилища
г. Москва

Рис.1

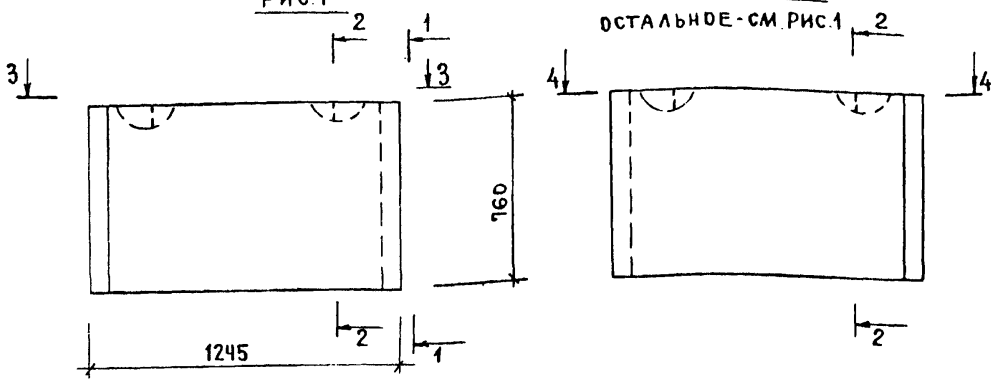

Рис.2-Зеркальное отражение остальное-см.рис.1

3 – 3

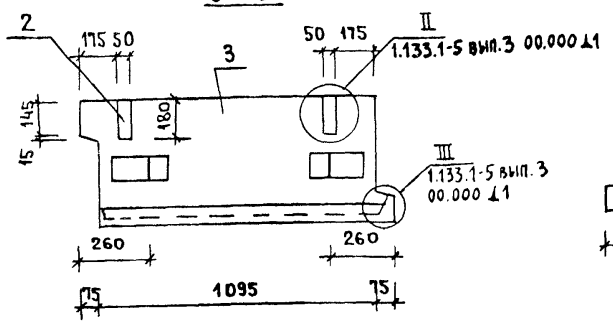

4 – 4

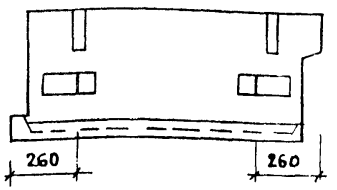

1 – 1

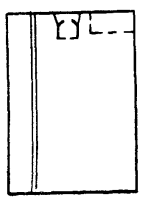

2 – 2

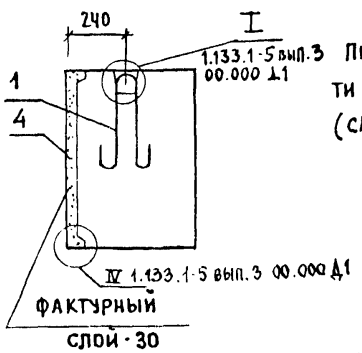

По периметру наружной поверхности блока устраивается фаска (см. 1.133.1-5 вып.3 00.000 Д1)

Обозначение	Марка	Рис	Масса, кг: объемная масса бетона, кг/м3 1200	1400
1.133.1-5 вып.3 25.000	СБ 22.12.8.5-П-2	1	605	695
	СБ 2.2.12.8.5-П-3	2	605	695

Формат	Зона	Поз	Обозначение	Наименование	Кол	Примечание
				Документация		
12			1133 1-5 вып.3 00 000 ТО	Техническое описание		
12			1 133 1-5 вып.3 00 000 Д1	Узлы I ... VI		
12			1 133.1-5 вып. 3 00.000 ТБ2	Выборка стали		
				Детали		
11		1	1 133.1-5 вып. 3 01.101	Петля строповочная П-1	2	
		2		Пробка деревянная 50×80 мм, ℓ=180 мм	2	
				Материалы		
		3		Бетон марки 100	0.417	м3
		4		Бетон фактурного слоя марки 150	0.031	м3
			Различия исполнений	- по сборочному чертежу		

Рук.мас5	Станишевский	
Гл.инж.м	Панков	
ГИП	Зыкина	
Рук.гр.	Мелюшкина	
Провер.	Мелюшкина	
Разраб.	Осина	

1.133.1-5 вып. 3 25.000

Блок подоконный
СБ 2.2 12.8.5 - П-2,
СБ 2.2 12.8.5 - П-3

Стадия	Масса	Масштаб
Р	см.табл.	1:20
Лист	Листов 1	

ЦНИИЭП жилища г. Москва

Формат	Зона	Поз.	Обозначение	Наименование	Кол.	Примечание
				Документация		
12			1.133.1-5 вып.3 00.000ТО	Техническое описание		
11			1.133.1-5 вып.3 01.000СБ	Сборочный чертеж		
12			1.133.1-5 вып.3 00.000Д1	Узлы I...VI		
12			1.133.1-5 вып.3 00.000ТБ2	Выборка стали		
				Детали		
11		1	1.133.1-5 вып.3 26.001	Петля строповочная П-7	2	
		2		Пробка деревянная 50х80мм, l=180мм	2	
				Материалы		
		3		Бетон марки 100	0,427	м3
		4		Бетон фактурного слоя марки 150	0,037	м3

Нач.маст.	Станишевский	
Гл.инж.пр.	Панков	
ГИП	Зыкина	
Рук.гр.	Мелюшкина	
Провер.	Куц	
Разраб.	Осина	

1.133.1-5 вып.3 26.000

Блок подоконный
СБ 2.3.12.11.6-П-1

Стадия	Лист	Листов
Р	-	1

ЦНИИЭП жилища
г. Москва

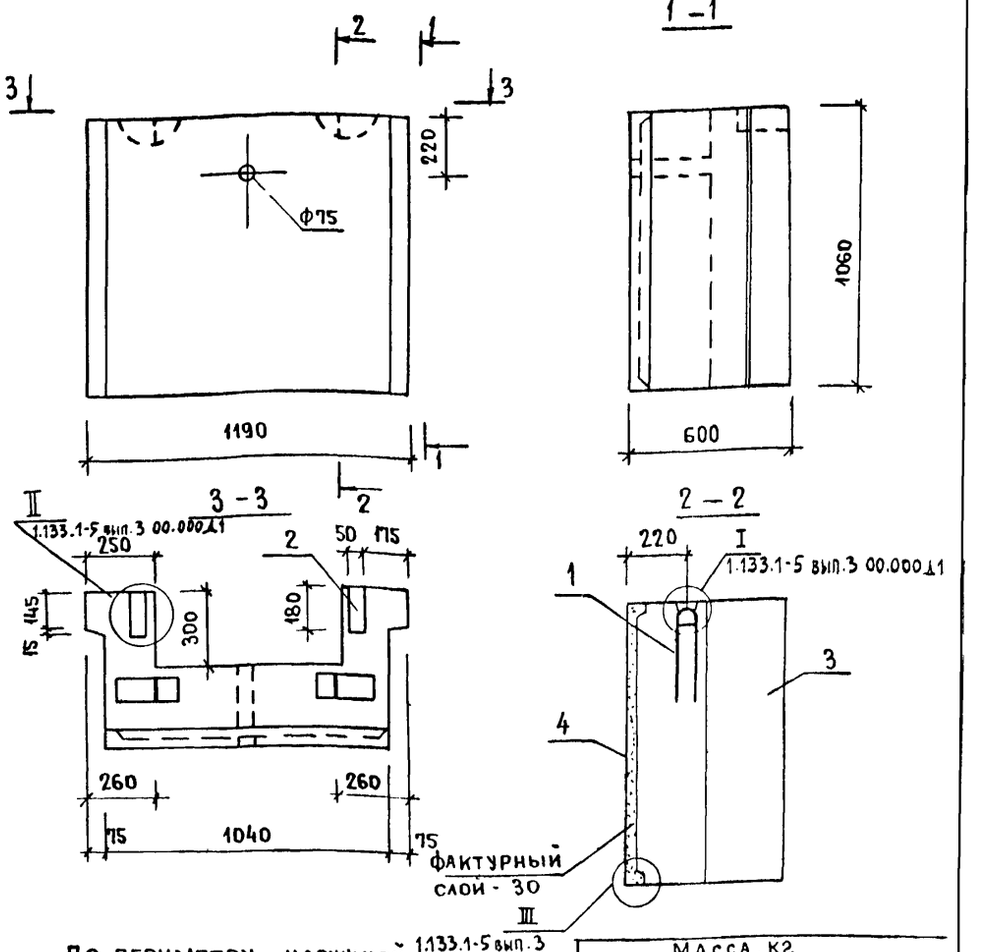

По периметру наружной поверхности блока устраивается фаска (см. 1.133.1-5 вып.3 00.000 Д1)

Масса, кг	
Объемная масса бетона, кг/м³	
1200	1400
630	720

Взам.инв.№

Подпись и дата

Инв.№ подл.

Нач.маст.	Станишевский	
Гл.инж.пр.	Панков	
ГИП	Зыкина	
Рук.гр.	Мелюшкина	
Провер.	Мелюшкина	
Разраб.	Осина	

1.133.1-5 вып.3 26.000СБ

Блок подоконный
(СБ 2.3.12.11.6-П-1)
Сборочный чертеж.

Стадия	Масса	Масштаб
Р	см.табл.	1:20
Лист	Листов 1	

ЦНИИЭП жилища
г. Москва

Формат	Зона	Поз	Обозначение	Наименование	Кол.	Примечание
				Документация		
12			1.133.1-5 вып.3 00.000 ТО	Техническое описание		
12			1.133.1-5 вып.3 27.000 СБ	Сборочный чертеж		
12			1.133.1-5 вып.3 00.000 Д1	Узлы I...VI		
12			1.133.1-5 вып.3 00.000 ТБ2	Выборка стали		
				Детали		
		1		Пробка деревянная ф40мм, ℓ = 120мм	2	
				Переменные данные для исполнений		
			1.133.1-5 вып.3 27.000	СБ3.1 24.6.6-4П-1		
				Сборочные единицы		
12		2	1.133.1-5 вып.3 27.100	Блок арматурный АБ-11	1	
				Детали		
11		3	1.133.1-5 вып.3 01.101	Петля строповочная П-1	2	
				Материалы		
		4		Бетон марки 100	0.663	м³
		5		Бетон фактурного слоя марки 150	0.048	м³
			1.133.1-5 вып.3 27.000-01	СБ3.1 27.6.6-4П-1		
				Сборочные единицы		
12		2	1.133.1-5 вып.3 27.100-01	Блок арматурный АБ-12	1	
				Детали		
11		3	1.133.1-5 вып.3 01.101	Петля строповочная П-1	2	
				Материалы		
		4		Бетон марки 100	0.742	м³
		5		Бетон фактурного слоя марки 150	0.054	м³

Рук. маст.	Станишевский	
Гл. инж. м.	Панков	
ГИП	Зыкина	
Рук. груп.	Гуткина	
Проверил	Акимова	
Разработ.	Гуткина	

1.133.1-5 вып.3 27.000

Блок перемычечный
СБ3.1 24.6.6-4П-1, СБ3.1 27.6.6-4П-1
СБ3.1 30.6.6-4П-1, СБ3.1 33.6.6-4П-1
СБ3.1 36.6.6-4П-1

Стадия	Лист	Листов
Р	1	2

ЦНИИЭП жилища г. Москва

Формат	Зона	Поз	Обозначение	Наименование	Кол.	Примечание
			1.133.1-5 вып.3 27.000-02	СБ3.1 30.6.6-4П-1		
				Сборочные единицы		
12		2	1.133.1-5 вып.3 27.100-02	Блок арматурный АБ-13	1	
				Детали		
11		3	1.133.1-5 вып.3 01.101	Петля строповочная П-1	2	
				Материалы		
		4		Бетон марки 100	0.821	м³
		5		Бетон фактурного слоя марки 150		
			1.133.1-5 вып.3 27.000-03	СБ3.1 33.6.6-4П-1	0.060	м³
				Сборочные единицы		
12		2	1.133.1-5 вып.3 27.200	Блок арматурный АБ-14	1	
				Детали		
11		3	1.133.1-5 вып.3 01.101-02	Петля строповочная П-3	2	
				Материалы		
		4		Бетон марки 100	0.894	м³
		5		Бетон фактурного слоя марки 150	0.066	м³
			1.133.1-5 вып.3 27.000-04	СБ3.1 36.6.6-4П-1		
				Сборочные единицы		
12		2	1.133.1-5 вып.3 27.200-01	Блок арматурный АБ-15	1	
				Детали		
11		3	1.133.1-5 вып.3 01.101-02	Петля строповочная П-3	2	
				Материалы		
		4		Бетон марки 100	0.976	м³
		5		Бетон фактурного слоя марки 150	0.072	м³

Инв. № подл. | Подпись и дата | Взам. инв. №

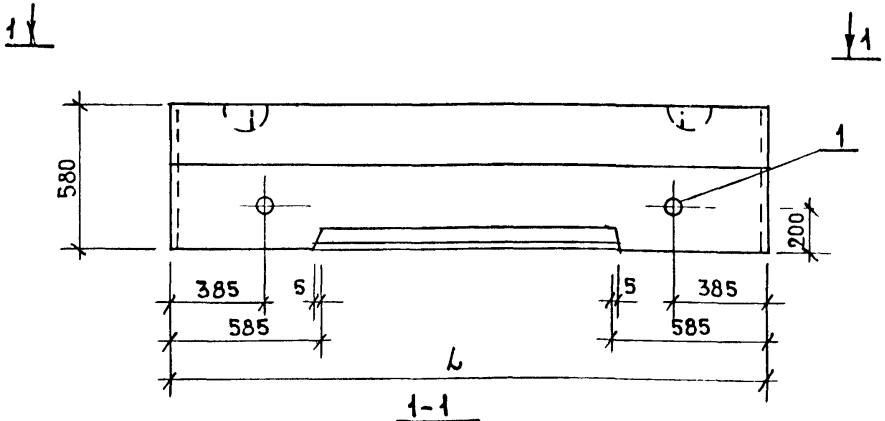

1-1

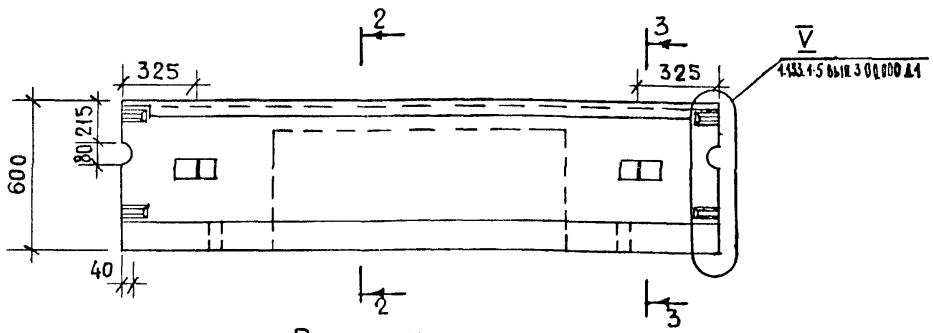

2 - 2

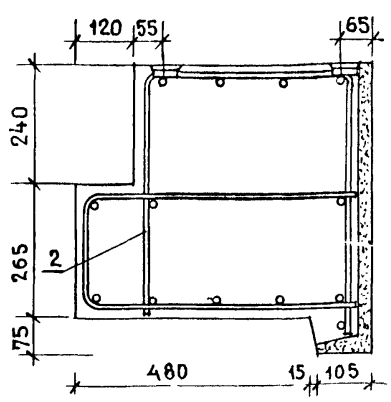

3 - 3

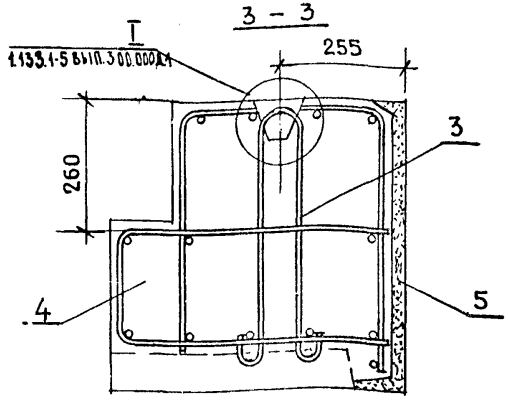

Расчетная схема

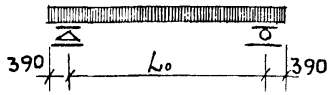

Марка	Расчетная длина L_0 мм	Нагрузки кгс/м				Расчетный прогиб от постоянной и длительной нагрузки мм
		Расчетная	Нормативная			
			суммарная	постоянная и длительная	кратковременная	
СБ3.124.6.6-4 П-1	1600	4306	3619	3507	112	0.0412
СБ3.127.6.6-4 П-1	1900	4306	3619	3507	112	0.088
СБ3.130.6.6-4 П-1	2200	4306	3619	3507	112	0.187
СБ3.133.6.6-4 П-1	2500	4306	3619	3507	112	0.237
СБ3.136.6.6-4 П-1	2800	4306	3619	3507	112	0.369

Обозначение	Марка	L мм	Масса, кг	
			Объемная масса бетона, кг/м3	
			1200	1400
1.133.1-5 вып.3 27.000	СБ3.124.6.6-4 П-1	2380	985	1125
-01	СБ3.127.6.6-4 П-1	2680	1100	1260
-02	СБ3.130.6.6-4 П-1	2980	1225	1405
-03	СБ3.133.6.6-4 П-1	3280	1340	1530
-04	СБ3.136.6.6-4 П-1	3580	1470	1680

1. По периметру наружной поверхности блока устраивается фаска (см. 1.133.1-5 вып.3 00.000 Д1).
2. В местах образования лунок для подъемных петель поперечные стержни вырезать по месту.

Рук. маст.	Станишевский	
Гл. инж. м.	Панков	
ГИП	Зыкина	
Рук. гр.	Гуткина	
Проверил	Мелюшкина	
Разработ.	Щипанова	

1.133.1-5 вып.3 27.000 СБ

Блок перемычечный (СБ3.124.6.6-4 П-1; СБ3.127.6.6-4 П-1; СБ3.130.6.6-4 П-1; СБ3.133.6.6-4 П-1; СБ3.136.6.6-4 П-1)

Сборочный чертеж.

Стадия	Масса	Масштаб
Р	см. табл.	1:20 1:10
Лист	Листов 1	

ЦНИИЭП жилища г. Москва

17400 · 72

Формат	Зона	Поз.	Обозначение	Наименование	Кол.	Примечание
				Документация		
12			1.133.1-5 вып.3 00.000 ТО	Техническое описание		
12			1.133.1-5 вып.3 28.000 СБ	Сборочный чертеж		
12			1.133.1-5 вып.3 00.000 Д1	Узлы I ... VI		
12			1.133.1-5 вып.3 00.000 ТБ2	Выборка стали		
				Детали		
		1		Пробка деревянная ф 40мм ℓ = 120мм	2	
				Переменные данные для исполнений		
			1.133.1-5 вып.3 28.000	СБ3.124.6.6-7 П-1		
				Сборочные единицы		
12		2	1.133.1-5 вып.3 28.100	Блок арматурный АБ-16	1	
				Детали		
11		3	1.133.1-5 вып.3 01.101	Петля строповочная П-1	2	
				Материалы		
		4		Бетон марки 100	0.663	м³
		5		Бетон фактурного слоя марки 150	0.048	м³
			1.133.1-5 вып.3 28.000-01	СБ3.127.6.6-7 П-1		
				Сборочные единицы		
12		2	1.133.1-5 вып.3 28.100-01	Блок арматурный АБ-17	1	
				Детали		
11		3	1.133.1-5 вып.3 01.101	Петля строповочная П-1	2	
				Материалы		
		4		Бетон марки 100	0.742	м³
		5		Бетон фактурного слоя марки 150	0.054	м³

Рук.маст.5	Станишевский	
Гл.инж.м.	Панков	
ГИП	Зыкина	
Рук.гр.	Гуткина	
Проверил	Акимова	
Разработ	Гуткина	

1.133.1-5 вып.3 28.000

Блок перемычечный

СБ3.124.6.6-7 П-1; СБ3.127.6.6-7 П-1; СБ3.130.6.6-7 П-1; СБ3.133.6.6-7 П-1; СБ3.136.6.6-7 П-1

Стадия	Лист	Листов
Р	1	2

ЦНИИЭП жилища г. Москва

Инв.№ подл. | Подпись и дата | Взам.инв.№

Формат	Зона	Поз.	Обозначение	Наименование	Кол.	Примечание
			1.133.1-5 вып.3 28.000-02	СБ3.130.6.6-7 П-1		
				Сборочные единицы		
12		2	1.133.1-5 вып.3 28.100-02	Блок арматурный АБ-18	1	
				Детали		
11		3	1.133.1-5 вып.3 01.101	Петля строповочная П-1	2	
				Материалы		
		4		Бетон марки 100	0.821	м³
		5		Бетон фактурного слоя марки 150	0.060	м³
			1.133.1-5 вып.3 28.000-03	СБ3.133.6.6-7 П-1		
				Сборочные единицы		
12		2	1.133.1-5 вып.3 28.200	Блок арматурный АБ-19	1	
				Детали		
11		3	1.133.1-5 вып.3 01.101-02	Петля строповочная П-3	2	
				Материалы		
		4		Бетон марки 100	0.894	м³
		5		Бетон фактурного слоя марки 150	0.066	м³
			1.133.1-5 вып.3 28.000-04	СБ3.136.6.6-7 П-1		
				Сборочные единицы		
12		2	1.133.1-5 вып.3 28.200-01	Блок арматурный АБ-20	1	
				Детали		
11		3	1.133.1-5 вып.3 01.101-02	Петля строповочная П-3	2	
				Материалы		
		4		Бетон марки 100	0.976	м³
		5		Бетон фактурного слоя марки 150	0.072	м³

1.133.1-5 вып.3 28.000

Лист 2

17400 73

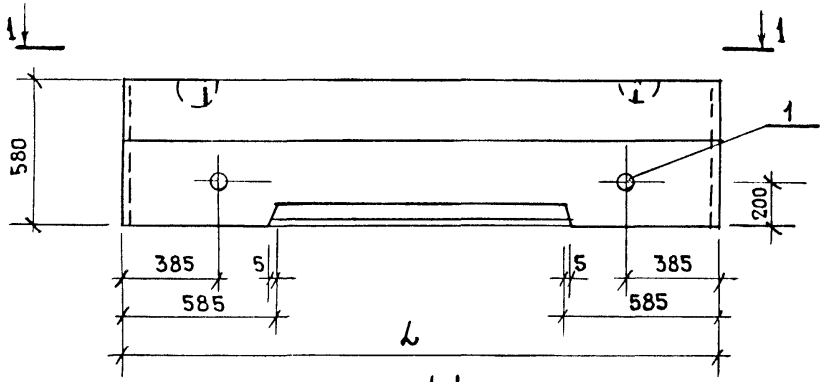

1-1

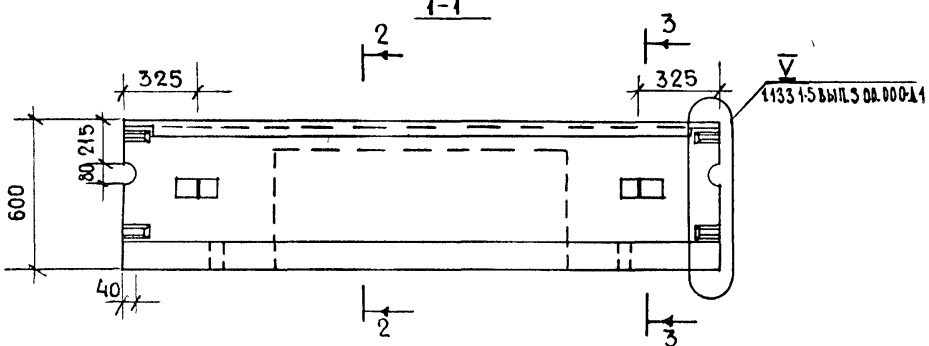

2-2

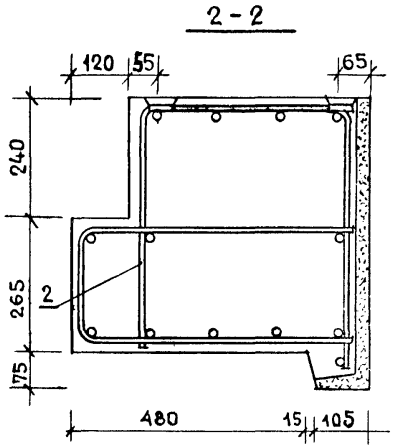

3-3

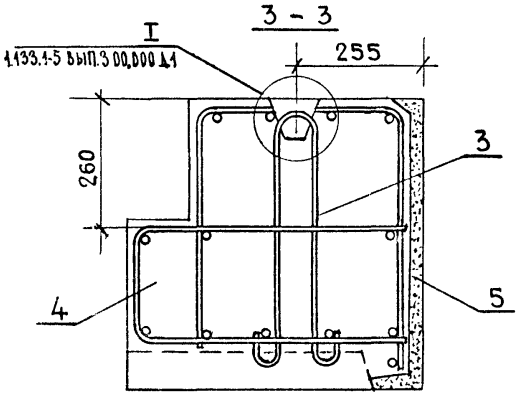

Расчетная схема

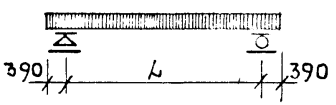

Марка	Расчетная длина l_0 мм	Нагрузки кгс/м				Расчетный прогиб от постоянной и длительной нагрузки
		Расчетная	Нормативная			
			Суммарная	Постоянная и длительная	Кратковременная	
СБ3.124.6.6-7П-1	1600	7057	5 887	5 178	709	0.127
СБ3.127.6.6-7П-1	1900	7057	5 887	5 178	709	0.249
СБ3.130.6.6-7П-1	2200	7057	5 887	5 178	709	0.44
СБ3.133.6.6-7П-1	2500	7057	5 887	5 178	709	3.43
СБ3.136.6.6-7П-1	2800	7057	5 887	5 178	709	4.45

Обозначение	Марка	l мм	Масса, кг	
			Объемная масса бетона, кг/м³	
			1200	1400
1.133.1-5 вып.3 28.000	СБ3.124.6.6-7 П-1	2380	985	1125
-01	СБ3.127.6.6-7 П-1	2680	1100	1260
-02	СБ3.130.6.6-7 П-1	2980	11225	1405
-03	СБ3.133.6.6-7 П-1	3280	1340	1530
-04	СБ3.136.6.6-7 П-1	3580	1470	1680

1. По периметру наружной поверхности блока устраивается фаска (см. 1.133.1-5 вып.3 00.000 Д1).
2. В местах образования лунок для подъемных петель поперечные стержни вырезать по месту.

Рук.маст.	Станишевский	
Гл.инж.м.	Панков	
ГИП	Зыкина	
Рук.гр.	Гуткина	
Проверил	Мелюшкина	
Разработ.	Ципанова	

1.133.1-5 вып.3 28.000 СБ

Блок перемычечный (СБ 3.124.6.6-7П-1; СБ3.127.6.6-7П-1; СБ3.130.6.6-7П-1; СБ3.133.6.6-7П-1; СБ3.136.6.6-7П-1)

Сборочный чертеж

Стадия	Масса	Масштаб
Р	см. табл.	1:20 1:10
Лист	Листов 1	

ЦНИИЭП жилища

Формат	Зона	Поз.	Обозначение	Наименование	Кол.	Примечание
				Документация		
12			1.133.1-5 вып.3 00.000ТО	Техническое описание		
12			1.133.1-5 вып.3 29.000СБ	Сборочный чертеж		
12			1.133.1-5 вып.3 00.000Д1	Узлы I ... VI		
12			1.133.1-5 вып.3 00.000ТБ2	Выборка стали		
				Сборочные единицы		
11		1	1.133.1-5 вып.3 29.010	Изделие закладное М-2	3	
				Детали		
11		2	1.133.1-5 вып.3 12.101-01	Петля строповочная П-8	2	
		3		Пробка деревянная		
				ф 40мм, ℓ=120мм	2	
			Переменные данные для исполнений			
			1.133.1-5 вып.3 29.000	СБ3.124.4.6-5 П-1.1		
				Сборочные единицы		
12		4	1.133.1-5 вып.3 29.100	Блок арматурный АБ-21	1	
				Материалы		
		5		Бетон марки 100	0.502	м³
		6		Бетон фактурного		
				слоя марки 150	0.036	м³

Рук.маст.С	Станишевский	
Гл.инж.м.	Панков	
ГИП	Зыкина	
Рук.гр.	Гуткина	
Проверил	Акимова	

1.133.1-5 вып.3 29.000

Блок перемычечный
СБ3.124.4.6-5 П-1.1;
СБ3.127.4.6-5 П-1.1;
СБ3.133.4.6-5 П-1.1

Стадия	Масса	Масштаб
Р	1	2

ЦНИИЭП жилища г. Москва

Формат	Зона	Поз.	Обозначение	Наименование	Кол.	Примечание
			1.133.1-5 вып.3 29.000-01	СБ3.127.4.6-5 П-1.1		
				Сборочные единицы		
12		4	1.133.1-5 вып.3 29.100-01	Блок арматурный АБ-22	1	
				Материалы		
		5		Бетон марки 100	0.550	м³
		6		Бетон фактурного		
				слоя марки 150	0.041	м³
			1.133.1-5 вып.3 29.000-02	СБ3.133.4.6-5 П-1.1		
				Сборочные единицы		
12		4	1.133.1-5 вып.3 29.100-02	Блок арматурный АБ-23	1	
				Материалы		
		5		Бетон марки 100	0.665	м³
		6		Бетон фактурного		
				слоя марки 150	0.050	м³

Инв.№ подл. | Подпись и дата | Взам. инв.№

1.133.1-5 вып.3 29.000

Лист 2

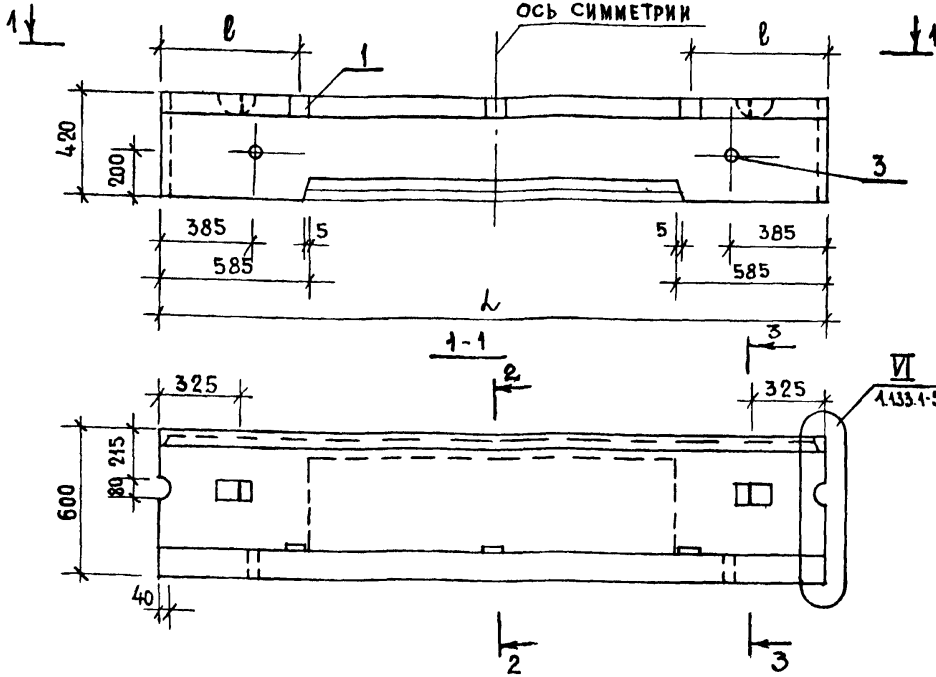

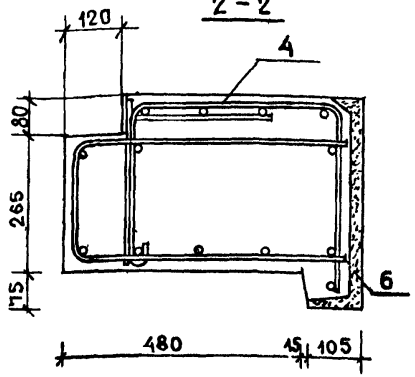

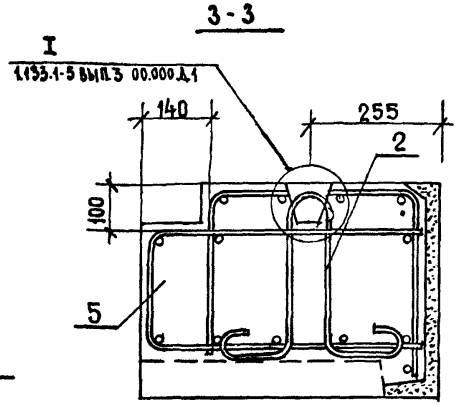

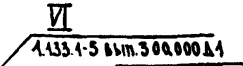

Расчетная схема

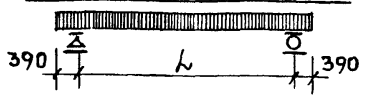

Обозначение	Наименование	l	ℓ	Масса, кг	
				Объемная масса бетона, кг/м³	
				1200	1400
1.133.1-5 вып.3 29.000	СБ3.124.4.6-5 П-1.1	2380	590	750	860
-01	СБ3.127.4.6-5 П-1.1	2680	440	830	950
-02	СБ3.133.4.6-5 П-1.1	3280	740	1020	1165

1. По периметру наружной поверхности блока устраивается фаска (см. 1.133.1-5 вып.3 00.000 Д1).
2. В местах образования лунок для подъемных петель поперечные стержни вырезать по месту.

Марка	Расчетная длина l₀ мм	Нагрузка кгс/м				Расчетный прогиб от постоянной и длительной нагрузки, мм
		Расчетная	Нормативная			
			Суммарная	Постоянная и длительная	Кратковременная	
СБ3.124.4.6-5 П-1.1	1600	4957	4174	3869	305	0.220
СБ3.127.4.6-5 П-1.1	1900	4957	4174	3869	305	0.455
СБ3.133.4.6-5 П-1.1	2500	4957	4174	3869	305	5.18

Рук.мас.	Станишевский	
Гл.инж.м.	Панков	
ГИП	Зыкина	
Рук.гр.	Гуткина	
Проверил	Мелюшкина	
Разработ.	Щипанова	

1.133.1-5 вып.3 29.000 СБ

Блок перемычечный (СБ3.124.4.6-5 П-1.1, СБ3.127.4.6-5 П-1.1, СБ3.133.4.6-5 П-1.1)
Сборочный чертеж

Стадия	Масса	Масштаб
Р	см. табл.	1:20 1:10
Лист	Листов 1	

ЦНИИЭП жилища г. Москва

Формат	Зона	Поз.	Обозначение	Наименование	Кол.	Примечание
				Документация		
12			1.133.1-5 вып.3 00.000 ТО	Техническое описание		
12			1.133.1-5 вып.3 30.000 СБ	Сборочный чертеж		
12			1.133.1-5 вып.3 00.000 Д1	Узлы I ... VI		
12			1.133.1-5 вып.3 00.000 ТБ2	Выборка стали		
				Сборочные единицы		
11		1	1.133.1-5 вып.3 29.010	Изделие закладное М-2	3	
				Детали		
11		2	1.133.1-5 вып.3 12.101-01	Петля строповочная П-8	2	
		3		Пробка деревянная Ф 40мм, ℓ = 120мм	2	
				Переменные данные для исполнений		
			1.133.1-5 вып.3 30.000	СБ 3.1 24.4.6-7п-1.1		
				Сборочные единицы		
12		4	1.133.1-5 вып.3 30.100	Блок арматурный АБ-24	1	
				Материалы		
		5		Бетон марки 100	0.502	м³
		6		Бетон фактурного слоя марки 150	0.036	м³
			1.133.1-5 вып.3 30.000	СБ 3.1 27.4.6-7п-1.1		
				Сборочные единицы		
12		4	1.133.1-5 вып.3 30.100-01	Блок арматурный АБ-25	1	
				Материалы		
		5		Бетон марки 100	0.550	м³
		6		Бетон фактурного слоя марки 150	0.041	м³
			1.133.1-5 вып.3 30.000-02	СБ 3.133.4.6-7 п-1.1		
				Сборочные единицы		
12		4	1.133.1-5 вып.3 30.100-02	Блок арматурный АБ-26	1	
				Материалы		
		5		Бетон марки 100	0.665	м³
		6		Бетон фактурного слоя марки 150	0.050	м³

Рук. маст.	Станищевский	
Гл. инж. мас.	Панков	
ГИП	Зыкина	
Рук. гр.	Гуткина	
Проверил	Мелюшкина	
Разработ.	Щипанова	

1.133.1-5 вып.3 30.000

Блок перемычечный
СБ 3.1 24.4.6-7п-1.1
СБ 3.1 27.4.6-7п-1.1
СБ 3.1 33.4.6-7п-1.1

Стадия	Лист	Листов
Р	1	2

ЦНИИЭП жилища г. Москва

Инвент. № подл. | Подпись и дата | Взам. инв. №

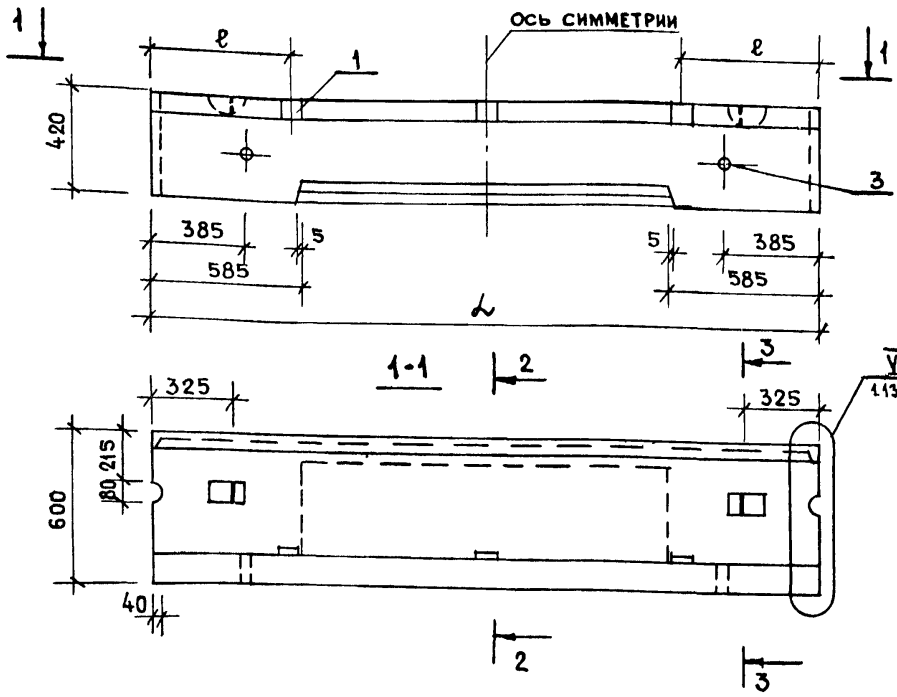

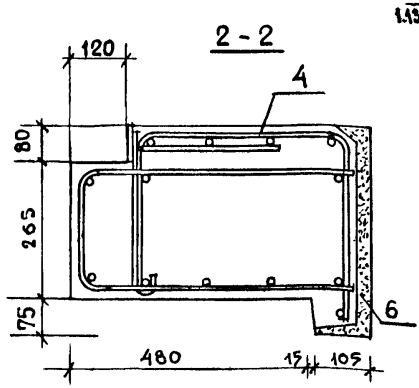

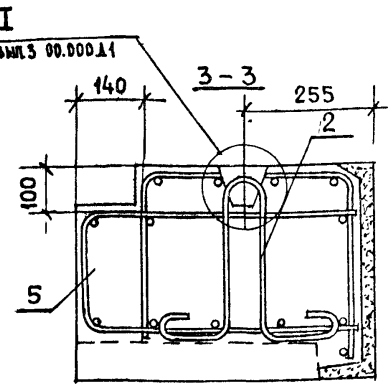

Расчетная схема

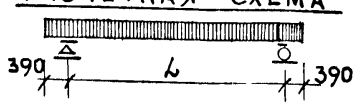

Обозначение	Марка	L	ℓ	Масса, кг	
				Объемная масса бетона, кг/м³	
				1200	1400
1.133.1-5 вып.3 30.000	СБ3.1 24.4.6-7 п-1	2380	590	750	860
-01	СБ3.1 27.4.6-7 п-1	2680	440	830	950
-02	СБ3.1 33.4.6-7 п-1	3280	740	1020	1165

1 По периметру наружной поверхности блока устраивается фаска (см. 1.133.1-5 вып.3 00.000 Д1).

2 В местах образования лунок для подъемных петель поперечные стержни вырезать по месту.

Марка	Расчетная длина L₀ мм	Нагрузка кг с/м				Расчетный прогиб от постоянной и длительной нагрузки, мм
		Расчетная	Нормативная			
			Суммарная	Постоянная и длительная	Кратковременная	
СБ3.1 24.4.6-7П-1.1	1600	7637	6206	5583	623	0.323
СБ3.1 27.4.6-7П-1.1	1900	7637	6206	5583	623	2.43
СБ3.1 33.4.6-7П-1.1	2500	7637	6206	5583	623	5.82

Рук.маст.5	Станишевский	
Гл.инж.мас	Панков	
ГИП	Зыкина	
Рук.гр.	Гуткина	
Проверил	Мелюшкина	
Разработ.	Щипанова	

1.133.1-5 вып.3 30.000 СБ

Блок перемычечный (СБ3.1 24.4.6-7п-1.1, СБ3.1 27.4.6-7п-1.1, СБ3.1 33.4.6-7п-1.1)
Сборочный чертеж

Стадия	Масса	Масштаб
Р	см. табл.	1:10 1:20
Лист	Листов 1	

ЦНИИЭП жилища г. Москва

Формат	Зона	Поз.	Обозначение	Наименование	Кол.	Примечание
				Документация		
12			1.133.1-5 вып.3 00.000ТО	Техническое описание		
12			1.133.1-5 вып.3 31.000СБ	Сборочный чертеж		
12			1.133.1-5 вып.3 00.000Д1	Узлы I... VI		
12			1.133.1-5 вып.3 00.000ТБ2	Выборка стали		
				Сборочные единицы		
11		1	1.133.1-5 вып.3 31.100	Блок арматурный АБ-27	1	
11		2	1.133.1-5 вып.3 29.010	Изделие закладное М-2	3	
				Детали		
11		3	1.133.1-5 вып.3 12.101-01	Петля строповочная П-8	2	
		4		Пробка деревянная ф40 ℓ=120 мм	2	
				Материалы		
		5		Бетон марки 100	0.722	м³
		6		Бетон фактурного слоя марки 150	0.054	м³
				Различия исполнений - по сборочному чертежу		

Рук. маст.	Станишевский	
Гл. инж. мас	Панков	
ГИП	Зыкина	
Рук. гр.	Гуткина	
Проверил	Мелюшкина	
Разработ.	Шипанова	

1.133.1-5 вып.3 31.000

Блок перемычечный
СБ 3.1.36.46-5П-1.2
СБ 3.1.36.46-5П-1.3

Стадия	Лист	Листов
Р		1

ЦНИИЭП жилища г. Москва

Инв. № подл. | Подпись и дата | Взам. инв. №

Формат	Зона	Поз.	Обозначение	Наименование	Кол.	Примечание
				Документация		
12			1.133.1-5 вып.3 00.000ТО	Техническое описание		
12			1.133.1-5 вып.3 32.000СБ	Сборочный чертеж		
12			1.133.1-5 вып.3 00.000Д1	Узлы I... VI		
12			1.133.1-5 вып.3 00.000ТБ2	Выборка стали		
				Сборочные единицы		
11		1	1.133.1-5 вып.3 32.100	Блок арматурный АБ-28	1	
11		2	1.133.1-5 вып.3 29.010	Изделие закладное М-2	3	
				Детали		
11		3	1.133.1-5 вып.3 12.101-01	Петля строповочная П-8	2	
		4		Пробка деревянная ф40 ℓ=120 мм	2	
				Материалы		
		5		Бетон марки 100	0.722	м³
		6		Бетон фактурного слоя марки 150	0.054	м³
				Различия исполнений - по сборочному чертежу		

Рук. маст.	Станишевский	
Гл. инж. м.	Панков	
ГИП	Зыкина	
Рук. груп.	Гуткина	
Проверил	Мелюшкина	
Разработ.	Шипанова	

1.133.1-5 вып.3 32.000

Блок перемычечный
СБ 3.1 36.46-7П-1.2
СБ 3.1 36.46-7П-1.3

Стадия	Лист	Листов
Р		1

ЦНИИЭП жилища г. Москва

Рис. 1

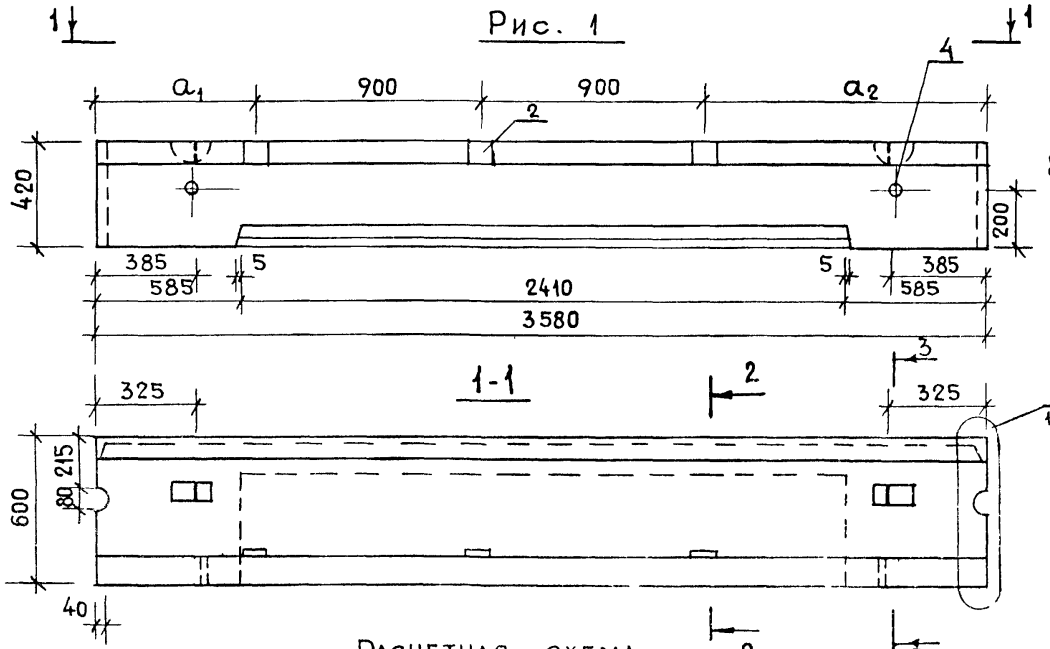

Расчетная схема

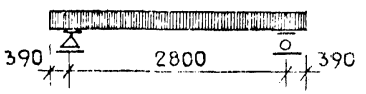

Марка	Расчетная длина ~ℓ мм	Нагрузки кг с/м				Расчетный прогиб от постоянной и длительной нагрузки
		Расчетная	Нормативная			
			Суммарная	Постоянная и длительная	Кратковременная	
СБ3.136.4.6-5 П-1.2	2800	4957	4174	3869	305	7.52
СБ3.136.4.6-5 П-1.3	2800	4957	4174	3869	305	7.52

Обозначение	Марка	a_1	a_2	Масса, кг	
				Объемная масса бетона, кг/м³	
				1200	1400
1.133.1-5 вып.3 31.000	СБ3.136.4.6-5 П-1.2	740	1040	1120	1275
-01	СБ3.136.4.6-5 П-1.3	1040	740	1120	1275

1. В местах образования лунок для подъемных петель поперечные стержни вырезать по месту.
2. По периметру наружной поверхности блока устраивается фаска (см. 1.133.1-5 вып.3 00.000Д1).

Рук. маст.	Станишевский	
Гл. инж. м.	Панков	
ГИП	Зыкина	
Рук. гр.	Гуткина	
Проверил	Мелюшкина	
Разработ	Щипанова	

1.133.1-5 вып.3 31.000 СБ

Блок перемычечный (СБ 3.1.36.4.6-5 П-1.2, СБ3.1.36.4.6-5 П-1.3 Сборочный чертеж

Стадия	Масса	Масштаб
Р	см.	1:20
	табл.	1:10
Лист	Листов 1	

ЦНИИЭП жилища г. Москва

17400 УП

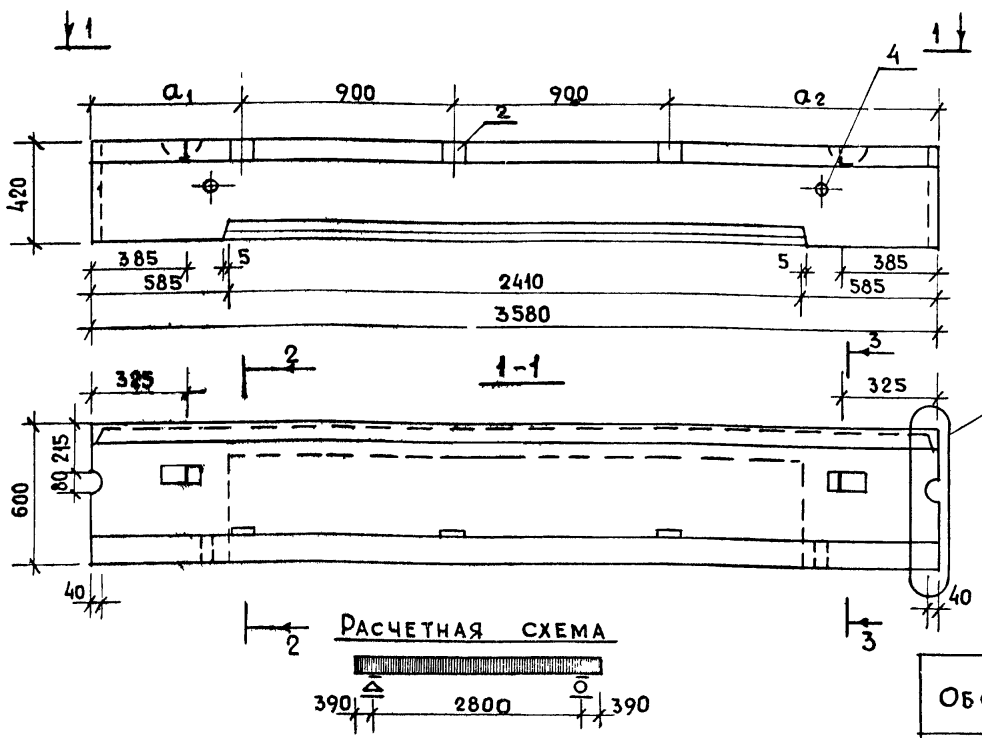

Обозначение	Марка	a_1	a_2	Масса, кг	
				Объемная масса бетона, кг/м³	
				1200	1400
1.133.1-5 вып.3 32.000	СБ3.136.4.6-7п-1.2	740	1040	1120	1275
-01	СБ3.136.4.6-7п-1.3	1040	740	1120	1275

Марка	Расчетная длина l_0 мм	Нагрузки кгс/м				Расчетный прогиб от постоянной и длительной нагрузки
		Расчетная	Нормативная			
			Суммарная	Постоянная и длительная	Кратковременная	
СБ3.136.4.6-7п-1.2	2800	7637	6206	5583	623	8.38
СБ3.136.4.6-7п-1.3	2800	7637	6206	5583	623	8.38

1. В местах образования лунок для подъемных петель поперечные стержни вырезать по месту.
2. По периметру наружной поверхности блока устраивается фаска (см. 133.1-5 вып.3 00.000Д1).

Рук. маст.	Станишевский	
Гл. инж. м.	Панков	
Тип	Зыкина	
Рук. гр.	Гуткина	
Проверил	Мелюшкина	
Разработ.	Щипанова	

1.133.1-5 вып. 3 32.000 СБ

Блок перемычечный (СБ3.136.4.6-7п-1.2 СБ3.136.4.6-7п-1.3)

Сборочный чертеж

Стадия	Масса	Масштаб
Р	см. табл.	1:20 1:10
Лист	Листов 1	

ЦНИИЭП жилища г. Москва

Формат	Зона	Поз.	Обозначение	Наименование	Кол.	Примечание
				Документация		
12			1.133.1-5 вып.3 00.000ТО	Техническое описание		
12			1.133.1-5 вып.3 33.000СБ	Сборочный чертеж		
12			1.133.1-5 вып.3 00.000Д1	Узлы I...VI		
12			1.133.1-5 вып.3 00.000ТВ2	Выборка стали		
				Сборочные единицы		
11		1	1.133.1-5 вып.3 33.010	Изделие закладное М-3	1	
				Детали		
11		2	1.133.1-5 вып.3 01.101	Петля строповочная П-1	2	
				Материалы		
		3		Бетон марки 100	0.403	м³
		4		Бетон фактурного слоя марки 150	0.014	м³
			Переменные данные	для исполнений		
			1.133.1-5 вып.3 33.000	СБ 3.5 18.6.6-9П-2		
				Сборочные единицы		
11		5		Блок арматурный АБ-29л	1	
			1.133.1-5 вып.3 33.000-01	СБ 3.5 18.6.6-9П-3		
				Сборочные единицы		
11		5		Блок арматурный АБ-29	1	

Рук. маст.	Станишевский	
Гл. инж. м	Панков	
ГИП	Зыкина	
Рук. гр. инж	Мелюшкина	
Пров.	Акимова	
Разраб.	Мелюшкина	

1.133.1-5 вып.3 33.000

Блок лоджии перемычечный СБ 3.5 18.6.6-9П-2, СБ 3.5 18.6.6-9П-3

Стадия	Лист	Листов
Р		1

ЦНИИЭП жилища г. Москва

Инв. № подл. | Подпись и дата | Взам. инв. №

Формат	Зона	Поз	Обозначение	Наименование	Кол.	Примечание
				Документация		
12			1.133.1-5 вып.3 00.000ТО	Техническое описание		
12			1.133.1-5 вып.3 34.000СБ	Сборочный чертеж		
12			1.133.1-5 вып.3 00.000Д1	Узлы I...VI		
12			1.133.1-5 вып.3 00.000ТВ2	Выборка стали		
				Детали		
11		1	1.133.1-5 вып.3 01.101	Петля строповочная П-1	2	
				Материалы		
		2		Бетон марки 100	0.578	м³
		3		Бетон фактурного слоя марки 150	0.027	м³
			Переменные данные	для исполнений		
			1.133.1-5 вып.3 34.000	СБ 3.6 21.6.6-9П-2,		
				Сборочные единицы		
12		4		Блок арматурный АБ-30	1	
			1.133.1-5 вып.3 34.000-01	СБ 3.6 21.6.6-9П-3		
				Сборочные единицы		
12		4		Блок арматурный АБ-30	1	

Рук. мас.	Станишевский	
Гл. инж. м.	Панков	
ГИП	Зыкина	
Рук. гр. инж	Мелюшкина	
Пров.	Акимова	
Разраб.	Мелюшкина	

1.133.1-5 вып.3 34.000

Блок лоджии перемычечный СБ 3.6 21.6.6-9П-2, СБ 3.6 21.6.6-9П-3

Стадия	Лист	Листов
Р		1

ЦНИИЭП жилища г. Москва

Рис.1

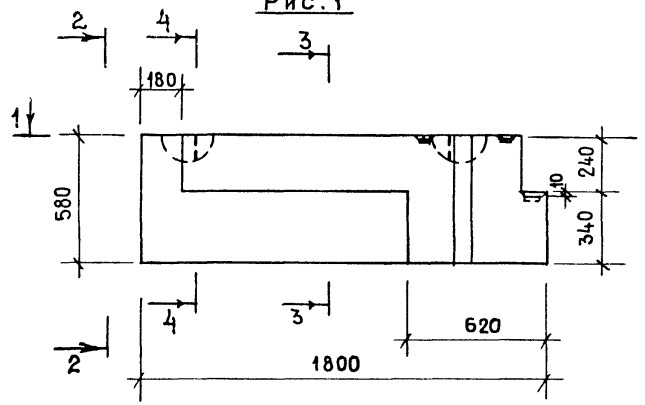

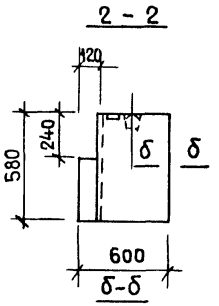

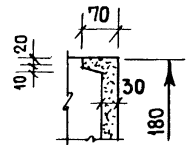

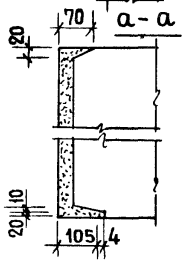

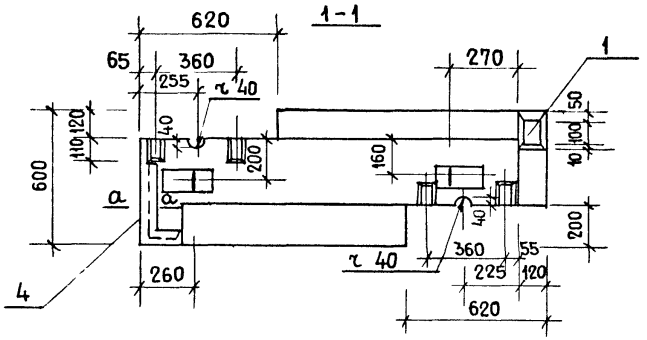

Рис.2 - зеркальное отражение.

(остальное - см. рис.1)

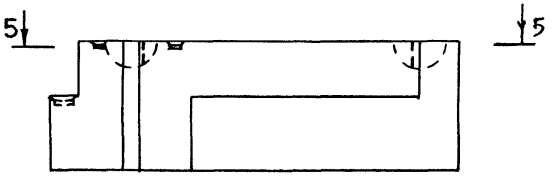

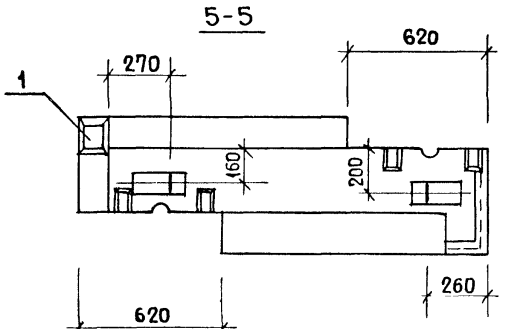

По периметру наружной поверхности блока устраивается фаска (см. 1.133.1-5 вып.3 00.000 А1)

Обозначение	Марка	Рис	Масса, кг	
			Объемная масса кг/м³	
			1200	1400
1.133.1-5 вып.3 33.000	СБ 3.5 18.6.6-9п-2	1	747	862
-01	СБ 3.5 18.6.6-9п-3	2	747	862

4 - 4

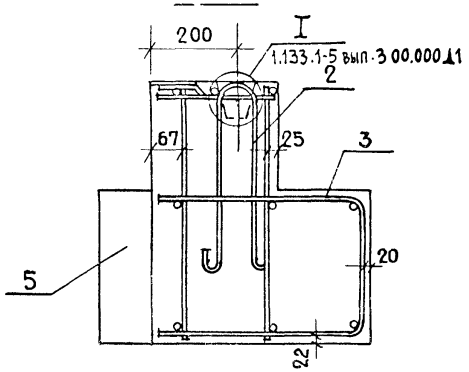

3 - 3

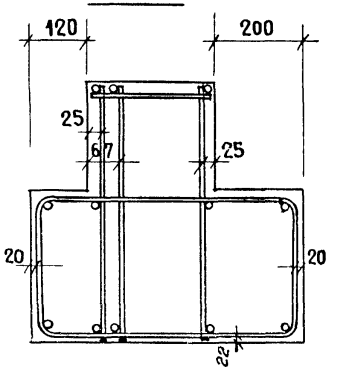

Рук.маст.5	Станищевский	
Гл.инж.мк	Панков	
ГИП	Зыкина	
Рук.гр.	Мелющкина	
Проверил	Акимова	
Разработ.	Линк	

1.133.1-5 вып.3 33.000 сб

Блок лоджии перемычечный (СБ 3.5 18.6.6-9п-2, СБ 3.5 18.6.6-9п-3) Сборочный чертеж

Стадия	Масса	Масштаб
Р	см. табл.	1:20
Лист	Листов 1	

ЦНИИЭП жилища г. Москва

Рис. 1

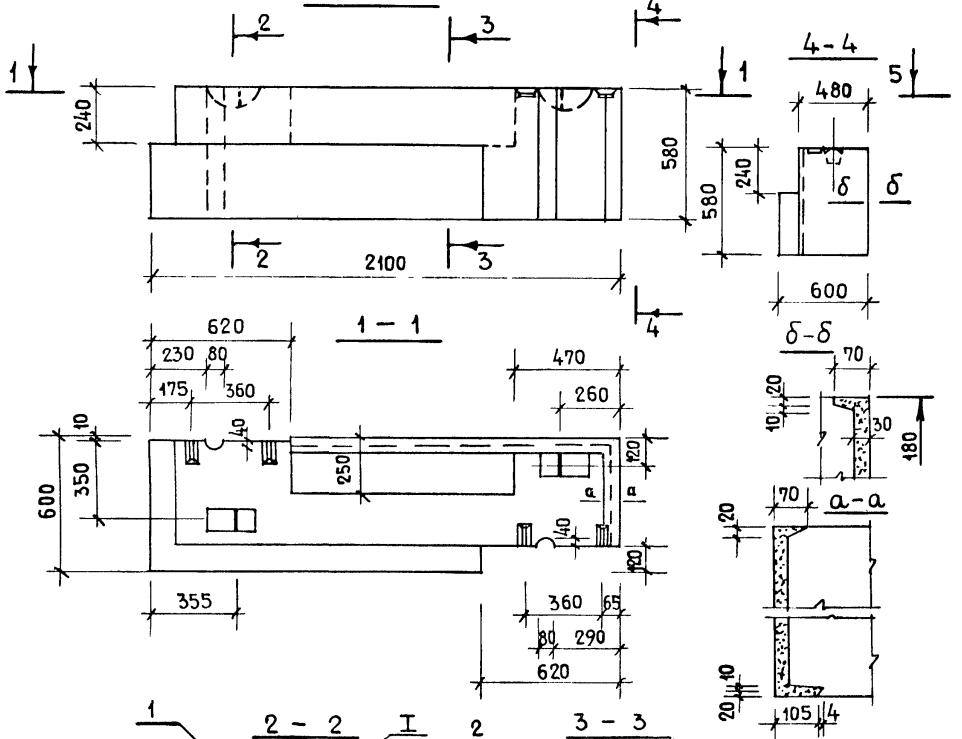

Рис. 2 - ЗЕРКАЛЬНОЕ ОТРАЖЕНИЕ.
ОСТАЛЬНОЕ-СМ. РИС. 1

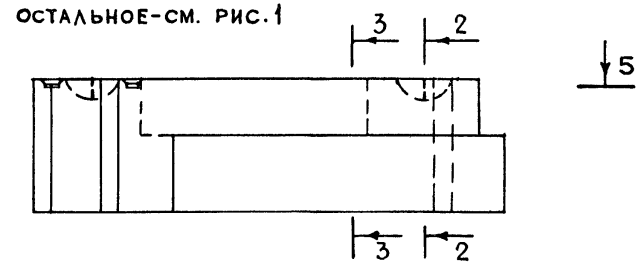

5 - 5

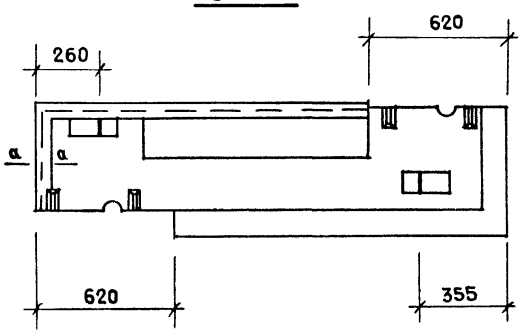

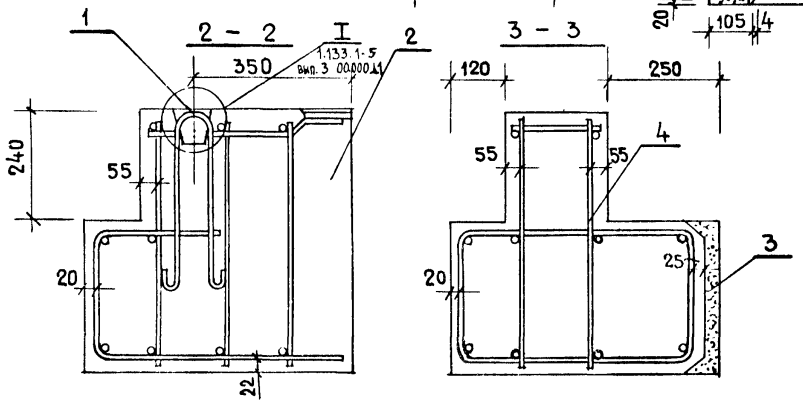

По периметру наружной поверхности блока устраивается фаска (1.133.1-5 вып.3 00.000 Д1)

Обозначение	Марка	Рис.	Масса, кг: Объемн. масса блока, кг/м³ 1200	1400
1.133.1-5 вып.3 34.000	СБ 3.6 21.6.6-9П-2	1	747	862
-01	СБ 3.6 21.6.6-9П-3	2	747	862

Рук. маст.	Станишевский	
Гл. инж. мас.	Панков	
ГИП	Зыкина	
Рук. гр.	Мелюшкина	
Проверил	Мелюшкина	
Разработ.	Линк	

1.133.1-5 вып.3 34.000 СБ

Блок лоджии перемычечный (СБ 3.6 21.6.6-9П-2, СБ 3.6 21.6.6-9П-3) Сборочный чертеж)

Стадия	Масса	Масштаб
Р	см. табл.	1:20

Лист | Листов 1

ЦНИИЭП жилища г. Москва

Формат	Зона	Поз.	Обозначение	Наименование	Кол.	Примечание
				Документация		
12			1.133.1-5 вып.3 00.000 ТО	Техническое описание		
11			1.133.1-5 вып.3 35.000 СБ	Сборочный чертеж		
12			1.133.1-5 вып.3 00.000 Д1	Узлы I ... VI		
12			1.133.1-5 вып.3 00.000 ТБ2	Выборка стали		
				Сборочные единицы		
11		1	1.133.1-5 вып.3 35.010	Сетка С-38	1	
11		2	1.133.1-5 вып.3 35.020	Сетка С-39	1	
				Детали		
11		3	1.133.1-5 вып.3 01.101	Петля строповочная П-1	2	
				Материалы		
		4		Бетон марки 100	0.617	м³
		5		Бетон фактурного слоя марки 150	0.042	м³

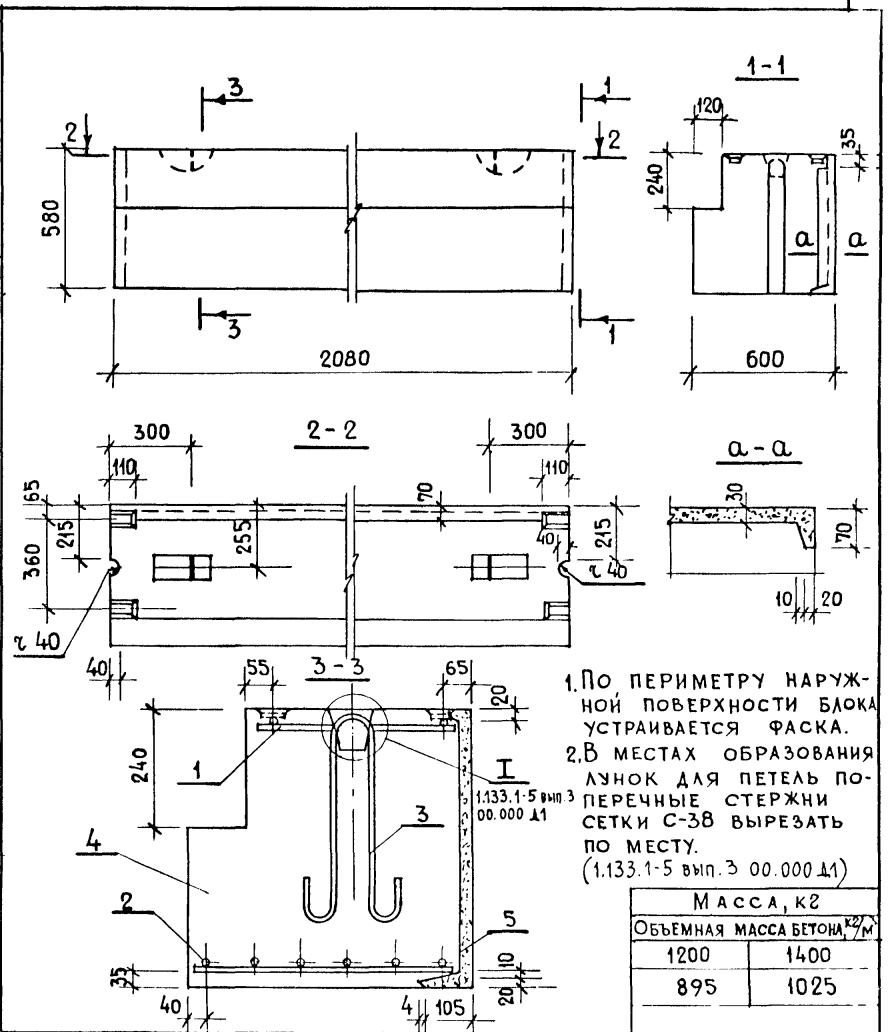

1. По периметру наружной поверхности блока устраивается фаска.
2. В местах образования лунок для петель поперечные стержни сетки С-38 вырезать по месту. (1.133.1-5 вып.3 00.000 Д1)

Масса, кг	
Объемная масса бетона, кг/м³	
1200	1400
895	1025

Рук.маст.5	Станишевский		
Гл.инж.мас	Панков		
ГИП	Зыкина		
Рук.гр.	Мелюшкина		
Проверил	Куц		
Разработ.	Осина		

1.133.1-5 вып.3 35.000

Блок поясной СБ 4.1 21.6.6-П-1

Стадия	Лист	Листов
Р		1

ЦНИИЭП жилища г. Москва

Инв.№ подл. | Подпись и дата | Взам. инв.№

Рук.маст.5	Станишевский		
Гл.инж.мас	Панков		
ГИП	Зыкина		
Рук.гр.	Мелюшкина		
Проверил	Мелюшкина		
Разработ.	Куц		

1.133.1-5 вып.3 35.000 СБ

Блок поясной СБ 4.1 21.6.6-П-1

Стадия	Масса	Масштаб
Р	см.табл.	1:20
Лист	Листов	

ЦНИИЭП жилища г. Москва

Формат	Зона	Поз.	Обозначение	Наименование	Кол.	Примечание
				Документация		
12			1.133.1-5 вып.3 00.000 ТО	Техническое описание		
12			1.133.1-5 вып.3 36.000СБ	Сборочный чертеж		
12			1.133.1-5 вып.3 00.000 Д1	Узлы I VI		
12			1.133.1-5 вып.3 00.000ТБ2	Выборка стали		
				Детали		
11		1	1.133.1-5 вып.3 01.101	Петля строповочная П-1		
				Материалы		
		2		Бетон марки 100	0.377	м³
		3		Бетон фактурного		
				слоя марки 150	0.037	м³
			Переменные данные	для исполнений		
			1.133.1-5 вып.3 36.000	СБ4.2 14.6.6-П-3		
				Сборочные единицы		
11		4	1.133.1-5 вып.3 36.010	Сетка С-40		
11		5	1.133.1-5 вып.3 36.020	Сетка С-41		
			1.133.1-5 вып.3 36.000-01	СБ4.2 14.6.6-П-2		
				Сборочные единицы		
11		4	1.133.1-5 вып.3 36.010	Сетка С-40А		
11		5	1.133.1-5 вып.3 36.020	Сетка С-41А		

Рук.мас.	Станишевский	
Гл.инж.м.	Панков	
ГИП	Зыкина	
Рук.гр.	Мелюшкина	
Провер.	Мелюшкина	
Разраб.	Линк	

1.133.1-5 вып.3 36.000

Блок поясной угловой
СБ4.2 14.6.6-П-3,
СБ4.2 14.6.6-П-2.

Стадия	Лист	Листов
Р		1

ЦНИИЭП жилища г. Москва

Формат	Зона	Поз.	Обозначение	Наименование	Кол.	Примечание
				Документация		
12			1.133.1-5 вып.3 00.000 ТО	Техническое описание		
12			1.133.1-5 вып.3 37.000СБ	Сборочный чертеж		
12			1.133.1-5 вып.3 00.000 Д1	Узлы I VI		
12			1.133.1-5 вып.3 00.000ТБ2	Выборка стали		
				Детали		
11		1	1.133.1-5 вып.3 01.101-01	Петля строповочная П-2		
				Материалы		
		2		Бетон марки 100	0.858	м³
		3		Бетон фактурного		
				слоя марки 150	0.056	м³
			Переменные данные	для исполнений		
			1.133.1-5 вып.3 37.000	СБ4.3 30.6.6-П-3		
				Сборочные единицы		
11		4	1.133.1-5 вып.3 37.010	Сетка С-42		
11		5	1.133.1-5 вып.3 37.020	Сетка С-43		
			1.133.1-5 вып.3 37.000-01	СБ4.3 30.6.6-П-2		
				Сборочные единицы		
11		4	1.133.1-5 вып.3 37.010	Сетка С-42А		
11		5	1.133.1-5 вып.3 37.020	Сетка С-43А		

Инв.№ подл. | Подпись и дата | Взам. инв.№

Рук.мас.	Станишевский	
Гл.инж.м.	Панков	
ГИП	Зыкина	
Рук.гр.	Мелюшкина	
Провер.	Мелюшкина	
Разраб.	Линк	

1.133.1-5 вып.3 37.000

Блок поясной угловой
СБ4.3 30.6.6-П-3,
СБ4.3 30.6.6-П-2.

Стадия	Лист	Листов
Р		1

ЦНИИЭП жилища г. Москва

Рис.1

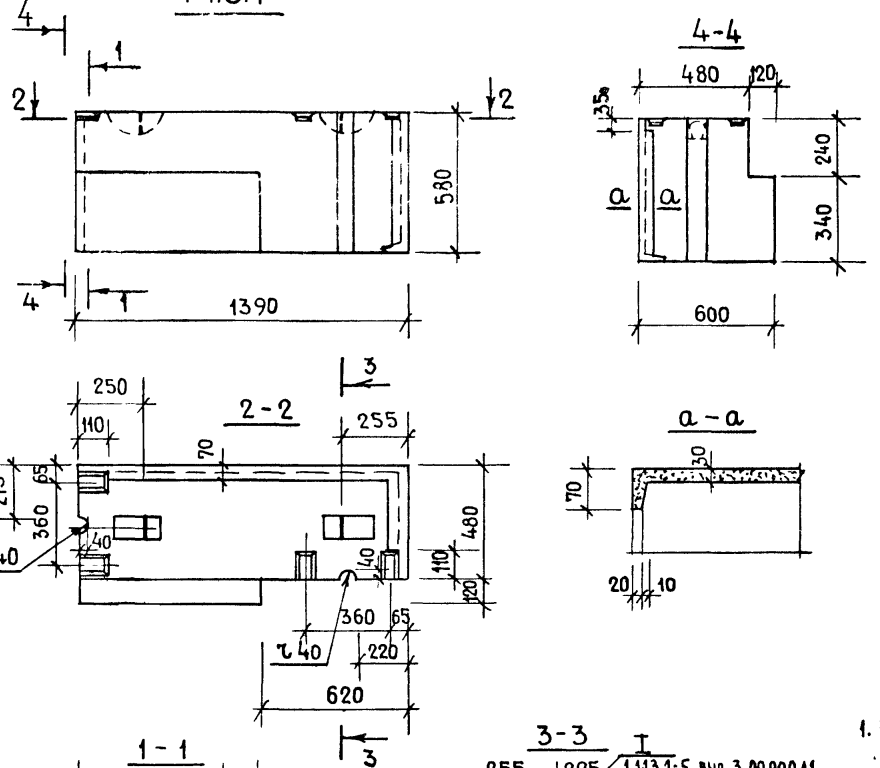

Рис. 2 – ЗЕРКАЛЬНОЕ ОТРАЖЕНИЕ ОСТАЛЬНОЕ-СМ. РИС.1

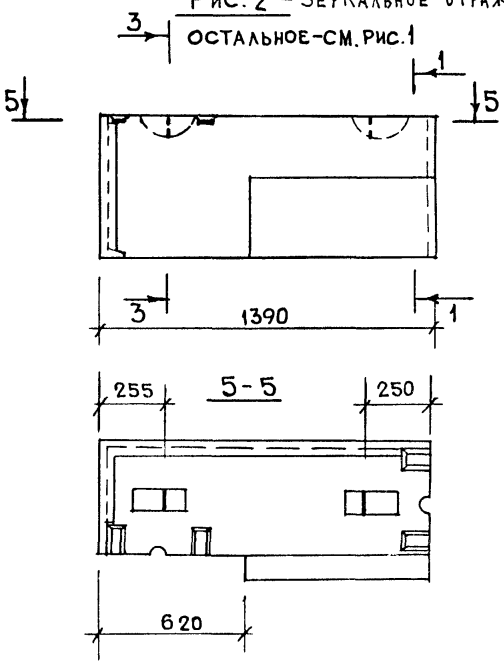

1. По периметру наружной поверхности блока устраивается фаска. (см. 1.133.1-5 вып.3 00.000Д1)
2. В местах образования лунок для петель поперечные стержни сетки С-40, С-40л вырезать по месту.

Обозначение	Марка	Рис.	Масса, кг	
			Объемная масса бетона, кг/м³	
			1200	1400
1.133.1-5 вып.3 36.000	СБ 4.2 14.6.6-П-3	1	570	650
-01	СБ 4.2 14.6.6-П-3	2	570	650

Рук.маст.	Станишевский	
Гл.инж.мас.	Панков	
ГИП	Зыкина	
Рук.гр.	Мелюшкина	
Проверил	Мелюшкина	
Разработ	К[illegible]	

1.133.1-5 вып.3 36.000 СБ

Блок поясной угловой (СБ 4.2 14.6.6-П-3, СБ 4.2 14.6.6-П-2) Сборочный чертеж

Стадия	Масса	Масштаб
Р	См. табл.	1:20
Лист	Листов 1	

ЦНИИЭП жилища г. Москва

Рис.1

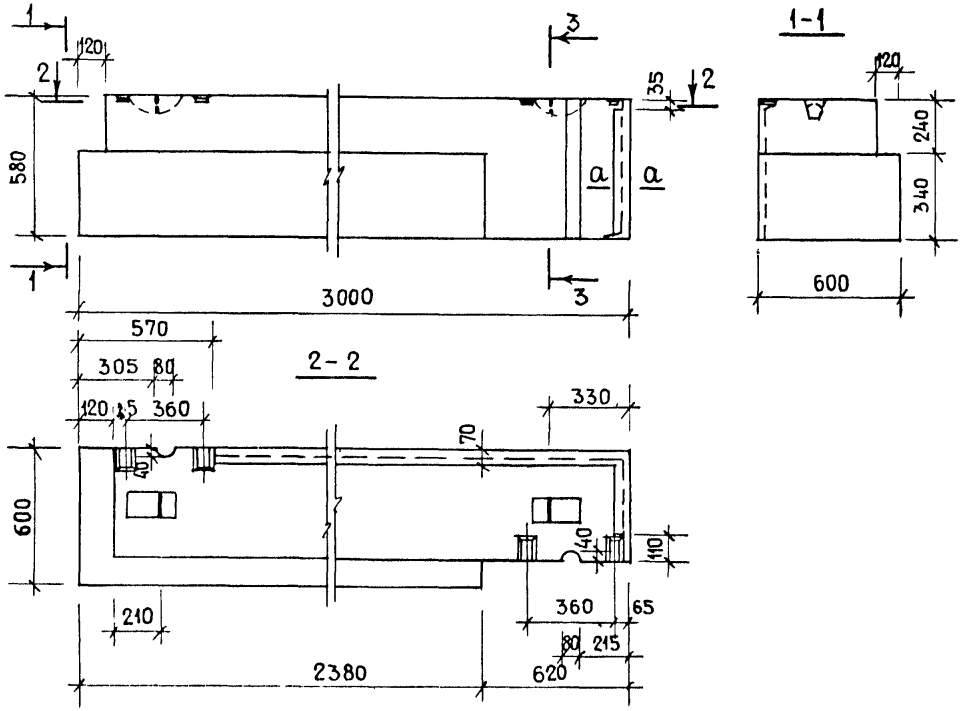

Рис. 2 - ЗЕРКАЛЬНОЕ ОТРАЖЕНИЕ

ОСТАЛЬНОЕ – СМ. РИС. 1

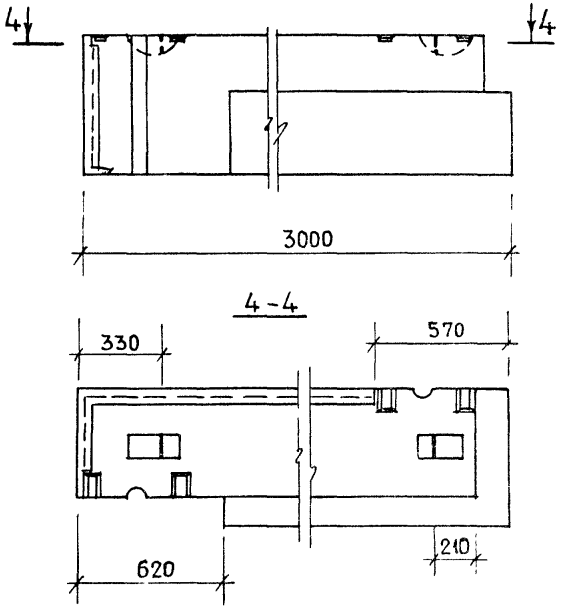

1. По периметру наружной поверхности блока устраивается фаска (см. 1.113.1-5 вып. 3.00.000Д).
2. В местах образования лунок для петель поперечные стержни сетки С-42, С-42л вырезать по месту.

Обозначение	Марка	Рис.	Масса, кг	
			Объемная масса бетона, кг/м³	
			1200	1400
1.133.1-5 вып.3 37.000	СБ 4.3 30.6.6-П-3	1	1245	1435
-01	СБ 4.3 30.6.6-П-2	2	1245	1435

1.133.1-5 вып.3 37.000 сб

Рук. маст.	Станишевский	
Гл. инж. мас.	Панков	
ГИП	Зыкина	
Рук. гр.	Мелюшкина	
Проверил	Мелюшкина	
Разработ.	Куц	

Блок поясной угловой (СБ 4.3 30.6.6-П-3, СБ 4.3 30.6.6-П-2)

Сборочный чертеж

Стадия	Масса	Масштаб
Р	см. табл.	1:20
Лист	Листов 1	

ЦНИИЭП жилища г. Москва

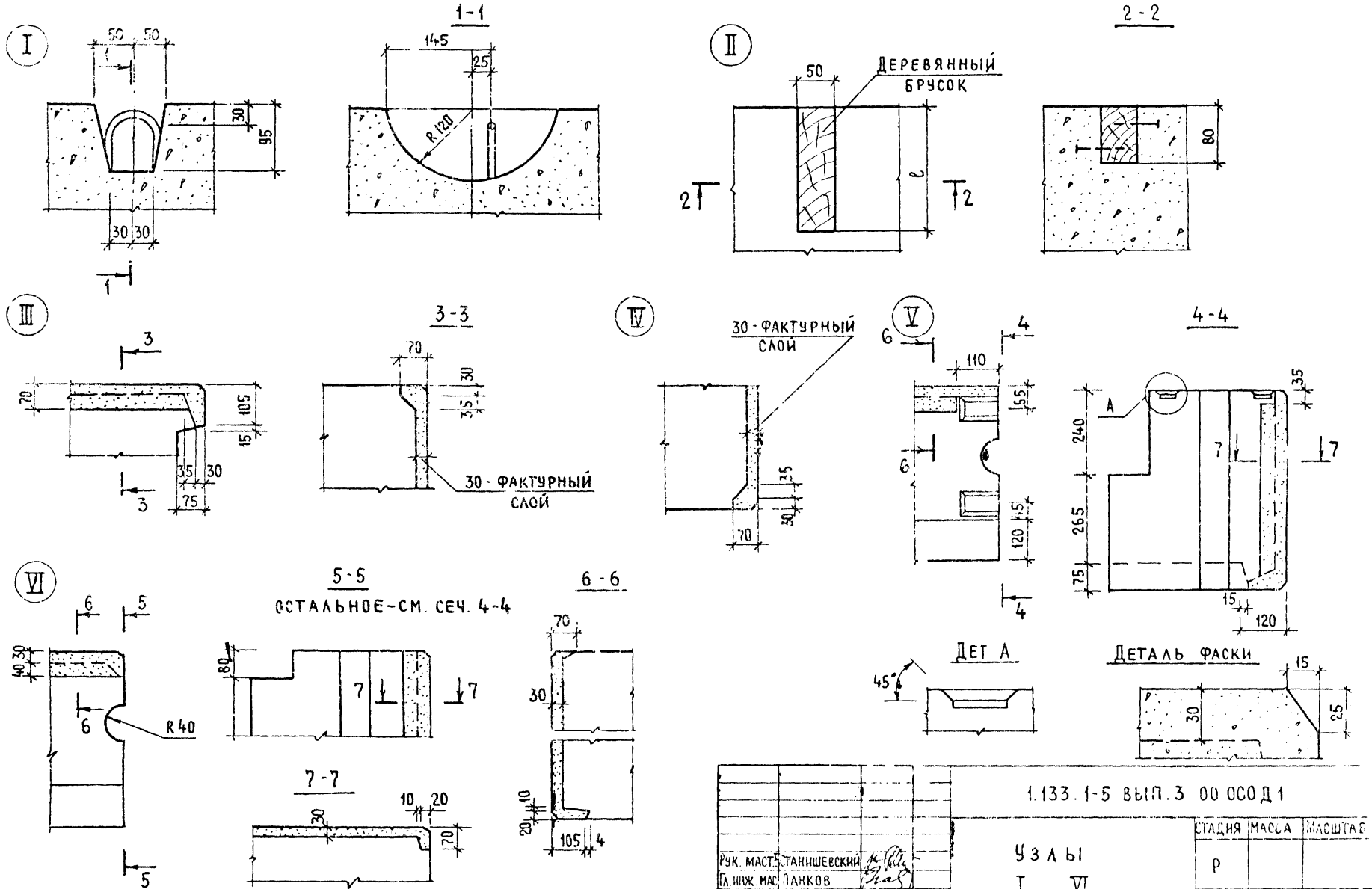

Рук. маст.	Станишевский		
Гл. инж. мас	Панков		
ГИП	Зыкина		
Рук. гр.	Мелюшкина		
Провер.	Мелюшкина		
Разраб.	Осина		

1.133.1-5 вып.3 00 ОСОД 1

Узлы I ... VI

Стадия	Масса	Масштаб
Р		
Лист	Листов 1	

ЦНИИЭП жилища г. Москва

Фрагмент 1

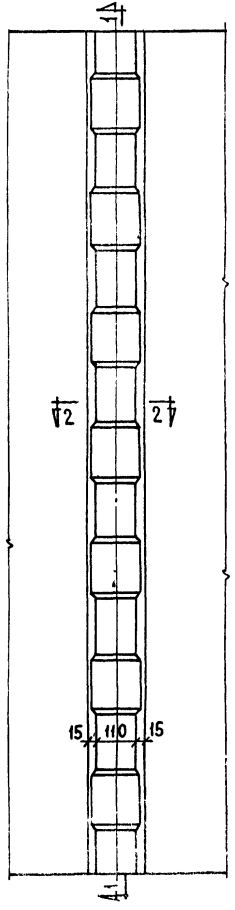

1 - 1

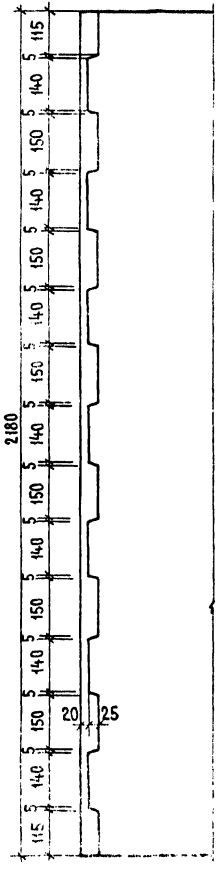

2 - 2

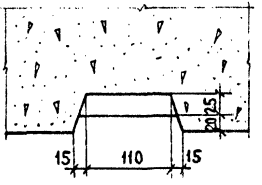

4 - 4

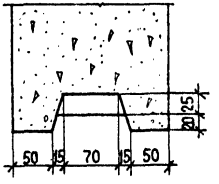

Фрагмент 2

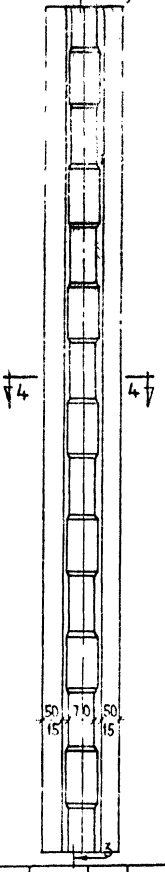

3 - 3

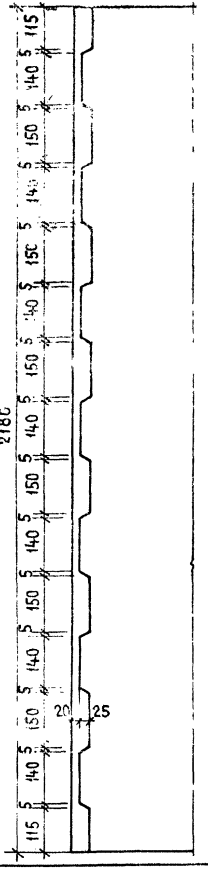

Рук. маст	Станишевский		
Гл. инж. мас	Панков		
ГИП	Зыкина		
Рук. гр. инж.	Мелюшкина		
Пров.	Мелюшкина		
Разраб.	Линк		

1.133.1-5 вып. 3 00.000 Д2

Фрагмент 1,
Фрагмент 2.

Стадия	Лист	Листов
Р		1

ЦНИИЭП жилища
г. Москва

Формат	Зона	Поз	Обозначение	Наименование	Кол.	Примечание
				Документация		
11			1.133.1-5 вып.3 01.100-СБ	Сборочный чертеж		
			1.133.1-5 вып.3 01.100	АБ-1		
				Сборочные единицы		
11		1	1.133.1-5 вып.3 01.110	Каркас КР-1	1	
				Детали		
11		2	1.133.1-5 вып.3 01.101	Петля П-1	1	
Б4		3		Ф4 В-I ГОСТ 6727-53* ℓ=160	2	0.03 кг
			1.133.1-5 вып.3 01.100-01	АБ-2		
				Сборочные единицы		
11		1	1.133.1-5 вып.3 01.110-01	Каркас КР-2	1	
				Детали		
11		2	1.133.1-5 вып.3 01.101-01	Петля П-2	1	
Б4		3		Ф5 В-I ГОСТ 6727-53 ℓ=160	2	0.05 кг.
			1.133.1-5 вып.3 01.100-02	АБ-3		
				Сборочные единицы		
11		1	1.133.1-5 вып.3 01.110-01	Каркас КР-2	1	
				Детали		
11		2	1.133.1-5 вып.3 01.101-02	Петля П-3	1	
Б4		3		Ф5 В-I ГОСТ 6727-53* ℓ=160	2	0.05 кг.

Рук. маст.	Станишевский	
Гл. инж. м.	Панков	
Гип.	Зыкина	
Рук. гр. инж.	Мелюшкина	
Провер.	Куц	
Разраб.	Мелюшкина	

1.133.1-5 вып.3 01.100

Блок арматурный (АБ-1... АБ-4)

Стадия	Лист	Листов
Р	1	2

ЦНИИЭП жилища г. Москва

Формат	Зона	Поз	Обозначение	Наименование	Кол.	Примечание
			1.133.1-5 вып.3 01.100-03	АБ-4		
				Сборочные единицы		
11		1	1.133.1-5 вып.3 01.110-03	Каркас КР-3	1	
				Детали		
11		2	1.133.1-5 вып.3 01.101-03	Петля П-4	1	
Б4		3		Ф6 В-I ГОСТ 6727-53* ℓ=160	2	0.071 кг.

Инв. № подл. | Подпись и дата | Взам. инв. №

1.133.1-5 вып.3 01.100

Лист 2

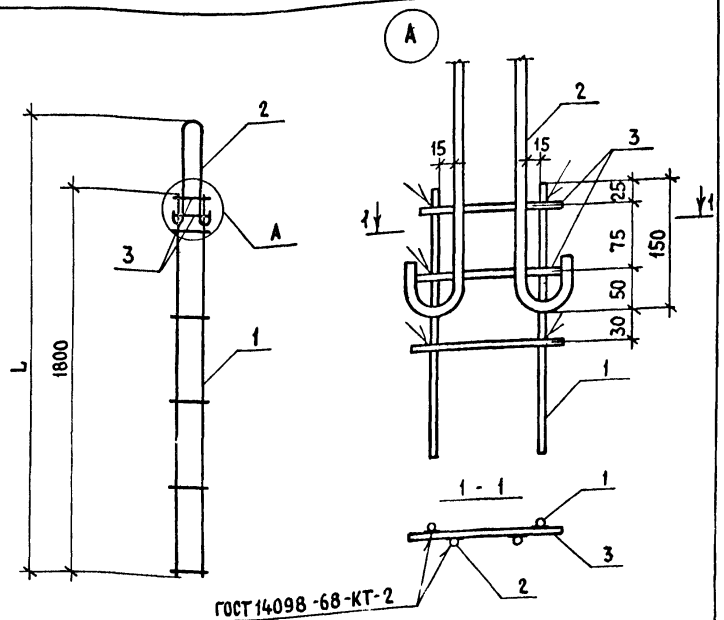

Обозначение	Марка	L, мм	Масса, кг
1.133.1-5 вып.3 01.100	АБ-1	2070	1.09
-01	АБ-2	2070	1.30
-02	АБ-3	2145	1.70
-03	АБ-4	2145	1.97

1.133.1-5 вып.3 01.100 СБ

Рук. мас.	Станишевский	
Гл. инж. м	Панков	
ГИП	Зыкина	
Рук. гр.	Мелюшкина	
Провер	Мелюшкина	
Разраб.	Куц	

Блок арматурный АБ-1 ... АБ-4 Сборочный чертеж

Стадия	Масса	Масштаб
Р	см. табл.	1:20
Лист	Листов 1	

ЦНИИЭП жилища г. Москва

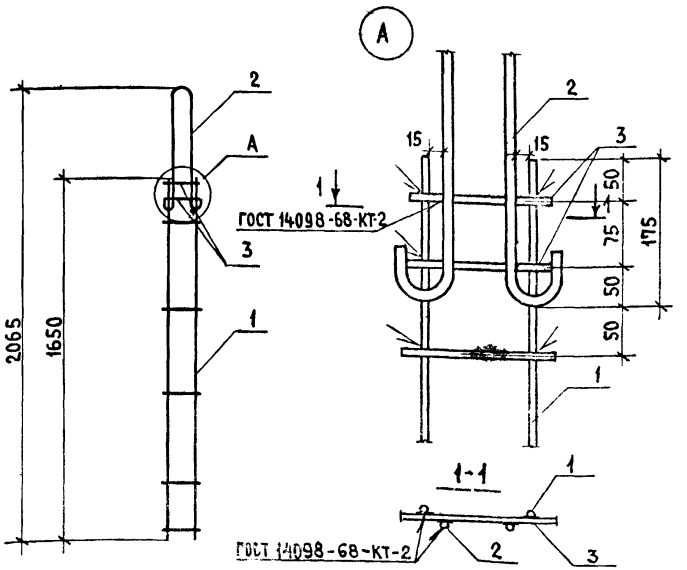

Формат	Зона	Поз	Обозначение	Наименование	Кол.	Примечание
				Сборочные единицы		
		1	1.133.1-5 вып.3 01.210	Каркас КР-4	1	
				Детали		
		2	1.133.1-5 вып.3 01.201	Петля П-5	1	
		3		ф4 В1 ГОСТ 6727-53* l=160	2	0.03 кг

Взамен инв. № | Подпись и дата | Инв. № подл.

1.133.1-5 вып.3 01.200

Рук. мас.	Станишевский	
Гл. инж. м	Панков	
ГИП	Зыкина	
Рук. гр. инж.	Мелюшкина	
Пров.	Мелюшкина	
Разраб.	Мелюшкина	

Блок арматурный АБ-5

Стадия	Масса	Масштаб
Р	2.59	1:20
Лист	Листов 1	

ЦНИИЭП жилища г. Москва

Формат	Зона	Поз	Обозначение	Наименование	Кол.	Примечание
				Документация		
11			1.133.1-5 вып.3 12.100СБ	Сборочный чертеж		
				Детали		
		1	1.133.1-5 вып.3 12.101	Петля П-6	1	
			Переменные данные для исполнении			
			1.133.1-5 вып.3 12.100	АБ-6		
				Сборочные единицы		
11		2	1.133.1-5 вып.3 01.110	Каркас КР-1	1	
				Детали		
11		3	1.133.1-5 вып.3 01.101	Петля П-1	1	
БЧ		4		Ф4 В I ГОСТ 6727-53* ℓ=160	2	0.03 кг
			1.133.1-5 вып.3 12.100-01	АБ-7		
				Сборочные единицы		
11		2	1.133.1-5 вып.3 01.110-01	Каркас КР-2	1	
				Детали		
11		3	1.133.1-5 вып.3 01.101-01	Петля П-2	1	
БЧ		4		Ф5 В I ГОСТ 6727-53* ℓ=160	2	0.05 кг.

Рук. маст.	Станишевский	
Гл. инж. м.	Панков	
ГИП	Зыкина	
Рук. гр. инж.	Мелюшкина	
Пров.	Мелюшкина	
Разраб	Куц	

1.133.1-5 вып.3 12.100

Блок арматурный АБ-6 .... АБ-9

Стадия	Лист	Листов
Р	1	2

ЦНИИЭП жилища г. Москва

Формат	Зона	Поз.	Обозначение	Наименование	Кол.	Примечание
			1.133.1-5 вып.3 12.100-02	АБ-8		
				Сборочные единицы		
11		2	1.133.1-5 вып.3 01.110-01	Каркас КР-2	1	
				Детали		
11		3	1.133.1-5 вып.3 01.101-02	Петля П-3	1	
БЧ		4		Ф5 В I ГОСТ 6727-53* ℓ=160	2	0.05 кг
			1.133.1-5 вып.3 12.100-03	АБ-9		
				Сборочные единицы		
11		2	1.133.1-5 вып.3 01.110-03	Каркас КР-3	1	
				Детали		
11		3	1.133.1-5 вып.3 01.101-03	Петля П-4	1	
БЧ		4		Ф6 В I ГОСТ 6727-53* ℓ=160	2	0.07 кг

Инв. № подл. | Подпись и дата | Взам. инв. №

1.133.1-5 вып.3 12.100

Лист 2

1:400 93

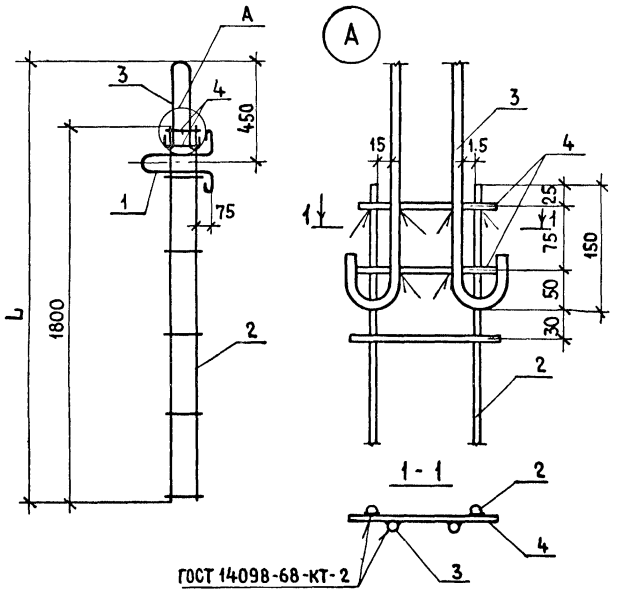

Обозначение	Марка	L, мм	Масса, кг
1.133.1-5 вып. 3 12.100	АБ-6	2070	2.426
-01	АБ-7	2070	2.636
-02	АБ-8	2145	3.036
-03	АБ-9	2145	3.306

Рук. маст.	Станишевский	
Гл. инж. м.	Панков	
ГИП	Зыкина	
Рук. гр.	Мелюшкина	
Провер	Мелюшкина	
Разраб	Куц	

1.133.1-5 вып.3 12.100 СБ

Блок арматурный (АБ-6... АБ-9) Сборочный чертеж

Стадия	Масса	Масштаб
Р	см. табл	1:20
Лист	Листов 1	

ЦНИИЭП жилища г. Москва

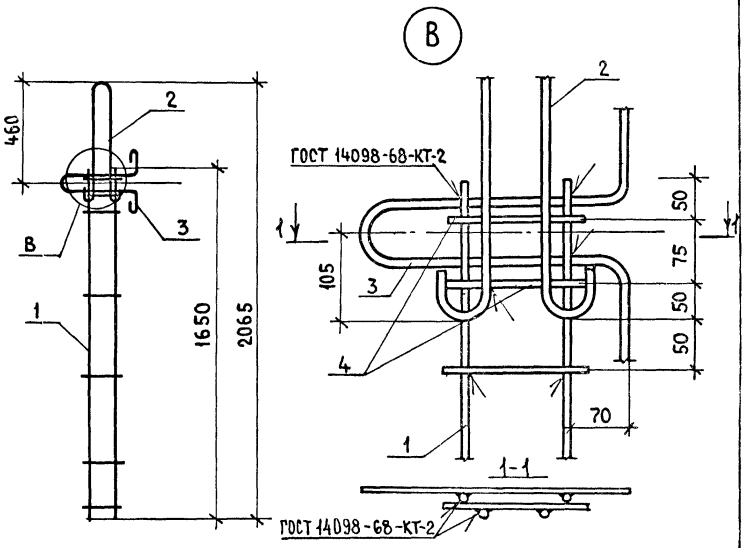

Формат	Зона	Поз	Обозначение	Наименование	Кол.	Примечание
				Сборочные единицы		
11		1	1.133.1-5 вып.3 01.210	Каркас КР-4	1	
				Детали		
11		2	1.133.1-5 вып.3 01.201	Петля П-5	1	
11		3	1.133.1-5 вып.3 12.101	Петля П-6	1	
64		4		ф4 ВI ГОСТ 6727-53* ℓ=160	2	

Взамен инв. № | Подпись и дата | Инв. № подл.

Рук. маст.	Станишевский	
Гл. инж. м.	Панков	
ГИП	Зыкина	
Рук. гр.	Мелюшкина	
Провер	Мелюшкина	
Разраб	Куц	

1.133.1-5 вып.3 12.200

Блок арматурный АБ-10

Стадия	Масса	Масштаб
Р	3.61	1:20
Лист	Листов 1	

ЦНИИЭП жилища г. Москва

Формат	Зона	Поз.	Обозначение	Наименование	Кол.	Примечание
				Документация		
12			1.133.1-5 вып.3 27.100сб	Сборочный чертеж		
			1.133.1-5 вып.3 27.100	АБ-11		
				Сборочные единицы		
12		1	1.133.1-5 вып.3 27.110	Сетка С-1	1	
12		2	1.133.1-5 вып.3 27.110-01	Сетка С-2	1	
			1.133.1-5 вып.3 27.100-01	АБ-12		
				Сборочные единицы		
11		1	1.133.1-5 вып.3 27.120	Сетка С-3	1	
11		2	1.133.1-5 вып.3 27.130	Сетка С-4	1	
			1.133.1-5 вып.3 27.100-02	АБ-13		
				Сборочные единицы		
11		1	1.133.1-5 вып.3 27.140	Сетка С-5	1	
11		2	1.133.1-5 вып.3 27.150	Сетка С-6	1	

Рук.мас5	Станишевский	
Гл.инж.м.	Панков	
ГИП	Зыкина	
Рук.гр.	Гуткина	
Провер.	Мелюшкина	
Разраб.	Гуткина	

1.133.1-5 вып.3 27.100

Блок арматурный АБ-11, АБ-12, АБ-13.

Стадия	Лист	Листов
		1

ЦНИИЭП жилища г. Москва

Формат	Зона	Поз.	Обозначение	Наименование	Кол.	Примечание
				Документация		
12			1.133.1-5 вып.3 27.200сб	Сборочный чертеж		
			1.133.1-5 вып.3 27.200	АБ-14		
				Сборочные единицы		
11		1	1.133.1-5 вып.3 27.210	Сетка С-7	1	
11		2	1.133.1-5 вып.3 27.220	Сетка С-8	1	
			1.133.1-5 вып.3 27.200-01	АБ-15		
				Сборочные единицы		
11		1	1.133.1-5 вып.3 27.230	Сетка С-9	1	
11		2	1.133.1-5 вып.3 27.240	Сетка С-10	1	

Рук.мас5	Станишевский	
Гл.инж.м.	Панков	
ГИП	Зыкина	
Рук.гр.	Гуткина	
Провер.	Мелюшкина	
Разраб.	Гуткина	

1.133.1-5 вып.3 27.200

Блок арматурный АБ-14, АБ-15.

Стадия	Лист	Листов
Р		1

ЦНИИЭП жилища г. Москва

Инв.N подл. | Подпись и дата | Взам.инв.№

Рис. 1

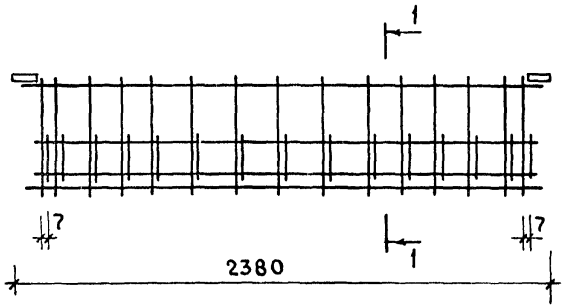

Рис. 2

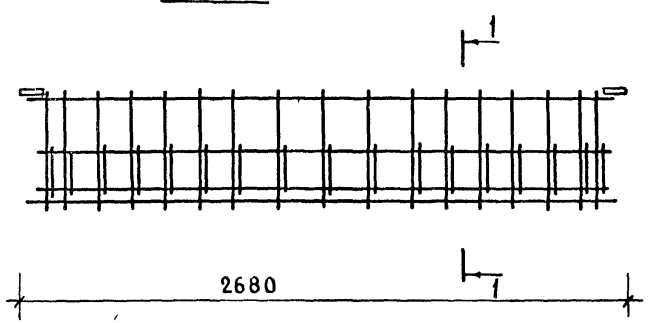

Рис. 3

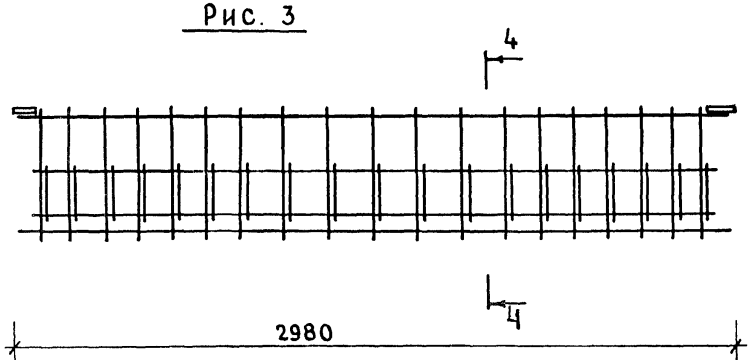

1-1

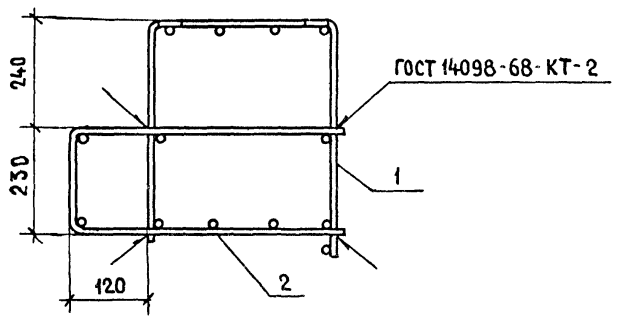

Обозначение	Марка	Рис.	Масса, кг.
1.133.1-5 вып.3 27.100	АБ-11	1	17.23
-01	АБ-12	2	19.39
-02	АБ-13	3	23.38

Рук. маст.	Станишевский	
Гл. инж. м.	Панков	
ГИП	Зыкина	
Рук. гр.	Гуткина	
Проверил	Мелюшкина	
Разработ.	Шипанова	

1.133.1-5 вып.3 27.100СБ

Блок арматурный (АБ-11, АБ-12, АБ-13) Сборочный чертеж

Стадия	Масса	Масштаб
Р	См. табл.	1:20 1:10
Лист	Листов 1	

ЦНИИЭП жилища г. Москва

Рис 1

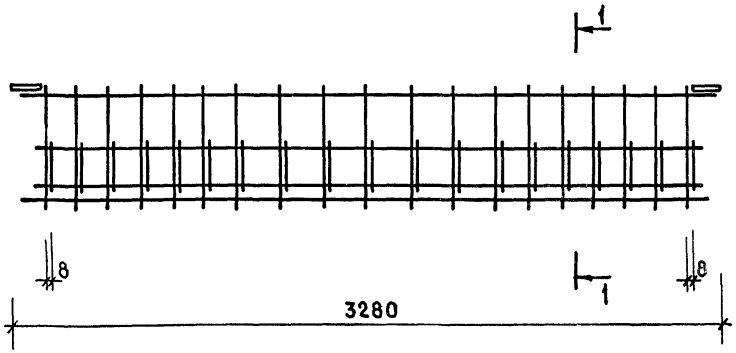

Рис 2

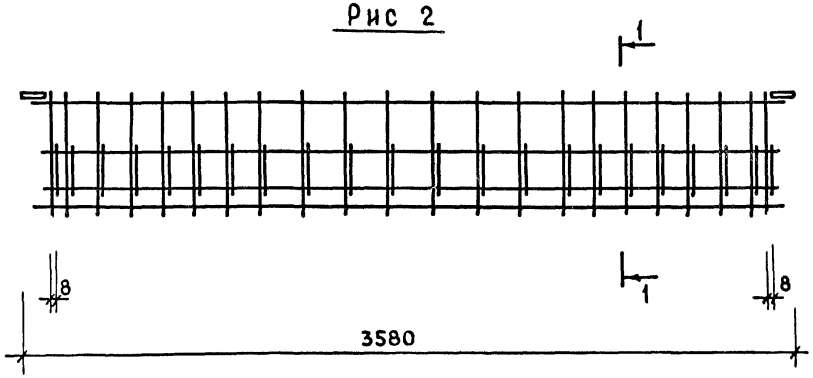

1-1

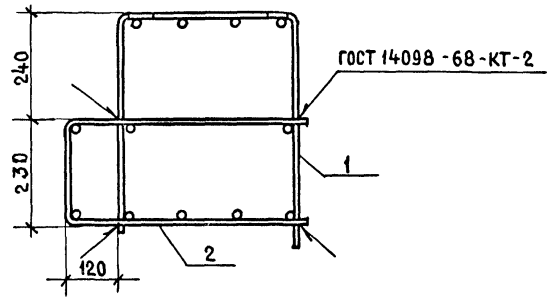

Обозначение	Марка	Рис.	Масса, кг
1.133.1-5 вып.3 27.200	АБ-14	1	26.33
-01	АБ-15	2	47.07

Рук. маст	Станишевский	
Гл.инж.м.	Панков	
ГИП	Зыкина	
Рук. гр.	Гуткина	
Проверил	Мелюшкина	
Разработ	Щипанова	

1.133.1-5 вып. 3. 27.200 СБ

Блок арматурный (АБ-14, АБ-15) Сборочный чертеж

Стадия	Масса	Масштаб
Р.	см. табл.	1:20 1:10
Лист	Листов 1	

ЦНИИЭП жилища г. Москва

Инв. № подл. | Подпись и дата | Взам. инв. №

Формат	Зона	Поз.	Обозначение	Наименование	Кол.	Примечание
				Документация		
12			1.133.1-5 вып.3 28.100СБ	Сборочный чертеж		
			1.133.1-5 вып.3 28.100	АБ-16		
				Сборочные единицы		
11		1	1.133.1-5 вып.3 28.110	Сетка С-11	1	
12		2	1.133.1-5 вып.3 27.110-01	Сетка С-2	1	
			1.133.1-5 вып.3 28.100-01	АБ-17		
				Сборочные единицы		
11		1	1.133.1-5 вып.3 28.120	Сетка С-12	1	
11		2	1.133.1-5 вып.3 28.130	Сетка С-13	1	
			1.133.1-5 вып.3 28.100-02	АБ-18		
				Сборочные единицы		
11		1	1.133.1-5 вып.3 28.140	Сетка С-14	1	
11		2	1.133.1-5 вып.3 27.150	Сетка С-6	1	

Рук. маст.	Станишевский	1.133.1-5 вып.3 28.100	
Гл. инж. м.	Панков	Блок арматурный АБ-16, АБ-17, АБ-18	Стадия: Р; Лист: ; Листов: 1
Гип	Зыкина		ЦНИИЭП жилища г. Москва
Рук. груп.	Гуткина		
Проверил	Акимова		
Разработал	Гуткина		

Формат	Зона	Поз.	Обозначение	Наименование	Кол.	Примечание
				Документация		
12			1.133.1-5 вып.3 28.200СБ	Сборочный чертеж		
			1.133.1-5 вып.3 28.200	АБ-19		
				Сборочные единицы		
11		1	1.133.1-5 вып.3 28.210	Сетка С-15	1	
11		2	1.133.1-5 вып.3 28.220	Сетка С-16	1	
			1.133.1-5 вып.3 28.200-01	АБ-20		
				Сборочные единицы		
11		1	1.133.1-5 вып.3 28.230	Сетка С-17	1	
11		2	1.133.1-5 вып.3 28.240	Сетка С-18	1	

Рук. маст.	Станишевский	1.133.1-5 вып.3 28.200	
Гл. инж. м.	Панков	Блок арматурный АБ-19, АБ-20	Стадия: Р; Лист: ; Листов: 1
Гип	Зыкина		ЦНИИЭП жилища г. Москва
Рук. груп.	Гуткина		
Проверил	Мелюшкина		
Разработал	Гуткина		

Инв. № подл. | Подпись и дата | Взам. инв. №

Рис. 1

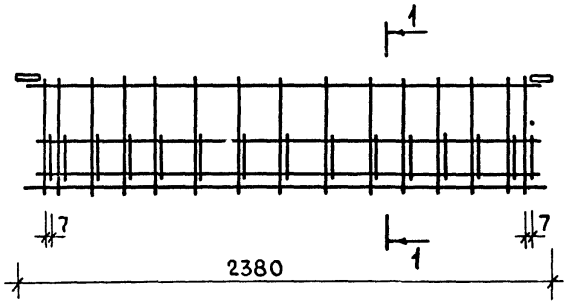

Рис 2

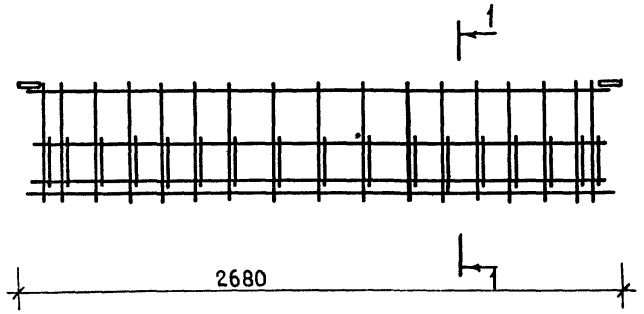

Рис. 3

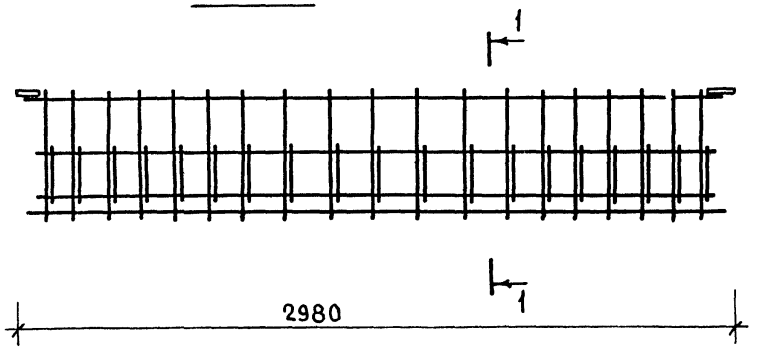

1-1

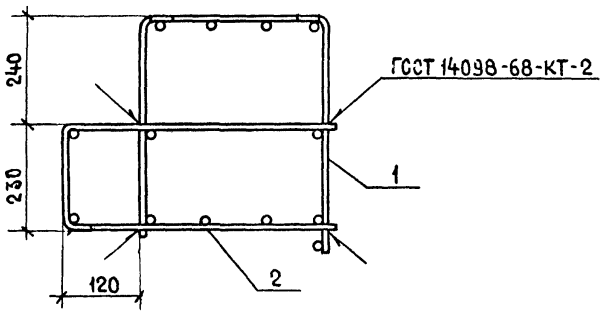

Обозначение	Марка	Рис.	Масса, кг
1.133.1-5 вып. 3 28.100	АБ-16	1	17.23
-01	АБ-17	2	18.56
-02	АБ-18	3	23.38

Рук. маст.	Станищевский	
Гл. инж. м.	Панков	
ГИП	Зыкина	
Рук. гр.	Гуткина	
Проверил	Мелюшкина	
Разработ.	Щипанова	

1.133.1-5 вып. 3 28.100 СБ

Блок арматурный (АБ-16; АБ-17; АБ-18) Сборочный чертеж.

Стадия	Масса	Масштаб
Р.	См. Табл.	1:20 1:10
Лист	Листов 1	

ЦНИИЭП жилища г. Москва

Инв. № подл. | Подпись и дата | Взам. инв. №

Рис 1

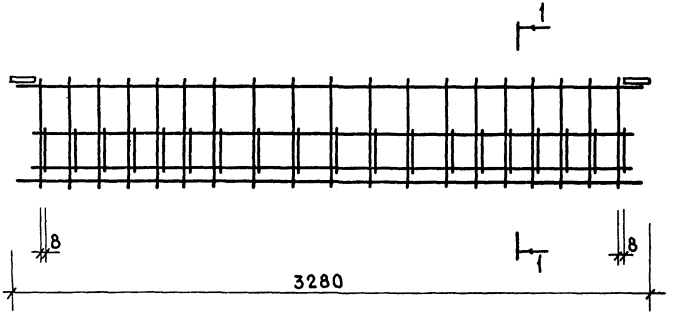

Рис 2

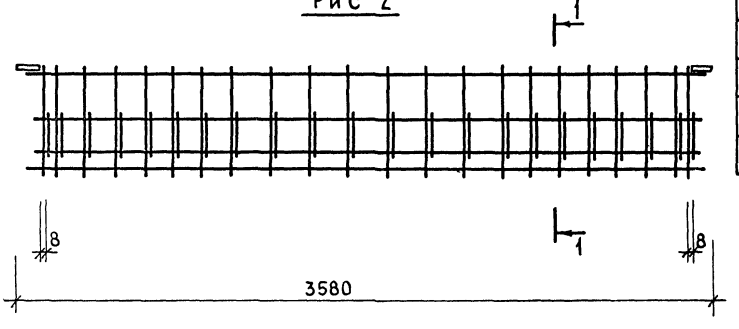

1-1

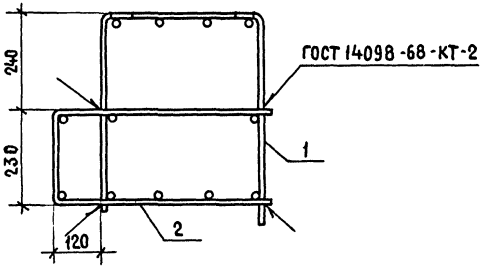

Обозначение	Марка	Рис.	Масса, кг
1.133.1-5 вып.3 28.200	АБ-19	1	28.31
-01	АБ-20	2	47.28

Рук. маст.			
Рук. маст.	Станишевский		
Гл. инж. м.	Панков		
ГИП	Зыкина		
Рук. гр.	Гуткина		
Проверил	Мелюшкина		
Разработ.	Щипанова		

1.133.1-5 вып.3 28.200СБ

Блок арматурный (АБ-19, АБ-20) Сборочный чертеж

Стадия	Масса	Масштаб
Р	см.	1:20
	табл.	1:10
Лист	Листов 1	

ЦНИИЭП жилища г. Москва

Формат	Зона	Поз.	Обозначение	Наименование	Кол.	Примечание
				Документация		
12			1.133.1-5 вып.3 29.100сб	Сборочный чертеж		
			1.133.1-5 вып.3 29.100	АБ-21		
				Сборочные единицы		
11		1	1.133.1-5 вып.3 29.110	Сетка С-19	1	
11		2	1.133.1-5 вып.3 29.120	Сетка С-20	1	
			1.133.1-5 вып.3 29.100-01	АБ-22		
				Сборочные единицы		
11		1	1.133.1-5 вып.3 29.130	Сетка С-21	1	
11		2	1.133.1-5 вып.3 29.140	Сетка С-22	1	
			1.133.1-5 вып.3 29.100-02	АБ-23		
				Сборочные единицы		
11		1	1.133.1-5 вып.3 29.150	Сетка С-28	1	
11		2	1.133.1-5 вып.3 29.160	Сетка С-24	1	

Рук.мас.	Станишевский	
Гл.инж.м.	Панков	
ГИП	Зыкина	
Рук.гр.	Гуткина	
Провер.	Мелюшкина	
Разраб.	Гуткина	

1 133 1-5 вып 3 29 100

Блок арматурный АБ-21, АБ-22, АБ-23

Стадия	Лист	Листов
Р		1

ЦНИИЭП жилища г. Москва

Формат	Зона	Поз.	Обозначение	Наименование	Кол.	Примечание
				Документация		
12			1.133.1-5 вып.3 30.100сб	Сборочный чертеж		
			1.133.1-5 вып.3 30.100	АБ-24		
				Сборочные единицы		
11		1	1.133.1-5 вып.3 30.110	Сетка С-25	1	
11		2	1.133.1-5 вып.3 29.120	Сетка С-20	1	
			1.133.1-5 вып.3 30.100-01	АБ-25		
				Сборочные единицы		
11		1	1.133.1-5 вып.3 30.120	Сетка С-26	1	
11		2	1.133.1-5 вып.3 29.140	Сетка С-22	1	
			1.133.1-5 вып.3 30.100-02	АБ-26		
				Сборочные единицы		
11		1	1.133.1-5 вып.3 30.130	Сетка С-27	1	
11		2	1.133.1-5 вып.3 30.140	Сетка С-28	1	

Инв.№ подл. | Подпись и дата | Взам. инв.№

Рук.мас.	Станишевский	
Гл.инж.м.	Панков	
ГИП	Зыкина	
Рук.гр.	Гуткина	
Провер.	Мелюшкина	
Разраб.	Гуткина	

1.133.1-5 вып.3 30.100

Блок арматурный АБ-24, АБ-25, АБ-26

Стадия	Лист	Листов
Р		1

ЦНИИЭП жилища г. Москва

Рис. 1

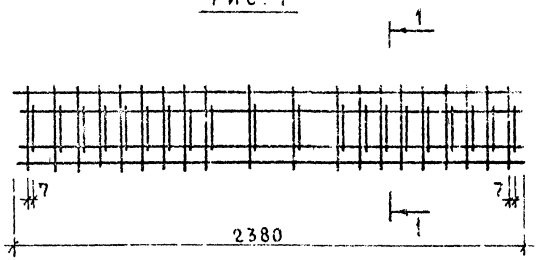

Рис 2

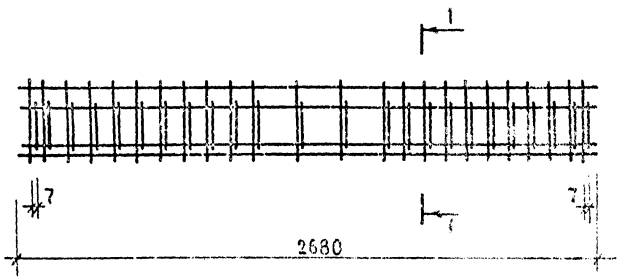

Рис 3

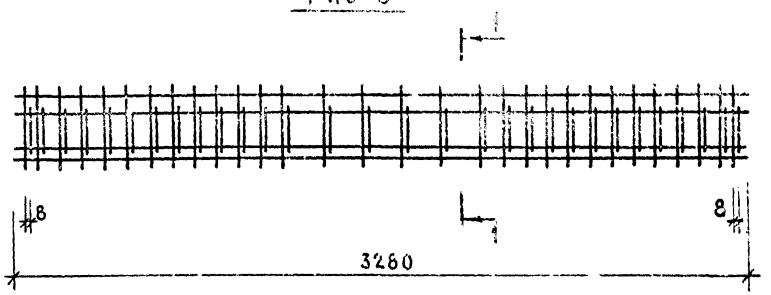

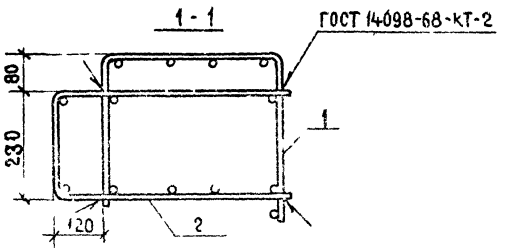

Обозначение	Марка	Рис	Масса, кг
1.133.1-5 вып.3 29.100	АБ-21	1	20,37
-01	АБ-22	2	26,63
-02	АБ-23	3	34,60

Рук.маст.	Станишевский	
Гл.инж.м.	Панков	
ГИП	Зыкина	
Рук.груп.	Гуткина	
Проверил	Мелюшкина	
Разработ	Щиланова	

1.133.1-5 вып.3 29.100 СБ

Блок арматурный (АБ-21, АБ-22, АБ-23)
Сборочный чертеж

Стадия	Масса	Масштаб
Р	см. табл.	1:20 1:10
Лист	Листов 1	

ЦНИИЭП жилища г. Москва

Рис. 1

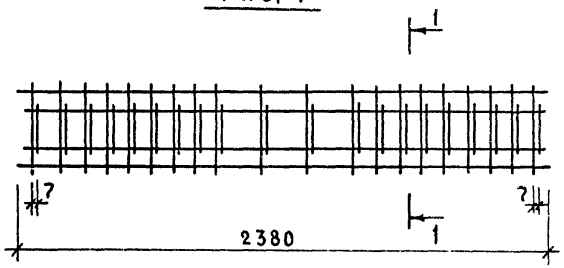

Рис. 2

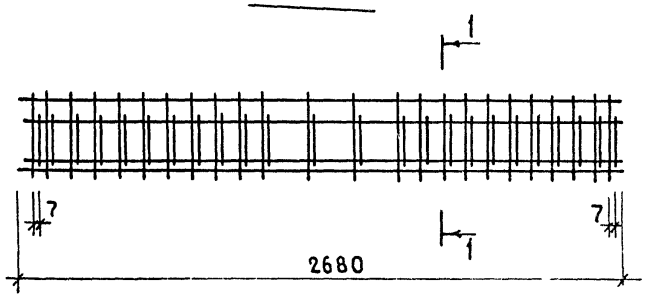

Рис. 3

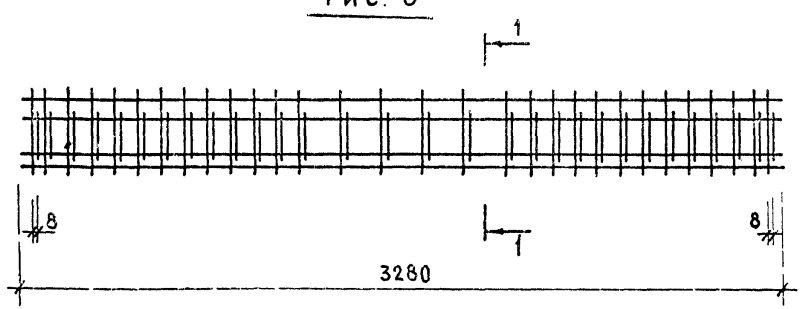

1-1

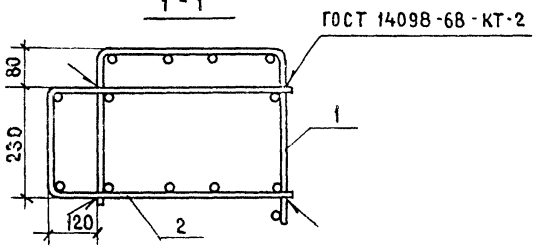

Обозначение	Марка	Рис.	Масса, кг
1.133.1-5 вып.3 30.100	АБ-24	1	18.79
-01	АБ-25	2	24.83
-02	АБ-26	3	49.04

Рук. маст	Станишевский	
Гл.инж.мас	Панков	
ГИП	Зыкина	
Рук.груп.	Гуткина	
Проверил	Мелюшкина	
Разработ.	Щипанова	

1.133.1-5 вып.3 30.100 СБ

Блок арматурный (АБ-24, АБ-25, АБ-26) Сборочный чертеж

Стадия	Масса	Масштаб
Р	См. табл.	1:20 1:10
Лист	Листов 1	

ЦНИИЭП жилища г. Москва

17400 103

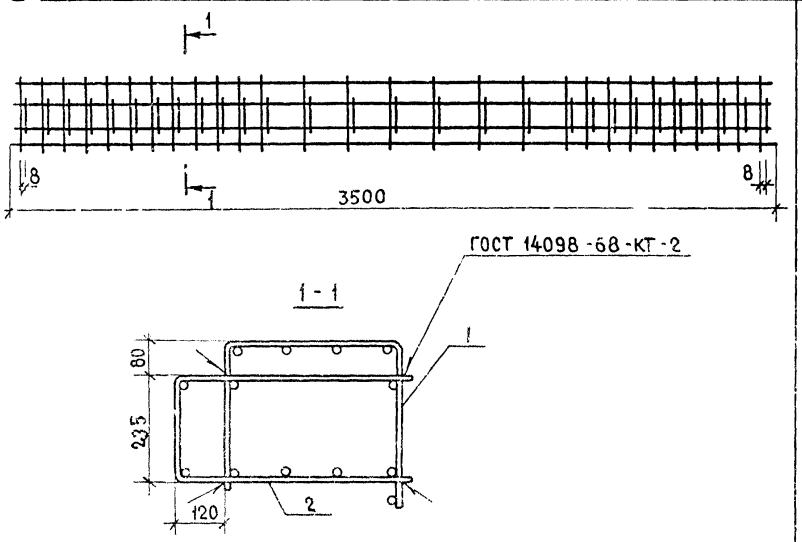

Формат	Зона	Поз.	Обозначение	Наименование	Кол.	Примечание
				Сборочные единицы		
А1		1	1.133.1-5 вып.3 31.110	С-29	1	
А1		2	1.133.1-5 вып.3 31.120	С-30	1	

Рук. маст.	Станишевский		
Гл. инж. м.	Панков		
ГИП	Зыкина		
Рук. груп.	Гуткина		
Проверил	Мелюшкина		
Разработ.	Щипанова		

1.133.1-5 вып.3 31.100

Блок арматурный АБ-27

Стадия	Масса	Масштаб
Р	57.79	
Лист	Листов 1	

ЦНИИЭП жилища г. Москва

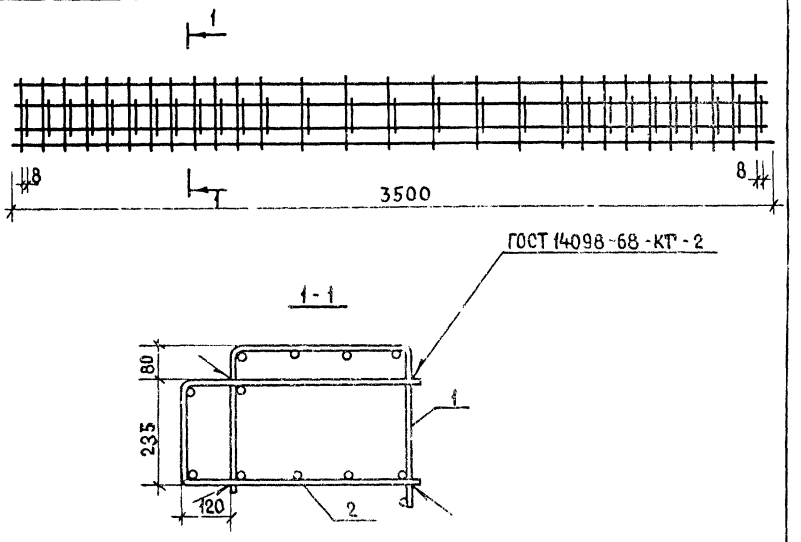

Формат	Зона	Поз.	Обозначение	Наименование	Кол.	Примечание
				Сборочные единицы		
А1		1	1.133.1-5 вып.3 32.110	С-34	1	
А1		2	1.133.1-5 вып.3 32.120	С-32	1	

Рук. маст.	Станишевский		
Гл. инж. м.	Панков		
ГИП	Зыкина		
Рук. груп.	Гуткина		
Проверил	Мелюшкина		
Разработ.	Щипанова		

1.133.1-5 вып.3 32.100

Блок арматурный АБ-28

Стадия	Масса	Масштаб
Р	60.41	
Лист	Листов 1	

ЦНИИЭП жилища г. Москва

Инв. № подл. | Подпись и дата | Взамен инв. №

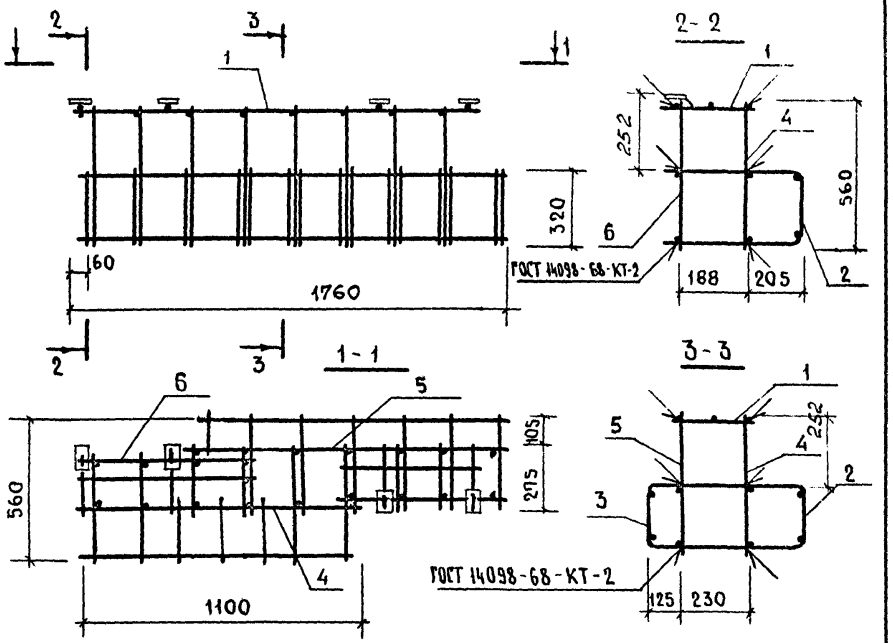

Формат	Зона	Поз.	Обозначение	Наименование	Кол.	Примечание
				Сборочные единицы		
11		1	1.133.1-5 вып.3 33.110	Сетка С-33л	1	
11		2	1.133.1-5 вып.3 33.120	Сетка С-34	1	
11		3	1.133.1-5 вып.3 33.130	Сетка С-35	1	
11		4	1.133.1-5 вып.3 33.140	Каркас КР-5	1	
11		5	1.133.1-5 вып.3 33.150	Каркас КР-6л	1	
11		6	1.133.1-5 вып.3 33.160	Каркас КР-7	1	
11		7	1.133.1-5 вып.3 33.170	Каркас КР-8л	1	

1.133.1-5 вып.3 33.100

Рук.мастер	Станишевский	
Гл.инж.мастер	Панков	
Гип	Зыкина	
Рук.гр.инж.	Мелюшкина	
Проверил	Мелюшкина	
Разработ.	Акимова	

Блок арматурный АБ-29л

Стадия	Масса	Масштаб
Р	13.66	
Лист	Листов 1	

ЦНИИЭП жилища г. Москва

Копировал Зарф- Формат 11

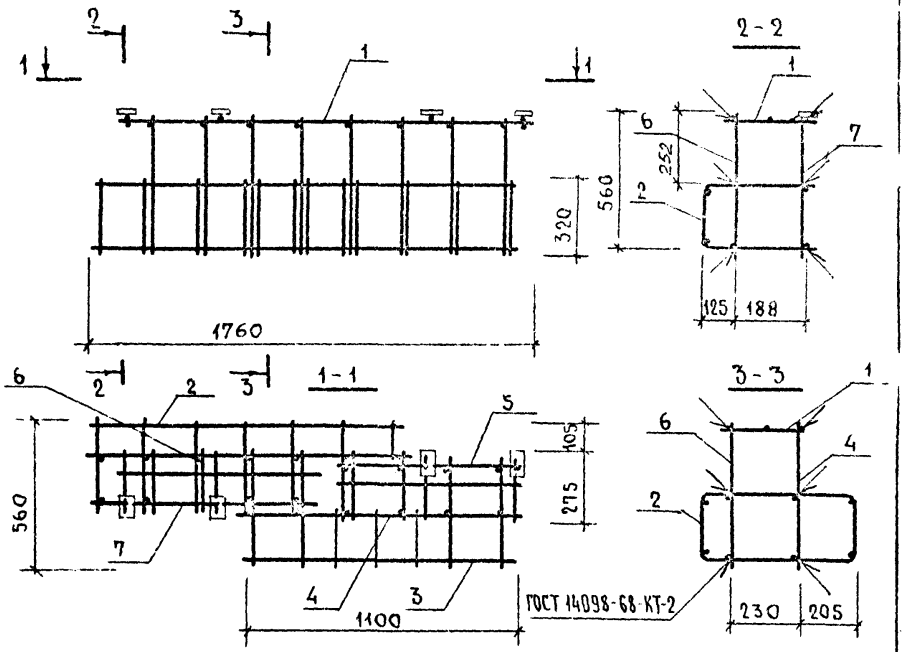

Формат	Зона	Поз.	Обозначение	Наименование	Кол.	Примечание
				Сборочные единицы		
11		1	1.133.1-5 вып.3 33.110	Сетка С-33	1	
11		2	1.133.1-5 вып.3 33.120	Сетка С-34	1	
11		3	1.133.1-5 вып.3 33.130	Сетка С-35	1	
11		4	1.133.1-5 вып.3 33.140	Каркас КР-5	1	
11		5	1.133.1-5 вып.3 33.150-01	Каркас КР-6	1	
11		6	1.133.1-5 вып.3 33.160	Каркас КР-7	1	
11		7	1.133.1-5 вып.3 33.170-01	Каркас КР-8	1	

Взам. инв. № | Подпись и дата | Инв. № подл.

1.133.1-5 вып. 3 33.200

Рук.мастер	Станишевский	
Гл.инж.мастер	Панков	
Гип	Зыкина	
Рук.гр.инж.	Мелюшкина	
Проверил	Мелюшкина	
Разработ.	Акимова	

Блок арматурный АБ-29

Стадия	Масса	Масштаб
Р	13.66	
Лист	Листов 1	

ЦНИИЭП жилища г. Москва

Копировал Зарф-17400 105 Формат 11

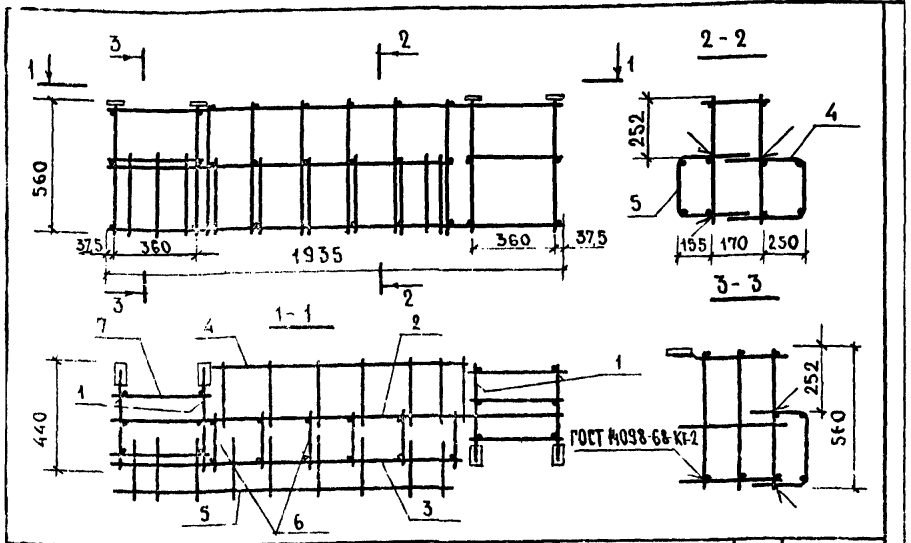

Формат	Зона	Поз.	Обозначение	Наименование	Кол.	Примечание
				Сборочные единицы		
11		1	1.133.1-5 вып.3 34.110	Каркас КР-9	4	
11		2	1.133.1-5 вып.3 34.120	Каркас КР-10	1	
11		3	1.133.1-5 вып.3 34.120-01	Каркас КР-11	1	
11		4	1.133.1-5 вып.3 34.130	Сетка С-36	1	
11		5	1.133.1-5 вып.3 34.140	Сетка С-37	1	
				Детали		
БЧ		6		Ø6 В-I ГОСТ 6727-53* ℓ=220	18	0.90 кг
БЧ		7		Ø6 В-I ГОСТ 6727-53* ℓ=390	15	1.35 кг

1.133.1-5 вып.3 34.100

Блок арматурный АБ-30А

Стадия	Масса	Масштаб
Р	18.15	

Лист | Листов 1

ЦНИИЭПжилища г. Москва

Рук.мас. Станишевский
Гл.инж.м. Панков
ГИП Зыкина
Рук.гр.инж. Мелюшкина
Проверил Мелюшкина
Разработ. Акимова

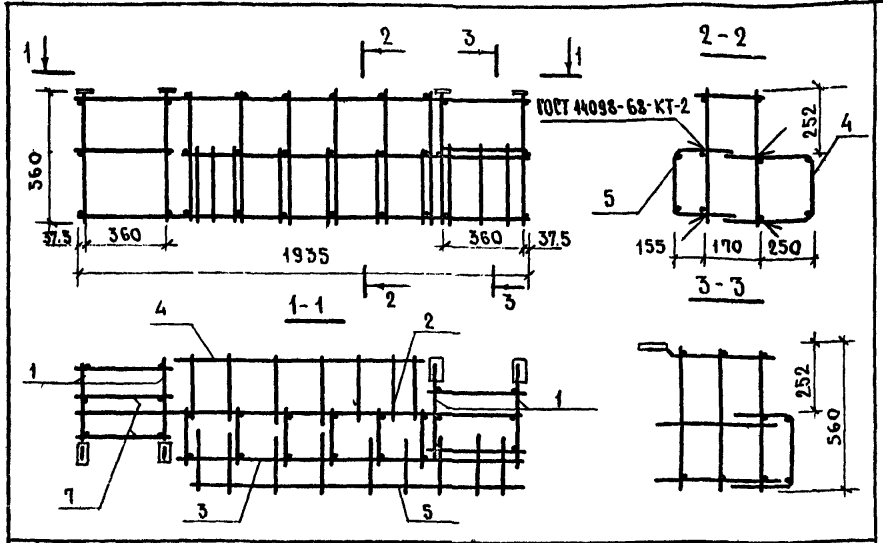

Формат	Зона	Поз.	Обозначение	Наименование	Кол.	Примечание
				Сборочные единицы		
11		1	1.133.1-5 вып.3 34.110	Каркас КР-9	4	
11		2	1.133.1-5 вып.3 34.120	Каркас КР-10	1	
11		3	1.133.1-5 вып.3 34.120-01	Каркас КР-11	1	
11		4	1.133.1-5 вып.3 34.130	Сетка С-36	1	
11		5	1.133.1-5 вып.3 34.140	Сетка С-37	1	
				Детали		
БЧ		6		Ø6 В-I ГОСТ 6727-53* ℓ=220	18	0.90 кг
БЧ		7		Ø6 В-I ГОСТ 6727-53* ℓ=390	15	1.35 кг

Инв.№ подл. | Подпись и дата | Взам. инв.№

1.133.1-5 вып.3 34.200

Блок арматурный АБ-30

Стадия	Масса	Масштаб
Р	18.13	

Лист | Листов 1

ЦНИИЭПжилища г. Москва

Рук.мас. Станишевский
Гл.инж.м. Панков
ГИП Зыкина
Рук.гр.инж. Мелюшкина
Проверил Мелюшкина
Разработ. Акимова

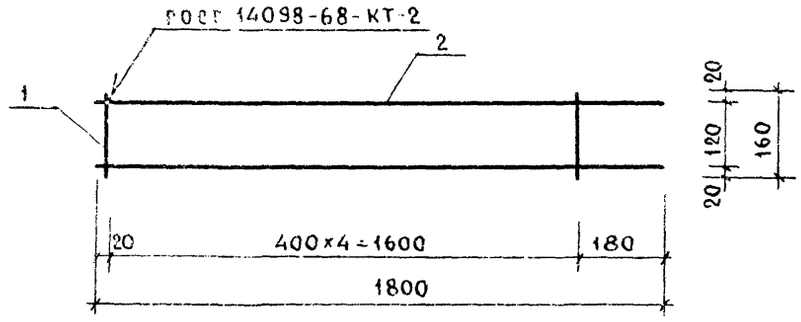

Обозначение	Марка	Масса, кг
1.133.1-5 вып.1 01.110	КР-1	0.44
-01	КР-2	0.63
-02	КР-3	0.88

Формат	Зона	Поз	Обозначение	Наименование	Кол	Примечание
				Детали		
Б4				Ø4ВI ГОСТ 6727-53* ℓ=160	5	0.08 кг
			Переменные данные для исполнений			
			1.133.1-5 вып. 3 01.110	КР-1		
Б4				Ø4ВI ГОСТ 6727-53* ℓ=1800	2	0.36 кг
			1.133.1-5 вып. 3 01.110-01	КР-2		
Б4				Ø5ВI ГОСТ 6727-53* ℓ=1800	2	0.55 кг
			1.133.1-5 вып. 3 01.110-02	КР-3		
Б4				Ø6ВI ГОСТ 6727-53* ℓ=1800	2	0.80 кг

1.133.1-5 вып. 3 01.110

Рук. мас. 5	Станишевский	
Гл. инж. М.	Панков	
Гип	Зыкина	
Рук. гр.	Мелюшкина	
Провер.	Мелюшкина	
Разраб.	Куц	

Каркас (КР-1 ... КР-3)

Стадия	Масса	Масштаб
Р	0.82	

Лист | Листов

ЦНИИЭП жилища г. Москва

Инв. № подл. | Подпись и дата | Взам. инв. №

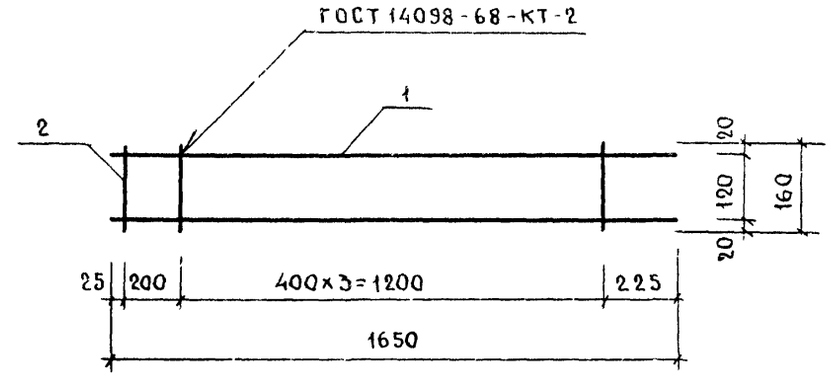

Формат	Зона	Поз.	Обозначение	Наименование	Кол.	Примечание
				Детали		
Б4		1		Ø6ВI ГОСТ 6727-53* ℓ=1650	2	0.74 кг
Б4		2		Ø4ВI ГОСТ 6727-53* ℓ=160	5	0.08 кг

1.133.1-5 вып. 3 01.210

Рук. мас. 5	Станишевский	
Гл. инж. М.	Панков	
Гип	Зыкина	
Рук. гр.	Мелюшкина	
Провер.	Мелюшкина	
Разраб.	Куц	

Каркас КР-4

Стадия	Масса	Масштаб
Р	0.82	

Лист | Листов 1

ЦНИИЭП жилища г. Москва

Инв. № подл. | Подпись и дата | Взам. инв. №

Копировал 2 Формат 11

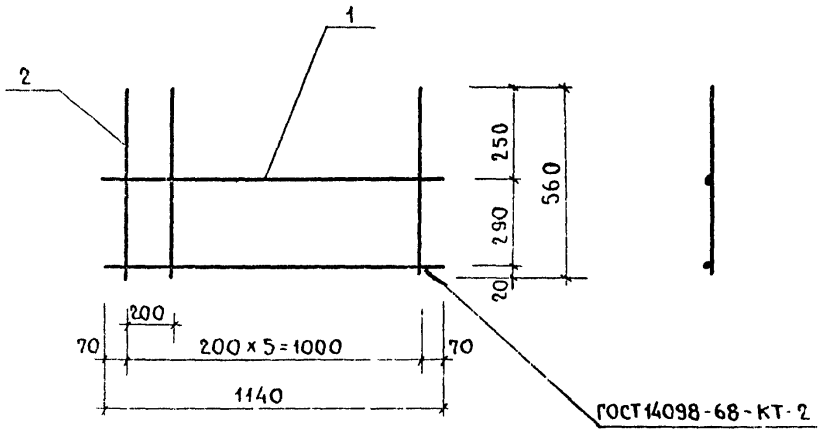

Формат	Зона	Поз.	Обозначение	Наименование	Кол.	Примечание
				Детали		
		1		Ø6AI ГОСТ 5781-75 ℓ = 1140	2	0.50 кг
		2		Ø6AI ГОСТ 5781-75 ℓ = 560	6	0.75 кг

Рук.мас.5	Станишевский	
Гл.инж.м	Панков	
ГИП	Зыкина	
Рук.гр.инж.	Мелюшкина	
Проверил	Мелюшкина	
Разраб.	Акимова	

1.133.1-5 вып. 3 33.140

Каркас КР-5

Стадия	Масса	Масштаб
Р	1.25	
Лист	Листов 1	

ЦНИИЭПжилища г. Москва

ГОСТ 14098-68-КТ-2

Рис. 1

Рис. 2

остальное - см. рис. 1

1-1

1-1

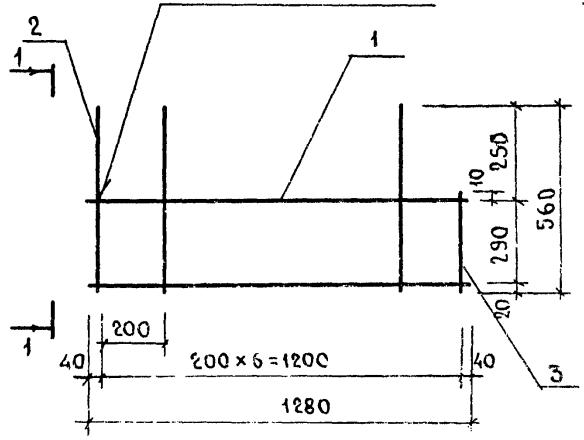

Обозначение	Марка	Рис.
1.133.1-5 вып. 3 33.150	К-6	1
-01	К-6А	2

Формат	Зона	Поз.	Обозначение	Наименование	Кол.	Примечание
				Детали		
Б4		1		Ø6AI ГОСТ 5781-75 ℓ = 1280	2	0.57 кг
Б4		2		Ø6AI ГОСТ 5781-75 ℓ = 560	6	0.75 кг
Б4		3		Ø6AI ГОСТ 5781-75 ℓ = 320	1	0.07 кг

Инв.№ подл. | Подпись и дата | Взам. инв.№

Рук.мас.5	Станишевский	
Гл.инж.м	Панков	
ГИП	Зыкина	
Рук.гр.инж.	Мелюшкина	
Проверил	Мелюшкина	
Разраб.	Акимова	

1.133.1-5 вып. 3 33.150

Каркас КР-6, КР-6А

Стадия	Масса	Масштаб
Р	1.30	
Лист	Листов 1	

ЦНИИЭПжилища г. Москва

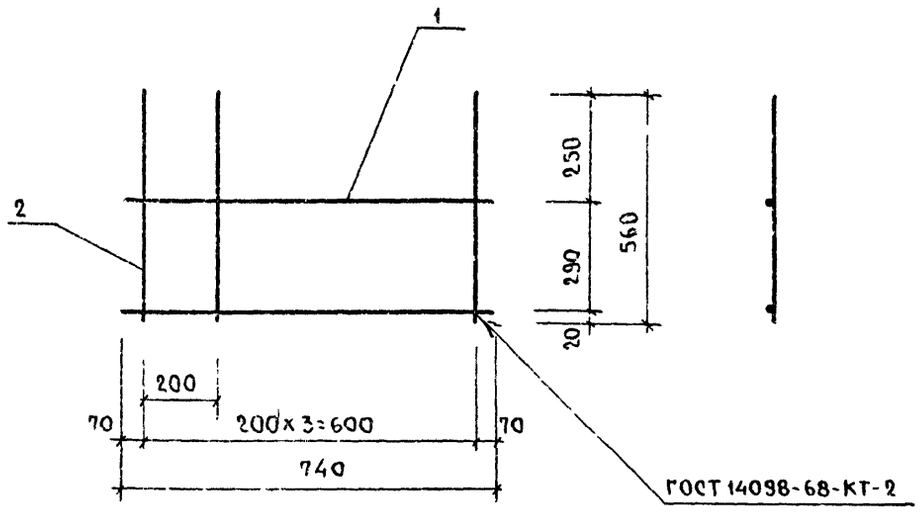

Формат	Зона	Поз.	Обозначение	Наименование	Кол.	Примечание
				Детали		
Б4				Ø6 AI ГОСТ 5781-75 ℓ=740	2	0,33 кг
Б4				Ø6 AI ГОСТ 5781-75 ℓ=560	4	0,50 кг

Рук.мас.5	Станишевский		
Гл.инж.м.	Панков		
ГИП	Зыкина		
Рук.гр.инж.	Мелюшкина		
Проверил	Мелюшкина		
Разработ.	Акимова		

1.133.1-5 вып.3 33.160

Каркас КР-7

Стадия	Масса	Масштаб
Р	0,83	
Лист	Листов 1	

ЦНИИЭП инженерных сооружений г. Москва

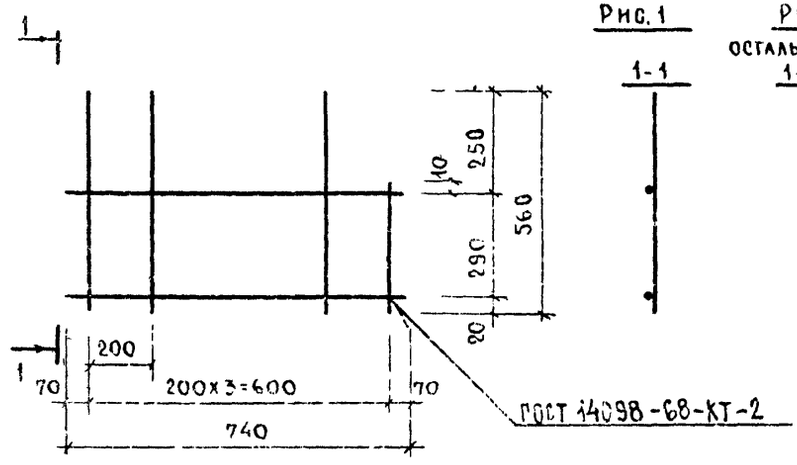

Обозначение	Марка	Рис
1.133.1-5 вып.3 33.170	КР-8А	1
-01	КР-8	2

Формат	Зона	Поз.	Обозначение	Наименование	Кол.	Примечание
				Детали		
Б4				Ø6 AI ГОСТ 5781-75 ℓ=740	2	0,33 кг
Б4				Ø6 AI ГОСТ 5781-75 ℓ=560	3	0,38 кг
Б4				Ø6 AI ГОСТ 5781-75 ℓ=320	1	0,07 кг

Рук.мас.5	Станишевский		
Гл.инж.м.	Панков		
ГИП	Зыкина		
Рук.гр.инж.	Мелюшкина		
Проверил	Мелюшкина		
Разработ.	Акимова		

1.133.1-5 вып.3 33.170

Каркас КР-8А, КР-8

Стадия	Масса	Масштаб
Р	0,98	
Лист	Листов 1	

ЦНИИЭП инженерных сооружений г. Москва

Инв.№ подл. | Подпись и дата | Взам. инв.№

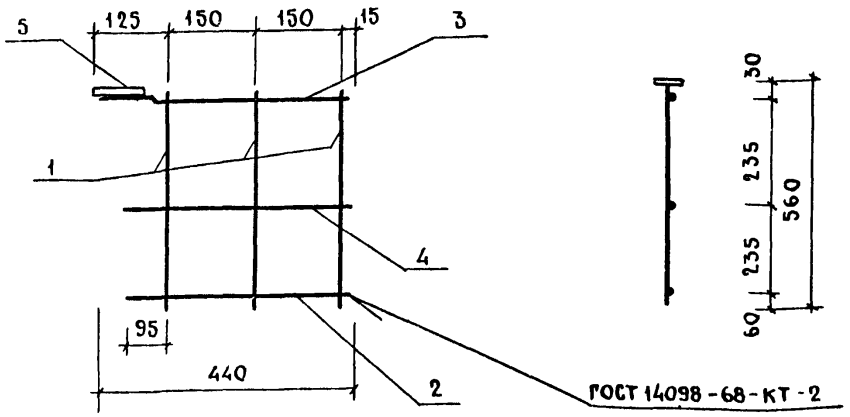

Формат	Зона	Поз.	Обозначение	Наименование	Кол.	Примечание
				Детали		
Б4		1		Ø6 В-I ГОСТ 6727-53* ℓ=540	3	0,36 кг
Б4		2		Ø10 А-I ГОСТ 5781-75 ℓ=410	1	0,25 кг
Б4		3		Ø10 А-I ГОСТ 5781-75 ℓ=440	1	0,27 кг
Б4		4		Ø6 В-I ГОСТ 6727-53* ℓ=410	1	0,09 кг
Б4		5		-100×6 ГОСТ 103-57* ℓ=50	1	0,24 кг

			1.133.1-5 вып. 3 34.110		
Рук.мас.5	Станищевский		Каркас КР-9	Стадия: Р	Масса: 1,23	Масштаб:
Гл.инж.м.	Панков			Лист	Листов 1
ГИП	Зыкина			ЦНИИЭП жилища г. Москва	
Рук.гр.инж.	Мелюшкина				
Проверил	Мелюшкина				
Разработ.	Акимова				

Копировал Зайц — Формат 11

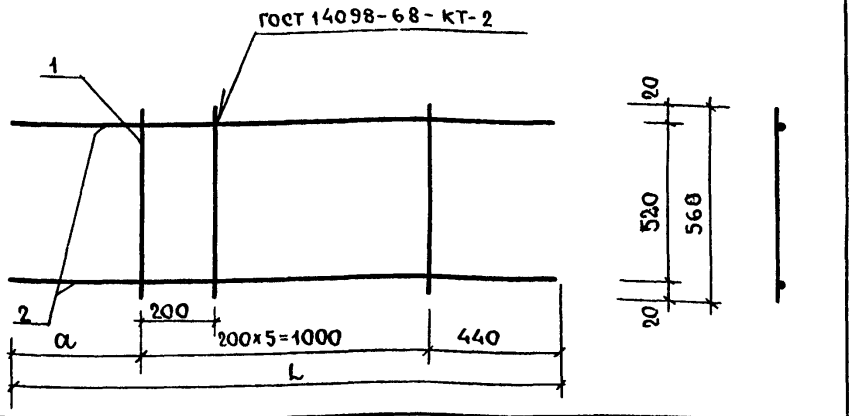

Обозначение	Марка	L	а	Масса, кг
1.133.1-5 вып. 3 34.120	КР-10	1935	495	3,73
-01	КР-11	1500	60	3,18

Формат	Зона	Поз.	Обозначение	Наименование	Кол.	Примечание
				Детали		
Б4		1		Ø8 А-I ГОСТ 5781-75 ℓ=565	6	1,34 кг
			Переменные данные	для исполнений		
			1.133.1-5 вып. 3 34.120	КР-10		
				Детали		
Б4		2		Ø10 А-I ГОСТ 5781-75 ℓ=1935	2	2,39 кг
			1.133.1-5 вып. 3 34.120-01	КР-11		
Б4		2		Ø10 А-I ГОСТ 5781-75 ℓ=1500	2	1,85 кг

Взам. инв. № | Подпись и дата | Инв. № подл.

			1.133.1-5 вып. 3 34.120		
Рук.мас.5	Станищевский		Каркас КР-10, КР-11	Стадия: Р	Масса: см. табл.	Масштаб:
Гл.инж.м.	Панков			Лист	Листов 1
ГИП	Зыкина			ЦНИИЭП жилища г. Москва	
Рук.гр.инж.	Мелюшкина				
Проверил	Мелюшкина				
Разработ.	Акимова				

Копировал Зайц — Формат

1.133.1-5 вып. 3 27.110 (С-1)

Развертка

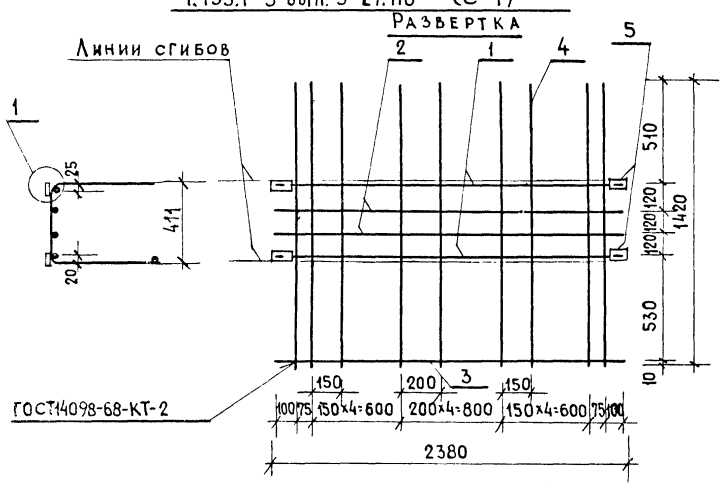

1.133.1-5 вып. 3 27.110-01 (С-2)

Развертка

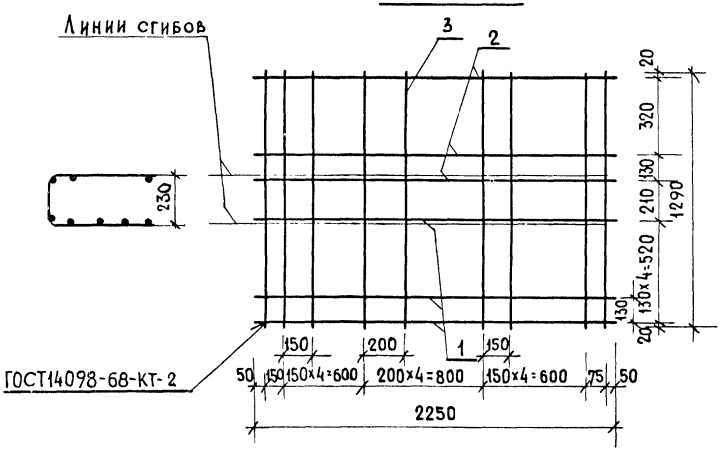

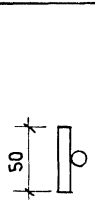

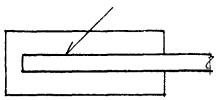

Сварка ручная дуговая L = 75, K = 6 мм

Обозначение	Марка	Масса кг
1.133.1-5 вып.3 27.110	С-1	8.93
-01	С-2	8.30

Формат	Зона	Поз.	Обозначение	Наименование	Кол.	Примечание
				1.133.1-5 вып.3 27.110 (С-1)		
				Детали		
БЧ		1		ф8 A-III ГОСТ 5781-75 ℓ=2350	2	1.86 кг
БЧ		2		ф6 A-III ГОСТ 5781-75 ℓ=2350	2	1.04 кг
БЧ		3		ф5 B-I ГОСТ 6727-53* ℓ=2350	1	0.36 кг
БЧ		4		ф6 B-I ГОСТ 6727-53* ℓ=1420	15	4.73 кг
БЧ		5		-100×6 ГОСТ 103-76 ℓ=50	4	0.94 кг
				1.133.1-5 вып.3 27.110-01 (С-2)		
				Детали		
БЧ		1		ф6 A-III ГОСТ 5781-75 ℓ=2250	5	2.50 кг
БЧ		2		ф6 B-I ГОСТ 6727-53* ℓ=2250	3	1.5 кг
БЧ		3		ф6 B-I ГОСТ 6727-53* ℓ=1290	15	4.3 кг

Рук. маст.	Станищевский	
Гл. инж. м.	Панков	
ГИП	Зыкина	
Рук. гр.	Гуткина	
Проверил	Мелюшкина	
Разработ.	Гуткина	

1.133.1-5 вып. 3 27.110

Сетка С-1, С-2

Стадия	Масса	Масштаб
Р	см. табл.	
Лист	Листов 1	

ЦНИИЭП жилища г. Москва

Развертка

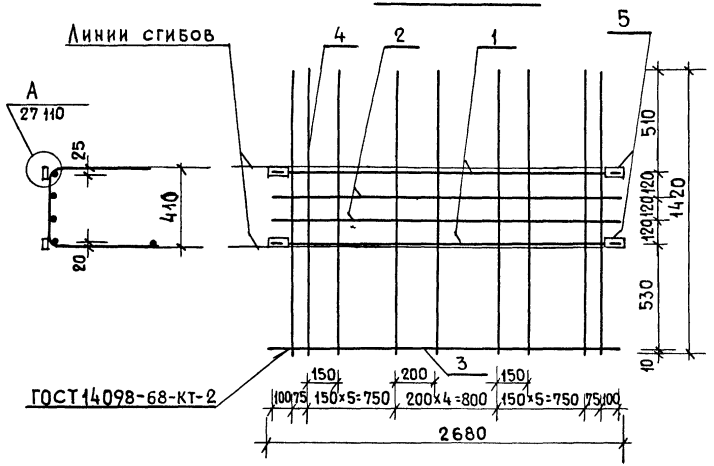

Формат	Зона	Поз.	Обозначение	Наименование	Кол.	Примечание
				Детали		
БЧ		1		Ф8 А-III ГОСТ 5781-75 ℓ=2650	2	2.10 кг
БЧ		2		Ф6 А-III ГОСТ 5781-75 ℓ=2650	2	1.18 кг
БЧ		3		Ф5 В-I ГОСТ 6727-53* ℓ=2650	1	0.41 кг
БЧ		4		Ф6 В-I ГОСТ 6727-53* ℓ=1420	17	5.36 кг
БЧ		5		-100×6 ГОСТ 103-76 ℓ=50	4	0.94 кг

1.133.1-5 вып.3 27.120

Сетка С-3

Стадия	Масса	Масштаб
Р	9.99	

Лист | Листов 1

Рук.маст.5	Станишевский	
Гл.инж.мас	Панков	
ГИП	Зыкина	
Рук.гр.	Гуткина	
Проверил	Мелюшкина	
Разработал	Гуткина	

ЦНИИЭП жилища г. Москва

Развертка

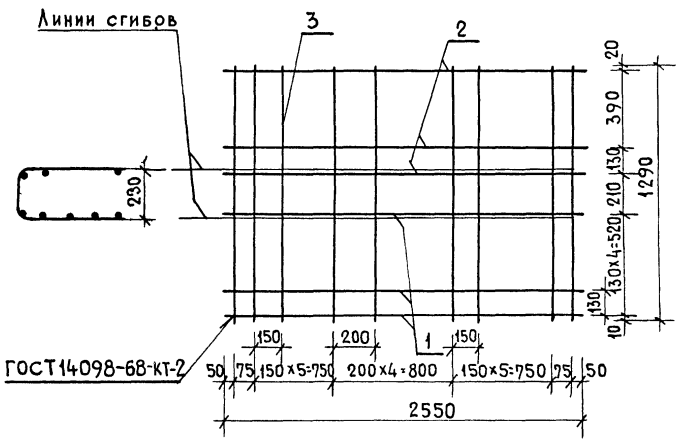

Формат	Зона	Поз.	Обозначение	Наименование	Кол.	Примечание
				Детали		
БЧ		1		Ф6 А-III ГОСТ 5781-75 ℓ=2550	5	2.83 кг
БЧ		2		Ф6 В-I ГОСТ 6727-53* ℓ=2550	3	1.7 кг
БЧ		3		Ф6 В-I ГОСТ 6727-53* ℓ=1290	17	4.87 кг

1.133.1-5 вып.3 27.130

Сетка С-4

Стадия	Масса	Масштаб
Р	9.40	

Лист | Листов 1

Рук.маст.5	Станишевский	
Гл.инж.м.	Панков	
ГИП	Зыкина	
Рук.гр.	Гуткина	
Проверил	Мелюшкина	
Разработ.	Гуткина	

ЦНИИЭП жилища г. Москва

Инв.№ подл. | Подпись и дата | Взам. инв.№

Развертка

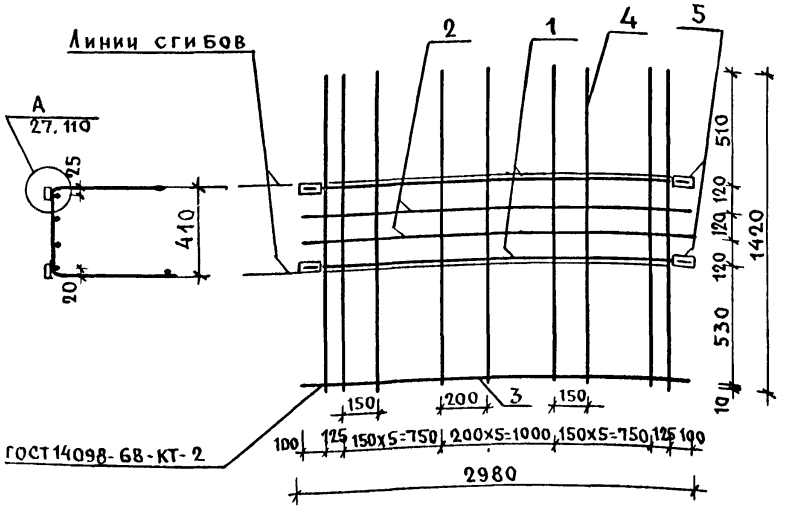

Формат	Зона	Поз.	Обозначение	Наименование	Кол.	Примечание
				Детали		
БЧ		1		ф 8 А-III ГОСТ 5781-75 ℓ=2950	2	2.33 кг
БЧ		2		ф 6 А-III ГОСТ 5781-75 ℓ=2950	2	1.31 кг
БЧ		3		ф 5 В-I ГОСТ 6727-53* ℓ=2950	18	0.45 кг
БЧ		4		ф 6 В-I ГОСТ 6727-53* ℓ=1420	18	5.67 кг
				-100х8 ГОСТ 103-76 ℓ=50	4	0.94 кг

Рук. маст.	Станишевский	
Гл. инж. м.	Панков	
ГИП	Зыкина	
Рук. гр.	Гуткина	
Провер.	Мелюшкина	
Разраб.	Гуткина	

1.133.1-5 вып.3 27.140

Сетка С-5

Стадия	Масса	Масшт.
Р	10.7	
Лист	Листов 1	

ЦНИИЭП жилища г. Москва

Развертка

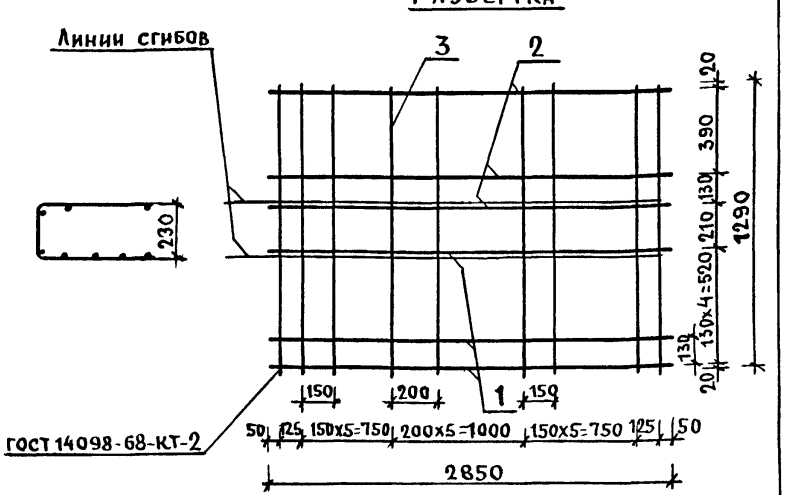

Формат	Зона	Поз.	Обозначение	Наименование	Кол.	Примечание
				Детали		
БЧ		1		ф 8 А-III ГОСТ 5781-75 ℓ=2850	5	5.63 кг
БЧ		2		ф 6 В-I ГОСТ 6727-53* ℓ=2850	3	1.90 кг
БЧ		3		ф 6 В-I ГОСТ 6727-53* ℓ=1290	18	5.15 кг

Инв. N подл. | Подпись и дата | Взам. инв. N

Рук. маст.	Станишевский	
Гл. инж. м.	Панков	
ГИП	Зыкина	
Рук. гр.	Гуткина	
Провер.	Мелюшкина	
Разраб.	Гуткина	

1.133.1-5 вып.3 27.150

Сетка С-6

Стадия	Масса	Масшт
Р	12.68	
Лист	Листов 1	

ЦНИИЭП жилища г. Москва

Развертка

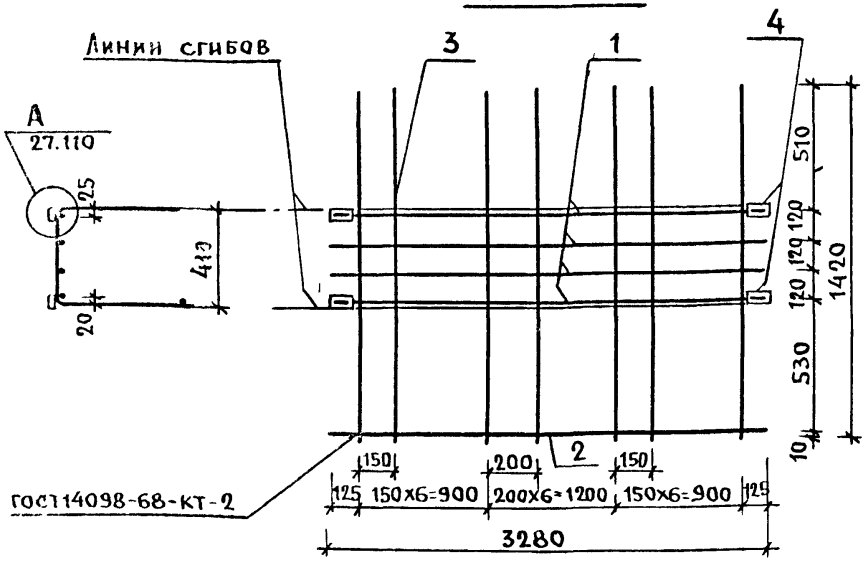

Формат	Зона	Поз.	Обозначение	Наименование	Кол.	Примечание
				Детали		
БЧ		1		ф 8 А-III гост 5781-75 ℓ=3250	4	5.14 кг
БЧ		2		ф 5 В-I гост 6727-53* ℓ=3250	1	0.50 кг
БЧ		3		ф 6 В-I гост 6727-53* ℓ=1420	19	5.99 кг
БЧ		4		-100х6 гост 103-76 ℓ=50	4	0.94 кг

Рук.маст	Станишевский	
Гл.инж.	Панков	
ГИП	Зыкина	
Рук.гр.	Гуткина	
Провер.	Мелюшкина	
Разраб.	Гуткина	

1.133.1-5 вып.3 27.210

Сетка С-7

Стадия	Масса	Масш.
Р	12.57	
Лист	Листов 1	

ЦНИИЭП жилища г. Москва

Развертка

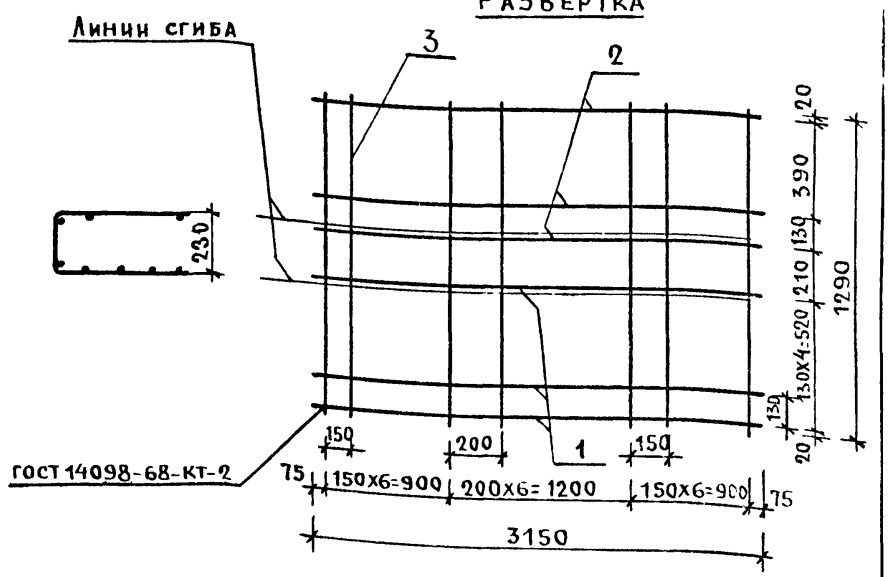

Формат	Зона	Поз.	Обозначение	Наименование	Кол.	Примечание
				Детали		
БЧ		1		ф 8 А-III гост 5781-75 ℓ=3150	5	6.22 кг
БЧ		2		ф 6 В-I гост 6727-53* ℓ=3150	3	2.10 кг
БЧ		3		ф 6 В-I гост 6727-53* ℓ=1290	19	5.44 кг

Инв.№подл. | Подпись и дата | Взам.инв.№

Рук.маст	Станишевский	
Гл.инж.м.	Панков	
ГИП	Зыкина	
Рук.гр.	Гуткина	
Провер.	Мелюшкина	
Разраб.	Гуткина	

1.133.1-5 вып.3 27.220

Сетка С-8

Стадия	Масса	Масштаб
Р	13.76	
Лист	Листов 1	

ЦНИИЭП жилища г. Москва

Развертка

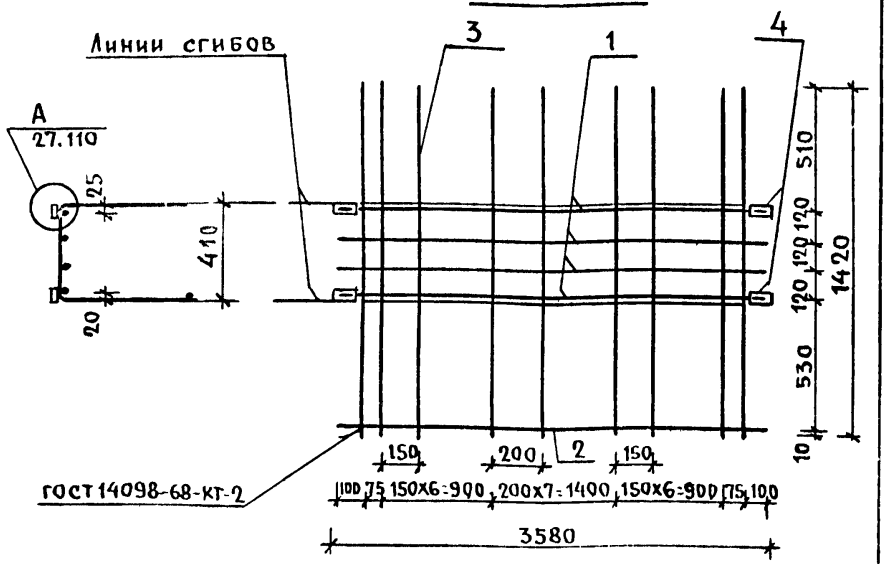

Формат	Зона	Поз.	Обозначение	Наименование	Кол.	Примечание
				Детали		
БЧ		1		ф 10 А-II ГОСТ 5781-75; ℓ=3550	4	8.76кг
БЧ		2		ф 6 В-I ГОСТ 6727-53* ℓ=3550	1	0.79кг
БЧ		3		ф 8 В-I ГОСТ 6727-53* ℓ=1420	22	12.43кг
БЧ		4		-100х6 ГОСТ 103-76 ℓ=50	4	0.94кг

Рук.мас5	Станишевский	
Гл.инж.м.	Панков	
ГИП	Зыкина	
Рук.гр.	Гуткина	
Провер.	Мелюшкина	
Разраб.	Гуткина	

1.133.1-5 вып.3 27.230

Сетка С-9

Стадия	Масса	Масшт.
Р	22.92	
Лист	Листов 1	

ЦНИИЭП жилища г. Москва

Развертка

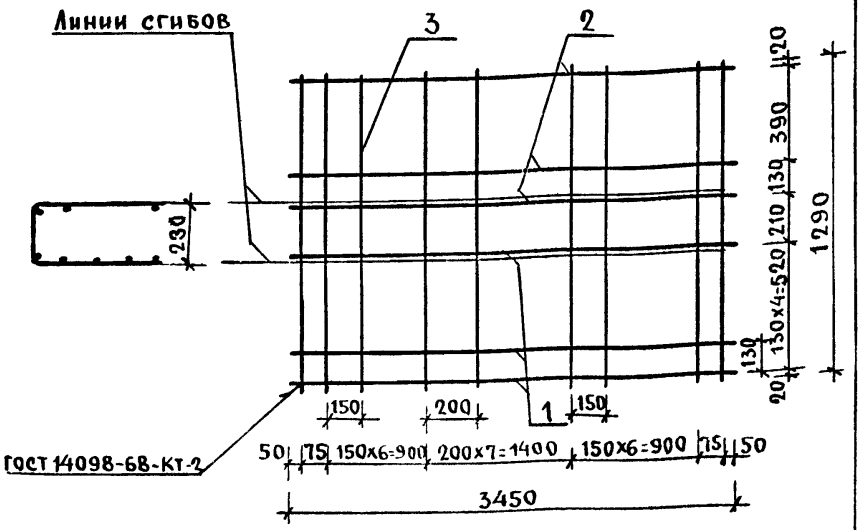

Формат	Зона	Поз.	Обозначение	Наименование	Кол.	Примечание
				Детали		
БЧ		1		ф 10 А-II ГОСТ 5781-75 ℓ=3450	5	10.64кг
БЧ		2		ф 6 В-I ГОСТ 6727-53* ℓ=3450	3	2.3кг
БЧ		3		ф 8 В-I ГОСТ 6727-53* ℓ=1290	22	11.21кг

Рук.мас5	Станишевский	
Гл.инж.м.	Панков	
ГИП	Зыкина	
Рук.гр.	Гуткина	
Провер.	Мелюшкина	
Разраб.	Гуткина	

1.133.1-5 вып.3 27.240

Сетка С-10

Стадия	Масса	Масшт.
Р	24.15	
Лист	Листов 1	

ЦНИИЭП жилища г. Москва

Инв.№ подл. | Подпись и дата | Взам. инв.№

Развертка

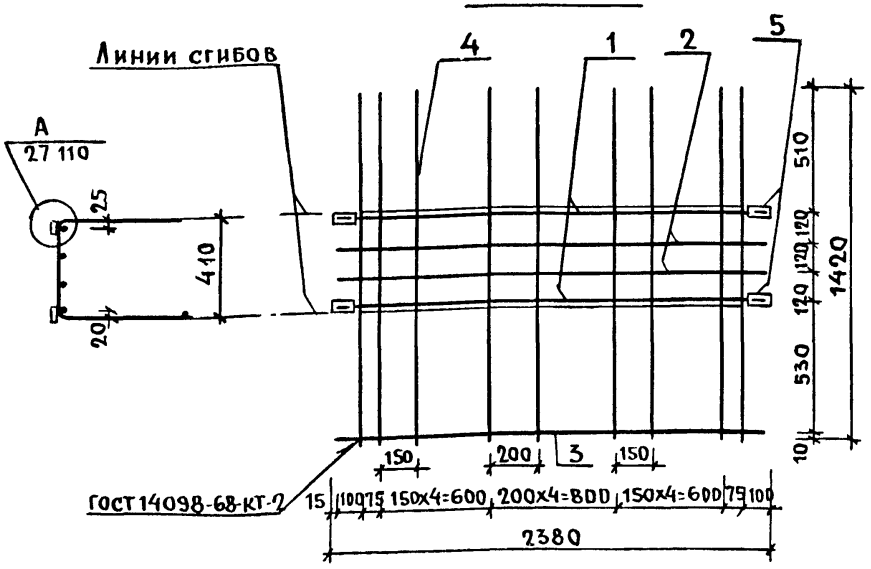

Формат	Зона	Поз.	Обозначение	Наименование	Кол.	Примечание
				Детали		
БЧ		1		Ф 8 АI ГОСТ 5781-75 ℓ=2350	2	1.86 кг
БЧ		2		Ф 6 АI ГОСТ 5781-75 ℓ=2350	2	1.04 кг
БЧ		3		Ф 5 ВI ГОСТ 6727-53* ℓ=2350	1	0.36 кг
БЧ		4		Ф 6 ВI ГОСТ 6727-53* ℓ=1420	15	4.73 кг
БЧ		5		-100х6 ГОСТ 103-76 ℓ=50	1	0.94 кг

Рук. мас.	Станишевский	
Гл. инж. м.	Панков	
ГИП	Зыкина	
Рук. гр.	Гуткина	
Провер.	Мелюшкина	
Разраб.	Гуткина	

1.133.1-5 вып.3 28.110

Сетка С-11

Стадия	Масса	Масшт.
Р	8.93	
Лист	Листов 1	

ЦНИИЭП жилища г. Москва

Развертка

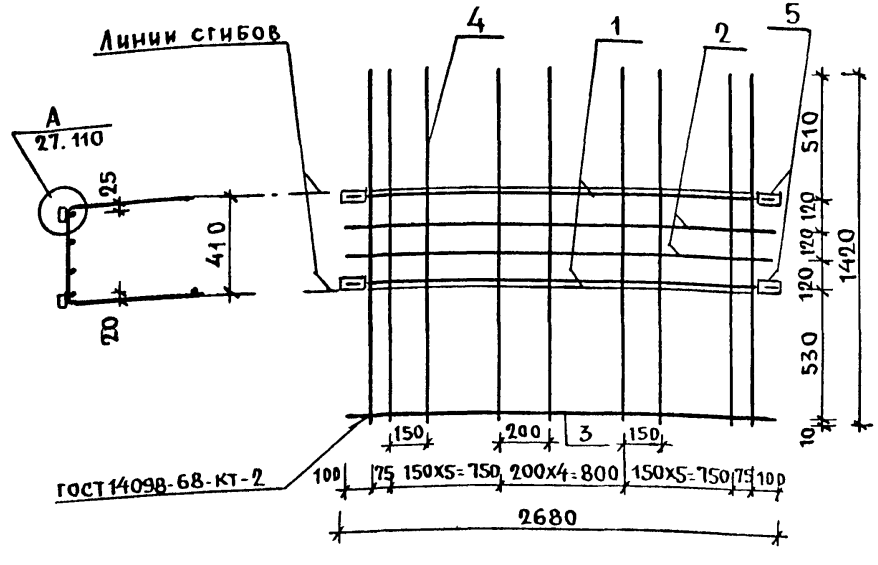

Формат	Зона	Поз.	Обозначение	Наименование	Кол.	Примечание
				Детали		
БЧ		1		Ф 8 АI ГОСТ 5781-75; ℓ=2650	2	2.09 кг
БЧ		2		Ф 6 АI ГОСТ 5781-75; ℓ=2650	2	1.18 кг
БЧ		3		Ф 5 ВI ГОСТ 6727-53* ℓ=2650	1	0.41 кг
БЧ		4		Ф 6 ВI ГОСТ 6727-53* ℓ=1420	17	5.36 кг
БЧ		5		-100х6 ГОСТ 103-76 ℓ=50	4	0.94 кг

Рук. мас.	Станишевский	
Гл. инж. м.	Панков	
ГИП	Зыкина	
Рук. гр.	Гуткина	
Провер.	Мелюшкина	
Разраб.	Гуткина	

1.133.1-5 вып.3 28.120

Сетка С-12

Стадия	Масса	Масшт
Р	9.98	
Лист	Листов 1	

ЦНИИЭП жилища г. Москва

Инв. № подл. | Подпись и дата | Взам. инв. №

1600 116

Развертка

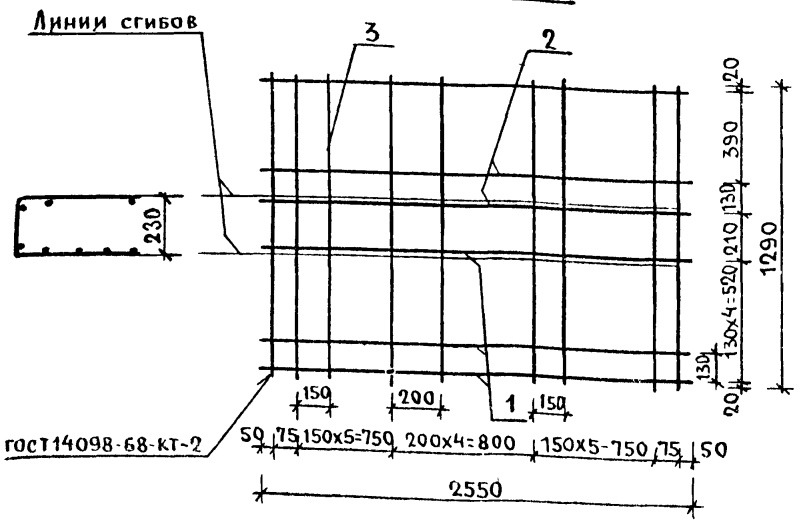

Формат	Зона	Поз.	Обозначение	Наименование	Кол.	Примечание
				Детали		
БЧ		1		Ф 8 А-III ГОСТ 5781-75 ℓ=2550	5	2.01 кг
БЧ		2		Ф 6 В-I ГОСТ 6727-53* ℓ=2850	3	1.7 кг
БЧ		3		Ф 6 В-I ГОСТ 6727-53* ℓ=1290	18	4.87 кг

Рук. мас. 5	Станишевский	
Гл. инж. м.	Панков	
ГИП	Зыкина	
Рук. гр.	Гуткина	
Провер.	Мелюшкина	
Разраб.	Гуткина	

1.133.1-5 вып.3 28.130

Сетка С-13

Стадия	Масса	Масштаб
Р	8.58	
Лист	Листов 1	

ЦНИИЭП жилища г. Москва

Развертка

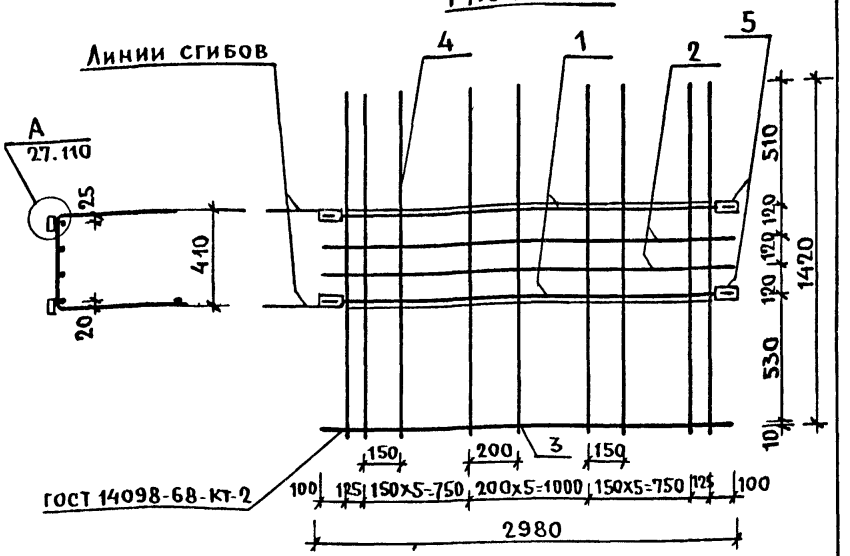

Формат	Зона	Поз.	Обозначение	Наименование	Кол.	Примечание
				Детали		
БЧ		1		Ф 8 А-I ГОСТ 5781-75 ℓ=2950	2	2.33 кг
БЧ		2		Ф 6 А-I ГОСТ 5781-75 ℓ=2950	2	1.31 кг
БЧ		3		Ф 5 В-I ГОСТ 6727-53* ℓ=2950	1	0.45 кг
БЧ		4		Ф 6 В-I ГОСТ 6727-53* ℓ=1420	18	5.67 кг
БЧ		5		-100х6 ГОСТ 103-76 ℓ=50	4	0.94 кг

Инв. № подл. | Подпись и дата | Взамен инв. №

Рук. мас. 5	Станишевский	
Гл. инж. м.	Панков	
ГИП	Зыкина	
Рук. гр.	Гуткина	
Провер.	Мелюшкина	
Разраб.	Гуткина	

1.133.1-5 вып.3 28.140

Сетка С-14

Стадия	Масса	Масшт.
Р	10.70	
Лист	Листов 1	

ЦНИИЭП жилища г. Москва

Развертка

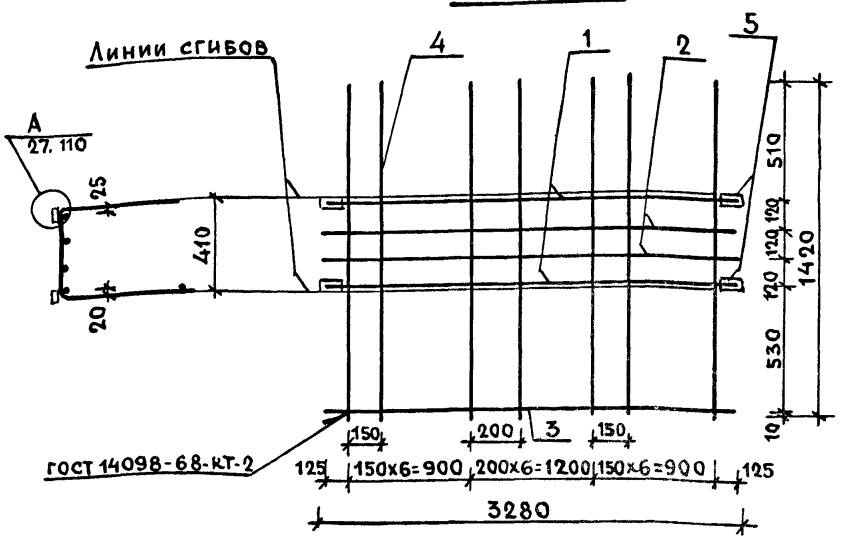

Формат	Зона	Поз.	Обозначение	Наименование	Кол.	Примечание
				Детали		
БЧ		1		ф 8АI ГОСТ 5781-75 ℓ=3250	2	2.57кг
БЧ		2		ф 6АI ГОСТ 5781-75 ℓ=3250	2	1.44кг
БЧ		3		ф 5ВI ГОСТ 6727-53* ℓ=3250	1	0.5кг
БЧ		4		ф 6ВI ГОСТ 6726-53* ℓ=1420	19	5.6кг
БЧ		5		-100х6 ГОСТ 103-76 ℓ=50	4	0.94кг

Рук.мас5	Станишевский	
Гл.инж.м.	Панков	
ГИП	Зыкина	
Рук.гр.	Гуткина	
Провер.	Мелюшкина	

1.133-5 вып.3 28.210

Сетка С-15

Стадия	Масса	Масштаб
Р	11.05	
Лист	Листов 1	

ЦНИИЭП жилища г. Москва

Инв.№ подл. | Подпись и дата | Взам. инв.

Развертка

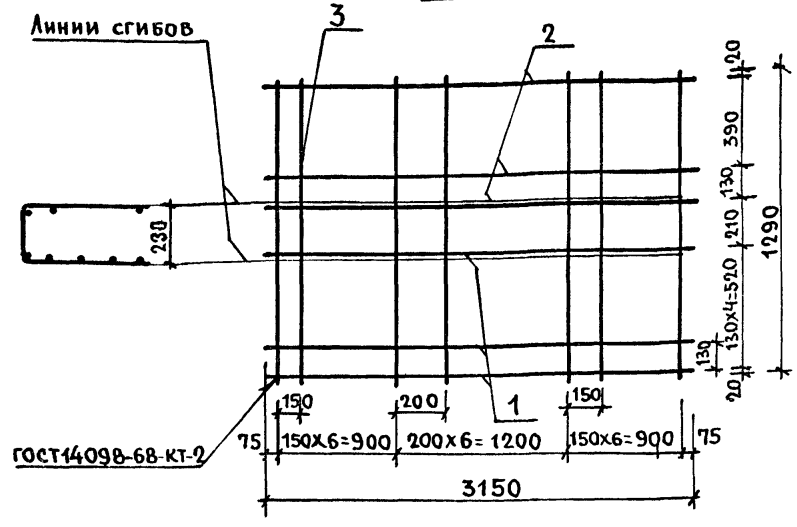

Формат	Зона	Поз.	Обозначение	Наименование	Кол.	Примечание
				Детали		
БЧ		1		ф 10АIII ГОСТ 5781-75 ℓ=3150	5	9.72кг
БЧ		2		ф 6ВI ГОСТ 6727-53* ℓ=3150	3	2.10кг
БЧ		3		ф 6ВI ГОСТ 6727-53* ℓ=1290	19	5.44кг

Рук.мас5	Станишевский	
Гл.инж.м.	Панков	
ГИП	Зыкина	
Рук.гр.	Гуткина	
Провер.	Мелюшкина	
Разраб.	Гуткина	

1.133.1-5 вып.3 28.220

Сетка С-16

Стадия	Масса	Масшт
Р	17.26	
Лист	Листов 1	

ЦНИИЭП жилища г. Москва

Инв.№ подл. | Подпись и дата | Взам. инв.№

Развертка

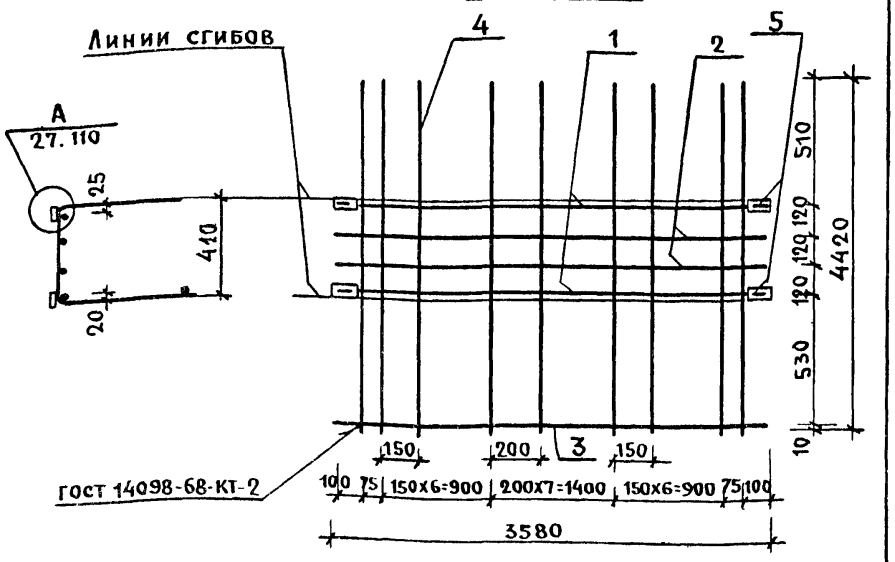

Формат	Зона	Поз.	Обозначение	Наименование	Кол.	Примечание
				Детали		
БЧ		1		Ф 8 А-I ГОСТ 5781-75 ℓ=3550	2	2.80 кг
БЧ		2		Ф 6 А-I ГОСТ 5781-75 ℓ=3550	2	1.58 кг
БЧ		3		Ф 6 В-I ГОСТ 6727-55* ℓ=3550	1	0.79 кг
БЧ		4		Ф 8 В-I ГОСТ 6727-53* ℓ=1420	22	12.34 кг
БЧ		5		– 100х6 ГОСТ 103-76 ℓ=50	4	0.94 кг

Рук. маст.	Станишевский	
Гл. инж. м.	Панков	
ГИП	Зыкина	
Рук. гр.	Гуткина	
Провер.	Мелюшкина	
Разраб.	Гуткина	

1.133.1-5 вып.3 28.230

Сетка С-17

Стадия	Масса	Масшт.
Р	18.45	
Лист	Листов 1	

ЦНИИЭП жилища г. Москва

Развертка

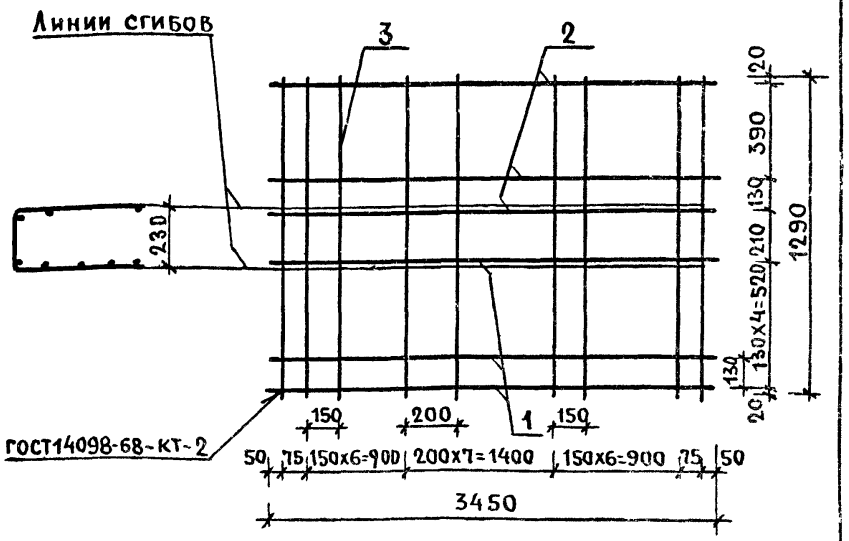

Формат	Зона	Поз.	Обозначение	Наименование	Кол.	Примечание
				Детали		
БЧ		1		Ф 12 А-II ГОСТ 5781-75 ℓ=3450	5	15.32 кг
БЧ		2		Ф 6 В-I ГОСТ 6727-53* ℓ=3450	3	2.3 кг
БЧ		3		Ф 8 В-I ГОСТ 6727-53* ℓ=1290	22	11.21 кг

Рук. маст.	Станишевский	
Гл. инж. м.	Панков	
ГИП	Зыкина	
Рук. гр.	Гуткина	
Провер.	Мелюшкина	
Разработ.	Гуткина	

1.133.1-5 вып.3 28.240

Сетка С-18

Стадия	Масса	Масшт
Р	28.83	
Лист	Листов 1	

ЦНИИЭП жилища г. Москва

Инв. N подл. | Подпись и дата | Взам. инв. N

Развертка

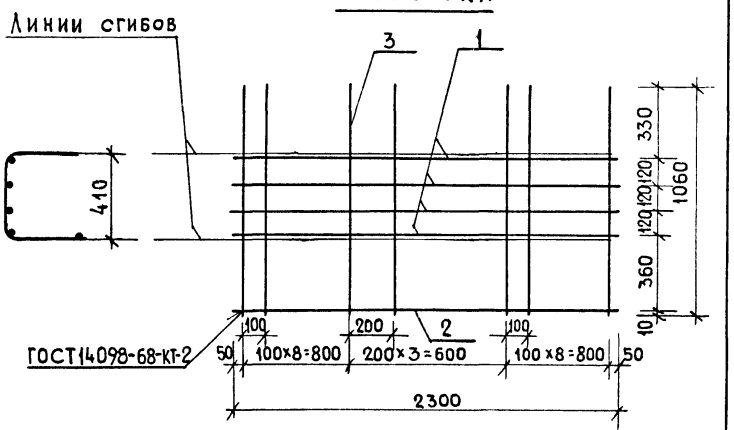

Формат	Зона	Поз.	Обозначение	Наименование	Кол.	Примечание
				Детали		
БЧ		1		Ф8 А-III ГОСТ5781-75 ℓ=2300	4	3.63 кг
БЧ		2		Ф5 В-I ГОСТ6727-53* ℓ=2300	1	0.35 кг
БЧ		3		Ф6 В-I ГОСТ6727-53* ℓ=1060	20	4.7 кг

Рук.маст.5	Станишевский	
Гл.инж.м.	Панков	
ГИП	Зыкина	
Рук.гр.	Гуткина	
Проверил	Мелюшкина	
Разработ.	Гуткина	

1.133.1-5 вып.3 29.110

Сетка С-19

Стадия	Масса	Масштаб
Р	8.68	
Лист	Листов 1	

ЦНИИЭП жилища г. Москва

Развертка

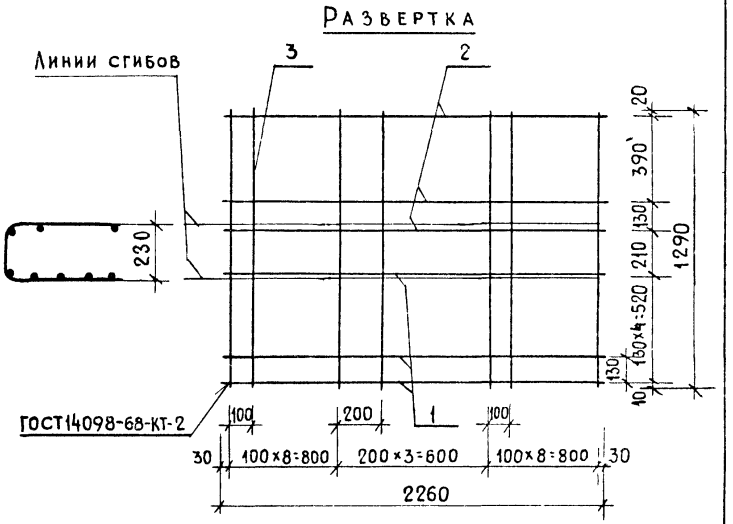

Формат	Зона	Поз.	Обозначение	Наименование	Кол.	Примечание
				Детали		
БЧ		1		Ф8 А-III ГОСТ5781-75 ℓ=2660	5	4.46 кг
БЧ		2		Ф6 В-I ГОСТ6727-53* ℓ=2660	3	1.5 кг
БЧ		3		Ф6 В-I ГОСТ6727-53* ℓ=1290	20	5.73 кг

Рук.маст.5	Станишевский	
Гл.инж.м.	Панков	
ГИП	Зыкина	
Рук.гр.	Гуткина	
Проверил	Мелюшкина	
Разработал	Гуткина	

1.133.1-5 вып.3 29.130

Сетка С-20

Стадия	Масса	Масштаб
Р	11.69	
Лист	Листов 1	

ЦНИИЭП жилища г. Москва

Инв.№ подл. | Подпись и дата | Взам.инв.№

Развертка

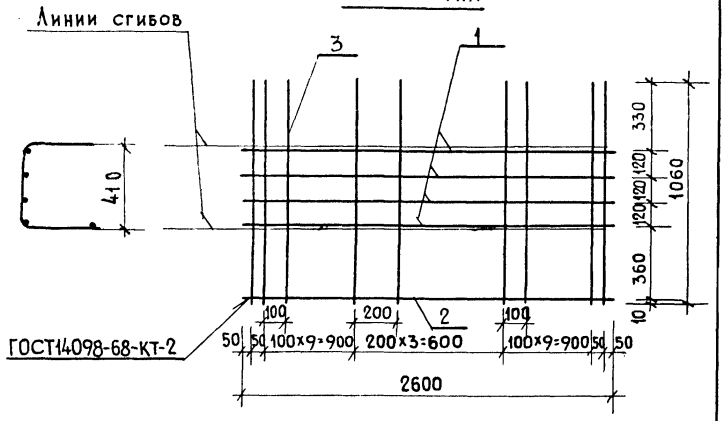

Формат	Зона	Поз.	Обозначение	Наименование	Кол.	Примечание
				Детали		
БЧ		1		Ф8 А-III ГОСТ5781-75 ℓ=2600	4	4.11кг
БЧ		2		Ф5 В-I ГОСТ6727-53* ℓ=2600	1	0.40кг
БЧ		3		Ф6 В-I ГОСТ6727-53* ℓ=1060	24	5.65кг

1.133.1-5 вып.3 29.130

Сетка С-21

Стадия	Масса	Масштаб
Р	10.16	
Лист	Листов 1	

Рук.маст.5	Станишевский	
Гл.инж.м.	Панков	
ГИП	Зыкина	
Рук.гр.	Гуткина	
Проверил	Мелюшкина	
Разработ.	Гуткина	

ЦНИИЭП жилища г. Москва

Развертка

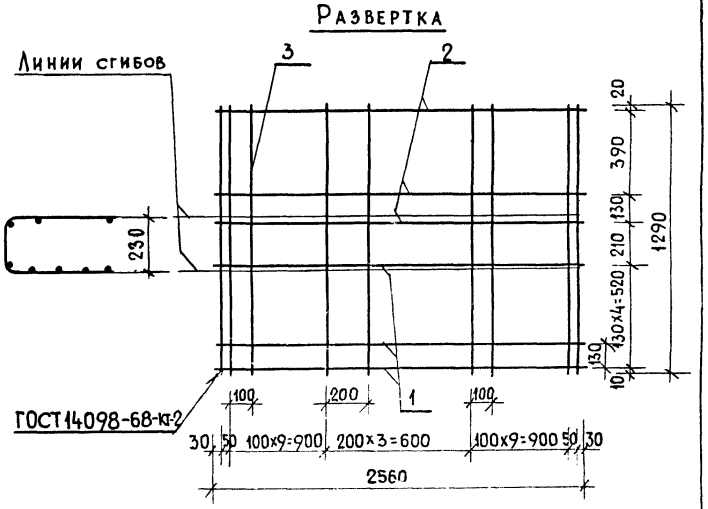

Формат	Зона	Поз.	Обозначение	Наименование	Кол.	Примечание
				Детали		
БЧ		1		Ф10 А-II ГОСТ5781-75 ℓ=2560	5	7.90кг
БЧ		2		Ф6 В-I ГОСТ6727-53* ℓ=2560	3	1.70кг
БЧ		3		Ф6 В-I ГОСТ6727-53* ℓ=1290	24	6.87кг

1.133.1-5 вып.3 29.140

Сетка С-22

Стадия	Масса	Масштаб
Р	16.47	
Лист	Листов 1	

Рук.маст.5	Станишевский	
Гл.инж.м.	Панков	
ГИП	Зыкина	
Рук.гр.	Гуткина	
Проверил	Мелюшкина	
Разработ.	Гуткина	

ЦНИИЭП жилища г. Москва

Инв.№ подл. | Подпись и дата | Взам.инв.№

РАЗВЕРТКА

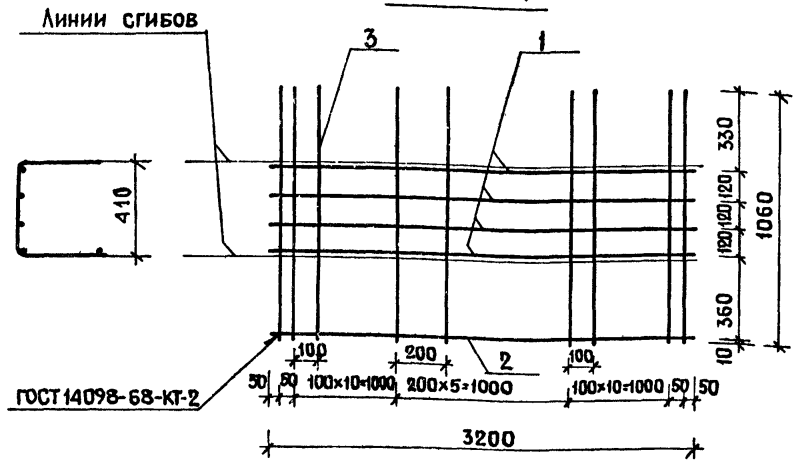

ФОРМАТ	ЗОНА	ПОЗ.	ОБОЗНАЧЕНИЕ	НАИМЕНОВАНИЕ	КОЛ.	ПРИМЕЧАНИЕ
				Детали		
БЧ		1		ф 10 AIII ГОСТ 5781-75 ℓ=3200	4	7,90кг
БЧ		2		ф 5 BI ГОСТ 6727-53* ℓ=3200	1	0,49кг
БЧ		3		ф 6 BI ГОСТ 6727-53* ℓ=1060	28	6,59кг

1.133.1-5 ВЫП.3 29.150

Рук. маст.	Станишевский	
Гл. инж. маст.	Панков	
ГИП	Зыкина	
Рук. группы	Гуткина	
Проверил	Мелюшкина	
Разработ.	Гуткина	

Сетка С-23

СТАДИЯ	МАССА	МАСШТАБ
Р	14,98	
ЛИСТ	ЛИСТОВ 1	

ЦНИИЭП жилища г. Москва

РАЗВЕРТКА

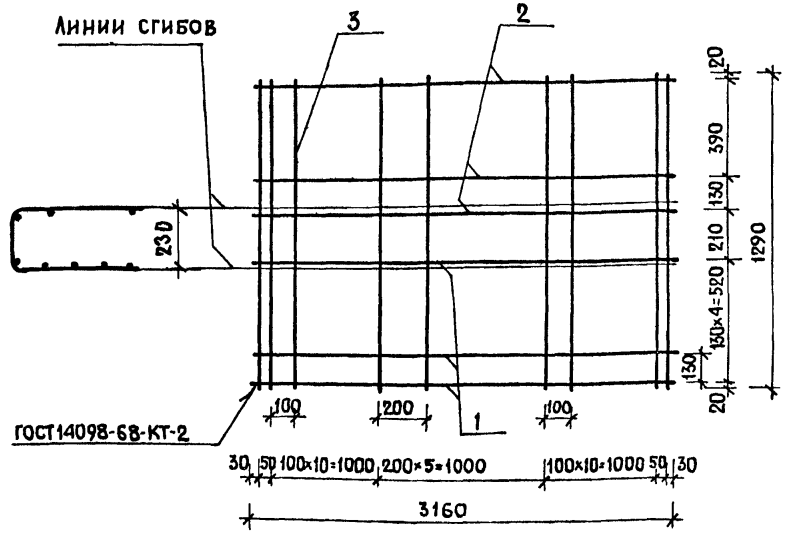

ФОРМАТ	ЗОНА	ПОЗ.	ОБОЗНАЧЕНИЕ	НАИМЕНОВАНИЕ	КОЛ.	ПРИМЕЧАНИЕ
				Детали		
БЧ		1		ф 10 AIII ГОСТ 5781-75 ℓ=3160	5	9,75кг
БЧ		2		ф 6 BI ГОСТ 6727-53* ℓ=3160	3	2,10кг
БЧ		3		ф 6 BI ГОСТ 6727-53* ℓ=1250	28	7,77кг

1.133.1-5 ВЫП.3 29.160

Рук. маст.	Станишевский	
Гл. инж. маст.	Панков	
ГИП	Зыкина	
Рук. груп.	Гуткина	
Проверил	Мелюшкина	
Разработ.	Гуткина	

Сетка С-24

СТАДИЯ	МАССА	МАСШТАБ
Р	19,62	
ЛИСТ	ЛИСТОВ 1	

ЦНИИЭП жилища г. Москва

Инв. № подл. | Подпись и дата | Взамен инв. №

17600 122

Развертка

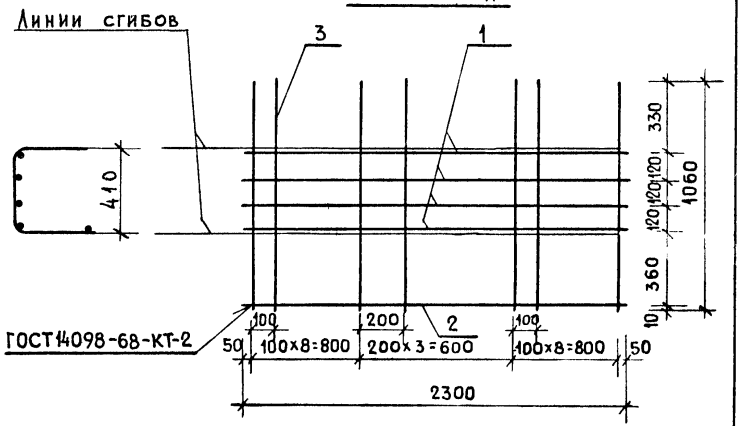

Формат	Зона	Поз.	Обозначение	Наименование	Кол.	Примечание
				Детали		
БЧ		1		ф6 А-I ГОСТ 5781-75 ℓ=2300	4	2.04 кг
БЧ		2		ф5 В-I ГОСТ 6727-53* ℓ=2300	1	0.35 кг
БЧ		3		ф6 В-I ГОСТ 6727-53* ℓ=1060	20	4.71 кг

1.133.1-5 вып. 3 30.110

Сетка С-25

Стадия	Масса	Масштаб
Р	7.10	

Лист | Листов 1

ЦНИИЭП жилища г. Москва

Рук.маст.	Станишевский	
Гл.инж.м.	Панков	
ГИП	Зыкина	
Рук.гр.	Гуткина	
Проверил	Мелюшкина	
Разработ.	Гуткина	

Развертка

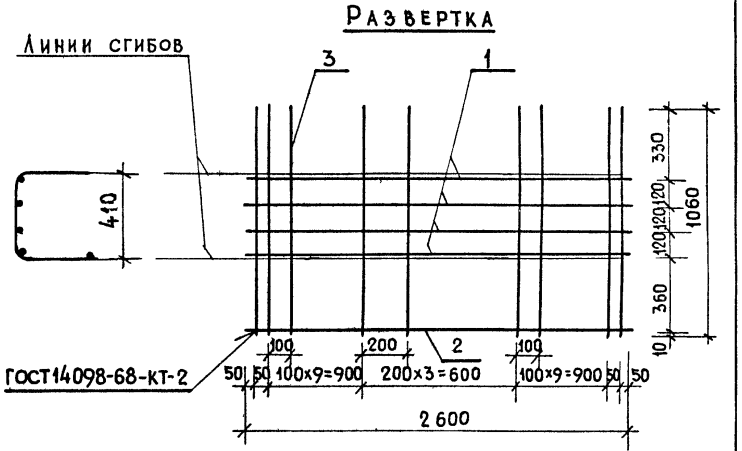

Формат	Зона	Поз.	Обозначение	Наименование	Кол.	Примечание
				Детали		
БЧ		1		ф6 А-I ГОСТ 5781-75 ℓ=2600	4	2.31 кг
БЧ		2		ф5 В-I ГОСТ 6727-53* ℓ=2600	1	0.40 кг
БЧ		3		ф6 В-I ГОСТ 6727-53* ℓ=1060	24	5.65 кг

1.133.1-5 вып. 3 30.120

Сетка С-26

Стадия	Масса	Масштаб
Р	8.36	

Лист | Листов 1

ЦНИИЭП жилища г. Москва

Рук.маст.	Станишевский	
Гл.инж.м.	Панков	
ГИП	Зыкина	
Рук.гр.	Гуткина	
Проверил	Мелюшкина	
Разработ.	Гуткина	

Инв.№ подл. | Подпись и дата | Взам.инв.№

17600 123

Развертка

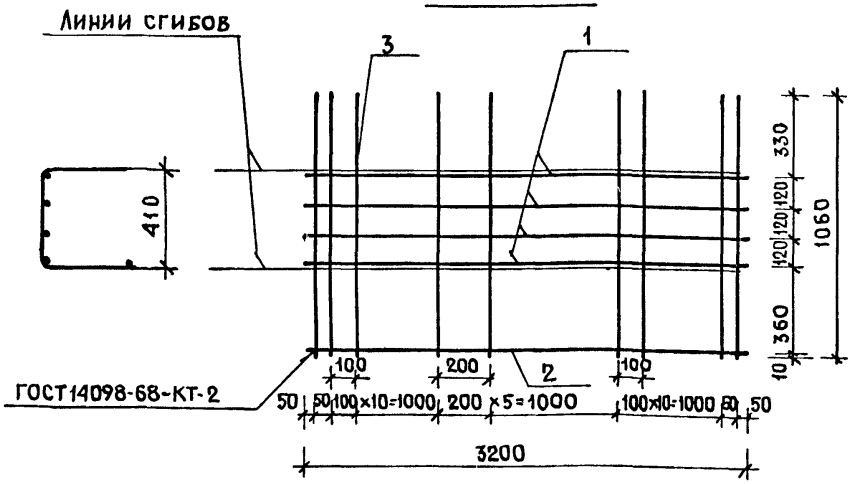

Формат	Зона	Поз	Обозначение	Наименование	Кол.	Примечание
				Детали		
БЧ		1		ф 6 А-I ГОСТ 5781-75 ℓ=3200	4	2,84кг
БЧ		2		ф 5 В-I ГОСТ 6727-53* ℓ=3200	1	0,49кг
БЧ		3		ф 6 В-I ГОСТ 6727-53* ℓ=1060	28	6,59кг

Рук.маст.	Станишевский		
Гл.инж.мас.	Панков		
ГИП	Зыкина		
Рук.груп.	Гуткина		
Проверил	Мелюшкина		
Разработ.	Гуткина		

1.133.1-5 Вып. 3 30.130

Сетка С-27

Стадия	Масса	Масштаб
Р	9,92	

Лист | Листов 1

ЦНИИЭП жилища г. Москва

Инв.№ подл. | Подпись и дата | Взамен инв.№

Развертка

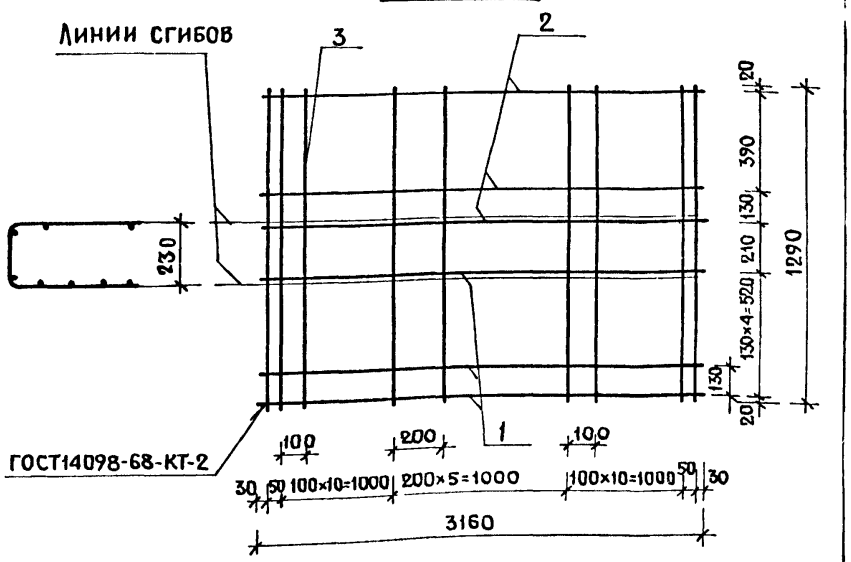

Формат	Зона	Поз.	Обозначение	Наименование	Кол.	Примечание
				Детали		
БЧ		1		ф 14 А-II ГОСТ 5781-75 ℓ=3160	5	29,00кг
БЧ		2		ф 6 В-I ГОСТ 6727-53* ℓ=3160	3	2,10кг
БЧ		3		ф 6 В-I ГОСТ 6727-53* ℓ=1290	28	8,02кг

Рук.маст.	Станишевский		
Гл.инж.м.	Панков		
ГИП	Зыкина		
Рук.груп.	Гуткина		
Провер.	Мелюшкина		
Разработал	Гуткина		

1.133.1-5 Вып.3 30.140

Сетка С-28

Стадия	Масса	Масштаб
Р	39,12	

Лист | Листов 1

ЦНИИЭП жилища г. Москва

Инв.№ подл. | Подпись и дата | Взамен инв.№

11400 124

Развертка

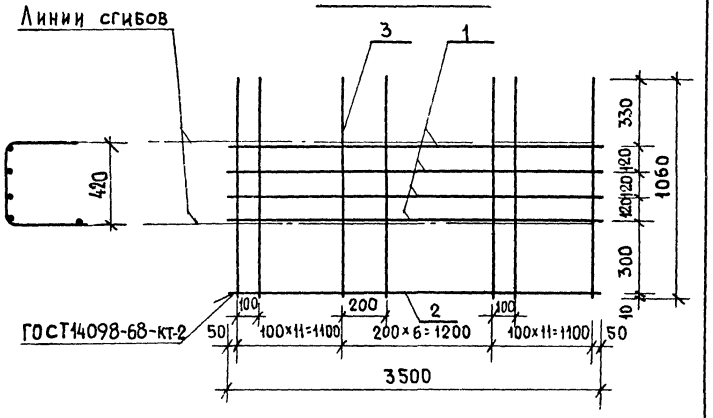

Формат	Зона	Поз.	Обозначение	Наименование		Примечание
				Детали		
БЧ		1		Ф12 А-III ГОСТ 5781-75 ℓ=3500	4	12.43 кг
БЧ		2		Ф6 В-I ГОСТ 6727-53* ℓ=3500	1	0.78 кг
БЧ		3		Ф8 В-I ГОСТ 6727-53* ℓ=1070	29	12.14 кг

1.133.1-5 вып. 3 31.110

Сетка С-29

Стадия	Масса	Масштаб
Р	25.35	
Лист	Листов 1	

Рук. маст.	Станищевский	
Гл. инж. м.	Ланков	
ГИП	Зыкина	
Рук. гр.	Гуткина	
Проверил	Мелюшкина	
Разработ.	Гуткина	

ЦНИИЭП жилища г. Москва

Развертка

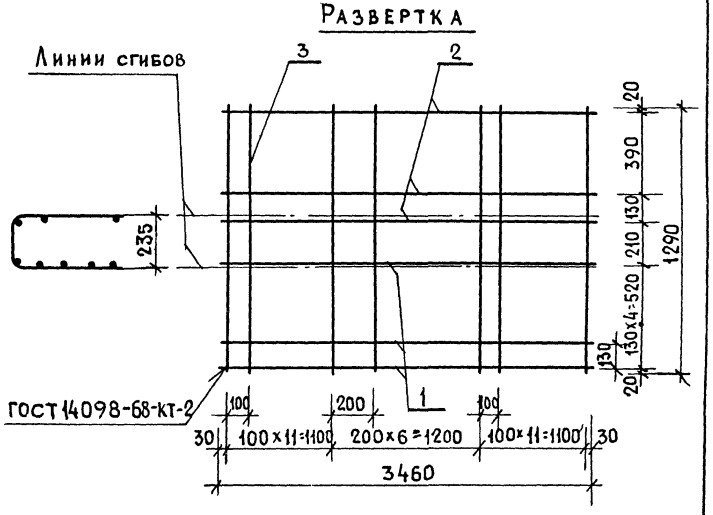

Формат	Зона	Поз.	Обозначение	Наименование		Примечание
				Детали		
БЧ		1		Ф12 А-III ГОСТ 5781-75 ℓ=3460	5	15.36 кг
БЧ		2		Ф6 В-I ГОСТ 6727-53* ℓ=3460	3	2.30 кг
БЧ		3		Ф8 В-I ГОСТ 6727-53* ℓ=1290	29	14.78 кг

1.133.1-5 вып. 3 31.120

Сетка С-30

Стадия	Масса	Масштаб
Р	32.44	
Лист	Листов 1	

Рук. маст.	Станищевский	
Гл. инж. м.	Ланков	
ГИП	Зыкина	
Рук. гр.	Гуткина	
Проверил	Мелюшкина	
Разработ.	Гуткина	

ЦНИИЭП жилища г. Москва

Инв. № подл. | Подпись и дата | Взам. инв. №

Развертка

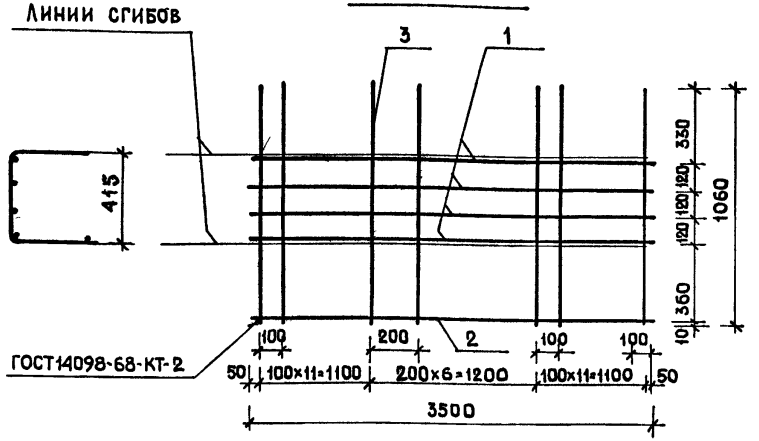

Формат	Зона	Поз	Обозначение	Наименование	Кол.	Примечание
				Детали		
Бч		1		ф 6 А-I ГОСТ 5781-75 ℓ=3500	4	3,11 кг
Бч		2		ф 6 В-I ГОСТ 6727-53* ℓ=3500	1	0,78 кг
Бч		3		ф 8 В-I ГОСТ 6727-53* ℓ=1060	29	12,14 кг

Рук. маст.	Станишевский		
Гл. инж. мас.	Панков		
ГИП	Зыкина		
Рук. группы	Гуткина		
Проверил	Мелюшкина		
Разработал	Гуткина		

1.133.1-5 вып. 3 32.110

Сетка С-31

Стадия	Масса	Масштаб
Р	16.03	
Лист	Листов 1	

ЦНИИЭП жилища г. Москва

Развертка

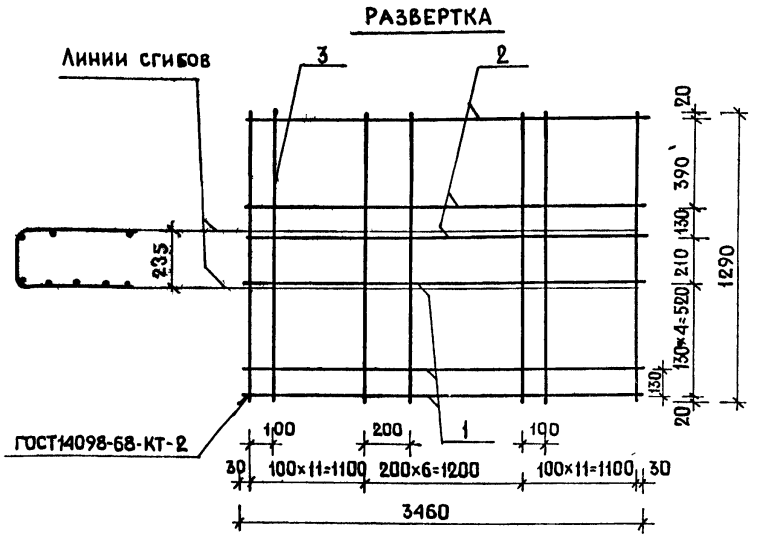

Формат	Зона	Поз.	Обозначение	Наименование	Кол.	Примечание
				Детали		
Бч		1		ф16 А-III ГОСТ 5781-75 ℓ=3460	5	27,30 кг
Бч		2		ф 6 В-I ГОСТ 6727-53* ℓ=3460	3	2,30 кг
Бч		3		ф 8 В-I ГОСТ 6727-53* ℓ=1290	29	14,78 кг

Рук. маст.	Станишевский		
Гл. инж. маст.	Панков		
ГИП	Зыкина		
Рук. груп.	Гуткина		
Проверил	Мелюшкина		
Разработ.	Гуткина		

1.133.1-5 вып. 3 32.120

Сетка С-32

Стадия	Масса	Масштаб
Р	44,38	
Лист	Листов 1	

ЦНИИЭП жилища г. Москва

Инв. № подл. | Подпись и дата | Взамен инв. №

Формат	Зона	Поз.	Обозначение	Наименование	Кол.	Примечание
				Документация		
11			1.133.1-5 вып.3 33.110 СБ	Сборочный чертеж		
				Детали		
БЧ		1		ф10А-I ГОСТ 5781-75 ℓ=1200	1	0,74 кг
БЧ		2		ф10А-I ГОСТ 5781-75 ℓ=1140	1	0,70 кг
БЧ		3		ф10А-I ГОСТ 5781-75 ℓ=700	2	0,86 кг
БЧ		4		ф10А-I ГОСТ 5781-75 ℓ=770	2	0,95 кг
БЧ		5		ф4ВI ГОСТ 6727-53* ℓ=270	8	0,21 кг
БЧ		6		-100×6 ГОСТ 103-57* ℓ=50	4	0,94 кг
БЧ		7		ф10А-I ГОСТ 5781-75 ℓ=270	4	0,67 кг
			Различия исполнений С-36 и С-36Л — по сборочному чертежу.			

Рук.маст.№5	Станишевский	
Гл.инж.маст.	Панков	
ГИП	Зыкина	
Рук.гр.инж.	Мелюшкина	
Проверил	Мелюшкина	
Разраб.	Акимова	

1.133.1-5 вып.3 33.110

Сетка С-33, С-33Л

Стадия	Лист	Листов
Р		1

ЦНИИЭП жилища г. Москва

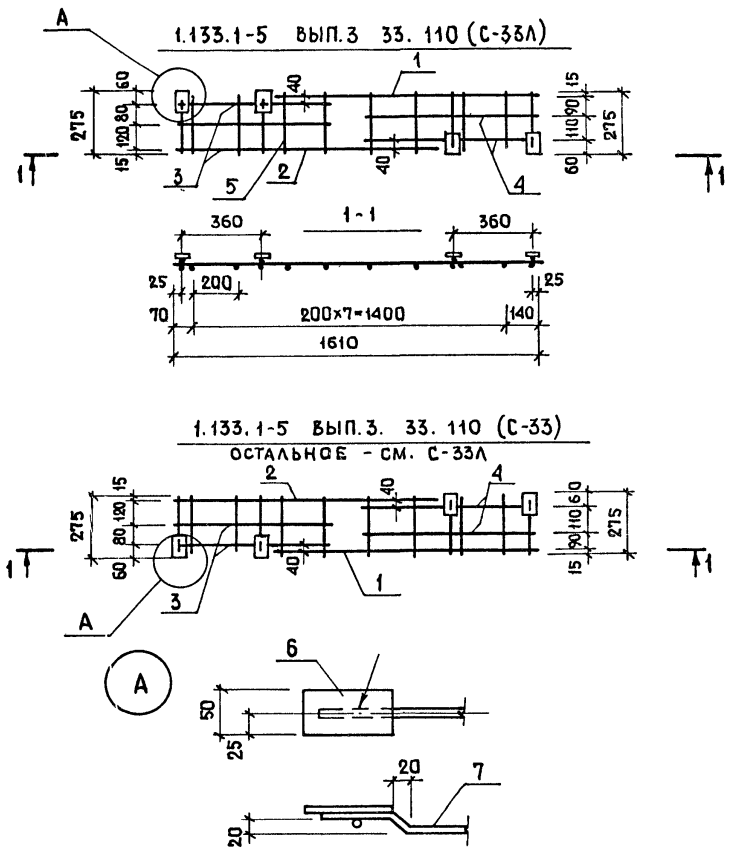

Сварка ручная дуговая L=85 мм, К=6 мм.

Взам. инв. № | Подпись и дата | Инв. № подл.

Рук.маст.№5	Станишевский	
Гл.инж.маст.	Панков	
ГИП	Зыкина	
Рук.гр.инж.	Мелюшкина	
Проверил	Мелюшкина	
Разраб.	Акимова	

1.133.1-5 вып.3 33.110 СБ

Сетка (С-33, С-33Л) Сборочный чертеж.

Стадия	Масса	Масштаб
Р	5,07	

Лист	Листов 1

ЦНИИЭП жилища г. Москва

РАЗВЕРТКА

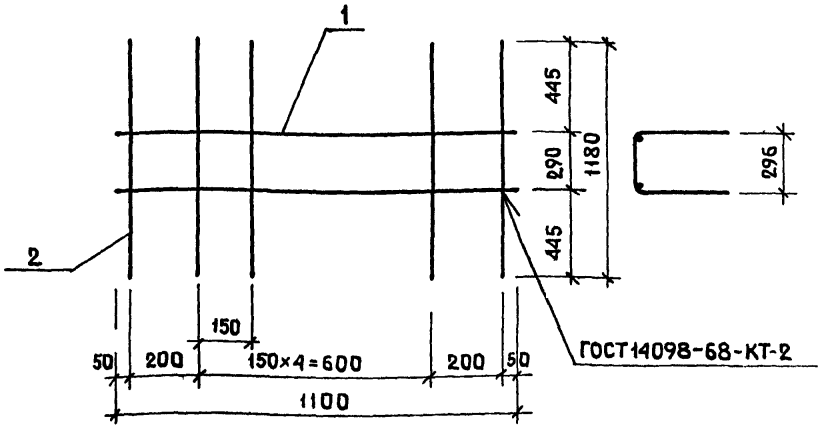

Формат	Зона	Поз.	Обозначение	Наименование	Кол.	Примечание
				Детали		
БЧ		1		ф6А-I ГОСТ 5781-75 ℓ=1100	2	0,49 кг
БЧ		2		ф6А-I ГОСТ 5781-75 ℓ=1180	7	1,85 кг

Рук. маст.	Станишевский	
Гл. инж. маст.	Панков	
ГИП	Зыкина	
Рук. гр. инж.	Мелюшкина	
Пров.	Мелюшкина	
Разраб.	Акимова	

1.133.1-5 вып.3 33.120

Сетка С-34

Стадия	Масса	Масштаб
Р	2,34	
Лист	Листов 1	

ЦНИИЭП жилища г. Москва

РАЗВЕРТКА

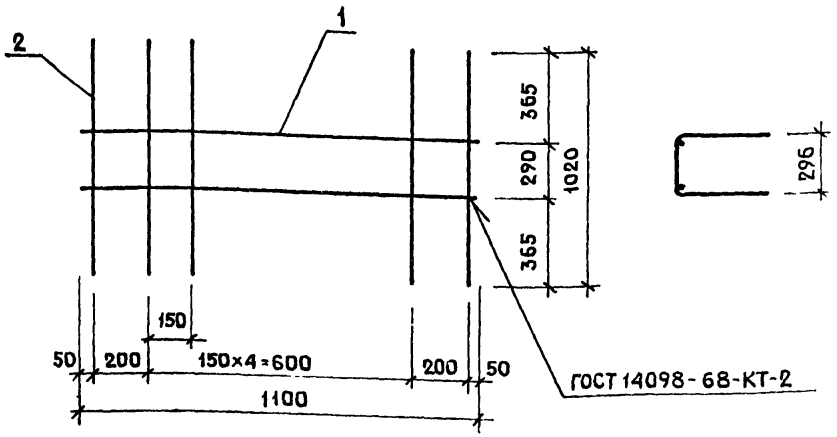

Формат	Зона	Поз.	Обозначение	Наименование	Кол.	Примечание
				Детали		
БЧ		1		ф6А-I ГОСТ 5781-75 ℓ=110	2	0,49 кг
БЧ		2		ф6А-I ГОСТ 5781-75 ℓ=1180	7	1,66 кг

Рук. маст.	Станишевский	
Гл. инж. мас.	Панков	
ГИП	Зыкина	
Рук. гр. инж.	Мелюшкина	
Провер.	Мелюшкина	
Разраб.	Акимова	

1.133.1-5 вып.3 33.130

С-35

Стадия	Масса	Масштаб
Р	2,09	
Лист	Листов 1	

ЦНИИЭП жилища г. Москва

Инв. № подл. | Подпись и дата | Взамен инв. №

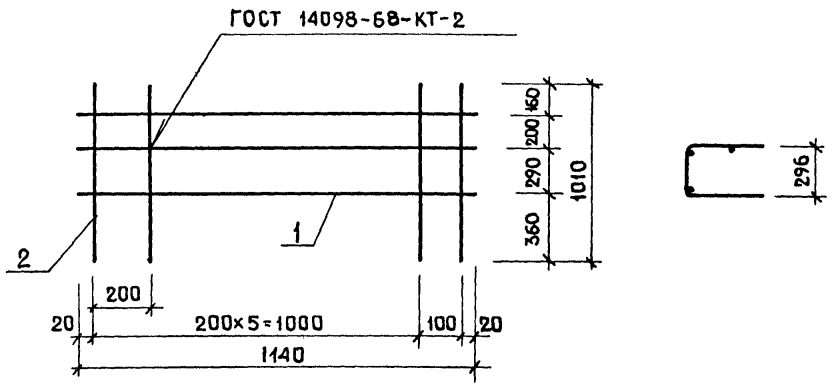

Формат	Зона	Поз.	Обозначение	Наименование	Кол.	Примечание
				Детали		
БЧ		1		ф6ВI 6727-53* ℓ=1140	3	0,77 кг
БЧ		2		ф6ВI 6727-53* ℓ=1010	6	1,08 кг

Рук. маст.	Станишевский		
Гл. инж. маст.	Панков		
ГИП	Зыкина		
Рук. гр. инж.	Мелюшкина		
Пров.	Мелюшкина		
Разраб.	Акимова		

1.133.1-5 вып.3 34.130

Сетка С-36

Стадия	Масса	Масштаб
Р	1.85	
Лист	Листов 1	

ЦНИИЭП жилища г. Москва

Инв. № подл. | Подпись и дата | Взамен инв. №

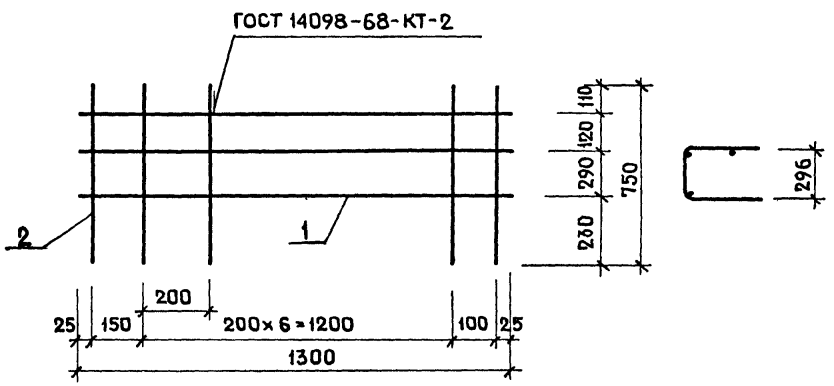

Формат	Зона	Поз.	Обозначение	Наименование	Кол	Примечание
				Детали		
БЧ		1		ф6ВI 6727-53* ℓ=1300	3	0,87 кг
БЧ		2		ф6ВI 6727-53* ℓ=750	8	1,33 кг

Рук. маст.	Станишевский		
Гл. инж. маст.	Панков		
ГИП	Зыкина		
Рук. гр. инж.	Мелюшкина		
Провер.	Мелюшкина		
Разраб.	Акимова		

1.133.1-5 вып. 3 34.140

Сетка С-37

Стадия	Масса	Масштаб
Р	2,20	
Лист	Листов 1	

ЦНИИЭП жилища г. Москва

Инв. № подл. | Подпись и дата | Взамен инв. №

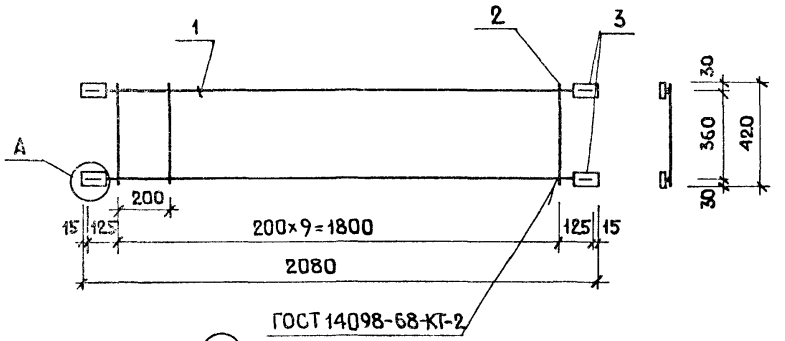

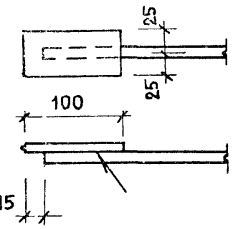

Сварка ручная дуговая
L=80, К=6мм.

Формат	Зона	Поз.	Обозначение	Наименование	Кол.	Примеч.
				Детали		
БЧ		1		ф10 AI ГОСТ 5781-75 ℓ=2050	2	2,53 кг
БЧ		2		ф4 BI ГОСТ 6727-53* ℓ=420	10	0,42 кг
БЧ		3		−100×6 ГОСТ 103-76 ℓ=50	4	0,94 кг
БЧ						

1.133.1-5 вып.3 35.010

Сетка С-38	Стадия	Масса	Масштаб
	Р	3,89	1:20
	Лист	Листов 1	

Рук.маст.№5	Станишевский	
Гл.инж.маст	Панков	
ГИП.	Зыкина	
Рук.гр.	Мелюшкина	
Проверил	Мелюшкина	
Разработ.	Осина	

ЦНИИЭП жилища г. Москва

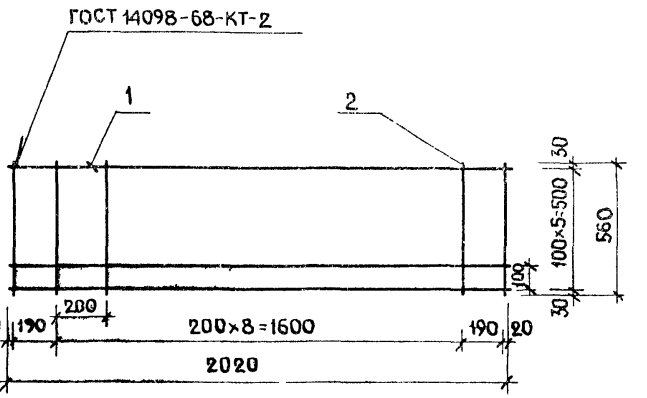

Формат	Зона	Поз.	Обозначение	Наименование	Кол.	Примеч.
				Детали		
БЧ		1		ф6 AI ГОСТ 5781-75 ℓ=2020	6	2,69 кг
БЧ		2		ф4 BI ГОСТ 6727-53* ℓ=560	11	0,61 кг

1.133.1-5 вып.3 35.020

Сетка С-39	Стадия	Масса	Масштаб
	Р	3,30	1:20
	Лист	Листов 1	

Рук.маст.№5	Станишевский	
Гл.инж.маст	Панков	
ГИП	Зыкина	
Рук.гр.	Мелюшкина	
Провер.	Мелюшкина	
Разраб.	Осина	

ЦНИИЭП жилища г. Москва

Взамен инв.№ | Подпись и дата | Инв.№ подл.

1 480 130

1.133.1-5 ВЫП.3 36.010 (С-40)

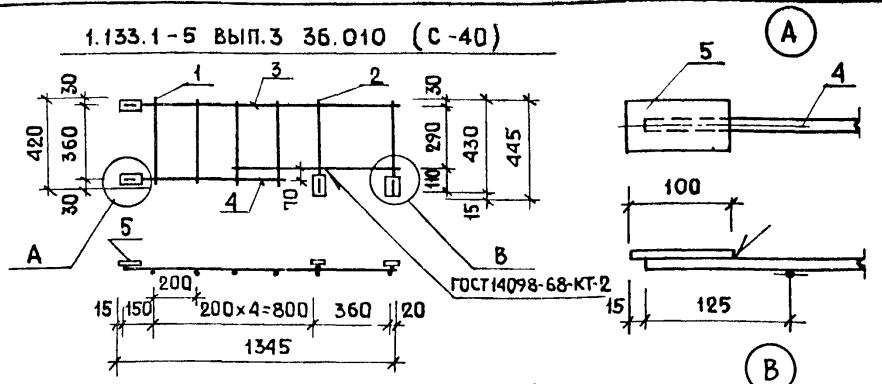

Сварка ручная дуговая L=80, К=6мм

Формат	Зона	Поз.	Обозначение	Наименование	Кол.	Примеч
				Детали		
Б4		1		ф4 В-I ГОСТ6727-55* ℓ=420	4	0,17кг
Б4		2		ф10 А-I ГОСТ5781-75 ℓ=440	2	0,54кг
Б4		3		ф10 А-I ГОСТ5781-75 ℓ=1330	1	0,82кг
Б4		4		ф10 А-I ГОСТ5781-75 ℓ=800	2	0,99кг
Б4		5		-100×6 ГОСТ103-76, ℓ=50	4	0,94кг

Рук.маст.	Станишевский	
Гл.инж.мас.	Панков	
ГИП	Зыкина	
Рук.гр.	Мелюшкина	
Провер.	Мелюшкина	
Разраб.	Осина	

1.133.1-5 ВЫП.3 36.010

Сетка (С-40, С-40А)

Стадия	Масса	Масштаб
Р	3,46	1:20
Лист	Листов 1	

ЦНИИЭП жилища г. Москва

1.133.1-5 ВЫП.3 36.020 (С-41А)

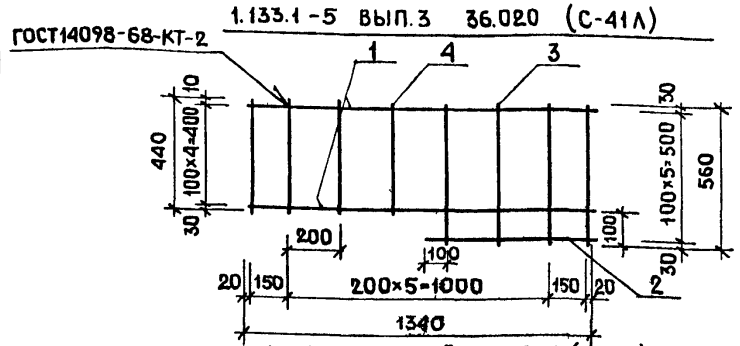

Формат	Зона	Поз.	Обозначение	Наименование	Кол.	Примеч.
				Детали		
Б4		1		ф6 А-I ГОСТ5781-75 ℓ=1340	5	1,49кг
Б4		2		ф6 А-I ГОСТ5781-75 ℓ=670	1	0,15кг
Б4		3		ф4 В-I ГОСТ6727-53* ℓ=560	4	0,22кг
Б4		4		ф4 В-I ГОСТ6427-53* ℓ=440	4	0,17кг

Взамен инв.№ | Подпись и дата | Инв.№ подл.

Рук.маст.	Станишевский	
Гл.инж.м	Панков	
ГИП	Зыкина	
Рук.гр.	Мелюшкина	
Провер.	Мелюшкина	
Разраб.	Осина	

1.133.1-5 ВЫП.3 36.020

Сетка (С-41, С-41А)

Стадия	Масса	Масштаб
Р	2.03	1:20
Лист	Листов 1	

ЦНИИЭП жилища г. Москва

ГОСТ14098-68-КТ-2

1.133.1-5 ВЫП.3 37.010 (С-42Л)

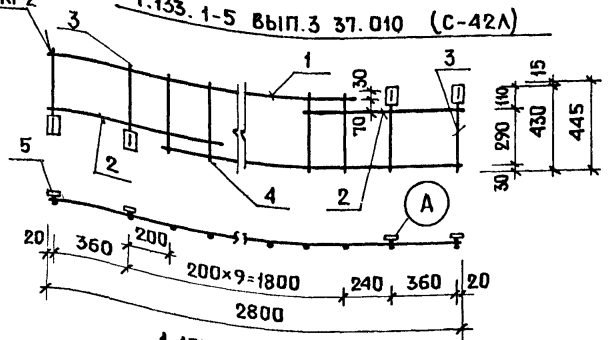

1.133.1-5 ВЫП.3 37.010 (С-42)

ГОСТ14098-68-КТ-2

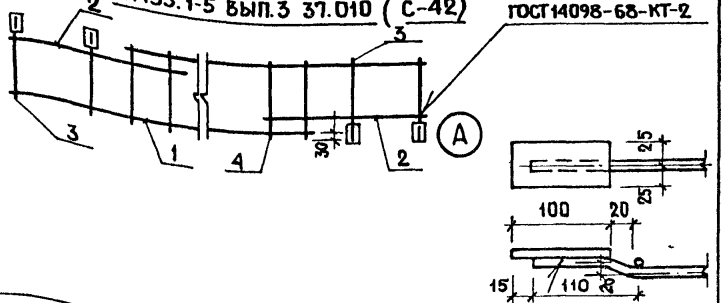

ФОРМАТ	ЗОНА	ПОЗ.	ОБОЗНАЧЕНИЕ	НАИМЕНОВАНИЕ	КОЛ.	ПРИМЕЧ.
				ДЕТАЛИ		
БЧ		1		ф10А-I ГОСТ 5781-75 ℓ=2250	2	2,78 кг
БЧ		2		ф10А-I ГОСТ 5781-75 ℓ=850	2	1,05 кг
БЧ		3		ф10А-I ГОСТ 5781-75 ℓ=440	4	1,08 кг
БЧ		4		ф4ВI ГОСТ 6727-53* ℓ=420	9	0,378 кг
БЧ		5		-100×6 ГОСТ 103-76 ℓ=50	4	0,94 кг

1.133.1-5 ВЫП.3 37.010

Рук.мас.№5	Станишевский	
Гл.инж.мас	Панков	
ГИП	Зыкина	
Рук.гр.	Мелюшкина	
Провер.	Мелюшкина	
Разраб.	Осина	

Сетка С-42, 42Л

СТАДИЯ	МАССА	МАСШТАБ
Р	6,23	1:20
ЛИСТ	ЛИСТОВ 1	

ЦНИИЭП жилища г. Москва

1.133.1-5 ВЫП.3 37.020 (С-43Л)

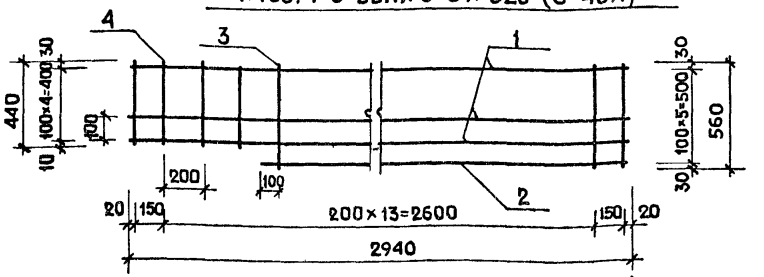

1.133.1-5 ВЫП.3 37.020 (С-43)

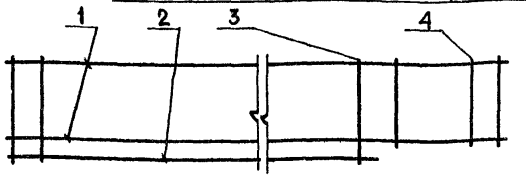

ФОРМАТ	ЗОНА	ПОЗ.	ОБОЗНАЧЕНИЕ	НАИМЕНОВАНИЕ	КОЛ.	ПРИМЕЧ.
БЧ		1		ф6А-I ГОСТ 5781-75 ℓ=2940	5	3,26 кг
БЧ		2		ф6А-I ГОСТ 5781-75 ℓ=2270	1	0,50 кг
БЧ		3		ф4ВI ГОСТ 6727-53* ℓ=560	12	0,67 кг
БЧ		4		ф4ВI ГОСТ 6727-53* ℓ=440	4	0,17 кг

Взамен инв.№

Подпись и дата

Инв.№ подл.

1.133.1-5 ВЫП.3 37.020

Рук.мас.№5	Станишевский	
Гл.инж.мас	Панков	
ГИП	Зыкина	
Рук.гр.	Мелюшкина	
Провер.	Мелюшкина	
Разраб.	Осина	

Сетка С-43, С-43Л

СТАДИЯ	МАССА	МАСШТАБ
Р	4.60	1:20
ЛИСТ	ЛИСТОВ 1	

ЦНИИЭП жилища г. Москва

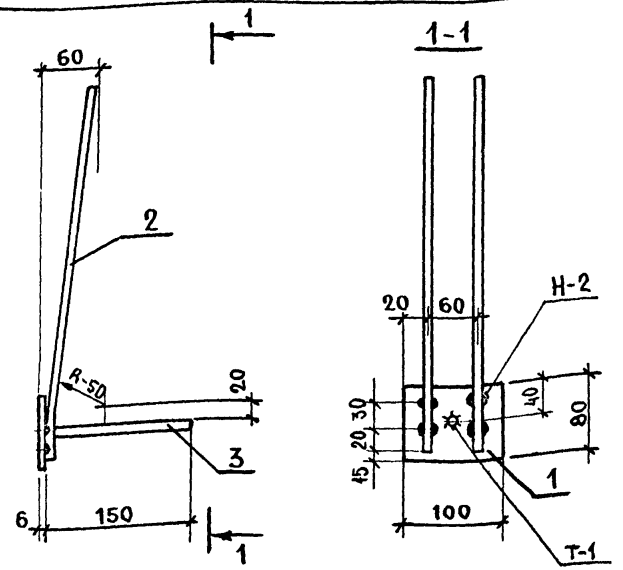

Сварные швы по ГОСТ 19292-73

Формат	Зона	Поз.	Обозначение	Наименование	Кол.	Примечание
				Детали		
БЧ		1		-100×80×6 ГОСТ 103-76	1	0.377 кг
БЧ		2		Ф10 А II ГОСТ 5781-75 ℓ=420	2	0.52 кг
БЧ		3		Ф10 А II ГОСТ 5781-75 ℓ=150	1	0.093 кг

1.133.1-5 вып.3 03.010

Рук.мас.	Станишевский	
Гл.инж.м.	Панков	
ГИП	Зыкина	
Рук.гр.	Мелюшкина	
Провер.	Мелюшкина	
Разраб.	Куц	

Изделие закладное М-1

Стадия	Масса	Масшт
Р	0.99	1:5
Лист	Листов 1	

ЦНИИЭП жилища г. Москва

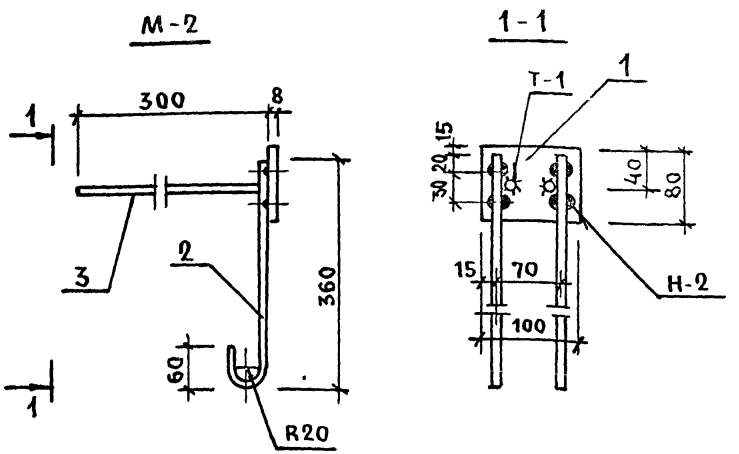

Сварные швы по ГОСТ 19292-73.

Формат	Зона	Поз.	Обозначение	Наименование	Кол.	Примечание
				Детали		
БЧ		1		-100×8 ГОСТ 103-76 ℓ=80	1	0.50 кг
БЧ		2		Ф10 АТ ГОСТ 5781-75 ℓ=100	2	0.49 кг
БЧ		3		Ф10 А II ГОСТ 5781-75 ℓ=300	2	0.37 кг

Инв.№ подл. | Подпись и дата | Взам.инв.№

1.133.1-5 вып.3 29.010

Рук.мас.	Станишевский	
Гл.инж.м.	Панков	
ГИП	Зыкина	
Рук.гр.	Мелюшкина	
Провер.	Мелюшкина	
Разраб.	Осина	

Изделие закладное М-2

Стадия	Масса	Масшт
Р	1.36	1:5
Лист	Листов 1	

ЦНИИЭП жилища г. Москва

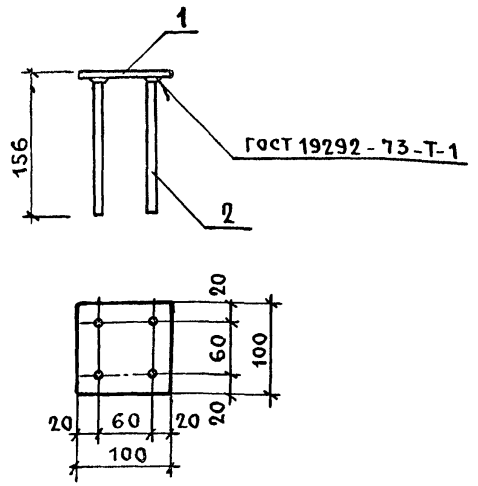

Формат	Зона	Поз.	Обозначение	Наименование	Кол.	Примечание
				Детали		
БЧ		1		- 100х6 ГОСТ 103-76 ℓ=100	1	0.47 кг
БЧ		2		ф10 AI ГОСТ 5781-75; ℓ=150	4	0.37 кг

Инв. № подл. | Подпись и дата | Взам. инв. №

Рук. мас.	Станишевский	
Гл. инж. м.	Панков	
ГИП	Зыкина	
Рук. гр.	Мелюшкина	
Провер.	Мелюшкина	
Разраб.	Короткова	

1.133.1-5 вып.3 33.010

Изделие закладное М-3

Стадия	Масса	Масш
Р	0.84	
Лист	Листов 1	

ЦНИИЭП жилища г. Москва

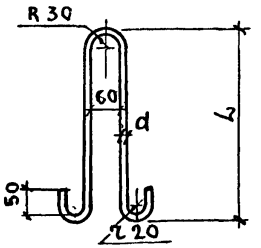

Обозначение	Марка	Диаметр, класс стали	L, мм	Развернутая длина, мм	Масса кг
1.133.1-5 вып.3 01.101	П-1	ф10 А-I	430	1010	0.62
-01	П-2	ф10 A_c-II	430	1010	0.62
-02	П-3	ф12 А-I	500	1150	1.02
-03	П-4	ф12 A_c-II	500	1150	1.02

Инв. № подл. | Подпись и дата | Взам. инв. №

Рук. мас.	Станишевский	
Гл. инж. м.	Панков	
ГИП	Зыкина	
Рук. гр.	Мелюшкина	
Пров.	Мелюшкина	
Разраб.	Мелюшкина	

1.133.1-5 вып.3 01.101

Петля строповочная П-1 .... П-4

Стадия	Масса	Масштаб
Р	см. табл	1:10
Лист	Листов 1	

Арматурная сталь ГОСТ 5781-75 кл. A_c-II марки 10гт и кл. А-I марок Вст3 сп2 и Вст3 пс2

ЦНИИЭП жилища г. Москва

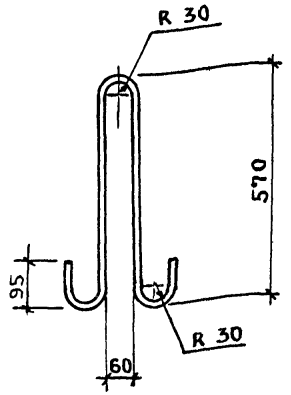

Длина развернутая – 1410 мм

	1.133.1-5 вып.3 01.201		
Нач.маст	Станишевский	Петля строповочная П-5	Стадия: Р; Масса: 1.70; Масшт.: 1:10
Гл.инж.м.	Панков		Лист; Листов
ГИП	Зыкина	Арматурная сталь ГОСТ 5781-75 кл. Ас-II-14 марки 10 гт	ЦНИИЭП жилища г. Москва
Рук.гр.	Мелюшкина		
Провер.	Мелюшкина		
Разраб.	Куц		

Инв.№ подл. | Подпись и дата | Взам.инв.№

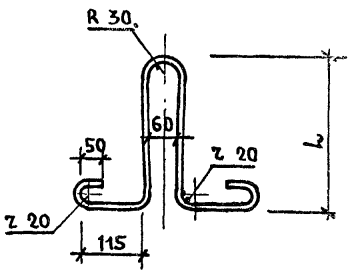

Обозначение	Марка	Диаметр класс стали	L, мм	Развернутая длина, мм	Масса кг
1.133.1-5 вып.3 12.101	П-6	12 А-I	380	1150	1.02
-01	П-8	10 А-I	320	1010	0.62

	1.133.1-5 вып.3 12.101		
Рук.маст	Станишевский	Петля строповочная П-6, П-8	Стадия: Р; Масса: 1.02; Масшт.: 1:10
Гл.инж.м.	Панков		Лист; Листов 1
ГИП	Зыкина	Арматурная сталь ГОСТ 5781-75 класс А-I марок Вст3сп2 Вст3пс2	ЦНИИЭП жилища г. Москва
Рук.гр.	Мелюшкина		
Провер.	Мелюшкина		
Разраб.	Осина		

Инв.№ подл. | Подпись и дата | Взам.инв.№

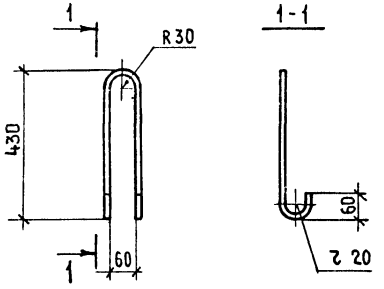

Длина развернутая - 1010 мм

1.133.1-5 Вып.3 26.001

Петля строповочная
П-7

Стадия	Масса	Масштаб
Р	0.62	1:10
Лист	Листов 1	

ГИП	Зыкина	
Рук.гр.инж.	Мелюшкина	
Проверил	Мелюшкина	
Разработ.	Осина	

Арматурная сталь ГОСТ 5781-75
кл. А-I-10 марки Вст3пс2
и Вст3сп2

ЦНИИЭП жилища
г. Москва

Инв.№ подл. | Подпись и дата | Взам. инв.№

Стадия	Масса	Масштаб
Лист	Листов	

ЦНИИЭП жилища
г Москва

gost.e-ecolog.ru