ТИПОВАЯ ДОКУМЕНТАЦИЯ НА СТРОИТЕЛЬНЫЕ СИСТЕМЫ И ИЗДЕЛИЯ ЗДАНИЙ И СООРУЖЕНИЙ

СЕРИЯ 1.133.1-5

БЛОКИ НАРУЖНЫХ СТЕН

ВЫПУСК 2

СТЕНОВЫЕ ЛЕГКОБЕТОННЫЕ БЛОКИ ТОЛЩИНОЙ 50 см ДЛЯ ЖИЛЫХ ЗДАНИЙ ВЫСОТОЙ 5-9 ЭТАЖЕЙ

17399-
ЦЕНА 5-28

gost.e-ecolog.ru

ЦЕНТРАЛЬНЫЙ ИНСТИТУТ ТИПОВОГО ПРОЕКТИРОВАНИЯ
ГОССТРОЯ СССР

Москва, А-445, Смоленая ул., 22

Сдано в печать VI 198 года

Заказ № 5636 Тираж 450 экз.

ТИПОВАЯ ДОКУМЕНТАЦИЯ НА СТРОИТЕЛЬНЫЕ СИСТЕМЫ И ИЗДЕЛИЯ ЗДАНИЙ И СООРУЖЕНИЙ

СЕРИЯ 1.133.1-5

БЛОКИ НАРУЖНЫХ СТЕН

ВЫПУСК 2

СТЕНОВЫЕ ЛЕГКОБЕТОННЫЕ БЛОКИ ТОЛЩИНОЙ 50 см ДЛЯ ЖИЛЫХ ЗДАНИЙ ВЫСОТОЙ 5-9 ЭТАЖЕЙ

РАЗРАБОТАНЫ ЦНИИЭП ЖИЛИЩА ГОСУДАРСТВЕННОГО КОМИТЕТА ПО ГРАЖДАНСКОМУ СТРОИТЕЛЬСТВУ И АРХИТЕКТУРЕ ПРИ ГОССТРОЕ СССР

ЦНИИЭП жилища

Рук. отделения проектных работ	А. Криппа
Гл. инженер отделения	Н. Дыховичная
Гл. конструктор отделения	Б. Смирнов
Рук. мастерской №5	Л. Станишевский
Гл. инженер мастерской	Ю. Панков
Гл. инженер каталога	Н. Росинский
Гл. инженер проекта	Г. Зыкина

УТВЕРЖДЕНЫ И ВВЕДЕНЫ В ДЕЙСТВИЕ С 1.07.81 ГОСУДАРСТВЕННЫМ КОМИТЕТОМ ПО ГРАЖДАНСКОМУ СТРОИТЕЛЬСТВУ И АРХИТЕКТУРЕ ПРИ ГОССТРОЕ СССР ПРИКАЗ № 177 ОТ 4.06.1981 г.

СТР.	ОБОЗНАЧЕНИЕ	НАИМЕНОВАНИЕ	ПРИМЕЧАНИЕ
	Содержание выпуска		
1-6	1.133.1-5 вып.2 00.000	Содержание	
7-18	1.133.1-5 вып.2 00.000 ТО	Техническое описание	
19-28	1.133.1-5 вып.2 00.000 ТБ1	Номенклатура	
29-34	1.133.1-5 вып.2 00.000 ТБ2	Выборка стали	
35	1.133.1-5 вып 2 01.000	Блок простеночный	
		СБ1.1 9.22.5-П-1, СБ1.1 12.22.5-П-1,	
		СБ1.1 15.22.5-П-1, СБ1.4 18.22.5-П-1	
36	1.1331-5 вып.2 01.000 СБ	Блок простеночный	
		(СБ1.1 9.22.5-П-1, СБ1.1 12.22.5-П-1,	
		СБ1.1 15.22.5-П-1, СБ1.1 18.22.5-П-1).	
		Сборочный чертеж.	
37	1.133.1-5 вып.2 02.000	Блок простеночный	
		СБ 1.1 15.22.5-П-1.3	
37	1.133.1-5 вып.2 03.000	Блок простеночный	
		СБ1.1 18.22.5-П-1.3	
38	1.133.1-5 вып.2 02.000 СБ	Блок простеночный	
		(СБ1.1 15.22.5-П-1.3)	
		Сборочный чертеж.	
39	1.133.1-5 вып.2 03.000 СБ	Блок простеночный	
		(СБ 1.1 18.22.5-П. 1.3)	
		Сборочный чертеж.	

СТР.	ОБОЗНАЧЕНИЕ	НАИМЕНОВАНИЕ	ПРИМЕЧАНИЕ
40	1.133.1-5 вып.2 04.000	Блок простеночный	
		СБ1.1 12.22.5-П-1.1.2, СБ1.1 15.22.5-П-1.	1.1,
		СБ1.1 15.22.5-П-1.1.3, СБ1.1 18.22.5-П-1.1.4	
		СБ1.1 18.22.5-П-1.1.3.	
41	1.133.1-5 вып.2 04.000 СБ	Блок простеночный	
		(СБ1.1 12.22.5-П-1.1.2, СБ1.1 15.22.5-П-1.1.1,	
		СБ1.1 15.22.5-П-1.1.3, СБ1.1 18.22.5-П-1.1.4,	
		СБ1.1 18.22.5-П-1.1.3)	
		Сборочный чертеж.	
42	1.133.1-5 вып. 2 05.000	Блок простеночный	
		СБ1.1 12.22.5-П-1.2.2, СБ1.1 15.22.5-П-1.2.1	
		СБ1.1 15.22.5-П-1.2.3, СБ1.1 18.22.5-П-1.2.4,	
		СБ1.1 18.22.5-П-1.2.3.	
43	1.133.1-5 вып. 2 05.000 СБ	Блок простеночный	
		(СБ1.1 12.22.5-П-1.2.2, СБ1.1 15.22.5-П-1.2.1,	
		СБ1.1 15.22.5-П-1.2.3, СБ1.1 18.22.5-П-1.2.4,	
		СБ1.1 18.22.5-П-1.2.3)	
		Сборочный чертеж.	
44	1.133.1-5 вып.2 06.000	Блок простеночный угловой	
		СБ1.2 11.22.5-П-2, СБ1.2 13.22.5-П-2,	
		СБ1.2 16.22.5-П-2.	
45	1.133.1-5 вып.2 06.000 СБ	Блок простеночный угловой	
		(СБ1.2 11.22.5-П-2, СБ1.2 13.22.5-П-2,	
		СБ1.2 16.22.5-П-2).	
		Сборочный чертеж	

Инв.№ подл. | Подпись и дата | Взам.инв.№

СТР.	ОБОЗНАЧЕНИЕ	НАИМЕНОВАНИЕ	ПРИМЕЧАНИЕ
46	1.133.1-5 ВЫП.2 07.000	БЛОК ПРОСТЕНОЧНЫЙ	
		УГЛОВОЙ СБ1.2 11.22.5-П-3,	
		СБ1.2 13.22.5-П-3, СБ1.2 16.22.5-П-3	
47	1.133.1-5 ВЫП.2 07.000 СБ	БЛОК ПРОСТЕНОЧНЫЙ УГЛОВОЙ	
		(СБ1.2 11.22.5-П-3, СБ1.2 13.22.5-П-3,	
		СБ1.2 16.22.5-П-3)	
		СБОРОЧНЫЙ ЧЕРТЕЖ	
48	1.133.1-5 ВЫП.2 08.000	БЛОК ПРОСТЕНОЧНЫЙ УГЛОВОЙ	
		СБ1.3 7.22.5-П-2, СБ1.3 10.22.5-П-2.2	
48	1.133.1-5 ВЫП.2 09.000	БЛОК ПРОСТЕНОЧНЫЙ УГЛОВОЙ	
		СБ1.3 7.22.5-П-3, СБ1.3 10.22.5-П-3.1	
49	1.133.1-5 ВЫП.2 08.000 СБ	БЛОК ПРОСТЕНОЧНЫЙ УГЛОВОЙ	
		(СБ1.3 7.22.5-П-2, СБ1.3 10.22.5-П-2.2)	
		СБОРОЧНЫЙ ЧЕРТЕЖ	
50	1.133.1-5 ВЫП.2 09.000 СБ	БЛОК ПРОСТЕНОЧНЫЙ УГЛОВОЙ	
		(СБ1.3 7.22.5-П-3, СБ1.3 10.22.5-П-3.1)	
		СБОРОЧНЫЙ ЧЕРТЕЖ	
51	1.133.1-5 ВЫП.2 10.000	БЛОК ПРОСТЕНОЧНЫЙ	
		ТЕМПЕРАТУРНОГО ШВА	
		СБ1.4 7/7. 22.5-П-2.2,	
		СБ1.4 9/7. 22.5-П-2.2	
51	1.133.1-5 ВЫП.2 11.000	БЛОК ПРОСТЕНОЧНЫЙ	
		ТЕМПЕРАТУРНОГО ШВА	
		СБ1.4 7/7. 22.5-П-3.1,	
		СБ1.4 9/7. 22.5-П-3.1	
52	1.133.1-5 ВЫП.2 10.000 СБ	БЛОК ПРОСТЕНОЧНЫЙ	
		ТЕМПЕРАТУРНОГО ШВА	
		(СБ1.4 7/7. 22.5-П-2.2,	
		СБ1.4 9/7. 22.5-П-2.2)	
		СБОРОЧНЫЙ ЧЕРТЕЖ	

СТР.	ОБОЗНАЧЕНИЕ	НАИМЕНОВАНИЕ	ПРИМЕЧАНИЕ
53	1.133.1-5 ВЫП.2 11.000 СБ	БЛОК ПРОСТЕНОЧНЫЙ	
		ТЕМПЕРАТУРНОГО ШВА	
		(СБ1.4 7/7. 22.5-П-3.1,	
		СБ 1.4 9/7. 22.5-П-3.1)	
		СБОРОЧНЫЙ ЧЕРТЕЖ	
54	1.133.1-5 ВЫП.2 12.000	БЛОК ПРОСТЕНОЧНЫЙ	
		СБ1.1 9.22.5-П-1.0.0.1; СБ1.1 12.22.5 П-1.0.0.1	
		СБ1.1 15.22.5-П-1.0.0.1; СБ1.1 18.22.5 П-1.0.0.1	
54	1.133.1-5 ВЫП.2 12.000 СБ	БЛОК ПРОСТЕНОЧНЫЙ	
		(СБ1.1 9.22.5-П-1.0.0.1, СБ1.1 12.22.5-П-1.0.0.1	
		СБ1.1 15.22.5-П-1.0.0.1, СБ1.1 18.22.5-П-1.0.0.1)	
		СБОРОЧНЫЙ ЧЕРТЕЖ	
55	1.133.1-5 ВЫП.2 13.000	БЛОК ПРОСТЕНОЧНЫЙ	
		СБ1.1 15.22.5-П-1.3.0.1.	
56	1.133.1-5 ВЫП.2 14.000	БЛОК ПРОСТЕНОЧНЫЙ	
		СБ1.1 18.22.5-П-1.3.0.1	
57	1.133.1-5 ВЫП.2 15.000.	БЛОК ПРОСТЕНОЧНЫЙ	
		СБ1.1 12.22.5-П-1.1.2.1,	
		СБ1.1 15.22.5-П-1.1.1.1, СБ1.1 15.22.5-П-1.1.3.1	
		СБ1.1 18.22.5-П-1.1.4.1, СБ1.1 18.22.5-П-1.1.3.1	
57	1.133.1-5 ВЫП.2 15.000 СБ	БЛОК ПРОСТЕНОЧНЫЙ	
		(СБ1.1 12.22.5-П-1.1.2.1,	
		СБ1.1 15.22.5-П-1.1.1.1, СБ1.1 15.22.5-П-1.1.3.1	
		СБ1.1 18.22.5-П-1.1.4.1, СБ1.1 18.22.5-П-1.1.3.1)	
		СБОРОЧНЫЙ ЧЕРТЕЖ	
58	1.133.1-5 ВЫП.2 16.000	БЛОК ПРОСТЕНОЧНЫЙ СБ1.1 12.22.5-П-1.2.2.1	
		СБ1.1 15.22.5-П-1.2.1.1, СБ1.1 15.22.5-П-1.2.3.1,	
		СБ1.1 18.22.5-П-1.2.4.1, СБ1.1 18.22.5-П-1.2.3.1	

СТР.	ОБОЗНАЧЕНИЕ	НАИМЕНОВАНИЕ	ПРИМЕЧАНИЕ
58	1.133.1-5 ВЫП.2 16.000 СБ	БЛОК ПРОСТЕНОЧНЫЙ	
		(СБ1.1 12.22.5-П-1.2.2.1,	
		СБ1.1 15.22.5-П-1.2.1.1; СБ1.1 15.22.5-П-1.2.3.1,	
		СБ1.1 18.22.5-П-1.2.4.1; СБ1.1 18.22.5-П-1.2.3.1)	
		СБОРОЧНЫЙ ЧЕРТЕЖ	
59	1.133.1-5 ВЫП.2 17.000	БЛОК ПРОСТЕНОЧНЫЙ	
		СБ1.2 11.22.5-П-2.0.0.1; СБ1.2 13.22.5-П-2.00.1,	
		СБ1.2 16.22.5-П-2.0.0.1	
59	1.133.1-5 ВЫП.2 17.000 СБ	БЛОК ПРОСТЕНОЧНЫЙ	
		(СБ1.2 11.22.5-П-2.0.0.1; СБ1.2 13.22.5-П-2.00.1,	
		СБ1.2 16.22.5-П-2.0.0.1)	
		СБОРОЧНЫЙ ЧЕРТЕЖ	
60	1.133.1-5 ВЫП.2 18.000	БЛОК ПРОСТЕНОЧНЫЙ УГЛОВОЙ	
		СБ1.2 11.22.5-П-3.0.0.1; СБ1.2 13.22.5-П-3.00.1,	
		СБ1.2 16.22.5-П-3.0.0.1.	
60	1.133.1-5 ВЫП.2 18.000 СБ	БЛОК ПРОСТЕНОЧНЫЙ УГЛОВОЙ	
		(СБ1.2 11.22.5-П-3.0.0.1; СБ1.2 13.22.5-П-3.0.0.1,	
		СБ1.2 16.22.5-П-3.0.0.1)	
		СБОРОЧНЫЙ ЧЕРТЕЖ	
61	1.133.1-5 ВЫП.2 19.000	БЛОК ПРОСТЕНОЧНЫЙ УГЛОВОЙ	
		СБ1.3 7.22.5-П-2.0.0.1, СБ1.3 10.22.5-П-2.2.0.1	
62	1.133.1-5 ВЫП.2 20.000	БЛОК ПРОСТЕНОЧНЫЙ УГЛОВОЙ	
		СБ1.3 7.22.5-П-3.0.0.1, СБ1.3 10.22.5-П-3.1.0.1	
63	1.133.1-5 ВЫП.2 21.000	БЛОК ПРОСТЕНОЧНЫЙ	
		ТЕМПЕРАТУРНОГО ШВА	
		СБ1.4 7/7.22.5-22.0.1; СБ1.4 9/7.22.5-П-2.2.0.1	

СТР.	ОБОЗНАЧЕНИЕ	НАИМЕНОВАНИЕ	ПРИМЕЧАНИЕ
64	1.133.1-5 ВЫП. 2 22.000	БЛОК ПРОСТЕНОЧНЫЙ	
		ТЕМПЕРАТУРНОГО ШВА	
		СБ1.4 7/7.22.5-П-3.1.0.1; СБ1.4 9/7.22.5-П-3.1.0.1	
65	1.133.1-5 ВЫП 2 23.000	БЛОК ПОДОКОННЫЙ	
		СБ2.1 12.8.4-П-1	
65	1.133.1-5 ВЫП.2 23.000 СБ	БЛОК ПОДОКОННЫЙ	
		(СБ2.1 12.8.4-П-1)	
		СБОРОЧНЫЙ ЧЕРТЕЖ	
66	1.133.1-5 ВЫП.2 24.000	БЛОК ПОДОКОННЫЙ	
		СБ2.1 15.11.4-П-1	
66	1.133.1-5 ВЫП.2 24.000 СБ	БЛОК ПОДОКОННЫЙ	
		(СБ2.1 15.11.4-П-1)	
		СБОРОЧНЫЙ ЧЕРТЕЖ	
67	1.133.1-5 ВЫП.2 25.000	БЛОК ПОДОКОННЫЙ	
		СБ2.2 12.8.4-П-2, СБ2.2 12.8.4-П-3	
68	1.133.1-5 ВЫП 2 26.000	БЛОК ПОДОКОННЫЙ	
		СБ2.3 12.11.5-П-1	
68	1.133.1-5 ВЫП.2 26.000 СБ	БЛОК ПОДОКОННЫЙ	
		(СБ2.3 12.11.5-П-1)	
		СБОРОЧНЫЙ ЧЕРТЕЖ	
69	1.133.1-5 ВЫП. 2 27.000	БЛОК ПЕРЕМЫЧЕЧНЫЙ	
		СБ3.1 24.6.5-5П-1; СБ3.1 27.6.5-5П-1,	
		СБ3.1 30.6.5-5П-1, СБ3.1 33.6.5-5П-1,	
		СБ3.1 36.6.5-5П-1.	
70	1.133.1-5 ВЫП.2 27.000 СБ	БЛОК ПЕРЕМЫЧЕЧНЫЙ (СБ3.1 24.6.5-5П-1;	
		СБ3.1 27.6.5-5П-1, СБ3.1 30.6.5-5П-1,	
		СБ3.1 33.6.5-5П-1, СБ3.1 36.6.5-5П-1)	
		СБОРОЧНЫЙ ЧЕРТЕЖ	

ИНВ.№ ПОДЛ. | ПОДПИСЬ И ДАТА | ВЗАМ. ИНВ.№

СТР.	ОБОЗНАЧЕНИЕ	НАИМЕНОВАНИЕ	ПРИМЕЧАНИЕ
71	1.133.1-5 ВЫП.2 28.000	Блок перемычечный СБ3.1 24.6.5-7П-1,	
		СБ3.1 27.6.5-7П-1, СБ3.1 30.6.5-7П-1,	
		СБ3.1 33.6.5-7П-1, СБ3.1 36.6.5-7П-1.	
72	1.133.1-5 ВЫП.2 28.000 СБ	Блок перемычечный	
		(СБ3.1 24.6.5-7П-1, СБ3.1 27.6.5-7П-1,	
		СБ3.1 30.6.5-7П-1, СБ3.1 33.6.5-7П-1,	
		СБ3.1 36.6.5-7П-1)	
		Сборочный чертеж	
73	1.133.1-5 ВЫП.2 29.000	Блок перемычечный	
		СБ3.1 24.4.5-5П-1.1, СБ3.1 27.4.5-5П-1.1,	
		СБ3.1 33.4.5-5П-1.1	
74	1.133.1-5 ВЫП.2 29.000 СБ	Блок перемычечный	
		(СБ3.1 24.4.5-5П-1.1, СБ3.1 27.4.5-5П-1.1	
		СБ3.1 33.4.5-5П-1.1)	
		Сборочный чертеж	
75	1.133.1-5 ВЫП.2 30.000	Блок перемычечный	
		СБ3.1 24.4.5-7П-1.1; СБ3.1 27.4.5-7П-1.1,	
		СБ3.1 33.4.5-7П-1.1.	
76	1.133.1-5 ВЫП.2 30.000 СБ	Блок перемычечный	
		(СБ3.1 24.4.5-7П-1.1, СБ3.1 27.4.5-7П-1.1,	
		СБ3.1 33.4.5-7П-1.1).	
		Сборочный чертеж	
77	1.133.1-5 ВЫП.2 31.000	Блок перемычечный	
		СБ3.1 36.4.5-5П-1.2, СБ3.1 36.4.5-5П-1.3	
77	1.133.1-5 ВЫП.2. 32.000	Блок перемычечный	
		СБ3.1 36.4.5-7П-1.2, СБ3.1 36.4.5-7П-1.3	
78	1.133.1-5 ВЫП.2 31.000 СБ	Блок перемычечный	
		(СБ3.1 36.4.5-5П-1.2, СБ3.1 36.4.5-5П-1.3)	
		Сборочный чертеж	
79	1.133.1-5 ВЫП.2 32.000 СБ	Блок перемычечный	
		(СБ3.1 36.4.5-7П-1.2, СБ3.1 36.4.5-7П-1.3)	
		Сборочный чертеж.	

СТР.	ОБОЗНАЧЕНИЕ	НАИМЕНОВАНИЕ	ПРИМЕЧАНИЕ
80	1.133.1-5 ВЫП.2 33.000	Блок лоджии перемычечный	
		СБ3.5 17.6.5-9П-2, СБ3.5 17.6.5-9П-3	
80	1.133.1-5 ВЫП.2 34.000	Блок лоджии перемычечный	
		СБ3.6 20.6.5-9П-2, СБ3.6 20.6.5-9П-3	
81	1.133.1-5 ВЫП.2 33.000 СБ	Блок лоджии перемычечный	
		(СБ3.5 17.6.5-9П-2, СБ3.5 17.6.5-9П-3)	
		Сборочный чертеж	
82	1.133.1-5 ВЫП.2 34.000 СБ	Блок лоджии перемычечный	
		(СБ3.6 20.6.5-9П-2, СБ3.6 20.6.5-9П-3)	
		Сборочный чертеж	
83	1.133.1-5 ВЫП.2 35.000	Блок поясной	
		СБ4.1 21.6.5-П-1	
83	1.133.1-5 ВЫП.2 35.000 СБ	Блок поясной	
		(СБ4.1 21.6.5-П-1)	
		Сборочный чертеж	
84	1.133.1-5 ВЫП.2 36.000	Блок поясной угловой	
		(СБ4.2 13.6.5-П-2, СБ4.2 13.6.5-П-3	
84	1.133.1-5 ВЫП.2 37.000	Блок поясной угловой	
		СБ4.3 29.6.5-П-2, СБ4.3 29.6.5-П-3	
85	1.133.1-5 ВЫП.2 36.000 СБ	Блок поясной угловой	
		(СБ4.2 13.6.5-П-3, СБ4.2 13.6.5-П-2)	
		Сборочный чертеж	
86	1.133.1-5 ВЫП.2 37.000 СБ	Блок поясной угловой	
		(СБ4.3 29.6.5-П-2, СБ4.3 29.6.5-П-3)	
		Сборочный чертеж	
87	1.133.1-5 ВЫП.2 00.000 Д1	Узлы I...VI	
88	1.133.1-5 ВЫП.2 00.000 Д2	Фрагмент 1, Фрагмент 2	
89	1.133.1-5 ВЫП.2 01.100	Блок арматурный АБ-1... АБ-4	
90	1.133.1-5 ВЫП.2 01.100 СБ	Блок арматурный	
		(АБ-1... АБ4) Сборочный чертеж	

СТР.	ОБОЗНАЧЕНИЕ	НАИМЕНОВАНИЕ	ПРИМЕЧАНИЕ
90	1.133.1-5 Вып.2 01.200	Блок арматурный АБ-5	
91	1.133.1-5 Вып.2 12.100	Блок арматурный	
		АБ-6 ... АБ-9	
92	1.133.1-5 Вып.2 12.100 СБ	Блок арматурный	
		(АБ-6 ... АБ-9) Сборочный чертеж	
92	1.133.1-5 Вып.2 12.200	Блок арматурный АБ-10	
93	1.133.1-5 Вып.2 27.100	Блок арматурный	
		АБ-11, АБ-12, АБ-13.	
93	1.133.1-5 Вып.2 27.200	Блок арматурный	
		АБ-14, АБ-15.	
94	1.133.1-5 Вып.2 27.100 СБ	Блок арматурный	
		(АБ-11, АБ-12, АБ-13)	
		Сборочный чертеж	
95	1.133.1-5 Вып.2 27.200 СБ	Блок арматурный	
		(АБ-14, АБ-15)	
		Сборочный чертеж	
96	1.133.1-5 Вып.2 28.100	Блок арматурный	
		АБ-16, АБ-17, АБ-18.	
96	1.133.1-5 Вып.2 28.200	Блок арматурный	
		АБ-19, АБ-20	
97	1.133.1-5 Вып.2 28.100 СБ	Блок арматурный	
		(АБ-16, АБ-17, АБ-18)	
		Сборочный чертеж	
98	1.133.1-5 Вып.2 28.200 СБ	Блок арматурный	
		(АБ-19, АБ-20)	
		Сборочный чертеж	
99	1.133.1-5 Вып.2 29.100	Блок арматурный	
		АБ-21, АБ-22, АБ-23	
99	1.133.1-5 Вып.2 30.100	Блок арматурный	
		АБ-24, АБ-25, АБ-26	

СТР.	ОБОЗНАЧЕНИЕ	НАИМЕНОВАНИЕ	ПРИМЕЧАНИЕ
100	1.133.1-5 Вып.2 29.100 СБ	Блок арматурный	
		(АБ-21, АБ-22, АБ-23)	
		Сборочный чертеж.	
101	1.133.1-5 Вып.2 30.100 СБ	Блок арматурный	
		(АБ-24, АБ-25, АБ-26)	
		Сборочный чертеж	
102	1.133.1-5 Вып.2 31.100	Блок арматурный	
		АБ-27.	
102	1.133.1-5 Вып.2 32.100	Блок арматурный	
		АБ-28.	
103	1.133.1-5 Вып.2 33.100	Блок арматурный	
		АБ-29л.	
103	1.133.1-5 Вып.2 33.200	Блок арматурный	
		АБ-29	
104	1.133.1-5 Вып.2 34.100	Блок арматурный	
		АБ-30, АБ-30л.	
105	1.133.1-5 Вып.2 01.110	Каркас	
		КР-1 ... КР-3.	
105	1.133.1-5 Вып. 2 01.210	Каркас КР-4.	
106	1.133.1-5 Вып. 2 33.140	Каркас КР-5.	
106	1.133.1-5 Вып. 2 33.150	Каркас	
		КР-6 ... КР-6л.	
107	1.133.1-5 Вып. 2 33.160	Каркас	
		КР-7, КР-7л.	
107	1.133.1-5 Вып.2 33.170	Каркас	
		КР-8, КР-8л.	
108	1.133.1-5 Вып.2 34.110	Каркас	
		КР-9, КР-10.	
108	1.133.1-5 Вып.2 34.120	Каркас КР-11.	

Инв.№ подл. | Подпись и дата | Взам.инв.№

СТР.	ОБОЗНАЧЕНИЕ	НАИМЕНОВАНИЕ	ПРИМЕЧАНИЕ
109	1.133.1-5 Вып.2 27.110	Сетка С-1	
109	1.133.1-5 Вып.2 27.120	Сетка С-2	
110	1.133.1-5 Вып.2 27.130	Сетка С-3	
110	1.133.1-5 Вып.2 27.140	Сетка С-4	
111	1.133.1-5 Вып.2 28.120	Сетка С-5	
111	1.133.1-5 Вып.2 28.130	Сетка С-6	
112	1.133.1-5 Вып.2 27.150	Сетка С-7	
112	1.133.1-5 Вып.2 27.160	Сетка С-8	
113	1.133.1-5 Вып.2 28.140	Сетка С-9	
113	1.133.1-5 Вып.2 28.150	Сетка С-10	
114	1.133.1-5 Вып.2 27.210	Сетка С-11	
114	1.133.1-5 Вып.2 27.220	Сетка С-12	
115	1.133.1-5 Вып.2 28.210	Сетка С-13	
115	1.133.1-5 Вып.2 28.220	Сетка С-14	
116	1.133.1-5 Вып.2 27.230	Сетка С-15	
116	1.133.1-5 Вып.2 27.240	Сетка С-16	
117	1.133.1-5 Вып.2 28.230	Сетка С-17	
117	1.133.1-5 Вып.2 28.240	Сетка С-18	
118	1.133.1-5 Вып.2 28.110	Сетка С-19	
119	1.133.1-5 Вып.2 29.110	Сетка С-20	
119	1.133.1-5 Вып.2 29.120	Сетка С-21	
120	1.133.1-5 Вып.2 30.110	Сетка С-22	
120	1.133.1-5 Вып.2 30.120	Сетка С-23	
121	1.133.1-5 Вып.2 29.130	Сетка С-24	
121	1.133.1-5 Вып.2 29.140	Сетка С-25	
122	1.133.1-5 Вып.2 30.130	Сетка С-26	
122	1.133.1-5 Вып.2 30.140	Сетка С-27	
123	1.133.1-5 Вып.2 29.150	Сетка С-28	
123	1.133.1-5 Вып.2 29.160	Сетка С-29	
124	1.133.1-5 Вып.2 30.150	Сетка С-30	

СТР.	ОБОЗНАЧЕНИЕ	НАИМЕНОВАНИЕ	ПРИМЕЧАНИЕ
124	1.133.1-5 Вып.2 30.160	Сетка С-31	
125	1.133.1-5 Вып.2 31.110	Сетка С-32	
125	1.133.1-5 Вып.2 31.120	Сетка С-33	
126	1.133.1-5 Вып.2 32.110	Сетка С-34	
126	1.133.1-5 Вып.2 32.120	Сетка С-35	
127	1.133.1-5 Вып.2 33.110	Сетка С-36, С-36л	
127	1.133.1-5 Вып.2 33.110	Сетка (С-36, С-36л)	
		Сборочный чертеж	
128	1.133.1-5 Вып.2 33.120	Сетка С-37	
128	1.133.1-5 Вып.2 33.130	Сетка С-38	
129	1.133.1-5 Вып.2 34.130	Сетка С-39	
129	1.133.1-5 Вып.2 34.140	Сетка С-40	
130	1.133.1-5 Вып.2 35.010	Сетка С-41	
131	1.133.1-5 Вып.2 35.020	Сетка С-42	
131	1.133.1-5 Вып.2 36.010	Сетка С-43, С-43л.	
131	1.133.1-5 Вып.2 36.020	Сетка С-44, С-44л.	
132	1.133.1-5 Вып.2 37.010	Сетка С-45, С-45л.	
132	1.133.1-5 Вып.2 37.020	Сетка С-46, С-46л.	
133	1.133.1-5 Вып.2 03.010	Изделие закладное М-1	
133	1.133.1-5 Вып.2 29.010	Изделие закладное М-2	
134	1.133.1-5 Вып.2 33.010	Изделие закладное М-3	
134	1.133.1-5 Вып.2 01.101	Петля строповочная П-1...П-4, П-7	
135	1.133.1-5 Вып.2 01.201	Петля строповочная П-5	
135	1.133.1-5 Вып.2 12.101	Петля строповочная П-6, П-9	
136	1.133.1-5 Вып.2 26.001	Петля строповочная П-8	

Техническое описание

Выпуск 2 серии 1.133.1-5 входит в состав Общесоюзного каталога индустриальных изделий для жилищно-гражданского строительства.

Работа выполнена в соответствии с заданием государственного комитета по гражданскому строительству и архитектуре при Госстрое СССР от 19.II.1980г.

Рабочие чертежи блоков наружных стен, разработанные в настоящем выпуске, предназначены для изготовления блоков предприятиями строительной промышленности и применения в наружных стенах жилых домов с крупноблочными стенами высотой 5-9 этажей.

Настоящий выпуск содержит техническое описание, сборочные чертежи блоков наружных стен, арматурные изделия, узлы, детали и закладные изделия.

Каждому блоку присвоена определенная марка по открытой буквенно-цифровой системе в соответствии с ГОСТ 23009-78 „Конструкции и изделия бетонные и железобетонные сборные. Условные обозначения /марки/".

Первые две буквы обозначают тип блока: СБ - стеновые блоки наружных стен. Следующая после букв первая цифра обозначает тип блока; вторая цифра, отделенная точкой, обозначает положение блока в плане: рядовой, угловой, блок температурного шва, блок лоджий. Следующие за ними три числа, разделенные точками, являются определяющими габаритами изделия в дециметрах с округлением - длиной, высотой и толщиной блока.

Отделенная тире буква „П" указывает на материал, из которого запроектированы блоки, - легкий бетон на пористых заполнителях.

Схема образования последующих цифровых индексов, которые определяют конкретную марку панели, представлена в таблице №1 на листах 12,13,14.

Последующие цифры в этой таблице, указывающие на дополнительные факторы, характеризуют блок как симметричный, несимметричный левый или правый.

В этой таблице приведены примеры маркировки блоков.
Например, марка СБ4.2 13.6.5-П-2 - принадлежит поясному блоку-цифра 4; блок угловой - цифра 2 со следующими габаритами: длина 1300мм, высота 600мм, толщина 500мм, буква П - из легкого бетона на пористых заполнителях, цифра 2 после тире говорит о том, что блок несимметричный левый.

В связи с тем, что в настоящем выпуске блоки имеют маркировку, отличную от маркировки соответствующих блоков в разработанном ранее выпуске 2 серии 1.133-1, также приводится таблица №2, устанавливающая соответствие марок в обоих выпусках.

ТАБЛИЦА №2

Тип блока	Марка блока, принятая в выпуске 2 серии 1.133-1	Марка этого же блока, принятая в настоящем выпуске
Простеночные блоки	НБ-9.22.5-1	СБ1.1 9.22.5-П-1
	НБ-12.22.5-1	СБ1.1 12.22.5-П-1
	НБ-15.22.5-1	СБ1.1 15.22.5-П-1
	НБ-18.22.5-1	СБ1.1 18.22.5-П-1
	НБ-15.22.5-3	СБ1.1 15.22.5-П-1.3
	НБ-18.22.5-5А	СБ1.1 18.22.5-П-1.3
	НБ-12.22.5-5	СБ1.1 12.22.5-П-1.1.2
	НВ-15.22.5-5	СБ1.1 15.22.5-П-1.1.1
	НБ-15.22.5-7	СБ1.1 15.22.5-П-1.1.3
	НБ-18.22.5-5	СБ1.1 18.22.5-П-1.1.4
	НБ-18.22.5-7	СБ1.1 18.22.5-П-1.1.3
	НБ-12.22.5-5	СБ1.1 12.22.5-П-1.2.2
	НБ-15.22.5-3	СБ1.1 15.22.5-П-1.2.1
	НБ-15.22.5-7	СБ1.1 15.22.5-П-1.2.3
	НБ-18.22.5-5	СБ1.1 18.22.5-П-1.2.4
	НБ-18.22.5-7	СБ1.1 18.22.5-П-1.2.3
	НБУ-11.22.5-1	СБ1.2 11.22.5-П-2
	НБУ-13.22.5	СБ1.2 13.22.5-П-2
	НБУ-16.22.5-1	СБ1.2 16.22.5-П-2
	НБУ-11.22.5-1	СБ1.2 11.22.5-П-3
	НБУ-13.22.5	СБ1.2 13.22.5-П-3
	НБУ-16.22.5-1	СБ1.2 16.22.5-П-3
	НБУ-11.22.5-1	СБ1.2 11.22.5-П-3
	НБУ-13.22.5-1	СБ1.2 13.22.5-П-3
	НБУ-16.22.5-1	СБ1.2 16.22.5-П-3
	НБУ-7.22.5-1	СБ1.3 7.22.5-П-2
	НБУ-10.22.5	СБ1.3 10.22.5-П-2.2
	НБУ-7.22.5-1	СБ1.3 7.22.5-П-3
	НБУ-10.22.5	СБ1.3 10.22.5-П-3.1
	НБУ-7/7.22.5-3	СБ1.4 7/7.22.5-П-2.2

Рук.маст.5	Станишевский	
Гл.инж.маст.	Панков	
ГИП	Зыкина	
Провер.	Зыкина	
Разраб.	Зыкина	

1.133.1-5 Вып. 200.000 ТО

Техническое описание

Стадия	Лист	Листов
Р	1	12

ЦНИИЭП жилища г. Москва

Инв.№ подл. | Подпись и дата | Взам.инв.№

Тип блока	Марка блока, принятая в выпуске 2 серии 1.133-1	Марка этого же блока, принятая в настоящем выпуске
подоконные блоки	НБУ-9/7.22.5-3	СБ1.Ч 9/7.22.5П-3.2
	НБЧ-9/7.22.5-3	СБ1.Ч 9/7.22.5П-3.1
	НБУ-9/7.22.5-3	СБ1.Ч 9/7.22.5П-3.1
	НБО-12.8.Ч	СБ2.1 12.8.Ч-П-1
	НБО-15.11.4	СБ2.1 15.11.Ч-П-1
	НБО-12.8.ЧЛ	СБ2.2 12.8.Ч-П-2
	НБ-12.8.ЧПР	СБ2.2 12.8.Ч-П-3
	НБО-12.11.5	СБ2.3 12.11.5-П-1
поясные блоки	НБ-21.6.5	СБЧ.1 21.6.5-П-1
	НБУ-13.6.5	СБЧ.2 13.6.5-П-2
	НБУ-13.6.5Л	СБЧ.2 13.6.5-П-3
	НБУ-29.6.5	СБЧ.3 29.6.5-П-2
	НБУ-29.6.5Л	СБЧ.3 29.6.5-П-3
перемычечные блоки	НБ-24.6.5П	СБ3.1 24.6.5-5П-1
	НБ-27.6.5П	СБ3.1 27.6.5-5П-1
	НБ-30.6.5П	СБ3.1 30.6.5-5П-1
	НБ-33.6.5П	СБ3.1 33.6.5-5П-1
	НБ-36.6.5П	СБ3.1 36.6.5-5П-1
	НБ-24.6.5П	СБ3.1 24.6.5-7П-1
	НБ-27.6.5П	СБ3.1 27.6.5-7П-1
	НБ-30.6.5П	СБ3.1 30.6.5-7П-1
	НБ-33.6.5П	СБ3.1 33.6.5-7П-1
	НБ-36.6.5П	СБ3.1 36.6.5-7П-1
	НБ-24.4.5П	СБ3.1 24.4.5-5П-1.1
	НБ-27.4.5П	СБ3.1 27.4.5-5П-1.1
	НБ-33.4.5П	СБ3.1 33.4.5-5П-1
	НБ-36.4.5Л	СБ3.1 36.4.5-5П-1.2
	НБ-36.4.5ПЛ	СБ3.1 36.4.5-5П-1.3
	НБ-36.4.5ПЛ	СБ3.1 36.4.5-7П-1.2
	НБ-36.4.5ПЛ	СБ3.1 36.4.5-7П-1.3
	НБ-24.4.5П	СБ3.1 24.4.5-7П-1.1
	НБ-27.4.5П	СБ3.1 27.4.5-7П-1.1
	НБ-33.4.5П	СБ3.1 33.4.5-7П-1.1
	НБ-36.4.5ПЛ	СБ3.1 36.4.5-7П-1.2
	НБ-36.4.5ПЛ	СБ3.1 36.4.5-7П-1.3
	НБЛ-17.6.5	СБ3.5 17.4.5-9П-2
	НБЛ-17.6.5Л	СБ3.5 17.4.5-9П-3
	НБЛ-20.6.5	СБ3.6 20.6.5-9П-2
	НБЛ-20.6.5Л	СБ3.6 20.6.5-9П-3

Блоки наружных стен разработаны для применения во II и III климатических районах и 1в подрайоне.

При применении изделий каталогов наружных стеновых блоков к конкретным условиям строительства, необходимо учитывать фактическое сопротивление теплопередачи ограждающих конструкций $R_o^{ф}$, а $t_н$ принимать по СНиП II-А.6-72.

Зоны влажности, физические показатели материалов, теплофизические показатели по СНиП II-3-79, с учетом повышения требуемого термического сопротивления ограждающих конструкций $R_o^{тр}$ на 10% согласно письма Госграждан-строя от 5.08.вог. Расчитываемого по формуле I СНиП II-3-79 и „Методических указаний по корректировке типовых проектов жилых домов и блок-секций направленной на повыение тепловой эффективности зданий".

Таблица допустимых расчетных температур наружного воздуха для выбора толщины наружных стен.

Толщина стен Всм	Объемный вес материала стен в кг/м³	Шлакобетон на топливных (котельных) шлаках аглопоритобетон.			Шлакобетон на гранулированных шлаках и малоклинкерных вяжущих			Керамзитобетон на керамзитовом песке			Шлакобетон (термозитобетон)		
		Зоны влажности											
		сухая	норм.	влажн.	сухая	норм.	влажн.	сухая	норм.	влажн.	сухая	норм.	влажн.
50	1200	-40.8	-35.2	-35.2	-49.0	-36.1	-36.1	-44.7*	-36.1*	-36.1*	-59.6*	-44.3*	-44.3*
	1400	-31.2	-27.3	-27.3	-36.4*	-31.6*	-31.6*	-33.7	-27.3	-27.3	-44.7*	-36.1*	-36.1*

В таблице приведены допустимые зимние температуры наружного воздуха, вычисленные при $t_в$=18° принятой по СНиП II-А.1-71*, что соответствует районам со средней температурой наиболее холодной пятидневки -31°С и выше, при температуре ниже 31°С внутренняя расчетная температура увеличена на 2°С ($t_в$=20°С).

Расчетные температуры наружного воздуха для стен, имеющих большую инерционность, отмечены *.

В данном выпуске разработаны блоки простеночные, перемычечные, поясные и подоконные.

Перемычечные блоки являются блоками армированными

Перемычечные блоки разработаны для пятиэтажных крупноблочных зданий, имеющих продольные несущие стены и для девятиэтажных зданий, имеющих поперечную схему несущих стен. В зданиях с продольными стенами несущими нагрузку от опирания перекрытия учтено с половины пролета между несущими стенами, в зданиях с поперечными несущими стенами с половины ширины плиты перекрытия.

При расчете перемычечных блоков принято 2 расчетных схемы: блок промежуточных этажей принят защемленным, блок верхних этажей-шарнирно опертым с двумя консолями.

Расчет блоков с округленной несущей способностью 1 тонн произведен по схеме шарнирно-опертой балки с двумя консолями (расчетная схема и нагрузки указаны на сборочных чертежах).

Расчет блоков с округленной несущей способностью 5 тонн произведен по двум схемам: по схеме шарнирно- опертой балки с двумя консолями расчитывалось по прочности пролетное сечение и производился расчет по деформациям, все нагрузки по этой схеме указаны на сборочном чертеже; по схеме защемленной балки был выполнен расчет опорного сечения по прочности и на расчетную нагрузку $q = 4770$ кгс/м для блоков высотой 500мм и $q = 5450$ кгс/м для блоков высотой 420мм.

Перемычечные блоки рассчитаны на основные сочетания нагрузок, в состав которых входят постоянные, длительные и кратковременные нагрузки в тех случаях, когда в расчете на основное сочетание нагрузок учитываются две временные нагрузки одновременно, расчетные величины этих нагрузок умножаются на коэффициент 0.9 согласно СНиП II-6-74, т к. в состав нагрузок не входят нагрузки малой суммарной длительности, расчетные сопротивления бетона $R_{пр}$ и R_p принимаются с коэффициентом $m_{б1} = 0.85$ согласно СНиП II-21-75.

Перемычечные блоки рассчитаны по предельным состояниям I и II групп, при расчете по I предельному состоянию произведен расчет на действие крутящего момента.

Бетон перемычечных блоков в расчете принят марки „100"

Марка легкого бетона для неармированных блоков принимается 50,75 или 100 в зависимости от расчетной нагрузки на блоки в конструкции здания (на чертежах условно показано максимальная марка бетона).

Перемычечные блоки армируются объемными арматурными блоками, состоящими из 2-х взаимно пересекающихся сеток. Блоки простеночные, поясные и подоконные не имеют расчетной арматуры.

Технические требования и требования к изготовлению

Изготовление блоков предусмотрено из легкого конструктивного плотного бетона с объемной массой /в высушенном до постоянного веса состоянии/ 1200, 1400 кг/м3 на искусственных пористых заполнителях: песок керамзитовый по ГОСТ 9759-76, песок из вспученного перлита по ГОСТ 10832-74*, песок пористый из металлургического шлака (шлаковая пемза) ГОСТ 9760-75, песок аглопоритовый по ГОСТ 11991-76, гранулированные шлаки и малоклинкерные вяжущие по республиканским и отраслевым стандартам.

Допускается применение блоков из легкого бетона с меньшим объемным весом при условии обеспечения заданной марки бетона.

Изготовление блоков с большим объемным весом не допускается. Легкие бетоны на пористых заполнителях должны соответствовать СНиП II-21-75. Марка бетона наружного отделочного фактурного слоя принимается не ниже 100.

В блоках из бетона марки 100 фактурный слой выполняется из марки 150. Марка фактурного слоя 100 может быть применена при обосновании климатическими и производственными условиями и при согласовании с проектной организацией, привязывающей типовой проект. Объемная масса материла фактурного слоя 2000 кг/м3

Марки по морозостойкости /МРЗ/ для бетона блоков и фактурного слоя принимаются по таблице 8 СНиП II-21-75.

Наружная поверхность блоков имеет фактурный слой толщиной 30мм, который принят из цементо- песчаного раствора или бетона.

Фактурный слой должен быть прочно связан с бетоном блока. Вид раствора для фактурного слоя принимается заводом-изготовителем по согласованию с проектной организацией привязывающей типовой проект.

Блоки запроектированы с учетом изготовления их в стальных формах в горизонтальном положении. Распалубка и извлечение из формы может производится при достижении бетоном прочности не менее 80% от проектной с использованием кантователя с углом наклона формы не менее 70° к горизонтали.

Для монтажных петель следует применять горячекатанную арматуру класса Ас-II и класса А-I марок ВСт.3сп2 и ВСт 3пс 2 по ГОСТ 380-71* и ГОСТ 5781-75. Сталь ВСт. 3пс 2 в случае монтажа конструкций при температуре -40° С и ниже не применять.

Петли рассчитаны на подъем блоков, изготавливаемых из бетона с объемным весом не более 1400 кг/м³ в высушенном состоянии. Диаметры арматуры для петель определены из условия подъема блоков с наибольшим объемным весом при 12% влажности по весу.

Подъемные петли должны быть приварены к арматурным каркасам контактной точечной сваркой.

Изготовление каркасов следует производить контактной точечной электросваркой в соответствии с требованиями ГОСТ 10922-75 и СН393-78 „Инструкция по сварке соединений арматуры и закладных деталей железобетонных конструкций" каркасы могут также применяться вязаные вязальной проволокой.

Закладные детали предназначены для восприятия усилий, которые могут возникнуть при монтаже здания.

Закладные детали разработаны согласно „Каталога унифицированных заготовок элементов сварных закладных деталей для крупнопанельных жилых зданий, строящихся в обычных условиях".

Длина анкеров принята из условия заанкеривания арматуры. Соединение пластин с анкерами рекомендуется осуществлять контактной рельефно-точечной сваркой. Допускается применение и других видов сварки при соблюдении соответствующих технических условий.

Заводу-изготовителю необходимо предусмотреть мероприятия для фиксации закладных деталей при установки их в формы в соответствии с принятой на заводе технологей.

Сетки и каркасы фиксируются с помощью фиксатора и дополнительных стержней, крепящихся к борту оснастки и убираемых после бетонирования.

Для предохранения от коррозии на период хранения, транспортирования и эксплуатации лицевые поверхности закладных деталей должны иметь антикоррозийную защиту согласно СНиП II-28-73.

Поставка блоков потребителю производится по достижении бетоном отпускной прочности, величина которой устанавливается в соответствии с ГОСТ 13015-67; при этом отпускная прочность в процентах от проектной марки по прочности на сжатие должна быть не менее 100% проектной.

В тех случаях, когда по условиям монтажа здания своевременно обеспечивается необходимое приращение прочности бетона блоков, допускается поставлять блоки с прочностью бетона: 80% - для легкого бетона, 70% - для раствора или бетона отделочного слоя.

При монтаже здания в зимнее время отпускная прочность бетона блоков должна соответствовать проектной

Технические требования, предъявляемые при приемке

Лицевые поверхности блоков должны быть гладкими.

Блоки могут выпускаться без внутреннего отделочного слоя или с внутренним отделочным слоем толщиной не более 15 мм из цементного или цементно-известкового раствора на тяжелом или легком песке. Марка раствора внутреннего отделочного слоя по прочности на сжатие должна быть не ниже 50 и не выше марки легкого бетона блоков.

На поверхностях блоков не допускаются раковины и впадины, трещины и околы. Допускаемые отклонения от размеров следует принимать в соответствии с ГОСТ 19010-73 и ГОСТ 13015-75.

Методы контроля и испытаний.

Контроль качества блоков наружных стен должен производится путем систематического пооперационного контроля при изготовлении изделий прочности бетонных кубов и арматуры, точности укладки арматурных блоков и толщины защитных слоев бетона.

При освоении производства блоков или изменении технологии их изготовления следует проводить оценку их прочности неразрушающими методами и в соответствии с требованиями ГОСТ 8829-77 "Изделия железобетонные сборные. Методы испытаний и оценки прочности жесткости и трещиностойкости" необходимые данные для испытаний сведены в таблицы № 3 и №4.

4. Технические требования при хранении и транспортировке.

Складирование и транспортировка блоков к месту монтажа должны производиться только в вертикальном /рабочем/ положении. Панелевозы должны иметь приспособления, обеспечивающие неподвижность блоков и сохранность их лицевых поверхностей.

5. Указания по применению блоков.

В типовых проектах должны быть даны указания по применению блоков и способу производства работ, обеспечивающему плотное заполнение раствором швов в местах сопряжения блоков.

Поверхности блоков в местах сопряжения должны быть тщательно очищены от мусора, снега и льда. Лунки строповочных петель при монтаже должны быть заполнены раствором.

В каталоге разработан вариант парапетных блоков, имеющих боковые петли для крепления подкосами при монтаже стен.

Наружные стены из блоков, представленных в настоящем выпуске, относятся к несгораемым, предел огнестойкости 11 часов.

Перемычечные блоки применяются в зависимости от нагрузки на них в системе здания. По несущей способности блоки подразделяются на 2 марки: блоки с округленной несущей способностью 5т/пог.м и 7т/пог.м. Различие в несущей способности отражено в марках блоков, в которых перед буквой „П" между двумя тире вводится цифра, обозначающая несущую способность перемычечных блоков. Например: СБ 3.1 33.6,5-5П-1 - перемычечный блок, рядовой, длиной 330см, высотой 58см, толщиной 50см, округленная несущая способность 5тонн на пог. м, на пористых заполнителях. Этот блок расчитан на нагрузку от междуэтажного перекрытия, подоконного блока и столярки и применяется в промежуточных этажах зданий как с продольной так и с поперечной схемой несущих стен и под чердачным перекрытием зданий с поперечной схемой несущих стен.

Блок СБ 3.1 33.6,5-7П-1 - перемычечный блок, рядовой, длиной 330 см, высотой 58 см, толщиной 50 см, округленная несущая способность 7тонн на пог.м на пористых заполнителях, симметричный. Этот блок расчитан на нагрузку от чердачного перекрытия, покрытия, чердачного блока и козырька (для блоков высотой 420мм) и применяются под чердачным перекрытием здания с продольной схемой несущих стен и в торцевых стенах зданий с поперечной схемой несущих стен.

Варианты отделки наружных поверхностей блоков.

1. При формовании изделия лицом вниз:
   а. декоративный бетон с вскрытием фактуры и использованием замедлителей твердения цемента;
   б. получение рельефной поверхности с помощью матриц.
2. При формовании изделия лицом вверх:
   а. присыпка дробленым материалом (мраморный или гранитный щебень.);
   б. декоративный бетон с вскрытием фактуры смывом водой;
   в. фактурный слой на белом цементе;
   г. набрызг полимерцементного раствора до термообработки
3. В построечных условиях:
   а возможна окраска синтетическими водоэмульсионными силикатными, перхлорвиниловыми красками;
   б. отделка декоративной крошкой, наклеющейся полимерцементной основе;
   в. набрызг полимерцементным раствором.

Письмом Госстроя СССР от 15 апреля 1980г. N 42-д введен в действие с 1 июля 1980 г сокращенный сортамент арматурной стали. В данном выпуске применена арматурная проволока марки В-I, которая в случае отсутствия может быть заменена: ф4 и ф5 В-I на аналогичные диаметры стали класса Вр-I; ф6 и ф8 В-I на аналогичные диаметры стали класса А-III.

Инв.№ подл. | Подпись и дата | Взам.инв.№

ЦИФРЫ, ОПРЕДЕЛЯЮЩИЕ КОНКРЕТНУЮ МАРКУ БЛОКА

ТАБЛИЦА 1.

ЭСКИЗ БЛОКА	ТИП БЛОКА	ПОЛОЖЕНИЕ БЛОКА В ПЛАНЕ	ДОПОЛНИТЕЛЬНЫЕ ФАКТОРЫ: СИММЕТРИЧНЫЙ	НЕСИММЕТРИЧНЫЙ: ЛЕВЫЙ	НЕСИММЕТРИЧНЫЙ: ПРАВЫЙ	НАЛИЧИЕ ШПОНКИ: СЛЕВА	НАЛИЧИЕ ШПОНКИ: СПРАВА	НАЛИЧИЕ ШПОНКИ: В СЕРЕДИНЕ	ПРИВЯЗКА ШПОНКИ К ОСИ СИММЕТР.: 150	170	200	300	НАЛИЧИЕ МОНТАЖНОЙ ПЕТЛИ	ПРИМЕРЫ МАРКИРОВКИ
			1	2	3	1	2	3	1	2	3	4	1	
	ПРОСТЕНОЧНЫЕ БЛОКИ 1	РЯДОВОЙ 1	1	—	—	1	2	3	1	2	3	4	1	СБ1.1 12.22.5-П-1, СБ1.1 9.22.5-П1.0.0.1 СБ1.1 15.22-5-П-1,3, СБ1.1 15.22.5-П-1.2,3, СБ1.1 18,22.5. П-1,1.3,
		УГЛОВОЙ 2	—	2	3	—	—	—	—	—	—	—	1	СБ1,2 13.22.5-П-2, СБ1,2 13,22.5-П-3, СБ1,2 13,22,5-П-2.0.0.1 СБ1.2 13.22.5-П-3.0.0.1
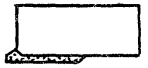		УГЛОВОЙ 3	—	2	3	—	—	—	—	—	—	—	1	СБ1.3 10.22.5-П-2.2, СБ1.3 10.22.5-П-3.1, СБ1.3 7.22.5-П-3, СБ1.3 7.22.5-П-2
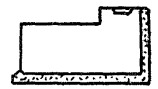		ТЕМПЕРАТ. 4	—	2	3	1	2	—	—	—	—	—	1	СБ1.4 9|7.22.5-П-2.2 СБ1.4 9|7.22.5-П-3.1 СБ1.4 7|7.22.5-П-2.2.0.1 СБ1.4 7|7 22.5-П-3.1.0.1
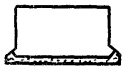		ЛОДЖИИ 5	—	—	—	—	—	—	—	—	—	—	—	———
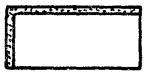		ЛОДЖИИ 6	—	—	—	—	—	—	—	—	—	—	—	———
	ПОДОКОННЫЕ БЛОКИ 2	РЯДОВОЙ 1	1	—	—	—	—	—	—	—	—	—	—	СБ2.1 12.8.4-П-1, СБ2.1 15.11.4-П-1
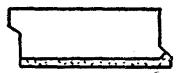		УГЛОВОЙ 2	—	2	3	—	—	—	—	—	—	—	—	СБ2.2 12.8.4-П-2
		3	1	—	—	—	—	—	—	—	—	—	—	СБ2 3 12.11.5-П-1

ПРИМЕЧАНИЕ: УГЛОВОЙ БЛОК В ТАБЛ. ИЗОБРАЖЕН ЛЕВЫМ ПО ПОЛОЖЕНИЮ НА ПЛАНЕ.

КОПИРОВАЛ Зеленбл - 17399 14 ФОРМАТ 12

Цифры, определяющие конкретную марку блока

Эскиз блока	Тип блока	Положение блока в плане	Дополнительные факторы: Нагрузка т/м пог.			Положение в плане			Положение закладной в блоке для привязки балконной плиты			Примеры маркировки
			5	7	9	Симметричный	Несимметричный		Симметричный	Несимметричный		
							левый	правый		левый	правый	
						1	2	3	1	2	3	
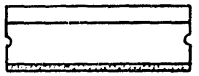	3 перемычечные	рядовой 1	5	7	—	1	—	—	—	—	—	СБ3.1 33.6.5-5П-1, СБ3.1 36.4.5-5П-1.2 СБ3.1 33.6.5-7П-1, СБ3.1 36.4П-7П-1.3
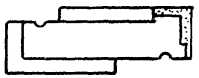		лоджии 5	—	—	9	—	2	3	—	—	—	СБ3.5 17.6.5-9П-2. СБ3.5 17.6.5-9П-3
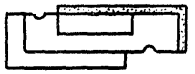		лоджии 6	—	—	9	—	2	3	—	—	—	СБ3.6 20.6.5-9П-2, СБ3.6 20.6.5-9П-3.

Инв.№ подл. | Подпись и дата | Взам. инв.№

Копировал Заказ М-17399 15 Формат А9

ЦИФРЫ, ОПРЕДЕЛЯЮЩИЕ КОНКРЕТНУЮ МАРКУ БЛОКА

Эскиз блока	Тип блока	Положение блока в плане	Дополнительные факторы: Симметричный	Несимметричный: левый	Несимметричный: правый	Наличие шпонки: слева	Наличие шпонки: справа	Наличие шпонки: всередине	Привязка шпонки к оси симметр.: 150	170	200	300	Примеры маркировки
			1	2	3	1	2	3	1	2	3	4	
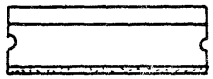	Поясные блоки 4	Рядовой 1	1	—	—	—	—	—	—	—	—	—	СБ 4.1 21.6.5-П-1
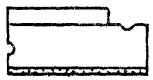		Угловой 2	—	2	3	—	—	—	—	—	—	—	СБ 4.2 13.6.5-П-2, СБ 4.2 13.6.5-П-3
		Угловой 3	—	2	3	—	—	—	—	—	—	—	СБ 4.3 29.6.5-П-2; СБ 4.3 29.6.5-П-3
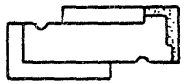		Лоджий 5	—	—	—	—	—	—	—	—	—	—	—
		Лоджий 6	—	—	—	—	—	—	—	—	—	—	—

Копировал Зарубл. 17399 16 Формат 12

Основные ситуации расположения наружных стеновых блоков

Простеночных

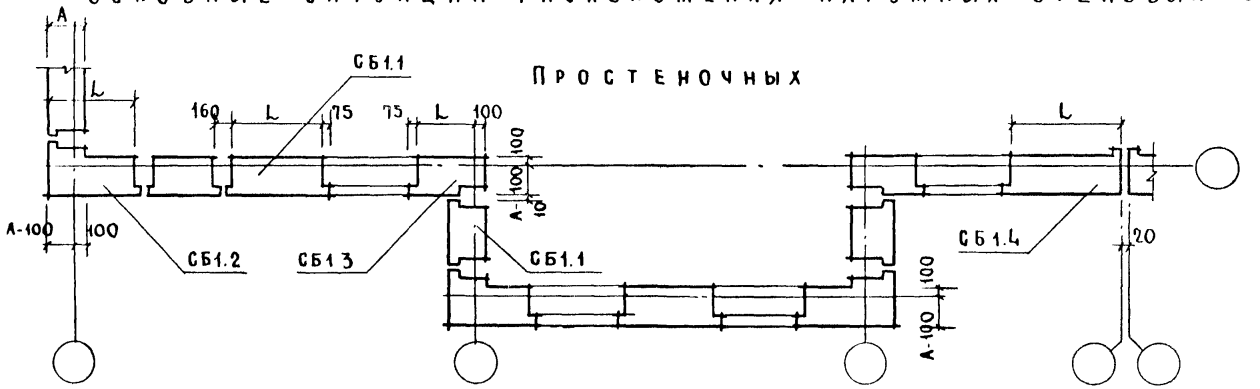

Перемычечных (СБ3.1) и поясных (СБ4)

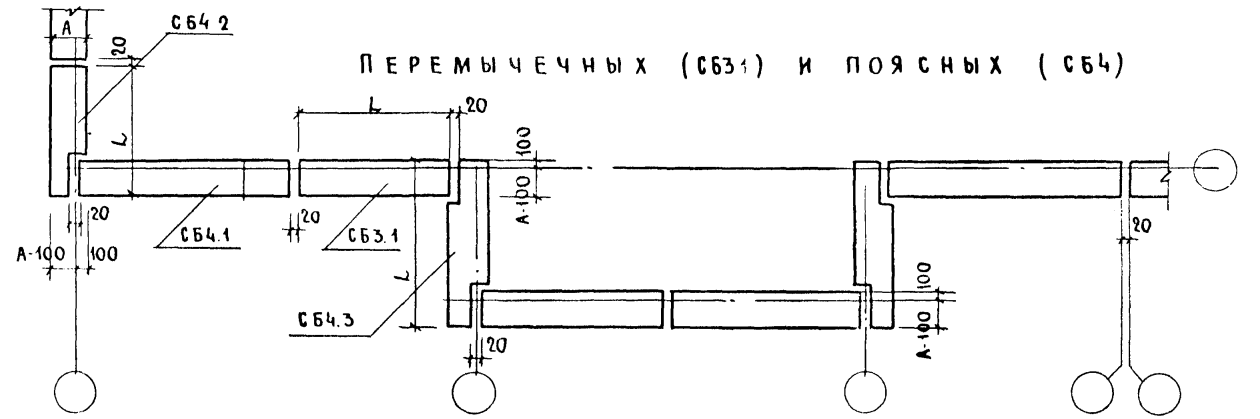

Подоконных

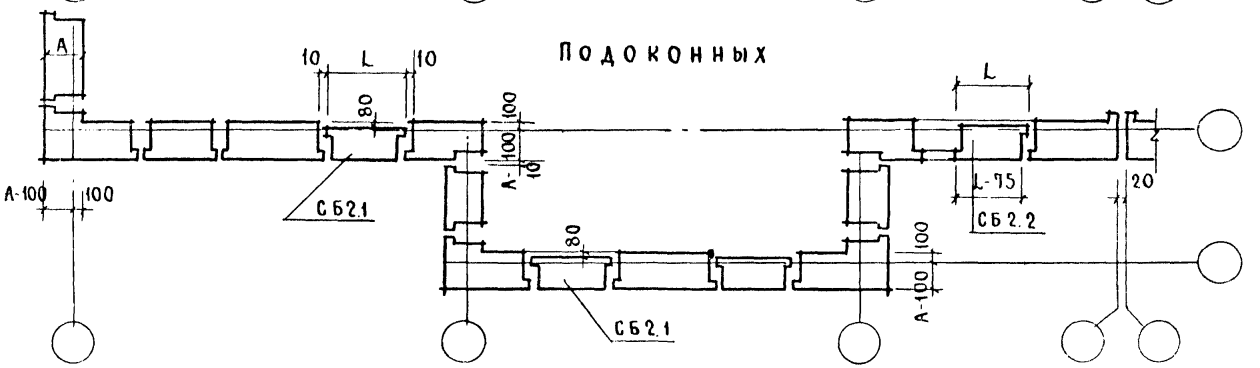

1.133.1-5 вып.2 00.000 ТО	Лист 9

Копировал 17399 17 Формат А3

Инв.№ подл. | Подпись и дата | Взам. инв.№

Основные ситуации расположения наружных стеновых блоков лоджии

Простеночных

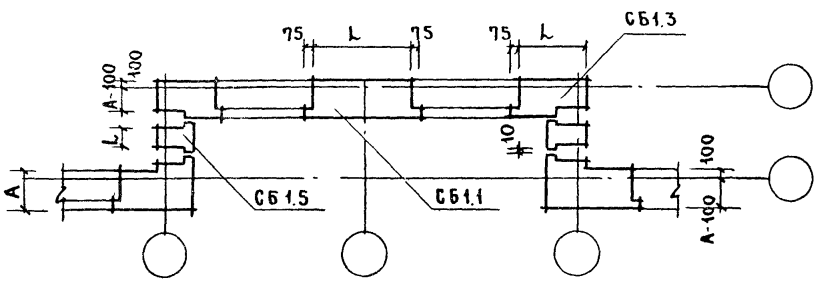

Перемычечных (СБ3.6) и поясных (СБ4.6)

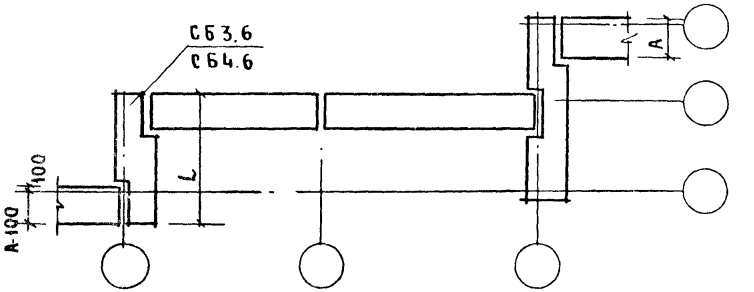

Перемычечных (СБ3) и поясных (СБ4)

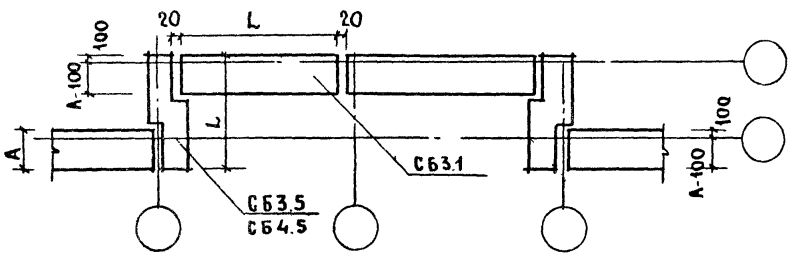

Проверка прочности

Марка перемычечного блока	Схема опирания и загружения перемычечных блоков при испытаниях		Характер разрушений и величина коэффициента С					
			Текучесть продольной растянутой арматуры до наступления раздробления бетона сжатой зоны С=1,4			Разрыв продольной растянутой арматуры. Раздробление бетона сжатой зоны. Сечения до наступления текучести продольной растянутой арматуры или разрушение по сечениям, наклонным к продольной оси С=1,6		
			Величина полной контрольной нагрузки при которой: (кгс)			Величина полной контрольной нагрузки при которой: (кгс).		
			Перемычки признаются годными:		Требуется повторное испытание	Перемычки признаются годными		Требуется повторное испытание
	l_0 (мм)	a (мм)	с учетом собственного веса $\geq q_{полн.}$	за вычетом собственного веса $\geq q_{доп.}$	с учетом собственного веса $< q_{полн.}$ но $\geq 0{,}85 q_{полн.}$	с учетом собственного веса $\geq q_{полн.}$	за вычетом собственного веса $\geq q_{доп.}$	с учетом собственного веса $< q_{полн.}$ но $\geq 0{,}85 q_{доп.}$
СБ3.1 24.6,5-5П-1	160	39	4032	3384	<4032, но ≥3427	4608	3867	<4608, но ≥3917
СБ3.1 27.6,5-5П-1	190		4410	3762	<4410, но ≥3749	5040	4299	<5040, но ≥4284
СБ3.1 30.6.5-5П-1	220		4634	3986	<4634, но ≥3939	5296	4555	<5296, но ≥4502
СБ3.1 33.6.5-5П-1	250		4816	4168	<4816, но ≥4094	5504	4763	<5504, но ≥4678
СБ3.1 36.6.5-5П-1	280		4914	4266	<4914, но ≥4177	5616	4875	<5616, но ≥4774
СБ3.1 24.6.5-7П-1	160		6874	6226	<6874, но ≥5845	7856	7115	<7856, но ≥ 6678
СБ3.1 27.6,5-7П-1	190		7532	6884	< 7532, но ≥6402	8608	7867	< 8608, но ≥7317
СБ3.1 30.6.5-7П-1	220		7966	7318	< 7966, но ≥6771	9104	8363	<9104, но ≥7738
СБ3.1 33.6.5-7П-1	250		8246	7598	< 8246, но ≥7009	9424	8683	<3424, но ≥8010
СБ3.1 36. 6.5 -7П-1	280		9380	8732	<9380, но ≥7973	10720	9979	<10720, но ≥9112
СБ3.1 24. 4.5 - 5П-1	160		4662	4164	< 4662, но ≥3368	5328	4758	<5328, но ≥4529
СБ3.1 27.4.5 - 5П-1	190		4788	4290	< 4788, но ≥4070	5472	4902	<5472, но ≥4651
СБ3.1 33. 4.5 - 5П-1	220		5600	5102	<5600, но ≥4760	6400	5830	<6400, но ≥5440
СБ3.1 36. 4.5 - 5П-1,3	280		5684	5186	<5684, но ≥4831	6496	5926	<6496, но ≥5522
СБ3.1 24. 4.5 - 7П-1	160		7560	7062	<7560, но ≥6426	8640	8070	<8640, но ≥7344
СБ3.1 27. 4.5 - 7П-1	190		8400	7902	<8400, но ≥7140	9600	9030	<9600, но ≥8160
СБ3.1 33. 4.5 - 7П-1	250		9030	8538	<9030, но ≥7676	10320	9750	<10320, но ≥8772
СБ3.1 36. 4.5 - 7П-1,3	280		9268	8770	<9268, но ≥7878	10592	10022	<10592, но ≥9003

Инв. № подл. | Подпись и дата | Взам. инв. №

Проверка жесткости и трещиностойкости

Марка перемычечного блока	Схема испытания и загружения перемычечных блоков 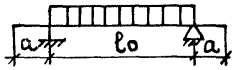 l_0 (мм)	a (мм)	q полн. полная контрольная нагрузка, включая собственный вес перемычки по проверке жесткости. (кгс)	q доп. за вычетом собственного веса перемычки для проверки жесткости и трещиностойкости (кгс)	f длит. от полной контрольной нагрузки, принимая ее длительное действие (мм)	f кр. от полной контрольной нагрузки, принимая ее кратковременное действие (мм)	f пред предельно допустимый прогиб (мм)	$\frac{f\ длит.}{f\ пред}$ %	Прогиб при котором: перемычки признаются годными (мм)	Прогиб при котором: требуется повторное испытание (мм)	Контрольная ширина раскрытия трещин (мм)
СБ3.1 24.6.5-5п-1	190	39	2400	1937	0,0592	0,0296	8,0	0,74	≤0,0355	>0,0355, но ≤0,0385	0,25
СБ3.1 27.6.5-5п-1	190		2660	2197	0,130	0,0651	9,5	1,37	≤0,0781	>0,0781, но ≤0,0846	
СБ3.1 30.6.5-5п-1	220		2810	2347	0,248	0,124	11,0	2,25	≤0,148	>0,148, но ≤0,161	
СБ3.1 33.6.5-5п-1	250		2870	2407	0,422	0,211	12,5	3,38	≤0,253	>0,253, но ≤0,274	
СБ3.1 36.6.5-5п-1	280		2940	2477	0,680	0,340	14,0	4,86	≤0,408	>0,408, но ≤0,442	
СБ3.1 24.6.5-7п-1	160		4120	3657	0,102	0,0509	8,0	1,28	≤0,061	>0,061, но ≤0,066	
СБ3.1 27.6.5-7п-1	190		4520	4057	0,222	0,109	9,5	2,34	≤0,131	>0,131, но ≤0,142	
СБ3.1 30.6.5-7п-1	220		4790	4327	0,422	0,211	11,0	3,84	≤0,253	>0,253, но ≤0,274	
СБ3.1 33.6.5-7п-1	250		4930	4467	2,320	1,100	12,5	18,56	≤1,320	>1,320, но ≤1,430	
СБ3.1 36.6.5-7п-1	280		5030	4567	4,000	2,100	14,0	28,57	≤2,520	>2,520, но ≤2,730	
СБ3.1 24.4.5-5п-1	160		2820	2464	0,197	0,084	8,0	2,46	≤0,100	>0,100, но ≤0,109	
СБ3.1 27.4.5-5п-1	190		3100	2744	0,430	0,216	9,5	4,53	≤0,259	>0,259, но ≤0,281	
СБ3.1 33.4.5-5п-1	220		3370	3014	5,460	2,920	11,0	49,64	≤3,504	>3,504, но ≤3,796	
СБ3.1 36.4.5-7п-1,3	280		3440	3084	9,170	5,180	14,0	65,50	≤6,216	>6,216, но ≤6,734	
СБ3.1 24.4.5-7п-1	160		4350	3994	0,304	0,152	8,0	3,80	≤0,182	>0,182, но ≤0,197	
СБ3.1 27.4.5-7п-1	190		4880	4524	2,660	1,340	9,5	28,00	≤1,608	>1,608, но ≤1,742	
СБ3.1 33.4.5-7п-1	250		5300	4944	6,950	3,620	12,5	55,60	≤4,340	>4,340, но ≤4,706	
СБ3.1 36.4.5-7п-1,3	280		5470	5114	7,690	4,320	14,0	54,93	≤5,184	>5,184, но ≤5,616	

17399 20

Марка блока	Эскиз блока	Геометрические характеристики: Длина L мм	Ширина B мм	Высота H мм	Площадь м²	Показатели расхода материалов на блок: Объем бетона м³	Объем фактурн. слоя м³	Расход стали натурал. / привед.	На 1 м² блока нетто: Объем бетона м³	Объем фактурн. слоя м³	Расход стали натурал. / приведен.	Масса, кг: Объемная масса бетона кг/м³ 1200	1400	№ стр.
СБ1.1 9.22.5-П-1	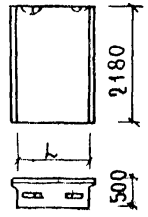	890	500	2180	2.267	0.917	0.088	2.60 / 3.39	0.404	0.04	1.145 / 1.500	1370	1570	35,36
СБ1.1 12.22.5-П-1		1190	500	2180	2.921	1.223	0.109	3.40 / 3.93	0.419	0.04	1.164 / 1.345	1815	2080	35,36
СБ1.1 15.22.5-П-1		1490	500	2180	3.684	1.530	0.130	3.94 / 5.118	0.415	0.04	1.070 / 1.390	2255	2585	35,36
СБ1.1 18.22.5-П-1		1790	500	2180	4.229	1.835	0.150	5.10 / 6.48	0.434	0.04	1.200 / 1.530	2695	3090	35,36
СБ1.1 15.22.5-П-1.3	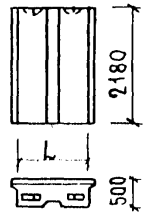	1490	500	2180	3.684	1.521	0.130	3.94 / 5.118	0.413	0.04	1.070 / 1.390	2245	2575	37,38
СБ1.1 18.22.5-П-1.3		1790	500	2180	4.229	1.826	0.150	9.06 / 10.88	0.432	0.04	2.150 / 2.520	2685	3075	37,39
СБ1.1 12.22.5-П-1.1.2	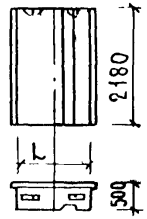	1190	500	2180	2.921	1.214	0.109	3.40 / 3.93	0.416	0.04	1.164 / 1.345	1805	2065	40,41
СБ1.1 15.22.5-П-1.1.1		1490	500	2180	3.684	1.521	0.130	3.94 / 5.118	0.413	0.04	1.070 / 1.390	2245	2575	40,41
СБ1.1 15.22.5-П-1.1.3		1490	500	2180	3.684	1.521	0.130	3.94 / 5.118	0.413	0.04	1.070 / 1.390	2245	2575	40,41
СБ1.1 18.22.5-П-1.1.4		1790	500	2180	4.229	1.826	0.150	5.10 / 6.48	0.432	0.04	1.200 / 1.530	2685	3075	40,41
СБ1.1 18.22.5-П-1.1.3		1790	500	2180	4.229	1.826	0.150	5.10 / 6.48	0.432	0.04	1.20 / 1.530	2685	3075	40,41
СБ1.1 12.22.5-П-1.2.2	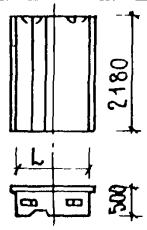	1190	500	2180	2.921	1.214	0.109	3.40 / 3.93	0.416	0.04	1.164 / 1.345	1805	2065	42,43
СБ1.1 15.22.5-П-1.2.1		1490	500	2180	3.684	1.521	0.130	3.94 / 5.118	0.413	0.04	1.070 / 1.390	2245	2575	42,43
СБ1.1 15.22.5-П-1.2.3		1490	500	2180	3.684	1.521	0.130	3.94 / 5.118	0.413	0.04	1.070 / 1.390	2245	2575	42,43
СБ1.1 18.22.5-П-1.2.4		1790	500	2180	4.229	1.826	0.150	5.10 / 6.48	0.432	0.04	1.200 / 1.530	2685	3075	42,43
СБ1.1 18.22.5-П-1.2.3		1790	500	2180	4.229	1.826	0.150	5.10 / 6.48	0.432	0.04	1.200 / 1.530	2685	3075	42,43

Рук. маст.	Станишевский	
Гл. инж. маст.	Панков	
Гип	Зыкина	
Рук. груп.	Мелюшкина	
Проверил	Мелюшкина	
Разработ.	Куц	

1.133.1-5 вып. 2 00.000ТБ1

Номенклатура

Стадия	Лист	Листов
Р	1	10

ЦНИИЭП жилища г. Москва

Инв. № подл. | Подпись и дата | Взам. инв. №

Марка блока	Эскиз блока	Геометрические характеристики				Показатели расхода материалов						Масса, кг		№ стр.
						на блок			на 1 м² блока нетто					
		Длина L мм.	Ширина B мм	Высота H мм	Площадь м²	Объем бетона м³	Объем фактур. слоя м³	Расход стали натурал. / приведен	Объем бетона м³	Объем фактурн. слоя м³	Расход стали натурал. / приведен	Объемная масса бетона, кг/м³ 1200	1400	
СБ 1.2 11.22.5-П-2	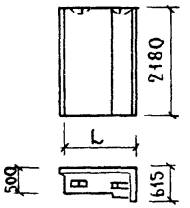	1145	500	2180	2.66	1.184	0.141	3.40 / 3.93	0.445	0.053	1.278 / 1.477	1825	2080	44,45
СБ 1.2 13.22.5-П-2		1295	500	2180	2.98	1.258	0.125	3.40 / 3.93	0.42	0.042	1.137 / 1.314	1870	2140	44,45
СБ 1.2 16.22.5-П-2		1595	500	2180	3.64	1.644	0.172	3.94 / 5.11	0.450	0.047	1.08 / 1.40	2485	2840	44,45
СБ 1.2 11.22.5-П-3	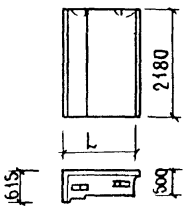	1145	500	2180	2.66	1.184	0.141	3.40 / 3.93	0.445	0.053	1.278 / 1.477	1825	2080	46,47
СБ 1.2 13.22.5-П-3		1295	500	2180	2.99	1.258	0.125	3.40 / 3.93	0.420	0.042	1.080 / 1.314	1870	2140	46,47
СБ 1.2 16.22.5-П-3		1595	500	2180	3.64	1.644	0.172	3.94 / 5.11	0.45	0.047	1.080 / 1.400	2485	2840	47,46
СБ 1.3 7.22.5-П-2	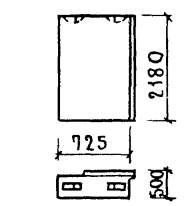	725	500	2180	1.744	0.706	0.038	2.18 / 2.547	0.405	0.022	1.250 / 1.460	995	1150	48,49
СБ 1.3 10.22.5-П-2.2	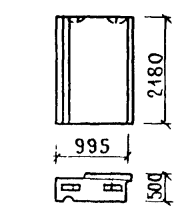	995	500	2180	2.330	0.949	0.066	6.56 / 7.79	0.407	0.028	2.820 / 3.34	1352	1564	48.49

Марка блока	Эскиз блока	Геометрические характеристики				Показатели расхода материалов						Масса, кг		№ стр.
						на блок			на 1м² блока нетто					
		Длина L мм	Ширина B мм	Высота H мм	Площадь м²	Объем бетона м³	Объем фактурн. слоя м³	Расход стали натурал. / приведен.	Объем бетона м³	Объем фактурн. слоя м³	Расход стали натурал. / приведен	Объемная масса бетона кг/м³ 1200	1400	
СБ1.3 7.22.5-П-3	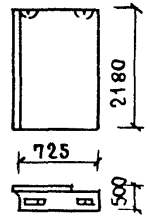	725	500	2180	1.744	0.706	0.038	2.18 / 2.547	0.405	0.022	1.25 / 1.46	995	1150	48,50
СБ1.3 10.22.5-П-3.1	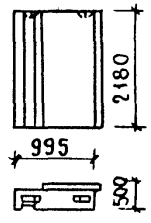	995	500	2180	2.333	0.949	0.066	6.56 / 7.79	0.407	0.028	2.82 / 3.34	1352	1564	48,50
СБ1.4⁷/₇.22.5-П-2.2	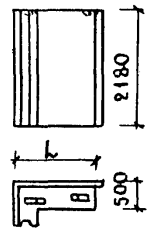	735	500	2180	1.766	0.794	0.108	2.60 / 3.39	0.449	0.061	1.472 / 1.920	1265	1435	51,52
СБ1.4⁹/₇.22.5-П-2.2		885	500	2180	2.093	1.055	0.118	3.40 / 3.93	0.504	0.056	1.625 / 1.880	1630	1855	51,52
СБ1.4⁷/₇.22.5-П-3.1	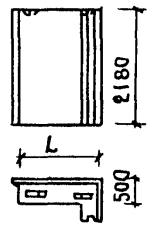	735	500	2180	1.766	0.794	0.108	2.60 / 3.39	0.45	0.06	1.470 / 2.210	1265	1435	51,53
СБ1.4⁹/₇.22.5-П-3.1		885	500	2180	2.093	1.055	0.118	3.40 / 3.93	0.504	0.016	1.625 / 1.880	1630	1855	51.53

Инв.№ подл. | Подпись и дата | Взам. инв.№

Марка блока	Эскиз блока	Геометрические характеристики				Показатели расхода материалов						Масса, кг		№ стр
						на блок			на 1 м² блока нетто					
		Длина L мм	Ширина B мм	Высота H мм	Площадь м²	Объем бетона м³	Объем фактурн. слоя м³	Расход стали натурал. / приведен.	Объем бетона м³	Объем фактурн. слоя м³	Расход стали натурал. / приведен.	Объемная масса бетона, кг/м³ 1200	1400	
СБ1.1 9.22.5-П-1.0.0.1	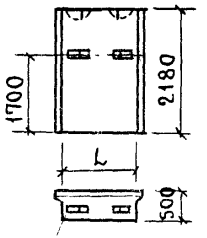	890	500	2180	2,267	0,917	0.088	4.64 / 5.43	0.404	0.04	2.047 / 2.395	1370	1570	54
СБ1.1 12.22.5-П-1.0.0.1		1190	500	2180	2,921	1.223	0.109	5.44 / 5.97	0.419	0.04	1.862 / 2.044	1815	2080	54
СБ1.1 15.22.5-П-1.0.0.1		1490	500	2180	3,684	1.530	0.130	5.98 / 7.158	0.415	0.04	1.548 / 1.943	2255	2585	54
СБ1.1 18.22.5-П-1.0.0.1		1790	500	2180	4.229	1.835	0.150	7.14 / 852	0.434	0.04	1.70 / 2.08	2695	3090	54
СБ1.1 15.22.5-П-1.3.0.1	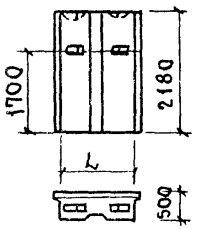	1490	500	2180	3.684	1.521	0.130	5.98 / 7.158	0.413	0.04	1.623 / 1.943	2245	2575	55
СБ1.1 18.22.5-П-1.3.0.1		1790	500	2180	4.229	1.826	0.150	11.10 / 13.17	0.432	0.04	2.59 / 3.03	2685	3075	56
СБ1.1 12.22.5-П-1.1.2.1	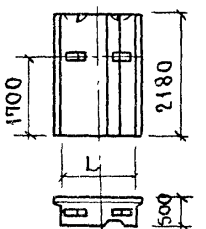	1190	500	2180	2.921	1.214	0.109	5.44 / 5.97	0.416	0.04	1.862 / 2.044	1805	2065	57
СБ1.1 15.22.5-П-1.1.1.1		1490	500	2180	3.684	1.521	0.130	5.38 / 7.158	0.413	0.04	1.623 / 1.943	2245	2575	57
СБ1.1 15.22.5-П-1.1.3.1		1490	500	2180	3.684	1.521	0.130	5.98 / 7.158	0.413	0.04	1.623 / 1.943	2245	2575	57
СБ1.1 18.22.5-П-1.1.4.1		1790	500	2180	4.229	1.826	0.150	7.14 / 8.52	0.432	0.04	1.70 / 2.08	2685	3075	57
СБ1.1 18.22.5-П-1.1.3.1		1790	500	2180	4.229	1.826	0.150	7.14 / 8.52	0.432	0.04	1.70 / 2.08	2685	3075	57
СБ1.1 12.22.5-П-1.2.2.1	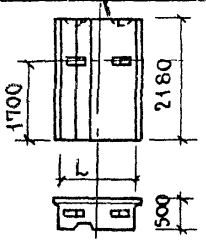	1190	500	2180	2.921	1.214	0.109	5.44 / 5.97	0.416	0.04	1.862 / 2.044	1805	2065	58
СБ1.1 15.22.5-П-1.2.1.1		1490	500	2180	3.684	1.521	0.130	5.98 / 7.158	0.413	0.04	1.623 / 1.943	2245	2575	58
СБ1.1 15.22.5-П-1.2.3.1		1490	500	2180	3.684	1.521	0.130	5.98 / 7.158	0.413	0.04	1.623 / 1.943	2245	2575	58
СБ1.1 18.22.5-П-1.2.4.1		1790	500	2180	4.229	1.826	0.150	7.14 / 8.52	0.432	0.04	1.70 / 2.080	2685	3075	58
СБ1.1 18.22.5-П-1.2.3.1		1790	500	2180	4.229	1.826	0.150	7.14 / 8.52	0.432	0.04	1.70 / 2.080	2685	3075	58

Копировал Зарядь-17399 24 Формат 12

Марка блока	Эскиз блока	Геометрические характеристики				Показатели расхода материалов						Масса, кг		№ стр.
						на блок			на 1м² блока нетто					
		Длина L мм	Ширина B мм	Высота H мм	Площадь м²	Объем бетона м³	Объем фактурн. слоя м³	Расход стали натурал. / приведен.	Объем бетона м³	Объем фактурн. слоя м³	Расход стали натурал. / приведен.	Объемная масса бетона, кг/м³ 1200	1400	
СБ1.2 11.22.5-П-2.0.0.1	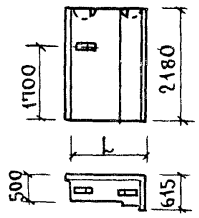	1145	500	2180	2.66	1.184	0.141	4.42 / 4.95	0.445	0.05	1.662 / 1.861	1825	2080	59
СБ1.2 13.22.5-П-2.0.0.1		1295	500	2180	2.99	1.258	0.125	4.42 / 4.95	0.421	0.042	1.478 / 1.655	1870	2140	59
СБ1.2 16.22.5-П-2.0.0.1		1595	500	2180	3.64	1.644	0.172	4.96 / 6.138	0.452	0.047	1.363 / 1.686	2485	2840	59
СБ1.2 11.22.5-П-3.0.0.1	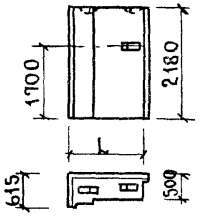	1145	500	2180	2.66	1.184	0.141	4.42 / 4.95	0.445	0.05	1.662 / 1.861	1825	2080	60
СБ1.2 13.22.5-П-3.0.0.1		1295	500	2180	2.99	1.258	0.125	4.42 / 4.95	0.421	0.042	1.478 / 1.655	1870	2140	60
СБ1.2 16.22.5-П-3.0.0.1		1595	500	2180	3.64	1.644	0.172	4.96 / 6.138	0.452	0.047	1.363 / 1.686	2485	2840	60
СБ1.3 7.22.5-П-2.0.0.1	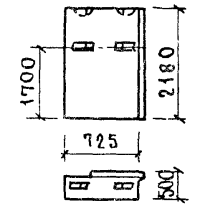	725	500	2180	0.719	0.706	0.038	4.22 / 4.587	0.982	0.053	5.869 / 6.380	995	1150	61
СБ1.3 10.22.5-П-2.2.0.1	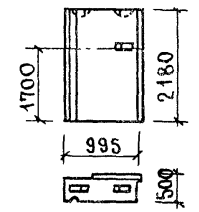	995	500	2180	2.333	0.949	0.066	7.58 / 8.81	0.744	0.052	3.29 / 3.79	1352	1564	61

Инв.№ подл. | Подпись и дата | Взам. инв.№

Копировал Формат А4

Марка блока	Эскиз блока	Геометрические характеристики: Длина L мм.	Ширина B мм.	Высота H мм	Площадь м²	Показатели расхода материалов на блок: Объем бетона м³	Объем фактурн. слоя м³	Расход стали натурал. / приведен	На 1м² блока нетто: Объем бетона м³	Объем фактурн. слоя м³	Расход стали натурал. / приведен	Масса, кг: Объемная масса бетона, кг/м³ 1200	1400	№ стр.
СБ1,3 7.22.5-П-3.0.0.1	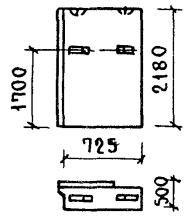	725	500	2180	1.733	0.706	0.038	4.22 / 4.587	0.407	0,022	2.44 / 2,647	995	1150	62
СБ1,3 10.22,5-П-3.1.0.1	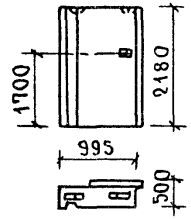	995	500	2180	2,333	0.949	0,066	7.58 / 8.81	0,407	0,028	3.29 / 3.79	1352	1564	62
СБ1.4 7/7.22.5-П-2.2.0.1	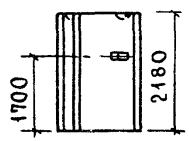	735	500	2180	1,766	0.794	0.108	3,620 / 4,410	0.45	0.012	2,050 / 2,497	1265	1435	63
СБ1.4 9/7.22.5-П-2.2.0.1		885	500	2180	2.093	1.055	0.118	4.42 / 4.95	0,504	0,056	2.120 / 2.360	1630	1855	63
СБ1.4 7/7.22.5-П-3.1.0.1	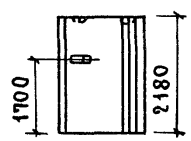	735	500	2180	1.766	0.794	0.108	3.620 / 4.410	0.45	0.612	2.05 / 2,50	1265	1435	64
СБ1.4 9/7.22.5-П-3.1.0.1	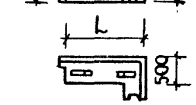	885	500	2180	2.260	1.055	0.118	4.42 / 4.95	0.504	0.056	2.120 / 2.360	1630	1855	64

Копировал Зарубл – 17399 26 Формат 12

Марка блока	Эскиз блока	Геометрические характеристики: Длина L мм	Ширина мм B	Высота H мм	Площадь м²	Показатели расхода материалов на блок: Объем бетона м³	Объем фактурн. слоя м³	Расход стали натурал. / приведен.	Показатели расхода материалов на 1м² блока нетто: Объем бетона м³	Объем фактурн слоя м³	Расход стали натурал. / приведен	Масса, кг: Объемная масса бетона, кг/м³ 1200	1400	№ стр.
СБ 2.1 12.18.4-П-1	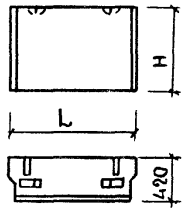	1190	420	760	0,904	0.321	0.027	0.694 / 0.694	0.355	0.030	0.768 / 0.768	470	540	65
СБ 2.1 15.11.4-П-1		1490	420	1060	1.58	0.572	0.047	1.24 / 1.50	0.362	0.030	0,785 / 0.949	835	960	66
СБ2.2 12.8.4-П-2	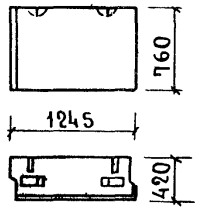	1245	420	760	0.95	0.334	0.031	0.694 / 0.694	0.35	0.033	0.73 / 0.73	500	570	67
СБ2.2 12.8.4-П-3	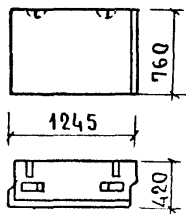	1245	420	760	0.95	0.334	0.031	0.694 / 0.694	0.35	0.033	0.73 / 0.73	500	570	67
СБ2.3 12.11.5-П-1	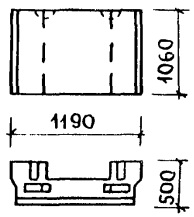	1190	500	1060	1.26	0.317	0.037	0.694 / 0.694	0.251	0.029	0.550 / 0.550	485	555	68

Инв. № подл. | Подпись и дата | Взам. инв. №

Марка блока	Эскиз блока	Геометрические характеристики				Показатели расхода материалов						Масса, кг		№ стр.
						на блок			на 1 м² блока нетто			Объемная масса бетона кг/м³		
		Длина L мм	Ширина B мм	Высота H мм	Площадь м²	Объем бетона м³	Объем фактурн. слоя, м³	Расход стали натурал. / приведен.	Объем бетона м³	Объем фактурн. слоя, м³	Расход стали натурал. / приведен.	1200	1400	
СБ3.1 24.6.5-5П-1	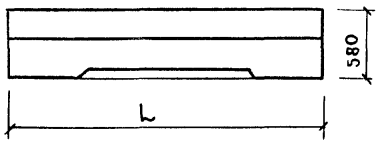	2380	500	580	1.38	0.534	0,048	16.42 / 21.54	0.39	0.035	11.90 / 15.60	810	925	69,70
СБ3.1 27.6.5-5П-1		2680	500	580	1.55	0.597	0.054	22.24 / 29.06	0.39	0.035	14.35 / 18.75	905	1035	69, 70
СБ3.1 30.6.5-5П-1		2980	500	580	1.73	0661	0.060	28.53 / 38.27	0.38	0.035	16.49 / 22.12	1015	1155	69, 70
СБ3.1 33.6.5-5П-1		3280	500	580	1.90	0.725	0.066	36.54 / 47.50	0.38	0.035	19.23 / 25.00	1110	1270	69,70
СБ3.1 36.6.5-5П-1		3580	500	580	2.07	0.783	0.072	44.82 / 59.67	0.38	0.035	21.65 / 28.80	1220	1390	69,70
СБ3.1 24.6.5-7П-1		2380	500	580	1.38	0.534	0.048	16.42 / 20.91	0.39	0.035	11.90 / 15.15	810	925	71,72
СБ3.1 27.6.5-7П-1		2680	500	580	1.55	0.597	0.054	24.01 / 31.34	0.39	0.035	15.49 / 20.25	905	1035	71.72
СБ3.1 30.6.5-7П-1		2980	500	580	1.73	0.661	0.060	30.90 / 40.90	0.38	0.035	17.86 / 23.64	1015	1155	71.72
СБ3.1 33.6.5-7П-1		3280	500	580	1.90	0.725	0.066	38.18 / 48.63	0.38	0.035	20.09 / 25.59	1110	1270	71.72
СБ3.1 36.6.5-7П-1		3580	500	580	2.07	0.783	0.072	42.92 / 57.90	0.38	0.035	20.60 / 26.80	1220	1390	71,72
СБ3.1 24.4.5-5П-1.1	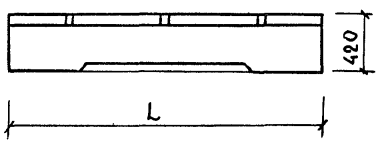	2380	500	420	1.00	0.405	0,036	22.93 / 27.50	0.40	0.036	22.93 / 27.20	620	710	73,74
СБ3.1 27.4.5-5П-1.1		2680	500	420	1.13	0,452	0.041	26.76 / 35.86	0.40	0.036	23.68 / 31.65	700	795	73,74
СБ3.1 33.4.5-5П-1.1		3280	500	420	1.38	0.546	0.050	48.07 / 66,28	0.40	0.036	34.83 / 48.10	870	990	73,74
СБ3.1 24.4.5-7П-1.1		2380	500	420	1.00	0.405	0.036	22.93 / 29.05	0.40	0.036	22.93 / 29.15	620	710	75,76
СБ3.1 27.4.5-7П-1.1		2680	500	420	1.13	0.452	0.041	28.14 / 36.26	0.40	0.036	74.90 / 32.18	700	795	75,76
СБ3.1 33.4.5-7П-1.1		3280	500	420	1.38	0,546	0.050	52.09 / 69.62	0,40	0.036	37.75 / 50.52	870	990	75,76
СБ3.1 36.4.5-5П-1.2	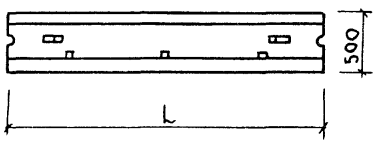	3580	500	420	1,50	0.593	0.054	58.94 / 78.34	0.40	0.036	39.29 / 52.30	950	1080	77,78
СБ3.1 36.4.5-5П-1.3		3580	500	420	1,50	0.593	0.054	58,94 / 78.34	0,40	0.036	39.29 / 52.30	950	1080	77,78
СБ3.1 36.4.5-7П-1.2		3580	500	420	1,50	0.593	0.054	66.18 / 89.55	0.40	0.036	44.12 / 59.77	950	1080	77,78
СБ3.1 36.4.5-7П-1.3		3580	500	420	1,50	0.593	0.054	66.18 / 89.55	0.40	0.036	44.12 / 59.77	950	1080	77,78

Марка блока	Эскиз блока	Геометрические характеристики				Показатели расхода материалов						Масса, кг		№ стр.
						на блок			на 1 м² блока нетто					
		Длина L мм	Ширина B мм	Высота H мм	Площадь м²	Объем бетона м³	Объем фактурн. слоя м³	Расход стали натурал. / приведен.	Объем бетона м³	Объем фактурн. слоя м³	Расход стали натурал. / приведен.	Объемная масса бетона, кг/м³ 1200	1400	
СБ 3.5 17.6.5-9п-2	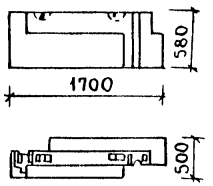	1700	500	580	0.96	0.344	0.012	15.86 / 15.98	0.36	0.0125	16.52 / 16.65	490	560	80,81
СБ 3.5 17.6.5-9п-3	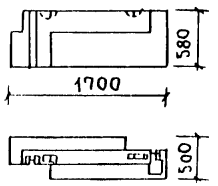	1700	500	580	0.96	0.344	0.012	15.86 / 15.98	0.36	0.0125	16.52 / 15.98	490	560	80,81
СБ 3.6 20.6.5-9п-2	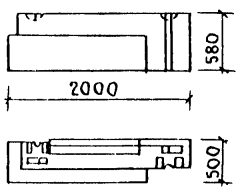	2000	500	580	1.13	0.437	0.025	14.71 / 17.04	0.39	0.022	13.10 / 15.10	574	662	80,82
СБ 3.6 20.6.5-9п-3	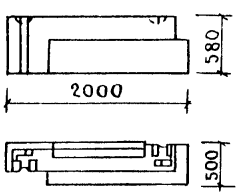	2000	500	580	1.13	0.437	0.025	14.71 / 17.04	0.39	0.022	13.10 / 15.10	574	662	80,82

Инв.№ подл. | Подпись и дата | Взам. инв.№

Марка блока	Эскиз блока	Геометрические характеристики				Показатели расхода материалов						Масса, кг		№ стр.
						на блок			на 1 м² блока нетто					
		Длина L мм	Ширина B мм	Высота H мм	Площадь м²	Объем бетона м³	Объем фактурн. слоя м³	Расход стали натурал. / привед.	Объем бетона м³	Объем фактурн. слоя м³	Расход стали натурал. / привед.	Объемная масса бетона, кг/м³ 1200	1400	
СБ 4.1 21.6.5-П-1	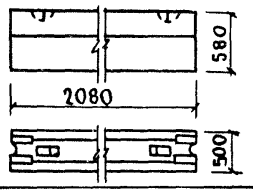	2080	500	580	1.206	0.475	0.042	7.77 / 8.09	0.394	0.035	6.443 / 6.708	710	810	83
СБ 4.2 13.6.5-П-2	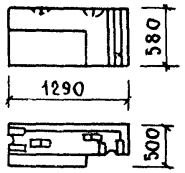	1290	500	580	0.968	0.278	0.034	5.59 / 6.167	0.287	0.035	5.775 / 6.371	425	495	84,85
СБ4.2 13.6.5-П-3	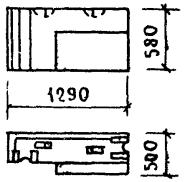	1290	500	580	0.968	0.278	0.034	5.59 / 6.167	0.287	0.035	5.775 / 6.371	425	495	84,85
СБ4.3 29.6.5-П-2	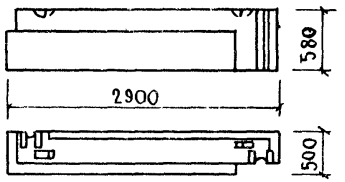	2900	500	580	1.629	0.731	0.054	10.82 / 12.403	0.449	0.033	6.642 / 7.614	1065	1225	84,86
СБ 4.3 29.6.5-П-3	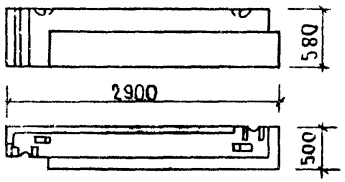	2900	500	580	1.629	0.731	0.054	10.82 / 12.403	0.449	0.033	6.642 / 7.614	1065	1225	84,86

Выборка стали на 1 элемент, в кг

Марка блока	Изделия арматурные ГОСТ 6727-53*				Петли строповочные ГОСТ 5781-75								Всего	Изделия закладные			Всего
	класс В-I			итого	класс А-I			итого	класс Ас-II			итого		Сталь полосовая ГОСТ 103-76 класс $\frac{C38}{23}$	Арматсталь ГОСТ 5781-75 класс А-II		
	ф мм				ф мм				ф мм					сечение	ф. мм	итого	
	4	5	6		10	12	14		10	12	14			100×80×6	10		
СБ 1.1 9.22.5-П-1	0.16	1.20	—	1.36	—	—	—	—	1.24	—	—	—	1.24	2.60	—	—	—	2.60
СБ 1.1 12.22.5-П-1	0.16	1.20	—	1.36	—	2.04	—	2.04	—	—	—	—	—	3.40	—	—	—	3.40
СБ 1.1 15.22.5-П-1	0.16	—	1.74	1.90	—	—	—	—	—	2.04	—	—	2.04	3.94	—	—	—	3.94
СБ 1.1. 18.22.5-П-1	0.22	—	1.48	1.70	—	—	—	—	—	—	3.40	—	3.40	5.10	—	—	—	5.10
СБ 1.1 15.22.5-П-1.3	0.16	—	1.74	1.90	—	—	—	—	—	2.04	—	—	2.04	3.94	—	—	—	3.94
СБ 1.1 18.22.5-П-1.3	0.22	—	1.48	1.70	—	—	—	—	—	—	3.40	—	3.40	5.10	1.51	2.45	3.96	9.06
СБ 1.1 12.22.5-П-1.1.2	0.16	1.20	—	1.36	—	2.04	—	2.04	—	—	—	—	—	3.40	—	—	—	3.40
СБ 1.1 15.22.5-П-1.1.1	0.16	—	1.74	1.90	—	—	—	—	—	2.04	—	—	2.04	3.94	—	—	—	3.94
СБ 1.1 15.22.5-П-1.1.3	0.16	—	1.74	1.90	—	—	—	—	—	2.04	—	—	2.04	3.94	—	—	—	3.94
СБ 1.1 18.22.5-П-1.1.4	0.22	—	1.48	1.70	—	—	—	—	—	—	3.40	—	3.40	5.10	—	—	—	5.10
СБ 1.1 18.22.5-П-1.1.3	0.22	—	1.48	1.70	—	—	—	—	—	—	3.40	—	3.40	5.10	—	—	—	5.10
СБ 1.1 12.22.5-П-1.2.2	0.16	1.20	—	1.36	—	2.04	—	2.04	—	—	—	—	—	3.40	—	—	—	3.40
СБ 1.1 15.22.5-П-1.2.1	0.16	—	1.74	1.90	—	—	—	—	—	2.04	—	—	2.04	3.94	—	—	—	3.94
СБ 1.1 15.22.5-П-1.2.3	0.16	—	1.74	1.90	—	—	—	—	—	2.04	—	—	2.04	3.94	—	—	—	3.94
СБ 1.1 18.22.5-П-1.2.4	0.22	—	1.62	1.70	—	—	—	—	—	—	3.40	—	3.40	5.10	—	—	—	5.10
СБ 1.1 18.22.5-П-1.2.3	0.22	—	1.62	1.70	—	—	—	—	—	—	3.40	—	3.40	5.10	—	—	—	5.10

Рук. маст.	Станишевский	
Гл. инж. маст.	Панков	
ГИП	Зыкина	
Рук. гр.	Мелюшкина	
Проверил	Мелюшкина	
Разработ.	Куц	

1.133.1-5 вып. 2 00.000 ТБ 2

Выборка стали

Стадия	Лист	Листов
Р	1	6

ЦНИИЭП жилища г. Москва

Инв. № подл. | Подпись и дата | Взам. инв. №

Выборка стали на 1 элемент, в кг

Марка блока	Изделия арматурные ГОСТ 6727-53* класс В-I ф мм			итого	Петли строповочные ГОСТ 5781-75 класс А-I ф мм			итого	класс Ас-II ф мм				итого	Всего	Изделия закладные Сталь полосовая ГОСТ 103-76 класс С38/23 сечение 100×60×6	Армат. сталь ГОСТ 5781-75 класс А-II ф мм 10	итого	Всего
	4	5	6		10	12	14		10	12	14							
СБ 1.2 11.22.5-П-2	0.16	1.20	—	1.36	—	2.04	—	2.04	—	—	—	—	—	3.40	—	—	—	3.40
СБ 1.2 13.22.5-П-2	0.16	1.20	—	1.36	—	2.04	—	2.04	—	—	—	—	—	3.40	—	—	—	3.40
СБ 1.2 16.22.5-П-2	0.16	—	1.74	1.90	—	—	—	—	—	2.04	—	—	2.04	3.94	—	—	—	3.94
СБ 1.2 11.22.5-П-3	0.16	1.20	—	1.36	—	2.04	—	2.04	—	—	—	—	—	3.40	—	—	—	3.40
СБ 1.2 13.22.5-П-3	0.16	1.20	—	1.36	—	2.04	—	2.04	—	—	—	—	—	3.40	—	—	—	3.40
СБ 1.2 16.22.5-П-3	0.16	—	1.74	1.90	—	—	—	—	—	2.04	—	—	2.04	3.94	—	—	—	3.94
СБ 1.3 7.22.5-П-2	0.94	—	—	0.94	1.24	—	—	1.24	—	—	—	—	—	2.18	—	—	—	2.18
СБ 1.3 10.22.5-П-2.2	0.16	1.20	—	1.36	—	—	—	—	1.24	—	—	—	1.24	2.60	1.51	2.45	3.96	6.56
СБ 1.3 7.22.5-П-3	0.94	—	—	0.94	1.24	—	—	1.24	—	—	—	—	—	2.18	—	—	—	2.18
СБ 1.3 10.22.5-П-3.1	0.16	1.20	—	1.36	—	—	—	—	1.24	—	—	—	1.24	2.60	1.51	2.45	3.96	6.56
СБ 1.4 7/7.22.5-П-2.2	0.16	1.20	—	1.36	—	—	—	—	1.24	—	—	—	1.24	2.60	—	—	—	2.60
СБ 1.4 9/7 22.5-П-2.2	0.16	1.20	—	1.36	—	—	—	—	—	2.04	—	—	2.04	3.40	—	—	—	3.40
СБ 1.4 7/7.22.5-П-3.1	0.16	1.20	—	1.36	—	—	—	—	1.24	—	—	—	1.24	2.60	—	—	—	2.60
СБ 1.4 9/7.22.5-П-3.1	0.16	1.20	—	1.36	—	—	—	—	—	2.04	—	—	2.04	3.40	—	—	—	3.40
СБ 1.1 9.22.5-П-1.0.0.1	0.16	1.20	—	1.36	—	2.04	—	2.04	1.24	—	—	—	1.24	4.64	—	—	—	4.64
СБ 1.1 12.22.5-П-1.0.0.1	0.16	1.20	—	1.36	—	4.08	—	4.08	—	—	—	—	—	5.44	—	—	—	5.44

Выборка стали на 1 элемент, в кг

Марка блока		Изделия арматурные ГОСТ 6727-53* класс В-I ф мм			итого	Петли строповочные ГОСТ 5781-75 класс А-I ф мм			итого	класс Ас-II ф мм			итого	Всего	Изделия закладные сталь полосовая ГОСТ 103-76 класс $\frac{С38}{23}$ сечение	арматурная сталь ГОСТ 5781-75 класса-II ф мм	итого	Всего
		4	5	6		8	10	12		10	12	14			100×60×6	10		
СБ1.1	15.22.5-П-1.0.0.1	0.16	—	1.74	1.90	—	—	2.04	2.04	—	2.04	—	—	2.04	5.98	—	—	—	5.98
СБ1.1	18.22.5-П-1.0.0.1	0.22	—	1.48	1.70	—	—	2.04	2.04	—	—	3.40	—	3.40	7.14	—	—	—	7.14
СБ1.1	15.22.5-П-1.3.0.1	0.16	—	1.74	1.90	—	—	2.04	2.04	—	2.04	—	—	2.04	5.98	—	—	—	5.98
СБ1.1	18.22.5-П-1.3.0.1	0.22	—	1.48	1.70	—	—	2.04	2.04	—	—	3.40	—	3.40	7.14	1.51	2.45	3.96	11.10
СБ1.1	12.22.5-П-1.1.2.1	0.16	1.20	—	1.36	—	—	4.08	4.08	—	—	—	—	—	5.44	—	—	—	5.44
СБ1.1	15.22.5-П-1.1.1.1	0.16	—	1.74	1.90	—	—	2.04	2.04	—	2.04	—	—	2.04	5.98	—	—	—	5.98
СБ1.1	15.22.5-П-1.1.3.1	0.16	—	1.74	1.90	—	—	2.04	2.04	—	2.04	—	—	2.04	5.98	—	—	—	5.98
СБ1.1	18.22.5-П-1.1.4.1	0.22	—	1.48	1.70	—	—	2.04	2.04	—	—	3.40	—	3.40	7.14	—	—	—	7.14
СБ1.1	18.22.5-П-1.1.3.1	0.22	—	1.48	1.70	—	—	2.04	2.04	—	—	3.40	—	3.40	7.14	—	—	—	7.14
СБ1.1	12.22.5-П-1.2.2.1	0.16	1.20	—	1.36	—	—	4.08	4.08	—	—	—	—	—	5.44	—	—	—	5.44
СБ1.1	15.22.5-П-1.2.1.1	0.16	—	1.74	1.90	—	—	2.04	2.04	—	2.04	—	—	2.04	5.98	—	—	—	5.98
СБ1.1	15.22.5-П-1.2.3.1	0.16	—	1.74	1.90	—	—	2.04	2.04	—	2.04	—	—	2.04	5.98	—	—	—	5.98
СБ1.1	18.22.5-П-1.2.4.1	0.22	—	1.48	1.70	—	—	2.04	2.04	—	—	3.40	—	3.40	7.14	—	—	—	7.14
СБ1.1	18.22.5-П-1.2.3.1	0.22	—	1.48	1.70	—	—	2.04	2.04	—	—	3.40	—	3.40	7.14	—	—	—	7.14
СБ1.2	11.22.5-П-2.0.0.1	0.16	1.20	—	1.36	—	—	3.06	3.06	—	—	—	—	—	4.42	—	—	—	4.42
СБ1.2	13.22.5-П-2.0.0.1	0.16	1.20	—	1.36	—	—	3.06	3.06	—	—	—	—	—	4.42	—	—	—	4.42
СБ1.2	16.22.5-П-2.0.0.1	0.16	—	1.74	1.90	—	—	1.02	1.02	—	2.04	—	—	2.04	4.96	—	—	—	4.96

Инв.№ подл. | Подпись и дата | Взам. инв.№

Выборка стали на 1 элемент, в кг

Марка блока	Изделия арматурные ГОСТ 6727-53*				Петли строповочные ГОСТ 5781-75								Всего	Изделия закладные			Всего
	класс В-I			итого	класс А-I			итого	класс Ас-II			итого		сталь полосовая ГОСТ 103-76 класс $\frac{С38}{23}$	арматурная сталь ГОСТ 5781-75 класс А-II	итого	
	ф мм				ф мм				ф мм					сечение	ф мм		
	4	5	6		8	10	12		10	12	14			100×60×6	10		
СБ 1.2 11.22.5-П-3.0.0.1	0.16	1.20	—	1.36	—	—	3.06	3.06	—	—	—	—	—	4.42	—	—	—	4.42
СБ 1.2 13.22.5-П-3.0.0.1	0.16	1.20	—	1.36	—	—	3.06	3.06	—	—	—	—	—	4.42	—	—	—	4.42
СБ 1.2 16.22.5-П-3.0.0.1	0.16	—	1.74	1.90	—	—	1.02	1.02	—	2.04	—	—	2.04	4.96	—	—	—	4.96
СБ 1.3 7.22.5-П-2.0.0.1	0.94	—	—	0.94	—	1.24	2.04	3.28	—	—	—	—	—	4.22	—	—	—	4.22
СБ 1.3 10.22.5-П-2.2.0.1	0.16	1.20	—	1.36	—	—	1.02	1.02	1.24	—	—	—	1.24	3.62	1.51	2.45	3.96	7.58
СБ 1.3 7.22.5-П-3.0.0.1	0.94	—	—	0.94	—	1.24	2.04	3.28		—	—	—	—	4.22	—	—	—	4.22
СБ 1.3 10.22.5-П-3.1.0.1	0.16	1.20	—	1.36	—	—	1.02	1.02	1.24	—	—	—	1.24	3.62	1.51	2.45	3.96	7.58
СБ 1.4 $^{7}/_{7}$.22.5-П-2.2.0.1	0.16	1.20	—	1.36	—	—	1.02	1.02	1.24	—	—	—	—	3.62	—	—	—	3.62
СБ 1.4 $^{9}/_{7}$.22.5-П-2.2.0.1	0.16	1.20	—	1.36	—	—	1.02	1.02	—	2.04	—	—	2.04	4.42	—	—	—	4.42
СБ 1.4 $^{7}/_{7}$.22.5-П-3.1.0.1	0.16	1.20	—	1.36	—	—	1.02	1.02	1.24	—	—	—	—	3.62	—	—	—	3.62
СБ 1.4 $^{9}/_{7}$.22.5-П-3.1.0.1	0.16	1.20	—	1.36	—	—	1.02	1.02	—	2.04	—	—	2.04	4.42	—	—	—	4.42
СБ 2.1 12.8.4-П-1	—	—	—	—	0.694	—	—	0.694	—	—	—	—	—	0.694	—	—	—	0.694
СБ 2.1 15.11.4-П-1	—	—	—	—	—	—	—	—	1.24	—	—	—	1.24	1.24	—	—	—	1.24
СБ 2.2 12.8.4-П-2	—	—	—	—	0.694	—	—	0.694	—	—	—	—	—	0.694	—	—	—	0.694
СБ 2.2 12.8.4-П-3	—	—	—	—	0.694	—	—	0.694	—	—	—	—	—	0.694	—	—	—	0.694
СБ 2.3 12.11.5-П-1	—	—	—	—	0.694	—	—	0.694	—	—	—	—	—	0.694	—	—	—	0.694

Выборка стали на 1 элемент, в кг

Марка блока	Изделия арматурные																		Петля строповочная			Изделие закладное				Всего
	ГОСТ 6727-53*				ГОСТ 5781-75														ГОСТ 5781-75			Тост 5781-15				
	Класс В-I			итого	Класс А-I	итого	Класс А-II			итого	Класс А-III						итого	Сечение -100×50×6	Класс А-I	Класс Ас-II	итого	Класс А-I	Класс А-II	Сечение -100×80×8	итого	
	ф мм				ф мм		ф мм				ф мм								ф мм				ф мм				
	5	6	8		10		8	10	12		6	8	10	12	14	18			10	10		10	10			
СБ3.1 24.6.5-5п-1	0.35	8.95	—	9.30	—	2.94	—	2.94	—	—	2.00	—	—	—	—	—	2.0	0.94	1.24	—	1.24	—	—	—	—	16.42
СБ3.1 27.6.5-5п-1	0.40	6.64	7.45	14.49	—	—	—	3.31	2.26	5.57	—	—	—	—	—	—	—	0.94	1.24	—	1.24	—	—	—	—	22.24
СБ3.1 30.6.5-5п-1	0.45	1.90	17.20	19.55	—	—	—	3.64	—	3.64	3.16	—	—	—	—	—	3.16	0.94	1.24	—	1.24	—	—	—	—	28.53
СБ3.1 33.6.5-5п-1	0.50	2.10	18.16	20.76	—	—	—	7.77	5.83	13.60	—	—	—	—	—	—	—	0.94	1.24	—	—	—	—	—	—	36.54
СБ3.1 36.6.5-5п-1	—	3.09	21.0	24.09	—	—	—	—	12.25	12.25	—	—	—	6.30	—	—	6.30	0.94		1.24	1.24	—	—	—	—	44.82
СБ3.1 24.6.5-7п-1	0.35	8.95	—	9.30	2.94	2.94	—	—	—	—	2.00	—	—	—	—	—	2.00	0.94	1.24	—	—	—	—	—	—	16.42
СБ3.1 27.6.5-7п-1	0.40	6.64	7.45	14.49	3.31	3.31	—	—	—	—	—	4.03	—	—	—	—	4.03	0.94	1.24	—	—	—	—	—	—	24.01
СБ3.1 30.6.5-7п-1	0.45	1.90	17.20	19.55	3.64	3.64	—	—	—	—		5.53	—	—	—	—	5.53	0.94	1.24	—	—	—	—	—	—	30.90
СБ3.1 33.6.5-7п-1	0.5	2.10	18.16	20.76	4.04	4.04	—	—	11.20	11.20	—	—	—	—	—	—	—	0.94	1.24	—	—	—	—	—	—	38.18
СБ3.1 36.6.5-7п-1	—	3.09	21.0	24.09	4.40	4.40	—	—	—	—	—	—	—	12.25	—	—	12.25	0.94	—	1.24	—	—	—	—	—	42.92
СБ3.1 24.4.5-5п-1.1	0.35	10.84	—	11.19	—	—	—	2.84	—	2.84	2.0	—	—	—	—	—	2.00	—	1.24	—	1.24	1.48	1.11	1.5	4.09	21.36
СБ3.1 27.4.5-5п-1.1	0.40	12.88	—	13.28	—	—	—	—	—	—	—	8.15	—	—	—	—	8.15	—	1.24	—	1.24	1.48	1.11	1.5	4.09	26.76
СБ3.1 33.4.5-5п-1.1	0.5	—	27.04	27.54	—	—	—	—	—	—	—	—	15.70	—	—	—	15.70	—	1.24	—	1.24	1.48	1.11	1.5	4.09	48.07
СБ3.1 24.4.5-7п-1.1	0.35	10.84	—	11.19	2.84	2.84	—	—	—	—	—	3.57	—	—	—	—	3.57	—	1.24	—	1.24	1.48	1.11	1.5	4.09	22.93
СБ3.1 27.4.5-7п-1.1	0.40	12.88	—	13.28	3.21	3.21	—	—	—	—	—	—	6.32	—	—	—	6.32	—	1.24	—	1.24	1.48	1.11	1.5	4.09	28.14
СБ3.1 33.4.5-7п-1.1	0.50	—	27.04	27.54	3.95	3.95	—	—	—	—	—	—	—	—	15.27	—	15.27	—	1.24	—	1.24	1.48	1.11	1.5	4.09	52.09
СБ3.1 36.4.5-5п-1.2	—	0.78	28.10	28.88	—	—	—	—	12.30	12.30	—	—	—	12.43	—	—	12.43	—	1.24	—	1.24	1.48	1.11	1.5	4.09	58.94
СБ3.1 36.4.5-5п-1.3	—	0.78	28.10	28.88	—	—	—	—	12.30	12.30	—	—	—	12.43	—	—	12.43	—	1.24	—	1.24	1.48	1.11	1.5	4.09	58.94
СБ3.1 36.4.5-7п-1.2	—	0.78	28.10	28.88	4.32	4.32	—	—	—	—	—	—	—	—	—	27.65	27.65	—	1.24	—	1.24	1.48	1.11	1.5	4.09	66.18
СБ3.1 36.4.5-7п-1.3	—	0.78	28.10	28.88	4.32	4.32	—	—	—	—	—	—	—	—	—	27.65	27.65	—	1.24	—	1.24	1.48	1.11	1.5	4.09	66.18

Инв.№ подл. | Подпись и дата | Взам.инв.№

Выборка стали на 1 элемент, в кг

Марка блока	Изделия арматурные ГОСТ 6727-53* класс В-I ф мм 4	5	6	итого	Изделия арматурные ГОСТ 5781-75 класс А-I ф мм 6	8	10	итого	Сталь полосовая ГОСТ 103-76 класс С38/23 сечение -100х50х6	итого	Петли строповочные ГОСТ 5781-75 класс А-I ф мм 8	10	итого	Изделия закладные ст. полосов. ГОСТ 103-76 класс С38/23 сечение 400х100х6	Армат. ст. ГОСТ 5781-75 класс А-II ф мм 10	итого	Всего
СБ 3.5 17.6.5-9П-2	0.19	—	—	0.19	8.69	—	3.61	12.30	0.94	0.94	0.70	—	0.70	0.47	0.37	0.84	14.97
СБ 3.5 17.6.5-9П-3	0.19	—	—	0.19	8.69	—	3.61	12.30	0.94	0.94	0.70	—	0.70	0.47	0.37	0.84	14.97
СБ 3.6 20.6.5-9П-2	—	1.13	4.49	5.62	—	3.10	4.51	7.61	0.24	0.24	—	1.24	1.24	—	—	—	14.71
СБ 3.6 20.6.5-9П-3	—	1.13	4.49	5.62	—	3.10	4.51	7.61	0.24	0.24	—	1.24	1.24	—	—	—	14.71
СБ 4.1 21.6.5-П-1	0.82	—	—	0.82	2.24	—	2.53	4.77	0.94	0.94	—	1.24	1.24	—	—	—	7.77
СБ 4.3 29.6.5-П-2	0.46	—	1.26	1.72	—	—	2.14	2.14	0.94	0.94	0.70	—	0.70	—	—	—	5.50
СБ 4.3 29.6.5-П-3	0.46	—	1.26	1.72	—	—	2.14	2.14	0.94	0.94	0.70	—	0.70	—	—	—	5.50
СБ 4.2 13.6.5-П-2	1.02	—	3.04	4.06	—	—	4.58	4.58	0.94	0.94	—	1.24	1.24	—	—	—	10.82
СБ 4.2 13.6.5-П-3	1.02	—	3.04	4.06	—	—	4.58	4.58	0.94	0.94	—	1.24	1.24	—	—	—	10.82

Формат	Зона	Поз.	Обозначение	Наименование	Кол.	Примечание
				Документация		
12			1.133.1-5 вып.2 00.000 ТО	Техническое описание		
12			1.133-1-5 вып.2 01.000 СБ	Сборочный чертеж		
12			1.133-1-5 вып.2 00.000 Д1	Узлы I ... VI		
12			1.133-1-5 вып.2 00.000 ТБ2	Выборка стали		
				Детали		
		1		Пробка деревянная		
				ϕ 50 мм, ℓ = 120 мм	8	
			Переменные данные для исполнений			
			1.133.1-5 вып.2 01.000	СБ1.1 9.22.5-П-1		
				Сборочные единицы		
11		2	1.133.1-5 вып.2 01.100-01	Блок арматурный АБ-2	2	
				Материалы		
		3		Бетон марки 100	0.917	м^3
		4		Бетон фактурного		
				слоя марки 150	0.088	м^3
			1.133.1-5 вып.2 01.000-01	СБ1.1 12.22.5-П-1		
				Сборочные единицы		
11		2	1.133.1-5 вып.2 01.100-02	Блок арматурный АБ-3	2	

Инв.№ подл. | Подпись и дата | Взам. инв.№

Рук.маст.	Станишевский	
Гл.инж.маст.	Панков	
Гип	Зыкина	
Рук.гр.	Мелюшкина	
Проверил	Куц	
Разработ.	Линк	

1.133.1-5 вып.2 01.000

Блок простеночный
СБ 1.1 9.22.5-П-1 (СБ1.1 12.22.5-П-1,
СБ 1.1 15.22.5-П-1, СБ1.1 18.22.5-П-1)

Стадия	Лист	Листов
Р	1	2

ЦНИИЭП жилища г. Москва

Формат	Зона	Поз.	Обозначение	Наименование	Кол.	Примечание
				Материалы		
		3		Бетон марки 100	1.223	м^3
		4		Бетон фактурного		
				слоя марки 150	0.109	м^3
			1.133.1-5 вып.2 01.000-02	СБ1.1 15.22.5-П-1		
				Сборочные единицы		
11		2	1.133.1-5 вып.2 01.100-03	Блок арматурный АБ-4	2	
				Материалы		
		3		Бетон марки 100	1.53	м^3
		4		Бетон фактурного		
				слоя марки 150	0.13	м^3
			1.133.1-5 вып.2 01.000-03	СБ1.1 18.22.5-П-1		
				Сборочные единицы		
11		2	1.133.1-5 вып.2 01.200	Блок арматурный АБ-5	2	
				Материалы		
		3		Бетон марки 100	1.835	м^3
		4		Бетон фактурного		
				слоя марки 150	0.15	м^3

Инв.№ подл. | Подпись и дата | Взам. инв.№

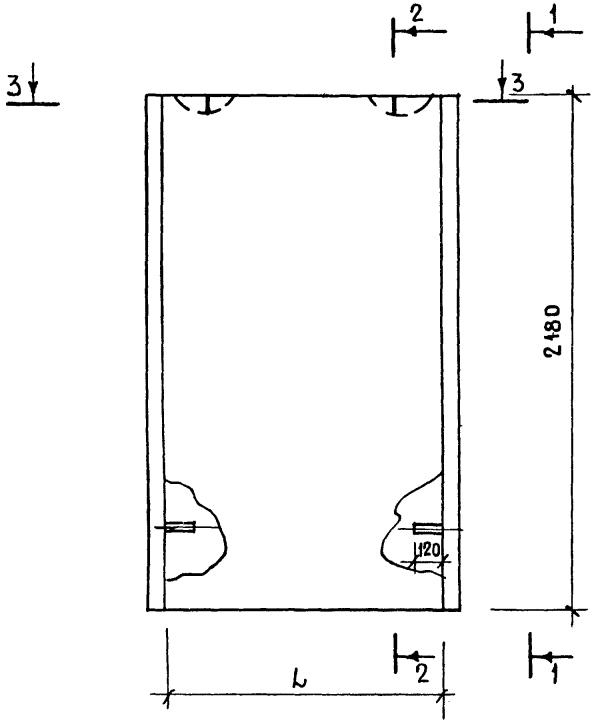

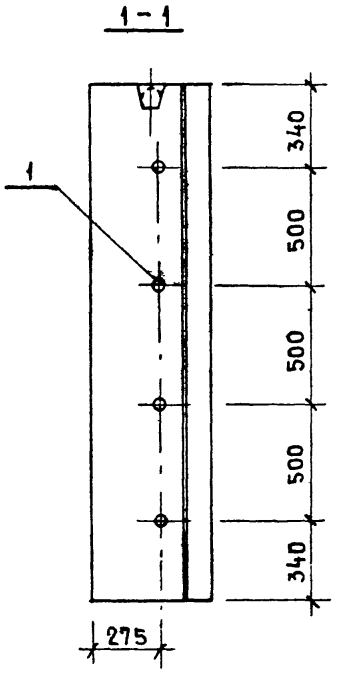

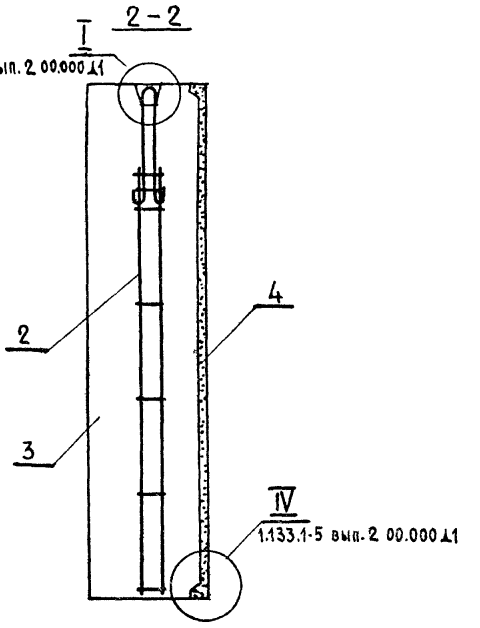

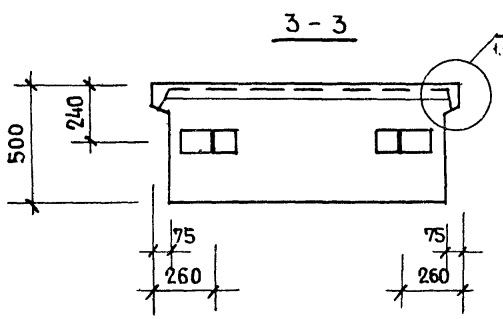

По периметру наружной поверхности блока устраивается фаска. (см. 1.133.1-5 вып. 2 00.000 Д1)

Обозначение	Марка	L	Масса, кг: Объемн. масса бетона кг/м³ 1200	1400
1.133.1-5 вып.2 01.000	СБ 1.1 9.22.5-П-1	890	1370	1570
-01	СБ 1.1 12.22.5-П-1	1190	1815	2080
-02	СБ 1.1 15.22.5-П-1	1490	2255	2585
-03	СБ 1.1 18.22.5-П-1	1790	2695	3090

Рук. маст.	Станишевский	
Гл. инж. маст.	Панков	
ГИП	Зыкина	
Рук. гр.	Мелюшкина	
Проверил	Мелюшкина	
Разработ.	Петренко	

1.133.1-5 вып.2 01.000 СБ

Блок простеночный (СБ 1.1 9.22.5-П-1, СБ 1.1 12.22.5-П-1, СБ 1.1 15.22.5-П-1, СБ 1.1 18.22.5-П-1)
Сборочный чертеж

Стадия	Масса	Масштаб
Р	см. табл.	1:20
Лист	Листов 1	

ЦНИИЭП жилища г. Москва

Инв. № подл. | Подпись и дата | Взам. инв. №

Формат	Зона	Поз.	Обозначение	Наименование	Кол.	Примечание
				Документация		
12			1.133.1-5 вып.2 00.000 ТО	Техническое описание		
12			1.133.1-5 вып.2 02.000 СБ	Сборочный чертеж		
12			1.133.1-5 вып.2 00.000 Д1	Узлы I ... VI		
12			1.133.1-5 вып.2 00.000 Д2	Фрагмент 1, фрагмент 2		
12			1.133.1-5 вып.2 00.000 ТБ2	Выборка стали		
				Сборочные единицы		
11		1	1.133.1-5 вып.2 01.100	Блок арматурный		
				АБ-4	2	
				Детали		
		2		Пробка деревянная		
				ϕ 50 мм, ℓ = 120 мм	8	
				Материалы		
		3		Бетон марки 100	1.521	м^3
		4		Бетон фактурного		
				слоя марки 150	0.13	м^3

Рук. маст. 5	Станишевский	
Гл. инж. маст	Панков	
ГИП	Зыкина	
Рук. гр.	Мелюшкина	
Проверил	Куц	
Разработ.	Линк	

1.133.1-5 вып. 2 02.000

Блок простеночный СБ1.1 15.22.5-П-1.3

Стадия	Лист	Листов
Р		1

ЦНИИЭП жилища г. Москва

Формат	Зона	Поз.	Обозначение	Наименование	Кол.	Примечание
				Документация		
12			1.133.1-5 вып.2 00.000 ТО	Техническое описание		
12			1.133.1-5 вып.2 03.000 СБ	Сборочный чертеж		
12			1.133.1-5 вып.2 00.000 Д1	Узлы I ... VI		
12			1.133.1-5 вып.2 00.000 Д2	Фрагмент 1, фрагмент 2		
12			1.133.1-5 вып.2 00.000 ТБ2	Выборка стали		
				Сборочные единицы		
11		1	1.133.1-5 вып.2 01.200	Блок арматурный АБ-5	2	
11		2	1.133.1-5 вып.2 03.010	Изделие закладное М-1	4	
				Детали		
		3		Пробка деревянная		
				ϕ 50 мм, ℓ = 120 мм	8	
				Материалы		
		4		Бетон марки 100	1.826	м^3
		5		Бетон фактурного		
				слоя марки 150	0.15	м^3

Инв. № подл. | Подпись и дата | Взам. инв. №

Рук. маст. 5	Станишевский	
Гл. инж. маст	Панков	
ГИП	Зыкина	
Рук. гр.	Мелюшкина	
Проверил	Куц	
Разработ.	Линк	

1.133.1-5 вып. 2 03.000

Блок простеночный СБ1.1 18.22.5-П-1.3

Стадия	Лист	Листов
Р		1

ЦНИИЭП жилища г. Москва

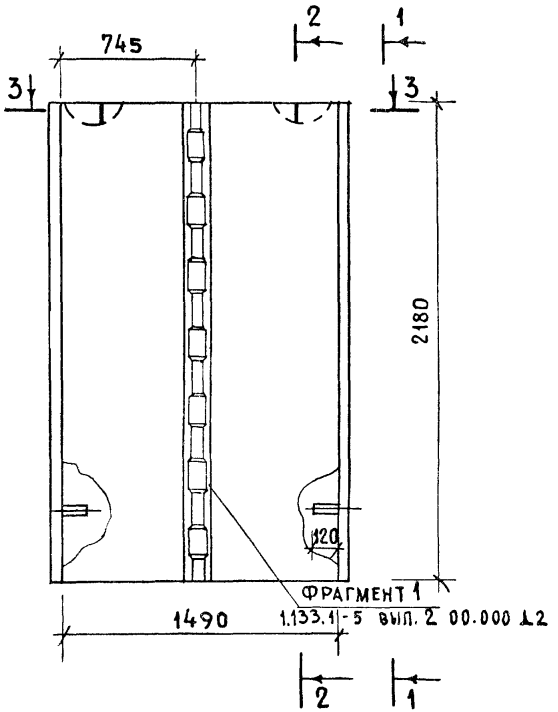

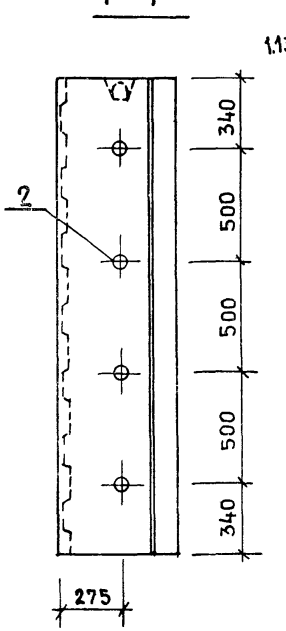

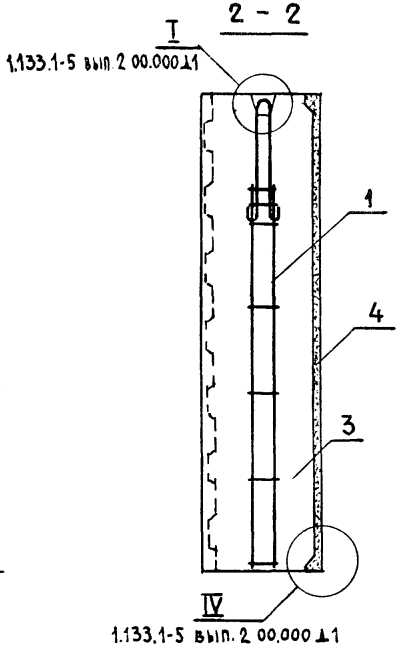

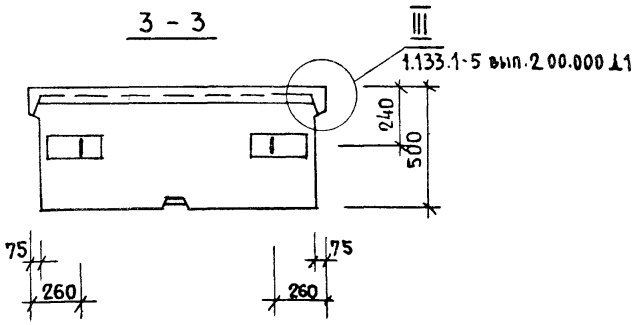

По периметру наружной поверхности блока устраивается фаска (см. 1.133.1-5 вып. 2 00.000 Д1)

Масса, кг	
Объемн. масса бетона кг/м³	
1200	1400
2245	2575

Рук. маст.	Станишевский		
Гл. инж. маст.	Панков		
ГИП	Зыкина		
Рук. гр.	Мелюшкина		
Проверил	Мелюшкина		
Разработ.	Линк		

1.133.1-5 вып. 2 02.000 СБ

Блок простеночный (СБ1.1 15.22.5-П-1.3) Сборочный чертеж

Стадия	Масса	Масштаб
Р	см. табл.	1:20
Лист	Листов 1	

ЦНИИЭП жилища г. Москва

Инв. № подл. | Подпись и дата | Взам. инв. №

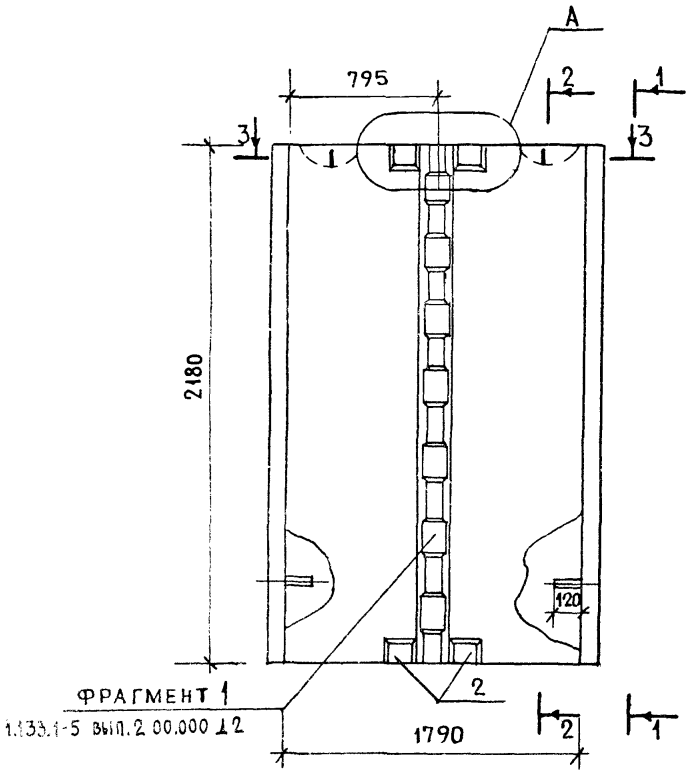

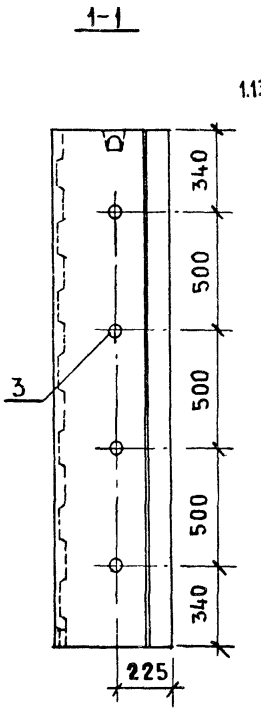

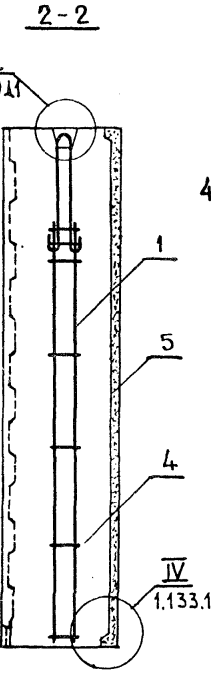

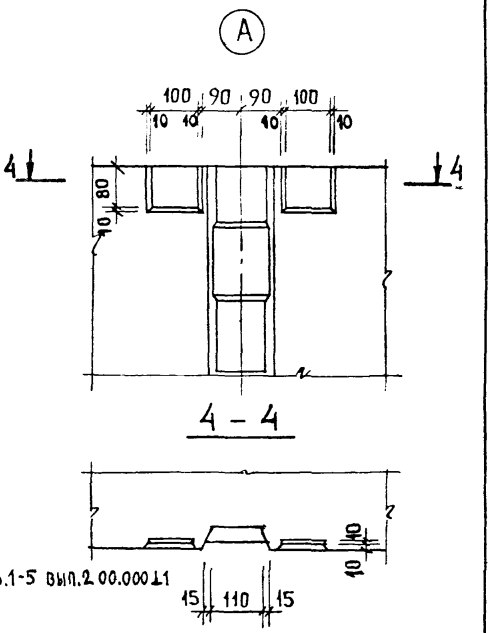

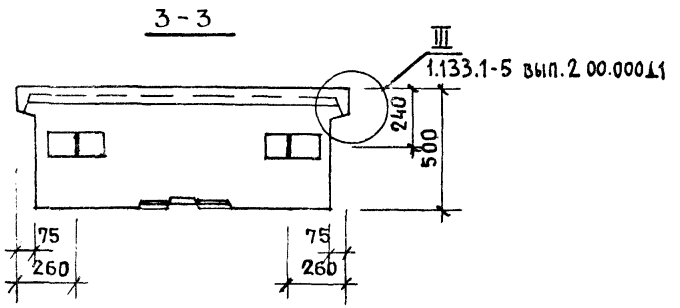

По периметру наружной поверхности блока устраивается фаска (см. 1.133.1-5 вып. 2 00.000 Т1)

Масса, кг	
Объемн. масса блока кг/м³	
1200	1400
2685	3075

Рук. маст.	Станишевский	
Инж. маст.	Панков	
ГИП	Зыкина	
Рук. гр.	Мелюшкина	
Проверил	Мелюшкина	
Разработ.	Линк	

1.133.1-5 вып.2 03.000 сб

Блок простеночный (СБ 1.1 18.22.5-П-1.3) Сборочный чертеж

Стадия	Масса	Масштаб
Р	см. табл.	1:20
Лист	Листов 1	

ЦНИИЭП жилища г. Москва

Формат	Зона	Поз.	Обозначение	Наименование	Кол.	Примечание
				Документация		
12			1.133.1-5 Вып.2 00.000 ТО	Техническое описание		
12			1.133.1-5 Вып.2 04.000 СБ	Сборочный чертеж		
12			1.133.1-5 Вып.2 00.000 Д1	Узлы I... VI		
12			1.133.1-5 Вып.2 00.000 Д2	Фрагмент 1; фрагмент 2		
12			1.133.1-5 Вып 2 00.000 ТБ2	Выборка стали		
				Детали		
				Пробка деревянная		
				ф50 мм, ℓ=120мм	8	
			Переменные данные	для исполнений		
			1.133.1-5 Вып 2 04.000	СБ 1.1 12.22.5-П-1.1.2		
				Сборочные единицы		
11		2	1.133.1-5 Вып 2 01.100-02	Блок арматурный		
				АБ-3	2	
				Материалы		
		3		Бетон марки 100	1.214	м³
		4		Бетон фактурного		
				слоя марки 150	0.109	м³
			1.133.1-5 Вып.2 04.000-01	СБ1.1 15.22.5-П-1.1.1		
				Сборочные единицы		
11			1.133.1-5 Вып.2 01.100-03	Блок арматурный		
				АБ-4	2	
				Материалы		
		3		Бетон марки 100	1.521	м³
		4		Бетон фактурного		
				слоя марки 150	0.13	м³

Рук.маст.5	Станишевский		
Гл.инж.маст.	Панков		
ГИП	Зыкина		
Рук.гр.	Мелюшкина		
Провер.	Куц		
Разраб.	Линк		

1.133.1-5 Вып.2 04.000

Блок простеночный
СБ1.1 12.22.5-П-1.1.2, СБ1.1 15.22.5-П-1.1.1
СБ1.1 15.22.5-П-1.1.3, СБ1.1 18.22.5-П-1.1.4
СБ1.1 18.22.5-П-1.1.3

Стадия	Лист	Листов
Р	1	2

ЦНИИЭП жилища г. Москва

Инв.№ подл. | Подпись и дата | Взам.инв.№

Формат	Зона	Поз.	Обозначение	Наименование	Кол.	Примечание
			1.133.1-5 Вып.2 04.000-02	СБ1.1 15.22.5-П-1.1.3		
				Сборочные единицы		
11		2	1.133.1-5 Вып.2 01.100-03	Блок арматурный АБ-4	2	
				Материалы		
		3		Бетон марки 100	1.521	м³
		4		Бетон фактурного		
				слоя марки 150	0.13	м³
			1.133.1-5 Вып.2 04.000-03	СБ 1.1 18.22.5-П-1.1.4		
				Сборочные единицы		
11		2	1.133.1-5 Вып.2 01.200	Блок арматурный АБ-5	2	
				Материалы		
				Бетон марки 100	1.826	м³
				Бетон фактурного		
				слоя марки 150	0.15	м³
			1.133.1-5 Вып.2 04.000-04	СБ1.1 18.22.5-П-1.1.3		
				Сборочные единицы		
11		2	1.133.1-5 Вып.2 01.200	Блок арматурный АБ-5	2	
				Материалы		
		3		Бетон марки 100	1.826	м³
		4		Бетон фактурного		
				слоя марки 150	0.15	м³

1.133.1-5 Вып 2 04.000

Лист 2

Инв.№ подл. | Подпись и дата | Взам.инв.№

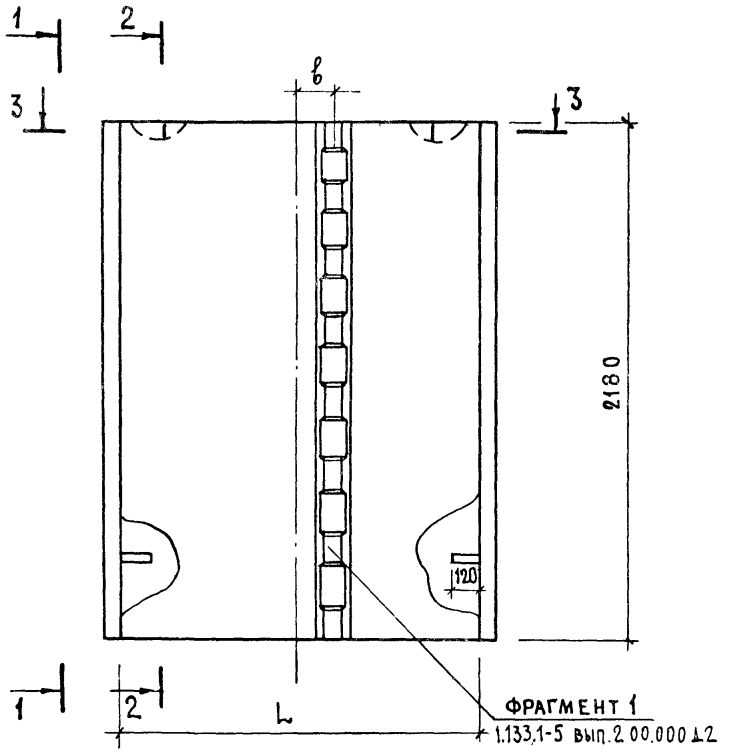

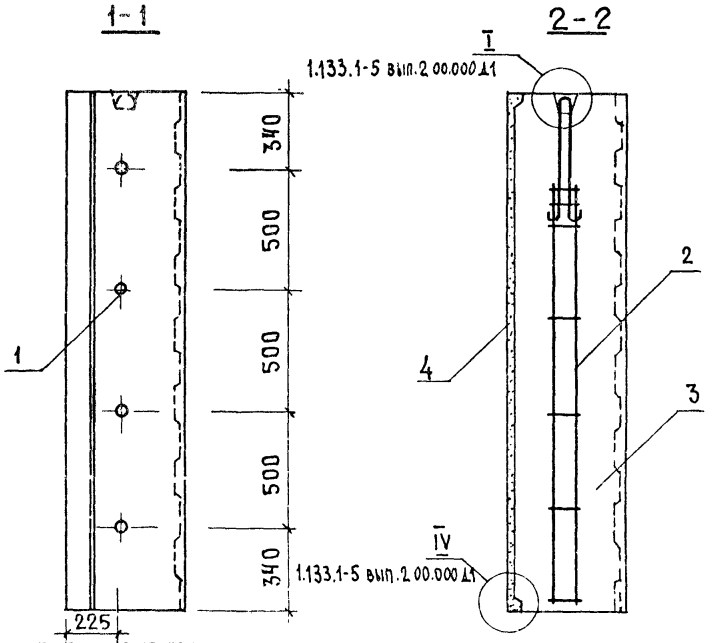

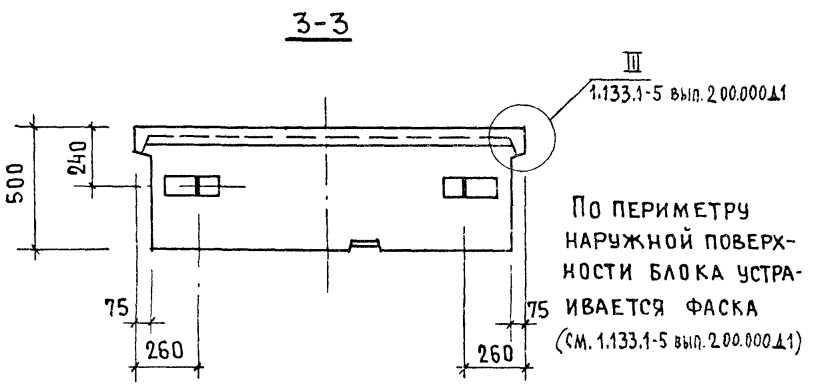

По периметру наружной поверхности блока устраивается фаска (см. 1.133.1-5 вып.2 00.000 Д1)

Обозначение	Марка	L	b	Масса, кг: Объемн. масса бетона, кг/м³ 1200	1400
1.133.1-5 вып2 04.000	СБ1.1 12.22.5-П-1.1.2	1190	170	1805	2065
-01	СБ1.1 15.22.5-П-1.1.1	1490	150	2245	2575
-02	СБ1.1 15.22.5-П-1.1.3	1490	200	2245	2575
-03	СБ1.1 18.22.5-П-1.1.4	1790	300	2685	3075
-04	СБ1.1 18.22.5-П-1.1.3	1790	200	2685	3075

Рук.маст.5	Станишевский	
Гл.инж.маст	Панков	
ГИП	Зыкина	
Рук.гр.	Мелюшкина	
Провер.	Мелюшкина	
Разраб.	Петренко	

1.133.1-5 вып.2 04.000 СБ

Блок простеночный (СБ1.1 12.22.5-П-1.1.2, СБ1.1 15.22.5-П1.1.1, СБ1.1 15.22.5-П-1.1.3, СБ1.1 18.22.5-П-1.1.4, СБ1.1 18.22.5-П-1.1.3)

Сборочный чертеж

Стадия	Масса	Масштаб
Р.	См. табл.	1:20
Лист	Листов 1	

ЦНИИЭП жилища г. Москва

Формат	Зона	Поз.	Обозначение	Наименование	Кол.	Примечание
				Документация		
12			1.133.1-5 вып.2 00.000 ТО	Техническое описание		
12			1.133.1-5 вып.2 05.000 СБ	Сборочный чертеж		
12			1.133.1-5 вып.2 00.000 Д1	Узлы I...VI		
12			1.133.1-5 вып.2 00.000 Д2	Фрагмент 1, Фрагмент 2		
12			1.133.1-5 вып.2 00.000 ТБ2	Выборка стали		
				Детали		
		1		Пробка деревянная		
				ф50 мм, ℓ 120 мм	8	
			Переменные данные	для исполнений		
			1.133.1-5 вып.2 05.000	СБ1.1 12.22.5-П-1.2.2		
				Сборочные единицы		
11		2	1.133.1-5 вып.2 01.100-02	Блок арматурный		
				АБ-3	2	
				Материалы		
		3		Бетон марки 100	1.214	м³
		4		Бетон фактурного		
				слоя марки 150	0.109	м³
			1.133.1-5 вып.2 05.000-01	СБ1.1 15.22.5-П-1.2.1		
				Сборочные единицы		
11		2	1.133.1-5 вып.2 01.100-03	Блок арматурный		
				АБ-4	2	
				Материалы		
		3		Бетон марки 100	1.521	м³
		4		Бетон фактурного		
				слоя марки 150	0.13	м³

Рук.маст.б	Станишевский	
Нач.маст.	Панков	
ГИП	Зыкина	
Рук.гр.	Мелюшкина	
Пробер.	Куц	
Разраб	Линк	

1.133.1-5 вып.2 05.000

Блок простеночный
СБ1.1 12.22.5-П-1.2.2, СБ1.1 15.22.5-П-1.2.1, СБ1.1 15.22.5-П-1.2.3, СБ1.1 18.22.5-П-1.2.4, СБ1.1 18.22.5-П-1.2.3

Стадия	Лист	Листов
Р	1	2

ЦНИИЭП жилища г. Москва

Инв.№подл. | Подпись и дата | Взам.инв.№

Формат	Зона	Поз.	Обозначение	Наименование	Кол.	Примечание
			1.133.1-5 вып.2 05.000-02	СБ1.1 15.22.5-П-1.2.3		
				Сборочные единицы		
11		2	1.133.1-5 вып.2 01.100-03	Блок арматурный		
				АБ-4	2	
				Материалы		
		3		Бетон марки 100	1.521	м³
		4		Бетон фактурного		
				слоя марки 150	0.13	м³
			1.133.1-5 вып.2 05.000-03	СБ1.1 18.22.5-П-1.2.4		
				Сборочные единицы		
11		2	1.133.1-5 вып.2 01.200	Блок арматурный		
				АБ-5	2	
				Материалы		
		3		Бетон марки 100	1.826	м³
		4		Бетон фактурного		
				слоя марки 150	0.15	м³
			1.133.1-5 вып.2 05.000-04	СБ1.1 18.22.5-П-1.2.3		
				Сборочные единицы		
11		2	1.133.1-5 вып.2 01.200	Блок арматурный		
				АБ-5	2	
				Материалы		
				Бетон марки 100	1.826	м³
				Бетон фактурного		
				слоя марки 150	0.15	м³

Инв.№подл. | Подпись и дата | Взам.инв.№

1.133.1-5 вып.2 05.000 | Лист 2

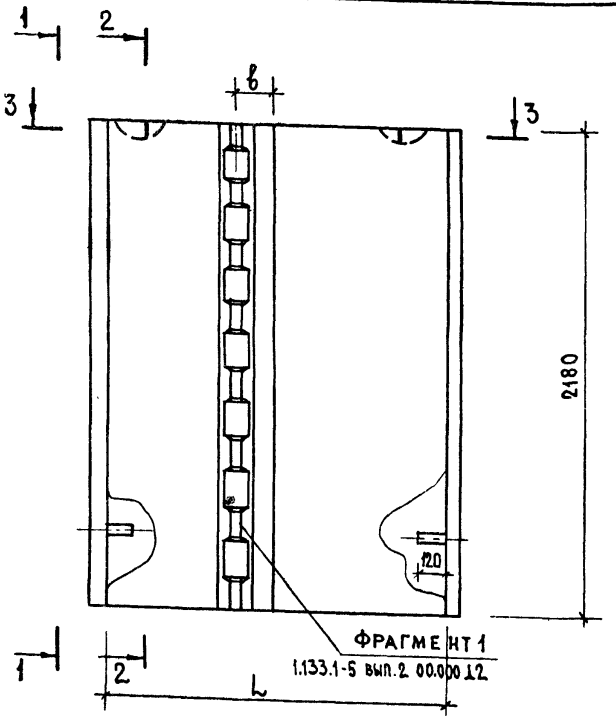

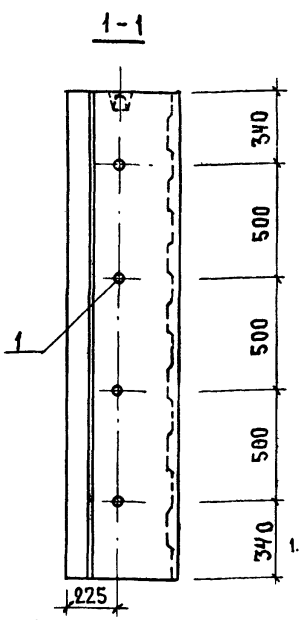

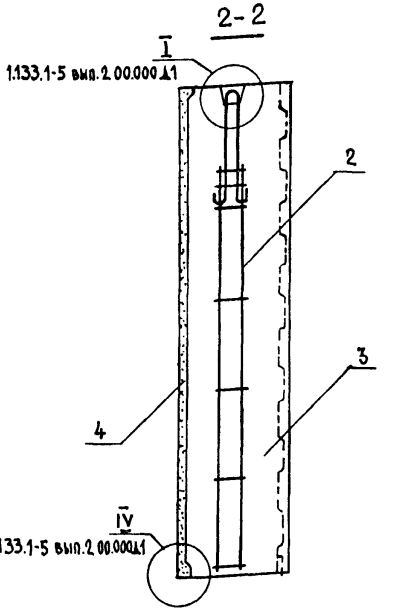

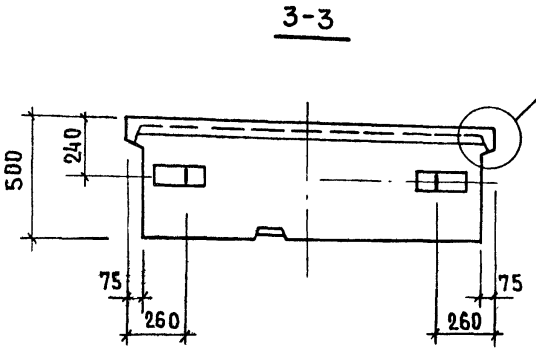

По периметру наружной поверхности блока устраивается фаска (см.1.133.1-5 вып.2 00.000 Д1)

Обозначение	Марка	L	b	Масса, кг: объемн. масса блока кг/м³ 1200	1400
1.133.1-5 вып.2 05.000	СБ1.1 12.22.5-П-1.2.2	1190	170	1805	2065
-01	СБ1.1 15.22.5-П-1.2.1	1490	150	2245	2575
-02	СБ1.1 15.22.5-П-1.2.3	1490	200	2245	2575
-03	СБ1.1 18.22.5-П-1.2.4	1790	300	2685	3075
-04	СБ1.1 18.22.5-П-1.2.3	1790	200	2685	3075

Рук.маст.5	Станишевский	
Гл.инж.маст	Панков	
ГИП	Зыкина	
Рук.гр	Мелюшкина	
Провер.	Мелюшкина	
Разраб.	Петренко	

1.133.1-5 ВЫП.2 05.000 СБ

Блок простеночный (СБ1.1 12.22.5-П-1.2.2, СБ1.1 15.22.5-П-1.2.1, СБ1.1 15.22.5-1.2.3, СБ1.1 18.22.5-П-1.2.4, СБ1.1 18.22.5-П-1.2.3).
Сборочный чертеж

Стадия	Масса	Масштаб
Р	см. табл	1:20
Лист	Листов 1	

ЦНИИЭП жилища г. Москва

Формат	Зона	Поз.	Обозначение	Наименование	Кол.	Примечание
				Документация		
12			1.133.1-5 вып.2 ОО.ООО ТО	Техническое описание		
12			1.133.1-5 вып.2 06.000 СБ	Сборочный чертеж		
12			1.133.1-5 вып.2 ОО.ООО Д1	Узлы I...VI		
12			1.133.1-5 вып.2 ОО.ООО ТБ2	Выборка стали		
				Детали		
		1		Пробка деревянная		
				ф50мм, ℓ=120мм	4	
			Переменные данные для исполнений			
			1.133.1-5 вып.2 06.000	СБ1.2 11.22.5-П-2		
				Сборочные единицы		
11		2	1.133.1-5 вып.2 01.100-02	Блок арматурный		
				АБ-3	2	
				°Материалы		
		3		Бетон марки 100	1.184	м³
		4		Фактурный слой марки 150	0.141	м³

Взам.инв.№ | Подпись и дата | Инв.№подл.

Рук.маст.5	Станишевски	
Гл.инж.маст.	Панков	
ГИП	Зыкина	
Рук.гр.	Мелюшкина	
Провер.	Куц	
Разраб.	Линк	

1.133.1-5 вып.2 06.000

Блок простеночный угловой СБ1.2 11.22.5-П-2, СБ1.2 13.22.5-П-2, СБ1.2 16.22.5-П-2.

Стадия	Лист	Листов
Р	1	2

ЦНИИЭПжилища г. Москва

Формат	Зона	Поз.	Обозначение	Наименование	Кол.	Примечание
			1.133.1-5 вып.2 06.000-01	СБ 1.2 13.22.5-П-2		
				Сборочные единицы		
11		2	1.133.1-5 вып.2 01.100-02	Блок арматурный		
				АБ-3	2	
				Материалы		
		3		Бетон марки 100	1.258	м³
		4		Фактурный слой марки 150	0.125	м³
			1.133.1-5 вып.2 06.000-02	СБ1.2 16.22.5-П-2		
				Сборочные единицы		
11		2	1.133.1-5 вып.2 01.100-03	Блок арматурный		
				АБ-4	2	
				Материалы		
		3		Бетон марки 100	1.644	м³
		4		Фактурный слой марки 150	0.172	м³

Взам.инв.№ | Подпись и дата | Инв.№подл.

1.133.1-5 вып.2 06.000

Лист 2

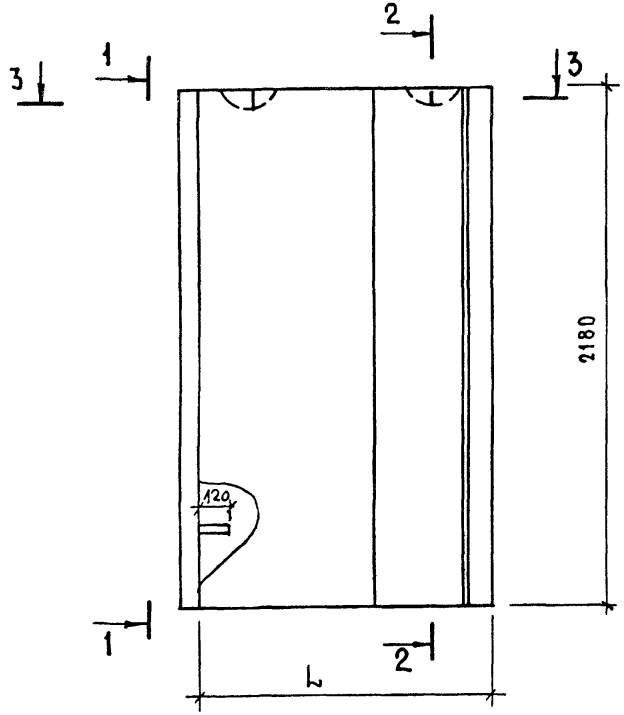

1-1

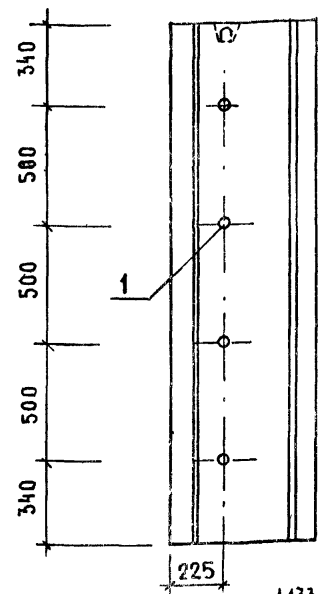

2-2

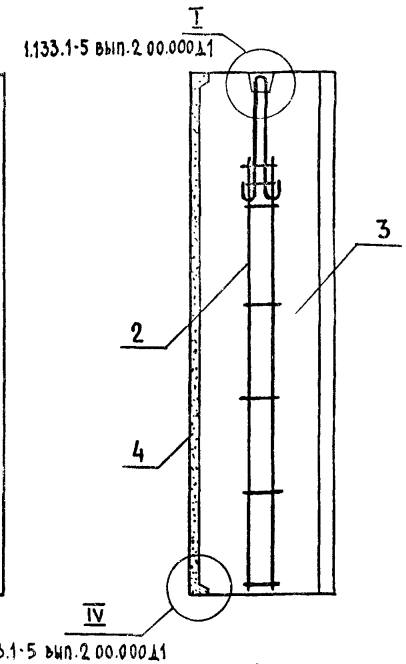

3-3

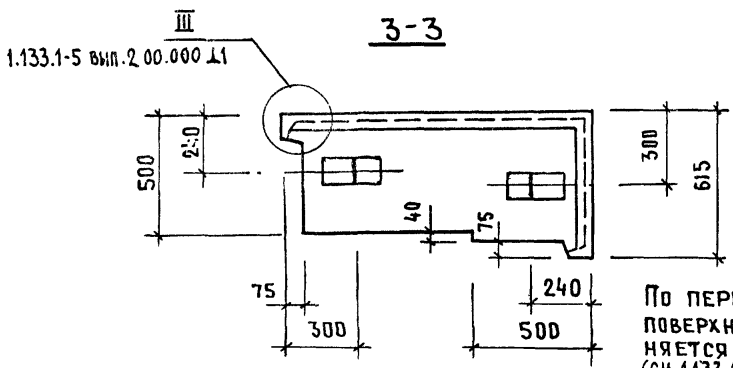

По периметру наружной поверхности блока устраняется фаска (см. 1.133.1-5 вып.2 00.000 Д1)

Обозначение	Марка	L	Масса, кг: объемн. масса бетона, кг/м³ 1200	1400
1.133.1-5 вып.2 06.000	СБ1.2 11.22.5-П-2	1145	1825	2080
-01	СБ1.2 13.22.5-П-2	1295	1870	2140
-02	СБ1.2 16.22.5-П-2	1595	2485	2840

Рук.маст.5	Станишевский	
Гл.инж.маст.	Панков	
ГИП	Зыкина	
Рук.гр.	Мелюшкина	
Провер.	Мелюшкина	
Разраб.	Петренко	

1.133.1-5 Вып.2 06.000 СБ

Блок простеночный угловой (СБ1.2 11.22.5-П-2, СБ1.2 13.22.5-П-2, СБ1.2 16.22.5-П-2)

Сборочный чертеж

Стадия	Масса	Масштаб
Р	См. табл.	1:20
Лист	Листов 1	

ЦНИИЭП жилища г. Москва

Формат	Зона	Поз.	Обозначение	Наименование	Кол.	Примечание
				Документация		
12			1.133.1-5 вып.2 00.000 ТО	Техническое описание		
12			1.133.1-5 вып.2 07.000 СБ	Сборочный чертеж		
12			1.133.1-5 вып.2 00.000 Д1	Узлы I...VI		
12			1.133.1-5 вып.2 00 000 ТБ2	Выборка стали		
				Детали		
		1		Пробка деревянная		
				ф50мм, ℓ=120мм	4	
				Переменные данные для исполнений		
			1.133.1-5 вып.2 07.000	СБ1.2 11.22.5-П-3		
				Сборочные единицы		
11	2		1.133.1-5 вып.2 01.100-02	Блок арматурный АБ-3	2	
				Материал		
		3		Бетон марки 100	1.184	м³
		4		Фактурный слой марки 150	0.141	м³

Инв. № подл. | Подпись и дата | Взам. инв. №

Рук. маст. 5	Станишевский	1.133.1-5 вып.2 07.000	
Гл. инж. маст.	Панков		
ГИП	Зыкина	Блок простеночный угловой СБ1.2 11.22.5-П-3, СБ1.2 13.22.5-П-3, СБ1.2 16.22.5-П-3.	Стадия: Р; Лист: 1; Листов: 2
Рук. гр.	Мелюшкина		ЦНИИЭП жилища г. Москва
Провер.	Куц		
Разраб.	Линк		

Формат	Зона	Поз.	Обозначение	Наименование	Кол.	Примечание
			1.133.1-5 вып.2 07.000-01	СБ1.2 13.22.5-П-3		
				Сборочные единицы		
11		2	1.133.1-5 вып.2 01.100-02	Блок арматурный АБ-3	2	
				Материал		
		3		Бетон марки 100	1.258	м³
		4		Фактурный слой марки 150	0.125	м³
			1.133.1-5 вып.2 07.000-02	СБ1.2 16.22.5-П-3		
				Сборочные единицы		
11			1.133.1-5 вып.2 01.100-03	Блок арматурный АБ-4	2	
				Материал		
		3		Бетон марки 100	1.644	м³
		4		Фактурный слой марки 150	0.172	м³

Инв. № подл. | Подпись и дата | Взам. инв. №

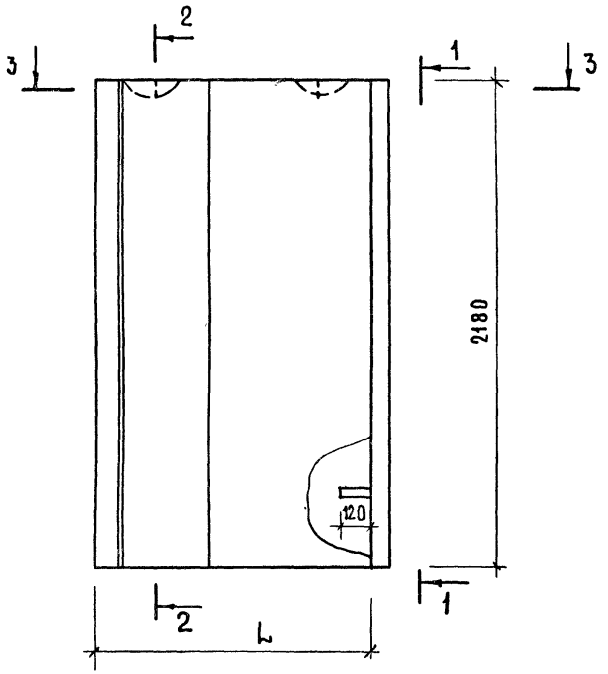

1-1

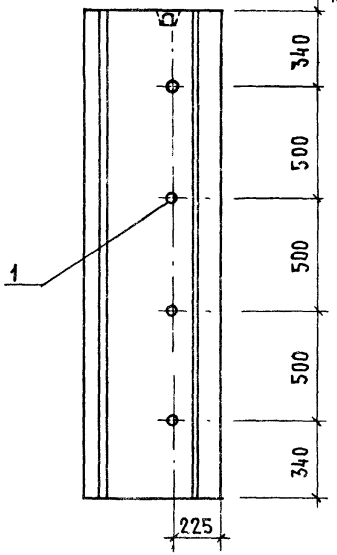

2-2

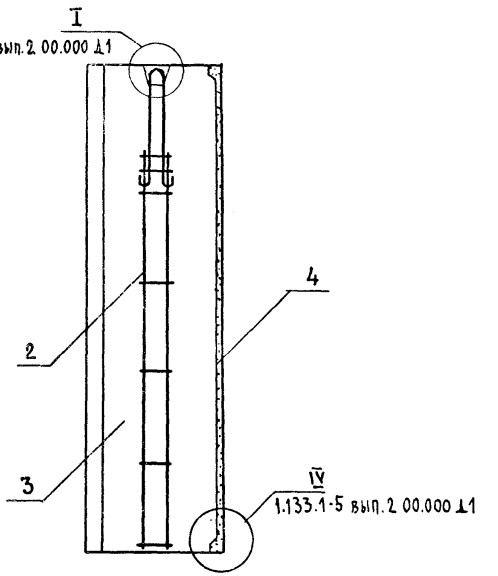

3-3

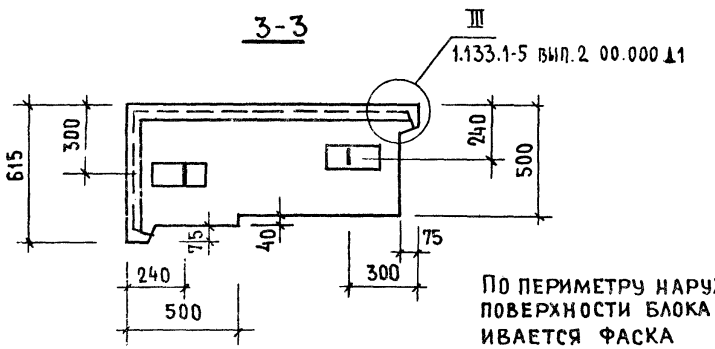

По периметру наружной поверхности блока устраивается фаска (см. 1.133.1-5 вып.2 00.000 Д1)

Обозначение	Марка	L	Масса, кг	
			Объемн. масса бетона, кг/м³	
			1200	1400
1.133.1-5 вып.2 07.000	СБ1.2 11.22.5-П-3	1145	1825	2080
-01	СБ1.2 13.22.5-П-3	1295	1870	2140
-02	СБ1.2 16.22.5-П-3	1595	2485	2840

Рук.маст.5	Станишевский	
Гл.инж.маст.	Панков	
ГИП	Зыкина	
Рук.гр.	Мелюшкина	
Провер.	Мелюшкина	
Разраб.	Петренко	

1.133.1-5 вып.2 07.000 СБ

Блок простеночный угловой. (СБ1.2 11.22.5-П-3; СБ1.2 13.22.5-П-3; СБ1.2 16.22.5-П-3) Сборочный чертеж

Стадия	Масса	Масштаб
Р	см. табл.	1:20
Лист	Листов 1	

ЦНИИЭП жилища г. Москва

Формат	Зона	Поз.	Обозначение	Наименование	Кол.	Примечание
				Документация		
12			1.133.1-5 вып.2 00.000 ТО	Техническое описание		
12			1.133.1-5 вып.2 08.000 СБ	Сборочный чертеж		
12			1.133.1-5 вып.2 00.000 А1	Узлы I...VI		
12			1.133.1-5 вып2 00.000 А2	Фрагмент 1, фрагмент 2		
12			1.133.1-5 вып.2 00.000 ТБ2	Выборка стали		
				Детали		
		1		Пробка деревянная		
				ф50 мм, ℓ=120 мм	4	
			Переменные данные для исполнений			
			1.133.1-5 вып.2 08.000	СБ1.3 7.22.5-П-2		
				Сборочные единицы		
11		2	1.133.1-5 вып.2 01.100	Блок арматурный АБ-1	2	
				Материалы		
		4		Бетон марки 100	0.706	м³
		5		Фактурный слой марки 150	0.038	м³
			1.133.1-5 вып.2 08.000-01	СБ1.3 10.22.5-П-2.2		
				Сборочные единицы		
11		2	1.133.1-5 вып.2 01.100-01	Блок арматурный АБ-2	2	
				Детали		
11		3	1.133.1-5 вып.2 03.010	Изделие закладное М-1	4	
				Материалы		
		4		Бетон марки 100	0.949	м³
		5		Фактурный слой марки 150	0.066	м³

Инв.№ подл. | Подпись и дата | Взам.инв.№

Рук.маст.5	Станишевский	
Гл.инж.маст.	Панков	
ГИП	Зыкина	
Рук.гр.	Мелюшкина	
Провер.	Куц	
Разраб.	Линк	

1.133.1-5 вып.2 08.000

Блок простеночный угловой СБ1.3 7.22.5-П-2, СБ1.3 10.22.5-П-2.2

Стадия	Лист	Листов
Р		1

ЦНИИЭП жилища г. Москва

Формат	Зона	Поз.	Обозначение	Наименование	Кол.	Примечание
				Документация		
12			1.133.1-5 вып.2 00.000 ТО	Техническое описание		
12			1.133.1-5 вып.2 09.000 СБ	Сборочный чертеж		
12			1.1.33.1-5 вып.2 00.000 А1	Узлы I...VI		
12			1.133.1-5 вып.2 00.000 А2	Фрагмент 1, Фрагмент 2		
12			1.133.1-5 вып.2 00.000 ТБ2	Выборка стали		
				Детали		
		1		Пробка деревянная		
				ф50 мм ℓ=120 мм	4	
			Переменные данные для исполнений			
			1.133.1-5 вып.2 09.000	СБ1.3 7.22.5-П-3		
				Сборочные единицы		
11		2	1.133.1-5 вып.2 01.100	Блок арматурный АБ-1	2	
				Материал		
		4		Бетон марки 100	0.705	м³
		5		Фактурный слой марки 150	0.038	м³
			1.133.1-5 вып.2 09.000-01	СБ1.3 10.22.5-П-3.1		
				Сборочные единицы		
11		2	1.133.1-5 вып.2 01.100-01	Блок арматурный АБ-2	2	
				Детали		
11		3	1.133.1-5 вып.2 03.010	Изделие закладное М-1	4	
				Материал		
		4		Бетон марки 100	0.949	м³
		5		Фактурный слой марки 150	0.065	м³

Инв.№ подл. | Подпись и дата | Взам.инв.№

Рук.маст.5	Станишевский	
Гл.инж.маст.	Панков	
ГИП	Зыкина	
Рук.гр.	Мелюшкина	
Провер.	Куц	
Разраб.	Линк	

1.133.1-5 вып. 09.000

Блок простеночный угловой СБ1.3 7.22.5-П-3, СБ1.3 10.22.5-П-3.1

Стадия	Лист	Листов
Р		1

ЦНИИЭП жилища г. Москва

Рис.1

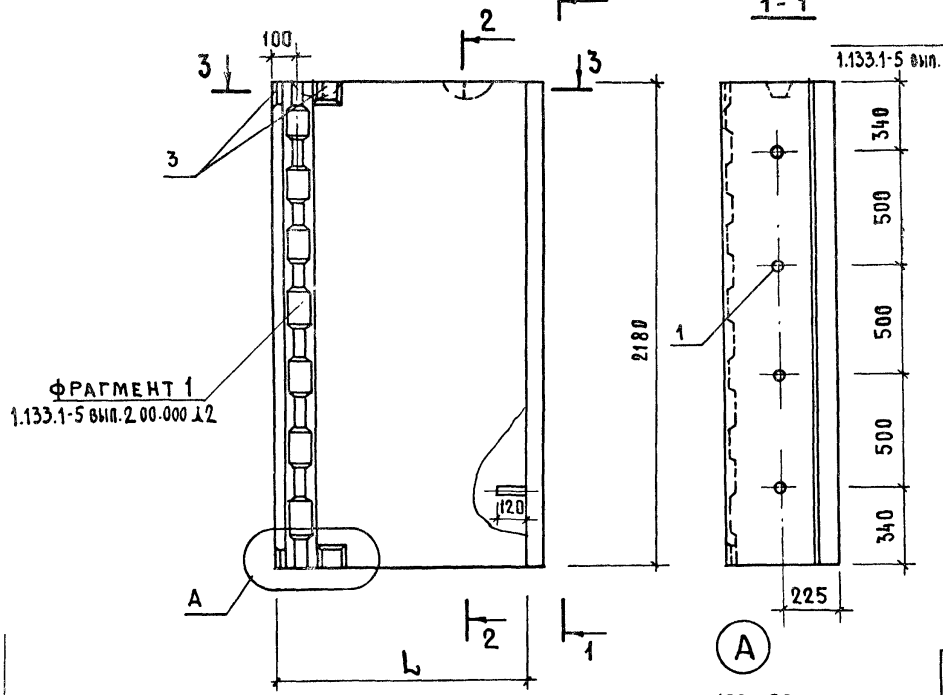

Рис.2

ОСТАЛЬНОЕ - СМ. РИС.1

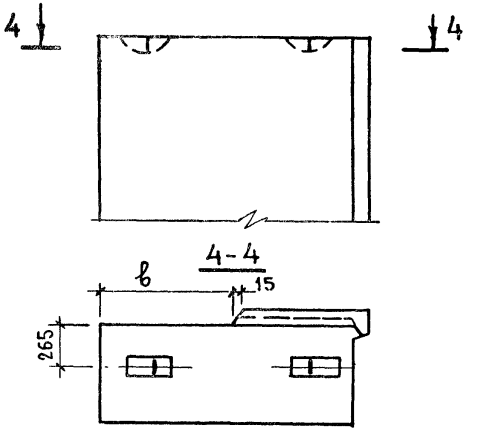

По периметру наружной поверхности блока устраивается фаска (см. 1.133.1-5 вып 2 00 000 Д1)

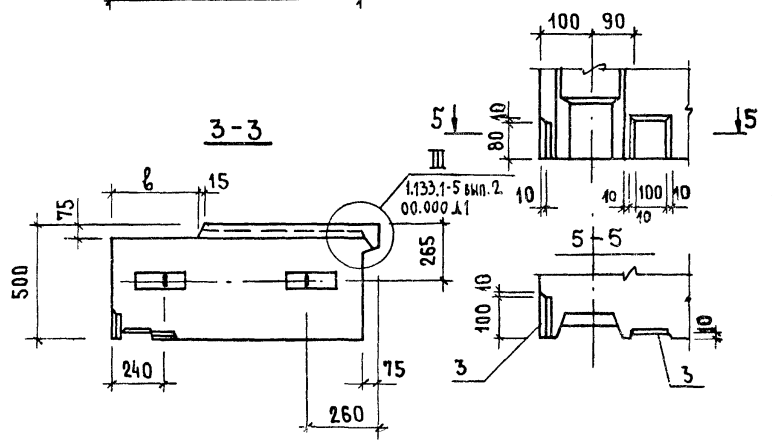

Обозначение	Марка	Рис.	L	в	Масса, кг	
					Объемн. масса бетона, кг/м³	
					1200	1400
1.133.1-5 вып.2 08.000	СБ1.3 7.22.5-П-2	2	725	380	995	1150
-01	СБ1.3 10.22.5-П-2.2	1	995	395	1352	1564

Рук.мас.5	Станишевский	
Гл.инж.мас.	Панков	
ГИП	Зыкина	
Рук.гр.	Мелюшкина	
Провер.	Мелюшкина	
Разраб.	Петренко	

1.133.1-5 Вып.2 08.000 СБ

Блок простеночный угловой (СБ1.3 7.22.5-П-2, СБ1.3 10.22.5П-2.2) сборочный чертеж.

Стадия	Масса	Масштаб
Р	см. табл.	1:20
Лист	Листов 1	

ЦНИИЭП жилища г. Москва

Рис.1

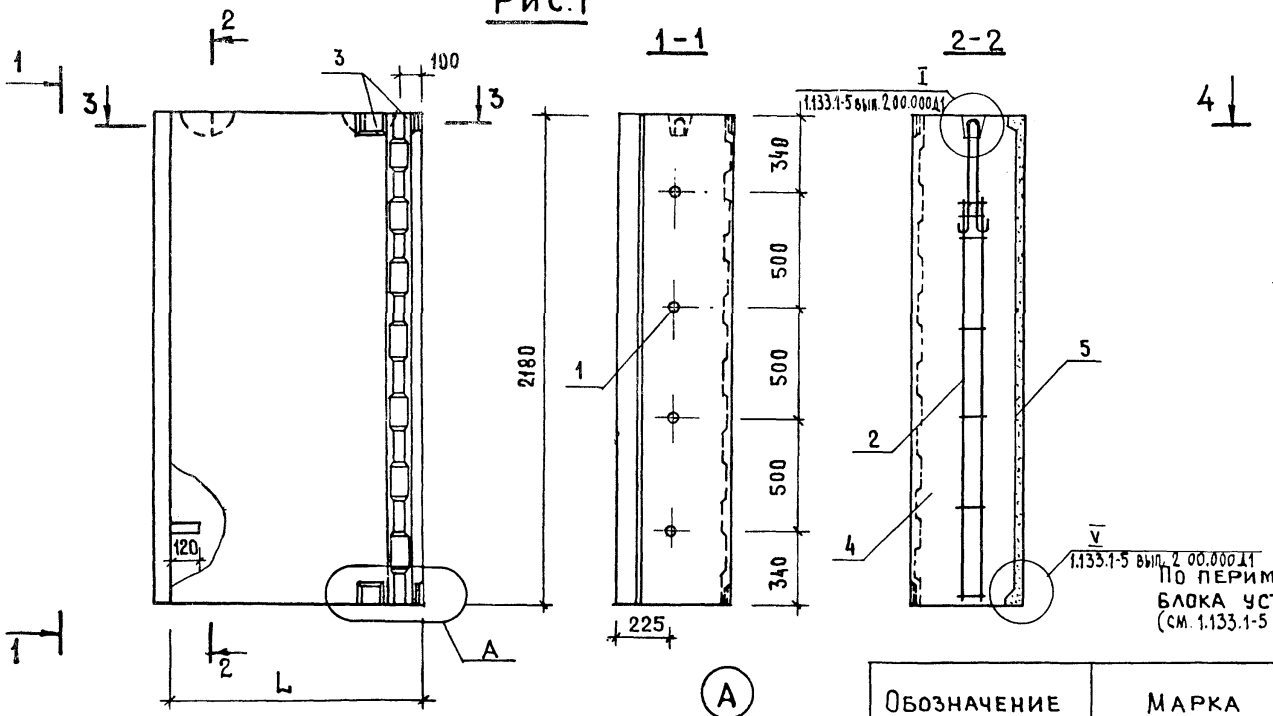

Рис.2

ОСТАЛЬНОЕ - СМ. РИС.1

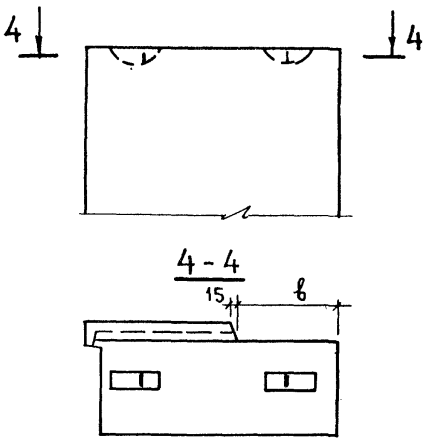

По периметру наружной поверхности блока устраивается фаска (см. 1.133.1-5 вып.2 00.000Д1)

Обозначение	Марка	Рис.	L	в	Масса, кг: Объемн. масса бетона, кг/м³ 1200	1400
1.133.1-5 вып.2 09.000	СБ1.3 7.22.5-П-3	2	725	380	995	1150
-01	СБ1.3 10.22.5-П-3.1	1	995	395	1352	1564

Рук.маст.5	Станишевский	
Гл.инж.маст.	Панков	
ГИП	Зыкина	
Рук.гр	Мелюшкина	
Провер.	Мелюшкина	
Разраб.	Петренко	

1.133.1-5 вып.2 09.000 СБ

Блок простеночный угловой (СБ1.3 7.22.5-П-3, СБ1.3 10.22.5-П-3.1) Сборочный чертеж.

Стадия	Масса	Масштаб
Р	см. табл.	1:20
Лист	Листов 1	

ЦНИИЭП жилища г. Москва

Инв.№подл. | Подпись и дата | Взам.инв.№

17399 52

Формат	Зона	Поз.	Обозначение	Наименование	Кол	Примечание
				Документация		
12			1.133.1-5 вып.2 00.000 ТО	Техническое описание		
12			1.133.1-5 вып.2 10.000 СБ	Сборочный чертеж		
12			1.133.1-5 вып.2 00.000 Д1	Узлы I ... VI		
12			1.133.1-5 вып.2 00.000 Д2	Фрагмент 1, фрагмент 2		
12			1.133.1-5 вып.2 00.000 ТБ2	Выборка стали		
				Детали		
		1		Пробка деревянная		
				ф50 мм ℓ=120 мм	4	
			Переменные данные	для исполнений		
			1.133.1-5 вып.2 10.000	СБ1.4 7/7.22.5-П-2.2		
				Сборочные единицы		
11		2	1.133.1-5 вып.2 01.100-01	Блок арматурный АБ-2	2	
				Материалы		
		3		Бетон марки 100	0.794	м³
		4		Бетон фактурного		
				слоя марки 150	0.108	м³
			1.133.1-5 вып.2 10.000-01	СБ1.4 9/7.22.5-П-2.2		
				Сборочные единицы		
11		2	1.133.1-5 вып.2 01.100-02	Блок арматурный АБ-3	2	
				Материалы		
		3		Бетон марки 100	1.055	м³
		4		Бетон фактурного		
				слоя марки 150	0.118	м³

Рук.маст.5	Станишевский	
Гл.инж.маст.	Панков	
ГИП	Зыкина	
Рук.гр.	Мелюшкина	
Провер.	Куц	

1.133.1-5 вып.2 10.000

Блок простеночный температурного шва СБ1.4 7/7.22.5-П-2.2, СБ1.4 9/7.22.5-П-2.2

Стадия	Лист	Листов
Р		1

ЦНИИЭП жилища г. Москва

Формат	Зона	Поз.	Обозначение	Наименование	Кол.	Примечание
				Документация		
12			1.133.1-5 вып.2 00.000 ТО	Техническое описание		
12			1.133.1-5 вып.2 11.000 СБ	Сборочный чертеж		
12			1.133.1-5 вып.2 00.000 Д1	Узлы I ... VI		
12			1.133.1-5 вып.2 00.000 Д2	Фрагмент 1, фрагмент 2		
12			1.133.1-5 вып.2 00.000 ТБ2	Выборка стали		
				Детали		
		1		Пробка деревянная		
				ф50мм. ℓ=120 мм	4	
			Переменные данные	для исполнений		
			1.133.1-5 вып.2 11.000	СБ1.4 7/7.22.5-П-3.1		
				Сборочные единицы		
11		2	1.133.1-5 вып.2 01.100-01	Блок арматурный АБ-2	2	
				Материалы		
		3		Бетон марки 100	0.794	м³
		4		Бетон фактурного		
				слоя марки 150	0.108	м³
			1.133.1-5 вып.2 11.000-01	СБ1.4 9/7.22.5-П-3.1		
				Сборочные единицы		
11		2	1.133.1-5 вып.2 01.100-02	Блок арматурный АБ-3	2	
				Материалы		
		3		Бетон марки 100	1.055	м³
		4		Бетон фактурного		
				слоя марки 150	0.118	м³

Рук.маст.5	Станишевский	
Гл.инж.маст.	Панков	
ГИП	Зыкина	
Рук.гр.	Мелюшкина	
Провер.	Куц	
Разраб.	Линк	

1.133.1-5 вып.2 11.000

Блок простеночный температурного шва СБ1.4 7/7.22.5-П-3.1 СБ1.4 9/7.22.5-П-3.1

Стадия	Лист	Листов
Р		1

ЦНИИЭП жилища г. Москва

Инв.№ подл. | Подпись и дата | Взам.инв.№

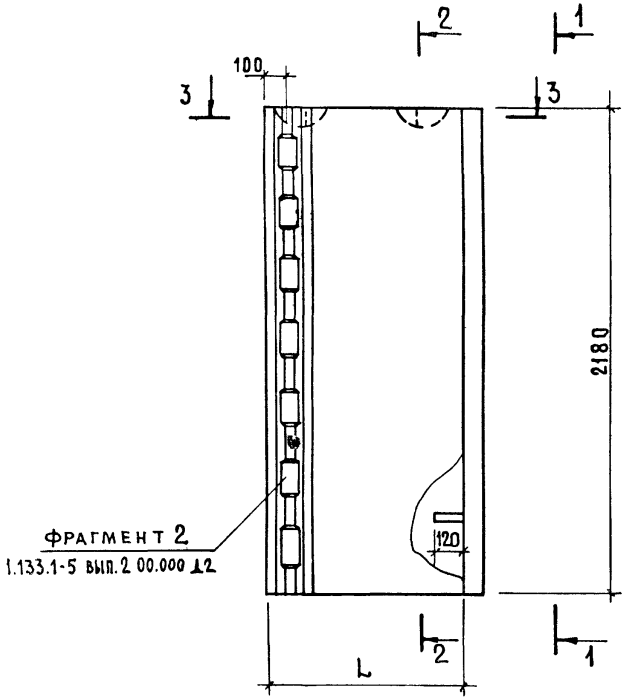

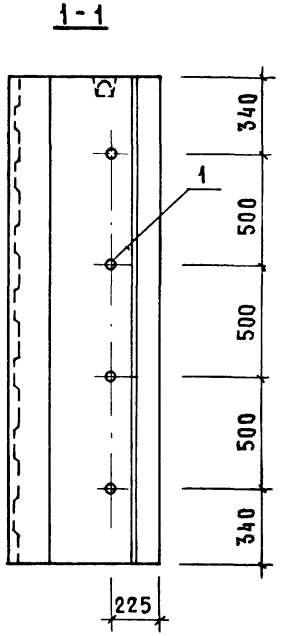

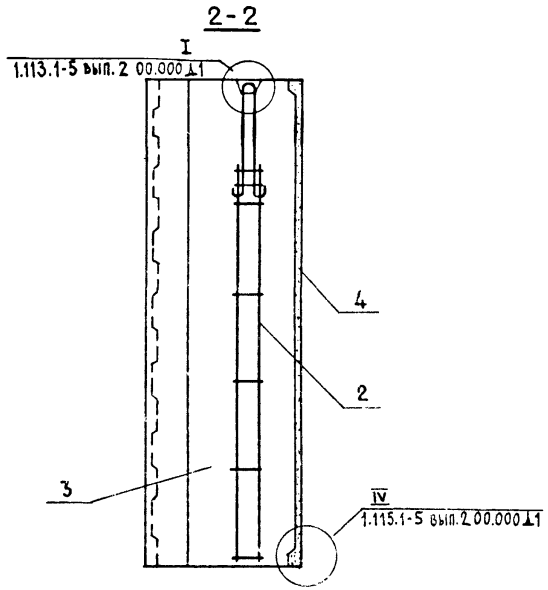

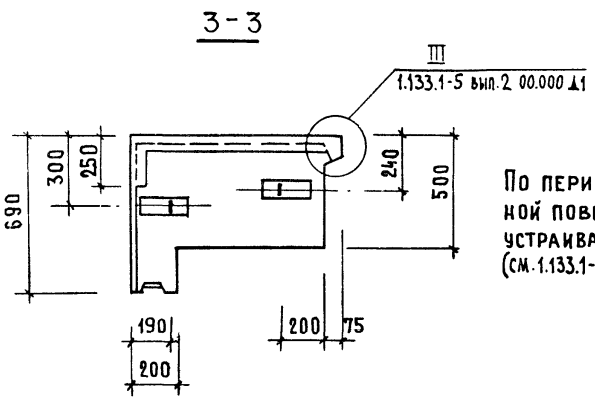

По периметру наружной поверхности блока устраивается фаска (см. 1.133.1-5 вып 2.00.000 Д1)

Обозначение	Марка	L	Масса, кг	
			Объемн. масса бетона, кг/м³	
			1200	1400
1.133.1-5 вып.2 10.000	СБ 1.4 7/7.22.5-П-2.2	735	1265	1435
-01	СБ1.4 9/7.22.5-П-2.2	885	1630	1855

Рук.маст.5	Станишевский	
Гл.инж.маст.	Панков	
Тип	Зыкина	
Рук.гр.	Мелюшкина	
Провер.	Мелюшкина	
Разраб.	Петренко	

1.133.1-5 вып.2 10.000 СБ

Блок простеночный температурного шва (СБ1.4 7/7.22.5-П-2.2, СБ1.4 9/7.22.5-П-2.2) Сборочный чертеж.

Стадия	Масса	Масштаб
Р	См. табл.	1:20
Лист	Листов 1	

ЦНИИЭП жилища г. Москва

Инв.№ подл. | Подпись и дата | Взамен инв.№

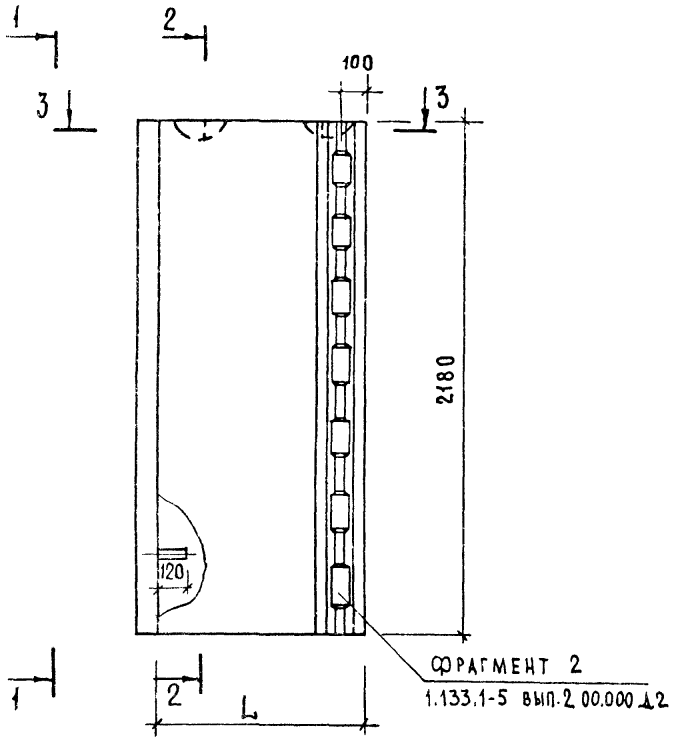

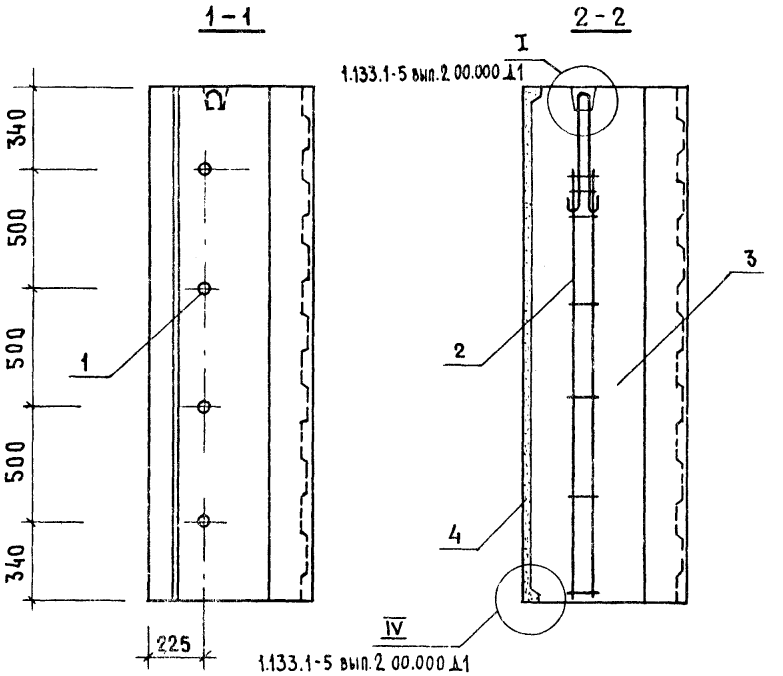

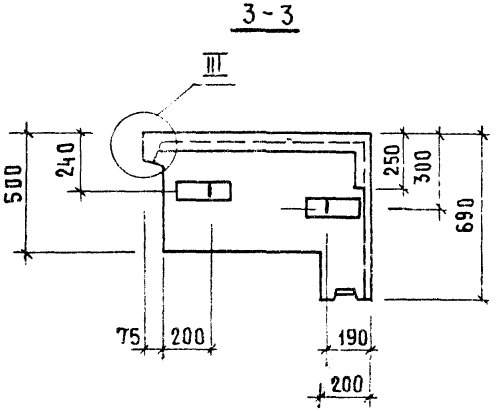

По периметру наружной поверхности блока устраивается фаска (см.1.133.1-5 вып.2 00.000 Д1)

Обозначение	Марка	L	Масса, кг	
			Объемн.масса бетона кг/м³ 1200	1400
1.133.1-5 вып.2 11.000	СБ1.4 7/7.22.5-П-3.1	735	1265	1435
-01	СБ1.4 9/7.22.5-П-3.1	8.85	1630	1855

Рук.маст.	Станишевский	
Гл.инж.маст.	Панков	
ГИП	Зыкина	
Рук.гр.	Мелюшкина	
Провер.	Мелюшкина	
Разраб.	Петренко	

1.133.1-5 вып 2 11000 СБ

Блок простеночный температурного шва (СБ1.4 7/7.22.5-П-3.1 СБ1.4 9/7.22.5-П-3.1) Сборочный чертеж

Стадия	Масса	Масштаб
Р	см. табл.	1:20
Лист	Листов 1	

ЦНИИЭП жилища г. Москва

Инв. № подл.	Подпись и дата	Взам. инв. №

Формат	Зона	Поз.	Обозначение	Наименование	Колич. на испол. 1.133.1-5 вып.3 12.000 —	01	02	03	Примечание
				Документация					
12			1.133.1-5 вып.2 00.000ТО	Техническое описание	X	X	X	X	
12			1.133.1-5 вып.2 12.000СБ	Сборочный чертеж	X	X	X	X	
12			1.133.1-5 вып.2 00.000Д1	Узлы I ... VI	X	X	X	X	
12			1.133.1-5 вып.2 00.000ТБ2	Выборка стали	X	X	X	X	
				Сборочные единицы					
11		1	1.133.1-5 вып.2 12.100.01	Блок арматурный АБ-7	2				
11		1	1.133.1-5 вып.2 12.100.02	Блок арматурный АБ-8		2			
11		1	1.133.1-5 вып.2 12.100-03	Блок арматурный АБ-9			2		
11		1	1.133.1-5 вып.2 12.200	Блок арматурный АБ-10				2	
				Детали					
		2		Пробка деревянная					
				ϕ50 мм, ℓ=120 мм	8	8	8	8	
		3		**Материалы**					
		4		Бетон марки 100	0.917	1.223	1.53	1.835	м³
				Бетон фактурного слоя марки 150	0.088	0.109	0.13	0.15	м³

Рук.м.5	Станишевский	
Гл.инж.м	Панков	
ГИП	Зыкина	
Рук.гр.	Мелюшкина	
Провер	Мелюшкина	
Разраб	Куц	

1.133.1-5 вып.2 12.000

Блок простеночный (СБ1.1 9.22.5-П-1.0.0.1; СБ1.1 12.22.5-П-1.0.0.1 СБ1.1 15.22.5-П-1.0.0.1; СБ1.1 18.22.5-П-1.0.0.1).

Стадия	Лист	Листов
Р		1

ЦНИИЭП жилища г. Москва

Инв. № подл.	Подпись и дата	Взам. инв. №

Обозначение	Марка	L	Масса, кг: объемная масса бетона, кг/м³ 1200	1400
1.133.1-5 вып.2 12.000	СБ1.1 9.22.5-П-1.0.0.1	890	1370	1570
-01	СБ1.1 12.22.5-П-1.0.0.1	1190	1815	2080
-02	СБ1.1 15.22.5-П-1.0.0.1	1490	2255	2585
-03	СБ1.1 18.22.5-П-1.0.0.1	1790	2695	3090

Рук.м.5	Станишевский	
Гл.инж.м	Панков	
ГИП	Зыкина	
Рук.гр.	Мелюшкина	
Провер.	Мелюшкина	
Разраб.	Куц	

1.133.1-5 вып.2 12.000СБ

Блок простеночный (СБ1.1 9.22.5-П-1.0.0.1; СБ1.1 12.22.5-П-1.0.0.1; СБ1.1 15.22.5-П-1.0.0.1; СБ1.1 18.22.5-П-1.0.0.1) Сборочный чертеж.

Стадия	Масса	Масштаб
Р	см. табл.	1:20

Лист	Листов 1

ЦНИИЭП жилища г. Москва

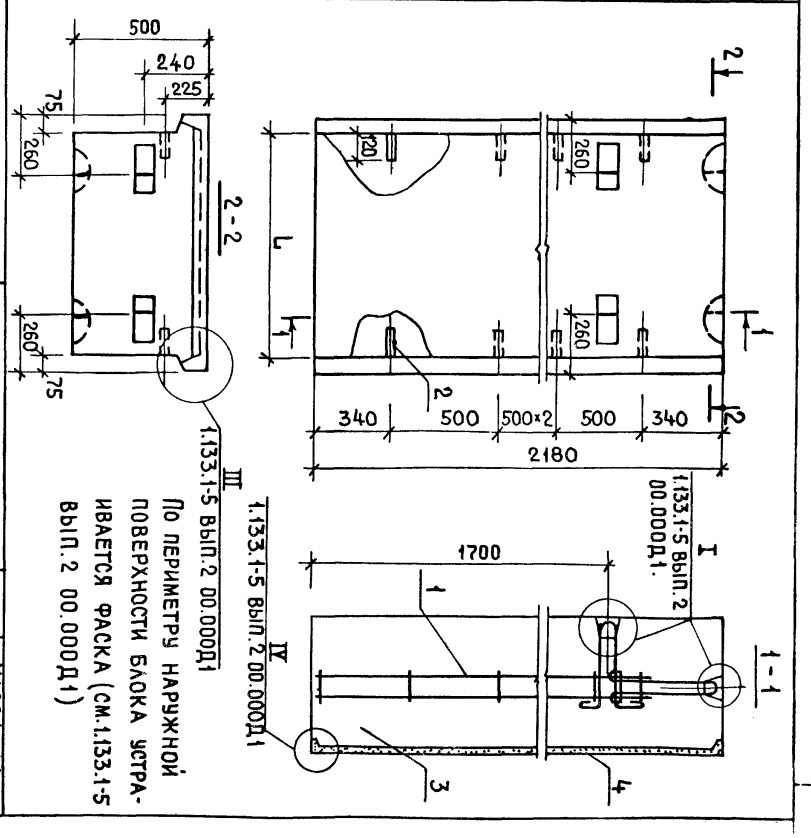

17399 56

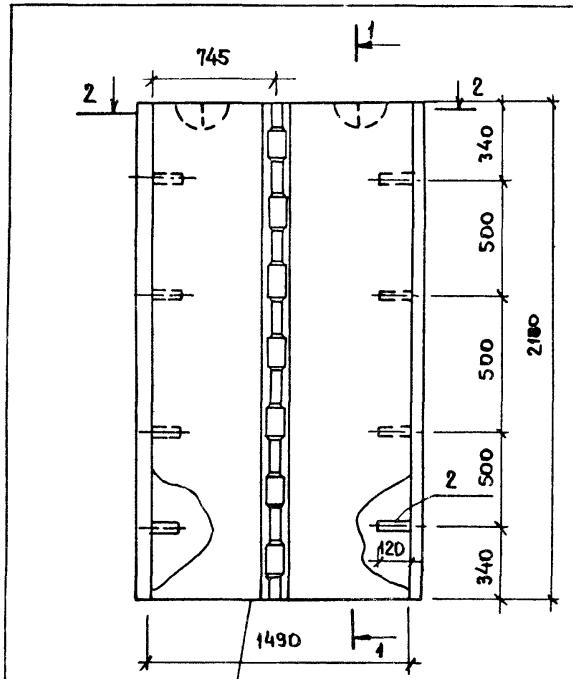

ФРАГМЕНТ 1
1.133.1-5 ВЫП.2 00.000Д1

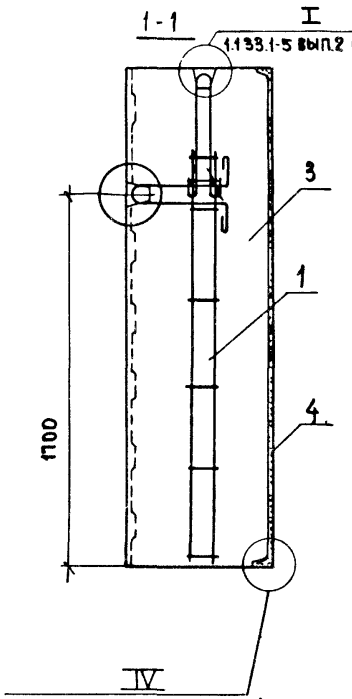

1.133.1-5 ВЫП.2 00.000Д1

2-2

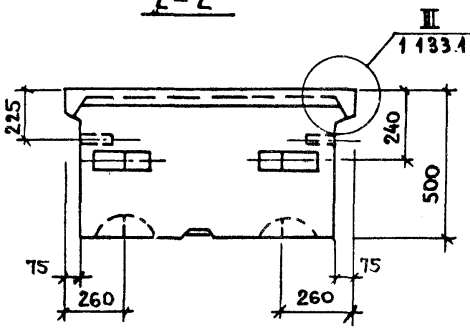

Масса, кг	
Объемная масса бетона, кг/м³	
1200	1400
2245	2575

По периметру наружной поверхности блока устраивается фаска (см. 1.133.1-5 вып.2 00.000Д1).

Формат	Зона	Поз.	Обозначение	Наименование	Кол.	Примечание
				Документация		
12			1.133.1-5 ВЫП.2 00.000ТО	Техническое описание		
12			1.133.1-5 ВЫП.2 00.000Д1	Узлы I ... VI		
12			1.133.1-5 ВЫП.2 00.000Д2	Фрагмент 1, фрагмент 2		
12			1.133.1-5 ВЫП.2 00.000ТБ2	Выборка стали		
				Сборочные единицы		
11		1	1.133.1-5 ВЫП.2 12.100-03	Блок арматурный		
				АБ-9	2	
				Детали		
		2		Пробка деревянная		
				ф50 мм l=120 мм	8	
				Материалы		
		3		Бетон марки 100	1521	м³
		4		Бетон фактурного		
				слоя марки 150	0,13	м³

Рук. маст.	Станишевский	
Гл. инж. маст.	Панков	
ГИП	Зыкина	
Рук. гр.	Мелюшкина	
Провер.	Мелюшкина	
Разраб.	Куц	

1.133.1-5 ВЫП.2 13.000

Блок простеночный
СБ1.1 15,22,5-П-1.3.0.1

Стадия	Масса	Масштаб
Р	см. табл.	1:20
Лист	Листов 1	

ЦНИИЭП жилища г. Москва

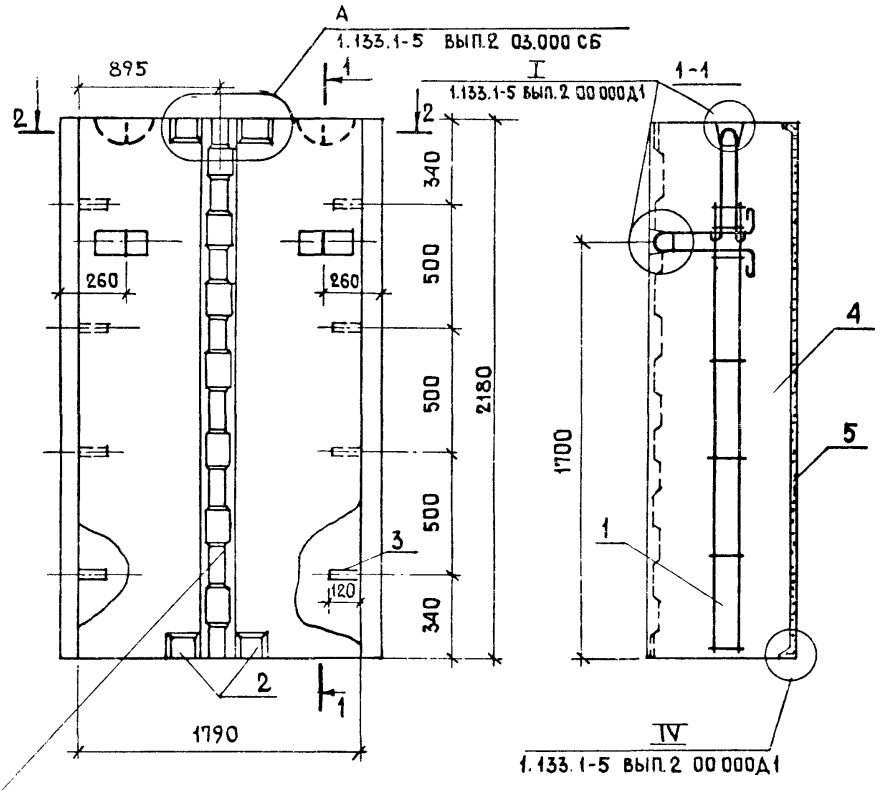

Фрагмент 1
1.133.1-5 вып.2 00.000 Д2

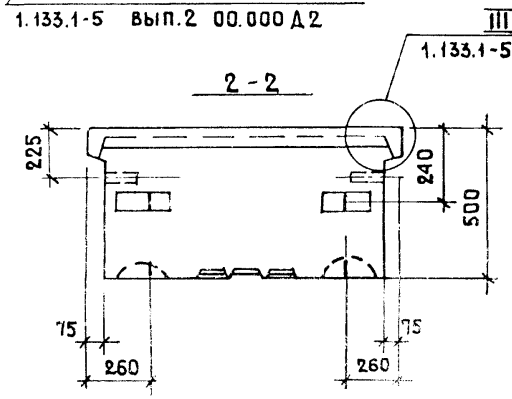

МАССА, КГ	
Объемная масса бетона, кг/м³	
1200	1400
2685	3075

По периметру наружной поверхности блока устраивается фаска (см. 1.133.1-5 вып.2 00.000Д1)

Формат	Зона	Поз.	Обозначение	Наименование	Кол.	Примечание
				Документация		
12			1.133.1-5 вып.2 00.000 ТО	Техническое описание		
12			1.133.1-5 вып.2 00 000 Д1	Узлы I ... VI		
12			1.133.1-5 вып.2 00.000 Д2	Фрагмент 1, фрагмент 2		
12			1.133.1-5 вып.2 00.000 ТБ2	Выборка стали		
				Сборочные единицы		
11		1	1.133.1-5 вып.2 12.200	Блок арматурный АБ-10	2	
11		2	1.133.1-5 вып.2 03.010	Изделие закладное		
				М-1.	4	
				Детали		
		3		Пробка деревянная		
				ф50 мм, ℓ=120 мм.	8	
				Материалы		
		4		Бетон марки 100	1.826	м³
		5		Бетон фактурного слоя		
				марки 150	0,15	м³

Рук.мас.№5	Станишевский	
Т.инж.маст	Панков	
ГИП	Зыкина	
Рук.гр.	Мелюшкина	
Провер.	Мелюшкина	
Разраб.	Куц	

1.133.1-5 вып.2 14.000

Блок простеночный
СБ 1.1 18.22.5-П-1.3.0.1

Стадия	Масса	Масштаб
Р	См.таб.	1:20
Лист	Листов 1	

ЦНИИЭП жилища
г. Москва

Инв.№ подл. | Подпись и дата | Взам. инв.№

Формат	Зона	Поз.	Обозначение	Наименование	Колич. на испол. 1.133.1-5 вып.2 15.000-					Примеч.
					–	01	02	03	04	
				Документация						
12			1.133.1-5 вып.2 00.000 ТО	Техническое описание	Х	Х	Х	Х	Х	
12			1.133.1-5 вып.2 15.000 СБ	Сборочный чертеж	Х	Х	Х	Х	Х	
12			1.133.1-5 вып.2 00.000 Д1	Узлы I...V	Х	Х	Х	Х	Х	
12			1.133.1-5 вып.2 00.000 Д2	Фрагмент 1, фрагмент 2	Х	Х	Х	Х	Х	
12			1.133.1-5 вып.2 00.000 ТБ2	Выборка стали	Х	Х	Х	Х	Х	
				Сборочные единицы						
11		1	1.133.1-5 вып.2 12.100-02	Блок арматурный АБ-8	2			2	2	
11		1	1.133.1-5 вып.2 12.100-03	Блок арматурный АБ-9		2	2			
11		1	1.133.1-5 вып.2 12.200	Блок. арматурный АБ-10				2	2	
				Детали						
		2		Пробка деревянная						
				ф 50 мм. ℓ = 120 мм	8	8	8	8	8	
				Материалы						
		3		Бетон марки 100	1,214	1,521	1,521	1,826	1,825	м³
		4		Бетон фактурного слоя марки 150	0,109	0,13	0,13	0,15	0,15	м³

1.133.1-5 вып.2 15.000

Рук. маст.	Станишевский		
Гл. инж. мас.	Панков		
ГИП	Зыкина		
Рук. гр.	Мелюшкина		
Провер.	Мелюшкина		
Разраб.	Линк		

Блок простеночный

СБ1.1 12.22.5-П-1.1.2.1, СБ1.1 15.22.5П-1.1.1.1,
СБ1.1 15.22.5-П-1.1.3.1, СБ1.1 18.22.5-П-1.1.4.1,
СБ1.1 18.22.5-П-1.1.3.1

Стадия	Лист	Листов
Р		1

ЦНИИЭП жилища г. Москва

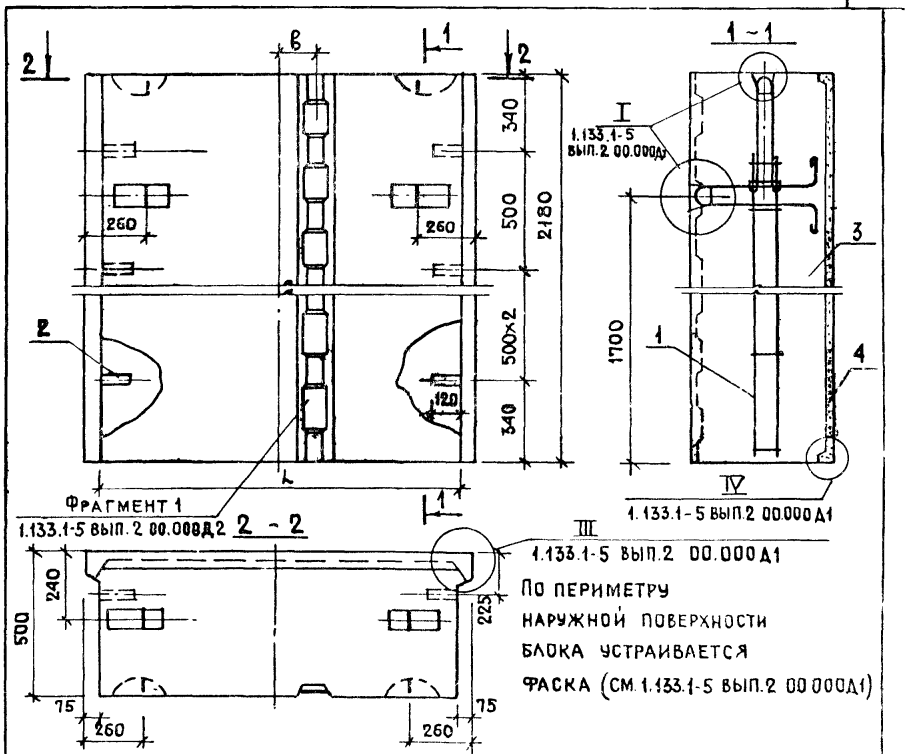

По периметру наружной поверхности блока устраивается фаска (см. 1.133.1-5 вып.2 00.000Д1)

Обозначение	Марка	L	в	Масса, кг	
				Объемная масса бет. кг/м³	
				1200	1400
1.133.1-5 вып.2 15.000	СБ1.1 12.22.5-П-1.1.2.1	1190	170	1805	2065
-01	СБ1.1 15.22.5-П-1.1.1.1	1490	150	2245	2575
-02	СБ1.1 15.22.5-П-1.1.3.1	1490	200	2245	2575
-03	СБ1.1 18.22.5-П-1.1.4.1	1790	300	2685	3075
-04	СБ1.1 18.22.5-П-1.1.3.1	1790	200	2685	3075

Взам. инв. № | Подпись и дата | Инв. № подл.

1.133.1-5 вып.2 15.000 СБ

Блок простеночный

СБ1.1 12.22.5-П-1.1.2.1, СБ1.1 15.22.5-П-1.1.1.1,
СБ1.1 15.22.5-П-1.1.3.1, СБ1.1 18.22.5-П-1.1.4.1
СБ1.1 18.22.5-П-1.1.3.1) Сборочный чертеж

Стадия	Масса	Масштаб
Р	см. табл.	1:20
Лист	Листов 1	

Рук. м. № 5	Станишевский	
Гл. инж. м.	Панков	
ГИП	Зыкина	
Рук. гр.	Мелюшкина	
Провер.	Мелюшкина	
Разраб.	Линк	

ЦНИИЭП жилища г. Москва

Обозначение	Наименование	Колич. на испол. 1.133.1-5 вып.2 16.000-				Примеч.
		—	01	02	03	04	
	Документация						
1.133.1-5 вып.2 00.000ТО	Технические описание.		X	X	X	X	
1.133.1-5 вып.2 16.000СБ	Сборочный чертеж		X	X	X	X	
1.133.1-5 вып.2 00.000Д1	Узлы I... VI		X	X	X	X	
1.133.1-5 вып.2 00.000Д2	Фрагмент 1, фрагмент 2		X	X	X	X	
1.133.1-5 вып.2 00.000ТБ2	Выборка стали		X	X	X	X	
	Сборочные единицы						
1.133.1-5 вып.2 12.100-02	Блок арматурный АБ-8	2					
1.133.1-5 вып.2 12.100-03	Блок арматурный АБ-9		2	2			
1.133.1-5 вып.2 12.200	Блок арматурный АБ-10				2	2	
	Детали						
	Пробка деревянная						
2	ф50 мм, ℓ=120 мм		8	8	8	8	
	Материалы						
3	Бетон марки 100	1,214	1,521	1,521	1,826	1,826	м³
4	Бетон фактурн. слоя марки 150	0,109	0,13	0,13	0,15	0,15	м³

1.133.1-5 вып.2 16.000

Рук. маст. 5	Станишевский		
Гл. инж. маст.	Панков		
Гип	Зыкина		
Рук. гр.	Мелюшкина		
Провер.	Мелюшкина		
Разраб.	Кунц		

Блок простеночный

СБ1.1 12.22.6-П-1.2.2.1; СБ1.1 15.22.6-П-1.2.1.1; СБ1.1 15.22.6-П-1.2.3.1; СБ1.1 18.22.6-П-1.2.4.1; СБ1.1 18 22.6-П-1.2.3.1

Стадия	Лист	Листов
Р		1

ЦНИИЭП жилища г. Москва

Инв. № подл. | Подпись и дата | Взам. инв. №

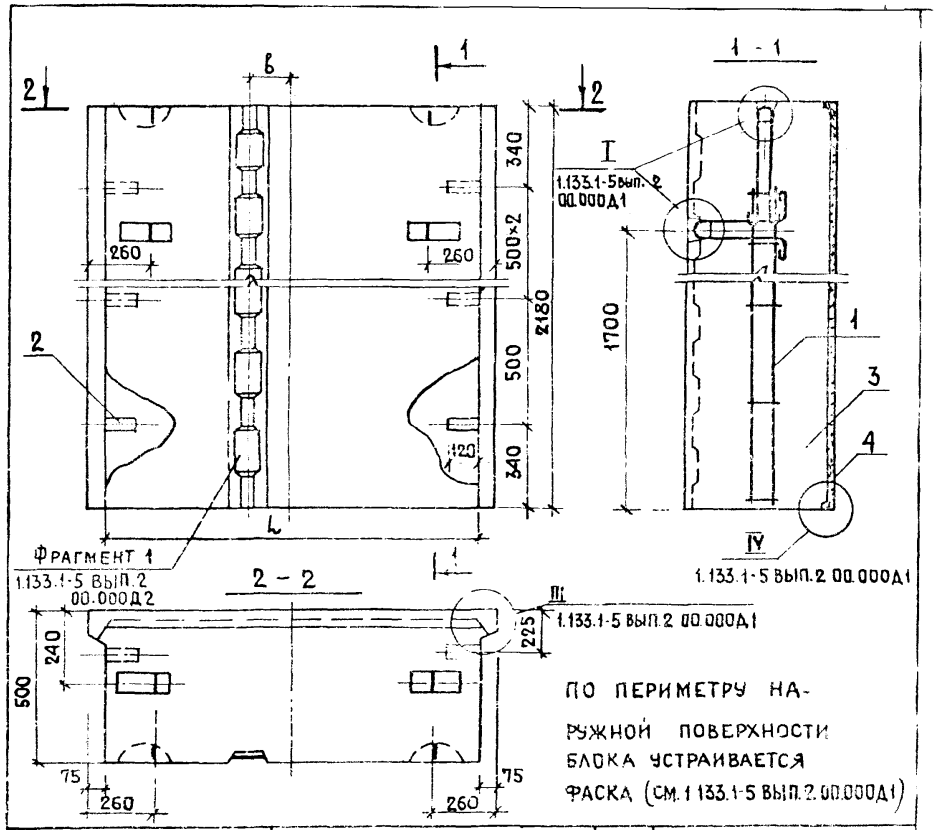

Обозначение	Марка	L	в	Масса, кг. Объемная масса бет. кг/м³ 1200	1400
1.133.1-5 вып.2 16.000	СБ1.1 12.22.5-П-1.2.2.1	1190	170	1805	2065
-01	СБ1.1 15.22.5-П-1.2.1.1	1490	150	2245	2575
-02	СБ1.1 15.22.5-П-1.2.3.1	1490	200	2245	2575
-03	СБ1.1 18.22.5-П-1.2.4.1	1790	300	2685	3075
-04	СБ1.1 18.22.5-П-1.2.3.1	1790	200	2685	3075

Инв. № подл. | Подпись и дата | Взам. инв. №

1.133.1-5 вып.2 16.000 СБ

Рук. м. № 5	Станишевский	
Гл. инж. м.	Панков	
Гип	Зыкина	
Рук. гр.	Мелюшкина	
Провер.	Мелюшкина	
Разраб	Линк	

Блок простеночный

(СБ1.1 12.22.5-П-1.2.2.1, СБ1.1 15.22.5-П-1.2.1.1, СБ1.1 15.22.5-П-1.2.3.1, СБ1.1 18.22.5-П-1.2.4.1, СБ1.1 18.22.5-П-1.2.3.1)

Сборочный чертеж.

Стадия	Масса	Масштаб
Р	см. табл.	1:20
Лист	Листов 1	

ЦНИИЭП жилища г. Москва

Формат	Зона	Поз.	Обозначение	Наименование	Колич. на испол. 1.133.1-5 вып.2 17.000- 01	02
				Документация		
А2			1.133.1-5 вып.2 00.000ТО	Техническое описание	×	×
А2			1.133.1-5 вып.2 06.000СБ	Сборочный чертеж	×	×
А2			1.133.1-5 вып.2 00.000Д1	Узлы I ... IV	×	×
А2			1.133.1-5 вып.2 00 000ТБ2	Выборка стали	×	×
				Сборочные единицы		
А1		1	1.133.1-5 вып.2 12.100-02	Блок арматурный АБ-8	1	1
А1		1	1.133.1-5 вып.2 12.100-03	Блок арматурный АБ-9		1
А1		2	1.133.1-5 вып.2 01.100-02	Блок арматурный АБ-3	1	1
А1		2	1.133.1-5 вып.2 01.100-03	Блок арматурный АБ-4		1
				Детали		
		3		Пробка деревянная		
				ф 50 мм, ℓ = 120 мм	4	4
				Материалы		
		4		Бетон марки 100	1.184	1.258
		5		Бетон фактурного слоя марки 150	0.141	0.125
					4	4
					1.644	
					0.172	

Рук.м.5	Станишевский	
Гл.инж.м	Панков	
ГИП	Зыкина	
Рук.гр.	Мелюшкина	
Провер.	Мелюшкина	
Разраб.	Куц	

1.133.1-5 вып.2 17.000

Блок простеночный
СБ1.2 12.22.5-П-2.0.0.1,
СБ1.2 14.22.5-П-2.0.0.1,
СБ1.2 17.22.5-П-2.0.0.1.

Стадия	Лист	Листов
Р		1

ЦНИИЭП жилища г. Москва

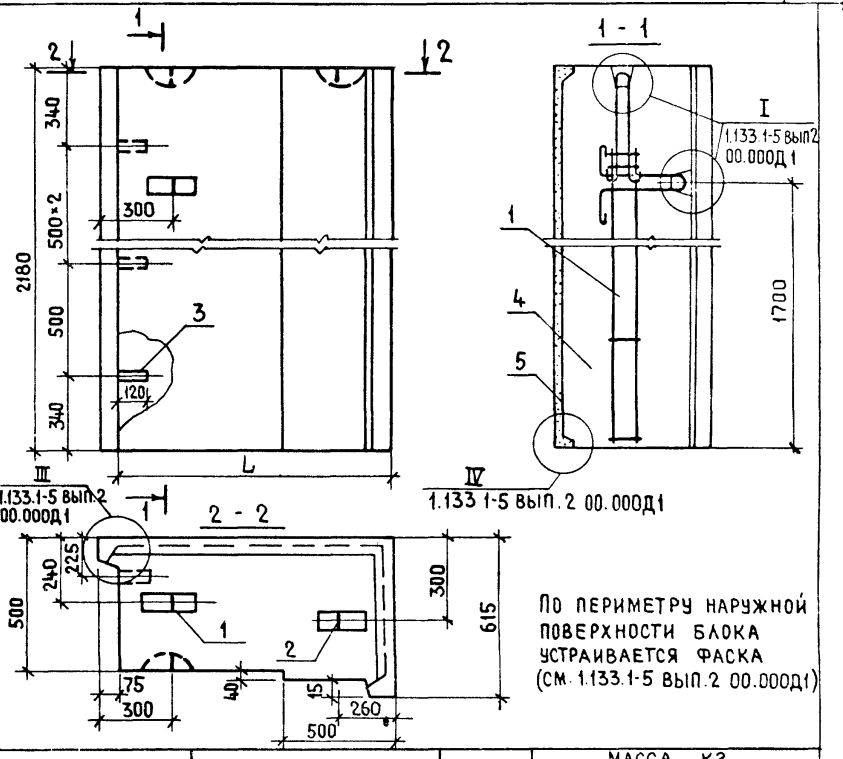

По периметру наружной поверхности блока устраивается фаска (см. 1.133.1-5 вып.2 00.000Д1)

Обозначение	Марка	L	Масса, кг: Объемная масса бетона, кг/м³ 1200	1400
1.133.1-5 вып.2 17.000	СБ1.2 11.22.5-П-2.0.0.1	1145	1825	2080
-01	СБ1.2 13.22.5-П-2.0.0.1	1295	1870	2140
-02	СБ1.2 16.22.5-П-2.0.0.1	1595	2485	2840

Инв.№ подл. | Подпись и дата | Взам. инв.№

Рук.м.5	Станишевский	
Гл.инж.м	Панков	
ГИП	Зыкина	
Рук. гр.	Мелюшкина	
Провер.	Мелюшкина	
Разраб.	Линк	

1.133.1-5 вып.2 17.000СБ

Блок простеночный (СБ1.2 12.22.5-П-2.0.0.1, СБ1.2 14.22.5-П-2.0.0.1, СБ1.2 17.22.5-П-2.0.0.1) Сборочный чертеж

Стадия	Масса	Масштаб
Р	см.табл.	1:20
Лист	Листов 1	

ЦНИИЭП жилища г. Москва

Обозначение	Наименование	Колич. на испол. 1.133.1-5 вып.2 18.000-			Примеч.
		–	01	02	
	Документация				
1.133.1-5 вып.2 00.000 ТО	Техническое описание	×	×	×	
1.133.1-5 вып.2 18.000 СБ	Сборочный чертеж	×	×	×	
1.133.1-5 вып.2 00.000 Д1	Узлы I ..., VI	×	×	×	
1.133.1-5 вып.2 00.000 ТБ2	Выборка стали	×	×	×	
	Сборочные единицы				
1 1.133.1-5 вып.2 12.100-02	Блок арматурный АБ-8	1	1		
1 1.133.1-5 вып.2 12.100-03	Блок арматурный АБ-9		1		
2 1.133.1-5 вып.2 01.100-03	Блок арматурный АБ-3	1	1		
2 1.133.1-5 вып.2 01.200	Блок арматурный АБ-4		1		
	Детали				
3	Пробка деревянная				
	ф50 мм. ℓ=120 мм	4	4	4	
	Материалы				
4	Бетон марки 100	1.184	1.258	1.644	м³
5	Бетон фактурного слоя марки 150	0.141	0.125	0.172	м³

1.133.1-5 вып. 2 18.000

Блок простеночный угловой

СБ1.2 12.22.5-П-3.0.0.1,
СБ1.2 14.22.5-П-3.0.0.1,
СБ1.2 17.22.5-П-3.0.0.1

Рук. мас. 5	Станишевский		
Гл. инж. м	Панков		
ГИП	Зыкина		
Рук. гр.	Мелюшкина		
Провер.	Куц		
Разраб.	Линк		

Стадия	Лист	Листов
Р		1

ЦНИИЭП жилища г. Москва

Инв. № подл. | Подпись и дата | Взам. инв. №

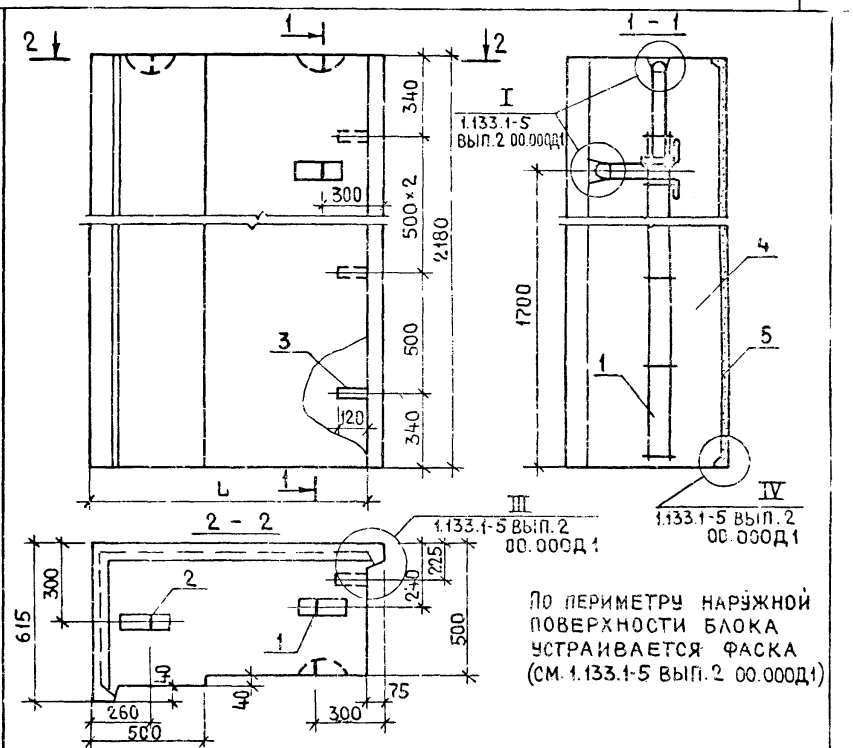

По периметру наружной поверхности блока устраивается фаска (см. 1.133.1-5 вып.2 00.000Д1)

Обозначение	Марка	L	Масса, кг	
			Объемная масса бетона кг/м³ 1200	1400
1.133.1-5 вып.2 18.000	СБ1.2 11.22.5-П-3.0.0.1	1145	1825	2080
- 01	СБ1.2 13.22.5-П-3.0.0.1	1295	1870	2140
- 02	СБ1.2 16.22.5-П-3.0.0.1	1595	2485	2840

Инв. № подл. | Подпись и дата | Взам. инв. №

1.133.1-5 вып. 2 18.000

Блок простеночный угловой (СБ1.2 12.22.5-П-3.0.0.1, СБ1.2 14.22.5-П-3.0.0.1, СБ1.2 17.22.5-П-3.0.0.1)
Сборочный чертеж

		Стадия	Масса	Масштаб
		Р	см. табл.	1:20
		Лист	Листов 1	

Рук. м. 5	Станишевский
Гл. инж. м	Панков
ГИП	Зыкина
Рук. гр.	Мелюшкина
Провер.	Мелюшкина
Разраб	Линк

ЦНИИЭП жилища г. Москва

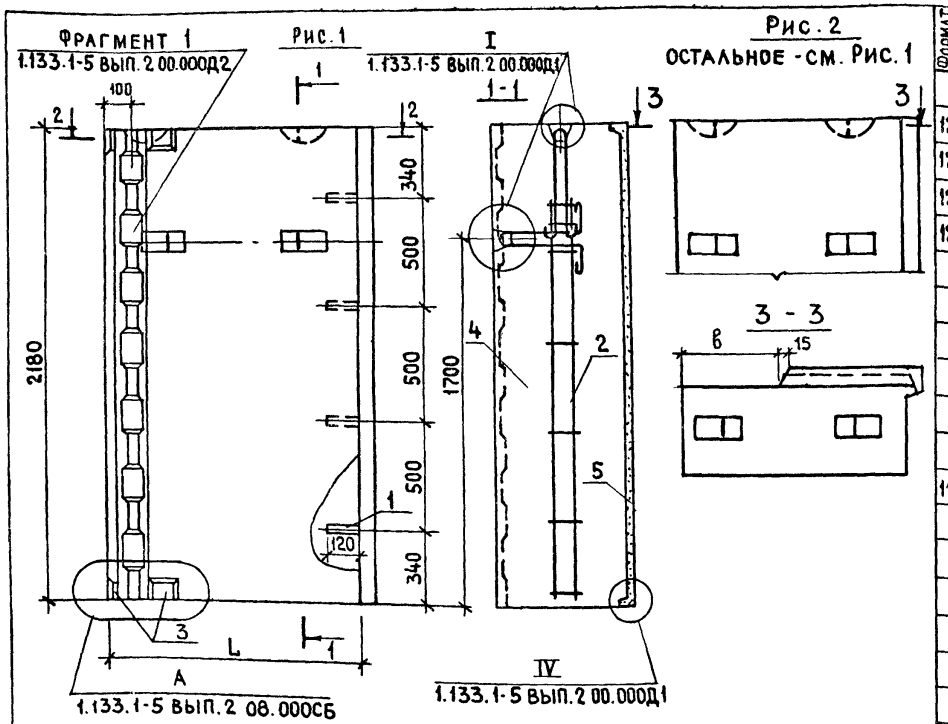

По периметру наружной поверхности блока устраивается фаска (см. 1.133.1-5 вып.2 00.000Д1).

Формат	Зона	Поз.	Обозначение	Наименование	Кол.	Примечание
				Документация		
12			1.133.1-5 вып.2 00.000ТО	Техническое описание		
12			1.133.1-5 вып.2 00.000Д1	Узлы I... VI		
12			1.133.1-5 вып.2 00.000Д2	Фрагмент 1, фрагмент 2		
12			1.133.1-5 вып.2 00.000ТБ2	Выборка стали		
				Детали		
		1		Пробка деревянная		
				ф50мм ℓ=120 мм	4	
				Переменные данные для исполнений		
			1.133.1-5 вып.2 19.000	СБ1.3 7.22.5-П-2.0.0.1		
				Сборочные единицы		
11		2	1.133.1-5 вып.2 12.000	Блок арматурный АБ-6	2	
				Материалы		
		4		Бетон марки 100	0.706	м³
		5		Бетон фактурного слоя М150	0.038	м³
			1.133.1-5 вып.2 19.000-01	СБ1.3 10.22.5-П-2.2.0.1		
				Сборочные единицы		
11		2	1.133.1-5 вып.2 12.100-01	Блок арматурный АБ-7	2	
				Детали		
11		3	1.133.1-5 вып.2 03.010	Изделие закладное М-1	4	
				Материалы		
		4		Бетон марки 100	0.95	м³
		5		Бетон фактурного слоя М150	0.066	м³

Обозначение	Марка	L	B	Рис.	Масса кг: Объемн. масса бет. кг/м³ 1200	1400
1.133.1-5 вып.2 19.000	СБ1.3 7.22.5-П-2.0.0.1	725	380	2	995	1150
-01	СБ1.3 10.22.5-П-2.2.0.1	995	395	1	1352	1564

Рук. мас. 5	Станишевский	
Гл. инж. м	Панков	
ГИП	Зыкина	
Рук. гр.	Мелюшкина	
Провер.	Мелюшкина	
Разраб	Петренко	

1.133.1-5 вып.2 19.000

Блок простеночный угловой СБ1.3 7.22.5-П-2.0.0.1, СБ1.3 10.22.5-П-2.2.0.1

Стадия	Масса	Масштаб
Р	см. табл.	1:20
Лист	Листов 1	

ЦНИИЭП жилища г. Москва

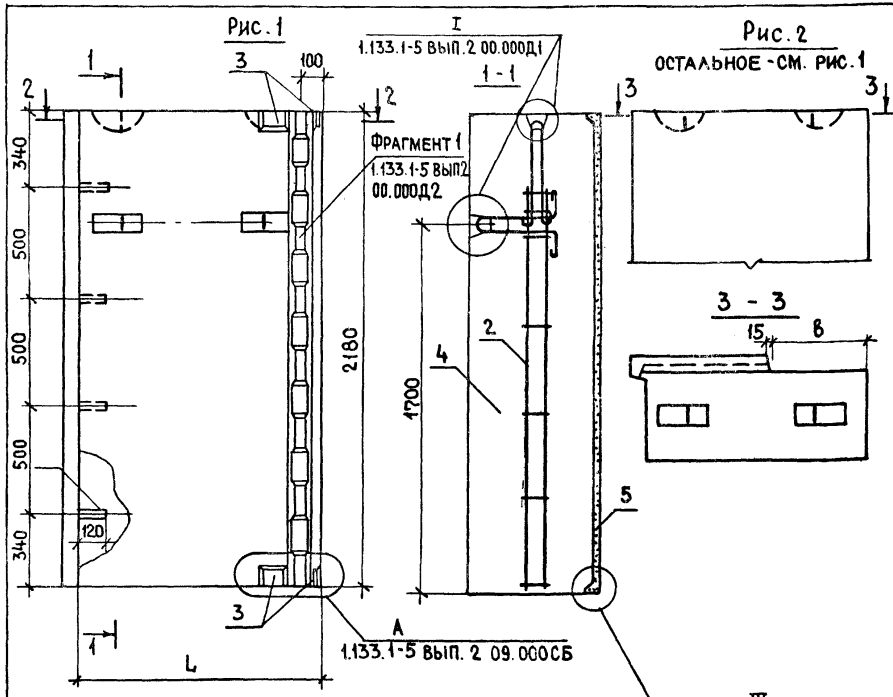

По периметру наружной поверхности блока устраивается фаска (см. 1.133.1-5 вып. 2 00.000Д1).

Обозначение	Марка	L	B	Рис.	Масса, кг	
					Объемн. масса бет кг/м³	
					1200	1400
1.133.1-5 вып. 2 19.000	СБ1.3 7.22.5-П-3.0.0.1	725	380	2	995	1150
-01	СБ1.3 10.22.5-П-3.1.0.1	995	395	1	1352	1564

Формат	Зона	Поз	Обозначение	Наименование	Кол.	Примечание
				Документация		
12			1.133.1-5 вып.2 00.000ТО	Техническое описание		
12			1.133.1-5 вып.2 00.000Д1	Узлы I...VI		
12			1.133.1-5 вып.2 00.000Д2	Фрагмент 1, фрагмент 2		
12			1.133.1-5 вып.2 00.000ТБ2	Выборка стали		
				Детали		
		1		Пробка деревянная		
				ф50мм ℓ=120мм	4	
			Переменные данные	для исполнений		
			1.133.1-5 вып. 2 19.000	СБ1.3 7.22.5-П-3.0.0.1		
				Сборочные единицы		
11		2	1.133.1-5 вып. 2 12.100	Блок арматурный АБ-6	2	
				Материалы		
		4		Бетон марки 100	0.706	м³
		5		Бетон фактурного слоя 150	0.038	м³
			1.133.1-5 вып. 2 19.000-01	СБ1.3 10.22.5-П-3.1.0.1		
				Сборочные единицы		
11		2	1.133.1-5 вып. 2 12.100-01	Блок арматурный АБ-7	2	
				Детали		
11		3	1.133 1-5 вып. 2 03.010	Изделие закладное М-1	4	
				Материалы		
		4		Бетон марки 100	0.949	м³
		5		Бетон фактурного слоя М150	0.066	м³

Рук. мас.	Станишевский	
Гл. инж. м	Панков	
ГИП	Зыкина	
Рук. гр.	Мелюшкина	
Провер.	Куц	
Разраб.	Линк	

1.133.1-5 вып. 2 20.000

Блок простеночный угловой
СБ1.3 7.22.5-П-3.0.0.1
СБ1.3 10.22.5-П-3.1.0.1

Стадия	Масса	Масштаб
Р	см. табл.	1:20
Лист	Листов 1	

ЦНИИЭП жилища г. Москва

Взам. инв. № | Подпись и дата | Инв. № подл.

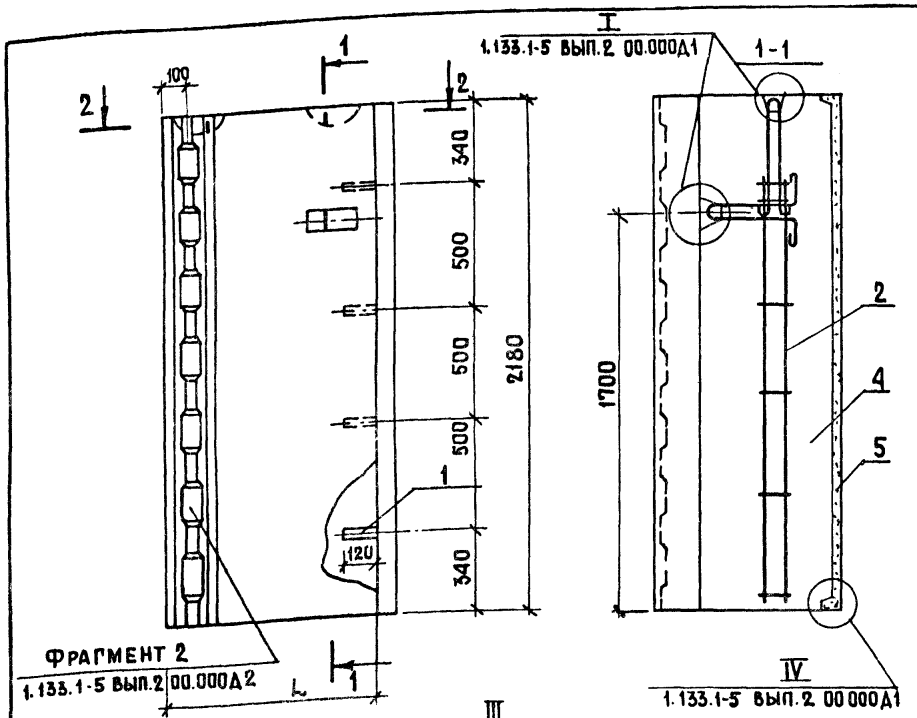

По периметру наружной поверхности блока устраивается фаска (см. 1.133.1-5 вып.2 00.000Д1).

Обозначения	Марка	L	Масса, кг	
			Объемная масса бет., кг/м³	
			1200	1400
1.133.1-5 вып.2 21.000	СБ1.Ч 7/7.22.5-П-2.2.0.1	735	1265	1435
-01	СБ1.Ч 9/7.22.5-П-2.2.0.1	885	1650	1855

Формат	Зона	Поз.	Обозначение	Наименование	Кол.	Примечание
				Документация		
12			1.133.1-5 вып.2 00 000ТО	Техническое описание		
12			1.133.1-5 вып.2 00.000Д1	Узлы I ... VI		
12			1.133.1-5 вып.2 00.000Д2	Фрагмент 1, фрагмент 2		
12			1.133.1-5 вып.2 00.000ТБ2	Выборка стали		
				Детали		
		1		Пробка деревянная		
				ф50 мм, ℓ=120 мм	4	
			Переменные данные	для исполнений		
			1.133.1-5 вып.2 21.000	СБ1.Ч 7/7.22.5-П-2.2.0.1		
				Сборочные единицы		
11		2	1.133.1-5 вып.2 12.100-01	Блок арматурный АБ-7	1	
11		3	1.133.1-5 вып.2 01.100-01	Блок арматурный АБ-2	1	
				Материалы		
		4		Бетон марки 100	0,794	м³
		5		Бетон фактурного		
				слоя марки 150	0,108	м³
			1.133.1-5 вып.2 21.000-01	СБ1.Ч 9/7.22.5-П-2.2.0.1		
				Сборочные единицы		
11		2	1.133.1-5 вып.2 12.100-02	Блок арматурный АБ-8	1	
11		3	1.133.1-5 вып.2 01.100-02	Блок арматурный АБ-3	1	
				Материалы		
		4		Бетон марки 100	1,055	м³
		5		Бетон фактурного слоя		
				марки 150	0,118	м³

Нач.маст.	Станишевский	
Гл.инж.мас.	Панков	
ГИП	Зыкина	
Рук.гр.	Мелюшкина	
Провер.	Мелюшкина	
Разраб.	Куц	

1.133.1-5 вып.2 21.000

Блок простеночный температурного шва
СБ1.Ч 7/7.22.5-П-2.2.0.1;
СБ1.Ч 9/7.22.5-П-2.2.0.1

Стадия	Масса	Масштаб
Р	см.табл.	1:20
Лист	Листов 1	

ЦНИИЭП жилища г. Москва

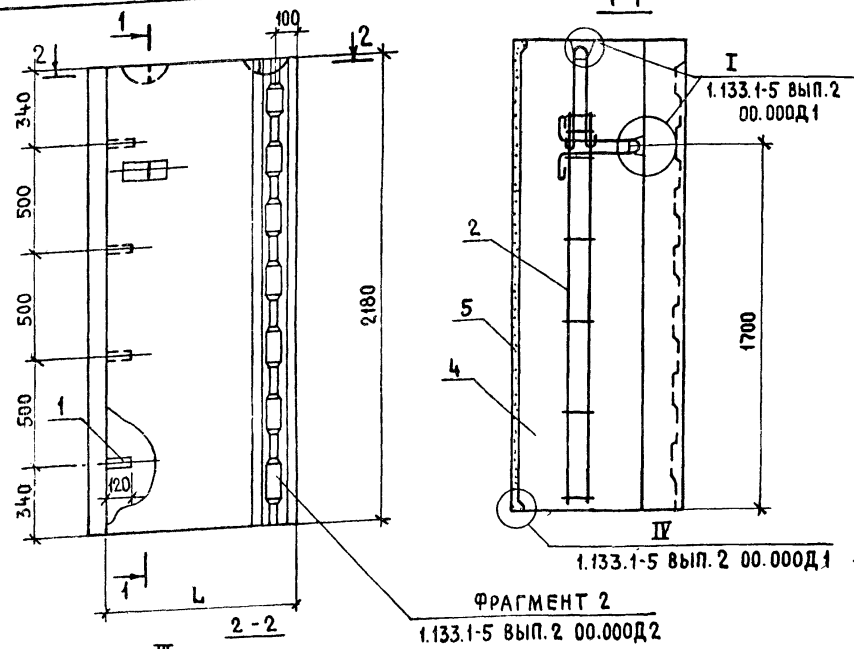

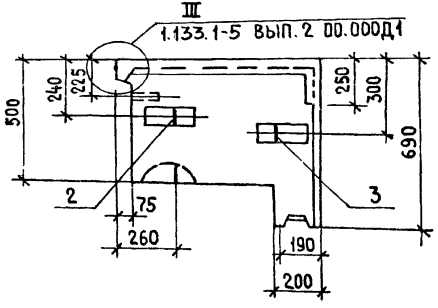

По периметру наружной поверхности блока устраивается фаска (см. 1.133.1-5 вып.2 00.000Д1).

Обозначение	Марка	L	Масса, кг	
			Объемная масса бетона, кг/м³ 1200	1400
1.133.1-5 вып.2 22.000	СБ1.4 7/7.22.5-П-3.1.0.1	735	1265	1435
-01	СБ1.4 9/7.22.5-П-3.1.0.1	885	1630	1835

Формат	Зона	Поз	Обозначение	Наименование	Кол.	Примечание
				Документация		
12			1.133.1-5 вып.2 00.000 Д1	Техническое описание		
12			1.133.1-5 вып.2 00.000Д1	Узлы I ... VI		
12			1.133.1-5 вып 2 00.000Д2	Фрагмент 1, фрагмент 2		
12			1.133.1-5 вып.2 00.000 ТБ2	Выборка стали		
				Детали		
		1		Пробка деревянная		
				ф50 мм, ℓ=120 мм	4	
			Переменные данные	для исполнений		
			1.133.1-5 вып.2 22.000	СБ1.4 7/7.22.5-П-3.1.0.1		
				Сборочные единицы		
11		2	1.133.1-5 вып.2 12.100-01	Блок арматурный АБ-7	1	
11		3	1.133.1-5 вып.2 01.100-01	Блок арматурный АБ-2	1	
				Материалы		
		4		Бетон марки 100	0.794	м³
		5		Бетон фактурного слоя марки 150	0.108	м³
			1.133.1-5 вып.2 22.000-01	СБ1.4 9/7.22.5-П-3.1.0.1		
				Сборочные единицы		
11		2	1.133.1-5 вып.2 12.100-02	Блок арматурный АБ-8	1	
11		3	1.133.1-5 вып.2 01.100-02	Блок арматурный АБ-3	1	
				Материалы		
		4		Бетон марки 100	1.055	м³
		5		Бетон фактурн.слоя марки 150	0.118	м³

Рук.м.5	Станишевский	
Гл.инж.м.	Панков	
ГИП	Зыкина	
Рук.гр.	Мелюшкина	
Провер.	Мелюшкина	
Разраб.	Куц	

1.133.1-5 вып.2 22.000

Блок простеночный температурного шва (СБ1.4 7/7.22.5-П-3.1.0.1, СБ1.4 9/7.22.5-П-3.1.0.1).

Стадия	Масса	Масштаб
Р		1:20
Лист	Листов 1	

ЦНИИЭП жилища г. Москва

Инв.№ подл. | Подпись и дата | Взам.инв.№

17399 66

Формат	Зона	Поз.	Обозначение	Наименование	Кол.	Примечание
				Документация		
12			1.133.1-5 вып.2 00.000 ТО	Техническое описание		
11			1.133.1-5 вып.2 23.000 СБ	Сборочный чертеж		
12			1.133.1-5 вып.2 00.000 Д1	Узлы I ... VI		
12			1.133.1-5 вып.2 00.000 ТБ2	Выборка стали		
				Детали		
11		1	1.133.1-5 вып.2 01.101	Петля строповочная П-1	2	
		2		Пробка деревянная		
				50×80мм ℓ=180мм	2	
				Материалы		
		3		Бетон марки 100	0321	м³
		4		Бетон фактурного		
				слоя марки 150	0.027	м³

Рук.маст.5	Станишевский	
Гл.инж.маст	Панков	
ГИП	Зыкина	
Рук.гр.	Мелюшкина	
Провер.	Куц	
Разраб.	Осина	

1.133.1-5 вып 2 23.000

Блок подоконный
СБ 2.1 12.84-П-1

Стадия	Лист	Листов
Р		1

ЦНИИЭП жилища г. Москва

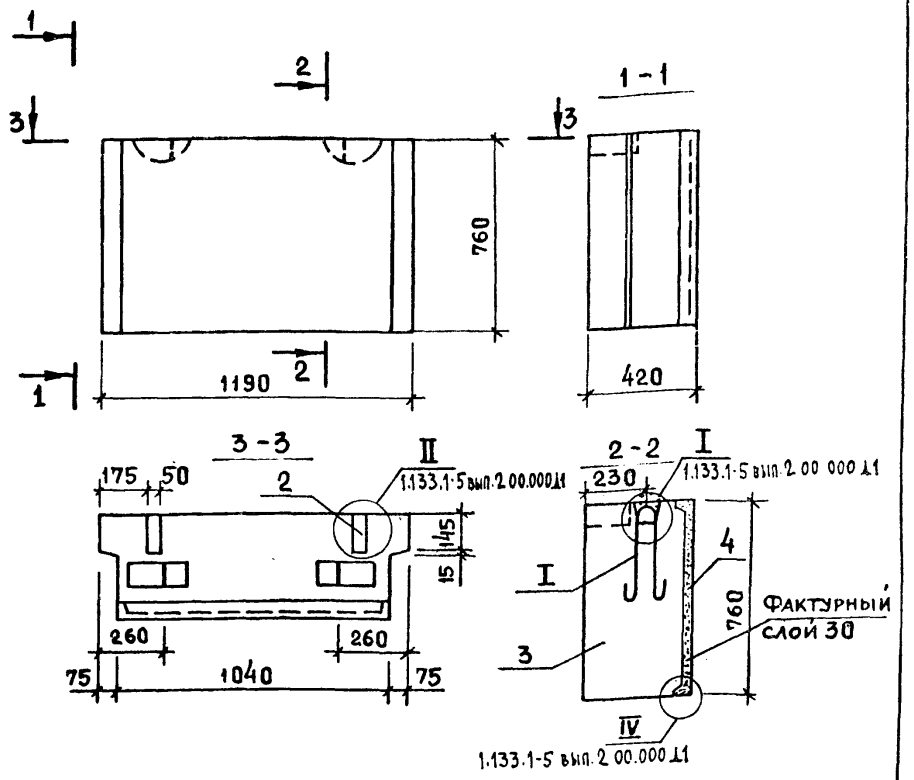

По периметру наружной поверхности блока устраивается фаска (см.1.133.1-5 вып.2 00.000 Д1)

Масса, кг	
Об'емная масса бетона, кг/м³	
1200	1400
470	540

Инв.№ подл. | Подпись и дата | Взам.инв.№

Рук.маст.5	Станишевский	
Гл.инж.маст	Панков	
ГИП	Зыкина	
Рук.гр.	Мелюшкина	
Провер.	Мелюшкина	
Разраб.	Осина	

1.133.1-5 вып.2 23.000 СБ

Блок подоконный
(СБ 2.1 12.8.4-П-1)
Сборочный чертеж

Стадия	Масса	Масштаб
Р	см.табл.	1:20
Лист	Листов 1	

ЦНИИЭП жилища г. Москва

Формат	Зона	Поз	Обозначение	Наименование	Кол.	Примечание
				Документация		
12			1.133.1-5 вып.2 00.000ТО	Техническое описание		
11			1.133.1-5 вып.2 24.000СБ	Сборочный чертеж		
12			1.133.1-5 вып.2 00.000ДI	Узлы I ... VI		
12			1.133.1-5 вып.2 00.000ТБ2	Выборка стали		
				Детали		
11		1	1.133.1-5 вып.2 01.101-01	Петля строповочная П-2	2	
		2		Пробка деревянная 50×80мм ℓ=180мм	2	
				Материалы		
		3		Бетон марки 100	0.572 м³	
		4		Бетон фактурного слоя марки 150	0.047 м³	

Рук.маст.	Станишевский		
Гл.инж.маст.	Панков		
ГИП	Зыкина		
Рук.гр.	Мелюшкина		
Провер.	Куц		
Разраб.	Осина		

1.133.1-5 вып.2 24.000

Блок подоконный СБ 2.1 15.11.4-п-1

Стадия	Лист	Листов
Р		1

ЦНИИЭП жилища г. Москва

Инв.№ подл. | Подпись и дата | Взам.инв.№

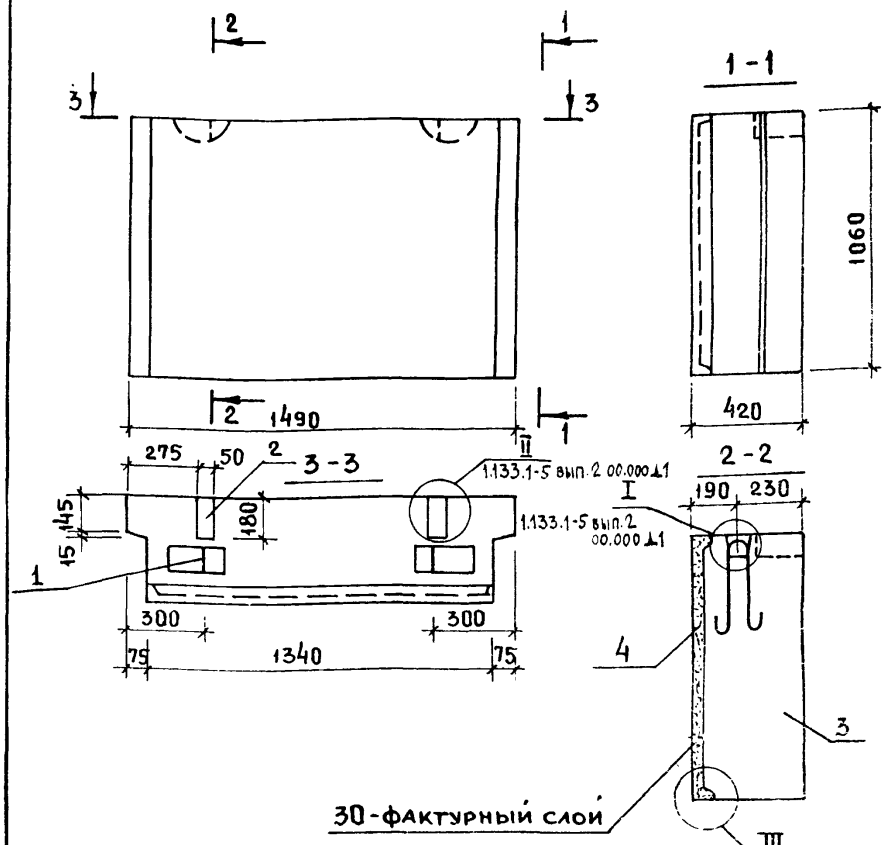

По периметру наружной поверхности блока устраивается фаска (см. 1.133.1-5 вып.2 00.000Д1)

Масса, кг	
Объемная масса бетона, кг/м³	
1200	1400
835	960

1.133.1-5 вып.2 24.000СБ

Блок подоконный (СБ 2.1 15.11.4-п-1) Сборочный чертеж

Стадия	Масса	Масштаб
Р	см.табл.	1:20
Лист	Листов 1	

Рук.маст.	Станишевский		
Гл.инж.маст.	Панков		
ГИП	Зыкина		
Рук.гр.	Мелюшкина		
Провер.	Мелюшкина		
Разраб.	Осина		

ЦНИИЭП жилища г. Москва

Инв.№ подл. | Подпись и дата | Взам.инв.№

Рис. 1

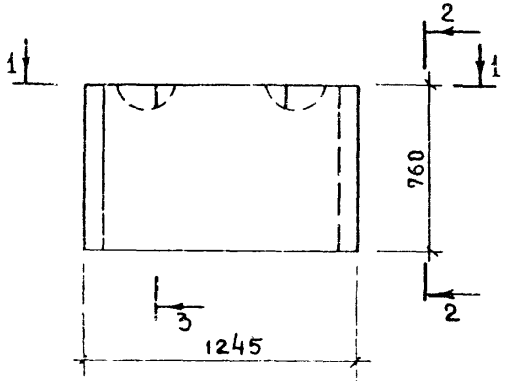

Рис. 2

остальное - см. рис 1

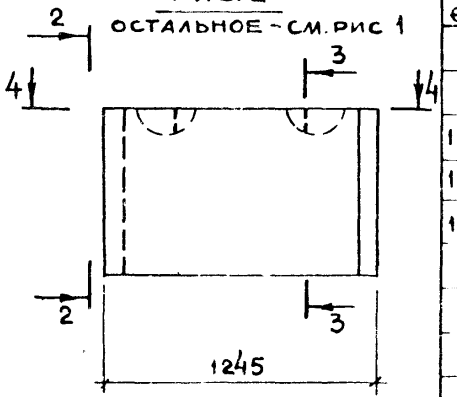

1 - 1

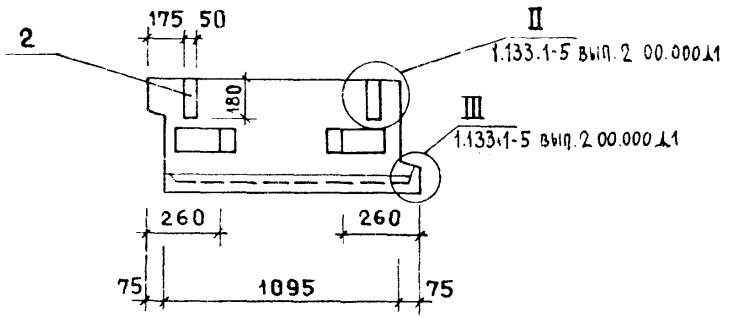

4 - 4

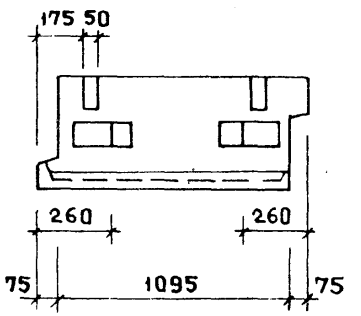

2 - 2

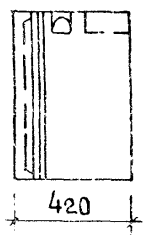

3 - 3

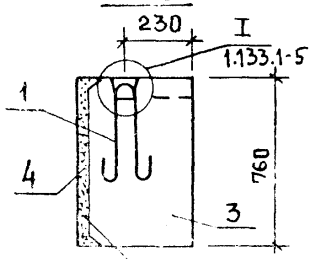

По периметру наружной поверхности блока устраивается фаска (1.133.1-5 вып. 2 00.000 Д1)

Фактурный слой - 30

Формат	Зона	Поз.	Обозначение	Наименование	Кол	Примечание
				Документация		
12			1.133.1-5 вып. 2 00 000 ТО	Техническое описание		
12			1.133.1-5 вып. 2 00.000 ДI	Узлы I ... VI		
12			1.133.1-5 вып. 2 00.000 ТБ2	Выборка стали		
				Детали		
11		1.	1.133.1-5 вып. 2 01.101	Петля строповочная П-7	2	
		2.		Пробка деревянная 50×80 мм, ℓ = 180 мм	2	
				Материалы		
		3		Бетон марки 100	0.334	м³
		4		Бетон фактурного слоя марки 150	0.031	м³
				Различия исполнений — по сборочному чертежу.		

Обозначение	Марка	Рис.	Масса, кг: объемная масса бетона, кг/м³ 1200	1400
1.133.1-5 вып. 2 25.000	СБ 2.2 12.8.4-п-2	Рис. 1	500	570
-01	СБ 2.2 12.8.4-п-3	Рис. 2	500	570

Рук. маст.	Станишевский	
Гл. инж. маст.	Панков	
ГИП	Зыкина	
Рук. гр.	Мелюшкина	
Провер.	Мелюшкина	
Разраб.	Осина	

1.133.1-5 вып. 2 25 000

Блок подоконный СБ 2.2 12.8.4-п-2, СБ 2.2 12.8.4-п-3

Стадия	Масса	Масштаб
Р	см. табл.	1 : 20
Лист	Листов 1	

ЦНИИЭП жилища г. Москва

Формат	Зона	Поз.	Обозначение	Наименование	Кол.	Примечание
				Документация		
12			1.133.1-5 вып.2 00.000 ТО	Техническое описание		
11			1.133.1-5 вып.2 26 000 СБ	Сборочный чертеж		
12			1.133.1-5 вып.2 00.000 Д1	Узлы I ... VI		
12			1.133.1-5 вып.2 00.000 ТБ2	Выборка стали		
				Детали		
11		1	1.133.1-5 вып.2 26.001	Петля строповочная П-8	2	
		2		Пробка деревянная 50×80мм ℓ=180мм	2	
				Материалы		
		3		Бетон марки 100	0.317	м³
		4		Бетон фактурного слоя марки 150	0.037	м³

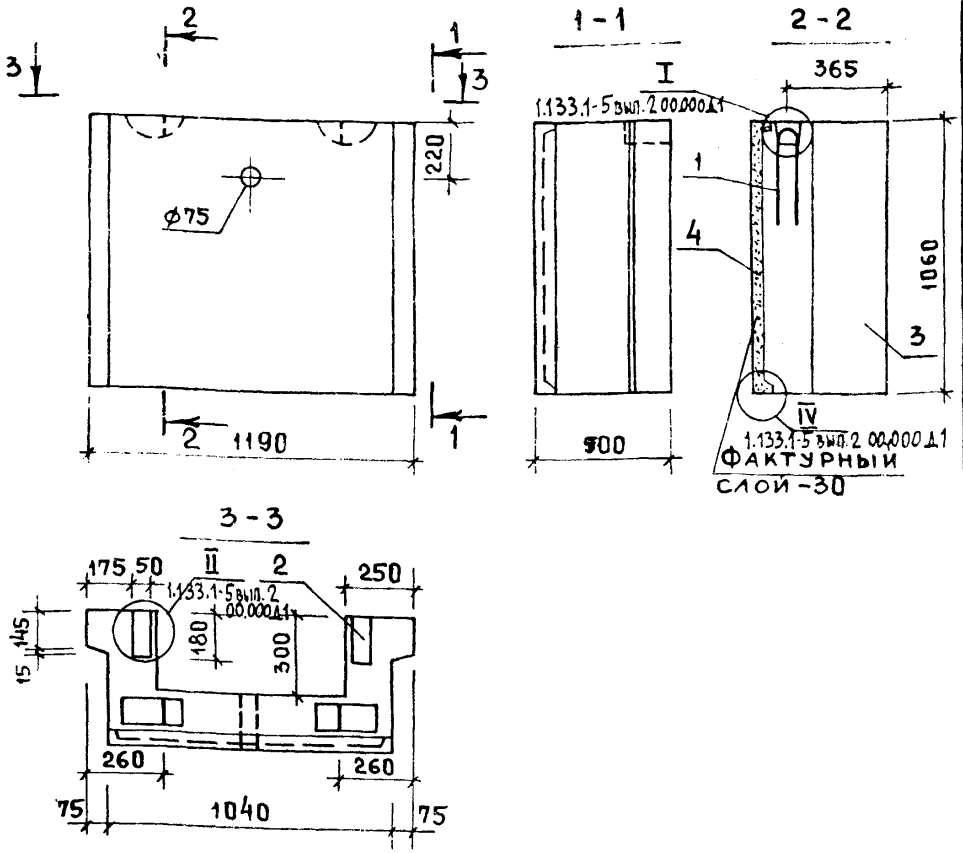

1. По периметру наружной поверхности блока устраивается фаска. (См 1.133.1-5 вып.2 00.000 Д1)

Масса, кг	
Об'емная масса бетона, кг/м³	
1200	1400
485	555

Рук.маст.5	Станишевский	
Гл.инж.маст.	Панков	
ГИП	Зыкина	
Рук.гр.	Мелюшкина	
Провер.	Куц	
Разраб.	Осина	

1.133.1-5 вып.2 26.000

Блок подоконный СБ 2.312.11.5-П-1

Стадия	Лист	Листов
Р		1

ЦНИИЭП жилища г. Москва

Рук.маст.5	Станишевский	
Гл.инж.маст.	Панков	
ГИП	Зыкина	
Рук.гр.	Мелюшкина	
Провер.	Мелюшкина	
Разраб.	Осина	

1.133.1-5 вып.2 26.000 СБ

Блок подоконный (СБ 2.3 12.11.5-П-1) Сборочный чертеж

Стадия	Масса	Масштаб
Р	см.табл	1:20
Лист	Листов 1	

ЦНИИЭП жилища г. Москва

Инв.№ подл. | Подпись и дата | Взам.инв.№

Формат	Зона	Поз.	Обозначение	Наименование	Кол.	Примечание
				Документация		
12			1.133.1-5 вып.2 00 000 ТО	Техническое описание		
12			1.133.1-5 вып.2 27.000 СБ	Сборочный чертеж		
12			1.133.1-5 вып.2 00 000 Д1	Узлы I...VI		
12			1.133.1-5 вып.2 00.000 ТБ2	Выборка стали		
				Детали		
		1		Пробка деревянная ф 40мм l = 120мм	2	
			Переменные данные	для исполнений		
			1.133.1-5 вып 2 27.000	СБ3.1 24.6.5-5п-1		
				Сборочные единицы		
12		2	1.133.1-5 вып.2 27.100	Блок арматурный АБ-11	1	
				Детали		
11		3	1.133.1-5 вып.2 01.101	Петля строповочная П-1	2	
				Материалы		
		4		Бетон марки 100	0.534	м³
		5		Бетон фактурного слоя марки 150	0.048	м³
			1.133.1-5 вып.2 27.000-01	СБ3.1 27.6.5-5п-1		
				Сборочные единицы		
12		2	1.133.1-5 вып.2 27.100-01	Блок арматурный АБ-12	1	
				Детали		
11		3	1.133.1-5 вып.2 01.101	Петля строповочная П-1	2	
				Материалы		
		4		Бетон марки 100	0.597	м³
		5		Бетон фактурного слоя марки 150	0.054	м³

Рук.маст.5	Станишевский	
Гл.инж.маст.	Панков	
ГИП	Зыкина	
Рук.гр	Гуткина	
Проверил	Гуткина	
Разраб.	Акимова	

1.133.1-5 вып.2 27.000

Блок перемычечный
СБ3.1 24.6.5-5п-1, СБ3.1 27.6.5-5п-1, СБ3.1 30.6.5-5п-1, СБ3.1.33.6.5-5п-1, СБ3.1 36.6.5-5п-1

Стадия	Лист	Листов
Р	1	2

ЦНИИЭП жилища г. Москва

Формат	Зона	Поз.	Обозначение	Наименование	Кол.	Примечание
			1.133.1-5 вып.2 27.000-02	СБ3.1 30.6.5-5п-1		
				Сборочные единицы		
12		2	1.133.1-5 вып.2 27.100-02	Блок арматурный АБ-13	1	
				Детали		
11		3	1.133.1-5 вып.2 01.101	Петля строповочная П-1	2	
				Материалы		
		4		Бетон марки 100	0.661	м³
		5		Бетон фактурного слоя марки 150	0.06	м³
			1.133.1-5 вып 2 27.000-03	СБ3.1 33.6.5-5п-1		
				Сборочные единицы		
12		2	1.133.1-5 вып.2 27.200	Блок арматурный АБ-14	1	
				Детали		
11		3	1.133.1-5 вып.2 01.101-02	Петля строповочная П-3	2	
				Материалы		
		4		Бетон марки 100	0.725	м³
		5		Бетон фактурного слоя марки 150	0.066	м³
			1.133.1-5 вып.2 27.000-04	СБ3.1 36.6.5-5п-1		
				Сборочные единицы		
12		2	1.133.1-5 вып.2 27.200-01	Блок арматурный АБ-15	1	
				Детали		
11		3	1.133.1-5 вып.2 01.101-02	Петля строповочная П-3	2	
				Материалы		
		4		Бетон марки 100	0.783	м³
		5		Бетон фактурного слоя марки 150	0.072	м³

Инв.№ подл. | Подпись и дата | Взам. инв.№

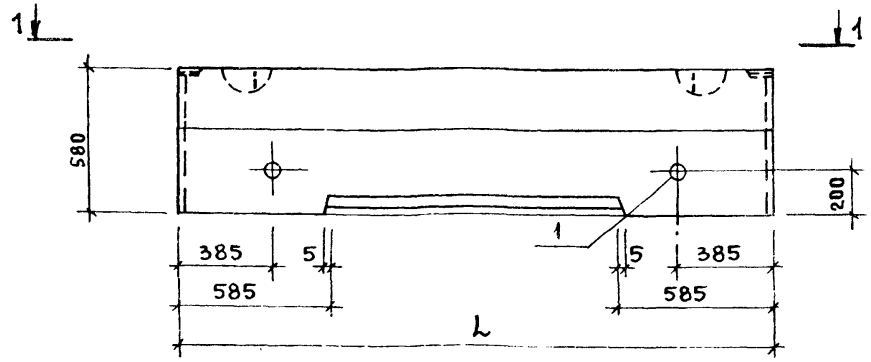

1 - 1

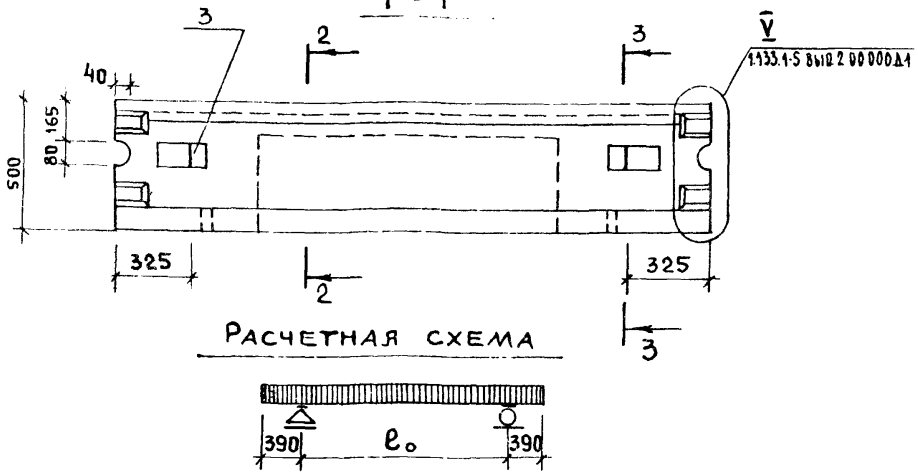

Расчетная схема

2 - 2

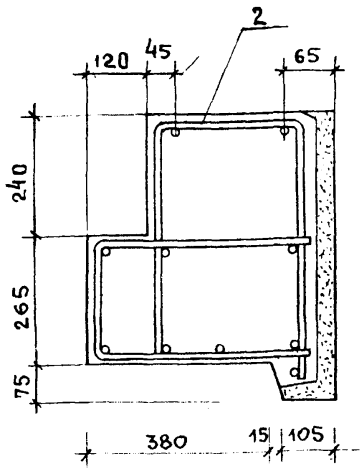

3 - 3

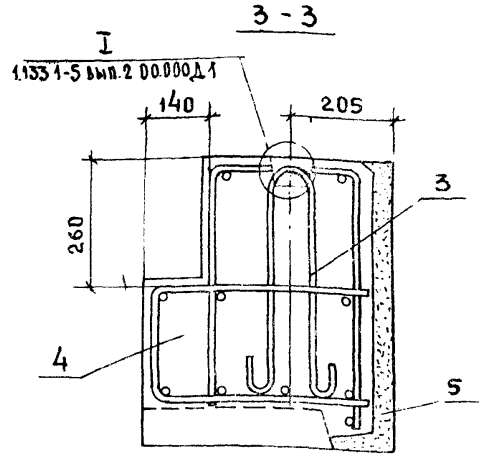

Обозначение	Марка	Длина	Масса, кг	
			Объемная масса бетона, кг/м³	
			1200	1400
1.133.1-5вып.2.27.000	СБ3.1 24.6.5-5П-1	2380	810	925
-01	СБ3.1 27.6.5-5П-1	2680	905	1035
-02	СБ3.1 30.6.5-5П-1	2980	1015	1155
-03	СБ3.1 33.6.5-5П-1	3280	1110	1270
-04	СБ 3.1 36.6.5-5П-1	3580	1220	1390

1. По периметру наружной поверхности блока устраивается фаска (см. 1.133.1-5 вып. 2 00.000 Д1)
2. В местах образования лунок для подъемных петель поперечные стержни вырезать по месту.

Марка	Расчетная длина e_o мм	Нагрузки кгс/м				Расчетный прогиб от постоянной и длительной нагрузки, мм
		Расчетная	Нормативная			
			Суммарная	Постоянная и длительная	Кратковременная	
СБ3.1 24.6.5-5П-1	2380	3820	3200	3040	160	0.006
СБ3.1 27.6.5-5П-1	2680	3820	3200	3040	160	0.173
СБ3.1 30.6.5-5П-1	2980	3820	3200	3040	160	0.30
СБ3.1 33.6.5-5П-1	3280	3820	3200	3040	160	0.49
СБ3.1 36.6.5-5П-1	3580	3820	3200	3040	160	0.77

Рук маст.	Станишевский	
Гл инж. мас	Панков	
ГИП	Зыкина	
Рук. гр.	Мелюшкина	
Проверил	Гуткина	
Разработ.	Акимова	

1.133.1-5 вып. 2 27.000 СБ

Блок перемычечный (СБ3.1 24.6.5-5П-1; СБ3.1 27.6.5-5П-1; СБ3.1 30.6.5-5П-1; СБ3.1 33.6.5-5П-1; СБ3.1 36.6.5-5П-1). Сборочный чертеж

Стадия	Масса	Масштаб
Р	см.	1:20
	табл.	1:10
Лист	Листов 1	

ЦНИИЭП жилища г. Москва

Инв. № подл. | Подпись и дата | Взам. инв. №

Формат	Зона	Поз.	Обозначение	Наименование	Кол.	Примечание
				Документация		
12			1.133.1-5 вып.2 00.000 ТО	Техническое описание		
12			1.133.1-5 вып.2 28.000 СБ	Сборочный чертеж		
12			1.133.1-5 вып.2 00.000 Д1	Узлы I...VI		
12			1.133.1-5 вып.2 00.000 ТБ2	Выборка стали		
				Детали		
		1		Пробка деревянная ф 40мм ℓ = 120мм	2	
			Переменные данные	для исполнений		
			1.133.1-5 вып.2 28.000	СБ 3.1 24.6.5-7П-1		
				Сборочные единицы		
12		2	1.133.1-5 вып.2 28.100	Блок арматурный АБ-16	1	
				Детали		
11		3	1.133.1-5 вып.2 01.101	Петля строповочная П-1	2	
				Материалы		
		4		Бетон марки 100	0.534	м³
		5		Бетон фактурного слоя марки 150	0.048	м³
			1.133.1-5 вып.2 28.000-01	СБ 3.1 27.6.5-7П-1		
				Сборочные единицы		
12		2	1.133.1-5 вып.2 28.100-01	Блок арматурный АБ-17	1	
				Детали		
11		3	1.133.1-5 вып.2 01.101	Петля строповочная П-1	2	
				Материалы		
		4		Бетон марки 100	0.597	м³
		5		Бетон фактурного слоя марки 150	0.054	м³

Рук.маст.	Станишевский		
Гл.инж.маст.	Панков		
ГИП	Зыкина		
Рук.гр.	Гуткина		
Провер.	Гуткина		

1.133.1-5 вып.2 28.000

Блок перемычечный СБ3.1 24.6.5-7П-1, СБ3.1 27.6.5-7П-1, СБ3.1 30.6.5-7П-1, СБ3.1 33.6.5-7П-1, СБ3.1 36.6.5-7П-1

Стадия	Лист	Листов
Р	1	2

ЦНИИЭП жилища г. Москва

Формат	Зона	Поз.	Обозначение	Наименование	Кол.	Примечание
			1.133.1-5 вып.2 28.000-02	СБ 3.1 30.6.5-7П-1		
				Сборочные единицы		
12		2	1.133.1-5 вып.2 28.100-02	Блок арматурный АБ-18	1	
				Детали		
11		3	1.133.1-5 вып.2 01.101	Петля строповочная П-1	2	
				Материалы		
		4		Бетон марки 100	0.661	м³
		5		Бетон фактурного слоя марки 150	0.06	м³
			1.133.1-5 вып.2 28.000-03	СБ 3.1 33.6.5-П-1		
				Сборочные единицы		
12		2	1.133.1-5 вып.2 28.200	Блок арматурный АБ-19	1	
				Детали		
11		3	1.133.1-5 вып.2 01.101	Петля строповочная П-1	2	
				Материалы		
		4		Бетон марки 100	0.725	м³
		5		Бетон фактурного слоя марки 150	0.066	м³
			1.133.1-5 вып.2 28.000-04	СБ 3.1 36.6.5-7П-1		
				Сборочные единицы		
12		2	1.133.1-5 вып.2 28.200-01	Блок арматурный АБ-20	1	
				Детали		
11		3	1.133.1-5 вып.2 01.101-01	Петля строповочная П-2	2	
				Материалы		
		4		Бетон марки 100	0.783	м³
		5		Бетон фактурного слоя марки 150	0.072	м³

Инв.№ подл. | Подпись и дата | Взам.инв.№

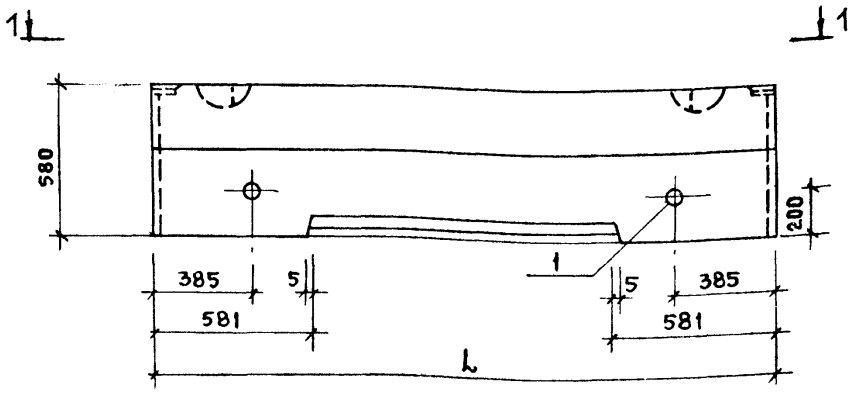

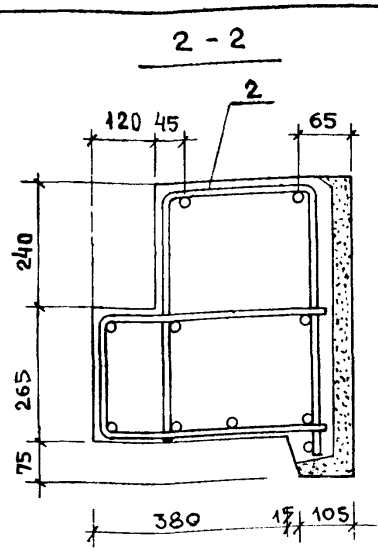

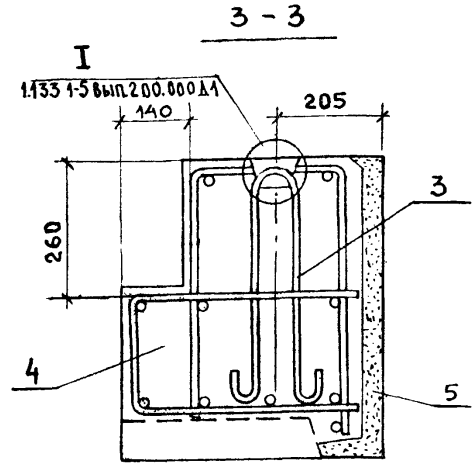

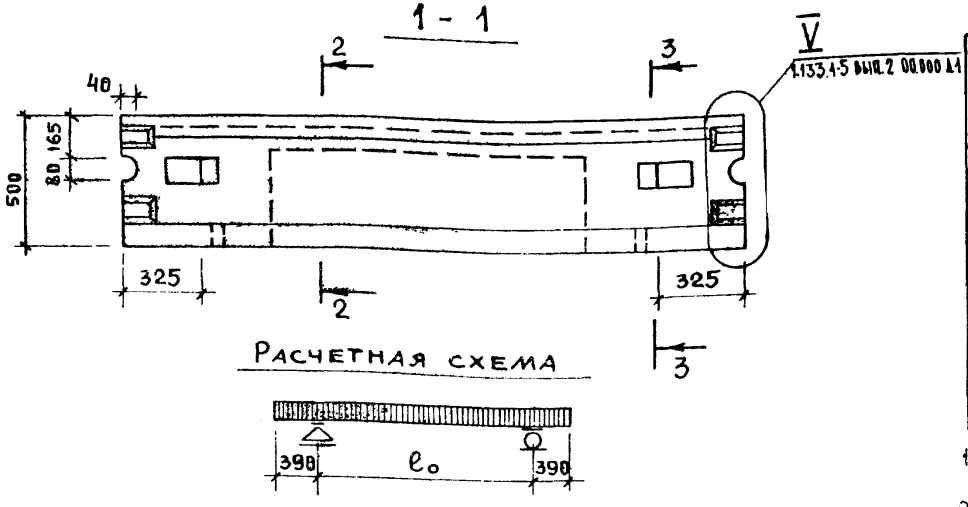

Обозначение	Марка	Длина	Масса, кг	
			Объемная масса бетона, кг/м³	
			1200	1400
1.133.1-5 вып.2 28.000	СБ3.1 24.6.5-7п-1	2380	810	925
-01	СБ3.1 27.6.5-7п-1	2680	905	1035
-02	СБ3.1 30.6.5-7п-1	2980	1015	1155
-03	СБ3.1 33.6.5-7п-1	3280	1110	1270
-04	СБ3.1 36.6.5-7п-1	3580	1220	1390

1. По периметру наружной поверхности блока устраивается фаска (см. 1.133.1-5 вып. 2 00.000 Д 1)
2. В местах образования лунок для подъемных петель поперечные стержни вырезать по месту.

Марка	Расчетная длина e_o мм	Нагрузки кгс/м				Расчетный прогиб от постоянной и длительной нагрузки
		Расчетная	Нормативная			
			Суммарная	Постоянная и длительная	Кратковременная	
СБ3.1 24.6.5-7п-1	2380	6570	5487	4778	709	0.14
СБ3.1 27.6.5-7п-1	2680	6570	5487	4778	709	0.28
СБ3.1 30.6.5-7п-1	2980	6570	5487	4778	709	0.410
СБ3.1 33.6.5-7п-1	3280	6570	5487	4778	709	3.72
СБ3.1 36.6.5-7п-1	3580	6570	5487	4778	709	4.93

Рук. маст.	Станишевский	
Н. инж. м.	Панков	
ГИП	Зыкина	
Рук. гр.	Мелюшкина	
Проверил	Гуткина	
Разраб.	Акимова	

1.133 1-5 вып. 2 28.000 СБ

Блок перемычечный (СБ3.1 24.6.5-7п-1; СБ3.1 27.6.5-7п-1, СБ3.1 30.6.5-7п-1; СБ3.1 33.6.5-7п-1, СБ3.1 36.6.5-7п-1)
Сборочный чертеж

Стадия	Масса	Масштаб
Р	см. табл.	1:20 1:10
Лист	Листов 1	

ЦНИИЭП жилища г. Москва

Инв. № подл. | Подпись и дата | Взам. инв. №

Формат	Зона	Поз.	Обозначение	Наименование	Кол.	Примечание
				Документация		
12			1.133.1-5 вып.2 00.000 ТО	Техническое описание		
12			1.133.1-5 вып.2 29.000 СБ	Сборочный чертеж		
12			1.133.1-5 вып.2 00.000 Д1	Узлы I ... VI		
12			1.133.1-5 вып.2 00.000 ТВ2	Выборка стали		
				Сборочные единицы		
11		1	1.133.1-5 вып.2 29 010	Изделие закладное М-2	3	
				Детали		
11		2	1.133.1-5 вып.2 12.101-01	Петля строповочная П-9	2	
		3		пробка деревянная		
				ф40мм ℓ=120мм	2	
			Переменные данные	для исполнений		
			1.133.1-5 вып.2 29.000	СБ3.1 24.4.5-5п-1.1		
				Сборочные единицы		
12		4	1.133.1-5 вып.2 29.100	Блок арматурный АБ-21	1	
				Материалы		
		5		Бетон марки 100	0.405	м³
		6		Бетон фактурного слоя марки 150	0.036	м³

Рук.маст.5	Станищевский	
Гл.инж.маст.	Панков	
ГИП	Зыкина	
Рук.гр.	Мелюшкина	
Провер.	Гуткина	
Разраб.	Акимова	

1.133.1-5 вып.2 29.000

Блок перемычечный
СБ3.1 24.4.5-5п-1.1,
СБ3.1 27.4.5-5п-1.1,
СБ3.1 33.4.5-5п-1.1

Стадия	Лист	Листов
Р	1	2

ЦНИИЭП жилища г. Москва

Формат	Зона	Поз.	Обозначение	Наименование	Кол.	Примечание
			1.133.1-5 вып.2 29.000-01	СБ3.1 27.4.5-5п-1.1		
				Сборочные единицы		
12		4	1.133.1-5 вып.2 29.100-01	Блок арматурный АБ-22	1	
				Материалы		
		5		Бетон марки 100	0.452	м³
		6		Бетон фактурного слоя марки 150	0.041	м³
			1.133.1-5 вып.2 29.000-02	СБ3.1 33.45-5п-1.1		
				Сборочные единицы		
12		4	1.133.1-5 вып.2 29.100-03	Блок арматурный АБ-23	1	
				Материалы		
		5		Бетон марки 100	0.546	м³
		6		Бетон фактурного слоя марки 150	0.050	м³

Взам.инв.№ | Подпись и дата | Инв.№подл.

1.133.1-5 вып.2 29.000

Лист 2

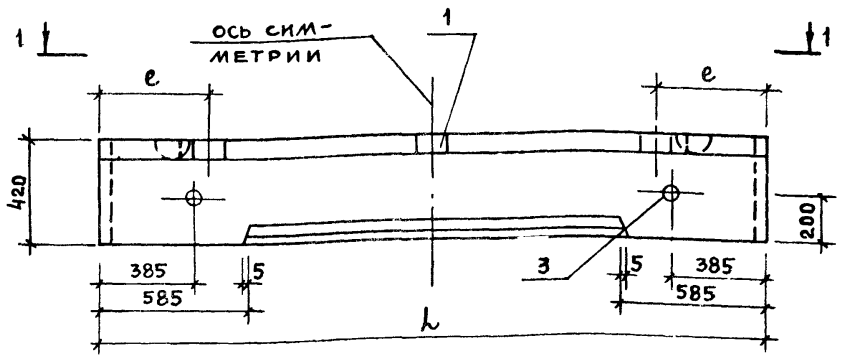

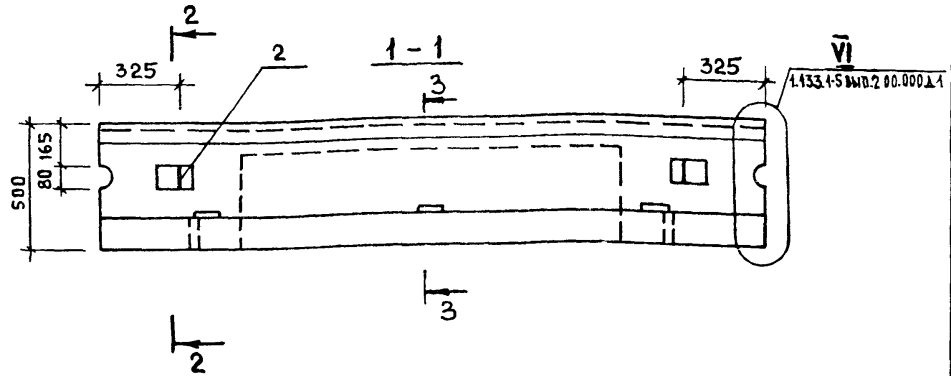

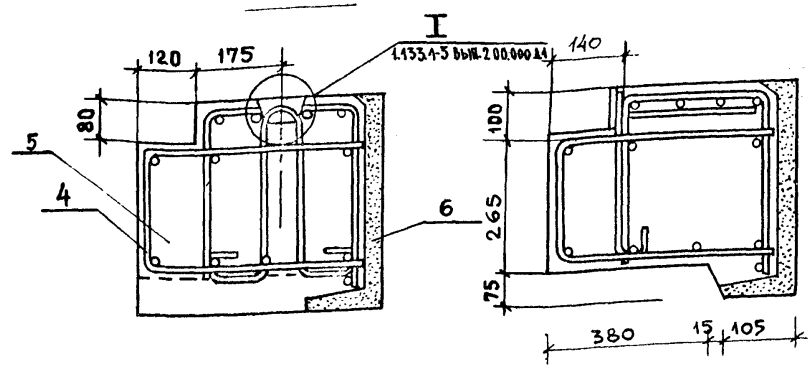

Обозначение	Марка	l	e	Масса кг	
				Объемная масса кг/м³	
				1200	1400
1.133.1-5 вып.2 29.000	СБ3.1 24.4.5-5п-1.1	2380	590	620	710
-01	СБ3.1 27.4.5-5п-1.1	2680	440	700	795
-02	СБ3.1 33.4.5-5п-1.1	3280	740	870	990

Расчетная схема

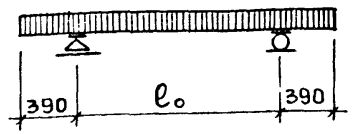

Марка	Расчетная длина l_0 мм	Нагрузки кгс/м				Расчетный прогиб от постоянной и длительной нагрузки, мм
		Расчетная	Нормативная			
			Суммарная	Постоянная и длительная	Кратковременная	
СБ3.1 24.4.5-5п-1.1	1600	4430	3753	3448	305	0.0105
СБ3.1 27.4.5-5п-1.1	1900	4430	3753	3448	305	0.020
СБ3.1 33.4.5-5п-1.1	2500	4430	3753	3448	305	7.060

1. В местах образования лунок для подъемных петель поперечные стержни вырезать по месту.
2. По периметру наружной поверхности блока устраивается фаска (см. 1.133.1-5 вып. 2 00.000Д1.)

Рук. маст.	Станишевский	
Гл. инж. маст.	Панков	
ГИП	Зыкина	
Рук. гр.	Мелюшкина	
Проверил	Гуткина	
Разраб	Акимова	

1.133.1-5 вып.2 29.000 СБ

Блок перемычечный
(СБ3.1 24.4.5-5п-1.1
СБ3.1 27.4.5-5п-1.1
СБ3.1 33.4.5-5п-1.1)
Сборочный чертеж

Стадия	Масса	Масштаб
Р	см. табл.	1:20 1:10
Лист	Листов 1	

ЦНИИЭП жилища г. Москва

Инв.№ подл. | Подпись и дата | Взам.инв.№

Формат	Зона	Поз.	Обозначение	Наименование	Кол.	Примечание
				Документация		
12			1.133.1-5 вып.2 00.000 ТО	Техническое описание		
12			1.133.1-5 вып.2 30.000 СБ	Сборочный чертеж		
12			1.133.1-5 вып.2 00.000 Д1	Узлы I ... VI		
12			1.133.1-5 вып.2 00.000 ТБ 2	Выборка стали		
				Сборочные единицы		
		1	1.133.1-5 вып.2 29 010	Изделие закладное М-2	3	
				Детали		
11		2	1.133.1-5 вып.2 12.101-01	Петля строповочная П-9	2	
		3		пробка деревянная		
				⌀40мм ℓ = 120мм	2	
			Переменные данные	для исполнений		
			1.133.1-5 вып.2 30.000	СБ3.1 24.4.5-7п-1.1		
				Сборочные единицы		
12		4	1.133.1-5 вып.2 30.100	Блок арматурный АБ-24	1	
				Материалы		
		5		Бетон марки 100	0.405	м³
		6		Бетон фактурного слоя		
				марки 150	0.036	м³

Рук.маст.5	Станишевский	
Гл.инж.маст.	Панков	
ГИП	Зыкина	
Рук.гр.	Мелюшкина	
Провер.	Гуткина	
Разраб.	Акимова	

1.133.1-5 вып.2 30.000

Блок перемычечный
СБ3.1 24.4.5-7п-1.1,
СБ3.1 27.4.5-7п-1.1,
СБ3.1 33.4.5-7п-1.1

Стадия	Лист	Листов
Р	1	2

ЦНИИЭП жилища г. Москва

Формат	Зона	Поз.	Обозначение	Наименование	Кол.	Примечание
			1.133.1-5 вып.2 30.000-01	СБ3.1 27 4.5-7п-1.1		
				Сборочные единицы		
12		4	1.133.1-5 вып.2 30.100-01	Блок арматурный АБ-25	1	
				Материалы		
		5		Бетон марки 100	0.452	м³
		6		Бетон фактурного слоя		
				марки 150	0.041	м³
			1.133.1-5 вып.2 30.000-02	СБ3.1 33.4.5-7п-1 1		
				Сборочные единицы		
12		4	1.133.1-5 вып.2 30.100-02	Блок арматурный АБ-26	1	
				Материалы		
		5		Бетон марки 100	0.546	м³
		6		Бетон фактурного слоя		
				марки 150	0.050	м³

Взам.инв.№ | Подпись и дата | Инв.№ подл.

1.133.1-5 вып.2 30.000

Лист 2

17399 77

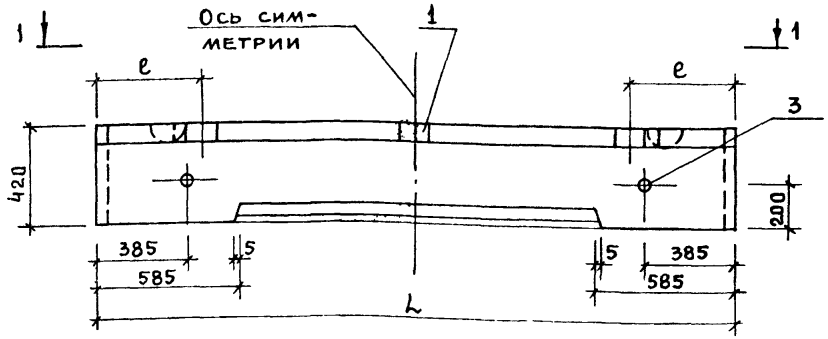

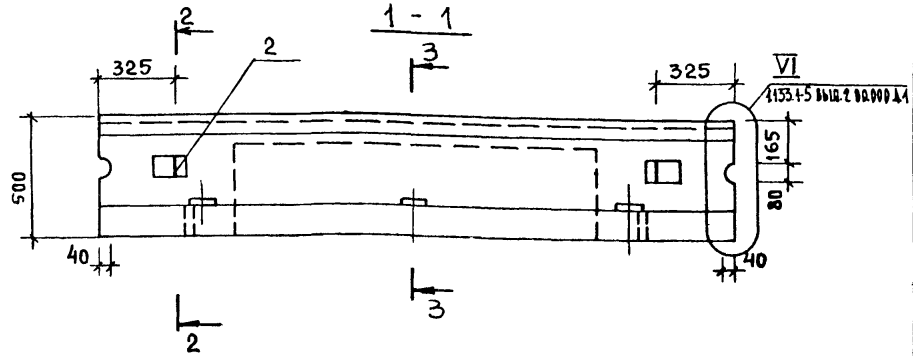

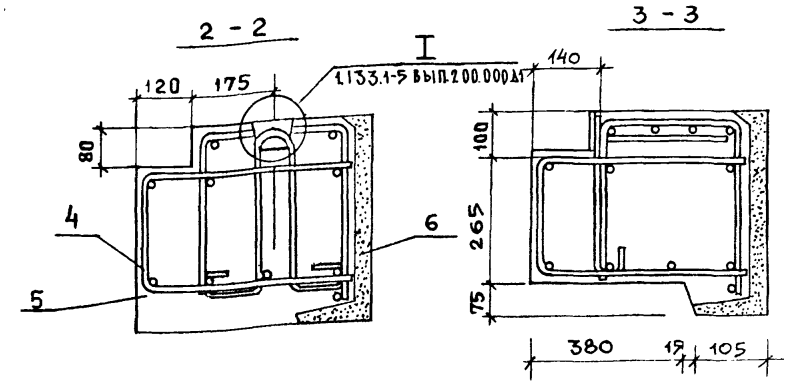

Обозначение	Марка	L	e	Масса, кг Объемная масса, кг/м³ 1200	1400
1.133.1-5 вып 2 30.000	СБ3.1 24.4.5-7п-1.1	2380	590	620	710
-01	СБ 3.1 27.4.5-7п-1.1	2680	440	700	795
-02	СБ 3.1 33.4.5-7п-1.1	3280	740	870	990

Расчетная схема

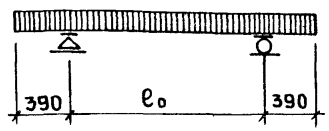

Марка	Расчетная длина e_0 мм	Нагрузки кгс/м Расчетная	Нормативная Суммарная	Постоянная и длительная	Кратковременная	Расчетный прогиб от постоянной и длительной нагрузки, мм
СБ3.1.24.4.5-7п-1.1	1600	7180	5941	5162	779	0.015
СБ3.1 27.4.5-7п-1.1	1900	7180	5941	5162	779	3.71
СБ3.1 33.4.5-7п-1.1	2200	7180	5941	5162	779	8.63

1. В местах образования лунок для подъемных петель поперечные стержни вырезать по месту.
2. По периметру наружной поверхности блока устраивается фаска (см. 1.133.1-5 вып. 2 00.000 Д1.)

Рук. маст.	Станишевский	
Гл. инж. м.	Панков	
ГИП	Зыкина	
Рук. гр. инж.	Мелюшкина	
Проверил	Мелюшкина	
Разраб.	Акимова	

1.133.1-5 вып. 2 30.000 СБ

Блок перемычечный (СБ3.1 24.4.5-7п-1.1, СБ3.1 27.4.5-7п-1.1, СБ3.1 33.4.5-7п-1.1) Сборочный чертеж

Стадия	Масса	Масштаб
Р	см. табл.	1:20 1:10
Лист	Листов 1	

ЦНИИЭП жилища г. Москва

Инв.№ подл. | Подпись и дата | Взам. инв.№

Формат	Зона	Поз.	Обозначение	Наименование	Кол.	Примечание
				Документация		
12			1.133.1-5 вып.2 00.000 ТО	Техническое описание		
12			1.133.1-5 вып.2 31.000 СБ	Сборочный чертеж		
12			1.133.1-5 вып.2 00.000 Д1	Узлы I ... VI		
12			1.133.1-5 вып.2 00.000 ТБ2	Выборка стали		
				Сборочные единицы		
11		1	1.133.1-5 вып.2 31.100	Блок арматурный АБ-27	1	
11		2	1.133.1-5 вып.2 29.010	Изделие закладное М-2	3	
				Детали		
11		3	1.133.1-5 вып.2 12.101-01	Петля строповочная П-9	2	
Б4		4		Пробка деревянная ϕ40мм ℓ=120мм	2	
				Материалы		
		5		Бетон марки 100	0.593	$м^3$
		6		Бетон фактурного слоя марки 150	0.054	$м^3$
				Различия исполнений - по сборочному чертежу		

Рук.маст.5	Станишевский	
Гл.инж.маст	Панков	
ГИП	Зыкина	
Рук.гр.	Гуткина	
Проверил	Мелюшкина	
Разработ.	Акимова	

1.133.1-5 вып2 31.000

Блок перемычечный
СБ3.1 36.4.5-5п-1.2
СБ3.1 36.4.5-5п-1.3

Стадия	Лист	Листов
Р		1

ЦНИИЭП жилища г. Москва

Инв.№подл. | Подпись и дата | Взам.инв.№

Формат	Зона	Поз.	Обозначение	Наименование	Кол.	Примечание
				Документация		
12			1.133.1-5 вып.2 00.000 ТО	Техническое описание		
12			1.133.1-5 вып.2 32.000 СБ	Сборочный чертеж		
12			1.133.1-5 вып.2 00.000 Д1	Узлы I ... VI		
12			1.133.1-5 вып.2 00.000 ТБ2	Выборка стали		
				Сборочные единицы		
11		1	1.133.1-5 вып.2 32.100	Блок арматурный АБ-28	1	
11		2	1.133.1-5 вып.2 29.010	Изделие закладное М-2	3	
				Детали		
11		3	1.133.1-5 вып.2 12.101-01	Петля строповочная П-9	2	
Б4		4		Пробка деревянная ϕ40мм ℓ=120мм	2	
				Материалы		
		5		Бетон марки 100	0.593	$м^3$
		6		Бетон фактурного слоя марки 150	0.054	$м^3$
				Различия исполнений - по сборочному чертежу		

Рук.маст.5	Станишевский	
Гл.инж.маст	Панков	
ГИП	Зыкина	
Рук.гр.	Гуткина	
Проверил	Мелюшкина	
Разработ	Акимова	

1.133.1-5 вып.2 32.000

Блок перемычечный
СБ3.1 36.4.5-7п-1.2
СБ3.1 36.4.5-7п-1.3

Стадия	Лист	Листов
Р		1

ЦНИИЭП жилища г. Москва

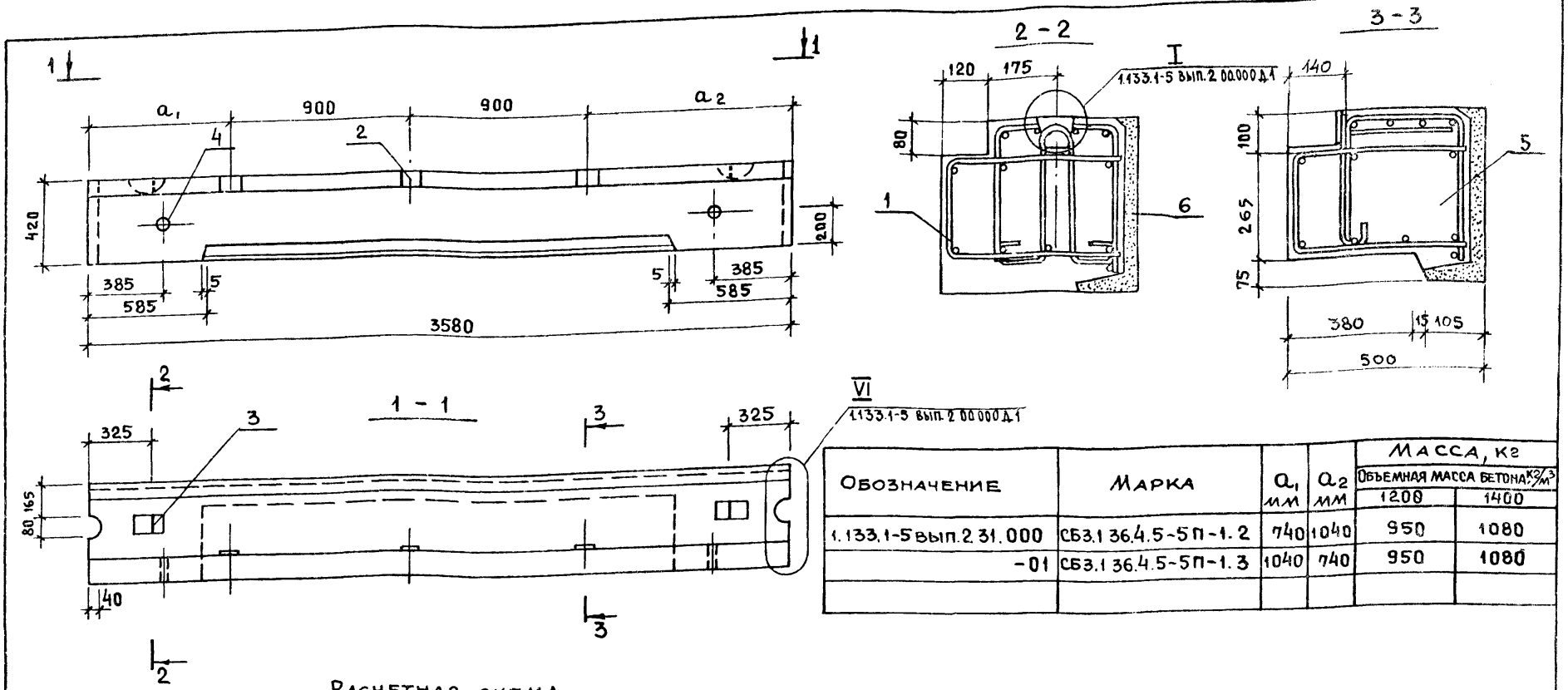

Обозначение	Марка	a_1 мм	a_2 мм	Масса, кг (Объемная масса бетона кг/м³) 1200	1400
1.133.1-5 вып.2 31.000	СБ3.1 36.4.5-5П-1.2	740	1040	950	1080
-01	СБ3.1 36.4.5-5П-1.3	1040	740	950	1080

Расчетная схема

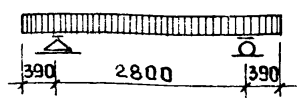

Марка	Расчетная длина l_0 мм	Нагрузки кгс/м: Расчетная	Нормативная: Суммарная	Постоянная и длительная	Кратковременная	Расчетный прогиб постоянной и длительной нагрузки, мм
СБ3.1 36 4.5-5П-1.2	2800	4430	3753	3448	305	7.790
СБ3.1 36 4.5-5П-1.3	2800	4430	3753	3448	305	7.790

1. По периметру наружной поверхности блока устраивается фаска (см 1.133.1-5 вып.2 00.000Д1.)
2. В местах образования лунок для подъемных петель поперечные стержни вырезать по месту.

Рук. маст.	Станишевский	
Гл. инж. мас.	Панков	
ГИП	Зыкина	
Рук. гр.	Мелюшкина	
Проверил	Мелюшкина	
Ст. инж.	Акимова	

1.133 1-5 вып. 2 31.000 СБ

Блок перемычечный (СБ3.1 36.4.5-5П-1.2 СБ3.1 36.4.5-5П-1.3) Сборочный чертеж.

Стадия	Масса	Масштаб
Р	см. табл.	1:20 1:10
Лист	Листов 1	

ЦНИИЭП жилища г. Москва

Инв.№ подл. | Подпись и дата | Взам. инв.№

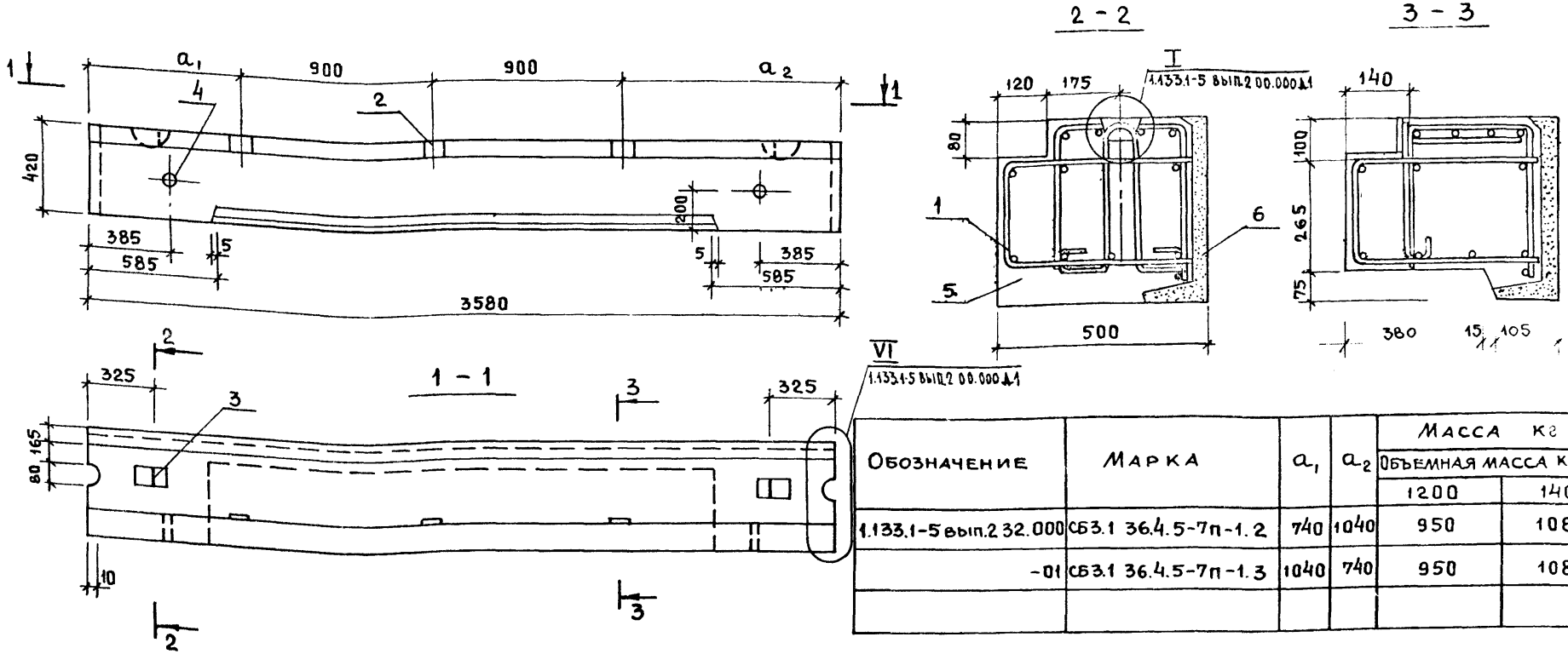

Обозначение	Марка	a_1	a_2	Масса кг	
				Объемная масса кг/м³	
				1200	1400
1.133.1-5 вып.2 32.000	СБ3.1 36.4.5-7п-1.2	740	1040	950	1080
-01	СБ3.1 36.4.5-7п-1.3	1040	740	950	1080

Расчетная схема

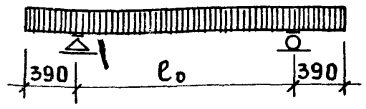

Марка	Расчетная длина ℓ_0 мм	Нагрузки кгс/м				Расчетный прогиб от постоянной и длительной нагрузки
		Расчетная	Нормативная			
			Суммарная	Постоянная и длительная	Кратковременная	
СБ3.1 36.4.5-7п-1.2	2800	7180	5941	5162	779	8,84о
СБ3.1 36.4.5-7п-1.3	2800	7180	5941	5162	779	8,84о

1. По периметру наружной поверхности блока устраивается фаска (см. 1.133.1-5 вып.2 00.000Д1)
2. В местах образования лунок для подъемных петель поперечные стержни вырезать по месту.

Рук. мас. 5	Станишевский	
Гл. инж. м.	Панков	
ГИП	Зыкина	
Рук. гр.	Мелюшкина	
Проверил	Мелюшкина	
Ст. инж.	Акимова	

1.133.1-5 вып.2 32.000СБ

Блок перемычечный (СБ3.1 36.4.5-7п-1.2 СБ3.1 36.4.5-7п-1.3) Сборочный чертеж

Стадия	Масса	Масштаб
Р	См. табл.	1:20 1:10
Лист	Листов 1	

ЦНИИЭП жилища г. Москва

Формат	Зона	Поз.	Обозначение	Наименование	Кол.	Примечание
				Документация		
12			1.133.1-5 вып.2 00.000 ТО	Техническое описание		
12			1.133.1-5 вып.2 33.000 СБ	Сборочный чертеж		
12			1.133.1-5 вып.2 00.000 Д1	Узлы I ... VI		
12			1.133.1-5 вып.2 00.000 ТБ2	Выборка стали		
				Сборочные единицы		
11		1	1.133.1-5 вып.2 33.010	Изделие закладное М-3	1	
				Детали		
11		2	1.133.1-5 вып.2 01.101-04	Петля П-7	2	
				Материалы		
		3		Бетон марки 100	0.344	$м^3$
		4		Бетон фактурного слоя марки 150	0.012	$м^3$
			Переменные данные	для исполнений		
			1.133.1-5 вып.2 33.000	СБ 3.5 17.6.5-9п-2		
				Сборочные единицы		
11		5	1.133.1-5 вып.2 33.100	Блок арматурный АБ-29л	1	
			1.133.1-5 вып.2 33.000-01	СБ 3.5 17.6.5-9п-3		
				Сборочные единицы		
11		5	1.133.1-5 вып.2 33.200	Блок арматурный АБ-29	1	

Инв.№ подл. | Подпись и дата | Взам. инв.№

Рук.маст.5	Станишевский	
Гл.инж.маст.	Панков	
ГИП	Зыкина	
Рук.гр.	Мелюшкина	
Провер.	Куц	
Разраб.	Мелюшкина	

1.133.1-5 вып.2 33.000

Блок лоджии перемычечный

СБ 3.5 17.6.5-9п-2,
СБ 3.5 17.6.5-9п-3

Стадия	Лист	Листов
Р		1

ЦНИИЭП жилища г. Москва

Формат	Зона	Поз.	Обозначение	Наименование	Кол.	Примечание
				Документация		
12			1.133.1-5 вып.2 00.000 ТО	Техническое описание		
12			1.133.1-5 вып.2 34.000 СБ	Сборочный чертеж		
12			1.133.1-5 вып.2 00.000 Д1	Узлы I ... VI		
12			1.133.1-5 вып.2 00.000 ТБ2	Выборка стали		
				Детали		
11		1	1.133.1-5 вып.2 01.101	Петля П-1	2	
				Материалы		
		2		Бетон марки 100	0.437	$м^3$
		3		Бетон фактурного слоя марки 150	0.025	$м^3$
			Переменные данные	для исполнений		
			1.133.1-5 вып.2 34.000	СБ 3.6 20.6.5-9п-2		
				Сборочные единицы		
12		4	1.133.1-5 вып.2 34.100	Блок арматурный АБ-30л	1	
			1.133.1-5 вып.2 34.000-01	СБ 3.6 20.6.5-9п-3		
				Сборочные единицы		
12		4	1.133.1-5 вып.2 34.100	Блок арматурный АБ-30	1	

Инв.№ подл. | Подпись и дата | Взам. инв.№

Рук.маст.5	Станишевский	
Гл.инж.маст.	Панков	
ГИП	Зыкина	
Рук.гр.	Мелюшкина	
Провер.	Куц	
Разраб.	Мелюшкина	

1.133.1-5 вып.2 34.000

Блок лоджии перемычечный

СБ 3.6 20.6.5-9п-2,
СБ 3.6 20.6.5-9п-3

Стадия	Лист	Листов
Р		1

ЦНИИЭП жилища г. Москва

Рис. 1

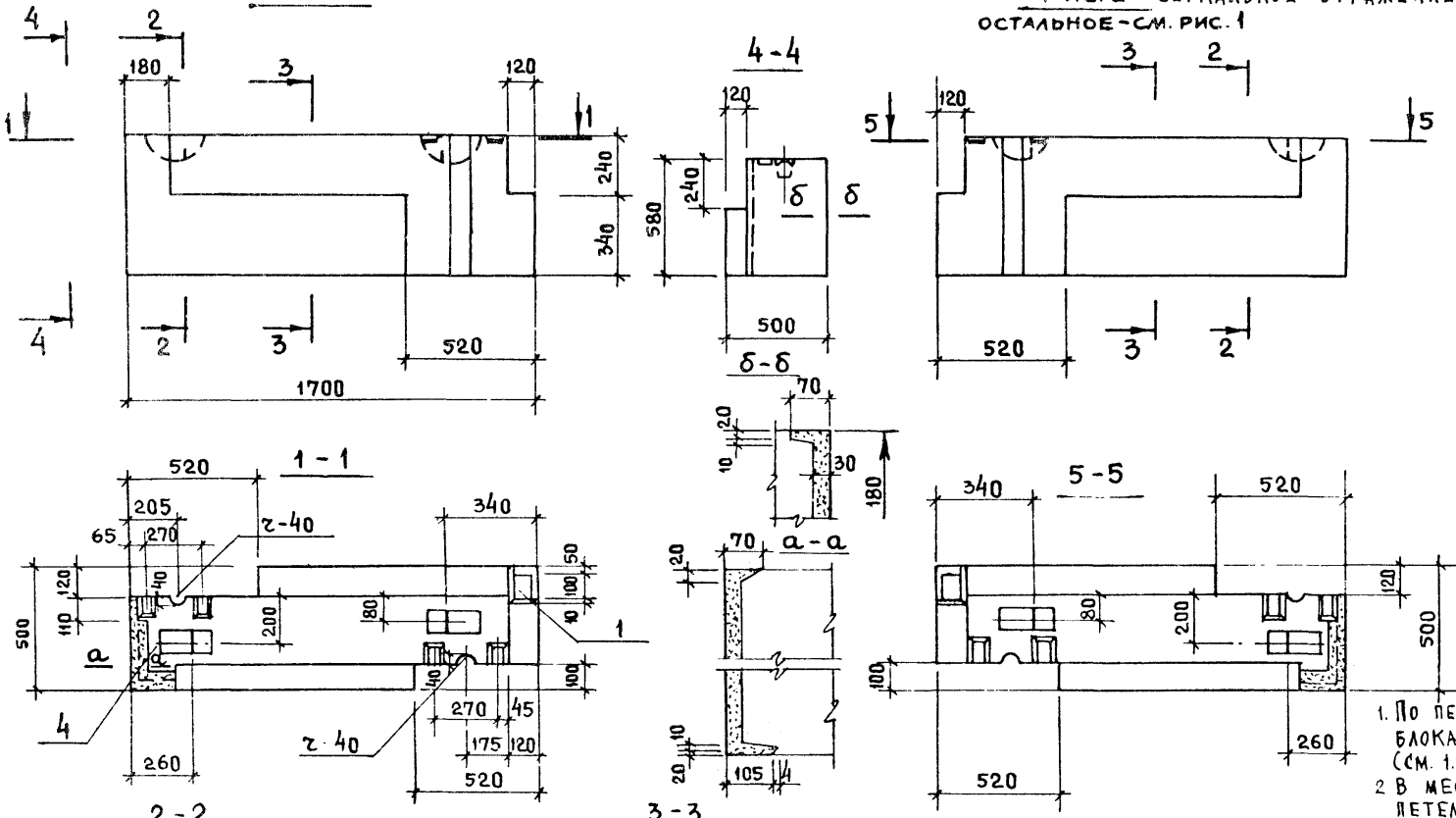

Рис. 2 - ЗЕРКАЛЬНОЕ ОТРАЖЕНИЕ.
ОСТАЛЬНОЕ - СМ. РИС. 1

1. По периметру наружной поверхности блока устраивается фаска (см. 1.133.1-5 вып. 2 00.000 Д1)
2. В местах образования лунок для петель поперечные стержни вырезать

Обозначение	Марка	Рис.	Масса, кг	
			Объемн. масса бетона, кг/м³	
			1200	1400
1.133.1-5 вып. 2 33.000	СБ 3.5 17.6.5-9п-2	1	490	560
-01	СБ 3.5 17.6.5-9п-3	2	490	560

Рук. маст. 5	Станишевский	
Гл. инж. маст.	Панков	
ГИП	Зыкина	
Рук. гр.	Мелюшкина	
Провер.	Мелюшкина	
Разраб.	Куц	

1 133.1-5 вып. 2 33.000 СБ

Блок лоджий перемычечный (СБ 3.5 17.6.5-9п-2, СБ 3.5 17.6.5-9п-3) Сборочный чертеж

Стадия	Масса	Масштаб
Р.	см. табл.	1:20
Лист	Листов 1	

ЦНИИЭП жилища г. Москва

Рис. 1

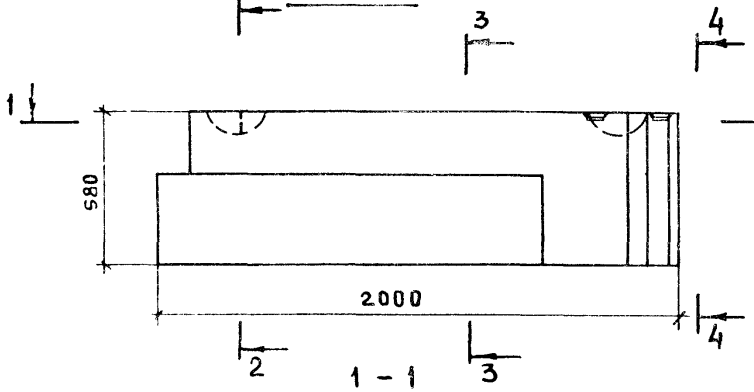

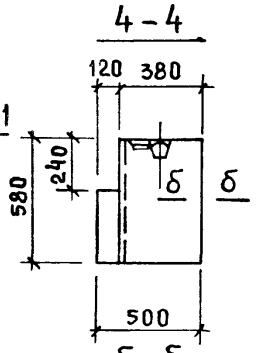

Рис. 2 - ЗЕРКАЛЬНОЕ ОТРАЖЕНИЕ ОСТАЛЬНОЕ - СМ. РИС. 1

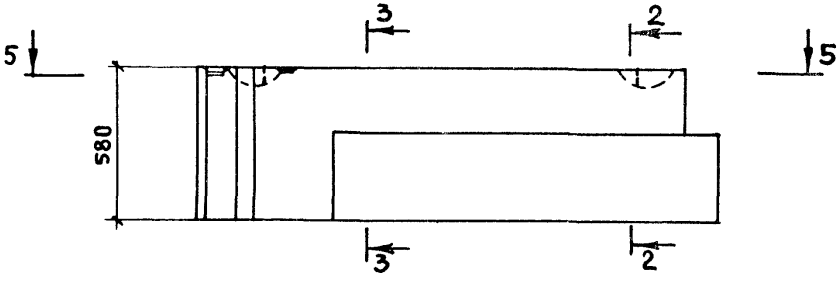

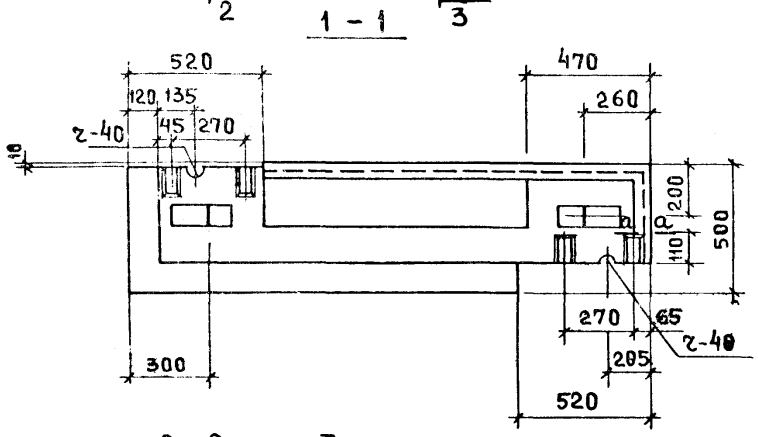

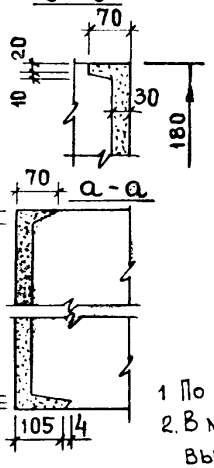

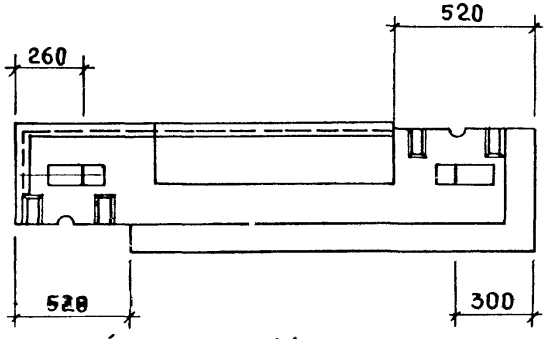

1. По периметру наружной поверхности блока устраивается фаска. (см. 1.133.1-5 вып. 2 00.000 Д1)
2. В местах образования лунок для петель поперечные стержни вырезать по месту.

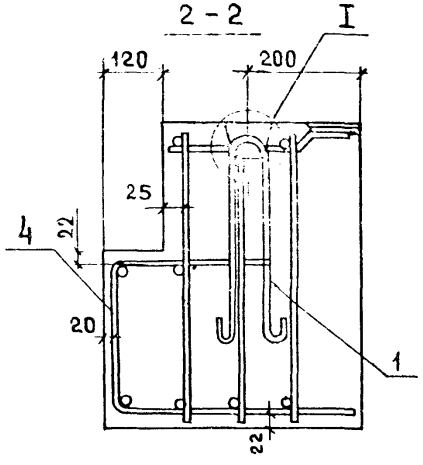

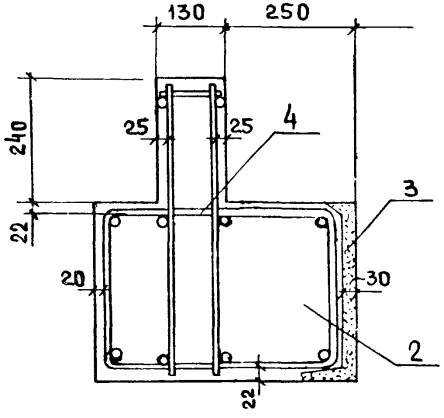

Обозначение	Марка	Рис.	Масса, кг	
			Объемн. масса блока, кг/м³	
			1200	1400
1.133.1-5 вып.234.000	СБ 3.6 20.6.5-9п-2	1	574	662
-01	СБ 3.6 20.6.5-9п-3	2	574	662

Рук. маст. 5	Станишевский	
Гл. инж. пр.	Панков	
ГИП	Зыкина	
Рук. гр.	Мелюшкина	
Проверил	Мелюшкина	
Разраб.	Петренко	

1.133.1-5 вып.2 34.000 СБ

Блок лоджии, перемычечный (СБ 3.6 20.6.5-9п-2, СБ 3.6 20.6.5-9п-3) Сборочный чертеж

Стадия	Масса	Масштаб
Р	см. табл.	1:20
Лист	Листов 1	

ЦНИИЭП жилища г. Москва

Инв. № подл. | Подпись и дата | Взамен инв. №

17399 84

Формат	Зона	Поз.	Обозначение	Наименование	Кол.	Примечание
				Документация		
12			1.133.1-5 вып.2 00.000 ТО	Техническое описание		
11			1.133.1-5 вып.2 35.000 СБ	Сборочный чертеж		
12			1.133.1-5 вып.2 00.000 Д1	Узлы I ... VI		
12			1.133.1-5 вып.2 00.000 ТБ2	Выборка стали		
				Сборочные единицы		
11		1	1.133.1-5 вып.2 35.010	Сетка С-41	1	
11		2	1.133.1-5 вып.2 35.020	Сетка С-42	1	
				Детали		
11		3	1.133.1-5 вып.2 01.101	Петля строповочная		
				П-1	2	
				Материалы		
		4		Бетон марки 100	0.475 м³	
		5		Бетон фактурного слоя марки 150	0.042 м³	

Рук.маст.5	Станишевский	
Гл.инж.маст.	Панков	
ГИП	Зыкина	
Рук.гр.инж.	Мелюшкина	
Пров.	Куц	
Разраб.	Осина	

1.133.1-5 вып.2 35.000

Блок поясной СБ 4.1 21.6 5-П-1

Стадия	Лист	Листов
Р		1

ЦНИИЭП жилища г. Москва

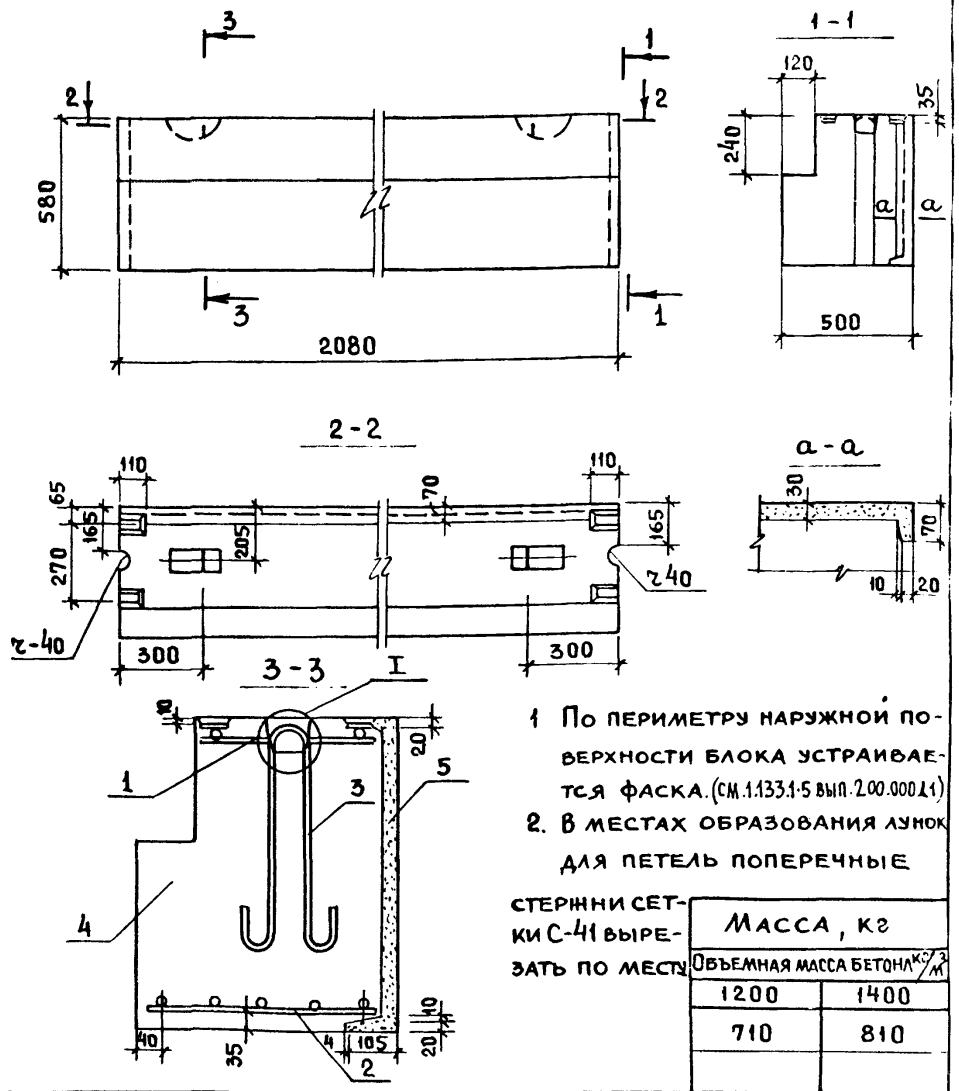

1. По периметру наружной поверхности блока устраивается фаска. (См. 1.133.1-5 вып.2 00.000 Д1)
2. В местах образования лунок для петель поперечные стержни сетки С-41 вырезать по месту.

Масса, кг	
Объемная масса бетона кг/м³	
1200	1400
710	810

Рук.маст.5	Станишевский	
Гл.инж.маст.	Панков	
ГИП	Зыкина	
Рук.гр.инж.	Мелюшкина	
Пров.	Мелюшкина	
Разраб.	Куц	

1.133.1-5 вып.2 35.000 СБ

Блок поясной СБ 4.1 21 6.5-П-1 Сборочный чертеж

Стадия	Масса	Масштаб
Р	см. табл.	1:20
Лист	Листов 1	

ЦНИИЭП жилища г. Москва

Инв.№ подл. | Подпись и дата | Взам. инв.№

17399 85

Формат	Зона	Поз.	Обозначение	Наименование	Кол.	Примечание
				Документация		
12			1.133.1-5 вып.2 00.000 ТО	Техническое описание		
12			1.133.1-5 вып.2 0.000 СБ	Сборочный чертеж		
12			1.133.1-5 вып.2 00.000 Д1	Узлы I ... VI		
12			1.133.1-5 вып.2 00.000 ТБ2	Выборка стали		
				Детали 1		
11		1	1.133.1-5 вып.2 01.101 -04	Петля строповочная П-7	2	
				Материалы		
		2		Бетон марки 100	0.278	м³
		3		Бетон фактурного		
				слоя марки 150	0.034	м³
			Переменные данные	для исполнений		
			1.133.1-5 вып.2 36.000	СБ4.2 13.6.5-П-2		
				Сборочные единицы		
11		4	1.133.1-5 вып.2 36.010	Сетка С-43л	1	
11		5	1.133.1-5 вып.2 36.020	Сетка С-44л	1	
			1.133.1-5 вып.2 36.000-01	СБ4.2 13.6.5-П-3		
				Сборочные единицы		
11		4	1.133.1-5 вып.2 36.010	Сетка С-43	1	
11		5	1.133.1-5 вып.2 36.020	Сетка С-44	1	

Инв.№ подл. | Подпись и дата | Взам. инв.№

Рук.маст.	Станишевский	
Гл.инж.маст.	Панков	
ГИП	Зыкина	
Рук.гр.	Мелюшкина	
Провер.	Куц	
Разраб.	Мелюшкина	

1.133.1-5 вып.2 36.000

Блок поясной угловой СБ4.2 13.6.5-П-2, СБ4.2 13.6.5-П-3

Стадия	Лист	Листов
Р		1

ЦНИИЭП жилища г. Москва

Формат	Зона	Поз.	Обозначение	Наименование	Кол.	Примечание
				Документация		
12			1.133.1-5 вып.2 00.000 ТО	Техническое описание		
12			1.133.1-5 вып.2 0.000 СБ	Сборочный чертеж		
12			1.133.1-5 вып.2 00.000 Д1	Узлы I ... VI		
12			1.133.1-5 вып.2 00.000 ТБ	Выборка стали		
				Детали		
11		1	1.133.1-5 вып.2 01.101	Петля строповочная П-1	2	
				Материалы		
		2		Бетон марки 100	0.731	м³
		3		Бетон фактурного		
				слоя марки 150	0.054	м³
			Переменные данные	для исполнений		
			1.133.1-5 вып.2 37.000	СБ4.3 29.6.5-П-2		
				Сборочные единицы		
11		4	1.133.1-5 вып 2 37.010	Сетка С-45л		
11		5	1.133.1-5 вып.2 37.020	Сетка С-46л		
			1.133.1-5 вып.2 37.000-01	СБ4.3 29.6.5-П-3		
				Сборочные единицы		
11		4	1.133.1-5 вып.2 37.010	Сетка С-45		
11		5	1.133.1-5 вып.2 37.020	Сетка С-46		

Инв.№ подл. | Подпись и дата | Взам. инв.№

Рук.маст.	Станишевский	
Гл.инж.маст.	Панков	
ГИП	Зыкина	
Рук.гр.	Мелюшкина	
Провер.	Куц	
Разраб.	Мелюшкина	

1.133.1-5 вып.2 37.000

Блок поясной угловой СБ4.3 29.6.5-П-2, СБ4.3 29.6.5-П-3

Стадия	Лист	Листов
Р		1

ЦНИИЭП жилища г. Москва

Рис. 1

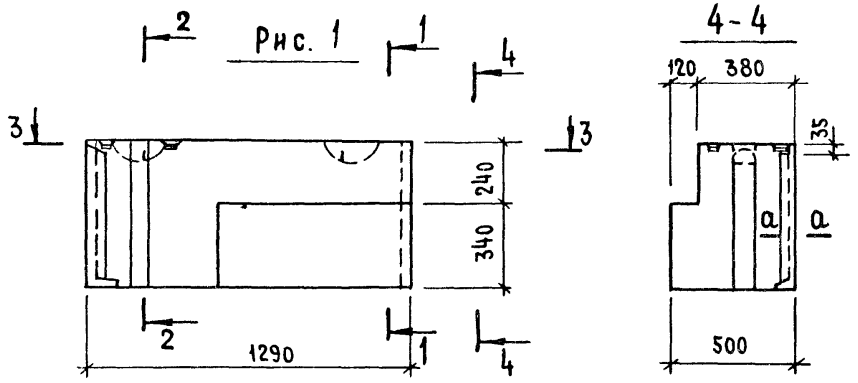

Рис. 2 - ЗЕРКАЛЬНОЕ ОТРАЖЕНИЕ ОСТАЛЬНОЕ - СМ РИС. 1

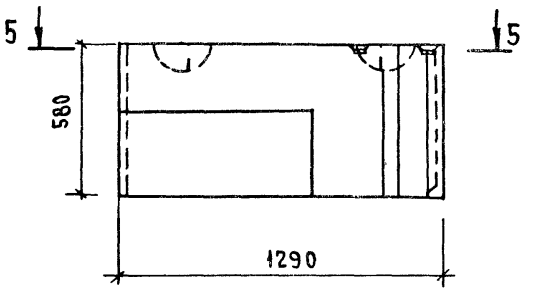

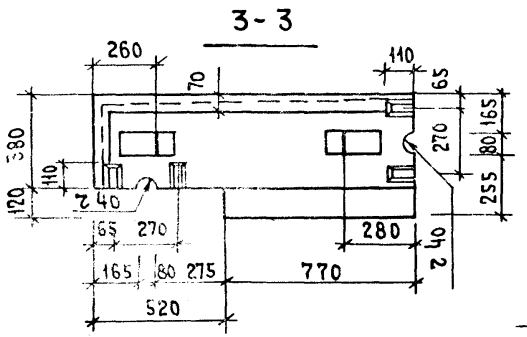

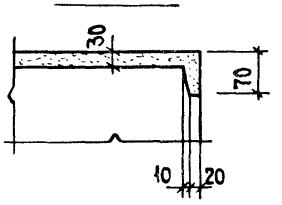

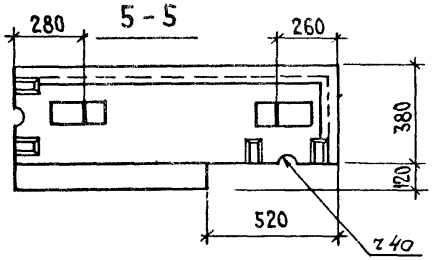

1. По периметру наружной поверхности блока устраивается фаска (см. 1.133.1-5 вып. 2. 00.000 Д1)
2. В местах образования лунок для петель поперечные стержни сетки С-43, С-43л вырезать по месту.

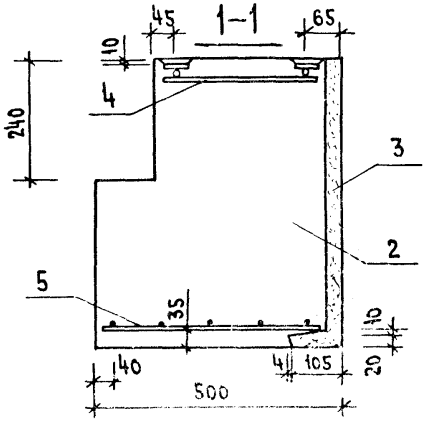

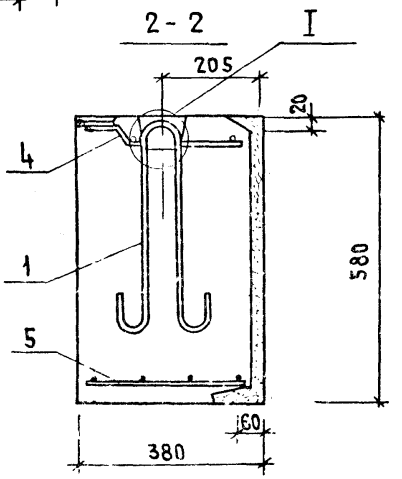

Обозначение	Марка	Рис.	Масса, кг	
			Объемная масса бетона, кг/м³	
			1200	1400
1.133.1-5 вып.2 36.000	СБ4.2 13.6.5-П-2	1	425	495
-01	СБ4.2 13.6.5-П-3	2	425	495

Рук.маст.5	Станишевский	
Гл.инж.маст	Панков	
Гл.инж.пр	Зыкина	
Рук.гр.инж	Мелюшкина	
Проверил	Мелюшкина	
Разработ.	Осина	

1.133.1-5 вып.2 36.000 СБ

Блок поясной угловой (СБ4.2 13.6.5-П-2, СБ4.2 13.6.5-П-3) сборочный чертеж

Стадия	Масса	Масштаб
Р	см. табл.	1:20
Лист	Листов 1	

ЦНИИЭП жилища г. Москва

Рис. 1

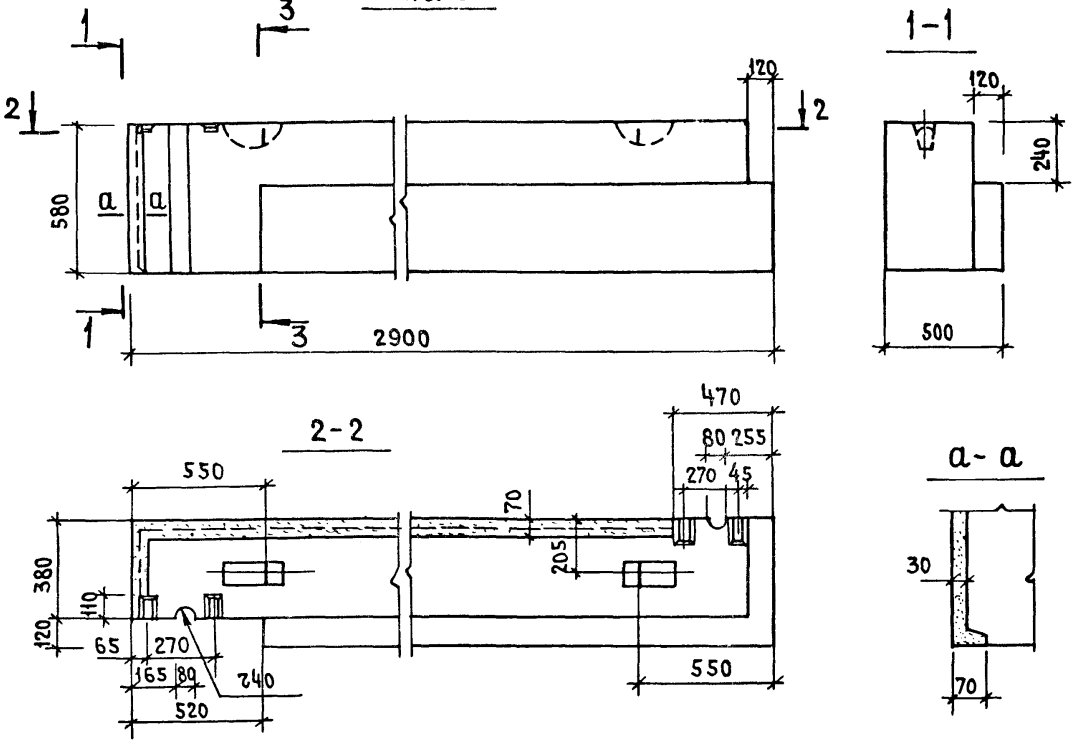

Рис. 2 - Зеркальное отражение

Остальное - см. рис. 1

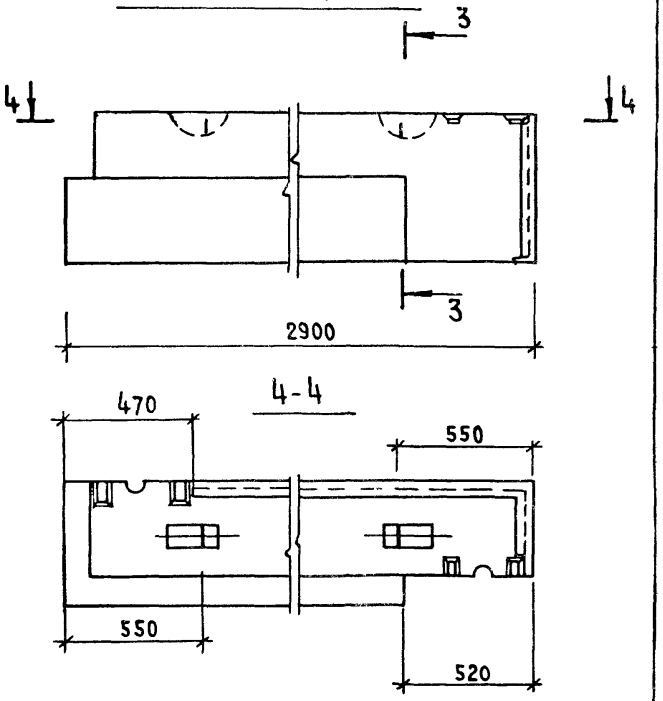

1. По периметру наружной поверхности блока устраивается фаска (см. 1.133.1-5 00.000.11)
2. В местах образования лунок для петель поперечные стержни сетки С-15, С-45л вырезать по месту.

Обозначение	Марка	Рис.	Масса, кг	
			Объемная масса бетона, кг/м³	
			1200	1400
1.133.1-5 вып. 2 37.000	СБ4.3 29.6.5-П-2	1	1065	1225
-01	СБ4.3 29.6.5-П-3	2	1065	1225

Рук. маст. 5	Станишевский	
Гл. инж. маст.	Панков	
ГИП	Зыкина	
Рук. гр-пы	Мелюшкина	
Проверил	Мелюшкина	
Разработ.	Куц	

1.133.1-5 вып. 2 37.000 СБ

Блок поясной угловой (СБ4.3 29.6.5-П-2, СБ4.3 29.6.5-П-3) сборочный чертеж

Стадия	Масса	Масштаб
Р	См. табл.	1:20
Лист	Листов 1	

ЦНИИЭП жилища г. Москва

Инв. № подл. | Подпись и дата | Взамен инв. №

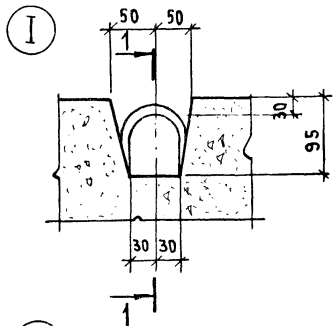

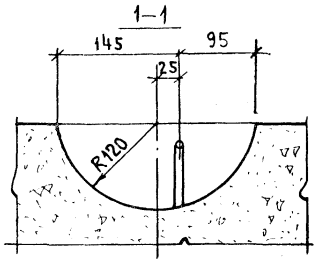

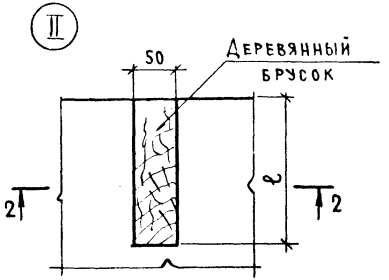

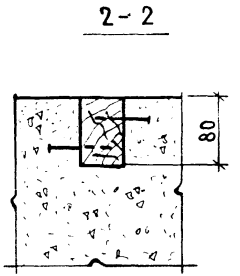

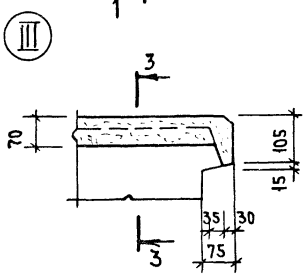

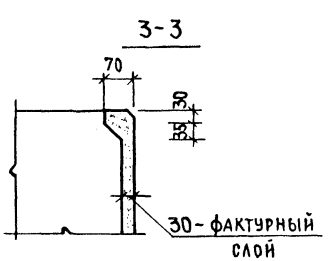

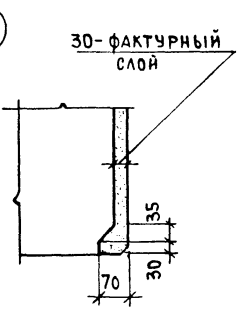

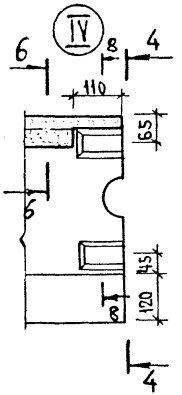

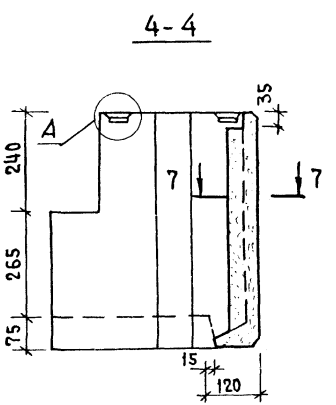

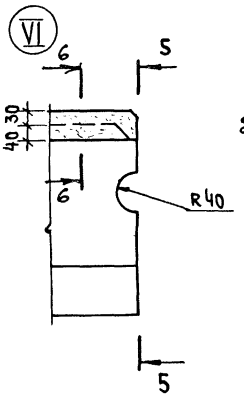

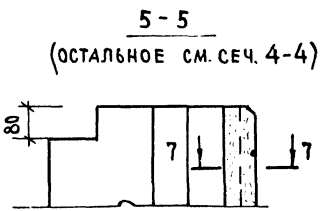

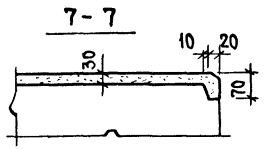

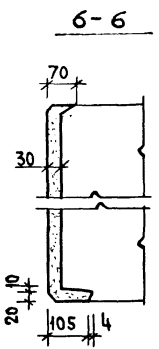

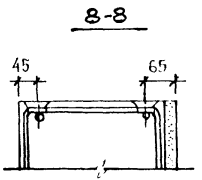

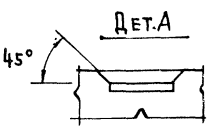

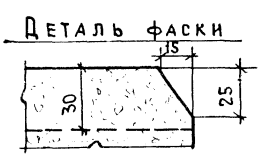

Рук.маст.5	Станишевский		
Гл.инж.	Ланков		
ГИП	Зыкина		
Рук.гр.	Мелюшкина		
Проверил	Мелюшкина		
Разработ.	Осина		

1.133.1-5 вып.2 00.000 Д1

Узлы I ... VI

Стадия	Масса	Масштаб
Р		
Лист	Листов 1	

ЦНИИЭП жилища г. Москва

Инв. № подл. | Подпись и дата | Взам. инв. №

17300 98

Фрагмент 1

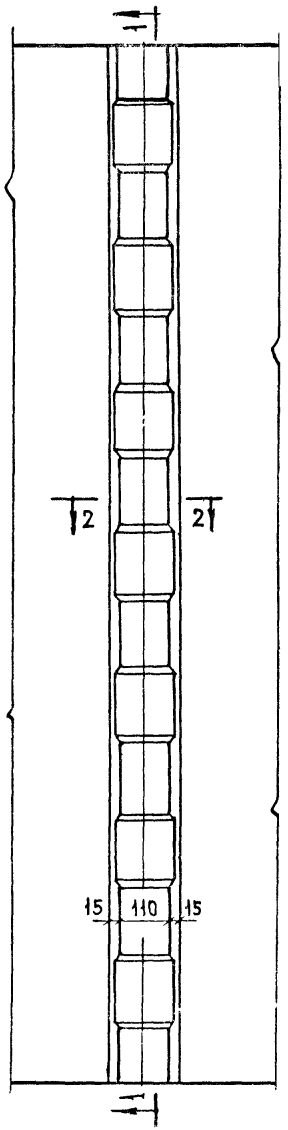

1–1

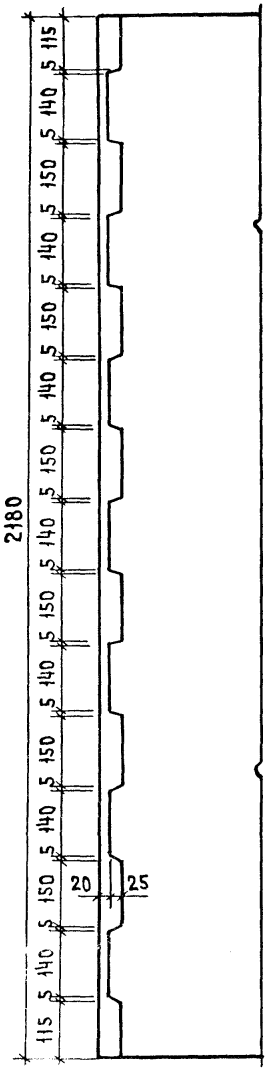

2–2

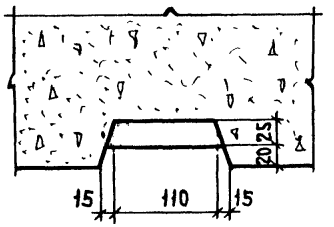

4–4

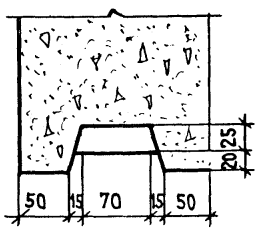

Фрагмент 2

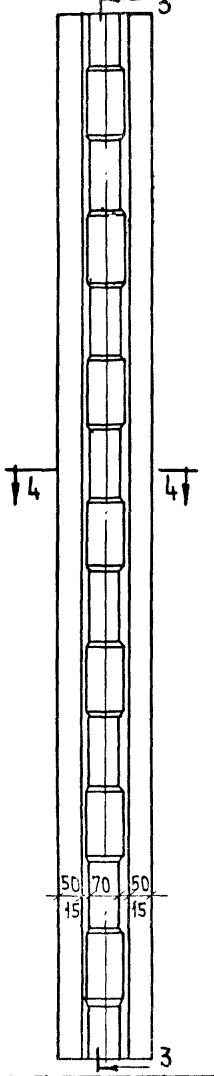

3–3

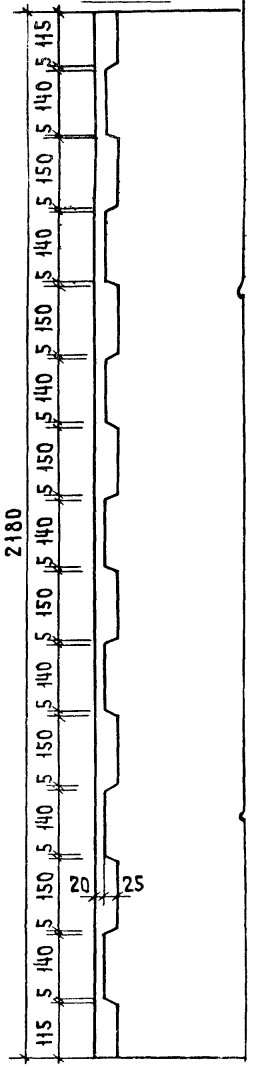

Рук.маст.5	Станишевский	
Инж.маст.	Панков	
ГИП	Зыкина	
Рук.гр.инж.	Мелюшкина	
Проверил	Куц	
Разработ.	Линк	

1.133.1-5 вып.2 00.000 А 2

Фрагмент 1,
фрагмент 2

Стадия	Лист	Листов
Р		1

ЦНИИЭПжилища
г. МОСКВА

Формат	Зона	Поз	Обозначение	Наименование	Кол	Примечание
				Документация		
11			1.133.1-5 вып.2 01.100СБ	Сборочный чертеж		
				АБ-1		
			1.133.1-5 вып.2 01.100	Сборочные единицы		
11		1	1.133.1-5 вып.2 01.110	Каркас КР-1	1	
				Детали		
11		2	1.133.1-5 вып.2 01.101	Петля П-1	1	
64		3		ф4 ВI ГОСТ 6727-53 ℓ=160	2	0.03 кг
				АБ-2		
			1.133.1-5 вып.2 01.100-01	Сборочные единицы		
11		1	1.133.1-5 вып.2 01.110-01	Каркас КР-2	1	
				Детали		
11		2	1.133.1-5 вып.2 01.101-01	Петля П-2	1	
64		3		ф5 ВI ГОСТ 6727-53 ℓ160	2	0.05 кг
				АБ-3		
			1.133.1-5 вып.2 01.100-02	Сборочные единицы		
11		1	1.133.1-5 вып.2 01.110-01	Каркас КР-2	1	
				Детали		
11		2	1.133.1-5 вып.2 01.101-02	Петля П-3	1	
64		3		ф5 ВI ГОСТ 6727-53 ℓ=160	2	0.05 кг

Инв.№ подл. | Подп. и дата | Взам.инв.№

Гл.инж.проекта	Станишевский	
Гл.инженер	Панков	
ГИП	Быкина	
Рук.гр.	Мелюшкина	
Пров.	Мелюшкина	
Разраб.	Мелюшкина	

1.133.1-5 вып.2 01.100

Блок арматурный АБ-1 ... АБ-4

Стадия	Лист	Листов
Р	1	2

ЦНИИЭП жилища г. Москва

Формат	Зона	Поз	Обозначение	Наименование	Кол	Примечание
			1.133.1-5 вып.2 01.100-03	АБ-4		
				Сборочные единицы		
11		1	1.133.1-5 вып.2 01.110-03	Каркас КР-3	1	
				Детали		
11		2	1.133.1-5 вып.2 01.101-03	Петля П-4	1	
64		3		ф6 ВI ℓ=160 ГОСТ 6727-53	2	0.071 кг

Инв.№ подл. | Подп. и дата | Взам.инв.№

1.133.1-5 вып.2 01.100

Лист 2

17300 01

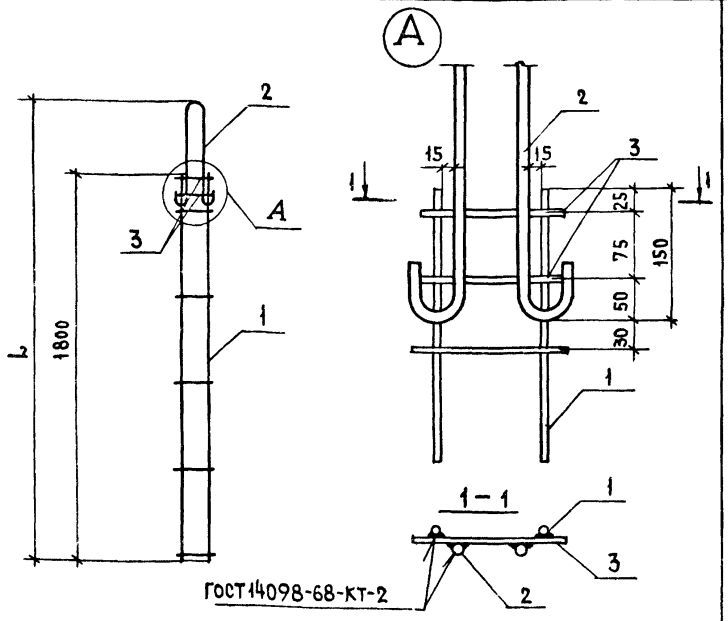

Обозначение	Марка	L, мм	Масса, кг
1.133.1-5 вып.2 01.100	АБ-1	2070	1.09
-01	АБ-2	2070	1.30
-02	АБ-3	2145	1.70
-03	АБ-4	2145	1.97

Рук.маст.5	Станишевский	
Гл.инж.маст	Панков	
ГИП	Зыкина	
Рук.гр-пбт	Мелюшкина	
Проверил	Куц	
Разработ.	Мелюшкина	

1.133.1-5 вып.2 01.100 СБ

Блок арматурный (АБ-1 ... АБ-4) Сборочный чертеж

Стадия	Масса	Масштаб
Р	См. табл.	1:20
Лист	Листов 1	

ЦНИИЭП жилища г. Москва

Инв.№ подл. | Подпись и дата | Взамен инв.№

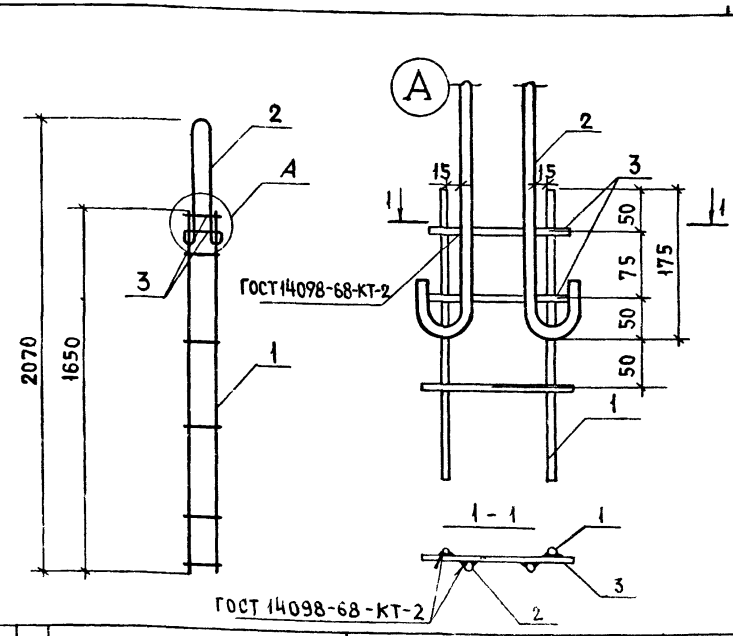

Формат	Зона	Поз.	Обозначение	Наименование	Кол.	Примечание
				Сборочные единицы		
11		1	1.133.1-5 вып.2 01.210	Каркас КР-4	1	
				Детали		
11		2	1.133.1-5 вып.2 01.201	Петля П-5	1	
БЧ		3		ф4 В1 ГОСТ 6727-53* ℓ=160	2	0.03 кг

Рук.маст.5	Станишевский	
Гл.инж.маст	Панков	
ГИП	Зыкина	
Рук.гр.инж.	Мелюшкина	
Проверил	Куц	
Разработ.	Мелюшкина	

1.133.1-5 вып.2 01.200

Блок арматурный АБ-5

Стадия	Масса	Масштаб
Р	2.59	1:20
Лист	Листов 1	

ЦНИИЭП жилища г. Москва

Инв.№ подл. | Подпись и дата | Взамен инв.№

Формат	Зона	Поз	Обозначение	Наименование	Кол.	Примечание
				Документация		
11			1.133.1-5 вып. 2 12.100 СБ	Сборочный чертеж		
				Детали		
11		1	1.133.1-5 вып 2 12.101	Петля П-6	1	
			Переменные данные для исполнений			
			1.133.1-5 вып.2 12.100	АБ-6		
				Сборочные единицы		
11		2	1.133.1-5 вып 2 01.110	Каркас КР-1	1	
				Детали		
11		3	1.133.1-5 вып 2 01.101	Петля П-1	1	
Б4		4		ф4 В-I ГОСТ 6727-53 *ℓ-160	2	0.03 кг
			1.133.1-5 вып.2 12.100-01	АБ-7		
				Сборочные единицы		
11		2	1.133.1-5 вып.2 01.110-01	Каркас КР-2	1	
				Детали		
11		3	1.133.1-5 вып.2 01.101-01	Петля П-2	1	
Б4		4		ф5 В-I ГОСТ 6727-53 *ℓ-160	2	0.05 кг

Рук. маст 5	Станишевский	
Гл. инж. пр.	Панков	
ГИП	Зыкина	
Рук. инж.	Мелюшкина	
Пров.	Мелюшкина	
Разраб	Мелюшкина	

1.133.1-5 вып. 2 12.100

Блок арматурный АБ-6 ... АБ-9

Стадия	Лист	Листов
Р	1	2

ЦНИИЭП жилища г. Москва

Формат	Зона	Поз.	Обозначение	Наименование	Кол.	Примечание
			1.133.1-5 вып. 2 12.100-02	АБ-8		
				Сборочные единицы		
11		2	1.133.1-5 вып.2 01.110-01	Каркас КР-2	1	
				Детали		
11		3	1.133.1-5 вып.2 01.101-02	Петля П-3	1	
Б4		4		ф5 В-I ГОСТ 6727-53 *ℓ-160	2	0.05 кг
			1.133.1-5 вып. 2 12.100-03	АБ-9		
				Сборочные единицы		
11		2	1.133.1-5 вып.2 01.110-03	Каркас КР-3	1	
				Детали		
11		3	1.133.1-5 вып.2 01.101-03	Петля П-4	1	
Б4		4		ф6 В-I ГОСТ 6727-53 *ℓ-160	2	0.071 кг

Инв. № подл. | Подпись и дата | Взам. инв. №

1.133.1-5 вып.2 12.100

Лист 2

17399 93

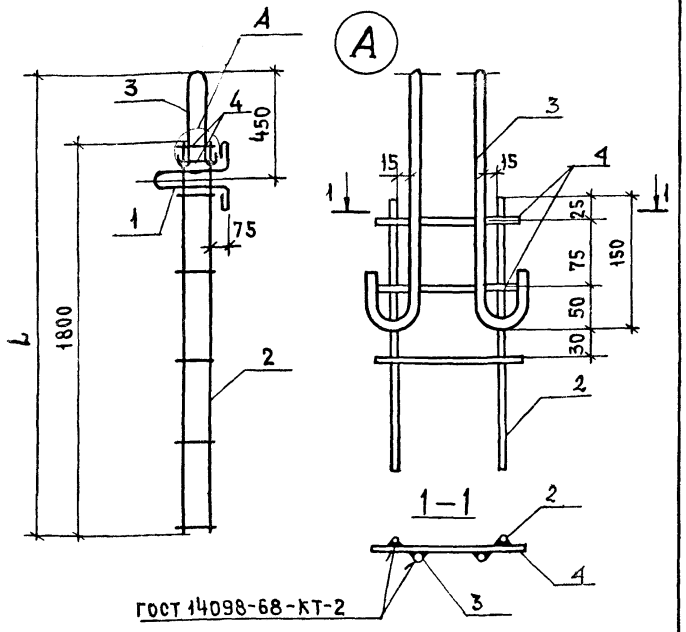

Обозначение	Марка	L, мм	Масса, кг
1.133.1-5 вып.2.12.100	АБ-6	2070	2.426
-01	АБ-7	2070	2.636
-02	АБ-8	2145	3.036
-03	АБ-9	2145	3.306

Рук.маст.5	Станишевский	
Гл.инж.маст	Панков	
ГИП	Зыкина	
Рук.гр.инж.	Мелюшкина	
Проверил	Зыкина	
Разработ.	Мелюшкина	

1.133.1-5 вып.2 12.100 СБ

Блок арматурный (АБ-6...АБ-9) Сборочный чертеж

Стадия	Масса	Масштаб
Р	см.табл.	1:20

Лист | Листов 1

ЦНИИЭП жилища г. Москва

Инв.№ подл. | Подпись и дата | Взамен инв.№

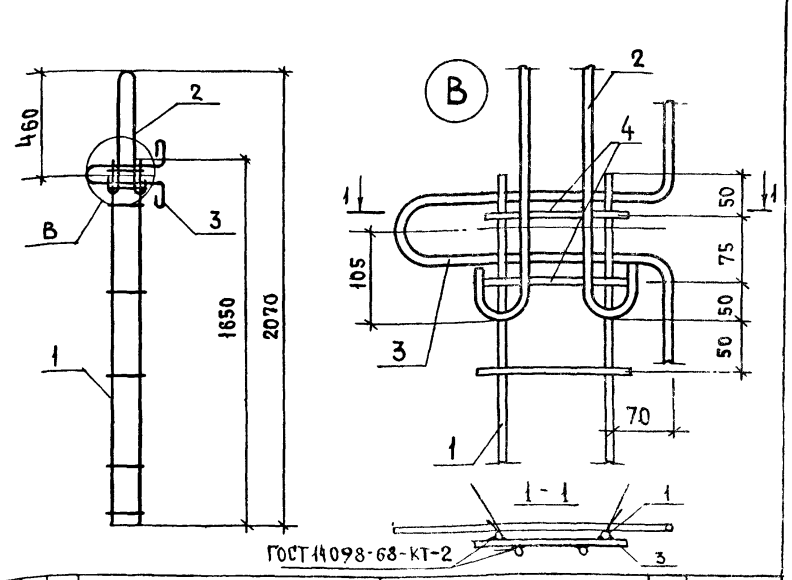

Формат	Зона	Поз.	Обозначение	Наименование	Кол.	Примечание
				Сборочные единицы		
11		1	1.133.1-5 вып.2 01.210	Каркас КР-4	1	
				Детали		
11		2	1.133.1-5 вып.2 01.201	Петля П-5	1	
11		3	1.133.1-5 вып.2 12.101	Петля П-6	1	
БЧ		4		ф4 В-I ГОСТ 6727-53* ℓ=160	2	0.03 кг

Рук.маст.5	Станишевский	
Гл.инж.маст	Панков	
ГИП	Зыкина	
Рук.гр.инж.	Мелюшкина	
Проверил	Зыкина	
Разработ.	Мелюшкина	

1.133.1-5 вып.2 12.200

Блок арматурный АБ-10

Стадия	Масса	Масштаб
Р	3.61	1:20

Лист | Листов 1

ЦНИИЭП жилища г. Москва

Инв.№ подл. | Подпись и дата | Взамен инв.№

Формат	Зона	Поз	Обозначение	Наименование	Кол.	Примечание
				Документация		
12			1.133.1-5 вып. 2 27.100 СБ	Сборочный чертеж		
			1.133.1-5 вып.2 27.100	АБ-11		
				Сборочные единицы		
11		1	1.133.1-5 вып.2 27.110	Сетка С-1	1	
11		1	1.133.1-5 вып. 2 27.120	Сетка С-2	1	
			1.133.1-5 вып. 2 27.100-01	АБ-12		
				Сборочные единицы		
11		1	1.133.1-5 вып.2 27.130	Сетка С-3	1	
11		2	1.133.1-5 вып.2 27.140	Сетка С-4	1	
			1.133.1-5 вып. 2 27.100-02	АБ-13		
				Сборочные единицы		
11		1	1.133.1-5 вып.2 27.150	Сетка С-7	1	
11		2	1.133.1-5 вып. 2 27.160	Сетка С-8	1	

Рук. маст.	Станишевский	
Гл. инж. маст.	Панков	
ГИП	Зыкина	
Рук. гр.	Мелюшкина	
Провер.	Гуткина	
Разраб.	Акимова	

1.133.1-5 вып. 2 27.100

Блок арматурный АБ-11, АБ-12, АБ-13

Стадия	Лист	Листов
		1

ЦНИИЭП жилища г. Москва

Формат	Зона	Поз	Обозначение	Наименование	Кол.	Примечание
				Документация		
			1.133.1-5 вып.2 27.200 СБ	Сборочный чертеж		
			1.133.1-5 вып.2 27.200	АБ-14		
				Сборочные единицы		
11		1	1.133.1-5 вып.2 27.210	Сетка С-11	1	
11		2	1.133.1-5 вып.2 27.220	Сетка С-12	1	
			1.133.1-5 вып. 2 27.200-01	АБ-15		
				Сборочные единицы		
11		1	1.133.1-5 вып 2 27.230	Сетка С-15	1	
11		2	1.133.1-5 вып. 2 27.240	Сетка С-16	1	

Рук. маст.	Станишевский	
Гл. инж. маст.	Панков	
ГИП	Зыкина	
Рук. гр.	Мелюшкина	
Провер.	Гуткина	
Разраб.	Акимова	

1.133.1-5 вып. 2 27.200

Блок арматурный АБ-14, АБ-15

Стадия	Лист	Листов
Р		

ЦНИИЭП жилища г. Москва

Инв. № подл. | Подпись и дата | Взам. инв. №

Рис. 1

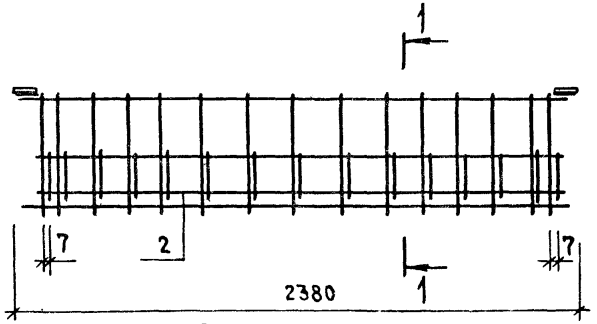

Рис. 2

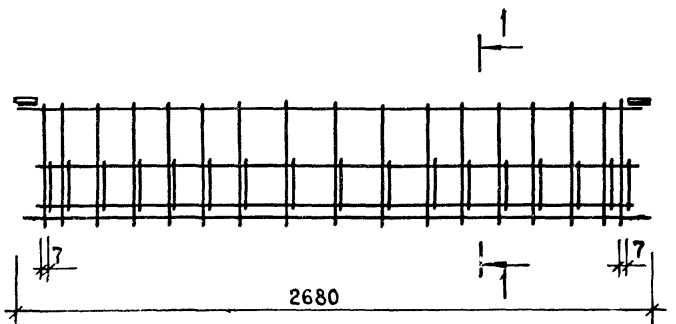

Рис. 3

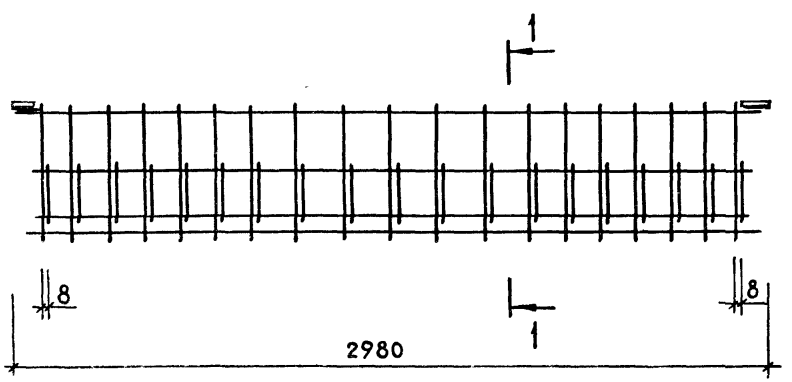

1—1

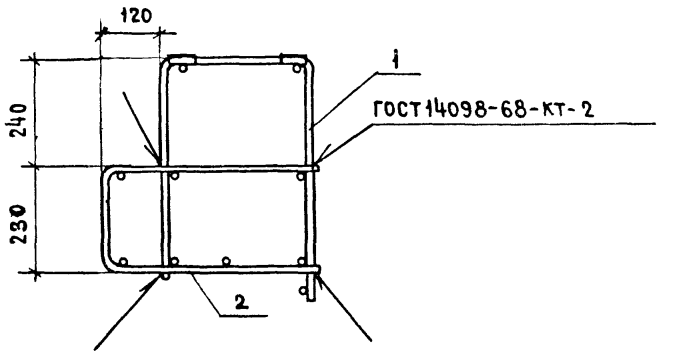

Обозначение	Марка	Рис.	Масса, кг
1.133.1-5 вып.2 27.100	АБ-11	1	15.47
-01	АБ-12	2	21.01
-02	АБ-13	3	27.29

Рук маст.5	Станишевский	
Гл.инж.маст	Панков	
ГИП	Зыкина	
Рук.гр.	Мелюшкина	
Проверил	Гуткина	
Ст.инж.	Акимова	

1.133.1-5 вып.2 27.100 СБ

Блок арматурный (АБ-11, АБ-12, АБ-13) сборочный чертеж

Стадия	Масса	Масштаб
Р	см. табл.	1:20 1:10
Лист	Листов 1	

ЦНИИЭП жилища г. Москва

Инв. № подл. | Подпись и дата | Взамен инв. №

Рис. 1

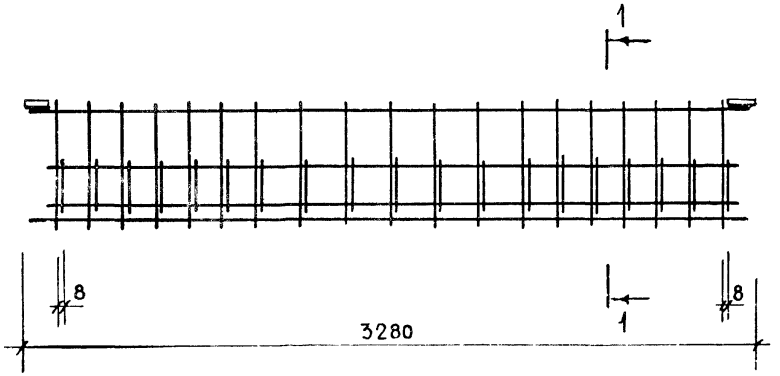

Рис. 2

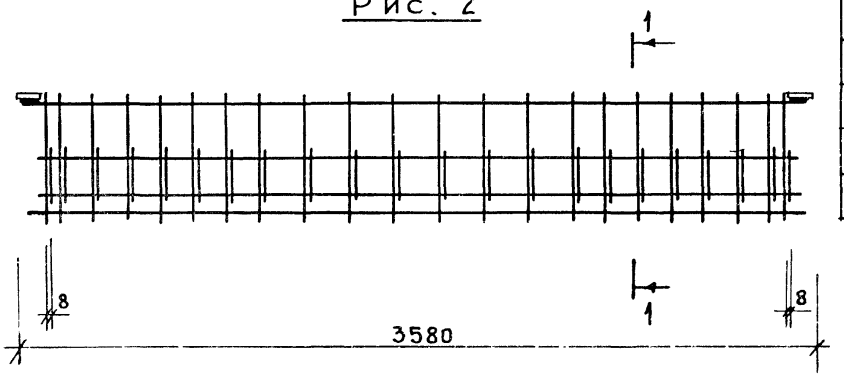

1 – 1

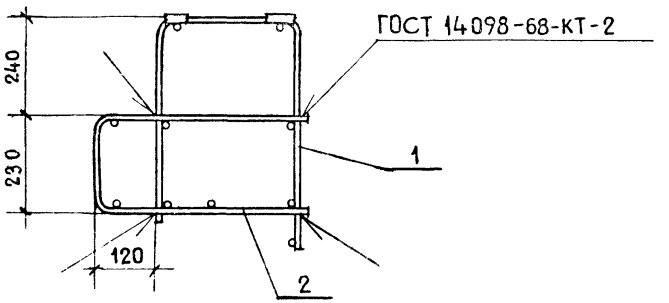

Обозначение	Марка	Рис.	Масса, кг
1.133.1-5 вып.2 27.200	АБ-14	1	35.30
-0.1	АБ-15	2	43.43

Рук.маст.5	Станишевский	
Гл.инж.маст	Панков	
ГИП	Зыкина	
Рук.гр.	Мелюшкина	
Проверил	Гуткина	
Разработ.	Акимова	

1.133.1-5 вып.2 27.000 сб

Блок арматурный (АБ-14, АБ-15) Сборочный чертеж

Стадия	Масса	Масштаб
Р	см. табл.	1:20 1:10
Лист	Листов 1	

ЦНИИЭП жилища г. Москва

17399 97

Формат	Зона	Поз.	Обозначение	Наименование	Кол.	Примечание
				Документация		
12			1.133.1-5 вып.2 28.100СБ	Сборочный чертеж		
			1.133.1-5 вып. 2 28.100	АБ-16		
				Сборочные единицы		
11		1	1.133.1-5 вып. 2 28.110	Сетка С-19	1	
11		2	1.133.1-5 вып.2 27.120	Сетка С-2	1	
			1.133.1-5 вып. 2 28.100-01	АБ-17		
				Сборочные единицы		
11		1	1.133.1-5 вып.2 28.120	Сетка С-5	1	
11		2	1.133.1-5 вып. 2 28.130	Сетка С-6	1	
			1.133.1-5 вып.2 28.100-02	АБ-18		
				Сборочные единицы		
11		1	1.133.1-5 вып. 2 28.140	Сетка С-9	1	
11		2	1.133.1-5 вып. 2 28.150	Сетка С-10	1	

Инв. № подл. | Подпись и дата | Взам. инв. №

Рук. мат. 5	Станишевский	
Гл. инжмат	Панков	
ГИП	Зыкина	
Рук. гр.	Мелюшкина	
Провер.	Гуткина	
Разраб	Акимова	

1.133.1-5 вып.2 28.100

Блок арматурный АБ-16, АБ-17, АБ-18

Стадия	Лист	Листов
Р		1

ЦНИИЭП жилища г. Москва

Формат	Зона	Поз	Обозначение	Наименование	Кол	Примечание
				Документация		
12			1.133.1-5 вып.2 28.200 СБ	Сборочный чертеж		
			1.133.1-5 вып.2 28.200	АБ-19		
				Сборочный чертеж		
11	1		1.133.1-5 вып.2 28.210	Сетка С-13	1	
11	2		1.133.1-5 вып.2 28.220	Сетка С-14	1	
			1.133.1-5 вып.2 28.200-01	АБ-20		
				Сборочный чертеж		
11	1		1.133.1-5 вып. 2 28.230	Сетка С-17	1	
11	2		1.133.1-5 вып.2 28.240	Сетка С-18	1	

Инв. № подл. | Подпись и дата | Взам. инв. №

Рук. мат. 5	Станишевский	
Гл. инжмат	Панков	
ГИП	Зыкина	
Рук. гр.	Мелюшкина	
Провер	Гуткина	
Разр.	Акимова	

1.133.1-5 вып.2 28.100

Блок арматурный АБ-19, АБ-20

Стадия	Лист	Листов
Р		1

ЦНИИЭП жилища г. Москва

Рис. 1

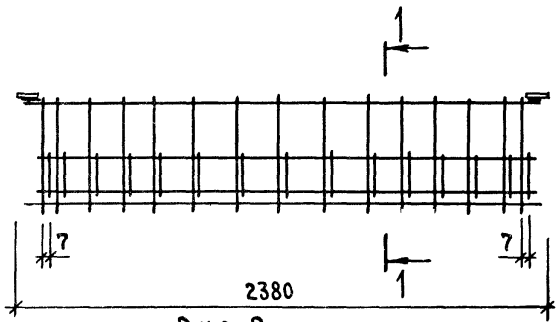

Рис. 2

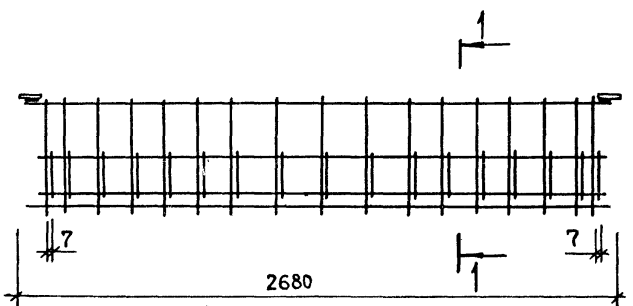

Рис. 3

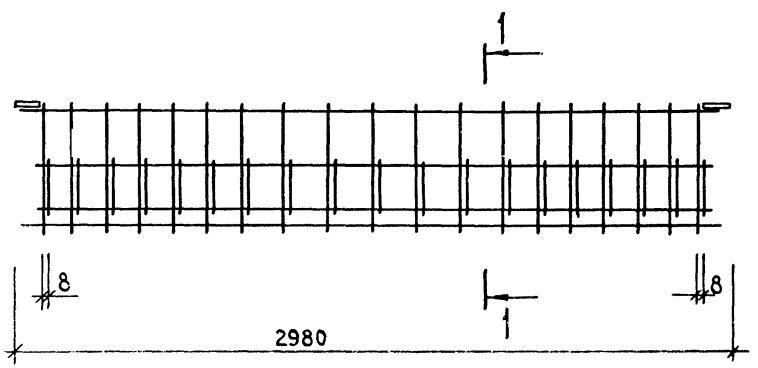

1 – 1

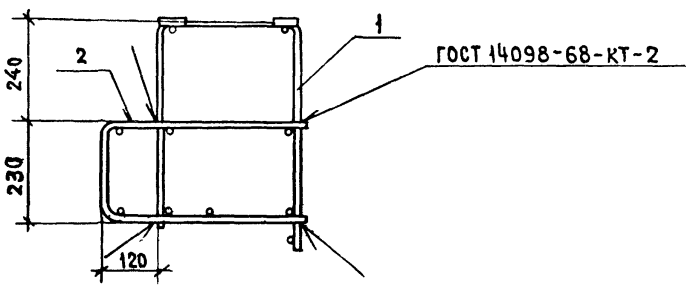

Обозначение	Марка	Рис.	Масса, кг
1.133.1-5 вып.2 28.100	АБ – 16	1	15.13
– 01	АБ – 17	2	22.78
– 02	АБ – 18	3	29.66

Рук.маст.5	Станишевский	
Гл.инж.маст	Панков	
ГИП	Зыкина	
Рук.гр-пы	Мелюшкина	
Проверил	Гуткина	
Разработ.	Акимова	

1.133.1-5 вып.2 28.100 СБ

Блок арматурный (АБ-16, АБ-17, АБ-18) сборочный чертеж

Стадия	Масса	Масштаб
Р	см. табл.	1:20 1:10
Лист	Листов 1	

ЦНИИЭП жилища г. Москва

Рис. 1

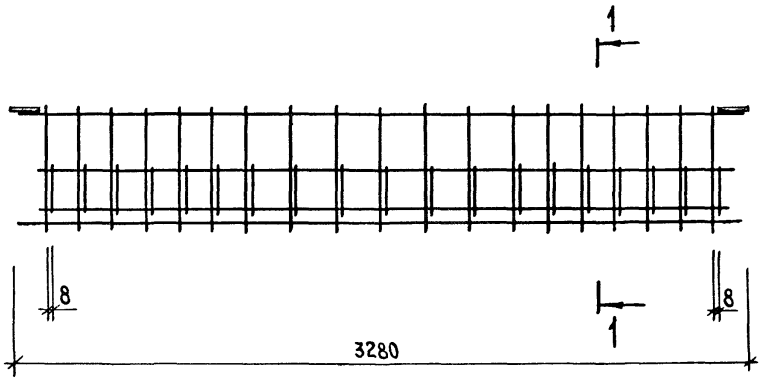

Рис. 2

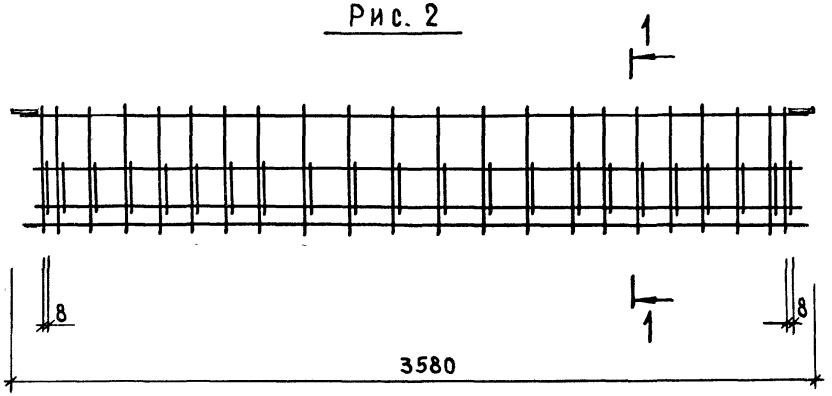

1 — 1

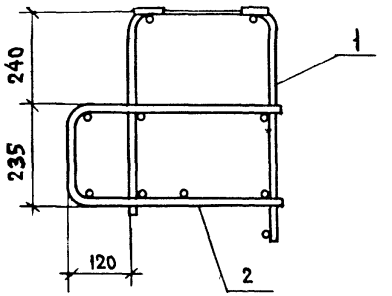

Обозначение	Марка	Рис.	Масса, кг
1.133.1-5 вып 2. 28.200	АБ – 19	1	43.58
–01	АБ – 20	2	41.68

Рук. маст. 5	Станишевский	
Гл. инж. маст.	Панков	
ГИП	Зыкина	
Рук. гр	Мелюшкина	
Проверил	Зыкина	
Ст. инж.	Акимова	

1.133.1-5 вып.2 28.200 СБ

Блок арматурный (АБ-19, АБ-20) сборочный чертеж

Стадия	Масса	Масштаб
Р	См. табл.	1:20 1:10
Лист	Листов 1	

ЦНИИЭПжилища г. Москва

Инв. № подл. | Подпись и дата | Взамен инв. №

Формат	Зона	Поз.	Обозначение	Наименование	Кол.	Примечание
				Документация		
			1.133.1-5 вып.2 29.100 СБ	Сборочный чертеж		
12			1.133.1-5 вып.2 29.100	АБ-21		
				Сборочные единицы		
11	1		1.133.1-5 вып.2 29.110	Сетка С-20	1	
11	2		1.133.1-5 вып.2 29.120	Сетка С-21	1	
			1.133.1-5 вып.2 29.100-01	АБ-22		
				Сборочные единицы		
11	1		1.133.1-5 вып.2 29.130	Сетка С-24	1	
11	2		1.133.1-5 вып.2 29.140	Сетка С-25	1	
			1.133.1-5 вып.2 29.100-02	АБ-23		
				Сборочные единицы		
11	1		1.133.1-5 вып.2 29.150	Сетка С-28	1	
11	2		1.133.1-5 вып.2 29.160	Сетка С-29	1	

Рук. мастерской	Станишевский	
Рук. маст.	Панков	
ГИП	Зыкина	
Рук. гр.	Мелюшкина	
Провер	Гуткина	
Ст. инж.	Акимова	

1.133.1-5 вып.2 29.100

Блок арматурный АБ-21, АБ-22, АБ-23

Стадия	Лист	Листов
Р		1

ЦНИИЭП жилища г. Москва

Формат	Зона	Поз.	Обозначение	Наименование	Кол.	Примечание
				Документация		
			1.133.1-5 вып.2 30.100 СБ	Сборочный чертеж		
12			1.133.1-5 вып.2 30.100	АБ-24		
				Сборочные единицы		
11	1		1.133.1-5 вып.2 30.110	Сетка С-22	1	
11	2		1.133.1-5 вып.2 30.120	Сетка С-23	1	
			1.133.1-5 вып.2 30.100-01	АБ-25		
				Сборочные единицы		
11	1		1.133.1-5 вып.2 30.130	Сетка С-26	1	
11	2		1.133.1-5 вып.2 30.140	Сетка С-27	1	
			1.133.1-5 вып.2 30.100-02	АБ-26		
				Сборочные единицы		
11	1		1.133.1-5 вып.2 30.150	Сетка С-30	1	
11	2		1.133.1-5 вып.2 30.160	Сетка С-31	1	

Рук. мастерской	Станишевский	
Рук. маст.	Панков	
ГИП	Зыкина	
Рук. гр.	Мелюшкина	
Провер	Гуткина	
Ст. инж.	Акимова	

1.133.1-5 вып.2 30.100

Блок арматурный АБ-24, АБ-25, АБ-26

Стадия	Лист	Листов
Р		1

ЦНИИЭП жилища г. Москва

Инв. № подл. | Подпись и дата | Взам. инв. №

Рис. 1

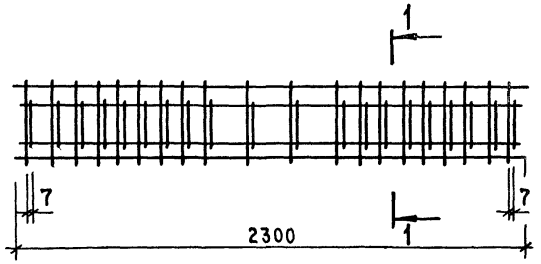

Рис. 2

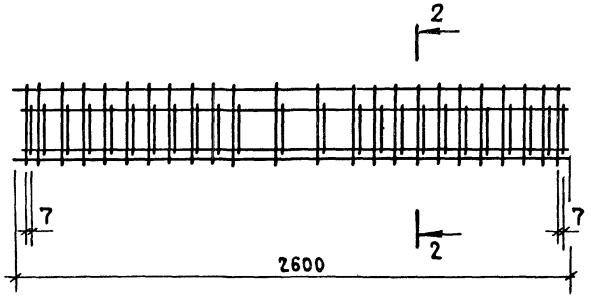

Рис. 3

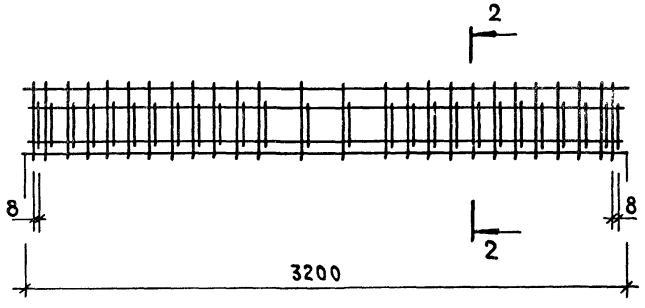

1-1

2-2

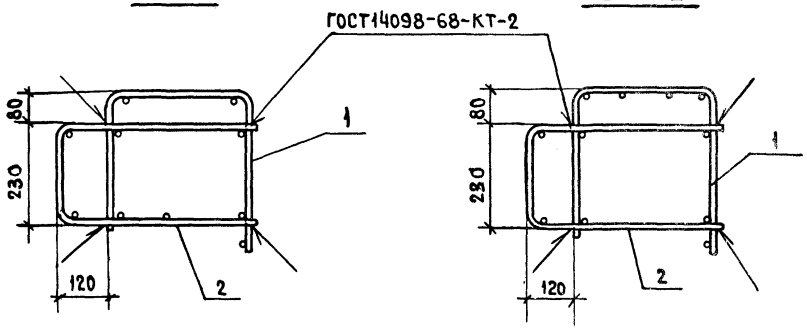

Обозначение	Марка	Рис.	Масса, кг
1.133.1-5 вып.2 29.100	АБ-21	1	16.03
-01	АБ-22	2	21.43
-02	АБ-23	3	43.24

Рук.маст.5	Станишевский	
Инж.маст.	Панков	
ГИП	Зыкина	
Рук.гр-пы	Мелюшкина	
Проверил	Гуткина	
Ст.инж.	Акимова	

1.133.1-5 вып.2 29.100 СБ

Блок арматурный (АБ-21; АБ-22; АБ-23) сборочный чертеж

Стадия	Масса	Масштаб
Р	См. табл.	1:20 1:10
Лист	Листов 1	

ЦНИИЭП жилища г. Москва

Инв.№ подл. | Подпись и дата | Взамен инв.№

Рис. 1

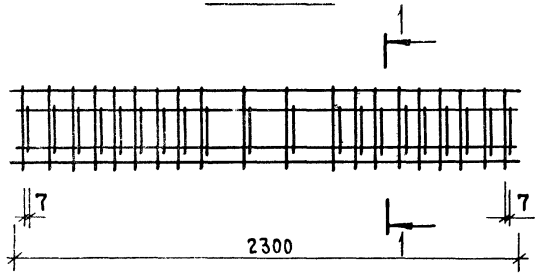

Рис. 2

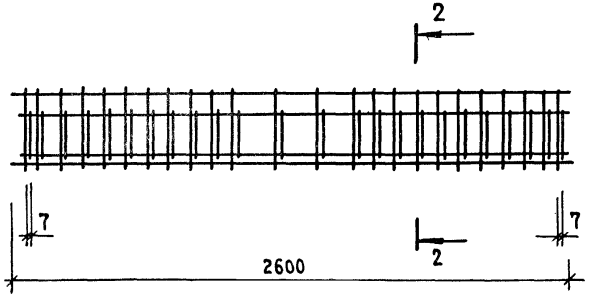

Рис. 3

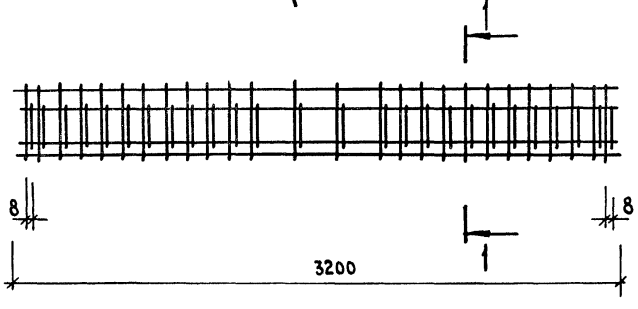

1 – 1

2 – 2

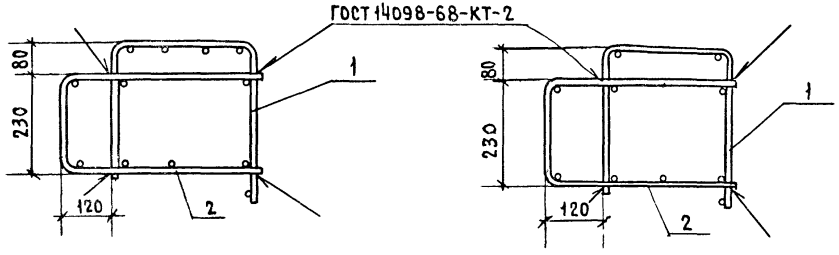

Обозначение	Марка	Рис.	Масса, кг
1.133.1-5 вып.2 30.100	АБ - 24	1	17.60
-01	АБ - 25	2	22.80
-02	АБ - 26	3	46.76

Рук.маст.5	Станишевский	
Гл.инж.маст.	Панков	
ГИП	Зыкина	
Рук.гр.	Мелюшкина	
Проверил	Гуткина	
Разработ.	Акимова	

1.133.1-5 вып.2 30.100 СБ

Блок арматурный (АБ-24, АБ-25, АБ-26) сборочный чертеж

Стадия	Масса	Масштаб
Р	см. табл.	1:20 1:10
Лист	Листов 1	

ЦНИИЭП жилища г. Москва

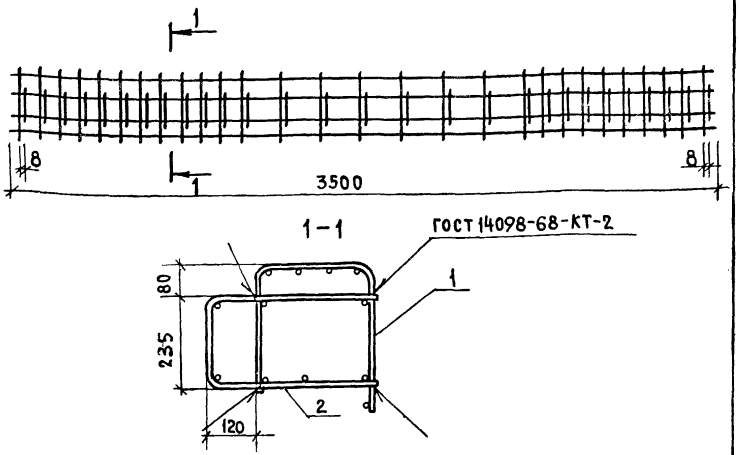

Формат	Зона	Поз.	Обозначение	Наименование	Кол.	Примечание
				Сборочные единицы		
		1	1.133.1-5 вып. 2 31.110	С-32	1	
		2	1.133.1-5 вып. 2 31.120	С-33	1	

Инв. № подл. | Подпись и дата | Взам. инв. №

Рук. маст.	Станишевский	
Инж.-маст.	Панков	
ГИП	Зыкина	
Рук. гр.	Гуткина	
Проверил	Мелюшкина	
Ст. инж.	Акимова	

1.133.1-5 вып.2 31.100

Блок арматурный АБ-27

Стадия	Масса	Масштаб
Р	53,61	
Лист	Листов 1	

ЦНИИЭП жилища г. Москва

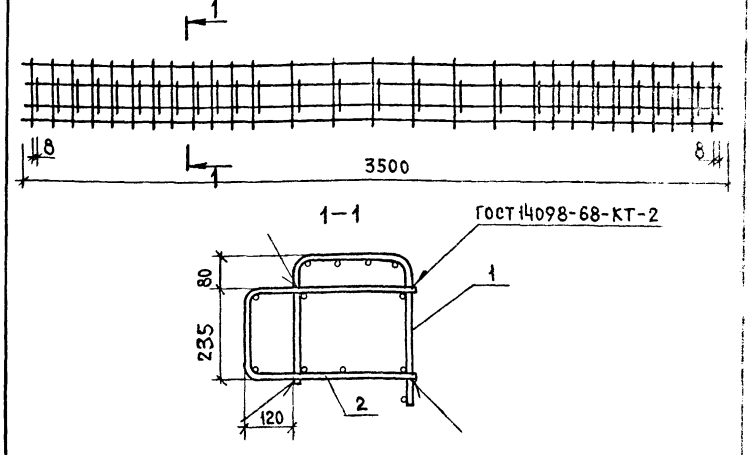

Формат	Зона	Поз	Обозначение	Наименование	Кол.	Примечание
				Сборочные единицы		
		1	1.133.1-5 вып.2 32.110	С-34	1	
		2	1.133.1-5 вып.2 32.120	С-35	1	

Инв. № подл. | Подпись и дата | Взам. инв. №

Рук. маст.	Станишевский	
Инж.-маст.	Панков	
ГИП	Зыкина	
Рук. гр.	Гуткина	
Проверил	Мелюшкина	
Ст. инж.	Акимова	

1.133.1-5 вып.2 32.100

Блок арматурный АБ-28

Стадия	Масса	Масштаб
Р	50,65	
Лист	Листов 1	

ЦНИИЭП жилища г. Москва

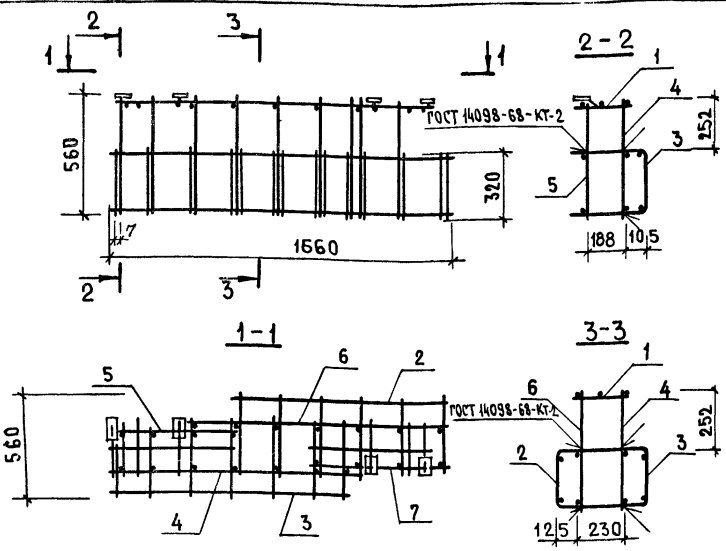

Формат	Зона	Поз.	Обозначение	Наименование	Кол.	Примечание
				Сборочные единицы		
11		1	1.133.1-5 Вып.2 33.110	Сетка С-36л	1	
11		2	1.133.1-5 Вып.2 33.120	Сетка С-37	1	
11		3	1.133.1-5 Вып.2 33.130	Сетка С-38	1	
11		4	1.133.1-5 Вып.2 33.140	Каркас КР-5	1	
11		5	1.133.1-5 Вып.2 33.150	Каркас КР-6л	1	
11		6	1.133.1-5 Вып.2 33.160	Каркас КР-7л	1	
11		7	1.133.1-5 Вып.2 33.170	Каркас КР-8л	1	

1.133.1-5 Вып.2 33.100

Рук.маст 5	Станишевский	
Гл.инж.маст	Панков	
ГИП	Зыкина	
Рук.гр.инж.	Мелюшкина	
Пров.	Осина	
Разраб	Мелюшкина	

Блок арматурный АБ-29л

Стадия	Масса	Масштаб
Р	13.35	
Лист	Листов 1	

ЦНИИЭП жилища г. Москва

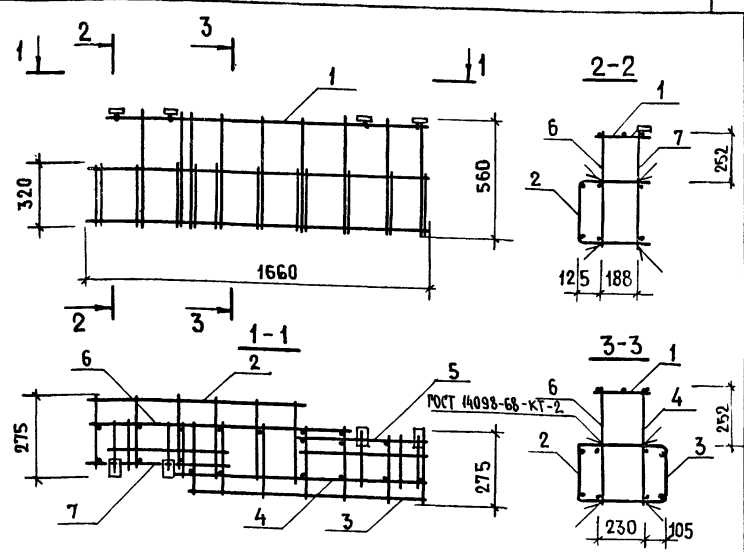

Формат	Зона	Поз.	Обозначение	Наименование	Кол.	Примечание
				Сборочные единицы		
11		1	1.133.1-5 Вып.2 33.110-01	Сетка С-36	1	
11		2	1.133.1-5 Вып.2 33.120	Сетка С-37	1	
11		3	1.133.1-5 Вып.2 33.130	Сетка С-38	1	
11		4	1.133.1-5 Вып.2 33.140	Каркас КР-5	1	
11		5	1.133.1-5 Вып.2 33.150	Каркас КР-6	1	
11		6	1.133.1-5 Вып.2 33.160	Каркас КР-7	1	
11		7	1.133.1-5 Вып.2 33.170	Каркас КР-8	1	

1.133.1-5 Вып.2 33.200

Рук.маст 5	Станишевский	
Гл.инж.маст	Панков	
ГИП	Зыкина	
Рук.гр.инж.	Мелюшкина	
Пров.	Осина	
Разраб.	Мелюшкина	

Блок арматурный АБ-29

Стадия	Масса	Масштаб
Р	13.35	
Лист	Листов 1	

ЦНИИЭП жилища г. Москва

Взамен инв.№ | Подпись и дата | Инв.№ подл.

1.133.1-5 ВЫП.2 34.100(АБ-30Л).

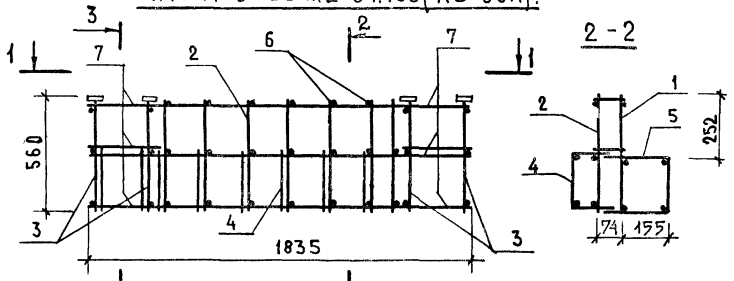

1.133.1-5 ВЫП.2 34.100 (АБ-30)

ОСТАЛЬНОЕ - СМ. АБ-30Л

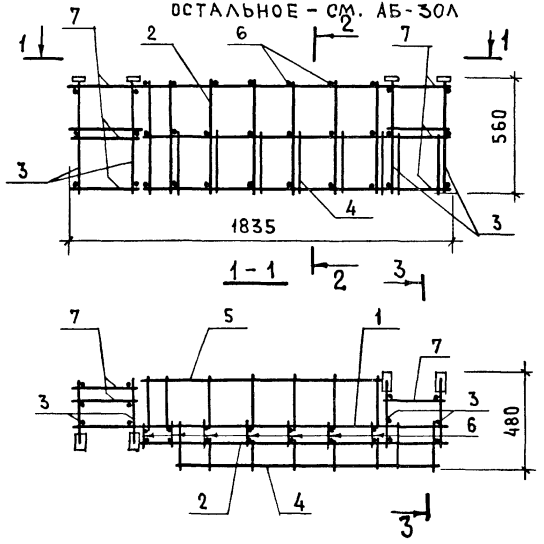

ФОРМАТ	ЗОНА	ПОЗ.	ОБОЗНАЧЕНИЕ	НАИМЕНОВАНИЕ	КОЛ.	ПРИМЕЧАНИЕ
				Документация.		
				Сборочные единицы		
11		1	1.133.1-5 вып.2 34.110	Каркас КР-9	1	
11		2	1.133.1-5 вып.2 34.110-01	Каркас КР-10	1	*
11		3	1.133.1-5 вып.2 34.120	Каркас КР-11	4	
11		4	1.133.1-5 вып.2 34.130	Сетка С-39	1	
11		5	1.133.1-5 вып.2 34.140	Сетка С-40	1	
				Детали		
БЧ		6		ф6 ВI ГОСТ 6727-53* ℓ=120	21	0.56 кг
БЧ		7		ф6 ВI ГОСТ 6727-53* ℓ=300	9	0.60 кг
			Различие исполнений см. по чертежу.			

Рук.маст.	Станишевский	
Гл.инж.пр.	Панков	
ГИП	Зыкина	
Рук.группы	Мелюшкина	
Пров.	Осина	
Разраб.	Петренко	

1.133.1-5 ВЫП.2 34.100

Блок арматурный АБ-30, АБ-30Л

Стадия	Масса	Масштаб
Р	16.68	
Лист	Листов 1	

ЦНИИЭП жилища г. Москва

Инв.№ подл. | Подпись и дата | Взам.инв.№

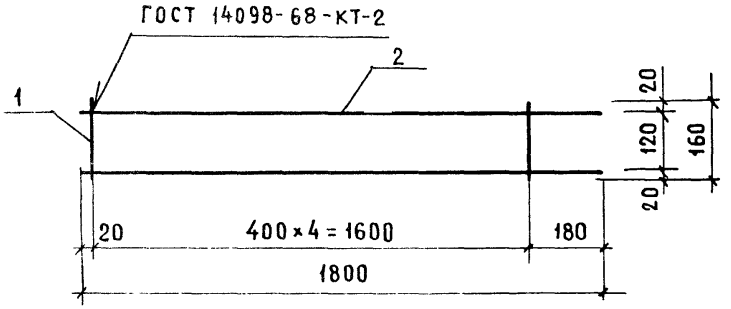

Обозначение	Марка	Масса, кг
1.133.1-5 вып.1 01.110	КР-1	0.44
-01	КР-2	0.63
-02	КР-3	0.88

Формат	Зона	Поз	Обозначение	Наименование	Кол.	Примечание
				Детали		
БЧ		1		ф4 В-I ГОСТ 6727-53*ℓ=160	5	0.08 кг
			Переменные	данные для исполнений		
			1.133.1-5 вып.2 01.110	КР-1		
БЧ		2		ф4 В-I ГОСТ 6727-53*ℓ=1800	2	0.36 кг
			1.133.1-5 вып.2 01.110-01	КР-2		
БЧ		2		ф5 В-I ГОСТ 6727-53*ℓ=1800	2	0.55 кг
			1.133.1-5 вып.2 01.110-02	КР-3		
БЧ		2		ф6 В-I ГОСТ 6727-53*ℓ=1800	2	0.80 кг

Рук.маст. 5	Станишевский	
Гл.инж.маст	Панков	
ГИП	Зыкина	
Рук.гр.	Мелюшкина	
Провер.	Куц	
Разраб.	Мелюшкина	

1.133.1-5 вып.2 01.110

Каркас (КР-1...КР-3)

Стадия	Масса	Масштаб
Р	см.таб.	
Лист	Листов 1	

ЦНИИЭП жилища г. Москва

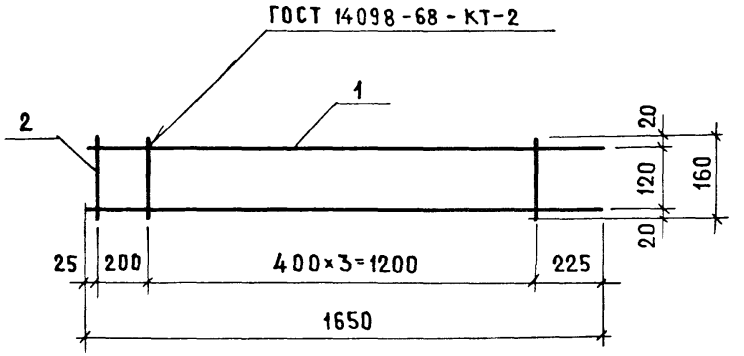

Формат	Зона	Поз.	Обозначение	Наименование	Кол.	Примечание
				Детали		
БЧ		1		ф6 В-I ГОСТ 6727-53*ℓ=1650	2	0.74 кг
БЧ		2		ф4 В-I ГОСТ 6727-53*ℓ=160	5	0.08 кг

Взамен инв.№

Подпись и дата

Инв.№ подл.

Рук.маст. 5	Станишевский	
Гл.инж.маст	Панков	
ГИП	Зыкина	
Рук.гр.	Мелюшкина	
Провер.	Куц	
Разраб.	Мелюшкина	

1.133.1-5 вып.2 01.210

Каркас КР-4

Стадия	Масса	Масштаб
Р	0.82	1:10
Лист	Листов 1	

ЦНИИЭП жилища г. Москва

17399 107

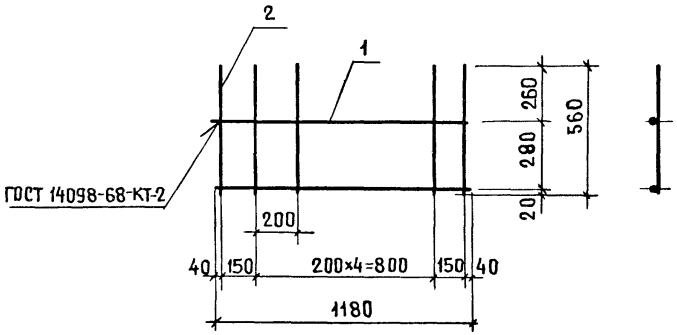

Формат	Зона	Поз.	Обозначение	Наименование	Кол.	Примечание
				ДЕТАЛИ		
БЧ		1		ф6 А-I ГОСТ 5781-75 ℓ=1180	2	0.52 кг
БЧ		2		ф6 А-I ГОСТ 5781-75 ℓ=560	7	0.88 кг

Рук. маст. 5	Станишевский	
Гл. инж. маст	Панков	
ГИП	Зыкина	
Рук. гр. инж.	Мелюшкина	
Пров.	Куц	
Разраб.	Мелюшкина	

1.133.1-5 вып. 2 33.140

КАРКАС КР-5

Стадия	Масса	Масштаб
Р	1.40	1:20
Лист	Листов 1	

ЦНИИЭП жилища г. Москва

Инв. № подл. | Подпись и дата | Взам. инв. №

Рис.1

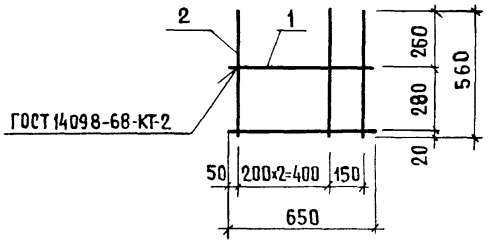

Рис.2
Остальное - см. Рис.1

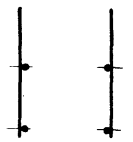

Обозначение	Марка	Рис.
1.133.1-5 вып.2 33.150	К-6	1
-01	К-6А	2

Формат	Зона	Поз.	Обозначение	Наименование	Кол.	Примечание
				ДЕТАЛИ		
БЧ		1		ф6 А-I ГОСТ 5781-75 ℓ=650	2	0.29 кг
БЧ		2		ф6 А-I ГОСТ 5781-75 ℓ=560	4	0.50 кг

Рук. маст 5	Станишевский	
Гл. инж. маст	Панков	
ГИП	Зыкина	
Рук. гр. инж.	Мелюшкина	
Пров.	Куц	
Разраб.	Мелюшкина	

1.133.1-5 вып.2 33.150

КАРКАС (КР-6, КР-6А)

Стадия	Масса	Масштаб
Р	0.79	1:20
Лист	Листов 1	

ЦНИИЭП жилища г. Москва

Инв. № подл. | Подпись и дата | Взамен инв. №

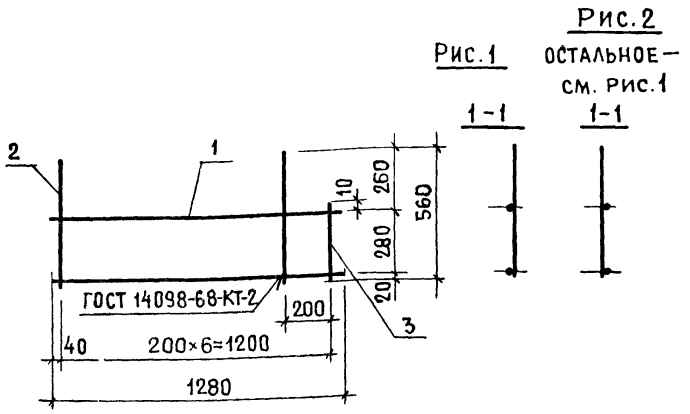

Обозначение	Марка	Рис
1.133.1-5 вып.2 33.160	КР-7Л	1
-01	КР-7	2

Формат	Зона	Поз.	Обозначение	Наименование	Кол	Примечание
				Детали.		
Б4		1		⌀6AI ГОСТ 5781-75 ℓ=1280	2	0.57кг
Б4		2		⌀6AI ГОСТ 5781-75 ℓ= 560	6	0.75кг
Б4		3		⌀6AI ГОСТ 5781-75 ℓ= 320	1	0.07кг
			Различия исполнений	- по сборочному чертежу.		

Рук.маст 5	Станишевский	
Гл.инж.маст	Панков	
ГИП	Зыкина	
Рук.гр.инж.	Мелюшкина	
Пров.	Куц	

1.133.1-5 вып.2 33.160

Каркас (КР-7, КР-7Л)

Стадия	Масса	Масштаб
Р	1.39	1:20
Лист	Листов 1	

ЦНИИЭП жилища г. Москва

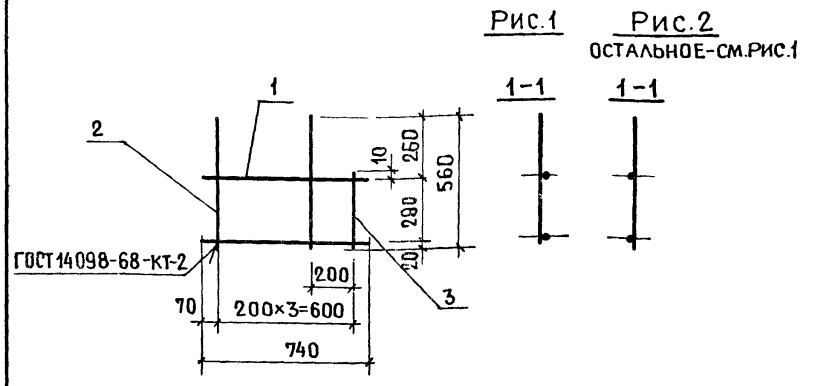

Обозначение	Марка	Рис.
1.133.1-5 вып.2 33.170	КР-8Л	1
-01	КР-8	2

Формат	Зона	Поз.	Обозначение	Наименование	Кол.	Примечание
				Детали.		
Б4		1		⌀6AI ГОСТ 5781-75 ℓ=740	2	0.33 кг
Б4		2		⌀6AI ГОСТ 5781-75 ℓ=560	3	0.38кг
Б4		3		⌀6AI ГОСТ 5781-75 ℓ=320	1	0.07кг
			Различия исполнений	по сборочному чертежу		

Рук.маст 5	Станишевский	
Гл.инж.маст	Панков	
ГИП	Зыкина	
Рук.гр.инж	Мелюшкина	
Пров.	Куц	
Разраб.	Мелюшкина	

Взамен.инв.№ | Подпись и дата | Инв.№ подл.

1.133.1-5 вып.2 33.170

Каркас (КР-8, КР-8Л)

Стадия	Масса	Масштаб
Р	0.78	1:20
Лист	Листов 1	

ЦНИИЭП жилища г. Москва

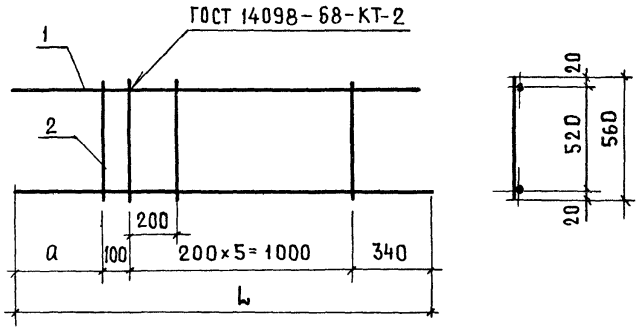

Обозначение	Марка	L	а	Масса, кг
1.133.1-5 вып.1 34.110	КР-9	1835	395	3.81
-01	КР-10	1500	60	3.40

Формат	Зона	Поз.	Обозначение	Наименование	Кол.	Примечание
				Детали		
Бч		1		ф8 А-I ГОСТ 5781-75 ℓ=560	7	1.55кг
			Переменные данные для исполнений			
			1.133.1-5 вып.1 34.110	КР-9		
				Детали		
Бч		2		ф10 А-I ГОСТ 5781-75 ℓ=1835	2	2.26кг
			1.133.1-5 вып.2 34.110-01	КР-10		
				Детали.		
Бч		2		ф10 А-I ГОСТ 5781-75 ℓ=1500	2	1.85кг

Взамен инв.№ | Подпись и дата | Инв.№ подл.

Рук.маст.5	Станишевский	
Гл.инж.маст.	Панков	
ГИП	Зыкина	
Рук.гр.инж.	Мелюшкина	
Пров.	Мелюшкина	
Разраб.	Петренко	

1.133.1-5 вып.2 34.110

КАРКАС (КР-9, КР-10)

Стадия	Масса	Масштаб
Р	см. табл.	1:20
Лист	Листов 1	

ЦНИИЭП жилища г. Москва

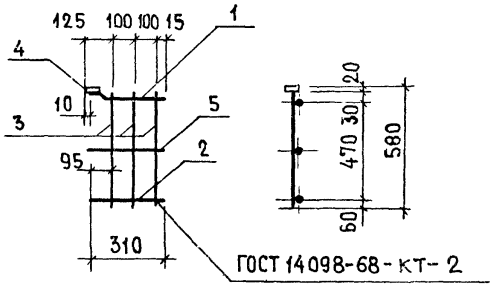

Формат	Зона	Поз.	Обозначение	Наименование	Кол. шт.	Примечание
				Детали		
Бч		1		ф10 А-I ГОСТ 5781-75 ℓ=340	1	0.21кг
Бч		2		ф10 А-I ГОСТ 5781-75 ℓ=310	1	0.19кг
Бч		3		ф6 В-I ГОСТ 6727-53* ℓ=540	3	0.36кг
Бч		4		-100×6 ГОСТ 103-76 ℓ=50	1	0.24кг
Бч		5		ф6 В-I ГОСТ 6727-53* ℓ=310	1	0.07кг

Взамен инв.№ | Подпись и дата | Инв.№ подл.

Рук.маст.5	Станишевский	
Гл.инж.маст.	Панков	
ГИП	Зыкина	
Рук.гр.инж.	Мелюшкина	
Провер.	Куц	
Разраб.	Петренко	

1.133.1-5 вып.2 34.120

КАРКАС КР-11

Стадия	Масса	Масштаб
Р	1.07	1:20
Лист	Листов 1	

ЦНИИЭП жилища г. Москва

17393 110

Линии сгибов

РАЗВЕРТКА

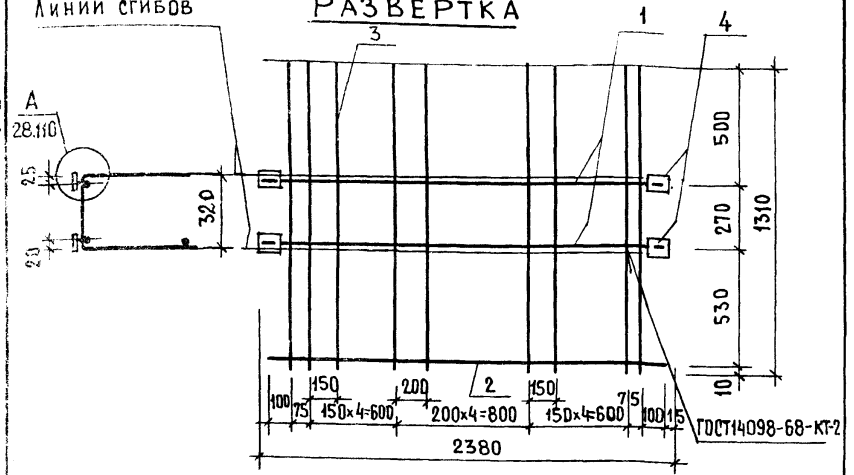

Формат	Зона	Поз.	Обозначение	Наименование	Кол.	Примечание
				Детали		
БЧ		1		ф10А-III ГОСТ 5781-75 ℓ=2350	2	2.94 кг
БЧ		2		ф5 В-I ГОСТ6727-53* ℓ=2350	1	0.34 кг
БЧ		3		ф6 В-I ГОСТ6727-53* ℓ=1310	15	3.76 кг
БЧ		4		-100×6 ГОСТ 103-76 ℓ=50	4	0.94 кг

1.133.1-5 вып. 227.110

Рук.маст 5	Станишевский	
Гл.инж.маст	Панков	
ГИП	Зыкина	
Рук.гр.	Мелюшкина	
Проверил	Гуткина	
Разраб.	Акимова	

Сетка С-1

Стадия	Масса	Масштаб
Р	7.98	1:20
Лист	Листов 1	

ЦНИИЭП жилища г. Москва

Линии сгибов

РАЗВЕРТКА

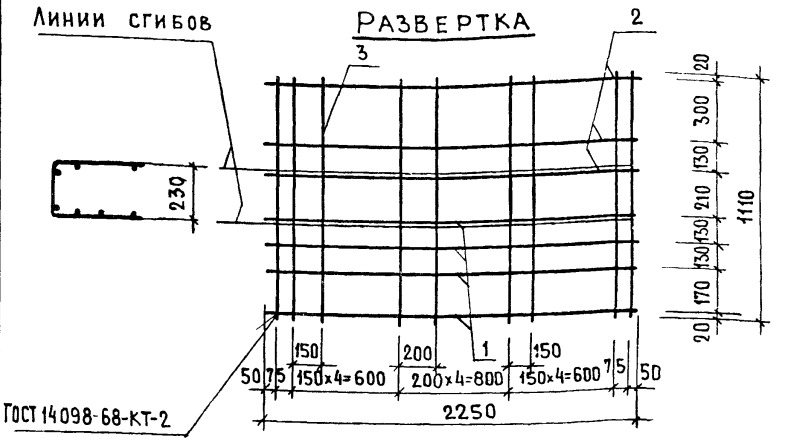

Формат	Зона	Поз.	Обозначение	Наименование	Кол.	Примечание
				Детали		
БЧ		1		ф6А-III ГОСТ 5781-75 ℓ=2250	4	2.0 кг
БЧ		2		ф6 В-I ГОСТ 6727-53* ℓ=2250	3	1.50 кг
БЧ		3		ф6 В-I ГОСТ 6727-53* ℓ=2250	15	3.69 кг

Инв. № подл. | Подпись и дата | Взамен инв. №

1.133.1-5 вып.2 27.120

Рук.маст 5	Станишевский	
Гл.инж.маст	Панков	
ГИП	Зыкина	
Рук.гр.	Мелюшкина	
Провер.	Гуткина	
Разраб	Акимова	

Сетка С-2

Стадия	Масса	Масштаб
Р	7.19	1:20
Лист	Листов 1	

ЦНИИЭП жилища г. Москва

Линии сгибов

Развертка

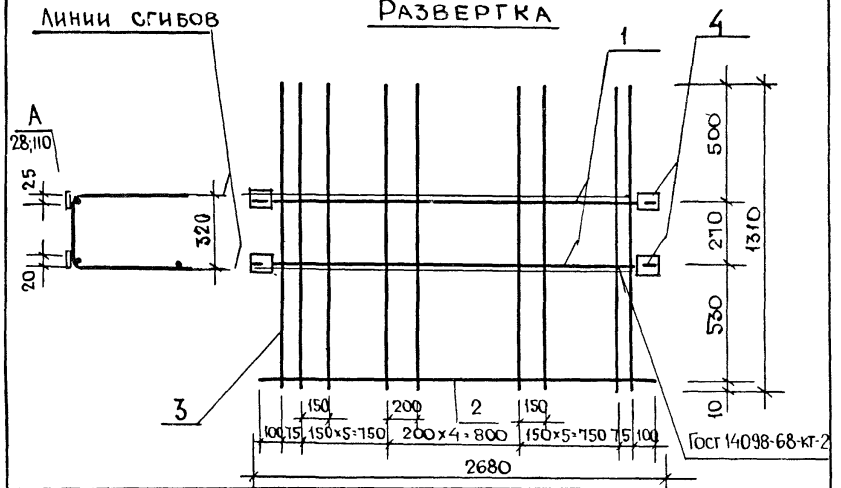

Формат	Зона	Поз.	Обозначение	Наименование	Кол.	Примечание
				Детали		
Б4		1		ф10 А-III ГОСТ 5781-75 ℓ=2650	2	3.31 кг
Б4		2		ф5 В-I ГОСТ 6727-53* ℓ=2650	1	0.41 кг
Б4		3		ф6 В-I ГОСТ 6727-53* ℓ=1310	17	4.94 кг
Б4		4		-100×6 ГОСТ 103-76 ℓ=50	4	0.94 кг

Инв. № подл. | Подпись и дата | Взамен инв. №

1.133.1-5 вып.2 27.130

Сетка С-3

Стадия	Масса	Масштаб
Р	960	1:20
Лист	Листов 1	

Рук. гр.	Станишевский	
Гл. инж.	Панков	
ГИП	Зыкина	
Рук. гр.	Мелюшкина	
Провер.	Гуткина	
Разраб.	Акимова	

ЦНИИЭП жилища г. Москва

Линии сгибов

Развертка

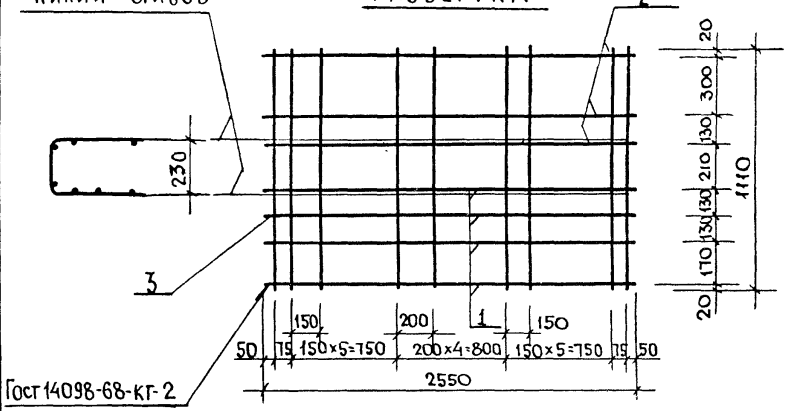

Формат	Зона	Поз.	Обозначение	Наименование	Кол.	Примечание
				Детали		
Б4		1		ф6 А-III ГОСТ 5781-75 ℓ=2550	4	2.26 кг
Б4		2		ф6 В-I ГОСТ 6727-53* ℓ=2550	3	1.10 кг
Б4		3		ф8 В-I ГОСТ 6727-53 ℓ=1110	17	7.45 кг

Инв. № подл. | Подпись и дата | Взамен инв. №

1.133.1-5 вып. 2. 27.140

Сетка С-4

Стадия	Масса	Масштаб
Р	11.41	1:20
Лист	Листов	

Рук. маст.	Станишевский	
Гл. инж.	Панков	
ГИП	Зыкина	
Рук. гр.	Мелюшкина	
Провер.	Гуткина	
Разраб.	Акимова	

ЦНИИЭП жилища г. Москва

17399 1/2

Линии сгибов

Развертка

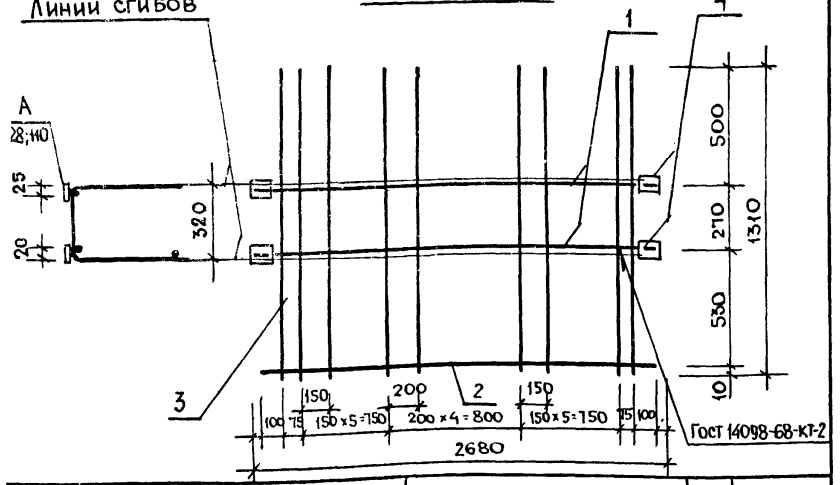

Формат	Зона	Поз.	Обозначение	Наименование	Кол.	Примечание
				Детали		
Б4		1		ф10 А-I ГОСТ 5781-75 ℓ=2650	2	3.31 кг
Б4		2		ф 5 В-I ГОСТ 6727-53* ℓ=2650	1	0.41 кг
Б4		3		ф 6 В-I ГОСТ 6727-53* ℓ=1310	17	4.94 кг
Б4		4		-100×6 ГОСТ 103-76 ℓ=50	4	0.94 кг

1.133.1-5 вып. 2 28.120

Сетка С-5

Стадия	Масса	Масштаб
Р	9.60	1:20
Лист	Листов 1	

ЦНИИЭП жилища г. Москва

Рук. мастерской	Станишевский	
Гл. инженер	Панков	
ГИП	Зыкина	
Рук. гр.	Мелюшкина	
Провер.	Гуткина	
Разраб.	Акимова	

Линии сгибов

Развертка

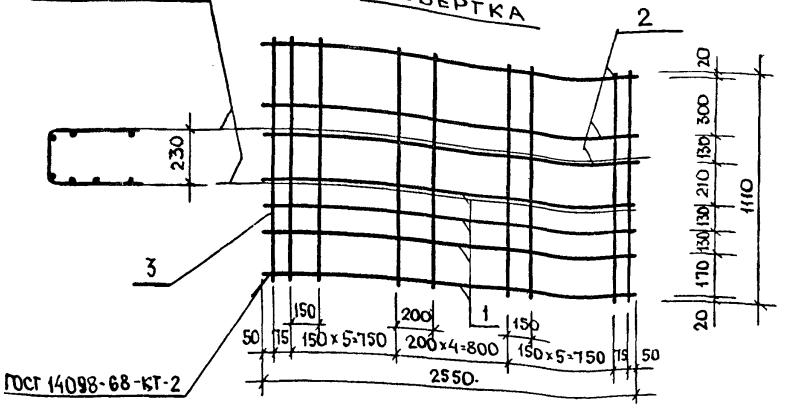

Формат	Зона	Поз	Обозначение	Наименование	Кол	Примечание
				Детали		
Б4		1		ф8 А-III ГОСТ 5781-75 ℓ=2550	4	4.03 кг
Б4		2		ф6 В-I ГОСТ 6727-53* ℓ=2550	3	1.70 кг
Б4		3		ф8 В-I ГОСТ 6727-53* ℓ=1110	17	7.45 кг

Инв. № подл. | Подпись и дата | Взамен инв. №

1.133.1-5 вып. 2 28.130

Сетка С-6

Стадия	Масса	Масштаб
Р	13.18	1:20
Лист	Листов 1	

ЦНИИЭП жилища г. Москва

Рук. мастерской	Станишевский	
Гл. инженер	Панков	
ГИП	Зыкина	
Рук. гр.	Мелюшкина	
Провер.	Гуткина	
Разраб.	Акимова	

Развертка

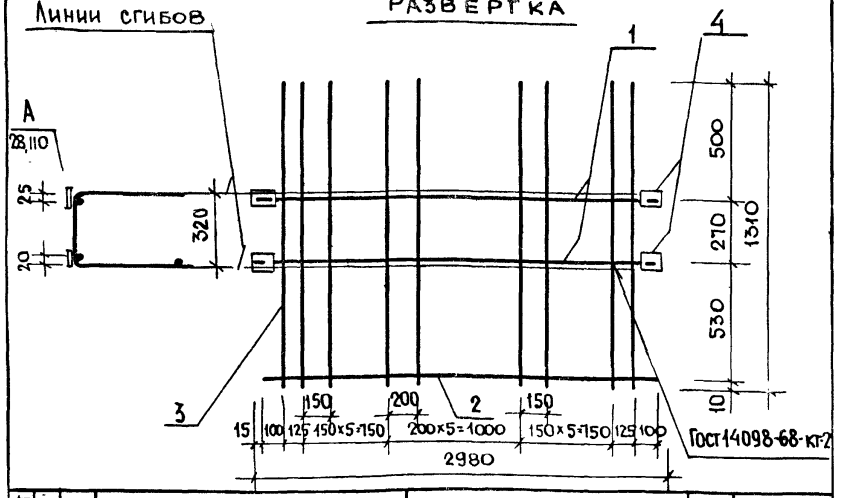

Формат	Зона	Поз.	Обозначение	Наименование	Кол	Примечание
				Детали		
Б4		1		ф10 А-II ГОСТ 5781-75 ℓ=2950	2	3.64 кг
Б4		2		ф5 В-I ГОСТ 6727-53* ℓ=2950	1	0.45 кг
Б4		3		ф8 В-I ГОСТ 6727-53* ℓ=1310	18	9.30 кг
Б4		4		-100×6 ГОСТ 103-76 ℓ=50	4	0.94 кг

Рук. маст.	Станишевский	
Гл. инж.	Панков	
ГИП	Зыкина	
Рук. гр.	Мелюшкина	
Провер.	Буткина	
Разраб.	Акимова	

1.133.1-5 вып. 2 27.150

Сетка С-7

Стадия	Масса	Масштаб
Р	14.33	1:20
Лист	Листов 1	

ЦНИИЭП жилища г. Москва

Инв. № подл. | Подпись и дата | Взам. инв. №

Развертка

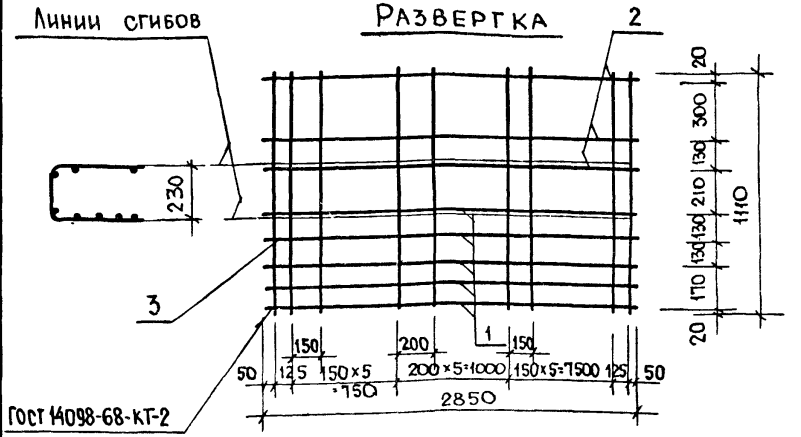

Формат	Зона	Поз.	Обозначение	Наименование	Кол.	Примечание
				Детали		
Б4		1		ф6 А-III ГОСТ 5781-75 ℓ=2850	5	3.16 кг
Б4		2		ф6 В-I ГОСТ 6727-53* ℓ=2850	3	1.90 кг
Б4		3		ф8 В-I ГОСТ 6727-53 ℓ=1110	18	7.90 кг

Рук. маст.	Станишевский	
Гл. инж. маст.	Панков	
ГИП	Зыкина	
Рук. гр.	Мелюшкина	
Провер.	Буткина	
Разраб.	Акимова	

1.133.1-5. вып. 2 27.160

Сетка С-8

Стадия	Масса	Масштаб
Р	12.96	1:20
Лист	Листов 1	

ЦНИИЭП жилища г. Москва

Инв. № подл. | Подпись и дата | Взам. инв. №

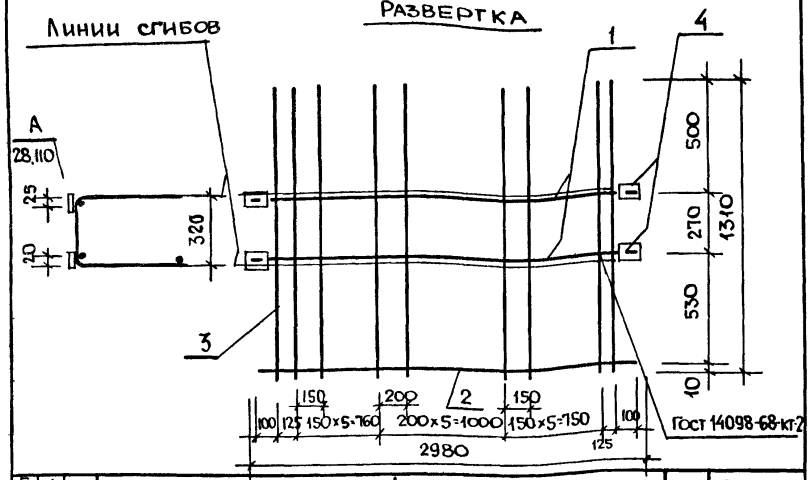

Формат	Зона	Поз	Обозначение	Наименование	Кол.	Примечание
				Детали		
Б4		1		ф10 А-I ГОСТ 5781-75 ℓ=2950	2	3.64 кг
Б4		2		ф5 В-I ГОСТ 6727-53* ℓ=2950	1	0.45 кг
Б4		3		ф8 В-I ГОСТ 6727-53* ℓ=1310	18	9.30 кг
Б4		4		-100×6 ГОСТ 103-76 ℓ=50	4	0.94 кг

Рук.мастер5	Станишевский	
Гл. инж.мастер	Панков	
ГИП	Зыкина	
Рук. гр.	Мелюшкина	
Провер.	Гуткина	
Разраб	Акимова	

1.133. 1-5 вып. 2 28.140

Сетка С-9

Стадия	Масса	Масштаб
Р	14.33	1:20

Лист | Листов 1

ЦНИИЭП жилища г. Москва

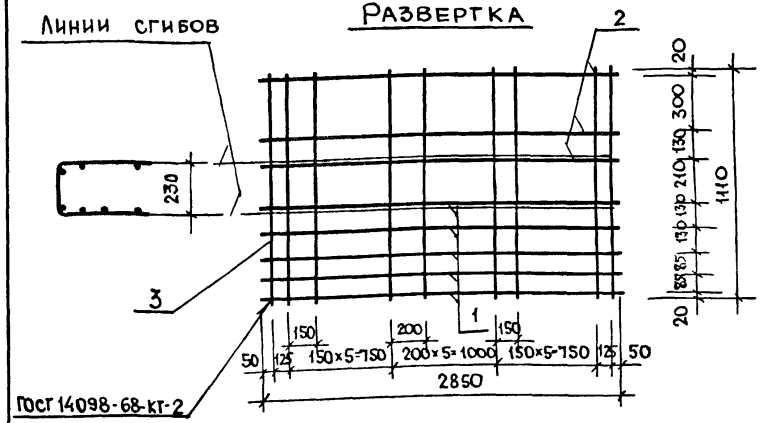

Формат	Зона	Поз	Обозначение	Наименование	Кол	Примечание
				Детали		
Б4		1		ф8 А-III ГОСТ 5781-75 ℓ=2850	5	5.53 кг
Б4		2		ф6 В-I ГОСТ 6727-53* ℓ=2850	3	1.90 кг
Б4		3		ф8 В-I ГОСТ 6727-53* ℓ=1110	18	7.90 кг

Рук.мастер5	Станишевский	
Гл. инж.мастер	Панков	
ГИП	Зыкина	
Рук. гр	Мелюшкина	
Провер.	Гуткина	
Разраб	Акимова	

Взамен инв. №

Подпись и дата

Инв. № подл.

1.133.1-5 вып. 2 28.150

Сетка С-10

Стадия	Масса	Масштаб
Р	15.33	1:20

Лист | Листов 1

ЦНИИЭП жилища г. Москва

17399 115

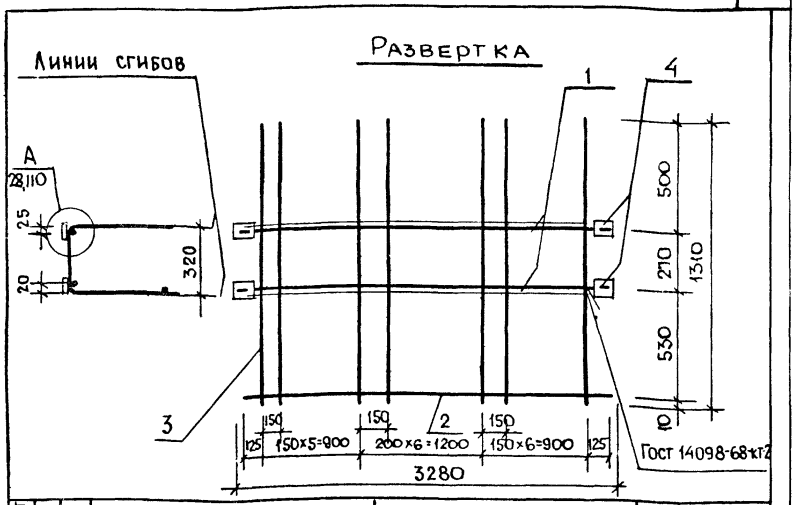

Формат	Зона	Поз.	Обозначение	Наименование	Кол.	Примечание
				Детали		
Б4		1		ф12AIII ГОСТ 5781-75 ℓ=3250	2	5.83 кг
Б4		2		ф5 BI ГОСТ 6727-53* ℓ=3250	1	0.50 кг
Б4		3		ф8 BI Гост 6727-53* ℓ 1310	19	9.83 кг
Б4		5		-100×6 ГОСТ 103-76 ℓ=50	4	0.94 кг

Инв № подл. | Подпись и дата | Взам. инв. №

Рук. мастерской	Станишевский	
Гл. инженер	Панков	
ГИП	Зыкина	
Рук. гр.	Мелюшкина	
Провер.	Гуткина	
Разраб.	Акимова	

1.133.1-5 вып. 2 27.210

Сетка С-11

Стадия	Масса	Масштаб
Р	17.10	1:20
Лист	Листов 1	

ЦНИИЭП жилища г. Москва

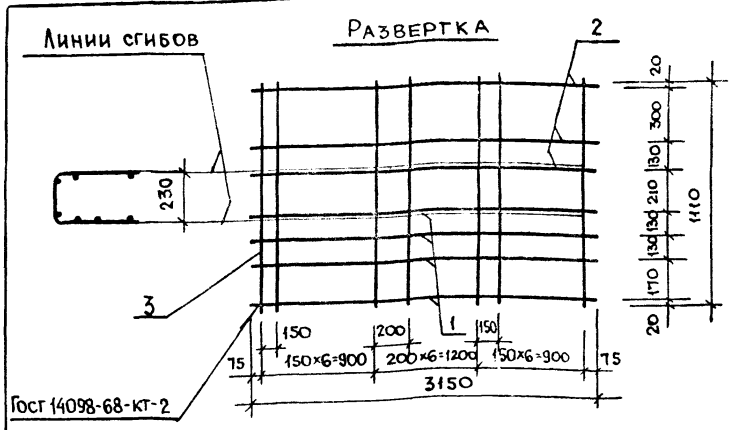

Формат	Зона	Поз.	Обозначение	Наименование	Кол.	Примечание
				Детали		
Б4		1		ф10AII ГОСТ 5781-75 ℓ=3150	4	7.77 кг
Б4		2		ф6 BI ГОСТ 6727-53* ℓ=3150	3	2.10 кг
Б4		3		ф8 BI ГОСТ 6727-53* ℓ=1110	19	8.33 кг

Инв № подл. | Подпись и дата | Взам. инв. №

Рук. мастерской	Станишевский	
Гл. инженер	Панков	
ГИП	Зыкина	
Рук. гр.	Мелюшкина	
Провер.	Гуткина	
Разраб.	Акимова	

1.133.1-5 вып. 2 27.220

Сетка С-12

Стадия	Масса	Масштаб
Р	18.20	1:20
Лист	Листов 1	

ЦНИИЭП жилища г. Москва

Линии сгибов

Развертка

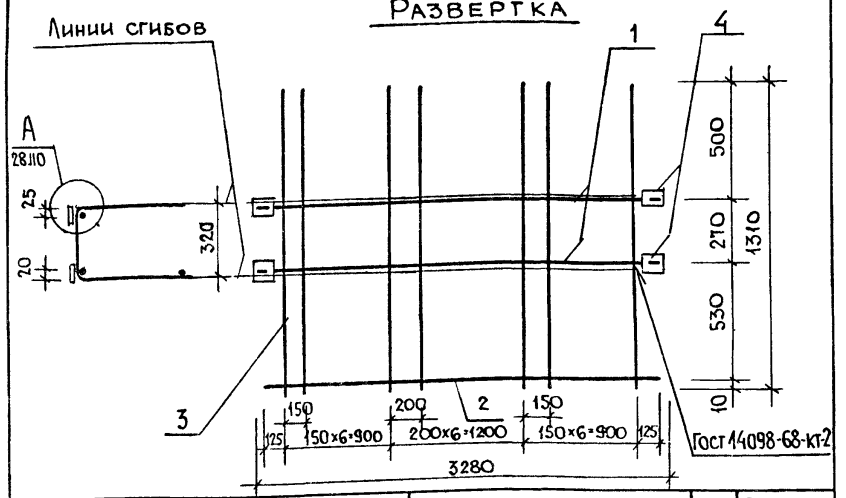

Формат	Зона	Поз.	Обозначение	Наименование	Кол.	Примечание
				Детали		
Б4		1		ф10 AI ГОСТ 5781-75 ℓ=3250	2	4.04 кг
Б4		2		ф5 BI ГОСТ 6727-53* ℓ=3250	1	0.50 кг
Б4		3		ф8 BI ГОСТ 6727-53* ℓ=1310	19	9.83 кг
Б4		5		-100×6 ГОСТ 103-76 ℓ=50	4	0.94 кг

Рук. группы	Станишевский	
Гл. инженер	Панков	
ТИП	Зыкина	
Рук. гр.	Мелюшкина	
Провер.	Гуткина	
Разраб	Акимова	

1.133.1-5 вып. 2 28.210

Сетка С-13

Стадия	Масса	Масштаб
Р	15.31	1:20
Лист	Листов 1	

ЦНИИЭП жилища г. Москва

Линии сгибов

Развертка

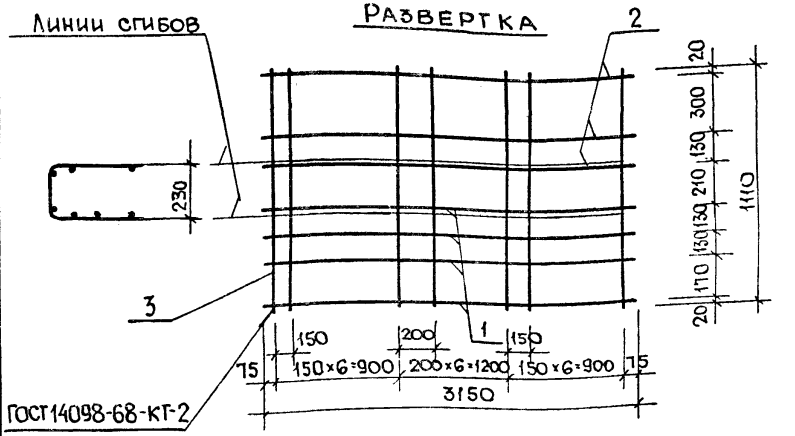

Формат	Зона	Поз.	Обозначение	Наименование	Кол.	Примечание
				Детали		
Б4		1		ф12 AII ГОСТ 5781-75 ℓ=3150	4	11.2 кг
Б4		2		ф6 BI ГОСТ 6727-53* ℓ=3150	3	2.10 кг
Б4		3		ф8 BI ГОСТ 6727-53* ℓ=1110	19	8.33 кг

Рук. гр.	Станишевский	
Гл. инженер	Панков	
ГИП	Зыкина	
Рук. гр.	Мелюшкина	
Провер.	Гуткина	
Разраб	Акимова	

Инв. № подл. | Подпись и дата | Взам. инв. №

1.133.1-5 вып. 2 28.220

Сетка С-14

Стадия	Масса	Масштаб
Р	21.63	1:20
Лист	Листов 1	

ЦНИИЭП жилища г. Москва

Линии сгибов

РАЗВЕРТКА

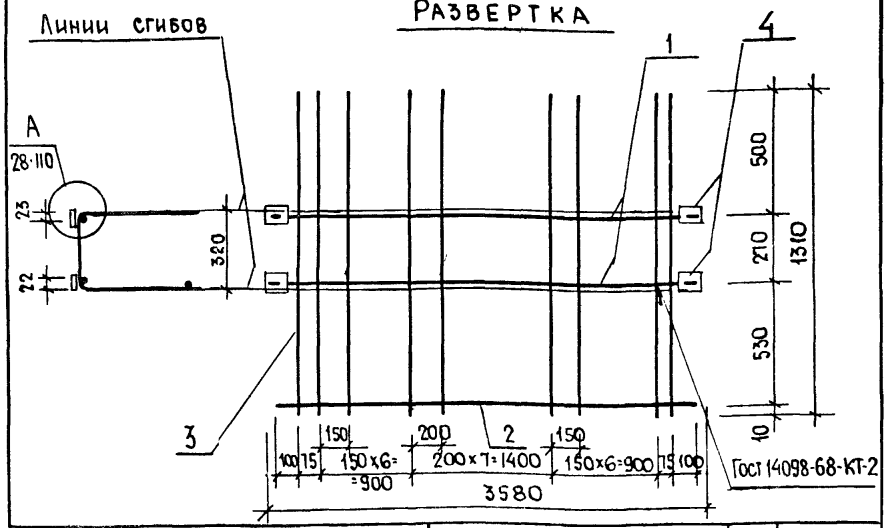

Формат	Зона	Поз.	Обозначение	Наименование	Кол.	Примечание
				Детали		
Б4		1		ф12 А-III ГОСТ 5781-75 ℓ=3550	2	6.30 кг
Б4		2		ф6 В-I ГОСТ 6727-53* ℓ=3550	1	0.79 кг
Б4		3		ф8 В-I ГОСТ 6727-53* ℓ=1310	22	11.40 кг
Б4		4		-100×6 ГОСТ 103-76 ℓ=50	4	0.94 кг

Инв.№ подл. | Подпись и дата | Взамен инв.№

Рук. мастерской	Станишевский	
Гл. инж. мастерской	Панков	
ГИП	Зыкина	
Рук. гр.	Мелюшкина	
Провер.	Гуткина	
Разраб.	Акимова	

1.133.1-5 вып. 2 27.230

Сетка С-15

Стадия	Масса	Масштаб
Р	19.43	1:20
Лист	Листов 1	

ЦНИИЭП жилища г. Москва

Линии сгибов

РАЗВЕРТКА

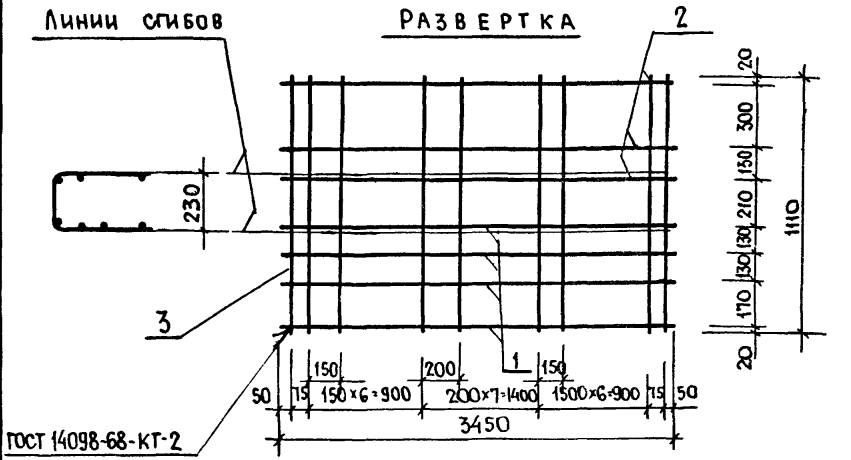

Форма	Зона	Поз.	Обозначение	Наименование	Кол.	Примечание
				Детали		
Б4		1		ф12 А-III ГОСТ 5781-75 ℓ=3450	4	12.25кг
Б4		2		ф6 В-I ГОСТ 6727-53* ℓ=3450	3	2.30кг
Б4		3		ф8 В-I ГОСТ 6727-53* ℓ=1110	22	9.60кг

Инв.№ подл. | Подпись и дата | Взамен инв.№

Рук. мастерской	Станишевский	
Гл. инж. мастерской	Панков	
ГИП	Зыкина	
Рук. гр.	Мелюшкина	
Провер.	Гуткина	
Разраб.	Акимова	

1.133.1-5 вып. 2 27.240

Сетка С-16

Стадия	Масса	Масштаб
Р	24.0	1:20
Лист	Листов 1	

ЦНИИЭП жилища г. Москва

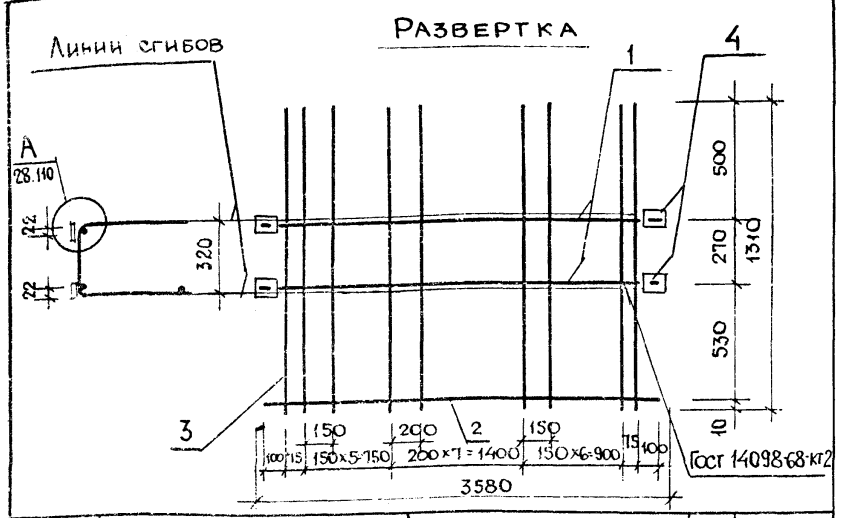

Формат	Зона	Поз.	Обозначение	Наименование	Кол.	Примечание
				Детали		
Б4		1		ф10 А-I ГОСТ 5781-75 ℓ=3550	2	4.40 кг
Б4		2		ф6 В-I ГОСТ 6727-53* ℓ=3550	1	0.79 кг
Б4		3		ф8 В-I ГОСТ 6727-53* ℓ=1310	22	11.40 кг
Б4		4		-100×6 ГОСТ 103-76 ℓ=50	4	0.94 кг

1.133.1-5 вып. 2 28.230

Сетка С-17

Стадия	Масса	Масштаб
Р	17.53	
Лист	Листов 1	

ЦНИИЭП жилища г. Москва

Рук.маст.5	Станишевский	
Гл.инж.маст.	Панков	
ГИП	Зыкина	
Рук.гр.	Нелюшкина	
Проверил	Туткина	
Разраб.	Акимова	

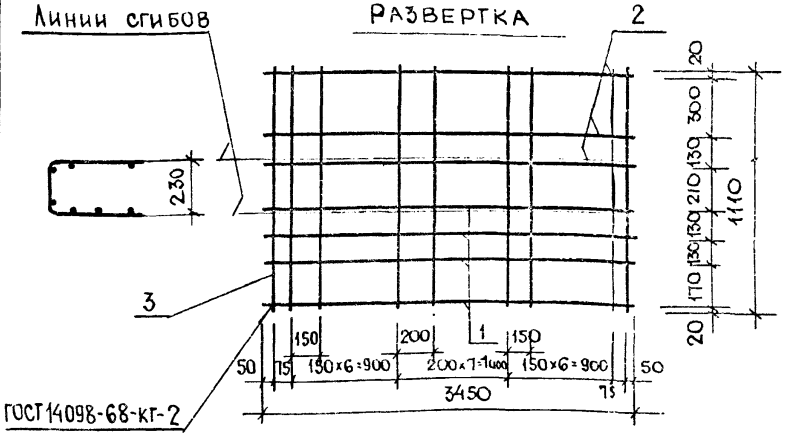

Формат	Зона	Поз.	Обозначение	Наименование	Кол.	Примечание
				Детали		
Б4		1		ф12 А-III ГОСТ 5781-75 ℓ=3450	4	12.25 кг
Б4		2		ф6 В-I ГОСТ 6727-53* ℓ=3450	3	2.30 кг
Б4		3		ф8 В-I ГОСТ 6727-53* ℓ=1110	22	9.60 кг

Взамен инв. №

Подпись и дата

Инв. № подл.

1.133.1-5 вып. 2 28.240

Сетка С-18

Стадия	Масса	Масштаб
Р	24.15	
Лист	Листов 1	

ЦНИИЭП жилища

Рук.маст.5	Станишевский
Гл.инж.маст.	Панков
ГИП	Зыкина
Рук.гр.	Нелюшкина
Проверил	Туткина
Разраб.	Акимова

Развертка

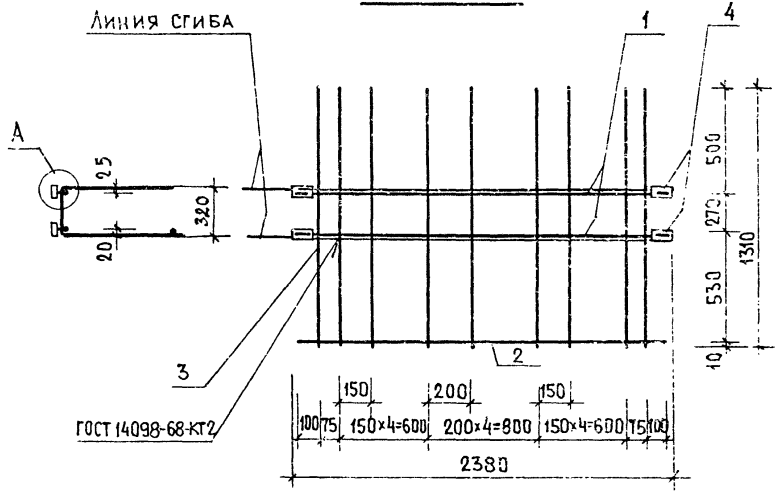

Формат	Зона	Поз.	Обозначение	Наименование	Кол.	Примечание
				Детали.		
Б4		1		Ф10 А-I ГОСТ 5781-75 ℓ=2350	2	2.94 кг
Б4		2		Ф5 В-I ГОСТ 6727-53* ℓ=2350	1	0.34 кг
Б4		3		Ф6 В-I ГОСТ 6727-53* ℓ=1310	15	3.76 кг
Б4		4		100×6 ГОСТ 103-76 ℓ=50	4	0.94 кг

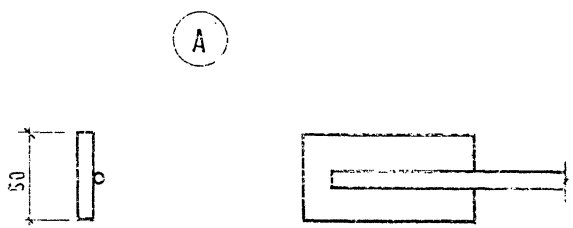

Сварка ручная дуговая L=75, K=6мм

Рук. маст. 5	Станишевский		1.133.1-5 Вып. 2 28.110	
Гл. инж.	Панков		Сетка С-19	Стадия: Р; Масса: 7.98; Масштаб:
Гл.	Зыкина			Лист; Листов 1
Рук. гр.	Гуткина			ЦНИИЭП жилища г. Москва
Провер.	Гуткина			
Разраб.	Акимова			

Инв. № подл. | Подпись и дата | Взам. инв. №

1733А 120

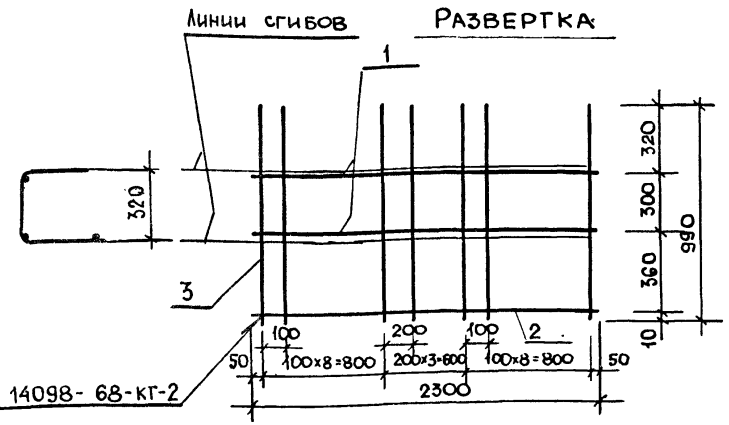

Формат	Зона	Поз.	Обозначение	Наименование	Кол.	Примечание
				Детали		
Б1		1		ф10 А-II ГОСТ 5781-75 ℓ=2300	2	2.84 кг
Б4		2		ф5 В-I ГОСТ 6727-53* ℓ=2300	1	0.35 кг
Б4		3		ф6 В-I ГОСТ 6727-53* ℓ=990	20	4.40 кг

Рук.маст.5	Станишевский	
Гл.инж.маст	Панков	
ГИП	Зыкина	
Рук. гр.	Мелюшкина	
Проверил	Гуткина	
Разраб	Акимова	

1.133.1-5 вып. 2 29.110

Сетка С-20

Стадия	Масса	Масштаб
Р	7.59	

Лист | Листов 1

ЦНИИЭП жилища г. Москва

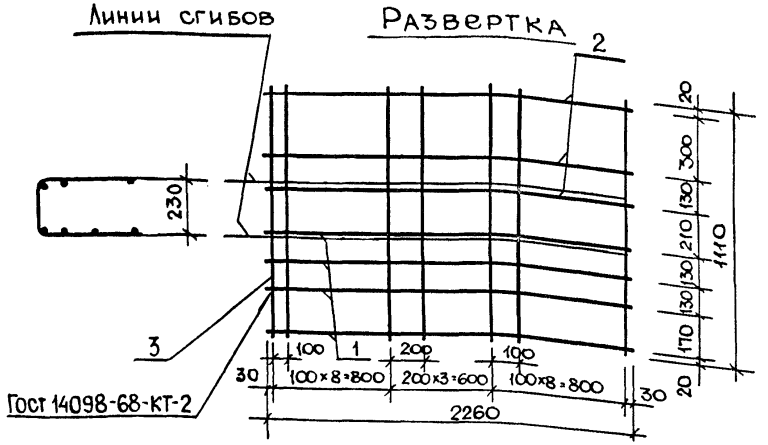

Формат	Зона	Поз	Обозначение	Наименование	Кол.	Примечание
				Детали		
Б4		1		ф6 А-III ГОСТ 5781-75 ℓ=2260	4	2.00 кг
Б4		2		ф6 В-I ГОСТ 6727-53* ℓ=2260	3	1.51 кг
Б4		3		ф6 В-I ГОСТ 6727-53* ℓ=1110	20	4.93 кг

Взамен инв. №

Подпись и дата

Инв. № подл.

Рук.маст.5	Станишевский	
Гл.инж.маст	Панков	
ГИП	Зыкина	
Рук. гр.	Мелюшкина	
Провер	Гуткина	
Разраб	Акимова	

1.133.1-5 вып.2 29.120

Сетка С-21

Стадия	Масса	Масштаб
Р	8.44	

Лист | Листов 1

ЦНИИЭП жилища г. Москва

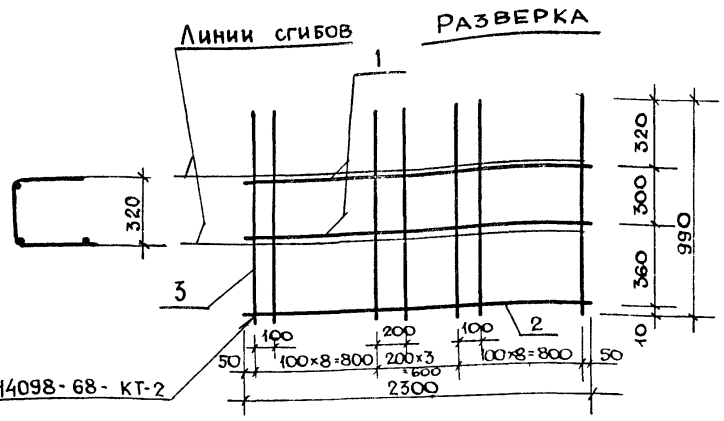

Формат	Зона	Поз.	Обозначение	Наименование	Кол.	Примечание
				Детали		
Б4		1		ф 10 А-I ГОСТ 5781-75 ℓ=2300	2	2.84 кг
Б4		2		ф 5 В-I ГОСТ 6727-53* ℓ=2300	1	0.35 кг
Б4		3		ф 6 В-I ГОСТ 6727-53* ℓ=990	20	4.40 кг

Рук.маст.5	Станишевский	
Н.инж.маст.	Панков	
ГИП	Зыкина	
Рук.гр.	Мелюшкина	
Проверил	Гуткина	
Разраб.	Акимова	

1.133.1-5 вып. 2 30.110

Сетка С-22

Стадия	Масса	Масштаб
Р	7.59	

Лист | Листов 1

ЦНИИЭП жилища г. Москва

Инв.№ подл. | Подпись и дата | Взам. инв.№

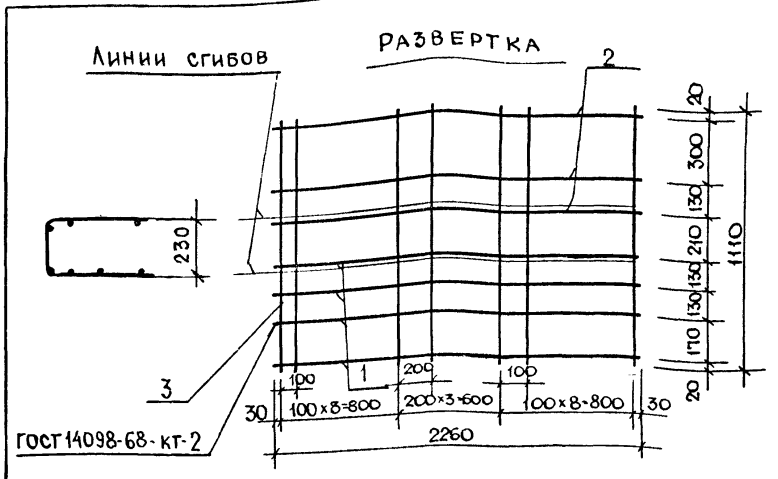

Формат	Зона	Поз.	Обозначение	Наименование	Кол.	Примечание
				Детали		
Б4		1		ф 8 А-III ГОСТ 5781-75 ℓ=2260	4	3.57 кг
Б4		2		ф 6 В-I ГОСТ 6727-53* ℓ=2260	3	1.51 кг
				ф 6 В-I ГОСТ 6727-53* ℓ=1110	20	4.93 кг

Рук.маст.5	Станишевский	
Н.инж.маст.	Панков	
ГИП	Зыкина	
Рук.гр.	Мелюшкина	
Провер.	Гуткина	
Разраб.	Акимова	

1.133.1-5 вып. 2 30.120

Сетка С-23

Стадия	Масса	Масштаб
Р	100.1	

Лист | Листов 1

ЦНИИЭП жилища г. Москва

Инв.№ подл. | Подпись и дата | Взамен инв.№

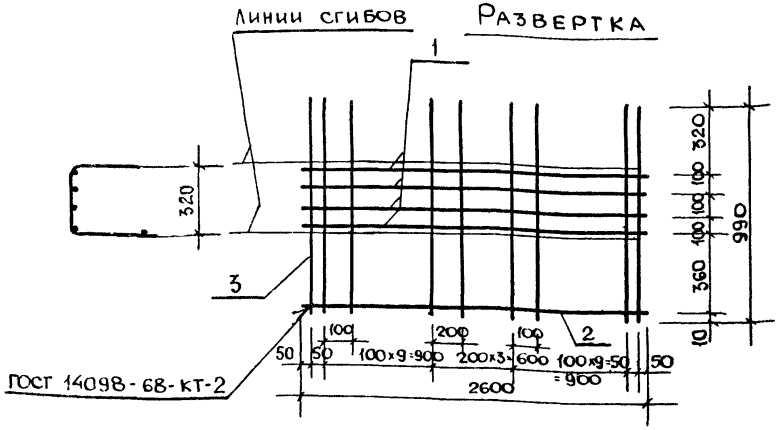

Формат	Зона	Поз.	Обозначение	Наименование	Кол.	Примечание
				Детали		
Б4		1		ф8А-III ГОСТ 5781-75 ℓ=2600	4	4,11 кг
Б4		2		ф 5 В-I ГОСТ 6727-53* ℓ=2600	1	0,4 кг
Б4		3		ф 6 В-I ГОСТ 6727-53* ℓ=990	24	5,27 кг

Рук. мастерской	Станишевский	
Гл. инж. проекта	Панков	
ГИП	Зыкина	
Рук. гр.	Мелюшкина	
Провер.	Гуткина	
Разраб.	Акимова	

1.133.1-5 вып. 2 29.130

Сетка С-24

Стадия	Масса	Масштаб
Р	9.78	
Лист	Листов 1	

ЦНИИЭП жилища г. Москва

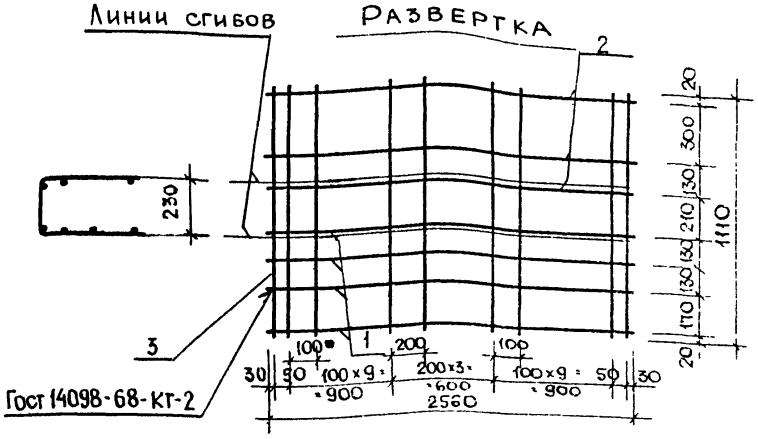

Формат	Зона	Поз.	Обозначение	Наименование	Кол	Примечание
				Детали		
Б4		1		ф8А-III ГОСТ 5781-75 ℓ=2560	4	4.04кг
Б4		2		ф6В-I ГОСТ 6727-53* ℓ=2560	3	1.70кг
Б4		3		ф6В-I ГОСТ 6727-53* ℓ=1110	24	5.91кг

Рук. мастерской	Станишевский	
Гл. инж. проекта	Панков	
ГИП	Зыкина	
Рук. гр.	Мелюшкина	
Провер.	Гуткина	
Разраб.	Акимова	

1.133.1-5 вып. 2 29.140

Сетка С-25

Стадия	Масса	Масштаб
Р	11.65	
Лист	Листов 1	

ЦНИИЭП жилища г. Москва

Инв. № подл. | Подпись и дата | Взамен инв. №

17399 123

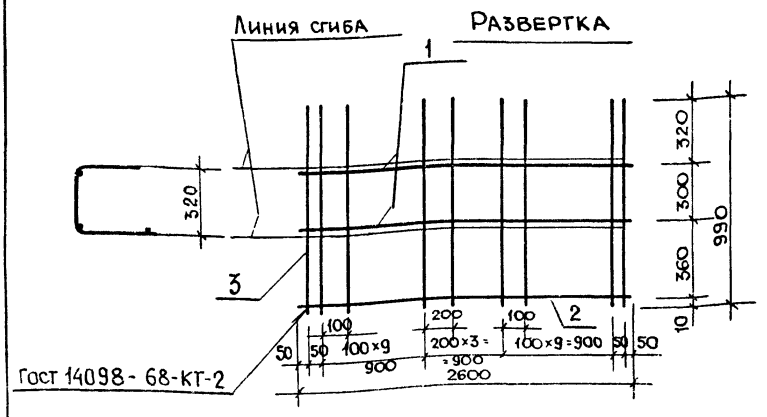

Формат	Зона	Поз.	Обозначение	Наименование	Кол.	Примечание
				Детали		
Б4		1		ф10 А-I ГОСТ 5781-75 ℓ=2600	2	3.21 кг
Б4		2		ф5 В-I ГОСТ 6727-53* ℓ=2600	1	0.40 кг
Б4		3		ф6 В-I ГОСТ 6727-53* ℓ=990	24	5.27 кг

Рук.маст.5	Станишевский	
Гл.инж.пр.	Панков	
ГИП	Зыкина	
Рук.гр.	Мелюшкина	
Проверил	Гуткина	
Разраб	Акимова	

1.133.1-5 вып. 2 30.130

Сетка С-26

Стадия	Масса	Масштаб
Р	8.88	
Лист	Листов 1	

ЦНИИЭП жилища г. Москва

Инв.№ подл. | Подпись и дата | Взамен инв.№

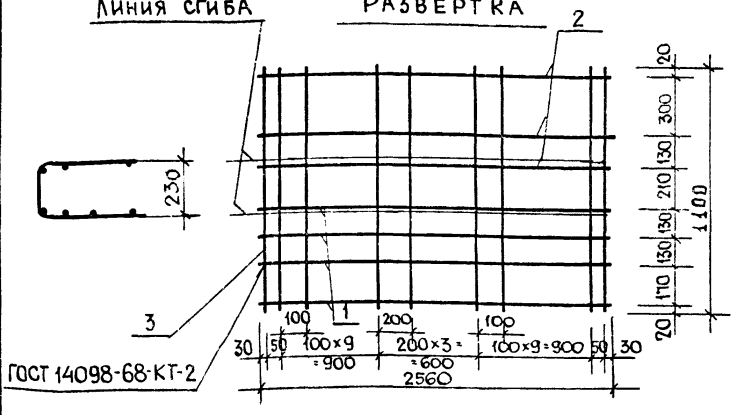

Формат	Зона	Поз.	Обозначение	Наименование	Кол.	Примечание
				Детали		
Б4		1		ф10 А-III ГОСТ 5781-75 ℓ=2560	4	6.32 кг
Б4		2		ф6 В-I ГОСТ 6727-53* ℓ=2560	3	1.10 кг
Б4		3		ф6 В-I ГОСТ 6727-53* ℓ=1110	24	5.91 кг

Рук.маст.5	Станишевский	
Гл.инж.пр.	Панков	
ГИП	Зыкина	
Рук.гр.	Мелюшкина	
Провер	Гуткина	
Разраб	Акимова	

1.133.1-5 вып. 2 30.140

Сетка С-27

Стадия	Масса	Масштаб
Р	13.92	
Лист	Листов 1	

ЦНИИЭП жилища г. Москва

Инв.№ подл. | Подпись и дата | Взамен инв.№

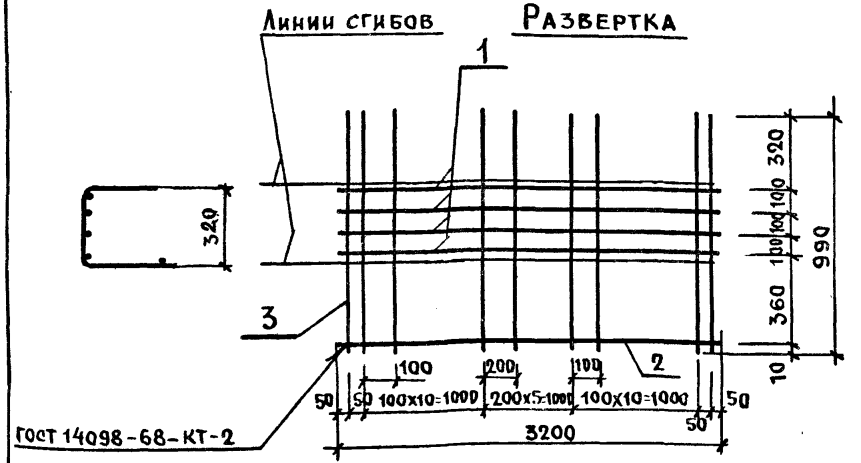

Формат	Зона	Поз.	Обозначение	Наименование	Кол.	Примечание
				Детали		
БЧ		1		ф10 AIII ГОСТ 5781-75 ℓ=3200	4	7.90 кг
БЧ		2		ф5 BI ГОСТ 6727-53* ℓ=3200	1	0.50 кг
БЧ		3		ф8 BI ГОСТ 6727-53* ℓ=990	28	10.95 кг

Рук.маст.5	Станишевский	
Гл.инж.мас.	Панков	
ГИП	Зыкина	
Рук.гр.	Мелюшкина	
Провер.	Гуткина	
Разраб.	Акимова	

1.133.1-5 вып.2 '29.150

Сетка С-28

Стадия	Масса	Масшт.
Р	19.35	
Лист	Листов 1	

ЦНИИЭП жилища г. Москва

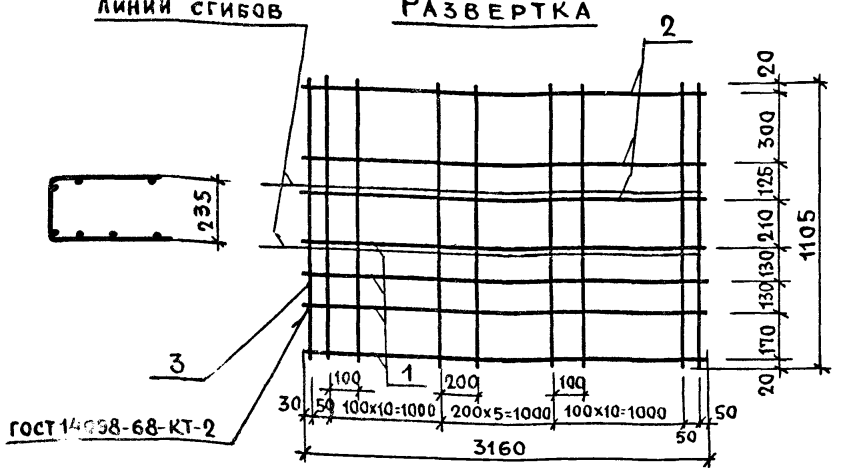

Формат	Зона	Поз.	Обозначение	Наименование	Кол	Примечание
				Детали		
БЧ		1		ф10 AIII ГОСТ 5781-75 ℓ=3160	4	7.80 кг
БЧ		2		ф8 BI ГОСТ 6727-53* ℓ=3160	3	3.74 кг
БЧ		3		ф8 BI ГОСТ 6727-53* ℓ=1105	28	12.35 кг

Рук.маст.5	Станишевский	
Гл.инж.маст.	Панков	
ГИП	Зыкина	
Рук.гр.	Мелюшкина	
Провер.	Гуткина	
Разраб.	Акимова	

1.133.1-5 вып.2 29.60

Сетка С-29

Стадия	Масса	Масшт.
Р	23.89	
Лист	Листов 1	

ЦНИИЭП жилища г. Москва

Инв.N подл. | Подпись и дата | Взам. инв.N

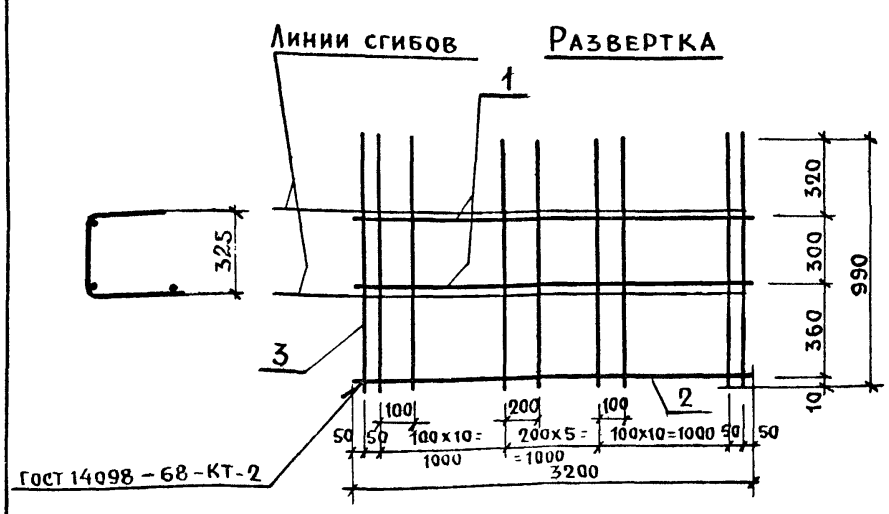

Формат	Зона	Поз.	Обозначение	Наименование	Кол.	Примечание
				Детали		
БЧ		1		ф10АI ГОСТ 5781-75 ℓ=3200	2	3.95кг
БЧ		2		ф5ВI ГОСТ 6727-53* ℓ=3200	1	0.50кг
БЧ		3		ф8ВI ГОСТ 6727-53* ℓ=990	28	10.95кг

Рук.маст.5	Станишевский	
Гл.инж.маст.	Панков	
ГИП	Зыкина	
Рук.гр.	Мелюшкина	
Провер.	Гуткина	
Разраб.	Акимова	

1.133.1-5 вып.2 30.150

Сетка С-30

Стадия	Масса	Масшт.
Р	15.40	

Лист | Листов 1

ЦНИИЭП жилища г. Москва

Инв.N подл. | Подпись и дата | Взам.инв.N

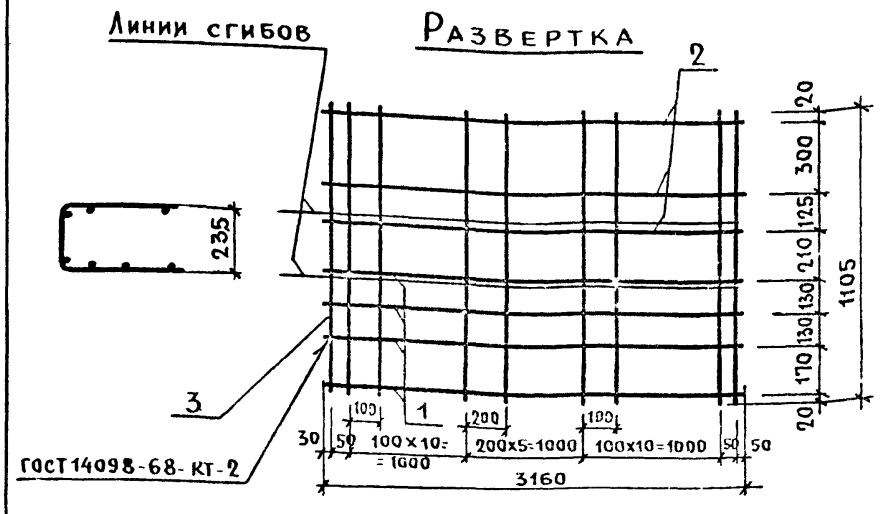

Формат	Зона	Поз.	Обозначение	Наименование	Кол.	Примечание
				Детали		
БЧ		1		ф14АIII ГОСТ 5781-75 ℓ=3160	4	15.27кг
БЧ		2		ф8ВI ГОСТ 6727-53* ℓ=3160	3	3.74кг
БЧ		3		ф8ВI ГОСТ 6727-53* ℓ=1105	28	12.35кг

Рук.маст.5	Станишевский	
Гл.инж.маст.	Панков	
ГИП	Зыкина	
Рук.гр.	Мелюшкина	
Провер.	Гуткина	
Разраб.	Акимова	

1.133.1-5 вып.2 30.160

Сетка С-31

Стадия	Масса	Масшт.
Р	31.36	

Лист | Листов 1

ЦНИИЭП жилища г. Москва

Инв.№ подл. | Подпись и дата | Взам.инв.N

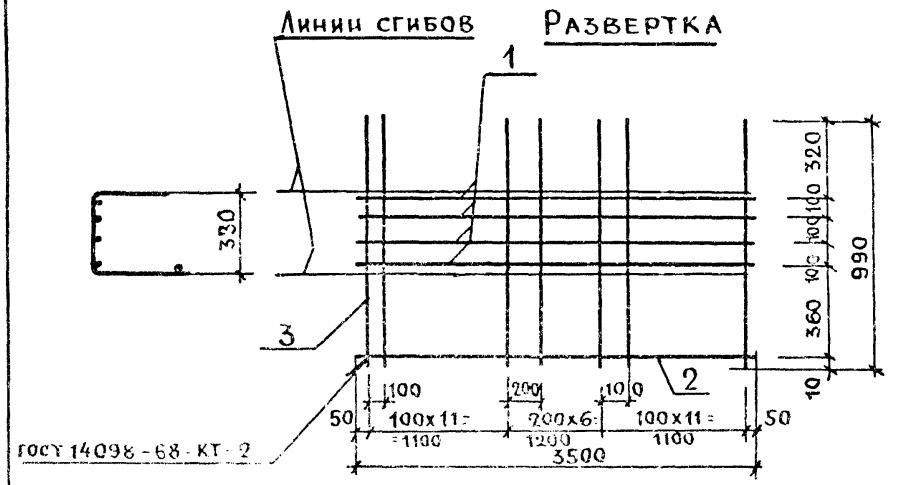

Формат	Зона	Поз	Обозначение	Наименование	Кол.	Примечание
				Детали		
64		1		ф12 АIII ГОСТ 5781-75 ℓ=3500	4	12.43 кг
64		2		ф6 ВI ГОСТ 6727-53* ℓ=3500	1	0.78 кг
64		3		ф8 ВI ГОСТ 6727-53* ℓ=990	29	11.34 кг

1.133.1-5 вып. 2 31.110

Рук. маст.	Станишевский	
Гл. инж. маст.	Панков	
Гип	Зыкина	
Рук. гр.	Мелюшкина	
Провер.	Гуткина	
Разраб.	Акимова	

Сетка С-32

Стадия	Масса	Масшт.
Р	24.55	
Лист	Листов 1	

ЦНИИЭП жилища г. Москва

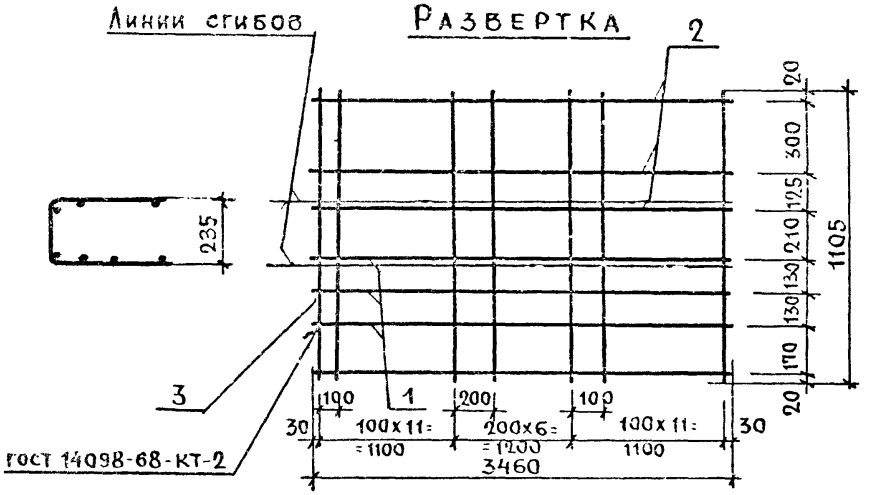

Формат	Зона	Поз.	Обозначение	Наименование	Кол.	Примечание
				Детали		
64		1		ф12 АII ГОСТ 5781-75 ℓ=3460	4	1230 кг
64		2		ф8 ВI ГОСТ 6727-53* ℓ=3460	3	4.10 кг
64		3		ф8 ВI ГОСТ 6727-53* ℓ=1105	29	12.66 кг

1.133.1-5 вып. 2 31.120

Рук. маст.	Станишевский	
Гл. инж. маст.	Панков	
Гип	Зыкина	
Рук. гр.	Мелюшкина	
Провер.	Гуткина	
Разраб.	Акимова	

Сетка С-33

Стадия	Масса	Масшт.
Р	29.06	
Лист	Листов 1	

ЦНИИЭП жилища г. Москва

Инв. № подл. | Подпись и дата | Взам. инв. №

17399 127

Линии сгибов

Развертка

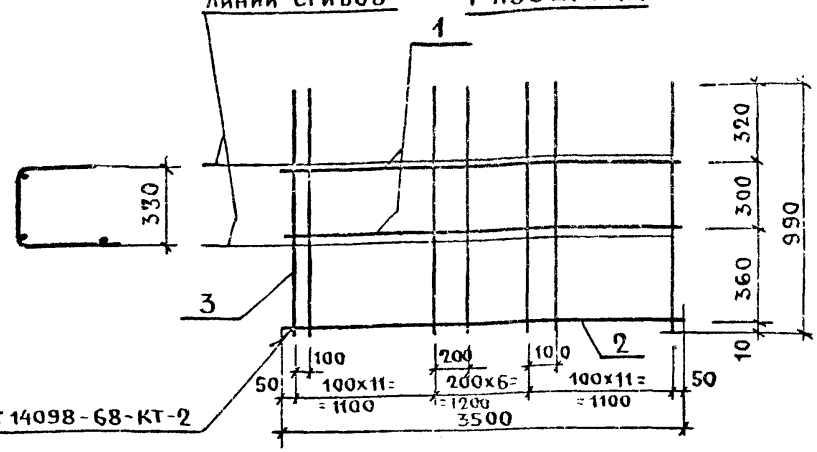

Формат	Зона	Поз.	Обозначение	Наименование	Кол.	Примечание
				Детали		
БЧ		1		ф10 AI ГОСТ 5781-75 ℓ=3500	2	4.32 кг
БЧ		2		ф6 BI ГОСТ 6727-53* ℓ=3500	1	0.78 кг
БЧ		3		ф8 BI ГОСТ 6727-53* ℓ=990	29	11.34 кг

Инв.№ подл. | Подпись и дата | Взам.инв.№

Рук.цеха	Станишевский	
Гл.инженер	Панков	
ГИП	Зыкина	
Рук.гр.	Мелюшкина	
Провер.	Гуткина	
Разраб.	Акимова	

1.133.1-5 вып. 2 32.110

Сетка С-34

Стадия	Масса	Масштаб
Р	16.44	
Лист	Листов 1	

ЦНИИЭП жилища г. Москва

Линии сгибов

Развертка

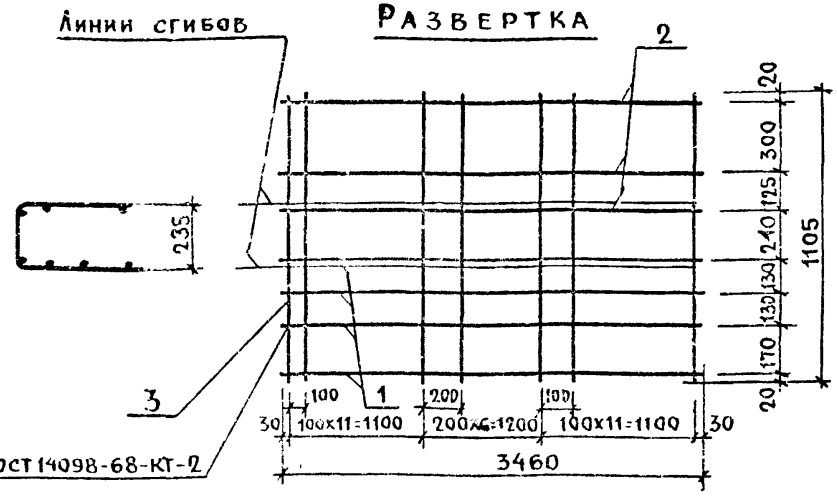

Формат	Зона	Поз.	Обозначение	Наименование	Кол.	Примечание
				Детали		
БЧ		1		ф18 AIII ГОСТ 5781-75 ℓ=3460	4	27.65 кг
БЧ		2		ф8 BI ГОСТ 6727-53* ℓ=3460	3	4.10 кг
БЧ		3		ф8 BI ГОСТ 6727-53* ℓ=1105	29	12.66 кг

Инв.№ подл. | Подпись и дата | Взам.инв.№

Рук.цеха	Станишевский	
Гл.инженер	Панков	
ГИП	Зыкина	
Рук.гр.	Мелюшкина	
Провер.	Гуткина	
Разраб.	Акимова	

1.133.1-5 вып. 2 32.120

Сетка С-35

Стадия	Масса	Масшт.
Р	44.41	
Лист	Листов 1	

ЦНИИЭП жилища г. Москва

Формат	Зона	Поз.	Обозначение	Наименование	Кол.	Примечание
				Документация		
11			1.133.1-5 вып.2 33.110сб	Сборочный чертеж		
				Детали		
БЧ		1		ф10А-I ГОСТ 5781-75 ℓ=1180	2	1.46кг
БЧ		2		ф10А-I ГОСТ 5781-75 ℓ=600	4	1.48кг
БЧ		3		ф10А-I ГОСТ 5781-75 ℓ=270	4	0.67кг
БЧ		4		ф4В-I ГОСТ 6727-53* ℓ=270	7	0.19кг
БЧ		5		-100×6 ГОСТ 103-57* ℓ=50	4	0.94кг
			Различия исполнении С-36 и С-36л			
			по сборочному	чертежу		

Рук.маст.5	Станишевский		
Гл.инж.маст.	Панков		
ГИП	Зыкина		
Рук. гр	Мелюшкина		
Пров.	Куц		
Разраб.	Мелюшкина		

1.133.1-5 вып. 2 33.110

Сетка С-36, С-36л

Стадия	Лист	Листов
Р		1

ЦНИИЭП жилища г. Москва

1.133.1-5 вып.2 33.110 (С-36л)

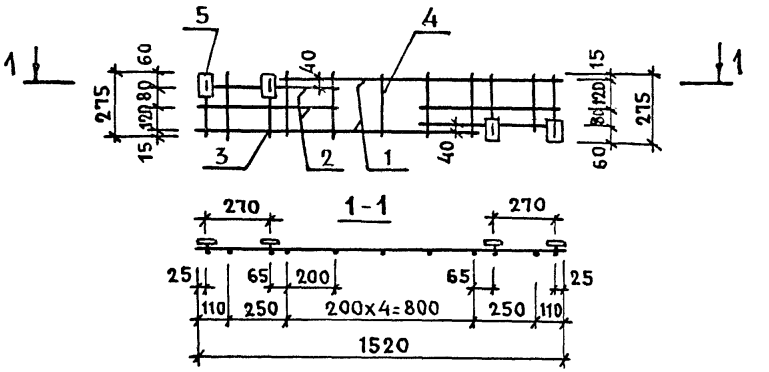

1.133.1-5 вып.2 33.110-01(С-36)

остальное - см. С-36л

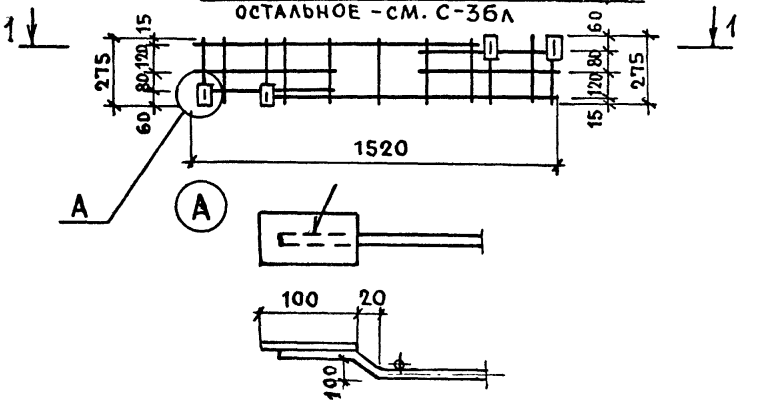

Сварка ручная дуговая L=80мм, K=6мм.

Инв.N подл. | Подпись и дата | Взам. инв.N

Рук.маст.5	Станишевский		
Гл.инж.маст.	Панков		
ГИП	Зыкина		
Рук. гр.	Мелюшкина		
Провер.	Куц		
Разраб.	Мелюшкина		

1.133.1-5 вып.2 33.110сб

Сетка (С-36, С-36л) Сборочный чертеж

Стадия	Масса	Масштаб
Р	4.74	1:20
Лист	Листов 1	

ЦНИИЭП жилища г. Москва

Развертка

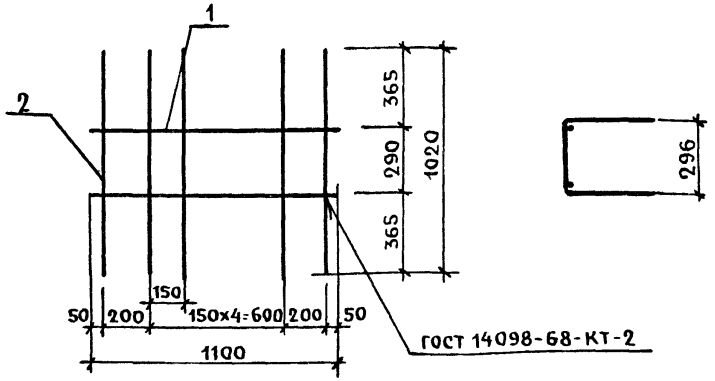

Формат	Зона	Поз.	Обозначение	Наименование	Кол.	Примеч.
				Детали		
БЧ		1		ф6AI ГОСТ 5781-75 ℓ=1100	2	0.49 кг
БЧ		2		ф6AI ГОСТ 5781-75 ℓ=1020	7	1.59 кг

Рук.маст.5	Станишевский	
Гл.инж.маст.	Панков	
ГИП	Зыкина	
Рук.гр.	Мелюшкина	
Пров.	Мелюшкина	
Разраб.	Осина	

1.133.1-5 вып.2 33.120

Сетка С-37

Стадия	Масса	Масшт.
Р	2.08	1:20
Лист	Листов 1	

ЦНИИЭП жилища г. Москва

Взам. инв.N | Подпись и дата | Инв.N подл.

Развертка

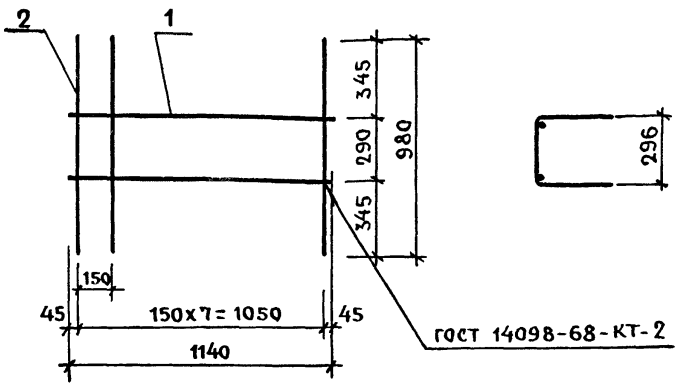

Формат	Зона	Поз.	Обозначение	Наименование	Кол.	Примеч.
				Детали		
БЧ		1		ф6AI ℓ=1140 ГОСТ 5781-75	2	0.51 кг
БЧ		2		ф6AI ℓ=980 ГОСТ 5781-75	8	1.74 кг

Рук.маст.5	Станишевский	
Гл.инж.маст.	Панков	
ГИП	Зыкина	
Рук.гр.	Мелюшкина	
Пров.	Мелюшкина	
Разраб.	Осина	

1.133.1-5 вып.2 33.130

Сетка С-38

Стадия	Масса	Масшт.
Р	2.25	1:20
Лист	Листов 1	

ЦНИИЭП жилища г. Москва

Взам. инв.N | Подпись и дата | Инв.№ подл.

Развертка

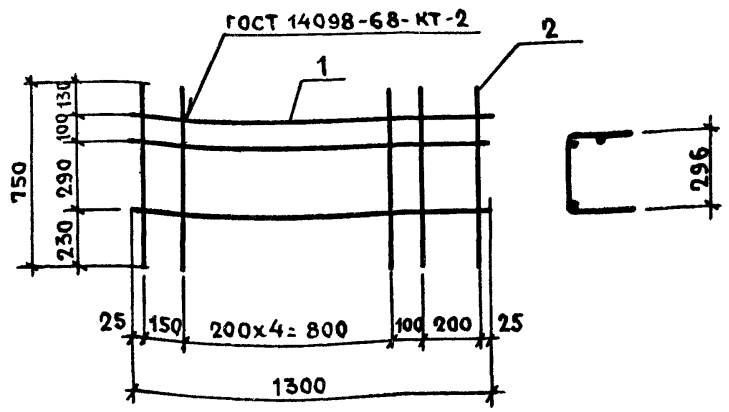

Формат	Зона	Поз.	Обозначение	Наименование	Кол. шт.	Примечание
				Детали		
Б4		1		⌀5ВI ГОСТ6727-53* ℓ=1300	3	0.6 кг
Б4		2		⌀6ВI ГОСТ6727-53* ℓ=750	8	1.33 кг

Рук.маст.5	Станишевский	
Гл.инж.маст.	Панков	
ГИП	Зыкина	
Рук.гр.	Мелюшкина	
Провер.	Мелюшкина	
Разраб.	Петренко	

1.133.1-5 вып.2 34.130

Сетка С-39

Стадия	Масса	Масшт.
Р	1.93	
Лист	Листов 1	

ЦНИИЭП жилища г. Москва

Развёртка

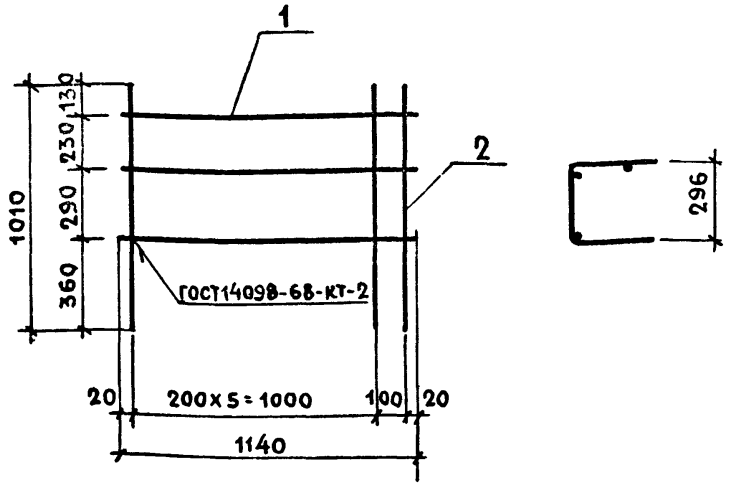

Формат	Зона	Поз.	Обозначение	Наименование	Кол. шт.	Примечание
				Детали		
Б4		1		⌀5ВI ГОСТ6727-53* ℓ=1140	3	0.53кг
Б4		2		⌀6ВI ГОСТ 6727-53 ℓ=1010	7	1.57кг

Инв.N подл. | Подпись и дата | Взам.инв.N

Рук.маст.5	Станишевский	
Гл.инж.маст.	Панков	
ГИП	Зыкина	
Рук.гр.	Мелюшкина	
Провер.	Мелюшкина	
Разраб.	Петренко	

1.133.1-5 вып.2 34.140

Сетка С-40

Стадия	Масса	Масшт.
Р	2.10	
Лист	Листов 1	

ЦНИИЭП жилища г. Москва

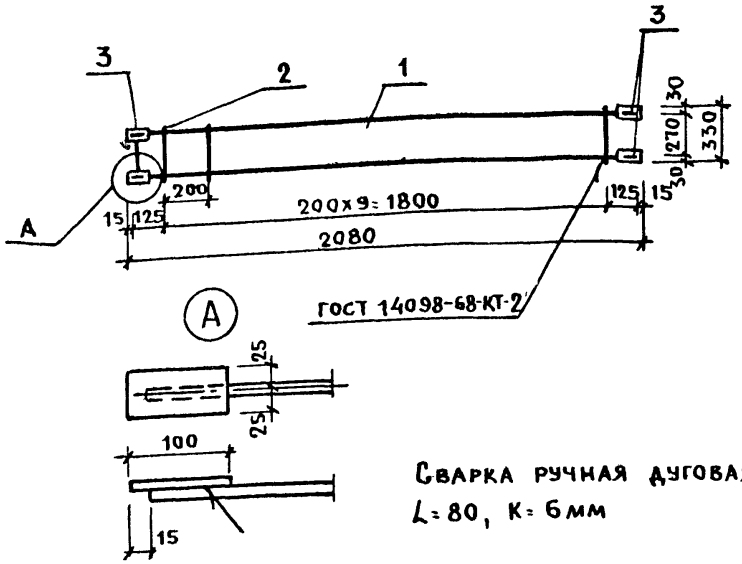

Сварка ручная дуговая
$L=80$, $K=6$мм

Формат	Зона	Поз.	Обозначение	Наименование	Кол.	Прим.
				Детали		
БЧ		1		ф10АI ГОСТ 5781-75 ℓ=2050	2	2.53 кг
БЧ		2		ф4 ВI ГОСТ 6727-55* ℓ=330	10	0.32 кг
БЧ		3		-100×6 ГОСТ 103-76 ℓ=50	4	0.94 кг

Инв. № подл. | Подпись и дата | Взам. инв. №

Рук. маст.	Станишевский	
Гл. инж. маст.	Панков	
ГИП	Зыкина	
Рук. гр.	Мелюшкина	
Провер.	Мелюшкина	
Разраб.	Осина	

1.133.1-5 вып. 2 35.010

Сетка С-41

Стадия	Масса	Масшт.
Р	3.79	1:20
Лист	Листов 1	

ЦНИИЭП жилища г. Москва

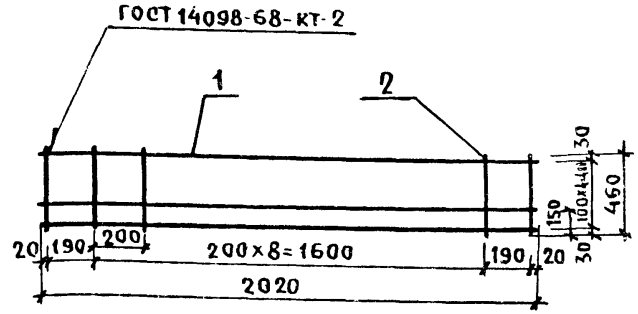

Форм.	Зона	Поз.	Обозначение	Наименование	Кол.	Прим
				Детали		
БЧ		1		ф6АI ГОСТ 5781-75 ℓ=2020	5	2.24 кг
БЧ		2		ф4 ВI ГОСТ 6727-53* ℓ=460	11	0.50 кг

Инв. № подл. | Подпись и дата | Взам. инв. №

Рук. маст.	Станишевский	
Гл. инж. маст.	Панков	
ГИП	Зыкина	
Рук. гр.	Мелюшкина	
Провер.	Мелюшкина	
Провер.	Осина	

1.133.1-5 вып. 2 35.020

Сетка С-42

Стадия	Масса	Масшт
Р	2.74	1:20
Лист	Листов 1	

ЦНИИЭП жилища г. Москва

1.133.1-5 вып.2 36.010(с-43)

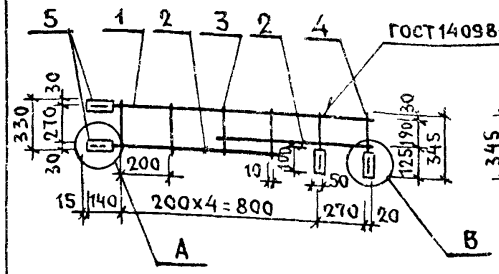

1.133.1-5 вып.2 36.010(с-43л)

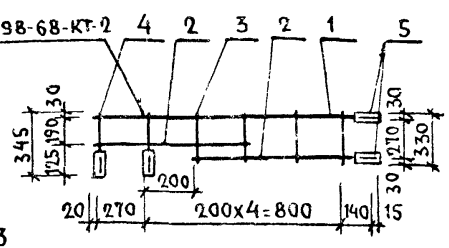

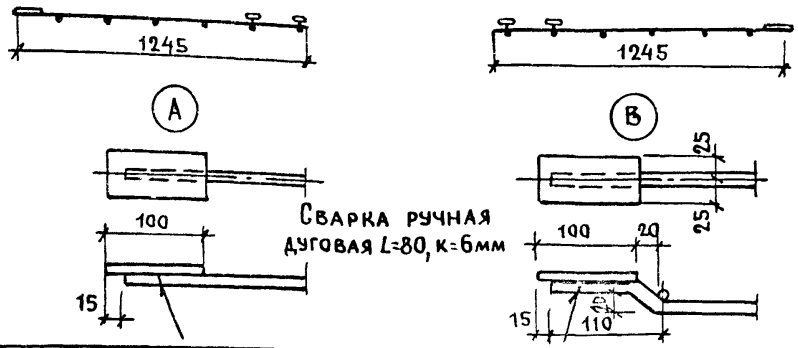

Формат	Зона	Поз.	Обозначение	Наименование	Кол.	Примечание
				Детали		
БЧ		1		ф10АI ГОСТ 5781-75 ℓ=1230	1	0.77 кг
БЧ		2		ф10АI ГОСТ 5781-75 ℓ=770	2	0.96 кг
БЧ		3		ф4 ВI ГОСТ 6727-53* ℓ=330	4	0.73 кг
БЧ		4		ф10АI ГОСТ 5781-75 ℓ=340	2	0.42 кг
БЧ		5		-100х6 ГОСТ 103-76 ℓ=50	4	0.94 кг
			Различия исполнений - по	сборочному чертежу		

Рук.маст.	Станишевский	
Гл.инжидст	Панков	
ГИП	Зыкина	
Рук. гр.	Мелюшкина	
Провер	Мелюшкина	
Разраб	Осина	

1.133.1-5 вып.2 36.010

Сетка (с-43, с-43л)

Стадия	Масса	Масштаб
Р	3.21	
Лист	Листов 1	

ЦНИИЭП жилища г. Москва

1.133.1-5 вып.2 36.020(с-44л)

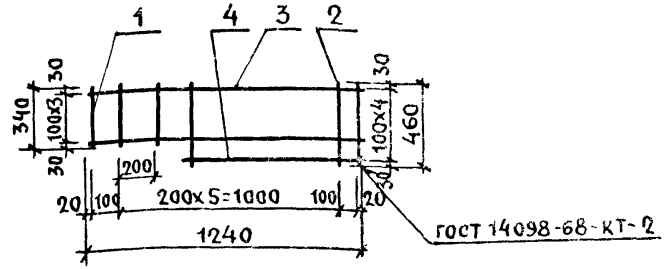

1.133.1 вып.2 36.020(с-44)

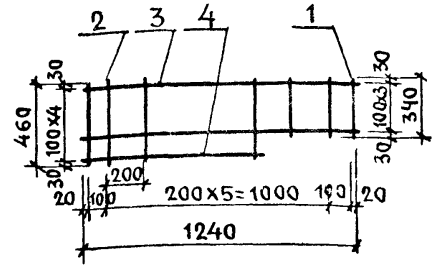

Формат	Зона	Поз.	Обозначение	Наименование	Кол.	Примечание
				Детали		
БЧ		1		ф4 ВI ГОСТ 6727-53* ℓ=340	3	0.10 кг
БЧ		2		ф4 ВI ГОСТ 6727-53* ℓ=460	5	0.23 кг
БЧ		3		ф6 ВI ГОСТ 6727-53* ℓ=1240	4	1.10 кг
БЧ		4		ф6 ВI ГОСТ 6727-53* ℓ=740	1	0.16 кг
			Различия исполнений-	по сборочному чертежу		

Рук.маст.	Станишевский	
Гл.инжидст	Панков	
ГИП	Зыкина	
Рук. гр.	Мелюшкина	
Провер	Мелюшкина	
Разраб.	Осина	

1.133.1-5 вып.2 36.020

Сетка (с-44, с-44л)

Стадия	Масса	Масшт.
Р	1.59	
Лист	Листов 1	

ЦНИИЭП жилища г. Москва

Инв.№ подл. | Подпись и дата | Взам. инв.№

1.133.1-5 вып.2 37.010(С-45л)

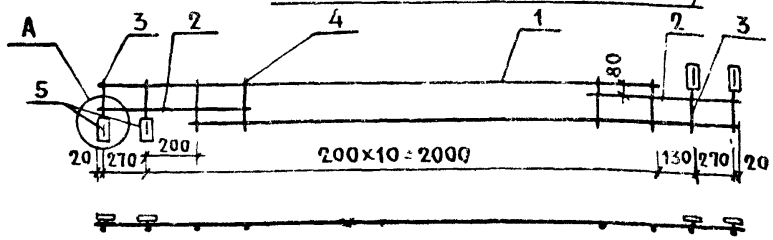

1.133.1-5 вып.2 37.010(С-45)

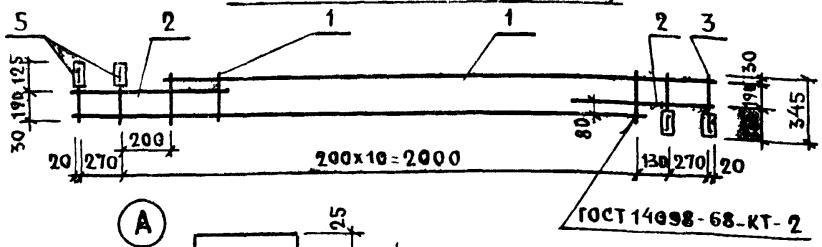

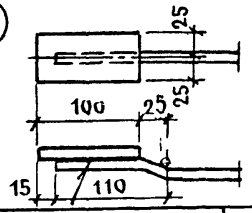

Сварка ручная дуговая
k=80, К=6мм

Формат	Зона	Поз.	Обозначение	Наименование	Кол.	Примечание
				Детали		
БЧ		1		ф10А-I ГОСТ 5781-75 ℓ=2320	2	2.86 кг
БЧ		2		ф10А-I ГОСТ 5781-75 ℓ=710	2	0.88 кг
БЧ		3		ф10А-I ГОСТ 5781-75 ℓ=340	4	0.84 кг
БЧ		4		ф4 В-I ГОСТ 6727-53* ℓ=330	10	0.33 кг
БЧ		5		-100х6 ГОСТ 103-46 ℓ=50	4	0.94 кг

Инв.№ подл. | Подпись и дата | Взам. инв.№

Рук.маст.5	Станишевский	
Гл.инж.маст.	Панков	
ГИП	Зыкина	
Рук. гр.	Мелюшкина	
Пров.	Мелюшкина	
Разраб	Осина	

1.133.1-5 вып 2 37.010

Сетка
(С-45, С-45л)

Стадия	Масса	Масштаб
Р	5.85	
Лист	Листов 1	

ЦНИИЭП жилища
г. Москва

1.133.1-5 вып 2 37.020 (С-46л)

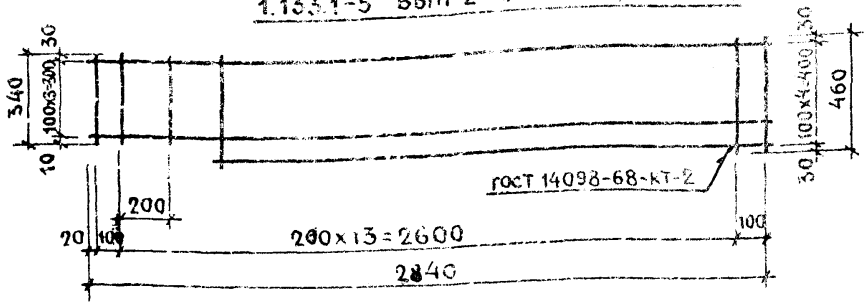

1.133.1-5 вып.2 37.020 (С-46)

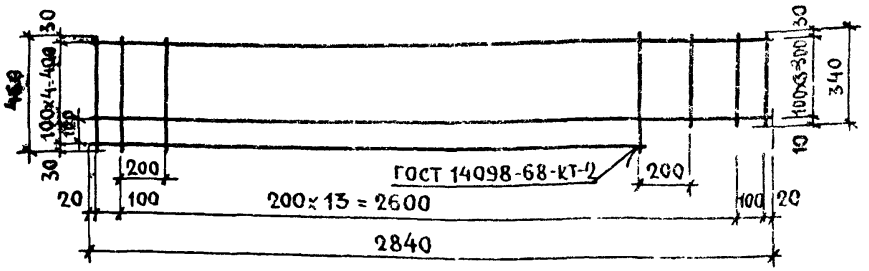

Формат	Зона	Поз.	Обозначение	Наименование	Кол.	Примечание
				Детали		
БЧ		1		ф6 В-I ГОСТ 5781-75 ℓ=2840	4	2.52 кг
БЧ		2		ф6 В-I ГОСТ 5781-75 ℓ=2340	1	0.52 кг
БЧ		3		ф4 В-I ГОСТ 6727-53* ℓ=460	13	0.59 кг
БЧ		4		ф4 В-I ГОСТ 6727-53* ℓ=340	3	0.10 кг

Инв.№ подл. | Подпись и дата | Взам. инв.№

Рук.маст.5	Станишевский	
Гл.инж.маст.	Панков	
ГИП	Зыкина	
Рук. гр.	Мелюшкина	
Провер.	Мелюшкина	
Разраб	Осина	

1.133.1-5 вып.2 37.020

Сетка
(С-46, С-46л)

Стадия	Масса	Масштаб
Р	3.73	
Лист	Листов 1	

ЦНИИЭП жилища
г. Москва

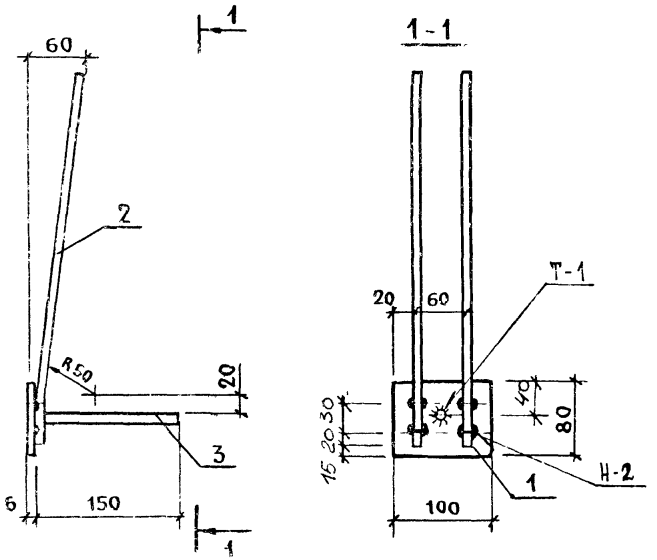

Сварные швы по ГОСТ 19292-73

Формат	Зона	Поз	Обозначение	Наименование	Кол.	Примечание
				Детали		
БЧ		1		-100х80х6 ГОСТ 103-76	1	0.377кг
БЧ		2		ф10АII ГОСТ 5781-75 ℓ=420	2	0.52 кг
БЧ		3		ф10АII ГОСТ 5781-75 ℓ=150	1	0.093кг

1.133.1-5 вып.2 03.010

Изделие закладное М-1

Стадия	Масса	Масшт
Р	0.99	1:5

Лист | Листов 1

Рук.маст.5	Станишевский	
Гл.инж.маст.	Панков	
ГИП	Зыкина	
Рук.гр.	Мелюшкина	
Провер.	Гуткина	
Разраб.	Осина	

ЦНИИЭП жилища г. Москва

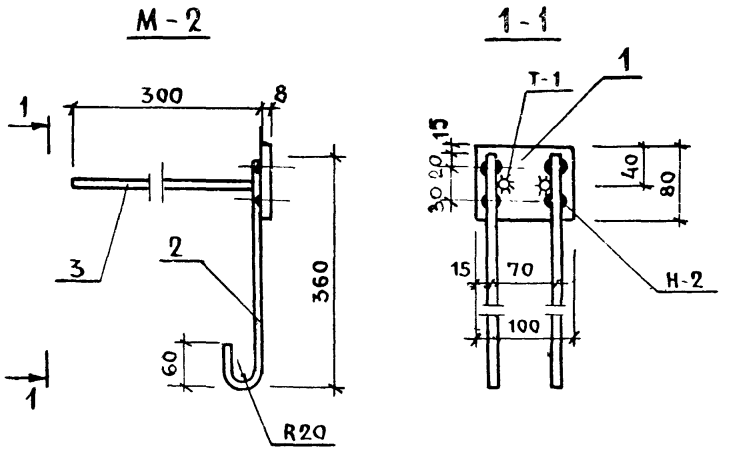

Сварные швы по ГОСТ 19292-73

Формат	Зона	Поз	Обозначение	Наименование	Кол.	Примечание
				Детали		
БЧ		1		-100х8 ГОСТ 103-76 ℓ=80	1	0.50кг
БЧ		2		ф10АI ГОСТ 5781-75 ℓ=100	2	0.49кг
БЧ		3		ф10АII ГОСТ 5781-75 ℓ=300	2	0.37кг

1.133.1-5 вып.2 29.010

Изделие закладное М-2

Стадия	Масса	Масшт.
Р	1.36	1:5

Лист | Листов 1

Рук.маст.5	Станишевский	
Гл.инж.маст.	Панков	
ГИП	Зыкина	
Рук.гр.	Мелюшкина	
Провер.	Гуткина	
Разраб.	Осина	

ЦНИИЭП жилища г. Москва

Взам. инв. N | Подпись и дата | Инв. № подл.

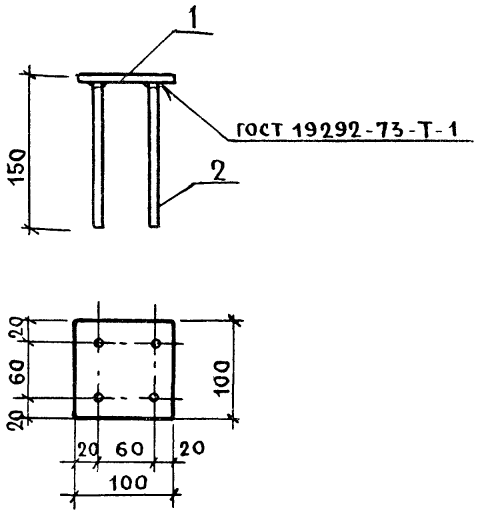

Формат	Зона	Поз.	Обозначение	Наименование	Кол.	Примечание
				Детали		
Б4		1		-100х6 ГОСТ 103-76 ℓ=100	1	0.47
Б4		2		⌀10 А-II ГОСТ 5781-75 ℓ=150	4	0.37

Рук.маст.5	Станишевский		
Гл.инж.маст	Панков		
ГИП	Зыкина		
Рук. гр.	Мелюшкина		
Провер.	Мелюшкина		
Разраб.	Ко[illegible]ткова		

1.133.1-5 вып.2 33.010

Изделие закладное М-3

Стадия	Масса	Масштаб
Р	0.84	1:5
Лист	Листов 1	

ЦНИИЭП жилища г. Москва

Инв.N подл. | Подпись и дата | Взам.инв.N

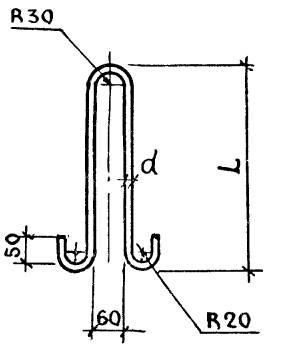

Обозначение	Марка	Диаметр класс стали	L мм	Развернутая длина, мм	Масса кг
1.133.1-5 вып.2 01.101	П-1	⌀10 А-I	430	1010	0.62
-01	П-2	⌀10 А-II	430	1010	0.62
-02	П-3	⌀12 А-I	500	1150	1.02
-03	П-4	⌀12 А-II	500	1150	1.02
-04	П-7	⌀8 А-I	350	880	0.35

Рук.маст.5	Станишевский		
Гл.инж.маст	Панков		
ГИП	Зыкина		
Рук. гр.	Мелюшкина		
Пров.	Осина		
Разраб.	Мел[illegible]		

1.133.1-5 вып.2 01.101

Петля строповочная (П-1 ... П-4, П-7)

Стадия	Масса	Масштаб
Р	см. табл.	1:10
Лист	Листов 1	

Арматурная сталь ГОСТ 5781-75 кл. А-II марки 10ГТ и кл. А-I марок Вст.3пс2 и Вст.3пс 2

ЦНИИЭП жилища г. Москва

Инв.N подл. | Подпись и дата | Взам.инв.N

17399 136

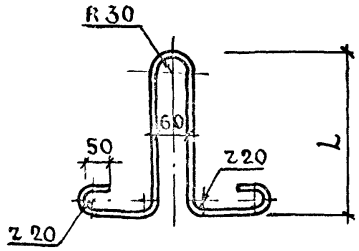

Обозначение	Марка	Диаметр класс стали	L, мм	Развернутая длина, мм	Масса кг
1.133.1-5 вып.2 12.101	П-6	ф12 AI	330	1150	1.02
-01	П-9	ф10 AI	320	1040	0.62

		1.133.1-5 вып.2 12.101	
		Петля строповочная П-6; П-9.	Стадия: Р; Масса: См. табл.; Масшт.: 1:10
			Лист; Листов 1
Рук.маст. 5	Станишевский	Арматурная сталь ГОСТ 5781-75 класса А-I марок Вст.3 сп 2 Вст 3 пс 2	ЦНИИЭП жилища г. Москва
Гл.инж.маст.	Панков		
ГИП	Зыкина		
Рук.гр.	Мелюшкина		
Пров.	Мелюшкина		
Разраб.	Акимова		

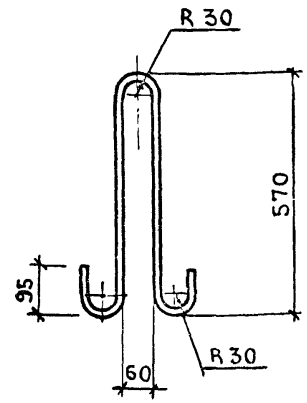

Длина развернутая – 1410мм

		1.133.1-5 вып.2 01.201	
		Петля строповочная П-5	Стадия: Р; Масса: 1.70; Масшт.: 1:10
			Лист; Листов 1
Рук.маст. 5	Станишевский	Арматурная сталь ГОСТ 5781-75 кл. Ас-II-14 марки 10 гт	ЦНИИЭП жилища г. Москва
Гл.инж.маст.	Панков		
ГИП	Зыкина		
Рук.гр.	Мелюшкина		
Пров.	Мелюшкина		
Разраб.	Куц		

Инв.№ подл. | Подпись и дата | Взам. инв.№

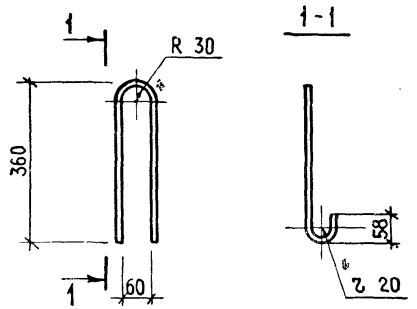

Длина развернутая - 880 мм.

1.133.1-5 вып. 2 26.001

Петля строповочная
П-8

Стадия	Масса	Масштаб
Р	0.347	1:10
Лист	Листов 1	

Арматурная сталь ГОСТ 5781-75
кл А-I-в марки Вст 3сп 2.
Вст 3пс 2

ЦНИИЭП жилища
г. Москва

Рук маст.	Станишевский	
ГИП	Зыкина	
Рук. гр.	Мелюшкина	
Пров	Мелюшкина	
Разраб	Осина	

gost.e-ecolog.ru

Инв. № подл. | Подпись и дата | Взамен инв. №

Инв. № подл. | Подпись и дата | Взамен инв. №

Стадия	Масса	Масштаб
Лист	Листов	

ЦНИИЭП жилища
г. Москва