Типовые проектные решения

407-3-0634.92

Закрытые распределительные устройства 10 (6) кВ, совмещенные с ОПУ без аккумуляторной батареи в сборном железобетоне

Альбом 4

АС.И строительные изделия

gost.e-ecolog.ru

Типовые проектные решения

407-3-0634.92

Закрытые распределительные устройства 10(6)кВ, совмещенные с ОПУ без аккумуляторной батареи в сборном железобетоне

Альбом 4

АС.И строительные изделия

Разработаны

институтом "Севзапэнергосетьпроект"

Главный инженер

Главный инженер проекта



Утверждены и введены в действие

НТС института "Севзапэнергосетьпроект"

и согласовано "Минсктиппроект"

протокол от 28.08.92 N 7

Е.И. Баранов

Д.В. Лурье

Обозначение	Наименование	Стр.
407-3-635.92-АСИ	Содержание альбома	2
407-3-635.92-АСИ-ТТ	Технические требования	3
-1	Колонны 1К48-3М2-А и 1К48-3М2-Б	4
-2	Колонна 1К48-3М-В	5
-3	Кровельная балка БСП.1-7AI V-I	6
-4	Изделие закладное Т-1	7
-5	Изделие закладное Т-2	
-6	Марка Т-10	8
-7	Марки Т-12, Т-16, Т-17	
-8	Ограждение Т-13	9
-9	Кронштейны Т-14, Т-15	
-10	Марка Т-20	10
-11	Марка Т-21	
-12	Рама Т-22	11
-13	Изделия закладные Т-5, Т-23	
-14	Марки Т-25, Т-30	12
-15	Марка МН-1	
-16	Марка М-2	13
-17	Марка М-4	
-18	Марка М-5	14
-19	Марка М-6	
-20	Марка М-8	15
-21	Марка М-21	
-22	Сетка С-1	16
-23	Марка МК-4	
-24	Сетчатое ограждение СО-1	17
-25	Сетчатое ограждение СО-2	
-26	Марки КМ-1, КМ-2	18
-27	Марка КМ-3	
-28	Марка МК-1	19
-29	Марка МК-2	20
-30	Марка МК-3	21
-31	Марка Т-28	22

Инв. N подл. | Подпись и дата | Взам. инв. N

Привязан

Инв. N

Нач. отд.	Романский		10.92
Н. контр.	Ковалев		10.92
Гип стр.	Ковалев		10.92
Нач. гр.	Шленова		10.92
Инж. 2к.	Лизунова		10.92

407-3-0634.92-АС.И

Содержание альбома

Стадия	Лист	Листов
РП		1

"СЕВЗАПЭНЕРГОСЕТЬПРОЕКТ" Санкт-Петербург

Формат А3

1. Настоящие технические требования распространяются на изготовление стальных строительных изделий. Изготовление железобетонных строительных изделий производить по техническим требованиям серий, указанных на чертежах.
2. Материал стальных изделий– сталь С235 по ГОСТ 27772-88.
3. Детали должны изготавливаться из выправленного проката.
4. Правка стали в холодном состоянии должна производиться на вальцах и прессах.

   Поверхность стали после правки не должна иметь вмятин, зазубрин и других повреждений.
5. Разметка деталей должна производиться любым методом, обеспечивающим требуемую точность работ и экономное расходование стали.
6. Кромки деталей после кислородной резки должны быть очищены от грота, шлака, брызг и наплывов металла и не иметь неровностей и шероховатостей, превышающих: при машинной резке – 0,3 мм;
   при ручной газовой резке – 1 мм.
7. Кромки деталей после резки на ножницах не должны иметь зазубрин и завалов, превышающих 0,3 мм, а также трещин.
8. Отверстия под болты должны образовываться сверлением или прокалыванием на меньший диаметр с последующей рассверловкой до проектного диаметра.
9. Подготовка под сварку, сварка и контроль качества сварки должны соответствовать требованиям ГОСТ 5264-80*, ГОСТ 6996-66*, ГОСТ 14098-85 и СНиП II-18-75.
10. Электроды для сварных швов применять типа Э42, ГОСТ 9467-75.*
11. Антикоррозийная защита изделий назначается по СНиП 2.03.11-85 в зависимости от степени агрессивного воздействия среды конкретного района строительства.

Взам. инв. N

Подпись и дата

Инв. N подл.

Привязан

Инв. N

Нач. отд.	Роменский		10.92
Н. контр.	Ковалев		10.92
ГИП стр.	Ковалев		10.92
Нач. гр.	Шленова		10.92
Инж.-к.	Лизунова		10.92

407-3-0634.92-АС.И-ТТ

Технические требования

Стадия	Лист	Листов
РП		1

СЕВЗАПЭНЕРГОСЕТЬПРОЕКТ
Санкт-Петербург

1К48-3М2-А

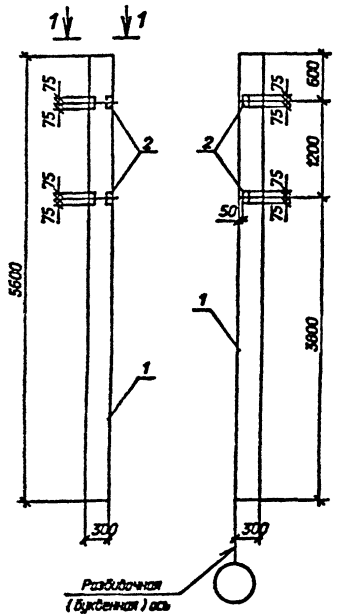

1К48-3М2-Б

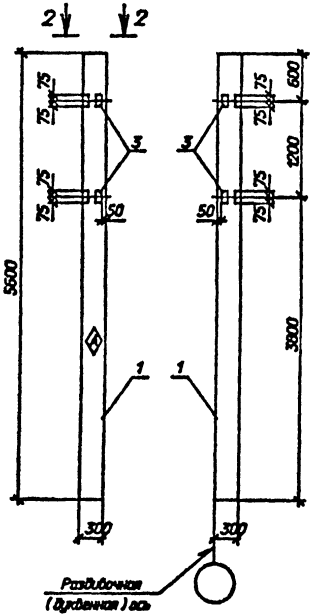

Ведомость расхода стали на дополнительные закладные изделия, кг

Марка элемента	Изделия закладные						Всего
	Арматура класса А-Ш ГОСТ 5781-82*			Прокат марки С 235 ГОСТ 8509-86			
	Ø 12		Итого	L63x63x6		Итого	
1К48-3М2-А	0,48		0,48	2,88		2,88	3,36
1К48-3М2-Б	0,64		0,64	2,88		2,88	3,52

Остальное см. серию 1.423.1-3/88

1-1

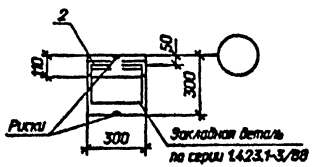

2-2

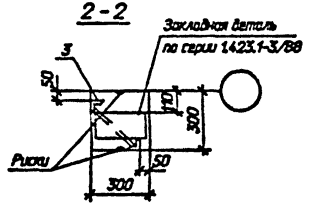

1. Закладные детали устанавливать до соединения плоских арматурных каркасов в пространственный.
2. Индекс ◊ писать масляной краской для ориентации колонны при монтаже.

Поз.	Наименование	Кол.	Обозначение документа
	1К48-3М2-А		
1	Колонна 1К48-3М2	1	1.423.1-3/88 0.1
2	Изделие закладное М1-13	2	То же
	1К48-3М2-Б		
1	Колонна 1К48-3М2	1	1.423.1-3/88 0.1
3	Изделие закладное МН-1	2	407-3-0634.92-АС.И-

Привязан

Инв. N

Взам. инв. N

Подпись и дата

Инв. N подл.

Нач. отд.	Романский		10.92
М.контр.	Кабалев		10.92
ГИП стр.	Кабалев		10.92
Нач. гр.	Шленова		10.92
Инж.-эк.	Лизунова		10.92

407-3-0634.92-АС.И-1

Колонны
1К48-3М2-А и 1К48-3М2-Б

Стадия	Масса	Масштаб
РП		1:50
Лист	Листов 1	

"СЕВЗАПЭНЕРГОСЕТЬПРОЕКТ"
Санкт-Петербург

Формат А3

1К48-3М12-В

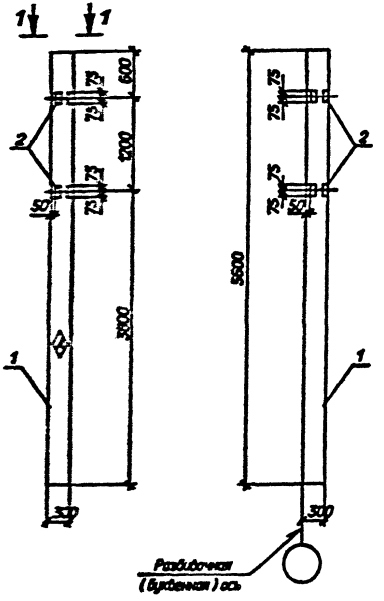

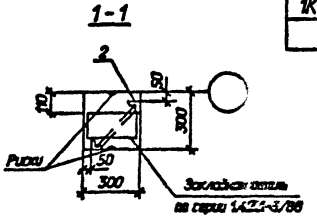

Ведомость расхода стали на дополнительные закладные изделия, кг

Марка элемента	Изделия закладные						Всего
	Арматура класса А-III ГОСТ 5781-82*			Прокат марки С 235 ГОСТ 8509-86			
	Ø 12		Итого	L63x63x6		Итого	
1К48-3М12-В	0,64		0,64	2,88		2,88	3,52

Остальное см. серию 1.423.1-3/88

1. Закладные детали устанавливать до соединения плоских арматурных каркасов в пространственный.
2. Индекс ◊ писать масляной краской для ориентации колонны при монтаже.

Поз.	Наименование	Кол.	Обозначение документа
	1К48-3М12-В		
1	Колонна 1К48-3М12	1	1.423.1-3/88 в.1
2	Изделие закладное МН-1	2	407-3-0634.92-АС.И-

Привязан

Инв. №

Нач. отд.	Романова		10.92
Инженер	Кайсаев		10.92
ГИП сект.	Кайсаев		10.92
Нач. сп.	Шепелев		10.92
Нач. Рг.	Альтфер		10.92

407-3-0634.92-АС.И-2

Колонна 1К48-3М12-В

Стадия	Масса	Масштаб
РП		1:50
Лист	Листов 1	

"СЕВЗАПЭНЕРГОСЕТЬПРОЕКТ" Санкт-Петербург

Инв. № подл. | Подпись и дата | Взам. инв. №

Формат А3

Альбом 4

Поз.	Наименование	Кол.	Обозначение документа
	БСП6.1-7АIV-I		
1	Балка БСП6.1-7АIV	1	1.462.1-10/89.1
2	Изделие закладное МН2-1	2	1.462.1-10/89.2-20
3	Изделие закладное МН2-2	3	То же

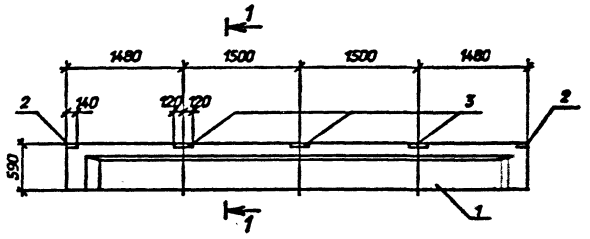

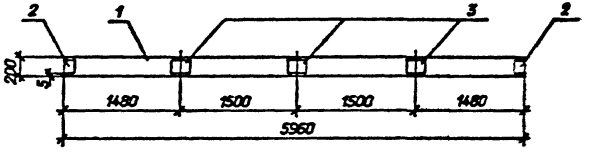

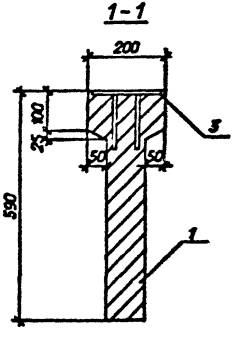

Ведомость расхода стали на дополнительные закладные изделия, кг

Марка элемента	Изделия закладные						Всего
	Арматура класса			Прокат марки			
	А-Ш			С 235			
	ГОСТ 5781-82*			ГОСТ 8509-86			
	Ø 8		Итого	δ=6		Итого	
БСП6.1-7АIV-I	0,96		0,96	8,95		8,95	9,91

Остальное см. серию 1.462.1-10/89 вып.1,2

Привязан

Инв. N

Нач. отд.	Роменский		10.92
Н.контр.	Ковалев		10.92
ГИП стр.	Ковалев		10.92
Нач. гр.	Шленова		10.92
Инж.2к.	Лизунова		10.92

407-3-0634.92-АС.И-3

Кровельная балка БСП6.1-7АIV-I

Стадия	Масса	Масштаб
РП		1:50

Лист | Листов 1

"СЕВЗАПЭНЕРГОСЕТЬПРОЕКТ" Санкт-Петербург

Взам. инв. N | Подпись и дата | Инв. N подл.

Формат А3

Альбом 4

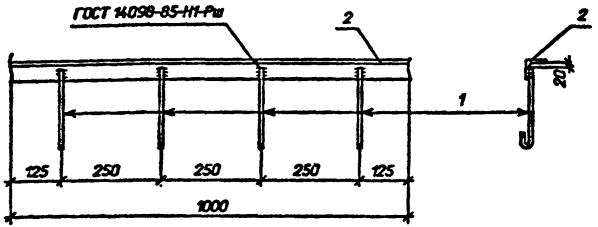

Поз.	Наименование	Кол.
1	Ø6 А-I ГОСТ 5781-82*	
	l=250; 0,06кг	4
2	Уголок 50х50х5-	
	ГОСТ8509-86,l=1000;3,77кг	1

Привязан

Инв. N

Взам. инв. N

Подпись и дата

Инв. N подл.

Нач. отд.	Роменский		08.92
Н.контр.	Ковалев		08.92
ГИП стр.	Ковалев		08.92
Нач. гр.	Шленова		08.92
Инж.2к.	Лизунова		08.92

407-3-0634.92-АС.И-4

Изделие закладное Т-1

Стадия	Масса	Масштаб
РП	4,0	1:10

Лист | Листов 1

"СЕВЗАПЭНЕРГОСЕТЬПРОЕКТ"
Санкт-Петербург

Формат А3

Альбом 4

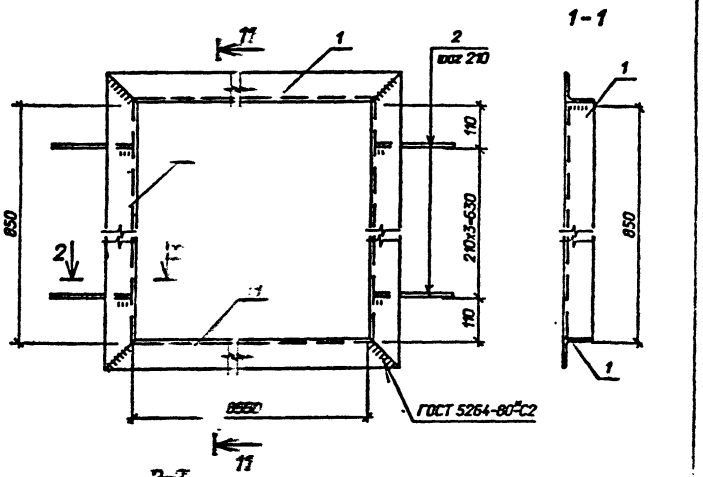

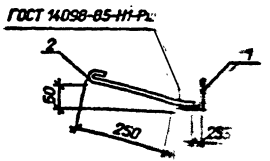

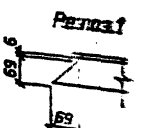

Поз.	Наименование	Кол.
1	Уголок 75х75х6-	
	ГОСТ8509-86,l=1000; 6,9кг	4
2	Ø6 А-I ГОСТ 5781-82*	
	l=350; 0,08кг	8

Привязан

Инв. N

Взам. инв. N

Подпись и дата

Инв. N подл.

Нач. отд.	Роменский		
Н.контр.	Ковалев		
ГИП стр.	Ковалев		
Нач. гр.	Шленова		
Инж.2к.	Лизунова		

407-3-0634.92-АС.И-5

Изделие закладное Т-2

Стадия	Масса	Масштаб
РП	28,2	1:10

Лист | Листов 1

"СЕВЗАПЭНЕРГОСЕТЬПРОЕКТ"
Санкт-Петербург

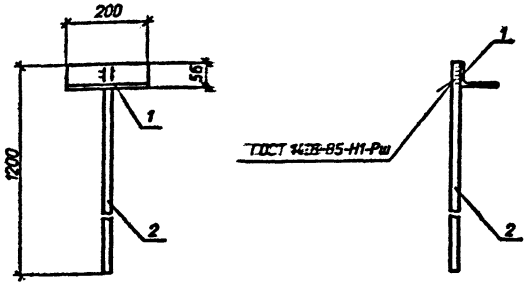

Поз.	Наименование	Кол.
1	Уголок 90х56х6-	
	ГОСТ8510-86, l=200; 1,34кг	11
2	Ø20А-I ГОСТ 5781-82*	
	l=1200; 3,0кг	11

Привязан

Инв. N

Нач. отд.	Роменский		10.92
Н.контр.	Ковалев		10.92
ГИП стр.	Ковалев		10.92
Нач. гр.	Шленова		10.92
Инж.2к.	Лизунова		10.92

407-3-0634.92-АС.И-6

Марка Т-10

Стадия	Масса	Масштаб
РП	4,3	1:10
Лист	Листов 1	

СЕВЗАПЭНЕРГОСЕТЬПРОЕКТ
Санкт-Петербург

Взам. инв. N | Подпись и дата | Инв. N подл.

Формат А3

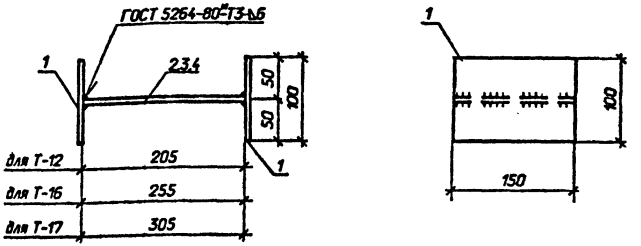

Марка	Поз.	Наименование	Кол.	Масса, кг
Т-12	1	Полоса 6х100-ГОСТ 103-76*		2,9
		l=150; 0,7 кг	2	
	2	Лист6-ГОСТ 19903-74*		
		S=150х205; 1,5 кг	1	
Т-16	1	Полоса 6х100-ГОСТ 103-76*		3,2
		l=150; 0,7 кг	2	
	3	Лист6-ГОСТ 19903-74*		
		S=150х255; 1,8 кг	1	
Т-17	1	Полоса 6х100-ГОСТ 103-76*		3,6
		l=150; 0,7 кг	2	
	4	Лист6-ГОСТ 19903-74*		
		S=150х305; 2,2 кг	1	

Привязан

Инв. N

Нач. отд.	Роменский		10.92
Н.контр.	Ковалев		10.92
ГИП стр.	Ковалев		10.92
Нач. гр.	Шленова		10.92
Инж.2к.	Лизунова		10.92

407-3-0634.92-АС.И-7

Марки Т-12, Т-16, Т-17

Стадия	Масса	Масштаб
РП	см. табл.	1:5
Лист	Листов 1	

СЕВЗАПЭНЕРГОСЕТЬПРОЕКТ
Санкт-Петербург

Взам. инв. N | Подпись и дата | Инв. N подл.

Альбом 4

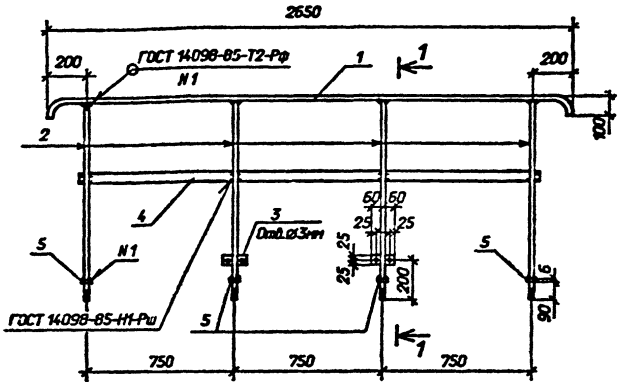

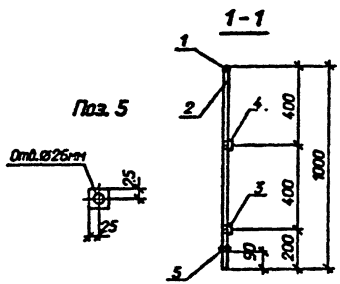

Поз. 5

Поз.	Наименование	Кол.
1	Ø 24 А-II-ГОСТ 5781-82*	
	l=2770; 9,8 кг	1
2	То же l=976; 3,5 кг	4
3	Полоса 6х50-ГОСТ 103-76*	
	l=120; 0,3 кг	2
4	То же l=2350; 5,5 кг	1
5	" l=50; 0,1 кг	4

Привязан

Инв. N

Взам. инв. N

Подпись и дата

Инв. N подл.

Нач. отд.	Раменский		10.92
Н.контр.	Ковалев		10.92
ГИП стр.	Ковалев		10.92
Нач. гр.	Шленова		10.92
Инж.2к.	Лизунова		10.92

407-3-0634.92-АС.И-8

Ограждение Т-13

Стадия	Масса	Масштаб
РП	30,3	1:10 1:20

Лист | Листов 1

СЕВЗАПЭНЕРГОСЕТЬПРОЕКТ

Санкт-Петербург

Формат А3

Альбом 4

Т-14 (Т-15 зеркален Т-14)

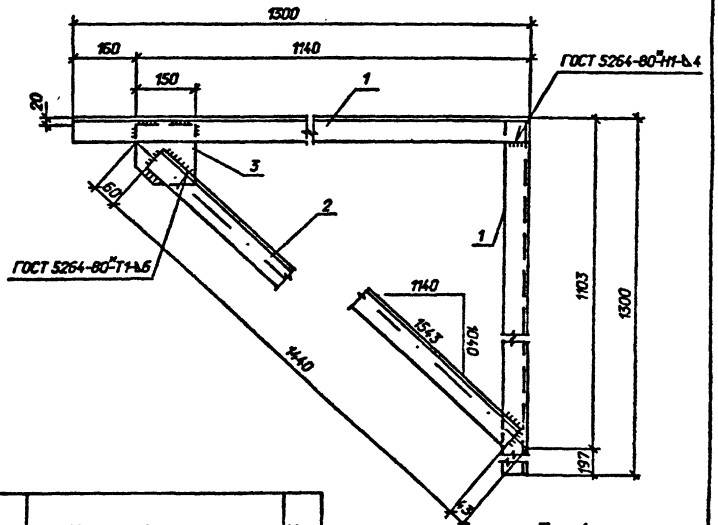

Поз. 4

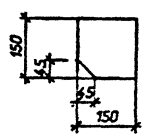

Поз.	Наименование	Кол.
1	Уголок 63х63х5-	
	ГОСТ8509-86, l=1300; 6,3кг	2
2	То же l=1440; 6,9 кг	1
3	Лист 10-ГОСТ 19903-74*	
	S=150х150; 1,8кг	1

Привязан

Инв. N

Взам. инв. N

Подпись и дата

Инв. N подл.

Нач. отд.	Раменский		10.92
Н.контр.	Ковалев		10.92
ГИП стр.	Ковалев		10.92
Нач. гр.	Шленова		10.92
Инж.2к.	Лизунова		10.92

407-3-0634.92-АС.И-9

Кронштейны Т-14, Т-15

Стадия	Масса	Масштаб
РП	21,3	1:10

Лист | Листов 1

СЕВЗАПЭНЕРГОСЕТЬПРОЕКТ

Санкт-Петербург

Формат А3

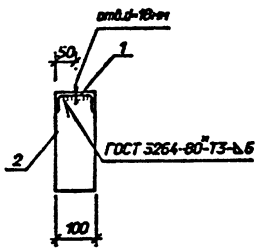

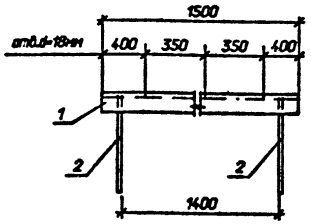

Рез.103.2

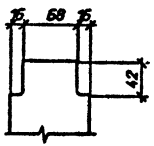

Поз.	Наименование	Кол.
1	Швеллер 10-ГОСТ 8240-89	
	l=1500; 12,9кг	1
2	Полоса 10х100-ГОСТ103-76*	
	l=250; 2,0кг	2

Привязан

Инв. N

Взам. инв. N

Подпись и дата

Инв. N подл.

Нач. отд.	Романский		10.92
Н.контр.	Ковалев		10.92
ГИП сто.	Ковалев		10.92
Нач. гр.	Шленова		10.92
Инж.2к.	Лузанова		10.92

407-3-0634.92-АС.И-10

Марка Т-20

Стадия	Масса	Масштаб
РП	16,9	1:5 1:10
Лист		Листов 1

"СЕВЗАПЭНЕРГОСЕТЬПРОЕКТ"
Санкт-Петербург

Формат А3

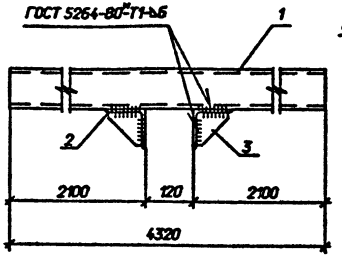

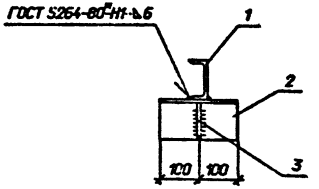

Поз. 3

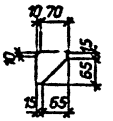

Поз.	Наименование	Кол.
1	Швеллер 12-ГОСТ 8240-89	
	l=4320 35.6кг	1
2	Уголок 100х100х7-	
	ГОСТ 8509-86, l=200; 2,2кг	2
3	Полоса 6х80- ГОСТ 103-76*	
	l=80; 0,3кг	2

Привязан

Инв. N

Взам. инв. N

Подпись и дата

Инв. N подл.

Нач. отд.	Романский		10.92
Н.контр.	Ковалев		10.92
ГИП сто.	Ковалев		10.92
Нач. гр.	Шленова		10.92
Инж.2к.	Лузанова		10.92

407-3-0634.92-АС.И-11

Марка Т-21

Стадия	Масса	Масштаб
РП	40.6	1:10
Лист		Листов 1

"СЕВЗАПЭНЕРГОСЕТЬПРОЕКТ"
Санкт-Петербург

Формат А3

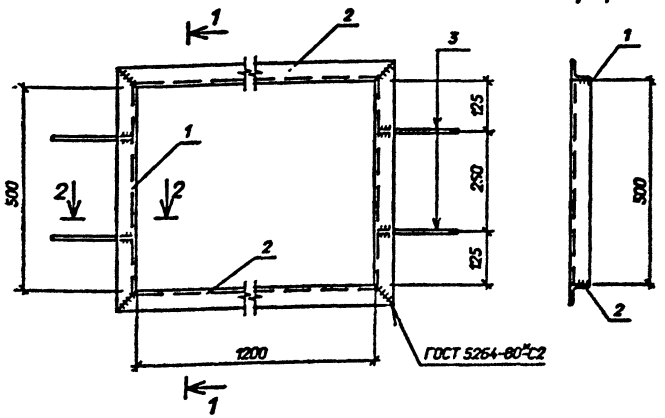

2-2

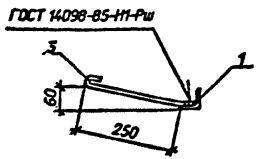

Рез поз. 1,2

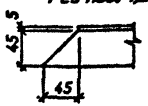

Поз.	Наименование	Кол.
1	Уголок 50х50х5-	
	ГОСТ8509-86, l=600; 2,3кг	2
2	То же l=1300; 4,9кг	2
3	Ø 6 А-I ГОСТ 5781-82*	
	l=350; 0,08кг	4

Привязан

Инв. N

Нач. отд.	Раменский		10.92
Нач. отд.	Ковалев		10.92
ГИП стр.	Ковалев		10.92
Нач. гр.	Шленова		10.92
Инж. гр.	Лазунова		10.92

407-3-0634.92-АС.И-12

Рама Т-22

Стадия	Масса	Масштаб
РП	14,7	1:10 1:5

Лист | Листов 1

"СЕВЗАПЭНЕРГОСЕТЬПРОЕКТ"
Санкт-Петербург

Взам. инв. N | Подпись и дата | Инв. N подл.

Формат А3

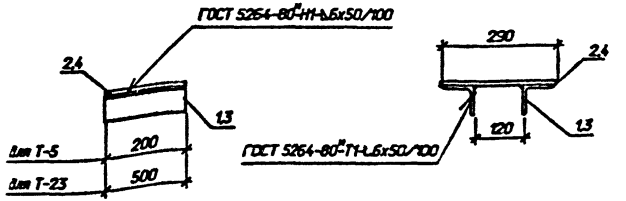

Марка	Поз.	Наименование	Кол.	Масса, кг
Т-5	1	Уголок 75х75х6-		5,5
		ГОСТ 8509-86, l=200; 1,4кг	2	
	2	Лист 6-ГОСТ 19903-74*		
		S=200х290; 2,7кг	1	
Т-23	3	Уголок 75х75х6-		13,6
		ГОСТ 8509-86, l=500; 3,4кг	2	
	4	Лист 6-ГОСТ 19903-74*		
		S=290х500; 6,8кг	1	

Привязан

Инв. N

Нач. отд.	Раменский		10.92
Нач. отд.	Ковалев		10.92
ГИП стр.	Ковалев		10.92
Нач. гр.	Шленова		10.92
Инж. гр.	Лазунова		10.92

407-3-0634.92-АС.И-13

Изделия закладные Т-5, Т-23

Стадия	Масса	Масштаб
РП	см. табл.	1:10

Лист | Листов 1

"СЕВЗАПЭНЕРГОСЕТЬПРОЕКТ"
Санкт-Петербург

Взам. инв. N | Подпись и дата | Инв. N подл.

Формат А3

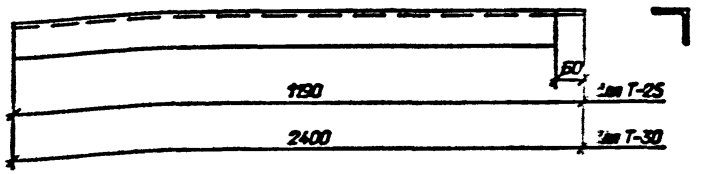

Марка	Поз.	Наименование	Кол.	Масса, кг
Т-25	1	Уголок 75х75х6		8,2
		ГОСТ8509-86; l=1190; 7,2кг	1	
Т-30	2	То же l=2400; 15,5кг	1	16,5

Привязан

Инв. N

Взам. инв. N

Подпись и дата

Инв. N подл.

Нач. отд.	Роменский		10.92
Н.контр.	Ковалев		10.92
ГИП стр.	Ковалев		10.92
Нач. гр.	Шленова		10.92
Инж. 2к.	Лизунова		10.92

407-3-0634.92-АС.И-14

Марки Т-25, Т-30

Стадия	Масса	Масштаб
РП	см. табл.	1:10
Лист	Листов 1	

"СЕВЗАПЭНЕРГОСЕТЬПРОЕКТ" Санкт-Петербург

Формат А3

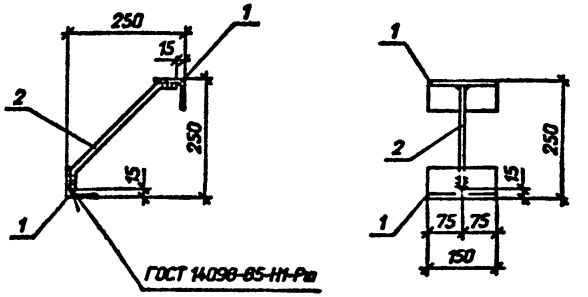

Поз.	Наименование	Кол.
1	Уголок 63х63х5-	
	ГОСТ 8509-86; l=150; 0,7кг	2
2	Ø12А-II ГОСТ 5781-82*	
	l=350; 0,3кг	1

Привязан

Инв. N

Взам. инв. N

Подпись и дата

Инв. N подл.

Нач. отд.	Роменский		10.92
Н.контр.	Ковалев		10.92
ГИП стр.	Ковалев		10.92
Нач. гр.	Шленова		10.92
Инж. 2к.	Лизунова		10.92

407-3-0634.92-АС.И-15

Марка МН-1

Стадия	Масса	Масштаб
РП	1,7	1:10
Лист	Листов 1	

"СЕВЗАПЭНЕРГОСЕТЬПРОЕКТ" Санкт-Петербург

Формат А3

Альбом 4

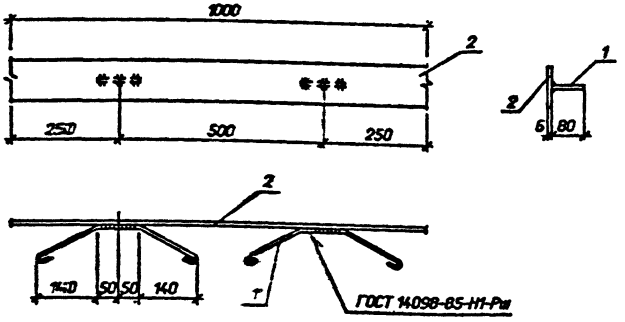

Поз.	Наименование	Кол.
1	Ø6 А-I ГОСТ 5781-82*	
	l=510; 0,11кг	2
2	Полоса 6х100-ГОСТ103-76*	
	l=1000; 4,7кг	1

Взам. инв. N

Подпись и дата

Инв. N подл.

Привязан

Инв. N

Нач. отд.	Роменский		10.92
Н.контр.	Ковалев		10.92
ГИП стр.	Ковалев		10.92
Нач. гр.	Шленова		10.92
Инж.2к.	Лизунова		10.92

407-3-0634.92-АС.И-16

Марка М-2

Стадия	Масса	Масштаб
РП	4,9	1:10

Лист | Листов 1

"СЕВЗАПЭНЕРГОСЕТЬПРОЕКТ"
Санкт-Петербург

Формат А3

Альбом 4

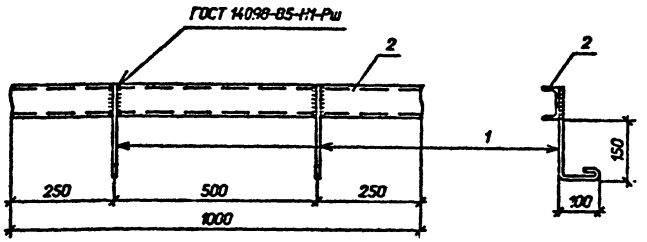

Поз.	Наименование	Кол.
1	Ø6 А-I ГОСТ 5781-82*	
	l=380; 0,08кг	2
2	Швеллер 8-ГОСТ 8240-89	
	l=1000; 7,05кг	1

Взам. инв. N

Подпись и дата

Инв. N подл.

Привязан

Инв. N

Нач. отд.	Роменский		10.92
Н.контр.	Ковалев		10.92
ГИП стр.	Ковалев		10.92
Нач. гр.	Шленова		10.92
Инж.2к.	Лизунова		10.92

407-3-0634.92-АС.И-17

Марка М-4

Стадия	Масса	Масштаб
РП	7,2	1:10

Лист | Листов 1

"СЕВЗАПЭНЕРГОСЕТЬПРОЕКТ"
Санкт-Петербург

Формат А3

1-1

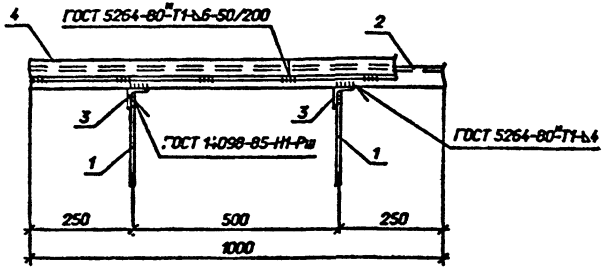

Поз.	Наименование	Кол.
1	Ø 6 А-I ГОСТ 5781-82*	
	l=380; 0,08кг	2
2	Швеллер10-ГОСТ 8240-89	
	l=1000; 8,6кг	1
3	Уголок 50х50х5-	
	ГОСТ8509-86; l=300; 1,13кг	2
4	То же l=1000; 3,77кг	1

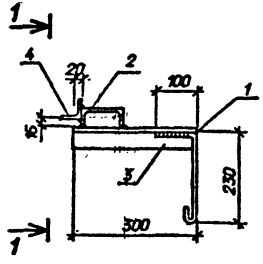

Привязан

Инв. N

Взам. инв. N

Подпись и дата

Инв. N подл.

Нач. отд.	Раменский		10.92
Н.контр.	Ковалев		10.92
ГИП стр.	Ковалев		10.92
Нач. гр.	Шленова		10.92
Инж. 2к.	Лузинова		10.92

407-3-0634.92-АС.И-18

Марка М-5

Стадия	Масса	Масштаб
РП	14,8	1:10
Лист	Листов 1	

"СЕВЗАПЭНЕРГОСЕТЬПРОЕКТ" Санкт-Петербург

Формат А3

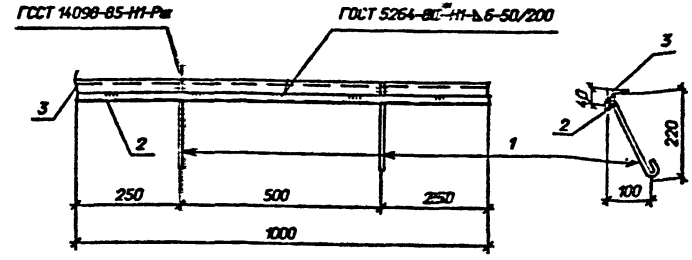

Поз.	Наименование	Кол.
1	Ø 6 А-I ГОСТ 5781-82*	
	l=280; 0,05кг	2
2	Полоса 6х20-ГОСТ 103-76*	
	l=1000; 0,94кг	1
3	Уголок 50х50х5-	
	ГОСТ8509-86,l=1000;3,77кг	1

Привязан

Инв. N

Взам. инв. N

Подпись и дата

Инв. N подл.

Нач. отд.	Раменский		10.92
Н.контр.	Ковалев		10.92
ГИП стр.	Ковалев		10.92
Нач. гр.	Шленова		10.92
Инж. 2к.	Лузинова		10.92

407-3-0634.92-АС.И-19

Марка М-6

Стадия	Масса	Масштаб
РП	4,8	1:10
Лист	Листов 1	

"СЕВЗАПЭНЕРГОСЕТЬПРОЕКТ" Санкт-Петербург

Формат А3

Альбом 4

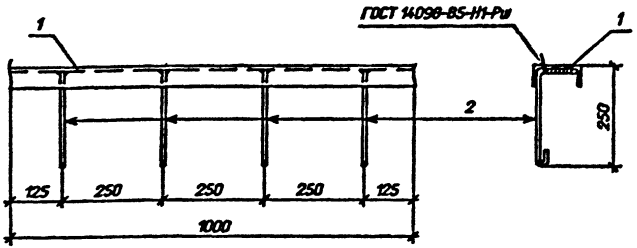

Поз.	Наименование	Кол.
1	Швеллер 12-ГОСТ 8240-89	
	l=1000; 10,4кг	1
2	Ø 6 А-I ГОСТ 5781-82*	
	l=400; 0,1кг	4

Привязан

Инв. N

Взам. инв. N

Подпись и дата

Инв. N подл.

407-3-0634.92-АС.И-20

Нач. отд.	Романский		10.92
Н.контр.	Ковалев		10.92
ГИП стр.	Ковалев		10.92
Нач. гр.	Шленова		10.92
Инж. 2к.	Лазунова		10.92

Марка М-8

Стадия	Масса	Масштаб
РП	10,8	1:10
Лист	Листов 1	

"ЛЕНЭНЕРГОСЕТЬПРОЕКТ" Санкт-Петербург

Формат А3

Альбом 4

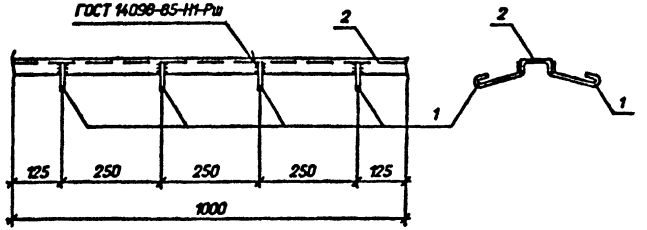

Поз. 2

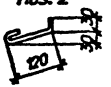

Поз.	Наименование	Кол.
1	Ø 6 А-I ГОСТ 5781-82*	
	l=200; 0,04кг	4
2	Швеллер 8-ГОСТ 8240-89	
	l=1000; 7,05кг	1

Привязан

Инв. N

Взам. инв. N

Подпись и дата

Инв. N подл.

407-3-0634.92-АС.И-21

Нач. отд.	Романский		10.92
Н.контр.	Ковалев		10.92
ГИП стр.	Ковалев		10.92
Нач. гр.	Шленова		10.92
Инж. 2к.	Лазунова		10.92

Марка М-21

Стадия	Масса	Масштаб
РП	7,2	1:10
Лист	Листов 1	

"ЛЕНЭНЕРГОСЕТЬПРОЕКТ" Санкт-Петербург

Формат А3

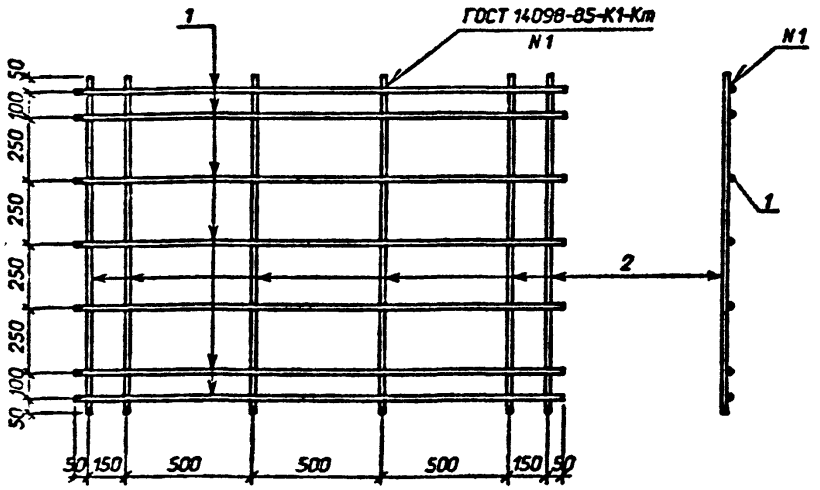

Поз.	Наименование	Кол.
1	Ø 10А-I ГОСТ 5781-82*	
	l=1900; 1,2 кг	7
2	То же l=1300; 0,8кг	6

Привязан

Инв. N

Взам. инв. N

Подпись и дата

Инв. N подл.

Нач. отд.	Романский		10.92
Н.контр.	Ковалев		10.92
ГИП стр.	Ковалев		10.92
Нач. гр.	Шленова		10.92
Инж.2к.	Лизунова		10.92

407-3-0634.92-АС.И-22

Сетка С-1

Стадия	Масса	Масштаб
РП	13,2	1:10
Лист	Листов 1	

"СЕВЗАПЭНЕРГОСЕТЬПРОЕКТ"
Санкт-Петербург

Формат А3

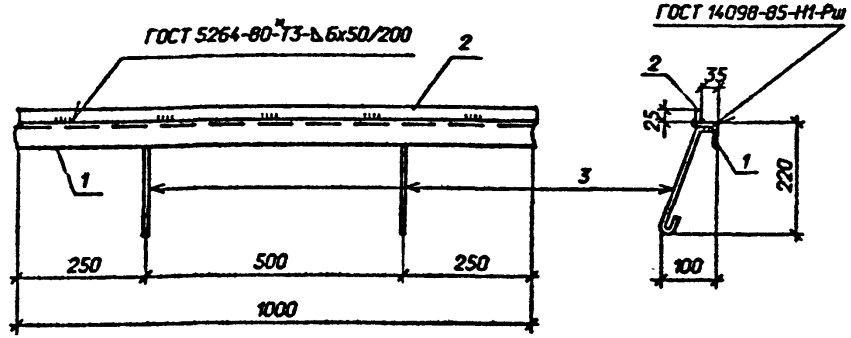

Поз.	Наименование	Кол.
1	Уголок 50х50х5-	
	ГОСТ8509-86,l=1000;3,77кг	1
2	Полоса 6х25-ГОСТ 103-76*	
	l=1000; 1,2 кг	1
3	Ø6 А-I ГОСТ 5781-82*	
	l=280; 0,06кг	2

Привязан

Инв. N

Взам. инв. N

Подпись и дата

Инв. N подл.

Нач. отд.	Романский		10.92
Н.контр.	Ковалев		10.92
ГИП стр.	Ковалев		10.92
Нач. гр.	Шленова		10.92
Инж.2к.	Лизунова		10.92

407-3-0634.92-АС.И-23

Марка МК-4

Стадия	Масса	Масштаб
РП	5,1	1:10
Лист	Листов 1	

"СЕВЗАПЭНЕРГОСЕТЬПРОЕКТ"
Санкт-Петербург

Формат А3

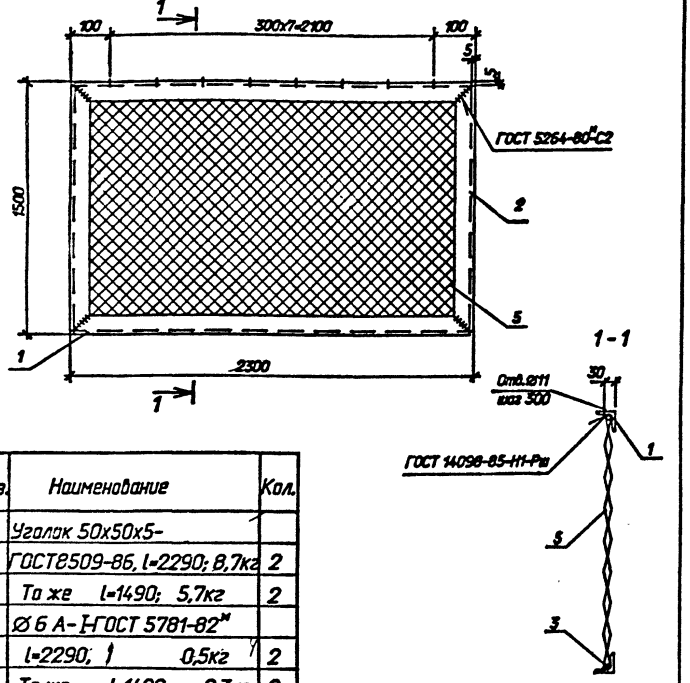

Поз.	Наименование	Кол.
1	Уголок 50х50х5-	
	ГОСТ8509-86, l=2290; 8,7кг	2
2	То же l=1490; 5,7кг	2
3	Ø 6 А-I-ГОСТ 5781-82*	
	l=2290; 0,5кг	2
4	То же l=1490; 0,3кг	2
5	Сетка N20х2-ГОСТ5336-80	
	S=1490х2290; 9,1кг	1

Привязан

Инв. N

Взам. инв. N

Подпись и дата

Инв. N подл.

Нач. отд.	Роменский		10.92
Инженер.	Ковалев		10.92
ГИП I стр.	Ковалев		10.92
Нач. гр.	Шленова		10.92
Инж. 2к.	Лазарева		10.92

407-3-0634.92-АС.И-24

Сетчатое ограждение СО-1

Стадия	Масса	Масштаб
РП	39,5	

Лист | Листов 1

"СЕВЗАПЭНЕРГОСЕТЬПРОЕКТ"
Санкт-Петербург

Формат А3

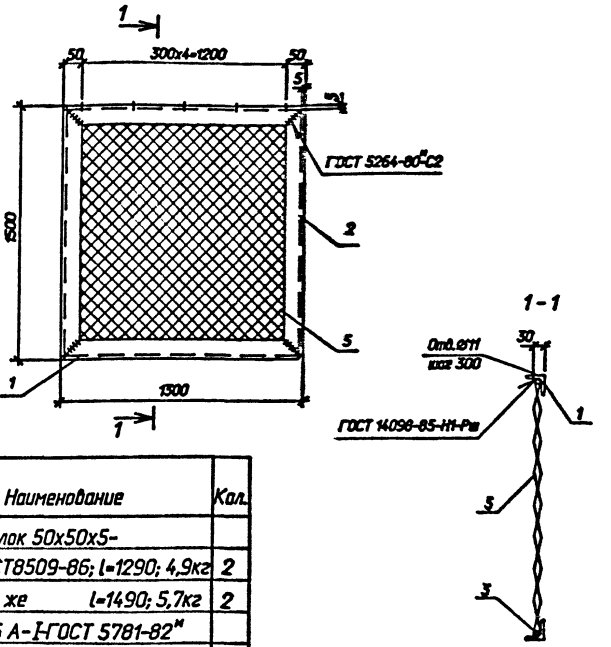

Поз.	Наименование	Кол.
1	Уголок 50х50х5-	
	ГОСТ8509-86; l=1290; 4,9кг	2
2	То же l=1490; 5,7кг	2
3	Ø 6 А-I-ГОСТ 5781-82*	
	l=1290; 0,3кг	2
4	То же l=1490; 0,3кг	2
5	Сетка N20х2-ГОСТ5336-80	
	S=1290х1490; 5,1кг	1

Привязан

Инв. N

Взам. инв. N

Подпись и дата

Инв. N подл.

Нач. отд.	Роменский		10.92
Инженер.	Ковалев		10.92
ГИП I стр.	Ковалев		10.92
Нач. гр.	Шленова		10.92
Инж. 2к.	Лазарева		10.92

407-3-0634.92-АС.И-25

Сетчатое ограждение СО-2

Стадия	Масса	Масштаб
РП	27,5	

Лист | Листов 1

"СЕВЗАПЭНЕРГОСЕТЬПРОЕКТ"
Санкт-Петербург

Формат А3

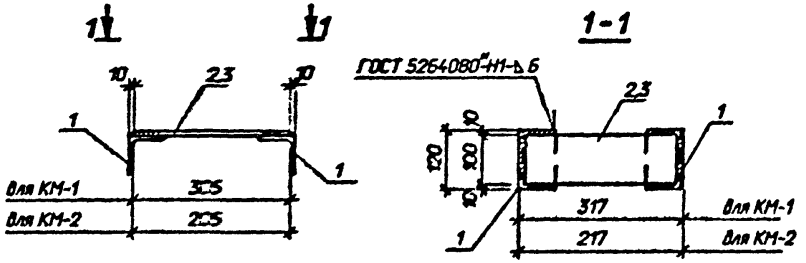

Марка	Поз.	Наименование	Кол.	Масса, кг
КМ-1	1	Уголок 75х75х6-		3,5
		ГОСТ8509-86; l=120, 0,83кг	2	
	2	Полоса 8х100-ГОСТ103-76*		
		l=297; 1,87 кг	1	
КМ-2	1	Уголок 75х75х6-		2,9
		ГОСТ8509-86; l=120, 0,83кг	2	
	3	Полоса 8х100-ГОСТ103-76*		
		l=197; 1,24 кг	1	

Привязан

Инв. N

Взам. инв. N | Подпись и дата | Инв. N подл.

Нач. отд.	Ременский		10.92
Н.контр.	Ковалев		10.92
ГИП стр.	Ковалев		10.92
Нач. гр.	Шлемова		10.92
Инж. 2к.	Лизунова		10.92

407-3-0634.92-АС.И-26

Марки КМ-1, КМ-2

Стадия	Масса	Масштаб
РП	см. табл.	1:10
Лист	Листов 1	

СЕВЗАПЭНЕРГОСЕТЬПРОЕКТ" Санкт-Петербург

Формат А3

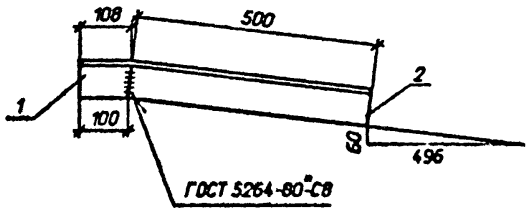

Поз.	Наименование	Кол.
1	Уголок 75х75х6-	
	ГОСТ 8509-86; l=108; 0,7кг	1
2	То же l=500; 3,4кг	1

Привязан

Инв. N

Взам. инв. N | Подпись и дата | Инв. N подл.

Нач. отд.	Ременский		10.92
Н.контр.	Ковалев		10.92
ГИП стр.	Ковалев		10.92
Нач. гр.	Шлемова		10.92
Инж. 2к.	Лизунова		10.92

407-3-0634.92-АС.И-27

Марка КМ-3

Стадия	Масса	Масштаб
РП	4,1	1:10
Лист	Листов 1	

СЕВЗАПЭНЕРГОСЕТЬПРОЕКТ" Санкт-Петербург

Формат А3

Альбом 4

Поз.	Наименование	Кол.
1	Швеллер 10-ГОСТ8240-89	
	l=4800, 41,2 кг	2
2	Швеллер 14-ГОСТ 8240-89	
	l=4800, 59,0 кг	2
3	Швеллер 10-ГОСТ 8240-89	
	l=2300, 19,8 кг	5
4	Уголок 50х50х5	
	ГОСТ8509-86; l=50; 0,19кг	64

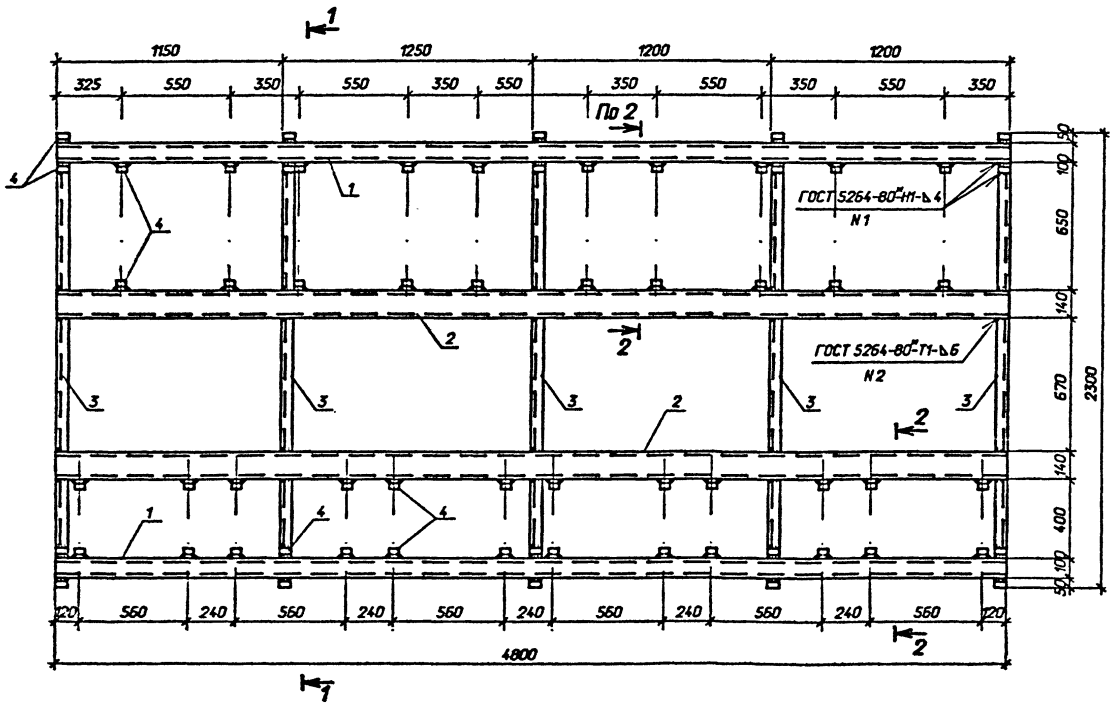

2-2

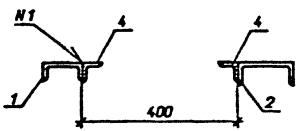

1-1

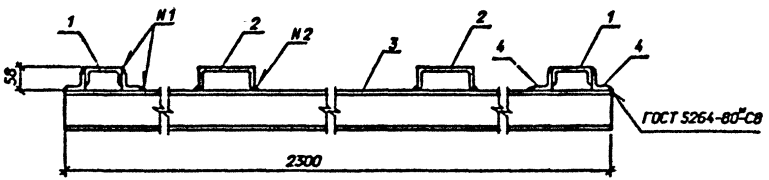

Привязан

Инв. N

				407-3-0634.92-АС.И-28	
				Марка МК-1	Стадия: РП; Масса: 312; Масштаб: 1:10, 1:20
Нач. отд.	Романова		10.92		Лист; Листов 1
Инженер	Ковалев		10.92		СЕВЗАПЭНЕРГОСЕТЬПРОЕКТ Санкт-Петербург
ГИП стр.	Ковалев		10.92		
Нач. гр.	Шленова		10.92		
Инж.-к.	Лизунова		10.92		

Взам. инв. N | Подпись и дата | Инв. N подл.

Формат А3

Поз.	Наименование	Кол.
1	Швеллер 10-ГОСТ8240-89	
	l=4800, 41,2 кг	2
2	Швеллер 14-ГОСТ 8240-89	
	l=4800, 59,0 кг	2
3	Швеллер 10-ГОСТ 8240-89	
	l=2050; 17,6 кг	5
4	Уголок 50х50х5	
	ГОСТ8509-86; l=50; 0,19кг	64

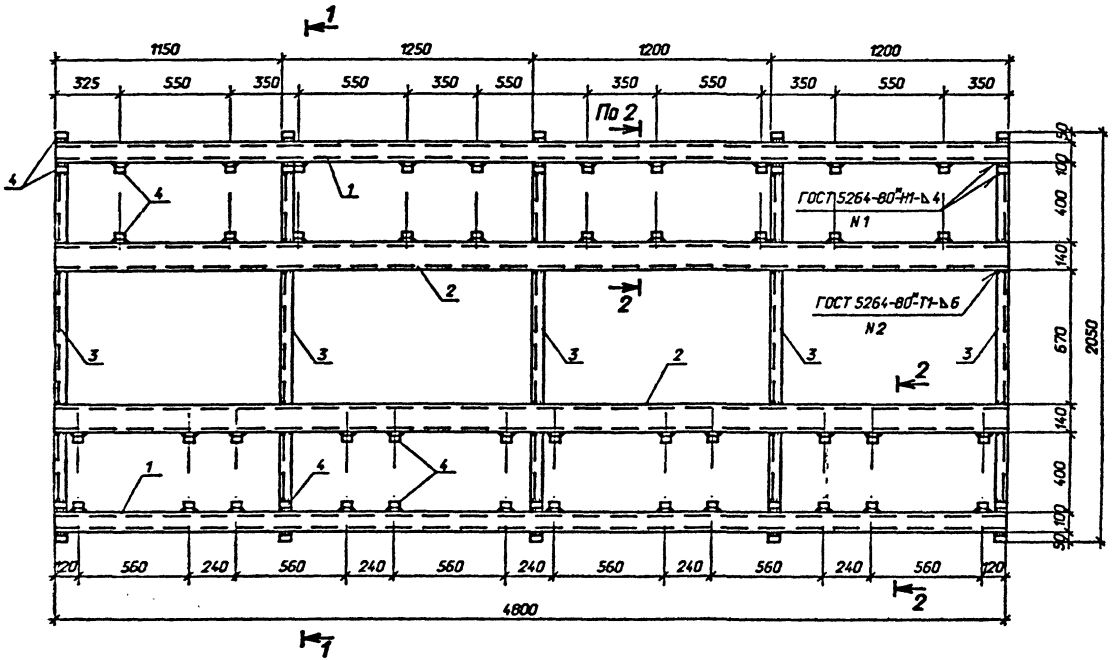

2-2

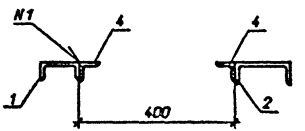

1-1

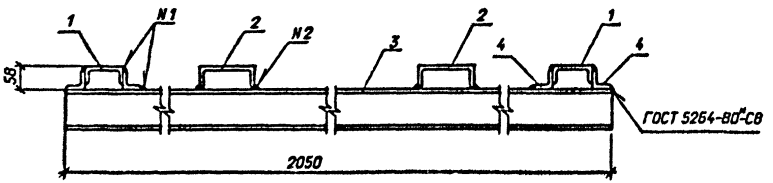

Привязан

Инв. N

Нач. отд.	Ременский		10.92
Н.контр.	Ковалев		10.92
ГИП стр.	Ковалев		10.92
Нач. гр.	Шленова		10.92
Инж. 2к.	Лизунова		10.92

407-3-0634.92-АС.И-29

Марка МК-2

Стадия	Масса	Масштаб
РП	301	1:10 1:20

Лист | Листов 1

СЕВЗАПЭНЕРГОСЕТЬПРОЕКТ
Санкт-Петербург

Инв. N подл. | Подпись и дата | Взам. инв. N

Формат А3

Альбом 4

Поз.	Наименование	Кол.
1	Швеллер 10-ГОСТ8240-89	
	l=4000; 34,4 кг	2
2	Швеллер 14-ГОСТ 8240-89	
	l=4000; 49,2 кг	1
3	Швеллер 10-ГОСТ 8240-89	
	l=1455; 12,5 кг	4
4	Уголок 50х50х5	
	ГОСТ8509-86; l=50; 0,19кг	36

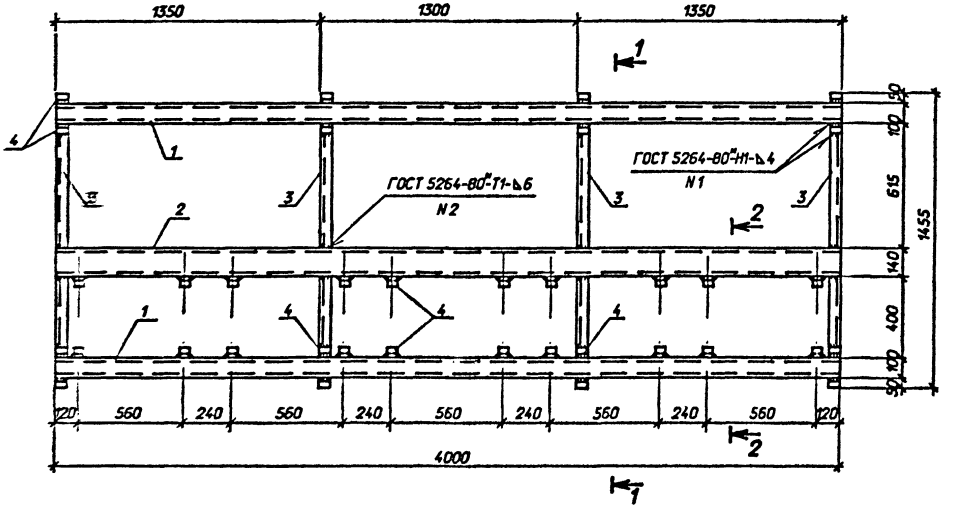

1-1

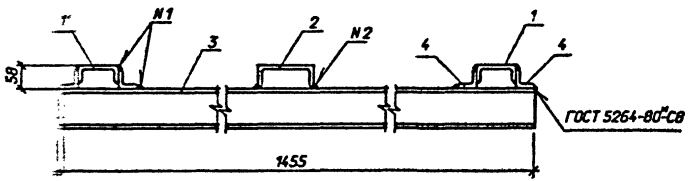

2-2

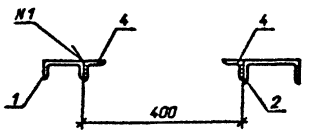

Привязан

Инв. N

Нач. отд.	Роменский		10.92	
Н.контр.	Ковалев		10.92	
ГИП стр.	Ковалев		10.92	
Нач. гр.	Шленова		10.92	
Инж. эк.	Лизунова		10.92	

407-3-0634.92-АС.И-30

Марка МК-3

Стадия	Масса	Масштаб
РП	175	1:10 1:20
Лист	Листов 1	

"СЕВЗАПЭНЕРГОСЕТЬПРОЕКТ"
Санкт-Петербург

Взам. инв. N | Подпись и дата | Инв. N подл.

Формат А3

Поз. 2

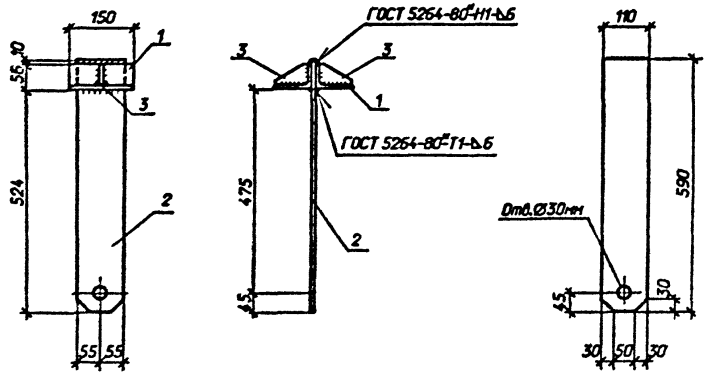

Поз. 3

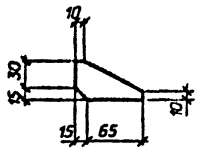

Поз.	Наименование	Кол.
1	Уголок 90х56х6	
	ГОСТ8510-86, l=150; 1,0кг	2
2	Лист 10-ГОСТ19903-74*	
	S=110х590; 5,1кг	1
3	Полоса 6х45-ГОСТ103-76*	
	l=80; 0,2кг	2

Привязан

Инв. N

Взам. инв. N

Подпись и дата

Инв. N подл.

407-3-0634.92-АС.И-31

Нач. отд.	Романский		10.92
ГИП сотр.	Соболев		10.92
Нач. гр.	Шрейдер		10.92
Инж. 2к.	Плужнова		10.92

Марка Т-28

Стадия	Масса	Масштаб
РП	7,5	1:5 1:10
Лист	Листов 1	

СЕВЗАПЭНЕРГОСЕТЬПРОЕКТ
Санкт-Петербург

Формат А3

gost.e-ecolog.ru