ТИПОВЫЕ ПРОЕКТНЫЕ РЕШЕНИЯ

407-3-0634.92

ЗАКРЫТЫЕ РАСПРЕДЕЛИТЕЛЬНЫЕ УСТРОИСТВА 10(6) кВ, СОВМЕЩЕННЫЕ С ОПУ БЕЗ АККУМУЛЯТОРНОЙ БАТАРЕИ, В СБОРНОМ ЖЕЛЕЗОБЕТОНЕ

АЛЬБОМ 3

АС	СТРОИТЕЛЬНЫЕ ЧЕРТЕЖИ	СТР. 1 ...83
ОВ	ОТОПЛЕНИЕ, ВЕНТИЛЯЦИЯ	СТР. 84...86
ВК	ВОДОПРОВОД, КАНАЛИЗАЦИЯ	СТР. 87, 88

gost.e-ecolog.ru

ТИПОВЫЕ ПРОЕКТНЫЕ РЕШЕНИЯ

407-3-0634.92

ЗАКРЫТЫЕ РАСПРЕДЕЛИТЕЛЬНЫЕ УСТРОЙСТВА 10(6) кВ, СОВМЕЩЕННЫЕ С ОПУ БЕЗ АККУМУЛЯТОРНОЙ БАТАРЕИ, В СБОРНОМ ЖЕЛЕЗОБЕТОНЕ

АЛЬБОМ 3

ПЕРЕЧЕНЬ АЛЬБОМОВ

АЛЬБОМ 1	ПЗ	ПОЯСНИТЕЛЬНАЯ ЗАПИСКА
АЛЬБОМ 2	ЭП	ЭЛЕКТРОТЕХНИЧЕСКИЕ ЧЕРТЕЖИ
АЛЬБОМ 3	АС	СТРОИТЕЛЬНЫЕ ЧЕРТЕЖИ
	ОВ	ОТОПЛЕНИЕ, ВЕНТИЛЯЦИЯ
	ВК	ВОДОПРОВОД, КАНАЛИЗАЦИЯ
АЛЬБОМ 4	АСИ	СТРОИТЕЛЬНЫЕ ИЗДЕЛИЯ
АЛЬБОМ 5	СО	СПЕЦИФИКАЦИИ ОБОРУДОВАНИЯ
АЛЬБОМ 6	ВМ	ВЕДОМОСТИ ПОТРЕБНОСТИ В МАТЕРИАЛАХ
АЛЬБОМ 7	СД	СМЕТНАЯ ДОКУМЕНТАЦИЯ

РАЗРАБОТАН ИНСТИТУТОМ
"СЕВЗАПЭНЕРГОСЕТЬПРОЕКТ"

УТВЕРЖДЕН И ВВЕДЕН В ДЕЙСТВИЕ НТС
ИНСТИТУТА "СЕВЗАПЭНЕРГОСЕТЬПРОЕКТ" И
СОГЛАСОВАН ИНСТИТУТОМ "МИНСКТИППРОЕКТ"
ПРОТОКОЛ ОТ 27.10.92 N 9

ГЛАВНЫЙ ИНЖЕНЕР Е. И. БАРАНОВ
ГЛАВНЫЙ ИНЖЕНЕР ПРОЕКТА Д. В. ЛУРЬЕ

Содержание альбома 3

Лист	Наименование	Стр.
	407-3-0634.92-АС	
	Строительные чертежи	
1	Общие данные. (начало)	4
2,3	Общие данные. (продолжение)	5,6
4	Общие данные. (окончание)	7
5	ЗРУ 10-ОПУ-6х42-ЖБ-36-21-1-КК со шкафами КРУ серии К-104 План на отм. 0.000.	8
6	ЗРУ 10-ОПУ-6х42-ЖБ-36-21-1-КК со шкафами КРУ серии КМ-1м, КМ-1ф План на отм. 0.000.	9
7	ЗРУ 10-ОПУ-6х48-ЖБ-36-39-1-КК со шкафами КРУ серии К-104 План на отм. 0.000.	10
8	ЗРУ 10-ОПУ-6х48-ЖБ-36-39-1-КК со шкафами КРУ серии КМ-1м, КМ-1ф План на отм. 0.000.	11
9	ЗРУ 10-ОПУ-6х48-ЖБ-52-21-2-КК со шкафами КРУ серии К-104 План на отм. 0.000.	12
10	ЗРУ 10-ОПУ-6х48-ЖБ-52-21-2-КК со шкафами КРУ серии КМ-1м, КМ-1ф План на отм. 0.000.	13
11	ЗРУ 10-ОПУ-6х54-ЖБ-52-39-2-КК со шкафами КРУ серии К-104 План на отм. 0.000.	14
12	ЗРУ 10-ОПУ-6х54-ЖБ-52-39-2-КК со шкафами КРУ серии КМ-1м, КМ-1ф План на отм. 0.000.	15
13	ЗРУ 10-ОПУ-6х42-ЖБ-36-21-1-КК Разрезы 1-1 _ 3-3.	16
14	ЗРУ 10-ОПУ-6х48-ЖБ-36-39-1-КК Разрезы 1-1 _ 3-3.	17
15	ЗРУ 10-ОПУ-6х48-ЖБ-52-21-2-КК Разрезы 1-1 _ 3-3.	18
16	ЗРУ 10-ОПУ-6х54-ЖБ-52-39-2-КК Разрезы 1-1 _ 3-3.	19
17	ЗРУ 10-ОПУ-6х42-ЖБ-36-21-1-КК со шкафами КРУ серии К-104 Фасады.	20
18	ЗРУ 10-ОПУ-6х42-ЖБ-36-21-1-КК со шкафами КРУ серии КМ-1м, КМ-1ф Фасады.	21
19	ЗРУ 10-ОПУ-6х48-ЖБ-36-39-1-КК со шкафами КРУ серии К-104 Фасады.	22
20	ЗРУ 10-ОПУ-6х48-ЖБ-36-39-1-КК со шкафами КРУ серии КМ-1м, КМ-1ф Фасады.	23
21	ЗРУ 10-ОПУ-6х48-ЖБ-52-21-2-КК со шкафами КРУ серии К-104 Фасады.	24
22	ЗРУ 10-ОПУ-6х48-ЖБ-52-21-2-КК со шкафами КРУ серии КМ-1м, КМ-1ф на ток 1600А Фасады.	25
23	ЗРУ 10-ОПУ-6х48-ЖБ-52-21-2-КК со шкафами КРУ серии КМ-1м, КМ-1ф на ток 3150А Фасады.	26
24	ЗРУ 10-ОПУ-6х54-ЖБ-52-39-2-КК со шкафами КРУ серии К-104 Фасады.	27
25	ЗРУ 10-ОПУ-6х54-ЖБ-52-39-2-КК со шкафами КРУ серии КМ-1м, КМ-1ф на ток 1600А Фасады.	28
26	ЗРУ 10-ОПУ-6х54-ЖБ-52-39-2-КК со шкафами КРУ серии КМ-1м, КМ-1ф на ток 3150А Фасады.	29
27	Архитектурные узлы. Фрагмент входа 1.	30
28	Фрагмент 1.	31
29	Фрагмент фасада 1.	32
30	Фрагмент фасада 2.	33
31	ЗРУ 10-ОПУ-6х42-ЖБ-36-21-1-КК Схема расположения фундаментов здания.	34
32	ЗРУ 10-ОПУ-6х48-ЖБ-36-39-1-КК Схема расположения фундаментов здания.	35
33	ЗРУ 10-ОПУ-6х48-ЖБ-52-21-2-КК Схема расположения фундаментов здания.	36
34	ЗРУ 10-ОПУ-6х54-ЖБ-52-39-2-КК Схема расположения фундаментов здания.	37
35	Схема расположения фундаментов здания. Узлы, сечения.	38
36	ЗРУ 10-ОПУ-6х42-ЖБ-36-21-1-КК Схема расположения колонн, балок и плит покрытия.	39
37	ЗРУ 10-ОПУ-6х48-ЖБ-36-39-1-КК Схема расположения колонн, балок и плит покрытия.	40
38	ЗРУ 10-ОПУ-6х48-ЖБ-52-21-2-КК Схема расположения колонн, балок и плит покрытия.	41
39	ЗРУ 10-ОПУ-6х54-ЖБ-52-39-2-КК Схема расположения колонн, балок и плит покрытия.	42
40	Схема расположения колонн, балок и плит покрытия. Узлы 1 _ 5.	43
41	ЗРУ 10-ОПУ-6х42-ЖБ-36-21-1-КК со шкафами КРУ серии К-104 Схема расположения стеновых панелей.	44
42	ЗРУ 10-ОПУ-6х42-ЖБ-36-21-1-КК со шкафами КРУ серии К-104 Схема расположения стеновых панелей. Узлы. Спецификация.	45
43	ЗРУ 10-ОПУ-6х42-ЖБ-36-21-1-КК со шкафами КРУ серии КМ-1м, КМ-1ф Схема расположения стеновых панелей.	46
44	ЗРУ 10-ОПУ-6х42-ЖБ-36-21-1-КК со шкафами КРУ серии КМ-1м, КМ-1ф Схема расположения стеновых панелей. Узлы. Спецификация.	47
45	ЗРУ 10-ОПУ-6х48-ЖБ-36-39-1-КК со шкафами КРУ серии К-104 Схема расположения стеновых панелей	48
46	ЗРУ 10-ОПУ-6х48-ЖБ-36-39-1-КК со шкафами КРУ серии К-104 Схема расположения стеновых панелей. Узлы. Спецификация.	49
47	ЗРУ 10-ОПУ-6х48-ЖБ-36-39-1-КК со шкафами КРУ серии КМ-1м, КМ-1ф Схема расположения стеновых панелей.	50
48	ЗРУ 10-ОПУ-6х48-ЖБ-36-39-1-КК со шкафами КРУ серии КМ-1м, КМ-1ф Схема расположения стеновых панелей. Узлы. Спецификация.	51
49	ЗРУ 10-ОПУ-6х48-ЖБ-52-21-2-КК со шкафами КРУ серии К-104 Схема расположения стеновых панелей.	52
50	ЗРУ 10-ОПУ-6х48-ЖБ-52-21-2-КК со шкафами КРУ серии К-104 Схема расположения стеновых панелей. Узлы. Спецификация.	53
51	ЗРУ 10-ОПУ-6х48-ЖБ-52-21-2-КК со шкафами КРУ серии КМ-1м, КМ-1ф на ток 1600А Схема расположения стеновых панелей.	54
52	ЗРУ 10-ОПУ-6х48-ЖБ-52-21-2-КК со шкафами КРУ серии КМ-1м, КМ-1ф на ток 1600А Схема расположения стеновых панелей. Узлы. Спецификация.	55

Содержание альбома 3 (продолжение)

Лист	Наименование	Стр.
53	ЗРУ10+ОПУ-6х48-ЖБ-52-21-2-КК со шкафами КРУ серии КМ-1м, КМ-1ф на ток 3150А. Схема расположения стеновых панелей.	56
54	ЗРУ10+ОПУ-6х48-ЖБ-52-21-2-КК со шкафами КРУ серии КМ-1м, КМ-1ф на ток 3150А. Схема расположения стеновых панелей. Узлы. Спецификация.	57
55	ЗРУ10+ОПУ-6х54-ЖБ-52-39-2-КК со шкафами КРУ серии К-104. Схема расположения стеновых панелей.	58
56	ЗРУ 10+ОПУ-6х54-ЖБ-52-39-2-КК со шкафами КРУ серии К-104. Схема расположения стеновых панелей. Узлы. Спецификация.	59
57	ЗРУ 10+ОПУ-6х54-ЖБ-52-39-2-КК со шкафами КРУ серии КМ-1м, КМ-1ф на ток 1600А. Схема расположения стеновых панелей.	60
58	ЗРУ 10+ОПУ-6х54-ЖБ-52-39-2-КК со шкафами КРУ серии КМ-1м, КМ-1ф на ток 1600А. Схема расположения стеновых панелей. Узлы. Спецификация.	61
59	ЗРУ 10+ОПУ-6х54-ЖБ-52-39-2-КК со шкафами КРУ серии КМ-1м, КМ-1ф на ток 3150А. Схема расположения стеновых панелей.	62
60	ЗРУ 10+ОПУ-6х54-ЖБ-52-39-2-КК со шкафами КРУ серии КМ-1м, КМ-1ф на ток 3150А. Схема расположения стеновых панелей. Узлы. Спецификация.	63
61	ЗРУ 10-6х20-ЖБ-36-1-КК со шкафами КРУ серии К-104. Схема расположения металлоконструкций в полу и стенах.	64
62	ЗРУ 10-6х26-ЖБ-52-2-КК со шкафами КРУ серии К-104. Схема расположения металлоконструкций в полу и стенах.	65
63	ЗРУ 10-6х20-ЖБ-36-1-КК, ЗРУ 10-6х26-ЖБ-52-2-КК со шкафами КРУ серии К-104. Схема расположения металлоконструкций в полу и стенах. Узлы, сечения.	66
64	ЗРУ 10-6х20-ЖБ-36-1-КК со шкафами КРУ серии КМ-1м, КМ-1ф. Схема расположения металлоконструкций в полу и стенах.	67
65	ЗРУ 10-6х20-ЖБ-36-1-КК со шкафами КРУ серии КМ-1м, КМ-1ф. Схема расположения металлоконструкций в полу и стенах. Вид по "Г".	68
66	ЗРУ 10-6х26-ЖБ-52-2-КК со шкафами КРУ серии КМ-1м, КМ-1ф. Схема расположения металлоконструкций в полу и стенах.	69
67	ЗРУ 10-6х26-ЖБ-52-2-КК со шкафами КРУ серии КМ-1м, КМ-1ф. Схема расположения металлоконструкций в полу и стенах. Вид по "Г".	70
68	ЗРУ 10-6х20-ЖБ-36-1-КК со шкафами КРУ серии КМ-1м, КМ-1ф. Схема расположения металлоконструкций в кровле.	71
69	ЗРУ 10-6х26-ЖБ-52-2-КК со шкафами КРУ серии КМ-1м КМ-1ф. Схема расположения металлоконструкций в кровле.	72
70	ЗРУ 10-6х20-ЖБ-36-1-КК, ЗРУ 10-6х26-ЖБ-52-2-КК со шкафами КРУ серии КМ-1м, КМ-1ф. Схема расположения металлоконструкций в кровле. Сечения 1-1...3-3.	73
71	ЗРУ 10-6х20-ЖБ-36-1-КК со шкафами КРУ серии К-104 Схема расположения каналов, приямков и плит покрытия.	74
72	ЗРУ 10-6х26-ЖБ-52-2-КК со шкафами КРУ серии К-104 Схема расположения каналов, приямков и плит покрытия.	75
73	ЗРУ 10-6х20-ЖБ-36-1-КК, ЗРУ 10-6х26-ЖБ-52-2-КК со шкафами КРУ серии К-104. Схема расположения каналов, приямков и плит покрытия. Виды, сечения.	76
74	ЗРУ 10-6х20-ЖБ-36-1-КК со шкафами КРУ серии КМ-1м КМ-1ф. Схема расположения каналов, приямков и плит покрытия.	77
75	ЗРУ 10-6х26-ЖБ-52-2-КК со шкафами КРУ серии КМ-1м КМ-1ф. Схема расположения каналов, приямков и плит покрытия.	78
76	ЗРУ 10-6х20-ЖБ-36-1-КК, ЗРУ 10-6х26-ЖБ-52-2-КК со шкафами КРУ серии КМ-1м, КМ-1ф. Схема расположения каналов, приямков и плит покрытия. Узлы. Сечения.	79
77	ОПУ-6х22-ЖБ-21 Схема расположения каналов, приямков и плит покрытия.	80
78	ОПУ - 6х28-ЖБ-39 Схема расположения каналов, приямков и металлоконструкций.	81
79	ОПУ - 6х28-ЖБ-39 Схема расположения асбестоцементных досок и плит покрытия каналов.	82
80	ОПУ-6х22-ЖБ-21, ОПУ - 6х28-ЖБ-39 Схема расположения каналов, приямков и плит покрытия. Узлы 1...5.	83

Лист	Наименование	Стр.
	407-3-0634.92-08	
	Отопление, вентиляция	
1	Общие данные.	84
2	Планы на отм. 0.000. Схемы систем вентиляции В1 (В2), ВЕ1.	85
3	Установка 2^{x} и 3^{x} электропечей. Рамы для установки 2^{x} и 3^{x} электропечей.	86
	407-3-0634.92-ВК	
	Водопровод канализация	
1	Общие данные.	87
2	План на отм. 0.000. Схемы систем В1 и К1.	88

Ведомость рабочих чертежей основного комплекта марки АС (начало)

Лист	Наименование	Примечание
1	Общие данные. (начало)	
2,3	Общие данные. (продолжение)	
4	Общие данные. (окончание)	
5	ЗРУ 10+ОПУ-6х42-ЖБ-36-21-1-КК со шкафами КРУ серии К-104 План на отм. 0.000.	
6	ЗРУ 10+ОПУ-6х42-ЖБ-36-21-1-КК со шкафами КРУ серии КМ-1м, КМ-1ф План на отм. 0.000.	
7	ЗРУ 10+ОПУ-6х48-ЖБ-36-39-1-КК со шкафами КРУ серии К-104 План на отм. 0.000.	
8	ЗРУ 10+ОПУ-6х48-ЖБ-36-39-1-КК со шкафами КРУ серии КМ-1м, КМ-1ф План на отм. 0.000.	
9	ЗРУ 10+ОПУ-6х48-ЖБ-52-21-2-КК со шкафами КРУ серии К-104 План на отм. 0.000.	
10	ЗРУ 10+ОПУ-6х48-ЖБ-52-21-2-КК со шкафами КРУ серии КМ-1м, КМ-1ф План на отм. 0.000.	
11	ЗРУ 10+ОПУ-6х54-ЖБ-52-39-2-КК со шкафами КРУ серии К-104 План на отм. 0.000.	
12	ЗРУ 10+ОПУ-6х54-ЖБ-52-39-2-КК со шкафами КРУ серии КМ-1м, КМ-1ф План на отм. 0.000.	
13	ЗРУ 10+ОПУ-6х42-ЖБ-36-21-1-КК Разрезы 1-1_3-3.	
14	ЗРУ 10+ОПУ-6х48-ЖБ-36-39-1-КК Разрезы 1-1_3-3.	
15	ЗРУ 10+ОПУ-6х48-ЖБ-52-21-2-КК Разрезы 1-1_3-3.	
16	ЗРУ 10+ОПУ-6х54-ЖБ-52-39-2-КК Разрезы 1-1_3-3.	
17	ЗРУ 10+ОПУ-6х42-ЖБ-36-21-1-КК со шкафами КРУ серии К-104 Фасады.	
18	ЗРУ 10+ОПУ-6х42-ЖБ-36-21-1-КК со шкафами КРУ серии КМ-1м, КМ-1ф Фасады.	
19	ЗРУ 10+ОПУ-6х48-ЖБ-36-39-1-КК со шкафами КРУ серии К-104 Фасады.	
20	ЗРУ 10+ОПУ-6х48-ЖБ-36-39-1-КК со шкафами КРУ серии КМ-1м, КМ-1ф Фасады.	

Ведомость рабочих чертежей основного комплекта марки АС (продолжение)

Лист	Наименование	Примечание
21	ЗРУ 10+ОПУ-6х48-ЖБ-52-21-2-КК со шкафами КРУ серии К-104 Фасады.	
22	ЗРУ 10+ОПУ-6х48-ЖБ-52-21-2-КК со шкафами КРУ серии КМ-1м, КМ-1ф на ток 1600А Фасады.	
23	ЗРУ 10+ОПУ-6х48-ЖБ-52-21-2-КК со шкафами КРУ серии КМ-1м, КМ-1ф на ток 3150А Фасады.	
24	ЗРУ 10+ОПУ-6х54-ЖБ-52-39-2-КК со шкафами КРУ серии К-104 Фасады.	
25	ЗРУ 10+ОПУ-6х54-ЖБ-52-39-2-КК со шкафами КРУ серии КМ-1м, КМ-1ф на ток 1600А Фасады.	
26	ЗРУ 10+ОПУ-6х54-ЖБ-52-39-2-КК со шкафами КРУ серии КМ-1м, КМ-1ф на ток 3150А Фасады.	
27	Архитектурные узлы. Фрагмент входа 1.	
28	Фрагмент 1.	
29	Фрагмент фасада 1.	
30	Фрагмент фасада 2.	
31	ЗРУ 10+ОПУ-6х42-ЖБ-36-21-1-КК Схема расположения фундаментов здания.	
32	ЗРУ 10+ОПУ-6х48-ЖБ-36-39-1-КК Схема расположения фундаментов здания.	
33	ЗРУ 10+ОПУ-6х48-ЖБ-52-21-2-КК Схема расположения фундаментов здания.	
34	ЗРУ 10+ОПУ-6х54-ЖБ-52-39-2-КК Схема расположения фундаментов здания.	
35	Схема расположения фундаментов здания. Узлы, сечения.	
36	ЗРУ 10+ОПУ-6х42-ЖБ-36-21-1-КК Схема расположения колонн, балок и плит покрытия.	
37	ЗРУ 10+ОПУ-6х48-ЖБ-36-39-1-КК Схема расположения колонн, балок и плит покрытия.	
38	ЗРУ 10+ОПУ-6х48-ЖБ-52-21-2-КК Схема расположения колонн, балок и плит покрытия.	
39	ЗРУ 10+ОПУ-6х54-ЖБ-52-39-2-КК Схема расположения колонн, балок и плит покрытия.	
40	Схема расположения колонн, балок и плит покрытия. Узлы 1_5.	

Ведомость рабочих чертежей основного комплекта марки АС (продолжение)

Лист	Наименование	Примечание
41	ЗРУ 10+ОПУ-6х42-ЖБ-36-21-1-КК со шкафами КРУ серии К-104 Схема расположения стеновых панелей.	
42	ЗРУ 10+ОПУ-6х42-ЖБ-36-21-1-КК со шкафами КРУ серии К-104 Схема расположения стеновых панелей. Узлы. Спецификация.	
43	ЗРУ 10+ОПУ-6х42-ЖБ-36-21-1-КК со шкафами КРУ серии КМ-1м, КМ-1ф Схема расположения стеновых панелей.	
44	ЗРУ 10+ОПУ-6х42-ЖБ-36-21-1-КК со шкафами КРУ серии КМ-1м, КМ-1ф Схема расположения стеновых панелей. Узлы. Спецификация.	
45	ЗРУ 10+ОПУ-6х48-ЖБ-36-39-1-КК со шкафами КРУ серии К-104 Схема расположения стеновых панелей.	
46	ЗРУ 10+ОПУ-6х48-ЖБ-36-39-1-КК со шкафами КРУ серии К-104 Схема расположения стеновых панелей. Узлы. Спецификация.	
47	ЗРУ 10+ОПУ-6х48-ЖБ-36-39-1-КК со шкафами КРУ серии КМ-1м, КМ-1ф Схема расположения стеновых панелей.	
48	ЗРУ 10+ОПУ-6х48-ЖБ-36-39-1-КК со шкафами КРУ серии КМ-1м, КМ-1ф Схема расположения стеновых панелей. Узлы. Спецификация.	
49	ЗРУ 10+ОПУ-6х48-ЖБ-52-21-2-КК со шкафами КРУ серии К-104 Схема расположения стеновых панелей.	
50	ЗРУ 10+ОПУ-6х48-ЖБ-52-21-2-КК со шкафами КРУ серии К-104 Схема расположения стеновых панелей. Узлы. Спецификация.	
51	ЗРУ 10+ОПУ-6х48-ЖБ-52-21-2-КК со шкафами КРУ серии КМ-1м, КМ-1ф на ток 1600А Схема расположения стеновых панелей.	
52	ЗРУ 10+ОПУ-6х48-ЖБ-52-21-2-КК со шкафами КРУ серии КМ-1м, КМ-1ф на ток 1600А Схема расположения стеновых панелей. Узлы. Спецификация.	

Удостоверяю, что проект соответствует действующим нормам и правилам, а эксплуатация сооружений с пожароопасным характером производства безопасна при соблюдении предусмотренных проектом мероприятий.

Главный инженер проекта Д.В. Лурье

Приказан

407-3-0634.92-АС

ЗРУ 10(6) кВ, совмещенные с ОПУ без аккумуляторных батарей в сборном железобетоне

Нач.отд.	Раменский		10.92
Н.контр.	Ковалев		10.92
Гип	Лурье		10.92
Гип стр.	Ковалев		10.92
Нач. гр.	Шленова		10.92

Общие данные. (начало)

Стадия	Лист	Листов
РП	1	

СЕВЗАПЭНЕРГОСЕТЬПРОЕКТ Санкт-Петербург

Ведомость рабочих чертежей основного комплекта марки АС (продолжение)

Лист	Наименование	Примечание
53	ЗРУ 10-ОПУ-6х48-ЖБ-52-21-2-КК со шкафами КРУ серии КМ-1м, КМ-1ф на ток 3150А. Схема расположения стеновых панелей.	
54	ЗРУ 10-ОПУ-6х48-ЖБ-52-21-2-КК со шкафами КРУ серии КМ-1м, КМ-1ф на ток 3150А. Схема расположения стеновых панелей. Узлы. Спецификация.	
55	ЗРУ 10-ОПУ-6х54-ЖБ-52-39-2-КК со шкафами КРУ серии К-104 Схема расположения стеновых панелей.	
56	ЗРУ 10-ОПУ-6х54-ЖБ-52-39-2-КК со шкафами КРУ серии К-104 Схема расположения стеновых панелей. Узлы. Спецификация.	
57	ЗРУ 10-ОПУ-6х54-ЖБ-52-39-2-КК со шкафами КРУ серии КМ-1м, КМ-1ф на ток 1600А. Схема расположения стеновых панелей.	
58	ЗРУ 10-ОПУ-6х54-ЖБ-52-39-2-КК со шкафами КРУ серии КМ-1м, КМ-1ф на ток 1600А. Схема расположения стеновых панелей. Узлы. Спецификация.	
59	ЗРУ 10-ОПУ-6х54-ЖБ-52-39-2-КК со шкафами КРУ серии КМ-1м, КМ-1ф на ток 3150А. Схема расположения стеновых панелей.	
60	ЗРУ 10-ОПУ-6х54-ЖБ-52-39-2-КК со шкафами КРУ серии КМ-1м, КМ-1ф на ток 3150А. Схема расположения стеновых панелей. Узлы. Спецификация.	
61	ЗРУ 10-6х20-ЖБ-36-1-КК со шкафами КРУ серии К-104. Схема расположения металлоконструкций в полу и стенах.	
62	ЗРУ 10-6х26-ЖБ-52-2-КК со шкафами КРУ серии К-104. Схема расположения металлоконструкций в полу и стенах.	
63	ЗРУ 10-6х20-ЖБ-36-1-КК, ЗРУ 10-6х26-ЖБ-52-2-КК со шкафами КРУ серии К-104. Схема расположения металлоконструкций в полу и стенах. Узлы, сечения.	
64	ЗРУ 10-6х20-ЖБ-36-1-КК со шкафами КРУ серии КМ-1м, КМ-1ф. Схема расположения металлоконструкций в полу и стенах.	
65	ЗРУ 10-6х20-ЖБ-36-1-КК со шкафами КРУ серии КМ-1м, КМ-1ф. Схема расположения металлоконструкций в полу и стенах. Вид по "Г".	
66	ЗРУ 10-6х26-ЖБ-52-2-КК со шкафами КРУ серии КМ-1м, КМ-1ф. Схема расположения металлоконструкций в полу и стенах.	
67	ЗРУ 10-6х26-ЖБ-52-2-КК со шкафами КРУ серии КМ-1м, КМ-1ф. Схема расположения металлоконструкций в полу и стенах. Вид по "Г".	
68	ЗРУ 10-6х20-ЖБ-36-1-КК со шкафами КРУ серии КМ-1м, КМ-1ф. Схема расположения металлоконструкций в кровле.	

Ведомость рабочих чертежей основного комплекта марки АС (окончание)

Лист	Наименование	Примечание
69	ЗРУ 10-6х26-ЖБ-52-2-КК со шкафами КРУ серии КМ-1м КМ-1ф. Схема расположения металлоконструкций в кровле.	
70	ЗРУ 10-6х20-ЖБ-36-1-КК, ЗРУ 10-6х26-ЖБ-52-2-КК со шкафами КРУ серии КМ-1м, КМ-1ф. Схема расположения металлоконструкций в кровле. Сечения 1-1_3-3.	
71	ЗРУ 10 6х20-ЖБ-36-1-КК со шкафами КРУ серии К-104 Схема расположения каналов, приямков и плит покрытия.	
72	ЗРУ 10-6х26-ЖБ-52-2-КК со шкафами КРУ серии К-104 Схема расположения каналов, приямков и плит покрытия.	
73	ЗРУ 10-6х20-ЖБ-36-1-КК, ЗРУ 10-6х26-ЖБ-52-2-КК со шкафами КРУ серии К-104. Схема расположения каналов, приямков и плит покрытия. Виды, сечения.	
74	ЗРУ 10-6х20-ЖБ-36-1-КК со шкафами КРУ серии КМ-1м КМ-1ф. Схема расположения каналов, приямков и плит покрытия.	
75	ЗРУ 10-6х26-ЖБ-52-2-КК со шкафами КРУ серии КМ-1м КМ-1ф. Схема расположения каналов, приямков и плит покрытия.	
76	ЗРУ 10-6х20-ЖБ-36-1-КК, ЗРУ 10-6х26-ЖБ-52-2-КК со шкафами КРУ серии КМ-1м, КМ-1ф. Схема расположения каналов, приямков и плит покрытия. Виды, сечения.	
77	ОПУ-6х22-ЖБ-21 Схема расположения каналов, приямков и плит покрытия.	
78	ОПУ - 6х28-ЖБ-39 Схема расположения каналов, приямков и металлоконструкций.	
79	ОПУ - 6х28-ЖБ-39 Схема расположения асбестоцементных досок и плит покрытия каналов.	
80	ОПУ-6х22-ЖБ-21, ОПУ - 6х28-ЖБ-39 Схема расположения каналов, приямков и плит покрытия. Узлы 1_5.	

Ведомость спецификаций

Лист	Наименование	Примечание
27	Спецификация элементов к фрагменту входа N 1	
28	Спецификация перемычек. Спецификация заполнения проемов.	
29	Спецификация к фрагменту фасада 1.	
30	Спецификация к фрагменту фасада 2.	
31_34	Спецификация к схеме расположения фундаментов.	
36_39	Спецификация к схеме расположения колонн и балок.	
41_60	Спецификация к схеме расположения стеновых панелей.	
61,62, 64,66, 71,72,	Спецификация металлоконструкций.	
65,67	Спецификация к схеме расположения закладных в стенах.	
68,69	Спецификация к фрагменту "А".	
74,75, 77,78	Спецификация к схеме расположения каналов, приямков и плит покрытия.	

Привязан

Инв.N

407-3-0634.92-АС

ЗРУ 10(6) кВ, совмещенное с ОПУ без стороны, четырех блоков в сборном железобетоне

Нач.отд.	Романский		10.92
Нач.гр.	Кобзарев		10.92
Гип	Лапаев		10.92
Гип.стр.	Кобзарев		10.92
Нач.гр.	Шапкова		10.92

Стадия	Лист	Листов
РП	2	

Общие данные. (продолжение)

СЕВЗАПЭНЕРГОСЕТЬПРОЕКТ Санкт-Петербург

Ведомость ссылочных и прилагаемых документов

Обозначение	Наименование	Примечание
	Ссылочные документы	
ГОСТ 24698-81	Двери деревянные наружные для жилых и общественных зданий.	
ГОСТ 6629-88	Двери деревянные внутренние для жилых и общественных зданий.	
1.436.2-22 вып. 3	Двери металлические противопожарные для производственных зданий и сооружений.	
ГОСТ 12506-81	Окна деревянные для производственных зданий.	
ГОСТ 948-84	Перемычки железобетонные для зданий с кирпичными стенами.	
ГОСТ 13579-78	Блоки бетонные для стен подвалов.	
1.494-24 вып. 1	Стаканы для крепления крышных вентиляторов, дефлекторов и зонтов.	
ГОСТ 4248-78*	Доски асбестоцементные электротехнические дугостойкие.	
ГОСТ 1839-80*	Трубы и муфты асбестоцементные для безнапорных трубопроводов.	
1.020-1/87 вып.1-1	Фундаменты сборные железобетонные для колонн сечением 300х300 и 400х400.	
1.415.1-2 вып.1	Балки фундаментные железобетонные для наружных и внутренних стен производственных зданий промышленных предприятий.	
1.423.1-3/88 вып.0-1	Колонны железобетонные прямоугольного сечения для одноэтажных производственных зданий высотой до 9,6м без мостовых кранов.	
1.462.1-10/89 вып.1	Балки стропильные железобетонные для покрытий зданий пролетами 6 и 9м.	
1.465.1-7/84 вып.0,1,2	Плиты покрытий железобетонные предварительно напряженные ребристые размером 1,5х6м для одноэтажных зданий.	
1.030.1-1/88 вып. 0-0, 2-1, 2-2, 2-3, 2-8, 0-3, 3-3	Стены наружные из однослойных панелей для каркасных общественных зданий, производственных и вспомогательных зданий промышленных предприятий.	
3.006.1-2.87 вып. 1	Сборные железобетонные каналы и тоннели из лотковых элементов.	

Ведомость ссылочных и прилагаемых документов (продолжение)

Обозначение	Наименование	Примечание
3.407.1-157 вып. 1	Унифицированные железобетонные изделия подстанций 35...500 кВ.	
2.460-18 вып.1	Узлы покрытий одноэтажных производственных зданий с рулонными кровлями и железобетонными плитами.	
ГОСТ 6786-80	Плиты парапетные железобетонные для производственных зданий.	
	Прилагаемые документы	
407-3-0634.92-АС.И	Строительные изделия	Альбом 4
407-3-0634.92-АС ВМ	Ведомость потребности в материалах	Альбом 6

Общие указания

1 За условную отметку 0.000, которая соответствует абсолютной отметке ▭, принят уровень пола помещения ЗРУ И ОПУ.

2 Данные о грунтах приведены на схеме расположения фундаментов здания.

3 Сейсмичность площадки строительства принята 6 баллов.

4 Нормативные нагрузки приняты следующие:
- вес снегового покрова на 1 м² горизонтальной поверхности земли принят 0.7; 1.0; 1.5 кПа (70,100,150 кгс/м²) соответственно I; II; IV снеговой район по СНиП 2.01.07-85
- Скоростной напор ветра на высоте 10м от поверхности земли принят 0,48 кПа (48 кгс/м²) по IV району.

5 Расчетная наружная температура воздуха самой холодной пятидневки минус 20° С; 30° С; 40° С.

6 Степень огнестойкости здания - вторая.

7 Наружные ограждающие конструкции - стеновые панели из легкого бетона.

8 Отмостка здания - бетонная шириной 1.0м по щебеночной подготовке.

9 Наружная отделка фасадов здания - расшивка швов панелей, штукатурка кирпичных стен с расшивкой швов под панели.

10 Кровельные панели ребристые по серии 1.465.1-7/84.

11 Кирпичные стены и перегородки выполнять из обыкновенного глиняного кирпича марки 75 на растворе марки 50.

12 Стальные элементы и поверхности закладных деталей окрасить масляной краской за 2 раза.

13 Материал стальных элементов - сталь С235 по ГОСТ 27772-88.

14 Электроды для сварных швов типа Э42 ГОСТ 9467-75*.

15 При замоноличивании стыков в зимнее время температура бетонной бетонной смеси должна быть не менее плюс 5° С за счет подогрева заполнителей. Температура воды не должна превышать плюс 20° С, песка плюс 60° С, щебня 40° С цемент не подогревается.

16 В проекте дан вариан устройства металлического пола в помещении КРУ10(6)кВ для транспортировки оборудования.

Привязан

Инв.№

Нач.отд.	Роменский		10.92
Инженер.	Ковалев		10.92
Гип	Лурье		10.92
Гип стр.	Ковалев		10.92
Нач. гр.	Шленова		10.92

407-3-0634.92-АС

ЗРУ 10(6) кВ, совмещенные с ОПУ без аккумуляторных батарей в сборном железобетоне

Стадия	Лист	Листов
РП	3	

Общие данные. (продолжение)

СЕВЗАПЭНЕРГОСЕТЬПРОЕКТ Санкт-Петербург

План кровли

ЗРУ 10+ОПУ-6х42-ЖБ-36-21-1-КК

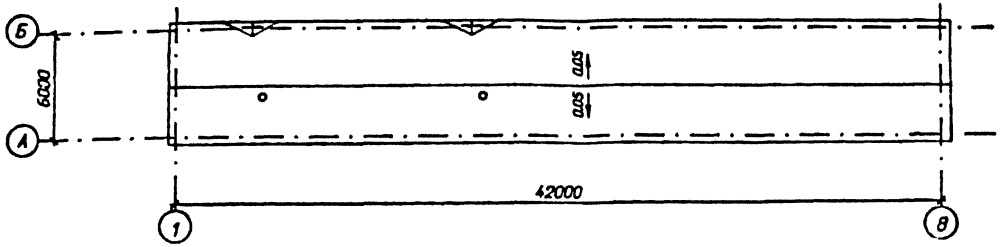

План кровли

ЗРУ 10+ОПУ-6х48-ЖБ-36-39-1-КК

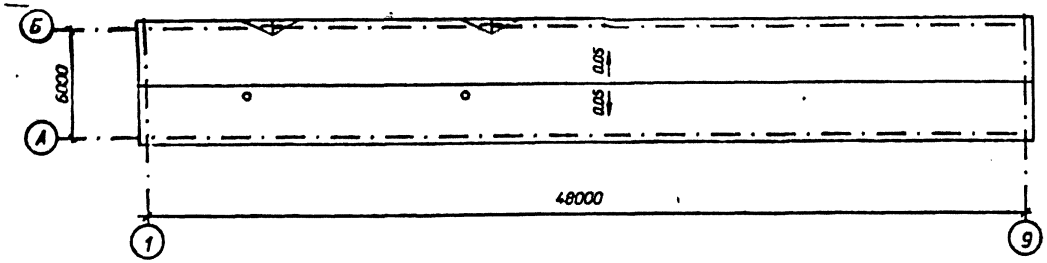

План кровли

ЗРУ 10+ОПУ-6х48-ЖБ-52-21-2-КК

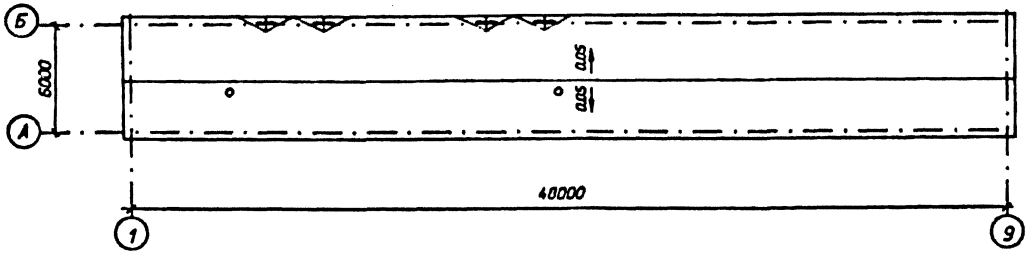

План кровли

ЗРУ 10+ОПУ-6х54-ЖБ-52-39-2-КК

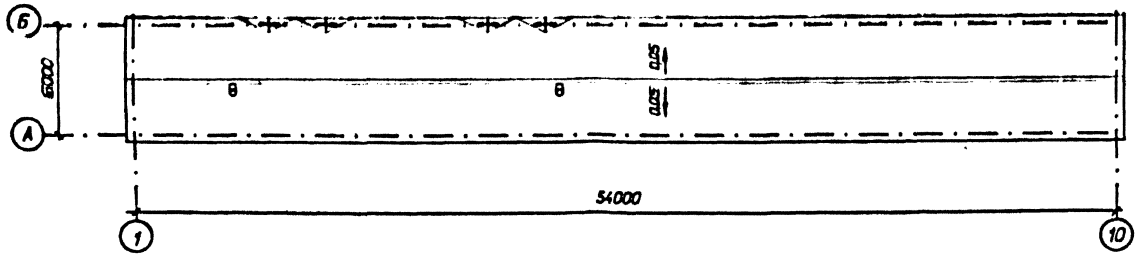

Ведомость объемов сборных бетонных и железобетонных конструкций по рабочим чертежам основного комплекта марки АС

N п/п	Наименование группы элементов конструкций	Код	Количество м³				Примечание
			I	II	III	IV	
1	Фундаменты стаканного типа и башмаки	581200	16.0	18.0	18.0	20.0	
2	Балки фундаментные	582400	6.4	7.2	7.2	8.0	
3	Блоки фундаментные	581100	9.4	9.4	9.4	9.4	
4	Колонны	582100	8.0	9.0	9.0	10.0	
5	Ригели и прогоны	582500	3.6	4.05	4.05	4.5	
6	Перемычки	582800	0.2	0.2	0.2	0.2	
7	Панели стеновые наружные	583100	91.86	107.15	108.1	118.7	
8	Плиты покрытий	584100	17.64	20.12	20.12	22.6	
9	Архитектурно-строительные элементы зданий	589400	12.0	13.64	13.64	15.28	
10	Конструкции и детали инженерных сооружений	585000	10.77	10.77	14.88	14.88	
		Итого	175.87	199.53	204.59	223.55	

I - ЗРУ 10 + ОПУ - 6 х 42 - ЖБ - 36 - 21 - 1 - КК

II - ЗРУ 10 + ОПУ - 6 х 48 - ЖБ - 36 - 39 - 1 - КК

III - ЗРУ 10 + ОПУ - 6 х 48 - ЖБ - 52 - 21 - 2 - КК

IV - ЗРУ 10 + ОПУ - 6 х 54 - ЖБ - 52 - 39 - 2 - КК

Материалы на изготовление сборных бетонных и железобетонных конструкций учтены в ведомости потребности в материалах и отдельно не учитываются.

Приложение

Инв.N

Нач.отд.	Ромашкина		10.92
Н.контр.	Ковалев		10.92
Гип	Лурье		10.92
Гип стр.	Ковалев		10.92
Нач. гр.	Шленова		10.92

407-3-0534.92-АС

ЗРУ 10 (6) кВ, совмещенные с ОПУ без аккумуляторной батареи в сборном железобетоне

Отдел	Лист	Листов
РП	4	

Общие данные. (окончание)

СЕВЗАПЛЕНЕНГОСЕТЬПРОЕКТ

Санкт-Петербург

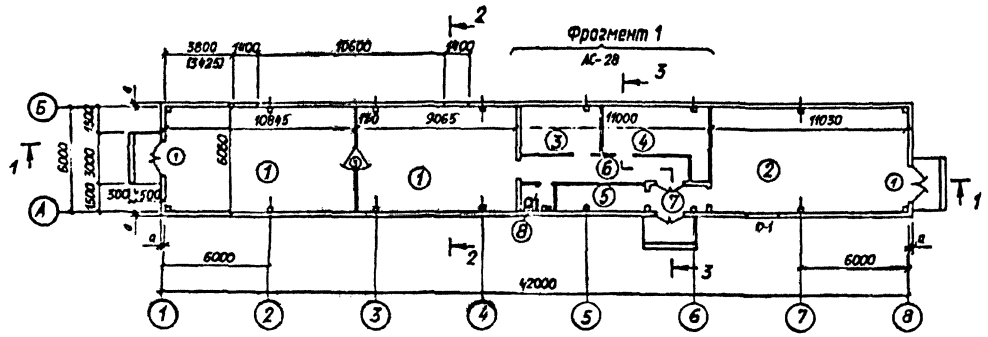

Ведомость отделки помещений (площадь м²)

Наименование или номер помещения	Потолок		Стены или перегородки		Низ стен или перегородок (панель)			Примечание
	Площадь	Вид отделки	Площадь	Вид отделки	Площадь	Вид отделки	Высота мм	
1, 4, 5	233.1	Затирка швов, известковая побелка		Штукатурка перегородок, затирка стен, клеевая окраска	239.4 / 168.8			
2, 6, 7	139.7	То же		Штукатурка перегородок, затирка сте, масляная окраска	126.1 / 136.5			
3	12.2	Затирка швов, масляная окраска		То же	41.6 / 18.9			
8	2.7	Затирка швов, известковая побелка		Штукатурка перегородок известковая окраска	8.0 / 18.9	Глазурованная плитка	1500	

Таблица толщины стеновых панелей и утеплителя в зависимости от наружной температуры воздуха

t °C	a, мм	δ, мм
до -20°C	200мм	100 – 220
от -20 до -30°	250мм	от 120 до 240
от -30 до -40°	300мм	от 140 до 260

Экспликация помещений

Номер по плану	Наименование	Площадь м²	Категория производства по взрывной взрыво-пожарной и пожарной опасности
1	ЗРУ 10 (6) кВ	120.6	Д
2	Помещение панелей	66.8	Д
3	Помещение аппаратной связи	12.2	Д
4	Помещение ремонтно-эксплуа-		Д
	тационного персонала	17.6	Д
5	Помещение водомерного узла	7.5	Д
6	Коридор	15.2	Д
7	Тамбур	5.3	Д
8	Санузел	2.7	Д

Экспликация полов

Наименование или номер помещения по проекту	Тип пола по проекту	Схема пола или номер узла по серии	Элементы пола и их толщина	Площадь пола м²
2, 3, 4			Линолеум на мастике – 5мм Стяжка из цементно-песчаного раствора М100 – 25мм Бетон класса В7.5 – 120мм Уплотненный щебнем грунт	96.6
1, 6, 5, 7			Цементный пол марки 300 с железнением – 30мм Монолитный бетон класса В 10 – 120мм Уплотненный щебнем грунт	148.6
8			Керамическая плитка ГОСТ 6787-80 – 15мм Прослойка из цементно-песчаного раствора М 150 – 20мм Бетон класса В 7.5 – 40мм Изол на битумной мастике Бетон класса В 7.5 – 80мм Уплотненный щебнем грунт	2.7

Размеры в скобках даны на ток 2500А

См. вместе с листами АС-13, 28

Привязан							

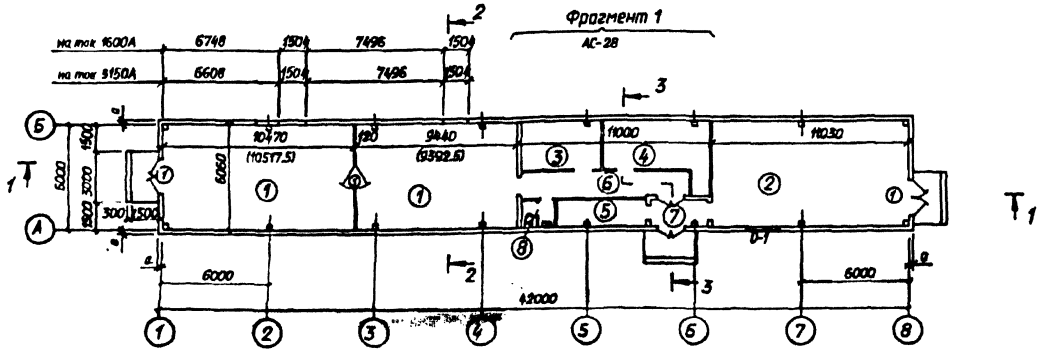

Экспликация полов

Наименование или номер помещения по проекту	Тип пола по проекту	Схема пола или номер узла по серии	Элементы пола и их толщина	Площадь пола м²
2, 3, 4			Линолеум на мастике - 5мм Стяжка из цементно-песчаного раствора М100 - 25мм Бетон класса В7.5 - 120мм Уплотненный щебнем грунт	96.6
1, 6, 5, 7			Цементный пол марки 300 с железнением - 30мм Монолитный бетон класса В 10 -120мм Уплотненный щебнем грунт	148.6
8			Керамическая плитка ГОСТ 6787-80 -15мм Прослойка из цементно-песчаного раствора М 150 -20мм Бетон класса В 7.5 -40мм Изол на битумной мастике Бетон класса В 7.5 -80мм Уплотненный щебнем грунт	2.7

Ведомость отделки помещений (площадь м²)

Наименование или номер помещения	Потолок		Стены или перегородки		Низ стен или перегородок (панель)			Примечание
	Площадь	Вид отделки	Площадь	Вид отделки	Площадь	Вид отделки	Высота мм	
1, 4, 5	233.1	Затирка швов, известковая побелка		Штукатурка перегородок, затирка стен, клеевая окраска	239.4 / 168.8			
2,6,7	139.7	То же		Штукатурка перегородок, затирка сте, масляная окраска	126.1 / 136.5			
3	19.5	Затирка швов, масляная окраска		То же	41.6 / 18.9			
8	4.3	Затирка швов, известковая побелка		Штукатурка перегородок известковая окраска	8.0 / 24.2	Глазурованная плитка	1500	

Таблица толщины стеновых панелей и утеплителя в зависимости от наружной температуры воздуха

t°C	a, мм	b, мм
до - 20°C	200мм	100 _ 220
от-20 до-30°	250мм	от120до240
от-30 до-40°	300мм	от140 до260

Экспликация помещений

Номер по плану	Наименование	Площадь м²	Категория производства по взрывной взрыво-пожарной и пожарной опасности
1	ЗРУ 10 (6) кВ	120.6	Д
2	Помещение панелей	66.8	Д
3	Помещение аппаратной связи	12.2	Д
4	Помещение ремонтно-эксплуа-		Д
	тационного персонала	17.6	Д
5	Помещение водомерного узла	7.5	Д
6	Коридор	15.2	Д
7	Тамбур	5.3	Д
8	Санузел	2.7	Д

Размеры в скобках даны на ток 3150А

См. вместе с листами АС- 13, 28

Инв.№ подл.						
Инв.№						

				407-3-0634.92-АС			
				ЗРУ 10 (6) кВ, сборочными с ОПУ без выгородки и сборки их чертежами			
Нач.отд.	Ратников		10.92	ЗРУ10-ОПУ-6х4,7-Х15-35-21-1-НК со шкафами КРУ серии К59-94 и К59-99	Стадия	Лист	Листов
Н.контр.	Кабалов		10.92		РП	6	
Гип	Лурье		10.92				
Гип отд.	Кабалов		10.92				
Нач. гр.	Шилова		10.92	План на отм. 0.000	СЕВЗАПЭНЕРГОСЕТЬПРОЕКТ Санкт-Петербург		

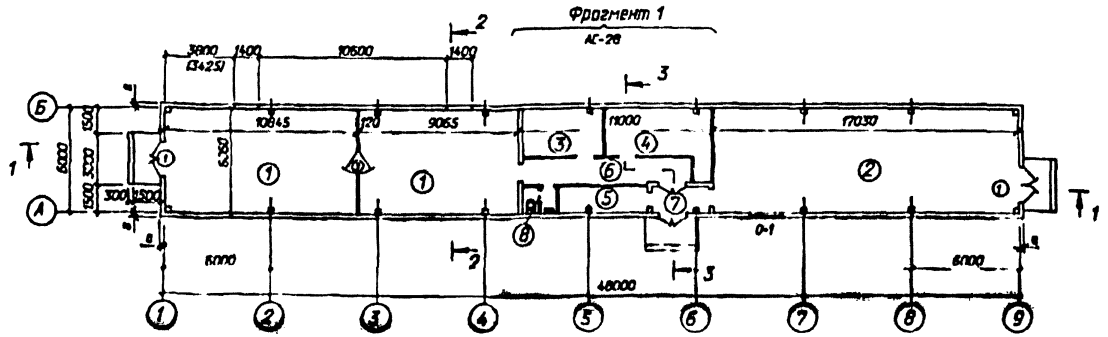

Экспликация полов

Наименование или номер помещения по проекту	Тип пола по проекту	Схема пола или номер узла по серии	Элементы пола и их толщина	Площадь пола, м²
2, 3, 4			Линолеум на мастике - 5мм Стяжка из цементно-песчаного раствора М100 - 25мм Бетон класса В7.5 - 120мм Уплотненный щебнем грунт	133.0
1, 6, 5, 7			Цементный пол марки 300 с железнением - 30мм Монолитный бетон класса В 10 -120мм Уплотненный щебнем грунт	148.6
8			Керамическая плитка ГОСТ 6787-80 -15мм Прослойка из цементно-песчаного раствора М 150 -20мм Бетон класса В 7.5 -40мм Изол на битумной мастике Бетон класса В 7.5 -80мм Уплотненный щебнем грунт	2.7

Ведомость отделки помещений (площадь м²)

Наименование или номер помещения	Потолок		Стены или перегородки		Низ стен или перегородок (панель)			Примечание
	Площадь	Вид отделки	Площадь	Вид отделки	Площадь	Вид отделки	Высота мм	
1, 4, 5	233.1	Затирка швов, известковая побелка		Штукатурка перегородок, затирка стен, клеевая окраска	239.4 / 168.8			
2, 6, 7	193.7	То же		Штукатурка перегородок, затирка сте, масляная окраска	182.0 / 158.0			
3	12.2	Затирка швов, масляная окраска		То же	41.6 / 18.9			
8	4.3	Затирка швов, известковая побелка		Штукатурка перегородок известковая окраска	8.0 / 18.9	Глазурованная плитка	1500	

Таблица толщины стеновых панелей и утеплителя в зависимости от наружной температуры воздуха

t °C	a, мм	b, мм
до - 20°С	200мм	100 _ 220
от-20 до-30°	250мм	от120до240
от-30 до-40°	300мм	от140 до260

Экспликация помещений

Номер по плану	Наименование	Площадь м²	Категория производства по взрывной взрыво-пожарной и пожарной опасности
1	ЗРУ 10 (6) кВ	120.6	Д
2	Помещение панелей	103.2	Д
3	Помещение аппаратной связи	12.2	Д
4	Помещение ремонтно-эксплуа-		Д
	тационного персонала	17.6	Д
5	Помещение водомерного узла	7.5	Д
6	Коридор	15.2	Д
7	Тамбур	5.3	Д
8	Санузел	2.7	Д

Размеры в скобках даны на ток 2600А

См. вместе с листами АС- 14, 28

Привязан

Инв.№

				407-3-0634.92-АС	
				ЗРУ 10 (6) кВ, собранные с ОПУ без аккумуляторной батареи в сборном железобетоне	
Нач.отд.	Романов		10.92	ЗРУ 10-ОПУ-6х48-УХЛ-35-39-1-НЖ	Стадия: РП; Лист: 7; Листов:
Инженер	Кабалев		10.92	в составе КРУ серии К-104	
Гип	Дарье		10.92	План на отм. 0.000	СЕВЗАПЭНЕРГОСЕТЬПРОЕКТ Санкт-Петербург
Гип спец.	Кабалев		10.92		
Нач. гр.	Шилова		10.92		

Формат А2

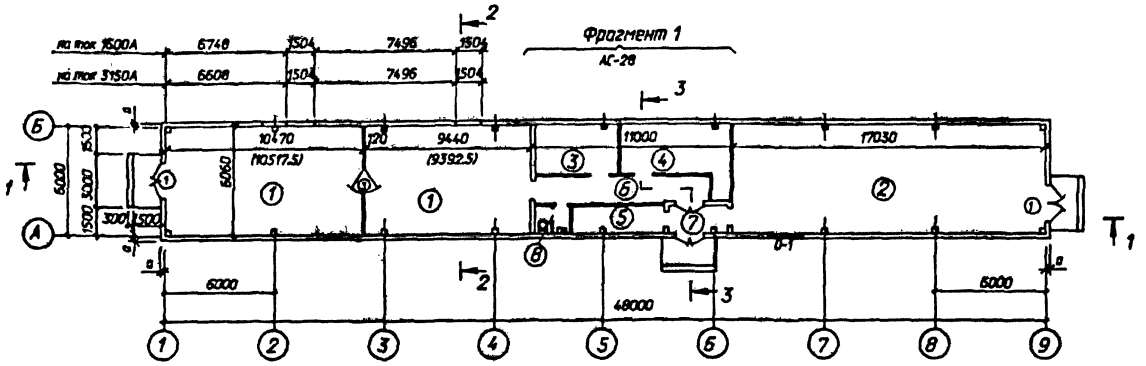

Экспликация полов

Наименование или номер помещения по проекту	Тип пола по проекту	Схема пола или номер узла по серии	Элементы пола и их толщина	Площадь пола м²
2, 3, 4			Линолеум на мастике - 5мм Стяжка из цементно-песчаного раствора М100 - 25мм Бетон класса В7.5 - 120мм Уплотненный щебнем грунт	103.2
1, 6, 5, 7			Цементный пол марки 300 с железнением - 30мм Монолитный бетон класса В 10 - 120мм Уплотненный щебнем грунт	148.6
8			Керамическая плитка ГОСТ 6787-80 - 15мм Прослойка из цементно-песчаного раствора М 150 - 20мм Бетон класса В 7.5 - 40мм Изол на битумной мастике Бетон класса В 7.5 - 80мм Уплотненный щебнем грунт	2.7

Ведомость отделки помещений (площадь м²)

Наименование или номер помещения	Потолок		Стены или перегородки		Низ стен или перегородок (панель)			Примечание
	Площадь	Вид отделки	Площадь	Вид отделки	Площадь	Вид отделки	Высота мм	
1, 4, 5	233.1	Затирка швов, известковая побелка		Штукатурка перегородок, затирка стен, клеевая окраска	239.4 / 168.8			
2,6,7	193.7	То же		Штукатурка перегородок, затирка сте, масляная окраска	182.0 / 158.0			
3	12.2	Затирка швов, масляная окраска		То же	41.6 / 18.9			
8	2.7	Затирка швов, известковая побелка		Штукатурка перегородок известковая окраска	8.0 / 18.9	Глазурованная плитка	1500	

Таблица толщины стеновых панелей и утеплителя в зависимости от наружной температуры воздуха

t °C	a, мм	b, мм
до - 20°C	200мм	100 _ 220
от-20 до-30°	250мм	от120до240
от-30 до-40°	300мм	от140 до260

Экспликация помещений

Номер по плану	Наименование	Площадь м²	Категория производства по взрывной взрыво-пожарной и пожарной опасности
1	ЗРУ 10 (6) кВ	120.6	Д
2	Помещение панелей	103.2	Д
3	Помещение аппаратной связи	12.2	Д
4	Помещение ремонтно-эксплуа-		Д
	тационного персонала	17.6	Д
5	Помещение водомерного узла	7.5	Д
6	Коридор	15.2	Д
7	Тамбур	5.3	Д
8	Санузел	2.7	Д

Размеры в скобках даны на ток 3150А

См. вместе с листами АС-14, 28

Привязан

Инв.№

					407-3-0634.92-АС		
					ЗРУ 10 (6) кВ, сблокированные с ОПУ без аккумуляторной батареи в сборном железобетоне		
Нач.отд.	Ратнецкий			10.92	ЗРУ 10-ОПУ-6х48-ХЛ-У3-39-1-КК со шкафами КРУ серии К-Ун и К-19	Стадия: РП	Лист: 8	Листов:
Нач.гр.	Коваль			10.92				
Гип	Лурье			10.92				
Гип стр.	Коваль			10.92				
Нач. гр.	Шачнова			10.92	План на отм. 0.000	СЕВЗАПЭНЕРГОСЕТЬПРОЕКТ Санкт-Петербург		

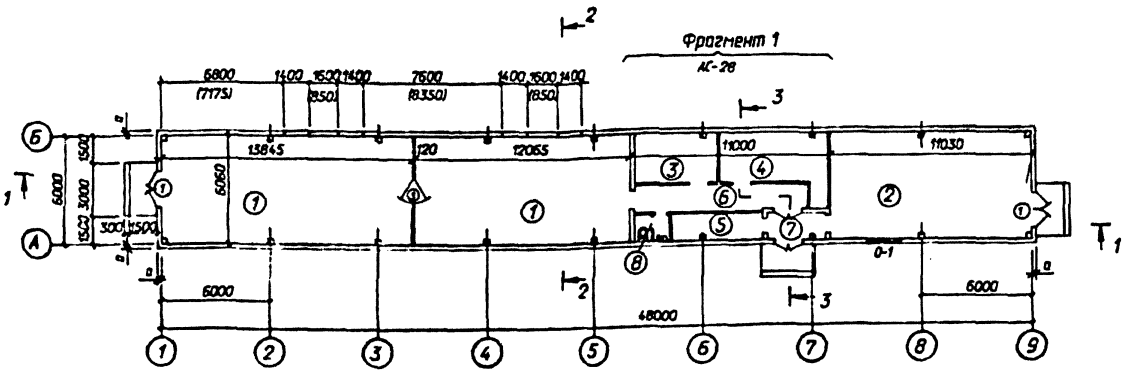

Экспликация полов

Наименование или номер помещения по проекту	Тип пола по проекту	Схема пола или номер узла по серии	Элементы пола и их толщина	Площадь пола м²
2, 3, 4			Линолеум на мастике - 5мм Стяжка из цементно-песчаного раствора М100 - 25мм Бетон класса В7.5 - 120мм Уплотненный щебнем грунт	96.6
1, 6, 5, 7			Цементный пол марки 300 с железнением - 30мм Монолитный бетон класса В 10 -120мм Уплотненный щебнем грунт	185.7
8			Керамическая плитка ГОСТ 6787-80 -15мм Прослойка из цементно-песчаного раствора М 150 -20мм Бетон класса В 7.5 -40мм Изол на битумной мастике Бетон класса В 7.5 -80мм Уплотненный щебнем грунт	2.7

Таблица толщины стеновых панелей и утеплителя в зависимости от наружной температуры воздуха

t° C	a, мм	в, мм
до - 20°C	200мм	100 _ 220
от-20 до-30°	250мм	от120до240
от-30 до-40°	300мм	от140 до260

Ведомость отделки помещений (площадь м²)

Наименование или номер помещения	Потолок		Стены или перегородки		Низ стен или перегородок (панель)			Примечание
	Площадь	Вид отделки	Площадь	Вид отделки	Площадь	Вид отделки	Высота,мм	
1, 4, 5	292.5	Затирка швов, известковая побелка		Штукатурка перегородок, затирка стен, клеевая окраска	289.8 / 168.8			
2,6,7	139.7	То же		Штукатурка перегородок, затирка сте, масляная окраска	126.1 / 136.5			
3	12.2	Затирка швов, масляная окраска		То же	41.6 / 18.9			
8	2.7	Затирка швов, известковая побелка		Штукатурка перегородок известковая окраска	8.0 / 18.9	Глазурованная плитка	1500	

Экспликация помещений

Номер по плану	Наименование	Площадь м²	Категория производства по взрывной взрыво-пожарной и пожарной опасности
1	ЗРУ 10 (6) кВ	157.7	Д
2	Помещение панелей	66.8	Д
3	Помещение аппаратной связи	12.2	Д
4	Помещение ремонтно-эксплуатационного персонала	17.6	Д
5	Помещение водомерного узла	7.5	Д
6	Коридор	15.2	Д
7	Тамбур	5.3	Д
8	Санузел	2.7	Д

Размеры в скобках даны на ток 2600А

См. вместе с листами АС-15, 28

Привязан

Инв.№

Нач.отд.	Роменский		10.92
Инженер.	Кобалев		10.92
Гип	Лурье		10.92
Гип стр.	Кобалев		10.92
Нач. гр.	Шленова		10.92

407-3-0634.92-АС

ЗРУ 10 (6) кВ, совмещенные с ОПУ без аккумуляторной батареи в сборном железобетоне

ЗРУ-ОПУ-6х48-ХБ-52-21-2-КК со шкафами КРУ серии К-104

План на отм. 0.000

Стадия	Лист	Листов
РП	9	

СЕВЗАПЭНЕРГОСЕТЬПРОЕКТ Санкт-Петербург

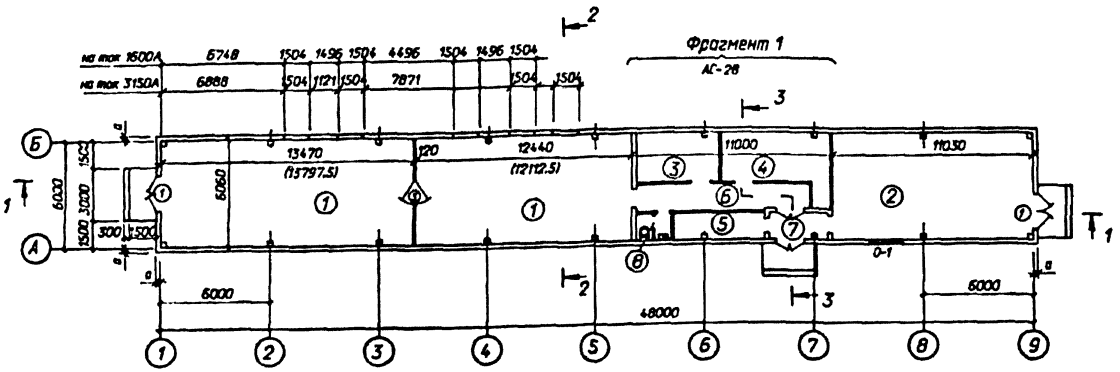

Экспликация полов

Наименование или номер помещения по проекту	Тип пола по проекту	Схема пола или номер узла по серии	Элементы пола и их толщина	Площадь пола м²
2, 3, 4			Линолеум на мастике - 5мм Стяжка из цементно-песчаного раствора М100 - 25мм Бетон класса В7.5 - 120мм Уплотненный щебнем грунт	96.6
1, 6, 5, 7			Цементный пол марки 300 с железнением - 30мм Монолитный бетон класса В 10 -120мм Уплотненный щебнем грунт	135.7
8			Керамическая плитка ГОСТ 6787-80 -15мм Прослойка из цементно-песчаного раствора М 150 -20мм Бетон класса В 7.5 -40мм Изол на битумной мастике Бетон класса В 7.5 -80мм Уплотненный щебнем грунт	2.7

Ведомость отделки помещений (площадь м²)

Наименование или номер помещения	Потолок		Стены или перегородки		Низ стен или перегородок (панель)			Примечание
	Площадь	Вид отделки	Площадь	Вид отделки	Площадь	Вид отделки	Высота,мм	
1, 4, 5	292.5	Затирка швов, известковая побелка		Штукатурка перегородок, затирка стен, клеевая окраска	289.8 / 168.8			
2.6,7	139.7	То же		Штукатурка перегородок, затирка сте, масляная окраска	125.1 / 136.5			
3	12.2	Затирка швов, масляная окраска		То же	41.6 / 18.9			
8	2.7	Затирка швов, известковая побелка		Штукатурка перегородок известковая окраска	8.0 / 18.9	Глазурованная плитка	1500	

Таблица толщины стеновых панелей и утеплителя в зависимости от наружной температуры воздуха

t° C	a, мм	b, мм
до - 20° C	200мм	100 _ 220
от-20 до-30°	250мм	от120до240
от-30 до-40°	300мм	от140 до260

Экспликация помещений

Номер по плану	Наименование	Площадь м²	Категория производства по взрывной взрыво-пожарной и пожарной опасности
1	ЗРУ 10 (6) кВ	157.7	Д
2	Помещение панелей	66.8	Д
3	Помещение аппаратной связи	12.2	Д
4	Помещение ремонтно-эксплуатационного персонала	17.6	Д
5	Помещение водомерного узла	7.5	Д
6	Коридор	15.2	Д
7	Тамбур	5.3	Д
8	Санузел	2.7	Д

Размеры в скобках даны на ток 3150 А

См. вместе с листами АС-15, 28

Привязан

Инв.№

407-3-0634.92-АС

ЗРУ 10 (6) кВ, сооружаемые с ОПУ без аккумуляторной батареи в сборном железобетоне

Нач.отд.	Ранчинский		10.92
Нач.сект.	Ковалев		10.92
Гип	Лурье		10.92
Гип спр.	Ковалев		10.92
Нач. гр.	Шевцова		10.92

ЗРУ-ОПУ-6х48-Х5-52-21-2-УХ
со шкафами КРУ серии КМ-1м и КМ-1р

План на отм. 0.000

Стадия	Лист	Листов
РП	10	

СЕВЗАПЭНЕРГОСЕТЬПРОЕКТ
Санкт-Петербург

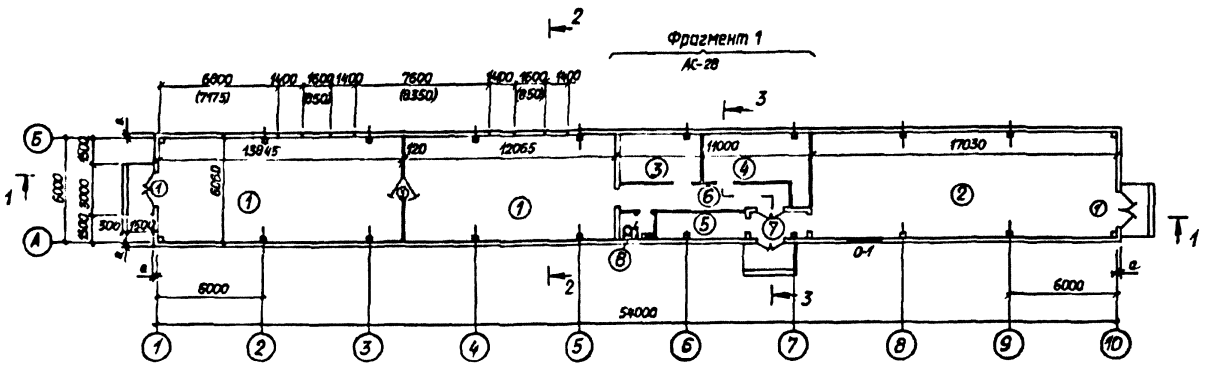

Экспликация полов

Наименование или номер помещения по проекту	Тип пола по проекту	Схема пола или номер узла по серии	Элементы пола и их толщина	Площадь пола м²
2, 3, 4			Линолеум на мастике - 5мм Стяжка из цементно-песчаного раствора М100 - 25мм Бетон класса В7.5 - 120мм Уплотненный щебнем грунт	133.0
1, 6, 5, 7			Цементный пол марки 300 с железнением - 30мм Монолитный бетон класса В 10 -120мм Уплотненный щебнем грунт	185.7
8			Керамическая плитка ГОСТ 6787-80 -15мм Прослойка из цементно-песчаного раствора М 150 -20мм Бетон класса В 7.5 -40мм Изол на битумной мастике Бетон класса В 7.5 -80мм Уплотненный щебнем грунт	2.7

Таблица толщины стеновых панелей и утеплителя в зависимости от наружной температуры воздуха

t° C	a, мм	в, мм
до - 20° C	200мм	100 ... 220
от-20 до-30°	250мм	от120до240
от-30 до-40°	300мм	от140 до260

Ведомость отделки помещений (площадь м²)

Наименование или номер помещения	Потолок		Стены или перегородки		Низ стен или перегородок (панель)			Примечание
	Площадь	Вид отделки	Площадь	Вид отделки	Площадь	Вид отделки	Высота, мм	
1, 4, 5	292.5	Затирка швов, известковая побелка		Штукатурка перегородок, затирка стен, клеевая окраска	289.8 / 168.8			
2,6,7	193.7	То же		Штукатурка перегородок, затирка сте, масляная окраска	182.0 / 158.0			
3	12.2	Затирка швов, масляная окраска		То же	41.6 / 18.9			
8	2.7	Затирка швов, известковая побелка		Штукатурка перегородок известковая окраска	8.0 / 18.9	Глазурованная плитка	1500	

Экспликация помещений

Номер по плану	Наименование	Площадь м²	Категория производства по взрывной взрыво-пожарной и пожарной опасности
1	ЗРУ 10 (6) кВ	157.7	Д
2	Помещение панелей	103.2	Д
3	Помещение аппаратной связи	12.2	Д
4	Помещение ремонтно-эксплуатационного персонала	17.6	Д
5	Помещение водомерного узла	7.5	Д
6	Коридор	15.2	Д
7	Тамбур	5.3	Д
8	Санузел	2.7	Д

Размеры в скобках даны на ток 2600А

См. вместе с листами АС- 16, 28

Привязан

Инв.№

Нач.отд.	Роменский		10.92
Н.контр.	Ковалев		10.92
Гип	Лурье		10.92
Гип стр.	Ковалев		10.92
Нач. гр.	Шленова		10.92

407-3-0634.92-АС

ЗРУ 10 (6) кВ, совмещенные с ОПУ без аккумуляторной батареи в сборном железобетоне

ЗРУ 10+ОПУ-6х54-ХБ-52-39-2-КК со шкафами КРУ серии К-104

План на отм. 0.000

Стадия	Лист	Листов
РП	11	

СЕВЗАПЭНЕРГОСЕТЬПРОЕКТ Санкт-Петербург

Формат А2

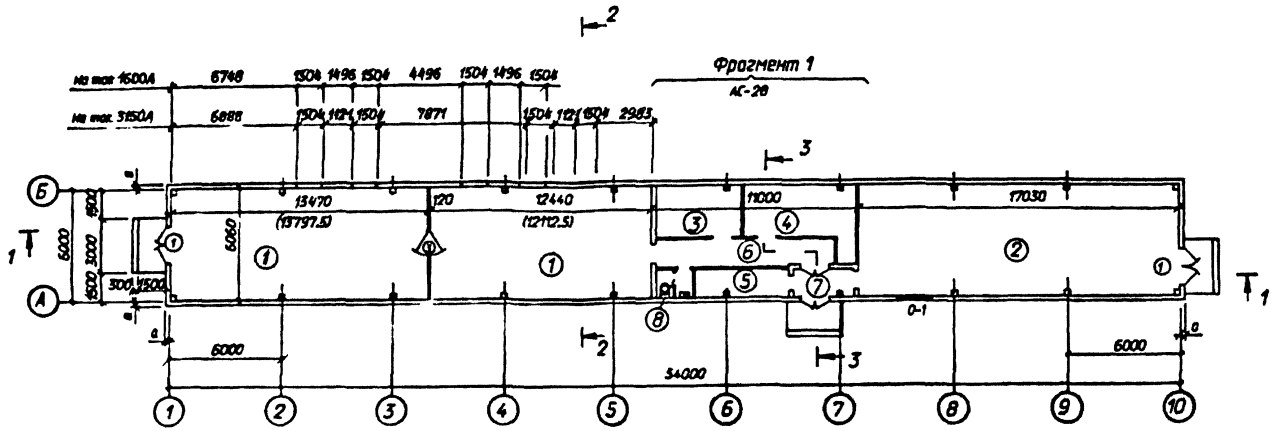

Экспликация полов

Наименование или номер помещения по проекту	Тип пола по проекту	Схема пола или номер узла по серии	Элементы пола и их толщина	Площадь пола м²
2, 3, 4			Линолеум на мастике - 5мм Стяжка из цементно-песчаного раствора М100 - 25мм Бетон класса В7.5 - 120мм Уплотненный щебнем грунт	133.0
1, 6, 5, 7			Цементный пол марки 300 с железнением - 30мм Монолитный бетон класса В 10 -120мм Уплотненный щебнем грунт	185.7
8			Керамическая плитка ГОСТ 6787-80 -15мм Прослойка из цементно-песчаного раствора М 150 -20мм Бетон класса В 7.5 -40мм Изол на битумной мастике Бетон класса В 7.5 -80мм Уплотненный щебнем грунт	2.7

Таблица толщины стеновых панелей и утеплителя в зависимости от наружной температуры воздуха

t° C	a, мм	b, мм
до - 20° C	200мм	100 ... 220
от-20 до-30°	250мм	от120до240
от-30 до-40°	300мм	от140 до260

Ведомость отделки помещений (площадь м²)

Наименование или номер помещения	Потолок		Стены или перегородки		Низ стен или перегородок (панель)			Примечание
	Площадь	Вид отделки	Площадь	Вид отделки	Площадь	Вид отделки	Высота,мм	
1, 4, 5	292.5	Затирка швов, известковая побелка		Штукатурка перегородок, затирка стен, клеевая окраска	289.8 / 168.8			
2,6,7	193.7	То же		Штукатурка перегородок, затирка сте, масляная окраска	182.0 / 158.0			
3	12.2	Затирка швов, масляная окраска		То же	41.6 / 18.9			
8	2.7	Затирка швов, известковая побелка		Штукатурка перегородок известковая окраска	8.0 / 18.9	Глазурованная плитка	1500	

Экспликация помещений

Номер по плану	Наименование	Площадь м²	Категория производства по взрывной взрыво-пожарной и пожарной опасности
1	ЗРУ 10 (6) кВ	157.7	Д
2	Помещение панелей	103.2	Д
3	Помещение аппаратной связи	12.2	Д
4	Помещение ремонтно-эксплуа-		Д
	тационного персонала	17.6	Д
5	Помещение водомерного узла	7.5	Д
6	Коридор	15.2	Д
7	Тамбур	5.3	Д
8	Санузел	2.7	Д

Размеры в скобках даны на ток 3150А

См. вместе с листами АС-16, 28

Привязан

Инв.N

Нач.отд.	Роменский		10.92
Н.контр.	Ковалев		10.92
Гип	Лурье		10.92
Гип стр.	Ковалев		10.92
Нач. гр.	Шленова		10.92

407-3-0634.92-АС

ЗРУ 10 (6) кВ, совмещенные с ОПУ без аккумуляторной батареи в сборном железобетоне

ЗРУ 10+ОПУ-6х54-ЖБ-52-39-2-КК со шкафами КРУ серии КМ-1м и КМ-1ф

План на отм. 0.000

Стадия	Лист	Листов
РП	12	

СЕВЗАПЭНЕРГОСЕТЬПРОЕКТ Санкт-Петербург

Разрез 1-1

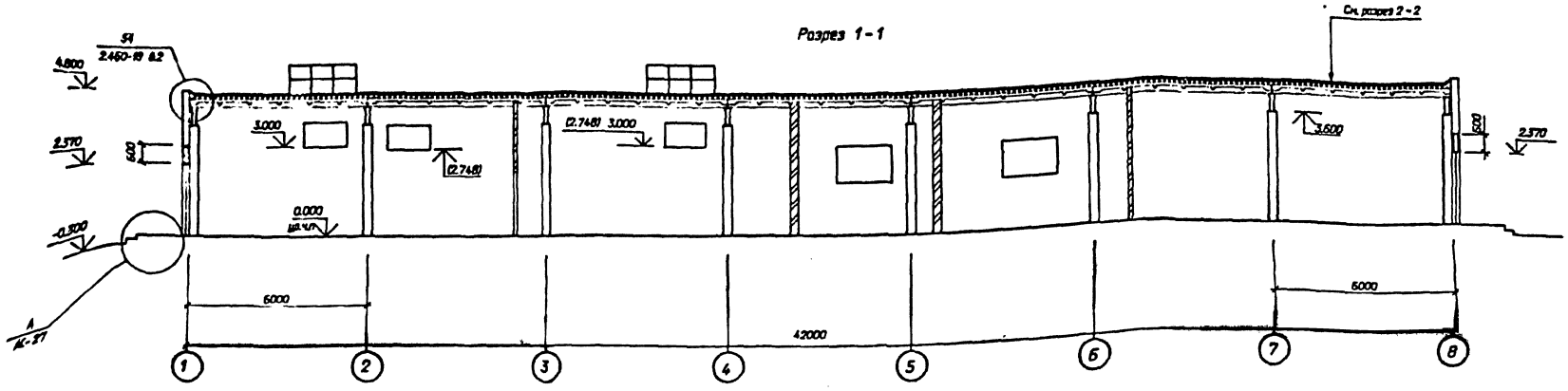

Разрез 3-3

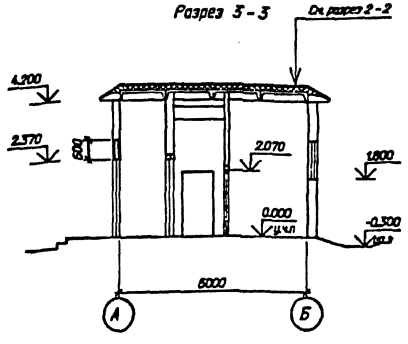

Гравий фракции 5-15 по слою битумной мастики (ГОСТ 2889-80) -15мм
4 слоя стеклорубероида марки С-РМ (ГОСТ 15879-70*)
Холодная битумная грунтовка
Цементно-песчаный раствор марки 50 -15мм
Утеплитель плитный из ячеистого бетона средней плотности 400кг/м^3 (ГОСТ5742-76) б= 100_260мм
Пароизоляция - рубероид марки РКП-350А И РКП-350Б
Железобетонные плиты

Разрез 2-2

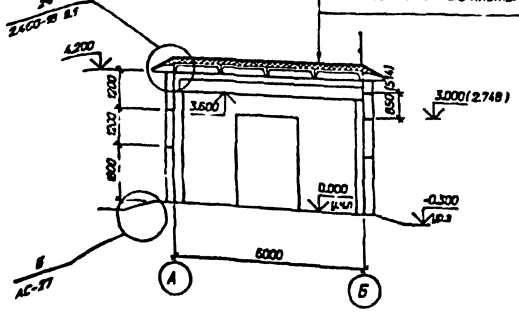

Уклон кровли 0.05 выполнить за счет толщины утеплителя.
Размеры в скобках даны для шкафов КМ-1м, КМ-1ф

Привязан

Инв.N

Начальн.	Рутенский			10.92
Начальн.	Кобылев			10.92
Гип	Лурье			10.92
Гип стр.	Кобылев			10.92
Нач.пр.	Шлемова			10.92

407-3-0634.92-АС

ЭРУ 10(6) кВ, совмещенные с ОПУ без аккумуляторной батареи в сборном железобетоне

ЭРУ 10+ОПУ-6х42-Х6-36-21-1-КК

Стадия	Лист	Листов
РП	15	

Разрезы 1-1 _ 3-3

СЕВЗАПЭНЕРГОСЕТЬПРОЕКТ
Санкт-Петербург

Разрез 1 - 1

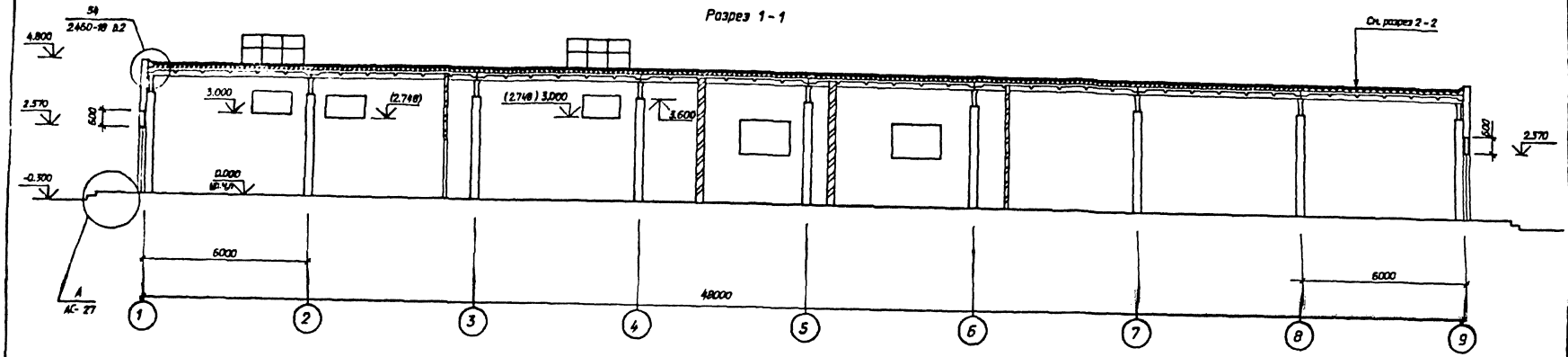

Гравий фракций 5-15 по слою битумной мастики (ГОСТ 2889-80) -15мм
4 слоя стеклорубероида марки С-РМ (ГОСТ 15879-70*)
Холодная битумная грунтовка
Цементно-песчаный раствор марки 50 -15мм
Утеплитель плитный из ячеистого бетона средней плотности 400кг/м^3 ГОСТ 5742-76 в 100_260мм
Пароизоляция - рубероид марки РКП -350А И РКП - 350Б
Железобетонные плиты

Разрез 2 - 2

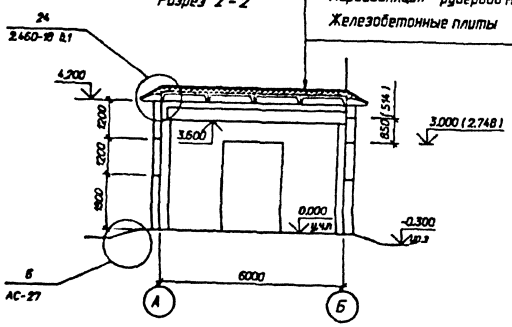

Разрез 3 - 3

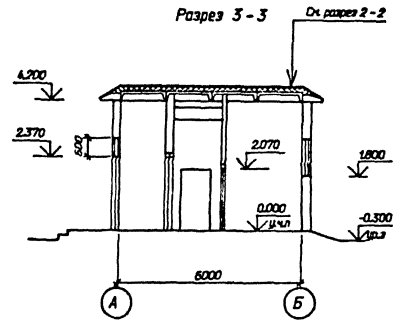

Размеры в скобках даны для шкафов КМ-1н, КМ-1р.
Уклон кровли 0.05 выполнить за счет переменной высоты утеплителя.

Привязан

Инв.№

				407-3-0634.92-АС	
				ЗРУ 10(6) кВ, совмещенные с ОПУ без аккумуляторной батареи в сборном железобетоне	
Нач.отд.	Роменский		10.92		Стадия / Лист / Листов
Н.контр.	Кобалев		10.92	ЗРУ10-ОПУ-6х48-Ж6-36-39-1-КК	РП / 14 /
Гип	Лурье		10.92		
Гип отд.	Кобалев		10.92	Разрезы 1-1_3-3	СЕВЗАПЭНЕРГОСЕТЬПРОЕКТ Санкт-Петербург
Нач.гр.	Шевчова		10.92		

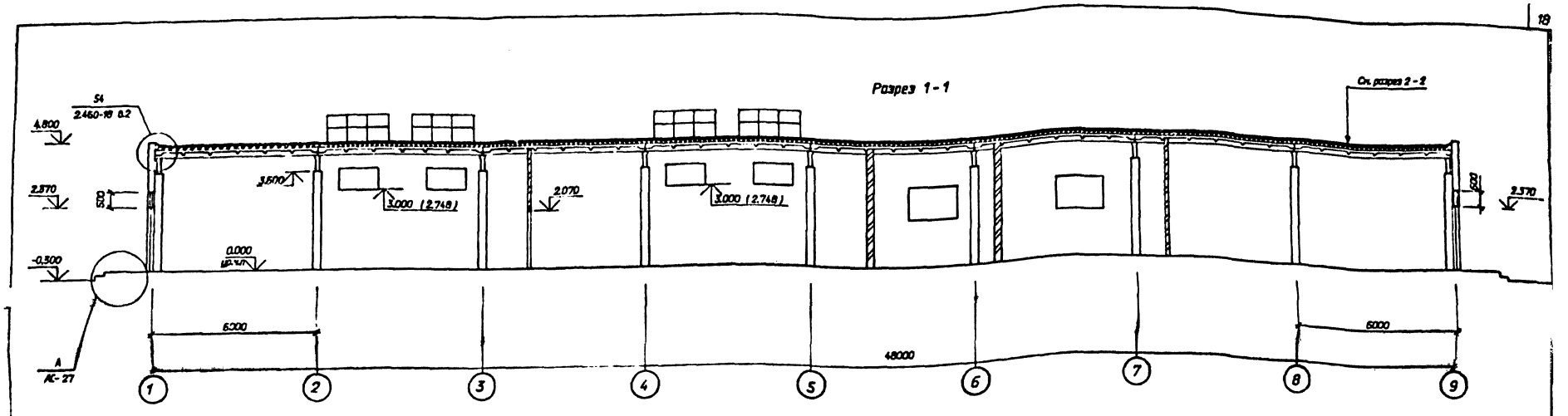

Гравий фракций 5-15 по слою битумной мастики (ГОСТ 2889-80) -15мм
4 слоя стеклорубероида марки С-РМ (ГОСТ 15879-70*)
Холодная битумная грунтовка
Цементно-песчаный раствор марки 50 -15мм
Утеплитель плитный из ячеистого бетона средней плотности 400кг/м^3 (ГОСТ5742-76) в = 100...260мм
Пароизоляция - рубероид марки РКП -350А И РКП - 350Б
Железобетонные плиты

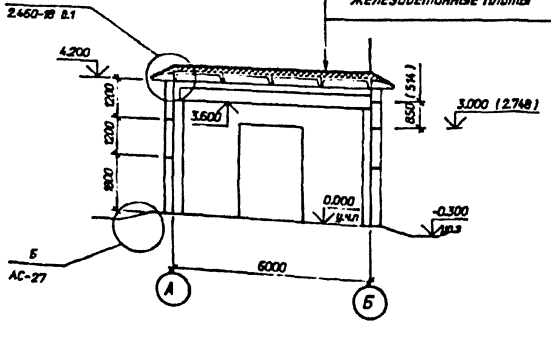

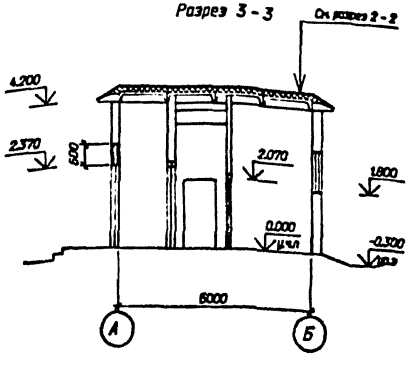

Размеры в скобках даны для шкафов КРУ серии КМ-1м, КМ-1ф.
Уклон кровли 0.05 выполнить за счет переменной высоты утеплителя.

Привязан							
Инв.N							
				407-3-0634.92-АС			
				ЭРУ 10(6) кВ, совмещенные с ОПУ без аккумуляторной батареи в сборном железобетоне			
Нач.отд.	Роменский		10.92	ЭРУ10-ОПУ-6х48-ЖБ-52-21-2-КХ	Стадия	Лист	Листов
Н.контр.	Ковалев		10.92		РП	15	
Гип	Лурье		10.92		СЕВЗАПЭНЕРГОСЕТЬПРОЕКТ		
Гип стр.	Ковалев		10.92	Разрезы 1-1...3-3	Союзпетербург		
Нач.гр.	Шленова		10.92				

Разрез 1-1

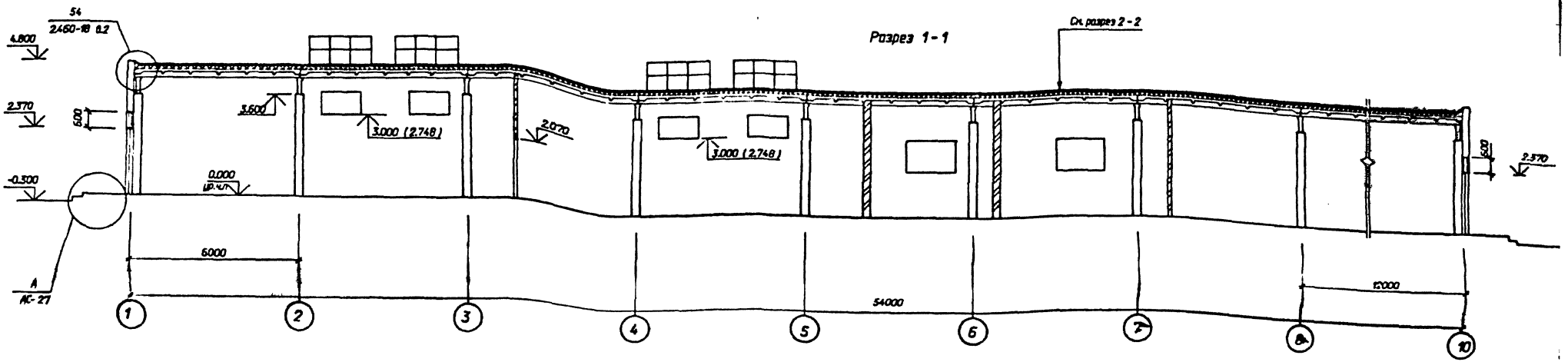

Гравий фракций 5-15 по слою битумной мастики (ГОСТ 2889-80) -15мм
4 слоя стеклорубероида марки С-РМ (ГОСТ 15879-70*)
Холодная битумная грунтовка
Цементно-песчаный раствор марки 50 -15мм
Утеплитель плитный из ячеистого бетона средней плотности 400кг/м^3 (ГОСТ5742-76) в = 100...260мм
Пароизоляция - рубероид марки РКП-350А И РКП-350Б
Железобетонные плиты

Разрез 2-2

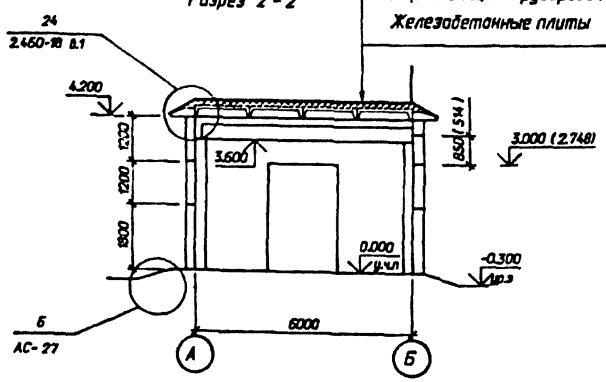

Разрез 3-3

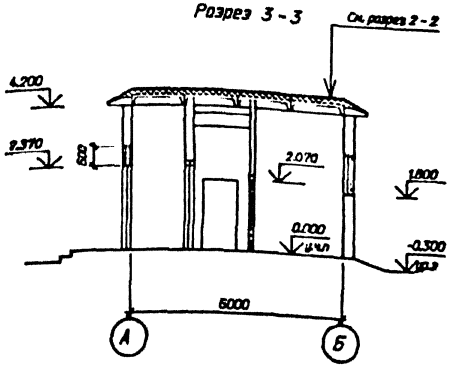

Размеры в скобках даны для шкафов КРУ серии КМ-1м, КМ-1р.
Уклон кровли 0.05 выполнить за счет переменной высоты утеплителя.

Привязан						
Инв.№						
				407-3-0634.92-АС		
				ЗРУ 10 (6) кВ, сооружаемые с ОПУ без аккумуляторной батареи в сборном железобетоне		
Нач.отд.	Ранчинский		10.92	ЗРУ10-ОПУ-6х54-Х15-52-39-2-УХ	Стадия: РП	Лист: 15	Листов:
Н.контр.	Ковалев		10.92				
Гип	Лурье		10.92				
Гип отр.	Ковалев		10.92	Разрезы 1-1 ... 3-3	"СЕВЗАПЭНЕРГОСЕТЬПРОЕКТ" Санкт-Петербург		
Нач.гр.	Шленова		10.92				

В осях 1_8

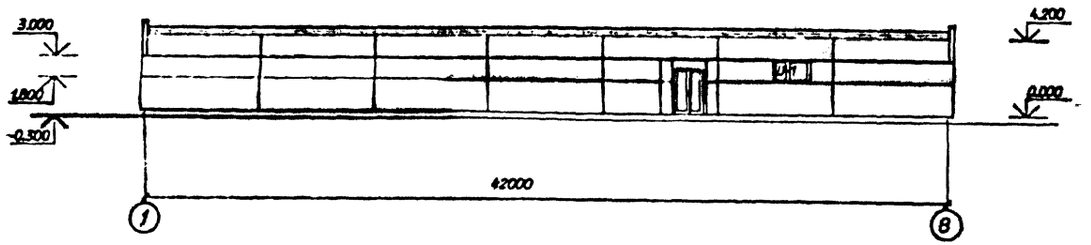

В осях Б-А

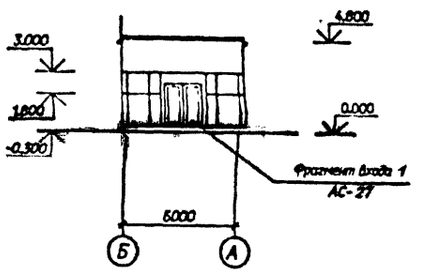

В осях 8_1

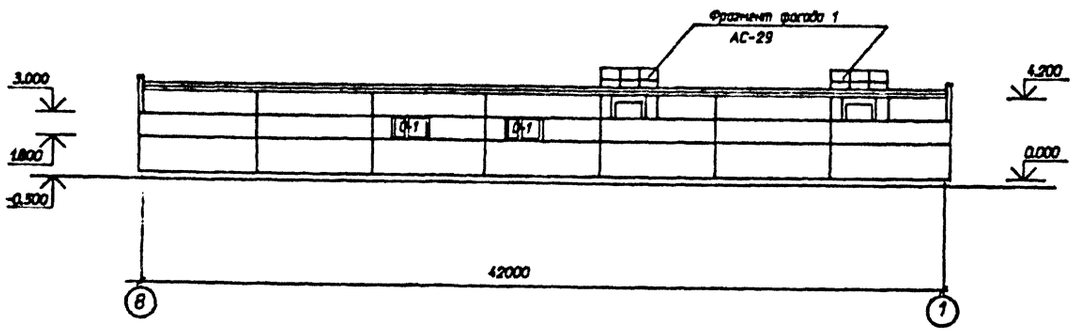

В осях А-Б

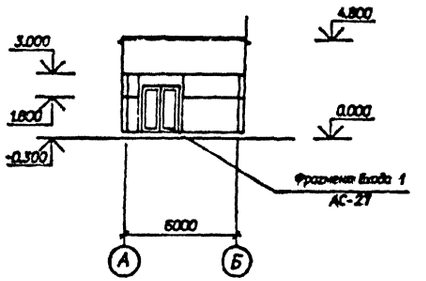

Деталь ограждения окна О-1 см. лист АС-27
См. вместе с листами АС- 5, 27, 28

Начотд.	Роменский		10.92
Н.контр.	Ковалев		10.92
Гип	Лурье		10.92
Гип стр.	Ковалев		10.92
Нач. гр.	Шленова		10.92

407-3-0634.92-АС

ЭРУ 10 (6) кв, совмещенные с ОПУ без аккумуляторной батареи в сборном железобетоне

ЭРУ10-ОПУ-6х42-ХБ-36-21-1-КК со шкафами КРУ серии К-104

Фасады.

Стадия	Лист	Листов
РП	17	

"СЕВЗАПЭНЕРГОСЕТЬПРОЕКТ"
Санкт-Петербург

В осях 1_8

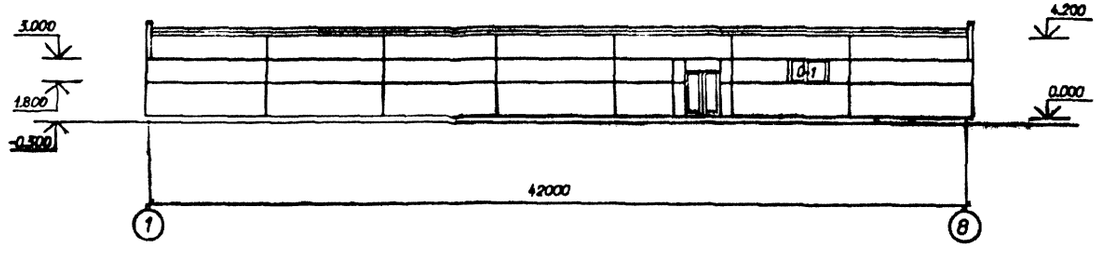

В осях Б-А

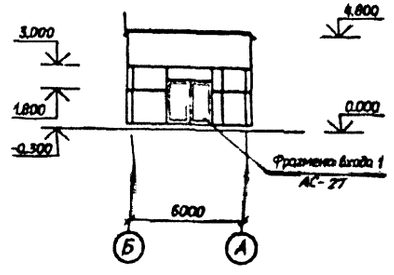

В осях 8_1

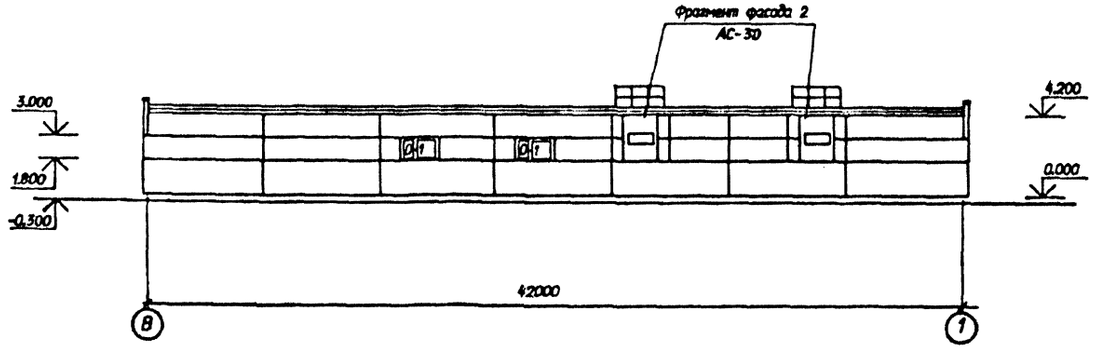

В осях А-Б

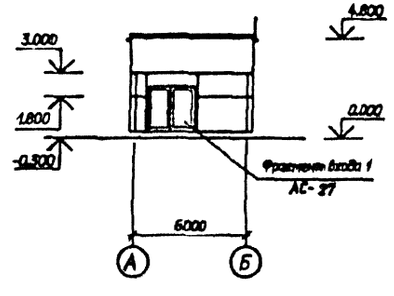

См. вместе с листами АС- 6, 27, 30

Нач.отд.	Раменский		10.92	407-3-0634.92-АС			
Н.контр.	Ковалев		10.92	ЭРУ 10 (5) кВ, совмещенные с ОПУ без аккумуляторной батареи в сборном железобетоне			
Гип	Лурье		10.92	ЭРУ10-ОПУ-6х42-ЖБ-36-21-1-КК со шкафами КРУ серии КМ-1н и КМ-1р	Стадия	Лист	Листов
Гип стр.	Ковалев		10.92		РП	18	
Нач. гр.	Шленова		10.92	Фасады	СЕВЗАПЭНЕРГОСЕТЬПРОЕКТ Санкт-Петербург		

Альбом 3

В осях 1_9

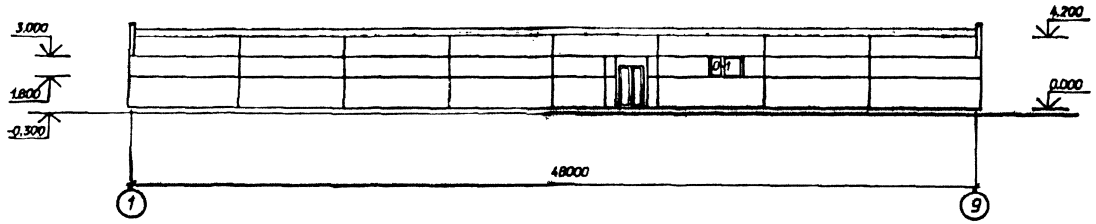

В осях Б-А

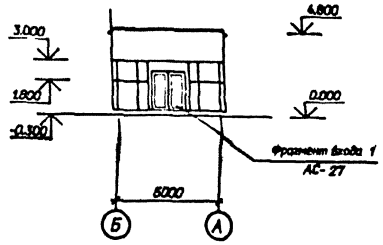

В осях 9_1

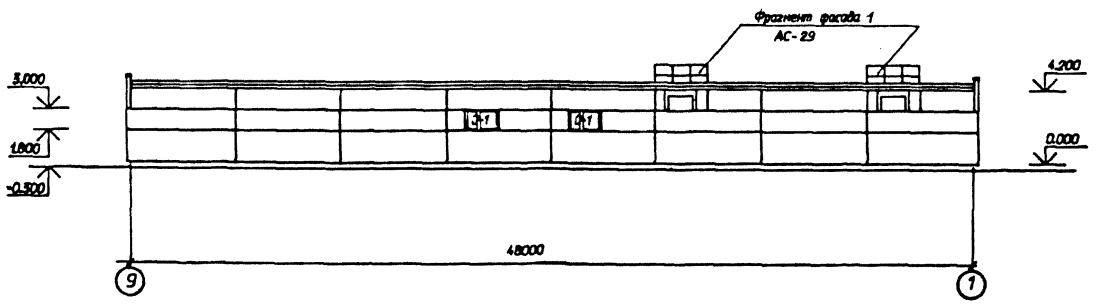

В осях А-Б

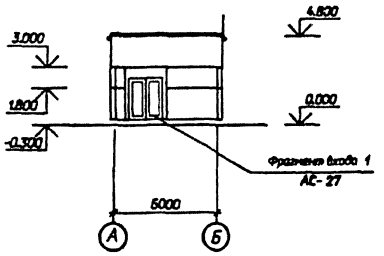

Деталь ограждения окна 0-1 см. лист АС-27
См. вместе с листами АС-7, 27, 28

Нач.отд.	Раменский		10.92
Н.контр.	Ковалев		10.92
Гип	Лурье		10.92
Гип стр.	Ковалев		10.92
Нач. гр.	Шленова		10.92

407-3-0634.92-АС

ЗРУ 10 (6) кВ, совмещенные с ОПУ без аккумуляторной батареи в сборном железобетоне

ЗРУ10-ОПУ-6х48-ХБ-35-39-1-КК со шкафами КРУ серии К-104

Фасады

Стадия	Лист	Листов
РП	19	

СЕВЗАПЭНЕРГОСЕТЬПРОЕКТ
Санкт-Петербург

Формат 49

Альбом 3

В осях 1_9

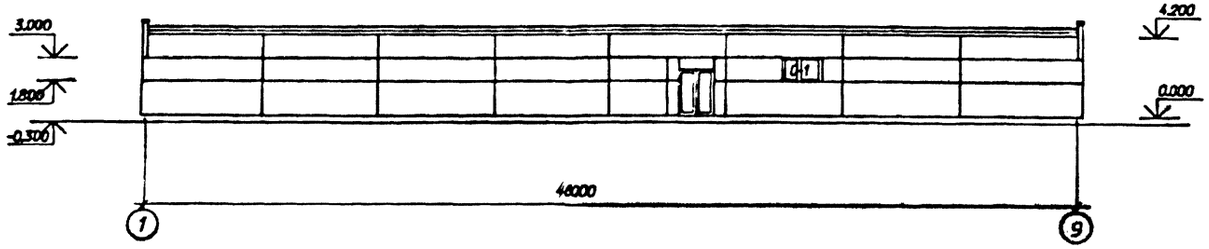

В осях Б-А

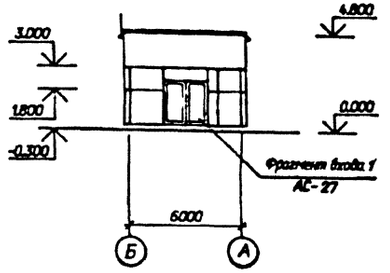

В осях А-Б

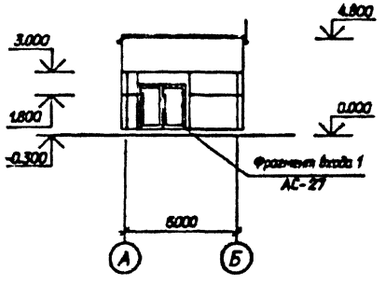

В осях 9_1

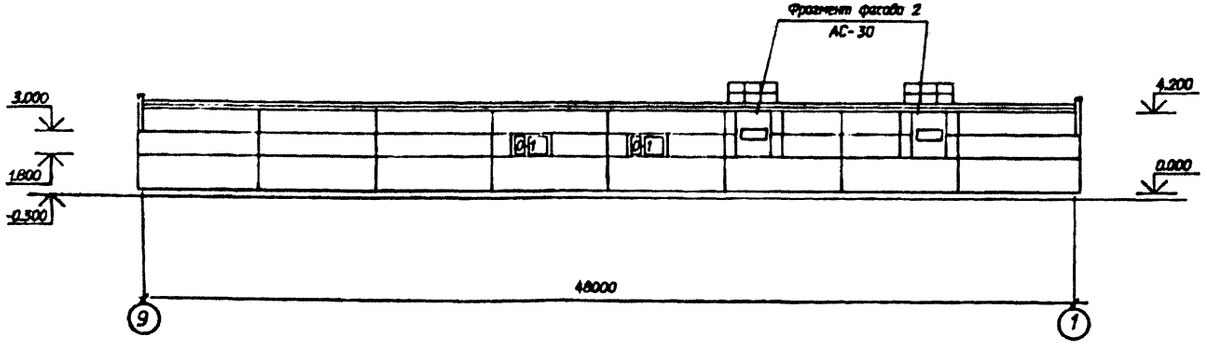

См. вместе с листами АС- 8, 27, 30

Нач.отд.	Роменский		10.92
Н.контр.	Ковалев		10.92
Гип	Лурье		10.92
Гип стр.	Ковалев		10.92
Нач. гр.	Шленова		10.92

Приказом

Инв.N

407-3-0634.92-АС

ЗРУ 10 (6) кВ, совмещенные с ОПУ без аккумуляторной батареи в сборном железобетоне

ЗРУ10+ОПУ-6х48-ХБ-36-39-1-КК со шкафами КРУ серии КМ-1м и КМ-1р

Фасады

Стадия	Лист	Листов
РП	20	

СЕВЗАПЭНЕРГОСЕТЬПРОЕКТ

Санкт-Петербург

В осях 1_9

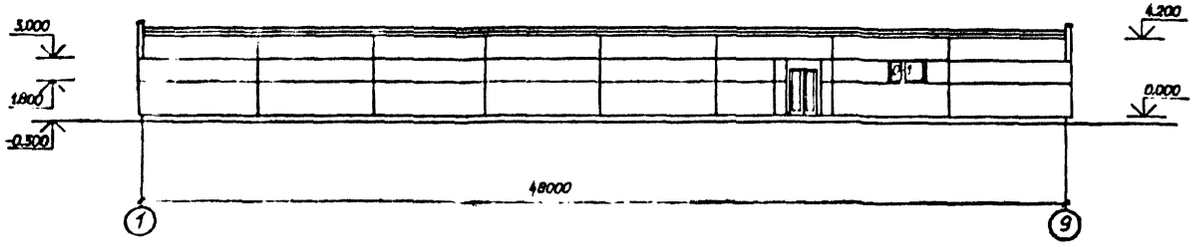

В осях Б-А

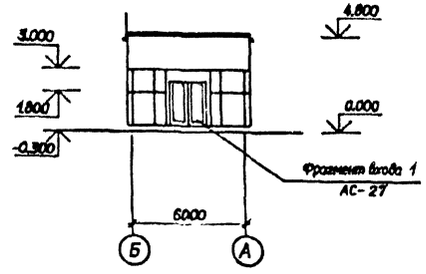

В осях 9_1

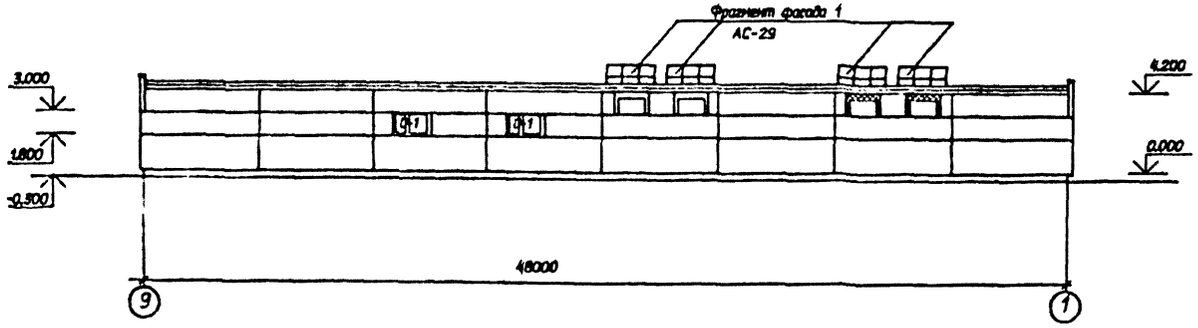

В осях А-Б

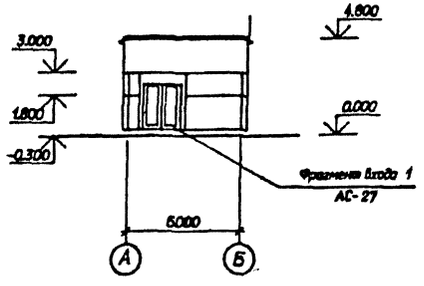

Деталь ограждения окна О-1 см. лист АС-27
См. вместе с листами АС-9, 27, 29

Привязан

Инв.№

Нач.отд.	Романский		10.92
Нач.отр.	Ковалев		10.92
Гип	Лузье		10.92
Гип стр.	Ковалев		10.92
Нач. гр.	Шленова		10.92

407-3-0634.92-АС

ЗРУ 10 (6) кВ, совмещенные с ОПУ без аккумуляторной батареи в сборном железобетоне

ЗРУ10-ОПУ-6х48-ЖБ-52-21-2-КК
со шкафами КРУ серии К-104

Фасады.

Стадия	Лист	Листов
РП	21	

СЕВЗАПЭНЕРГОСЕТЬПРОЕКТ
Санкт-Петербург

Формат А2

В осях 1_9

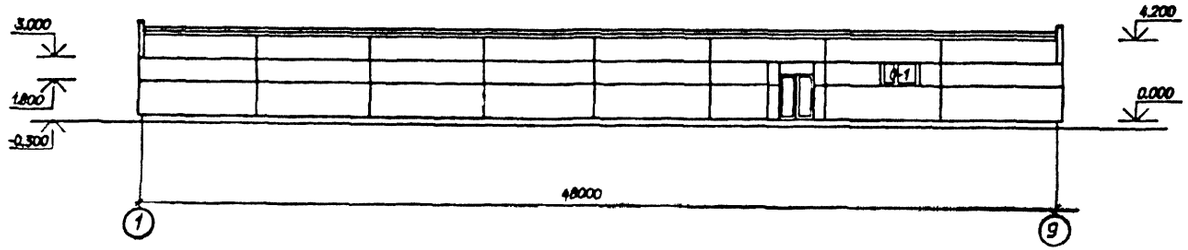

В осях Б-А

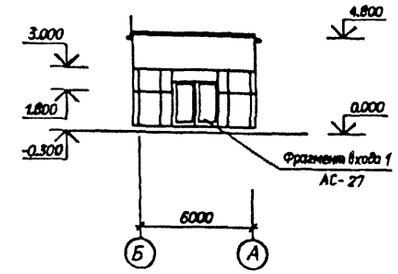

В осях 9_1

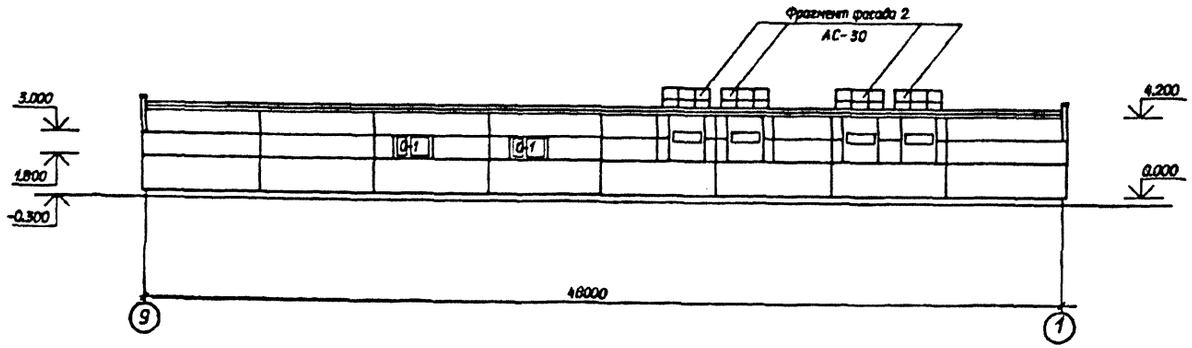

В осях А-Б

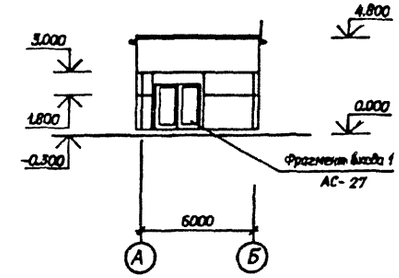

См. вместе с листами АС-10, 27, 30

Привязан

Инв.№

Нач.отд.	Романский		10.92
Н.контр.	Ковалев		10.92
Гип	Лурье		10.92
Гип стр.	Ковалев		10.92
Нач. гр.	Шленова		10.92

407-3-0634.92-АС

ЗРУ 10 (6) кВ, совмещенные с ОПУ без аккумуляторной батареи в сборном железобетоне

ЗРУ10-ОПУ-6х48-ЖБ-52-21-2-КК со шкафами КРУ серии КЧ-1Ч и КЧ-1р на ток 1600 А.

Фасады

Стадия	Лист	Листов
РП	22	

СЕВЗАПЭНЕРГОСЕТЬПРОЕКТ
Санкт-Петербург

Формат А2

В осях 1_9

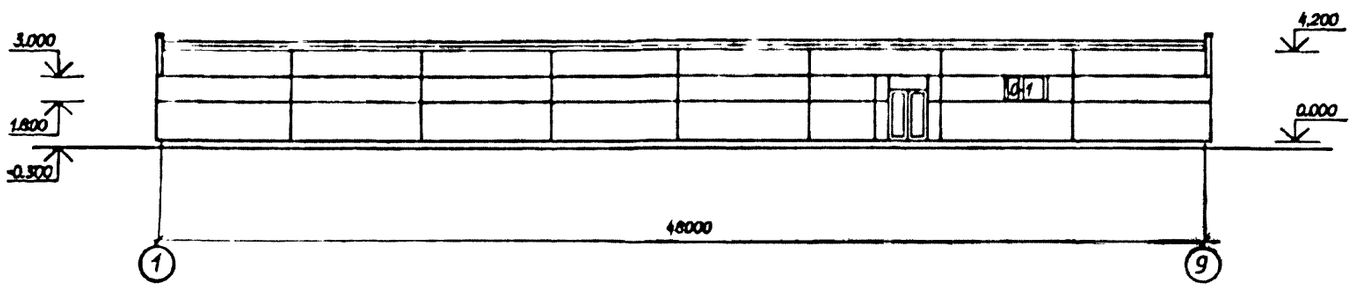

В осях А-Б

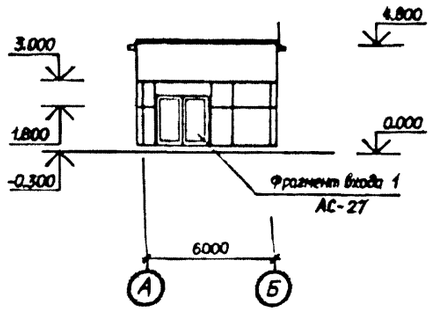

В осях 9_1

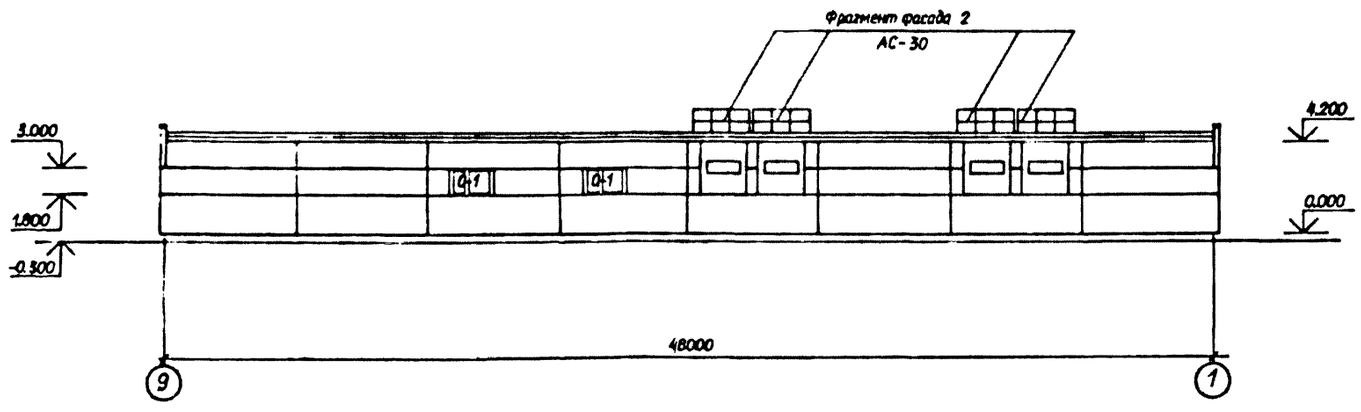

В осях Б-А

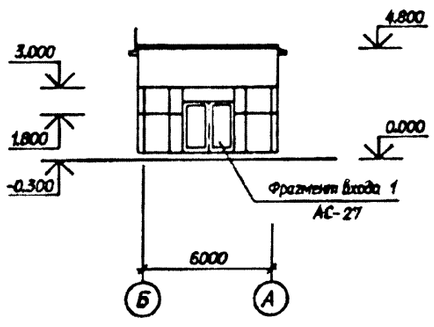

См. вместе с листами АС-10, 27, 30

Привязан

Инв.N

				407-3-0634.92-АС			
				ЗРУ 10 (6) кВ, совмещенные с ОПУ без аккумуляторной батареи в сборном железобетоне			
Нач.отд.	Роменский		10.92	ЗРУ10-ОПУ-6х18-ХБ-52-21-2-КК со шкафами КРУ серии К71-1н и К71-1ф на ток 3150 А.	Стадия	Лист	Листов
Нач.отр.	Ковалев		10.92		РП	23	
Гип	Лузье		10.92				
Гип отр.	Ковалев		10.92	Фасады	"СЕВЗАПЭНЕРГОСЕТЬПРОЕКТ" Санкт-Петербург		
Нач. гр.	Шленова		10.92				

Формат А2

В осях 1 – 10

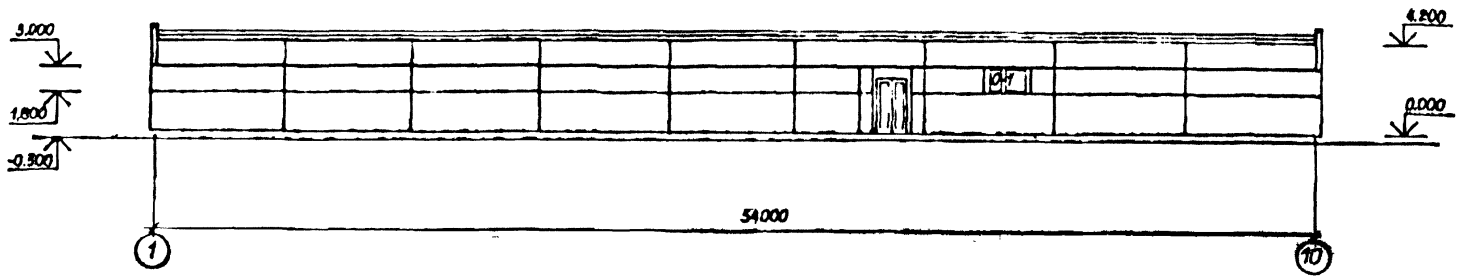

В осях Б-А

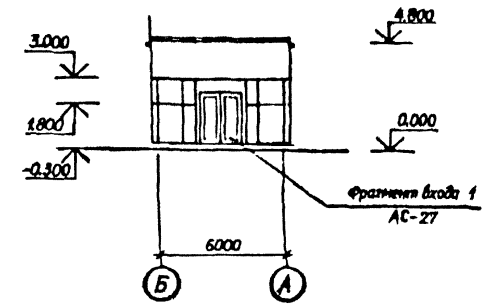

В осях 10 – 1

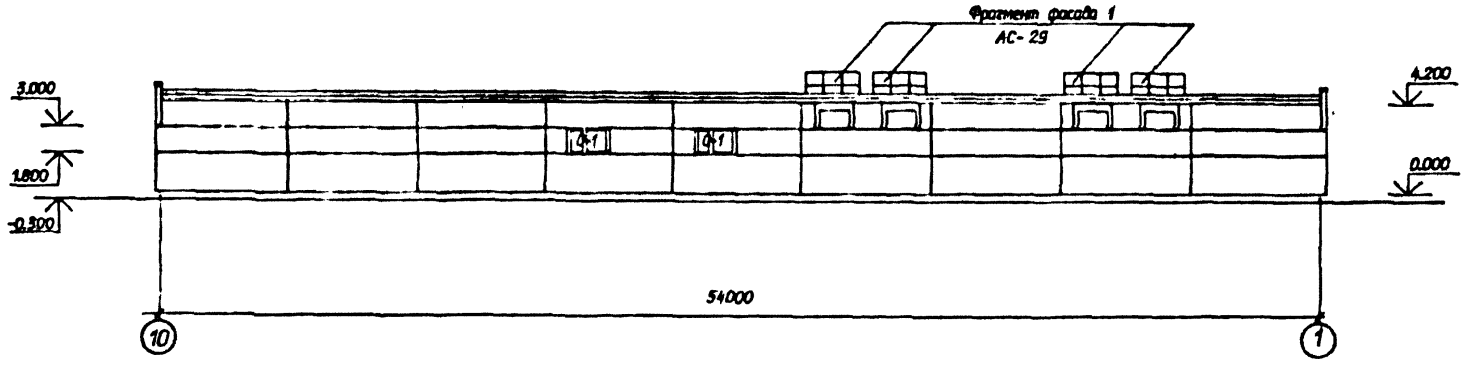

В осях А-Б

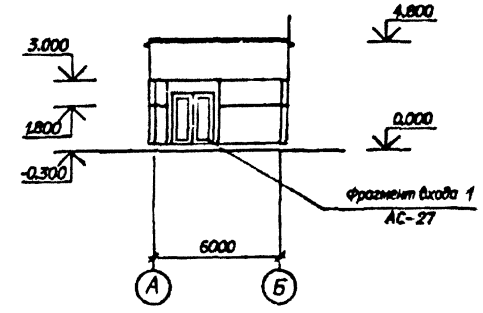

Деталь ограждения окна О-1 см. лист АС-27
См. вместе с листами АС-11, 27, 29

Привязан

Инв.№

				407-3-0634.92-АС
				ЗРУ 10 (6) кВ, совмещенные с ОПУ без аккумуляторной батареи в сборном железобетоне
Нач.отд.	Роменский		10.92	ЗРУ10-ОПУ-6х54-Х6-52-39-2-КК со шкафами КРУ серии К-104
Н.контр.	Ковалев		10.92	
Гип	Лурье		10.92	
Гип стр.	Ковалев		10.92	Фасады
Нач. гр.	Шленова		10.92	

Стадия	Лист	Листов
РП	24	

СЕВЗАПЭНЕРГОСЕТЬПРОЕКТ
Санкт-Петербург

Формат А2

В осях 1_10

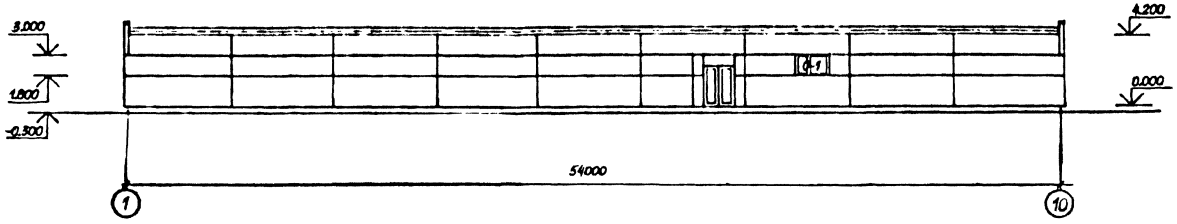

В осях А-Б

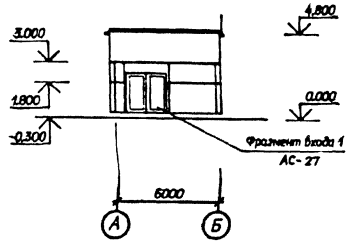

В осях 10_1

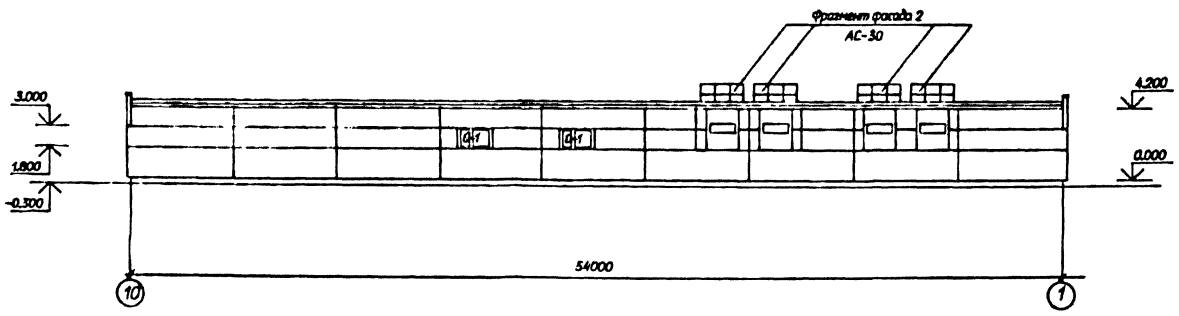

В осях Б-А

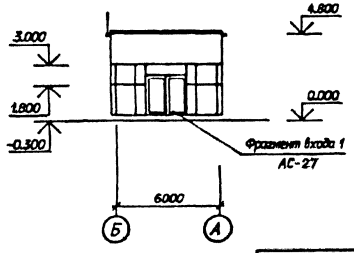

См. вместе с листами АС-12, 27, 30

Привязан

Инв.N

				407-3-0634.92-АС			
				ЗРУ 10 (6) кВ, совмещенные с ОПУ без аккумуляторной батареи в сборном железобетоне			
Нач.отд.	Романенко		10.92	ЗРУ10-ОПУ-6г54-ХБ-52-39-2-УХ со шкафами КРУ серии КМ-1м и КМ-1р на ток 1600 А.	Стадия	Лист	Листов
Н.контр.	Ковалев		10.92		РП	25	
Гип	Дурье		10.92				
Гип стр.	Ковалев		10.92				
Нач. гр.	Шапкова		10.92	Фасады.	СЕВЗАПЭНЕРГОСЕТЬПРОЕКТ Санкт-Петербург		

Формат А2

В осях 1_10

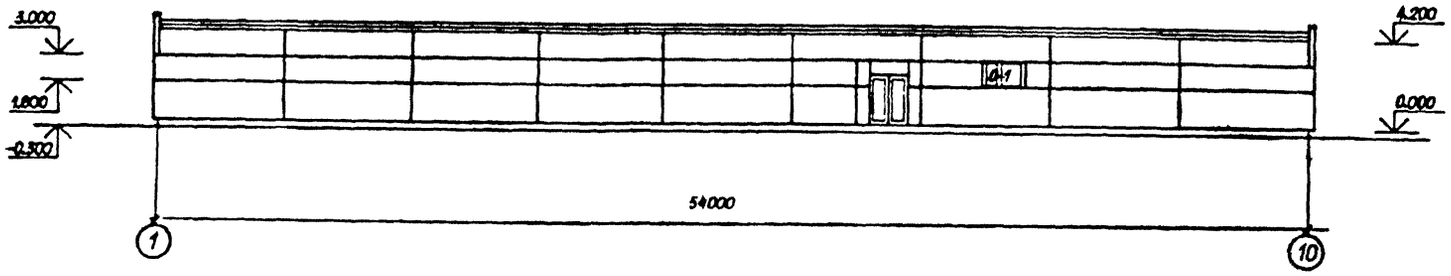

В осях А-Б

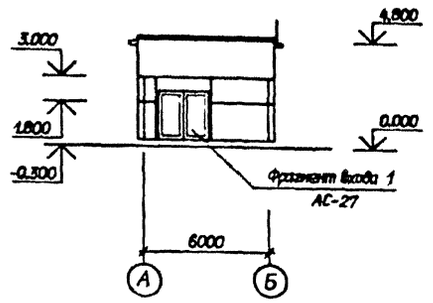

В осях 10_1

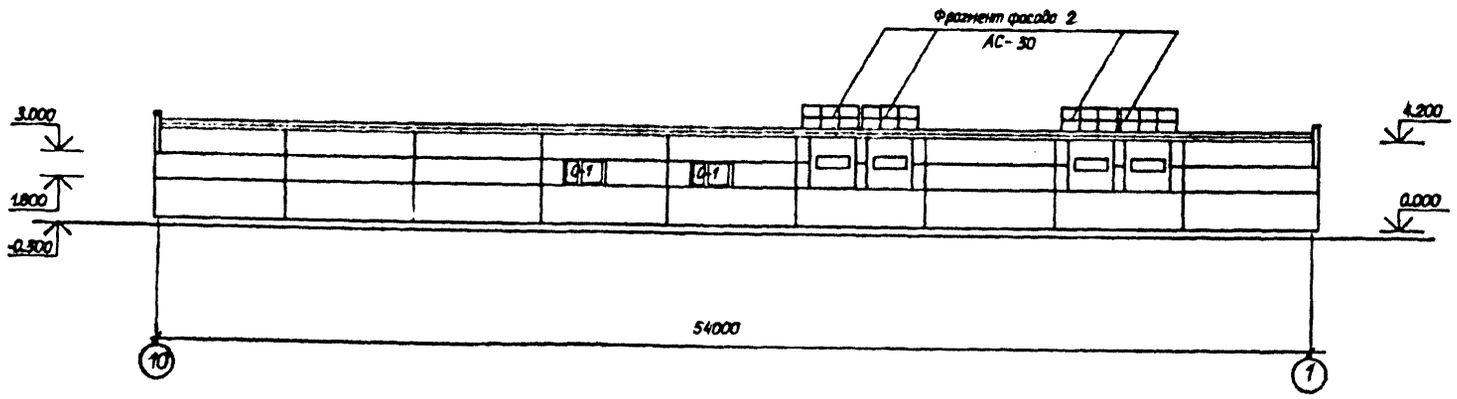

В осях Б-А

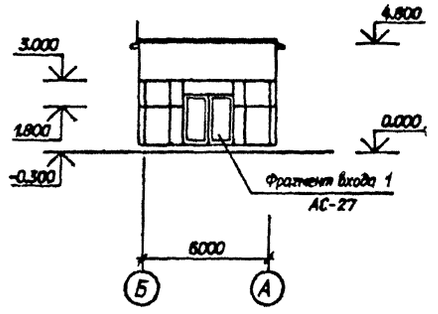

См. вместе с листами АС- 12, 27, 30

Привязан							
Инв.N							

				407-3-0634.92-АС			
				ЭРУ 10 (6) кВ, совмещенные с ОПУ без аккумуляторной батареи в сборном железобетоне			
Нач.отд.	Роменский		10.92	ЭРУ10-ОПУ-6х54-Х6-52-39-2-КК со шкафами КРУ серии КМ-1м и КМ-1р на ток 3150 А.	Стадия	Лист	Листов
Никонтр.	Ковалев		10.92		РП	26	
Гип	Лурье		10.92				
Гип стр.	Ковалев		10.92	Фасады	"СЕВЗАПЭНЕРГОСЕТЬПРОЕКТ" Санкт-Петербург		
Нач. гр.	Шитикова		10.92				

Формат А2

Деталь установки стакана на кровле

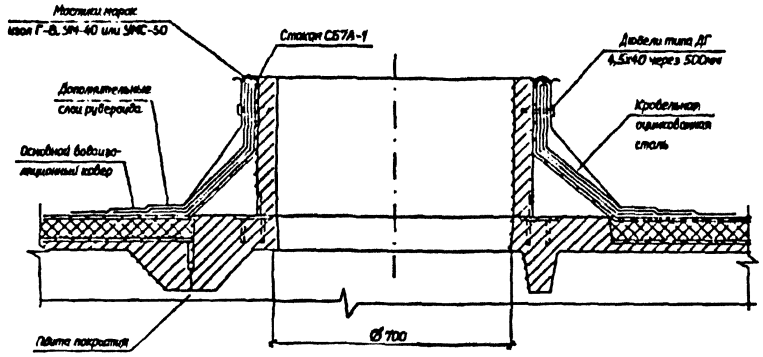

Деталь ограждения окна

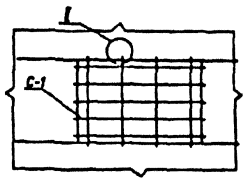

Спецификация элементов к фрагменту входа N 1

Марка, поз.	Обозначение	Наименование	Кол	Масса ед.кг.	Примечание
1		Нащельник			
		100х14; l=2000	3		
2		Брус 100х50; l=2000	2		
С-1	407-3-0634.92-АСИ-22	Сетка С-1	1	13,2	на 1 окно

Фрагмент входа N 1

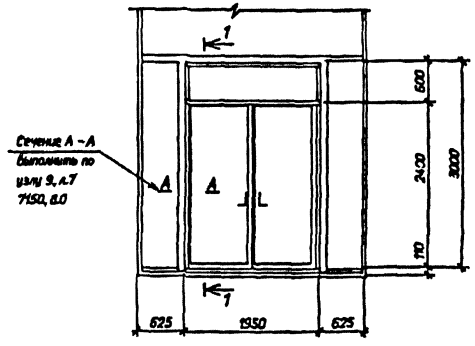

1-1

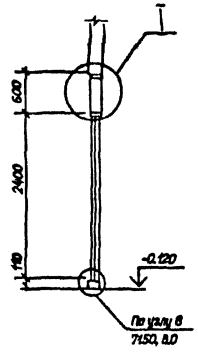

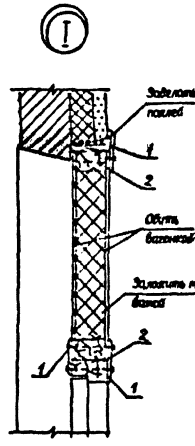

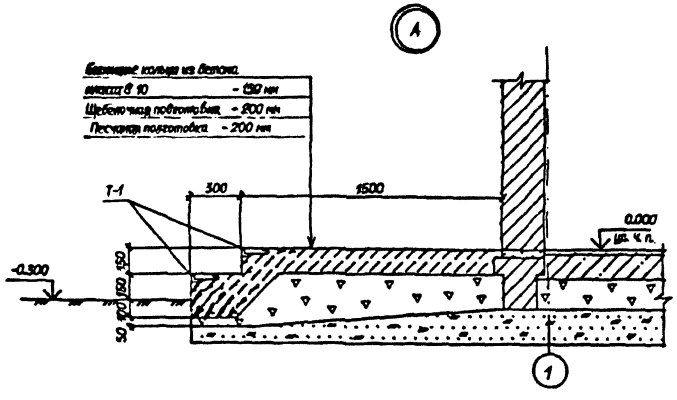

Деталь устройства отмостки у канала

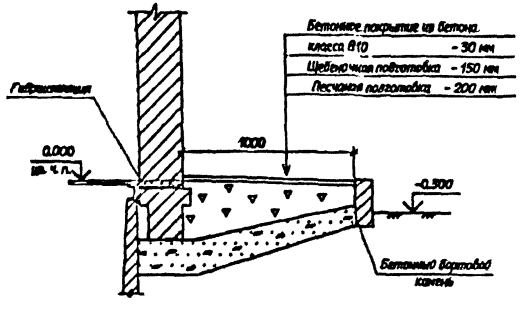

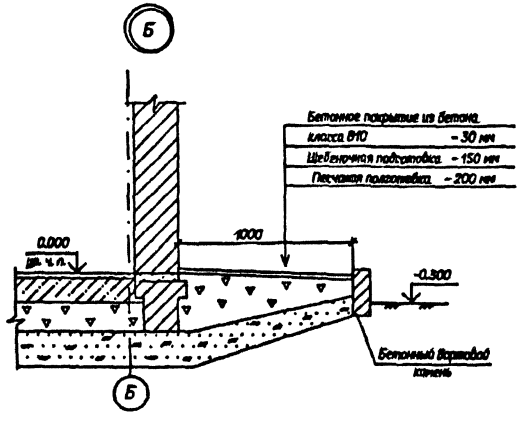

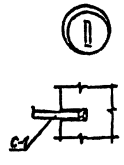

Для установки сетки С-1 в стенах просверлить гнездо Ø 30 мм h =70 мм по месту.

					407-3-0634.92-АС		
					ЭЛЕМЕНТЫ ОПРЕДЕЛЯЮЩИЕ ГОСТ 23... ТУ... ЭЛЕКТРОЭНЕРГИЯ в сборном железобетоне		
Нач.отд	Романов			10.92		Стадия	Лист	Листов
Нач.гр.	Кобылев			10.92		РП	27	
Гип.гр.	Кобылев			10.92				
Нач.гр.	Шитова			10.92	Архитектурные узлы А.Д. Фрагмент входа N 1	"СЕВЗАПЭНЕРГОСЕТЬПРОЕКТ" Санкт-Петербург	

Фрагмент 1

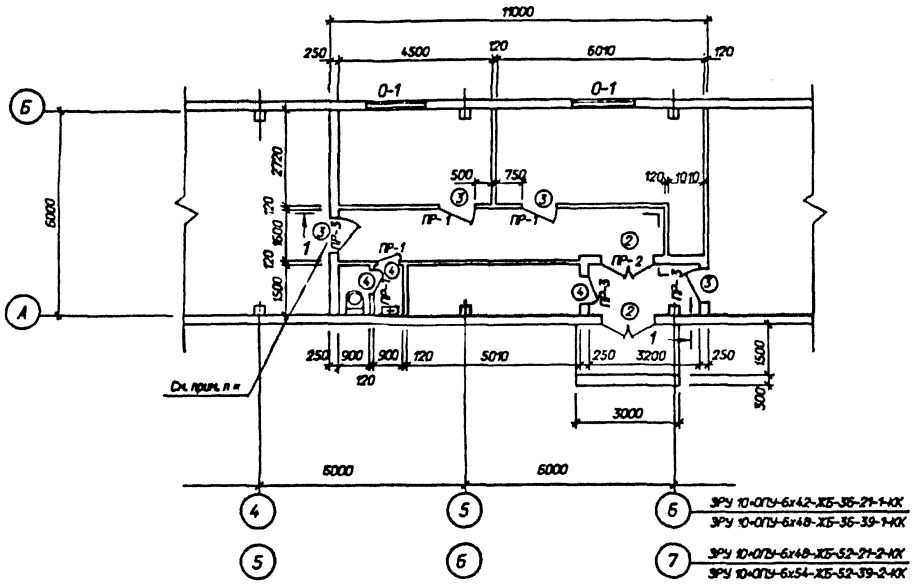

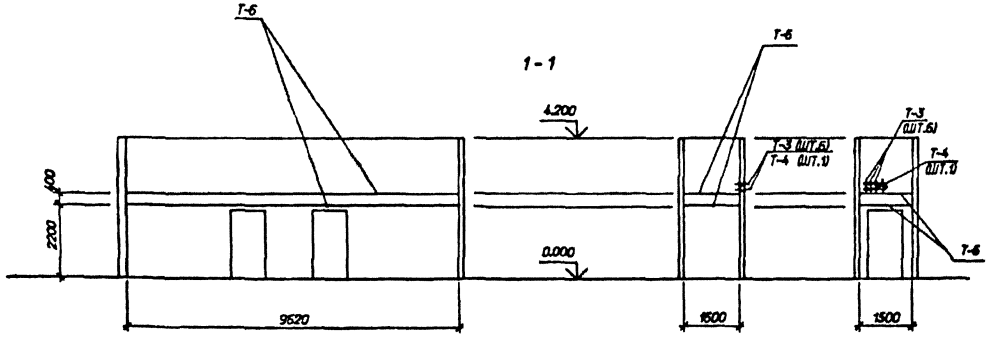

Спецификация заполнения проемов

Марка, поз.	Обозначение	Наименование	Кол	Масса ед.кг	Примечание
1	ГОСТ 24698-81	Дверной блок ДН24-19В	2		
2	ГОСТ 24698-81	Дверной блок ДН24-15В	2		
3	ГОСТ 6629-88	Дверной блок ДГ21-10	4		
4	ГОСТ 6629-88	Дверной блок ДГ21-7	3		
5	1.436.2-22 вып.3	Дверь ДМП21х14/10.75-Б	1	118.3	
О-1	ГОСТ 12506-81	Окно ПНД 12-18	3		

Спецификация перемычек

1	ГОСТ 948-84	Перемычка 1ПБ13-1	11	25	0,01м³
2	ГОСТ 948-84	Перемычка 2ПБ17-2	1	71	0,28м³
3	ГОСТ 948-84	Перемычка 2ПБ19-3	2	81	0,033м³
		Металлоконструкции			
Т-3	ГОСТ 3262-75*	Тр. d=50 L=150	12	0.6	
Т-4	ГОСТ 3262-75*	Тр. d=100 L=150	2	1.6	
Т-6		Полоса 4х50 ГОСТ			
		103-76 L=1000	-		25.4м
С-1	407-3-0634.92-АСИ-22	Сетка С-1	3	13.2	

Ведомость проемов ворот и дверей

Марка поз.	Размер проема в кладке
1	1950 х 3000
2	1550 х 2400
3	1010 х 2070
4	710 х 2070
5	1400 х 2100

Ведомость перемычек

Марка поз.	Схема сечения
ПР-1 / ПР-4	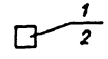
ПР-2 / ПР-3	

1 Марку Т-6 крепить к стене шурупами 25х4 через 250мм в предварительно просверленные гнезда d=8мм глубиной 30мм с деревянными пробками.

* Дверь обить с двух сторон кровельной сталью по асбестовому картону.

См. вместе с листами АС-5... 12

Привязан

Инв.№

Нач.отд.	Романский		10.92
Нач.гр.	Кобулей		10.92
Гип	Сорин		10.92
Гип стр.	Кобулей		10.92
Нач. гр.	Шлычков		10.92

407-3-0634.92-АС

ЭРУ 10(5) кВ, сблокированные с ОПУ без секций, несущих с заземлителями в сборном железобетоне

Стадия	Лист	Листов
РП	28	

Фрагмент 1

СЕВЗАПЭНЕРГОСЕТЬПРОЕКТ
Санкт-Петербург

Альбом 5

Фрагмент фасада 1

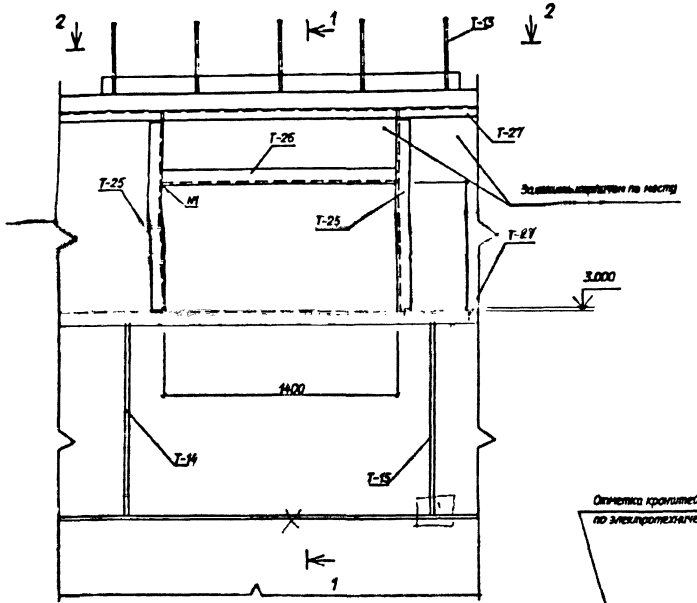

1 - 1

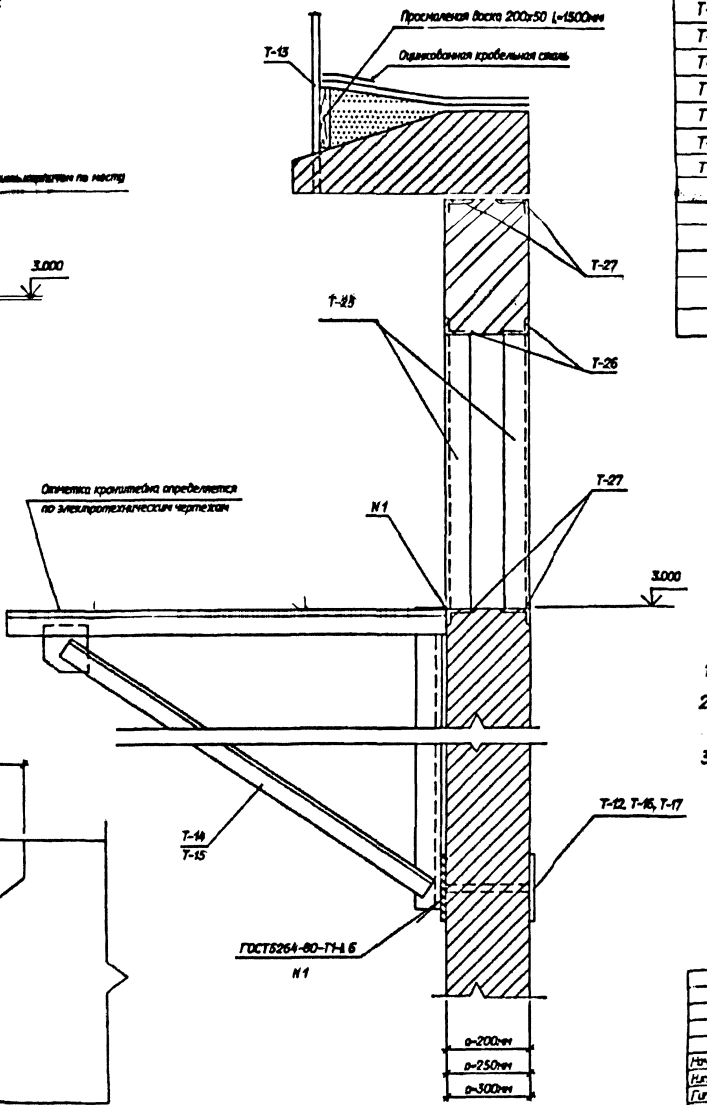

2 - 2

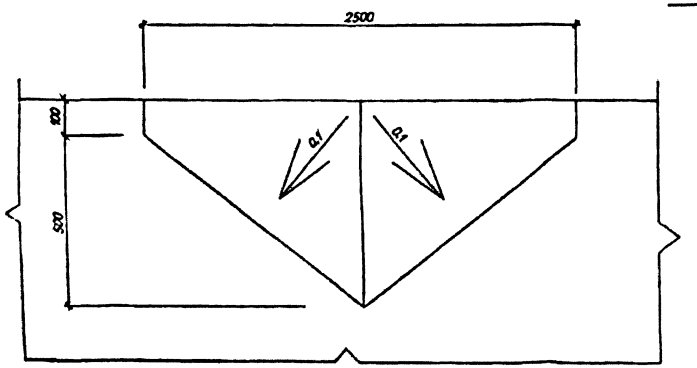

Спецификация к фрагменту фасада 1

Марка поз.	Обозначение	Наименование	Кол.	Масса гд.кг	Примечание
		Металлокострукции			
T-12	407-3-0634.92-АСИ-7	Марка T-12	2	2.9	a=200мм
T-13	-8	Ограждение T-13	1	30.3	
T-14	-9	Кронштейн T-14	1	21.3	
T-15	-9	Кронштейн T-15	1	21.3	
T-16	-7	Марка T-16	2	3.2	a=250мм
T-17	-7	Марка T-17	2	3.6	a=300мм
T-25	-14	Марка T-25	4	8.2	
T-26		Уголок 75x75x6 ГОСТ			
		8509-86 l=1400мм	2	9.0	

1 После установки марок T-21, T-22 указанные проемы заложить кирпичем

2 Кронштейны T-14, T-15 приварить к закладным деталям установленным в швы между стеновыми панелями.

3 Расход материалов в спецификации дан на 1 фрагмент.

Привязан

Инв.N

Нач.отд.	Роменский		10.92	407-3-0634.92-АС
Нач.отд.	Кадалев		10.92	ЗРУ 10(6) кВ, совмещенные с ОПУ без аккумуляторной батареи в сборном железобетоне
Гип			10.92	ЗРУ10-6x20-Х5-36-1-КХ; ЗРУ10-6x26-Х5-52-2-КХ со шкафами КРУ серии К-104
Гип стр.	Кадалев		10.92	Стадия: РП; Лист: 29; Листов:
Нач.гр.	Шленова		10.92	Фрагмент фасада 1

СЕВЗАПЭНЕРГОСЕТЬПРОЕКТ Санкт-Петербург

Формат А2

Фрагмент фасада 2

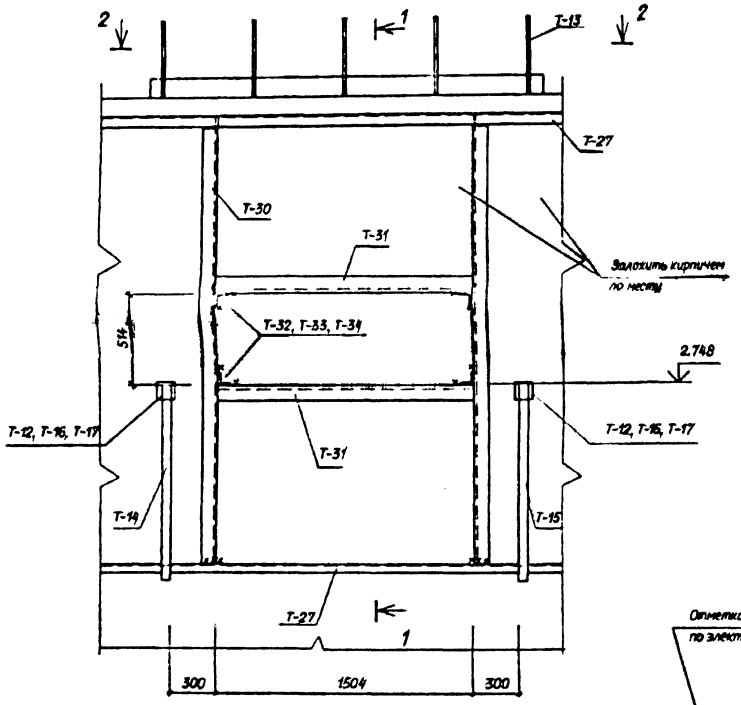

1 - 1

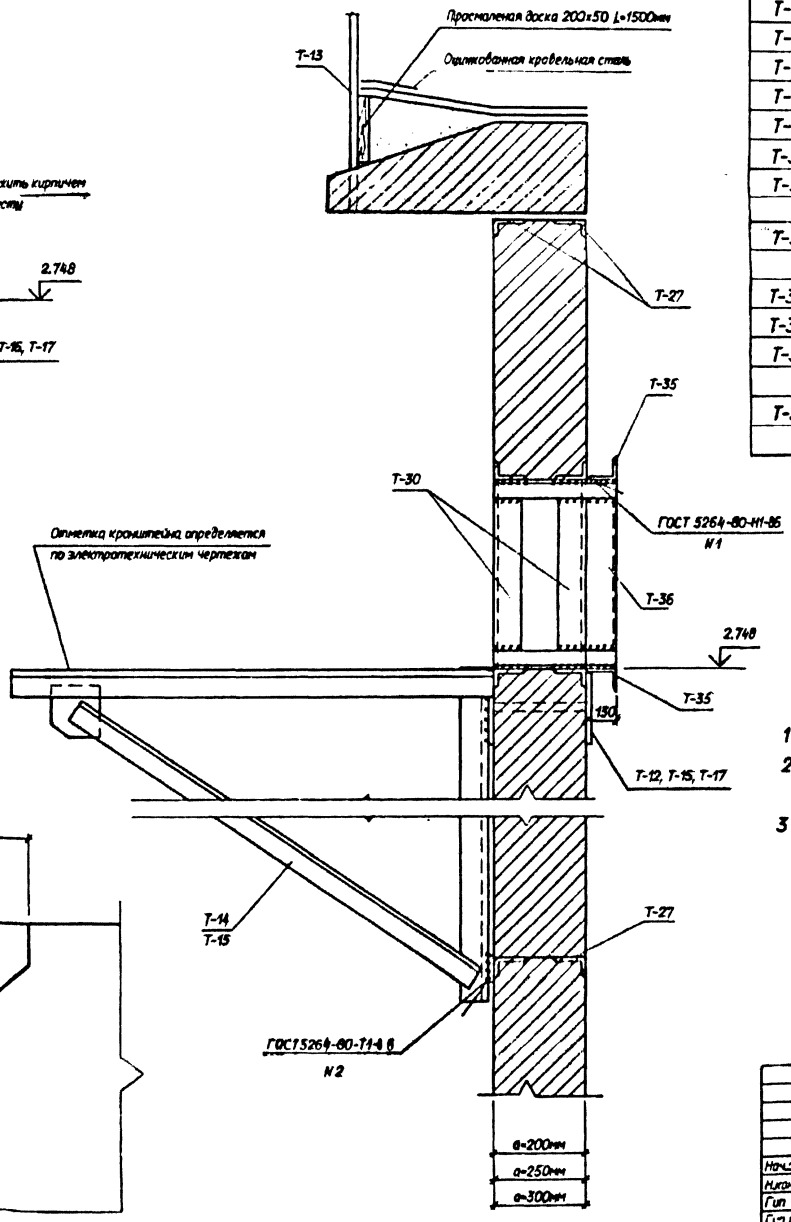

2 - 2

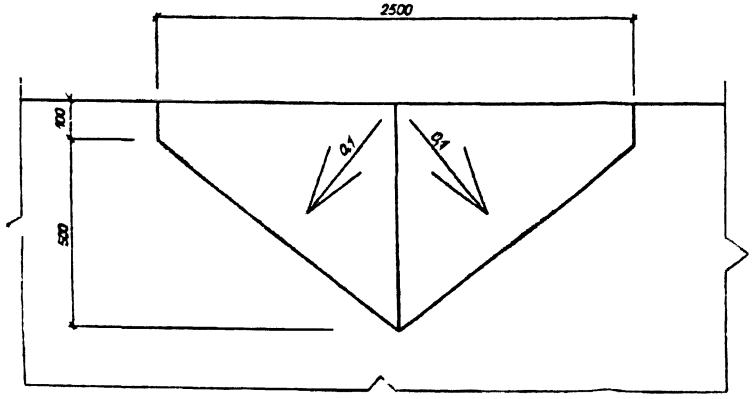

Спецификация к фрагменту фасада 2

Марка поз.	Обозначение	Наименование	Кол.	Масса ед.кг	Примечание
		Металлокострукции			
T-12	407-3-0634.92-АСИ- 7	Марка T-12	2	2.9	a=200мм
T-13	- 8	Ограждение T-13	1	30.3	
T-14	- 9	Кронштейн T-14	1	21.3	
T-15	- 9	Кронштейн T-15	1	21.3	
T-16	- 7	Марка T-16	2	3.2	a=250мм
T-17	- 7	Марка T-17	2	3.6	a=300мм
T-30	- 14	Марка T-30	4	16.5	
T-31		Уголок 90x56x6 ГОСТ			
		8510-86 L=1504	4	10.0	
T-32		Уголок 50x50x5 ГОСТ			
		8509-86 L=330	4	1.2	
T-33		L=380	4	1.4	
T-34		L=430	4	1.6	
T-35		Уголок 125x80x7 ГОСТ			
		8510-86 L=1504	2	15.5	
T-36		L=514	2	5.65	

1 После установки марок T-30 указанные проемы заложить кирпичем.
2 Кронштейны T-14, T-15 приварить к закладным деталям заложенным в кирпичные вставки и швы между стеновыми панелями.
3 Расход материалов дан на 1 фрагмент.

Привязан

Инв.N

407-3-0634.92-АС

ЭРУ 10(5) x9, совмещенные с ОПУ без аккумуляторной батареи в сборном железобетоне

Нач.отд.	Роменский		10.92
Н.контр.	Ковалев		10.92
Гип	Лурье		10.92
Гип стр.	Ковалев		10.92
Нач.гр.	Шленова		10.92

ЭРУ10-6x20-Х6-36-1 КК
ЭРУ10-6x26-Х6-52-2-КК
со шкафами КРУ серии КМ-1и,КМ-1а

Фрагмент фасада 2

Стадия	Лист	Листов
РП	30	

СЕВЗАПЭНЕРГОСЕТЬПРОЕКТ
Санкт-Петербург

Формат А2

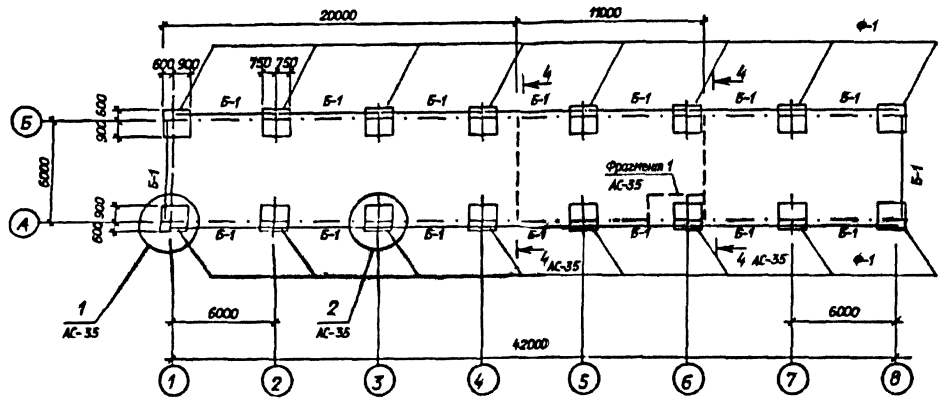

Спецификация к схеме расположения фундаментов

Марка, поз.	Обозначение	Наименование	Кол.	Масса ед.кг	Примечание
		Фундаменты			
Ф-1	1.020-1/83 вып. 1-1	1 Ф 15.8-3	16	2500	1.0 м³
		Фундаментные балки			
		для стен в=200мм			
Б-1	1.415.1-2 вып. 1	1БФБ-1	16	800	0.32м³
		для стен в=250мм			
Б-1	1.415.1-2 вып. 1	2БФБ-3АIIIВ	16	1000	0.4м³
		для стен в=300мм			
Б-1	1.415.1-2 вып. 1	2БФБ-3АIIIВ	15	1000	0.4м³
		Фундаментные блоки			
ФБ-1	ГОСТ 13579-78	ФБС9.3.6-Т	25	350	0.15 м³
ФБ-1	ГОСТ 13579-78	ФБС24.3.6-Т	14	970	0.406м³
		Бетон класса В10	-		1.8м³

1. Согласно технического отчета по инженерно-геологическим изысканиям основанием здания являются пески мелкозернистые со следующими нормативными прочностными и деформационными характеристиками:
φ''=0,49рад, γ =1.8т/м³ С=2кПа (0.02 кгс/см²) Е=14.7МпА (150КГС/СМ²)
Грунтовые воды отсутствуют.
2. По верху фундаментных балок и блоков выполнить цементно-песчаную гидроизоляцию толщиной 50мм состава 1:2 с уплотняющими добавками (церезит, алюминат натрия, битумные мастики)
3. Обратную засыпку позух котлованов производить слоями 15...20см с тщательным послойным уплотнением исключающим просадку грунта.
4 Под подошвой фундаментов выполнить песчаную подготовку толщиной 100мм
5 Фундаментные балки укладывать на цементном растворе класса В3.5
6 Блоки ФБС укладывать на бетоне класса В10
7 Колонны заделать в фундаменты бетоном класса В15 на мелком заполнителе.

Расчетные нагрузки на фундаменты

Угловой фундамент

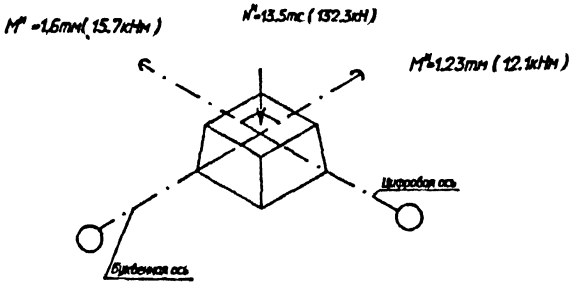

Рядовой фундамент

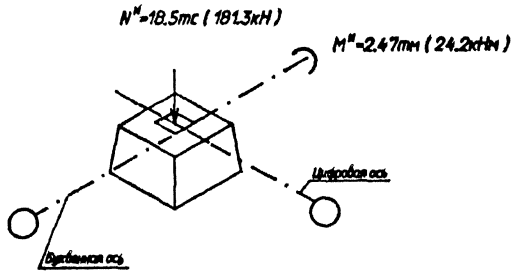

См. вместе с листами АС-28, 35

Нач.отд.	Роменский		10.92
Инженер.	Ковалев		10.92
Гип.отд.	Ковалев		10.92
Нач.гр.	Шченова		10.92

407-3-0634.92-АС

ЗРУ 10(6) кВ, совмещенные с ОПУ без аккумуляторной батареи в сборном железобетоне

ЗРУ10-ОПУ-6х42-ХБ-36-21-1-КК

Схема расположения фундаментов здания

Стадия	Лист	Листов
РП	31	

СЕВЗАПЭНЕРГОСЕТЬПРОЕКТ Санкт-Петербург

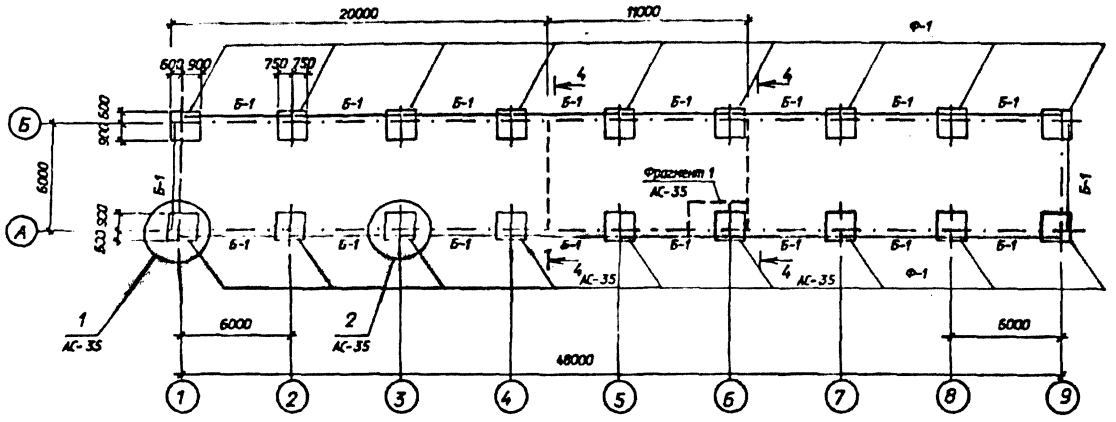

Спецификация к схеме расположения фундаментов

Марка, поз.	Обозначение	Наименование	Кол.	Масса ед.кг	Примечание
		Фундаменты			
Ф-1	1.020-1/83 вып. 1-1	1 Ф 15.8-3	18	2500	1.0 м³
		Фундаментные балки			
		для стен в=200мм			
Б-1	1.415.1-2 вып. 1	1БФБ-1	18	800	0.32м³
		для стен в=250мм			
Б-1	1.415.1-2 вып. 1	2БФБ-3АIIIВ	18	1000	0,4м³
		для стен в=300мм			
Б-1	1.415.1-2 вып. 1	2БФБ-3АIIIВ	18	1000	0,4м³
		Фундаментные блоки			
ФБ-1	ГОСТ 13579-78	ФБС9.3.6-Т	25	350	0.15 м³
ФБ-1	ГОСТ 13579-78	ФБС24.3.6-Т	14	970	0.406м³
		Бетон класса В10	-		1.9м³

1 Согласно технического отчета по инженерно-геологическим изысканиям основанием здания являются пески мелкозернистые со следующими нормативными прочностными и деформационными характеристиками:
φ''=0.49рад, γ=1.8т/м³ С=2кПа (0.02 кгс/см²) Е=14.7МпА (150КГС/СМ²)
Грунтовые воды отсутствуют.
2 По верху фундаментных балок и блоков выполнить цементно-песчаную гидроизоляцию толщиной 50мм состава 1:2 с уплотняющими добавками (церезит, алюминат натрия, битумные мастики)
3 Обратную засыпку пазух котлованов производить слоями 15...20см с тщательным послойным уплотнением исключающим просадку грунта.
4 Под подошвой фундаментов выполнить песчаную подготовку толщиной 100мм
5 Фундаментные балки укладывать на цементном растворе класса В3.5
6 Блоки ФБС укладывать на бетоне класса В10
7 Колонны заделать в фундаменты бетоном класса В15 на мелком заполнителе.

Расчетные нагрузки на фундаменты

Угловой фундамент

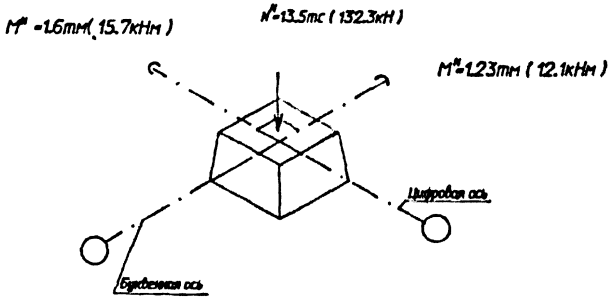

Рядовой фундамент

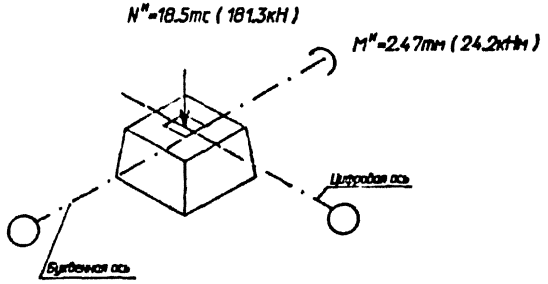

См. вместе с листами АС-28, 35

Нач.отд.	Роменский		10.92
Н.контр.	Ковалев		10.92
Гип стр.	Ковалев		10.92
Нач.гр.	Шленова		10.92

407-3-0634.92-АС

ЗРУ 10(6) кВ, совмещенные с ОПУ без аккумуляторной батареи в сборном железобетоне

ЗРУ 10-ОПУ-6х48-ЖБ-36-39-1-КК

Схема расположения фундаментов здания

Стадия	Лист	Листов
РП	32	

СЕВЗАПЭНЕРГОСЕТЬПРОЕКТ Санкт-Петербург

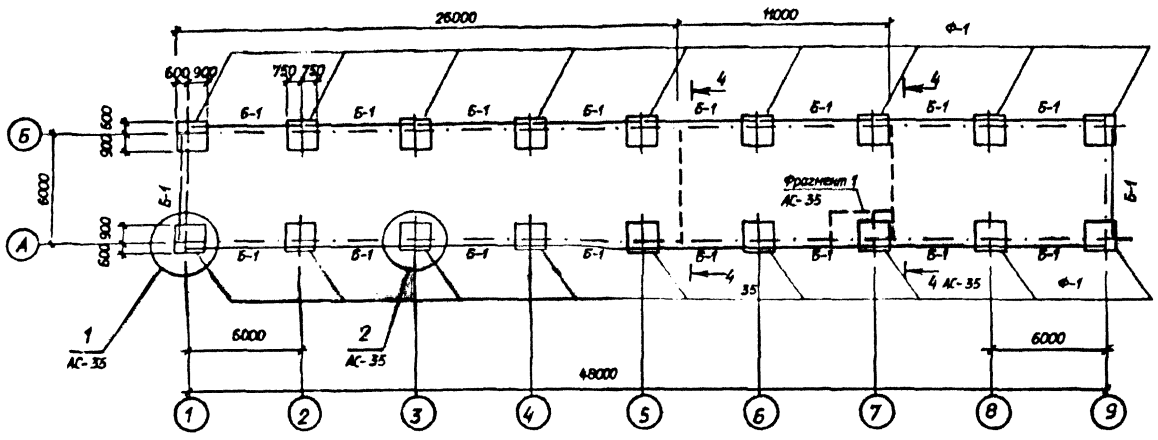

Спецификация к схеме расположения фундаментов

Марка, поз.	Обозначение	Наименование	Кол.	Масса ед.кг	Примечание
		Фундаменты			
Ф-1	1.020-1/83 вып. 1-1	1 Ф 15.8-3	18	2500	1.0 м³
		Фундаментные балки			
		для стен в=200мм			
Б-1	1.415.1-2 вып. 1	1БФ6-1	18	800	0.32м³
		для стен в=250мм			
Б-1	1.415.1-2 вып. 1	2БФ6-3АIIIВ	18	1000	0.4м³
		для стен в=300мм			
Б-1	1.415.1-2 вып. 1	2БФ6-3АIIIВ	18	1000	0.4м³
		Фундаментные блоки			
ФБ-1	ГОСТ 13579-78	ФБС9.3.6-Т	25	350	0.15 м³
ФБ-1	ГОСТ 13579-78	ФБС24.3.6-Т	14	970	0.406м³
		Бетон класса В10	-		1.9м³

1 Согласно технического отчета по инженерно-геологическим изысканиям основанием здания являются пески мелкозернистые со следующими нормативными прочностными и деформационными характеристиками:
φ'=0.49рад, γ=1.8т/м³ С=2кПа (0.02 кгс/см²) Е=14.7МпА (150КГС/СМ²)
Грунтовые воды отсутствуют.
2 По верху фундаментных балок и блоков выполнить цементно-песчаную гидроизоляцию толщиной 50мм состава 1:2 с уплотняющими добавками (церезит, алюминат натрия, битумные мастики)
3 Обратную засыпку пазух котлованов производить слоями 15...20см с тщательным послойным уплотнением исключающим просадку грунта.
4 Под подошвой фундаментов выполнить песчаную подготовку толщиной 100мм
5 Фундаментные балки укладывать на цементном растворе класса В3.5
6 Блоки ФБС укладывать на бетоне класса В10
7 Колонны заделать в фундаменты бетоном класса В15 на мелком заполнителе.

Расчетные нагрузки на фундаменты

Угловой фундамент

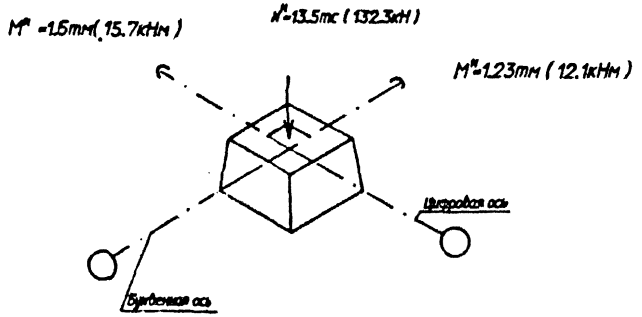

Рядовой фундамент

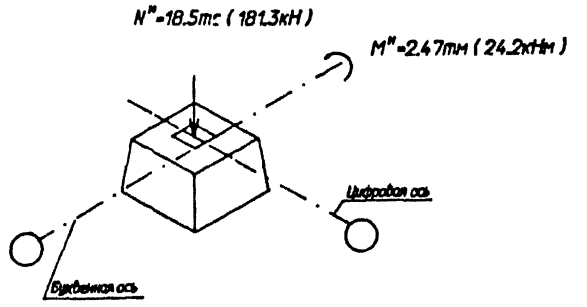

См. вместе с листами АС-28, 35.

Подпись			
Инв.N			

Нач.отд.	Роменский		10.92	407-3-0634.92-АС
Нач.отд.	Ковалев		10.92	ЭРУ 10(6) кВ, совмещенные с ОПУ без аккумуляторной батареи в сборном железобетоне
Гип стр.	Ковалев		10.92	ЭРУ 10-ОПУ-6х48-ХБ-52-21-2-КК
Нач.гр.	Шленова		10.92	Схема расположения фундаментов здания

Стадия	Лист	Листов
РП	33	

СЕВЗАПЭНЕРГОСЕТЬПРОЕКТ Санкт-Петербург

Формат А2

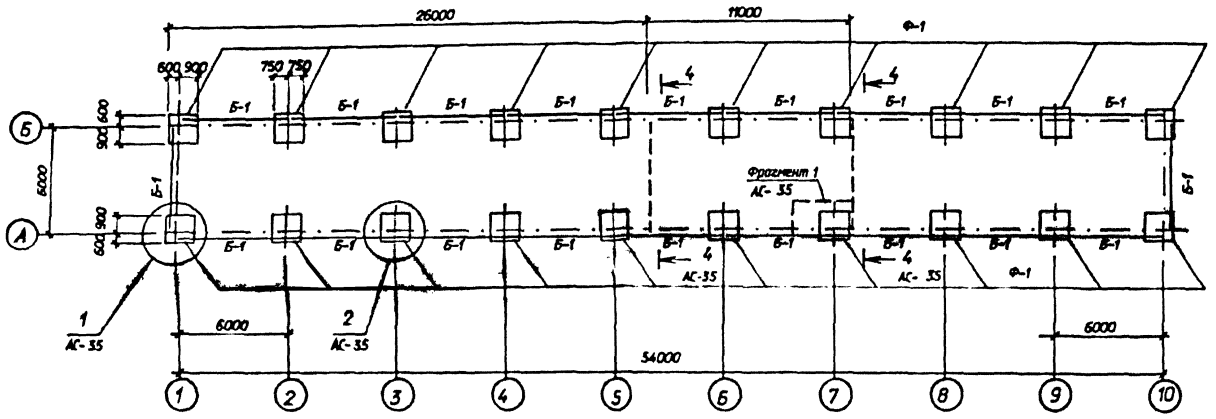

Спецификация к схеме расположения фундаментов

Марка, поз.	Обозначение	Наименование	Кол.	Масса ед.кг	Примечание
		Фундаменты			
Ф-1	1.020-1/83 вып. 1-1	1 Ф 15.8-3	20	2500	1.0 м³
		Фундаментные балки			
		для стен δ=200мм			
Б-1	1.415.1-2 вып. 1	1БФ6-1	20	800	0.32м³
		для стен δ=250мм			
Б-1	1.415.1-2 вып. 1	2БФ6-3АIIIВ	20	1000	0.4м³
		для стен δ=300мм			
Б-1	1.415.1-2 вып. 1	2БФ6-3АIIIВ	20	1000	0.4м³
		Фундаментные блоки			
ФБ-1	ГОСТ 13579-78	ФБС9.3.6-Т	25	350	0.15 м³
ФБ-1	ГОСТ 13579-78	ФБС24.3.6-Т	14	970	0.406м³
		Бетон класса В10	-		2.1м³

1 Согласно технического отчета по инженерно-геологическим изысканиям основанием здания являются пески мелкозернистые со следующими нормативными прочностными и деформационными характеристиками :
φ^n=0.49рад, γ =1.8т/м³ C=2кПа (0.02 кгс/см²) E=14.7МпА (150КГС/СМ²)
Грунтовые воды отсутствуют.

2 По верху фундаментных балок и блоков выполнить цементно-песчаную гидроизоляцию толщиной 50мм состава 1:2 с уплотняющими добавками (иерезит, алюминат натрия, битумные мастики)

3 Обратную засыпку пазух котлованов производить слоями 15_20см с тщательным послойным уплотнением исключающим просадку грунта.

4 Под подошвой фундаментов выполнить песчаную подготовку толщиной 100мм

5 Фундаментные балки укладывать на цементном растворе класса В3.5

6 Блоки ФБС укладывать на бетоне класса В10

7Колонны заделать в фундаменты бетоном класса В15 на мелком заполнителе.

Расчетные нагрузки на фундаменты

Угловой фундамент

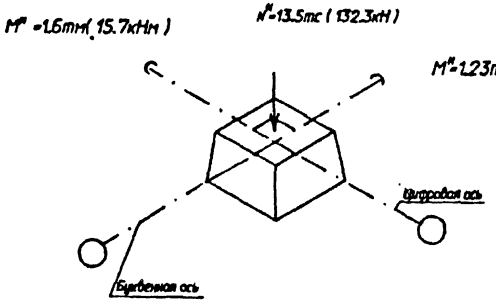

Рядовой фундамент

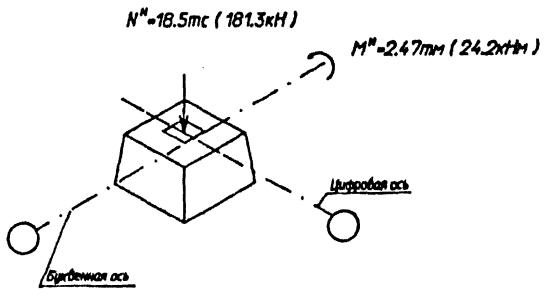

См. вместе с листами АС-28, 35

Привязан

Инв.N

Нач.отд.	Роменский		10.92
Нач.сект.	Ковалев		10.92
Гип.спец.	Ковалев		10.92
Нач.гр.	Шленова		10.92

407-3-0634.92-АС

ЭРУ 10(6) кВ, сочлененные с ОПУ без аккумуляторной батареи в сборном железобетоне

ЭРУ10-ОПУ-6х54-ЖБ-32-39-2-УХЛ

Схема расположения фундаментов здания.

Стадия	Лист	Листов
РП	34	

СЕВЗАПЭНЕРГОСЕТЬПРОЕКТ Санкт-Петербург

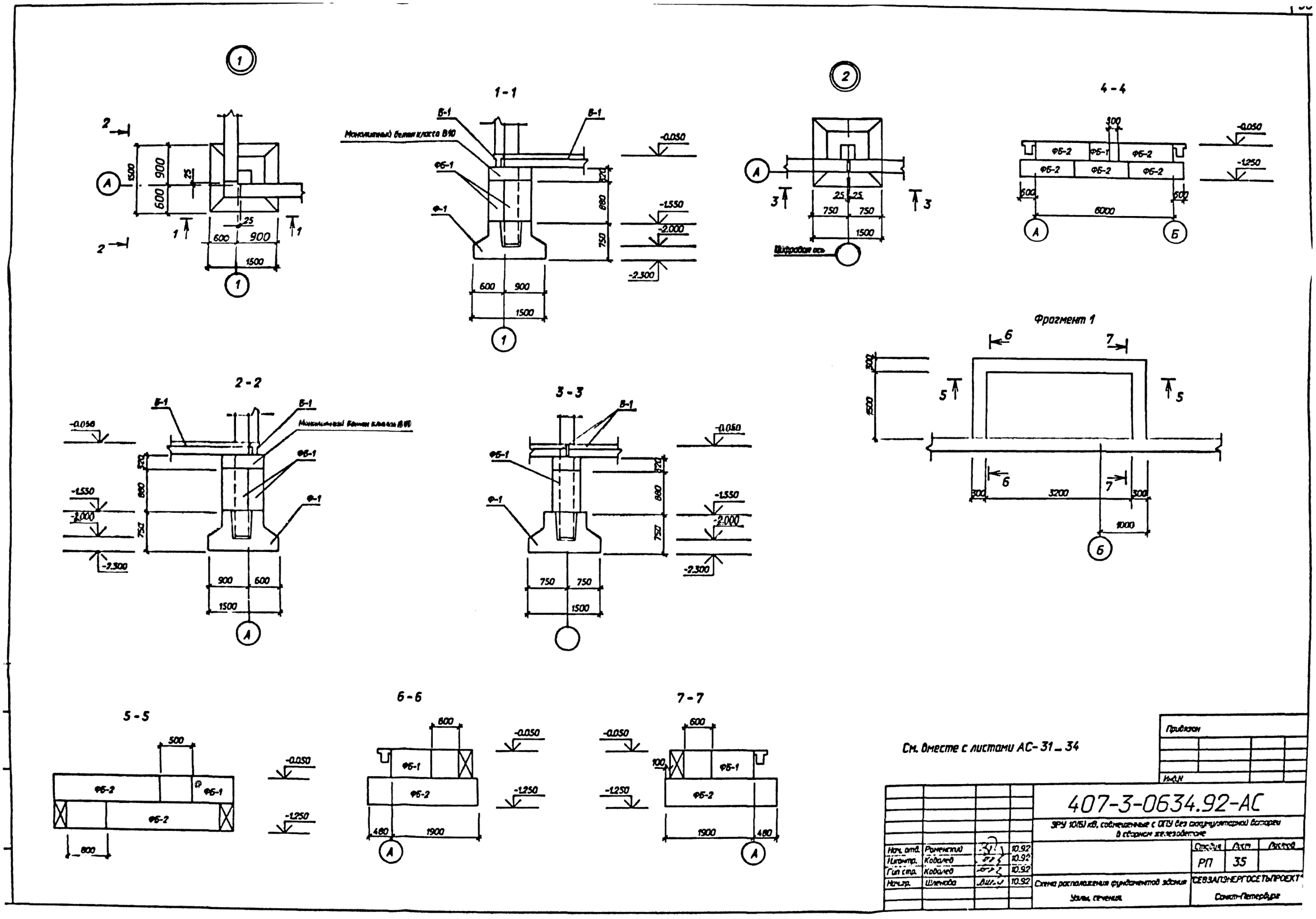

См. вместе с листами АС-31 _ 34

Нач. отд.	Роменский		10.92
Инженер.	Ковалев		10.92
Гип стр.	Ковалев		10.92
Нач.гр.	Шленова		10.92

Привязан

Инв.N

407-3-0634.92-АС

ЗРУ 10(6) кВ, совмещенные с ОПУ без аккумуляторной батареи в сборном железобетоне

Стадия	Лист	Листов
РП	35	

Схема расположения фундаментов здания

Узлы, сечения

"СЕВЗАПЭНЕРГОСЕТЬПРОЕКТ"

Санкт-Петербург

Схема расположения колонн и балок

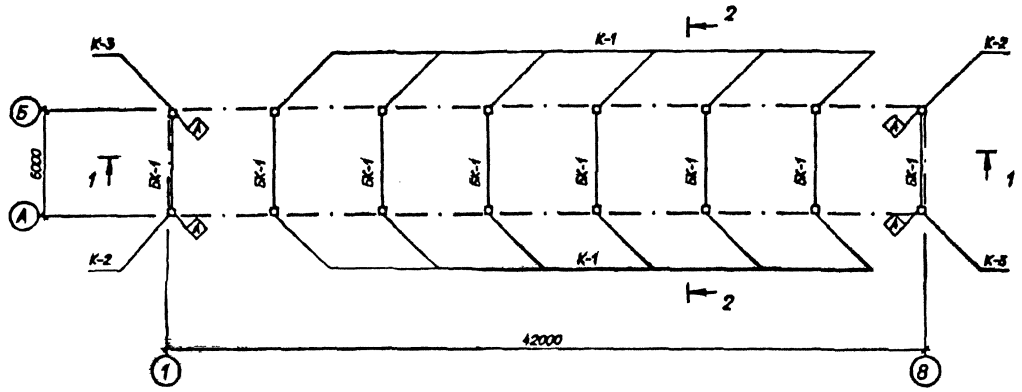

1 - 1

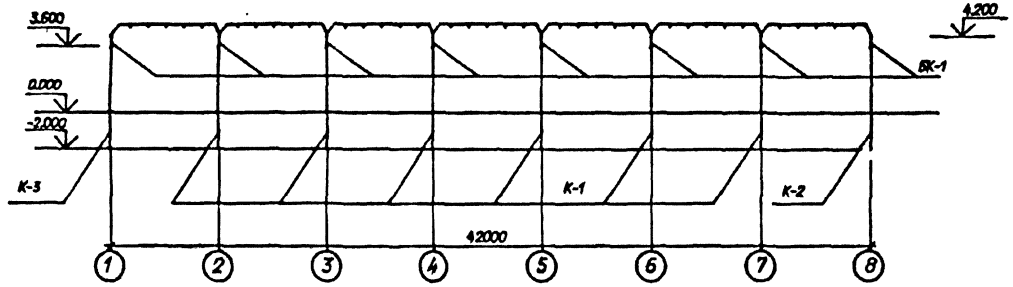

Схема расположения плит покрытия

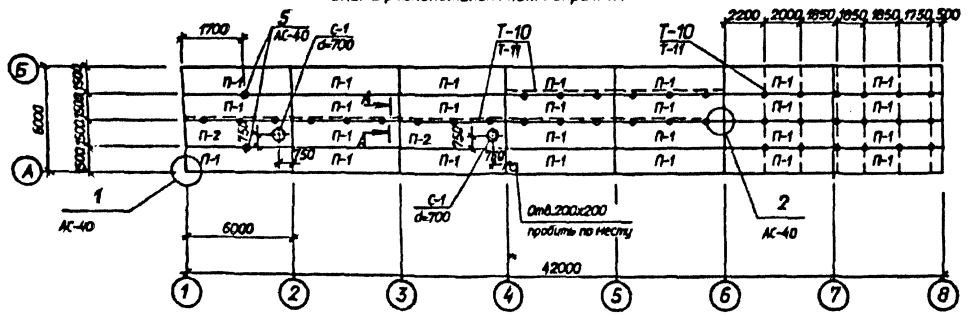

Спецификация к схеме расположения колонн и балок

Марка, поз.	Обозначение	Наименование	Кол.	Масса ед.кг	Примечание
		Колонны			
К-1	407-3-0634.92-АСИ-1	1К48-3М2-А	12	1300	0.5м³
К-2	- 1	1К48-3М2-Б	2	1300	0.5м³
К-3	- 2	1К48-3М2-В	2	1300	0.5м³
		Балки			
БК-1	- 3	БСПБ.1-7AIV	8	1150	0.45м³
Плиты покрытия при снеговой нагрузке 0.7 и 1.0 кПа (70 и 100кгс/м²)					
П-1	1.465.1-7/84 вып. 0,2	2ПГ6-2AVT	26	1500	0,62 м³
П-2	1.465.1-7/84 вып. 0,2	2ПВ6-3AVT-7	2	1900	0,76 м³
Плиты покрытия при снеговой нагрузке 1.5 кПа (150 кгс/м²)					
П-1	1.465.1-7/84 вып. 0,2	2ПГ6-3AVT	26	1500	0,62 м³
П-2	1.465.1-7/84 вып. 0,2	2ПВ6-4AVT-7	2	1900	0,76 м³
С-1	1.494-24	СБ7А-1	2	290	0.12м³
		Металлоконструкции			
Т-10	407-3-0634.92-АСИ-6	Марка Т-10	39	4.3	
Т-11	ГОСТ 3262-75м	Тр. d=20 L=1000	-	1.5	72.0м
Т-28	АСИ-31	Марка Т-28	2	7.5	

2 - 2

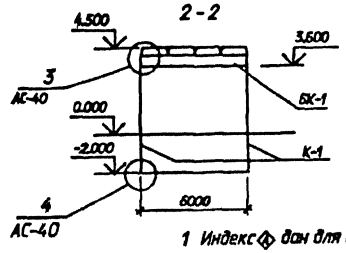

1 Индекс ◇ дан для ориентации колонн при монтаже

2 Швы между плитами заделать бетоном класса В15 на высоту ребра.

См. вместе с листами АС- 5, 6, 40

Привязан			
Н.контр.			

			407-3-0634.92-АС
			ЭРУ 10(6) кВ, совмещенные с ОПУ без аккумуляторной батареи в сборном железобетоне
Нач.отд.	Романский	10.92	Стадия: РП; Лист: 36; Листов:
Инженер	Ковалев	10.92	ЭРУ 10+ОПУ-6х42-Х6-35-21-1-КК
Гип	Лурье	10.92	Схема расположения колонн, балок и плит покрытия.
Гип отд.	Ковалев	10.92	СЕВЗАПЭНЕРГОСЕТЬПРОЕКТ Санкт-Петербург
Нач.гр.	Шленова	10.92	

Альбом 3

Схема расположения колонн и балок

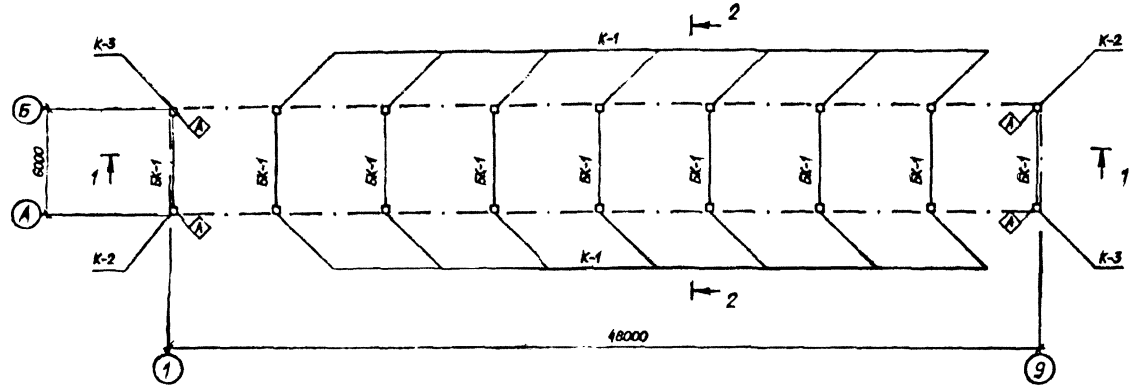

1 – 1

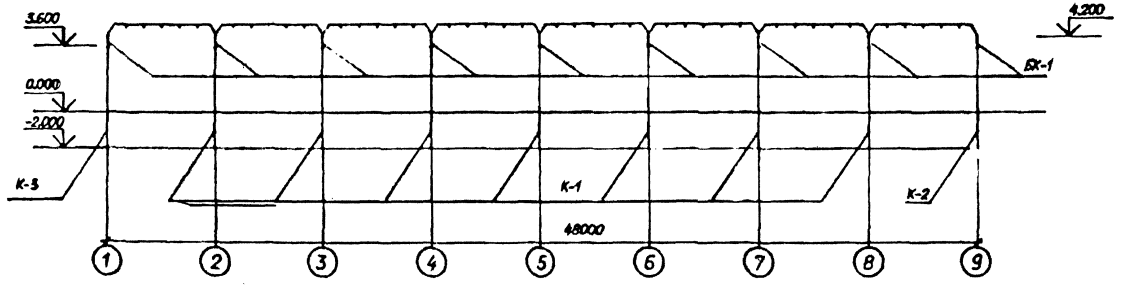

Схема расположения плит покрытия

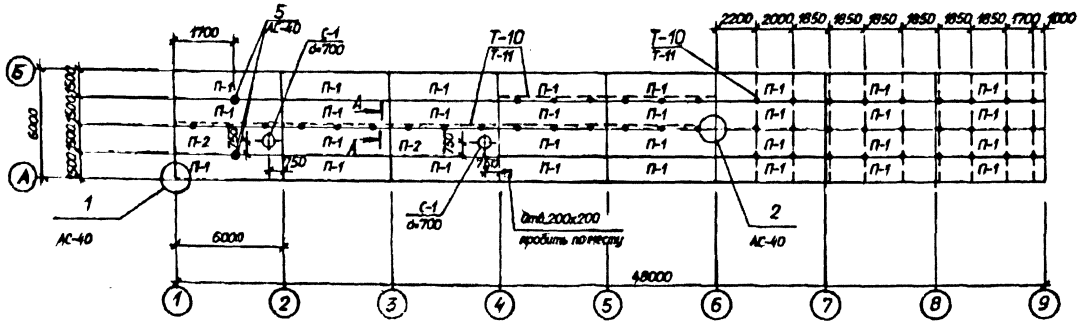

Спецификация к схеме расположения колонн и балок

Марка, поз.	Обозначение	Наименование	Кол.	Масса ед.кг	Примечание
		Колонны			
К-1	407-3-0634.92-АСИ-1	1К48-3М2-А	14	1300	0.5м³
К-2	- 1	1К48-3М2-Б	2	1300	0.5м³
К-3	- 2	1К48-3М2-В	2	1300	0.5м³
		Балки			
БК-1	- 3	БСП6.1-7AIV	9	1150	0.45м³
Плиты покрытия при снеговой нагрузке 0.7 и 1.0 кПа (70 и 100кгс/м²)					
П-1	1.465.1-7/84 вып. 0,2	2ПГ6-2AVT	30	1500	0.62 м³
П-2	1.465.1-7/84 вып. 0,2	2ПВ6-3AVT-7	2	1900	0.76 м³
Плиты покрытия при снеговой нагрузке 1.5 кПа (150 кгс/м²)					
П-1	1.465.1-7/84 вып. 0,2	2ПГ6-3AVT	30	1500	0.62 м³
П-2	1.465.1-7/84 вып. 0,2	2ПВ6-4AVT-7	2	1900	0.76 м³
С-1	1.494-24 бып.1	СБ7А-1	2	290	0.12м²
		Металлоконструкции			
Т-10	407-3-0634.92-АСИ-6	Марка Т-10	48	4.3	
Т-11	ГОСТ 3262-75м	Тр. d=20 L=1000	-	1.5	87.0м
Т-28	АСИ-31	Марка Т-28	2	7.5	

2 – 2

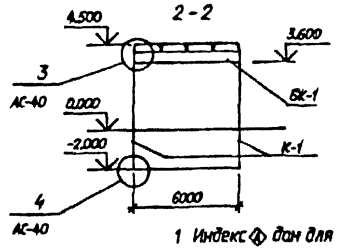

1 Индекс ④ дан для ориентации колонн при монтаже

2 Швы между плитами заделать бетоном класса В15 на высоту ребра.

См. вместе с листами АС- 7, 8, 40

Привязан

Инв.№

				407-3-0634.92-АС	
				ЭРУ 10кВ, совмещенные с ОПУ без аккумуляторной батареи в сборном железобетоне	
Нач.отд.	Романенко		10.92		Стадия: РП; Лист: 37; Листов:
Н.контр.	Кофлей		10.92	ЭРУ10-ОПУ-6к48-Х05-35-39-1-КХ	
Гип	Лурье		10.92	Схема расположения колонн, балок и плит покрытия	СЕВЗАПЭНЕРГОСЕТЬПРОЕКТ Санкт-Петербург
Гип.стр.	Кофлей		10.92		
Нач.гр.	Шленова		10.92		

Формат А2

Альбом 3

Схема расположения колонн и балок

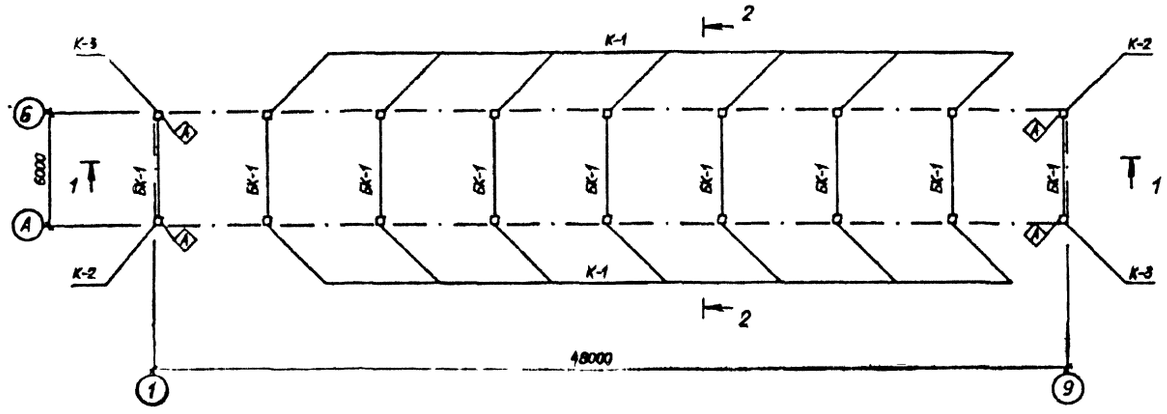

1 - 1

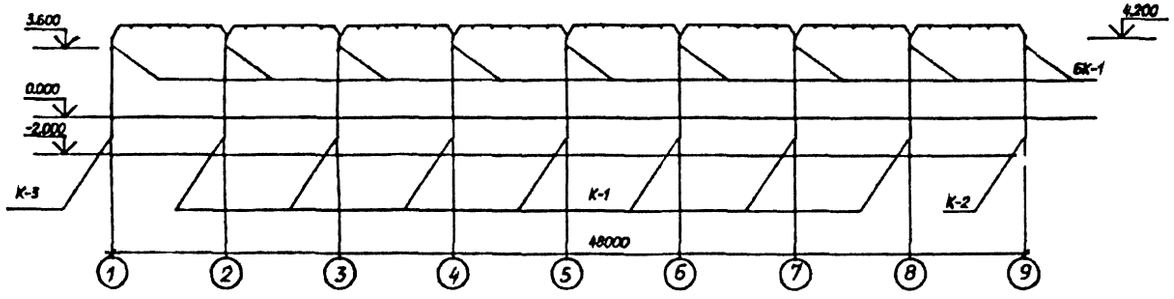

Схема расположения плит покрытия

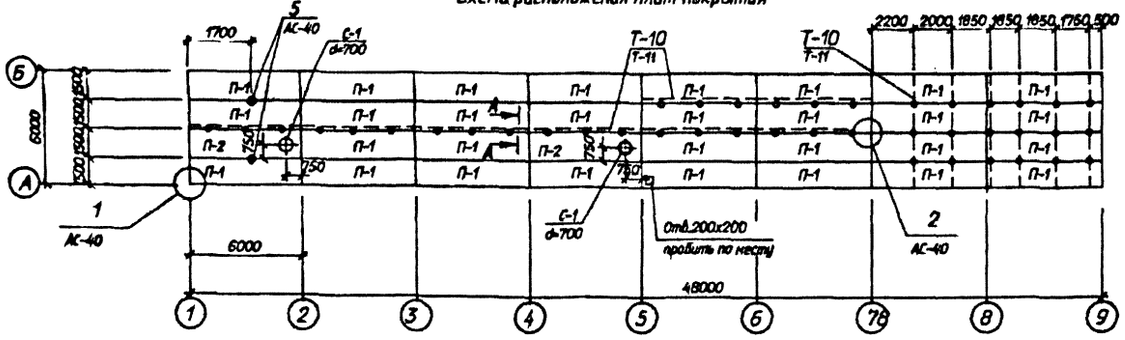

Спецификация к схеме расположения колонн и балок

Марка, поз.	Обозначение	Наименование	Кол.	Масса ед.кг	Примечание
		Колонны			
К-1	407-3-0634.92-АСИ-1	1К48-3М2-А	14	1300	0.5м³
К-2	- 1	1К48-3М2-Б	2	1300	0.5м³
К-3	- 2	1К48-3М2-В	2	1300	0.5м³
		Балки			
БК-1	- 3	БСП6.1-7АIV	9	1150	0.45м³
Плиты покрытия при снеговой нагрузке 0.7 и 1.0 кПа (70 и 100кгс/м²)					
П-1	1.465.1-7/84 вып. 0,2	2ПГБ-2АVТ	30	1500	0.62 м³
П-2	1.465.1-7/84 вып. 0,2	2ПВБ-3АVТ-7	2	1900	0.76 м³
Плиты покрытия при снеговой нагрузке 1.5 кПа (150 кгс/м²)					
П-1	1.465.1-7/84 вып. 0,2	2ПГБ-3АVТ	30	1500	0.62 м³
П-2	1.465.1-7/84 вып. 0,2	2ПВБ-4АVТ-7	2	1900	0.76 м³
С-1	1.494-24	СБ7А-1	2	290	0.12м³
		Металлоконструкции			
Т-10	407-3-0634.92-АСИ-6	Марка Т-10	42	4.3	
Т-11	ГОСТ 3262-75*	Тр. d=20 L=1000	-	1.5	70.0м
Т-28	АСИ-31	Марка Т-28	2	7.5	

2 - 2

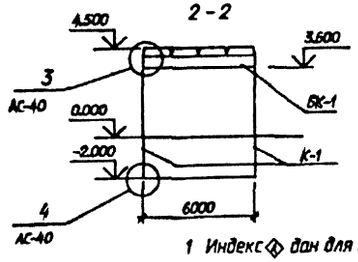

1 Индекс ◇ дан для ориентации колонн при монтаже

2 Швы между плитами заделать бетоном класса В15 на высоту ребра.

См. вместе с листами АС- 9, 10, 40

Привязан

Инв.N

Нач.отд.	Роменский		10.92
Н.контр.	Ковалев		10.92
Гип	Лурье		10.92
Гип стр.	Ковалев		10.92
Нач.гр.	Шленова		10.92

407-3-0634.92-АС

ЗРУ 10(6) кВ, совмещенные с ОПУ без аккумуляторной батареи в сборном железобетоне

ЗРУ10-ОПУ-6х48-ЖБ-S2-21-2-КК

Схема расположения колонн, балок и плит покрытия.

Стадия	Лист	Листов
РП	38	

"СЕВЗАПЭНЕРГОСЕТЬПРОЕКТ" Санкт-Петербург

Формат А2

Альбом 3

Схема расположения колонн и балок

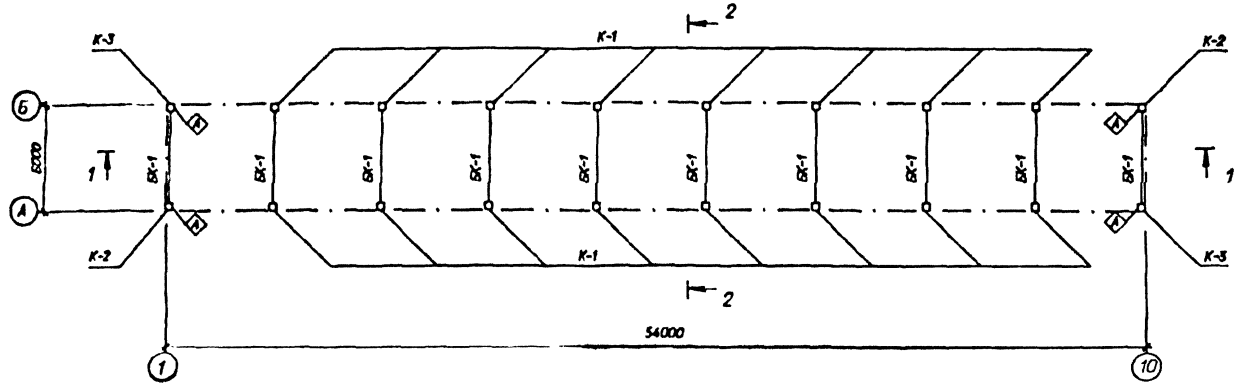

1 - 1

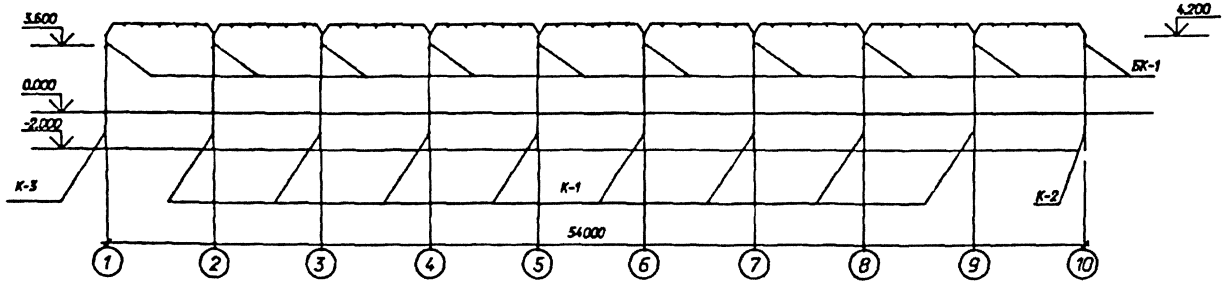

Спецификация к схеме расположения колонн и балок

Марка, поз.	Обозначение	Наименование	Кол.	Масса ед.кг	Примечание
		Колонны			
К-1	407-3-0634.92-АСИ-1	1К48-3М2-А	16	1300	0.5м³
К-2	- 1	1К48-3М2-Б	2	1300	0.5м³
К-3	- 2	1К48-3М2-В	2	1300	0.5м³
		Балки			
БК-1	- 3	БСП6.1-7АIV	10	1150	0.45м³
Плиты покрытия при снеговой нагрузке 0.7 и 1.0 кПа (70 и 100кгс/м²)					
П-1	1.465.1-7/84 вып. 0,2	2ПГБ-2АVT	34	1500	0.62 м³
П-2	1.465.1-7/84 вып. 0,2	2ПВ6-3АVT-7	2	1900	0,75 м³
Плиты покрытия при снеговой нагрузке 1.5 кПа (150 кгс/м²)					
П-1	1.465.1-7/84 вып. 0,2	2ПГБ-3АVT	34	1500	0.62 м³
П-2	1.465.1-7/84 вып. 0,2	2ПВ6-4АVT-7	2	1900	0.76 м³
С-1	1.494-24	СБ7А-1	2	290	0.12м³
		Металлоконструкции			
Т-10	407-3-0634.92-АСИ-6	Марка Т-10	51	4.3	
Т-11	ГОСТ 3262-75*	Тр. d=20 L=1000	-	1.5	93.0м
Т-28	АСИ-31	Марка Т-28	2	7.5	

2 - 2

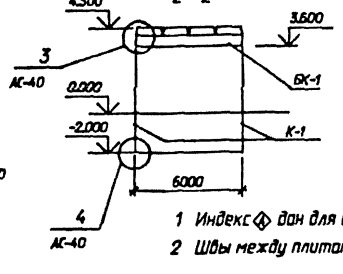

1 Индекс ◇ дан для ориентации колонн при монтаже

2 Швы между плитами заделать бетоном класса В15 на высоту ребра.

См. вместе с листами АС- 11, 12, 40

Схема расположения плит покрытия

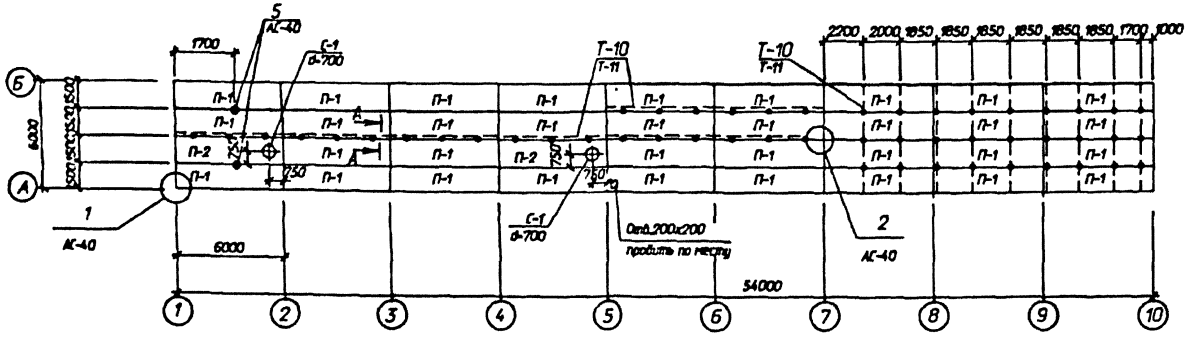

Привязан

Инв.N

Нач.отд.	Роменский		10.92
Нач.отд.	Ковалев		10.92
Гип	Лурье		10.92
Гип стр.	Ковалев		10.92
Нач.гр.	Шленова		10.92

407-3-0634.92-АС

ЗРУ 10(6) кВ, совмещенные с ОПУ без аккумуляторной батареи в сборном железобетоне

ЗРУ10-ОПУ-6х54-ЖБ-52-39-2-КК

Схема расположения колонн, балок и плит покрытия

Стадия	Лист	Листов
РП	39	

"СЕВЗАПЭНЕРГОСЕТЬПРОЕКТ"
Санкт-Петербург

Альбом 3

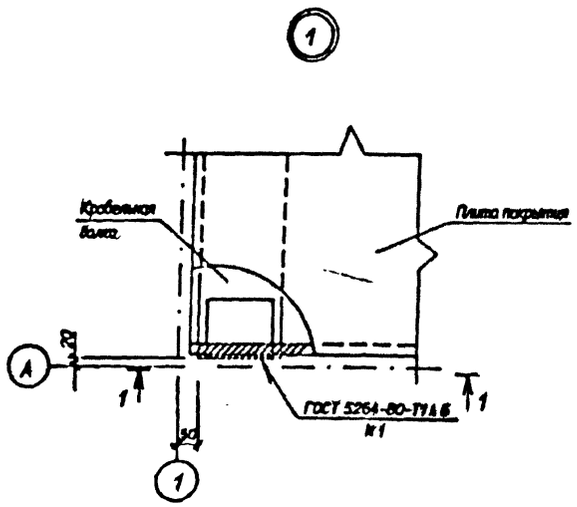

1-1

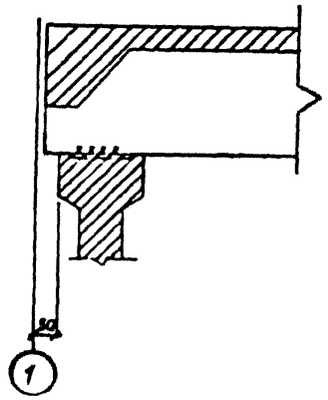

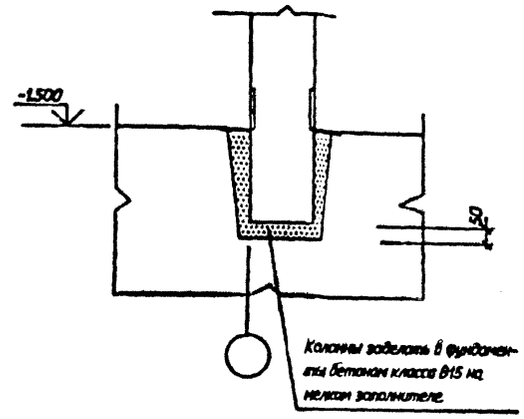

A-A

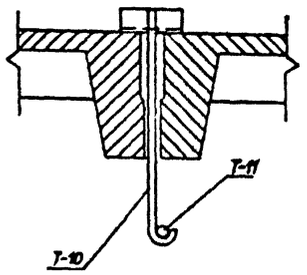

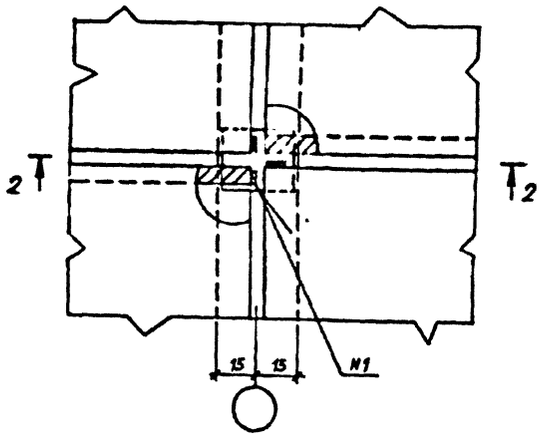

2-2

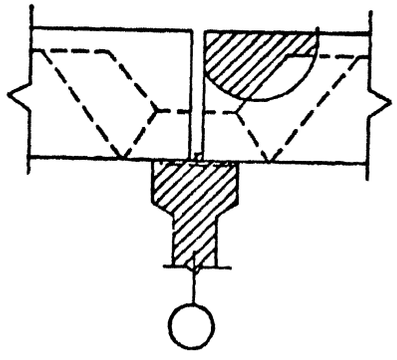

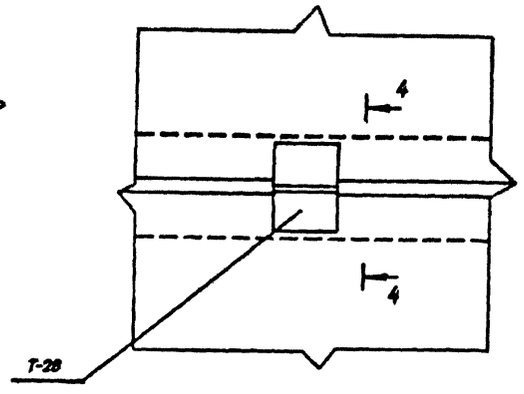

4-4

5-5

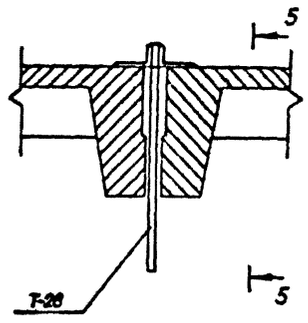

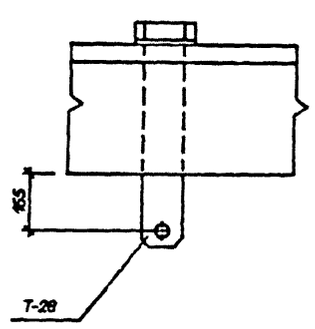

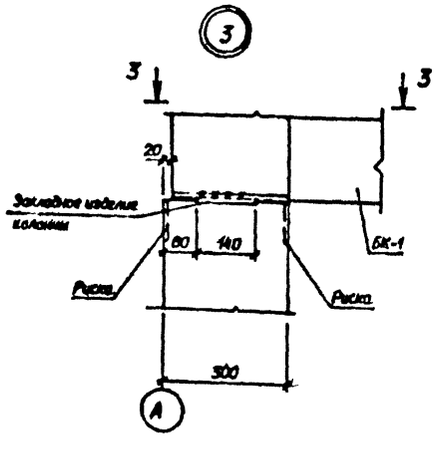

3-3

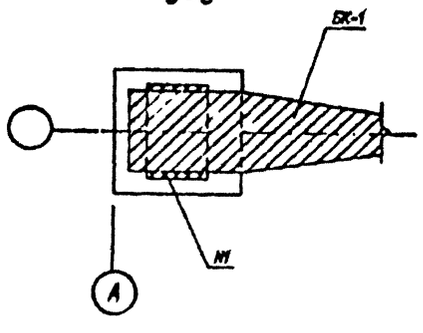

Привязан

Инв.N

				407-3-0634.92-АС	
				ЗРУ 10(6) кВ, сопряженные с ОПУ без аккумуляторной батареи в сборном железобетоне	
Нач.отд	Раненский		10.92		
Инженер.	Ковалев		10.92		
Гип	Лурье		10.92	Стадия: РП; Лист: 40; Листов:	
Гип.отр.	Ковалев		10.92		
Нач.гр.	Шлемов		10.92	Схема расположения колонн,балок и плит покрытия. Узлы 1..5.	СЕВЗАПЭНЕРГОСЕТЬПРОЕКТ Санкт-Петербург

В осях 1_8

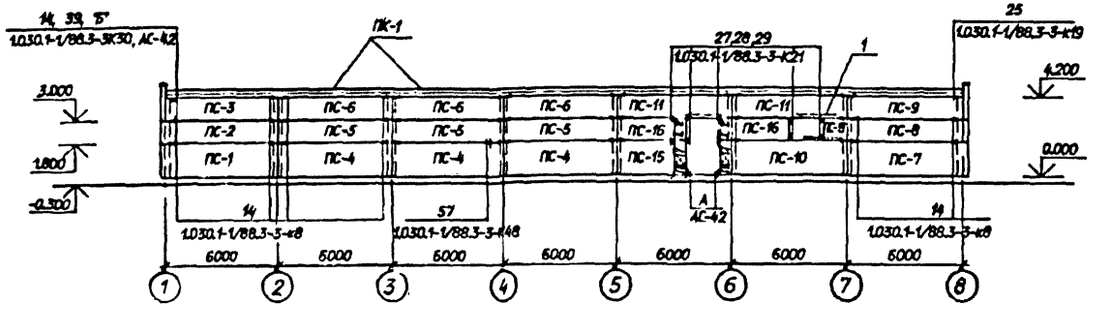

В осях 8_1

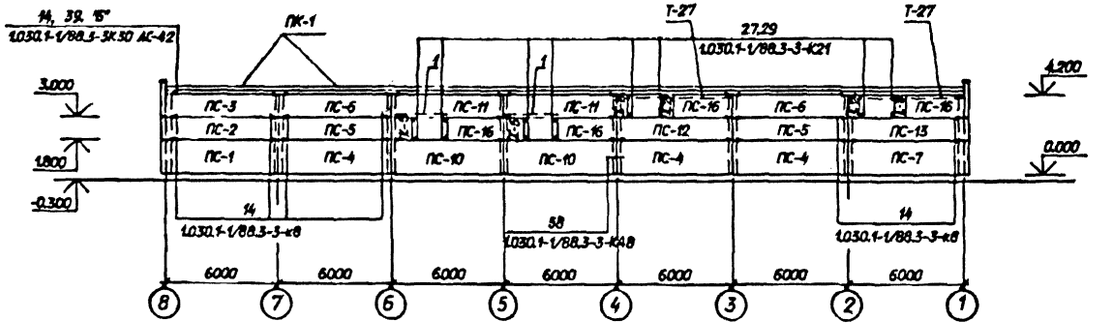

В осях Б-А

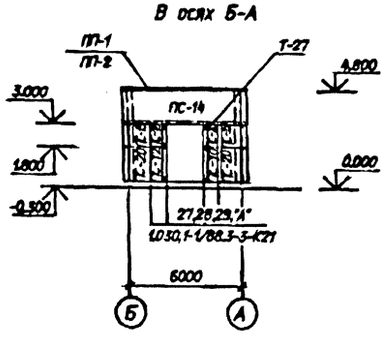

В осях А-Б

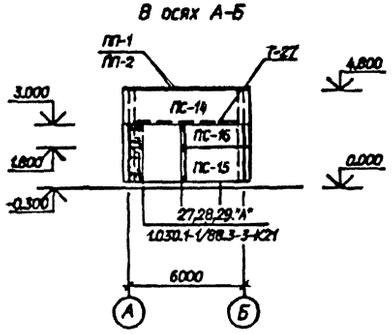

Спецификация к схеме расположения стеновых панелей (толщиной 200мм)

Марка, поз.	Обозначение	Наименование	Кол.	Масса ед.кг	Примечание
ПС-1	1.030.1-1/88.2-1-7	ПС62.18.2,0-1Л-20.1	2	2900	2.22 м³
ПС-2	1.030.1-1/88.2-1-6	ПС62.12.2,0-1Л-20.1	2	1940	1.47 м³
ПС-3	1.030.1-1/88.2-1-6	ПС62.12.2,0-1Л-60.1	2	1940	1.47 м³
ПС-4	1.030.1-1/88.2-1-4	ПС60.18.2,0-1Л-20	6	2790	2.13 м³
ПС-5	1.030.1-1/88.2-1-2	ПС60.12.2,0-1Л-20	5	1860	1.41 м³
ПС-6	1.030.1-1/88.2-1-2	ПС60.12.2,0-1Л-60	5	1860	1.41 м³
ПС-7	1.030.1-1/88.2-1-7	ПС62.18.2,0-1Л-20.2	2	2900	2.22 м³
ПС-8	1.030.1-1/88.2-1-6	ПС62.12.2,0-1Л-20.2	1	1940	1.47 м³
ПС-9	1.030.1-1/88.2-1-6	ПС62.12.2,0-1Л-60.2	1	1940	1.47 м³
ПС-10	1.030.1-1/88.2-1-4	ПС60.18.2,0-1Л-21	3	2790	2.13 м³
ПС-11	1.030.1-1/88.2-1-2	ПС60.12.2,0-1Л-61	4	1860	1.41 м³
ПС-12	1.030.1-1/88.2-1-2	ПС60.12.2,0-1Л-21	1	1860	1.41 м³
ПС-13	1.030.1-1/88.2-1-6	ПС62.12.2,0-1Л-21	1	1940	1.47 м³
ПС-14	1.030.1-1/88.2-1-10	ПС65.18.2,0-1Л-50.1	2	3020	2.31 м³
ПС-15	1.030.1-1/88.2-1-11	ПС30.18.2,0-1Л-20	2	1430	0.85 м³
ПС-16	1.030.1-1/88.2-1-11	ПС30.12.2,0-1Л-20	7	930	0.56 м³
ПС-17	1.030.1-1/88.2-1-15	ПС6.18.2,0-Л	5	280	0.17 м³
ПС-18	1.030.1-1/88.2-1-15	ПС6.12.2,0-Л	9	190	0.11 м³
ПС-19	1.030.1-1/88.2-1-14	ПС12.12.2,0-Л	5	370	0.22 м³
ПС-20	1.030.1-1/88.2-1-14	ПС12.19.2,0-Л	2	550	0.34 м³
		Карнизные панели			
ПК-1	1.030.1-1/88.2-8-1	ГК60.6,5-Л	14	1230	0.75 м³
		Парапетные плиты			
ПП-1	ГОСТ 6786-80	ППЗ15.4-Т	6	120	0.048 м³
ПП-2	ГОСТ 6786-80	ППУ10.4-Т	4	80	0.032 м³

См. вместе с листами АС- 29, 42

Привязан

Инв.№

		407-3-0634.92-АС	
		ЗРУ 10 (6) кВ, совмещенные с ОПУ без постоянного пребывания в сборном железобетоне	
Нач.отд.	Роменский	10.92	ЗРУ10-ОПУ-6х42-Х6-36-21-1-КК со шкафами КРУ серии К-104
Н.контр.	Ковалев	10.92	
Гип	Лурье	10.92	
Гип сект.	Ковалев	10.92	
Нач. гр.	Шленова	10.92	Схема расположения стеновых панелей

Стадия	Лист	Листов
РП	41	

СЕВЗАПЭНЕРГОСЕТЬПРОЕКТ Санкт-Петербург

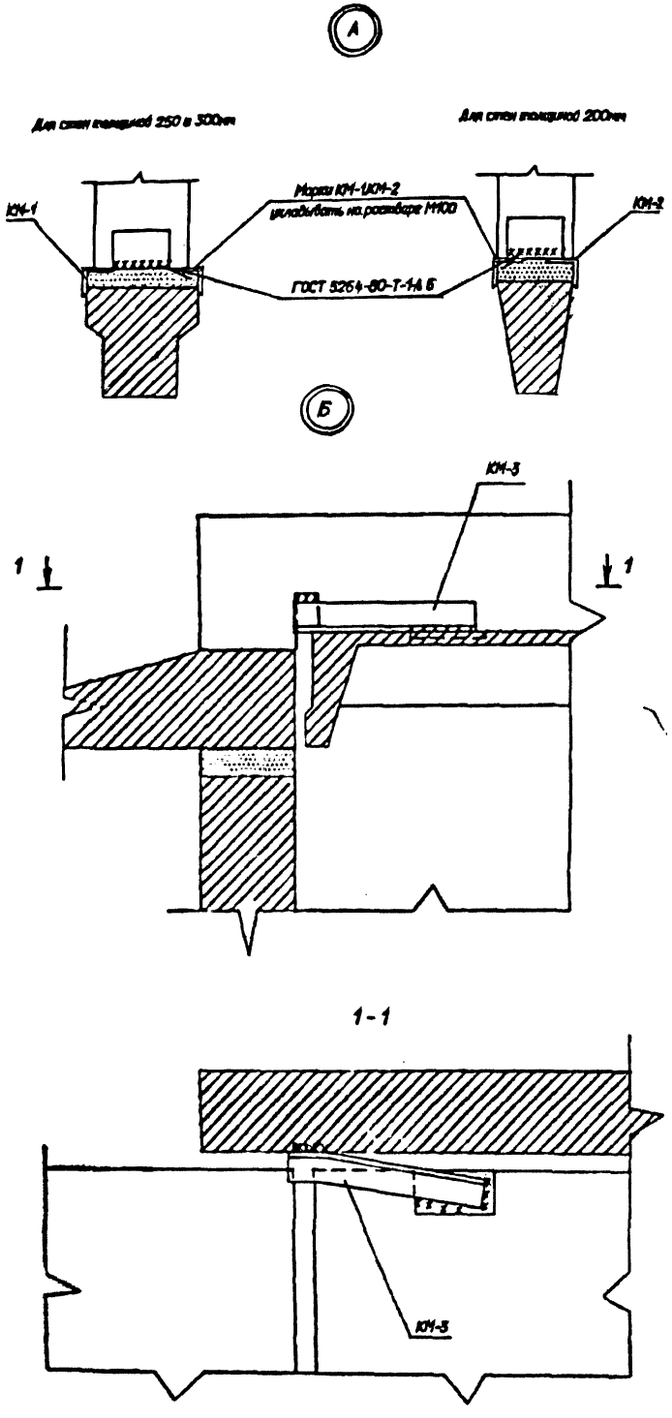

Спецификация к схеме расположения стеновых панелей (толщиной 250мм)

Марка, поз.	Обозначение	Наименование	Кол.	Масса ед.кг	Примечание
ПС-1	1.030.1-1/88.2-2-7	ПС63.18.2,5-1Л-20.1	2	3580	2.8м³
ПС-2	1.030.1-1/88.2-2-6	ПС63.12.2,5-1Л-20.1	2	2390	1.85 м³
ПС-3	1.030.1-1/88.2-2-6	ПС63.12.2,5-1Л-60.1	2	2390	1.85 м³
ПС-4	1.030.1-1/88.2-2-4	ПС60.18.2,5-1Л-20	6	3420	2.66м³
ПС-5	1.030.1-1/88.2-2-2	ПС60.12.2,5-1Л-20	5	2280	1.76 м³
ПС-6	1.030.1-1/88.2-2-2	ПС60.12.2,5-1Л-60	5	2280	1.76 м³
ПС-7	1.030.1-1/88.2-2-7	ПС63.18.2,5-1Л-20.2	2	3580	2.8 м³
ПС-8	1.030.1-1/88.2-2-6	ПС63.12.2,5-1Л-20.2	1	2390	1.85 м³
ПС-9	1.030.1-1/88.2-2-6	ПС63.12.2,5-1Л-60.2	1	2390	1.85 м³
ПС-10	1.030.1-1/88.2-2-4	ПС60.18.2,5-1Л-21	3	3420	2.66м³
ПС-11	1.030.1-1/88.2-2-2	ПС60.12.2,5-1Л-61	4	2280	1.76 м³
ПС-12	1.030.1-1/88.2-2-2	ПС60.12.2,5-1Л-21	1	2280	1.76 м³
ПС-13	1.030.1-1/88.2-2-6	ПС63.12.2,5-1Л-21	1	2390	1.85 м³
ПС-14	1.030.1-1/88.2-2-10	ПС65.18.2,5-1Л-50.1	2	3720	2.91 м³
ПС-15	1.030.1-1/88.2-2-11	ПС30.18.2,5-1Л-20	2	1710	1.33 м³
ПС-16	1.030.1-1/88.2-2-11	ПС30.12.2,5-1Л-20	7	1140	0.88м³
ПС-17	1.030.1-1/88.2-2-15	ПС6.18.2,5-Л	5	340	0.26м³
ПС-18	1.030.1-1/88.2-2-15	ПС6.12.2,5-Л	9	230	0.17 м³
ПС-19	1.030.1-1/88.2-2-14	ПС12.12.2,5-Л	5	460	0.35м³
ПС-20	1.030.1-1/88.2-2-14	ПС12.18.2,5-Л	2	680	0.53м³
		Карнизные панели			
ПК-1	1.030.1-1/88.2-8-2	ПК60.7-Л	14	1350	0.82м³
		Парапетные плиты			
ПП-1	ГОСТ 6786-80	ПП15.5-Т	6	150	0.05 м³
ПП-2	ГОСТ 6786-80	ППУ10.5-Т	4	100	0.04 м³
		Металлоконструкции			
КМ-1	407-3-0634.92-АС.И-26	Марка КМ-1	11	3.5	а=250,300
КМ-2	- 26	Марка КМ-2	11	2.9	а=200мм
КМ-3	- 27	Марка КМ-3	3	4.1	
1		Уголок 90х56х6 ГОСТ			
		8510-86 L=3000	4	20.1	
Т-27		L=6000	4	40.2	
Т26	1.030.1-1/88.3-3-К53	Лист 8х80 ГОСТ			
		19903-74* L=110	30	0.55	а=200мм
Т27	1.030.1-1/88.3-3-К53	L=160	30	0.8	а=250мм
Т28	1.030.1-1/88.3-3-К53	L=210	30	1.06	а=300мм
Т30	1.030.1-1/88.3-3-К53	Лист 8х120 ГОСТ			
		19903-74* L=110	12	0.83	
Т31	1.030.1-1/88.3-3-К53	L=160	12	1.21	
Т32	1.030.1-1/88.3-3-К53	L=210	12	1.59	
Т9	1.030.1-1/88.3-3-К53	Лист 6х60 ГОСТ			
		19903-74* L=250	28	0.71	
Т19	1.030.1-1/88.3-3-К53	Уголок 90х56х8 ГОСТ			
		8510-86 L=80	2	0.7	
Т3	1.030.1-1/88.4-1-12	Т3	92	0.4	

Спецификация к схеме расположения стеновых панелей (толщиной 300мм)

Марка, поз.	Обозначение	Наименование	Кол.	Масса ед.кг	Примечание
ПС-1	1.030.1-1/88.2-3-7	ПС63.18.3,0-1Л-20.1	2	4260	3.38м³
ПС-2	1.030.1-1/88.2-3-6	ПС63.12.3,0-1Л-20.1	2	2840	2.24м³
ПС-3	1.030.1-1/88.2-3-6	ПС63.12.3,0-1Л-60.1	2	2840	2.24 м³
ПС-4	1.030.1-1/88.2-3-4	ПС60.18.3,0-1Л-20	6	4040	3.19 м³
ПС-5	1.030.1-1/88.2-3-2	ПС60.12.3,0-1Л-20	5	2700	2.12 м³
ПС-6	1.030.1-1/88.2-3-2	ПС60.12.3,0-1Л-60	5	2700	2.12 м³
ПС-7	1.030.1-1/88.2-3-7	ПС63.18.3,0-1Л-20.2	2	4260	3.38 м³
ПС-8	1.030.1-1/88.2-3-6	ПС63.12.3,0-1Л-20.2	1	2840	2.24 м³
ПС-9	1.030.1-1/88.2-3-6	ПС63.12.3,0-1Л-60.2	1	2840	2.24 м³
ПС-10	1.030.1-1/88.2-3-4	ПС60.18.3,0-1Л-21	3	4040	3.19 м³
ПС-11	1.030.1-1/88.2-3-2	ПС60.12.3,0-1Л-61	4	2700	2.12 м³
ПС-12	1.030.1-1/88.2-3-2	ПС60.12.3,0-1Л-21	1	2700	2.12 м³
ПС-13	1.030.1-1/88.2-3-6	ПС63.12.3,0-1Л-21	1	2840	2.24 м³
ПС-14	1.030.1-1/88.2-3-10	ПС66.18.3,0-1Л-50.1	2	4430	3.51 м³
ПС-15	1.030.1-1/88.2-3-11	ПС30.18.3,0-1Л-20	2	2020	1.59 м³
ПС-16	1.030.1-1/88.2-3-11	ПС30.12.3,0-1Л-20	7	1350	1.06 м³
ПС-17	1.030.1-1/88.2-3-15	ПС6.18.3,0-Л	5	410	0.310 м³
ПС-18	1.030.1-1/88.2-3-15	ПС6.12.3,0-Л	9	270	0.205 м³
ПС-19	1.030.1-1/88.2-3-14	ПС12.12.3,0-Л	5	540	0.42 м³
ПС-20	1.030.1-1/88.2-3-14	ПС12.18.3,0-Л	2	810	0.63м³
		Карнизные панели			
ПК-1	1.030.1-1/88.2-8-2	ПК60.7.5-Л	14	1470	0.89м³
		Парапетные плиты			
ПП-1	ГОСТ 6786-80	ПП15.5-Т	6	150	0.05 м³
ПП-2	ГОСТ 6786-80	ППУ10.5-Т	4	100	0.04 м³

См. вместе с листами АС-28, 41

Привязан

Инв.N

Нач.отд.	Роменский		10.92
Н.контр.	Ковалев		10.92
Гип	Лурье		10.92
Гип стр.	Ковалев		10.92
Нач. гр.	Шленова		10.92

407-3-0634.92-АС

ЭРУ 10 (6) кВ, совмещенные с ОПУ без аккумуляторной батареи в сборном железобетоне

ЭРУ10-ОПУ-6х42-ХЛ6-36-21-1-КК со шкафами КРУ серии К-104

Схема расположения стеновых панелей. Узлы. Спецификация.

Стадия	Лист	Листов
РП	42	

"СЕВЗАПЭНЕРГОСЕТЬПРОЕКТ" Санкт-Петербург

В осях 1_8

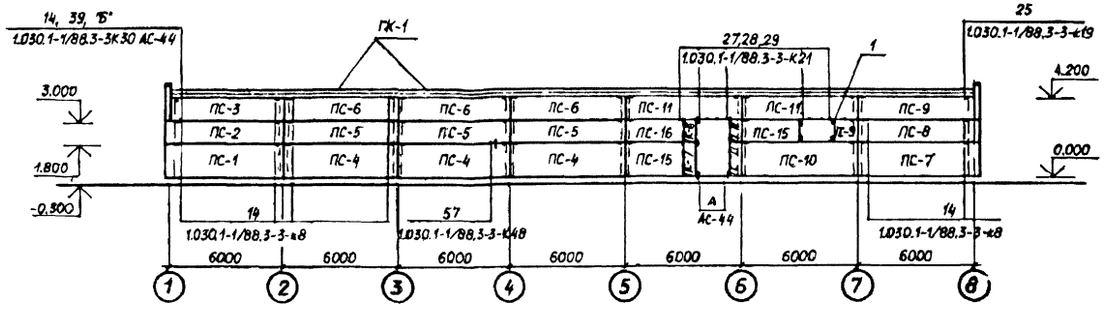

В осях 8_1

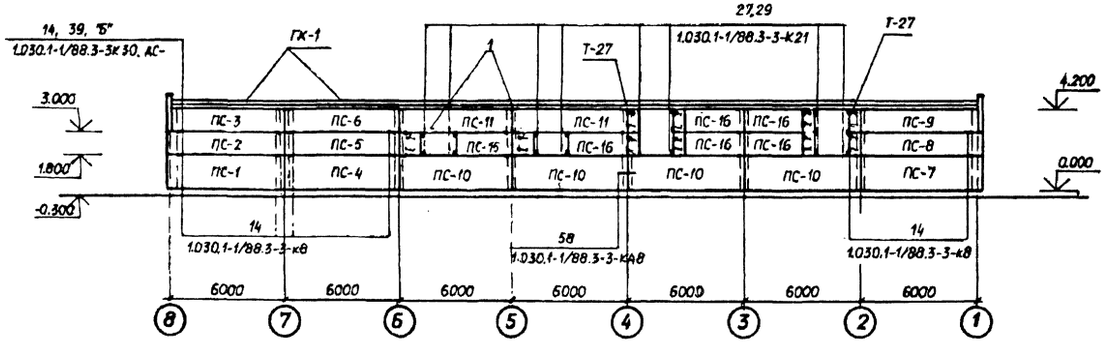

В осях Б-А

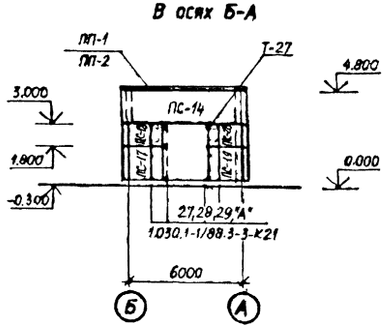

В осях А-Б

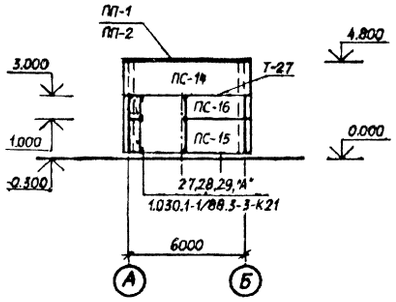

Спецификация к схеме расположения стеновых панелей (толщиной 200мм)

Марка, поз.	Обозначение	Наименование	Кол.	Масса ед.кг	Примечание
ПС-1	1.030.1-1/88.2-1-7	ПС62.18.2,0-1Л-20.1	2	2900	2.22м³
ПС-2	1.030.1-1/88.2-1-6	ПС62.12.2,0-1Л-20.1	2	1940	1.47 м³
ПС-3	1.030.1-1/88.2-1-6	ПС62.12.2,0-1Л-60.1	2	1940	1.47 м³
ПС-4	1.030.1-1/88.2-1-4	ПС60.18.2,0-1Л-20	4	2790	2.13 м³
ПС-5	1.030.1-1/88.2-1-2	ПС60.12.2,0-1Л-20	4	1860	1.41 м³
ПС-6	1.030.1-1/88.2-1-2	ПС60.12.2,0-1Л-60	4	1860	1.41 м³
ПС-7	1.030.1-1/88.2-1-7	ПС62.18.2,0-1Л-20.2	2	2900	2.22 м³
ПС-8	1.030.1-1/88.2-1-6	ПС62.12.2,0-1Л-20.2	2	1940	1.47 м³
ПС-9	1.030.1-1/88.2-1-6	ПС62.12.2,0-1Л-60.2	2	1940	1.47 м³
ПС-10	1.030.1-1/88.2-1-4	ПС60.18.2,0-1Л-21	5	2790	2.13 м³
ПС-11	1.030.1-1/88.2-1-2	ПС60.12.2,0-1Л-61	4	1860	1.41 м³
ПС-14	1.030.1-1/88.2-1-10	ПС65.18.2,0-1Л-50.1	2	3020	2.31 м³
ПС-15	1.030.1-1/88.2-1-11	ПС30.18.2,0-1Л-20	2	1430	0.85 м³
ПС-16	1.030.1-1/88.2-1-11	ПС30.12.2,0-1Л-20	9	930	0.56 м³
ПС-17	1.030.1-1/88.2-1-15	ПС6.18.2,0-Л	5	280	0.17 м³
ПС-18	1.030.1-1/88.2-1-15	ПС6.12.2,0-Л	13	190	0.11 м³
ПС-19	1.030.1-1/88.2-1-14	ПС12.12.2,0-Л	5	370	0.22 м³
ПС-20	1.030.1-1/88.2-1-14	ПС12.18.2,0-Л	2	550	0.34 м³
		Карнизные панели			
ПК-1	1.030.1-1/88.2-8-1	ПК60.6,5-Л	14	1230	0.75 м³
		Парапетные плиты			
ПП-1	ГОСТ 6786-80	ПП15.4-Т	6	120	0.048 м³
ПП-2	ГОСТ 6786-80	ППУ10.4-Т	4	80	0.032 м³

См. вместе с листами АС-6, 30, 44

Привязан

Инв.N

Нач.отд.	Роменский		10.92
Н.контр.	Ковалев		10.92
Гип	Лурье		10.92
Гип стр.	Ковалев		10.92
Нач. гр.	Шленова		10.92

407-3-0634.92-АС

ЭРУ 10 (6) кВ, совмещенные с ОПУ без аккумуляторной батареи в сборном железобетоне

ЭРУ10-ОПУ-6х42-Х5-36-21-1-КК со шкафами КРУ серии КМ-1м и КМ-1р

Схема расположения стеновых панелей.

Стадия	Лист	Листов
РП	43	

СЕВЗАПЗНЕНГОСЕТЬПРОЕКТ

Санкт-Петербург

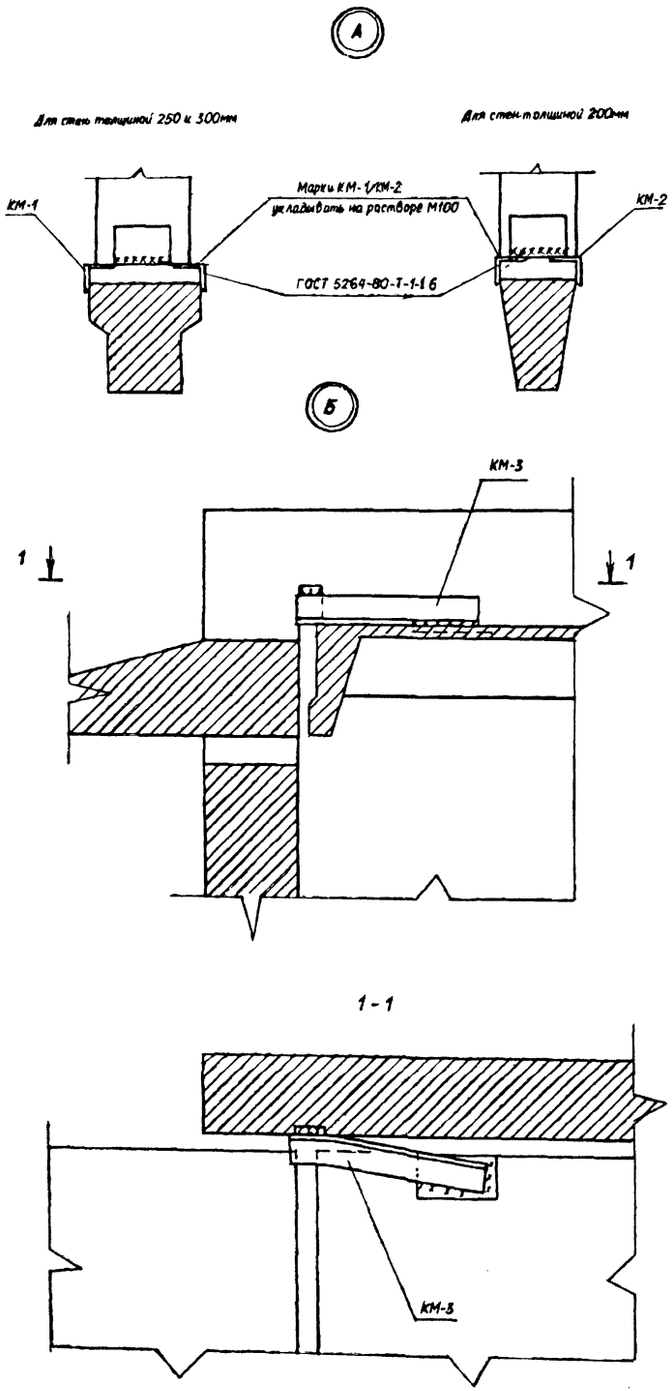

Спецификация к схеме расположения стеновых панелей (толщиной 250мм)

Марка, поз.	Обозначение	Наименование	Кол.	Масса ед.кг	Примечание
ПС-1	1.030.1-1/88.2-2-7	ПС63.18.2,5-1Л-20.1	2	3580	2.8м³
ПС-2	1.030.1-1/88.2-2-6	ПС63.12.2,5-1Л-20.1	2	2390	1.85 м³
ПС-3	1.030.1-1/88.2-2-6	ПС63.12.2,5-1Л-60.1	2	2390	1.85 м³
ПС-4	1.030.1-1/88.2-2-4	ПС60.18.2,5-1Л-20	4	3420	2.66м³
ПС-5	1.030.1-1/88.2-2-2	ПС60.12.2,5-1Л-20	4	2280	1.76 м³
ПС-6	1.030.1-1/88.2-2-2	ПС60.12.2,5-1Л-60	4	2280	1.76 м³
ПС-7	1.030.1-1/88.2-2-7	ПС63.18.2,5-1Л-20.2	2	3580	2.8 м³
ПС-8	1.030.1-1/88.2-2-6	ПС63.12.2,5-1Л-20.2	2	2390	1.85 м³
ПС-9	1.030.1-1/88.2-2-6	ПС63.12.2,5-1Л-60.2	2	2390	1.85 м³
ПС-10	1.030.1-1/88.2-2-4	ПС60.18.2,5-1Л-21	5	3420	2.66м³
ПС-11	1.030.1-1/88.2-2-2	ПС60.12.2,5-1Л-61	4	2280	1.76 м³
ПС-14	1.030.1-1/88.2-2-10	ПС65.18.2,5-1Л-50.1	2	3720	2.91 м³
ПС-15	1.030.1-1/88.2-2-11	ПС30.18.2,5-1Л-20	2	1710	1.33 м³
ПС-16	1.030.1-1/88.2-2-11	ПС30.12.2,5-1Л-20	9	1140	0.88 м³
ПС-17	1.030.1-1/88.2-2-15	ПС6.18.2,5-Л	5	340	0.26 м³
ПС-18	1.030.1-1/88.2-2-15	ПС6.12.2,5-Л	13	230	0.17 м³
ПС-19	1.030.1-1/88.2-2-14	ПС12.12.2,5-Л	5	460	0.35м³
ПС-20	1.030.1-1/88.2-2-14	ПС12.18.2,5-Л	2	680	0.53м³
		Карнизные панели			
ПК-1	1.030.1-1/88.2-8-2	ПК60.7-Л	14	1350	0.82м³
		Парапетные плиты			
ПП-1	ГОСТ 6786-80	ПП15.5-Т	6	150	0.05 м³
ПП-2	ГОСТ 6786-80	ППУ10.5-Т	4	100	0.04 м³

Металлоконструкции

КМ-1	407-3-0634.92-АСИ-26	Марка КМ-1	11	3.5	а=250,300
КМ-2	- 26	Марка КМ-2	11	2.9	а=200мм
КМ-3	- 27	Марка КМ-3	3	4.1	
1		Уголок 90х56х6 ГОСТ			
		8510-86 L=3000	4	20.1	
Т-27		L=6000	4	40.2	
Т26	1.030.1-1/88.3-3-К53	Лист 8х80 ГОСТ			
		19903-74* L=110	30	0.55	а=200мм
Т27	1.030.1-1/88.3-3-К53	L=160	30	0.8	а=250мм
Т28	1.030.1-1/88.3-3-К53	L=210	30	1.06	а=300мм
Т30	1.030.1-1/88.3-3-К53	Лист 8х120 ГОСТ			
		19903-74* L=110	12	0.83	
Т31	1.030.1-1/88.3-3-К53	L=160	12	1.21	
Т32	1.030.1-1/88.3-3-К53	L=210	12	1.59	
Т9	1.030.1-1/88.3-3-К53	Лист 6х60 ГОСТ			
		19903-74* L=250	28	0.71	
Т19	1.030.1-1/88.3-3-К53	Уголок 90х56х8 ГОСТ			
		8510-86 L=80	2	0.7	
Т3	1.030.1-1/88.4-1-12	Т3	92	0.4	

Спецификация к схеме расположения стеновых панелей (толщиной 300мм)

Марка, поз.	Обозначение	Наименование	Кол.	Масса ед.кг	Примечание
ПС-1	1.030.1-1/88.2-3-7	ПС63.18.3,0-1Л-20.1	2	4260	3.38м³
ПС-2	1.030.1-1/88.2-3-6	ПС63.12.3,0-1Л-20.1	2	2840	2.24м³
ПС-3	1.030.1-1/88.2-3-6	ПС63.12.3,0-1Л-60.1	2	2840	2.24 м³
ПС-4	1.030.1-1/88.2-3-4	ПС60.18.3,0-1Л-20	4	4040	3.19 м³
ПС-5	1.030.1-1/88.2-3-2	ПС60.12.3,0-1Л-20	4	2700	2.12 м³
ПС-6	1.030.1-1/88.2-3-2	ПС60.12.3,0-1Л-60	4	2700	2.12 м³
ПС-7	1.030.1-1/88.2-3-7	ПС63.18.3,0-1Л-20.2	2	4260	3.38 м³
ПС-8	1.030.1-1/88.2-3-6	ПС63.12.3,0-1Л-20.2	2	2840	2.24 м³
ПС-9	1.030.1-1/88.2-3-6	ПС63.12.3,0-1Л-60.2	2	2840	2.24 м³
ПС-10	1.030.1-1/88.2-3-4	ПС60.18.3,0-1Л-21	5	4040	3.19 м³
ПС-11	1.030.1-1/88.2-3-2	ПС60.12.3,0-1Л-61	4	2700	2.12 м³
ПС-14	1.030.1-1/88.2-3-10	ПС66.18.3,0-1Л-50.1	2	4430	3.51 м³
ПС-15	1.030.1-1/88.2-3-11	ПС30.18.3,0-1Л-20	2	2020	1.59 м³
ПС-16	1.030.1-1/88.2-3-11	ПС30.12.3,0-1Л-20	9	1350	1.06 м³
ПС-17	1.030.1-1/88.2-3-15	ПС6.18.3,0-Л	5	410	0.310 м³
ПС-18	1.030.1-1/88.2-3-15	ПС6.12.3,0-Л	13	270	0.205 м³
ПС-19	1.030.1-1/88.2-3-14	ПС12.12.3,0-Л	5	540	0.42 м³
ПС-20	1.030.1-1/88.2-3-14	ПС12.18.3,0-Л	2	810	0.63м³
		Карнизные панели			
ПК-1	1.030.1-1/88.2-8-2	ПК60.7.5-Л	14	1470	0.89м³
		Парапетные плиты			
ПП-1	ГОСТ 6786-80	ПП15.5-Т	6	150	0.05 м³
ПП-2	ГОСТ 6786-80	ППУ10.5-Т	4	100	0.04 м³

См. вместе с листами АС-6, 30, 43

Привязан

Инв.№

Нач.отд.	Раменский		10.92	407-3-0634.92-АС
Н.контр.	Кобылев		10.92	ЭРУ 10 (6) кВ, совмещенные с ОПУ без аккумуляторной батареи в сборном железобетоне
Гл.	Лунев		10.92	ЭРУ10-ОПУ-6х42-Ж6-36-21-1-КК со шкафами КРУ серии КМ-1м и КМ-1р
Гл.стр.	Кобылев		10.92	Схема расположения стеновых панелей. Узлы. Спецификация.
Нач. гр.	Шленова		10.92	

Стадия	Лист	Листов
РП	44	

"СЕВЗАПЭНЕРГОСЕТЬПРОЕКТ" Санкт-Петербург

В осях 1 – 9

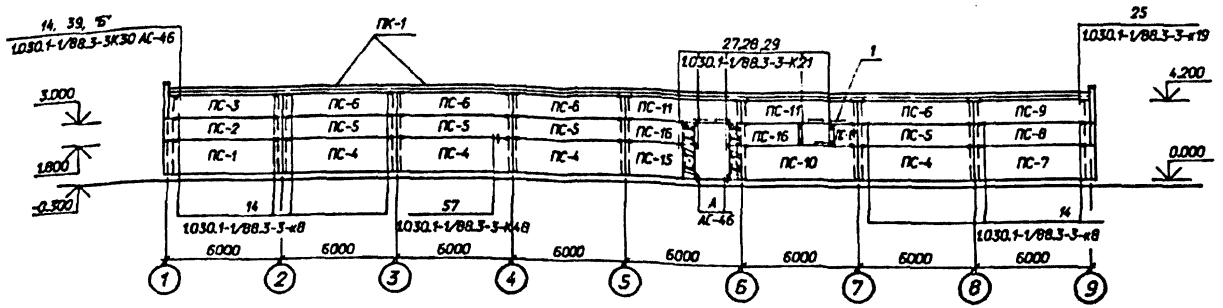

В осях 9 – 1

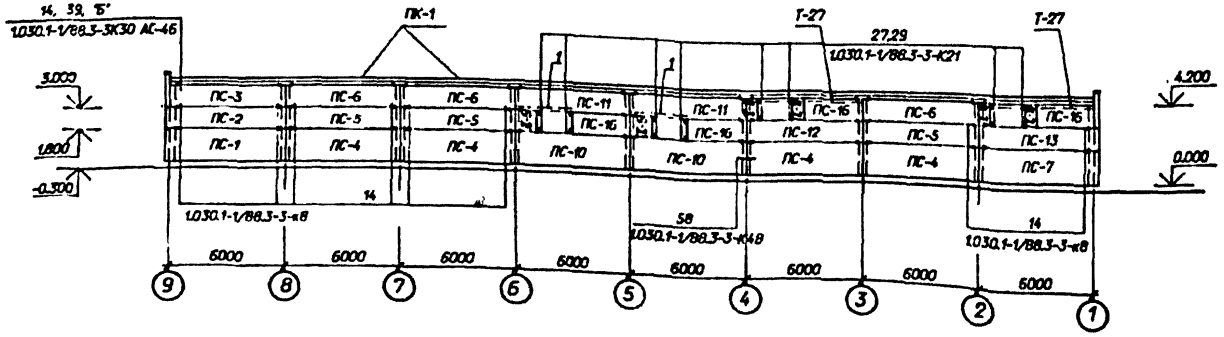

В осях Б-А

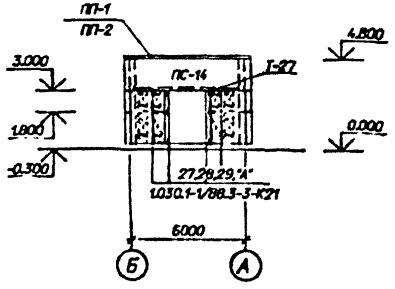

В осях А-Б

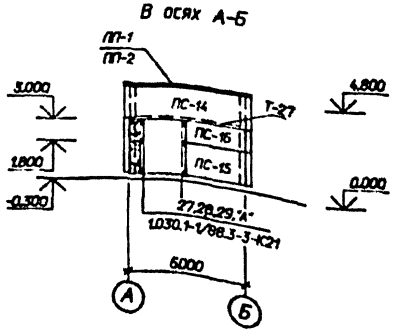

Спецификация к схеме расположения стеновых панелей (толщиной 200мм)

Марка, поз.	Обозначение	Наименование	Кол.	Масса ед.кг	Примечание
ПС-1	1.030.1-1/88.2-1-7	ПС62.18.2,0-1/1-20.1	2	2900	2.22м³
ПС-2	1.030.1-1/88.2-1-6	ПС62.12.2,0-1/1-20.1	2	1940	1.47 м³
ПС-3	1.030.1-1/88.2-1-6	ПС62.12.2,0-1/1-60.1	2	1940	1.47 м³
ПС-4	1.030.1-1/88.2-1-4	ПС60.18.2,0-1/1-20	8	2790	2.13 м³
ПС-5	1.030.1-1/88.2-1-2	ПС60.12.2,0-1/1-20	7	1860	1.41 м³
ПС-6	1.030.1-1/88.2-1-2	ПС60.12.2,0-1/1-60	7	1860	1.41 м³
ПС-7	1.030.1-1/88.2-1-7	ПС62.18.2,0-1/1-20.2	2	2900	2.22 м³
ПС-8	1.030.1-1/88.2-1-6	ПС62.12.2,0-1/1-20.2	1	1940	1.47 м³
ПС-9	1.030.1-1/88.2-1-6	ПС62.12.2,0-1/1-60.2	1	1940	1.47 м³
ПС-10	1.030.1-1/88.2-1-4	ПС60.18.2,0-1/1-21	3	2790	2.13 м³
ПС-11	1.030.1-1/88.2-1-2	ПС60.12.2,0-1/1-61	4	1860	1.41 м³
ПС-12	1.030.1-1/88.2-1-2	ПС60.12.2,0-1/1-21	1	1860	1.41 м³
ПС-13	1.030.1-1/88.2-1-6	ПС62.12.2,0-1/1-21	1	1940	1.47 м³
ПС-14	1.030.1-1/88.2-1-10	ПС65.18.2,0-1/1-50.1	2	3020	2.31 м³
ПС-15	1.030.1-1/88.2-1-11	ПС30.18.2,0-1/1-20	2	1430	0.85 м³
ПС-16	1.030.1-1/88.2-1-11	ПС30.12.2,0-1/1-20	8	930	0.56 м³
ПС-17	1.030.1-1/88.2-1-15	ПС6.18.2,0-Л	5	280	0.17 м³
ПС-18	1.030.1-1/88.2-1-15	ПС6.12.2,0-Л	9	190	0.11 м³
ПС-19	1.030.1-1/88.2-1-14	ПС12.12.2,0-Л	5	370	0.22 м³
ПС-20	1.030.1-1/88.2-1-14	ПС12.18.2,0-Л	2	550	0.34 м³
		Карнизные панели			
ПК-1	1.030.1-1/88.2-8-1	ПК60.6,5-Л	14	1230	0.75 м³
		Парапетные плиты			
ПП-1	ГОСТ 6786-80	ПП15.4-Т	6	120	0.048 м³
ПП-2	ГОСТ 6786-80	ПЛУ10.4-Т	4	80	0.032 м³

См. вместе с листами АС- 7, 28, 46

Привязан

Инв.N

Нач.отд.	Роменский		10.92
Н.контр.	Ковалев		10.92
Гип	Лурье		10.92
Гип стр.	Ковалев		10.92
Нач. гр.	Шленова		10.92

407-3-0634.92-АС

ЗРУ 10 (6) кВ, совмещенные с ОПУ без аккумуляторной батареи в сборном железобетоне

ЗРУ10-ОПУ-6х48-ЖБ-36-39-1-КК со шкафами КРУ серии К-104

Схема расположения стеновых панелей

Стадия	Лист	Листов
РП	45	

"СЕВЗАПЭНЕРГОСЕТЬПРОЕКТ" Санкт-Петербург

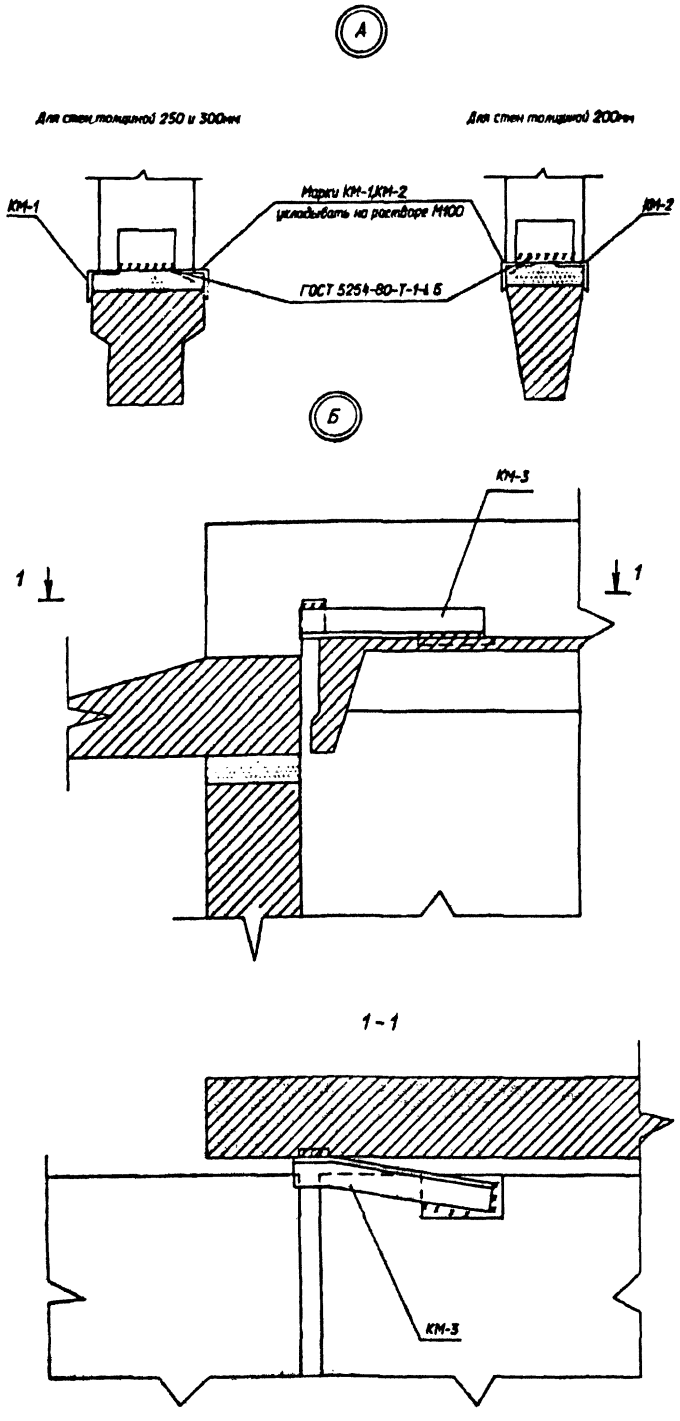

Спецификация к схеме расположения стеновых панелей (толщиной 250мм)

Марка, поз.	Обозначение	Наименование	Кол.	Масса ед.кг	Примечание
ПС-1	1.030.1-1/88.2-2-7	ПС63.18.2,5-1Л-20.1	2	3580	2.8м³
ПС-2	1.030.1-1/88.2-2-6	ПС63.12.2,5-1Л-20.1	2	2390	1.85 м³
ПС-3	1.030.1-1/88 2-2-6	ПС63.12.2,5-1Л-60.1	2	2390	1.85 м³
ПС-4	1.030.1-1/88.2-2-4	ПС60.18.2,5-1Л-20	8	3420	2.66м³
ПС-5	1.030.1-1/88.2-2-2	ПС60.12.2,5-1Л-20	7	2280	1.76 м³
ПС-6	1.030.1-1/88.2-2-2	ПС60.12.2,5-1Л-60	7	2280	1.76 м³
ПС-7	1.030.1-1/88.2-2-7	ПС63.18.2,5-1Л-20.2	2	3580	2.8 м³
ПС-8	1.030.1-1/88.2-2-6	ПС63.12.2,5-1Л-20.2	1	2390	1.85м³
ПС-9	1.030.1-1/88.2-2-6	ПС63.12.2,5-1Л-60.2	1	2390	1.85 м³
ПС-10	1.030.1-1/88.2-2-4	ПС60.18.2,5-1Л-21	3	3420	2.66м³
ПС-11	1.030.1-1/88.2-2-2	ПС60.12.2,5-1Л-61	4	2280	1.76 м³
ПС-12	1.030.1-1/88.2-2-2	ПС60.12.2,5-1Л-21	1	2280	1.76 м³
ПС-13	1.030.1-1/88.2-2-6	ПС63.12.2,5-1Л-21	1	2390	1.85 м³
ПС-14	1.030.1-1/88.2-2-10	ПС65.18.2,5-1Л-50.1	2	3720	2.91 м³
ПС-15	1.030.1-1/88.2-2-11	ПС30.18.2,5-1Л-20	2	1710	1.33 м³
ПС-16	1.030.1-1/88.2-2-11	ПС30.12.2,5-1Л-20	7	1140	0.88м³
ПС-17	1.030.1-1/88.2-2-15	ПС6.18.2,5-Л	5	340	0.26м³
ПС-18	1.030.1-1/88.2-2-15	ПС6.12.2,5-Л	9	230	0.17 м³
ПС-19	1.030.1-1/88.2-2-14	ПС12.12.2,5-Л	5	460	0.35м³
ПС-20	1.030.1-1/88.2-2-14	ПС12.18.2,5-Л	2	680	0.53м³
		Карнизные панели			
ПК-1	1.030.1-1/88.2-8-2	ПК60.7-Л	16	1350	0.82м³
		Парапетные плиты			
ПП-1	ГОСТ 6786-80	ПП15.5-Т	6	150	0.05 м³
ПП-2	ГОСТ 6786-80	ППУ10.5-Т	4	100	0.04 м³

Металлоконструкции

КМ-1	407-3-0634.92-АСИ-26	Марка КМ-1	11	3.5	а=250,300
КМ-2	- 26	Марка КМ-2	11	2.9	а=200мм
КМ-3	- 27	Марка КМ-3	3	4.1	
1		Уголок 90х56х6 ГОСТ			
		8510-86 L=3000	4	20.1	
Т-27		L=6000	4	40.2	
Т26	1.030.1-1/88.3-3-К53	Лист 8х80 ГОСТ			
		19903-74* L=110	30	0.55	а=200мм
Т27	1.030.1-1/88.3-3-К53	L=160	30	0.8	а=250мм
Т28	1.030.1-1/88.3-3-К53	L=210	30	1.06	а=300мм
Т30	1.030.1-1/88.3-3-К53	Лист 8х120 ГОСТ			
		19903-74* L=110	12	0.83	
Т31	1.030.1-1/88.3-3-К53	L=160	12	1.21	
Т32	1.030.1-1/88.3-3-К53	L=210	12	1.59	
Т9	1.030.1-1/88.3-3-К53	Лист 6х60 ГОСТ			
		19903-74* L=250	32	0.71	
Т19	1.030.1-1/88.3-3-К53	Уголок 90х56х8 ГОСТ			
		8510-86 L=80	2	0.7	
Т3	1.030.1-1/88.4-1-12	Т3	104	0.4	

Спецификация к схеме расположения стеновых панелей (толщиной 300мм)

Марка, поз.	Обозначение	Наименование	Кол.	Масса ед.кг	Примечание
ПС-1	1.030.1-1/88.2-3-7	ПС63.18.3,0-1Л-20.1	2	4260	3.38м³
ПС-2	1.030.1-1/88.2-3-6	ПС63.12.3,0-1Л-20.1	2	2840	2.24м³
ПС-3	1.030.1-1/88.2-3-6	ПС63.12.3,0-1Л-60.1	2	2840	2.24 м³
ПС-4	1.030.1-1/88.2-3-4	ПС60.18.3,0-1Л-20	8	4040	3.19 м³
ПС-5	1.030.1-1/88.2-3-2	ПС60.12.3,0-1Л-20	7	2700	2.12 м³
ПС-6	1.030.1-1/88.2-3-2	ПС60.12.3,0-1Л-60	7	2700	2.12 м³
ПС-7	1.030.1-1/88.2-3-7	ПС63.18.3,0-1Л-20.2	2	4260	3.38 м³
ПС-8	1.030.1-1/88.2-3-6	ПС63.12.3,0-1Л-20.2	1	2840	2.24 м³
ПС-9	1.030.1-1/88.2-3-6	ПС63.12.3,0-1Л-60.2	1	2840	2.24 м³
ПС-10	1.030.1-1/88.2-3-4	ПС60.18.3,0-1Л-21	3	4040	3.19 м³
ПС-11	1.030.1-1/88.2-3-2	ПС60.12.3,0-1Л-61	4	2700	2.12 м³
ПС-12	1.030.1-1/88.2-3-2	ПС60.12.3,0-1Л-21	1	2700	2.12 м³
ПС-13	1.030.1-1/88.2-3-6	ПС63.12.3,0-1Л-21	1	2840	2.24 м³
ПС-14	1.030.1-1/88.2-3-10	ПС66.18.3,0-1Л-50.1	2	4430	3.51 м³
ПС-15	1.030.1-1/88.2-3-11	ПС30.18.3,0-1Л-20	2	2020	1.59 м³
ПС-16	1.030.1-1/88.2-3-11	ПС30.12.3,0-1Л-20	7	1350	1.06 м³
ПС-17	1.030.1-1/88.2-3-15	ПС6.18.3,0-Л	5	410	0.310 м³
ПС-18	1.030.1-1/88.2-3-15	ПС6.12.3,0-Л	9	270	0.205 м³
ПС-19	1.030.1-1/88.2-3-14	ПС12.12.3,0-Л	5	540	0.42 м³
ПС-20	1.030.1-1/88.2-3-14	ПС12.18.3,0-Л	2	810	0.63 м³
		Карнизные панели			
ПК-1	1.030.1-1/88.2-8-2	ПК60.7.5-Л	16	1470	0.89 м³
		Парапетные плиты			
ПП-1	ГОСТ 6786-80	ПП15.5-Т	6	150	0.05 м³
ПП-2	ГОСТ 6786-80	ППУ10.5-Т	4	190	0.04 м³

См. вместе с листами АС- 7, 28, 45

Привязан

Инв.N

Нач.отд.	Роменский		10.92
Н.контр.	Ковалев		10.92
Гл.	Лурье		10.92
Гл.стр.	Ковалев		10.92
Нач.гр.	Шленова		10.92

407-3-0634.92-АС

ЗРУ 10 (6) кВ, совмещенные с ОПУ без аккумуляторной батареи в сборном железобетоне

ЗРУ10-ОПУ-6х48-Х5-36-39-1-КК со шкафами КРУ серии К-104

Схема расположения стеновых панелей. Узлы. Спецификация.

Стадия	Лист	Листов
РП	46	

СЕВЗАПЭНЕРГОСЕТЬПРОЕКТ Санкт-Петербург

В осях 1 – 9

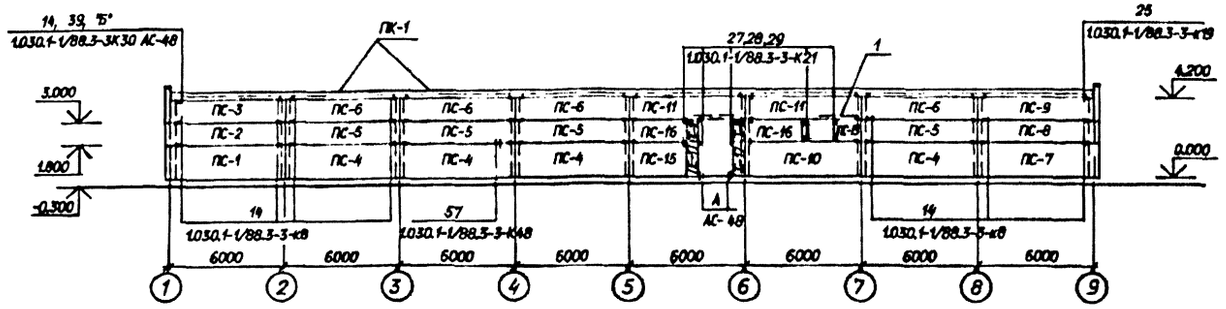

В осях 9 – 1

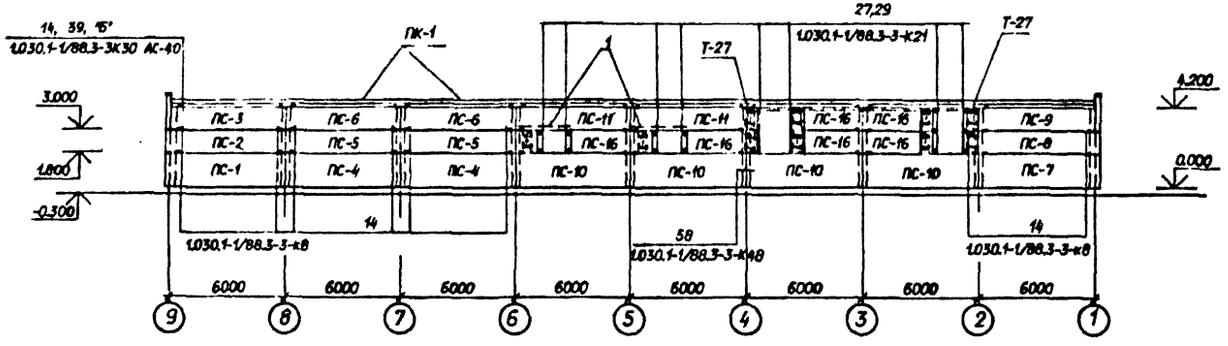

В осях Б-А

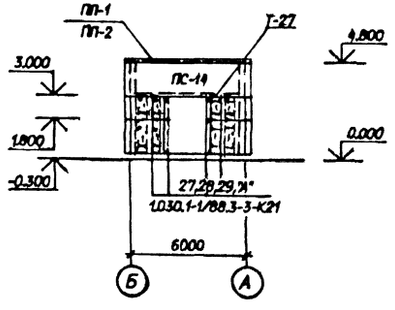

В осях А-Б

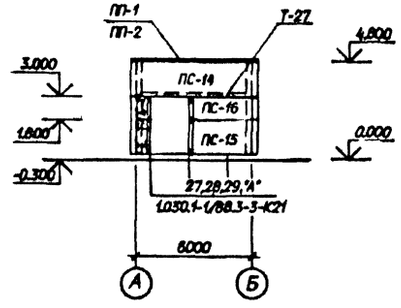

Спецификация к схеме расположения стеновых панелей (толщиной 200мм)

Марка, поз.	Обозначение	Наименование	Кол.	Масса ед.кг	Примечание
ПС-1	1.030.1-1/88.2-1-7	ПС62.18.2,0-1Л-20.1	2	2900	2.22м³
ПС-2	1.030.1-1/88.2-1-6	ПС62.12.2,0-1Л-20.1	2	1940	1.47 м³
ПС-3	1.030.1-1/88.2-1-6	ПС62.12.2,0-1Л-60.1	2	1940	1.47 м³
ПС-4	1.030.1-1/88.2-1-4	ПС60.18.2,0-1Л-20	6	2790	2.13 м³
ПС-5	1.030.1-1/88.2-1-2	ПС60.12.2,0-1Л-20	6	1860	1.41 м³
ПС-6	1.030.1-1/88.2-1-2	ПС60.12.2,0-1Л-60	6	1860	1.41 м³
ПС-7	1.030.1-1/88.2-1-7	ПС62.18.2,0-1Л-20.2	2	2900	2.22 м³
ПС-8	1.030.1-1/88.2-1-6	ПС62.12.2,0-1Л-20.2	2	1940	1.47 м³
ПС-9	1.030.1-1/88.2-1-6	ПС62.12.2,0-1Л-60.2	2	1940	1.47 м³
ПС-10	1.030.1-1/88.2-1-4	ПС60.18.2,0-1Л-21	5	2790	2.13 м³
ПС-11	1.030.1-1/88.2-1-2	ПС60.12.2,0-1Л-61	4	1860	1.41 м³
ПС-14	1.030.1-1/88.2-1-10	ПС65.18.2,0-1Л-50.1	2	3020	2.31 м³
ПС-15	1.030.1-1/88.2-1-11	ПС30.18.2,0-1Л-20	2	1430	0.85 м³
ПС-16	1.030.1-1/88.2-1-11	ПС30.12.2,0-1Л-20	9	930	0.56 м³
ПС-17	1.030.1-1/88.2-1-15	ПС6.18.2,0-Л	5	280	0.17 м³
ПС-18	1.030.1-1/88.2-1-15	ПС6.12.2,0-Л	13	190	0,11 м³
ПС-19	1.030.1-1/88.2-1-14	ПС12.12.2,0-Л	5	370	0.22 м³
ПС-20	1.030.1-1/88.2-1-14	ПС12.18.2,0-Л	2	550	0.34 м³
		Карнизные панели			
ПК-1	1.030.1-1/88.2-8-1	ПК60.6,5-Л	14	1230	0.75 м³
		Парапетные плиты			
ПП-1	ГОСТ 6786-80	ПП15.4-Т	6	120	0.048 м³
ПП-2	ГОСТ 6786-80	ППУ10.4-Т	4	80	0.032 м³

См. вместе с листами АС- 8, 30, 48

Привязан

Инв.№

Нач.отд.	Раменский		10.92
Н.контр.	Ковалев		10.92
Гип	Лурье		10.92
Гип стр.	Ковалев		10.92
Нач. гр.	Шленова		10.92

407-3-0634.92-АС

ЗРУ 10 (6) кВ, совмещенные с ОПУ без аккумуляторной батареи в сборном железобетоне

ЗРУ10+ОПУ-6х48-ХБ-36-39-1-КК со шкафами КРУ серии КМ-1м и КМ-1р

Схема расположения стеновых панелей

Стадия	Лист	Листов
РП	47	

СЕВЗАПЭНЕРГОСЕТЬПРОЕКТ Санкт-Петербург

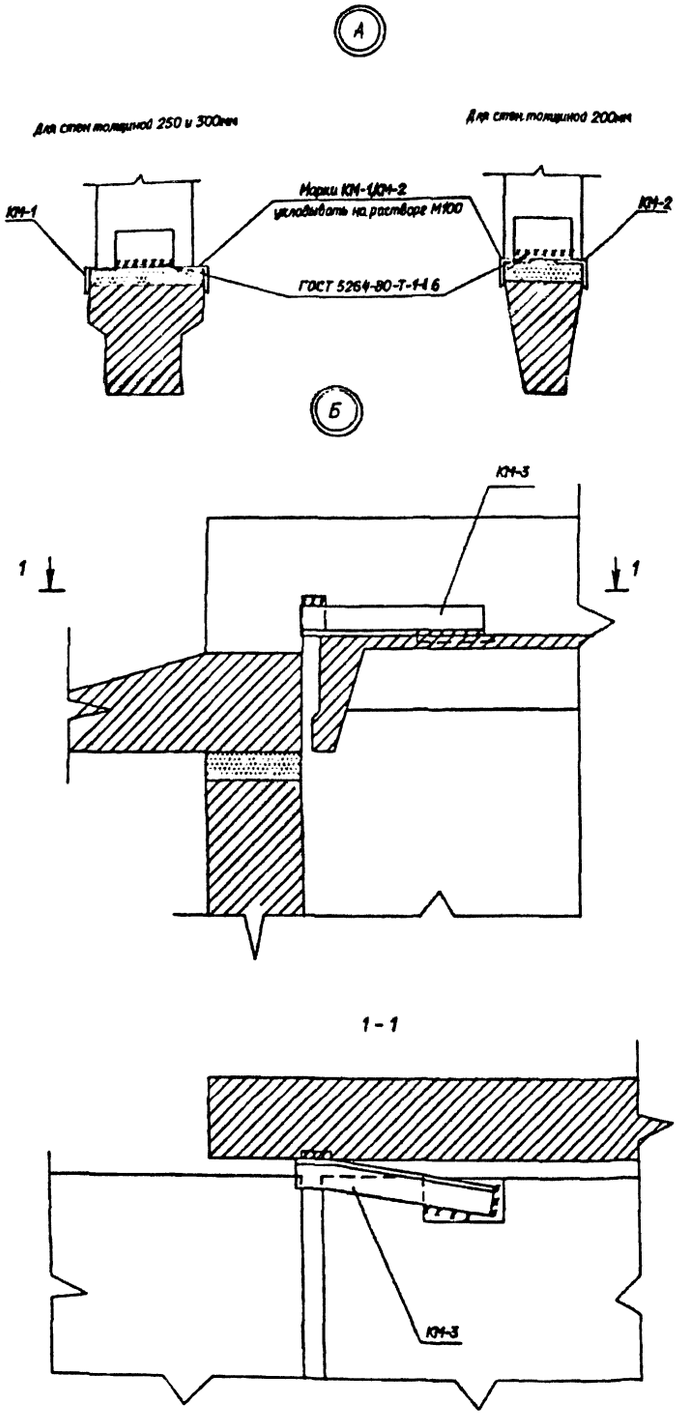

Спецификация к схеме расположения стеновых панелей (толщиной 250мм)

Марка, поз.	Обозначение	Наименование	Кол.	Масса ед.кг	Примечание
ПС-1	1.030.1-1/88.2-2-7	ПС63.18.2,5-1Л-20.1	2	3580	2.8м³
ПС-2	1.030.1-1/88.2-2-6	ПС63.12.2,5-1Л-20.1	2	2390	1.85 м³
ПС-3	1.030.1-1/88.2-2-6	ПС63.12.2,5-1Л-60.1	2	2390	1.85 м³
ПС-4	1.030.1-1/88.2-2-4	ПС60.18.2,5-1Л-20	6	3420	2.66м³
ПС-5	1.030.1-1/88.2-2-2	ПС60.12.2,5-1Л-20	6	2280	1.76 м³
ПС-6	1.030.1-1/88.2-2-2	ПС60.12.2,5-1Л-60	6	2280	1.76 м³
ПС-7	1.030.1-1/88.2-2-7	ПС63.18.2,5-1Л-20.2	2	3580	2.8 м³
ПС-8	1.030.1-1/88.2-2-6	ПС63.12.2,5-1Л-20.2	2	2390	1.85м³
ПС-9	1.030.1-1/88.2-2-6	ПС63.12.2,5-1Л-60.2	2	2390	1.85м³
ПС-10	1.030.1-1/88.2-2-4	ПС60.18.2,5-1Л-21	5	3420	2.66м³
ПС-11	1.030.1-1/88.2-2-2	ПС60.12.2,5-1Л-61	4	2280	1.76м³
ПС-14	1.030.1-1/88.2-2-10	ПС65.18.2,5-1Л-50.1	2	3720	2.91м³
ПС-15	1.030.1-1/88.2-2-11	ПС30.18.2,5-1Л-20	2	1710	1.33 м³
ПС-16	1.030.1-1/88.2-2-11	ПС30.12.2,5-1Л-20	9	1140	0.88м³
ПС-17	1.030.1-1/88.2-2-15	ПС6.18.2,5-Л	5	340	0.26м³
ПС-18	1.030.1-1/88.2-2-15	ПС6.12.2,5-Л	13	230	0.17 м³
ПС-19	1.030.1-1/88.2-2-14	ПС12.12.2,5-Л	5	460	0.35м³
ПС-20	1.030.1-1/88.2-2-14	ПС12.18.2,5-Л	2	680	0.53м³
		Карнизные панели			
ПК-1	1.030.1-1/88.2-8-2	ПК60.7-Л	14	1350	0.82м³
		Парапетные плиты			
ПП-1	ГОСТ 6786-80	ПП15.5-Т	6	150	0.06 м³
ПП-2	ГОСТ 6786-80	ППУ10.5-Т	4	100	0.04 м³

Металлоконструкции

КМ-1	407-3-0634.92-АСИ-25	Марка КМ-1	11	3.5	а=250,300
КМ-2	- 26	Марка КМ-2	11	2.9	а=200мм
КМ-3	- 27	Марка КМ-3	3	4.1	
1		Уголок 90х56х6 ГОСТ			
		8510-85 L=3000	4	20.1	
Т-27		L=6000	4	40.2	
Т26	1.030.1-1/88.3-3-К53	Лист 8х80 ГОСТ			
		19903-74* L=110	30	0.55	а=200мм
Т27	1.030.1-1/88.3-3-К53	L=160	30	0.8	а=250мм
Т28	1.030.1-1/88.3-3-К53	L=210	30	1.06	а=300мм
Т30	1.030.1-1/88.3-3-К53	Лист 8х120 ГОСТ			
		19903-74* L=110	12	0.83	
Т31	1.030.1-1/88.3-3-К53	L=160	12	1.21	
Т32	1.030.1-1/88.3-3-К53	L=210	12	1.59	
Т9	1.030.1-1/88.3-3-К53	Лист 6х60 ГОСТ			
		19903-74* L=250	32	0.71	
Т19	1.030.1-1/88.3-3-К53	Уголок 90х56х8 ГОСТ			
		8510-86 L=80	2	0.7	
Т3	1.030.1-1/88.4-1-12	Т3	104	0.4	

Спецификация к схеме расположения стеновых панелей (толщиной 300мм)

Марка, поз.	Обозначение	Наименование	Кол.	Масса ед.кг	Примечание
ПС-1	1.030.1-1/88.2-3-7	ПС63.18.3,0-1Л-20.1	2	4260	3.38м³
ПС-2	1.030.1-1/88.2-3-6	ПС63.12.3,0-1Л-20.1	2	2840	2.24м³
ПС-3	1.030.1-1/88.2-3-6	ПС63.12.3,0-1Л-60.1	2	2840	2.24 м³
ПС-4	1.030.1-1/88.2-3-4	ПС60.18.3,0-1Л-20	6	4040	3.19 м³
ПС-5	1.030.1-1/88.2-3-2	ПС60.12.3,0-1Л-20	6	2700	2.12 м³
ПС-6	1.030.1-1/88.2-3-2	ПС60.12.3,0-1Л-60	6	2700	2.12 м³
ПС-7	1.030.1-1/88.2-3-7	ПС63.18.3,0-1Л-20.2	2	4260	3.38 м³
ПС-8	1.030.1-1/88.2-3-6	ПС63.12.3,0-1Л-20.2	2	2840	2.24 м³
ПС-9	1.030.1-1/88.2-3-6	ПС63.12.3,0-1Л-60.2	2	2840	2.24 м³
ПС-10	1.030.1-1/88.2-3-4	ПС60.18.3,0-1Л-21	5	4040	3.19 м³
ПС-11	1.030.1-1/88.2-3-2	ПС60.12.3,0-1Л-61	4	2700	2.12 м³
ПС-14	1.030.1-1/88.2-3-10	ПС66.18.3,0-1Л-50.1	2	4430	3.51 м³
ПС-15	1.030.1-1/88.2-3-11	ПС30.18.3,0-1Л-20	2	2020	1.59 м³
ПС-16	1.030.1-1/88.2-3-11	ПС30.12.3,0-1Л-20	9	1350	1.06 м³
ПС-17	1.030.1-1/88.2-3-15	ПС6.18.3,0-Л	5	410	0.310 м³
ПС-18	1.030.1-1/88.2-3-15	ПС6.12.3,0-Л	13	270	0.205 м³
ПС-19	1.030.1-1/88.2-3-14	ПС12.12.3,0-Л	5	540	0.42 м³
ПС-20	1.030.1-1/88.2-3-14	ПС12.18.3,0-Л	2	810	0.63 м³
		Карнизные панели			
ПК-1	1.030.1-1/88.2-8-2	ПК60.7.5-Л	14	1470	0.89 м³
		Парапетные плиты			
ПП-1	ГОСТ 6786-80	ПП15.5-Т	6	150	0.06 м³
ПП-2	ГОСТ 6786-80	ППУ10.5-Т	4	100	0.04 м³

См. вместе с листами АС- 8, 30, 47

Привязан

Инв.№

Нач.отд.	Роменский		10.92
Н.контр.	Ковалев		10.92
Гип	Лурье		10.92
Гип стр.	Ковалев		10.92
Нач. гр.	Шленова		10.92

407-3-0634.92-АС

ЭРУ 10 (6) х8, совмещенные с ОПУ без аккумуляторной батареи в сборном железобетоне

ЭРУ10-ОПУ-6х48-ЖБ-36-39-1-КК со шкафами КРУ серии КМ-1м и КМ-1р

Схема расположения стеновых панелей. Узлы. Спецификация.

Стадия	Лист	Листов
РП	48	

СЕВЗАПЭНЕРГОСЕТЬПРОЕКТ Санкт-Петербург

В осях 1–9

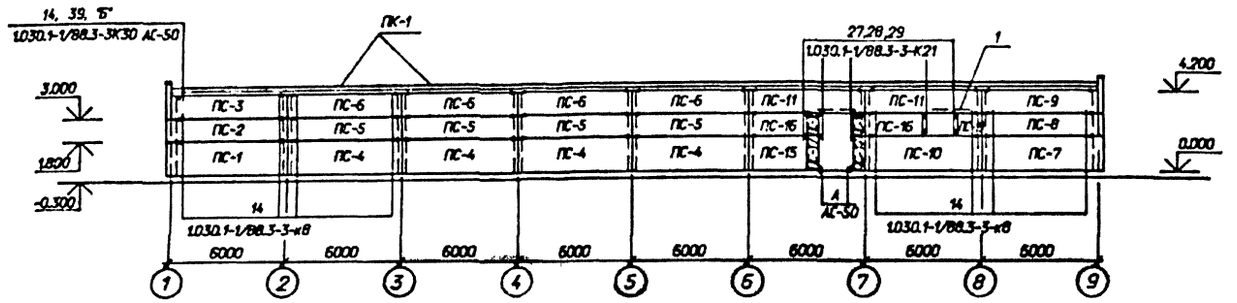

В осях 9–1

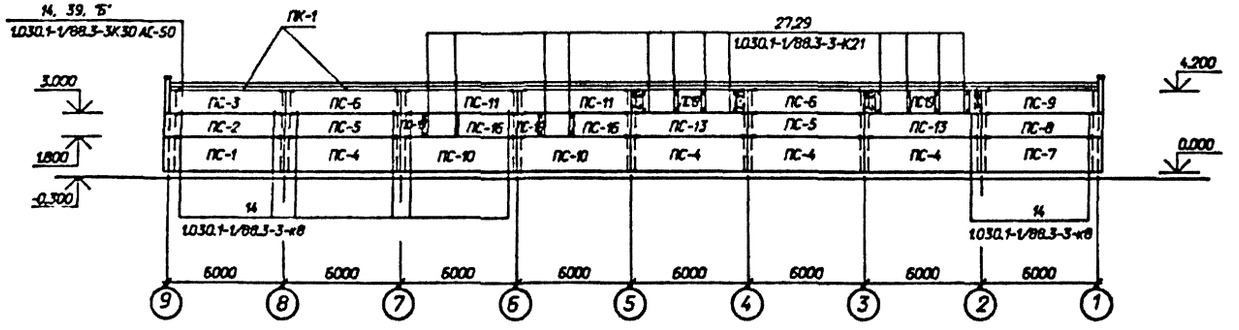

В осях Б–А

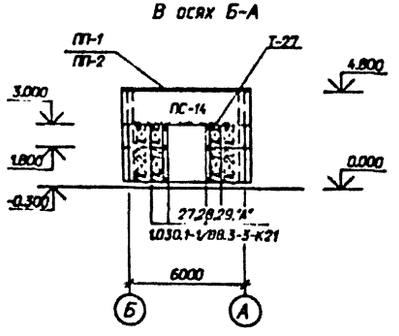

В осях А–Б

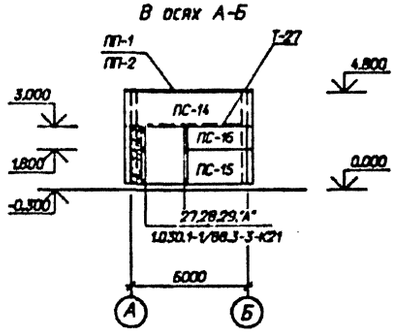

Спецификация к схеме расположения стеновых панелей (толщиной 200мм)

Марка, поз.	Обозначение	Наименование	Кол.	Масса ед.кг	Примечание
ПС-1	1.030.1-1/88.2-1-7	ПС62.18.2,0-1Л-20.1	2	2900	2.22 м³
ПС-2	1.030.1-1/88.2-1-6	ПС62.12.2,0-1Л-20.1	2	1940	1.47 м³
ПС-3	1.030.1-1/88.2-1-6	ПС62.12.2,0-1Л-60.1	2	1940	1.47 м³
ПС-4	1.030.1-1/88.2-1-4	ПС60.18.2,0-1Л-20	8	2790	2.13 м³
ПС-5	1.030.1-1/88.2-1-2	ПС60.12.2,0-1Л-20	6	1860	1.41 м³
ПС-6	1.030.1-1/88.2-1-2	ПС60.12.2,0-1Л-60	6	1860	1.41 м³
ПС-7	1.030.1-1/88.2-1-7	ПС62.18.2,0-1Л-20.2	2	2900	2.22 м³
ПС-8	1.030.1-1/88.2-1-6	ПС62.12.2,0-1Л-20.2	2	1940	1.47 м³
ПС-9	1.030.1-1/88.2-1-6	ПС62.12.2,0-1Л-60.2	2	1940	1.47 м³
ПС-10	1.030.1-1/88.2-1-4	ПС60.18.2,0-1Л-21	3	2790	2.13 м³
ПС-11	1.030.1-1/88.2-1-2	ПС60.12.2,0-1Л-61	4	1860	1.41 м³
ПС-13	1.030.1-1/88.2-1-6	ПС62.12.2,0-1Л-21	2	1940	1.47 м³
ПС-14	1.030.1-1/88.2-1-10	ПС65.18.2,0-1Л-50.1	2	3020	2.31 м³
ПС-15	1.030.1-1/88.2-1-11	ПС30.18.2,0-1Л-20	2	1430	0.85 м³
ПС-16	1.030.1-1/88.2-1-11	ПС30.12.2,0-1Л-20	5	930	0.56 м³
ПС-17	1.030.1-1/88.2-1-15	ПС6.18.2,0-Л	5	280	0.17 м³
ПС-18	1.030.1-1/88.2-1-15	ПС6.12.2,0-Л	9	190	0.11 м³
ПС-19	1.030.1-1/88.2-1-14	ПС12.12.2,0-Л	7	370	0.22 м³
ПС-20	1.030.1-1/88.2-1-14	ПС12.18.2,0-Л	2	550	0.34 м³
		Карнизные панели			
ПК-1	1.030.1-1/88.2-8-1	ПК60.6,5-Л	16	1230	0.75 м³
		Парапетные плиты			
ПП-1	ГОСТ 6786-80	ПП15.4-Т	6	120	0.048 м³
ПП-2	ГОСТ 6786-80	ППУ10.4-Т	4	80	0.032 м³

См. вместе с листами АС- 9, 29, 50

Привязан

Инв.№

				407-3-0634.92-АС			
				ЭРУ 10 (6) кВ, собственные с ОПУ без аккумуляторной батареи в сборном железобетоне			
Нач.отд.	Ранчинский		10.92	ЭРУ10-ОПУ-6х48-Х6-S2-21-2-КХ со шкафами КРУ серии К-104	Стадия	Лист	Листов
Н.контр.	Кобелев		10.92		РП	49	
Гип	Лурье		10.92		СЕВЗАПЭНЕРГОСЕТЬПРОЕКТ Санкт-Петербург		
Гип спр.	Кобелев		10.92	Схема расположения стеновых панелей			
Нач. гр.	Шляхова		10.92				

Альбом 12

Альбом 3

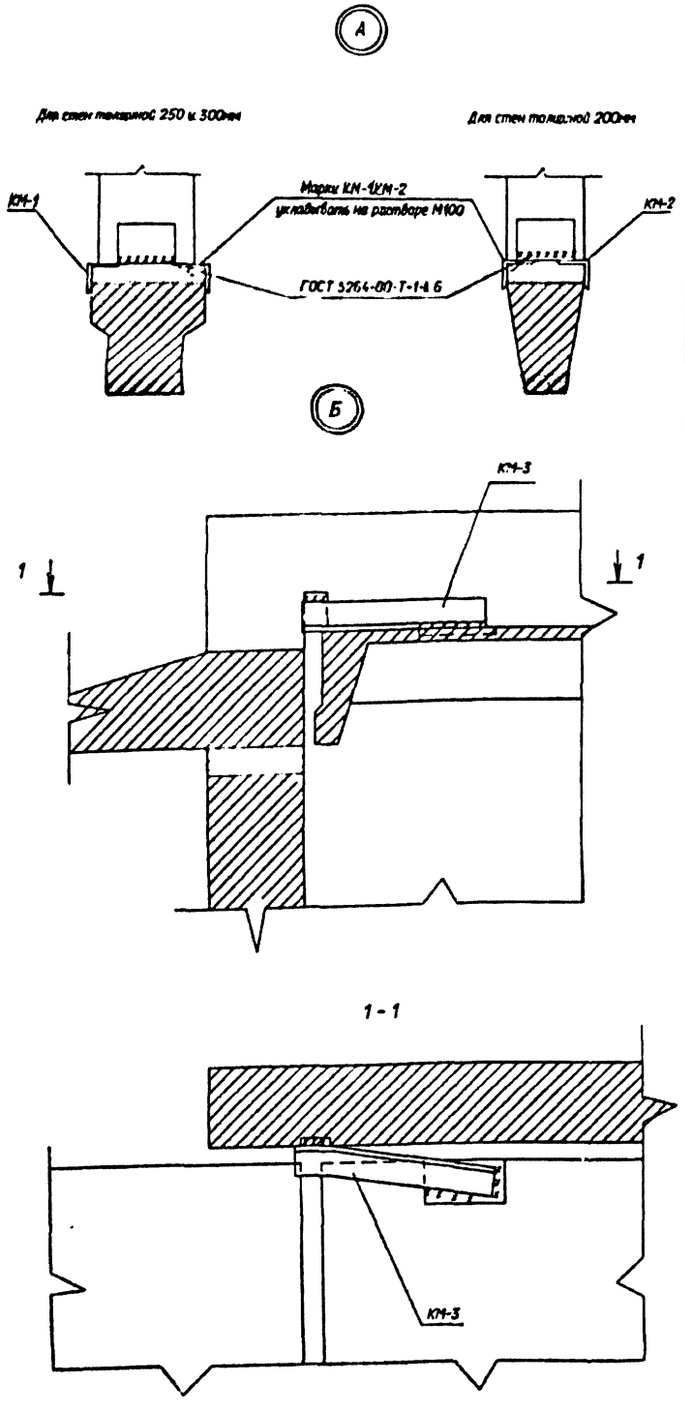

Спецификация к схеме расположения стеновых панелей (толщиной 250мм)

Марка, поз.	Обозначение	Наименование	Кол.	Масса ед.кг	Примечание
ПС-1	1.030.1-1/88.2-2-7	ПС63.18.2,5-1Л-20.1	2	3580	2.8м³
ПС-2	1.030.1-1/88.2-2-6	ПС63.12.2,5-1Л-20.1	2	2390	1.85 м³
ПС-3	1.030.1-1/88.2-2-6	ПС63.12.2,5-1Л-60.1	2	2390	1.85 м³
ПС-4	1.030.1-1/88.2-2-4	ПС60.18.2,5-1Л-20	8	3420	2.66м³
ПС-5	1.030.1-1/88.2-2-2	ПС60.12.2,5-1Л-20	6	2280	1.76 м³
ПС-6	1.030.1-1/88.2-2-2	ПС60.12.2,5-1Л-60	6	2280	1.76 м³
ПС-7	1.030.1-1/88.2-2-7	ПС63.18.2,5-1Л-20.2	2	3580	2.8 м³
ПС-8	1.030.1-1/88.2-2-6	ПС63.12.2,5-1Л-20.2	2	2390	1.85м³
ПС-9	1.030.1-1/88.2-2-6	ПС63.12.2,5-1Л-60.2	2	2390	1.85 м³
ПС-10	1.030.1-1/88.2-2-4	ПС60.18.2,5-1Л-21	3	3420	2.66м³
ПС-11	1.030.1-1/88.2-2-2	ПС60.12.2,5-1Л-61	4	2280	1.76 м³
ПС-13	1.030.1-1/88.2-2-6	ПС63.12.2,5-1Л-21	2	2390	1.85 м³
ПС-14	1.030.1-1/88.2-2-10	ПС65.18.2,5-1Л-50.1	2	3720	2.91 м³
ПС-15	1.030.1-1/88.2-2-11	ПС30.18.2,5-1Л-20	2	1710	1.33 м³
ПС-16	1.030.1-1/88.2-2-11	ПС30.12.2,5-1Л-20	5	1140	0.88м³
ПС-17	1.030.1-1/88.2-2-15	ПС6.18.2,5-Л	5	340	0.26м³
ПС-18	1.030.1-1/88.2-2-15	ПС6.12.2,5-Л	9	230	0.17 м³
ПС-19	1.030.1-1/88.2-2-14	ПС12.12.2,5-Л	7	460	0.35м³
ПС-20	1.030.1-1/88.2-2-14	ПС12.18.2,5-Л	2	680	0.53м³
		Карнизные панели			
ПК-1	1.030.1-1/88.2-8-2	ПК60.7-Л	16	1350	0.82м³
		Парапетные плиты			
ПП-1	ГОСТ 6786-80	ПП15.5-Т	6	150	0.06 м³
ПП-2	ГОСТ 6786-80	ППУ10.5-Т	4	100	0.04 м³

Металлоконструкции

КМ-1	407-3-0634.92-АС.И-26	Марка КМ-1	11	3.5	а=250,300
КМ-2	- 26	Марка КМ-2	11	2.9	а=200мм
КМ-3	- 27	Марка КМ-3	3	4.1	
1		Уголок 90х56х6 ГОСТ			
		8510-86 L=3000	4	20.1	
Т-27		L=6000	4	40.2	
Т26	1.030.1-1/88.3-3-К53	Лист 8х80 ГОСТ			
		19903-74* L=110	30	0.55	а=200мм
Т27	1.030.1-1/88.3-3-К53	L=160	30	0.8	а=250мм
Т28	1.030.1-1/88.3-3-К53	L=210	30	1.06	а=300мм
Т30	1.030.1-1/88.3-3-К53	Лист 8х120 ГОСТ			
		19903-74* L=110	12	0.83	
Т31	1.030.1-1/88.3-3-К53	L=160	12	1.21	
Т32	1.030.1-1/88.3-3-К53	L=210	12	1.59	
Т9	1.030.1-1/88.3-3-К53	Лист 6х60 ГОСТ			
		19903-74* L=250	32	0.71	
Т19	1.030.1-1/88.3-3-К53	Уголок 90х56х8 ГОСТ			
		8510-86 L=80	2	0.7	
Т3	1.030.1-1/88.4-1-12	Т3	104	0.4	

Спецификация к схеме расположения стеновых панелей (толщиной 300мм)

Марка, поз.	Обозначение	Наименование	Кол.	Масса ед.кг	Примечание
ПС-1	1.030.1-1/88.2-3-7	ПС63.18.3,0-1Л-20.1	2	4260	3.38м³
ПС-2	1.030.1-1/88.2-3-6	ПС63.12.3,0-1Л-20.1	2	2840	2.24м³
ПС-3	1.030.1-1/88.2-3-6	ПС63.12.3,0-1Л-60.1	2	2840	2.24 м³
ПС-4	1.030.1-1/88.2-3-4	ПС60.18.3,0-1Л-20	8	4040	3.19 м³
ПС-5	1.030.1-1/88.2-3-2	ПС60.12.3,0-1Л-20	6	2700	2.12 м³
ПС-6	1.030.1-1/88.2-3-2	ПС60.12.3,0-1Л-60	6	2700	2.12 м³
ПС-7	1.030.1-1/88.2-3-7	ПС63.18.3,0-1Л-20.2	2	4260	3.38 м³
ПС-8	1.030.1-1/88.2-3-6	ПС63.12.3,0-1Л-20.2	2	2840	2.24 м³
ПС-9	1.030.1-1/88.2-3-6	ПС63.12.3,0-1Л-60.2	2	2840	2.24 м³
ПС-10	1.030.1-1/88.2-3-4	ПС60.18.3,0-1Л-21	3	4040	3.19 м³
ПС-11	1.030.1-1/88.2-3-2	ПС60.12.3,0-1Л-61	4	2700	2.12 м³
ПС-13	1.030.1-1/88.2-3-6	ПС63.12.3,0-1Л-21	2	2840	2.24 м³
ПС-14	1.030.1-1/88.2-3-10	ПС66.18.3,0-1Л-50.1	2	4430	3.51 м³
ПС-15	1.030.1-1/88.2-3-11	ПС30.18.3,0-1Л-20	2	2020	1.59 м³
ПС-16	1.030.1-1/88.2-3-11	ПС30.12.3,0-1Л-20	5	1350	1.06 м³
ПС-17	1.030.1-1/88.2-3-15	ПС6.18.3,0-Л	5	410	0.310 м³
ПС-18	1.030.1-1/88.2-3-15	ПС6.12.3,0-Л	9	270	0.205 м³
ПС-19	1.030.1-1/88.2-3-14	ПС12.12.3,0-Л	7	540	0.42 м³
ПС-20	1.030.1-1/88.2-3-14	ПС12.18.3,0-Л	2	810	0.53 м³
		Карнизные панели			
ПК-1	1.030.1-1/88.2-8-2	ПК60.7.5-Л	16	1470	0.89 м³
		Парапетные плиты			
ПП-1	ГОСТ 6786-80	ПП15.5-Т	6	150	0.06 м³
ПП-2	ГОСТ 6786-80	ППУ10.5-Т	4	100	0.04 м³

См. вместе с листами АС-9, 29, 49

Привязан

Инв.№

Нач.отд.	Роменский		10.92
Н.контр.	Кодалев		10.92
Гип	Лурье		10.92
Гип стр.	Кодалев		10.92
Нач. гр.	Шленова		10.92

407-3-0634.92-АС

ЗРУ 10 (6) кВ, совмещенные с ОПУ без аккумуляторной батареи в сборном железобетоне

ЗРУ10-ОПУ-6х48-ХБ-52-21-2-КК со шкафами КРУ серии К-104

Схема расположения стеновых панелей. Узлы. Спецификация.

Стадия	Лист	Листов
РП	50	

СЕВЗАПЭНЕРГОСЕТЬПРОЕКТ Санкт-Петербург

В осях 1 – 9

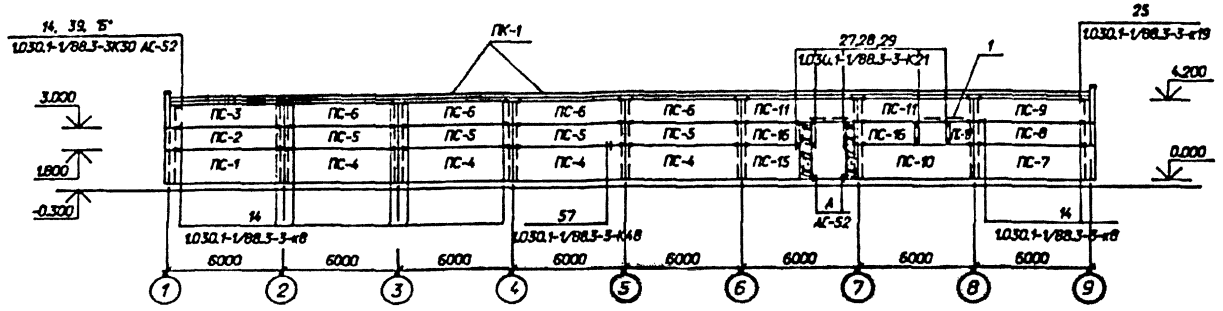

В осях 9 – 1

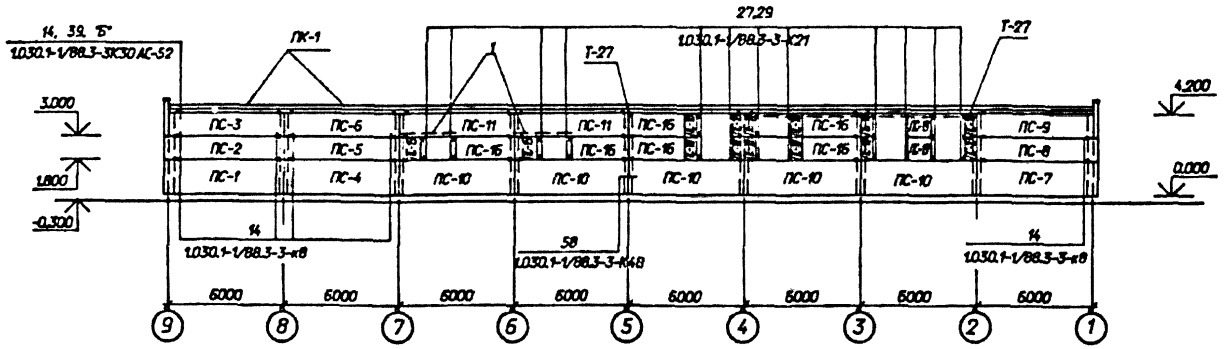

В осях Б-А

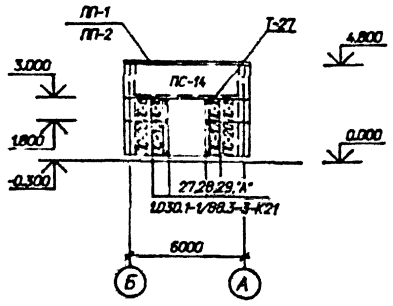

В осях А-Б

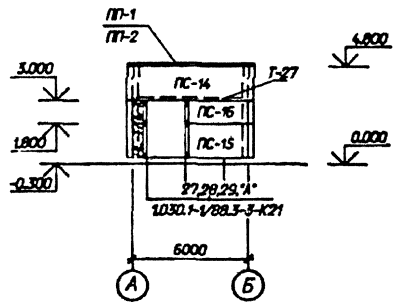

Спецификация к схеме расположения стеновых панелей (толщиной 200мм)

Марка, поз.	Обозначение	Наименование	Кол.	Масса ед.кг	Примечание
ПС-1	1.030.1-1/88.2-1-7	ПС62.18.2,0-1Л-20.1	2	2900	2.22 м³
ПС-2	1.030.1-1/88.2-1-6	ПС62.12.2,0-1Л-20.1	2	1940	1.47 м³
ПС-3	1.030.1-1/88.2-1-6	ПС62.12.2,0-1Л-60.1	2	1940	1.47 м³
ПС-4	1.030.1-1/88.2-1-4	ПС60.18.2,0-1Л-20	5	2790	2.13 м³
ПС-5	1.030.1-1/88.2-1-2	ПС60.12.2,0-1Л-20	5	1850	1.41 м³
ПС-6	1.030.1-1/88.2-1-2	ПС60.12.2,0-1Л-60	5	1860	1.41 м³
ПС-7	1.030.1-1/88.2-1-7	ПС62.18.2,0-1Л-20.2	2	2900	2.22 м³
ПС-8	1.030.1-1/88.2-1-6	ПС62.12.2,0-1Л-20.2	2	1940	1.47 м³
ПС-9	1.030.1-1/88.2-1-6	ПС62.12.2,0-1Л-60.2	2	1940	1.47 м³
ПС-10	1.030.1-1/88.2-1-4	ПС60.18.2,0-1Л-21	6	2790	2.13 м³
ПС-11	1.030.1-1/88.2-1-2	ПС60.12.2,0-1Л-61	4	1860	1.41 м³
ПС-14	1.030.1-1/88.2-1-10	ПС65.18.2,0-1Л-50.1	2	3020	2.31 м³
ПС-15	1.030.1-1/88.2-1-11	ПС30.18.2,0-1Л-20	2	1430	0.85 м³
ПС-16	1.030.1-1/88.2-1-11	ПС30.12.2,0-1Л-20	9	930	0.56 м³
ПС-17	1.030.1-1/88.2-1-15	ПС6.18.2,0-Л	5	280	0.17 м³
ПС-18	1.030.1-1/88.2-1-15	ПС6.12.2,0-Л	13	190	0.11 м³
ПС-19	1.030.1-1/88.2-1-14	ПС12.12.2,0-Л	7	370	0.22 м³
ПС-20	1.030.1-1/88.2-1-14	ПС12.18.2,0-Л	2	550	0.34 м³
		Карнизные панели			
ПК-1	1.030.1-1/88.2-8-1	ПК60.6,5-Л	14	1230	0.75 м³
		Парапетные плиты			
ПП-1	ГОСТ 6786-80	ПП15.4-Т	6	120	0.048 м³
ПП-2	ГОСТ 6786-80	ППУ10.4-Т	4	80	0.032 м³

См. вместе с листами АС- 10, 30, 52

Привязан

Инв.N

407-3-0634.92-АС

ЭРУ 10 (6) кВ, совмещенные с ОПУ без аккумуляторной батареи в сборном железобетоне

ЭРУ10-ОПУ-6х48-Х6-52-21-2-КК со шкафами КРУ серии КМ-1м и КМ-1р на ток 1600 А.

Схема расположения стеновых панелей.

Нач.отд.	Раменский		10.92
Н.контр.	Ковалев		10.92
Гип	Лурье		10.92
Гип стр.	Ковалев		10.92
Нач. гр.	Шленова		10.92

Стадия	Лист	Листов
РП	51	

СЕВЗАПЭНЕРГОСЕТЬПРОЕКТ

Санкт-Петербург

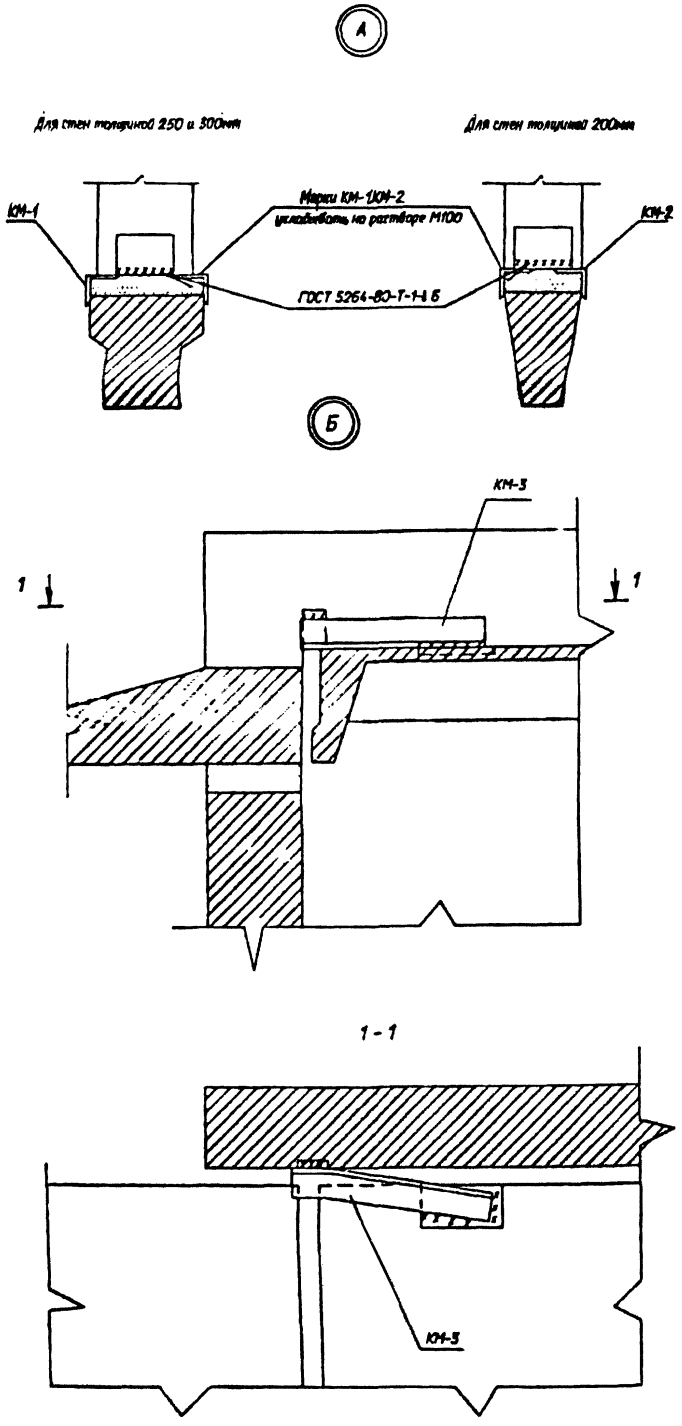

Спецификация к схеме расположения стеновых панелей (толщиной 250мм)

Марка, поз.	Обозначение	Наименование	Кол.	Масса ед.кг	Примечание
ПС-1	1.030.1-1/88.2-2-7	ПС63.18.2,5-1Л-20.1	2	3580	2.8м³
ПС-2	1.030.1-1/88.2-2-6	ПС63.12.2,5-1Л-20.1	2	2390	1.85 м³
ПС-3	1.030.1-1/88.2-2-6	ПС63.12.2,5-1Л-60.1	2	2390	1.85 м³
ПС-4	1.030.1-1/88.2-2-4	ПС60.18.2,5-1Л-20	5	3420	2.66м³
ПС-5	1.030.1-1/88.2-2-2	ПС60.12.2,5-1Л-20	5	2280	1.76 м³
ПС-6	1.030.1-1/88.2-2-2	ПС60.12.2,5-1Л-60	5	2280	1.76 м³
ПС-7	1.030.1-1/88.2-2-7	ПС63.18.2,5-1Л-20.2	2	3580	2.8 м³
ПС-8	1.030.1-1/88.2-2-6	ПС63.12.2,5-1Л-20.2	2	2390	1.85 м³
ПС-9	1.030.1-1/88.2-2-6	ПС63.12.2,5-1Л-60.2	2	2390	1.85 м³
ПС-10	1.030.1-1/88.2-2-4	ПС60.18.2,5-1Л-21	6	3420	2.66м³
ПС-11	1.030.1-1/88.2-2-2	ПС60.12.2,5-1Л-61	4	2280	1.76 м³
ПС-14	1.030.1-1/88.2-2-10	ПС65.18.2,5-1Л-50.1	2	3720	2.91 м³
ПС-15	1.030.1-1/88.2-2-11	ПС30.18.2,5-1Л-20	2	1710	1.33 м³
ПС-16	1.030.1-1/88.2-2-11	ПС30.12.2,5-1Л-20	9	1140	0.88м³
ПС-17	1.030.1-1/88.2-2-15	ПС6.18.2,5-Л	5	340	0.26м³
ПС-18	1.030.1-1/88.2-2-15	ПС6.12.2,5-Л	13	230	0.17 м³
ПС-19	1.030.1-1/88.2-2-14	ПС12.12.2,5-Л	7	460	0.35м³
ПС-20	1.030.1-1/88.2-2-14	ПС12.18.2,5-Л	2	680	0.53м³
		Карнизные панели			
ПК-1	1.030.1-1/88.2-8-2	ПК60.7-Л	14	1350	0.82м³
		Парапетные плиты			
ПП-1	ГОСТ 6786-80	ПП15.5-Т	6	150	0.05 м³
ПП-2	ГОСТ 6786-80	ППУ10.5-Т	4	100	0.04 м³

Металлоконструкции

КМ-1	407-3-0634.92-АС.И-26	Марка КМ-1	11	3.5	а=250,300
КМ-2	- 26	Марка КМ-2	11	2.9	а=200мм
КМ-3	- 27	Марка КМ-3	3	4.1	
1		Уголок 90х56х6 ГОСТ			
		8510-86 L=3000	4	20.1	
Т-27		L=6000	4	40.2	
Т26	1.030.1-1/88.3-3-К53	Лист 8х80 ГОСТ			
		19903-74* L=110	30	0.55	а=200мм
Т27	1.030.1-1/88.3-3-К53	L=160	30	0.8	а=250мм
Т28	1.030.1-1/88.3-3-К53	L=210	30	1.06	а=300мм
Т30	1.030.1-1/88.3-3-К53	Лист 8х120 ГОСТ			
		19903-74* L=110	12	0.83	
Т31	1.030.1-1/88.3-3-К53	L=160	12	1.21	
Т32	1.030.1-1/88.3-3-К53	L=210	12	1.59	
Т9	1.030.1-1/88.3-3-К53	Лист 6х60 ГОСТ			
		19903-74* L=250	28	0.71	
Т19	1.030.1-1/88.3-3-К53	Уголок 90х56х8 ГОСТ			
		8510-86 L=80	2	0.7	
Т3	1.030.1-1/88.4-1-12	Т3	92	0.4	

Спецификация к схеме расположения стеновых панелей (толщиной 300мм)

Марка, поз.	Обозначение	Наименование	Кол.	Масса ед.кг	Примечание
ПС-1	1.030.1-1/88.2-3-7	ПС53.18.3,0-1Л-20.1	2	4260	3.38м³
ПС-2	1.030.1-1/88.2-3-6	ПС63.12.3,0-1Л-20.1	2	2840	2.24м³
ПС-3	1.030.1-1/88.2-3-6	ПС63.12.3,0-1Л-60.1	2	2840	2.24 м³
ПС-4	1.030.1-1/88.2-3-4	ПС60.18.3,0-1Л-20	5	4040	3.19 м³
ПС-5	1.030.1-1/88.2-3-2	ПС60.12.3,0-1Л-20	5	2700	2.12 м³
ПС-6	1.030.1-1/88.2-3-2	ПС60.12.3,0-1Л-60	5	2700	2.12 м³
ПС-7	1.030.1-1/88.2-3-7	ПС63.18.3,0-1Л-20.2	2	4260	3.38 м³
ПС-8	1.030.1-1/88.2-3-6	ПС63.12.3,0-1Л-20.2	2	2840	2.24 м³
ПС-9	1.030.1-1/88.2-3-6	ПС63.12.3,0-1Л-60.2	2	2840	2.24 м³
ПС-10	1.030.1-1/88.2-3-4	ПС60.18.3,0-1Л-21	6	4040	3.19 м³
ПС-11	1.030.1-1/88.2-3-2	ПС60.12.3,0-1Л-61	4	2700	2.12 м³
ПС-14	1.030.1-1/88.2-3-10	ПС66.18.3,0-1Л-50.1	2	4430	3.51 м³
ПС-15	1.030.1-1/88.2-3-11	ПС30.18.3,0-1Л-20	2	2020	1.59 м³
ПС-16	1.030.1-1/88.2-3-11	ПС30.12.3,0-1Л-20	9	1350	1.06 м³
ПС-17	1.030.1-1/88.2-3-15	ПС6.18.3,0-Л	5	410	0.310 м³
ПС-18	1.030.1-1/88.2-3-15	ПС6.12.3,0-Л	13	270	0.205 м³
ПС-19	1.030.1-1/88.2-3-14	ПС12.12.3,0-Л	7	540	0.42 м³
ПС-20	1.030.1-1/88.2-3-14	ПС12.18.3,0-Л	2	810	0.53 м³
		Карнизные панели			
ПК-1	1.030.1-1/88.2-8-2	ПК60.7.5-Л	14	1470	0.89 м³
		Парапетные плиты			
ПП-1	ГОСТ 6785-80	ПП15.5-Т	6	150	0.05 м³
ПП-2	ГОСТ 6785-80	ППУ10.5-Т	4	100	0.04 м³

См. вместе с листами АС-10, 30, 51

Привязан

Инв.№

407-3-0634.92-АС

ЭРУ 10 6(4)кВ, сборные с ОПУ без оперативного постоянного тока в сборном железобетоне

Нач.отд.	Романов		10.92
Нач.сект.	Кабанов		10.92
Гип	Лурье		10.92
Гип.стр.	Кобзев		10.92
Нач.гр.	Шилова		10.92

ЭРУ10-ОПУ-6(4)-8-ХБ 52-21-2-нЖ со загрузкой УРУ серии КМ-1н и КМ-1в на ток 1600 А.

Стадия: РП | Лист: 52 | Листов:

Схема расположения стеновых панелей. Узлы. Спецификация.

СЕВЗАПЭЛЕКТРОСЕТЬПРОЕКТ г. Санкт-Петербург

В осях 1_9

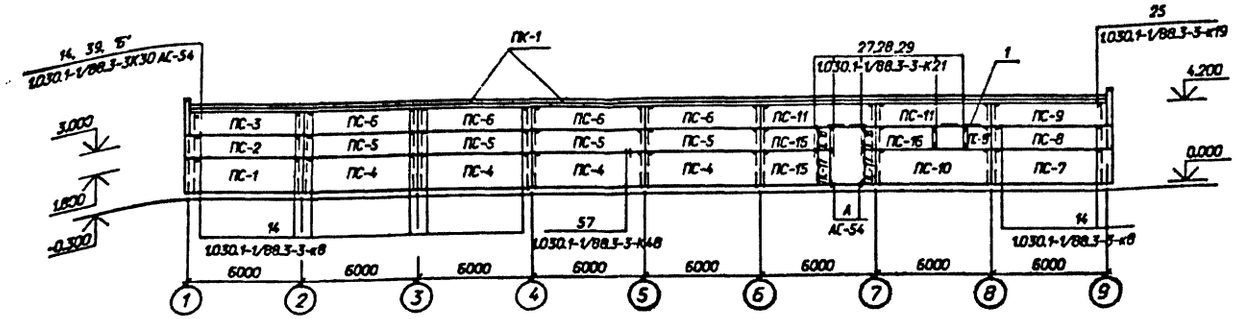

В осях 9_1

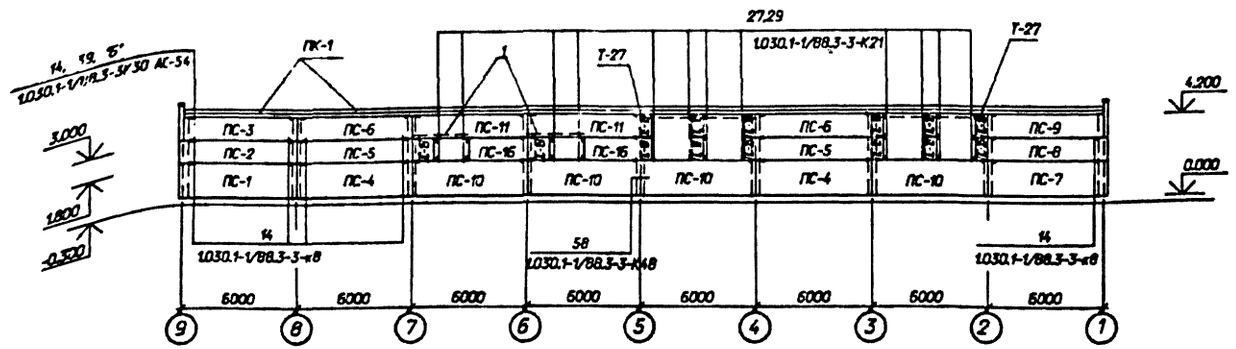

В осях Б-А

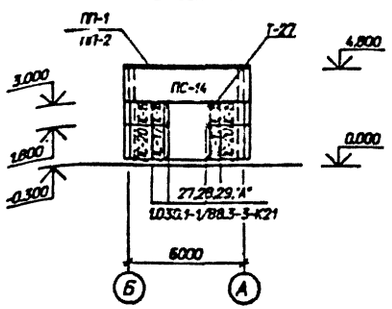

В осях А-Б

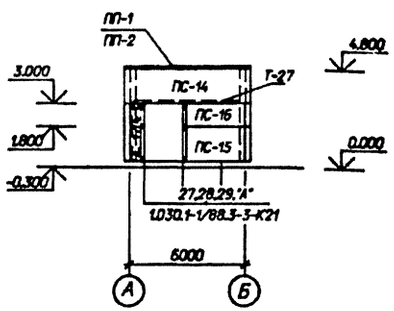

Спецификация к схеме расположения стеновых панелей (толщиной 200мм)

Марка, поз.	Обозначение	Наименование	Кол.	Масса ед.кг	Примечание
ПС-1	1.030.1-1/88.2-1-7	ПС62.18.2,0-1Л-20.1	2	2900	2.22м³
ПС-2	1.030.1-1/88.2-1-6	ПС62.12.2,0-1Л-20.1	2	1540	1.47 м³
ПС-3	1.030.1-1/88.2-1-6	ПС62.12.2,0-1Л-60.1	2	1940	1.47 м³
ПС-4	1.030.1-1/88.2-1-4	ПС60.18.2,0-1Л-20	6	2790	2.13 м³
ПС-5	1.030.1-1/88.2-1-2	ПС60.12.2,0-1Л-20	6	1860	1.41 м³
ПС-6	1.030.1-1/88.2-1-2	ПС60.12.2,0-1Л-60	6	1860	1.41 м³
ПС-7	1.030.1-1/88.2-1-7	ПС62.18.2,0-1Л-20.2	2	2900	2.22м³
ПС-8	1.030.1-1/88.2-1-6	ПС62.12.2,0-1Л-20.2	2	1940	1.47 м³
ПС-9	1.030.1-1/88.2-1-6	ПС62.12.2,0-1Л-60.2	2	1940	1.47 м³
ПС-10	1.030.1-1/88.2-1-4	ПС60.18.2,0-1Л-21	5	2790	2.13 м³
ПС-11	1.030.1-1/88.2-1-2	ПС60.12.2,0-1Л-61	4	1860	1.41 м³
ПС-14	1.030.1-1/88.2-1-10	ПС65.18.2,0-1Л-50.1	2	3020	2.31 м³
ПС-15	1.030.1-1/88.2-1-11	ПС30.18.2,0-1Л-20	2	1430	0.85 м³
ПС-16	1.030.1-1/88.2-1-11	ПС30.12.2,0-1Л-20	5	930	0.56 м³
ПС-17	1.030.1-1/88.2-1-15	ПС5.18.2,0-Л	5	280	0.17 м³
ПС-18	1.030.1-1/88.2-1-15	ПС6.12.2,0-Л	17	190	0.11 м³
ПС-19	1.030.1-1/88.2-1-14	ПС12.12.2,0-Л	5	370	0.22 м³
ПС-20	1.030.1-1/88.2-1-14	ПС12.18.2,0-Л	2	550	0.34 м³
		Карнизные панели			
ПК-1	1.030.1-1/88.2-8-1	ПК60.6,5-Л	14	1230	0.75 м³
		Парапетные плиты			
ПП-1	ГОСТ 6786-80	ПП15.4-Т	6	120	0.048 м³
ПП-2	ГОСТ 6786-80	ППУ10.4-Т	4	80	0.032 м³

См. вместе с листами АС- 10, 30, 54

Привязан

Инв.№

				407-3-0634.92-АС
				ЗРУ 10 (6) кВ, сооружаемые с ОПУ без аккумуляторной батареи в сборном железобетоне
Нач.отд.	Ранчинский		10.92	ЗРУ10-ОПУ-6х48-ЖБ-52-21-2-КК со шкафами КРУ серии КМ-1н и КМ-1р на ток 3150 А.
Н.контр.	Ковалев		10.92	
Гип	Лутае		10.92	
Гип стр.	Ковалев		10.92	Схема расположения стеновых панелей.
Нач. гр.	Шленова		10.92	

Стадия	Лист	Листов
РП	53	

СЕВЗАПЭНЕРГОСЕТЬПРОЕКТ Санкт-Петербург

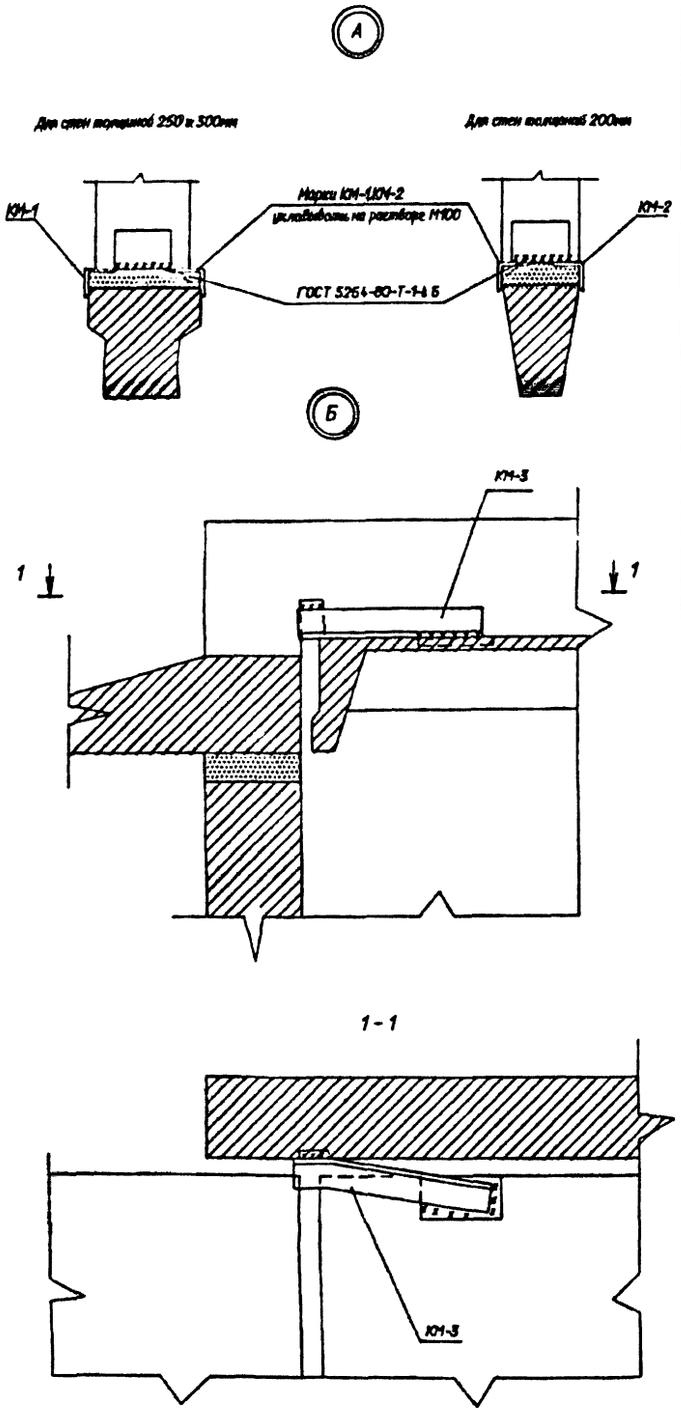

Спецификация к схеме расположения стеновых панелей (толщиной 250мм)

Марка, поз.	Обозначение	Наименование	Кол.	Масса ед.кг	Примечание
ПС-1	1.030.1-1/88.2-2-7	ПС63.18.2,5-1/1-20.1	2	3580	2.8м³
ПС-2	1.030.1-1/88.2-2-6	ПС63.12.2,5-1/1-20.1	2	2390	1.85 м³
ПС-3	1.030.1-1/88.2-2-6	ПС63.12.2,5-1/1-60.1	2	2390	1.85 м³
ПС-4	1.030.1-1/88.2-2-4	ПС60.18.2,5-1/1-20	6	3420	2.66м³
ПС-5	1.030.1-1/88.2-2-2	ПС60.12.2,5-1/1-20	6	2280	1.76 м³
ПС-6	1.030.1-1/88.2-2-2	ПС60.12.2,5-1/1-60	6	2280	1.76 м³
ПС-7	1.030.1-1/88.2-2-7	ПС63.18.2,5-1/1-20.2	2	3580	2.8 м³
ПС-8	1.030.1-1/88.2-2-6	ПС63.12.2,5-1/1-20.2	2	2390	1.85 м³
ПС-9	1.030.1-1/88.2-2-6	ПС63.12.2,5-1/1-60.2	2	2390	1.85 м³
ПС-10	1.030.1-1/88.2-2-4	ПС60.18.2,5-1/1-21	5	3420	2.66м³
ПС-11	1.030.1-1/88.2-2-2	ПС60.12.2,5-1/1-61	4	2280	1.76 м³
ПС-14	1.030.1-1/88.2-2-10	ПС65.18.2,5-1/1-50.1	2	3720	2.91 м³
ПС-15	1.030.1-1/88.2-2-11	ПС30.18.2,5-1/1-20	2	1710	1.33 м³
ПС-16	1.030.1-1/88.2-2-11	ПС30.12.2,5-1/1-20	5	1140	0.88м³
ПС-17	1.030.1-1/88.2-2-15	ПС6.18.2,5-Л	5	340	0.26м³
ПС-18	1.030.1-1/88.2-2-15	ПС6.12.2,5-Л	17	230	0.17 м³
ПС-19	1.030.1-1/88.2-2-14	ПС12.12.2,5-Л	5	460	0.35м³
ПС-20	1.030.1-1/88.2-2-14	ПС12.18.2,5-Л	2	680	0.53м³
		Карнизные панели			
ПК-1	1.030.1-1/88.2-8-2	ПК60.7-Л	14	1350	0.82м³
		Парапетные плиты			
ПП-1	ГОСТ 6786-80	ПП15.5-Т	6	150	0.05 м³
ПП-2	ГОСТ 6786-80	ППУ10.5-Т	4	100	0.04 м³
		Металлоконструкции			
КМ-1	407-3-0634.92-АС.И- 26	Марка КМ-1	11	3.5	а=250,300
КМ-2	- 26	Марка КМ-2	11	2.9	а=200мм
КМ-3	- 27	Марка КМ-3	3	4.1	
1		Уголок 90х56х5 ГОСТ			
		8510-86 L=3000	4	20.1	
Т-27		L=6000	4	40.2	
Т26	1.030.1-1/88.3-3-К53	Лист 8х80 ГОСТ			
		19903-74м L=110	30	0.55	а=200мм
Т27	1.030.1-1/88.3-3-К53	L=160	30	0.8	а=250мм
Т28	1.030.1-1/88.3-3-К53	L=210	30	1.06	а=300мм
Т30	1.030.1-1/88.3-3-К53	Лист 8х120 ГОСТ			
		19903-74м L=110	12	0.83	
Т31	1.030.1-1/88.3-3-К53	L=160	12	1.21	
Т32	1.030.1-1/88.3-3-К53	L=210	12	1.59	
Т9	1.030.1-1/88.3-3-К53	Лист 6х60 ГОСТ			
		19903-74м L=250	32	0.71	
Т19	1.030.1-1/88.3-3-К53	Уголок 90х56х8 ГОСТ			
		8510-86 L=80	2	0.7	
Т3	1.030.1-1/88.4-1-12	Т3	112	0.4	

Спецификация к схеме расположения стеновых панелей (толщиной 300мм)

Марка, поз.	Обозначение	Наименование	Кол.	Масса ед.кг	Примечание
ПС-1	1.030.1-1/88.2-3-7	ПС63.18.3,0-1/1-20.1	2	4260	3.38м³
ПС-2	1.030.1-1/88.2-3-6	ПС63.12.3,0-1/1-20.1	2	2840	2.24м³
ПС-3	1.030.1-1/88.2-3-6	ПС63.12.3,0-1/1-60.1	2	2840	2.24 м³
ПС-4	1.030.1-1/88.2- 3-4	ПС60.18.3,0-1/1-20	6	4040	3.19 м³
ПС-5	1.030.1-1/88.2- 3-2	ПС60.12.3,0-1/1-20	6	2700	2.12 м³
ПС-6	1.030.1-1/88.2- 3-2	ПС60.12.3,0-1/1-60	6	2700	2.12 м³
ПС-7	1.030.1-1/88.2- 3-7	ПС63.18.3,0-1/1-20.2	2	4260	3.38 м³
ПС-8	1.030.1-1/88.2- 3-6	ПС63.12.3,0-1/1-20.2	2	2840	2.24 м³
ПС-9	1.030.1-1/88.2- 3-6	ПС63.12.3,0-1/1-60.2	2	2840	2.24 м³
ПС-10	1.030.1-1/88.2- 3-4	ПС60.18.3,0-1/1-21	5	4040	3.19 м³
ПС-11	1.030.1-1/88.2- 3-2	ПС60.12.3,0-1/1-61	4	2700	2.12 м³
ПС-14	1.030.1-1/88.2- 3-10	ПС66.18.3,0-1/1-50.1	2	4430	3.51 м³
ПС-15	1.030.1-1/88.2- 3-11	ПС30.18.3,0-1/1-20	2	2020	1.59 м³
ПС-16	1.030.1-1/88.2- 3-11	ПС30.12.3,0-1/1-20	5	1350	1.06 м³
ПС-17	1.030.1-1/88.2- 3-15	ПС6.18.3,0-Л	5	410	0.310 м³
ПС-18	1.030.1-1/88.2- 3-15	ПС6.12.3,0-Л	17	270	0.205 м³
ПС-19	1.030.1-1/88.2- 3-14	ПС12.12.3,0-Л	5	540	0.42 м³
ПС-20	1.030.1-1/88.2- 3-14	ПС12.18.3,0-Л	2	810	0.63 м³
		Карнизные панели			
ПК-1	1.030.1-1/88.2-8-2	ПК60.7.5-Л	14	1470	0.85 м³
		Парапетные плиты			
ПП-1	ГОСТ 6786-80	ПП15.5-Т	6	150	0.05 м³
ПП-2	ГОСТ 6786-80	ППУ10.5-Т	4	100	0.04 м³

См. вместе с листами АС- 10, 30, 53

Привязан

Инв.N

407-3-0634.92-АС

ЭРУ 10 (6) кВ, собственные с ОПУ без аккумуляторной батареи в сборном железобетоне

Нач.отд.	Раменский		10.92
Инженер.	Ковалев		10.92
Гип	Дурье		10.92
Гип спр.	Ковалев		10.92
Нач. гр.	Шенкова		10.92

ЭРУ10-ОПУ-6х48-Х6-52-21-2-КК со шкафами КРУ серии КМ-1м и КМ-1р на ток 3150 А.

Схема расположения стеновых панелей. Узлы. Спецификация.

Стадия	Лист	Листов
РП	54	

СЕВЗАПЭНЕРГОСЕТЬПРОЕКТ Санкт-Петербург

Формат А2

Альбом 3

В осях 1...10

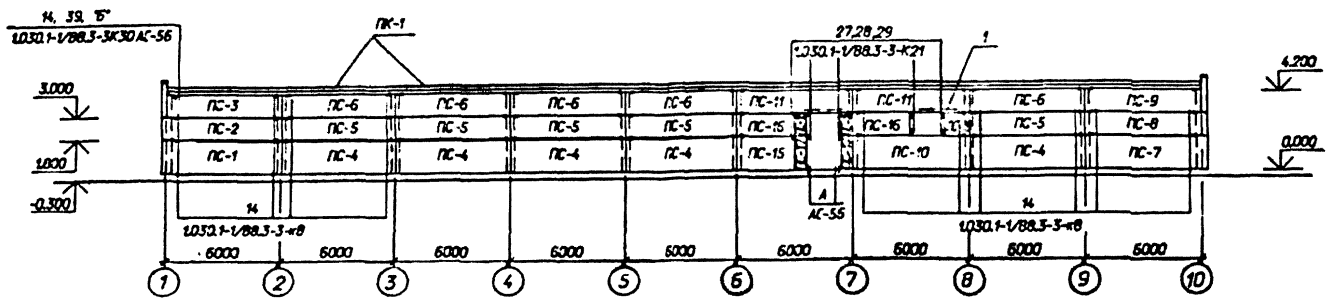

В осях 10...1

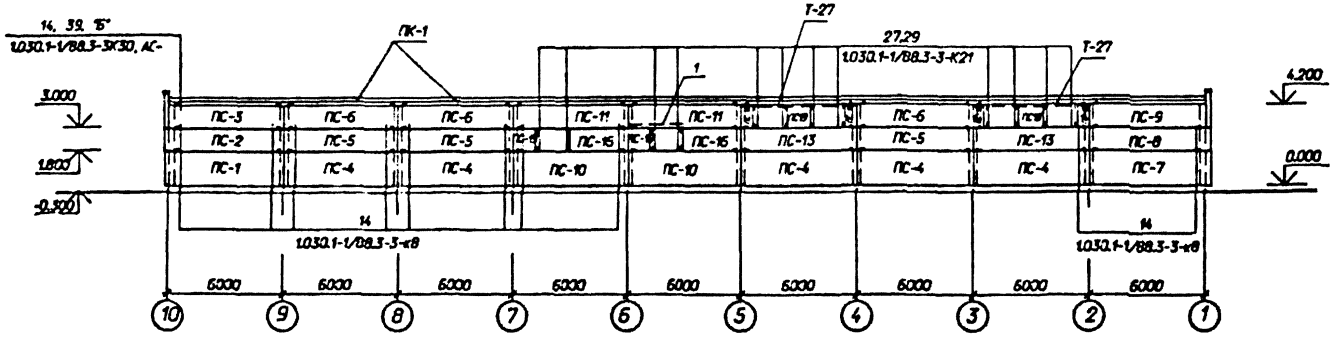

В осях Б-А

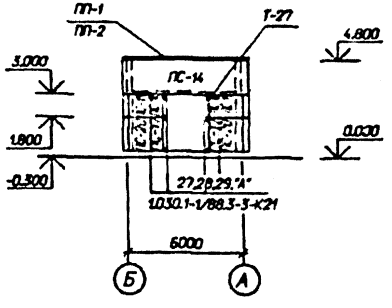

В осях А-Б

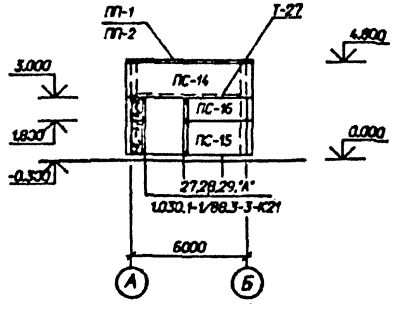

Спецификация к схеме расположения стеновых панелей (толщиной 200мм)

Марка, поз.	Обозначение	Наименование	Кол.	Масса ед.кг	Примечание
ПС-1	1.030.1-1/88.2-1-7	ПС62.18.2,0-1Л-20.1	2	2900	2.22м³
ПС-2	1.030.1-1/88.2-1-6	ПС62.12.2,0-1Л-20.1	2	1940	1.47 м³
ПС-3	1.030.1-1/88.2-1-5	ПС62.12.2,0-1Л-60.1	2	1940	1.47 м³
ПС-4	1.030.1-1/88.2-1-4	ПС60.18.2,0-1Л-20	10	2790	2.13 м³
ПС-5	1.030.1-1/88.2-1-2	ПС60.12.2,0-1Л-20	8	1860	1.41 м³
ПС-6	1.030.1-1/88.2-1-2	ПС60.12.2,0-1Л-60	8	1860	1.41 м³
ПС-7	1.030.1-1/88.2-1-7	ПС62.18.2,0-1Л-20.2	2	2900	2.22 м³
ПС-8	1.030.1-1/88.2-1-6	ПС62.12.2,0-1Л-20.2	2	1940	1.47 м³
ПС-9	1.030.1-1/88.2-1-6	ПС62.12.2,0-1Л-60.2	2	1940	1.47 м³
ПС-10	1.030.1-1/88.2-1-4	ПС60.18.2,0-1Л-21	3	2790	2.13 м³
ПС-11	1.030.1-1/88.2-1-2	ПС60.12.2,0-1Л-61	4	1850	1.41 м³
ПС-13	1.030.1-1/88.2-1-6	ПС62.12.2,0-1Л-21	2	1940	1.47 м³
ПС-14	1.030.1-1/88.2-1-10	ПС65.18.2,0-1Л-50.1	2	3020	2.31 м³
ПС-15	1.030.1-1/88.2-1-11	ПС30.18.2,0-1Л-20	2	1430	0.85 м³
ПС-16	1.030.1-1/88.2-1-11	ПС30.12.2,0-1Л-20	5	930	0.56 м³
ПС-17	1.030.1-1/88.2-1-15	ПС6.18.2,0-Л	5	280	0.17 м³
ПС-18	1.030.1-1/88.2-1-15	ПС6.12.2,0-Л	9	190	0.11 м³
ПС-19	1.030.1-1/88.2-1-14	ПС12.12.2,0-Л	7	370	0.22 м³
ПС-20	1.030.1-1/88.2-1-14	ПС12.18.2,0-Л	2	550	0.34 м³
		Карнизные панели			
ПК-1	1.030.1-1/88.2-8-1	ПК60.6,5-Л	18	1230	0.75 м³
		Парапетные плиты			
ПП-1	ГОСТ 6786-80	ПП15.4-Т	6	120	0.048 м³
ПП-2	ГОСТ 6786-80	ППУ10.4-Т	4	80	0.032 м³

См. вместе с листами АС- 11, 29, 56

Привязан

Инв.N

Нач.отд.	Роменский		10.92
Нач.пр.	Ковалев		10.92
Гип	Дурье		10.92
Гип стр.	Ковалев		10.92
Нач. гр.	Шленова		10.92

407-3-0634.92-АС

ЭРУ 10 (6) кВ, совмещенные с ОПУ без аккумуляторной батареи в сборном железобетоне

ЭРУ10-ОПУ-6х54-ЖБ-52-39-2-КК со шкафами КРУ серии К-104

Схема расположения стеновых панелей.

Стадия	Лист	Листов
РП	55	

СЕВЗАПЭНЕРГОСЕТЬПРОЕКТ

Санкт-Петербург

Альбом 3

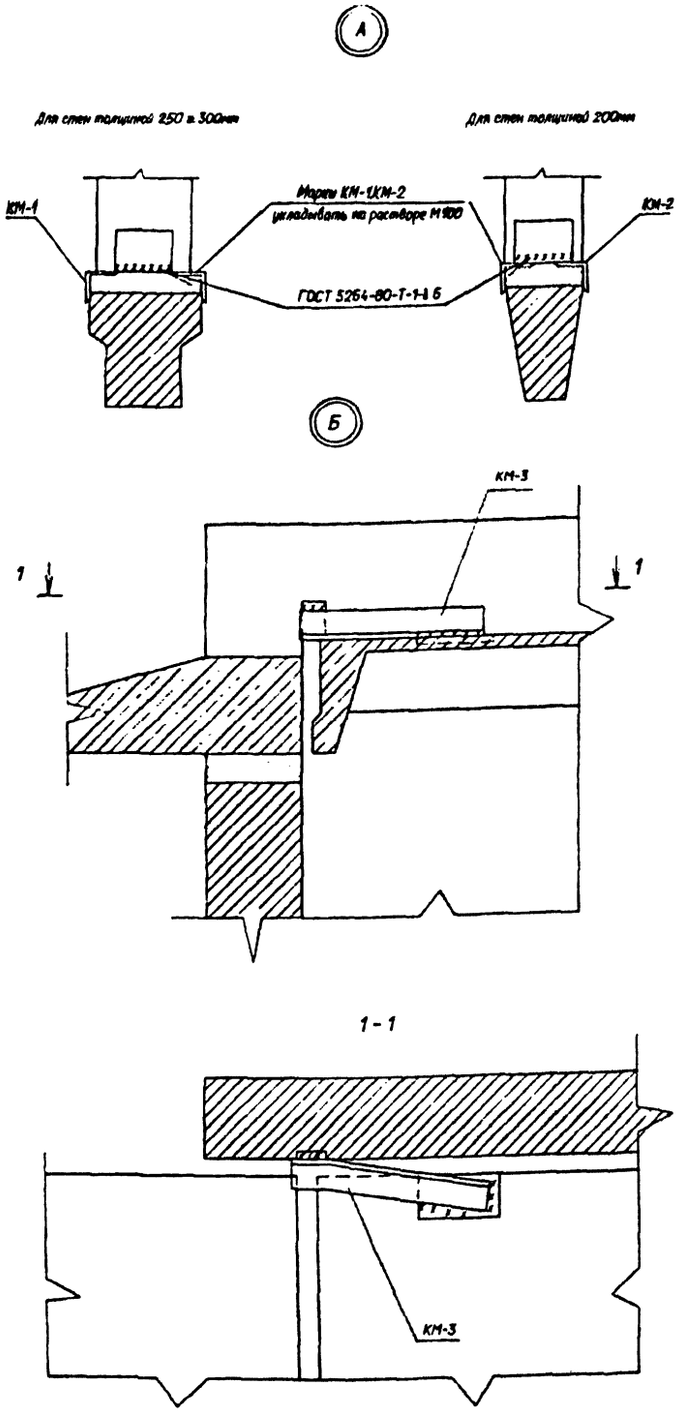

Спецификация к схеме расположения стеновых панелей (толщиной 250мм)

Марка, поз.	Обозначение	Наименование	Кол.	Масса ед.кг	Примечание
ПС-1	1.030.1-1/88.2-2-7	ПС63.18.2,5-1Л-20.1	2	3580	2.8м³
ПС-2	1.030.1-1/88.2-2-6	ПС63.12.2,5-1Л-20.1	2	2390	1.85 м³
ПС-3	1.030.1-1/88.2-2-6	ПС63.12.2,5-1Л-60.1	2	2390	1.85 м³
ПС-4	1.030.1-1/88.2-2-4	ПС60.18.2,5-1Л-20	10	3420	2.66м³
ПС-5	1.030.1-1/88.2-2-2	ПС60.12.2,5-1Л-20	8	2280	1.76 м³
ПС-6	1.030.1-1/88.2-2-2	ПС60.12.2,5-1Л-60	8	2280	1.76 м³
ПС-7	1.030.1-1/88.2-2-7	ПС63.18.2,5-1Л-20.2	2	3580	2.8 м³
ПС-8	1.030.1-1/88.2-2-6	ПС63.12.2,5-1Л-20.2	2	2390	1.85м³
ПС-9	1.030.1-1/88.2-2-6	ПС63.12.2,5-1Л-60.2	2	2390	1.85 м³
ПС-10	1.030.1-1/88.2-2-4	ПС60.18.2,5-1Л-21	3	3420	2.66м³
ПС-11	1.030.1-1/88.2-2-2	ПС60.12.2,5-1Л-61	4	2280	1.76 м³
ПС-13	1.030.1-1/88.2-2-6	ПС63.12.2,5-1Л-21	2	2390	1.85 м³
ПС-14	1.030.1-1/88.2-2-10	ПС65.18.2,5-1Л-50.1	2	3720	2.91 м³
ПС-15	1.030.1-1/88.2-2-11	ПС30.18.2,5-1Л-20	2	1710	1.33 м³
ПС-16	1.030.1-1/88.2-2-11	ПС30.12.2,5-1Л-20	5	1140	0.88м³
ПС-17	1.030.1-1/88.2-2-15	ПС6.18.2,5-Л	5	340	0.26м³
ПС-18	1.030.1-1/88.2-2-15	ПС6.12.2,5-Л	9	230	0.17 м³
ПС-19	1.030.1-1/88.2-2-14	ПС12.12.2,5-Л	7	460	0.35м³
ПС-20	1.030.1-1/88.2-2-14	ПС12.18.2,5-Л	2	680	0.53м³
		Карнизные панели			
ПК-1	1.030.1-1/88.2-8-2	ПК60.7-Л	18	1350	0.82м³
		Парапетные плиты			
ПП-1	ГОСТ 6786-80	ПП15.5-Т	6	150	0.05 м³
ПП-2	ГОСТ 6786-80	ППУ10.5-Т	4	100	0.04 м³

Металлоконструкции

КМ-1	407-3-0634.92-АС.И-26	Марка КМ-1	11	3.5	а=250,300
КМ-2	- 26	Марка КМ-2	11	2.9	а=200мм
КМ-3	- 27	Марка КМ-3	3	4.1	
1		Уголок 90х56х6 ГОСТ			
		8510-86 L=3000	4	20.1	
Т-27		L=6000	4	40.2	
Т26	1.030.1-1/88.3-3-К53	Лист 8х80 ГОСТ			
		19903-74* L=110	30	0.55	а=200мм
Т27	1.030.1-1/88.3-3-К53	L=160	30	0.8	а=250мм
Т28	1.030.1-1/88.3-3-К53	L=210	30	1.06	а=300мм
Т30	1.030.1-1/88.3-3-К53	Лист 8х120 ГОСТ			
		19903-74* L=110	12	0.83	
Т31	1.030.1-1/88.3-3-К53	L=160	12	1.21	
Т32	1.030.1-1/88.3-3-К53	L=210	12	1.59	
Т9	1.030.1-1/88.3-3-К53	Лист 6х60 ГОСТ			
		19903-74* L=250	36	0.71	
Т19	1.030.1-1/88.3-3-К53	Уголок 90х56х8 ГОСТ			
		8510-86 L=80	2	0.7	
Т3	1.030.1-1/88.4-1-12	Т3	116	0.4	

Спецификация к схеме расположения стеновых панелей (толщиной 300мм)

Марка, поз.	Обозначение	Наименование	Кол.	Масса ед.кг	Примечание
ПС-1	1.030.1-1/88.2-3-7	ПС63.18.3,0-1Л-20.1	2	4250	3.38м³
ПС-2	1.030.1-1/88.2-3-6	ПС63.12.3,0-1Л-20.1	2	2840	2.24м³
ПС-3	1.030.1-1/88.2-3-6	ПС63.12.3,0-1Л-60.1	2	2840	2.24 м³
ПС-4	1.030.1-1/88.2-3-4	ПС60.18.3,0-1Л-20	10	4040	3.19 м³
ПС-5	1.030.1-1/88.2-3-2	ПС60.12.3,0-1Л-20	8	2700	2.12 м³
ПС-6	1.030.1-1/88.2-3-2	ПС60.12.3,0-1Л-60	8	2700	2.12 м³
ПС-7	1.030.1-1/88.2-3-7	ПС63.18.3,0-1Л-20.2	2	4250	3.38 м³
ПС-8	1.030.1-1/88.2-3-6	ПС63.12.3,0-1Л-20.2	2	2840	2.24 м³
ПС-9	1.030.1-1/88.2-3-6	ПС63.12.3,0-1Л-60.2	2	2840	2.24 м³
ПС-10	1.030.1-1/88.2-3-4	ПС60.18.3,0-1Л-21	3	4040	3.19 м³
ПС-11	1.030.1-1/88.2-3-2	ПС60.12.3,0-1Л-61	4	2700	2.12 м³
ПС-13	1.030.1-1/88.2-3-6	ПС63.12.3,0-1Л-21	2	2840	2.24 м³
ПС-14	1.030.1-1/88.2-3-10	ПС66.18.3,0-1Л-50.1	2	4430	3.51 м³
ПС-15	1.030.1-1/88.2-3-11	ПС30.18.3,0-1Л-20	2	2020	1.59 м³
ПС-16	1.030.1-1/88.2-3-11	ПС30.12.3,0-1Л-20	5	1350	1.06 м³
ПС-17	1.030.1-1/88.2-3-15	ПС6.18.3,0-Л	5	410	0.310 м³
ПС-18	1.030.1-1/88.2-3-15	ПС6.12.3,0-Л	9	270	0.205 м³
ПС-19	1.030.1-1/88.2-3-14	ПС12.12.3,0-Л	7	540	0.42 м³
ПС-20	1.030.1-1/88.2-3-14	ПС12.18.3,0-Л	2	810	0.63м³
		Карнизные панели			
ПК-1	1.030.1-1/88.2-8-2	ПК60.7.5-Л	18	1470	0.89 м³
		Парапетные плиты			
ПП-1	ГОСТ 6786-80	ПП15.5-Т	6	150	0.05 м³
ПП-2	ГОСТ 6786-80	ППУ10.5-Т	4	100	0.04 м³

См. вместе с листами АС- 11, 29, 55

Подписан

Инв.№

Нач.отд.	Раменский		10.92
Н.контр.	Ковалев		10.92
Гип	Лурье		10.92
Гип стр.	Ковалев		10.92
Нач. гр.	Шленова		10.92

407-3-0634.92-АС

ЭРУ 10 (6) кВ, совмещенные с ОПУ без аккумуляторной батареи в сборном железобетоне

ЭРУ10-ОПУ-6х54-Х6-52-39-2-КК со шкафами КРУ серии К-104

Схема расположения стеновых панелей. Узлы. Спецификация.

Стадия	Лист	Листов
РП	56	

"СЕВЗАПЭНЕРГОСЕТЬПРОЕКТ" Санкт-Петербург

В осях 1 – 10

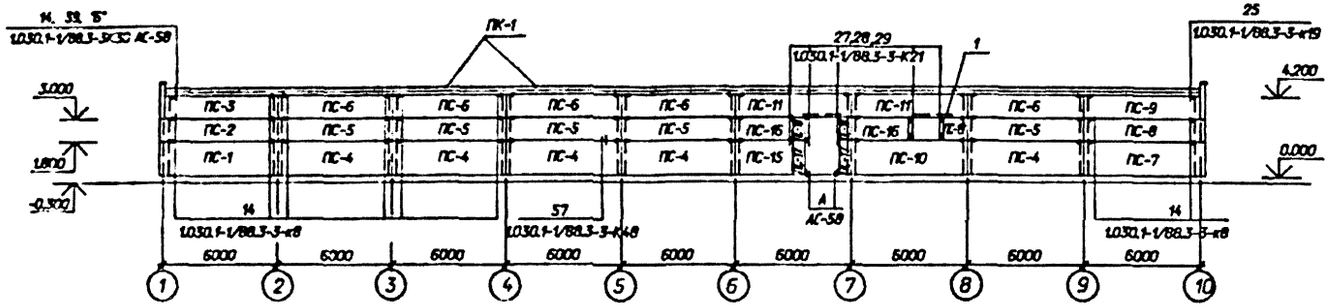

В 10 – 1

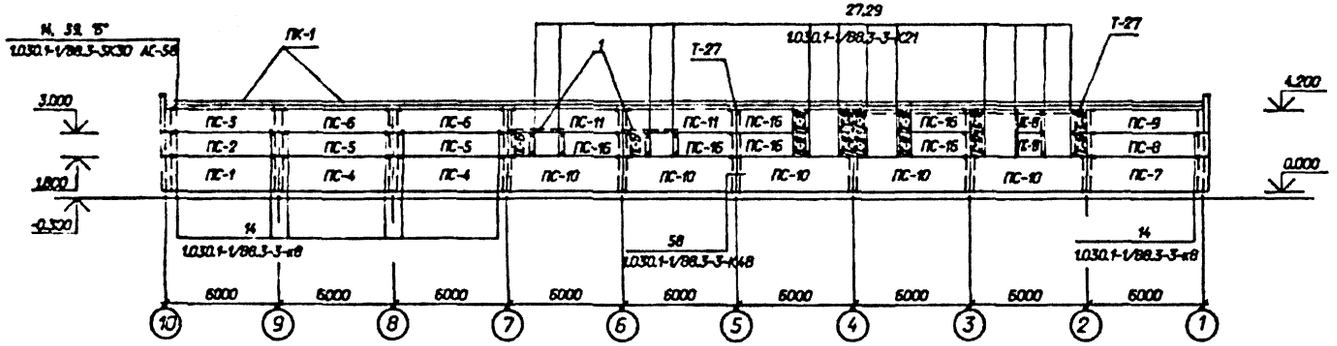

В осях Б-А

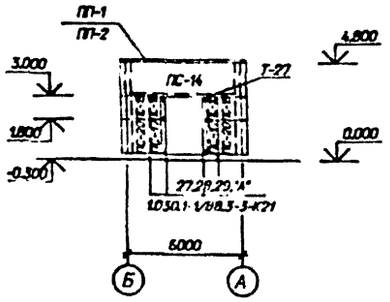

В осях А-Б

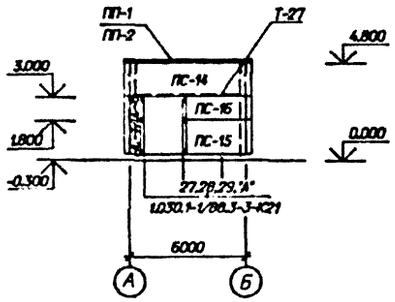

Спецификация к схеме расположения стеновых панелей (толщиной 200мм)

Марка, поз.	Обозначение	Наименование	Кол.	Массо ед.кг	Приме-чание
ПС-1	1.030.1-1/88.2-1-7	ПС62.18.2,0-1Л-20.1	2	2900	2.22м³
ПС-2	1.030.1-1/88.2-1-6	ПС62.12.2,0-1Л-20.1	2	1940	1.47 м³
ПС-3	1.030.1-1/88.2-1-6	ПС62.12.2,0-1Л-60.1	2	1940	1.47 м³
ПС-4	1.030.1-1/88.2-1-4	ПС60.18.2,0-1Л-20	7	2790	2.13 м³
ПС-5	1.030.1-1/88.2-1-2	ПС60.12.2,0-1Л-20	7	1860	1.41 м³
ПС-6	1.030.1-1/88.2-1-2	ПС60.12.2,0-1Л-60	7	1860	1.41 м³
ПС-7	1.030.1-1/88.2-1-7	ПС62.18.2,0-1Л-20.2	2	2900	2.22 м³
ПС-8	1.030.1-1/88.2-1-6	ПС62.12.2,0-1Л-20.2	2	1940	1.47 м³
ПС-9	1.030.1-1/88.2-1-6	ПС62.12.2,0-1Л-60.2	2	1940	1.47 м³
ПС-10	1.030.1-1/88.2-1-4	ПС60.18.2,0-1Л-21	6	2790	2.13 м³
ПС-11	1.030.1-1/88.2-1-2	ПС60.12.2,0-1Л-61	4	1860	1.41 м³
ПС-14	1.030.1-1/88.2-1-10	ПС65.18.2,0-1Л-50.1	2	3020	2.31 м³
ПС-15	1.030.1-1/88.2-1-11	ПС30.18.2,0-1Л-20	2	1430	0.85 м³
ПС-16	1.030.1-1/88.2-1-11	ПС30.12.2,0-1Л-20	9	930	0.56 м³
ПС-17	1.030.1-1/88.2-1-15	ПС6.18.2,0-Л	5	280	0.17 м³
ПС-18	1.030.1-1/88.2-1-15	ПС6.12.2,0-Л	13	190	0.11 м³
ПС-19	1.030.1-1/88.2-1-14	ПС12.12.2,0-Л	7	370	0.22 м³
ПС-20	1.030.1-1/88.2-1-14	ПС12.18.2,0-Л	2	550	0.34 м³
		Карнизные панели			
ПК-1	1.030.1-1/88.2-8-1	ПК60.6,5-Л	14	1230	0.75 м³
		Парапетные плиты			
ПП-1	ГОСТ 6786-80	ПП15.4-Т	6	120	0.048 м³
ПП-2	ГОСТ 6786-80	ППУ10.4-Т	4	80	0.032 м³

См. вместе с листами АС- 12, 30, 58

Привязан

Инв.N

Нач.отд.	Раменский		10.92
Н.контр.	Ковалев		10.92
Гип	Лурье		10.92
Гип стр.	Ковалев		10.92
Нач. гр.	Шленова		10.92

407-3-0634.92-АС

ЗРУ 10 (6) кВ, совмещенные с ОПУ без аккумуляторной батареи в сборном железобетоне

ЗРУ10+ОПУ-6х54-ЖБ-52-39-2-КК со шкафами КРУ серии КМ-1м и КМ-1р на ток 1600 А.

Схема расположения стеновых панелей.

Стадия	Лист	Листов
РП	57	

"СЕВЗАПЭНЕРГОСЕТЬПРОЕКТ"

Санкт-Петербург

Формат А2

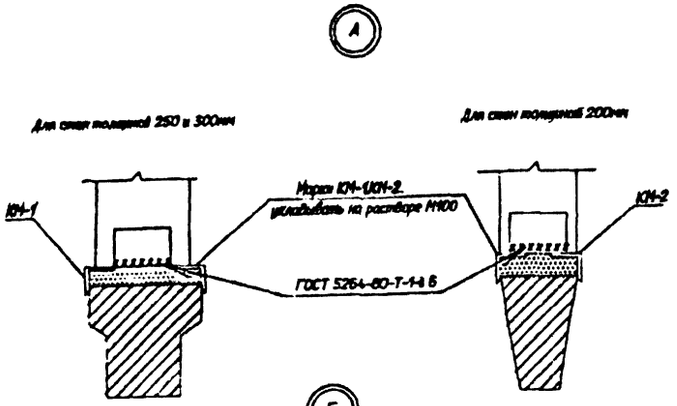

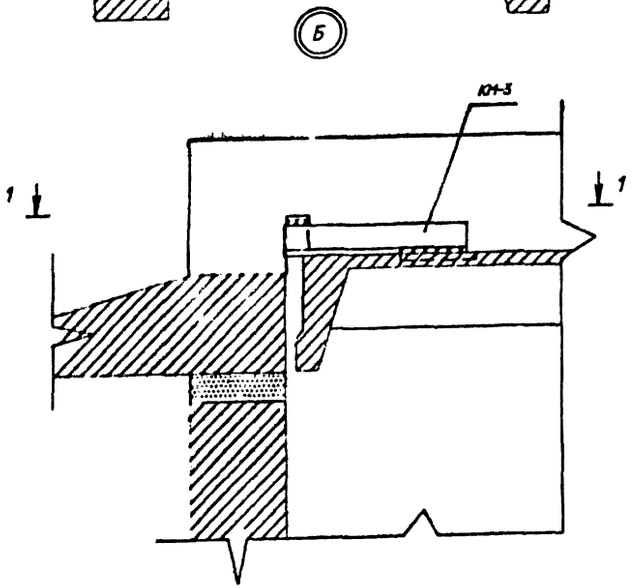

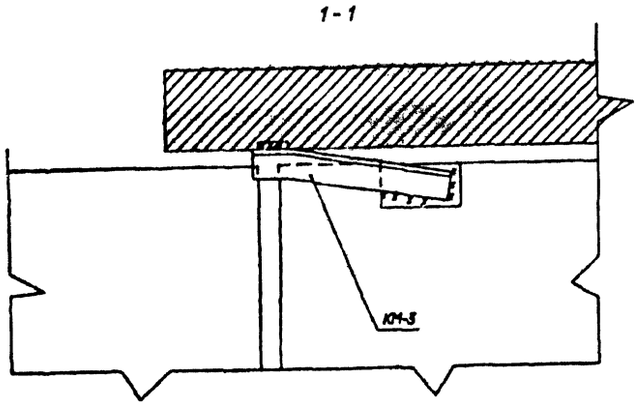

Спецификация к схеме расположения стеновых панелей (толщиной 250мм)

Марка, поз.	Обозначение	Наименование	Кол.	Масса ед.кг	Примечание
ПС-1	1.030.1-1/88.2-2-7	ПС63.18.2,5-1Л-20.1	2	3580	2.8м³
ПС-2	1.030.1-1/88.2-2-6	ПС63.12.2,5-1Л-20.1	2	2390	1.85 м³
ПС-3	1.030.1-1/88.2-2-6	ПС63.12.2,5-1Л-60.1	2	2390	1.85 м³
ПС-4	1.030.1-1/88.2-2-4	ПС60.18.2,5-1Л-20	7	3420	2.66м³
ПС-5	1.030.1-1/88.2-2-2	ПС60.12.2,5-1Л-20	7	2280	1.76 м³
ПС-6	1.030.1-1/88.2-2-2	ПС60.12.2,5-1Л-60	7	2280	1.76 м³
ПС-7	1.030.1-1/88.2-2-7	ПС63.18.2,5-1Л-20.2	2	3580	2.8 м³
ПС-8	1.030.1-1/88.2-2-6	ПС63.12.2,5-1Л-20.2	2	2390	1.85 м³
ПС-9	1.030.1-1/88.2-2-6	ПС63.12.2,5-1Л-60.2	2	2390	1.85 м³
ПС-10	1.030.1-1/88.2-2-4	ПС60.18.2,5-1Л-21	6	3420	2.65м³
ПС-11	1.030.1-1/88.2-2-2	ПС60.12.2,5-1Л-61	4	2280	1.76 м³
ПС-14	1.030.1-1/88.2-2-10	ПС65.18.2,5-1Л-50.1	2	3720	2.91 м³
ПС-15	1.030.1-1/88.2-2-11	ПС30.18.2,5-1Л-20	2	1710	1.33 м³
ПС-16	1.030.1-1/88.2-2-11	ПС30.12.2,5-1Л-20	9	1140	0.88м³
ПС-17	1.030.1-1/88.2-2-15	ПС6.18.2,5-Л	5	340	0.26м³
ПС-18	1.030.1-1/88.2-2-15	ПС6.12.2,5-Л	13	230	0.17 м³
ПС-19	1.030.1-1/88.2-2-14	ПС12.12.2,5-Л	7	460	0.35м³
ПС-20	1.030.1-1/88.2-2-14	ПС12.18.2,5-Л	2	680	0.53м³
		Карнизные панели			
ПК-1	1.030.1-1/88.2-8-2	ПК60.7-Л	14	1350	0.82м³
		Парапетные плиты			
ПП-1	ГОСТ 6786-80	ПП15.5-Т	5	150	0.05 м³
ПП-2	ГОСТ 6786-80	ППУ10.5-Т	4	100	0.04 м³

Металлоконструкции

КМ-1	407-3-0634.92-АСИ-25	Марка КМ-1	11	3.5	а=250,300
КМ-2	- 26	Марка КМ-2	11	2.9	а=200мм
КМ-3	- 27	Марка КМ-3	3	4.1	
1		Уголок 90х56х6 ГОСТ			
		8510-86 L=3000	4	20.1	
Т-27		L=6000	4	40.2	
Т25	1.030.1-1/88.3-3-К53	Лист 8х80 ГОСТ			
		19903-74* L=110	30	0.55	а=200мм
Т27	1.030.1-1/88.3-3-К53	L=160	30	0.8	а=250мм
Т28	1.030.1-1/88.3-3-К53	L=210	30	1.06	а=300мм
Т30	1.030.1-1/88.3-3-К53	Лист 8х120 ГОСТ			
		19903-74* L=110	12	0.83	
Т31	1.030.1-1/88.3-3-К53	L=160	12	1.21	
Т32	1.030.1-1/88.3-3-К53	L=210	12	1.59	
Т9	1.030.1-1/88.3-3-К53	Лист 6х60 ГОСТ			
		19903-74* L=250	32	0.71	
Т19	1.030.1-1/88.3-3-К53	Уголок 90х56х8 ГОСТ			
		8510-86 L=80	2	0.7	
Т3	1.030.1-1/88.4-1-12	Т3	104	0.4	

Спецификация к схеме расположения стеновых панелей (толщиной 300мм)

Марка, поз.	Обозначение	Наименование	Кол.	Масса ед.кг	Примечание
ПС-1	1.030.1-1/88.2-3-7	ПС63.18.3,0-1Л-20.1	2	4260	3.38м³
ПС-2	1.030.1-1/88.2-3-6	ПС63.12.3,0-1Л-20.1	2	2840	2.24м³
ПС-3	1.030.1-1/88.2-3-6	ПС53.12.3,0-1Л-60.1	2	2840	2.24 м³
ПС-4	1.030.1-1/88.2-3-4	ПС60.18.3,0-1Л-20	7	4040	3.19 м³
ПС-5	1.030.1-1/88.2-3-2	ПС60.12.3,0-1Л-20	7	2700	2.12 м³
ПС-6	1.030.1-1/88.2-3-2	ПС60.12.3,0-1Л-50	7	2700	2.12 м³
ПС-7	1.030.1-1/88.2-3-7	ПС63.18.3,0-1Л-20.2	2	4260	3.38 м³
ПС-8	1.030.1-1/88.2-3-5	ПС53.12.3,0-1Л-20.2	2	2840	2.24 м³
ПС-9	1.030.1-1/88.2-3-6	ПС53.12.3,0-1Л-60.2	2	2840	2.24 м³
ПС-10	1.030.1-1/88.2-3-4	ПС50.18.3,0-1Л-21	6	4040	3.19 м³
ПС-11	1.030.1-1/88.2-3-2	ПС60.12.3,0-1Л-61	4	2700	2.12 м³
ПС-14	1.030.1-1/88.2-3-10	ПС66.18.3,0-1Л-50.1	2	4430	3.51 м³
ПС-15	1.030.1-1/88.2-3-11	ПС30.18.3,0-1Л-20	2	2020	1.59 м³
ПС-16	1.030.1-1/88.2-3-11	ПС30.12.3,0-1Л-20	9	1350	1.06 м³
ПС-17	1.030.1-1/88.2-3-15	ПС6.18.3,0-Л	5	410	0.310 м³
ПС-18	1.030.1-1/88.2-3-15	ПС6.12.3,0-Л	13	270	0.205 м³
ПС-19	1.030.1-1/88.2-3-14	ПС12.12.3,0-Л	7	540	0.42 м³
ПС-20	1.030.1-1/88.2-3-14	ПС12.18.3,0-Л	2	810	0.63 м³
		Карнизные панели			
ПК-1	1.030.1-1/88.2-8-2	ПК60.7.5-Л	14	1470	0.89 м³
		Парапетные плиты			
ПП-1	ГОСТ 6785-80	ПП15.5-Т	6	150	0.05 м³
ПП-2	ГОСТ 6786-80	ППУ10.5-Т	4	100	0.04 м³

См. вместе с листами АС- 12, 30, 57

Привязан

Инв.N

Нач.отд.	Раменский		10.92
Н.контр.	Ковалев		10.92
Гип	Лурье		10.92
Гип стр.	Ковалев		10.92
Нач. гр.	Шленова		10.92

407-3-0634.92-АС

ЭРУ 10 (6) кВ, совмещенные с ОПУ без аккумуляторной батареи в сборном железобетоне

ЭРУ-ОПУ-6х54-ХБ-52-39-2-КК со шкафами КРУ серии КМ-1м и КМ-1р на ток 1600 А.

Схема расположения стеновых панелей. Узлы. Спецификация.

Стадия	Лист	Листов
РП	58	

"СЕВЗАПЭНЕРГОСЕТЬПРОЕКТ" Санкт-Петербург

Формат А2

В осях 1 – 10

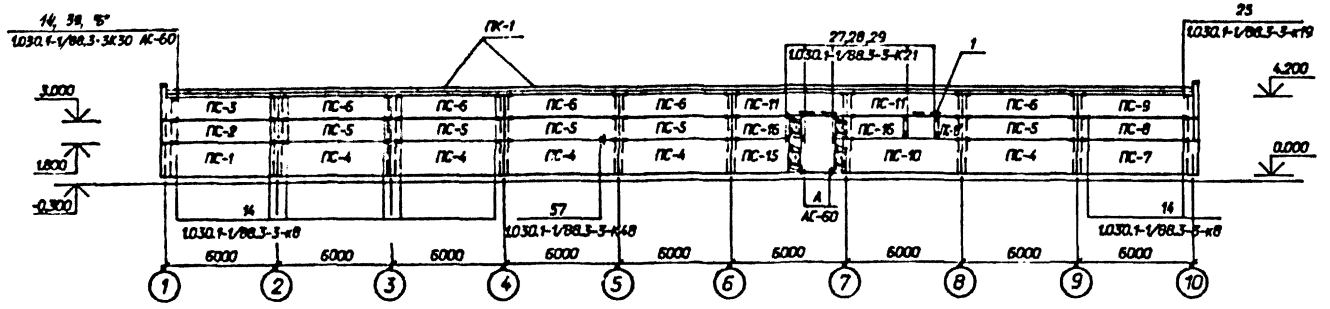

В осях 10 – 1

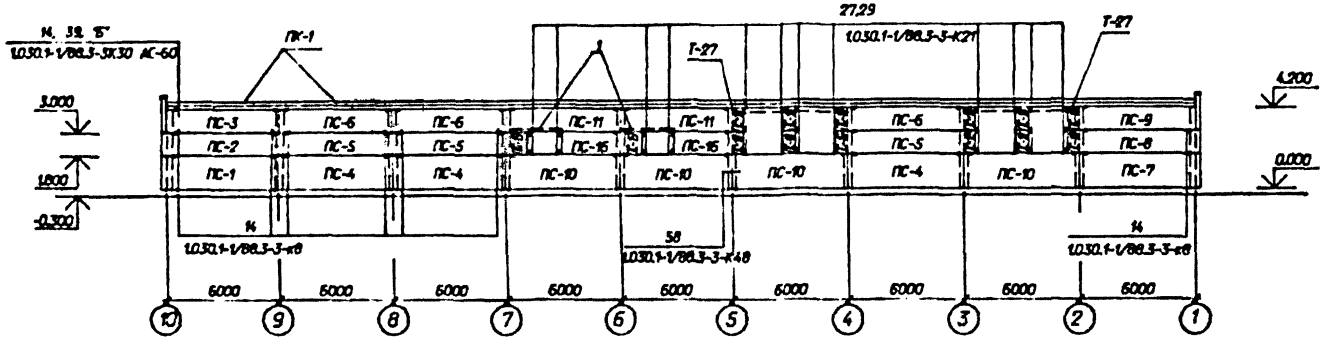

В осях Б-А

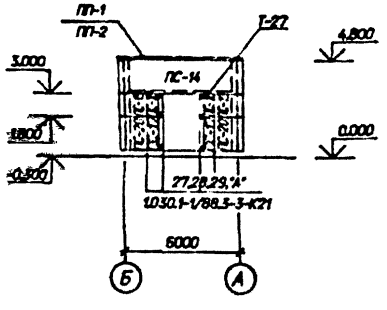

В осях А-Б

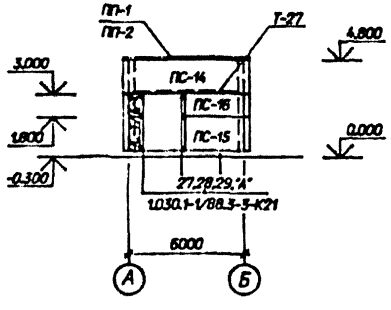

Спецификация к схеме расположения стеновых панелей (толщиной 200мм)

Марка, поз.	Обозначение	Наименование	Кол.	Масса ед.кг	Примечание
ПС-1	1.030.1-1/88.2-1-7	ПС62.18.2,0-1Л-20.1	2	2900	2.22м³
ПС-2	1.030.1-1/88.2-1-6	ПС62.12.2,0-1Л-20.1	2	1940	1.47 м³
ПС-3	1.030.1-1/88.2-1-6	ПС62.12.2,0-1Л-60.1	2	1940	1.47 м³
ПС-4	1.030.1-1/88.2-1-4	ПС60.18.2,0-1Л-20	8	2790	2.13 м³
ПС-5	1.030.1-1/88.2-1-2	ПС60.12.2,0-1Л-20	8	1860	1.41 м³
ПС-6	1.030.1-1/88.2-1-2	ПС60.12.2,0-1Л-60	8	1860	1.41 м³
ПС-7	1.030.1-1/88.2-1-7	ПС62.18.2,0-1Л-20.2	2	2900	2.22 м³
ПС-8	1.030.1-1/88.2-1-6	ПС62.12.2,0-1Л-20.2	2	1940	1.47 м³
ПС-9	1.030.1-1/88.2-1-6	ПС62.12.2,0-1Л-60.2	2	1940	1.47 м³
ПС-10	1.030.1-1/88.2-1-4	ПС60.18.2,0-1Л-21	5	2790	2.13 м³
ПС-11	1.030.1-1/88.2-1-2	ПС60.12.2,0-1Л-61	4	1860	1.41 м³
ПС-14	1.030.1-1/88.2-1-10	ПС65.18.2,0-1Л-50.1	2	3020	2.31 м³
ПС-15	1.030.1-1/88.2-1-11	ПС30.18.2,0-1Л-20	2	1430	0.85 м³
ПС-16	1.030.1-1/88.2-1-11	ПС30.12.2,0-1Л-20	5	930	0.56 м³
ПС-17	1.030.1-1/88.2-1-15	ПС6.18.2,0-Л	5	280	0.17 м³
ПС-18	1.030.1-1/88.2-1-15	ПС6.12.2,0-Л	17	190	0.11 м³
ПС-19	1.030.1-1/88.2-1-14	ПС12.12.2,0-Л	5	370	0.22 м³
ПС-20	1.030.1-1/88.2-1-14	ПС12.18.2,0-Л	2	550	0.34 м³
		Карнизные панели			
ПК-1	1.030.1-1/88.2-8-1	ПК60.6,5-Л	14	1230	0.75 м³
		Парапетные плиты			
ПП-1	ГОСТ 6786-80	ПП15.4-Т	6	120	0.048 м³
ПП-2	ГОСТ 6786-80	ППУ10.4-Т	4	80	0.032 м³

См. вместе с листами АС-12, 30, 60

Привязан

Инв.N

Нач.отд.	Раменский		10.92
Нач.контр.	Ковалев		10.92
Гип	Лурье		10.92
Гип стр.	Ковалев		10.92
Нач. гр.	Шленова		10.92

407-3-0634.92-АС

ЭРУ 10 (6) кВ, совмещенные с ОПУ без аккумуляторной батареи в сборном железобетоне

ЭРУ10-ОПУ-6х54-ХБ-52-39-2-КК со шкафами КРУ серии КМ-1м и КМ-1р на ток 3150 А.

Схема расположения стеновых панелей.

Стадия	Лист	Листов
РП	59	

"СЕВЗАПЭНЕРГОСЕТЬПРОЕКТ"

Санкт-Петербург

Формат А2

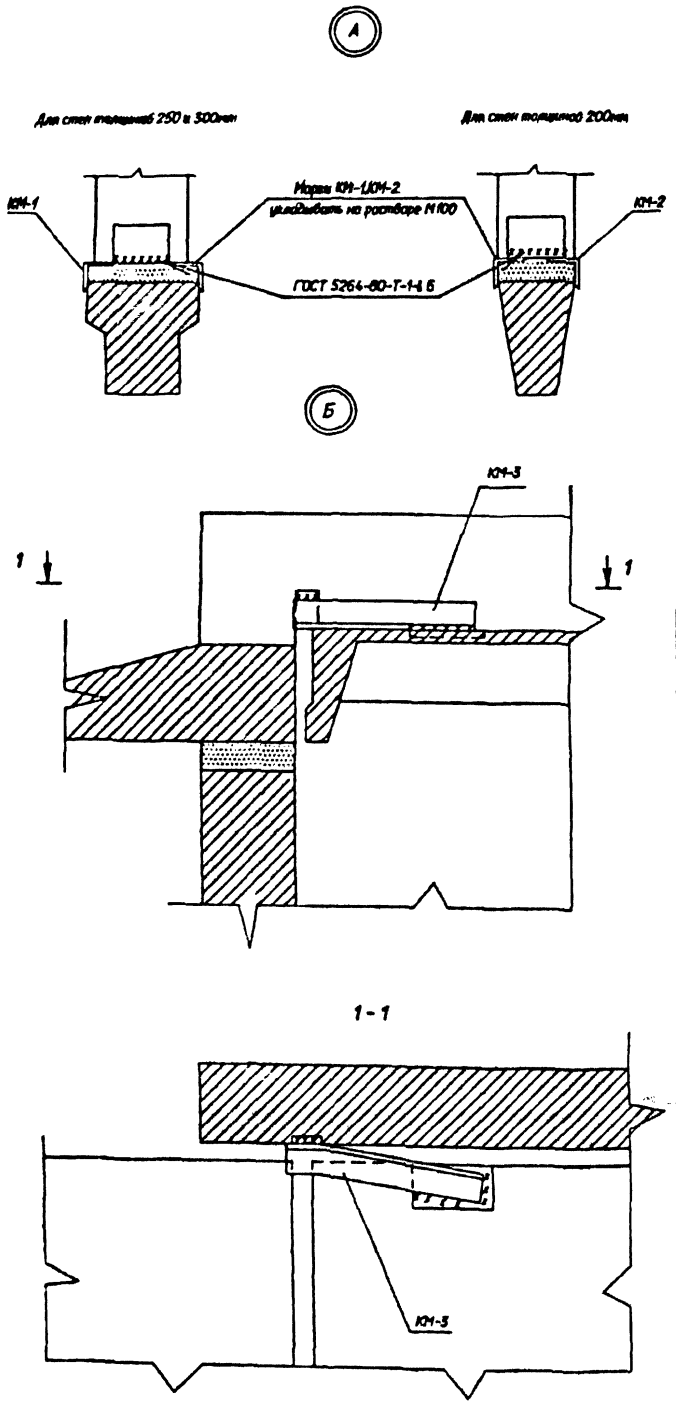

Спецификация к схеме расположения стеновых панелей (толщиной 250мм)

Марка, поз.	Обозначение	Наименование	Кол.	Масса ед.кг	Примечание
ПС-1	1.030.1-1/88.2-2-7	ПС63.18.2,5-1/1-20.1	2	3580	2.8м³
ПС-2	1.030.1-1/88.2-2-6	ПС63.12.2,5-1/1-20.1	2	2390	1.85 м³
ПС-3	1.030.1-1/88.2-2-6	ПС63.12.2,5-1/1-60.1	2	2390	1.85 м³
ПС-4	1.030.1-1/88.2-2-4	ПС60.18.2,5-1/1-20	8	3420	2.66м³
ПС-5	1.030.1-1/88.2-2-2	ПС60.12.2,5-1/1-20	8	2280	1.76 м³
ПС-6	1.030.1-1/88.2-2-2	ПС60.12.2,5-1/1-60	8	2280	1.76 м³
ПС-7	1.030.1-1/88.2-2-7	ПС63.18.2,5-1/1-20.2	2	3580	2.8 м³
ПС-8	1.030.1-1/88.2-2-6	ПС63.12.2,5-1/1-20.2	2	2390	1.85 м³
ПС-9	1.030.1-1/88.2-2-6	ПС63.12.2,5-1/1-60.2	2	2390	1.85 м³
ПС-10	1.030.1-1/88.2-2-4	ПС60.18.2,5-1/1-21	5	3420	2.66м³
ПС-11	1.030.1-1/88.2-2-2	ПС60.12.2,5-1/1-61	4	2280	1.76м³
ПС-14	1.030.1-1/88.2-2-10	ПС65.18.2,5-1/1-50.1	2	3720	2.91 м³
ПС-15	1.030.1-1/88.2-2-11	ПС30.18.2,5-1/1-20	2	1710	1.33 м³
ПС-16	1.030.1-1/88.2-2-11	ПС30.12.2,5-1/1-20	5	1140	0.88м³
ПС-17	1.030.1-1/88.2-2-15	ПС6.18.2,5-Л	5	340	0.26м³
ПС-18	1.030.1-1/88.2-2-15	ПС6.12.2,5-Л	17	230	0.17 м³
ПС-19	1.030.1-1/88.2-2-14	ПС12.12.2,5-Л	5	460	0.35м³
ПС-20	1.030.1-1/88.2-2-14	ПС12.18.2,5-Л	2	680	0.53м³
		Карнизные панели			
ПК-1	1.030.1-1/88.2-8-2	ПК60.7-Л	14	1350	0.82м³
		Парапетные плиты			
ПП-1	ГОСТ 6786-80	ПП15.5-Т	6	150	0.05 м³
ПП-2	ГОСТ 6786-80	ППУ10.5-Т	4	100	0.04 м³
		Металлоконструкции			
КМ-1	407-3-0634.92-АСИ-26	Марка КМ-1	11	3.5	а=250,300
КМ-2	- 26	Марка КМ-2	11	2.9	а=200мм
КМ-3	- 27	Марка КМ-3	3	4.1	
1		Уголок 90х56х6 ГОСТ			
		8510-86 L=3000	4	20.1	
Т-27		L=6000	4	40.2	
Т26	1.030.1-1/88.3-3-К53	Лист 8х80 ГОСТ			
		19903-74м L=110	30	0.55	а=200мм
Т27	1.030.1-1/88.3-3-К53	L=160	30	0.8	а=250мм
Т28	1.030.1-1/88.3-3-К53	L=210	30	1.06	а=300мм
Т30	1.030.1-1/88.3-3-К53	Лист 8х120 ГОСТ			
		19903-74м L=110	12	0.83	
Т31	1.030.1-1/88.3-3-К53	L=160	12	1.21	
Т32	1.030.1-1/88.3-3-К53	L=210	12	1.59	
Т9	1.030.1-1/88.3-3-К53	Лист 6х60 ГОСТ			
		19903-74м L=250	36	0.71	
Т19	1.030.1-1/88.3-3-К53	Уголок 90х56х8 ГОСТ			
		8510-86 L=80	2	0.7	
Т3	1.030.1-1/88.4-1-12	Т3	116	0.4	

Спецификация к схеме расположения стеновых панелей (толщиной 300мм)

Марка, поз.	Обозначение	Наименование	Кол.	Масса ед.кг	Примечание
ПС-1	1.030.1-1/88.2-3-7	ПС63.18.3,0-1/1-20.1	2	4260	3.38м³
ПС-2	1.030.1-1/88.2-3-6	ПС63.12.3,0-1/1-20.1	2	2840	2.24м³
ПС-3	1.030.1-1/88.2-3-6	ПС63.12.3,0-1/1-60.1	2	2840	2.24 м³
ПС-4	1.030.1-1/88.2-3-4	ПС60.18.3,0-1/1-20	8	4040	3.19 м³
ПС-5	1.030.1-1/88.2-3-2	ПС60.12.3,0-1/1-20	8	2700	2.12 м³
ПС-6	1.030.1-1/88.2-3-2	ПС60.12.3,0-1/1-60	8	2700	2.12 м³
ПС-7	1.030.1-1/88.2-3-7	ПС63.18.3,0-1/1-20.2	2	4260	3.38 м³
ПС-8	1.030.1-1/88.2-3-6	ПС63.12.3,0-1/1-20.2	2	2840	2.24 м³
ПС-9	1.030.1-1/88.2-3-6	ПС63.12.3,0-1/1-60.2	2	2840	2.24 м³
ПС-10	1.030.1-1/88.2-3-4	ПС60.18.3,0-1/1-21	5	4040	3.19 м³
ПС-11	1.030.1-1/88.2-3-2	ПС60.12.3,0-1/1-61	4	2700	2.12 м³
ПС-14	1.030.1-1/88.2-3-10	ПС66.18.3,0-1/1-50.1	2	4430	3.51 м³
ПС-15	1.030.1-1/88.2-3-11	ПС30.18.3,0-1/1-20	2	2020	1.59 м³
ПС-16	1.030.1-1/88.2-3-11	ПС30.12.3,0-1/1-20	5	1350	1.06 м³
ПС-17	1.030.1-1/88.2-3-15	ПС6.18.3,0-Л	5	410	0.310 м³
ПС-18	1.030.1-1/88.2-3-15	ПС6.12.3,0-Л	17	270	0.205 м³
ПС-19	1.030.1-1/88.2-3-14	ПС12.12.3,0-Л	5	540	0.42 м³
ПС-20	1.030.1-1/88.2-3-14	ПС12.18.3,0-Л	2	810	0.63 м³
		Карнизные панели			
ПК-1	1.030.1-1/88.2-8-2	ПК60.7.5-Л	14	1470	0.89 м³
		Парапетные плиты			
ПП-1	ГОСТ 6786-80	ПП15.5-Т	6	150	0.05 м³
ПП-2	ГОСТ 6786-80	ППУ10.5-Т	4	100	0.04 м³

См. вместе с листами АС- 12, 30, 59

Привязан

Инв.№

				407-3-0634.92-АС
				ЭРУ 10 (6) кВ, совмещенные с ОПУ без аккумуляторной батареи в сборном железобетоне
Нач.отд.	Романский		10.92	ЭРУ10-ОПУ-6г54-Х6-52-39-2-КК со шкафами КРУ серии КМ-1м и КМ-1р на ток 3150 А.
Нач.отр.	Ковалев		10.92	
Гип	Лурье		10.92	
Гип стр.	Ковалев		10.92	Схема расположения стеновых панелей. Узлы. Спецификация.
Нач. гр.	Шленова		10.92	

Стадия	Лист	Листов
РП	60	

СЕВЗАПЭНЕРГОСЕТЬПРОЕКТ
Санкт-Петербург

Альбом 5

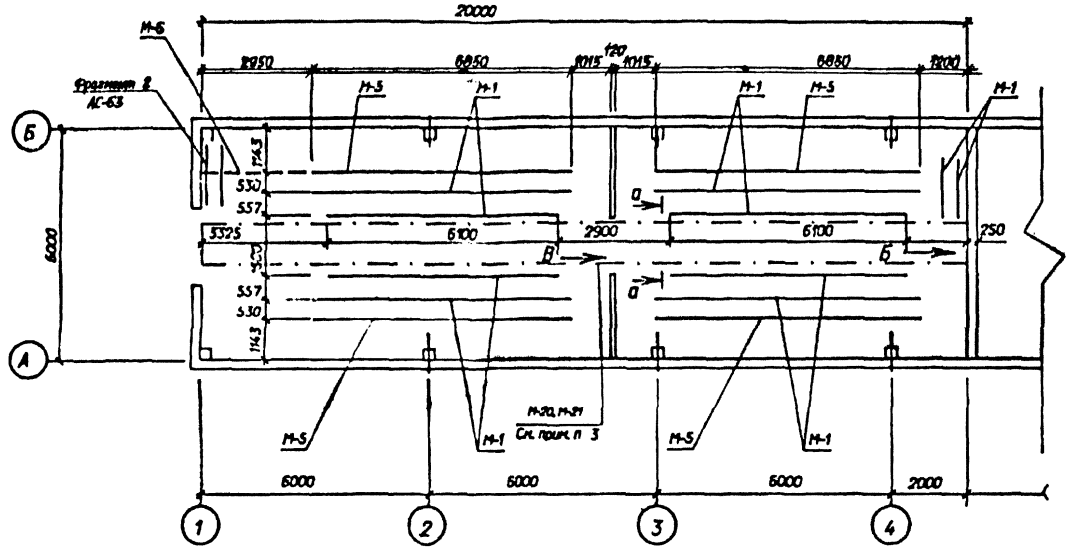

Вид на стену по оси "Б"
(Вид на стену по оси "А" зеркален виду по оси "Б")

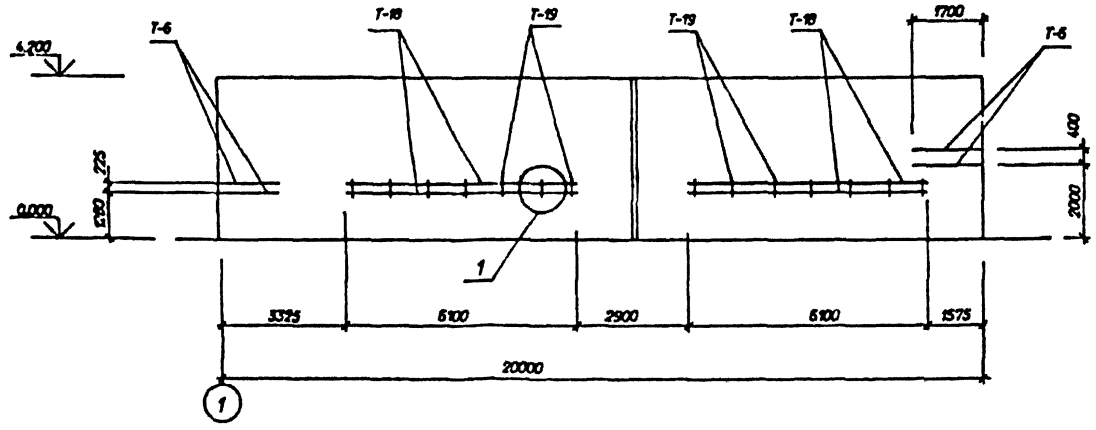

Спецификация металлоконструкций

Марка, поз.	Обозначение	Наименование	Кол.	Масса ед. кг	Примечание
М-1		Швеллер 10-ГОСТ 8240-89			
		L=1000	-	8.6	51.8м
М-5	407-3-0634.92-АС.И-18	Марка М-5	-	14.8	27.4м
М-6	- 19	Марка М-6	-	4.8	2.9 м
М-20		Лист 6 ГОСТ 19903-74*			
		S=495x3000	14	70.6	
Т-1	- 4	Изделие закладное Т-1	-	4.0	18.0 м
Т-2	- 5	Изделие закладнок Т-2	2	28.2	
Т-3	ГОСТ 3262-75*	Тр. d=50 L=150	18	0.6	
Т-4	ГОСТ 3262-75*	Тр. d=100 L=150	4	1.6	
Т-5	АСИ- 13	Изделие закладное Т-5	2	5.5	
Т-6		Полоса 4x50 ГОСТ			
		103-76 L=1000	-	1.6	15.4м
Т-18		Швеллер гн. 40x40x3			
		ГОСТ 8278-83 L=1000	-	2.6	48.4м
Т-19		Лист 6-ГОСТ 19903-74*			
		S=150x350	28	2.5	
М-21	АСИ- 21	Марка М-21	-	7.2	60.0м

1 Марку Т-6 крепить к стене шурупами 25x4 через 250мм в предварительно просверленные гнезда d=8мм глубиной 30мм с деревянными пробками.
2 Марку Т-19 пристрелить к стеновой панели дюбелями ДГ4.5x50 по ТУ14-4-1231-83 в 4х точках.
3 Штрихпунктиром показаны границы металлического настила выполненного как вариант пола для транспортировки оборудования.

См. вместе с листом АС-63

Инв.N

Нач.отд.	Раменский		10.92	407-3-0634.92-АС
Инженер	Ковалев		10.92	ЭРУ 10(6) кВ, совмещенные с ОПУ без аккумуляторной батареи в сборном железобетоне
Гип	Лурье		10.92	ЭРУ10-6х20-ЖБ-36-1-КК со шкафами КРУ серии К-104
Гип стр.	Ковалев		10.92	Схема расположения металлоконструкций в полу и стенах.
Нач. гр.	Шленова		10.92	

Стадия	Лист	Листов
РП	61	

"СЕВЗАПЭНЕРГОСЕТЬПРОЕКТ"
Санкт-Петербург

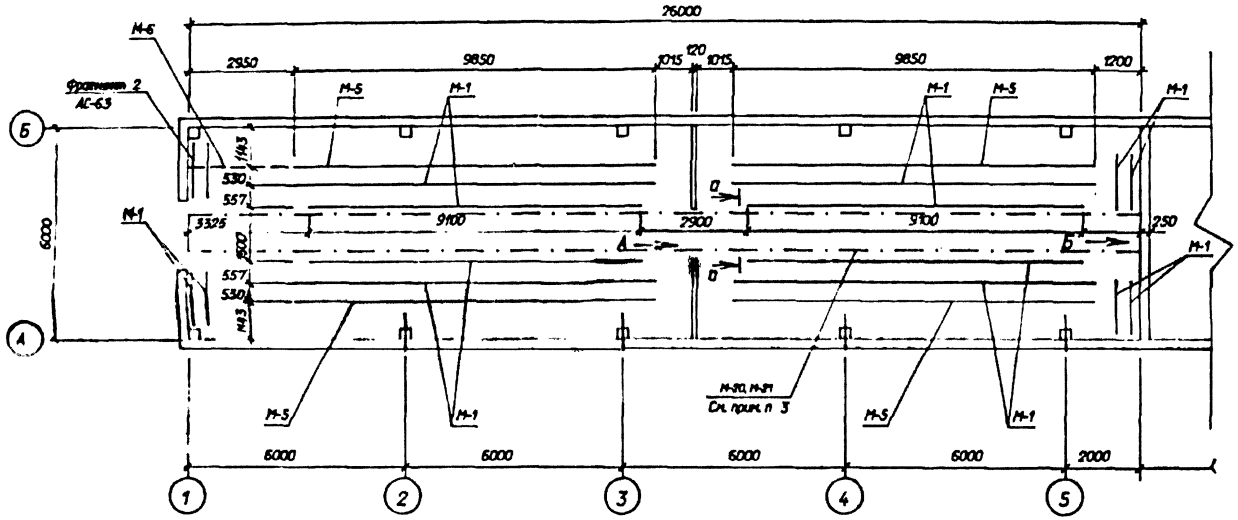

Вид на стену по оси "Б"

(Вид на стену по оси "А" зеркален виду по оси "Б")

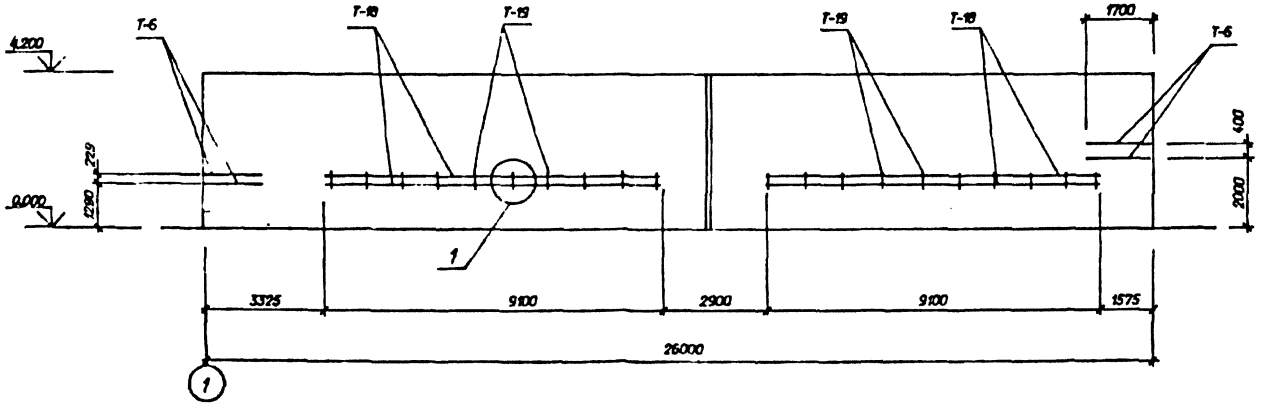

Спецификация металлоконструкций

Марка, поз.	Обозначение	Наименование	Кол.	Масса ед. кг	Примечание
М-1		Швеллер10-ГОСТ8240-89			
		L=1000	-	8.6	87.8м
М-5	407-3-0634.92-АСИ-18	Марка М-5	-	14.8	39.4м
М-6	-19	Марка М-6	-	4.8	2.9 м
М-20		Лист 6 ГОСТ19903-74*			
		S=495х3000	18	70.6	
Т-1	-4	Изделие закладное Т-1	-	4.0	18.0 м
Т-2	-5	Изделие закладнок Т-2	4	28.2	
Т-3	ГОСТ 3262-75*	Тр. d=50 L=150	18	0.6	
Т-4	ГОСТ 3262-75*	Тр. d=100 L=150	3	1.6	
Т-5	АСИ-13	Изделие закладное Т-5	1	5.5	
Т-6		Полоса 4х50 ГОСТ	-	1.6	17.4 м
		103-76 L=1000			
Т-18		Швеллер гн. 40х40х3	-	2.6	72.8м
		ГОСТ 8278-83 L=1000			
Т-19		Лист 6-ГОСТ19903-74*	40	2.5	
		S=150х350			
М-21	АСИ-21	Марка М-21	-	7.2	78.0 м

1 Марку Т-6 крепить к стене шурупами 25х4 через 250мм в предварительно просверленные гнезда d=8мм глубиной 30мм с деревянными пробками.

2 Марку Т-19 пристрелить к стеновой панели дюбелями ДГ 4.5х50 по ТУ14-4-1231-83 в 4х точках.

3 Штрихпунктиром показаны границы металлического настила выполненного как вариант пола для транспортировки оборудования.

См. вместе с листом АС-63

Привязан

Инв.N

				407-3-0634.92-АС	
				ЗРУ 10(6) кВ, совмещенные с ОПУ без аккумуляторной батареи в сборном железобетоне	
Нач.от д.	Раченский		10.92	ЗРУ 10-6х26-ХБ-52-2-КК со шкафами КРУ серии К-104	Стадия: РП; Лист: 62; Листов:
Нач.отд.	Ковалев		10.92		
Гип	Лурье		10.92		
Гип отд.	Ковалев		10.92	Схема расположения несамонесущих стен в полу и стенах	СЕВЗАПЭНЕРГОСЕТЬПРОЕКТ Санкт-Петербург
Нач. гр.	Шленова		10.92		

Формат А3

Вид по "А"

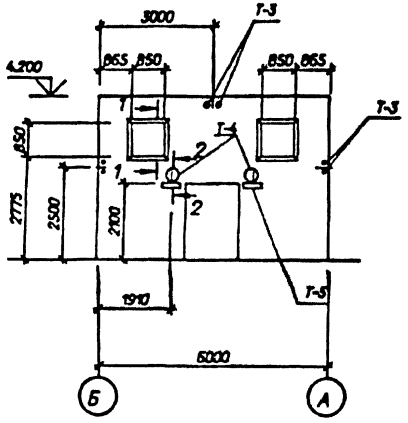

Вид по "Б"

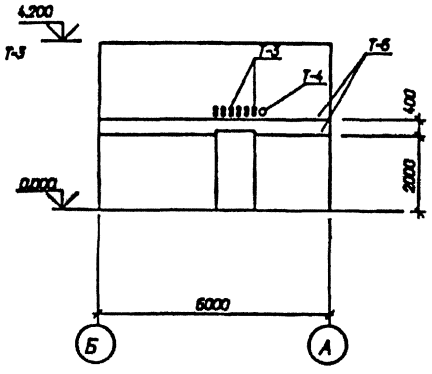

Вид "В"

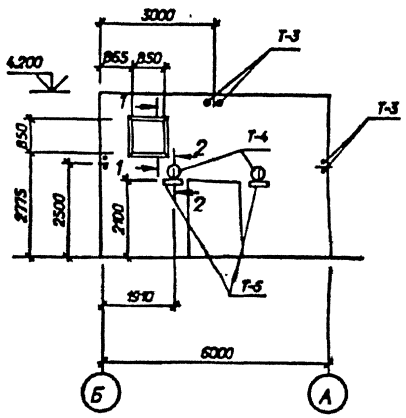

Фрагмент 2

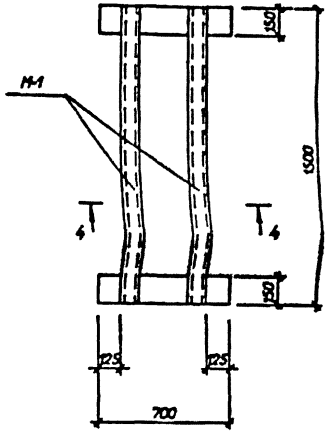

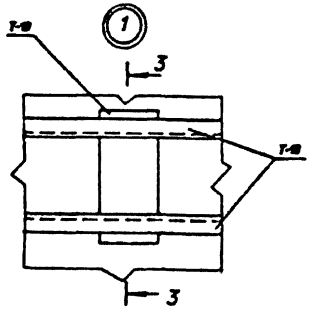

2-2

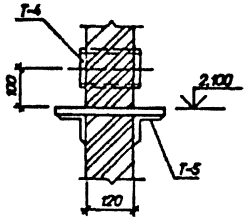

1-1

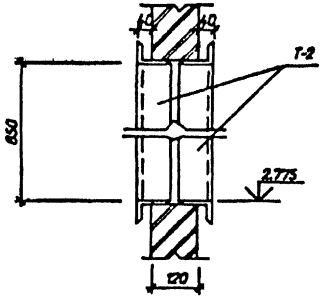

4-4

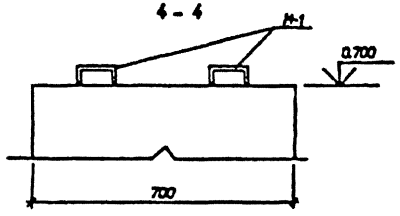

3-3

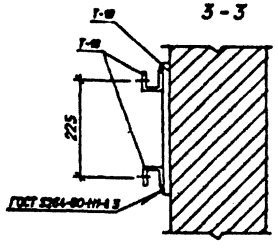

а-а

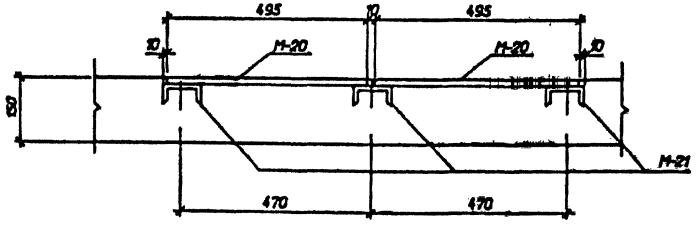

См. вместе с листами АС-61, 62

Привязан

Инв.№

Нач.отд.	Ранчинский		10.92	
Нач.стр.	Кабалев		10.92	
Гип стр.	Кабалев		10.92	
Нач.гр.	Шапкова		10.92	

407-3-0634.92-АС

ЭРУ 10(6) кВ, сопряженные с ОПУ без аккумуляторной батареи в сборном железобетоне

ЭРУ10-6х20-Х6-35-1-КХ
ЭРУ10-6х25-Х6-52-2-КХ
по эскизам КРУ серии К-104

Стадия: РП | Лист: 63 | Листов:

Схема расположения металлоконструкций в полу в спецпомещении. Узлы, сечения.

СЕВЗАПЭНЕРГОСЕТЬПРОЕКТ
Санкт-Петербург

Альбом 3

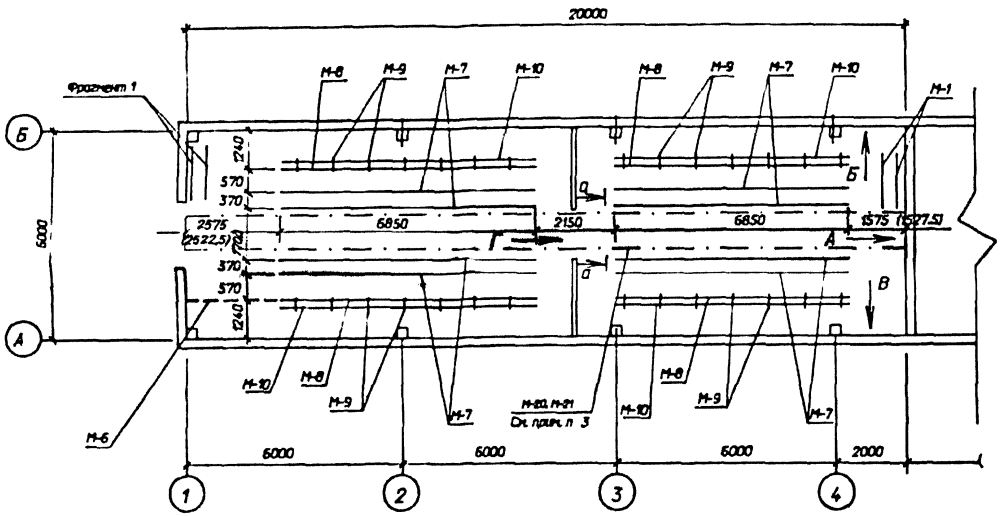

Спецификация металлоконструкций

Марка, поз.	Обозначение	Наименование	Кол.	Масса ед. кг	Примечание
М-1		Швеллер 10-ГОСТ 8240-89			
		L=1000	-	8.6	6.0м
М-6	407-3-0634.92-АСИ-19	Марка М-6	-	4.8	2.6м
М-20		Лист 6 ГОСТ 19903-74*			
		S=495x3000	14	70.6	
М-21		Марка М-21	-	7.2	60.0м
М-7		Швеллер 12 ГОСТ			
		8240-89 L=1000	-	10.4	54.8м
М-8	АСИ-20	Марка М-8	-	10.8	27.4м
М-9		Уголок 63x63x5 ГОСТ			
		8509-86 L=330	28	1.6	
М-10		Уголок 50x50x5 ГОСТ			
		8509-86 L=1000	-	3.77	27.4м
Т-6		Полоса 4x50 ГОСТ			
		103-76 L=1000	-	1.6	17.4м

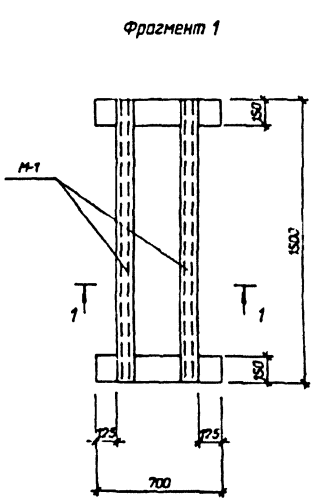

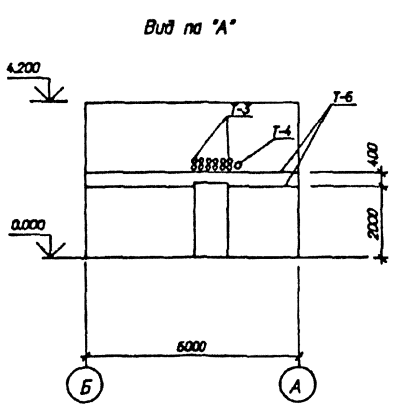

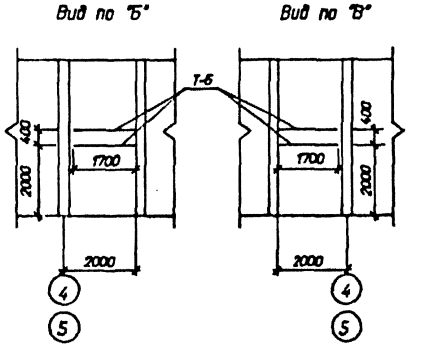

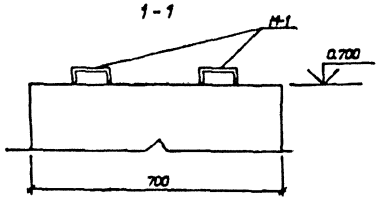

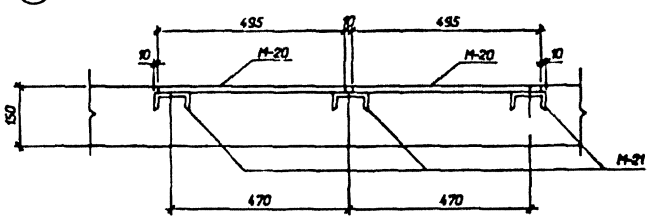

1 Марку Т-6 крепить к стене шурупами 25x4 через 250мм в предварительно просверленные гнезда d=8мм глубиной 30мм с деревянными пробками.
2 Размеры в скобках даны на ток 3150А
3 Штрихпунктиром показаны границы металлического настила выполненного как вариант пола для транспортировки оборудования.

См. вместе с листом АС-65

Привязан

Инв.№

Нач.отд.	Раменский		10.92
Нконтр.	Ковалев		10.92
Гип	Лурье		10.92
Гип стр.	Ковалев		10.92
Нач. гр.	Шленова		10.92

407-3-0634.92-АС

ЗРУ 10(6) кВ, совмещенные с ОПУ без аккумуляторной батареи в сборном железобетоне

ЗРУ10-6х20-ХБ-36-1-КК со шкафами КРУ серии КМ-1м, КМ-1р

Схема расположения металлоконструкций в полу и стенах.

Стадия	Лист	Листов
РП	64	

СЕВЗАПЭНЕРГОСЕТЬПРОЕКТ Санкт-Петербург

Вид по "Т"

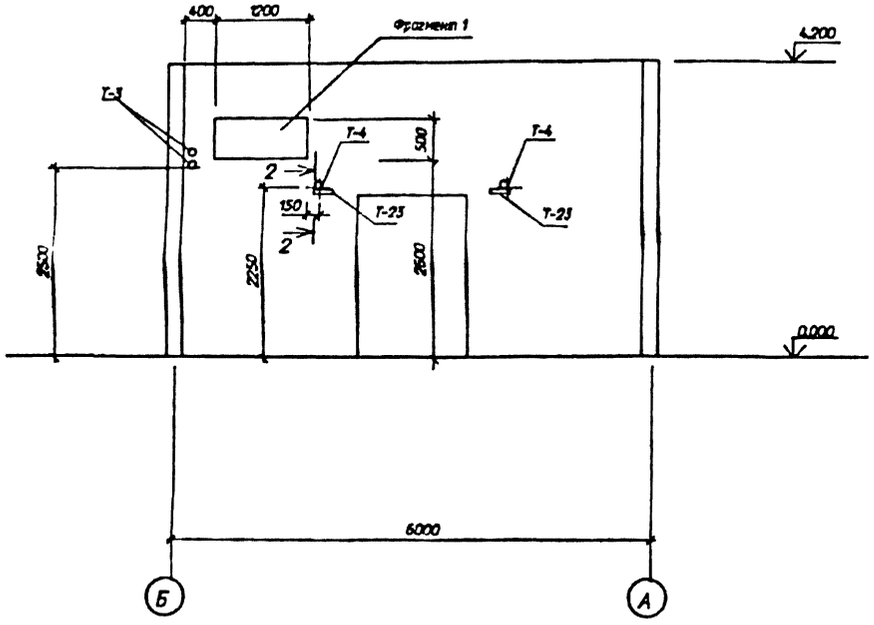

Фрагмент 1

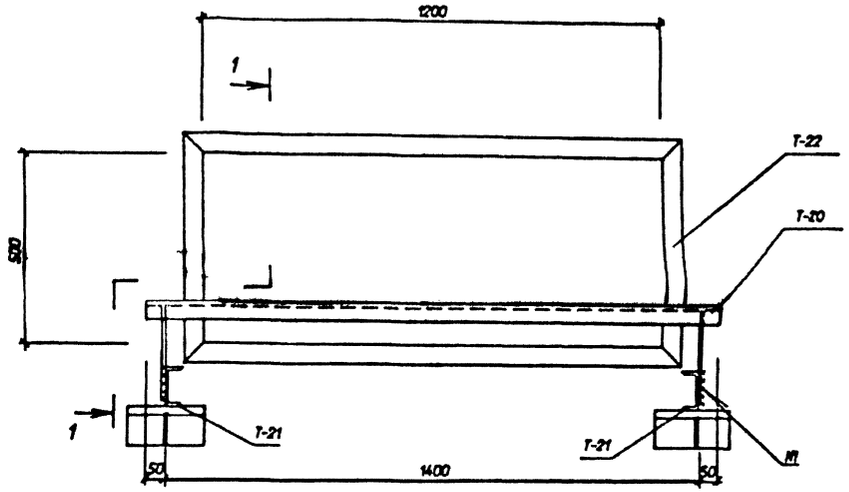

2 - 2

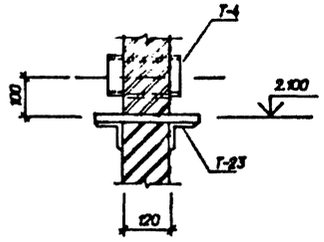

1 - 1

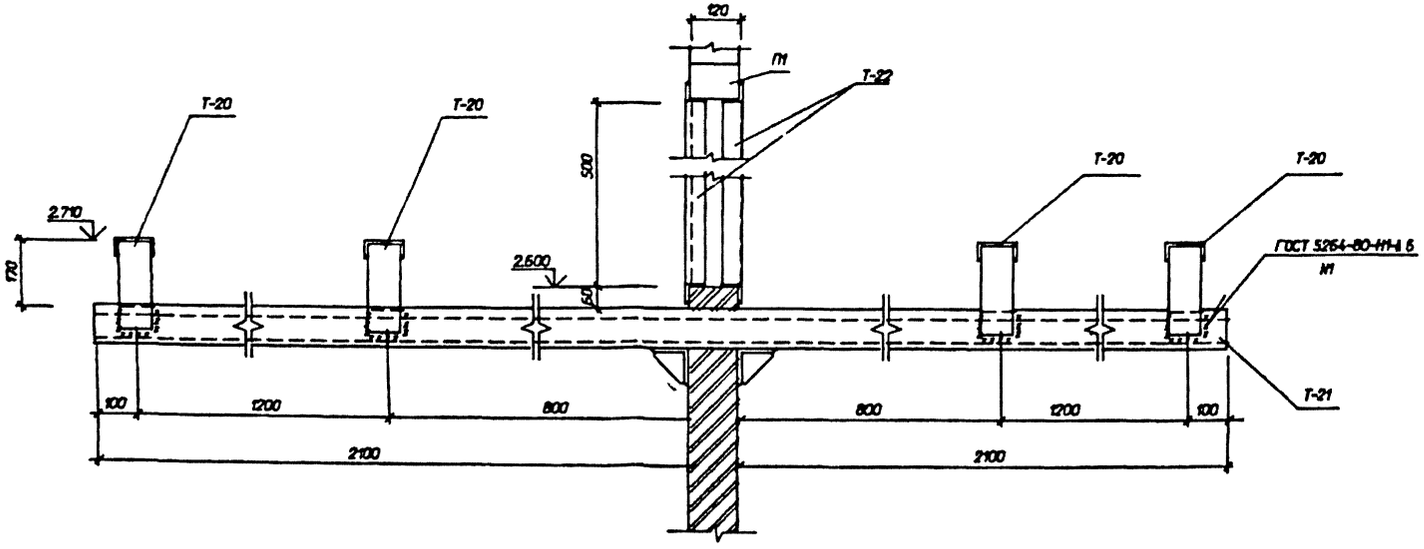

Спецификация к схеме расположения закладных в стенах

Марка, поз.	Обозначение	Наименование	Кол.	Масса ед.кг	Примечание
Т-3	ГОСТ 3262-75*	Тр. d=50 l=150	2	0.6	
Т-4	ГОСТ 3262-75*	Тр. d=100 l=150	2	1.6	
Т-20	407-3-0634.92-АС.И-10	Марка Т-20	4	16.9	
Т-21	- 11	Марка Т-21	2	40.6	
Т-22	- 12	Марка Т-22	2	14.7	
Т-23	- 13	Марка Т-23	2	13.6	
П1	ГОСТ 948-84	Перемычка 1ПБ16-1	1	30	0.012м³

См. вместе с листом АС-64

Привязан

Инв.№

Нач.отд.	Раменский		10.92
Н.контр.	Ковалев		10.92
ГИП	Лурье		10.92
Гип стр.	Ковалев		10.92
Нач.гр.	Шленова		10.92

407-3-0634.92-АС

ЗРУ10(6) кВ совмещенные с ОПУ без аккумуляторной батареи, в сборном железобетоне.

ЗРУ10-6х20-Х6-36-1-КК со шкафами КРУ серии КМ-1м, КМ-1Ф

Схема расположения металлоконструкций в полу и стенах. Вид по "Т".

Стадия	Лист	Листов
РП	65	

СЕВЗАПЭНЕРГОСЕТЬПРОЕКТ

Санкт-Петербург

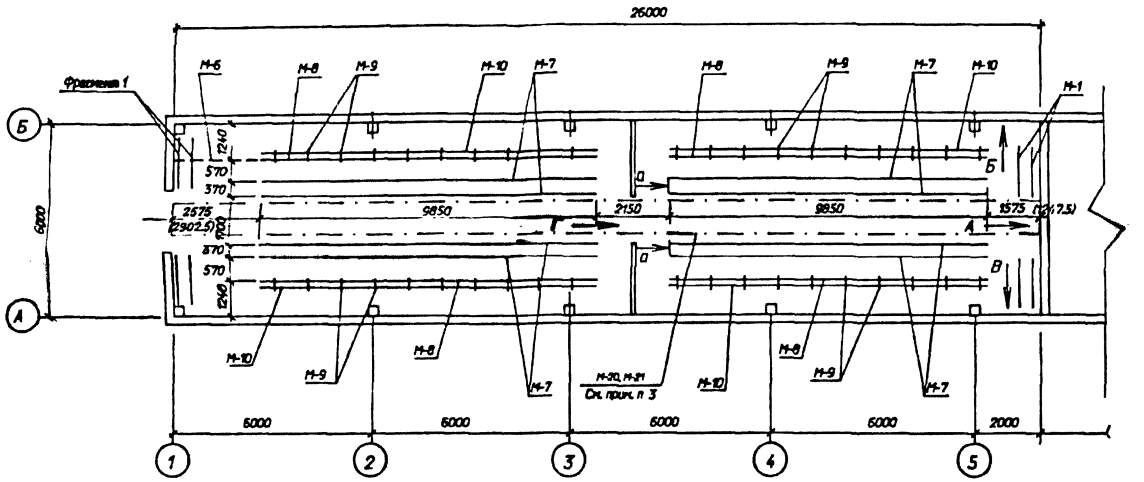

Спецификация металлоконструкций

Марка, поз.	Обозначение	Наименование	Кол.	Масса ед. кг	Примечание
М-1		Швеллер 10-ГОСТ 8240-89			
		L=1000	-	8.6	12.0 м
М-6	407-3-0634.92-АСИ-19	Марка М-6	-	4.8	2.6м
М-20		Лист 6 ГОСТ 19903-74			
		S=495x3000	18	70.6	
М-21		Марка М-21	-	7.2	78.0 м
М-7		Швеллер 12 ГОСТ			
		8240-89 L=1000	-	10.4	78.8 м
М-8	АСИ-20	Марка М-8	-	10.8	39.4 м
М-9		Уголок 63x63x5 ГОСТ			
		8509-86 L=330	44	1.6	
М-10		Уголок 50x50x5 ГОСТ			
		8509-86 L=1000	-	3.77	39.4 м
Т-6		Полоса 4x50 ГОСТ			
		103-76 L=1000	-	1.6	17.4м

Фрагмент 1

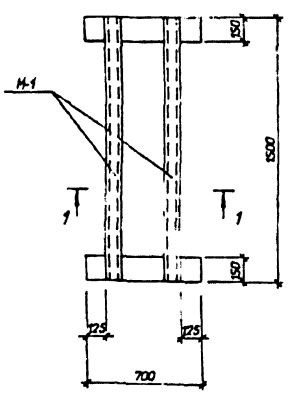

Вид по "А"

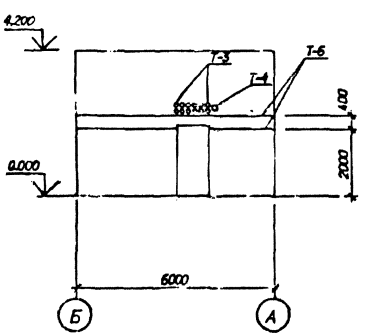

Вид по "Б"

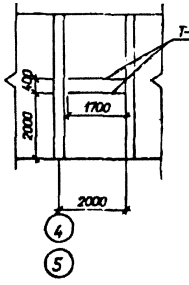

Вид по "В"

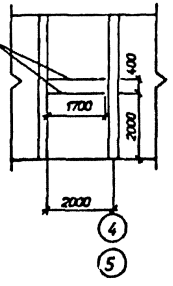

1 Марку Т-6 крепить к стене шурупами 25x4 через 250мм в предварительно просверленные гнезда d=8мм глубиной 30мм с деревянными пробками.
2 Размеры в скобках даны на ток 3150А
3 Штрихпунктиром показаны границы металлического настила выполненного как вариант пола для транспортировки оборудования.

1 - 1

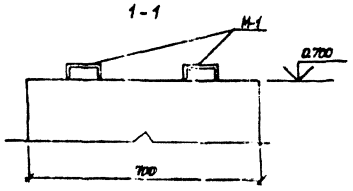

а - а

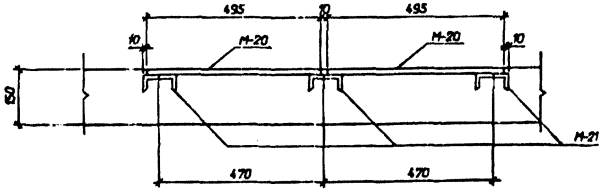

См. вместе с листом АС-67

Привязан

Инв.N

Нач.отд.	Раменский		10.92
Инженер.	Кобалев		10.92
Гип	Лурье		10.92
Гип стр.	Кобалев		10.92
Нач. гр.	Шленова		10.92

407-3-0634.92-АС

ЗРУ 10(6) кВ, совмещенные с ОПУ без аккумуляторной батареи в сборном железобетоне

ЗРУ10-6х26-Х6-S2-2-КК со шкафами КРУ серии КМ-1м, КМ-1р

Схема расположения металлоконструкций в полу и стенах.

Стадия	Лист	Листов
РП	66	

СЕВЗАПЭНЕРГОСЕТЬПРОЕКТ Санкт-Петербург

Вид по "Т"

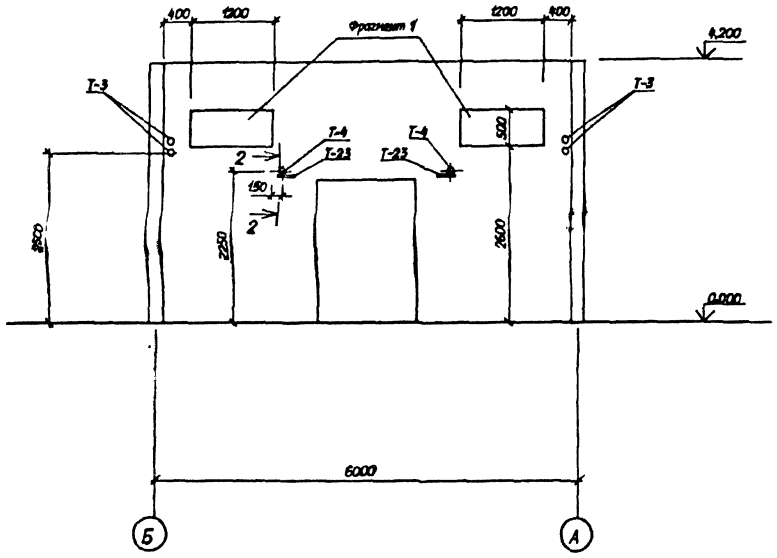

Фрагмент 1

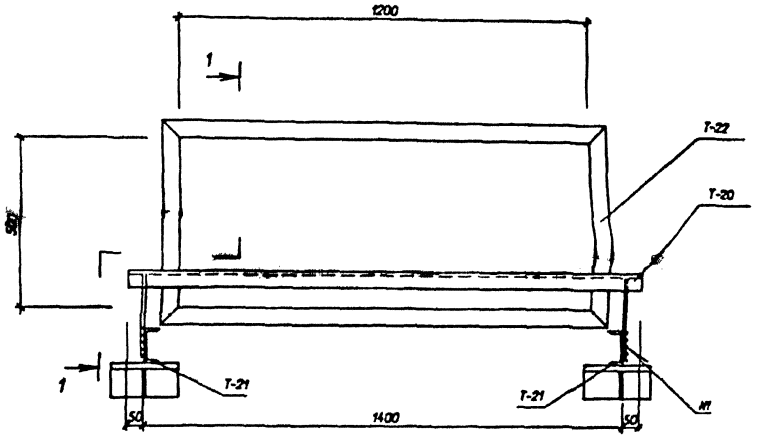

2 - 2

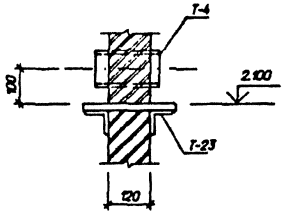

1 - 1

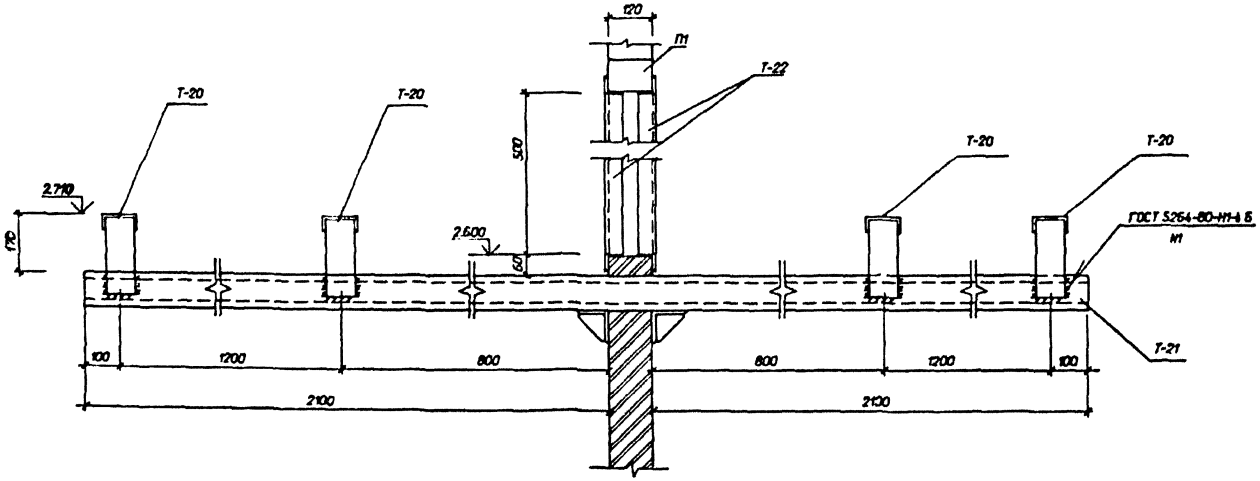

Спецификация к схеме расположения закладных в стенах

Марка, поз.	Обозначение	Наименование	Кол.	Масса ед.кг	Примечание
Т-3	ГОСТ 3262-75*	Тр. d=50 L=150	4	0.6	
Т-4	ГОСТ 3262-75*	Тр d=100 L=150	2	1.6	
Т-20	407-3-0634.92-АСИ-10	Марка Т-20	8	16.9	
Т-21	- 11	Марка Т-21	4	40.6	
Т-22	- 12	Марка Т-22	4	14.7	
Т-23	- 13	Марка Т-23	2	13.6	
П1	ГОСТ 948-84	Перемычка 1ПБ16-1	1	30	0.012м³

См7 вместе с листом АС-66

Привязан

Нач.отд.	Роменский		10.92
Инженер	Ковалев		10.92
ГИП	Рурье		10.92
Гип стр.	Ковалев		10.92
Нач.гр.	Шленова		10.92

407-3-0634.92-АС

ЭРУ10(5) кВ совмещенные с ОПУ без аккумуляторной батареи, в сборном железобетоне.

ЭРУ10-6х26-ХБ-52-2-КК со шкафами КРУ серии КМ-1м, КМ-1Ф

Схема расположения металлоконструкций в полу и стенах. Вид по "Т".

Стадия	Лист	Листов
РП	67	

СЕВЗАПЭНЕРГОСЕТЬПРОЕКТ Санкт-Петербург

Формат А2

Схема расположения металлоконструкций в кровле

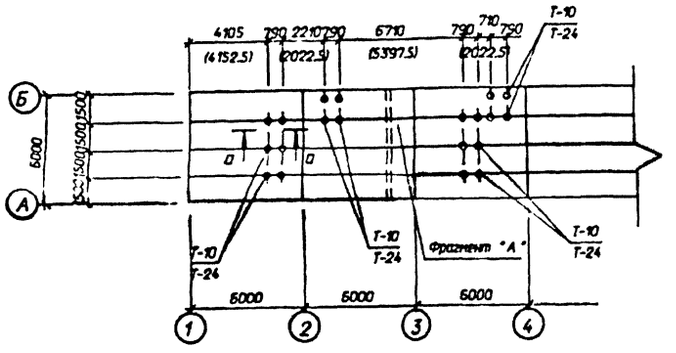

Фрагмент "А"

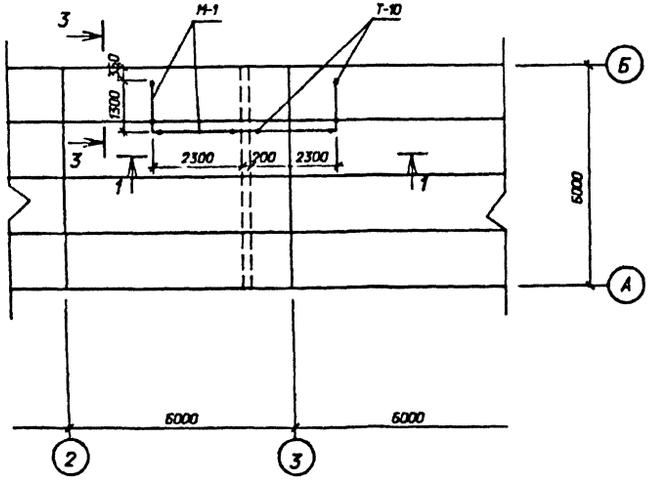

Спецификация к фрагменту "А"

Марка, поз.	Обозначение	Наименование	кол.	Масса ед.кг	Примечание
СО-1	407-3-0634.92-АСИ-24	Сетчатое ограждение	2	39.5	
СО-2	- 25	Сетчатое ограждение	2	27.5	
М-1		Швеллер 10-ГОСТ			
		8240-89 L=1000	-	8.6	7.4 м
Т-10	АСИ- 6	Марка Т-10	28	4.3	
Т-24		Уголок 75х75х5 ГОСТ			
		8509-86 L=1000	-	5.8	22.0м

а - а

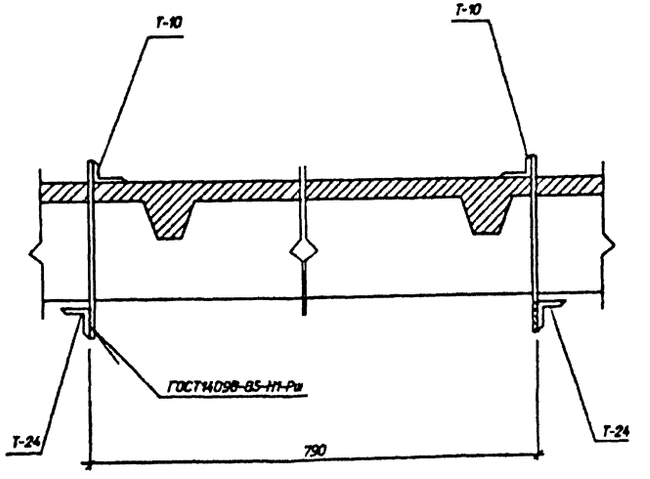

См. вместе с листом АС-70

Привязан

Инв.N

Нач.отд.	Роменский		10.92
Н.контр.	Кобалев		10.92
Гип	Лурье		10.92
Гип стр.	Кобалев		10.92
Нач.гр.	Шленова		10.92

407-3-0634.92-АС

ЗРУ 10(6) кВ, совмещенные с ОПУ без аккумуляторной батареи в сборном железобетоне

ЗРУ10-6х20-Х5-36-1-КК со шкафами КРУ серии КМ-1м, КМ-1р

Схема расположения металлоконструкций в кровле

Стадия	Лист	Листов
РП	68	

СЕВЗАПОНЕРГОСЕТЬПРОЕКТ

Санкт-Петербург

Схема расположения металлоконструкций в кровле

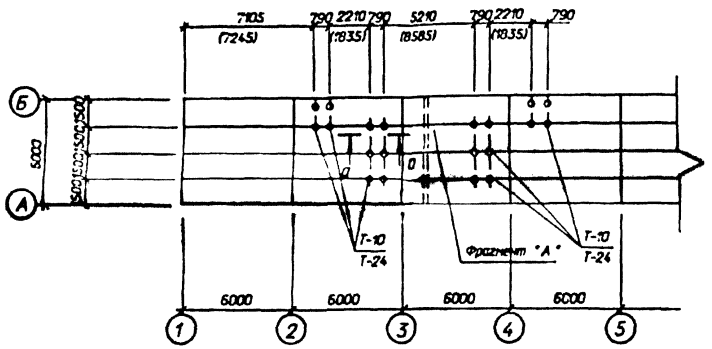

Фрагмент "А"

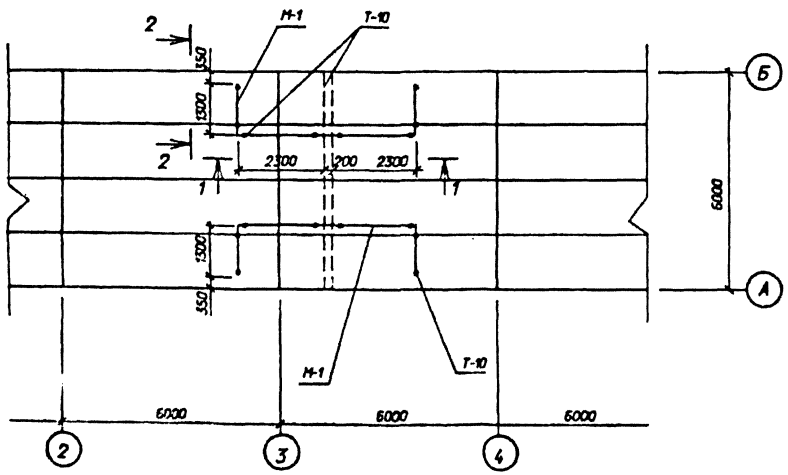

Спецификация к фрагменту "А"

Марка, поз.	Обозначение	Наименование	кол.	Масса ед.кг	Примечание
СО-1	407-3-0634.92-АСИ-24	Сетчатое ограждение	4	39.5	
СО-2	- 25	Сетчатое ограждение	4	27.5	
М-1		Швеллер 10-ГОСТ			
		8240-89 L=1000	-	8.6	14.8 м
Т-10	АСИ-6	Марка Т-10	35	4.3	
Т-24		Уголок 75х75х5 ГОСТ			
		8509-86 L=1000	-	5.8	22.0м

а - а

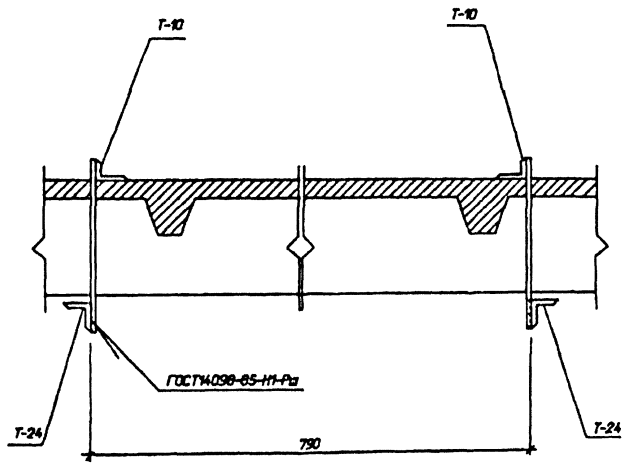

Размеры в скобках даны на ток 3150А

См. вместе с листом АС-70

Начатд.	Раменский		10.92
Нконтр.	Ковалев		10.92
Гип	Лурье		10.92
Гип стр.	Ковалев		10.92
Нач.гр.	Шленова		10.92

Привязан

Инв.N

407-3-0634.92-АС

ЗРУ 10(6) кВ, совмещенные с ОПУ без аккумуляторной батареи в сборном железобетоне

ЗРУ10-6х26-Х5-52-2-АХ со шкафами КРУ серии КМ-1м, КМ-1р

Схема расположения металлоконструкций в кровле.

Стадия	Лист	Листов
РП	69	

"СЕВЗАПЭНЕРГОСЕТЬПРОЕКТ" Санкт-Петербург

1 - 1

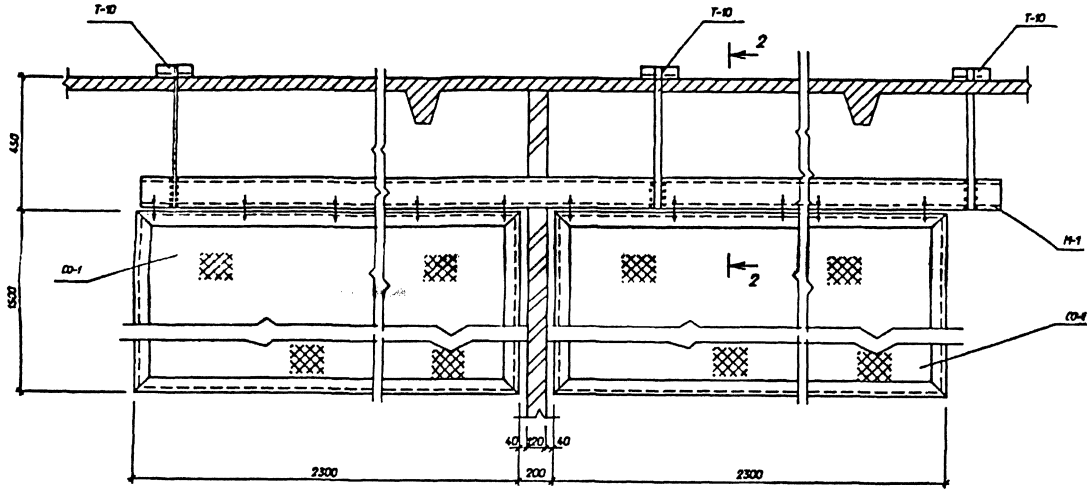

2 - 2

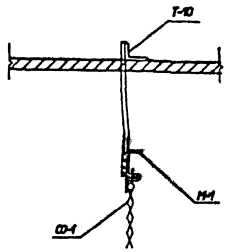

3 - 3

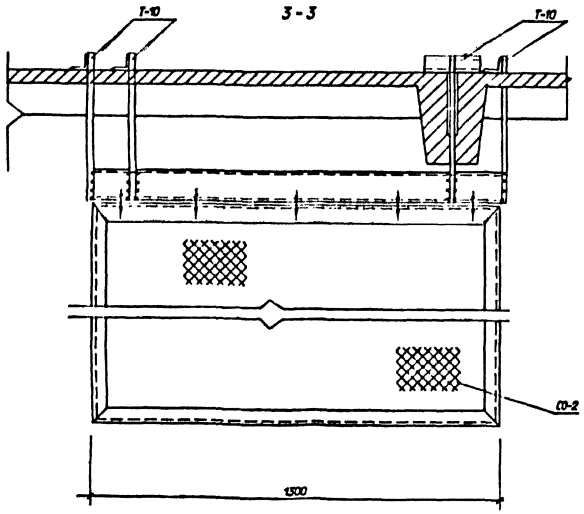

1 Сетчатое ограждение крепить к марке М-1 при помощи болтов d-10

2 Для пропуска марки Т-10 просверлить отверстие в плите d-30мм

См. вместе с листами АС- 68, 69

Привязан

Инв.№

				407-3-0634.92-АС			
				ЭРУ10(6) кВ, совмещенные с ОПУ без аккумуляторной батареи. В сборном железобетоне			
Нач.отд.	Роменский		10.92	ЭРУ 10-6х20-Х6-36-1-КХ ЭРУ10-6х26-Х6-32-2-КХ со шкафами КРУ серии КН-14, КН-16	Стадия	Лист	Листов
Инженер	Кобалев		10.92		РП	70	
Гип стр.	Кобалев		10.92				
Нач.гр.	Шленова		10.92	Схема расположения металлоконструкций в кробле. Сечения 1-1_3-3.	"СЕВЗАПЭНЕРГОСЕТЬПРОЕКТ" Санкт-Петербург		

Схема расположения каналов и приямков

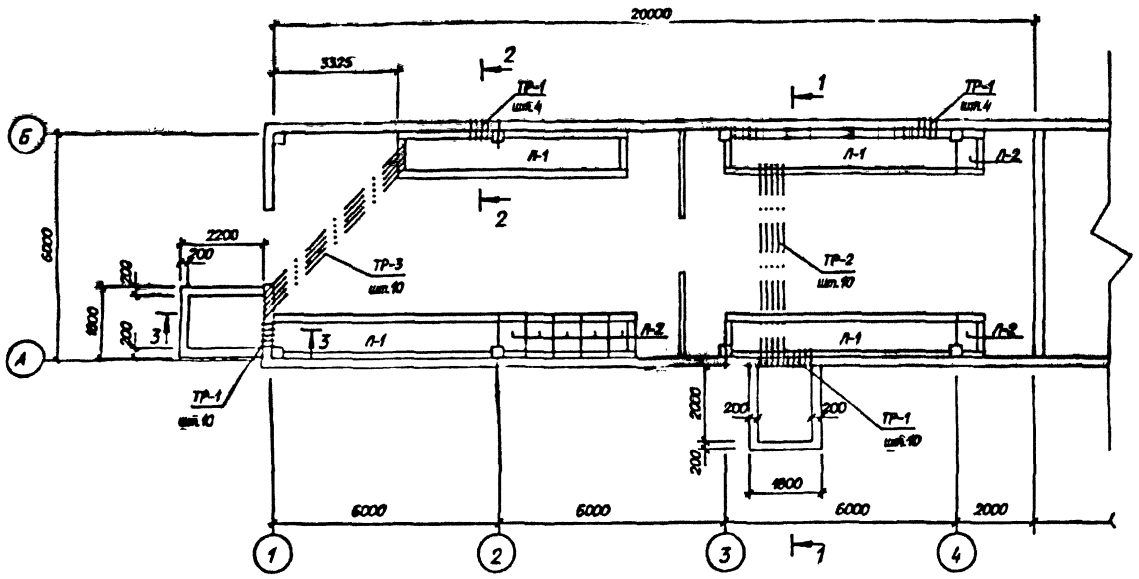

Схема расположения плит покрытия

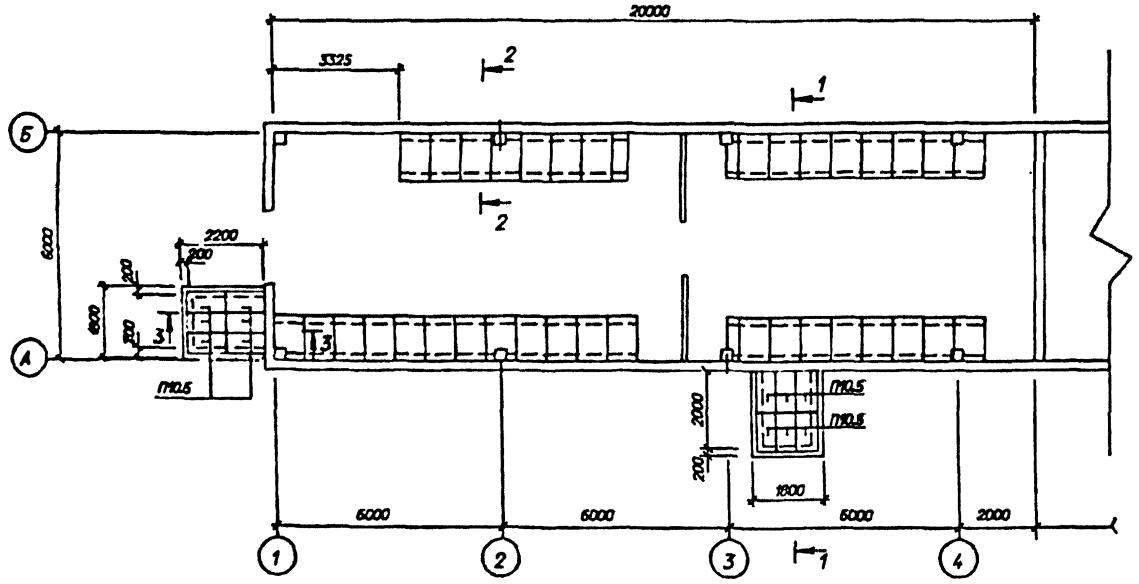

Спецификация металлоконструкций

Марка, поз.	Обозначение	Наименование	Кол.	Масса ед. кг	Примечание
		Железобетонные изделия			
Л-1	3.006.1-2.87 вып.0	Лоток Л9-5	4	5100	2.04 м³
Л-2		Лоток Л9д-5	7	650	0.27 м³
П10.5	3.407.1-157 вып.1	Плита П10.5	12	70	0.04 м³
		Металлоконструкции			
М-2	407-3-0634-АСИ-16	Марка М-2	-	4.9	29.0м
М-3		Швеллер10-ГОСТ8240-			
		89 L=1750	8	15.0	
М-4	АСИ-17	Марка М-4	-	7.2	29.0м
	Доски и трубы асбестоцементные				
–	ГОСТ 4248-78*	Ацеид400-120х80х25	37	43.2	
ТР-1	ГОСТ 1839-80*	БНТ 100 L=600	28		
ТР-2	ГОСТ 1839-80*	БНТ100 L=5300	10		
ТР-3	ГОСТ 1839-80*	БНТ100 L=6000	10		
		Материалы			
		Бетон класса В10	-		4.5 м³

См. вместе с листами АС-72, 73

Привязан

Инв.№

Нач.отд.	Раменский		10.92
Н.контр.	Ковалев		10.92
Гип	Лурье		10.92
Гип стр.	Ковалев		10.92
Нач. гр.	Шленова		10.92

407-3-0634.92-АС

ЭРУ 10(5) кВ, совмещенные с ОПУ без аккумуляторной батареи в сборном железобетоне

ЭРУ 10-6х20-Х5-36-1-КК со шкафами КРУ серии К-104

Схема расположения каналов, приямков и плит покрытия

Стадия	Лист	Листов
РП	71	

"СЕВЗАПЭНЕРГОСЕТЬПРОЕКТ" Санкт-Петербург

Схема расположения каналов и приямков

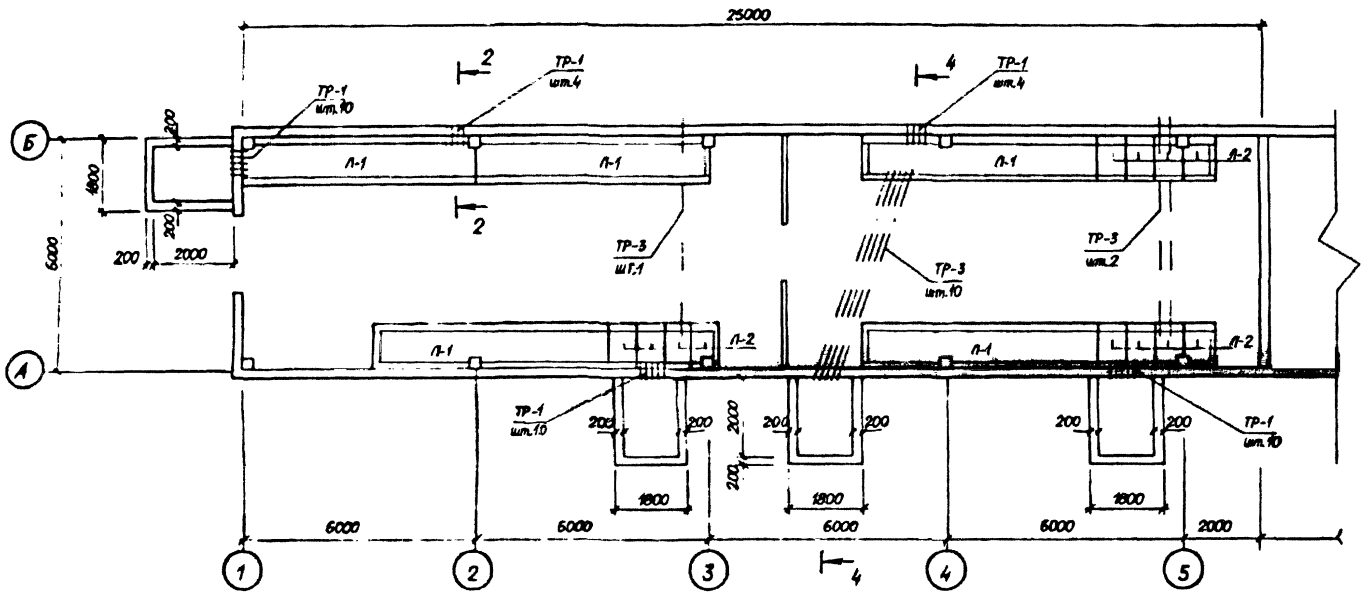

Спецификация к схеме расположения каналов, приямков и плит покрытия

Марка, поз.	Обозначение	Наименование	Кол.	Масса ед. кг	Примечание
		Железобетонные изделия			
Л-1	3.006.1-2.87 вып.0	Лоток Л9-5	5	5100	2.04 м³
Л-2	3.006.1-2.87 вып.0	Лоток Л9д-5	12	650	0.27 м³
П10.5	3.407.1-157 вып.1	Плита П10.5	24	70	0.04 м³
		Металлоконструкции			
М-2	407-3-0634.92-АСИ-16	Марка М-2	-	4.9	38.0м
М-3		Швеллер10-ГОСТ8240-			
		89 L=1750	16	15.0	
М-4	АСИ-17	Марка М-4	-	7.2	38.0м
	Доски и трубы асбестоцементные				
-	ГОСТ 4248-78*	Ацеид400-120х80х25	48	43.2	
ТР-1	ГОСТ 1839-80*	БНТ 100 L=600	38		
ТР-3	ГОСТ 1839-80*	БНТ100 L=6000	13		
		Материалы			
		Бетон класса В10	-		9.0м³

Схема расположения плит покрытия

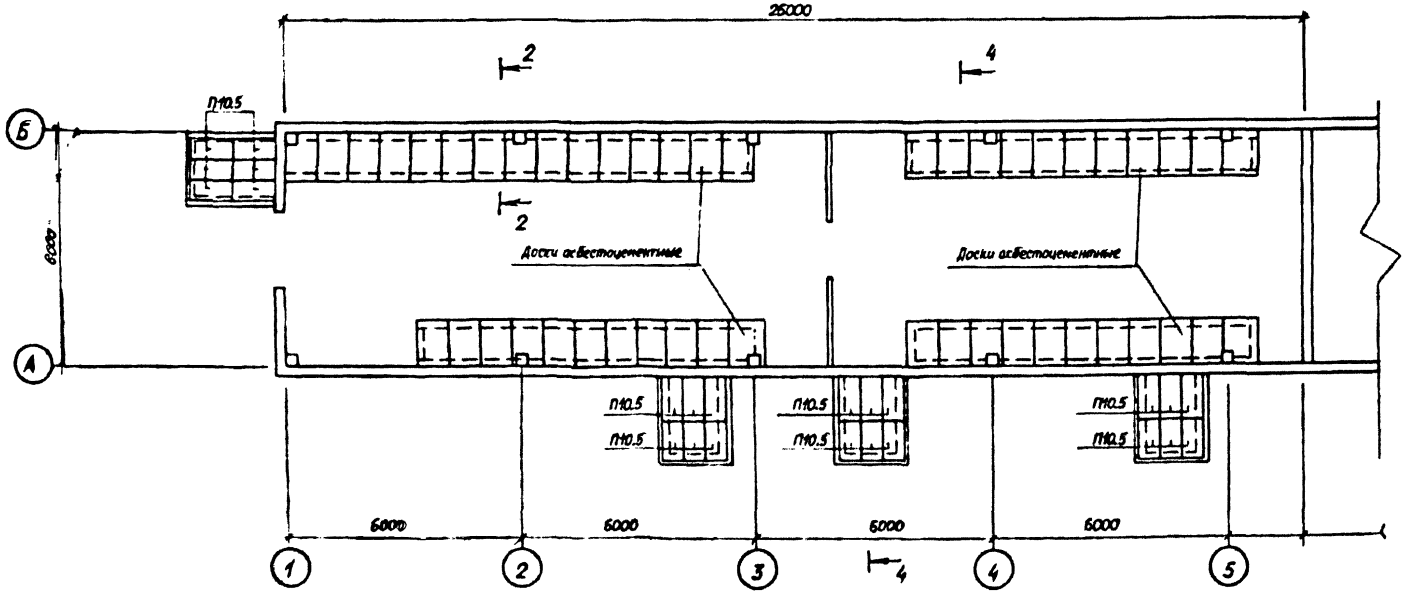

См. вместе с листом АС-7

Продолжение

Инв.N

Нач.отд.	Роменский		10.92
Н.контр.	Ковалев		10.92
Гип	Лурье		10.92
Гип стр.	Ковалев		10.92
Нач. гр.	Шлечова		10.92

407-3-0634.92-АС

ЗРУ 10(6) кВ, совмещенные с ОПУ без аккумуляторной батареи в сборном железобетоне

ЗРУ10-6х26-Ж6-52-2-КК со шкафами КРУ серии К-104

Схема расположения каналов, приямков и плит покрытия

Стадия	Лист	Листов
РП	72	

"СЕВЗАПЭНЕРГОСЕТЬПРОЕКТ" Санкт-Петербург

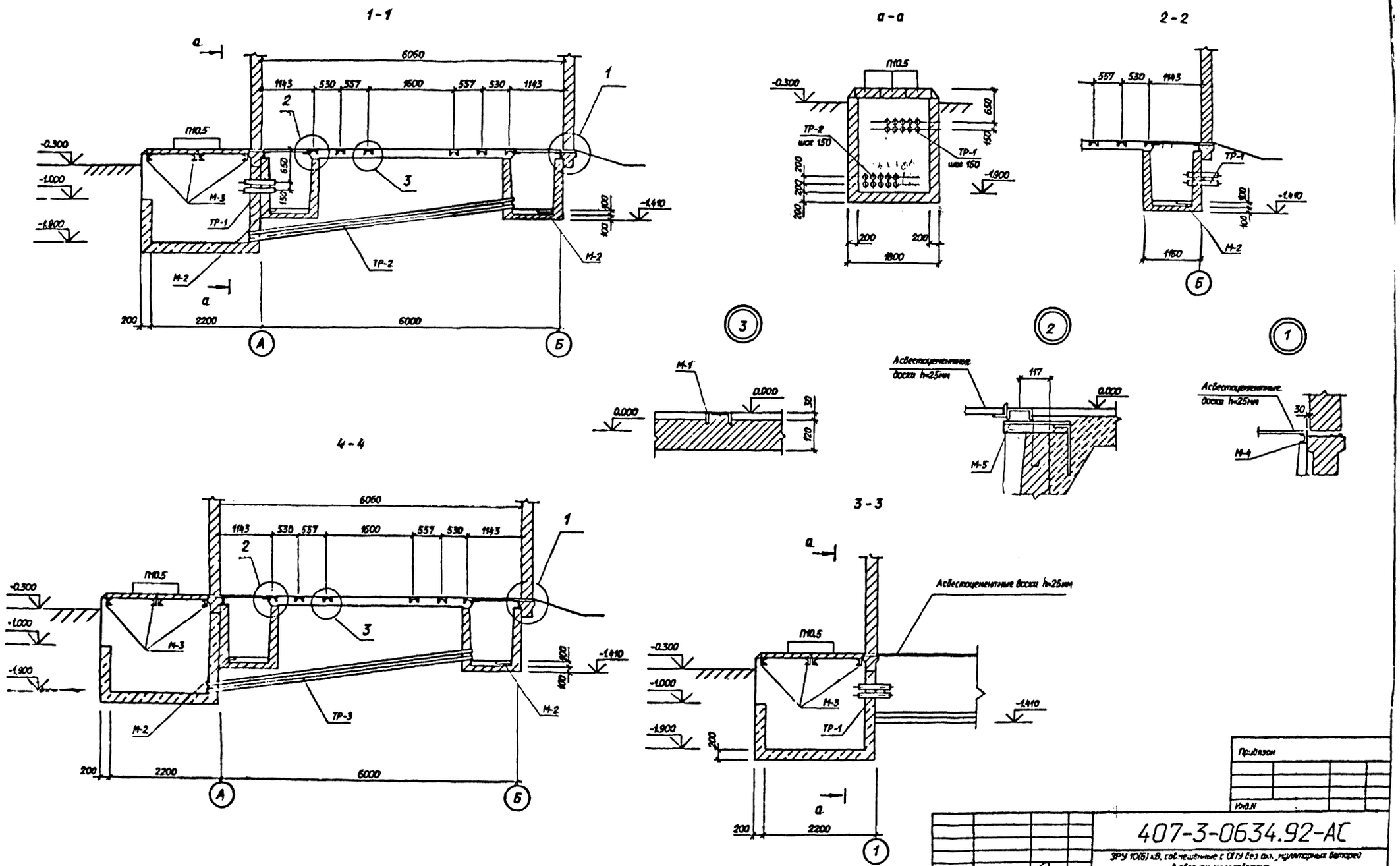

				Привязан			
				Инв.N			
				407-3-0634.92-АС			
				ЗРУ 10(6) кВ, совмещенные с ОПУ без аккумуляторных батарей в сборном железобетоне			
Нач.отд.	Раменский		10.92	ЗРУ 10-6х20ЖБ-36-1-КК ЗРУ 10-6х26-ЖБ-52-2-КК со шкафами КРУ серии К-104	Стадия	Лист	Листов
Н.контр.	Ковалев		10.92		РП	73	
Гип	Дурье		10.92				
Гип стр.	Ковалев		10.92	Схема расположения каналов, приямков и плит покрытия. Виды сечения.	СЕВЗАПЭНЕРГОСЕТЬПРОЕКТ		
Нач. гр.	Шленова		10.92		Санкт-Петербург		

Формат А2

Схема расположения каналов и приямков

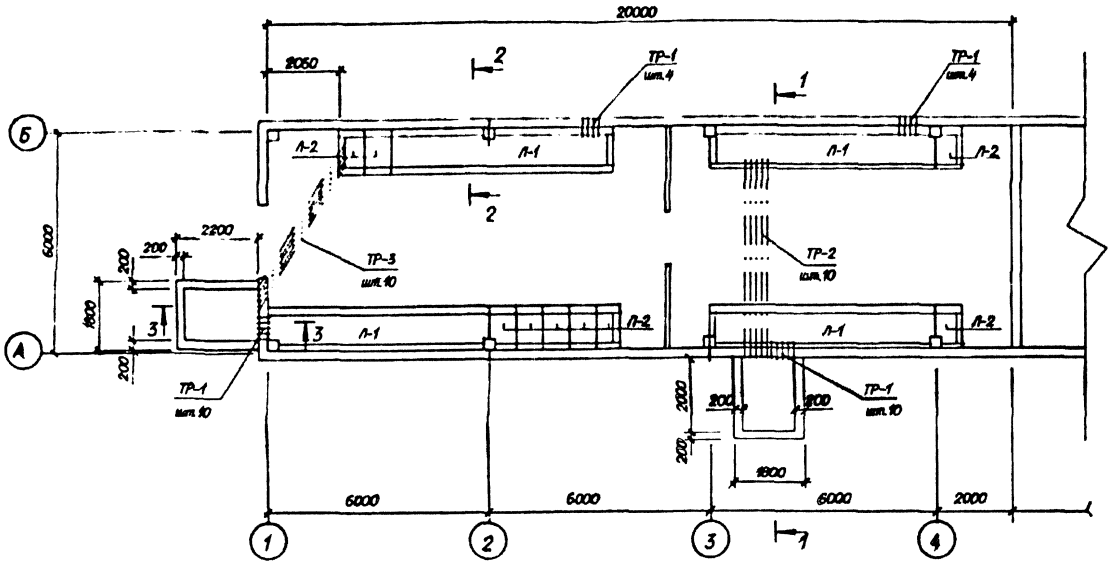

Схема расположения плит покрытия

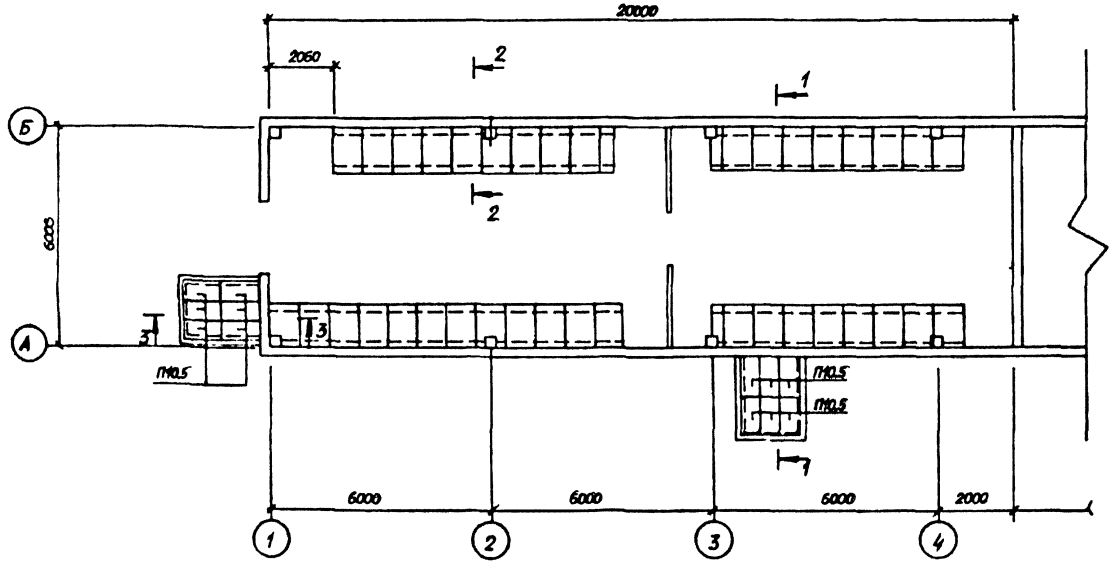

Спецификация к схеме расположения каналов, приямков и плит покрытия

Марка, поз.	Обозначение	Наименование	Кол.	Масса ед. кг	Приме-чание
		Железобетонные изделия			
Л-1	3.006.1-2.87 вып.0	Лоток Л9-5	4	5100	2.04 м³
Л-2		Лоток Л9д-5	9	650	0.27 м³
П10.5	3.407.1-157 вып.1	Плита П10.5	12	70	0.04 м³
		Металлоконструкции			
М-2	407-3-0634.92-АСИ-16	Марка М-2	-	4.9	30.5 м
М-3		Швеллер10-ГОСТ8240-89 L=1750	8	15.0	
М-4	АСИ-17	Марка М-4	-	7.2	30.5 м
	Доски и трубы асбестсцементные				
-	ГОСТ 4248-78*	Ацеид400-120х80х25	39	43.2	
ТР-1	ГОСТ 1839-80*	БНТ 100 L=600	28		
ТР-2	ГОСТ 1839-80*	БНТ100 L=5300	10		
ТР-3	ГОСТ 1839-80*	БНТ100 L=6000	10		
		Материалы			
		Бетон класса В10	-		4.5 м³

См. вместе с листом АС-76

Привязан

Инв.N

		407-3-0634.92-АС	
		ЭРУ 10(6) кВ, совмещенные с ОПУ без аккумуляторной батареи в сборном железобетоне	
Нач.отд.	Рачевский	10.92	
Н.контр.	Ковалев	10.92	
Гип	Ларье	10.92	
Гип стр.	Ковалев	10.92	
Нач. гр.	Шленова	10.92	
		ЭРУ 10-6х20-Х5-36-1-КХ Со шкафами КРУ серии КН-9м, КН-10	Стадия: РП; Лист: 74; Листов:
		Схема расположения каналов, приямков и плит покрытия	"СЕВЗАПЭНЕРГОСЕТЬПРОЕКТ" Санкт-Петербург

Схема расположения каналов и приямков

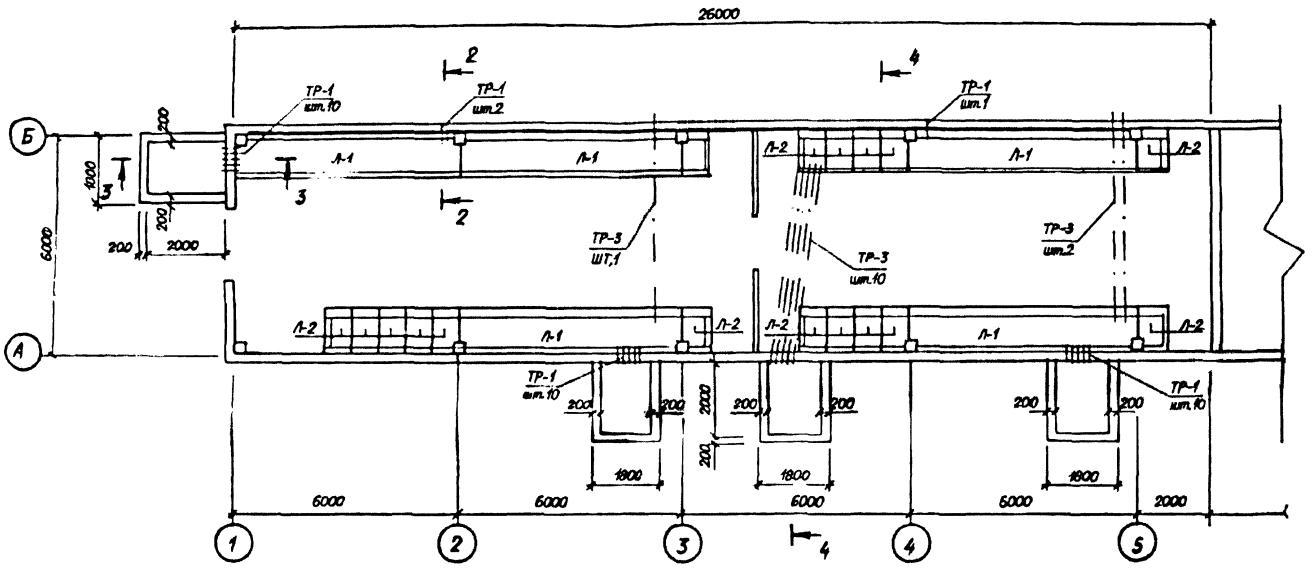

Схема расположения плит покрытия

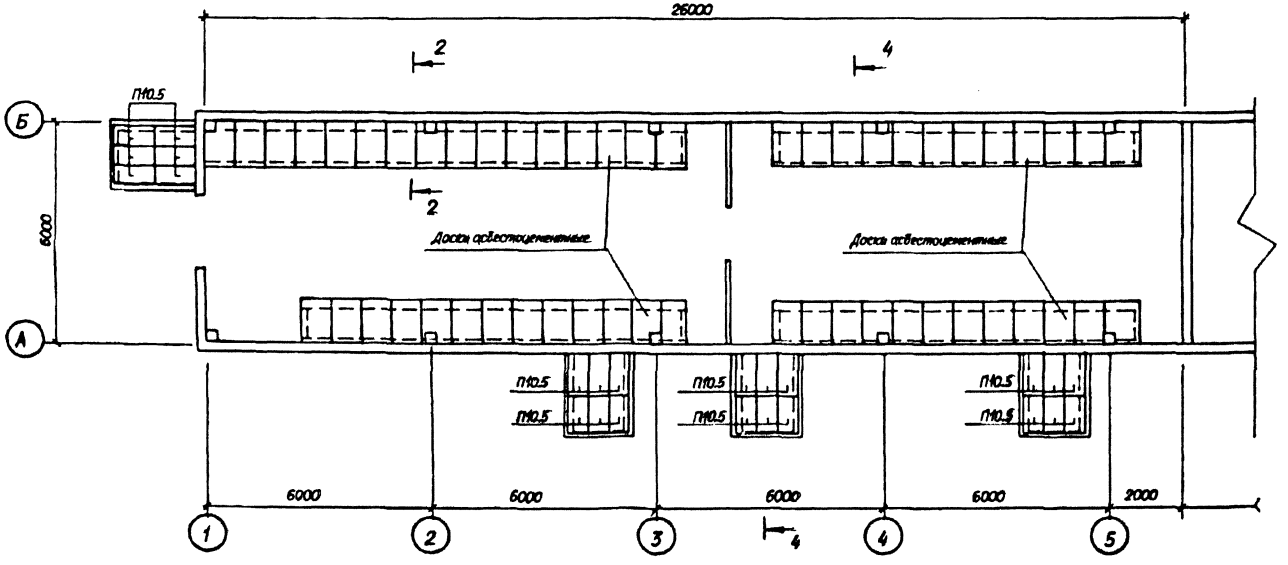

Спецификация к схеме расположения каналов, приямков и плит покрытия

Марка, поз.	Обозначение	Наименование	Кол.	Масса ед. кг	Примечание
		Железобетонные изделия			
Л-1	3.006.1-2.87 вып.0	Лоток Л9-5	5	5100	2.04 м³
Л-2	3.006.1-2.87 вып.0	Лоток Л98-5	17	650	0.27 м³
П10.5	3.407.1-157 вып.1	Плита П10.5	24	70	0.04 м³
		Металлоконструкции			
М-2	407-3-0634.92-АСИ-16	Марка М-2	-	4.9	42.2 м
М-3		Швеллер10-ГОСТ8240-89 L=1750	16	15.0	
М-4	АСИ-17	Марка М-4	-	7.2	42.2 м
		Доски и трубы асбестоцементные			
-	ГОСТ 4248-78*	Ацеид400-120х80х25	53	43.2	
ТР-1	ГОСТ 1839-80*	БНТ 100 L=600	33		
ТР-3	ГОСТ 1839-80*	БНТ100 L=5000	13		
		Материалы			
		Бетон класса В10	-		9.0м³

См. вместе с листом АС-76

Привязан

Инв.№

Нач.отд.	Романенко		10.92
Нач.гр.	Ковалев		10.92
Гип	Гудин		10.92
Гип стр.	Ковалев		10.92
Нач. гр.	Шенкова		10.92

407-3-0634.92-АС

ЭРУ 10кВ, собственные с ОПУ без эл. радиаторного обогрева в сборном железобетоне

ЭРУ10-6х25-У5-52-2-КК со шкафами КРУ серии К24-94, К24-99

Схема расположения каналов, приямков и плит покрытия

Стадия	Лист	Листов
РП	75	

СЕВЗАПЭНЕРГОСЕТЬПРОЕКТ Санкт-Петербург

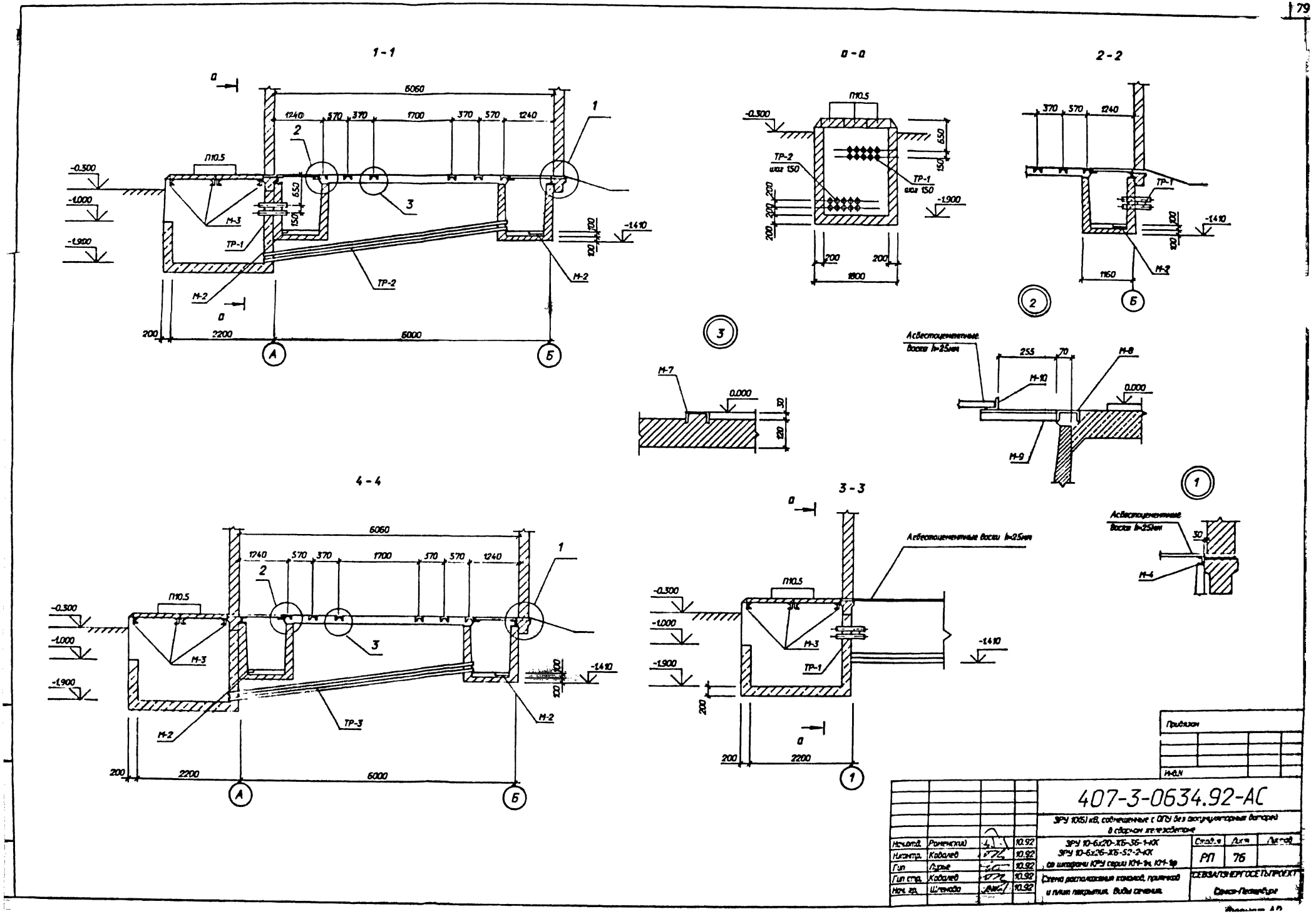
1 - 1
а - а
2 - 2
4 - 4
3 - 3
6060
1240
570
370
1700
1240
П10.5
-0.300
-1.000
-1.900
-1.410
650
150
100
200
2200
6000
М-3
М-2
ТР-1
ТР-2
ТР-3
М-7
М-8
М-9
М-10
М-4
0.000
30
120
1800
1160
255
70
Асбестоцементные воски h=25мм
А
Б
1
2
3
407-3-0634.92-АС
ЗРУ 10(6) кВ, совмещенные с ОПУ без аккумуляторных батарей в сборном железобетоне
ЗРУ 10-6х20-Х6-36-1-КК
ЗРУ 10-6х26-Х6-52-2-КК
со шкафами КРУ серии КМ-1м, КМ-1ф
Схема расположения каналов, приямков и плит покрытия. Виды сечения.
Стадия
Лист
Листов
РП
76
СЕВЗАПЭНЕРГОСЕТЬПРОЕКТ
Санкт-Петербург
Начотд.
Роменский
Нконтр.
Ковалев
Гип
Дурье
Гип стр.
Ковалев
Нач. гр.
Шленова
10.92
Привязан
Инв.N

Альбом 3

План каналов и приямков

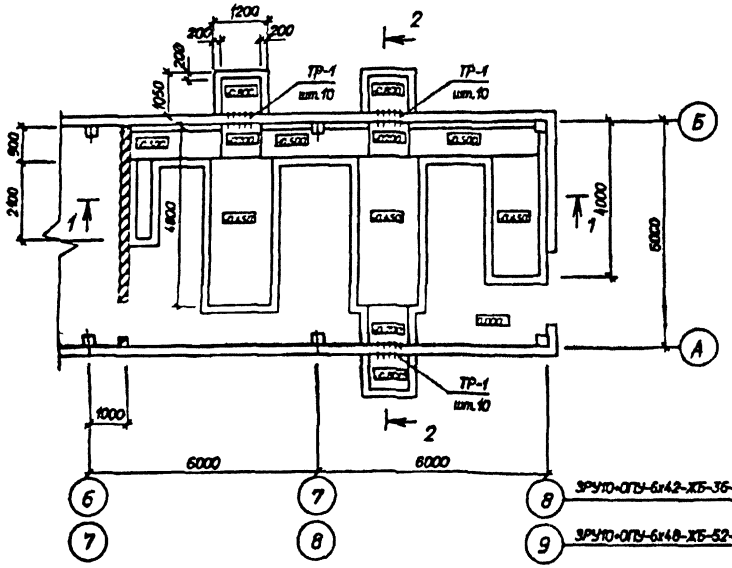

Схема расположения металлоконструкций

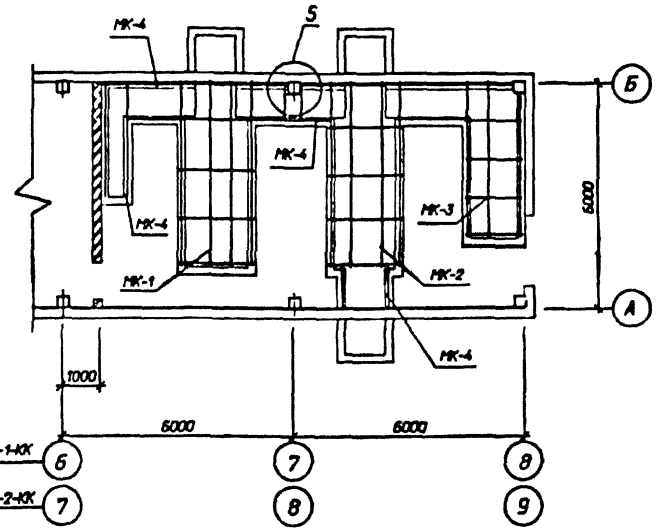

Спецификация к схеме расположения каналов, приямков и плит покрытия

Марка, поз.	Обозначение	Наименование	Кол.	Масса ед.кг	Примечание
		Металлоконструкции			
МК-1	407-3-0634.92-АСИ-28	Марка МК-1	1	312.0	
МК-2	- 29	Марка МК-2	1	301.0	
МК-3	- 30	Марка МК-3	1	175.0	
МК-4	- 23	Марка мк-4	-	5.1	28.0м
М-1		Швеллер 10-ГОСТ 8240-89 L=1000	-	8.6	2.0м
		Железобетонные изделия			
П10.5	3.407.1-157 вып.1	Плита П10.5	6	70	0.04м³
	Доски и трубы	асбестоцементные			
1	ГОСТ 4248-78*	Ацеид 400-120х80х25	23	43.2	
2	ГОСТ 4248-78*	Ацеид 400-120х80х10	17	17.3	
ТР-1	ГОСТ 1839-80*	БНТ 100 L=600	30		
		Материалы			
		Бетон класса В10	-		16.0м³

Схема расположения асбестоцементных досок и плит покрытия приямков

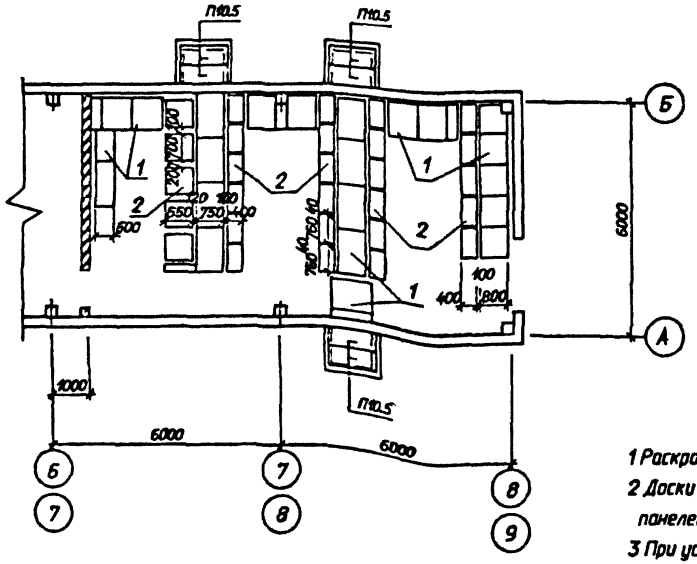

1-1

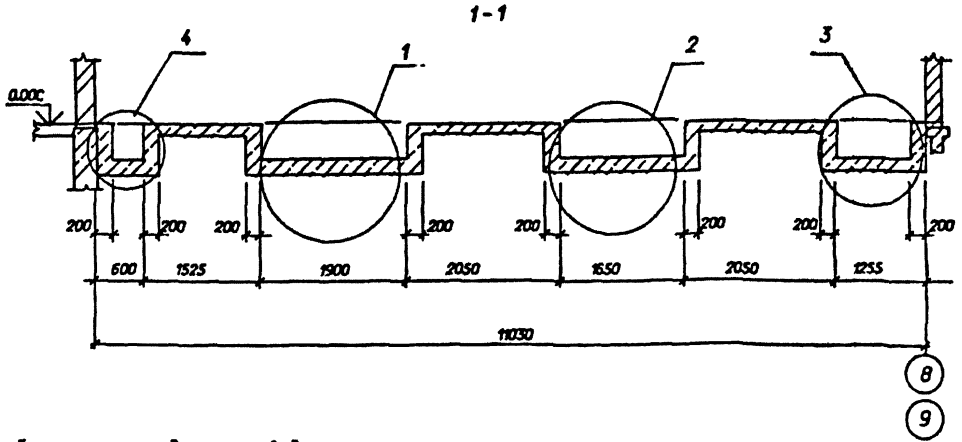

1 Раскрой асбестоцементных досок производить по месту.

2 Доски толщиной 10мм укладывать после установки электрических панелей.

3 При установке неполного количества панелей на их месте следует уложить доски толщиной 25мм.

См. вместе с листом АС-80

Привязан

И-8.N

Нач.отд.	Роменский		10.92
Нач.отд.	Кавалев		10.92
Гип	Лурье		10.92
Гип стр.	Кавалев		10.92
Нач. гр.	Шленова		10.92

407-3-0634.92-АС

ЗРУ 10 (5) кВ, подчиненные с ОПУ без аккумуляторной батареи в сборном железобетоне

ОПУ-6х22-ЖБ-21

Стадия	Лист	Листов
РП	77	

Схема расположения каналов, приямков и плит покрытия.

СЕВЗАПЭНЕРГОСЕТЬПРОЕКТ

Санкт-Петербург

План каналов и приямков

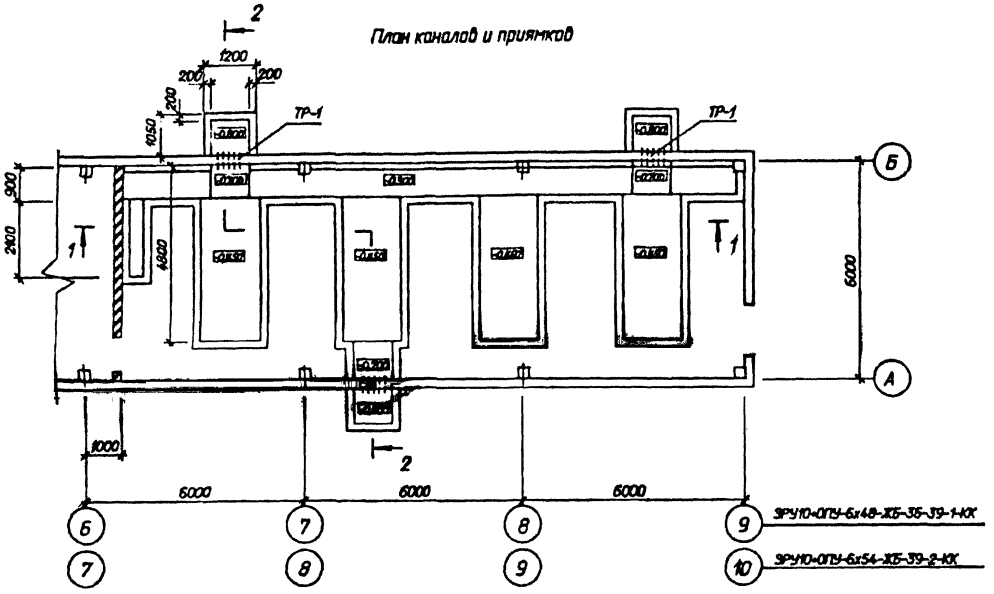

Схема расположения металлоконструкций

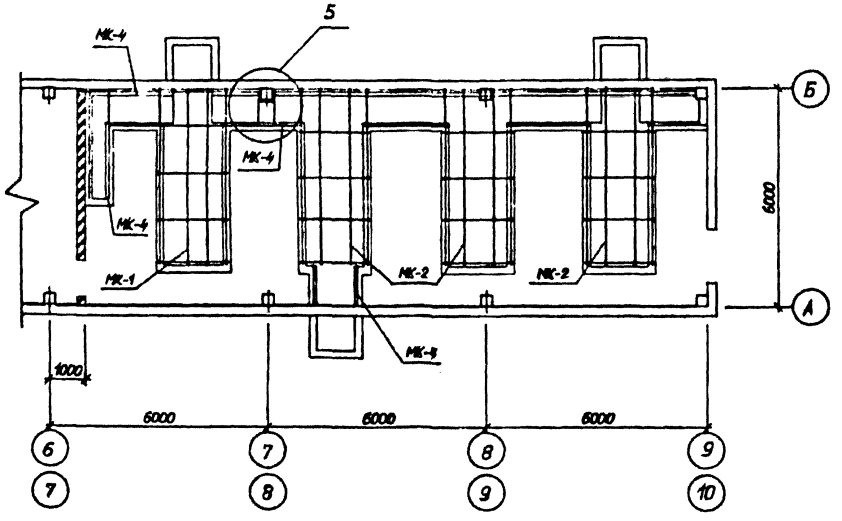

Спецификация к схеме расположения каналов, приямков и плит покрытия

Марка, поз.	Обозначение	Наименование	Кол.	Масса ед.кг	Примечание
		Металлоконструкции			
МК-1	407-3-0634.92-АСИ-28	Марка МК-1	1	312.0	
МК-2	-29	Марка МК-2	3	301.0	
МК-3	-30	Марка МК-3	1	175.0	
МК-4	-23	Марка мк-4	-	5.1	35.0м
МК-5		Уголок 50х50х5 ГОСТ			
		8509-86 L=1000	-	3.77	35.0м
М-1		Швеллер 10-ГОСТ 8240-			
		89 L=1000	-	8.6	5.0м
		Железобетонные изделия			
П10.5	3.407.1-157 вып.1	Плита П10.5	6	70	0.04м³
	Доски и трубы	асбестоцементные			
1	ГОСТ 4248-78м	Ацеид 400-120х80х25	23	43.2	
2	ГОСТ 4248-78м	Ацеид 400-120х80х10	17	17.3	
ТР-1	ГОСТ 1839-80м	БНТ 100 L=600	30		
		Материалы			
		Бетон класса В10	-		21.0м³

1 Раскрой асбестоцементных досок производить по месту.

2 Доски толщиной 10мм укладывать после установки электрических панелей.

3 При установке неполного количества панелей на их месте следует уложить доски толщиной 25мм.

См. вместе с листом АС-80

Привязан

Инв.№

		407-3-0634.92-АС	
		ЭРУ 10 (6) кВ, собственные с ОПУ без аккумуляторной батареи в сборном железобетоне	
Нач.отд.	Рачевский		10.92
Н.контр.	Ковалев		10.92
Гип	Ларье		10.92
Гип стр.	Ковалев		10.92
Нач. гр.	Шленкова		10.92
		ОПУ-6х28-Х5-39	Стад. Р Лист 78 Листов
		Схема расположения каналов, приямков и металлоконструкций.	СЕВЗАПЭНЕРГОСЕТЬПРОЕКТ Санкт-Петербург

Схема расположения асбестоцементных досок и плит покрытия приямков

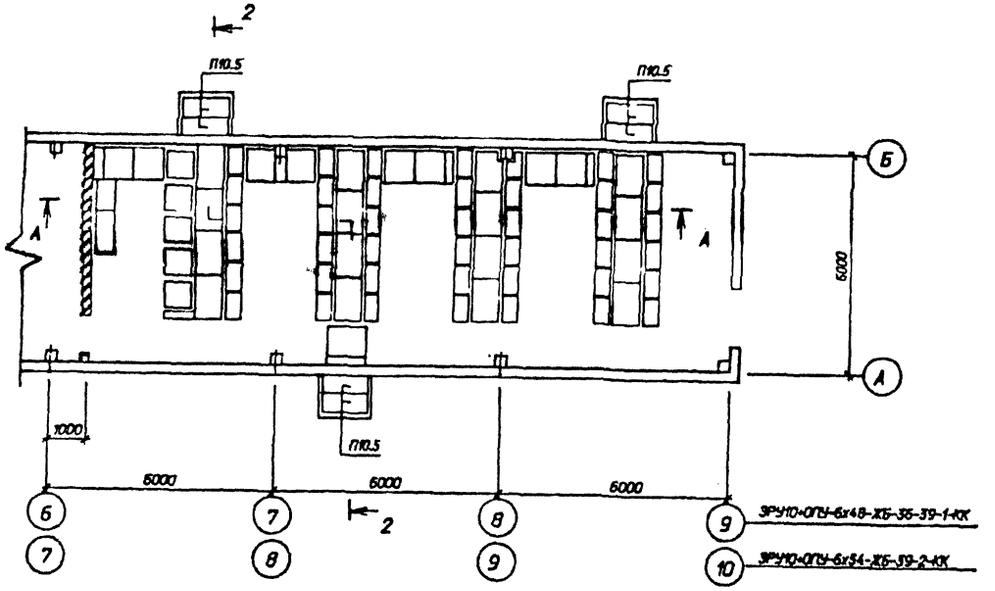

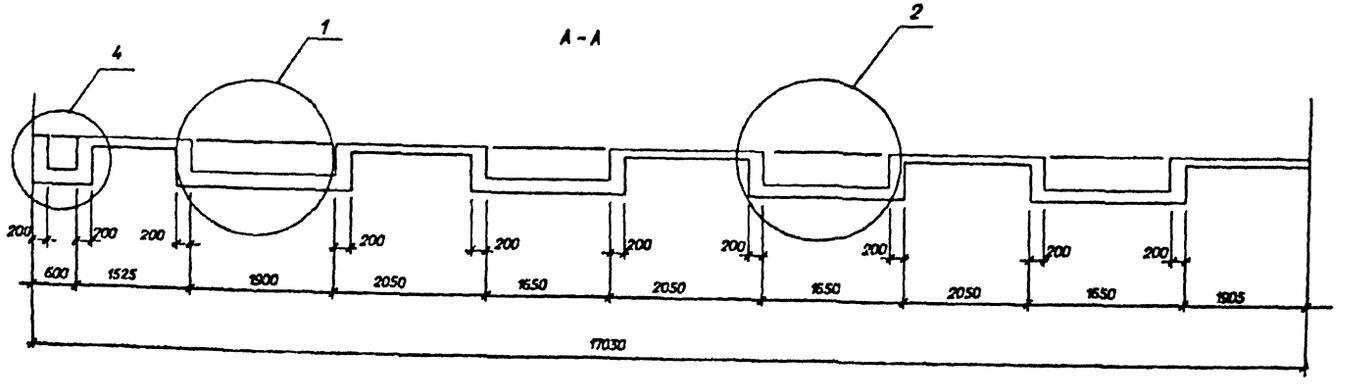

См. вместе с листом АС-80.

Привязан

Инв.N

				407-3-0634.92-АС			
				ЭРУ 10 (6) кВ, собственные с ОПУ без воздушного запаса в сборном железобетоне			
Нач.отд.	Романюк		10.92	ОПУ-6х28-ХБ-39	Стадия	Лист	Листов
Нач.конс.	Ковалев		10.92		РП	79	
Гип	Лурье		10.92				
Гип спр.	Ковалев		10.92	Схема расположения асбестоцементных досок и плит покрытия приямков	ГОСЭЛЕКТРОПРОЕКТ		
Нач. гр.	Шатнова		10.92		Санкт-Петербург		

Копировал А4

1

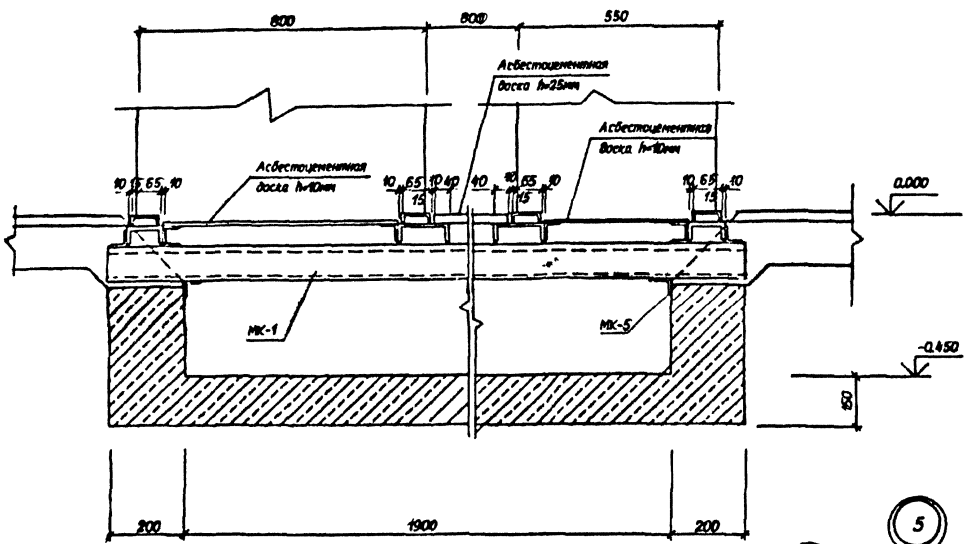

2

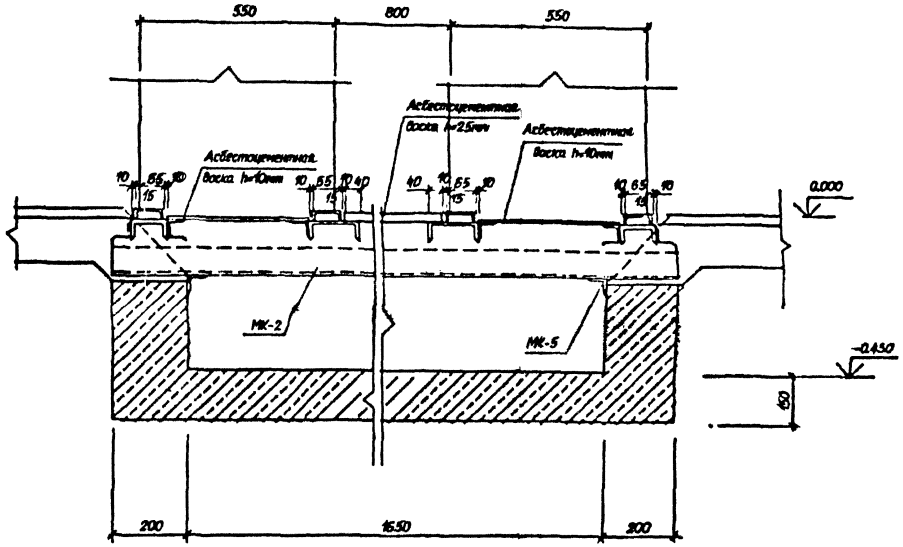

3

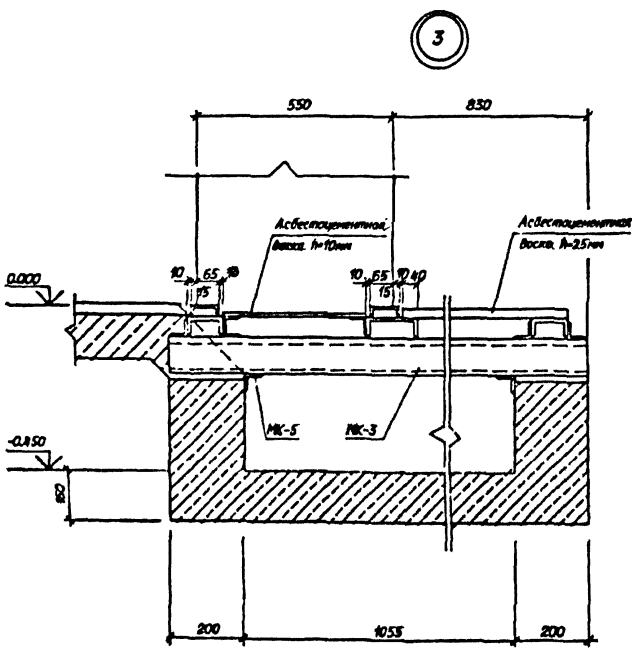

5

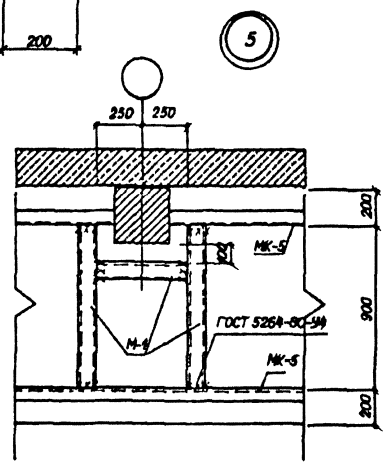

2-2

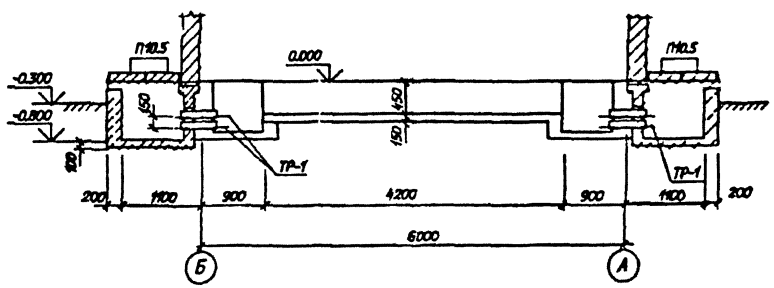

4

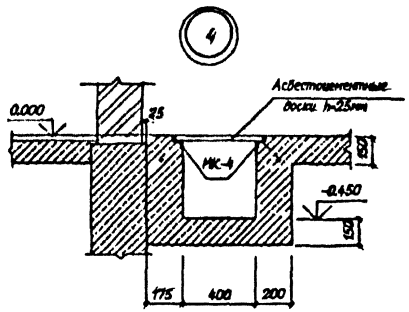

Марки МК-5 приварить по месту.

					Подписи	

Ведомость рабочих чертежей основного комплекта марки ОВ

Лист	Наименование	Примечание
1	Общие данные.	
2	Планы на отм. 0.000. Схемы систем вентиляции В1, (В2), ВЕ1.	
3	Установка 2х и 3х электропечей. Рамы для установки 2х и 3х электропечей.	

Ведомость ссылочных и прилагаемых документов

Обозначение	Наименование	Примечание
	Ссылочные документы	
5.904-51 вып.1	Зонты и дефлекторы вент. систем	
5.904-45	Узлы прохода вентиляционных вытяжных шахт через покрытия зданий.	
	Узлы прохода общего назначения.	
	Прилагаемые документы	
ОВ.СО	Спецификация оборудования.	альбом 5
ОВ.ВМ	Ведомость потребности в материалах.	альбом 6

5 В помещении ЗРУ запроектирована аварийная вытяжная вентиляция, рассчитанная на пятикратный воздухообмен в час.

6 Электропечи после монтажа заземлить и окрасить эмалью за 2 раза. После монтажа все металлические части систем вентиляции окрасить масляной краской за 2 раза.

8 Монтаж систем отопления и вентиляции вести в соответствии со СНиП 3.05.01-85 „Внутренние санитарно-технические системы".

Удостоверяю, что проект соответствует действующим нормам и правилам, а эксплуатация сооружений с пожароопасным характером производства безопасна при соблюдении предусмотренных проектом мероприятий.

Главный инженер проекта Лурье Д.В.

Характеристика отопительно-вентиляционных систем

Обозначение системы	Кол. систем	Наименование обслуживаемого помещения (технологического оборудования)	Тип установки агрегата	Вентилятор: Тип, испол. взрывозащите	N	Схема испол.	Положен.	L м³/ч	P Па (кгс/м²)	n об/мин	Электродвигатель: Тип исполнения по взрывозащите	N кВт	n об/мин	Воздухонагреватель: Тип	N	Кол	Т-ра нагрева С от	до	Расход тепла ккал/час	P кгс/м²	Примечание
В1									1800												
В2	2	Помещение ЗРУ	ВКР4.00	5.5.6.01	4	1	-	1300	180	910	АИР71А6У2*	0.37	910	-	-	-	-	-	-	-	

Общие указания

1 Проект разработан на основании следующих нормативных документов: СНиП 2.04.05-86 „Отопление, вентиляция и кондиционирование воздуха"; СНиП 2.09.04-87 „Вспомогательные здания и помещения промышленных предприятий"; СН 245-71 „Санитарные нормы проектирования промышленных предприятий"; ПУЭ-87 „Правила устройства электроустановок".

2 Проект отопления разработан на три расчетные температуры наружного воздуха: минус 20, минус 30, минус 40 С.

3 Для поддержания нормируемых температур внутреннего воздуха запроектирована система электрического отопления, в качестве нагревательных приборов приняты эл. печи ПЭТ-4 мощностью 1кВт каждая.

4 Включение электропечей принято автоматическое для поддержания в помещении ЗРУ температуры минус 25 С, в помещении ОПУ плюс 5 С, в остальных помещениях плюс 18 С, а также принято ручное включение электропечей для увеличения внутренней температуры воздуха в помещении ЗРУ до плюс 5 С, в помещении ОПУ - плюс 18 С.

План схемы

ЗРУ10-ОПУ-6х42-ХБ-36-21-1-КК

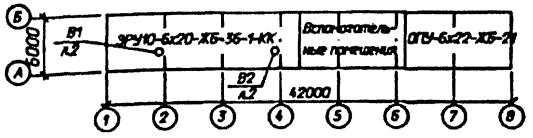

ЗРУ10-ОПУ-6х48-ХБ-36-39-1-КК

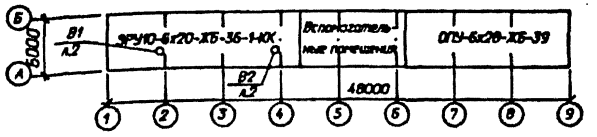

ЗРУ10-ОПУ-6х48-ХБ-52-21-2-КК

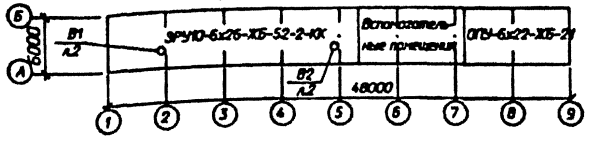

ЗРУ10-ОПУ-6х54-ХБ-52-39-2-КК

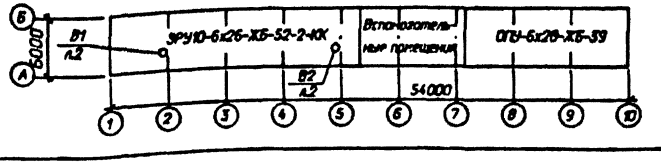

Основные показатели по чертежам отопления и вентиляции

Наименование здания (сооружения) помещения	Объем м³	Периоды года при t н.° С	Расход тепла, Вт (ккал/ч): На отопление	На вентиляцию	На горячее водоснабжение	Общий	Расход холода Вт (ккал/ч)	Установ. мощн. эл. двигат. кВт
ЗРУ10-6х20-ХБ-36-1-КК	510	- 20	18300 (15200)	-	-	15300 (13200)	-	0.74
		- 30	21450 (18500)	-	-	21450 (18500)	-	0.74
		- 40	27550 (23750)	-	-	27550 (23750)	-	0.74
ЗРУ10-6х26-ХБ-52-2-КК	665	- 20	19140 (16500)	-	-	19140 (16500)	-	0.74
		- 30	25300 (23000)	-	-	25300 (23000)	-	0.74
		- 40	34450 (29700)	-	-	34450 (29700)	-	0.74
ОПУ-6х22-ХБ-21	280	- 20	14750 (12750)	-	-	14790 (12750)	-	0.74
		- 30	18560 (16000)	-	-	18560 (16000)	-	0.74
		- 40	22520 (19500)	-	-	22520 (19500)	-	0.74
ОПУ-6х28-ХБ-39	435	- 20	20300 (17500)	-	-	20300 (17500)	-	0.74
		- 30	25500 (22000)	-	-	25500 (22000)	-	0.74
		- 40	30820 (26900)	-	-	30820 (26900)	-	0.74
Вспомогательные помещения	270	- 20	10525 (9150)	-	-	10625 (9150)	-	0.74
		- 30	13225 (11400)	-	-	13225 (11400)	-	0.74
		- 40	15775 (13500)	-	-	15775 (13500)	-	0.74

Привязан

Инв.№

407-3-0634.92-ОВ

ЗРУ 10(6) кВ, собственные с ОПУ без аккумуляторных батарей в сборном железобетоне

Нач.отд.	Роменский		10.92
Гип	Лурье		10.92
Ведущ.	Денисова		10.92

Стадия	Лист	Листов
РП	1	

Общие данные.

СЕВЗАПЭНЕРГОСЕТЬПРОЕКТ Санкт-Петербург

ЭРУ 10 - 6 х 20 - ЖБ - 36 - 1 - КК

План на отм. 0.000

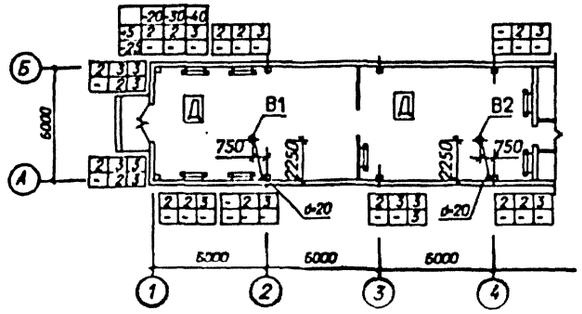

ОПУ - 6 х 22 - ЖБ - 21

План на отм. 0.000

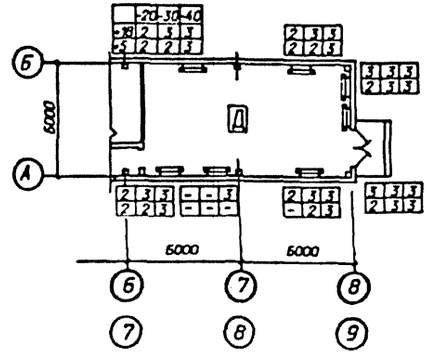

ЭРУ 10 - 6 х 26 - ЖБ - 52 - 2 - КК

План на отм. 0.000

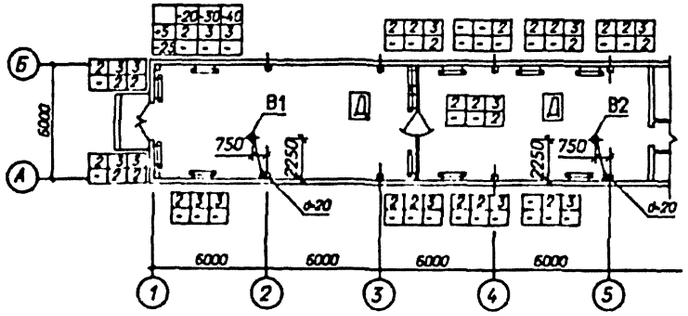

ОПУ - 6х 28 - ЖБ - 39

План на отм. 0.000

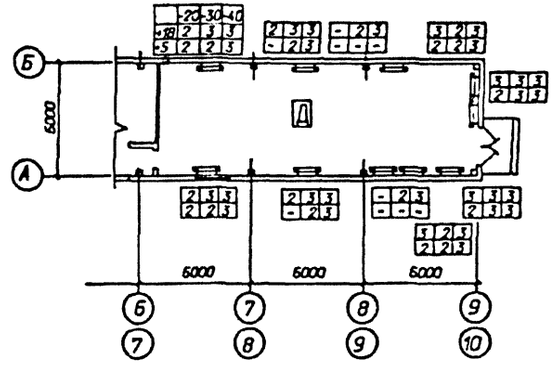

План на отм. 0.000

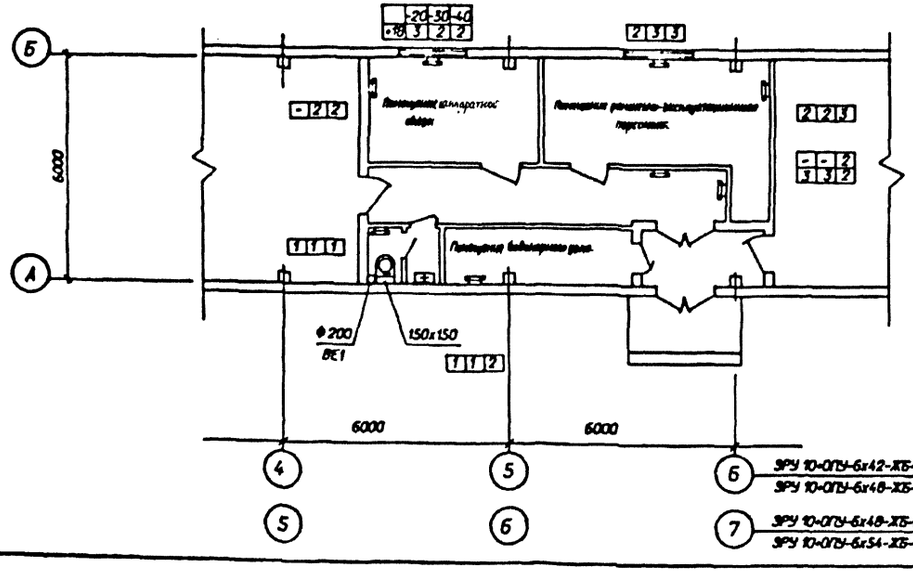

ЭРУ 10-ОПУ-6х42-ЖБ-36-21-1-КК
ЭРУ 10-ОПУ-6х48-ЖБ-36-39-1-КК

ЭРУ 10-ОПУ-6х48-ЖБ-52-21-2-КК
ЭРУ 10-ОПУ-6х54-ЖБ-52-39-2-КК

В1 (В2)

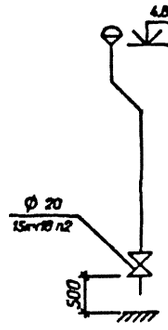

ВЕ 1

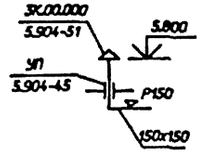

Привязан

Инв.№

				407-3-0634.92-ОВ		
				ЭРУ 10кВ, совмещенные с ОПУ без аккумуляторных батарей в сборном железобетоне		
Нач.отд.	Романский		10.92		Стадия	Лист	Листов
Гип	Лурье		10.92		РП	2	
Вед. инж.	Денисова		10.92	Планы на отм. 0.000. Схемы систем вентиляции В1 (В2), ВЕ1.	СЕВЗАПЭНЕРГОСЕТЬПРОЕКТ Санкт-Петербург	

Установка двух эл. печей

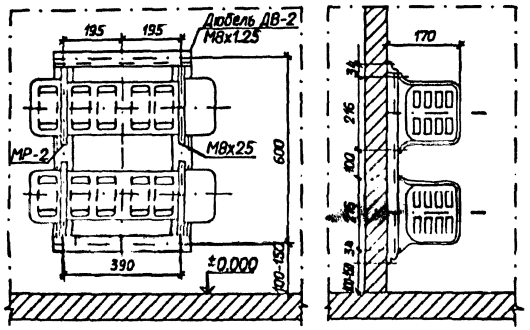

Установка трех эл. печей

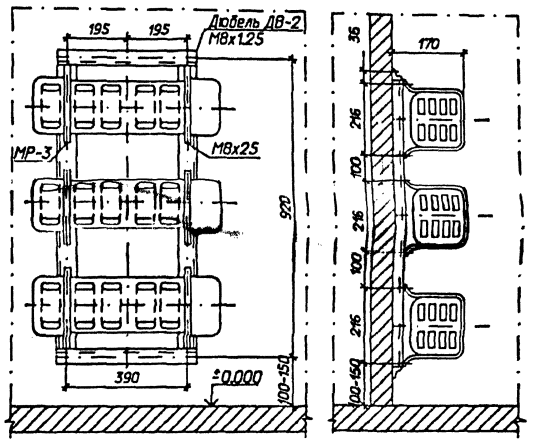

Рама для установки двух электропечей

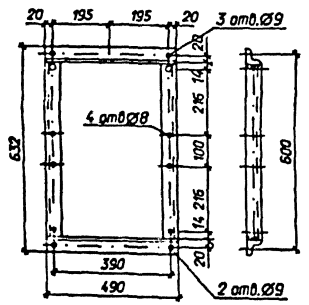

Рама для установки трех электропечей

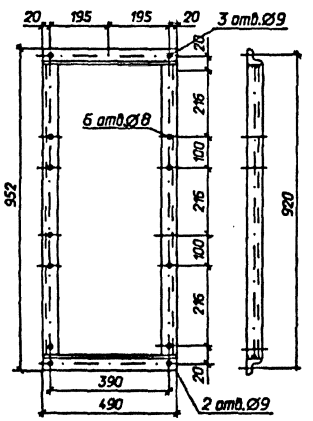

Привязан

Инв.N

407-3-0634.92-ОВ

ЭРУ 10(5) кВ, совмещенные с ОПУ без аккумуляторных батарей в сборном железобетоне

Нач.отд.	Рачинский		10.92
Гип	Лурье		10.92
Вед. инж.	Денисова		10.92

Стадия	Лист	Листов
РП	3	

Установка 2-х и 3-х электропечей. Рамы для установки 2-х и 3-х электропечей.

СЕВЗАПЭНЕРГОСЕТЬПРОЕКТ Санкт-Петербург

Альбом 3

Ведомость рабочих чертежей основного комплекта		
Лист	Наименование	Примечание
1	Общие данные	
2	План на отметке 0.000. Схемы систем В1 и К1.	

Ведомость ссылочных и прилагаемых документов		
Обозначение	Наименование	Примечание
	Ссылочные документы	
Серия 5.900 - 7	Опорные конструкции и средства	
выпуск 0 ; 1	крепления стальных трубопроводов	
	внутренних санитарно-технических	Сантех-
	систем.	проект
Серия 4.900-10	Альбом оборудования, фасонных частей	
выпуск 4	и арматуры для сетей и сооружений	
	водопровода и канализации.	
	Внутреннее санитарно - техническое	Сантех-
	оборудование.	проект
	Прилагаемые документы	
407-3-0634.92 ВК.СО	Спецификация оборудования	Альбом 5
407-3-0634.92 ВК.ВМ	Ведомость потребности в материалах	Альбом 6

Основные показатели по чертежам водопровода и канализации							
Наименование систем	Потребный напор на вводе, М	Расчетный расход				Установленная мощнос. электродвигателей, кВт	Примечание
		м3/сут	м3/ч	л/с	при поз. рел/с		
В1	23	0,15	0,056	0,1	5		2 струи по 5 л/сек.
К1	–	0,15	0.056	1.6	–		

1. Условная отметка пола 0.000 соответствует геодезической ▭ в системе принятой площадки строительства.
2. Водомер устанавливается только при присоединении к существующей сети городского или поселкового водопровода.
3. Расчетные расходы воды определены в соответствии со СНиП 2.04.01 - 85.
4. Сети систем водоснабжения и канализации монтируются в соответствии с требованиями СНиП 3.05.01 - 80.
5. Все трубы систем водоснабжения окрашиваются масляной краской за два раза, а трубы канализации - кузбасским лаком за два раза.

——— В1 ——— Хоз-питьевой и противопожарный водопровод

——— К1 ——— Бытовая канализация

Удостоверяю, что проект соответствует действующим нормам и правилам, а эксплуатация сооружений с пожароопасным и взрывоопасным характером производства безопасна при соблюдении предусмотренных проектом мероприятий.

Главный инженер проекта Лурье Д.В.

Инв.№				Привязан
Нач.отд.	Роменский		10.92	407 - 3 - 0634.92 -ВК
Нач.отд.	Гинко		10.92	ЭРУ 10 (6) кВ, совмещенные с ОПУ без аккумуляторной батареи в сборном железобетоне
ГИП	Лурье		10.92	Стадия: РП; Лист: 1; Листов: 2
Нач. гр.	Булавская		10.92	
Вед.инж.	Гинко		10.92	Общие данные
Инженер	Смирнова		10.92	СЕВЗАПЭНЕРГОСЕТЬПРОЕКТ Санкт - Петербург
Проверил	Булавская		10.92	

План на отм. 0.000

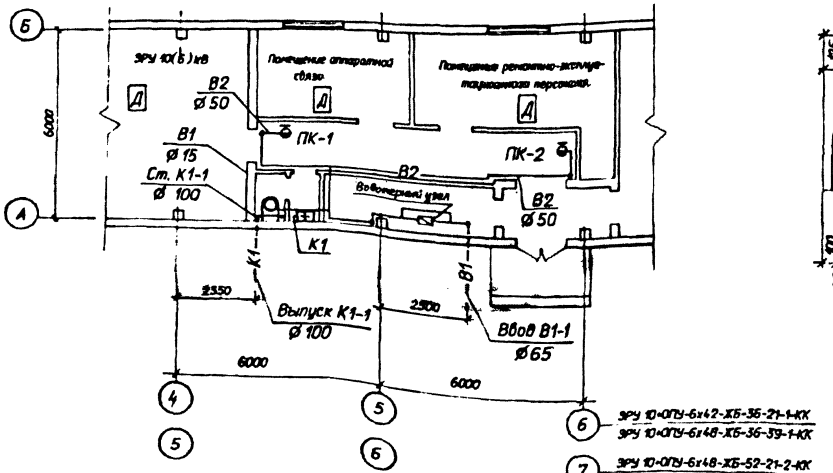

Водомерный узел

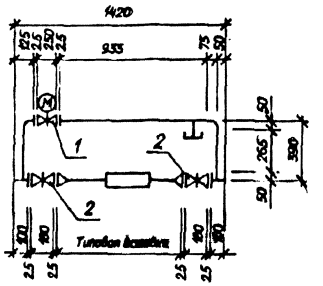

Типовая вставка

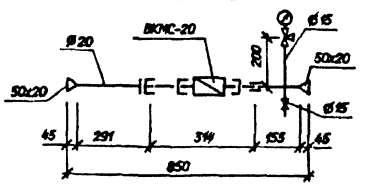

В1

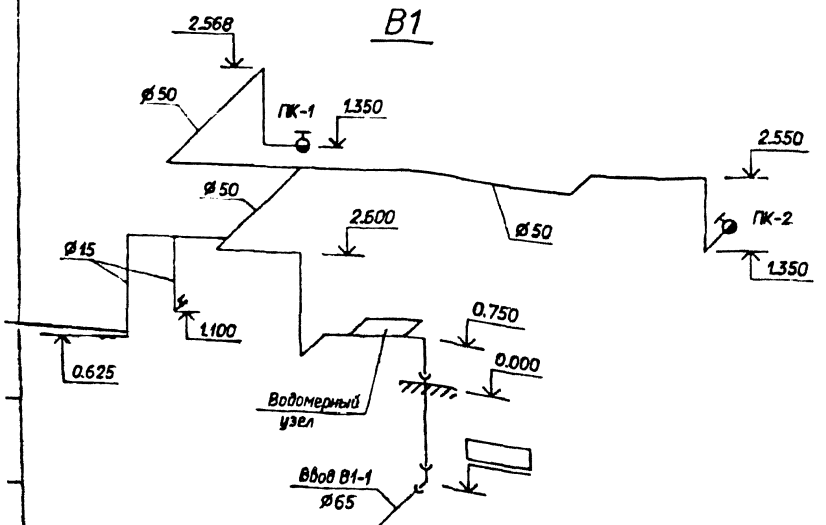

К1

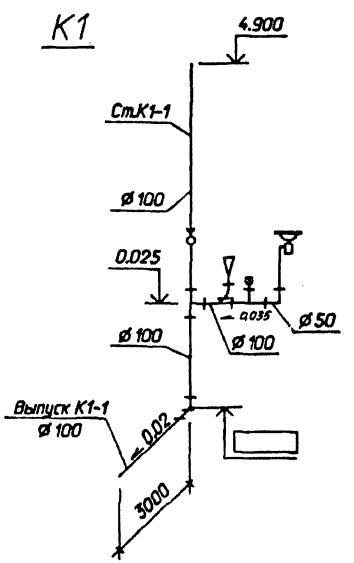

Спецификация

Марка, поз.	Обозначение	Наименование	Кол	Масса, ед.кг	Примечание
		Водомерный узел			
1	15 кч 922 бр	Вентиль проходной фланцевый с электроприводом ТЭ 099.058-01 МУ и эл. двигателем АОЛ-12-4, N = 0,18 кВт Ø 50	1	51	
2	30 ч 47 бр	Задвижка клиновая с невыдвижным шпинделем, фланцевая Ø 50	2	20	
3	ГОСТ 8963-75	Пробка Ø 15	1	0,04	
4	ГОСТ 3262-75	Трубы стальные водогазопроводные Ø 15	0,2	1,32	
		Типовая вставка			
1	ВСКМ-20	Счетчик холодной воды, калибр 20	1	3,9	
2	ГОСТ 2405-88	Манометр показывающий, МП4-У Предел измерений 0-10 кГс/см^2	1	1,2	
3	11 Б 18 бк	Кран трехходовой Ø 15 для манометра	1	0,25	
4	15 ч 8 п	Вентиль муфтовый Ø 15	1	0,75	
5	ГОСТ 3262-75	Трубы водогазопроводные Ø 15	0,3	1,32	
6	ГОСТ 3262-75	То же, Ø 15	0,445	1,66	
7	ГОСТ 17378-83	Переход К 57х4-25х1,6	2	0,2	

Привязан

Инв. N

				407 - 3 - 0634.92 - ВК
				ЭРУ 10(6) кВ, совмещенные с ОПУ без аккумуляторной батареи в сборном железобетоне
Нач.отд.	Романский		10.92	
Инженер.	Гинго		10.92	
ГИП	Лурье		10.92	
Нач.груп.	Булодская		10.92	
Ведущ.	Гинго		10.92	План на отм. 0.000
Инженер	Смирнова		10.92	Схемы систем В1 и К1
Проверил	Булодская		10.92	

Стадия	Лист	Листов
РП	2	

СЕВЗАПЭНЕРГОСЕТЬПРОЕКТ Санкт-Петербург

gost.e-ecolog.ru