ИНФОРМАЦИОННО-ИЗДАТЕЛЬСКИЙ ЦЕНТР ГОСКОМСАНЭПИДНАДЗОРА
РОССИЙСКОЙ ФЕДЕРАЦИИ

МЕТОДИЧЕСКИЕ УКАЗАНИЯ ПО ИЗМЕРЕНИЮ КОНЦЕНТРАЦИЙ ВРЕДНЫХ ВЕЩЕСТВ В ВОЗДУХЕ РАБОЧЕЙ ЗОНЫ

Выпуск 24

Москва, 1994

gost.e-ecolog.ru

ИНФОРМАЦИОННО-ИЗДАТЕЛЬСКИЙ ЦЕНТР ГОСКОМСАНЭПИДНАДЗОРА
РОССИЙСКОЙ ФЕДЕРАЦИИ

МЕТОДИЧЕСКИЕ УКАЗАНИЯ ПО ИЗМЕРЕНИЮ КОНЦЕНТРАЦИИ ВРЕДНЫХ ВЕЩЕСТВ В ВОЗДУХЕ РАБОЧЕЙ ЗОНЫ

Выпуск 24

Москва 1994

ГОСУДАРСТВЕННЫЙ КОМИТЕТ РСФСР
САНИТАРНО-ЭПИДЕМИОЛОГИЧЕСКОГО НАДЗОРА

П О С Т А Н О В Л Е Н И Е

N 1

06.02.92 г.
Москва

О порядке действия на территории Российской Федерации нормативных актов бывшего Союза ССР в области санитарно-эпидемиологического благополучия населения

Государственный комитет санитарно-эпидемиологического надзора при Президенте Российской Федерации на основании Закона РСФСР "О санитарно-эпидемиологическом благополучии населения" и Постановления Верховного Совета РСФСР "О ратификации Соглашения о создании Содружества Независимых Государств" от 12 декабря 1991 года п о с т а н о в л я е т:

Установить, что на территории России действуют санитарные правила, нормы и гигиенические нормативы, утвержденные бывшим Министерством здравоохранения СССР, в части, не противоречащей санитарному законодательству Российской Федерации.

Указанные документы действуют впредь до принятия соответствующих нормативных актов Российской Федерации в области санитарно-эпидемиологического благополучия населения.

Председатель Госкомсанэпиднадзора
Российской Федерации — Е.Н.Беляев

ISBN 5-87372-032-0

с Информационно- издательский центр Госкомсанэпиднадзора Российской Федерации, 1993

Аннотация

Методические указания по измерению концентраций вредных веществ в воздухе рабочей зоны предназначены для работников санитарно-эпидемиологических станций и санитарных лабораторий промышленных предприятий при осуществлении контроля за содержанием вредных веществ в воздухе рабочей зоны, а также научно-исследовательских институтов системы здравоохранения России и других заинтересованных министерств и ведомств.

Методические указания разработаны и утверждены с целью обеспечения контроля соответствия фактических концентраций вредных веществ в воздухе рабочей зоны к их предельно допустимым концентрациям (ПДК) — санитарно-гигиеническим нормативам, утверждаемым Министерством здравоохранения СССР, оценки эффективности внедренных санитарно-гигиенических мероприятий, установления необходимости использования средств индивидуальной защиты органов дыхания, оценки влияния вредных веществ на состояние здоровья работающих.

Включенные в данный выпуск Методические указания подготовлены в соответствии с требованиями ГОСТ 12.1.005-88 "ССБТ. Общие санитарно-гигиенические требования к воздуху рабочей зоны" и ГОСТ 12.1.016-79 "ССБТ. Воздух рабочей зоны. Требования к методикам измерения концентраций вредных веществ" одобрены Проблемной комиссией "Научные основы гигиены труда и профессиональной патологии", являются обязательными при осуществлении вышеуказанного контроля.

Ответственные за выпуск: Г.А.Хохолькова, Л.Г.Александрова, Г.А.Дьякова, М.Д.Бабина, Э.И.Волошина, Н.Г.Ледовских, В.Г.Овечкин.

УТВЕРЖДЕНО
Заместителем Главного государственного
санитарного врача СССР А.И.Заиченко
"12" декабря 1988 г.
N 4852-88

МЕТОДИЧЕСКИЕ УКАЗАНИЯ
по фотометрическому измерению концентраций линкоцимина в воздухе рабочей зоны

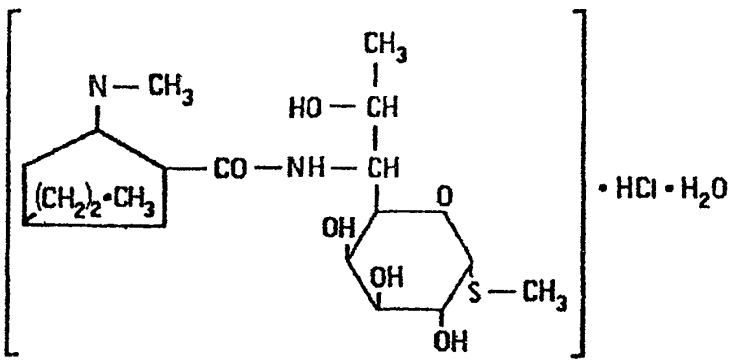

М.м. 461,0

Линкомицин представляет собой моногидрат гидрохлорида 6-амино-6,8-дидезокси-N-[2S,4R-1-метил-4-пропил-ролил]-1-тио-альфа-метил D-эритро-D-галакто-октопиранозида. Белый кристаллический порошок, без запаха, горького вкуса, легко растворим в воде (от 1:1 до 1:10), трудно растворим в 95%-ном спирте от (1:30 до 1:100), практически нерастворим в хлороформе. Тпл 135-140°С. Устойчив при хранении в сухом, защищенном от света месте при комнатной температуре в течение 3-х лет.

В воздухе может находиться в виде аэрозоля.

Антибиотик обладает преимущественной активностью в отношении грамположительных микробов. Способен изменять состав нормальной микрофлоры макроорганизма, вызывая дисбактериоз дыхательных путей, кожи, кишечника. При длительном воздействии возможно развитие кандидомикозов. Обладает слабыми аллергическими свойствами. Общетоксическое действие выражено незначительно.

ПДК линкомицина в воздухе 0,5 мг/м^3.

Характеристика метода

Метод основан на реакции взаимодействия линкомицина с реактивом Фолина и последующем фотометрическом измерении синего гетерополикомплекса при 660 нм. Отбор проб проводят с концентрированием на фильтр.

Нижний предел измерения содержания вещества в анализируемом объеме пробы — 10 мкг.

Нижний предел измерения вещества в воздухе — 0,16 мг/м^3 (при отборе 64 л воздуха).

Диапазон измеряемых концентраций от 0,16 до 2,7 мг/м^3.

Определению не мешает присутствие наполнителей капсул — сахара и крахмала. Мешает присутствие восстановителей.

Суммарная погрешность измерения не превышает 15 %.
Время выполнения измерения, включая отбор проб, 60 минут.

Приборы, аппаратура, посуда

Спектрофотометр или фотоэлектроколориметр.
Аспирационное устройство.
Фильтродержатели, ТУ 95, 72, 05-77.
Баня водяная, ТУ 64-1-2850-76.
Колбы мерные, ГОСТ 1770-74, вместимостью 50, 250 и 1000 мл.
Колбы круглодонные вместимостью 750 мл.
Пробирки с пришлифованными пробками, ГОСТ 10515-75.
Стаканы химические, ГОСТ 25336-82, вместимостью 50 мл.
Пипетки, ГОСТ 20292-74, вместимостью 1, 2, 5 и 10 мл.
Микропипетки, ГОСТ 1770-74, вместимостью 0,2 мл.
Воронки с пористой пластинкой N1 и N2.
Секундомер, ГОСТ 5072-79.
Пинцет.

Реактивы, растворы, материалы

Линкомицин с содержанием 875 мкг химически чистого антибиотика в 1 мг препарата.
Натрий вольфрамовокислый гидрат, МРТУ 6-09-2158-65, х.ч.
Натрий молибденовокислый гидрат, ГОСТ 10931-64, х.ч.
Кислота ортофосфорная, ГОСТ 6552-68, х.ч., 85%-ный раствор.
Соляная кислота, ГОСТ 3118-77, х.ч., концентрированная,
Литий сернокислый гидрат, ГОСТ 10563-63, х.ч.
Бром, ГОСТ 4109-64, жидкий.

Реактив Фолина; в круглодонную колбу, вместимостью 750 мл, вносят 50 г гидрата вольфрамовокислого натрия, 12,5 г молибденовокислого натрия, добавляют 350 мл дистиллированной воды, 25 мл 85%-ной ортофосфорной кислоты и 50 мл концентрированной соляной кислоты. Колбу соединяют с обратным холодильником и раствор кипятят в течение 10 часов. Затем добавляют 75 г гидрата сернокислого лития, 25 мл дистиллированной воды, хорошо перемешивают и добавляют 3 капли жидкого брома. Снова хорошо перемешивают. После охлаждения раствор фильтруют, доводят до 500 мл водой и хранят в склянке темного стекла на холоду. В этих условиях раствор пригоден длительное время. Реактив не должен иметь зеленого оттенка. В противном случае необходимо добавить бром и прокипятить. Перед употреблением разводят водой 1:1.

Натрий углекислый, ГОСТ 84-66, ч.д.а., раствор, насыщенный при нагревании.

Стандартный раствор N 1 с концентрацией линкомицина 100 мкг/мл готовят растворением 0,0011 г препарата в 100 мл воды. Раствор устойчив 1 неделю.

Стандартный раствор N 2 с концентрацией линкомицина 10 мкг/мл готовят путем соответствующего разбавления водой стандартного раствора N1. Раствор устойчив 2 дня.

Фильтры АФА-ХП-20.

Отбор пробы воздуха

Воздух с объемным расходом 15-20 л/мин аспирируют через фильтр АФА-ХП-20. Для измерения 1/2 ПДК следует отобрать 64 л воздуха. Срок хранения отобранных проб 10 дней.

Подготовка к измерению

Градуировочные растворы готовят согласно таблице 25, помещая их в пробирки с притертыми пробками.

Таблица 25

Шкала градуировочных растворов

N стандарта	Стандартный раствор N 2, мл	Стандартный раствор N 1, мл	Дистиллированная вода, мл	Содержание линкомицина, мкг
1	0	—	5,0	0
2	1,0	—	4,0	10
3	5,0	—	—	50
4	—	1,0	4,0	100
5	—	1,5	3,5	150
6	—	1,75	3,25	175

В пробирки с приготовленными градуировочными растворами добавляют по 0,15 мл насыщенного раствора углекислого натрия, 0,5 мл реактива Фолина, разведенного 1:1 водой, и нагревают в кипящей водяной бане 15 минут. Растворы затем охлаждают под струей водопроводной воды в течение 5 минут и хорошо перемешивают. Окрашенные в синий цвет растворы фотометрируют на спектрофотометре при длине волны 660 нм.

Измерения проводят в кюветах с толщиной поглощающего слоя по отношению к раствору сравнения, не содержащему определяемого вещества. Окраска растворов устойчива 2 часа.

Строят градуировочный график: на ось ординат наносят значения оптических плотностей градуировочных растворов, на ось абсцисс — соответствующие им величины содержания вещества в градуировочном растворе (мкг).

Проверка градуировочного графика проводится 1 раз в квартал или в случае использования новой партии реактива Фолина.

Проведение измерения

Фильтр с отобранной пробой при помощи пинцета помещают в стакан, заливают 8 мл воды, расправляют его и, периодически помешивая, оставляют на 30 минут для растворения. Раствор пробы фильтруют через воронку с пористой пластинкой N 1 или N 2.

Отбирают аликвоту фильтрата объемом 5 мл, добавляют 0,15 мл насыщенного раствора углекислого натрия, 0,5 мл разведенного реактива Фолина и далее обрабатывают аналогично градуировочным растворам. Оптическую плотность полученного синего раствора пробы измеряют по сравнению с контролем, который готовят одновременно и аналогично пробам.

Содержание линкомицина в анализируемом объеме пробы в мкг определяют по предварительно построенному градуировочному графику.

Расчет концентрации

Концентрацию в воздухе мг/м^3 (С) вычисляют по формуле:

$$C=(a * в) / (б * V),$$ где

а — количество вещества в анализируемом объеме раствора пробы, найденное по градуировочному графику, мкг;

а — общий объем раствора пробы, мл;
б — объем раствора пробы, взятый для анализа, мл;
V — объем воздуха, отобранный для анализа и приведенный к стандартным условиям, л (см. Приложение 1).

ПРИЛОЖЕНИЕ 1
Справочное

Приведение объема воздуха к условиям по ГОСТ 12.1.016-79 (температура 20°С, давление 760 мм рт.ст.) проводят по следующей формуле:

$$C = \frac{Vt * (273 + 20) * P}{(273 + t^{\circ}) * 101{,}33}, \text{ где}$$

V_t — объем воздуха, отобранный для анализа,

P — барометрическое давление, кПа;
(101,33 кПа = 760 мм рт.ст.);

t° — температура воздуха в месте отбора пробы, °С.

Для удобства расчета V следует пользоваться таблицей коэффициентов (Приложение 2). Для приведения объема воздуха к температуре 20°С и к давлению 760 мм рт.ст. надо умножить V_t на соответствующий коэффициент.

ПРИЛОЖЕНИЕ 2
Справочное

Коэффициент К
для приведения объема воздуха к условиям по ГОСТ 12.1.016-79

°С	Давление Р, кПа (мм рт. ст.)				
	97,33 (730)	97,86 (734)	98,4 (738)	98,93 (742)	99,46 (746)
-30	1,1582	1,1646	1,1709	1,1772	1,1836
-26	1,1393	1,1456	1,1519	1,1581	1,1644
-22	1,1212	1,1274	1,1336	1,1396	1,1458
-18	1,1036	1,1097	1,1159	1,1218	1,1278
-14	1,0866	1,0926	1,0986	1,1045	1,1105
-10	1,0701	1,0760	1,0819	1,0877	1,0986
-06	1,0640	1,0599	1,0657	1,0714	1,0772
-02	1,0385	1,0442	1,0499	1,0556	1,0613
0	1,0309	1,0366	1,0423	1,0477	1,0535
+02	1,0234	1,0291	1,0347	1,0402	1,0459
+06	1,0087	1,0143	1,0198	1,0253	1,0309
+10	0,9944	0,9990	1,0054	1,0108	1,0162
+14	0,9806	0,9860	0,9914	0,9967	1,0027
+18	0,9671	0,9725	0,9778	0,9880	0,9884
+20	0,9605	0,9658	0,9711	0,9783	0,9816
+22	0,9539	0,9592	0,9645	0,9696	0,9749
+24	0,9475	0,9527	0,9579	0,9631	0,9683
+26	0,9412	0,9464	0,9516	0,9566	0,9618
+28	0,9349	0,9401	0,9453	0,9503	0,9955
+30	0,9288	0,9339	0,9391	0,9440	0,9432
+34	0,9167	0,9218	0,9268	0,9318	0,9368
+38	0,9049	0,9099	0,9149	0,9198	0,9248

ПРИЛОЖЕНИЕ 2

(продолжение)

°С	Давление Р, кПа (мм рт. ст.)				
	100,00 (750)	100,53 (754)	101,06 (758)	101,33 (760)	101,86 (764)
-30	1,1899	1,1963	1,2026	1,2058	1,2122
-26	1,1705	1,1763	1,1831	1,1862	1,1925
-22	1,1519	1,1581	1,1643	1,1673	1,1735
-18	1,1338	1,1399	1,1460	1,1490	1,1551
-14	1,1164	1,1224	1,1284	1,1313	1,1373
-10	1,0994	1,1053	1,1112	1,1141	1,1200
-06	1,0829	1,0887	1,0945	1,0974	1,1032
-02	1,0669	1,0726	1,0784	1,0812	1,0869
0	1,0591	1,0648	1,0705	1,0733	1,0789
+02	1,0514	1,0571	1,0627	1,0655	1,0712
+06	1,0363	1,0419	1,0475	1,0502	1,0557
+10	1,0216	1,0272	1,0326	1,0353	1,0407
+14	1,0074	1,0128	1,0183	1,0209	1,0263
+18	0,9936	0,9989	1,0043	1,0069	1,0122
+20	0,9868	0,9921	0,9974	1,0000	1,0053
+22	0,9800	0,9853	0,9906	0,9932	0,9985
+24	0,9735	0,9787	0,9839	0,9865	0,9917
+26	0,9669	0,9721	0,9773	0,9755	0,9851
+28	0,9605	0,9657	0,9708	0,9734	0,9785
+30	0,9542	0,9594	0,9646	0,9670	0,9723
+34	0,9418	0,9468	0,9519	0,9544	0,9595
+38	0,9297	0,9347	0,9397	0,9421	0,9471

ПРИЛОЖЕНИЕ 3

Указатель определяемых веществ и перечень учреждений, представивших методические указания по измерению концентраций вредных веществ в воздухе рабочей зоны

NN п/п	Наименование вещества	Учреждения, представившие методику	Страницы
1	2	3	4
1.	Алифатические диэфиры щавелевой кислоты	Рижский медицинский институт	4
2.	Аллил-(альфа-аллилокси-карбонилоксикрилат)	Горьковский НИИ гигиены труда и проф-заболеваний	7
3.	Алюминат бария	1 Московский мединститут представил материалы по ПДК	10
4.	2-амино-4-нитроанизол	Харьковский НИИ гигиены труда и проф-заболеваний	13
5.	Анизол	"—"	16
6.	Анилин	Горьковский НИИ гигиены труда и проф-заболеваний Ленинградский НИИ гигиены труда и проф-заболеваний	20
7.	Аэрозоль масла минерального	Донецкий НИИ гигиены труда и проф-заболеваний	23
8.	Бензол, ксилол, толуол	Черниговская областная СЭС	30
9.	Винил-н-октил-сульфон, винил-н-децилсульфон, 2-оксиэтил-н-октил-сульфид, 2-оксиэтил-н-децилсульфид	Институт органической химии АН СССР, ВНИИ гигиены и токсикологии пестицидов, полимеров и пластических масс (ВНИИГИНГОКС)	35
10.	Висмут и его соединения	Центральный ордена Ленина Институт усовершенствования врачей (ЦОЛИУВ)	38
11.	Галловая кислота	Грузинский НИИ гигиены труда и проф-заболеваний	41
12.	Дезоксипеганин гидрохлорид	Узбекский НИИ санитарии, гигиены и профзаболеваний	44
13.	Дефолианты МН и УДМ-П "С"	Институт химии АН Узбекской ССР	47
14.	Двузамещенный цианурат кальция	НИИ азотной промышленности и продуктов органического синтеза, дзержинский филиал	50
15.	Диметилдипропилен-триамин, тетраметил-дипропилентриамин	ВНИИ нефтехимических процессов (ВНИИ НЕФТЕХИМ, г. Ленинград)	54
16.	1,2-диметоксиэтан	Горьковский НИИ гигиены труда и проф-заболеваний	58
17.	Диспергатор НФ	Харьковский НИИ гигиены труда и проф-заболеваний	61

1	2	3	4
18.	Дифос и бис-(4-оксифенил)сульфид	ВНИИ химических средств защиты растений (ВНИИХСЗР) Рижский мед.институт	64
19.	2,6-дихлор-4-нитроанилин	Харьковский НИИ гигиены труда и профзаболеваний	68
20.	Изобутенилкарбинол	ВНИИ нефтехимических процессов (ВНИИ НЕФТЕХИМ, г. Ленинград)	71
21.	Индантрон	Донецкий медицинский институт	74
22.	Компонента М-651	Казанский НИ технологический и проектный ин-т химико-фотографической промышленности (КАЗНИИТЕХФОТОПРОЕКТ)	77
23.	Компонента С-213	Казанский НИ технологические и проектный институт химикофотографической промышленности (КАЗНИИТЕХФОТОПРОЕКТ)	80
24.	Кристаллин	Грузинский НИИ гигиены труда и профзаболеваний	83
25.	Ксилол	Черниговская областная СЭС	86
26.	Линкомицин	ВНИИ антибиотиков (ВНИИА)	92
27.	Мелем	НИИ азотной промышленности и продуктов органического синтеза, Дзержинский филиал	96
28.	о-Метиланизол и п-метиланизол	Уфимский НИИ нефтехимических производств (НИИНЕФТЕХИМ)	99
29.	1-метил-4-изопропилбензол (п-цимол) и 1-метил-3-изопропилбензол(м-цимол)	Белорусский НИ санитарно-гигиенический институт	102
30.	Метилцеллозольв	ГосНИИ и проектный институт хлорной промышленности, Киевский филиал (КНИФ ГОСНИИХЛОРПРОЕКТ)	105
31.	Метилэтилкетон, бутилацетат, о-, п- и м-ксилолы	Горьковский НИИ гигиены труда и профзаболеваний	108
32.	Натриевая соль фенилуксусной кислоты	Ростовский медицинский институт	111
33.	Натрийкарбоксиметилцеллюлоза	Центральный ордена Ленина институт усовершенствования врачей (ЦОЛИУВ)	114
34.	Неопинамин	Университет Дружбы народов им. П.Лумумбы	117
35.	Окись цинка	Свердловский НИИ гигиены труда и профзаболеваний	120
36	Окись углерода	Донецкий НИИ гигиены труда и профзаболеваний	123

1	2	3	4
37.	2-оксиэтил-н-бутил-сульфид,2-хлорэтил-н-бутилсульфид,2-хлор-этил-н-октилсульфид, н-октилхлорид, н-децилхлорид	Институт органической химии АН СССР, ВНИИ гигиены и токсикологии пестицидов, полимеров и пластических масс (ВНИИ ГИНТОКС)	127
38.	Октилдифенил и алк-оксициандифенилы	Рубежанский филиал НИИ органических полупродуктов и красителей	130
39.	Октилциандифенил	"—"	134
40.	Полиборид магния в порошковце, борсодер-жащие композиции (бор-содержащая смесь и бороксидные ректифика-торы МВ и КС)	Свердловский НИИ гигиены труда и проф-заболеваний	137
41.	Полидим	ВНИИ железнодорожной гигиены (ВНИИЖГ)	141
42.	Полиметиленмочевина	Ростовский медицинский институт	145
43.	Порошки КИ-1 и К-0М2	Донецкий НИИ гигиены труда и проф-заболеваний	148
44.	Порошок ПВХ-1	"—"	151
45.	1,2пропандиолкарбонат (пропиленгликоль-карбонат)	Горьковский НИИ гигиены труда и проф-заболеваний	154
46.	Синтетические моющие средства "Лотос", "Эра", "Ока"	Донецкий медицинский институт	157
47.	Строфантидин ацетат	Узбекский НИИ санитарии, гигиены и проф-заболеваний	160
48.	Сульфид натрия	Центральный ордена Ленина институт усовер-шенствования врачей (ЦОЛИУВ)	163
49.	Терефталевая кислота	Горьковский НИИ гигиены труда и проф-заболеваний	166
50.	Тетраметилметилен-диамин	Новосибирский НИИ гигиены	169
51.	Толуол	Черниговская областная СЭС	172
52.	Третичная окись фос-фина и трис-фтор-октил-фосфиноксид	Харьковский НИИ гигиены труда и проф-заболеваний	176
53.	Трихлорацетат натрия	ВНИИ железнодорожной гигиены (ВНИИЖГ)	179
54.	Трихлорэтилфосфат	Горьковский НИИ гигиены труда и проф-заболеваний	182

1	2	3	4
55.	Фенилендиамины	Рубежанский филиал НИИ органических полупродуктов и красителей	185
56.	Фенилизоцианат и анилин	Донецкий НИИ гигиены труда и профзаболеваний	190
57.	Фенмедифам и 3-оксифенилметилкарбоамат	ВНИИ химических средств защиты растений (ВНИИХСЗР), Армянский НИИ общей гигиены и профзаболеваний	195
58.	Фосфид меди	Центральный ордена Ленина институт усовершенствования врачей (ЦОЛИУВ)	199
59.	Фурфурол, фурфуриловый спирт и фенол	Свердловский НИИ охраны труда	202
60.	Хлорат натрия	Институт химии АН Узбекской ССР	206
61.	Хлористый бутил	Узбекский НИИ санитарии, гигиены и профзаболеваний	209
62.	2-хлорциклогексилтио-N-фталимид	"—"	212
63.	N-цианэтиланилин	Харьковский НИИ гигиены труда и профзаболеваний	215
64.	N-циклогексил-тиофталимид	Узбекский НИИ санитарии, гигиены и профзаболеваний	218
65.	N-(2,3-эпоксипропил) карбазол и полиэпоксипропилкарбазол	Рижский медицинский институт	223
66.	Этазол	Филиал Всесоюзного НИ химико-фармацевтического института (ф-л ВНИХФИ, г.Купавна)	227
67.	N-этил-м-толуидин	Харьковский НИИ гигиены труда и профзаболеваний	230
68.	Этилцеллозольв, этилгликольацетат и бутилцеллозольв	ГосНИИ и проектный институт хлорной промышленности, Киевский филиал (КНИФ ГОСНИИХЛОРПРОЕКТ)	233
69.	Препарат КЕИМ	ПДК представлял Грузинский НИИ гигиены труда и профзаболеваний	237

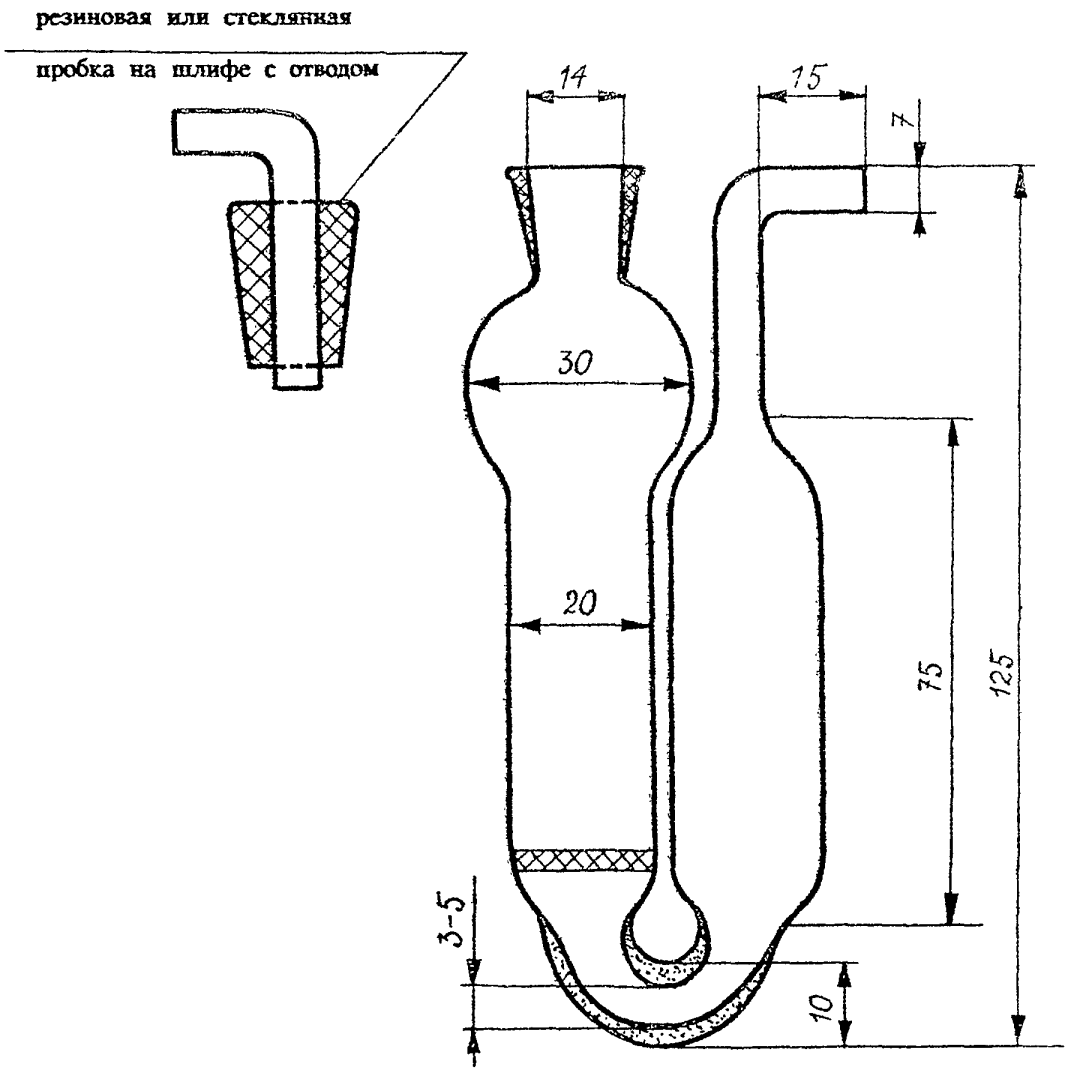

Рис. 1. Прибор поглотительный с пористой пластинкой

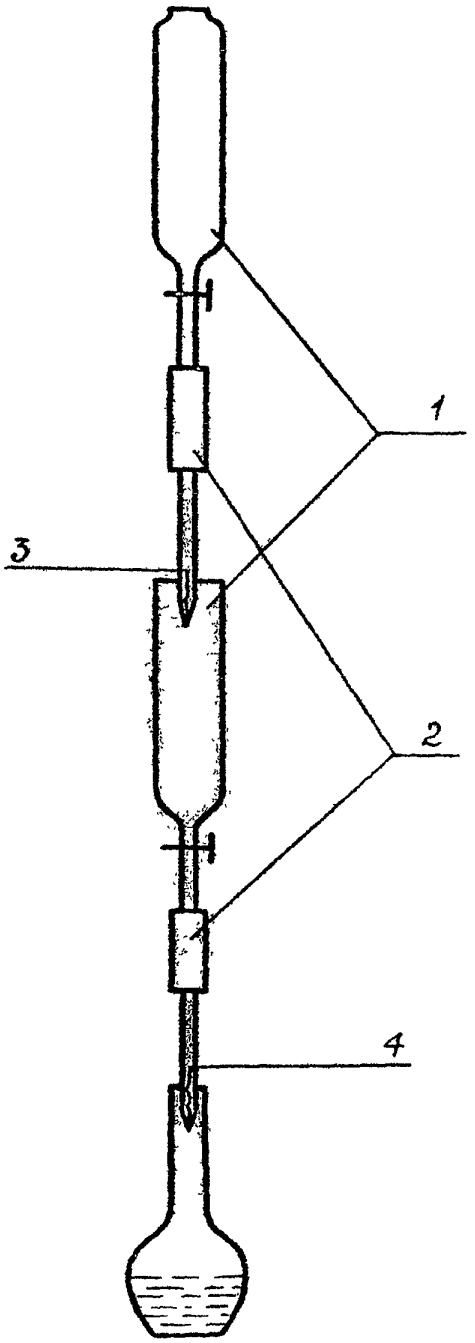

Рис. 2. Установка для получения циануровой кислоты

1 — воронки;
2 — соединительные резинки;
3 — катионитная колонка;
4 — анионитная колонка.

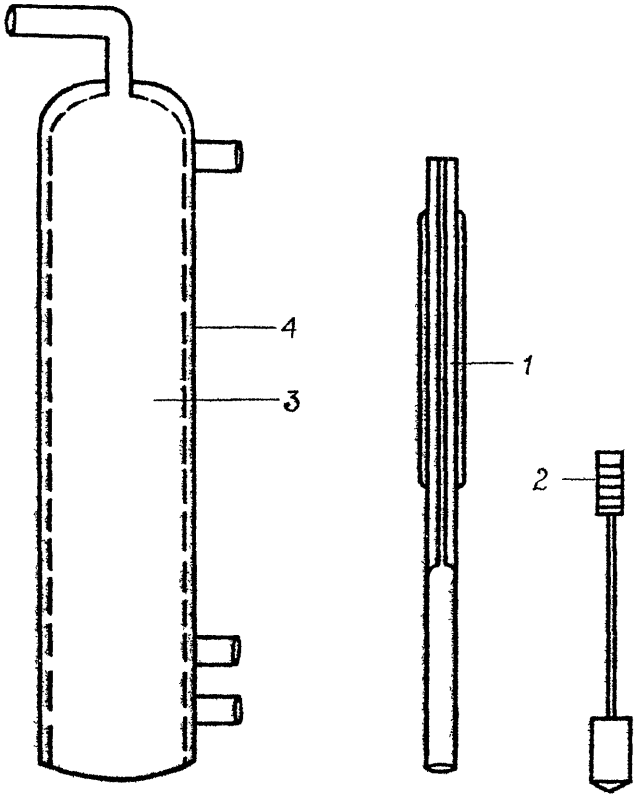

Рис. 3. Схема динамического капиллярного дозатора

1 — калиброванный капилляр;
2 — поршень;
3 — сатуратор;
4 — водяная рубашка термостата.

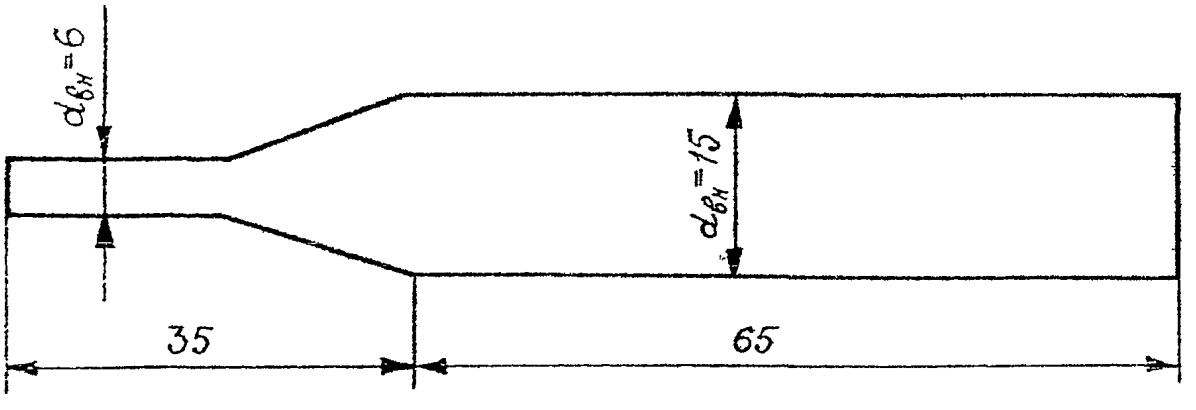

Рис. 4. Аллонж стеклянный

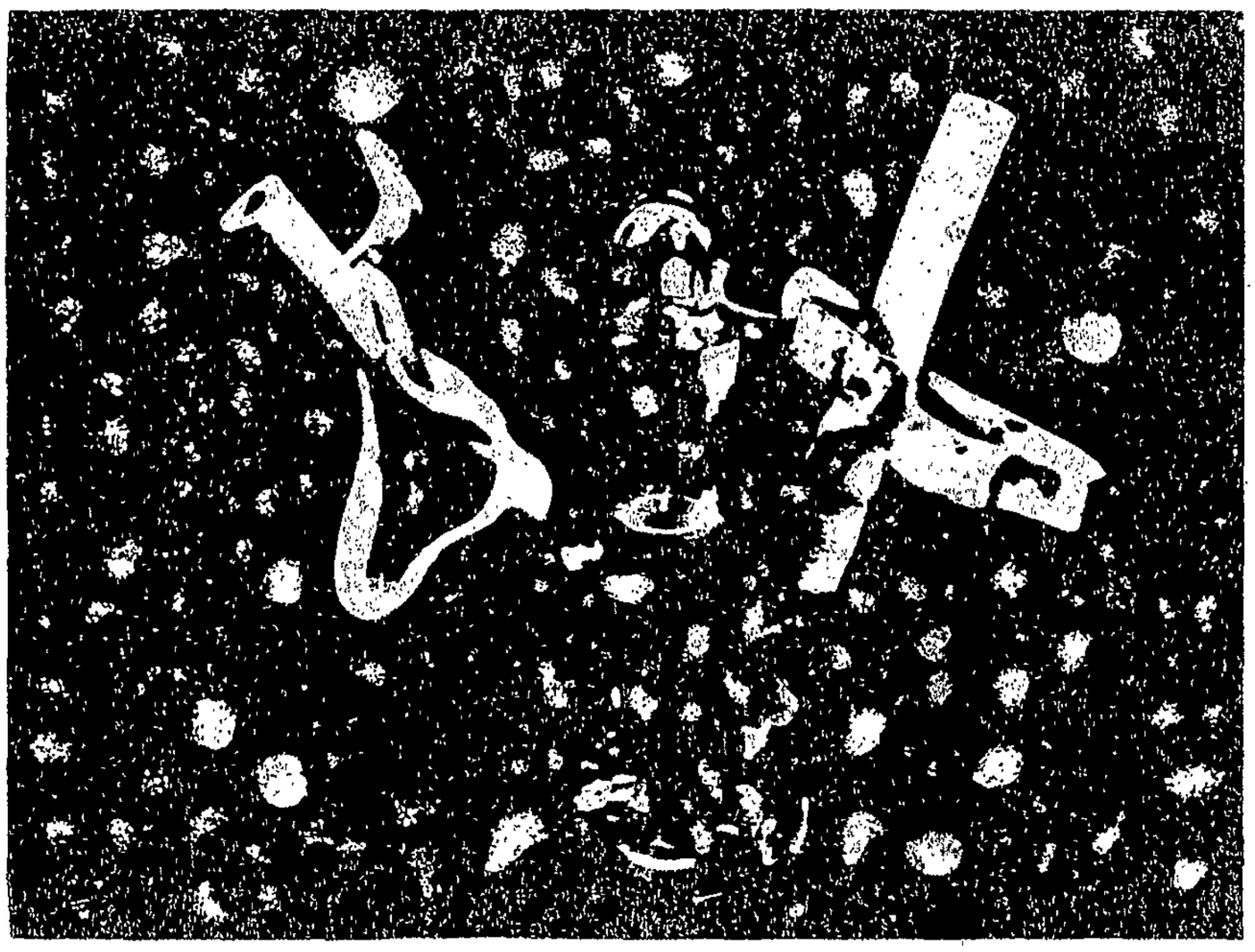

Рис. 5. Дозатор.

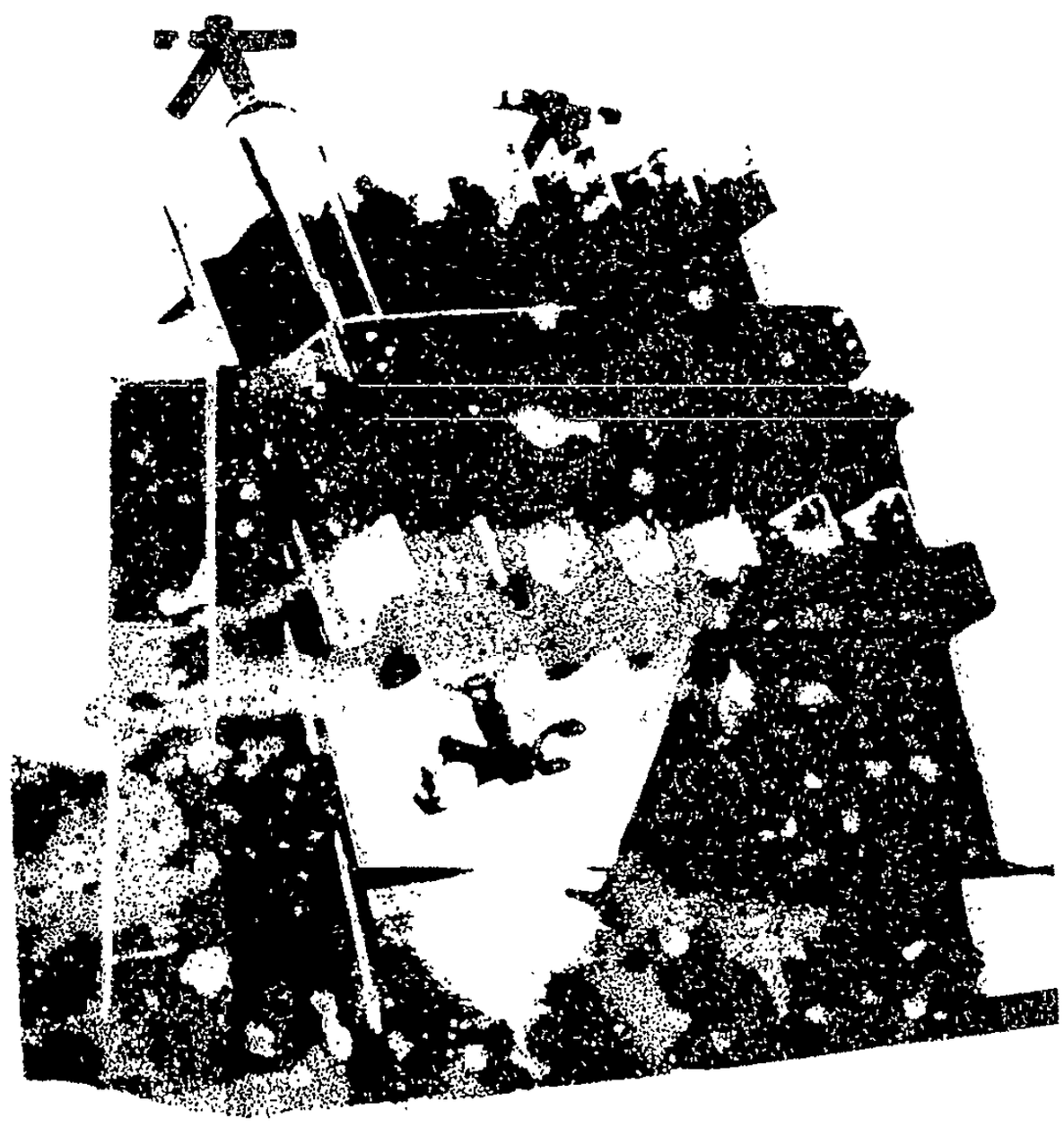

Рис. 6. Ротационный абсорбер

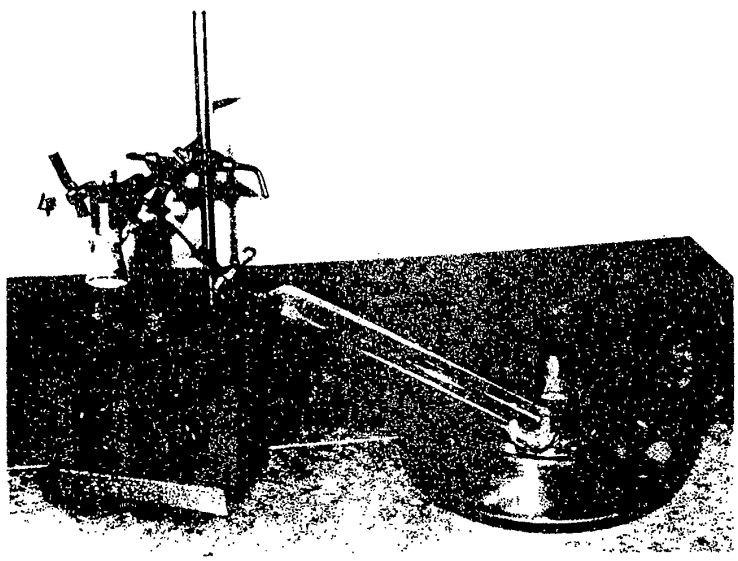

Рис. 7. Установка для получения оксида углерода (II)

1, 2, 3, 4 — зажимы;

5 — стеклянная трубка с фильтром;

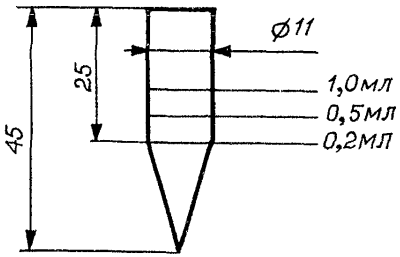

Рис. 8. Микропробирка для упаривания этилового спирта, калиброванная на 0,2; 0,5 и 1,0 мл по ГОСТ 1770-74

СОДЕРЖАНИЕ

стр.

Методические указания по газохроматографическому измерению концентраций смесей алифатических диэфиров щавелевой кислоты (оксалатов) в воздухе рабочей зоны 4

Методические указания по газохроматографическому измерению концентраций аллил-(альфа-аллилоксикарбонилоксиакрилата) в воздухе рабочей зоны 7

Методические указания по нефелометрическому измерению концентраций алюмината бария в воздухе рабочей зоны 10

Методические указания по газохроматографическому измерению концентраций 2-амино-4-нитроанизола в воздухе рабочей зоны 13

Методические указания по газохроматографическому измерению концентраций анизола в воздухе рабочей зоны 16

Методические указания по фотометрическому измерению концентраций анилина в воздухе рабочей зоны 20

Методические указания по фотометрическому измерению концентраций аэрозоля масел в воздухе рабочей зоны 23

Методические указания по фотометрическому измерению концентраций бензола, толуола и ксилола при их совместном присутствии в воздухе рабочей зоны 30

Методические указания по газохроматографическому измерению концентраций винил-н-октилсульфона, винил-н-децилсульфона, 2-оксиэтил-н-октил-сульфида, 2-оксиэтил-н-децилсульфида в воздухе рабочей зоны 35

Методические указания по полярографическому измерению концентраций висмута и его соединений в воздухе рабочей зоны 38

Методические указания по спектрофотометрическому измерению концентраций галловой кислоты в воздухе рабочей зоны 41

Методические указания по фотометрическому измерению концентраций дезоксинеганина гидрохлорида в воздухе рабочей зоны 44

Методические указания по фотометрическому измерению концентраций дефолиантов МН и УДМ-П "С" в воздухе рабочей зоны 47

Методические указания по фотометрическому измерению концентраций двузамещенного цианурата кальция в воздухе рабочей зоны 50

Методические указания по газохроматографическому измерению концентраций N,N- диметил-N'-(3-аминопропил)- пропандиамина-1,3(диметилдипропилентриамина) и N,N-диметил-N'-(3-диметиламинопропил)-пропандиамина-1,3(тетраметилдипропилентриамина) в воздухе рабочей зоны 54

Методические указания по газохроматографическому измерению концентраций 1,2-диметоксиэтана в воздухе рабочей зоны 58

Методические указания по измерению концентраций диспергатора НФ в воздухе рабочей зоны методом атомно-абсорбционной спектроскопии 61

Методические указания по измерению концентраций дифоса и бис(4-оксифенил)-сульфида в воздухе рабочей зоны методом тонкослойной хроматографии 64

Методические указания по газохроматографическому измерению концентраций 2,6-дихлор-4-нитроанилина и 2-хлор-4-нитроанилина в воздухе рабочей зоны 68

Методические указания по газохроматографическому измерению концентраций изобутенилкарбинола (ИБК) в воздухе рабочей зоны ... 71

Методические указания по фотометрическому измерению концентраций индантрона в воздухе рабочей зоны ... 74

Методические указания по фотометрическому измерению концентраций компоненты М-651 в воздухе рабочей зоны ... 77

Методические указания по фотометрическому измерению концентраций компоненты С-213 в воздухе рабочей зоны ... 80

Методические указания по фотометрическому измерению концентраций кристаллина в воздухе рабочей зоны ... 83

Методические указания по фотометрическому измерению концентраций ксилола в воздухе рабочей зоны ... 86

Методические указания по фотометрическому измерению концентраций линкомицина в воздухе рабочей зоны ... 92

Методические указания по фотометрическому измерению концентраций мелема в воздухе рабочей зоны ... 96

Методические указания по газохроматографическому измерению концентраций о-метиланизола и п-метиланизола в воздухе рабочей зоны ... 99

Методические указания по газохроматографическому измерению суммы концентраций 1-метил-4-изопропилбензола (п-цимола) и 1-метил-3-изопропилбензола (м-цимола) в воздухе рабочей зоны ... 102

Методические указания по газохроматографическому измерению концентраций метилцеллозольва в воздухе рабочей зоны ... 105

Методические указания по газохроматографическому измерению концентраций метилэтилкетона, бутилацетата, о-, м-ксилолов в воздухе рабочей зоны ... 108

Методические указания по газохроматографическому измерению концентраций натриевой соли фенилуксусной кислоты в воздухе рабочей зоны ... 111

Методические указания по фотометрическому измерению концентраций натрийкарбоксиметилцеллюлозы в воздухе рабочей зоны ... 114

Методические указания по газохроматографическому измерению концентраций неопинамина в воздухе рабочей зоны ... 117

Методические указания по фотометрическому измерению концентраций окиси цинка в воздухе рабочей зоны ... 120

Методические указания по фотометрическому измерению концентраций окиси углерода (II) в воздухе рабочей зоны ... 123

Методические указания по газохроматографическому измерению концентраций 2-оксиэтил-н-бутилсульфида, 2-хлорэтил-н-бутилсульфида, 2-хлорэтил-н-октилсульфида, н-октилхлорида, н-децилхлорида в воздухе рабочей зоны ... 127

Методические указания по газохроматографическому измерению концентраций октилдифенила и алкоксициандифенилов в воздухе рабочей зоны ... 130

Методические указания по газохроматографическому измерению концентраций октилциандифенила в воздухе рабочей зоны ... 134

одические указания по фотометрическому измерению концентраций полиборида ия и порошковых борсодержащих композиций (борсодержащей смеси и ксидных ректификатов МВ и КС) в воздухе рабочей зоны 137

одические указания по газохроматографическому измерению концентраций идима в воздухе рабочей зоны 141

тодические указания по фотометрическому измерению концентраций лиметиленмочевины в воздухе рабочей зоны 145

Методические указания по измерению концентраций порошка КМ-1 и К-30М2 (по иону калия) в воздухе рабочей зоны методом пламенной фотометрии 148

Методические указания по измерению концентраций порошка ПВХ-1 (по иону натрия) в воздухе рабочей зоны методом пламенной фотометрии 151

Методические указания по фотометрическому измерению концентраций 1,2-пропандиолкарбоната (пропиленгликолькарбоната) в воздухе рабочей зоны 154

Методические указания по фотометрическому измерению концентраций синтетических моющих средств "Лотос", "Эра", "Ока" в воздухе рабочей зоны 157

Методические указания по измерению концентраций строфантидин-ацетата в воздухе рабочей зоны методом тонкослойной хроматографии 160

Методические указания по фотометрическому измерению концентраций сульфида натрия в воздухе рабочей зоны 163

Методические указания по газохроматографическому измерению концентраций терефталевой кислоты в воздухе рабочей зоны 166

Методические указания по фотометрическому измерению концентраций тетраметилметилендиамина в воздухе рабочей зоны 169

Методические указания по фотометрическому измерению концентраций толуола в воздухе рабочей зоны 172

Методические указания по фотометрическому измерению концентраций третичной окиси фосфина и трис-втор-октил-фосфиноксида в воздухе рабочей зоны 176

Методические указания по газохроматографическому измерению концентраций трихлорацетата натрия в воздухе рабочей зоны 179

Методические указания по газохроматографическому измерению концентраций трихлорэтилфосфата в воздухе рабочей зоны 182

Методические указания по газохроматографическому измерению концентраций о-, м-, п-фенилендиаминов в воздухе рабочей зоны 185

Методические указания по фотометрическому измерению концентраций фенилизоцианата и анилина в воздухе рабочей зоны 190

Методические указания по измерению концентраций фенмедифама, 3-оксифенилметилкарбамата в воздухе рабочей зоны методом тонкослойной хроматографии 195

Методические указания по полярографическому измерению концентраций фосфида меди в воздухе рабочей зоны 199

Методические указания по газохроматографическому измерению концентраций фурфурола, фурфурилового спирта и фенола в воздухе рабочей зоны 202

Методические указания по фотометрическому измерению концентраций хлората натрия в воздухе рабочей зоны 206

Методические указания по газохроматографическому измерению концентраций хлористого бутила в воздухе рабочей зоны 209

Методические указания по газохроматографическому измерению концентраций 2-хлорциклогексилтио-N-фталимида в воздухе рабочей зоны 212

Методические указания по газохроматографическому измерению концентраций N-цианэтиланилина в воздухе рабочей зоны 215

Методические указания по измерению концентраций N-циклогексилтиофталимида (ЦТФ) в воздухе рабочей зоны методами тонкослойной и газожидкостной хроматографии 218

Методические указания по фотометрическому измерению концентраций N-(2 3-эпоксипропил)карбазола и полиэпоксипропилкарбазола в воздухе рабочей зоны 223

Методические указания по фотометрическому измерению концентраций этазола в воздухе рабочей зоны 227

Методические указания по газохроматографическому измерению концентраций N-этил-м-толуидина в воздухе рабочей зоны 230

Методические указания по газохроматографическому измерению концентраций этилцеллозольва, этилгликольацетата и бутилцеллозольва в воздухе рабочей зоны 233

Методические указания по измерению концентраций препарата КЕИМ в воздухе рабочей зоны 237

Приложение 1. Приведение объема исследуемого воздуха к температуре 20°С и давлению 760 мм рт. ст. 238

Приложение 2. Таблица коэффициентов для различных температур и давления 239

Приложение 3. Указатель определяемых веществ и перечень учреждений, представивших методические указания 241

Рисунки 1-8 245-252

Методические указания
по определению концентраций вредных веществ
в воздухе рабочей зоны

выпуск 24

Подписано в печать 14.03.94. Печать офсетная.
Формат 60×84/8. Печ. л. 16,0. Тираж экз.

gost.e-ecolog.ru