ТИПОВОЙ ПРОЕКТ

709-9-102.89

БЛОК СКЛАДОВ РЕЗИНОТЕХНИЧЕСКИХ ИЗДЕЛИЙ СПЕЦОДЕЖДЫ И СТРОЙМАТЕРИАЛОВ ВМЕСТИМОСТЬЮ 1 ТЫС.ТОНН /В ЖЕЛЕЗОБЕТОННЫХ КОНСТРУКЦИЯХ/

АЛЬБОМ 3

БЫТОВЫЕ ПОМЕЩЕНИЯ

АР2 АРХИТЕКТУРНЫЕ РЕШЕНИЯ СТР. 2-7

КЖ2 КОНСТРУКЦИИ ЖЕЛЕЗОБЕТОННЫЕ СТР. 8-17

ЭП2 ЭЛЕКТРОТЕХНИЧЕСКИЕ РЕШЕНИЯ СТР. 18-22

А2 АВТОМАТИЗАЦИЯ СТР. 23-35

СС2 СВЯЗЬ И СИГНАЛИЗАЦИЯ СТР. 36

ВК2 ВНУТРЕННИЕ ВОДОПРОВОД И КАНАЛИЗАЦИЯ СТР. 37-39

10302/03

Привязан

Инв. №

gost.e-ecolog.ru

ТИПОВОЙ ПРОЕКТ

709-9-102.89

БЛОК СКЛАДОВ РЕЗИНОТЕХНИЧЕСКИХ ИЗДЕЛИЙ, СПЕЦОДЕЖДЫ И СТРОЙМАТЕРИАЛОВ ВМЕСТИМОСТЬЮ 1 ТЫС. ТОНН /В ЖЕЛЕЗОБЕТОННЫХ КОНСТРУКЦИЯХ/

АЛЬБОМ 3

СОСТАВ ПРОЕКТА

АЛЬБОМ 1 ПЗ пояснительная записка
ТХ технологические решения
ЭЛ1 электротехнические решения
А1 автоматизация
СС1 связь и сигнализация
ОВ отопление и вентиляция
ВК1 внутренние водопровод и канализация

АЛЬБОМ 2 АР1 архитектурные решения
КЖ1 конструкции железобетонные
КМ1 конструкции металлические

АЛЬБОМ 3 Бытовые помещения
АР2 архитектурные решения
КЖ2 конструкции железобетонные
ЭЛ2 электротехнические решения
А2 автоматизация
СС2 связь и сигнализация
ВК2 внутренние водопровод и канализация

АЛЬБОМ 4 КЖИ Строительные конструкции и изделия

АЛЬБОМ 5 АПТ автоматическое пожаротушение
АПЭ1 электротехнические решения
АПЭ2 пожарная сигнализация
АПЭ3 охранная сигнализация

АЛЬБОМ 6 СО спецификации оборудования

АЛЬБОМ 7 ВМ ведомости потребности в материалах

АЛЬБОМ 8 С сметы

АЛЬБОМ 9 С сметы (бытовые помещения)

РАЗРАБОТАН
ПРОЕКТНЫМ ИНСТИТУТОМ „Юг ЗАПГИПРОПРОМСЕЛЬСТРОЙ"

Главный инженер института В.М. Сидоров

Главный инженер проекта Д.М. Вайсбанд

Утвержден и введен в действие 06.12.89г. № 073-3/4
Главагропромнаучпроектом Государственной Комиссии Совета Министров СССР по продовольствию и закупкам.

Привязан

Инв. №

Альбом 3

Ведомость основных комплектов рабочих чертежей

Обозначение	Наименование	Примечание
ПЗ	Пояснительная записка	
ЭМ	Силовое электрооборудование	
ЭО	Электрическое освещение	
А	Автоматизация	
СС	Связь и сигнализация	
АР	Архитектурно-строительные	
	решения	
КЖ	Конструкции железобетонные	
ОВ	Отопление и вентиляция	
ВК	Внутренние водопровод и	
	канализация	

Ведомость рабочих чертежей основного комплекта

Лист	Наименование	Примечание стр.
1	Общие данные (начало)	2
2	Общие данные (окончание)	3
3	План на отм. 1.200; план на отм. 4.200	4
4	Фасады; разрез 1-1	5
5	План с расстановкой мебели на отм. 1.200;	
	План кровли	6
6	Ведомость отделки помещений; планы полов	7

Ведомость ссылочных и прилагаемых документов

Обозначение	Наименование	Примечание
	Ссылочные документы	
ГОСТ 24698-81	Двери деревянные наружные для	
	жилых и общественных зданий	
ГОСТ 6629-88	Двери деревянные внутренние для	
	жилых и общественных зданий	
ГОСТ 11214-86	Окна и балконные двери деревянные с	
	двойным остеклением для жилых и	
	общественных зданий	
	Плиты подоконные железобетонные	
	для жилых, общественных и	
ГОСТ 26919-86	вспомогательных зданий	
1.038.1-1, Вып.1	Перемычки железобетонные для	
	зданий с кирпичными стенами	
2.460-18, Вып.1	Узлы покрытий одноэтажных	
	производственных зданий с	
	рулонными кровлями и железо-	
	бетонными плитами	
2.244-1, Вып.4	Детали полов общественных	
	зданий	
1.488.9-2, Вып.1	Кабины душевых помещений	
	вспомогательных зданий	
	промышленных предприятий	
2.260-1, Вып.3	Детали покрытий общественных	
	зданий	
	Противопожарные двери	
1.236-5, Вып.1	общественных зданий	
2.230-1 Вып.5	Детали стен и перегородок	
	общественных зданий	
	Прилагаемые документы	
АР2, ВМ	Ведомость потребности	
	в материалах	
АР2, СО	Спецификация оборудования	

Ведомость спецификаций

Лист	Наименование	Примечание
4	Спецификация заполнения проемов	
2	Спецификация перемычек	
2	Спецификация душевых кабин	
2	Спецификация монтажных металлических	
	деталей	

Основные строительные показатели

Наименование	Ед. изм.	Количество		
		$t^0 = -20°$	$t^0 = -30°$	$t^0 = -40°$
Площадь застройки	$м^2$	141.06	141.06	141.06
Строительный объем	$м^3$	928.17	933.82	939.46
Общая площадь	$м^2$	260.5	260.5	260.5

Таблица толщин утеплителя
Значения R_0 ($м^2$ °с/вт)

Наименование конструкции		Материал утеплителя	Толщина утеплителя для t^0			Примечание
			-20°	-30°	-40°	
Кирпичная		полужесткие				
стена по оси		минераловатные				
(12/1) — (7/1)	а	плиты				
см. л. АР-5		$\gamma = 150$ кг/м³	70/1.0	100/1.5	130/1.85	
		$\zeta = 0.07$ вт/м°с				
кровля	б	пенобетон				
		$\gamma = 400$ кг/м³	60/0.75	100/1.04	140/1.3	
		$\zeta = 0.11$ вт/м°с				

Типовой проект разработан в соответствии с действующими нормами и правилами и предусматривает мероприятия, обеспечивающие пожарную, взрывную, взрывопожарную безопасность при эксплуатации здания.

Главный инженер проекта Вайсбанд А.М.

Инв. №				Привязан
Гип	Вайсбанд		6.89	ТП 709-9-102.89 — АР2
Нач. отд.	Антоненко		6.89	Блок складов резинотехнических изделий спецодежды и стройматериалов вместимостью 1 тыс. тонн
Гл. спец.	Дяченко		6.89	
Зав. гр.	Зеленюк		6.89	Бытовые помещения — Стадия: РП; Лист: 1; Листов: 6
Разраб.	Москвель		6.89	
Проверил	Зеленюк		6.89	Общие данные (начало) — Госагропром СССР, Госгражданпромсельстрой, г. Киев
Н. контр.	Котенко		6.89	

Копировала: Касьяненко

Формат А2

Инв. № подл. | Подпись и дата | Взам. инв. №

Альбом 3

Спецификация перемычек

Марка поз.	Обозначение	Наименование	Кол.	Масса ед. кг	Примечание
		для t^0=-20°; -30°			
1	1.038.1-1 вып.1	1ПБ13-1	9	15	
2	1.038.1-1 вып.1	2ПБ 19-3	1	31	
		для t^0=-40°			
1*	1.038.1-1 вып.1	1ПБ 13-1	12	15	
2	1.038.1-1 вып.1	2ПБ 19-3	1	31	

Перемычки 1* устанавливаются только для t^0=-40°

Спецификация душевых кабин

Марка поз.	Обозначение	Наименование	Кол.	Масса ед.кг	Примечание
тип3	1.488.9-2	Кабины душевых помещений вспомогательных зданий промышленных предприятий	1		
тип4			1		

Спецификация монтажных металлических деталей

Марка поз.	Обозначение	Наименование	Кол.	Масса ед.кг	Примечание
МН1	2.230-1 вып.5	монтажная деталь МН1	28	0.55	
МН2		монтажная деталь МН2	59	0.55	
К1		каркас К1	12	0.41	
К2		каркас К2	12	0.17	
К5		каркас К5	—	1.89	

Общие указания

1. Степень огнестойкости здания II
2. За условную отметку 0.000 принят уровень головки рельса ж/д пути, что соответствует абсолютной отметке ____ м по генплану смотри т.п. 709-9-102.89 т.п. 709-9-103.89
3. Наружные стены выполнять: из керамзитобетонных панелей γ=1000 кг/м³ по серии 1-090.1-1/88.
4. Перегородки из кирпича глиняного обыкновенного кр-р-75/1000/25 ГОСТ 530-80* на цементно-песчаном растворе М25.
5. В качестве утеплителя покрытия принят ленобетон γ=400 кг/м³, утеплитель стен полужесткие минераловатные плиты γ=150 кг/м³
6. Горизонтальная гидроизоляция стен выполняется из цементно-песчаного раствора состава 1:2 толщиной 15мм на обм. 1.145.
7. Указания по устройству гидроизоляции, а также защиты строительных конструкций от коррозии см. чертежи марки КЖ. Вокруг здания выполнить асфальтобетонную отмостку шириной 1000 мм по щебеночному основанию толщиной 100мм.
8. Проект разработан для производства работ в летнее время. В случае выполнения работ при отрицательных температурах необходимо руководствоваться указаниями СНиП 3.03.01-87.
9. Внутренние кирпичные перегородки не доводить на 30мм до конструкций покрытия во избежание передачи на них нагрузки. Зазоры заполнить минеральной ватой и оштукатурить.
10. При кладке стен в местах дверных проемов заложить деревянные антисептированные пробки для крепления дверных блоков (по расч. на проем).
11. Обрамление герметичных дверей в венткамерах устанавливается одновременно с кладкой стен.
12. Оконные переплеты, дверные блоки, окрасить двумя слоями эмали ПФ-115 по слою грунтовки ГФ-021.
13. Вентшахты на фасадах условно не показаны.
14. При устройстве кровли строго соблюдать требования правил производства работ и техники безопасности в строительстве СНиП 3.04.01-87 и СНиП 111-4-80.
15. Защитные фартуки, компенсаторы в деформационном шве выполнить из оцинкованной кровельной стали толщиной 0,5-0,8 мм.
16. Деревянные элементы, соприкасающиеся с кирпичной кладкой и бетоном, должны быть антисептированы и изолированы прокладкой слоя толя.
17. Над проемами в кирпичных перегородках шириной менее 800 мм выполнять рядовые перемычки из 2ф 6АI на ширине 120мм ширины кладки в слое цементного раствора толщ. 30мм с опиранием 250мм на каждую сторону проема.
18. Для автоматического закрывания двери входные, тамбуров уборных, курительной оборудовать приборами ЗД-1 по ГОСТ 5091-78* и уплотнить прокладками ГОСТ 10174-72.
19. Блоки входных дверей покрыть водостойким бесцветным лаком в два слоя.
20. Полы выполнять в соответствии с требованиями главы СНиП 3.04.01-87.
21. Состав холодной мастики на водостойких вяжущих указать при привязке проекта.
22. Для основания под полы грунт укладывать горизонтальными слоями толщиной 150-200мм с тщательным послойным уплотнением при оптимальной влажности грунта.
23. Полы выполнять только после устройства всех элементов подземного хозяйства, фундаментов под оборудование
24. Уровень чистого пола душевых и уборных выполнить на 10мм ниже уровня полов примыкающих к ним помещений
25. Установку трапов в полах выполнить по чертежам марки ВК. Полы в помещениях с трапом выполнить с уклоном 0.01 в сторону трапа.
26. Для утепления пола 1 этажа по грунту основания под конструкцию пола на ширину 0.80 по периметру здания уложить керамзита γ=600 кг/м³ толщиной 300мм
27. Привер наружных стеновых панелей по фактурной отделке и цветовой гамме осуществляется при привязке проекта.
28. Наружные двери выполнить без запоров, которые не могут быть открыты изнутри без ключа.
29. Наружная отделка стен-окраска водоэмульсионными красками.

Привязан

Инв. №

ГИП	Кононов		6.89
Нач. отд.	Дмитренко		6.89
Гл. спец.	Кучинка		6.89
Нач. гр.	Хвостов		6.89
Разраб.	Хвостов		6.89
Провер.	Зайченко		6.89
Н. контр.	Котенко		6.89

т.п. 709-9-102.89 Ар2

Блок бытовых помещений для обслуживания строительных рабочих при строительстве 1 этажных зданий

Стадия | Лист | Листов

Р П | 1

Бытовые помещения

Общие данные (окончание)

Госстроем СССР Госгражданпроект г. Киев

Копировал: Вулах

Формат А2

Инв. № подл. | Подпись и дата | Взам. инв. №

Альбом 3

План на отм. 4.500

После монтажа трубопроводов и воздуховодов проемы забетонировать керамзитобетоном по месту

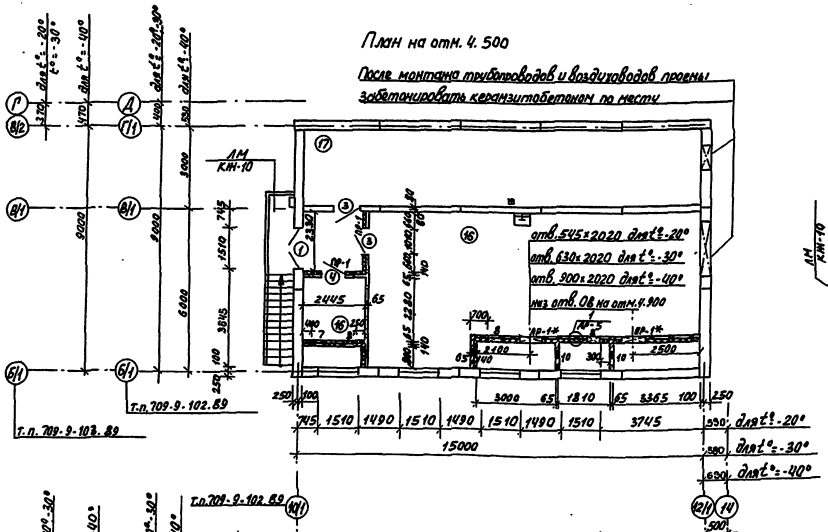

Фрагмент плана на отм. 4.500 (для t°н - 40°)

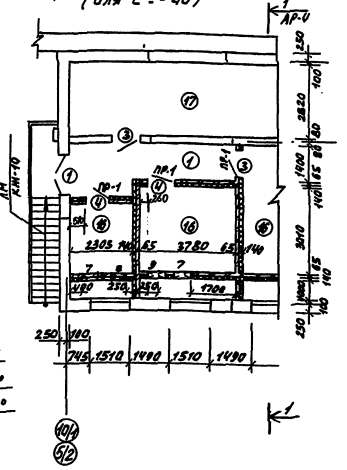

План на отм. 1.200

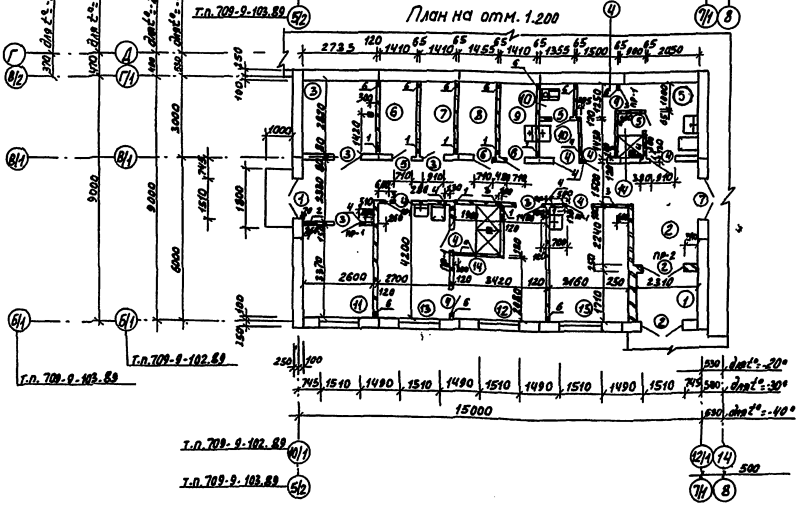

Экспликация помещений

Номер по плану	Наименование	Площадь м²
1	Тамбур	9.32
2	Коридор	34.9
3	Узел ввода	7.73
4	Женский гардероб уличной и домашней одежды на 5 шкафов	3.73
5	Женский гардероб специальной одежды на 5 шкафов	6.91
6	Кладовая грязной спец. одежды	3.98
7	Курительная	3.98
8	Кладовая чистой спец. одежды	4.12
9	Кладовая уборочного инвентаря	3.98
10	Уборная	3.76
11	Помещение для сушки спецодежды и обуви	8.76
12	Мужской гардероб уличной и домашней одежды на 10 шкафов	10.49
13	Мужской гардероб спецодежды на 10 шкафов	11.34
14	Душевая	5.1
15	Комната отдыха, приема пищи и обогрева	13.27
16	Венткамера	76.54
17	Помещение ПТА для t°н - 40°	41.74
1	Тамбур	14.81
16	Венткамера	68.45

Таблица отверстий

N°	Размер (в×h), мм	Отметка низа, м	Назначение
1	100×200	3.750	ВК
2	340×150	3.950	ОВ
3	150×150	3.950	ОВ
4	150×150	3.700	ОВ
5	250×250	3.700	ОВ
6	100×100	1.500	ОВ
7	545×515	4.800	ОВ
8	510×1260	4.700	ОВ
9	600×600	6.700	ОВ
10	300×300	6.000	ОВ
11	400×400	3.300	А

Привязан

Инв.№

т.п. 709-9-102.89 - АР2

ГИП	Васильев		6.89
Нач. отд.	Иванченко		6.89
Гл. спец.	Денисов		6.89
Рук. гр.	Семенюк		6.89
Разраб.	Киселева		6.89
Пров.	Зеленко		6.89
Н. контр.	Котенко		6.89

Блок складов разногруппных изделий, отделений строительной готовности 1 очер. пуска

Бытовые помещения

Стадия	Лист	Листов
РП	3	

План на отм. 1.100
План на отм. 4.500

Госагропром СССР Ростехпроектмонтажспецстрой

Копир. Денкина

Формат А2

Альбом 3

Фасад 10/1 - 12/1
Фасад 5/2 - 7/1

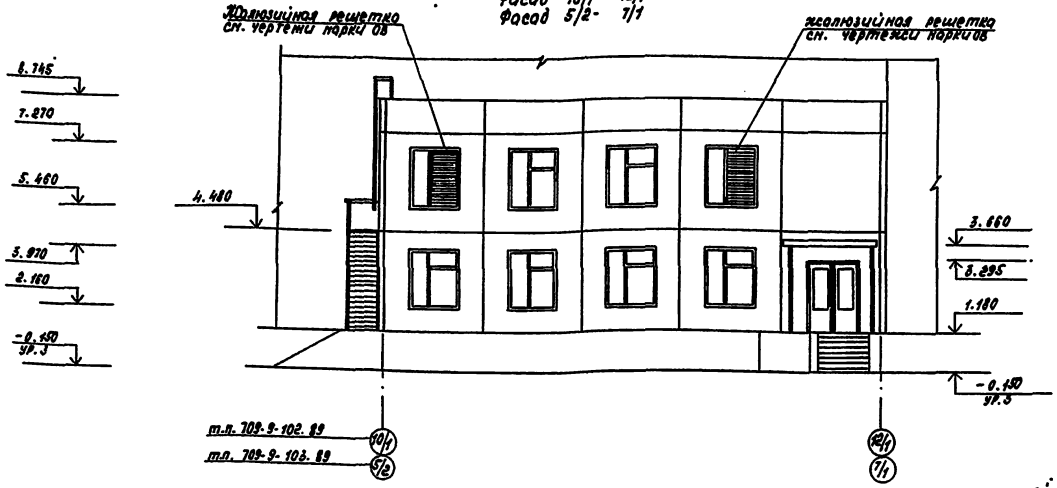

Фасад Г/1 - Б/1
Фасад В/2 - Б/1

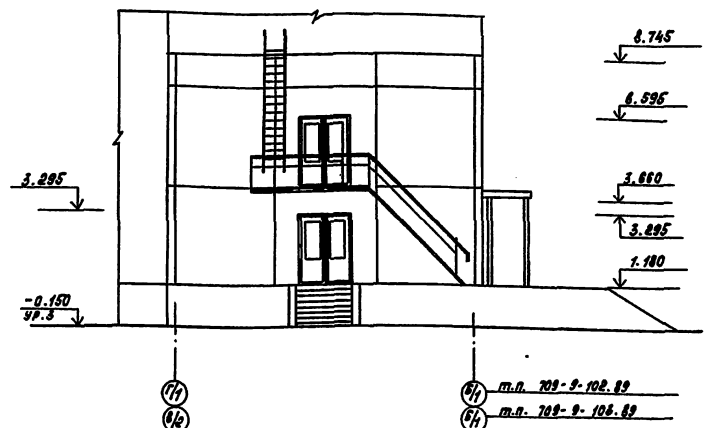

Спецификация заполнения проемов

Марка, поз.	Обозначение	Наименование	кол. шт. на 1	кол. шт. на 2	Всего	Масса ед., кг	Примечание
1	гост 24698-81	Дверной блок ДН21-15 ЛПУ	1	1	2		
2	гост 24698-81	Дверной блок ДН21-15 ЛП	2	-	2		
3	гост 6629-88	Дверной блок ДГ21-9	4	2	6		
4	гост 6629-88	Дверной блок ДГ21-9а	8	1/2*	9/10*		
5	гост 6629-88	Дверной блок ДГ21-7	3	-	3		
6	гост 6629-88	Дверной блок ДГ21-7а	2	-	2		
7	серия 1.236-5 Вып.1	Дверной блок					
		АП1.09.00.00.00 Н4	1	-	1		

Ведомость проемов ворот и дверей

Марка, поз.	Размер проема, мм
1	1510 х 2150
2	1510 х 2150
3	910 х 2070
4	910 х 2070
5	710 х 2070
6	710 х 2070
7	1510 х 2160

1. * - количество дверных блоков для t°нар = -40° 2. По оси В/1 дверные проемы выше дверных коробок зашить по месту древесноволокнистыми плитами.

Ведомость перемычек

Марка, поз.	Схема сечения
ПР-1 ПР-1а	1
ПР-2	2

(3) Деталь армирования перегородок толщ. 65 мм

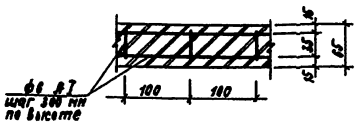

Шаг каркаса 300 мм. Верхние три каркаса укладывать через 75 мм. В местах установки пп2 дополнительно укладывать каркасы на длину 1м в каждые три шва кладки в соответствии с деталью 7 серии 2.230-1 Вып. 5. Для дополнительного армирования применять ф3 ВI. Расход ф3 ВI - 12.54 кг

Заполнение оконных проемов столярными изделиями в заводских условиях. Спецификации и сборочные чертежи см. листы

КЖСИ - 14	т.п. 709-9-103.89
КЖСИ - 56	т.п. 709-9-102.89

слой гравия на катионной битумной эмульсии - 10
2 слоя катионной битумной эмульсии, армированной 2 слоями стеклосетки СС-1 (ТУ6-11-99-75)
цементно-песчаная стяжка М50 - 15
пенобетон $\gamma = 400$ кг/м^3 - 6
сборная ж/б плита покрытия

Разрез 1-1

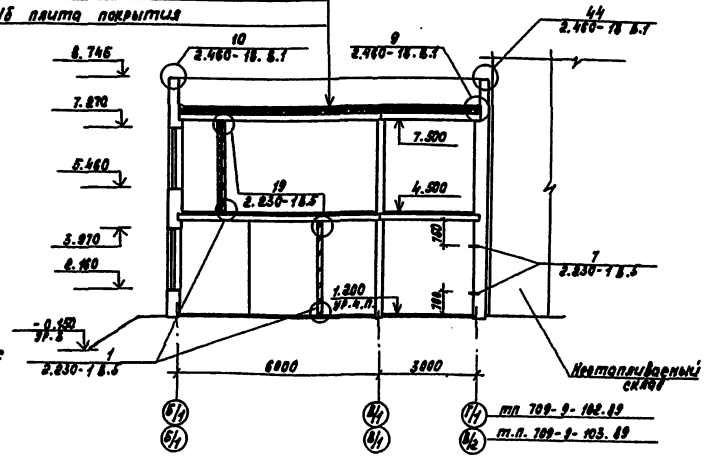

Привязан

Инв. №

ГИП	Васильев		6.89
Нач. отд.	Антонюк		6.89
Гл. спец.	Ягунова		6.89
Нач. гр.	Брагинец		6.89
Констр.	Алексеев		6.89
Инженер	Зеленин		6.89
Н. контр.	Катенин		6.89

ТП 709-9-102.89 - ЭМ2
Блок сблока различные изделия спецсети устройматериалов вместимостью 1 тыс. тонн
Бытовые помещения
Стадия: Р/Т; Лист: 4; Листов:
Фасады Разрез 1-1
Госстрой СССР Главкиевпромпроект г. Киев

Копировал: Косьяненко

Формат А4

Альбом 3

План с расстановкой мебели на отм. 4,200

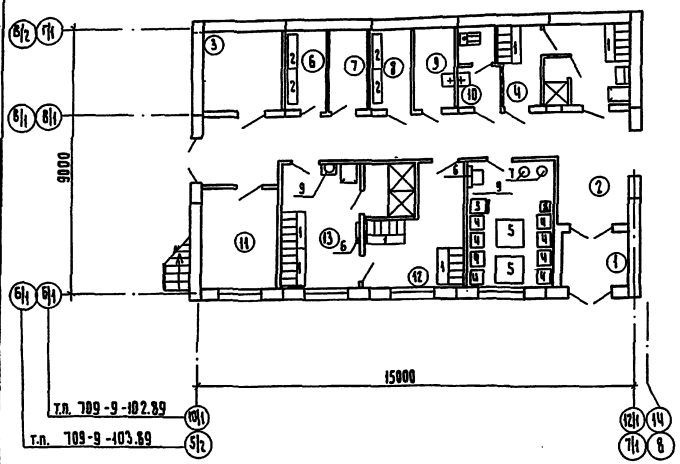

Вентиляционная шахта Ш1

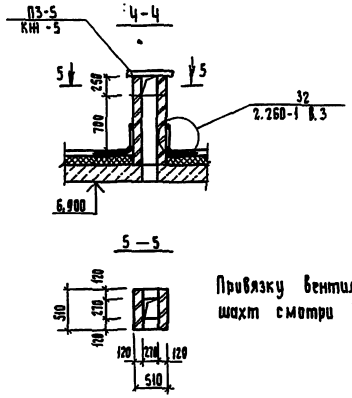

Привязку вентиляционных шахт смотри КН-3.

План кровли

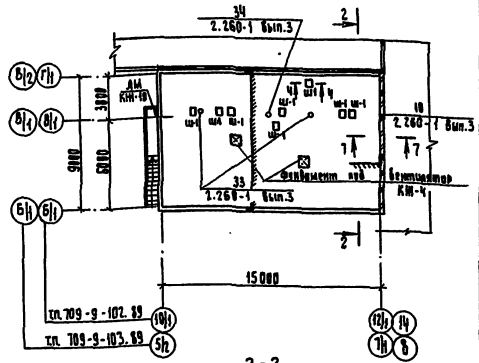

В местах примыкания кирпичного парапета к панельному (углы по оси 12/1; 7/1) из кирпичной кладки выпустить анкера лист 6-40 ℓ=250 мм для приварки к верху панельного парапета по узлу 70, серии 1.090.1-1/88, вып. 6-1.

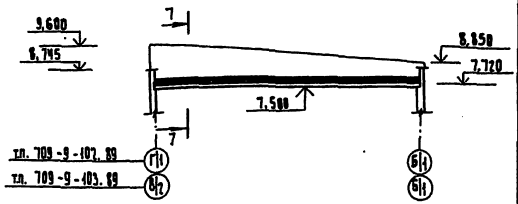

План входной площадки

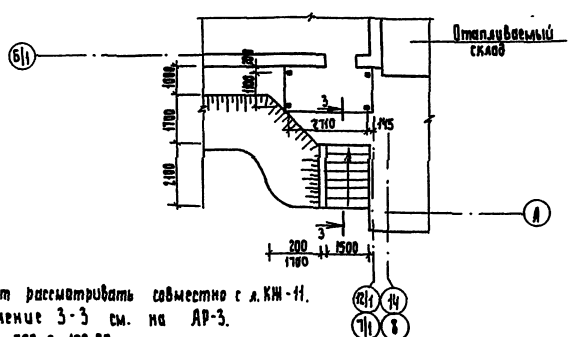

Данный лист рассматривать совместно с л. КЖ-11.
Сечение 3-3 см. на АР-3.
т.п. 709-9-102.89
т.п. 709-9-103.89

(1)(2)

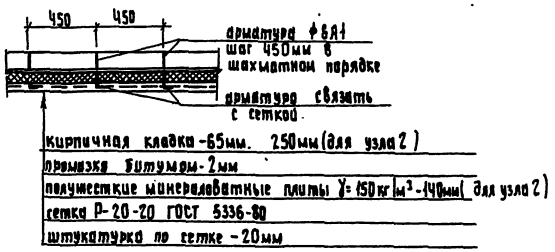

7-7

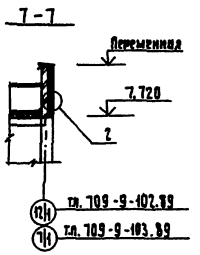

						т.п. 709-9-102.89	АР2
ГИП	Кайсенко				Блок складов резинотехнических изделий, спецодежды и строительных материалов быстросборный (мыс. стали)		
Нач. отд.	Литвиненко						
Гл. спец.	Жучков				Бытовые помещения	Стадия	Лист	Листов
Зав. гр.	Гладышев					РП	5	
Разраб.	Киселев				План с расстановкой мебели на отм. 4,200, План кровли.	Госстроем СССР Гипрогражданпромстрой Киев		
Инженер	Зайцев							
Привязан								
Инв.№								
Н.контр.	Котенко							

Копир. Прохоцкая

Формат А2

Альбом 3

Ведомость отделки помещений

площадь м²

Наименование или номер помещения	Потолок: площадь	Потолок: вид отделки	Стены или перегородки: площадь	Стены или перегородки: вид отделки	Низ стен или перегородок (панели): площадь	Низ стен или перегородок (панели): вид отделки	Низ стен или перегородок (панели): высота, мм	Примечания
2 Тамбур на отм. 0.000	31,30	Затирка швов, клеевая окраска	46,92	Сухая штукатурка, клеевая окраска	—	—	—	Для кирпичных стен
			42.9	Затирка швов, клеевая окраска				Для бетонных стен
5, 10, 11, 13	31.08	Затирка швов, силикатная окраска	38,12	Мокрая штукатурка, силикатная окраска	77,52	Стеклянная плитка	2000	Для кирпичных стен
			12.79	Затирка швов, силикатная окраска				Для бетонных стен
14	5,04	Затирка швов, эмалевая окраска	12,80	Мокрая штукатурка, эмалевая окраска	21.9	Стеклянная плитка	2000	Для кирпичных стен
			0.35	Затирка швов, эмалевая окраска				Для бетонных стен
6, 7, 8, 9, 15	31,28	Затирка швов, водоэмульсионная окраска ВА-27	94.27	Сухая штукатурка, водоэмульсионная окраска ПВА	—	—	—	Для кирпичных стен
			20,16	Затирка швов окраска ПВА				Для бетонных стен
3, 16, 17 Тамбур на отм. 4.200	139,53	Известковая окраска	321.13	Мокрая штукатурка, известковая окраска	—	—	—	Для $t^{0}_{нар}$ = -20°; -30°
	134,99		387,45					Для $t^{0}_{нар}$ = -40°
4, 12	15.22	Затирка швов силикатная окраска	38,27	Мокрая штукатурка, силикатная окраска	—	—	—	Для кирпичных стен
			16,51	Затирка швов, силикатная окраска				Для бетонных стен

В помещениях 3, 16, 17 мокрая штукатурка только для кирпичных участков стен.

План полов на отм. 4.500 (для t^{0} = -40°С)

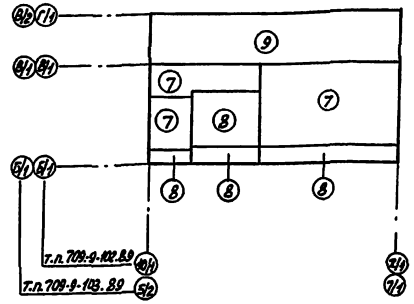

План полов на отм. 4.500

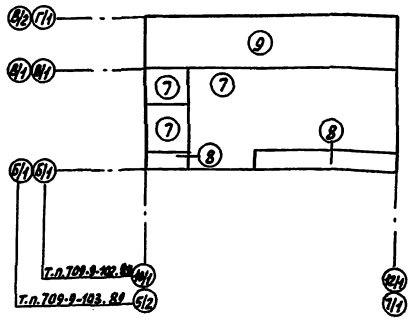

План полов на отм. 1.200

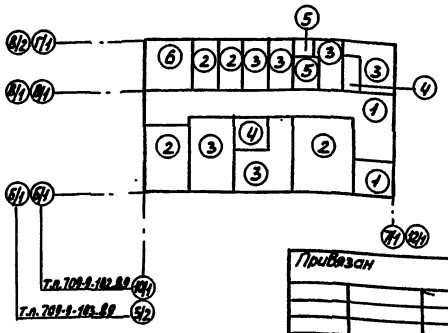

Экспликация полов

Наименование или номер помещения	Тип пола	Схема пола или номер узла по серии	Элементы пола и их толщина	Площадь пола, м²
1, 2	1	239 2.244-1, вып. 4	Покрытие - мозаичные плиты из бетона В15 — 20	44.22
6, 8, 11, 15	2	225 2.244-1, вып. 4	Покрытие - линолеум поливинилхлоридный на тканевой основе, ГОСТ 7251-77 — 25	30.13
5, 4, 7, 9, 12, 13	3	240 2.244-1, вып. 4	Покрытие - керамические плитки, ГОСТ 6787-80 — 13	40.43
14	4		Покрытие - керамические плитки на битумной мастике ГОСТ 6787-80* — 13 Гидроизоляция - 4 слоя гидроизола на битумной мастике подстилающий слой: бетон В22,5 — 80 Грунт основания с втрамбованным щебнем крупностью 40-60 мм	5,1
10	5		Гидроизоляция - 2 слоя гидроизола на битумной мастике	3,76
3	6	238 2.244-1, вып. 4	Покрытие - плиты из бетона В15 — 20	7.73
1, 16	7	120 2.244-1, вып. 4	Покрытие - плита из бетона В15 - 20 прослойка — 60	72.18
Форкамеры	8	184 2.244-1, вып. 4	Покрытие - бетон В15 — 20 теплоизоляция - пенобетон γ 400 кг/м³ — 40	13.68
17	9	138 2.244-1, вып. 4	Покрытие - бетон В15 Гидроизоляция - 2 слоя гидроизола на битумной мастике	41.74
		Для t^{0} = -40°С		
1, 16	7	120 2.244-1, вып. 4	Покрытие - плиты из бетона В15 — 20	59,30
16, форкамеры	8	184 2.244-1, вып. 4	Покрытие - бетон В15 — 20 Теплоизоляция - пенобетон γ 400 кг/м³ — 6	25.06

				т.п. 709-9-102.89 АР2
ГИП	Вайсбанд		6.89	Блок складов резинотехнических изделий, спецодежды и стройматериалов в местимостью 1 тыс. тонн
Нач. отд.	Антоненко		6.89	
Гл. спец.	Доценко		6.89	
Зав. гр.	Зеленюк		6.89	Бытовые помещения
Разраб.	Дисвель		6.89	
Проверил	Зеленюк		6.89	Ведомость отделки помещений. Планы полов
Н. контр.	Котенко		6.89	

Стадия: РП | Лист: 6 | Листов:

Госагропром СССР Госагропромпроектстрой Киев

Привязан

Инв. N

Инв. N подл. | Подпись и дата | Взам. инв. N

Копир. Дёнкина

Формат А2

Альбом 3

Ведомость рабочих чертежей основного комплекта

Лист	Наименование	Примечание стр.
1	Общие данные	8
2	Схема расположения элементов фундаментов и подземных конструкций.	9
3	Схемы расположения плит покрытия и перекрытия на отм. 4.120. Узлы 1,2	10
4	Фундамент ФОм. Спецификация к схеме расположения плит покрытия и перекрытия	11
5	Схемы расположения элементов стен	12
6	Схема расположения элементов стен. Вид 3-3÷6-6	13
7	Схема расположения элементов стен на отм. 4.200 для t°: -40°С	14
8	Спецификация к схеме расположения элементов стен	15
9	Схема расположения элементов лестницы	16
10	Схема расположения элементов козырька	17

Ведомость спецификаций

Лист	Наименование	Примечание
2	Спецификация к схеме расположения элементов фундаментов и подземных конструкций	
	Спецификация сборочных единиц, деталей и материалов на фундаменты и приямок	
4	Спецификация к схемам расположения плит покрытия и перекрытия	
8	Спецификация к схеме расположения элементов стен	
9	Спецификация к схеме расположения элементов лестницы	
10	Спецификация к схеме расположения элементов козырька	

Ведомость ссылочных и прилагаемых документов

Обозначение	Наименование	Примечание
	Ссылочные документы	
1.090.1-1/88 Вып. 0-0; 0-1; 2-1; 4-1; 5-1; 6-1; 7-1	Сборные железобетонные конструкции межвидового применения для крупнопанельных общественных зданий и вспомогательных зданий промышленных предприятий с высотой этажа 3,3 м.	
1.450.3-3 Вып. 0.1	Стальные лестницы, площадки, стремянки и ограждения.	
3.006.1-2.87 Вып. 2	Сборные железобетонные каналы и тоннели из лотковых элементов	
	Плиты, опорные подушки. Рабочие чертежи.	
3.400-6/76	Унифицированные закладные детали сборных железобетонных конструкций инженерных сооружений промышленных предприятий	
1.400-6/76 Вып. 1	Унифицированные закладные детали сборных железобетонных конструкций зданий промышленных предприятий	
ГОСТ 8478-81	Сетки сварные для железобетонных конструкций	
	Прилагаемые документы	
КЖИ	Строительные конструкции и изделия	
КЖ2, ВМ	Ведомости потребности в материалах	

Ведомость объемов железобетонных и бетонных конструкций по рабочим чертежам основного комплекта марки КЖ2

	Наименование группы элементов конструкций	Код	Кол. м³	Примечание
1	Панели стеновые наружные	5831000000	89.13	
2	Панели стеновые внутренние	5899990099	11.01	
3	Плиты покрытий	5841000000	20,50	
4	Плиты перекрытий	5842000000	18,24	
5	Плиты каналов	5858000000	0.47	
	Итого:		139,35	

Общие указания.

1. Фундаменты запроектированы для строительства в районах с нормативной снеговой нагрузкой-1.0кПа(100 кгс/м²), ветровой нагрузкой-0.38кПа(38 кгс/м²), расчетной температурой наружного воздуха -20°С на непучинистых, непросадочных грунтах с нормативными характеристиками: γ=18 кН/м³ (1,8 тс/м³), $\varphi^{н}$=0.49 рад (28°), $c^{н}$=2кПа (0,02 кгс/см²), E=14,7 мПа (150 кгс/см²).
2. Принятый в проекте класс бетона для фундаментов предусматривает достижение проектной прочности на 60-й день твердения бетона.
3. За условную отм. 0.000 принят уровень головки рельса, что соответствует абсолютной отметке ☐ на генплане.
4. Антикоррозийную защиту необетонированных закладных деталей и соединительных элементов выполнять методом горячего цинкования, толщиной слоя 60 мкм в процессе их изготовления. Монтаж конструкций без оцинкования закладных и соединительных изделий запрещается. Металлические покрытия, поврежденные при сварке в процессе монтажа, должны восстанавливаться методом металлизации.
5. Стальные изделия защитить от коррозии покрытием из лака ПФ170 (ГОСТ 15907-70*) в 2 слоя по грунтовке ГФ-0119 (ГОСТ 23343-78*) общей толщиной 55 мкм, включая грунтовку. Защитное покрытие наносить на очищенную от окислов поверхность (степень очистки третья по ГОСТ 9.402-80). Работы выполнять в соответствии со СНиП 3.04.03-85; СНиП III-4-80.

Монтажную сварку выполнять электродами марки Э42 по ГОСТ 9467-75. Приемку и монтаж сборных и монолитных железобетонных и бетонных конструкций выполнять в соответствии с указаниями СНиП 3.03.01-87, СНиП III-4-80, применяемых серий рабочих чертежей проекта, а также проекта производства работ. Проект разработан для производства работ в летнее время. Для закладных и соединительных деталей, арматуры, металлических элементов принята сталь марки Вст3кп2 по ГОСТ 380-71*.

Типовой проект разработан в соответствии с действующими нормами и правилами и предусматривает мероприятия, обеспечивающие взрывную, взрывопожарную и пожарную безопасность при эксплуатации здания.
Главный инженер проекта (Вайсбанд А.М.)

Инв. № подл.	Подпись и дата	Взам. инв. №		Привязан	
				Инв. №	
ГИП	Вайсбанд		06.89	ТП 709-9-102.89-КЖ2	
Нач. отд.	Онищенко		06.89	Блок складов резинотехнических изделий, спецодежды и стройматериалов вместимостью 1 тыс. тонн	
Гл. спец.	Гейдман		06.89		
Зав. гр.	Юхтовская		06.89	Бытовые помещения	Стадия: РП; Лист: 1; Листов: 10
Разраб.	Петренко		06.89		
Проверил	Юхтовская		06.89		
Н. контр.	Котенко		06.89	Общие данные	Гослгропром СССР Югэлгипропромгельстрой г. Киев

Копир. Касьяненко

Формат А2

Схема расположения элементов фундаментов и подземных конструкций

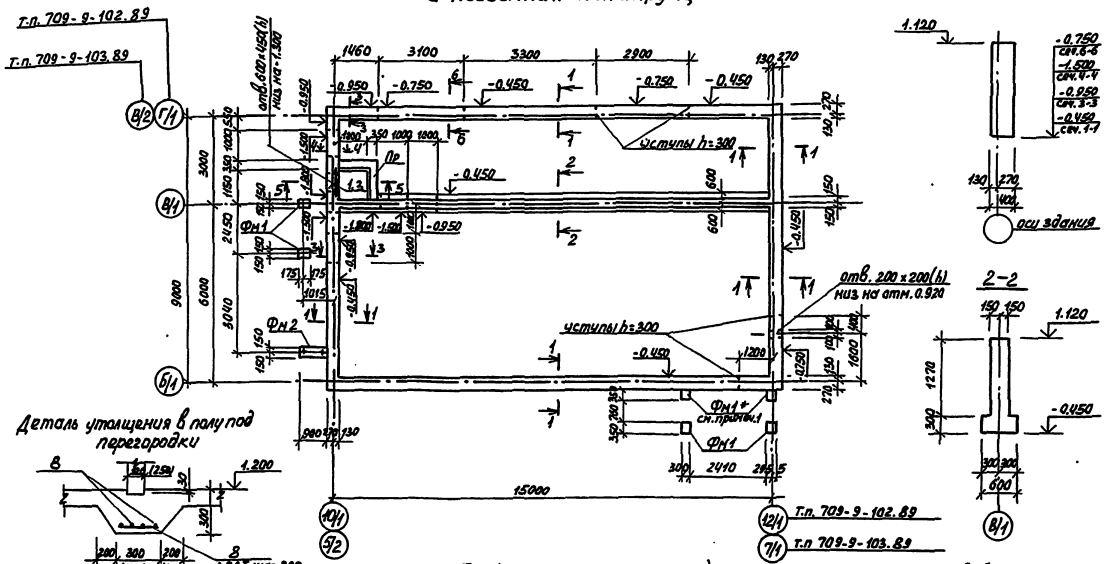

Деталь утолщения в полу под перегородки

Фм1

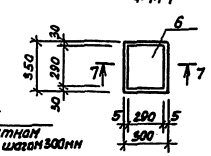

Фм2

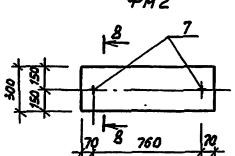

Спецификация элементов к схеме расположения фундаментов и подземных конструкций

Марка поз.	Обозначение	Наименование	Кол.	Масса ед. кг	Примечание
		Фундаменты			
Фм1		Фм1	6		
Фм2		Фм2	1		
Пр		Приямок Пр	1		
8		ФВАI ГОСТ 5781-82* ℓ_{an}=700	-	78.20	

Ведомость деталей

Поз.	Эскиз
5	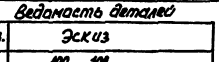

Спецификация сборочных единиц, деталей и материалов на фундаменты и приямок

Формат	Зона	Позиция	Обозначение	Наименование	Кол.	Примечание
				Ленточный фундамент		
				Сборочные единицы и детали		
		1	3.400-6/76	Изделие закладное МЦ4-46	1	м
		2		ФВАI ГОСТ 5781-82* ℓ=800	3	0.32кг
				Материалы		
				Бетон класса В7.5	42	м
				Пр		
				Сборочные единицы		
		1	3.400-6/76	Изделие закладное МЦ4-46	2	м
		3		СВ ГОСТ 8.240-72* ℓ=1000	1	7.05кг
		4		вкл. сталь ℓ4 ГОСТ 8.568-77*	-	40.4кг
		5	см. эскиз	ФВАI ГОСТ 5781-82* ℓ=850		1.7кг
				Материалы		
				Бетон класса В10	232	м³
				Фм1		
				Сборочные единицы		
		6	1.400-6/76 вып.1	Изделие закладное М2.14	1	9.1кг
				Материалы		
				Бетон класса В7.5	0.13	м³
				Фм2		
				Сборочные единицы		
		7		Блок 1.1МП2-30 ℓ=300 ℓ=3.2 ℓ=2 ГОСТ 19281-89	2	0.35кг
				Материалы		
				Бетон класса В7.5	0.08	м³

1. Фундаменты Фм1 со знаком "*" бетонировать одновременно с ленточным фундаментом под стены.
2. Ленточные фундаменты вдоль осей 12/1; 7/1; В/2; Г/1 выполнять одновременно с фундаментами производственного корпуса.
3. Поверхность приямка, соприкасающуюся с грунтом, обмазать горячим битумом в 2 слоя.

ГИП	Майсейчик			т.п. 709-9-102.89 КН2	
Нач. отд.	Ольшевский				
Гл. спец.	Гордиенко			Блок складов резинотехнических изделий, спецодежды и спецоборудования вместимостью 1 тыс. тонн	
Сан. гр.	Жуковская				
Разраб.	Прудникова			Бытовые помещения	Стадия: РП; Лист: 2; Листов:
Провер.	Жуковская				
Н. контр.	Котенко			Схема расположения элементов фундаментов и подземных конструкций	Госагропром СССР Киевгипрозем-комхозстрой Киев
Копир.	Демкина				Формат А2

Привязан

Инв. №

Инв. № подл. | Подпись и дата | Взам. инв. №

Альбом 3

Схема расположения плит покрытия

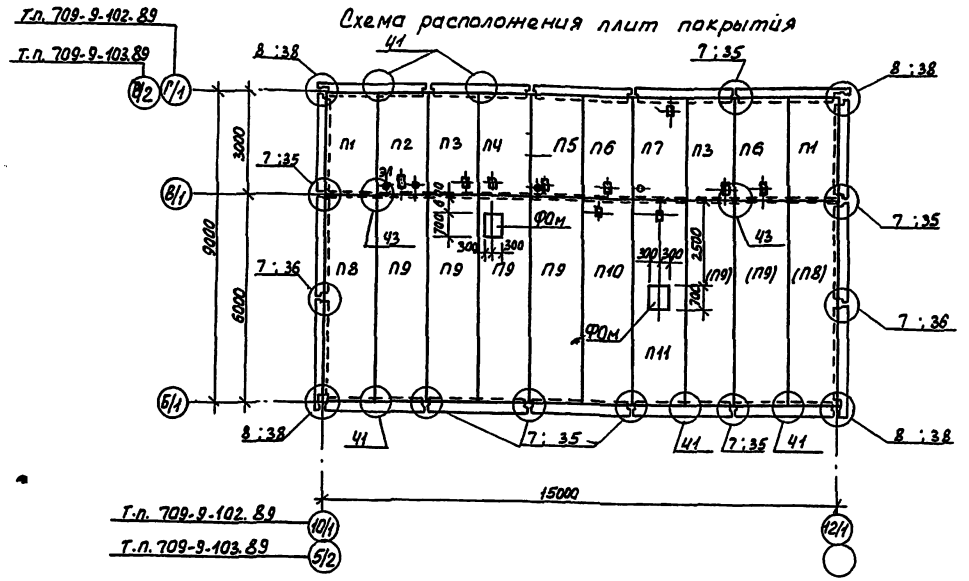

Схема расположения плит перекрытия на отм. 4.420

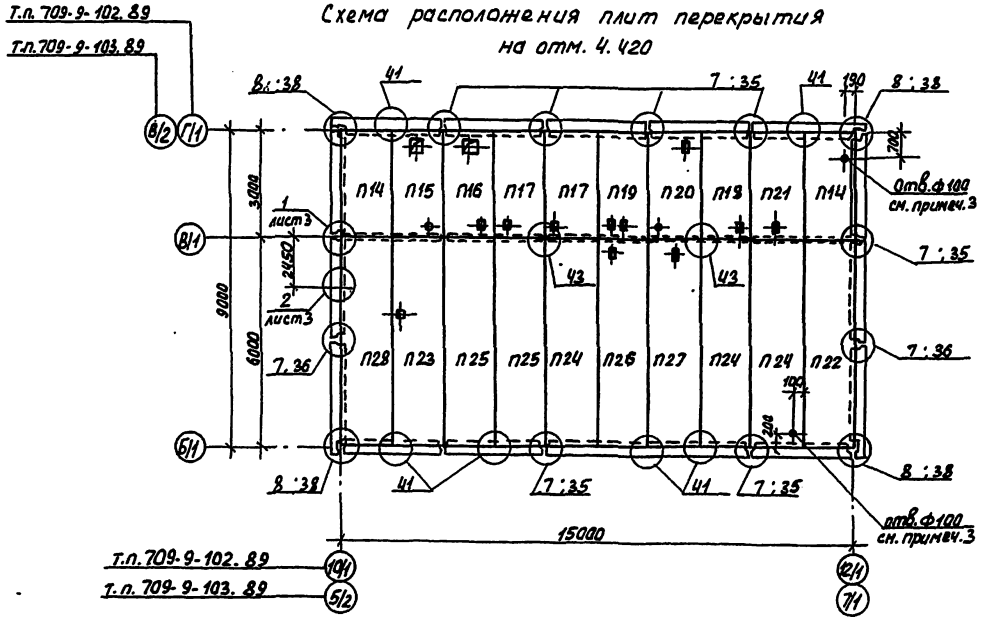

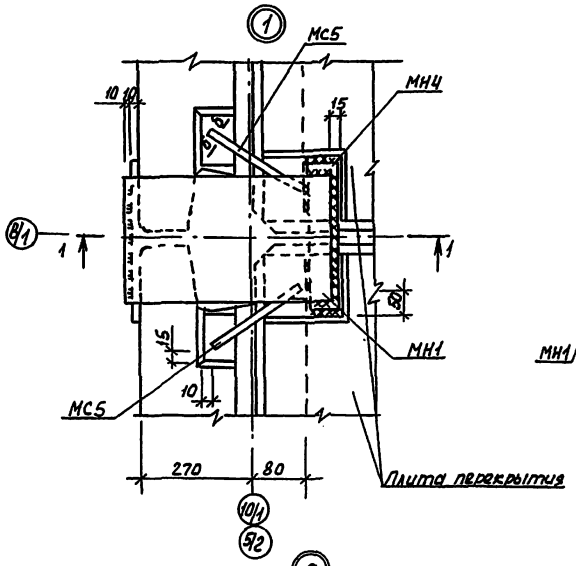

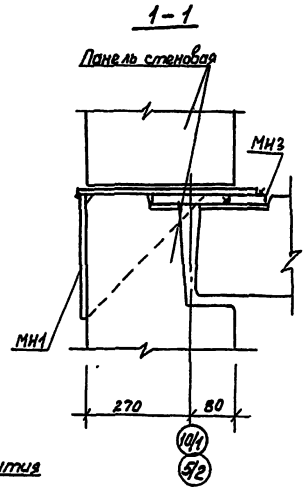

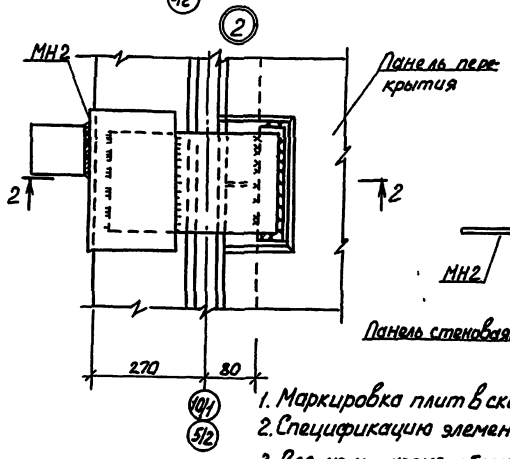

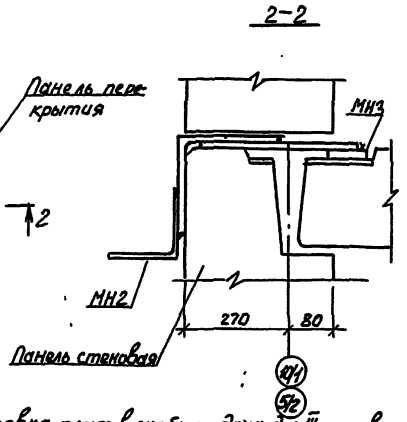

1. Маркировка плит в скобках дана для III снегового района
2. Спецификацию элементов см. лист 4.
3. Все узлы, кроме обозначенных, замаркированы по серии 1.090.1-1/88 вып. 6-1
4. Отверстие ф100мм сверлить в плите по месту согласно привязке на схеме.
5. Сечение б-б см. серию 1.090.1-1/88 вып. 7-1 л. 017

ГИП	Вайсбанд		08.83	Т.п. 709-9-102.89 · КЖ2
Нач. отд.	Пифрьенко		08.83	Блок складов резинотехнических изделий, спецодежды и стройматериалов вместимостью 1 тыс. тонн
Гл. спец.	Гейдман		08.83	
Зав. гр.	Юхтовская		08.83	Бытовые помещения
Разраб.	Петренко		08.83	
Провер.	Житовская		08.83	
Н. контр.	Котенко		08.83	Схемы расположения плит покрытия и перекрытия на отм. 4.420. Узлы 1, 2.

Стадия	Лист	Листов
РП	3	

Госагропром СССР Юзгипропромсельстрой Киев

Привязан

Инв. N

Копир. Дёмкина

Формат А3

Инв. N подл. | Подпись и дата | Взам. инв. N | Нач. СТО | Нач. ЭТО | ОТП Пласт. обтекания | Гайбаренко | Нимник | Телегина | 24.08.83

Альбом 3

ФОм

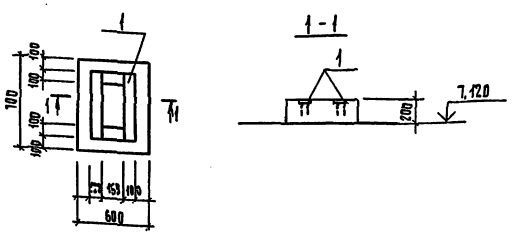

Спецификация

к схемам расположения плит покрытия и перекрытия

Марка, поз.	Обозначение	Наименование	Кол.	Масса ед.кг	Примечание
		Плиты покрытия			
		Нормативная снеговая			
		нагрузка 70 кгс/м²			
П1	1.090.1-1/88 5-1-К2	ПК30.15-6	2	1430	
П2	1.040.1-1/88 5-1-К2 КЖИ-51/3 л.1	ПК30.15-6-01	1	1430	
П3		ПК30.15-6-02	2	1430	
П4		ПК30.15-6-03	1	1430	
П5		ПК30.15-6-04	1	1430	
П6		ПК30.15-6-05	2	1430	
П7		ПК30.15-6-06		1430	
П8	1.090.1-1/88 5-1-К4	ПК60.15-6 АтV-1	2	2840	
П9		ПК60.15-6 АтV	6	2840	
П10	1.090.1-1/88 5-1-К4 КЖИ-51/3 л.1	ПК60.15-6 АтV-01	1	2840	
П11		ПК60.15-6 АтV-02	1	2840	
		Нормативная снеговая			
		нагрузка 100 кгс/м²			
П1	1.090.1-1/88 5-1-К2	ПК30.15-8	2	1430	
П2	1.090.1-1/88 5-1-К2 КЖИ-51/3 л.1	ПК30.15-8-01	1	1430	
П3		ПК30.15-8-02	2	1430	
П4		ПК30.15-8-03	1	1430	
П5		ПК30.15-8-04	1	1430	
П6		ПК30.15-8-05	2	1430	
П7		ПК30.15-8-06	1	1430	
П8	1.090.1-1/88 5-1-К4	ПК60.15-6 АтV-1	1	2840	
П9		ПК60.15-6 АтV	4	2840	
П10	1.090.1-1/88 5-1-К4 КЖИ-51/3 л.11	ПК60.15-6 АтV-01	1	2840	

продолжение

Марка, поз.	Обозначение	Наименование	Кол.	Масса ед.кг	Примечание
П11	1.090.1-1/88 5-1-К4 КЖИ 1	ПК60.15-8 АтV-02	1	2840	
П12	1.090.1-1/88 5-1-К4	ПК60.15-8 АтV	2	2840	
П13	1.090.1-1/88 5-1-К4	ПК60.15-8 АтV-1	1	2840	
		Нормативная снеговая			
		нагрузка 150 кгс/м²			
П1	1.090.1-1/88 5-1-К2	ПК30.15-8	2	1430	
П2	1.090.1-1/88 5-1-К2 КЖИ-51/3 л.1	ПК30.15-8-01	1	1430	
П3		ПК30.15-8-02	2	1430	
П4		ПК30.15-8-03	1	1430	
П5		ПК30.15-8-04	1	1430	
П6		ПК30.15-8-05	2	1430	
П7		ПК30.15-8-06	1	1430	
П8	1.090.1-1/88 5-1-К4	ПК60.15-8 АтV-1	2	2840	
П9		ПК60.15-8 АтV	6	2840	
П10	1.040.1-1/88 5-1-К4 КЖИ-51 л.1	ПК60.15-8 АтV-01	1	2840	
П11		ПК60.15-8 АтV	1	2840	
		Плиты перекрытия			
		для t° = -20°С, -30°С, -40°С			
П14	1.090.1-1/88 5-1-К2	ПК30.15-6	2	1430	
П15	1.090.1-1/88 5-1-К9 КЖИ-51/3 л.2	ПР30.15-6-01	1	1350	
П16		ПР30.15-6-02	1	1550	
П17		ПР30.15-6-03	2	1350	
П18		ПР30.15-6-04	1	1350	
П19		ПР30.15-6-05	1	1350	
П20		ПР30.15-6-06	1	1350	
П21		ПР30.15-6-07	1	1350	
П22	1.040.1-1/88 5-1-К4	ПК60.15-8 АтV-1	1	2840	
П23	1.090.1-1/88 5-1-К10 КЖИ 51/3 л.2	ПР60.15-8 АтV-01	1	2630	
П24	1.090.1-1/88 5-1-К4	ПК60.15-8 АтV	3	2840	
П26	1.040.1-1/88 5-1-К10 КЖИ-л2	ПР60.15-8 АтV-02	1	2630	
П27		ПР60.15-8 АтV-03	1	2630	
П28	1.090.1-1/88 5-1-К4 КЖИ-51/3 л.1	ПК60.15-8 АтV-1-01	1	2840	
		для t° = -20°С; -30°С			
П25	1.090.1-1/88.5-1-К4	ПК60.15-6 АтV	2	2840	

продолжение

Марка, поз.	Обозначение	Наименование	Кол.	Масса ед.кг	Примечание
		для t° = -40°С			
П25	1.090.1-1/88 5-1-К4	ПК60.15-8 АтV	2	2840	
		Плиты перекрытия шахт			
П3-5	3.006.1-2.87 Вып.2	П3-5	8	50	
		Изделия соединительные			
МС5		Ф12АI ГОСТ 5781-82* ℓ=200	149	0,18	
МС9		Ф12АI ГОСТ 5781-82* ℓ=230	8	0,2	
МС12		Ф12АI ГОСТ 5781-82* МС ℓ=370	8	0,33	
МН1		МН7	1		См. примечание
МН2		МН8	1		
МН3		-8×60 ГОСТ 103-76* ℓ=220	2	0,83	
		Фундамент под оборудование ФОм			
ФОм			2		

Спецификация деталей и материалов на ФОм

Формат	Зона	Позиц.	Обозначение	Наименование	Кол.	Примечание
				ФОм		
				Детали		
		1	3.400-6/76	Изделие закладное МИ 1-10	1,32	м 7,52 кг
				Материалы		
				Бетон класса В15	0,10	м³

В спецификации ссылку на лист читать:
над чертой - для т.п. 709-9-102.89,
под чертой - для т.п. 709-9-103.89.

Привязан

Инв.N

Нач. отд.	Онуфриенко		08.89
Гл. спец.	Гейдман		08.89
Зав. гр.	Юхтовская		08.89
Разраб.	Петренко		08.89
Провер.	Юхтовская		08.89
Н. контр.	Котенко		08.89

тп709-9-102.89 - КЖ2

Блок складов резинотехнических изделий, спецодежды и строй материалов вместимостью 1 тыс. тонн

Бытовые помещения

Стадия	Лист	Листов
РП	4	

Фундамент ФОм. Спецификация к схеме расположения плит покрытия и перекрытия

Госагропром СССР Югзапгипропромсельстрой Киев

Копир. Гороховская

Формат А2

Инв.N подл. | Подпись и дата | Взам.инв.N | Нач. СТО | Шлаборенко

Схемы расположения элементов стен

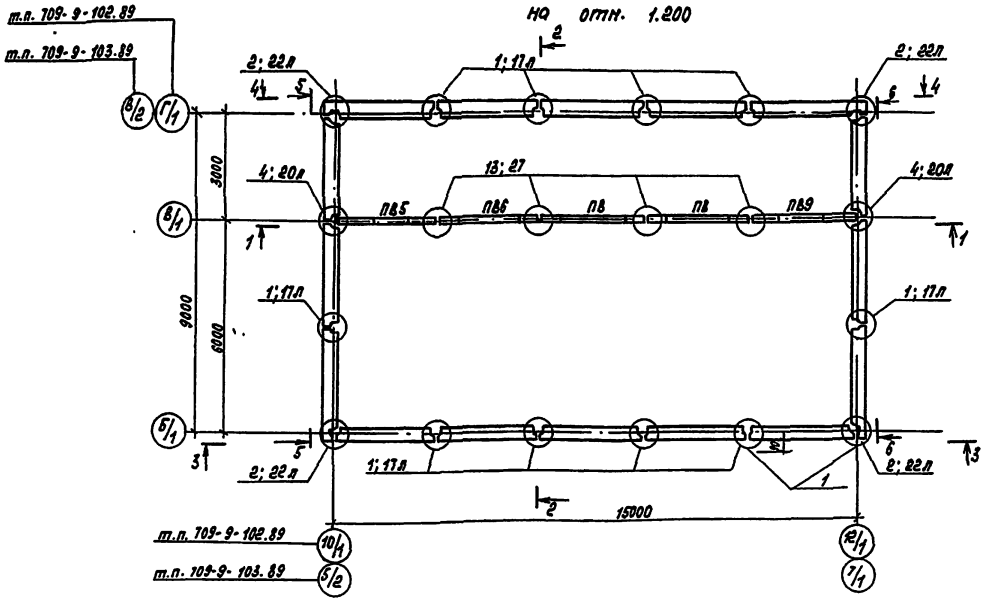

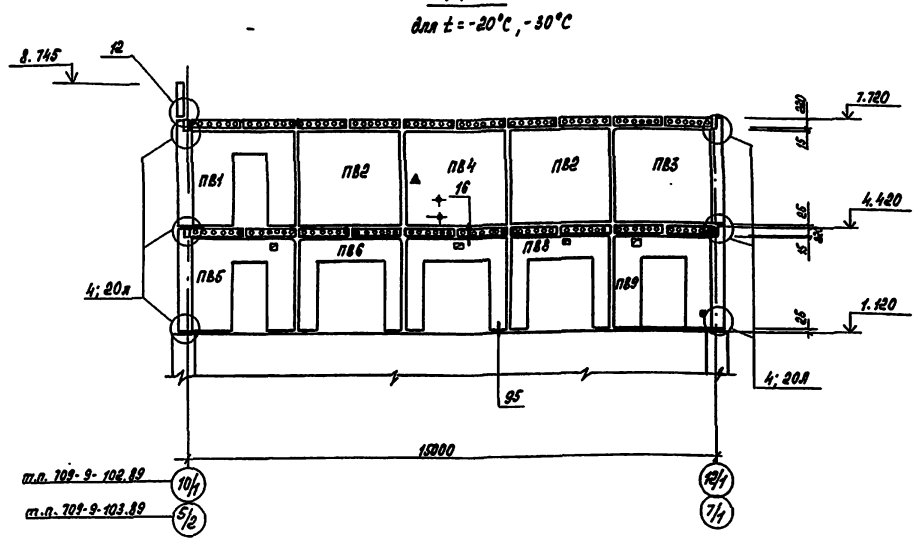

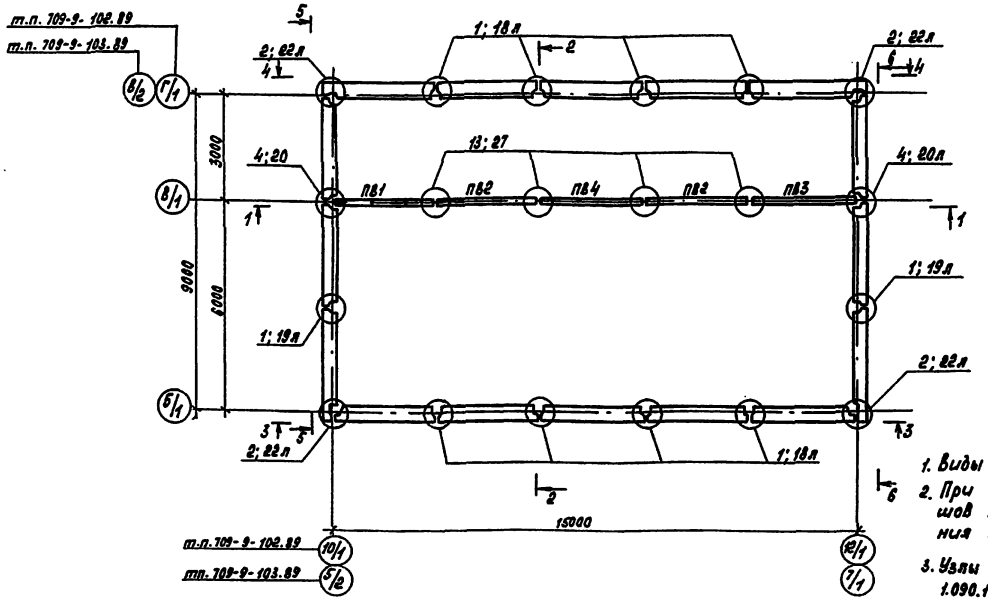

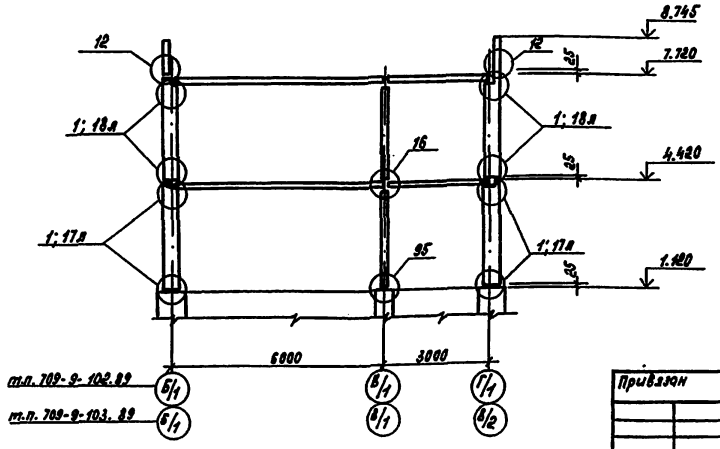

1. Виды 3-3 ÷ 6-6 см. лист 6.
2. При монтаже стеновых панелей в швах заложить поз.1 для крепления стоек козырька входа.
3. Узлы замаркированы по серии 1.090.1-1/88 вып. 6-1

Привязан

Инв.№

ГИП	Волкова		08.89	ТП 709-9-102.89-КМ2
Нач. отд.	Литвиненко		08.89	Блок клетей резинотехнических изделий спецодежды и стройматериалов вместимостью 1 тыс. тонн
Гл. спец.	Гридюн		08.89	
Зав. гр.	Чистовская		08.89	Бытовые помещения
Разраб.	Устенко		08.89	
Провер.	Устенковой		08.89	Схемы расположения элементов стен
Н. контр.	Устенко		08.89	

Стадия: РП | Лист: 5 | Листов:

Госагропром СССР Гипрозернопромсельстрой г. Киев

Кшир. Косьяненко

Формат А2

Альбом 3

Согласовано

Инв. № подл. | Подпись и дата | Взам. инв. №

Инв. № дубл. | Подпись и дата

Альбом 3

Вид 3-3

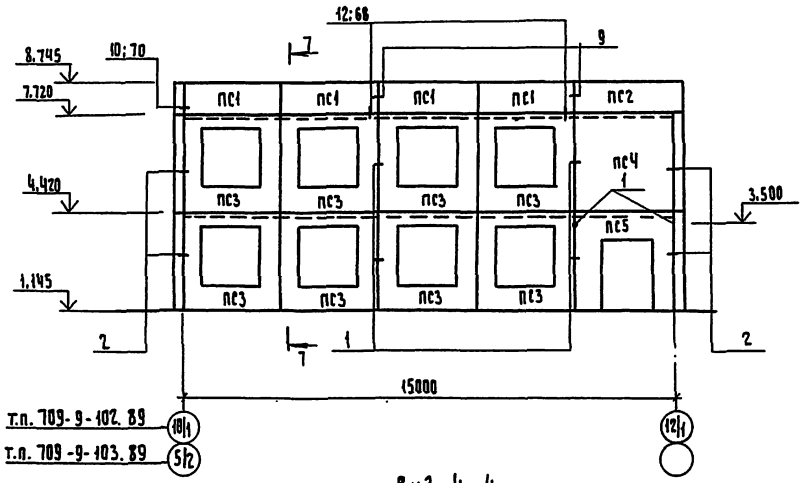

Вид 5-5

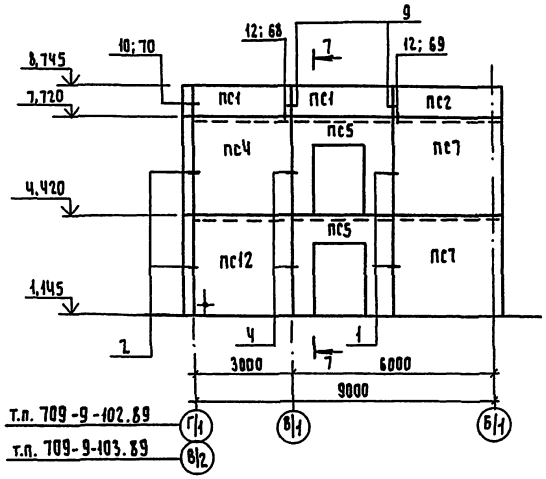

7-7

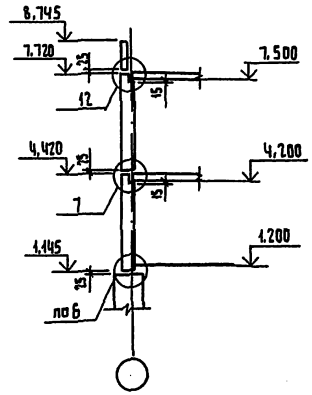

Вид 4-4

для t = -20°С; -30°С

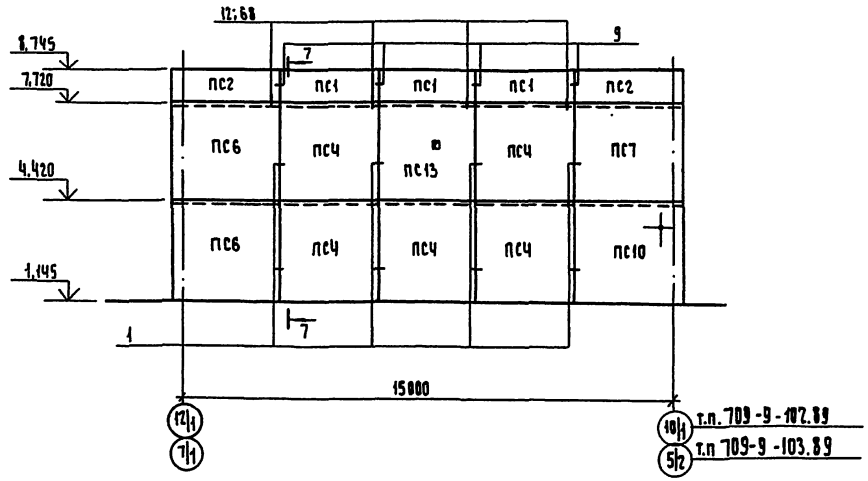

Вид 6-6

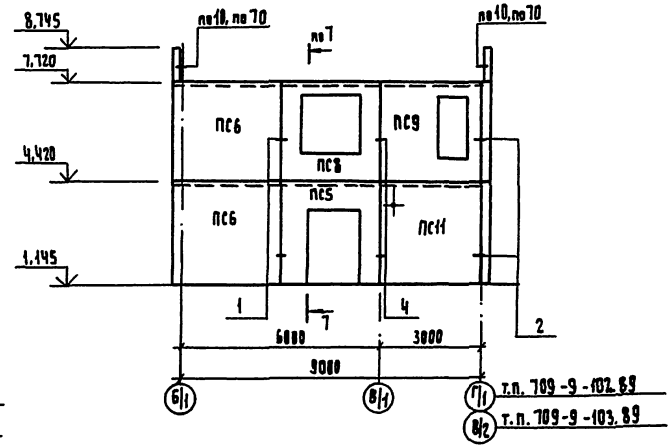

					ТП 709-9-102.89 - КЖ2	
Нач.отд.	Зворыченко				Блок складов рашпетехнических изделий специальных и строительных материалов вместимостью 1 тыс. тонн	
Гл.спец.	Гейфман					
Нач.гр.	Житовская				Бытовые помещения	Стадия: Р77 / Лист: 6 / Листов:
Разраб.	Котенева					
Провер.	Житовская				Схема расположения элементов стен. Вид 3-3 ÷ 6-6	Госстрой СССР Мосгипроспецстрой Киев
Н.контр.	Котенева					

Привязан

Инв.№

Копир. Гороховская

Формат А2

Альбом 3

Схема расположения элементов стен на отм. 4.200 для $t^{\circ} = -40^{\circ}C$

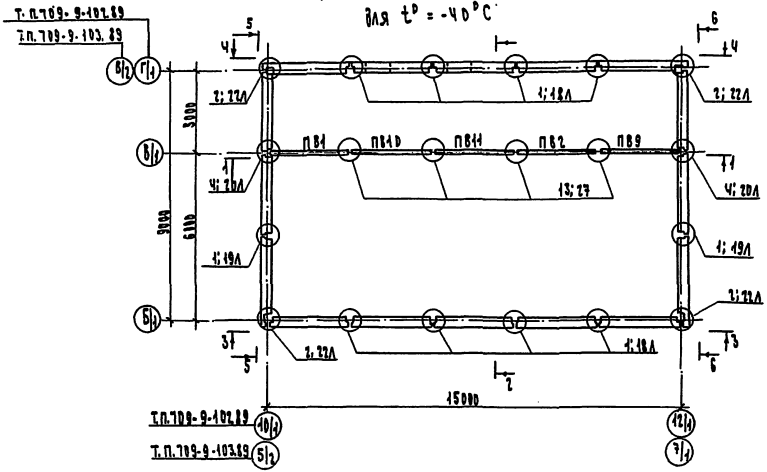

Вид 4-4 для $t = -40^{\circ}C$

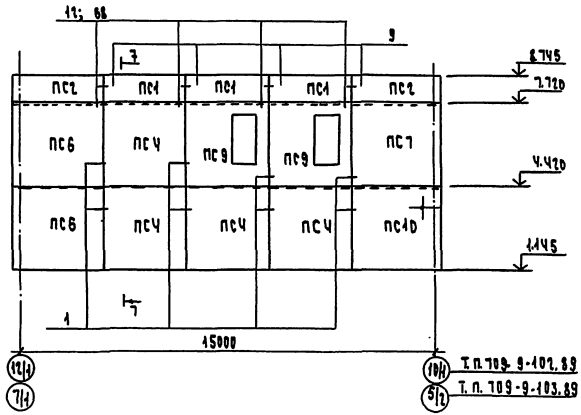

1-1 для $t = -40^{\circ}C$

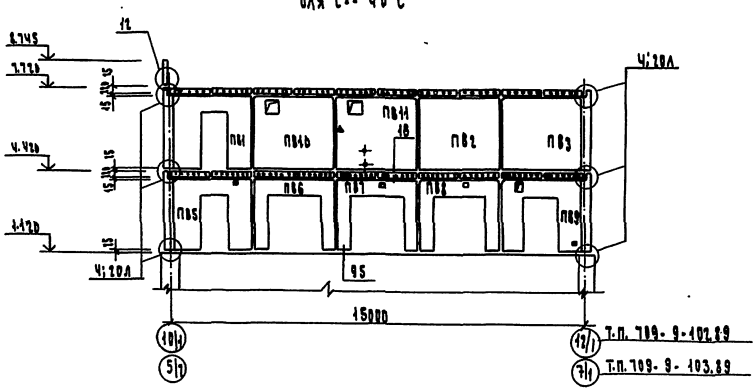

Виды 2-2, 3-3, 5-5, 6-6 сечение 7-7 см. лист 6

Согласовано:

Нач. отд.	Пономарев	
Гл. спец.	Гейдман	
Зав. гр.	Юхтовская	
Разраб.	Петренко	
Провер.	Юхтовская	
Н. контр.	Котенко	

Инв. № подл. | Подпись и дата | Взам. инв. №

Привязан

Инв. №

ГИП	Вацеванд		08.89
Нач. отд.	Пономарев		08.89
Гл. спец.	Гейдман		08.89
Зав. гр.	Юхтовская		08.89
Разраб.	Петренко		08.89
Провер.	Юхтовская		08.89
Н. контр.	Котенко		08.89

Копировал: Булах

ТП 709-9-102.89 - КЖ2

Блок складов резино-технических изделий спецодежды и стройматериалов вместимостью 1 тыс. тонн

Бытовые помещения

Стадия	Лист	Листов
РП	7	

Схема расположения элементов стен на отм. 4.200 для $t^{\circ} = -40^{\circ}C$

Госагропром СССР. Гипрогазоочистка г. Киев

Формат А2

Альбом 3

Спецификация к схеме расположения элементов стен

Марка поз.	Обозначение	Наименование	Кол.	Масса ед., кг	Примечание
		Панели наружных стен при t° -20°С-30°С			
ПС1	1.090.1-1/88.2-1- КЧ5	ПСП 30.10.2.Ч	9	852	
ПС2	1.090.1-1/88.2-1- КЧ6	ПСП 33.10.2.Ч	Ч	1830	
ПС3	1.090.1-1/88.2-1- К3	1ПСО 30.33.3.5-10	8	3440	
ПС4	1.090.1-1/88.2-1- К22	ПС 30.33.3.5	7	4290	
ПС5	1.090.1-1/88.2-1- К26	3ПСП 30.33.3.5	Ч	1340	
ПС6	1.090.1-1/88.2-1- К26	1ПС 33.33.3.5	Ч	4360	
ПС7	1.090.1-1/88.2-1- К27	1ПСО 33.33.3.5	3	4360	
ПС8	1.090.1-1/88.2-1- К4	1ПСО 30.33.3.5	1	1320	
ПС9	1.090.1-1/88.2-1- К5	8ПСО 30.33.3.5	4	3570	
ПС10	1.090.1-1/88.2-1- К22, КНИ-Ч	1ПС 33.33.3.5-01	1	4360	
ПС11	1.090.1-1/88.2-1- К22, КНИ-Ч	ПС 30.33.3.5-01	1	4200	
ПС12	1.090.1-1/88.2-1- К22, КНИ-Ч	ПС 30.33.3.5-02	1	4200	
		Панели наружных стен при t° = - Ч0°С			
ПС1	1.090.1-1/88.2-1- КЧ5	ПСП 30.10.2.Ч	9	852	
ПС2	1.090.1-1/88.2-1- КЧ6	ПСП 33.10.2.Ч	Ч	1830	
ПС3	1.090.1-1/88.2-1- К3	1ПСО 30.33.3.5-10	8	3440	
ПС4	1.090.1-1/88.2-1- К22	ПС 30.33.3.5	6	4200	
ПС5	1.090.1-1/88.2-1- К26	3ПСП 30.33.3.5	Ч	1340	
ПС6	1.090.1-1/88.2-1- К26	1ПС 33.33.3.5	Ч	4360	
ПС7	1.090.1-1/88.2-1- К27	1ПСО 30.33.3.5	3	4360	
ПС8	1.090.1-1/88.2-1- К4	1ПСО 30.33.3.5	1	1320	
ПС9	1.090.1-1/88.2-1- К5	8ПСО 30.33.3.5	3	3570	
ПС10	1.090.1-1/88.2-1- К22, КНИ-Ч	1ПС 33.33.3.5-01	1	4360	
ПС11	1.090.1-1/88.2-1- К22, КНИ-Ч	ПС 30.33.3.5-01	1	4200	
ПС12	1.090.1-1/88.2-1- К22, КНИ-Ч	ПС 30.33.3.5-02	1	4200	
		Панели внутренних стен для t° -10°С-30°С			
ПВ1	1.090.1-1/88.4-1- К21	1ПВП 30.30.10	1	1340	
ПВ2	1.090.1-1/88.4-1- К2	ПВ 30.30	2	3620	
ПВ3	1.090.1-1/88.4-1- К11	1ПВ 30.30	1	3590	
ПВ4	1.090.1-1/88.4-1- К2, КНИ-Ч	ПВ 30.30-04	1	3610	
ПВ5	1.090.1-1/88.4-1- К21 КНИ-Ч	1ПВП 30.30.10-01	1	1340	
ПВ6	1.090.1-1/88.4-1- К36	ПВР 30.30.19	1	1730	
ПВ7	1.090.1-1/88.4-1- К36 КНИ-Ч	ПВР 30.30.19-04	1	1730	
ПВ8	1.090.1-1/88.4-1- К36 КНИ-Ч	ПВР 30.30.19-02	1	1730	
ПВ9	1.090.1-1/88.4-1- К22, КНИ-Ч	1ПВП 30.30.13-01	1	2460	
ПВ10	1.090.1-1/88.4-1- КЧ	ПВ 30.30-18	1	3520	
ПВ11	1.090.1-1/88.4-1- КЧ, КНИ-Ч	ПВ 30.30-В-04	1	3520	

продолжение

Марка поз.	Обозначение	Наименование	Кол.	Масса ед., кг	Примечание
ПВ9	1.090.1-1/88.4-1- К22, КНИ	1ПВП 30.30.13-04	1	2460	
		Панели внутренних стен для t° -4°С			
ПВ4	1.090.1-1/88.4-1- К21	1ПВП 30.30.10	1	1340	
ПВ2	1.090.1-1/88.4-1- К2	ПВ 30.30	1	3620	
ПВ3	1.090.1-1/88.4-1- К11	1ПВ 30.30	1	3690	
ПВ5	1.090.1-1/88.4-1- К21, КНИ-Ч	1ПВП 30.30.10-01	1	1340	
ПВ6	1.090.1-1/88.4-1- К36	ПВР 30.30.19	1	1730	
ПВ7	1.090.1-1/88.4-1- К36 КНИ-Ч	ПВР 30.30.19-04	1	1730	
ПВ8	1.090.1-1/88.4-1- К36 КНИ-Ч	ПВР 30.30.19-02	1	1730	
ПВ9	1.090.1-1/88.4-1- К22, КНИ-Ч	1ПВП 30.30.13-01	1	2460	
ПВ10	1.090.1-1/88.4-1- КЧ	ПВ 30.30-18	1	3520	
ПВ11	1.090.1-1/88.4-1- КЧ, КНИ-Ч	ПВ 30.30-В-04	1	3520	
		Изделия связующие			
МС-1		Ф12АI ГОСТ 5781-82* R_a=720	24	0.37	
МС-2	1.090.1-1/88.7-1- К4	МС-2	24		
МС-3	1.090.1-1/88.7-1- К2	МС-3	16		
МС-4	1.090.1-1/88.7-1- К3	МС-4	Ч		
МС-5		Ф12АI ГОСТ 5781-82* R_a=700	16	0.18	
МС-6	1.090.1-1/88.7-1- К1	МС-6	16		
МС-8		-6×6Р ГОСТ 19903-74, R_a=400	1	0.28	
МС-10	1.090.1-1/88.7-1- К4	МС-10	8		
МС-21		-6×Ч0 ГОСТ 19903-74, R_a=140	10	0.26	
МС-22	1.090.1-1/88.7-1- К8	МС-22	18		
МС-23		-6×Ч0 ГОСТ 19903-74, R_a=180	Ч	0.34	
МС-24		Л75×75×6 ГОСТ 8509-86 R_a=240	Ч	1.53	
1		Ф12АI ГОСТ 5781-82* R_a=450	2	0.49	
Сетка	ГОСТ 8478-81	3.5Вр-100-2200×3960	20	1.81	

В дробных обозначениях номеров листов указаны: в числителе - для ТП 709-9-102.89
в знаменателе - ТП 709-9-103.89.

Инв. № подл. | Подпись и дата | Взам. инв. №

Нач. отд.	Кучерова		08.89	ТП 709-9-102.89 КНИ 2	
Гл. спец.	Сатаев		08.89	Сборные железобетонные элементы стройки городов с численностью свыше 1 млн. жителей	
Нач. гр.	Мишурина		08.89	Бытовые помещения	Стадия: РП; Лист: 8; Листов:
Разраб.	Петренко		08.89		
Проверил	Литвинова		08.89	Спецификация к схеме расположения элементов стен	Госстроем СССР Мособлпромстройпроект г. Киев
Н. контр.	Кучерова		08.89		

Копировал: Булах

Формат А2

Альбом 3

Схема расположения элементов лестницы

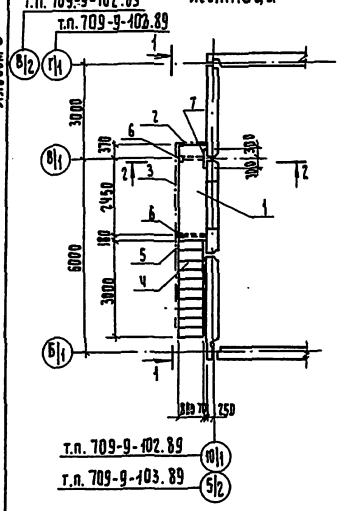

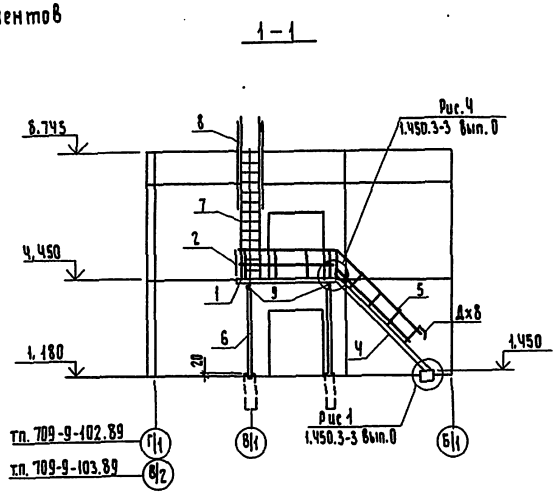

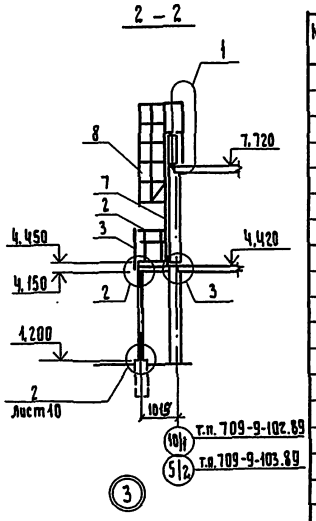

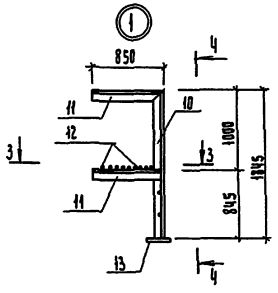

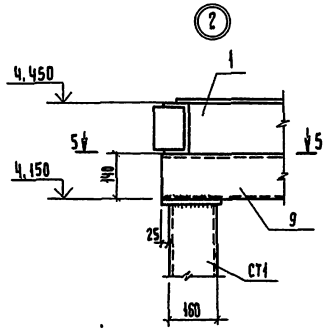

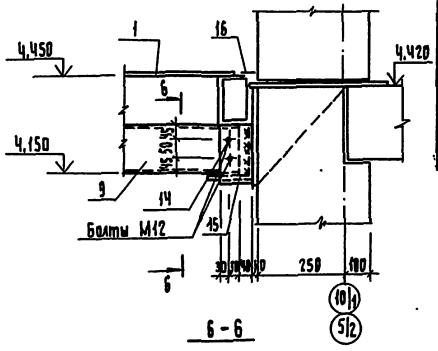

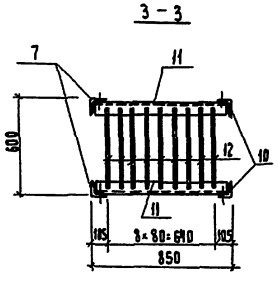

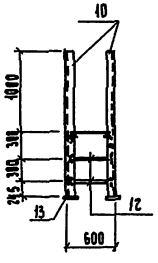

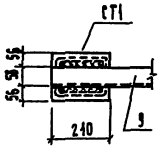

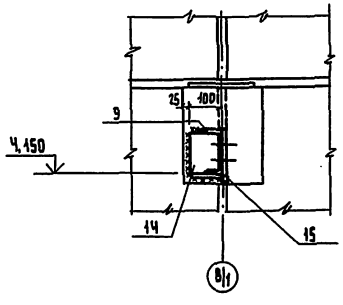

Спецификация к схеме расположения элементов лестниц

Марка, поз.	Обозначение	Наименование	Кол.	Масса ед. кг	Примечание
		Элементы лестницы			
1	1.450.3-3 Вып.1	площадка ПМХФ-30,8	1	134,6	
		ограждение площадки			
2	1.450.3-3 Вып.1	ОГПМХЭб-10,9	1	10,5	
3	1.450.3-3 Вып.1	ОГПМХЭб-10,30	1	29,0	
4	1.450.3-3 Вып.1	марш МЛХРБ 45-308	1	161,1	
		ограждение марша			
5	1.450.3-3 Вып.1	ОГл МЛХ 45-10.30	1	21,2	
6	КЖИ-53/13	Стойка СТ1	2		
7	1.450.3-3 Вып.1	Стремянка СХ52	1	88,9	
8	1.450.3-3 Вып.1	Ограждение стремянки ОГС-30.4	1	28,5	
9		[14 ГОСТ 8240-72* ℓ=870	2	10,7	
10		L80×80×6 ГОСТ 8509-86 ℓ=1845	2	13,6	
11		L80×80×6 ГОСТ 8509-86 ℓ=850	4	6,26	
12		Ф18АI ГОСТ 5781-82* ℓ=570	11	1,14	
13		-6×100 ГОСТ 19903-74* ℓ=100	2	0,47	
14		L140×140×10 ГОСТ 8509-86 ℓ=100	1	2,14	
15		-8×100 ГОСТ 19903-74* ℓ=160	2	1,12	
		Изделия соединительные			
ДХ4	1.450.3-3 Вып.1	ДХ4	1	1,18	
ДХ5	1.450.3-3 Вып.1	ДХ5	1		
ДХ8	1.450.3-3 Вып.1	ДХ8	1		
16		Сталь рифл. ⊥4 ГОСТ 8568-77			

В спецификации ссылку на лист читать:
над чертой – для т.п. 709-9-102.89,
под чертой – для т.п. 709-9-103.89.

Привязан

Инв.№

ГИП	Бойсбанд		08.89	тп 709-9-102.89 – КЖ2
Нач.отд.	Муфриенко		08.89	Блок складов резинотехнических изделий, спецодежды и стройматериалов вместимостью 1 тыс. тонн
Гл. спец.	Гейдман		08.89	
Зав. гр.	Юктовская		08.89	Бытовые помещения
Разраб.	Петренко		08.89	
Провер.	Юктовская		08.89	
Н. контр.	Котенко		08.89	Схема расположения элементов лестницы

Стадия	Лист	Листов
РП	9	

Госагропром СССР
Могзалтипромсельстрой
Киев

Копир. Гороховская

Формат А2

Инв.№ подл. | Подпись и дата | Взам.инв.№

Альбом 3

Схема расположения элементов козырька

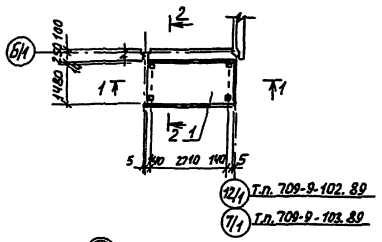

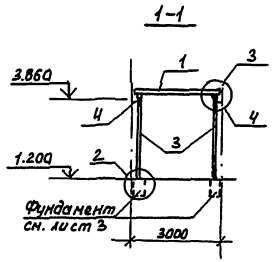

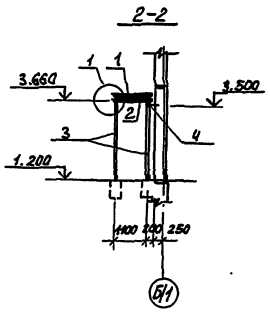

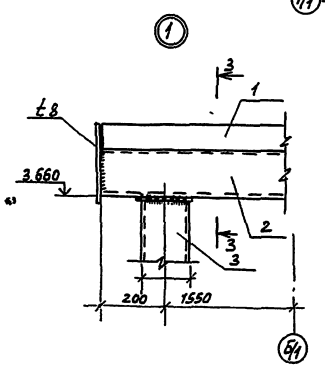

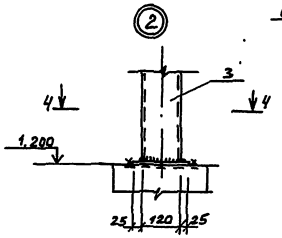

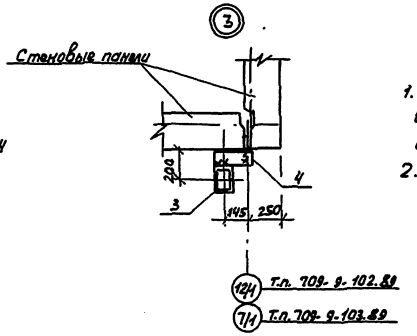

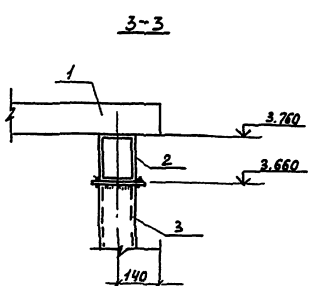

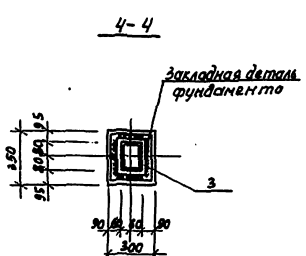

Спецификация к схеме расположения элементов козырька

Марка поз.	Обозначение	Наименование	Кол.	Масса ед. кг	Примечание
1	3.006.1-2.87 вып.2	Плита П10-5б	1	770	
2	КЖИ-53/13	Балка Б1	2		
3	КЖИ-53/13	Стойка СТ2	4		
		Изделие соединительное			
4		-6х120 ГОСТ 103-76* ℓ=230	2	1.30	

1. Соединительный элемент поз. 4 приварить к выпуску арматуры из шва между панелями см. лист 6
2. Сварные швы принять по меньшей толщине свариваемых элементов.

В дробных обозначениях номеров листов указаны: в числителе - для т.п 709-9-102.89
в знаменателе - для т.п. 709-9-103.89

Привязан

Инв. №

Т.п. 709-9-102.89-КЖ2

ГИП	Вайсбаш		06.89
Нач. отд.	Ильченко		06.89
Гл. спец.	Гойдман		06.89
Зав. гр.	Ихтовская		06.89
Разраб.	Потапова		06.89
Провер.	Ихтовская		06.89
Н. контр.	Котенко		06.89

Блок складов резинотехнических изделий, спецодежды и стройматериалов вместимостью 1 тыс. тонн

Бытовые помещения

Стадия	Лист	Листов
РП	10	

Схема расположения элементов козырька

Госагропром СССР Ленинградпромсельстрой Киев

Копир. Денкина

Формат А2

Инв. № подл. | Подпись и дата | Взам. инв. №

Альбом 3

Ведомость рабочих чертежей основного комплекта

Лист	Наименование	Примечание стр.
1	Общие данные	18
2	План расположения электрооборудования и прокладка электросетей по силовому оборудованию.	19
3	План расположения электрооборудования и прокладка электросетей по освещению.	20
4	Приточная установка П1, П4 Схема подключений	21
5	Приточная установка П2 (П3) Схема подключений	21
6	Вентиляторы В1, В2. Принципиальная схема. Схема подключения	22

Ведомость ссылочных и прилагаемых документов

Обозначение	Наименование	Примечание
	Ссылочные документы	
А441-1/5.407-541	Установка одиночных магнитных пускателей серии ПМЛ	
А428-1 (5407-24)	Прокладка проводов и кабелей в полиэтиленовых трубах в производственных помещениях. Вып. 0. Материалы для проектирования	
	Прилагаемые документы	
ЭЛ2.СО	Спецификация оборудования	

Основные показатели по электротехнической части

Наименование	Ед. изм.	Кол.	Примечан.
Установленная мощность	кВт	33.58	
а) силовых токоприемников	кВт	28.8	
б) осветительных токоприемников	кВт	4.78	
Потребная мощность	кВт	15.5	
а) силовых токоприемников	кВт	11.5	
б) осветительных токоприемников	кВт	2.7	
Годовой расход активной электроэнергии	МВт.ч	43.1	

Типовой проект разработан в соответствии с действующими нормами и правилами и предусматривает мероприятия обеспечивающие взрывную, взрывопожарную и пожарную безопасность при эксплуатации здания.

Главный инженер проекта Вайсбанд

Общие указания

1. Электроснабжение

Электроприемники бытовых помещений по надежности электроснабжения относятся к потребителям III категории. Питание предусматривается на напряжении 380/220В от щита МШР установленного в электрощитовой блока складов. Учет электроэнергии осуществляется вводноучетными ящиками установленными в электрощитовой.

2. Электроосвещение.

Электроосвещение запроектировано рабочее и аварийное на напряжении 220В. Освещенности помещений приняты в соответствии со СНиП II-4-79 „Естественное и искусственное освещение". Расчет произведен методом коэффициента использования. Типы светильников выбраны в зависимости от условий среды и назначения помещений. В качестве источников света приняты светильники с лампами накаливания и с люминесцентными лампами. Распределительная сеть выполняется проводом АППВ скрыто под штукатуркой и кабелем АВВГ на скобах. Управление освещением осуществляется выключателями по месту.

Проектом предусматривается установка штепсельных розеток на 36В для переносного освещения

Полезная площадь освещаемых помещений - 135м²

Общее количество светильников - 37шт

Установленная мощность - 4,78кВт.

Силовое электрооборудование

Силовыми токоприемниками бытовых помещений являются сантехнические вентиляторы. В качестве пусковой аппаратуры приняты магнитные пускатели типа ПМЛ.

В качестве распределительных пунктов приняты шкафы типа ШР-11.

Распределительные сети выполняются проводом АПВ в полиэтиленовых трубах.

Защитные мероприятия

Для защиты людей от поражения электрическим током при повреждении изоляции запроектировано зануление металлических частей электрооборудования, нормально не находящихся под напряжением. Для зануления используют нулевые провода и жилы кабелей в сетях освещения, а в силовых сетях - четвертая жила кабеля и четвертый провод питающей сети.

Согласно РД-34.21-122-87 молниезащита бытовых помещений не требуется.

Все работы выполнять согласно действующих ПУЭ и СНиП 3.05.06-85.

Решения направленные на рациональное и экономное использование материалов и энергетических ресурсов.

Проектом предусмотрены следующие технические решения, позволяющие снизить расход электроэнергии и материальных ресурсов.

1. Минимальное сечение проводов, включая 2 мм² обеспечивают экономию проводникового материала.
2. Использование полиэтиленовых труб вместо стальных экономит 32 кг металла.
3. Зонированное включение светильников обеспечивает экономию электроэнергии.

Годовая экономия электроэнергии составляет 4 МВт.ч

Инв. N				Привязан
ГИП	Вайсбанд		07.89	Т.П. 709-9-102.89- ЭЛ2
Нач.отд.	Нижник		07.89	Блок складов резинотехнических изделий, спецодежды и стройматериалов вместимостью 1 тыс. тонн
Гл. спец.	Нейдерманн		07.89	Бытовые помещения — Стадия: РП; Лист: 1; Листов: 6
Зав. гр.	Довгодько		07.89	
Разраб.	Мельниченко		07.89	Общие данные — Госагропром СССР Югзапгипропромсельстрой Киев
Н.контр.	Котенко		07.89	
Копир.	Денкина			Формат А2

Инв. N подл. | Подпись и дата | Взам. инв. N

План на отм. 4.500 (для t=-40°)

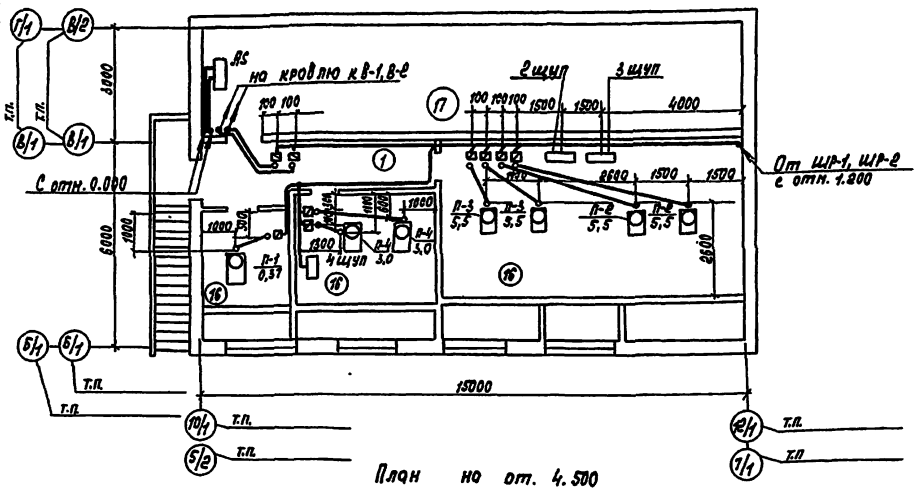

План на от. 4.500

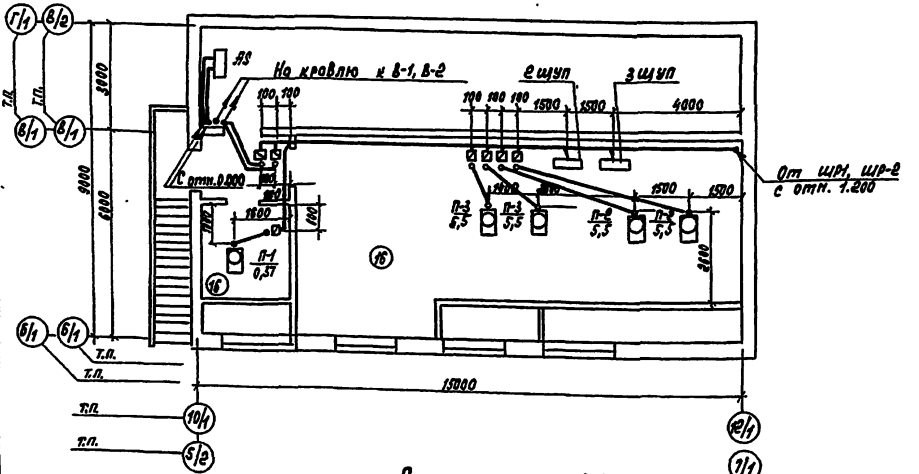

План на отм. 1.200

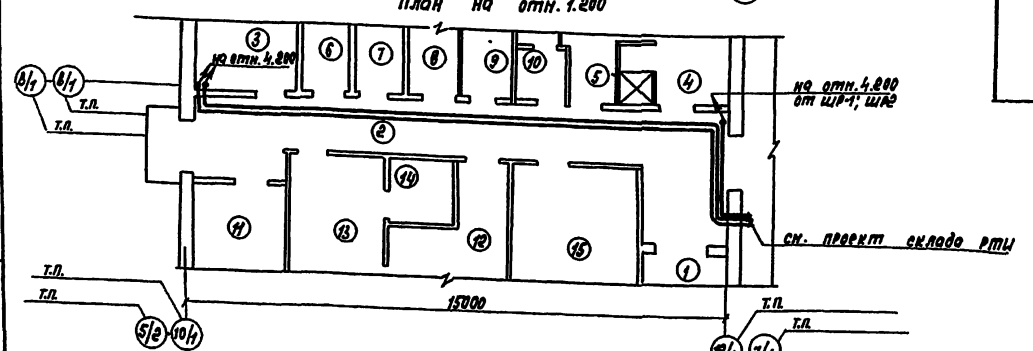

Принципиальная схема распределительной сети

Распределительное устройство	Аппарат отходящей линии (ввода) Обозначение, тип I ном А расцепителя или плавкая вставка	Пусковой аппарат, обозначение тип I ном. А расцепитель или плавкая вставка, А уставка теплового реле, А	Участок сети	Кабель проводов: Обозначение	Марка	Кол. число жил и сечение	Длина, м	Труба: Обозначение на плане	Длина, м	Электроприемник: Обозначение	Руст или Рном. кВт	Iрасч или Iном Iпуск А	Наименование, тип, обозначение чертежа принципиальной схемы
ШР-1 ШРН-73101-2243	НПН-2 63/6	ПНЛ-121002 РТЛ-1005 1.0А	1		АВВГ	4х2,5	35			П-1	0,37	0,65 / 3,25	Приточный вентилятор
			2		АПВ	4(1х2,0)	5	П20	5				
	НПН-2 63/32	ПНЛ-221002 РТЛ-1016 14.0А	1		АВВГ	4х2,5	30			П-3	5,5	11,5 / 80,5	Приточный вентилятор
			2		АПВ	4(1х2,5)	5	П20	5				
	НПН-2 63/63												Резерв
	НПН-2 63/32	ПНЛ-221002 РТЛ-1016 14.0А	1		АВВГ	4х2,5	30			П-2	5,5	11,5 / 80,5	Приточный вентилятор
			2		АПВ	4(1х2,5)	5	П20	5				
	НПН-2 63/20	ПНЛ-221002 РТЛ-1012 8.0А	1		АВВГ	4х2,5	35			П4	3,0	6,7 / 40,2	Приточный вентилятор
			2		АПВ	4(1х2,5)	5	П20	5				
ШР-2 ШРН-73101-2243	НПН-2 63/32	ПНЛ-221002 РТЛ-1016 14.0А	1		АВВГ	4х2,5	35			П-3	5,5	11,5 / 80,5	Приточный вентилятор
			2		АПВ	4(1х2,5)	5	П20	5				
	НПН-2 63/32	ПНЛ-221002 РТЛ-1016 14.0А	1		АВВГ	4х2,5	35			П-2	5,5	11,5 / 80,5	Приточный вентилятор
			2		АПВ	4(1х2,5)	5	П20	5				
	НПН-2 63/6	ПНЛ-121002 РТЛ-1001 0.17А	1		АВВГ	4х2,5	45			В-2	0,06	0,09 / 0,63	Вытяжной вентилятор
			2	см. схему		подключений		лист ЭЛ-6					
	НПН-2 63/6	ПНЛ-121002 РТЛ-1004 0.65А	1		АВВГ	4х2,5	45			В-1	0,37	0,88 / 3,25	Вытяжной вентилятор
			2	смотри		схему подключений		лист ЭЛ-6					
	НПН-2 63/20	ПНЛ-221002 РТЛ-1012 8.0А	1		АВВГ	4х2,5	35			П-4	3,0	6,7 / 40,2	Приточный вентилятор (для t=-40°)
			2		АПВ	4(1х2,5)	5	П20	5				

Т.П. 709-9-101.89 ЭЛ2

Блок складов резинотехнических изделий смесительный и стройматериалов вместимостью 1 тыс. тонн

Бытовые помещения

Стадия: РП | Лист: 2 | Листов:

Разработан электрооборудованию и электрическим сетям силового оборудования

Госагропром СССР Росагропромэнергострой г. Киев

Привязан

Инв. №

Копировал: Косьяненко

Формат А3

Гип Кондаков 07.89
Нач. отд. Жиженцев 07.89
Гл. спец. Макаренко 07.89
Зав. гр. Алексеенко 07.89
Нач. сект. Ивашкевич 07.89
Н. контр. Котенко 07.89

Инв. № подл. | Подпись и дата | Инв. № дубл. | Взам. инв. № | Нач. ЛСО Антонина | Нач. ЭТО Лаврент

План на отм. -4,500 (для t = -40°)

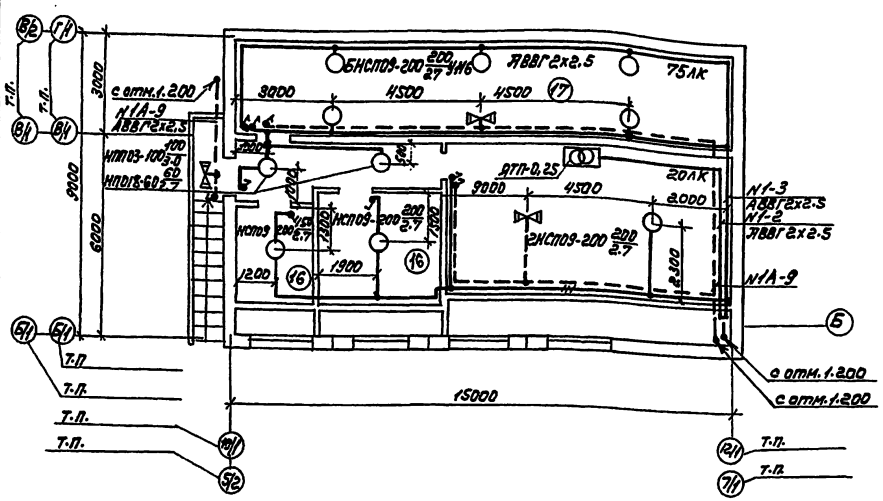
с отм.1.200
15000
9000
6000
3000
4500
ВНСПО9-200
ЯВВГ 2х2,5
75ЛК
20ЛК
НПО18-60
НПО13-100
ДТП-0,25
ВНСПО9-200
НСПО9-200
НСПО9
НЛП03-100
НЛП18-60
НЛП08-200
НЛП08-100
Т.П.
Т.П.
Т.П.

Альбом 3

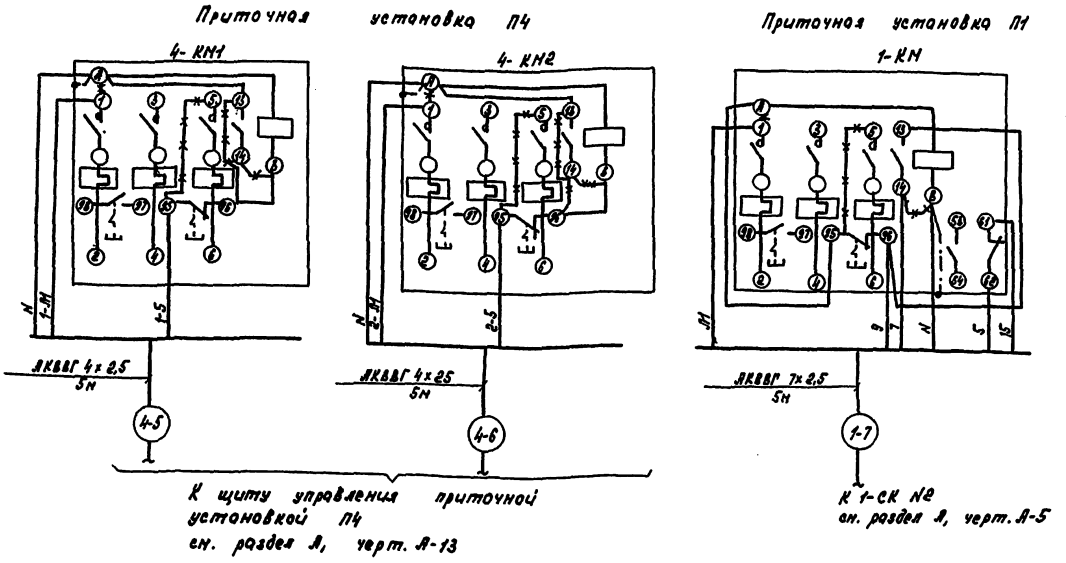

Поз. Обозначение	Наименование	Кол.	Примечание
	Кабель АКВВГ 4×2,5		
	ГОСТ 1508-78Е м	15	

Привязан

Инв. №

ГИП	Вайсбанд		07.89	Т.П. 709-9-102.89-ЭЛ2
Нач. отд.	Нижник		07.89	Блок складов резинотехнических изделий спецодежды и стройматериалов вместимостью 1 тыс. тонн
Гл. спец.	Горохов		07.89	
Рук. гр.	Елинсон		07.89	Бытовые помещения — Стадия: РП; Лист: 4; Листов:
Техник	Короткова		07.89	
Н. контр.	Котенко		07.89	Приточная установка П1, П4. Схема подключений — ГОСАГРОПРОМ СССР Югзапгипропромсельстрой г. Киев

Инв. № подл. | Подпись и дата | Взам. инв. №

Формат А3

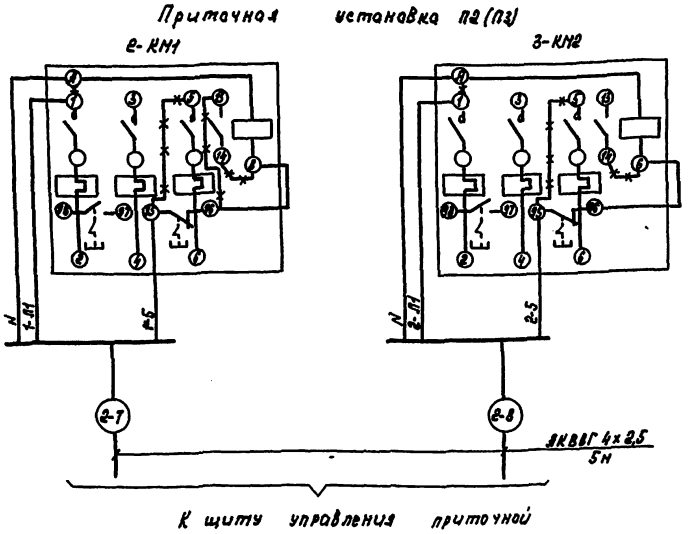

Поз. Обозначение	Наименование	Кол.	Примечание
	Кабель ГОСТ 1508-78Е		
	м	10	

Привязан

Инв. №

ГИП	Вайсбанд		07.89	Т.П. 709-9-102.89-ЭЛ2
Нач. отд.	Нижник		07.89	Блок складов резинотехнических изделий спецодежды и стройматериалов вместимостью 1 тыс. тонн
Гл. спец.	Горохов		07.89	
Рук. гр.	Елинсон		07.89	Бытовые помещения — Стадия: РП; Лист: 5; Листов:
Техник	Короткова		07.89	
Н. контр.	Котенко		07.89	Приточная установка П2 (П3). Схема подключений — ГОСАГРОПРОМ СССР Югзапгипропромсельстрой г. Киев

Инв. № подл. | Подпись и дата | Взам. инв. №

Копир. Касьяненко

Формат А3

Альбом 3

Принципиальная электрическая схема

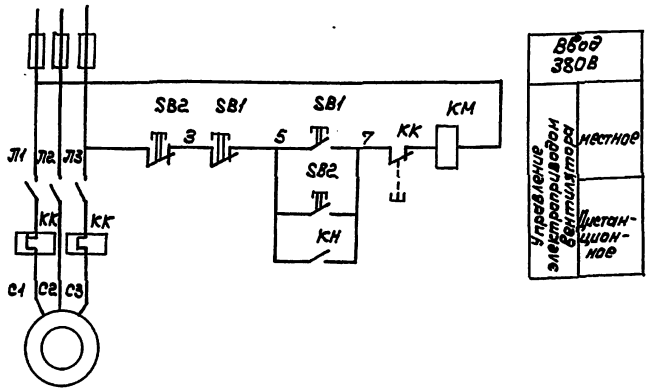

Схема подключений

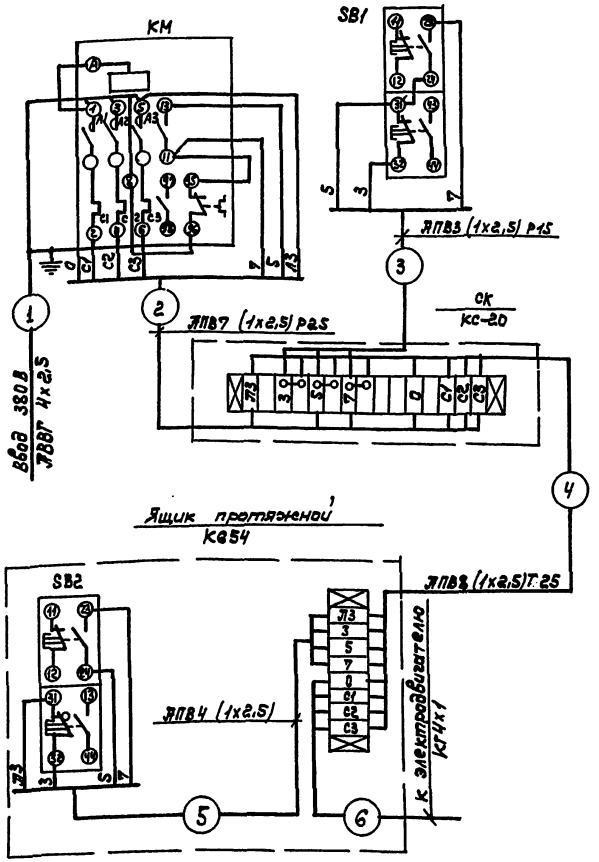

Спецификация

поз. обозначение	Наименование	кол.	примечание
КМ	Пускатель магнитный ПМЛ-121000	1	
SB1	Пост управления ПКЕ 212-2	1	
SB2	Пост управления ПКУ15-21.121-54У2	1	

Таблица применения трасс

Вентилятор \ № трассы	1	2	3	4	5	6
В1	1	1	15	2	1	
В2	1	1	19	2	1	

Уточн. по схеме лист ЭЛ2

Т.П. 709-9-102.89 ЭЛ2

Блок складов резино-технических изделий, спецодежды и стройматериалов вместимостью 7 тыс. тонн

Бытовые помещения

Стадия	Лист	Листов
РП	6	

Вентиляторы В1, В2 Принципиальная схема. Схема подключений

Госагропром СССР, Югагропромэнергострой г. Киев

ГИП Васьковский 07.89
Нач.отд. Никишин 07.89
Гл.спец. Новгородцев 07.89
Зав.эр. Дубровская 07.89
Разраб. Немыченко 07.89
Н.контр. Литвинов 07.89

Привязан

Инв.№

Копировал: Чистоклет

Формат А2

Инв.№ подл. | Подпись и дата | Взам. инв.№

Альбом 3

Ведомость рабочих чертежей основного комплекта А2

Лист	Наименование	Примечание стр.
1	Общие данные.	23
2	Приточная установка П1.	
	Схема функциональная.	24
3	Приточная установка П2 (П3).	
	Схема функциональная.	24
4	Приточная установка П1.	
	Схема электрическая принципиальная	
	управления.	25
5	Приточная установка П1.	
	Схема подключений.	25
6	Приточная установка П2 (П3).	
	Схема электрическая принципиальная	
	управления (начало).	26
7	Приточная установка П2 (П3).	
	Схема электрическая принципиальная	
	управления (окончание).	27
8	Приточная установка П2 (П3).	
	Схема электрическая принципиальная	
	регулирования.	28
9	Приточная установка П2 (П3).	
	Схема подключений.	29
10	Приточная установка П4.	
	Схема функциональная.	30
11	Приточная установка П4.	
	Схема электрическая принципиальная	
	управления (начало).	30
12	Приточная установка П4.	
	Схема электрическая принципиальная	
	управления (окончание).	31
13	Приточная установка П4.	
	Схема подключений.	32
14	Схема расположения ($t = -20°, -30°C$).	33
15	Схема расположения ($t = -40°C$).	34

Ведомость ссылочных и прилагаемых документов

Обозначение	Наименование	Примечание
	Ссылочные документы	
ТМ4-142-75	Термометр технический ртутный в	
	оправе. Установка на трубопрово-	
	де Д>76 мм или металлической	
	стенке.	
ТМ4-144-75	Термометр технический ртутный	
	в оправе. Установка на трубо-	
	проводе Д14...38 мм.	
ТМ4-170-75	Термометр манометрический	
	Установка на трубопроводе	
	Д 14...38 мм	
ТМ4-172-75	Термометр манометрический	
	Установка на трубопроводе	
	Д>89 мм или металлической	
	стенке	
ТМ4-307-83	Датчик-реле ДН, ДТ, ДД, ДНТ,	
	ДПН. Установка на стене	
ТК4-3139-70	Манометры в корпусе диаметром	
	до 250 мм с радиальным штуце-	
	ром М20×1.5. Установка на	
	трубопроводе Ру до 16 кгс/см²,	
	Т до 225°С.	
	Прилагаемые документы	
А2.СО.1	Спецификация оборудования	
А2.СО.2	Спецификация щитов и пультов	
А2.ВМ	Ведомость потребности в ма-	
	териалах.	
АН2-1	Щит управления 2 ШУП (3 ШУП).	
	Эскиз общего вида	
АН2-2	Щит управления 4 ШУП	
	Эскиз общего вида	

Общие указания

Проектом предусмотрено:

- автоматизация приточной установки П1, обслуживающей вспомогательные помещения;
- автоматизация приточных установок П2, П3, обслуживающих отапливаемый склад;
- автоматизация приточной установки П4, обслуживающей неотапливаемый склад (работает только при $t_н < -30°C$).

Работа систем вентиляции сблокирована с работой установок автоматического пожаротушения. При срабатывании установок пожаротушения все системы вентиляции автоматически отключаются.

Отключение вентустановок при пожаре приведено в разделе ЭЛ2 (черт. ЭЛ2-4)

Типовой проект разработан в соответствии с действующими нормами и правилами и предусматривает мероприятия обеспечивающие взрывную взрывопожарную и пожарную безопасность при эксплуатации здания.

Главный инженер проекта Вайсбанд

Инв. № подл. | Подпись и дата | Взам. инв. №

				Привязан	
Инв. №					
				Т.П.709-9-102.89 -А2	
ГИП	Вайсбанд		07.89	Блок складов РТИ, спецодежды и стройматериалов вместимостью 1 тыс. тонн	
Нач. отд.	Нижник		07.89		
Гл. спец.	Грохов		07.89	Бытовые помещения	Стадия: РП; Лист: 1; Листов: 15
Рук. гр.	Елисон		07.89		
Техник	Крюткова		07.89	Общие данные	Госагропром СССР Госэнергопромпроектстрой Киев
Н. контр.	Котенко		07.89		

Копир. Дёмкина

Формат А2

Альбом 3

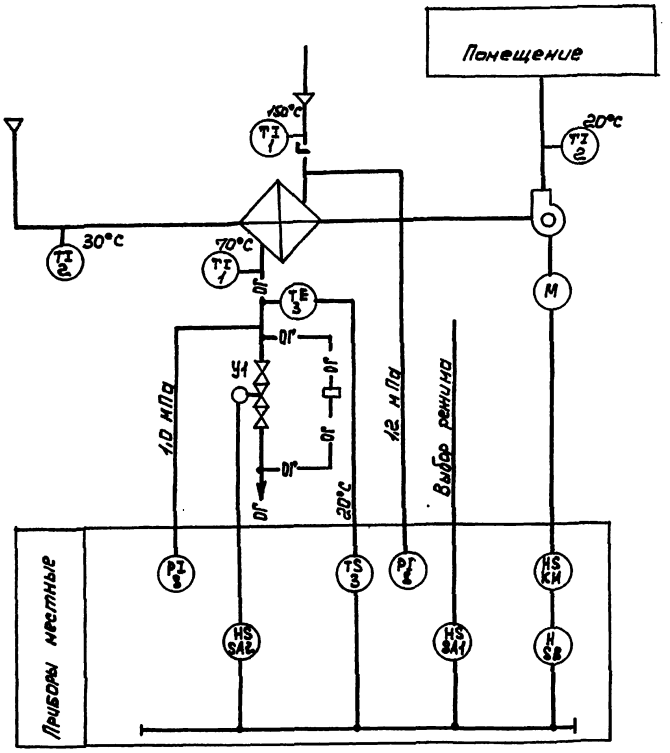

Схемой предусматривается:

- Управление электродвигателем приточного вентилятора;
- Защита воздухонагревателя от замерзания;

При запуске системы приточный вентилятор включится при условии протока теплоносителя через воздухонагреватель с температурой не ниже +20°С

При снижении температуры обратного теплоносителя ниже +20°С установка автоматически отключается.

Привязан				
Инв.№				
ГИП	Вайсбанд		07.89	Т.П. 709-9-102.89 - А2
Нач.отд.	Нижник		07.89	Блок складов РТИ, спецодежды и стройматериалов вместимостью 1 тыс. тонн
Гл.спец.	Горохов		07.89	
Рук.гр.	Елинсон		07.89	Бытовые помещения — Стадия: РП; Лист: 2; Листов:
Техник	Короткова		07.89	
Н.контр.	Котенко		07.89	Приточная установка П1. Схема функциональная — Госагропром СССР, Югзапгипропромсельстрой, г. Киев

Инв.№ подл. | Подпись и дата | Взам.инв.№

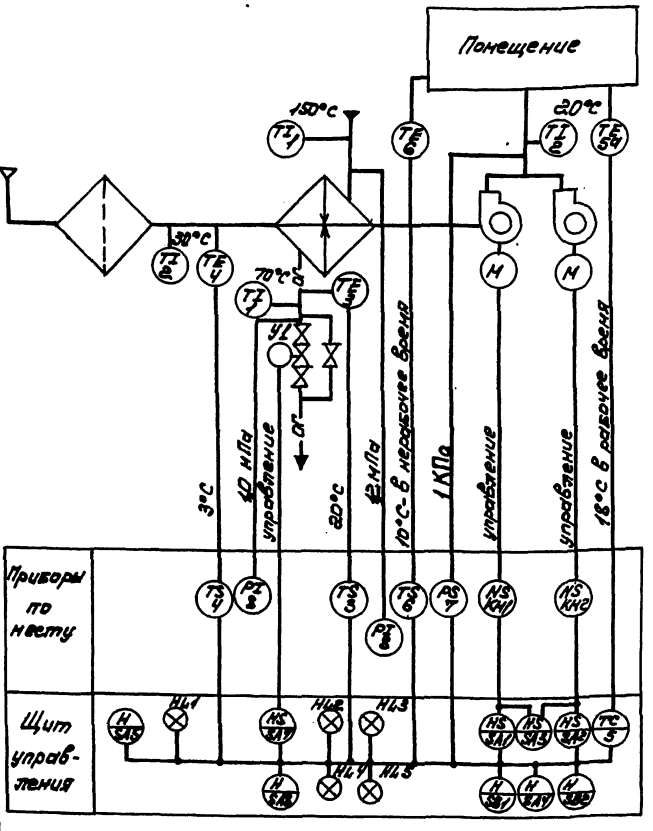

Схемой предусматривается работа установки в двух режимах:

1. Рабочий режим:

регулирование температуры приточного воздуха в помещении;

- автоматический прогрев воздухонагревателя перед включением приточного вентилятора;
- автоматическое подключение схемы регулирования при включении приточного вентилятора;
- автоматическое включение электродвигателя резервного вентилятора при отключении рабочего;
- контроль параметров воздуха и теплоносителя;
- защита воздухонагревателя от замерзания;
- сигнализация нормальной работы и аварийных режимов приточной установки.

2. Дежурный режим:

- Поддержание температуры в обслуживаемом помещении +10°С в нерабочее время.

Привязан				
Инв.№				
ГИП	Вайсбанд		07.89	Т.П. 709-9-102.89 - А2
Нач.отд.	Нижник		07.89	Блок складов РТИ, спецодежды и стройматериалов вместимостью 1 тыс. тонн
Гл.спец.	Горохов		07.89	
Рук.гр.	Елинсон		07.89	Бытовые помещения — Стадия: РП; Лист: 3; Листов:
Техник	Короткова		07.89	
Н.контр.	Котенко		07.89	Приточная установка П2. Схема функциональная — Госагропром СССР, Югзапгипропромсельстрой, г. Киев

Копировал: Чистоклет

формат А3

Инв.№ подл. | Подпись и дата | Взам.инв.№

Альбом 3

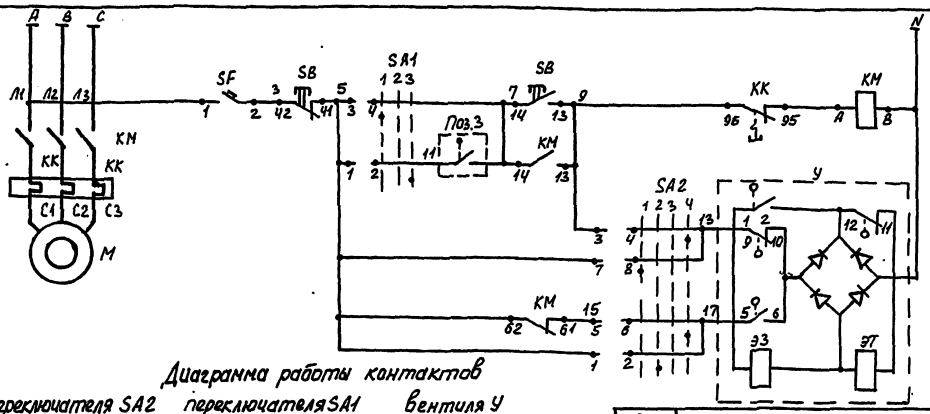

~380/220В	
Управление электродвигателем притонного вентилятора	Ручное
	автоматическое
Управление соленоидным вентилем на теплоносителе	открытие
	закрытие

Диаграмма работы контактов

переключателя SA2 переключателя SA1 вентиля У

ПКУ3-38-Ф-2035У3				
N контакта	ручное открытие	ручное закрытие	отключено	автоматическое
	1	2	3	4
	-90°	-45°	0°	+45°
1-2		X		
3-4				X
5-6				X
7-8	X			

ПКУ3-38-С-0102У3			
N контакта	ручное	отключено	автоматическое
	1	2	3
	-45°	0°	+45°
1-2			X
3-4	X		

NN контактов	Проход вентиля открыт	закрыт
3-4		
5-6		
7-8		
9-10		

* Не используется

Термометра поз.3

ТУДЭ-4М1-П1В2-3	
Обозначение контакта	Температура обратного теплоносителя 0°С +20° +250°С
11 7	-

Поз. обозначение	Наименование	Кол.	Примечание
КК, КМ	Пускатель магнитный		Учтены в разделе ЭМ
У	Вентиль с электромагнитным приводом	1	Учтен в разделе ОВ
З	Устройство терморегулирующее ТУДЭ-4М1-П1В2-3	1	
	0...250°С. ТУ25.022.81074-78		
SA1	Переключатель ПКУ3-38-С-0102У3 ТУ16-642.046-86	1	
SA2	Переключатель ПКУ3-38-Ф-2035У3 ТУ16-642.046-86	1	
SB	Пост кнопочный ПКЕ-212-2У3 ТУ16-642.006-83	1	
SF	Выключатель АП50Б-2М Jн=1.65 отс3,5 ТУ16-522.139-78	1	

Т.П. 709-9-102.89 А2

ГИП	Вайсбанд		07.89
Нач.отд.	Нижник		07.89
Гл.спец.	Горохов		07.89
Рук.гр.	Елинсон		07.89
Инж.	Приходько		07.89
Н.контр.	Котенко		07.89

Блок складов РТИ, спецодежды и стройматериалов вместимостью 1 тыс. тонн

Бытовые помещения

Стадия	Лист	Листов
РП	4	

Приточная установка П1 Схема электрическая принципиальная управления

Госагропром СССР Юзапгипрапромсельстрой Киев

Привязан

Инв. N°

Копир. Демкина

Формат А3

Инв. N подл. | Подпись и дата | Взам. инв. N

Наименование параметра и места отбора импульса	Температура: трубопровод прямого теплоносителя	трубопровод обратного теплоносителя	камера перед калорифером	приточный воздуховод	Давление: Тр-д теплоносителя до и после калорифера
Обозначение монтажного чертежа	ТМ4-144-75	ТМ4-170-75	ТМ4-142-75		ТК4-3139-70
Позиция	1	3	2		8

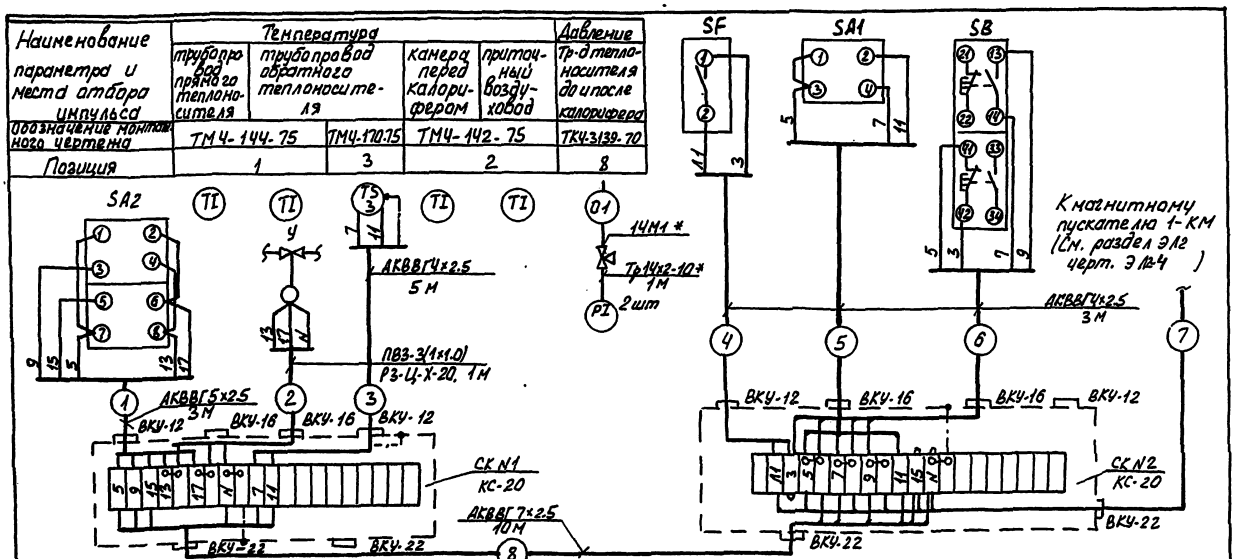

Поз. обозначение	Наименование	Кол.	Примечание
	Кабель АКВВГ ГОСТ 1508-78Е		
1	4х2.5 м	17	
2	5х2.5 м	3	
3	7х2.5 м	10	
4	Провод ПВЗ, сеч.1.0 ГОСТ 6323-79* Е м	6	
5	Металлорукав Р3-Ц-Х-20 м	1	
6	Коробка соединительная КС-20, шт.	2	

-x-x-x- — демонтировать

* Учтены на листе А2-9

Привязан

Инв. N

Т.П. 709-9-102.89 А2

ГИП	Вайсбанд		07.89
Нач.отд.	Нижник		07.89
Гл.спец.	Горохов		07.89
Рук.гр.	Елинсон		07.89
Инж.	Приходько		07.89
Н.контр.	Котенко		07.89

Блок складов РТИ, спецодежды и стройматериалов вместимостью 1 тыс. тонн

Бытовые помещения

Стадия	Лист	Листов
РП	5	

Приточная установка П1 Схема подключений.

Госагропром СССР Юзапгипрапромсельстрой Киев

Копир. Дёмкина

Формат А3

Инв. N подл. | Подпись и дата | Взам. инв. N

Альбом 3

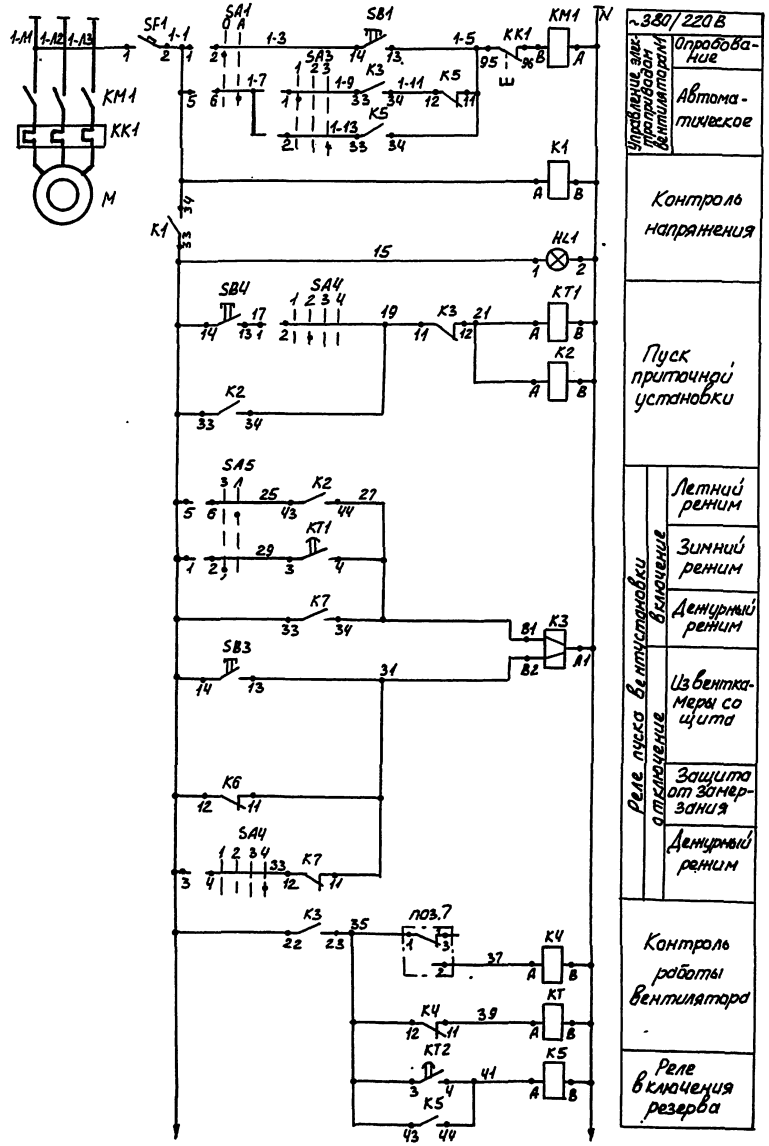

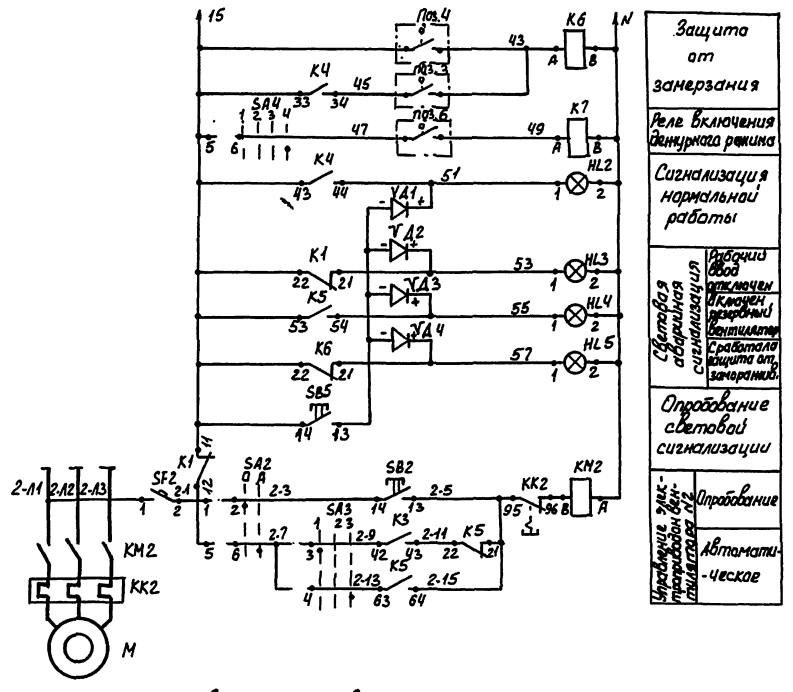

Контакты, используемые в схеме регулирования (черт. А2-8)

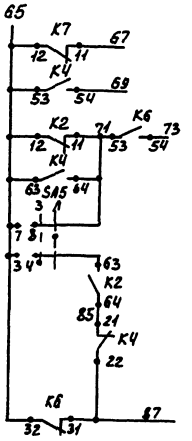

Привязан

Инв. N

ГИП	Вадсбанд		07.89
Нач.отд.	Нижник		07.89
Гл.спец.	Горохов		07.89
Рук.гр.	Елинсон		07.89
Инж.	Приходько		07.89
Н.контр.	Котенко		07.89

Т.П. 709-9-102.89-А2

Блок складов РТИ, спецодежды и стройматериалов вместимостью 1 тыс. тонн

Бытовые помещения

Стадия	Лист	Листов
РП	6	

Приточная установка ПТИ. Схема электрическая принципиальная управления (начало)

Госагропром СССР Казгипропромсельстрой

Копир. Демкина

Формат А2.

Инв. N подл. | Подпись и дата | Взам. инв. N

Альбом 3

Диаграммы работы контактов

Датчика температуры поз.4

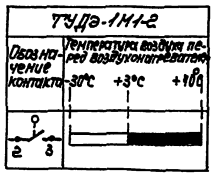

Датчика температуры поз.3

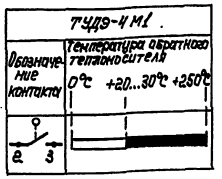

Датчика температуры поз.6

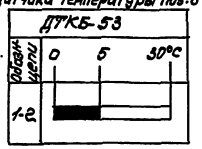

Датчика напора поз.7

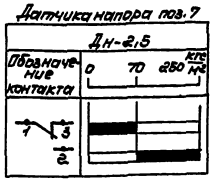

Переключателя SA1, SA2, SA5

УП5312-Ц43У3						
НН секции	НН конт.		0°		+45°	
	Л	П	Л	П	Л	П
I	1	2	X	X		
II	3	4	X	X		
III	5	6			X	X
IV	7	8			X	X
Режим работы	SA1 SA2		Опробование		Автоматический	
	SA5		Зима		Лето	

Переключателя SA3

УП5312-С86У3								
НН секции	НН конт.		-45°		0°		+45°	
	Л	П	Л	П	Л	П	Л	П
I	1	2	X					X
II	3	4	X					X
III	5	6	X					X
IV	7	8	X					X
Режим работы			1		2		3	
			1 рабочий		Отключено		2 рабочий	

Переключателя SA4

УП5312-Ф343У3										
Ном. секции	Номер контакта		Положение рукоятки							
			-45°		-45°		0°		+45°	
	Л	П	Л	П	Л	П	Л	П	Л	П
I	1	2			X	X				
II	3	4							X	X
III	5	6							X	X
IV	7	8	X	X						
Режим работы			1		2		3		4	
			Резерв		местный		отключено		дежурный	

* не используется

Поз. обозначение	Наименование	Кол.	Примечание
	Щит управления ЩУП		
SA1, SA2,	Переключатель УП5312-Ц43У3		
SA5	ТУ16-524.074-75	3	
SA3	Переключатель УП5312-С86У3		
	ТУ16-524.074-75	1	
SA4	Переключатель УП5312-Ф343У3		
	ТУ16-524.074-75	1	
SF1,	Выключатель ВА14-26-14-20УХЛ4У3		
SF2	для защиты электрических		
	цепей ~220В, 6А		
	ТУ16-6.41.004-84	2	
SB1, SB2	Выключатель КЕ-011У3 исп.4		
SB4	толк. черн. ТУ16.642-015-84	3	
SB3	выключатель КЕ-011У3 исп.4		
	толк. красн. ТУ16.642-015-84	1	
SB5	выключатель КЕ-011У3 исп.4		
	толк. черн. ТУ16.642-015-84	1	
HL1	Арматура АС12014У2 ~220В		
	ТУ16.535.930-76	1	
HL2	Арматура АС12013У2 ~220В		
	ТУ16.535.930-76	1	
HL3, HL4	Арматура АС12011У2 ~220В		
HL5	ТУ16.535.930-76	3	
K1, K7	Реле ПЭ-37-22У3 ~220В		
	ТУ16-523.622-82	2	
K2, K4	Реле ПЭ-37-42У3 ~220В		
K5	ТУ16-523.622-82	3	
K6	Реле ПЭ-37-24У3 ~220В		
	ТУ16-523.622-82	1	
K3	Реле РП-12, ~220В ТУ16-523-072-75	1	
KT1, KT2	Реле РКВ11-33-111УХЛ4 ~220В		
	ТУ16-647.036-86	3	
VД1...VД4	Диод Д247, Uобр.=400В, Iв=1А		
	аАо.336.206 ТУ	4	

Поз. обозначение	Наименование	Кол.	Примечание
	По месту		
KH1, KH2	Пускатель магнитный		
KK1, KK2		2	Учтены в части ЭМ
4	Устройство терморегулирующее		
	ТУДЭ-1М1-2-П182-3 ТУ25-02.281074-78	1	
3	Устройство терморегулирующее		
	ТУДЭ-4М1-П182-3 ТУ25,02,281074-78	1	
6	Датчик температуры ДТКБ-53		
	ТУ25-02-888-75	1	
7	Датчик-реле напора Дн-2,5		
	ТУ25-02-160217-83	1	

Инв.№ подл. | Подпись и дата | Взам.инв.№

Привязан

Инв.№

ГИП	Вайсбанд		07.89
Нач.отд.	Нижник		07.89
Гл.спец.	Горохов		07.89
Рук.гр.	Елинсон		07.89
Инж.	Приходько		07.89
Н.контр.	Котенко		07.89

Т.П. 709-9-102.89 Л2

Блок складов РТИ, спецодежды и стройматериалов вместимостью 1 тыс тонн

Бытовые помещения

Стадия	Лист	Листов
РП	7	

Приточная установка П2 (П3)
Схема электрическая принципиальная управления (окончание)

Госагропром СССР
Югзаагропромсельстрой г. Киев

Копировал: Чистоклет

Формат А2

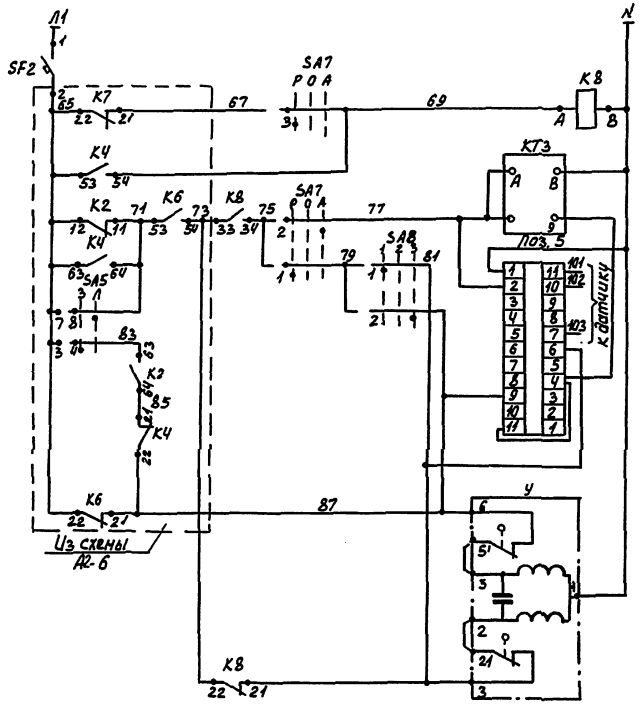

Диаграммы работы контактов

~ 220В	
Реле включения схемы регулирования	
Ступенчатый импульсный прерыватель	
Регулятор температуры приточного воздуха	выше нормы
	Ниже нормы
Клапан на теплоносителе воздухонагревателя	Открытие
	Закрытие

Переключателя SA7

УП5311-С225У3							
N N секций	N N конт.		-45°		0°		+45°
	Л	П	Л	П	Л	П	Л	П
I	1	2	X					X
II	3	4	X					X
Режим работы			Ручное		Откл.		Автоматическ.	

Переключателя SA8

УП5311-А225У3							
N N секций	N N конт.		-45°		0°		+45°
	Л	П	Л	П	Л	П	Л	П
I	1	2	X					X
II	3	4	X					X
Режим управления			Понизить		Отключ.		Повысить	

Регулятора поз. 5

ТЭЧП3					
Обозначение цепи	Температура приточного воздуха				
	0°С	нижне нормы	выше нормы	+40°С	
11 10 9					
4 5 6					

Исполнительного механизма У

МЭО-0.63			
Обозначение контактов	Ход выходного вала		
	открыто	рабочий ход	закрыто
3 2'			
6 5'			

Поз. обозначение	Наименование	Кол.	Примечание
	Щит управления ЩУП		
5	Регулятор температуры электрический ТЭЧП3 ~ 220В ТУ25-02.200353-84	1	
SA7	Переключатель УП5311-С225У3 ТУ16-524.074-75	1	
SA8	Переключатель УП5311-А225У3 ТУ16-524.074-75	1	
SF2	Выключатель ВА14-26-14-20УХЛ4У3 для защиты электрических цепей, ~ 220В, 6А ТУ16-641.004-83	1	
К8	Реле ПЭ-37-22У3 ~ 220В ТУ16-523.622-82	1	
КТ3	Ступенчатый импульсный прерыватель СИП-01-УМ ~ 220В ТУ50-58-76		
	По месту		
У	Исполнительный механизм МЭО-0.63	1	Учтен в разделе ОВ

Т.П. 709-9-102.89-А2

ГИП	Вайсбана		02.89
Нач. отд.	Нижник		02.89
Гл. спец.	Горохов		02.89
Рук. гр.	Елинсон		02.89
Инж.	Приходько		02.89
Н. контр.	Котенко		02.89

Блок складов РТИ, спецодежды, стройматериалов вместимостью 1 тыс. тонн

Бытовые помещения

Стадия	Лист	Листов
РП	8	

Приточная установка П2(П3) Схема электрическая принципиальная регулирования

Госагропром СССР Изоагропроэкспортпроект Киев

Привязан

Инв. N

Копир. Денкина

Формат А2

Инв. N подл. | Подпись и дата | Взам. инв. N

Альбом 3

Наименование параметра и места отбора импульса	Температура								Давление	
	Обслуживаемое помещение		Приточный воздуховод	Камера перед калорифером		Трубопровод теплоносителя после калорифера		во калорифера	после калорифера	Приточный воздуховод
Обозначение монт. черт.		ТМ4-41-73	ТМ4-142-75	ТМ4-172-75	ТМ4-142-75	ТМ4-170-75	ТМ4-144-75	ТМ4-144-75	ТК4-3139-70	ТМ4-307-83
Позиция	5а	6	7	4	2	3	1	1	8	7

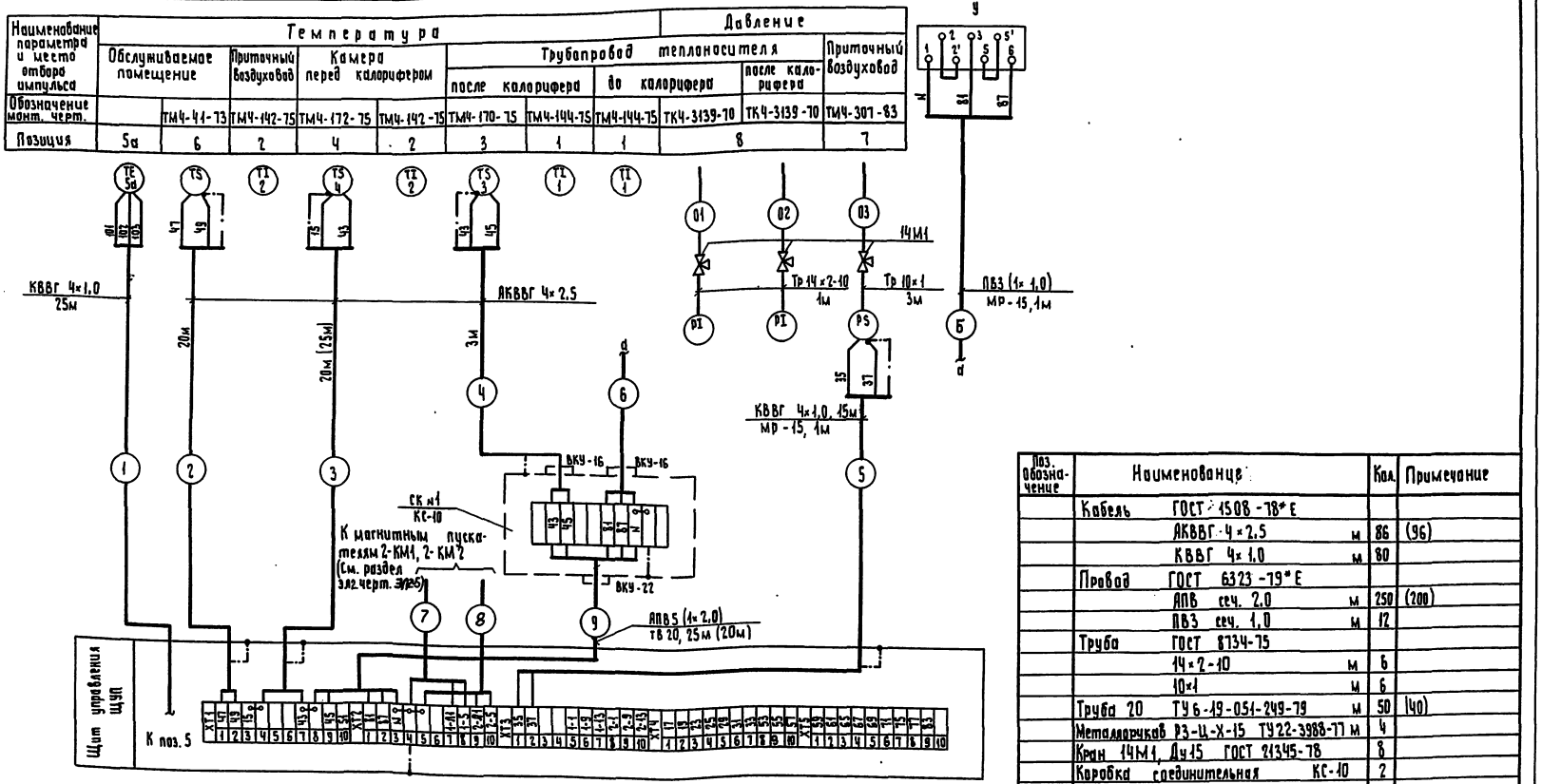

Поз. Обозначение	Наименование		Кол.	Примечание
	Кабель	ГОСТ 1508-78* Е		
		АКВВГ 4×2,5 м	86	(96)
		КВВГ 4×1,0 м	80	
	Провод	ГОСТ 6323-79* Е		
		АПВ сеч. 2,0 м	250	(200)
		ПВ3 сеч. 1,0 м	12	
	Труба	ГОСТ 8734-75		
		14×2-10 м	6	
		10×1 м	6	
	Труба 20	ТУ 6-19-051-249-79 м	50	(40)
	Металлорукав РЗ-Ц-Х-15 ТУ 22-3988-77 м		4	
	Кран 14М1, Ду15	ГОСТ 21345-78	8	
	Коробка соединительная	КС-10	2	
	ТУ 36-2568-83 Е			

В скобках указаны длины трасс для $t_н = -40°C$.

Привязан

Инв. №

ГИП	Вайсбанд		07.89	Т.П. 709-9-102.88 - А2
Нач. отд.	Нимниц		07.89	Блок складов РТИ, спецодежды и стройматериалов вместимостью 1 тыс. тонн
Гл. спец.	Прокаев		07.89	Бытовые помещения
Рук. гр.	Елинсон		07.89	Приточная установка П2 (П3). Схема подключений.
Инж.	Приходько		07.89	Стадия: РП7; Лист: 9; Листов:
Н. контр.	Катенко		07.89	Госагропром СССР, Киевгипропромстрой

Копировал: Гороховская

Формат А2

Альбом 3

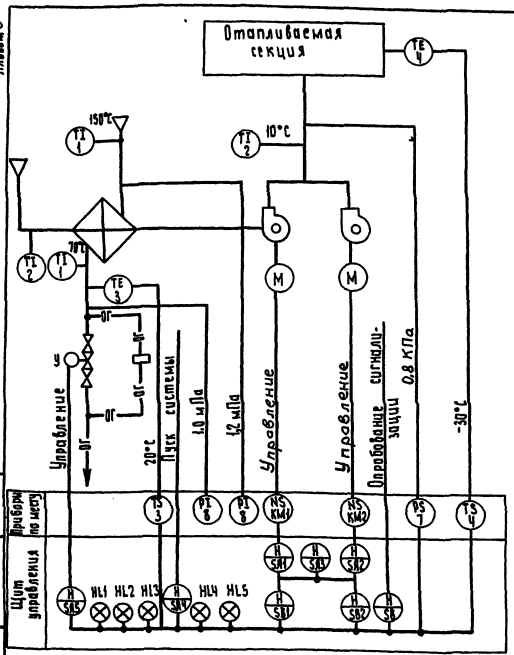

Схемой предусмотрено:

- поддержание температуры воздуха в помещении -30°С;
- защита воздухонагревателя от замерзания;
- автоматическое включение резервного вентилятора при выходе из строя рабочего.

Только для температуры - 40°С.

Привязан			
Инв.№			

Т.П. 709-9-102.89 А2

ГИП	Войсбанд	[подпись]	07.89	Блок складов РТИ спецодежды и стройматериалов вместимостью 1 тыс. тонн
Нач.отд.	Нижник	[подпись]	07.89	
Гл.спец.	Горохов	[подпись]	07.89	Бытовые помещения.
Рук.гр.	Елинсон	[подпись]	07.89	
Техник	Коротково	[подпись]	07.89	
				Приточная установка ПЧ. Схема функциональная.
Н.контр.	Котенко	[подпись]	07.89	

Стадия	Лист	Листов
РП	10	

Госагропром СССР ЮГЗАПГИПРОПРОМСЕЛЬСТРОЙ Киев

Формат А3

Инв.№ подл. | Подпись и дата | Взам.инв.№

Поз. Обозначение	Наименование	Кол.	Примечание
	Щит управления		
SA1...SA3	Переключатель УП5311-С225У3 ТУ16-524.074-75	3	
SA4	Переключатель УП5311-И25У3 ТУ16-524.074-75	1	
SA5	Переключатель УП5313-Ф39У3 ТУ16-524.074-75	1	
SF1, SF2	Выключатель ВА14-26-14-20УХЛ4У3 для защиты электрических цепей ~220В, 6А ТУ16-641-004-83	2	
SB	Выключатель КЕ-011У3 исп.1 толк. черн. ТУ16.642-015-84	1	
SB1, SB2	Выключатель КЕ-011У3, исп.4 толк. черн. ТУ16.642-015-84	2	
HL1	Арматура АС1201ЗУ2, ~220В ТУ16.535.930-76	1	
HL2...HL5	Арматура АС1201ЗУ2, ~220В ТУ16.535.930-76	4	
KT1	Реле РПЛ-131ОЧУ, ~220В, ТУ16-523.554-78	1	
	Приставка ПВЛ-1204, ~220В, ТУ16-523.554-78	1	
K1, K5	Реле ПЭ-37-22У3, ~220В, ТУ16-523.622-82	2	
K2...K4	Реле ПЭ-37-44У3, ~220В, ТУ16-523.622-82	3	
VD1...VD4	Диод Д247, Uобр=400В, ЭВ-1А а Ав. 336.206 ТУ	4	

Поз. Обозначение	Наименование	Кол.	Примечание
	По месту		
KM1, KM2	Пускатель магнитный	2	Учтены в разделе ЭМ
KK1, KK2			
У	Вентиль с электромагнитным приводом	1	Учтен в разделе ОВ
3	Устройство терморегулирующее ТУДЭ-4М1-П1В2-3 ТУ25.02.281074-78	1	
4	Устройство терморегулирующее ТУДЭ-1-4М1-П1В2-3 ТУ25.02.281074-78	1	
7	Датчик-реле напора ДН-2,5 ТУ25-0,2-160217-83	1	

Только для температуры - 40°С.

Привязан			
Инв.№			

Т.П. 709-9-102.89 А2

ГИП	Войсбанд	[подпись]	07.89	Блок складов РТИ, спецодежды и стройматериалов вместимостью 1 тыс. тонн
Нач.отд.	Нижник	[подпись]	07.89	
Гл.спец.	Горохов	[подпись]	07.89	Бытовые помещения
Рук.гр.	Елинсон	[подпись]	07.89	
Инж.	Приходько	[подпись]	07.89	
				Приточная установка ПЧ. Схема электрическая, принципиальная управления (начало)
Н.контр.	Котенко	[подпись]	07.89	

Стадия	Лист	Листов
РП	11	

Госагропром СССР ЮГЗАПГИПРОПРОМСЕЛЬСТРОЙ Киев

Копир. Гороховская

Формат А3

Инв.№ подл. | Подпись и дата | Взам.инв.№

Альбом 3

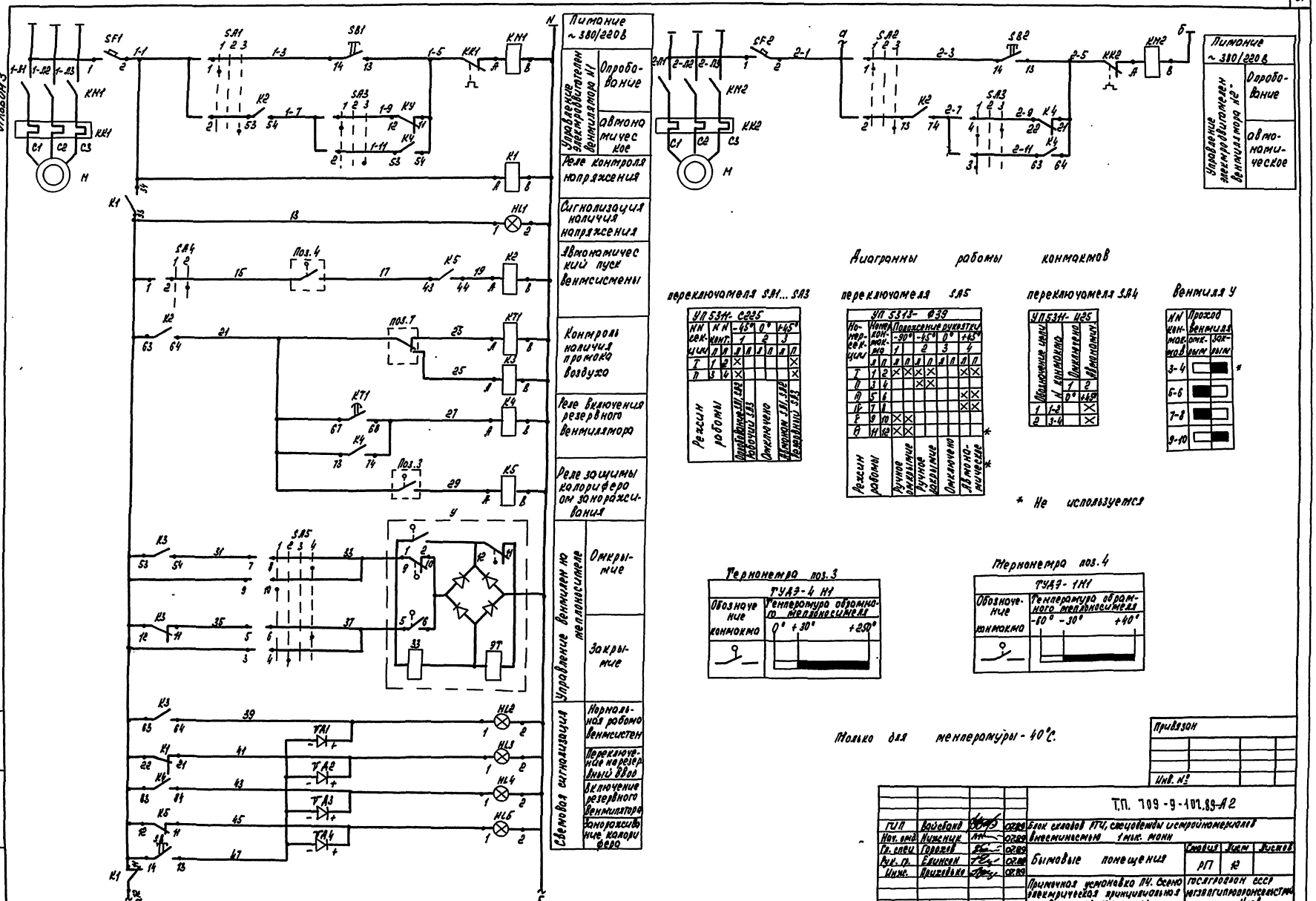

Диаграммы работы контактов

переключателя SA1...SA3

УП 5314-С225					
NN секций	NN контактов	-45°	0°	+45°	
		1	2	3	
Т	1 2	×			
П	3 4	×			
Режим работы	Подготовлено к работе				
	Рабочий				
	Отключено				
	Аварийное отключение				
	Неавтомат. управление				

переключателя SA5

УП 5313-В39										
Номер секции	Контакты	Положение рукоятки								
		-90°	-45°	0°	+45°					
		1		2		3		4		
		л	п	л	п	л	п	л	п	л
Т	1 2	×	×	×				×	×	
П	3 4			×	×					
П	5 6							×	×	
П	7 8							×	×	
Т	9 10	×	×							
П	11 12	×	×							
Режим работы	Ручное дистанционное									
	Ручное местное									
	Отключено									
	Автоматическое									

переключателя SA4

УП 5314-Ц25			
Положение ручки	К контактам	Дистанционно	Автоматически
		1	2
		0°	+45°
1	1-2		×
2	3-4	×	

Вентиля У

NN контактов	Проход	
	Вентиляционным	Загрязненным
3-4		■ *
5-6	■	
7-8	■	
9-10	■	

* Не используется

Термометр поз.3

ТУДЭ-4 Н1

Обозначение контакта	Температура обратного теплоносителя		
	0°	+30°	+250°

Термометр поз.4

ТУДЭ-1Н1

Обозначение контакта	Температура обратного теплоносителя		
	-60°	-30°	+40°

Только для температуры -40°С.

Привязан

Инв. №

Т.П. 709-9-107.88-АВ

ГИП	Войтович		02.89	Блок схемовой АТИ, следователи и стройиномерителя
Нач. отд.	Нижник		02.89	вентиляционной 1 пус. монт
Гл. спец.	Горелов		02.89	
Рук. гр.	Елинсон		02.89	Бытовые помещения
Инж.	Прищепко		02.89	
Н. контр.	Коменко		02.89	Принципиальная схема управления (окончание)

Стадия: РП | Кол.: 12 | Листов:

Госпроектсантехмонтажтрест г. Киев

Копировал: Косьяненко

Формат А2

Инв. № подл. | Подпись и дата | Взам. инв. №

Альбом 3

Наименование барометра и место отбора импульса	Температура					Давление	
	Обслуживаемое помещение	Приточный воздуховод	Трубопровод теплоносителя после калорифера		до калорифера	Приточный воздуховод	Трубопровод теплоносителя до и после калорифера
Обозначение монт. чертежа	ТМ4-41-73	ТМ4-142-75	ТМ4-170-75	ТМ4-144-75	ТМ4-144-75	ТМ4-307-83	ТК4-3139-70
Позиция	4	2	3	1	1	7	8

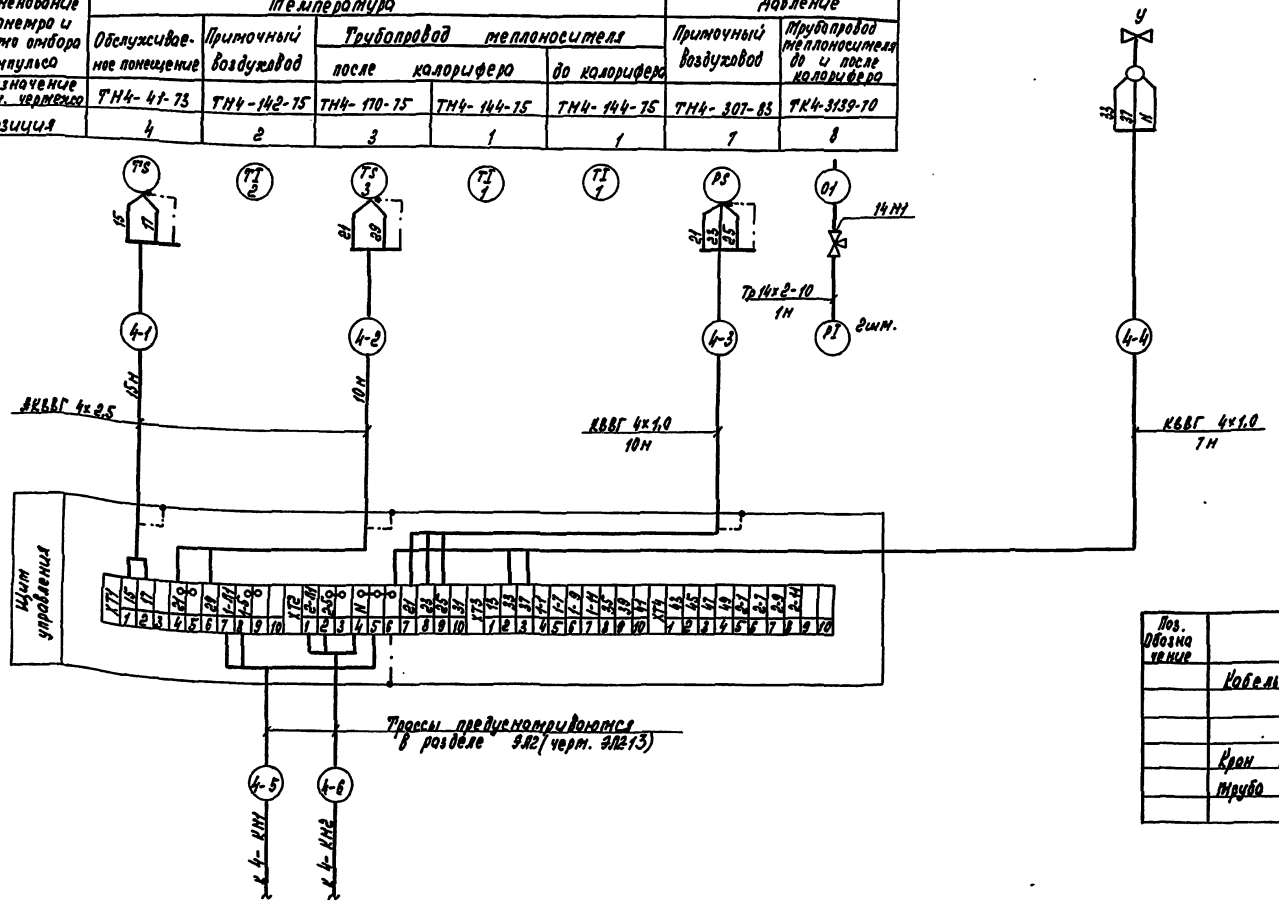

Поз. Обозначение	Наименование		Кол.	Примечание
	Кабель ГОСТ 1508-78Е			
	АКВВГ 4х2,5	Н	25	
	КВВГ 4х1,0	Н	17	
	Кран 14 Н1, Ау 15 ГОСТ 21345-78	шт	2	
	Трубо 14х2-10 ГОСТ 8734-75	Н	2	

Только для t = -40°С

					Т.П. 709-9-107.88 - АС	
ГИП	Калёвский		07.88	Блок силовой РМИ, следователи и стройматериалов		
Нач. отд.	Нижник		07.88	Канализационные тепл. тонн		
Гл. спец.	Гранкин		07.88			
Рук. гр.	Елинсон		07.88	Бытовые помещение	Стадия: Р	Листов: 13
Инж.	Дмитриенко		07.88			
Привязан				Приточная установка П4. Схема подключения.	Госстроем СССР Мосэлектромонтаж г. Киев	
Инв. №	Н. контр.	Ивченко	07.88			

Копир: Косяненко

Формат А3

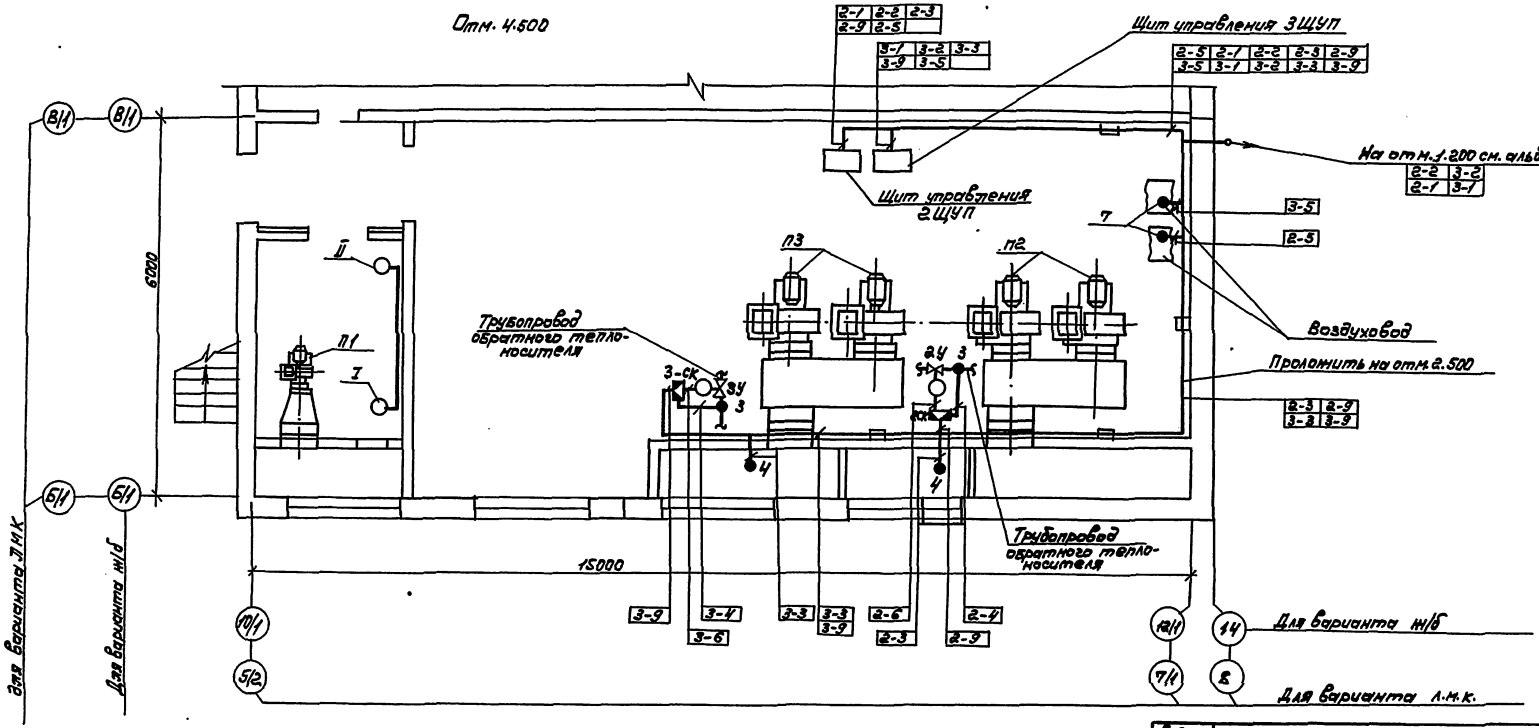

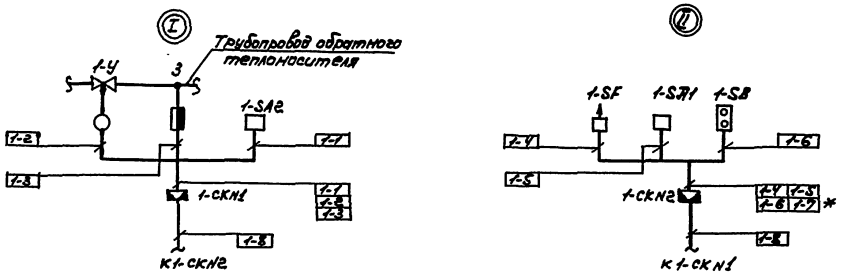

Поз. Обозначение	Наименование	Кол	Примечание
1	Стойка К1151У3 ТУ36.1496-82 шт	20	
2	Полка К1162У3 ТУ36.1496-82 шт	20	
3	Скоба К1157У3 ТУ36.1496-82 шт	40	
4	Лоток ЛП85У1 ТУ36.1113-84 шт	10	

Привязан

Инв. №

ГИП	Вайсбанд		07.89
Нач.отд.	Нинник		07.89
Гл.спец.	Горохов		07.89
Рук.гр.	Елинсон		07.89
Техник	Короткова		07.89
Н.контр.	Котенко		07.89

Т.П. 709-9-102.89- А2

Блок складов резино-технических изделий, спецодежды и стройматериалов вместимостью 1 тыс. тонн

Бытовые помещения

Стадия	Лист	Листов
РП	14	

Схема расположения (t = -20°; -30°C)

Госагропром СССР
Юзгипропромсельстрой г. Киев

Копировал: Чистоклет

Формат А2

Инв. № подл. | Подпись и дата | Взам. инв. № | Нач. АСО | Нач. СТО | Антоненко | Галибаренко | 07.89 | 07.89

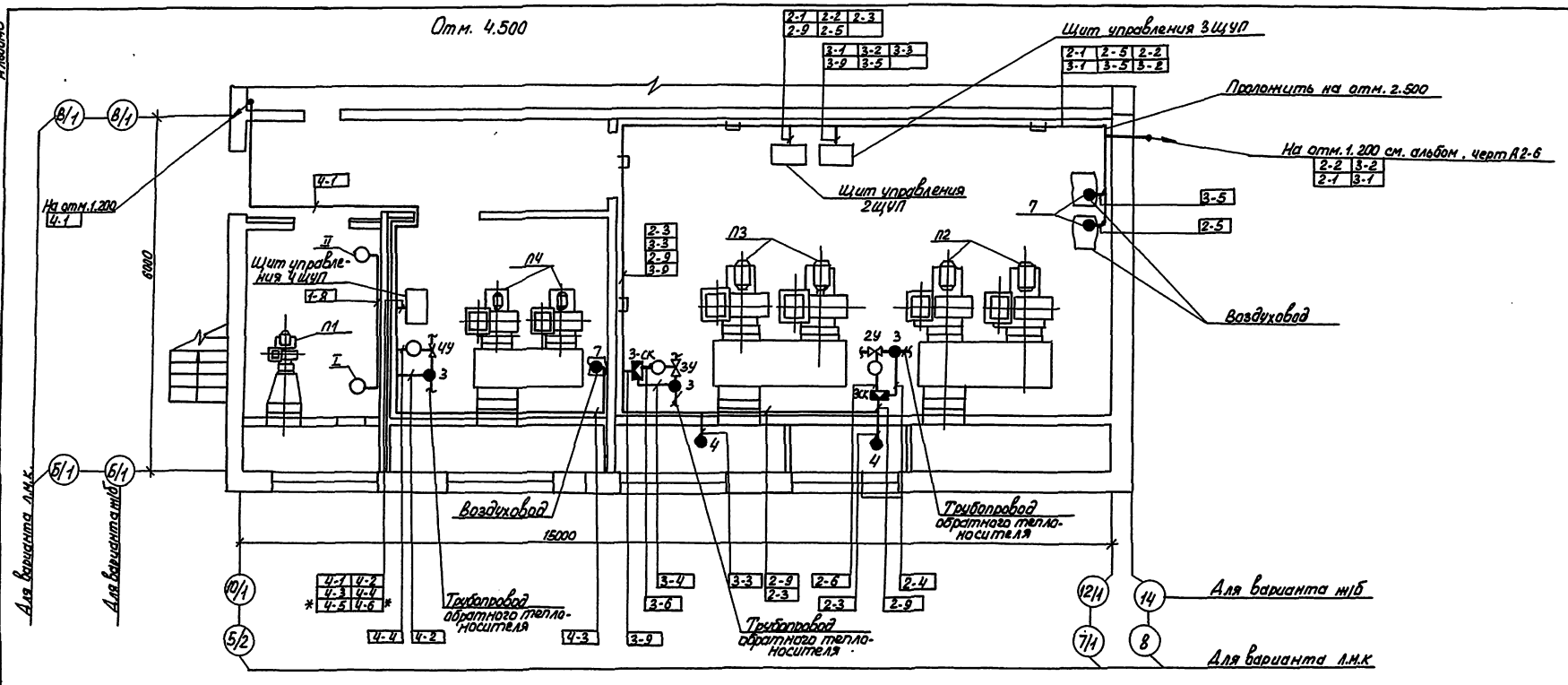

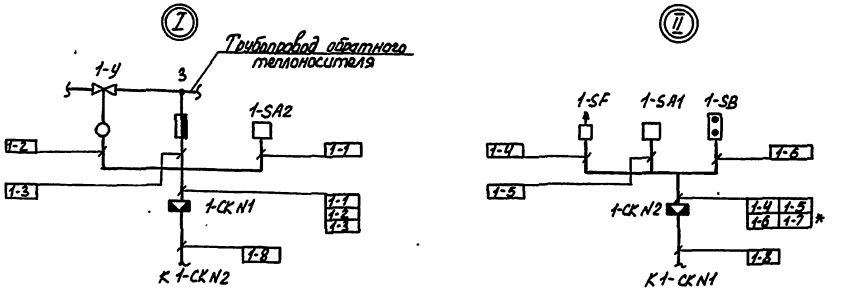

Поз. обозначение	Наименование			Кол.	Примечание
1	Стойка	К115143	ТУ36.1496-8шт	20	
2	Полка	К116243	ТУ36.1496-82шт	20	
3	Скоба	К115143	ТУ36.1496-82шт	40	
4	Лоток	ЛП85У1	ТУ36.1113-84шт	10	

Т.П. 709-9-102.89-А2

ГИП	Вайсбанд		07.89	Блок складов резинотехнических изделий, спецодежды и стройматериалов вместимостью 1 тыс. тонн
Нач.отд.	Нижник		07.89	
Гл.спец.	Горохов		07.89	Бытовые помещения
Рук. гр.	Елинсон		07.89	
Инж.	Прохоренко		07.89	Схема расположения (t = -40°C)
Н.контр.	Котенко		07.89	

Стадия: РП | Лист: 15 | Листов:

Госагропром СССР Казелгипрокомсельстрой Киев

Привязан

Инв. №

Копир. Дёнкина

Формат А2

Инв. № подл. | Подпись и дата | Взам. инв. №

Нач. АСО | Нач. СТО | Автомобили | Сантехника | 07.89 | 07.89

Альбом 9

Инв.№подл. | Подпись и дата | Взам.инв.№

Вид на внутренние плоскости (развернуто)

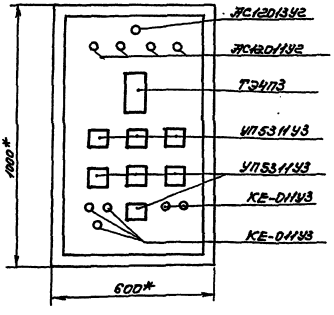

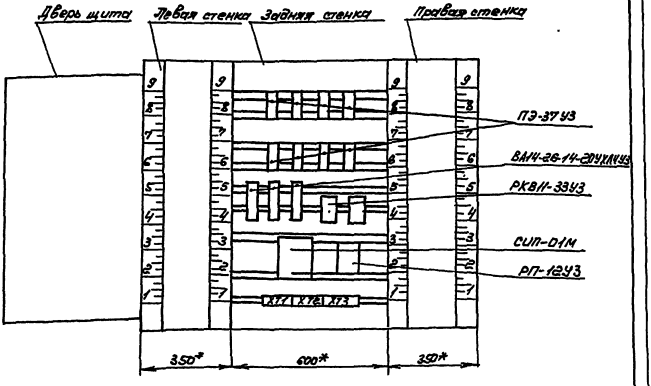

					Т.П. 709-9-102.89-ЭМ2	
ГИП	Воробьева			07.89	Блок складов РТИ, спецодежды и стройматериалов	
Нач.отд.	Нимник			07.89	Внеплощадочные сети: тепло-,	
Гл.спец.	Горохов			07.89	Бытовые помещения	Стадия: РП; Лист: 1; Листов:
Рук.гр.	Елинсон			07.89		
Техник	Коротков			07.89	Щит управления ЩУП (ЗАПР) Эскиз общего вида.	Госагропром СССР Электропроммонтаж г. Киев
Привязан						
Инв.№		Н.контр.	Котенко		07.89	

Формат А3

Вид на внутренние плоскости (развернуто)

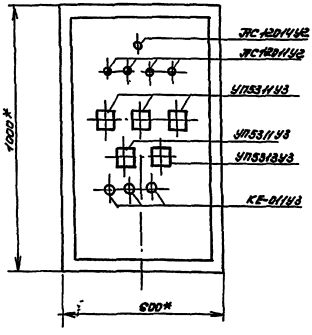

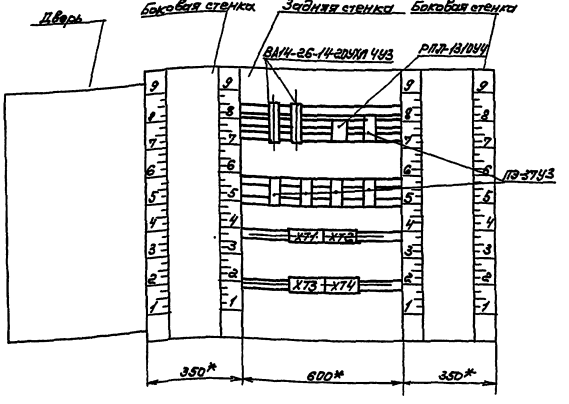

					Т.П. 709-9-102.89- ЭМ2	
ГИП	Воробьева			07.89	Блок складов РТИ, спецодежды и стройматериалов	
Нач.отд.	Нимник			07.89	Внеплощадочные сети: тепло-,	
Гл.спец.	Горохов			07.89	Бытовые помещения	Стадия: РП; Лист: 2; Листов:
Рук.гр.	Елинсон			07.89		
Техник	Коротков			07.89	Щит управления ЩУП. Эскиз общего вида	Госагропром СССР Электропроммонтаж г. Киев
Привязан						
Инв.№		Н.контр.	Котенко		07.89	

Копировал: Чистякет

Формат А3

Альбом 3

Ведомость ссылочных и прилагаемых документов

Обозначение	Наименование	Примечание
	Прилагаемые документы	
СС2.СО	Спецификация оборудования	
СС2.ВМ	Ведомость потребности в материалах	

Общие указания.

Настоящим проектом предусматривается устройство сетей телефонизации, радиофикации.

Телефонизация.

Ввод телефонной сети выполняется кабелем марки ТППБ 10×2×0,4, прокладываемым в асбестоцементной трубе. Труба предусматривается строительной частью проекта. (Место ввода уточняется при привязке проекта).

В качестве абонентских устройств применяется телефонный аппарат типа „Спектр-301-308" ТЯ 11321.

Абонентская телефонная сеть выполняется проводом ТРП2×0.4

Радиофикация.

Ввод радиосети предусматривается от радиотрансляционной сети базы, на территории которой будет размещен проектируемый склад.

Варианты ввода:

- через трубстойку проводом марки ПВЖ2 (1×1,4), прокладываемым в электросварной трубе;
- подземно кабелем марки ПРППМ2×1,2, прокладываемым в асбестоцементной трубе, предусматриваемой строительной частью проекта.

Вариант ввода радиосети определяется при привязке проекта. В местах возможных механических повреждений кабель прокладывается в электросварной трубе.

В качестве абонентских устройств применяются громкоговорители типа „Обь-305".

Абонентская сеть выполняется проводом ПТПЖ2×1,2.

Монтаж устройств связи вести в соответствии с требованиями ВСН 600-81, ПУЭ, ПТБ.

Типовой проект разработан в соответствии с действующими нормами и правилами и предусматривает мероприятия, обеспечивающие взрывную, взрывопожарную и пожарную безопасность при эксплуатации здания.

Главный инженер проекта Вайсбанд

Согласовано: Нач. отд. АСО Антоненко 07.89; Нач. отд. СТО Калабаренко 07.89

Инв. № подл. | Подпись и дата | Взам. инв. №

План на отм. 1,200

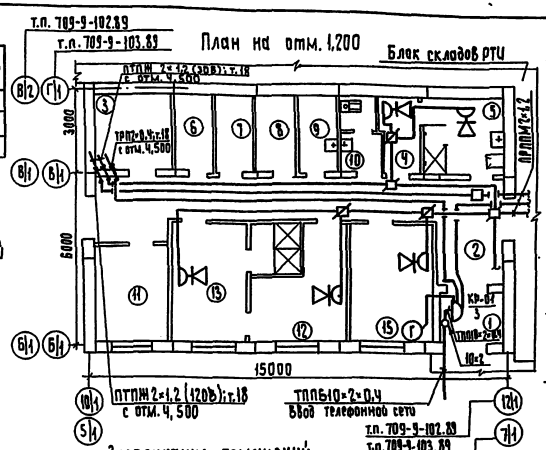

Экспликация помещений

Номер по плану	Наименование	Площадь м²
1	Тамбур	9,32
2	Коридор	34,9
3	Узел ввода	7,73
4	Женский гардероб уличной и домашней одежды на 5 шкафов	3,73
5	Женский гардероб специальной одежды на 5 шкафов	6,91
6	Кладовая грязной спецодежды	3,98
7	Курительная	3,98
8	Кладовая чистой спецодежды	4,12
9	Кладовая уборочного инвентаря	3,98
10	Уборная	3,76
11	Помещение для сушки спецодежды и обуви	8,76
12	Мужской гардероб уличной и домашней одежды на 10 шкафов	10,49
13	Мужской гардероб спецодежды на 10 шкафов	11,34
14	Душевая	5,1
15	Комната отдыха, приема пищи и обогрева	13,27
16	Вентокамера	79,4
17	Помещение ППА	41,73

План на отм. 4,500

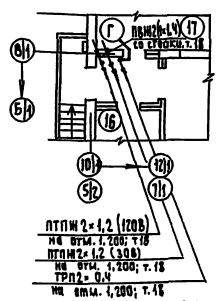

Вариант кабельного ввода

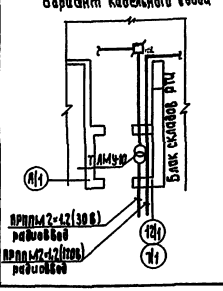

Спецификация

Марка, поз.	Обозначение	Наименование	Кол.	Примечание
		Телефонизация		
	РГ2.184.126-10	Аппарат „Спектр-301-308"	2	
		ТЯ 11321		
	ТУ45-8662.0.362.016 ТУ	Коробка КРТУ-10	1	
		Кабель ТПП 10×2×0,4	10	м
		ГОСТ 22498-88*Е		
		Кабель ТППБ10×2×0,4	5	м
		ГОСТ 22498-88*Е		
		Провод ТРП 2×0,4	45	м
		ГОСТ 20575-75*Е		
		Муфта ІСП-12	1	
		ТУ 45-866 С.0.446-000		
		Труба 18×1,6×III ГОСТ10704-76* Б-6 Ст3 сп ГОСТ10705-80	5	м
		Радиофикация		
	ТУ 45-866. С.0.411.000 ТУ	Стойка РСII-1600	1	
	ТУ 45-75 ТТО.473.004 ТУ	Трансформатор ТЛМУ-10т	1	
	ГОСТ 5961-84	Громкоговоритель ГЯ-III	5	
		„Обь-305"		
	ТУ 45.2Д0.364.011	Радиорозетка РПВ-1	5	
	ТУ 45-84 6.Е0.362.013 ТУ	Коробка УК-П	1	
	ТУ 45-84 6.Е0.362.013 ТУ	Коробка УК-Р	3	
	ГОСТ 2366-78*Е	Изолятор ТФ-2001	4	
		Провод ПВЖ 1×1,4	10	м
		ТУ 16 К 003.01-87		
		Провод ПТПЖ2×1,2	100	м
		ТУ 16. К 003.01-87		
		Труба 18×1,6×III ГОСТ10704-76* Б-6 Ст3 СП ГОСТ10705-80	10	м
		Сталь В8 ГОСТ 2590-71* Ст3 Сп ГОСТ 535-79	20	м
		Сталь В12 ГОСТ 2590-71* ст3 сп ГОСТ 535-79	15	м
		Полоса Б-2 40×4 ГОСТ103-76 Ст3 кп ОСТ14-2-208-87*	15	м

Привязан

Инв. №

Т.п. 709-9-102.89-СС2

ГИП	Вайсбанд		07.89	Блок складов резинотехнических изделий, спецодежды и стройматериалов вместимостью 1 тыс. тонн
Нач.отд.	Жижник		07.89	
Зав.гр.	Еловых		07.89	Бытовые помещения
Разраб.	Гелевера		07.89	
Проверил	Еловых		07.89	Общие данные. План на отм. 1,200. Сети телефонизации и радиофикации. Спецификация.
Н.контр.	Катенко		07.89	

Стадия	Лист	Листов
РГ		1

Госагропром СССР Югзалгипропромсельстрой Киев

Копир. Гороховская

Формат А2

Альбом 3

Ведомость чертежей основного комплекта ВК

Лист	Наименование	Примечание
1	Общие данные.	37
2	План на отм. 1.100 и ч.200. План кровли.	38
3	Схемы систем В1.Т3, К1, К2. Узел 1; 2.	39

Ведомость ссылочных и прилагаемых документов

Обозначение	Наименование	Примечание
	Ссылочные документы	
т. п. 820-2-01.85 с-86	Водомерные устройства	
серия ч. 894-69	Детали крепления санитарно-технических приборов и трубопроводов	
серия ч. 900-10	Типовые конструкции и детали зданий и сооружений	
выпуск I	Трубы	
выпуск II	Трубопроводная арматура	
	Прилагаемые документы	
ВК.СО	Спецификация оборудования	
ВК.ВМ	Ведомость материалов	

Типовой проект разработан в соответствии с действующими нормами и правилами и предусматривает мероприятия, обеспечивающие взрывную, взрывопожарную и пожарную безопасность при эксплуатации сооружения.

Гл. инженер проекта Ваисбанд Д.М

Основные показатели по чертежам водопровода и канализации

Наименование системы	Потребный напор на вводе, м	Расчетный расход м³/ч	м³/ч	л/с	Установленная мощность электродвигателя, кВт	Примечание
Водопровод хозяйственно-питьевой	20.8	2.85	1.50	1.27		
в том числе: горячее водоснабжение	13.0	1.43	0.84	0.76		
Канализация хозяйственно-бытовая		2.85	1.50	4.08		
Внутренние водостоки		—	—	1.08		

Общие указания

Проект водоснабжения и канализации бытовых помещений выполнен на основании задания на разработку типового проекта, утвержденного 12 февраля 1988 г. архитектурно-строительных решений и действующих норм.

В здании бытовых помещений запроектированы следующие системы:

- водопровод хозяйственно-питьевой;
- горячее водоснабжение;
- канализация хозяйственно-бытовая;
- внутренние водостоки

Система хозяйственно-питьевого водопровода предусматривает подачу воды в санузлы, к поливочным кранам. На вводе установлен водомерный узел ВСКМ 5/70Ч с обводной линией.

Внутренние сети выполняются из полиэтиленовых напорных труб высокой плотности ф 16 ÷ 50 по ГОСТ 18599-83*

Система горячего водоснабжения предусматривает подачу воды к санитарным приборам, душевым, к внутреннему поливочному крану.

Ввод горячей воды предусмотрен из канала теплосети. На вводе установлен водомерный узел ВСКМ 5/70Ч.

Внутренние сети выполняются из стальных водогазопроводных оцинкованных легких труб под накатку резьбы ф 15 ÷ 32 мм по ГОСТ 3262-75. На подающих трубопроводах, кроме подводок к водоразборным приборам, предусмотрена тепловая изоляция.

Система хозяйственно-бытовой канализации предусматривает отвод сточных вод от санузлов и душевых помещений во внутриплощадочную сеть. Сеть монтируется из пластмассовых канализационных труб ф50,100 мм по ГОСТ 22689. 3-77.

Внутренние водостоки предусматривают отвод дождевых и талых вод с кровли здания. Внутренняя сеть монтируется из пластмассовых канализационных труб ф 100 мм по ГОСТ 22689. 3-77.

Монтаж и испытание трубопроводов произвести согласно СНиП 3. 05. 04-85 и СН 478-80.

Условные обозначения приняты по ГОСТ 21.604-79*; 21.106-78.

								Привязан	
								Инв. №	
Гип	Погодина					709-3-182.88 - ВК1			
Нач. отд.	Сапожников					Типовые секторы для строительных материалов вместимостью 1 тыс. тонн			
Гл. спец.	Шиш								
Нач. гр.	Харитонов						Стадия	Лист	Листов
Разработал	Ваисбанд					Бытовые помещения	РП	1	3
Пров.	Жилина					Общие данные	Госстроипроект СССР г. Москва		
Н. контр.	Кириченко								

Копировал: Бумаг

Формат А2

План на отм. 4,500

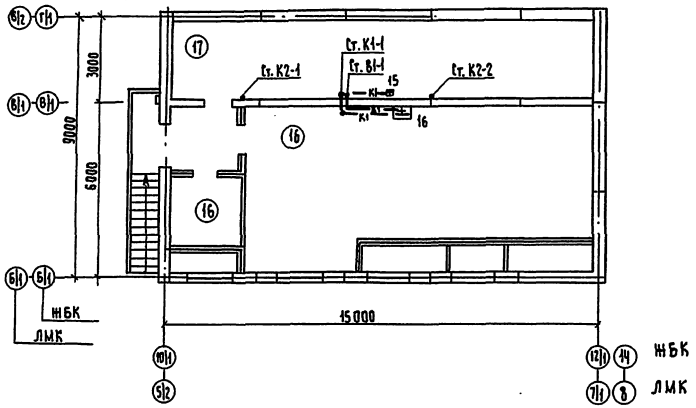

План кровли

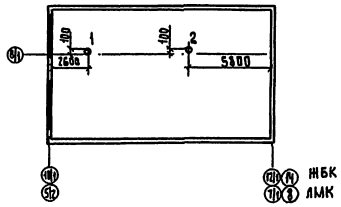

Таблица площадей и расходов

№ воронки	Площадь м²	Расход л/с	Ф воронки, мм	Марка воронки
1	60,8	0,48	100	ВР-9в
2	74,2	0,60	100	ВР-9в

F общ. = 135,0 м²
Q общ. = 1,08 л/с

План на отм. 1,200

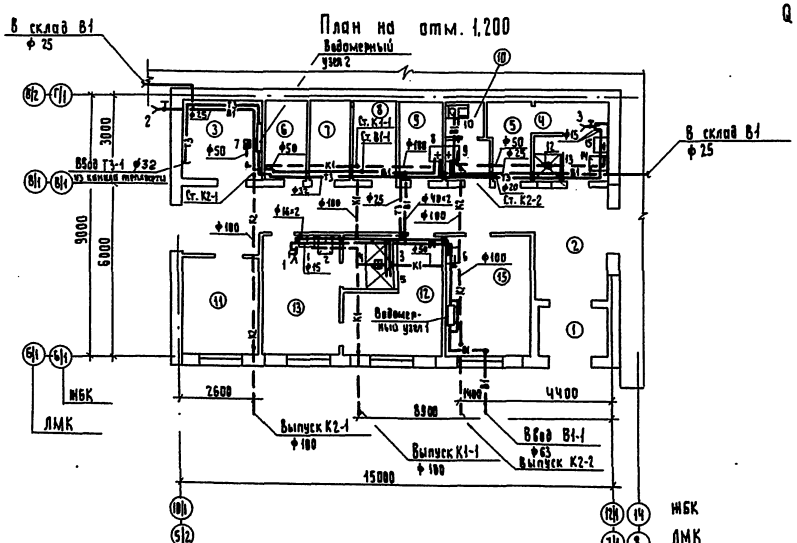

Экспликация помещений

Номер по плану	Наименование	Площадь, м²
1	Тамбур	9,32
2	Коридор	34,9
3	Узел ввода	7,73
4	Женский гардероб уличной и домашней одежды на 5 шкафов	3,73
5	Женский гардероб специальной одежды на 5 шкафов	6,91
6	Кладовая грязной спец. одежды	3,98
7	Курительная	3,98
8	Кладовая чистой спецодежды	4,12
9	Кладовая уборочного инвентаря	3,98
10	Уборная	3,76
11	Помещение для сушки спецодежды и обуви	8,76
12	Мужской гардероб уличной и домашней одежды на 10 шкафов	10,49
13	Мужской гардероб спецодежды на 10 шкафов	11,34
14	Душевая	5,1
15	Комната отдыха, приема пищи и обогрева	13,27
16	Венткамера	76,54
17	Помещение ППА для t° = -40°	41,74
1	Тамбур	14,91
16	Венткамера	69,45

Альбом 3

ГИП	Вайсбанд		07.89
Нач. отд.	Дзюбаренко		07.89
Гл. спец.	Жубов		07.89
Зав. гр.	Хлесевич		07.89
Разраб.	Шук		07.89
Пров.	Жубов		07.89
Н. контр.	Котенко		07.89

Привязан

Инв. № подл. | Подпись и дата | Взам. инв. №

Нач. АСО-2 | Нач. ЭТО | Нач. ТХО | Инженер | Дорош | Нач. АСО-1 | Автоматика | 07.89

ТП 709-9-102.89 - ВК2

Блок складов резинотехнических изделий, спецодежды и стройматериалов вместимостью 1 тыс. тонн

Бытовые помещения

Стадия	Лист	Листов
Р/П	2	

План на отм. 1,200; 4,500. План кровли.

Госагропром СССР Госагропромсоюзстрой г. Киев

Копир. Гороховская

Формат А2

Альбом 3

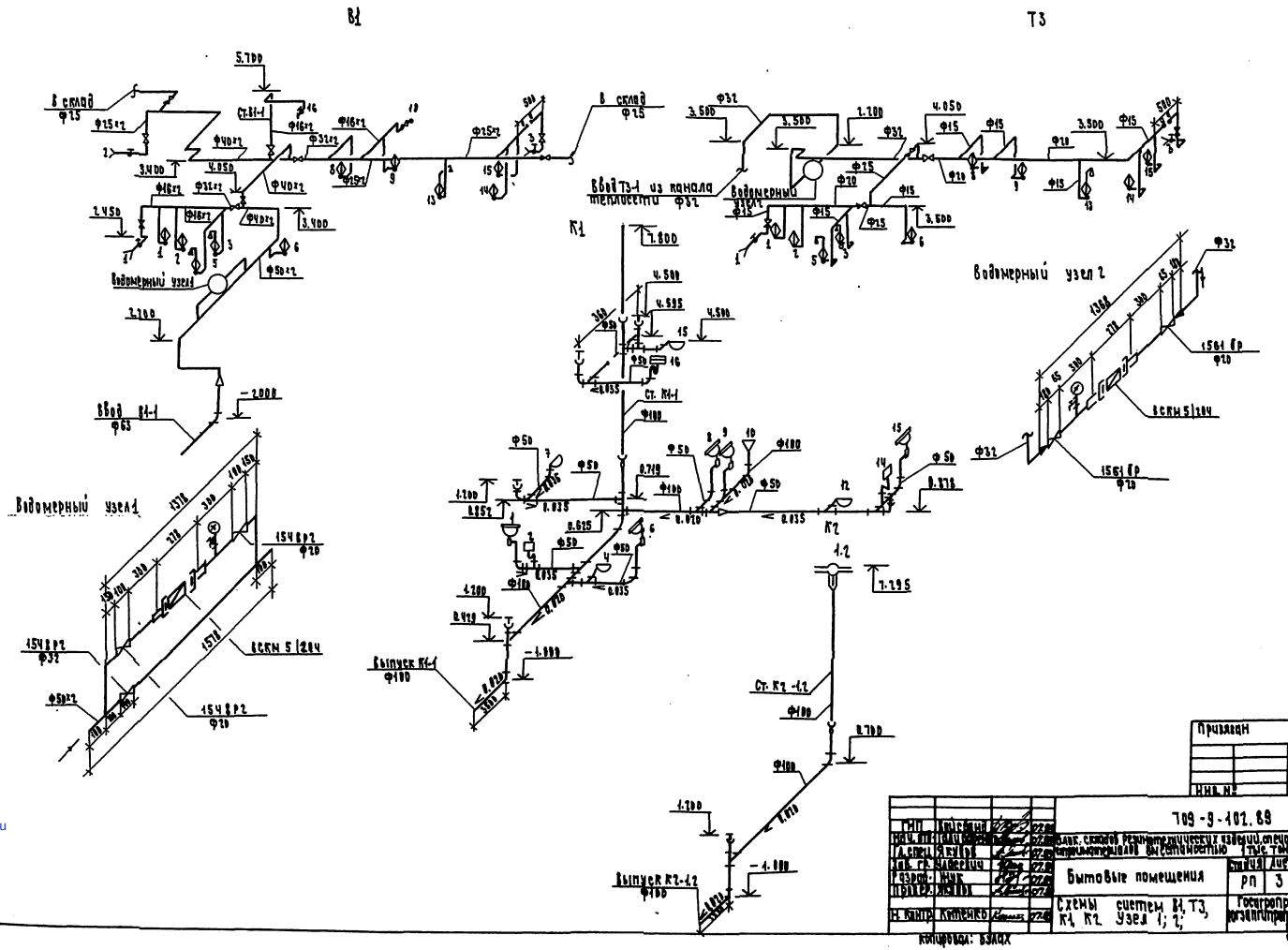

Привязан

Инв. №

ГИП	Войсковый		07.89
Нач. отд.	Тальгин		07.89
Д. спец.	Якубов		07.89
Вед. гр.	Мадерский		07.89
Разраб.	Жук		07.89
Проверил	Якубов		07.89
Н. контр.	Котенко		07.89

Копировал: Бялых

709-9-102.89 ВК2

Блок складов резинотехнических изделий, специфической и строительной вместимостью 1 тыс. тонн

Бытовые помещения

Стадия	Лист	Листов
РП	3	

Схемы систем В1, Т3, К1, К2. Узел 1; 2;

Госгражданстрой СССР Союзгипротрансмонтажстрой г. Киев

Формат А2

Инв. № подл. | Подпись и дата | Взам. инв. №

gost.e-ecolog.ru