ТИПОВОЙ ПРОЕКТ

409-28-61.92

БЕТОНО-РАСТВОРНЫЙ УЗЕЛ С УЧАСТКОМ ПО ПРОИЗВОДСТВУ СБОРНЫХ ЖЕЛЕЗОБЕТОННЫХ ИЗДЕЛИЙ до 1000 м^3 в год

АЛЬБОМ 3

И СТРОИТЕЛЬНЫЕ ИЗДЕЛИЯ

25388-03 Отпускная цена на момент реализации указана в счет-накладной

gost.e-ecolog.ru

ТИПОВОЙ ПРОЕКТ

409-28-61.92

БЕТОНО-РАСТВОРНЫЙ УЗЕЛ С УЧАСТКОМ ПО ПРОИЗВОДСТВУ СБОРНЫХ ЖЕЛЕЗОБЕТОННЫХ ИЗДЕЛИЙ до 1000м³ в год

АЛЬБОМ 3

И СТРОИТЕЛЬНЫЕ ИЗДЕЛИЯ

РАЗРАБОТАН:

ГПИстроммашем

Главный инженер института — Н.Т.Исаев

Главный инженер проекта — В.Н.Шувалев

Утвержден МО «Строммаш» Приказ от 13.05.1992 г. №17

Введен в действие ГПИстроммашем Приказ от 11.06.1992 г. № 73

Содержание альбома № 3

Обозначение	Наименование	Стр.
КЖ1.И.ТУ	Технические условия	3
	Сетка С2	3
	Сетка С3	3
	Сетка С4	3
	Сетка С5	4
	Сетка С6	4
	Сетка С7	4
	Сетка С8	4
	Сетка С9	5
	Сетка С10	5
	Сетка С11	5
	Сетка С12	5
	Сетка С13	6
	Щит Щ1	6
	Щит Щ2	6
	Сетка С1	6
	Колонна 2К108-3-1	7
	Колонна 2К108-3-2	8
	Колонна 2К108-3-3	9
	Колонна 2К108-3-4	10
	Колонна 2К108-3-5	11
	Колонна 2К108-3-6	12
	Колонны 2К108-3-7, 2К108-3-8	13
	Колонны 2К108-3-9, 2К108-3-12	14
	Колонна 2К108-3-10	15
	Колонна 2К108-3-11	16
	Колонны 1К108-2-1, 1К108-2-2	17
	Колонна 1К108-2-3	18
	Колонна фахверка 8КФ121-1-Н1	19
	Колонна фахверка 8КФ121-1-Н2	20

Обозначение	Наименование	Стр.
	Колонна 1КО3.33-1	21
	Колонна 1КО3.33-2	21
	Колонна 1КО3.33-3	22
	Колонна 1КД3.33-1	22
	Колонна 1КД3.33-2	23
	Балка БМ1	23
	Балка БМ2	23
	Балки 1БДР18-3АIV-1; 1БДР18-5АIV-1	24
	Балка 1БДР18-2АIV-1	25
	Плиты ПГ-3АIVт-1, ПГ-3АIVт-2, ПГ-3АIVт-3,	
	ПВ7-3АIVт-1, ПВ4-3АIVт-1	26
	Плита ПРС56.15-8АIV-1	27
	Рама Р1	27
	Панели стеновые ПС63.5.18.30-2л-1.31а,	
	ПС63.5.18.30-2л-2.31а	28
	Панели стеновые ПС3012.30-6л-31а,	
	2ПС15.12.30-л-58а	29
	Изделия закладные МН1...МН4	30
	Решетка архитектурная РА-1	30
	Элемент фасонный ЭФ-1	31
	Элемент фасонный ЭФ-2	31
	Элемент крепления ЭК-1	31

Альбом 3

1. Бетонные и железобетонные изделия, закладные элементы и арматурные изделия выполнять в соответствии с ГОСТ 13015.0-83, 13015.1-81, 13015.2-81, 13015.3-81, 13015.4-84 и указаниями пояснительных записок соответствующих серий.

2. Сварка деталей выполняется электродами типа Э42 ГОСТ 9467-75 ручной или полуавтоматической сваркой.

3. Поверхности закладных деталей и монтажных элементов окрасить эмалью ПФ-115 ГОСТ 6465-76* за два раза по двум слоям грунта ГФ-021 ГОСТ 25129-82 / Общая толщина покрытия 55мкм). Класс качества покрытия - VII ГОСТ 9032-74.

4. Условия привязки:

на листах сборных железобетонных элементов марки изделий по несущей способности даны для основного варианта
- расчетной температуры наружного воздуха -30°С;
- нормативного значения ветрового давления для I района по СНиП 2.01.07-85;
- нормативного значения веса снегового покрова для III района по СНиП 2.01.07-85.

При привязке проекта марка изделий корректируется согласно спецификациям к маркировочным схемам.

Инв. № подл. | Подпись и дата | Взам. инв. №

Инж.	Бердышев	
Вед. инж.	Егоров	
Зав. гр.	Трубникова	
Гл. спец.	Дыба	
Н. контр.	Трубникова	
Нач. отд.	Лебедев	

409-28-61.92-И

Бетоно-растворный узел с участком по производству сборных ж.б. изделий до 1000 м³ в год

Стадия	Лист	Листов
Р		1

Технические условия

ГПИстроммаш

Копировал: Формат А4

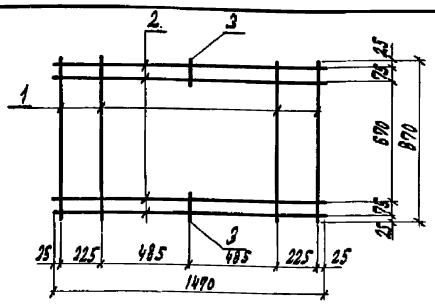

Формат	Зона	Поз.	Обозначение	Наименование	Кол.	Примечан.
				Документация		
12				Технические условия		
				Детали		Масса ед. кг
Б4		1		А-I-В - ГОСТ 5781-82 L=670	4	0.3
Б4		2		А-I-В - ГОСТ 5781-82 L=1470	4	0.6
Б4		3		А-I-В - ГОСТ 5781-82 L=125	2	0.1

Привязан

Инв. №

Инж.	Бурмистров	
Вед. инж.	Егоров	
Зав. гр.	Трубникова	
Гл. спец.	Дыба	
Н. контр.	Трубникова	
Нач. отд.	Лебедев	

409-28-61.92-И

Сетка С2

Стадия	Масса	Масштаб
Р	37	

Лист 1	Листов 1

ГПИстроммаш

Копировал: Формат А4

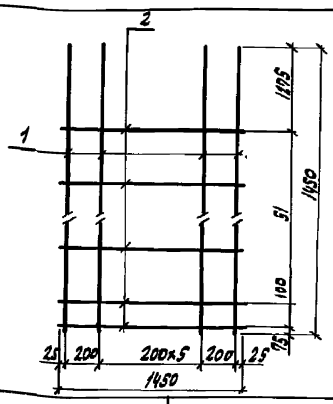

Формат	Зона	Поз.	Обозначение	Наименование	Кол.	Примечан.
				Документация		
12				Технические условия		
				Детали		Масса ед. кг
Б4		1		А-III-12 - ГОСТ 5781-82 L=1450	8	1.3
Б4		2		А-III-В - ГОСТ 5781-82 L=1950	2	0.6

Привязан

Инв. №

Инж.	Бурмистров	
Вед. инж.	Егоров	
Зав. гр.	Трубникова	
Гл. спец.	Дыба	
Н. контр.	Трубникова	
Нач. отд.	Лебедев	

409-28-61.92-И

Сетка С3

Стадия	Масса	Масштаб
Р	114	

Лист 1	Листов 1

ГПИстроммаш

Копировал: Формат А4

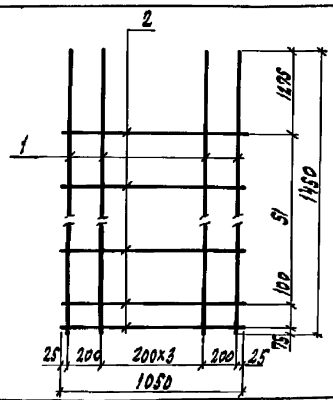

Формат	Зона	Поз.	Обозначение	Наименование	Кол.	Примечан.
				Документация		
12				Технические условия		
				Детали		Масса ед. кг
Б4		1		А-III-12 - ГОСТ 5781-82 L=1450	6	1.3
Б4		2		А-III-В - ГОСТ 5781-82 L=1050	2	0.4

Привязан

Инв. №

Инж.	Бурмистров	
Вед. инж.	Егоров	
Зав. гр.	Трубникова	
Гл. спец.	Дыба	
Н. контр.	Трубникова	
Нач. отд.	Лебедев	

409-28-61.92-И

Сетка С4

Стадия	Масса	Масштаб
Р	8.5	

Лист 1	Листов 1

ГПИстроммаш

Копировал: 25388-03 4 Формат А4

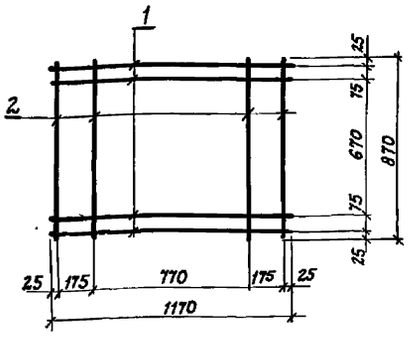

Формат	Зона	Поз.	Обозначение	Наименование	Кол.	Примечание
				Документация		
12				Технические условия		
				Детали		масса ед. кг
Б4		1		А-I - В - ГОСТ 5781-82 L= 1170	4	0.5
Б4		2		А-I - В - ГОСТ 5781-82 L= 870	4	0.3

Привязан

Инв. N

Взам. инв. №

Подпись и дата

Инв. № подл.

409-28-61.92-И

Инж.	Бурмистрова	Сетка С5	Стадия: Р	Масса: 32	Масштаб:
Вед. инж.	Егоров		Лист 1	Листов 1
Зав. гр.	Трубникова		ГПИстроммаш	
Гл. спец.	Дыба			
Н. контр.	Трубникова			
Нач. отд.	Лебедев			

Копировал

Формат А4

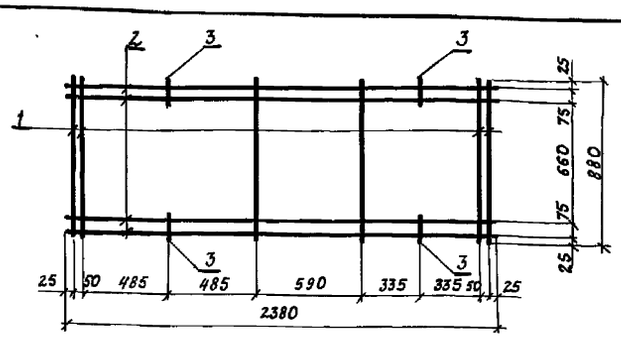

Формат	Зона	Поз.	Обозначение	Наименование	Кол.	Примечание
				Документация		
12				Технические условия		
				Детали		масса ед. кг
Б4		1		А-I - В - ГОСТ 5781-82 L= 880	6	0.4
Б4		2		А-I - В - ГОСТ 5781-82 L= 2380	4	0.9
Б4		3		А-I - В - ГОСТ 5781-82 L= 125	4	0.1

Привязан

Инв. N

Взам. инв. №

Подпись и дата

Инв. № подл.

409-28-61.92-И

Инж.	Бурмистрова	Сетка С6	Стадия: Р	Масса: 6.0	Масштаб:
Вед. инж.	Егоров		Лист 1	Листов 1
Зав. гр.	Трубникова		ГПИстроммаш	
Гл. спец.	Дыба			
Н. контр.	Трубникова			
Нач. отд.	Лебедев			

Копировал

Формат А4

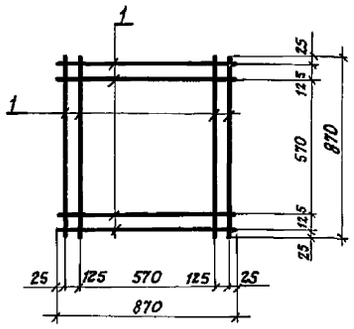

Формат	Зона	Поз.	Обозначение	Наименование	Кол.	Примечание
				Документация		
12				Технические условия		
				Детали		масса ед. кг
Б4		1		А-I - В - ГОСТ 5781-82 L= 870	8	0.3

Привязан

Инв. N

Взам. инв. №

Подпись и дата

Инв. № подл.

409-28-61.92-И

Инж.	Бурмистрова	Сетка С7	Стадия: Р	Масса: 2.7	Масштаб:
Вед. инж.	Егоров		Лист 1	Листов 1
Зав. гр.	Трубникова		ГПИстроммаш	
Гл. спец.	Дыба			
Н. контр.	Трубникова			
Нач. отд.	Лебедев			

Копировал:

Формат А4

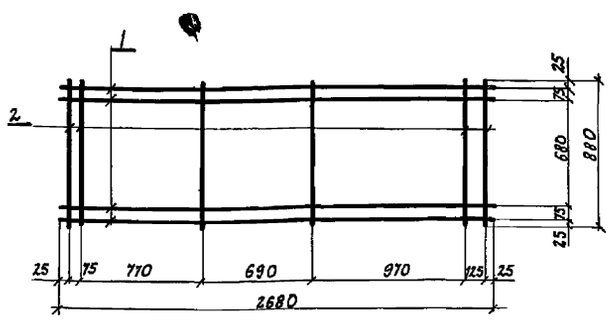

Формат	Зона	Поз.	Обозначение	Наименование	Кол.	Примечание
				Документация		
12				Технические условия		
				Детали		масса ед. кг
Б4		1		А-I - В - ГОСТ 5781-82 L= 2680	4	1.1
Б4		2		А-I - В - ГОСТ 5781-82 L= 880	6	0.4

Привязан

Инв. №

Взам. инв. №

Подпись и дата

Инв. № подл.

409-28-61.92-И

Инж.	Бурмистрова	Сетка С8	Стадия: Р	Масса: 6.3	Масштаб:
Вед. инж.	Егоров		Лист 1	Листов 1
Зав. гр.	Трубникова		ГПИстроммаш	
Гл. спец.	Дыба			
Н. контр.	Трубникова			
Нач. отд.	Лебедев			

Копировал: 25388-03 5

Формат А4

Альбом 3

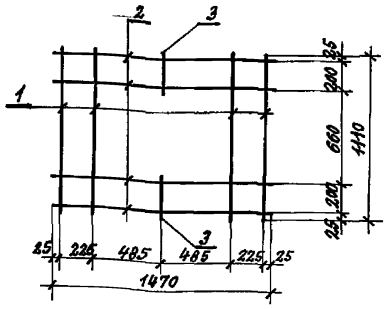

Формат	Зона	Поз.	Обозначение	Наименование	Кол.	Примечание
				Документация		
12				Технические условия		
				Детали		Масса ед. кг
Б4		1		АI-8 ГОСТ 5781-82 L=1410	4	0.4
Б4		2		АI-8 ГОСТ 5781-82 L=1470	4	0.6
Б4		3		АI-8 ГОСТ 5781-82 L=250	2	0.1

Привязан:

Инв. №

Инв. № подл. | Подпись и дата | Взам. инв. №

409-28-61.92 И

Инж. I	Бурмистрова		
Вед. инж.	Егоров		
Зав. гр.	Трубникова		
Гл. спец.	Дыба		
Н. контр.	Трубникова		
Нач. отд.	Лебедев		

Сетка С9

Стадия	Масса	Масштаб
Р	4.2	
Лист 1	Листов 1	

ГПИСТРОММАШ

Копировал: Формат А4

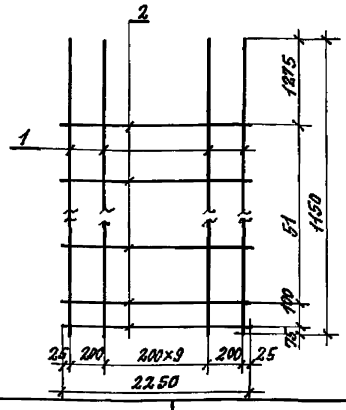

Формат	Зона	Поз.	Обозначение	Наименование	Кол.	Примечание
				Документация		
12				Технические условия		
				Детали		Масса ед. кг
Б4		1		А-III-12 ГОСТ 5781-82 L=1450	15	13
Б4		2		А-III-8 ГОСТ 5781-82 L=2850	2	0.9

Привязан:

Инв. №

Инв. № подл. | Подпись и дата | Взам. инв. №

409-28-61.92 И

Инж. I	Бурмистрова		
Вед. инж.	Егоров		
Зав. гр.	Трубникова		
Гл. спец.	Дыба		
Н. контр.	Трубникова		
Нач. отд.	Лебедев		

Сетка С10

Стадия	Масса	Масштаб
Р	17.2	
Лист 1	Листов 1	

ГПИСТРОММАШ

Копировал: Формат А4

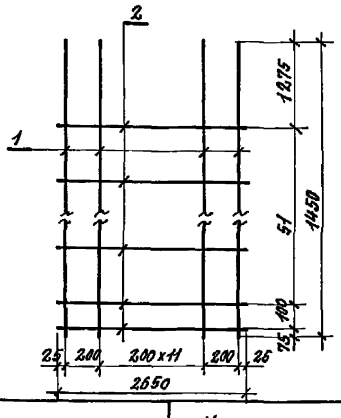

Формат	Зона	Поз.	Обозначение	Наименование	Кол.	Примечание
				Документация		
12				Технические условия		
				Детали		Масса ед. кг
Б4		1		АIII-12 ГОСТ 5781-82 L=1450	14	13
Б4		2		АIII-8 ГОСТ 5781-82 L=2650	2	10

Привязан:

Инв. №

Инв. № подл. | Подпись и дата | Взам. инв. №

409-28-61.92 И

Инж.	Бурмистрова		
Вед. инж.	Егоров		
Зав. гр.	Трубникова		
Гл. спец.	Дыба		
Н. контр.	Трубникова		
Нач. отд.	Лебедев		

Сетка С11

Стадия	Масса	Масштаб
Р	20.1	
Лист 1	Листов 1	

ГПИСТРОММАШ

Копировал: Формат А4

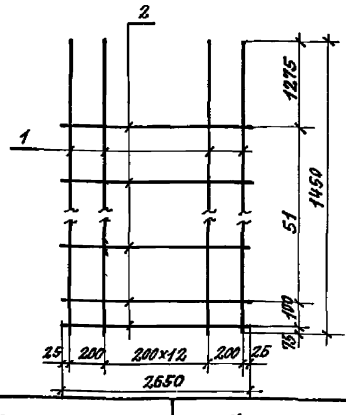

Формат	Зона	Поз.	Обозначение	Наименование	Кол.	Примечание
				Документация		
12				Технические условия		
				Детали		Масса ед. кг
Б4		1		АIII-12 ГОСТ 5781-82 L=1450	15	13
Б4		2		АIII-8 ГОСТ 5781-82 L=2850	2	1.1

Привязан:

Инв. №

Инв. № подл. | Подпись и дата | Взам. инв. №

409-28-61.92 И

Инж.	Бурмистрова		
Вед. инж.	Егоров		
Зав. гр.	Трубникова		
Гл. спец.	Дыба		
Н. контр.	Трубникова		
Нач. отд.	Лебедев		

Сетка С12

Стадия	Масса	Масштаб
Р	21.5	
Лист 1	Листов 1	

ГПИСТРОММАШ

Копировал: 25388-03 6 Формат А4

Альбом III

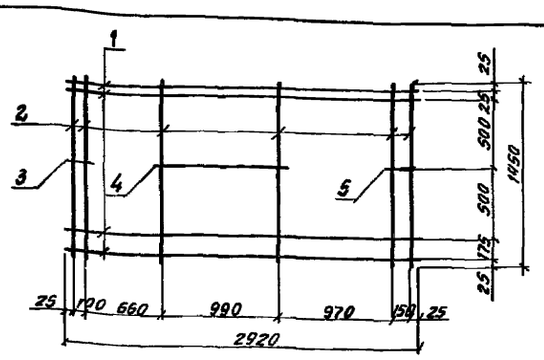

Формат	Зона	Поз	Обозначение	Наименование	Кол.	Примечание
				Документация		
				Технические условия		
				Детали		масса ед кг
64		1		А-1-8-ГОСТ5781-82 L:2920	4	12
64		2		А-1-8-ГОСТ5781-82 L:1450	6	0.6
64		3		А-1-8-ГОСТ5781-82 L:150	1	0.1
64		4		А-1-8-ГОСТ5781-82 L:1040	1	0.4
64		5		А-1-6-ГОСТ5781-82 L:200	1	0.1

Привязан

Инв. №

Взам. инв. №

Подпись и дата

Инв. № подл.

Инж.	Бурмистров	
Вед. инж.	Егоров	
Зав. гр.	Трубникова	
Гл. спец.	Дыба	
Н. контр.	Трубникова	
Нач. отд.	Лебедев	
ГИП	Шувлев	

Сетка С13

Стадия	Масса	Масштаб
Р	6.6	

Лист 1 Листов 1

ГПИ Строммаш

Копировал

Формат А4

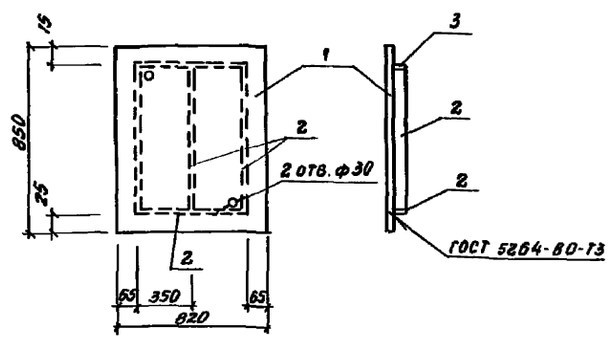

Формат	Зона	Поз.	Обозначение	Наименование	Кол.	Примечание
				Материалы		
		1		Лист ромб ПН-6.0 ГОСТ 8568-71	1	35.4
				С235 ГОСТ 27772-88		
		2		Лист 4 ГОСТ 19903-74 / С235 ГОСТ 27772-88		
				ℓ: 700	5	0.89

Привязан

Инв. №

Взам. инв. №

Подпись и дата

Инв. № подл.

Инж. I	Бурмистров	
Зав. гр.	Трубникова	
Гл. спец.	Дыба	
Н. контр.	Трубникова	
Нач. отд.	Лебедев	

Щит Щ 1

Стадия	Масса	Масштаб
Р	39.85	

Лист 1 Листов 1

ГПИ Строммаш

Формат А4

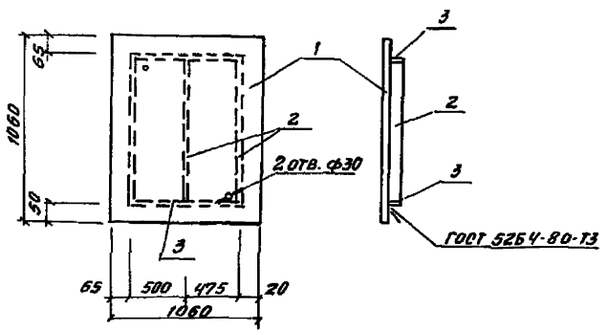

Формат	Зона	Поз	Обозначение	Наименование	Кол.	Примечание
				Материалы		
		1		Лист ромб ПА-610 ГОСТ 8568-71	1	60.6 кг
				С235 ГОСТ 27772-88		
				Лист 4 ГОСТ 14403-74 / С235 ГОСТ 27772-80		
		2		ℓ: 1000	3	1.2
		3		ℓ: 940	2	1.1

Привязан

Инв. №

Взам. инв. №

Подпись и дата

Инв. № подл.

Инж. I	Бурмистров	
Зав. гр.	Трубникова	
Гл. спец.	Дыба	
Н. контр.	Трубникова	
Нач. отд.	Лебедев	

Щит Щ 2

Стадия	Масса	Масштаб
Р	66.4	

Лист Листов 1

ГПИ Строммаш

Копировал

Формат А4

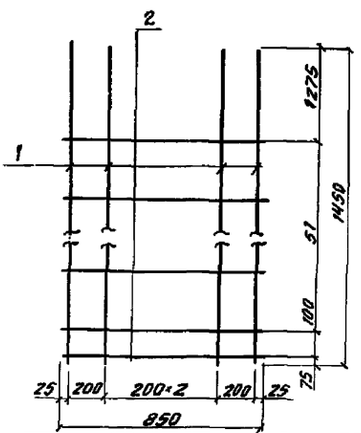

Формат	Зона	Поз.	Обозначение	Наименование	Кол.	Примечание
				Документация		
12				Технические условия		
				Детали		масса ед кг
64		1		А-III-12-ГОСТ5781-82 L:1450	5	1.3
64		2		А-III-8-ГОСТ5781-82 L:850	2	0.3

Привязан

Инв. №

Взам. инв. №

Подпись и дата

Инв. № подл.

Инж.	Бурмистров	
Вед. ин.	Егоров	
Зав. гр.	Трубникова	
Гл. спец.	Дыба	
Н. конт.	Трубникова	
Нач. отд.	Лебедев	

Сетка С1

Стадия	Масса	Масштаб
Р	7.1	

Лист 1 Листов 1

ГПИ Строммаш

Копировал

25388-03 7

Формат А4

Альбом 3

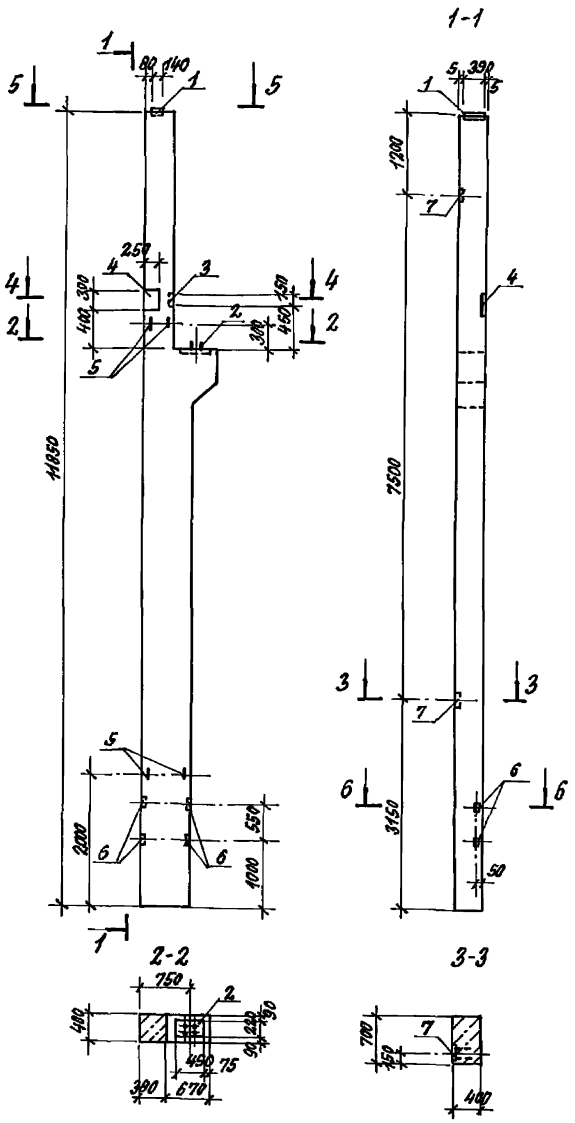

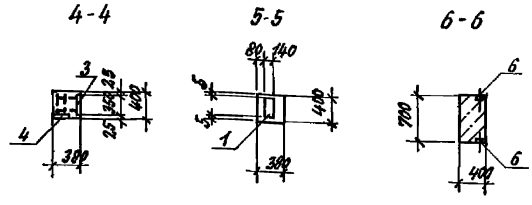

Формат	Зона	Поз.	Обозначение	Наименование	Кол.	Примечание
				Документация		
				Технические условия		
				Сборочные единицы		
				Колонна		
			1.424.1-5, вып. 1/87	2К108-3	1	
				Изделия закладные		
		1	1.424.1-5, вып 5/87	М2-32	1	7.2кг
		2		МН1	1	23.0кг
		3		МН3	1	3.7кг
		4		МН4	1	5.5кг
		5	3.400-7, вып. 1/87	М18-250	4	2.15кг
		6	1.424.1-5, вып. 5/87	МН17	4	0.7кг
		7		М1-12	2	4.6кг

Ведомость расхода стали на элемент, кг

Марка элемента	Изделия закладные																	Общий расход
	Арматура класса											Прокат марки					Всего	
	А I				А III							С245, С255						
	ГОСТ 5781-82				ГОСТ 5781-82							ГОСТ 19903-74						
	ф18	ф20		Итого	ф10	ф12	ф25	ф	ф		Итого	-σ=8	-σ=14	-σ=25		Итого		
2К108-3-1	8.6	2.0		10.6	2.4	3.1	1.6				7.1	16.4	6.0	19.4		41.8	59.5	59.5

1. Колонну 2К108-3-1 изготовить в опалубке колонны 2К108-3 серии 1.424.1-6; вып. 1/87 с установкой дополнительных закладных изделий по данному чертежу.
2. Установку закладных изделий производить в соответствии с указаниями серии 1.424.1-5, вып 1/87.

Тех.			
Инж.			
Инж. II	Бердышева		
Вед. инж.	Егоров		
Зав. гр.	Трубникова		
Гл. спец.	Дыба		
Н. контр.	Трубникова		
Нач. отд.	Лебедев		

Привязан:

Инв. №

409-28-6192-И

Колонна 2К108-3-1

Стадия	Масса	Масштаб
Р		

Лист | Листов 1

ГПИСТРОММАШ

Копировал: 25388-03 8 формат А2

Инв. № подл. | Подпись и дата | Взам. инв. №

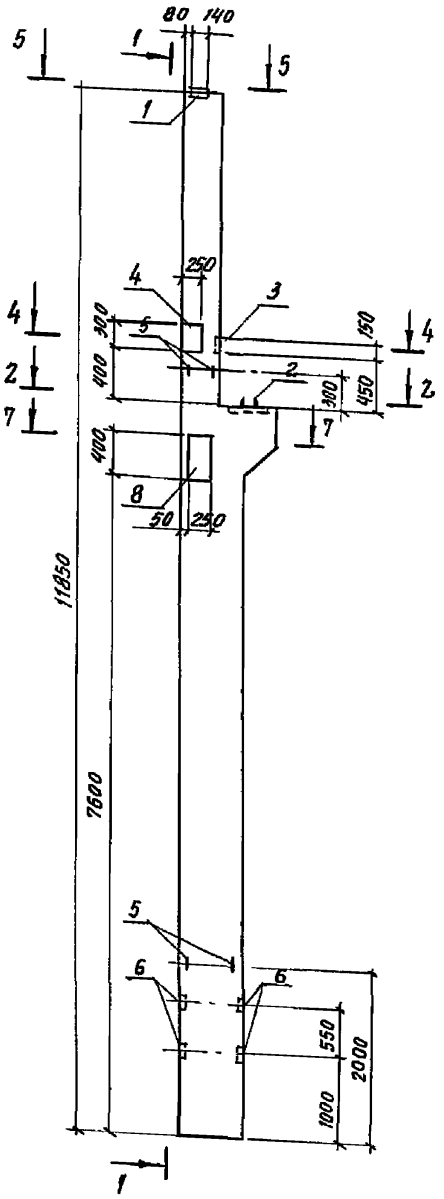

2–2

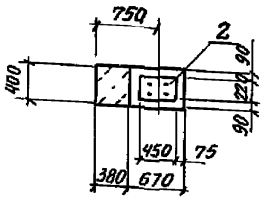

1–1

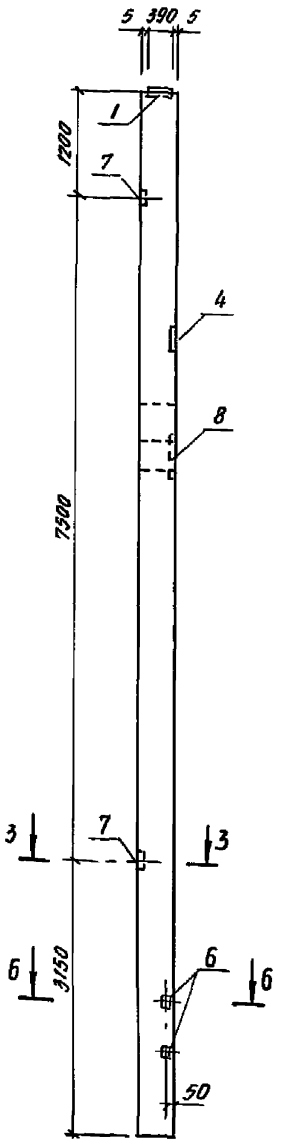

3–3

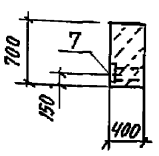

4–4

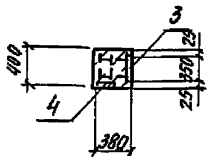

5–5

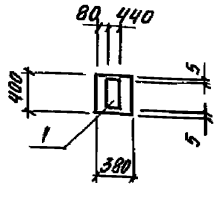

6–6

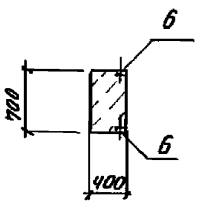

7–7

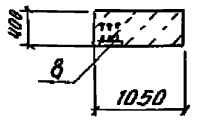

Формат	Зона	Поз.	Обозначение	Наименование	Кол.	Примечание
				Документация		
				Технические условия		
				Сборочные единицы		
				Колонна		
			1.424.1-5, вып. 1/87	2К108-3		
				Изделия закладные		
		1		М2-32	1	7.2 кг
		2		МН1	1	23.0 кг
		3	1.424.1-5, вып. 5/87	МН3	1	3.7 кг
		4		МН4	1	5.5 кг
		5	3.400-7, вып. 1/87	М18-250	4	2.15 кг
		6	1.424.1-5, вып. 5/87	МН 17	4	0.7 кг
		7		М1-12	2	4.6 кг
		8	1.400-15, вып. 1	МН 148-6	1	11.2 кг

Ведомость расхода стали на элемент, кг

Марка элемента	Изделия закладные																	Всего	Общий расход
	Арматура класса											Прокат марки							
	А I				А III							С 245, С 255							
	ГОСТ 5781-82				ГОСТ 5781-82							ГОСТ 19903-74							
	Ф18	Ф20		итого	Ф10	Ф12	Ф14	Ф25	Ф		итого	-б=8	-б=10	-б=14	-б=25			итого		
2К108-3-2	8.6	2.0		10.6	2.4	3.1	1.7	1.6			8.8	16.4	9.5	6.0	19.4			51.3	70.7	70.7

1. Колонну 2К108-3-2 изготовить в опалубке колонны 2К108-3 серии 1.424.1-5, вып. 1/87 с установкой дополнительных закладных изделий по данному чертежу.
2. Установку закладных изделий производить в соответствии с указаниями серии 1.424.1-5, вып. 1/87.

Инв. № подл.	Подпись и дата	Взам. инв. №	
Инв. №			

Привязан:

Инж.		
Инж. II	Берлышева	
Вед. инж.	Егоров	
Зав. гр.	Трубникова	
Гл. спец.	Дыба	
Н. контр.	Трубникова	
Нач. отд.	Лебедев	

409-28-61.92-И

Колонна 2К108-3-2

Стадия	Масса	Масштаб
Р		
Лист	Листов 1	

ГПИпромАш

Копировал

Альбом 3

Формат	Зона	Поз.	Обозначение	Наименование	Кол.	Примечание
				Документация		
				Технические условия		
				Сборочные единицы		
				Колонна		
				2К108-3-3		
				Изделия закладные		
		1	1.424.1-5, вып. 5/87	М2-32	1	7,2кг
		2		МН1	1	23,0кг
		3		МН3	1	3,7кг
		4		МН4	1	5,5кг
		5	3.400-7, вып. 1/87	М18-250	4	2,15кг
		6	1.424.1-5, вып. 5/87	МН17	4	0,7кг
		7		М1-12	2	4,6кг
		8	1.400-15, вып. 1	МН114-2	3	3,2кг

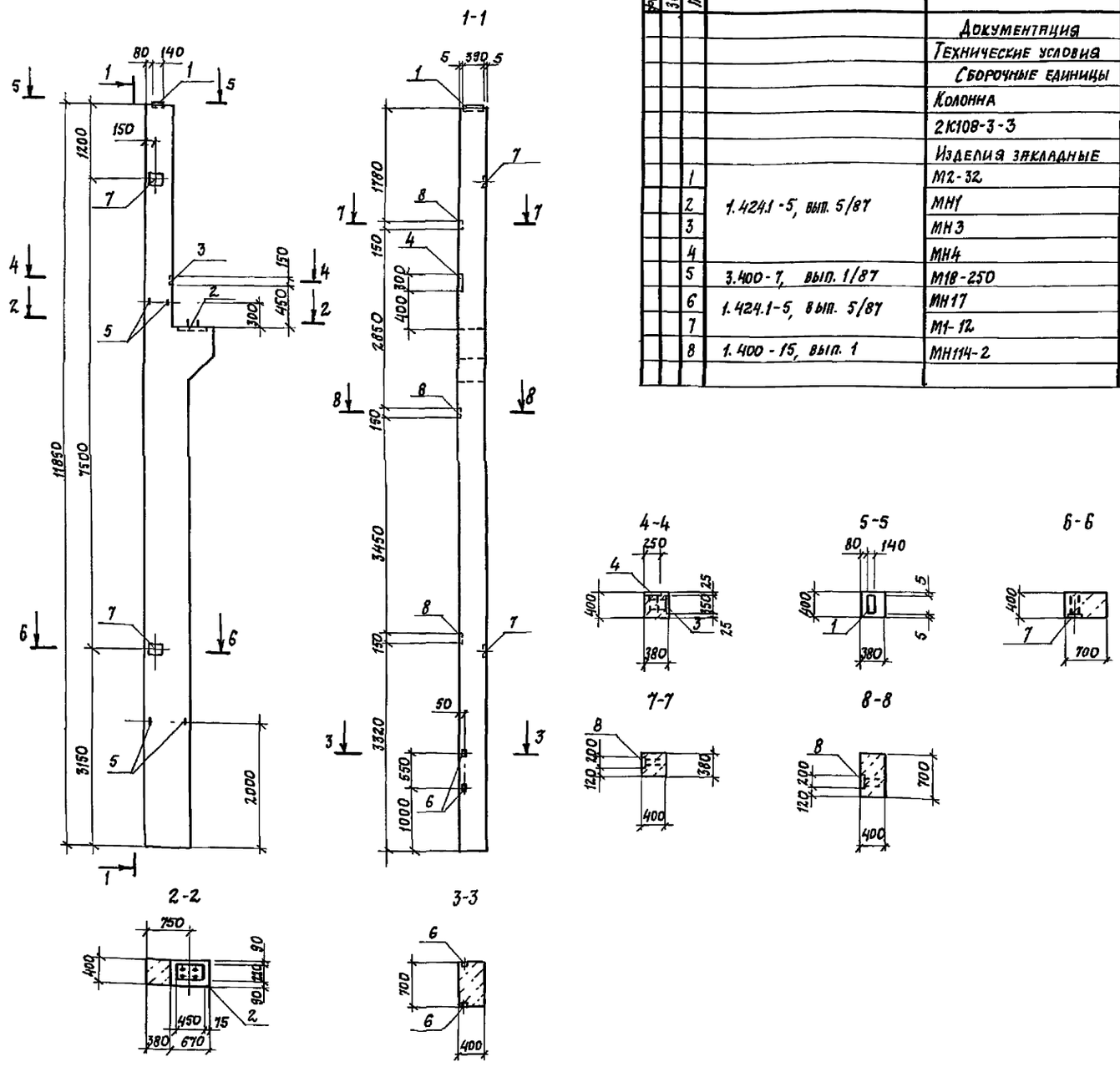

Ведомость расхода стали на элемент, кг

Марка элемента	Изделия закладные																		Общий расход
	Арматура класса											Прокат марки							
	AI				AIII							С245, С255							
	ГОСТ 5781-82				ГОСТ 5781-82							ГОСТ 19903-74							
	ф18	ф20		Итого	ф10	ф12	ф25	ф	ф		Итого	-б=8	-б=14	-б=25				Итого	Всего	
2К108-3-3	8,6	2,0		10,6	2,4	7,0	1,6				11,0	22,1	6,0	18,4				47,5	69,1	69,1

1. Колонну 2К108-3-3 изготовить в опалубке колонны 2К108-3 серии 1.424.1-5, вып. 1/87 с установкой дополнительных закладных изделий по данному чертежу.
2. Установку закладных изделий производить в соответствии с указаниями серии 1.424.1-5, вып. 1/87.

Тех.			409-28-61.92-И
Инж.			
Инж. II	Бердышева		Колонна 2К108-3-3
Вед. инж.	Егоров		
Зав. гр.	Трубникова		
Гл. спец.	Дыба		
Н. контр.	Трубникова		
Нач. отд.	Лебедев		

Стадия	Масса	Масштаб
Р		

Лист | Листов 1

ГПИ СТРОММАШ

Привязан

Инв. N

Инв. № подл. | Подпись и дата | Взам. инв. №

Копировал: 25388-03 10 Формат А2

Альбом 3

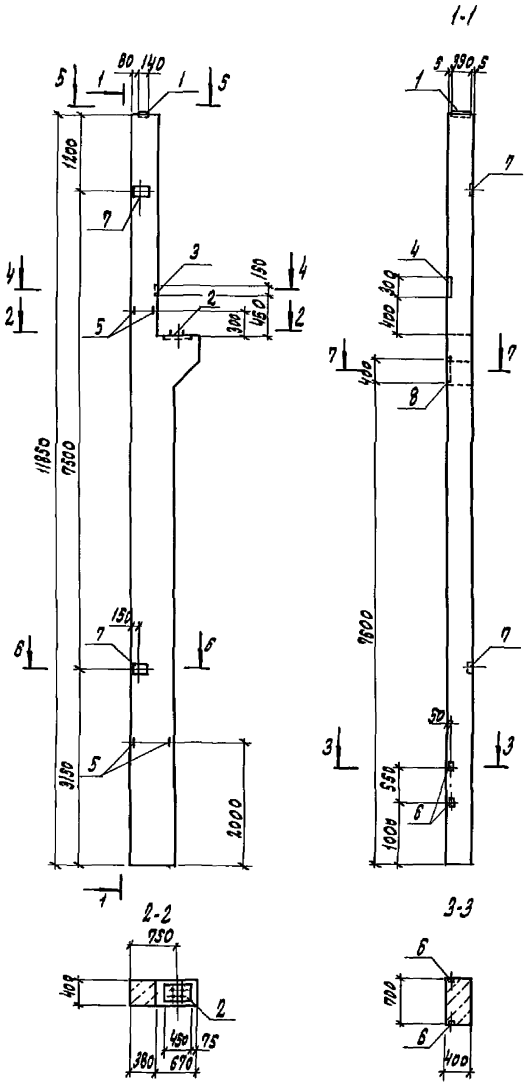

Формат	Зона	Поз.	Обозначение	Наименование	Кол.	Примечание
				Документация		
				Технические условия		
				Сборочные единицы		
				Колонна		
			1.424.1-5, вып. 1/87	2К108-3		
				Изделия закладные		
		1	1.424.1-5, вып. 1/87	М2-32	1	7,2 кг
		2		МН1	1	23,0 кг
		3		МН3	1	3,7 кг
		4		МН4	1	5,5 кг
		5	3.400-7, вып. 1/87	М18-250	4	2,15 кг
		6	1.424.1-5, вып. 1/87	МН17	4	0,7 кг
		7		М1-12	2	4,6 кг
		8	1.400-15, вып. 1	МН148-6	1	11,2 кг

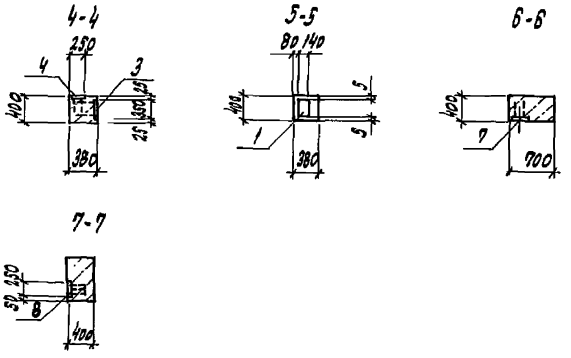

Ведомость расхода стали на элемент, кг

Марка элемента	Изделия закладные																			Общий расход
	Арматура класса											Прокат марки							Всего	
	А I				А III							С245, С255								
	ГОСТ 5781-82				ГОСТ 5781-82							ГОСТ 19903-74								
	ф18	ф20		Итого	ф10	ф12	ф14	ф25	ф		Итого	-δ=8	-δ=10	-δ=14	-δ=25			Итого		
2К108-3-4	8,6	2,0		10,6	2,4	3,1	1,7	1,6			8,8	16,4	9,5	6,0	19,4			51,3	70,7	70,7

1. Колонну 2К108-3-4 изготовить в опалубке колонны 2К108-3 серии 1.424.1-5, вып. 1/87 с установкой дополнительных закладных изделий по данному чертежу.
2. Установку закладных изделий производить в соответствии с указаниями серии 1.424.1-5, вып. 1/87.

Инв. № подл. | Подпись и дата | Взам. инв. №

Привязан

Инв. №

Тех.			
Инж.			
Инж. II	Бердышева		
Вед. инж.	Егоров		
Зав. гр.	Трубникова		
Гл. спец.	Дыба		
Н. контр.	Трубникова		
Нач. отд.	Лебедев		

409-28-61.92-И

Колонна 2К108-3-4

Стадия	Масса	Масштаб
Р		

Лист | Листов 1

ГПИстроммаш

Копировал: 25388-03 11 Формат А2

Альбом 3

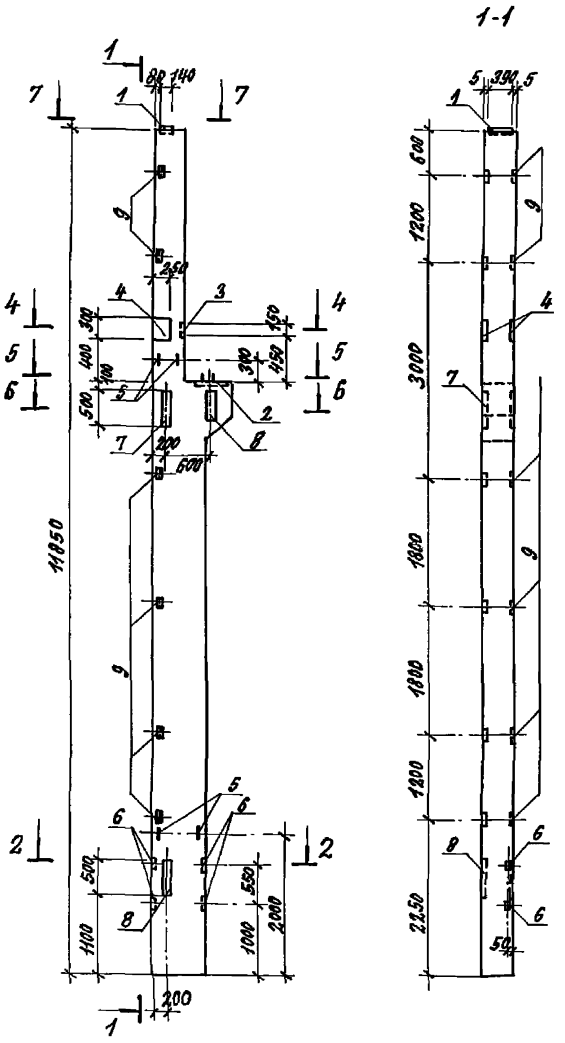

Формат	Зона	Поз.	Обозначение	Наименование	Кол.	Примечание
				Документация		
				Технические условия		
				Сборочные единицы		
				Колонна		
			1.424.1-5, вып. 1/87	2К108-3	1	
				Изделия закладные		
		1	1.424.1-5, вып. 5/87	М2-32	1	7.2 кг
		2		МН8	1	23.0 кг
		3		МН3	1	3.7 кг
		4		МН4	2	5.5 кг
		5	3.400-7, вып. 1/87	М18-250	4	2.15 кг
		6	1.424.1-5, вып. 5/87	МН17	4	0.7 кг
		7		МН11	2	27.1 кг
		8		МН12	1	9.0 кг
		9		М1-14	6	1.8 кг

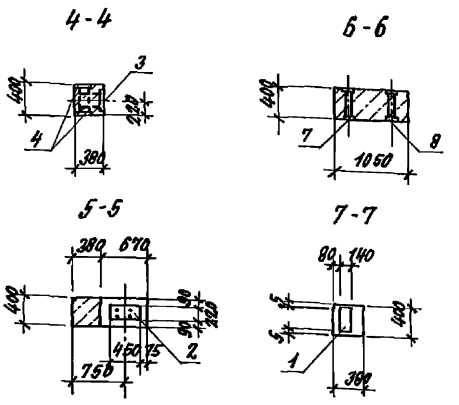

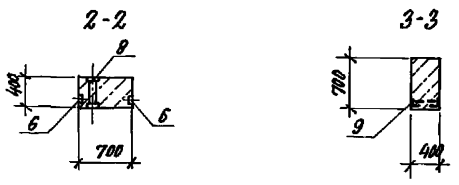

Ведомость расхода стали на элемент, кг

Марка элемента	Изделия закладные																					Общий расход
	Арматура класса										Прокат марки											
	А I				А II						С 245, С255										Всего	
	ГОСТ 5781-82				ГОСТ 5781-82						ГОСТ 19903-74								ГОСТ 8509-86			
	Ф18	Ф		Итого	Ф10	Ф12	Ф14	Ф22	Ф25	Итого	-δ=8	-δ=12	-δ=14	-δ=20	-δ=25		Итого	L63x5	Итого			
2К108-3-5	8.6			8.6	3.2	3.1	3.0	7.2	1.6	18.1	18.9	18.8	6.0	35.4	19.4		99.5	10.5	10.5		136.7	136.7

1. Колонну 2К108-3-5 изготовить в опалубке колонны 2К108-3 серии 1.424.1-5, вып. 1/07 с установкой дополнительных закладных изделий по данному чертежу.

2. Установку закладных изделий производить в соответствии с указаниями серии 1.424.1-5, вып. 1/87.

Тех.				409-28-61.92-И
Инж.				
Инж. II	Бердышева			Колонна 2К108-3-5
Вед. инж.	Егоров			Стадия: Р; Масса; Масштаб
Зав. гр.	Трубникова			Лист; Листов 1
Гл. спец.	Дыба			
Н. контр.	Трубникова			ГПИСТРОММАШ
Нач. отд.	Лебедев			

Привязан:

Инв. №

Инв. № подл. | Подпись и дата | Взам. инв. №

Копировал: 25388-03 12 Формат А2

Альбом 3

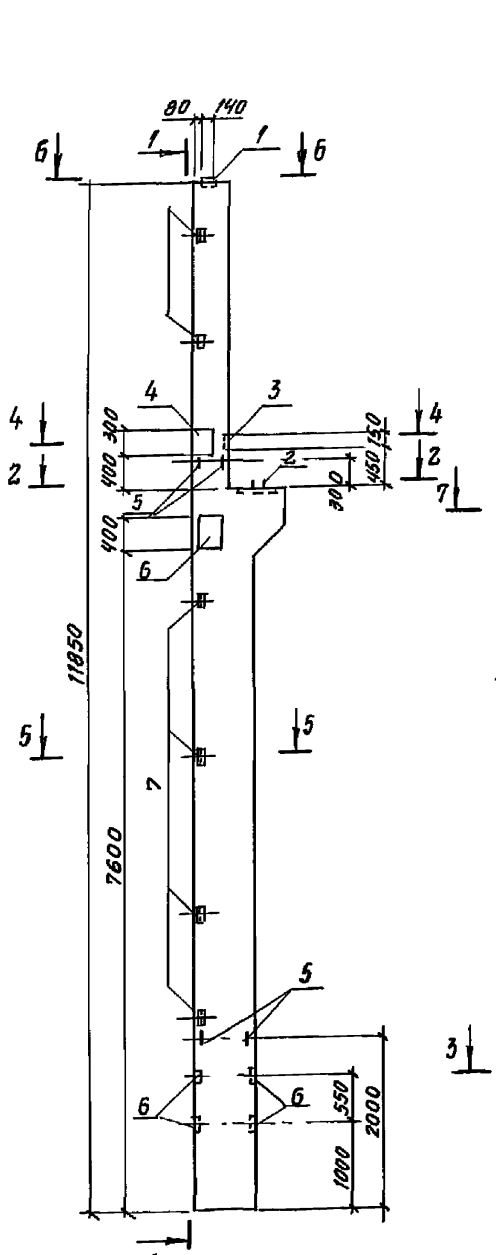

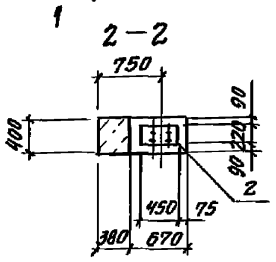

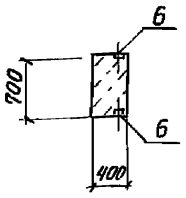

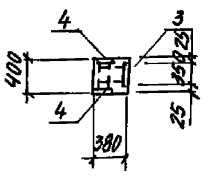

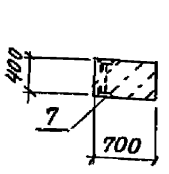

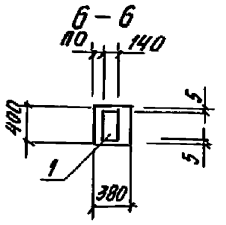

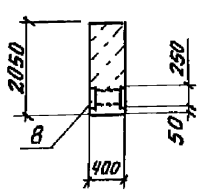

Формат	Зона	Поз.	Обозначение	Наименование	Кол.	Примечание
				Документация		
				Технические условия		
				Сборочные единицы		
				Колонна		
			1.424.1-5, вып. 1/87	2К108-3		
				Изделия закладные		
		1	1.424.1-5, вып.5/87	М2-32	1	7.2 кг
		2		МН1	1	23.0 кг
		3		МН3	1	3.7 кг
		4		МН4	2	5.5 кг
		5	3.400-7, вып. 1/87	М18-250	4	2.15 кг
		6	1.424.1-5, вып.5/87	МН-17	4	0.7 кг
		7		М1-14	6	1.8 кг
		8	1.400-15, вып. 1	МН 214-5	1	22.5 кг

Ведомость расхода стали на элемент, кг

Марка элемента	Изделия закладные: Арматура класса A I, ГОСТ 5781-82 ф18	ф20		итого	Арматура класса A III, ГОСТ 5781-82 ф10	ф12	ф16	ф25		итого	Прокат марки С 245, С 255, ГОСТ 19903-74 -δ=8	-δ=12	-δ=14	-δ=25	итого	ГОСТ 8509-86 ∠63×5	итого	Всего	Общий расход
2К108-3-6	8.6	2.0		10.6	3.2	3.0	5.7	1.6		11.5	13.9	18.8	6.0	19.4	58.1	9.0	9.0	89.2	89.2

1. Колонну 2К108-3-6 изготовить в опалубке колонны 2К108-3 серии 1.424.1-5, вып. 1/87 с установкой дополнительных закладных изделий по данному чертежу.
2. Установку закладных изделий производить в соответствии с указаниями серии 1.424.1-5, вып. 1/87.

Инв. № подл. | Подпись и дата | Взам. инв. №

Привязан:		
Инв. №		

Инж.		
Инж. II	Бердышева	
Вед. ин.	Егоров	
Зав. гр.	Трубникова	
Гл. спец.	Дыба	
Н. контр.	Трубникова	
Нач. отд.	Лебедев	

409-28-61.92-И

Колонна 2К108-3-6

Стадия	Масса	Масштаб
Р		
Лист	Листов 1	

ГПИстроммаш

Копировал 25388-03 13 Формат А2

Альбом 3

2К108-3-7, 2К108-3-8

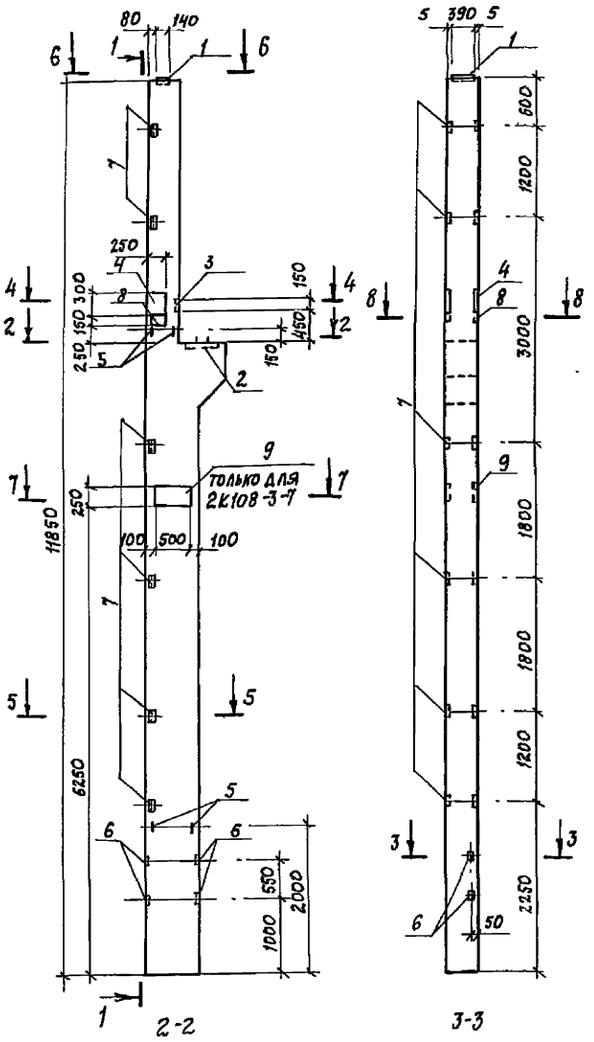

Формат	Зона	Поз.	Обозначение	Наименование	Кол. на 2К108-3 -7	-8	Примечание
				Документация			
				Технические условия			
				Сборочные единицы			
				Колонна			
			1.424.1-5, вып.1/87	2К108-3	1	1	
				Изделия закладные			
		1	1.424.1-5, вып. 5/87	М2-32	1	1	7,2 кг
		2		МН1	1	1	23,0 кг
		3		МН3	1	1	3,7 кг
		4		МН4	2	2	5,5 кг
		5	3.400-7, вып. 1./87	М18-250	4	4	2,15 кг
		6	1.424.1-5, вып. 5/87	МН17	4	4	0,7 кг
		7		М1-14	6	6	1,8 кг
		8	1.400-15, вып. 1	МН202-5	1	1	6,2 кг
		9		МН215-5	1		27,3 кг

Ведомость расхода стали на элемент, кг

Марка элемента	Изделия закладные: Арматура класса AI ГОСТ 5781-82 ф18	ф20		Итого	AIII ГОСТ 5781-82 ф10	ф12	ф16	ф25	ф		Итого	Прокат марки С245, С255 ГОСТ 19903-74 -δ=8	-δ=10	-δ=12	-δ=14	-δ=25	Итого	ГОСТ 8509-86 L 63х5	Итого	Всего	Общий расход
2К108-3-7	8,6	2,0		10,6	3,2	4,4	3,7	1,6			12,9	13,9	4,8	23,6	6,0	19,4	67,7	9,0	9,0	100,2	100,2
2К108-3-8	8,6	2,0		10,6	3,2	4,4		1,6			9,2	13,9	4,8		6,0	19,4	44,1	9,0	9,0	72,9	72,9

1. Колонны 2К108-3-7, 2К108-3-8 изготовить в опалубке колонны 2К108-3 серии 1.424.1-5, вып. 1/87 с установкой дополнительных закладных изделий по данному чертежу.
2. Установку закладных изделий производить в соответствии с указаниями серии 1.424.1-5, вып. 1/87.

Инж.			409-28-61.92-И
Инж. К	Бердышева		Колонны 2К108-3-7, 2К108-3-8
Вед. инж.	Егоров		Стадия: Р; Масса; Масштаб
Зав. гр.	Трубникова		Лист; Листов 1
Гл. спец.	Дыба		ГПИ Стром маш
Н. контр.	Трубникова		
Нач. отд.	Лебедев		
Привязан			
Инв. N			

Инв. № подл. | Подпись и дата | Взам. инв. №

Альбом 3

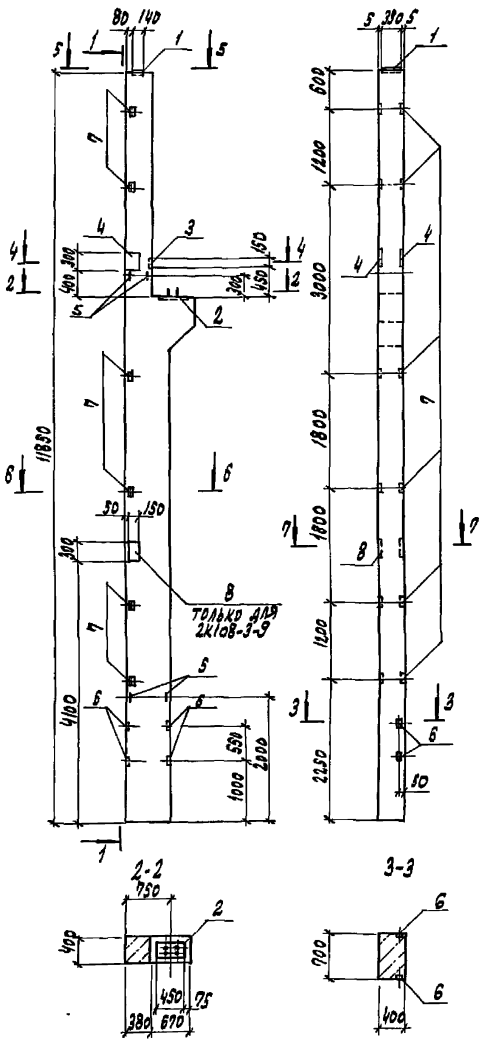

Формат	Зона	Поз.	Обозначение	Наименование	Кол. на 2К108-3-9	Кол. на 2К108-3-12	Примечание
				Документация			
				Технические условия			
				Сборочные единицы			
				Колонна			
			1.424.1-5, вып. 1/87	2К108-3	1	1	
				Изделия закладные			
		1	1.424.1-5, вып. 5/87	М2-32	1	1	7,2кг
		2		МН1	1	1	23,0кг
		3		МН3	1	1	3,7кг
		4		МН4	2	2	5,5кг
		5	3.400-7, вып. 1/87	М18-250	4	4	2,15кг
		6	1.424.1-5, вып. 5/87	МН 17	4	4	0,7кг
		7		М1-14	6	6	1,8кг
		8	1.400-15, вып. 1	МН210-5	1		9,1кг

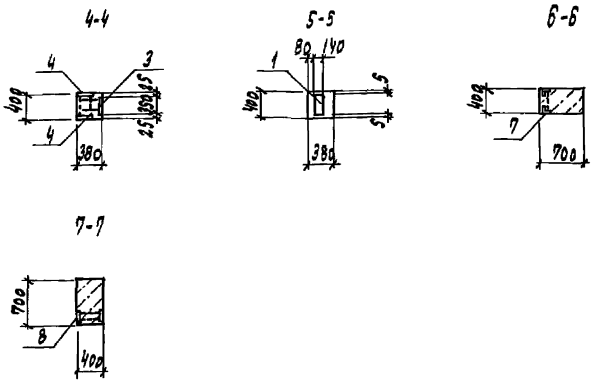

Ведомость расхода стали на элемент, кг

Марка элемента	Изделия закладные																		Общий расход
	Арматура класса										Прокат марки							Всего	
	AI				AIII						C245, C255								
	ГОСТ 5781-82				ГОСТ 5781-82						ГОСТ 19903-74					ГОСТ 8509-86			
	ф18	ф20		Итого	ф10	ф12	ф25	ф		Итого	-б=8	-б=10	-б=14	-б=25	Итого	L63×5	Итого		
2К108-3-9	8,6	2,0		10,6	5,3	4,4	1,6			11,3	13,9	11,8	6,0	19,4	51,1	9,0	9,0	82,0	82,0
2К108-3-12	8,6	2,0		10,6	3,2	4,4	1,6			9,2	13,9	4,8	6,0	19,4	44,1	9,0	9,0	72,9	72,9

1. Колонны 2К108-3-9, 2К108-3-12 изготовить в опалубке колонны 2К108-3 серии 1.424.1-5, вып. 1/87 с установкой дополнительных закладных изделий по данному чертежу.
2. Установку закладных изделий производить в соответствии с указаниями серии 1,424.1-5, вып. 1/87

Тех. инж.			
Инж. II	Бердышева		
Вед. инж.	Егоров		
Зав. гр.	Трубникова		
Гл. спец.	Дыба		
Н. контр.	Трубникова		
Нач. отд.	Лебедев		

Привязан

Инв. №

409-28-61.92-И

Колонны 2К108-3-9, 2К108-3-12

Стадия	Масса	Масштаб
Р		

Лист | Листов 1

ГПИ Строммаш

Инв. № подл. | Подпись и дата | Взам. инв. №

Копировал: 25388-03 15 Формат А2

Альбом 3

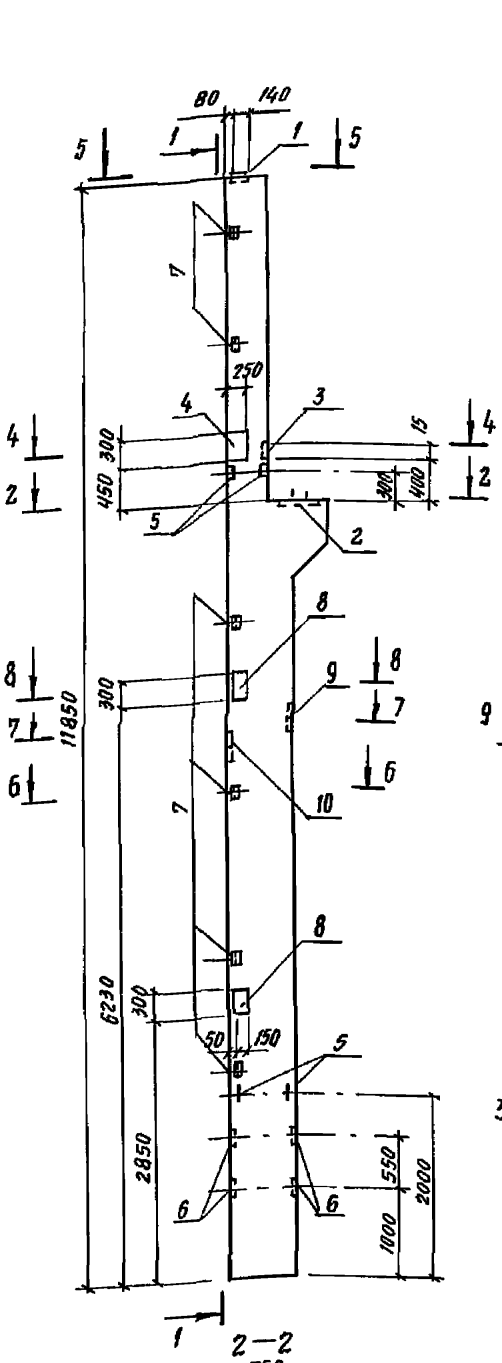

Формат	Зона	Поз.	Обозначение	Наименование	Кол.	Примечание
				Документация		
				Технические условия		
				Сборочные единицы		
				Колонна		
			1.424.1-5, вып. 1/87	2К108-3	1	
				Изделия закладные		
		1	1.424.1-5, вып. 5/87	М2-32	1	7.2 кг
		2		МН1	1	23.0 кг
		3		МН3	1	3.7 кг
		4		МН4	2	5.5 кг
		5	3.400-7, вып. 1/87	М18-250	4	2.15 кг
		6	1.424.1-5, вып. 5/87	МН17	4	0.7 кг
		7		М1-14	6	1.8 кг
		8	1.400-15, вып. 1	МН210-5	2	9.1 кг
		9		МН135-6	1	4.9 кг
		10	1.424.1-5, вып. 5/87	МН22	1	9.8 кг

Ведомость расхода стали на элемент, кг

Марка элемента	Изделия закладные																Всего	Общий расход
	Арматура класса										Прокат марки							
	A I				A III						С 245, С 255							
	ГОСТ 5781-82				ГОСТ 5781-82						ГОСТ 19903-74					ГОСТ 8509-86		
	ф18	ф20		итого	ф10	ф12	ф14	ф25		итого	-б-8	-б-10	-б-14	-б-25	итого	L63×5	итого	
2К108-3-10	8.6	2.0		10.6	7.4	5.5	2.8	1.6		17.3	16.7	26.8	6.0	19.4	68.9	9.0	9.0	105.8	105.8

1. Колонну 2К108-3-10 выполнить в опалубке колонны 2К108-3 серии 1.424.1-5, вып. 1/87 с установкой дополнительных закладных изделий по данному чертежу.
2. Установку закладных изделий производить в соответствии с указаниями серии 1.424.1-5, вып. 1/87.

Тех.					
Инж.					
Инж. II	Бердышева		Колонна 2К108-3-10	Стадия	Масса	Масштаб
Вед. ин.	Егоров			Р		
Зав. гр.	Трубникова			Лист	Листов 1
Гл. спец.	Дыба			ГПИстроммаш	
Н. контр.	Трубникова				
Нач. отд.	Лебедев				

Привязан

Инв. №

Инв. № подл. | Подп. и дата | Взам. инв. №

Копировал 25388-03 16 Формат А2

Альбом 3

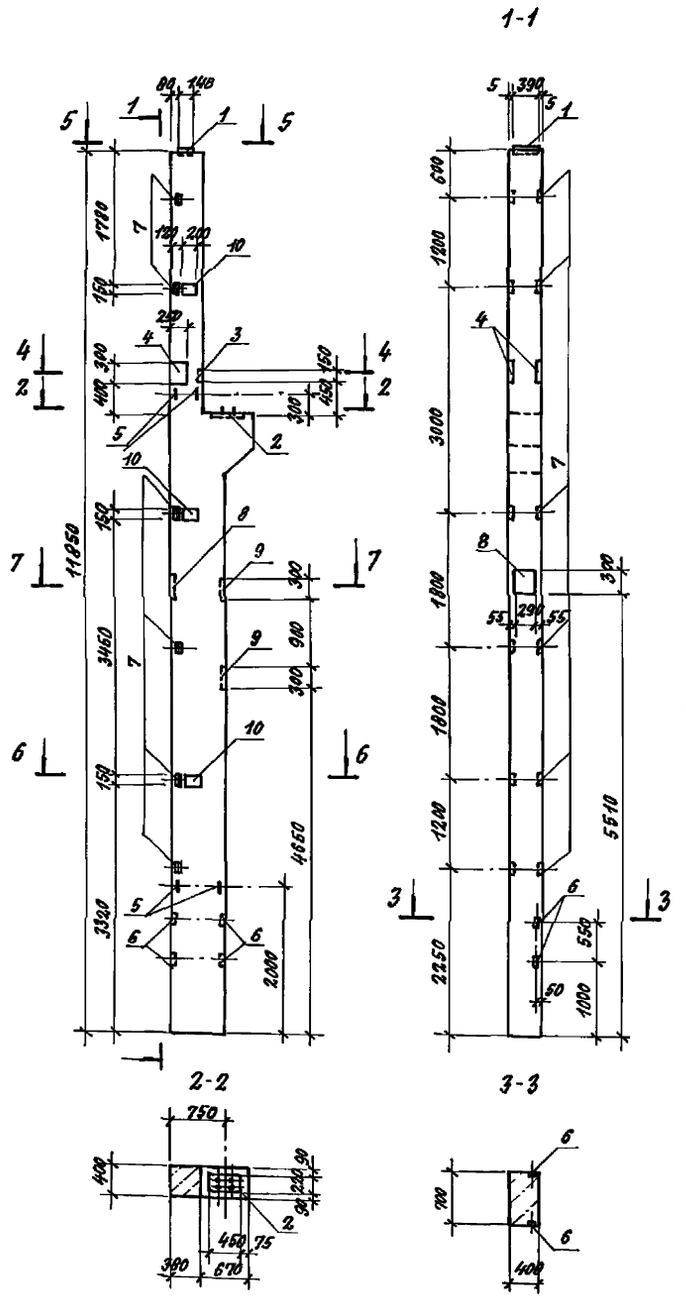

Формат	Зона	Поз.	Обозначение	Наименование	Кол.	Примечание
				Документация		
				Технические условия		
				Сборочные единицы		
				Колонна		
			1.424.1-5, вып. 1/87	2К108-3	1	
				Изделия закладные		
		1	1.424.1-5, вып. 5/87	М2-32	1	7.2 кг
		2		МН1	1	23.0 кг
		3		МН3	1	3.7 кг
		4		МН4	2	5.5 кг
		5	3.400-7/87, вып. 1	М18-250	4	2.15 кг
		6	1.424.1-5, вып. 5/87	МН17	4	0.7 кг
		7		М1-14	6	1.8 кг
		8		МН22	1	9.8 кг
		9	1.400-15, вып. 1	МН135-6	2	4.9 кг
		10		МН114-2	3	3.2 кг

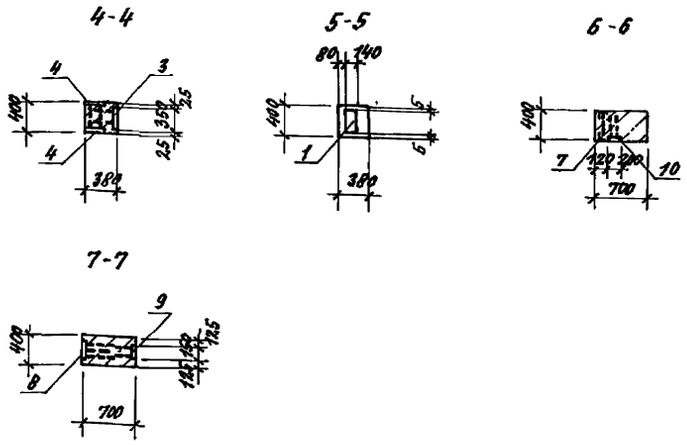

Ведомость расхода стали на элемент, кг

Марка элемента	Изделия закладные																		Общий расход
	Арматура класса										Прокат марки							Всего	
	AI				AIII						C245; C255								
	ГОСТ 5781-82				ГОСТ 5781-82						ГОСТ 19903-74					ГОСТ 8509-86			
	ф18	ф20		Итого	ф10	ф12	ф14	ф25		Итого	-δ=8	-δ=10	-δ=14	-δ=25	Итого	L63×5	Итого		
2К108-3-11	8.6	2.0		10.6	3.2	8.0	2.8	1.6		15.6	25.2	9.2	6.0	19.4	59.8	9.0	9.0	95.0	95.0

1. Колонну 2К108-3-11 изготовить в опалубке колонны 2К108-3 серии 1.424.1-5, вып. 1/87 с установкой дополнительных закладных изделий по данному чертежу.
2. Установку закладных изделий производить в соответствии с указаниями серии 1.424.1-5, вып. 1/87.

Тех.			409-28-61.92-И	
Инж.				
Инж. II	Бердышева		Колонна 2К108-3-11	Стадия: Р; Масса; Масштаб
Вед. инж.	Егоров			
Зав. гр.	Трубникова			Лист; Листов 1
Гл. спец.	Дыбл			
Н. контр.	Трубникова			ГПИ СТРОММАШ
Нач. отд.	Лебедев			

Привязан:

Инв. №

Инв. № подл. | Подпись и дата | Взам. инв. №

Копировал: 25388-03 17 Формат А2

Альбом 3

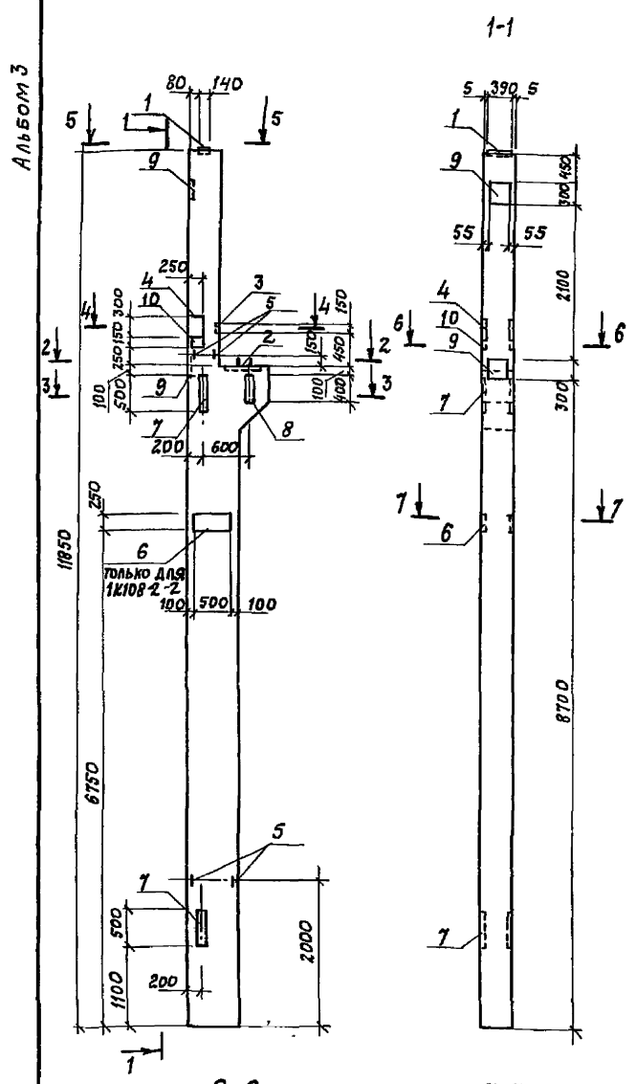

Формат	Зона	Поз.	Обозначение	Наименование	Кол. 1К108-2 -1	Кол. 1К108-2 -2	Примечание
				Документация			
				Технические условия			
				Сборочные единицы			
				Колонна			
			1.424.1-5, вып. 1/87	1К108-2	1	1	
				Изделия закладные			
		1	1.424.1-5, вып. 5/87	М2-32	1	1	7,2кг
		2		МН8	1	1	28,0кг
		3		МН3	1	1	3,1кг
		4		МН4	2	2	5,5кг
		5	3.400-7, вып. 1/87	М20-250	4	4	3,1кг
		6	1.400-15, вып. 1	МН215-5		1	27,3кг
		7	1.424.1-5, вып. 5/87	МН11	2	2	27,1кг
		8		МН12	1	1	9,0кг
		9		МН22	2	2	9,8кг
		10	1.400-15, вып. 1	МН202-5	1	1	6,2кг

Ведомость расхода стали на элемент, кг

Марка элемента	Изделия закладные																		Всего	Общий расход
	Арматура класса										Прокат марки									
	AI				AIII						С245, С255									
	ГОСТ 5781-82				ГОСТ 5781-82						ГОСТ 19903-74									
	ф20	ф		Итого	ф10	ф12	ф14	ф16	ф22	Итого	-δ=8	-δ=10	-δ=12	-δ=14	-δ=25		Итого			
1К108-2-1	12,4			12,4	3,2	3,0	8,8		7,2	22,2	18,7	18,4	18,8	6,0	19,4		81,3		115,9	115,9
1К108-2-2	12,4			12,4	3,2	3,0	8,8	3,7	7,2	25,9	18,7	18,4	42,4	6,0	19,4		104,9		143,2	143,2

1. Колонны 1К108-2-1, 1К108-2-2 изготовить в опалубке колонны 1К108-2 серии 1.424.1-5, вып. 1/87 с установкой дополнительных закладных изделий по данному чертежу.
2. Установку закладных изделий производить в соответствии с указаниями серии 1.424.1-5, вып. 1/87

Инв. № подл. | Подпись и дата | Взам. инв. №

Привязан			409-28-61.92-И
	Инж.		Колонны 1К108-2-1, 1К108-2-2
	Инж. 11	Бердышева	Стадия: Р; Масса; Масштаб
	Вед. инж.	Егоров	Лист; Листов 1
	Зав. гр.	Трубникова	
	Гл. спец.	Дыба	ГПИ Стройиндустрия
Инв. №	Н. контр.	Трубникова	
	Нач. отд.	Аббедев	

Копировал: 25388-03 18 Формат А2

Альбом 3

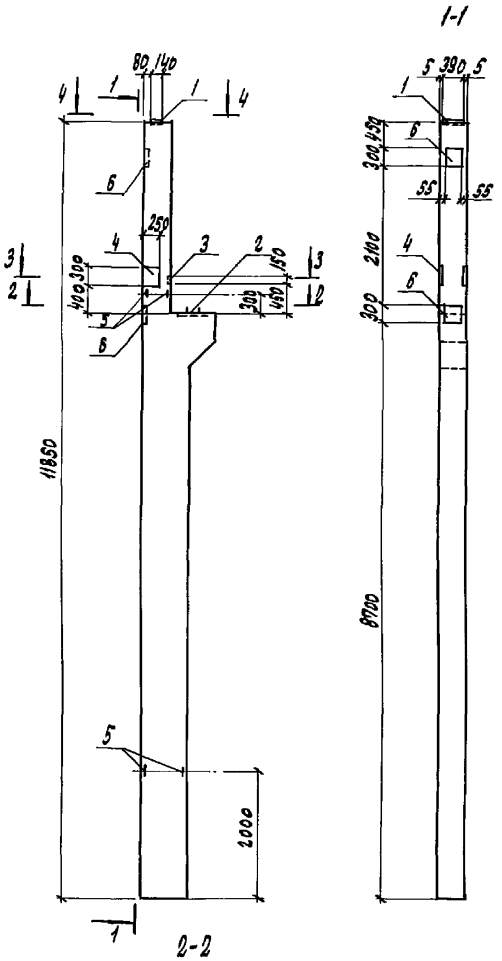

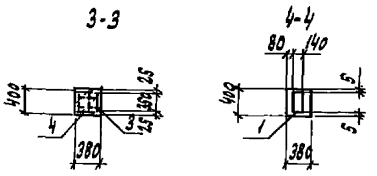

Форм.	Зона	Поз.	Обозначение	Наименование	Кол.	Примечание
				Документация		
				Технические условия		
				Сборочные единицы		
				Колонна		
			1.424.1-5, вып. 1/87	1К108-2	1	
				Изделия закладные		
		1	1.424.1-5, вып. 5/87	М2-32	1	7,2 кг
		2		МН1	1	23,0 кг
		3		МН3	1	3,7 кг
		4		МН4	2	5,5 кг
		5	3,400-7, вып. 1/87	М20-250	4	3,1 кг
		6	1.424.1-5, вып. 5/87	МН22	2	9,8 кг

Ведомость расхода стали на элемент, кг

Марка элемента	Изделия закладные																		Общий расход
	Арматура класса										Прокат марки							Всего	
	AI				AIII						С245, С255								
	ГОСТ 5781-82				ГОСТ 5781-82						ГОСТ 19903-74								
	Ф20	Ф		Итого	Ф10	Ф12	Ф14	Ф		Итого	-б=8	-б=10	-б=14	-б=25			Итого		
1К108-2-3	14,4			14,4	3,2	1,6	5,6			10,4	12,7	13,6	6,0	19,4			51,7	76,5	76,5

1. Колонну 1К108-2-3 изготовить в опалубке колонны 1К108-2 серии 1.424.1-5, вып. 1/87 с установкой дополнительных закладных изделий по данному чертежу.
2. Установку закладных изделий производить в соответствии с указаниями серии 1.424.1-5, вып. 1/87.

Тех. инж.		409-28-61.92-И	
Инж. П.	Бердышева	Колонна 1К108-2-3	Стадия: Р; Масса; Масштаб
Вед. инж.	Егоров		
Зав. гр.	Трубникова		Лист; Листов 1
Гл. спец.	Дыба		ГПИстроймаш
Н. контр.	Трубникова		
Нач. отд.	Лебедев		

Привязан

Инв. №

Инв. № подл. | Подпись и дата | Взам. инв. №

Копировал: 25388-03 19 Формат А2

Альбом 3

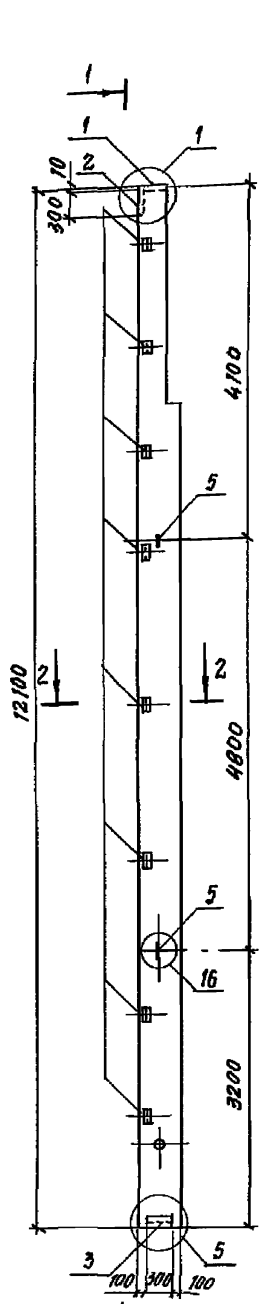

1–1

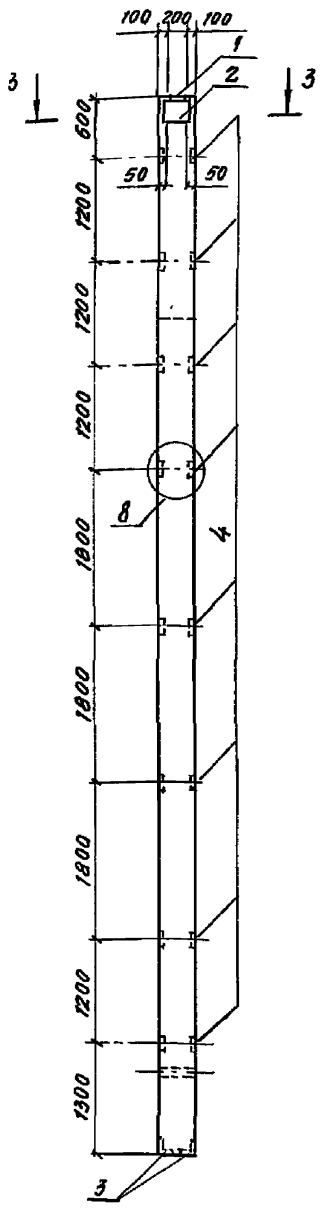

2–2

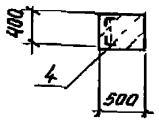

3–3

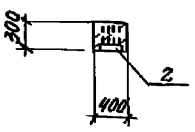

Формат	Зона	Поз.	Обозначение	Наименование	Кол.	Примечание
				Документация		
				Технические условия		
				Сборочные единицы		
				Колонна фахверка		
			1.427.1-3, вып. 1/87	8КФ121-1-Н	1	
				Изделия закладные		
		1		МН3	1	7.7 кг
		2	1.427.1-3, вып. 2/87	МН1	1	7.8 кг
		3		МН8	1	6.4 кг
		4		МН29	8	1.8 кг
		5	3.400-7, вып. 1/87	М20-250	2	3.1 кг

Ведомость расхода стали на элемент, кг

Марка элемента	Изделия закладные																Всего	Общий расход
	Арматура класса								Прокат марки									
	A I				A III				С245, С255									
	ГОСТ 5781-82				ГОСТ 5781-82				ГОСТ 19903-74				ГОСТ 8509-86					
	Ф20	Ф		Итого	Ф10	Ф12	Ф14	Итого	-δ:8	-δ:10		Итого	L63×5	L90×6		Итого		
8КФ121-1-Н1	6.2			6.2	3.5	2.4	3.0	8.9	5.7	4.7		10.4	11.2	5.0		16.2	41.7	41.7

1. Все узлы по колонне замаркированы по серии 1.427.1-3, вып. 1/87.
2. Колонну 8КФ121-1-Н1 изготовить в опалубке колонны 8КФ121-1-Н серии 1.427.1-3, вып. 1/87 с установкой закладных изделий по данному чертежу.

Инв. № подл. | Подпись и дата | Взам. инв. №

Тех.		409-28-61.92-И	
Инж. П	Бердышева	Колонна фахверка 8КФ121-1-Н1	Стадия: Р; Масса; Масштаб
Вед. ин	Егоров		Лист; Листов 1
Зав. гр.	Трубников		
Гл. спец.	Дыба		
Н. контр.	Трубников		ГПИстроммаш
Нач. отд.	Лебедев		

Привязан

Инв. №

Копировал 25388-03 20 Формат А2

Альбом 3

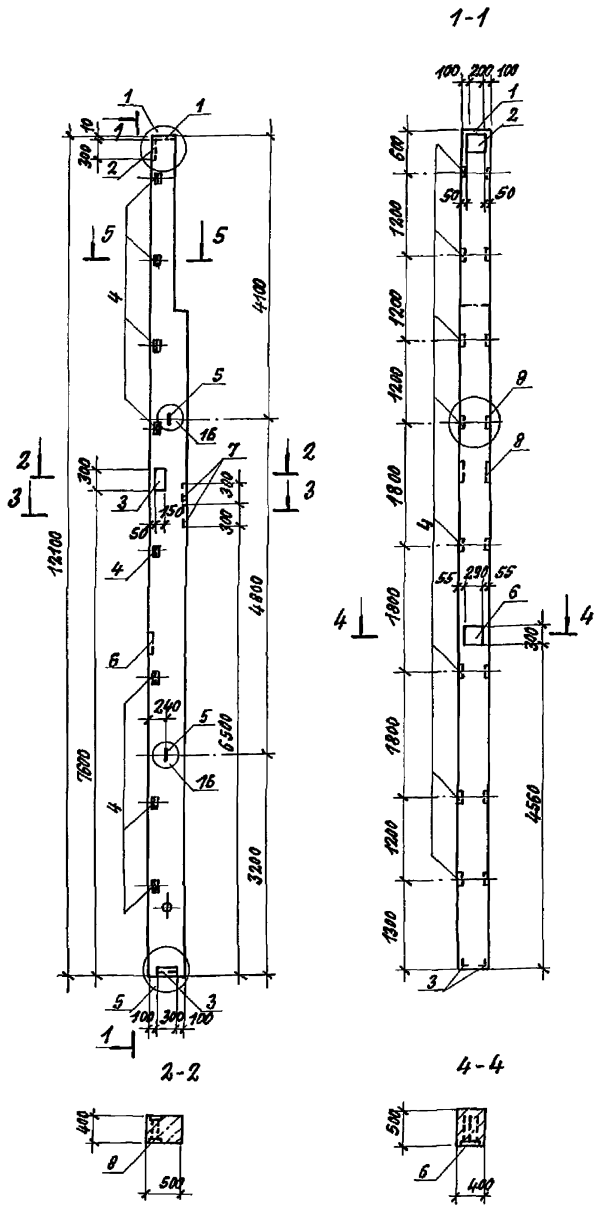

Формат	Зона	Поз.	Обозначение	Наименование	Кол.	Примечание
				Документация		
				Технические условия		
				Сборочные единицы		
				Колонна фахверка		
			1.427.1-3, вып. 1/87	8КФ121-1-Н	1	
				Изделия закладные		
		1		МН3	1	7.7 кг
		2		МН1	1	7.8 кг
		3	1.427.1-3, вып. 2/87	МН8	1	6.4 кг
		4		МН29	8	1.8 кг
		5	3.400-7, вып. 1/87	М20-250	2	3.1 кг
		6	1.427.1-3, вып. 2/87	МН24	1	11.4 кг
		7	1.400-15, вып. 1	МН151-6	2	13.8 кг
		8		МН210-6	1	9.1 кг

Ведомость расхода стали на элемент, кг

Марка элемента	Изделия закладные																Всего	Общий расход
	Арматура класса									Прокат марки								
	AI				AIII					С245; С255								
	ГОСТ 5781-82				ГОСТ 5781-82					ГОСТ 19903-74				ГОСТ 8509-96				
	Ф20	Ф		Итого	Ф10	Ф12	Ф14	Ф16	Итого	-8	-10	-12	Итого	L63×5	L90×6		Итого	
8КФ121-1-Н2	6.2			6.2	5.6	2.4	7.6	2.6	26.2	5.7	18.5	22.4	46.6	11.2	5.0		16.2	95.2	95.2

1. Все узлы по колоннам замаркированы по серии 1.427.1-3, вып. 1/87.
2. Колонну 8КФ121-1-Н2 изготовить в опалубке колонны 8КФ121-1-Н серии 1.427.1-3, вып. 1/87 с установкой закладных изделий по данному чертежу.

Тех.		409-28-61.92-И	
Инж.			
Инж. II	Бердышева	Колонна фахверка 8КФ121-1-Н2	Стадия: Р; Масса; Масштаб
Вед. инж.	Егоров		
Зав. гр.	Трубникова		Лист; Листов 1
Гл. спец.	Дыба		
Н. контр.	Трубникова		ГПИСТРОММАШ
Нач. отд.	Лебедев		

Привязан:

Инв. №

Инв. № подл. | Подпись и дата | Взам. инв. №

Копировал: 25388-03 21 Формат А2

Альбом 3

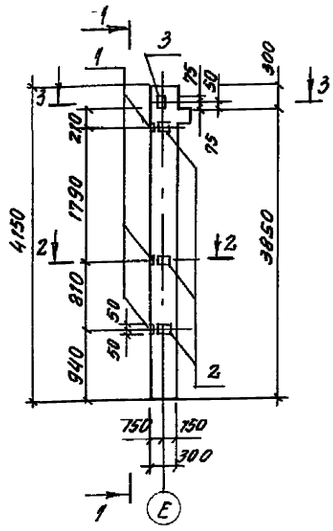

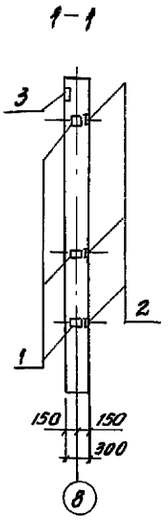

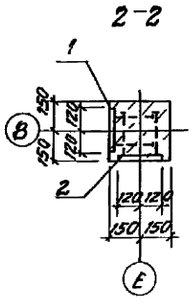

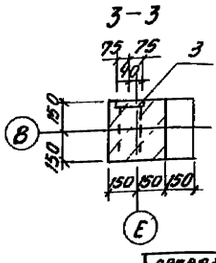

Формат	Зона	Поз	Обозначение	Наименование	Кол.	Примечание
				Документация		
				Технические условия		
				Сборочные единицы		
			1.020-1/83 вып. 2-1	Колонна 1КО3.33		
				Изделие закладное		
		1	1.020-1/83 вып. 2-15	МН33	3	1.53кг
		2	1.020-1/83 вып. 2-15	МН34	3	1.53кг
		3	1.020-1/83 вып. 2-15	МН40	1	2.53кг

Ведомость расхода стали на элемент, кг

Марка элемента	Изделия закладные								Всего	Общий расход
	Арматура класса A III ГОСТ 5781-82				Прокат марки С 235 ГОСТ 103-76					
	ф8	ф12		итого	δ=6	δ=8		итого		
1КО3.33-1	2.40	1.12		3.52	6.78	1.41		8.19	11.71	11.71

1. Колонна 1КО3.33-1 отличается от колонны 1КО3.33 по серии 1.020-1/83 вып. 2-7 наличием дополнительных закладных деталей

Привязан	Инж. II	Куркина		Колонна 1КО3.33-1
	Вед. инж.	Егоров		
	Зав. гр.	Трубников		
	Гл. спец.	Дыва		
	Н. конт.	Трубникова		
Инв. №	Нач. отд.	Лебедев		

Стадия	Масса	Масштаб
Р		
Лист	Листов	
ГПИстроммаш		

Копировал Формат А2

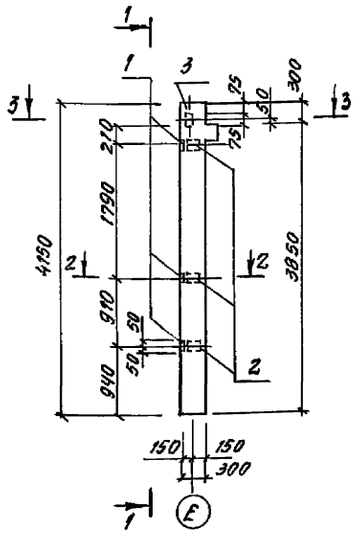

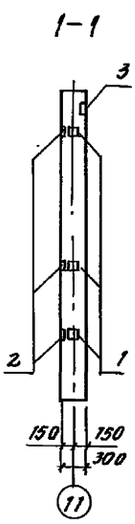

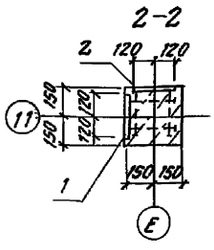

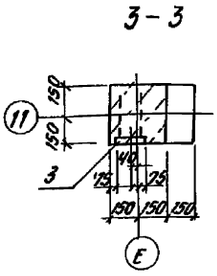

Формат	Зона	Поз	Обозначение	Наименование	Кол.	Примечание
				Документация		
				Технические условия		
				Сборочные единицы		
			1.020.-1/83 вып. 2-1	Колонна 1КО.3.33		
				Изделие закладное		
		1	1.020-1/83 вып. 2-15	МН33	3	1.53кг
		2	1.020-1/83 вып. 2-15	МН34	3	1.53кг
		3	1.020-1/83 вып. 2-15	МН40	1	2.53кг

Ведомость расхода стали на элемент, кг

Марка элемента	Изделия закладные								Всего	Общий расход
	Арматура класса A III ГОСТ 5781-82				Прокат марки С 235 ГОСТ 103-76					
	ф8	ф12		итого	δ=6	δ=8		итого		
1КО3.33-2	2.40	1.12		3.52	6.78	1.41		8.19	11.71	11.71

1. Колонна 1КО3.33-2 отличается от колонны 1КО3.33 по серии 1.020-1/83 вып. 2-1 наличием дополнительных закладных изделий.

Привязан	Инж. II	Куркина		Колонна 1КО3.33-2
	Вед. инж.	Егоров		
	Зав. гр.	Трубников		
	Гл. спец.	Дыва		
	Н. конт.	Трубникова		
Инв. №	Нач. отд.	Лебедев		

Стадия	Масса	Масштаб
Р		
Лист	Листов	
ГПИстроммаш		

Копировал 25388-03 22 Формат А2

Инв. № подл. | Подпись и дата | Взам. инв. №

Альбом 3

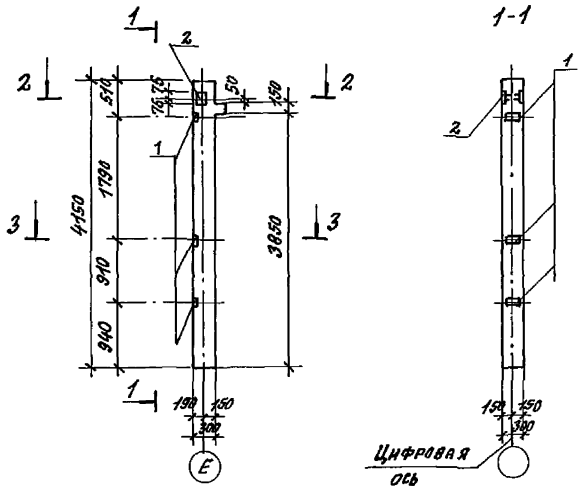

Формат	Зона	Поз.	Обозначение	Наименование	Кол.	Примечание
				Документация		
				Технические условия		
				Сборочные единицы		
			1.020-1/83 вып. 2-1	Колонна 1КО 3.33		
				Изделие закладное		
		1	1.020-1/83 вып. 2-15	МН33	3	1.53 кг
		2	1.020-1/83 вып. 2-15	МН41	1	3.86 кг

Ведомость расхода стали на элемент, кг

Марка элемента	Изделия закладные								Всего	Общий расход
	Арматура класса AIII ГОСТ 5781-82				Прокат марки Ст3сп5 ГОСТ 103-76					
	ф8	ф12		Итого	δ=6	δ=8		Итого:		
1КО3.33-3	1.20	1.04		2.24	3.39	2.82		6.21	8.45	8.45

Колонна 1КО3.33-3 отличается от колонны 1КО3.33 по серии 1.020-1/83 вып. 2-1 наличием дополнительных закладных изделий.

			409-28-61.92 И		
			Колонна 1КО3.33-3	Стадия: Р	Масса:	Масштаб:
				Лист:	Листов 1
				ГПИСТРОММАШ	
Привязан:	Инж. II	Куркина			
	Вед. инж.	Егоров			
	Зав. гр.	Трубникова			
	Гл. спец.	Дыба			
Инв. №	Н. контр.	Трубникова			
	Нач. отд.	Лебедев			

Копировал: Формат А2

Инв. № подл. | Подпись и дата | Взам. инв. №

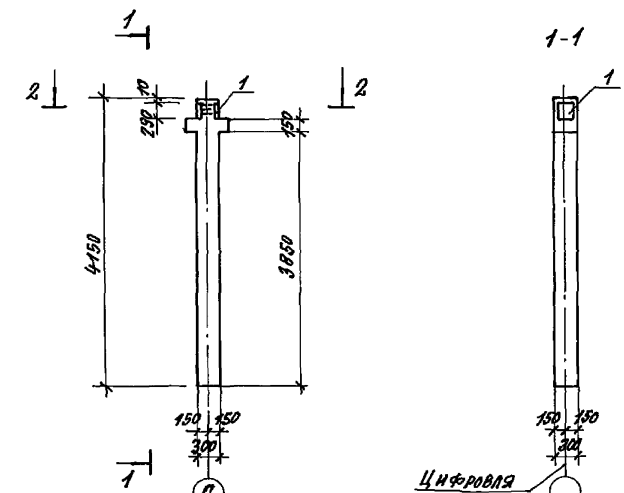

Формат	Зона	Поз.	Обозначение	Наименование	Кол.	Примечание
				Документация		
				Технические условия		
				Сборочные единицы		
			1.020-1/83 вып. 2-1	1КД 3.33		
				Изделие закладное		
		1	1.020-1/83 вып. 2-15	МН17	1	16.92 кг

Ведомость расхода стали на элемент, кг

Марка элемента	Изделия закладные							Всего	Общий расход
	Арматура класса AIII ГОСТ				Прокат марки Ст3сп5 ГОСТ 103-76				
	ф12	ф16		Итого	δ=12		Итого		
1КД3.33-1	0.52	2.70		3.22	13.60		13.66	16.88	16.88

Колонна 1КД3.33-1 отличается от колонны 1КД3.33 по серии 1.020-1/83 вып. 2-1 наличием дополнительных закладных изделий.

			409-28-61.92-И		
			Колонна 1КД3.33-1	Стадия: Р	Масса:	Масштаб:
				Лист:	Листов 1
				ГПИСТРОММАШ	
Привязан:	Инж. II	Куркина			
	Вед. инж.	Егоров			
	Зав. гр.	Трубникова			
	Гл. спец.	Дыба			
Инв. №	Н. контр.	Трубникова			
	Нач. отд.	Лебедев			

Копировал: 25388-03 23 Формат А2

Инв. № подл. | Подпись и дата | Взам. инв. №

Альбом 3

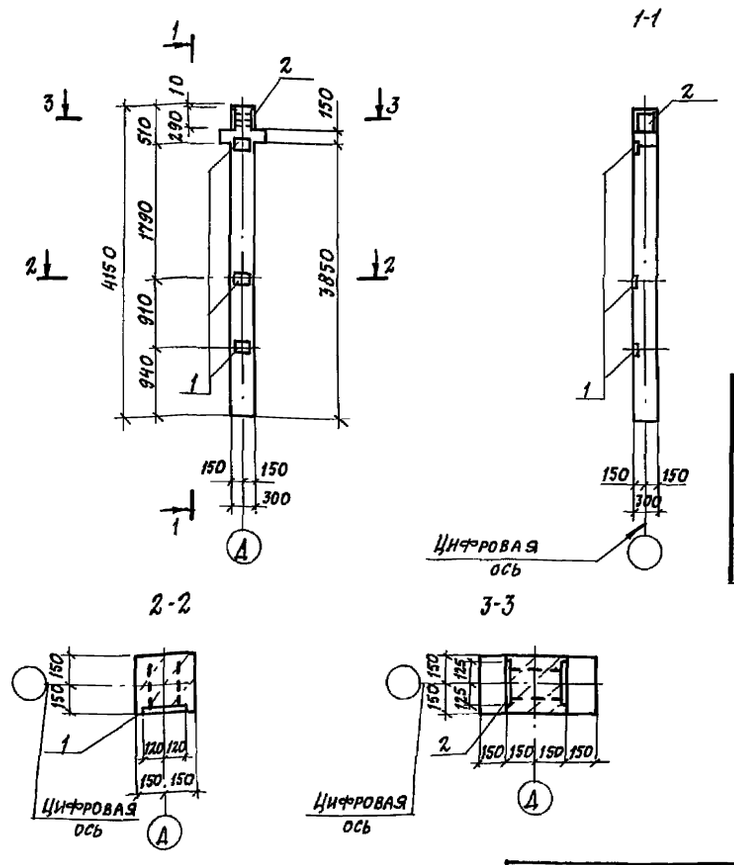

Формат	Зона	Поз.	Обозначение	Наименование	Кол.	Примечание
				Документация		
				Технические условия		
				Сборочные единицы		
			1.020-1/83 вып. 2-1	Колонна 1КД 3.33		
				Изделие закладное		
		1	1.020-1/83 вып. 2-15	МН33		
		2	1.020-1/83 вып. 2-15	МН 17		

Ведомость расхода стали на элемент, кг

Марка элемента	Изделия закладные									Общий расход
	Арматура класса АIII				Прокат марки С235				Всего	
	ГОСТ 5781-82				ГОСТ 103-76					
	ф8	ф12	ф16	Итого	δ=6	δ=12		Итого		
1КД 3.33-2	0,40	0,52	2,70	3,62	1,13	13,66		14,79	18,41	18,41

Колонна 1КД3.33-2 отличается от колонны 1КД3.33 по серии 1.020-1/83 вып. 2-1 наличием дополнительных закладных изделий

Привязан	Инж. II	Куркина	409-28-61.92-И
	Вед. инж.	Егоров	Колонна 1КД3.33-2
	Зав. гр.	Трубникова	Стадия: Р; Масса; Масштаб
	Гл. спец.	Дыба	Лист; Листов
	Н. контр.	Трубникова	ГПИстроммаш
Инв. №	Нач. отд.	Лебедев	

Инв. № подл. | Подпись и дата | Взам. инв. №

Копировал: Формат А2

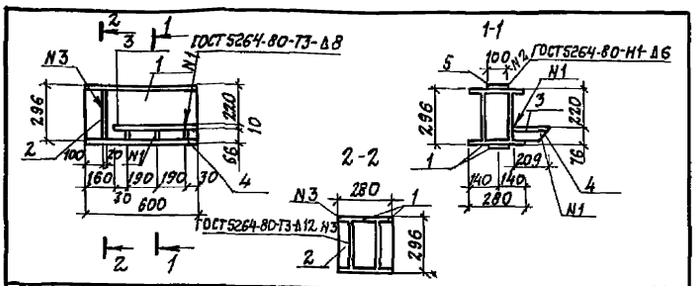

Формат	Зона	Поз.	Обозначение	Наименование	Кол.	Примечание
				Документация		
				Технические условия		
				Детали		
				Двутавр I30Б1 ГОСТ 26020-83 / С255 ГОСТ 27772-88		
		1		ℓ= 600	2	19,74 кг
				Лист δ=20 ГОСТ 19903-74 / С245 ГОСТ 27772-88		
		2		67×278	2	2,92 кг
				Лист δ=10 ГОСТ 19903-74 / С245 ГОСТ 27772-88		
		3		209×440	1	6,56 кг
		4		66×190	3	0,98 кг
				Лист δ=8 ГОСТ 19903-74 / С245 ГОСТ 27772-88		
		5		80×100	2	0,50 кг

Привязан	Инж. II	Куркина	409-28-61.92-И
	Вед. инж.	Егоров	Балка Бм1
	Зав. гр.	Трубникова	Стадия; Масса: 55,82 кг; Масштаб: 1:20
	Гл. спец.	Дыба	Лист; Листов 1
	Н. контр.	Трубникова	ГПИстроммаш
Инв. №	Нач. отд.	Лебедев	

Инв. № подл. | Подпись и дата | Взам. инв. №

Копировал: Формат А2

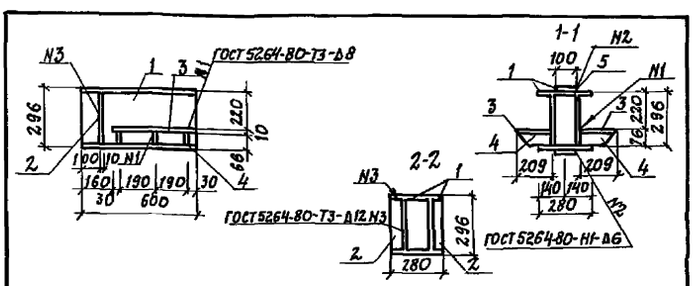

Формат	Зона	Поз.	Обозначение	Наименование	Кол.	Примечание
				Документация		
				Технические условия		
				Детали		
				Двутавр I30Б1 ГОСТ 26020-83 / С255 ГОСТ 27772-88		
		1		ℓ= 600	2	19,74 кг
				Лист δ=20 ГОСТ 19903-74 / С245 ГОСТ 27772-88		
		2		67×278	2	2,92 кг
				Лист δ=10 ГОСТ 19903-74 / С245 ГОСТ 27772-88		
		3		209×440	2	6,56 кг
		4		66×190	6	0,98 кг
				Лист δ=8 ГОСТ 19903-74 / С245 ГОСТ 27772-88		
		5		80×100	4	0,50 кг

Привязан	Инж. II	Куркина	409-28-61.92-И
	Вед. инж.	Егоров	Балка Бм2
	Зав. гр.	Трубникова	Стадия: Р; Масса: 66,32 кг; Масштаб: 1:20
	Гл. спец.	Дыба	Лист; Листов 1
	Н. контр.	Трубникова	ГПИстроммаш
Инв. №	Нач. отд.	Лебедев	

Инв. № подл. | Подпись и дата | Взам. инв. №

Копировал: 25388-03 24 Формат А2

Альбом 3

1БДР18-3АIV-1, 1БДР18-5АIV-1.

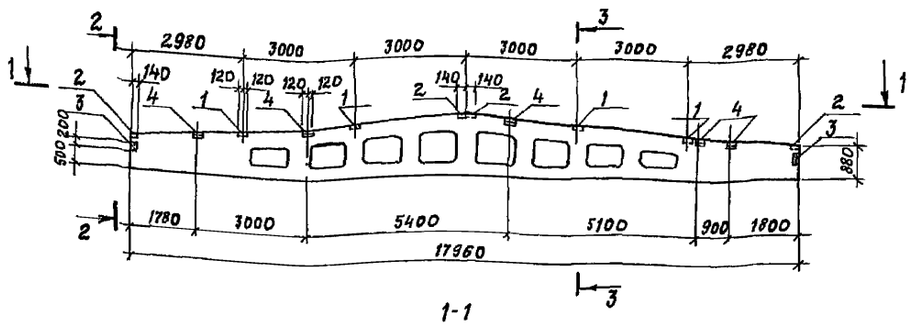

1-1

2-2

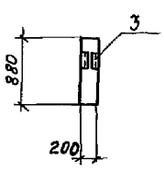

3-3

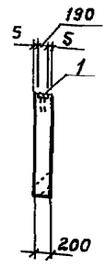

4-4

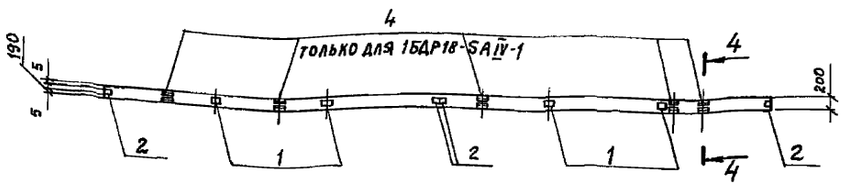

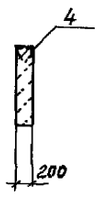

Формат	Зона	Поз.	Обозначение	Наименование	Кол. на 1БДР18-4АIV-1	Кол. на 1БДР18-5АIV-1	Примечание
				Документация			
				Технические условия			
				Сборочные единицы			
				Балки			
			1.462.1-3/89, вып. 1	1БДР18-3АIV	1		
				1БДР18-5АIV		1	
				Изделия закладные			
		1	1.400-6/76, вып. 1	М4-3-3	4	4	2,4 кг
		2		М4-1-2	4	4	1,4 кг
		3	1.030.1-1, вып. 0-3	МД-1	2	2	2,9 кг
		4	1.400-6/76, вып. 1	М4-22		5	5,8 кг

Ведомость расхода стали на элемент, кг

Марка элемента	Изделия закладные																	Общий расход
	Арматура класса								Прокат марки								Всего	
	АI				АIII													
	ГОСТ 5781-82				ГОСТ 5781-82				ГОСТ 19903-74				ГОСТ 8510-86					
	ф6	ф		Итого	ф8	ф10		Итого	δ=6			Итого	∠80х50х6	∠110х70х8		Итого		
1БДР18-3АIV-1	0,1			0,1	1,7			1,7	14,0			14,0	2,4			2,4	18,2	18,2
1БДР18-5АIV-1	0,1			0,1	3,7	1,0		4,7	14,0			14,0	2,4	26,0		28,4	47,2	47,2

Балки 1БДР18-3АIV-1, 1БДР18-5АIV-1 изготовить в опалубке балок 1БДР18-3АIV, 1БДР18-5АIV серии 1.462.1-3/89, вып. 1 с установкой дополнительных закладных изделий по данному чертежу.

Тех.			
Инж.			
Инж. II	Бердышева		
Вед. инж.	Егоров		
Зав. гр.	Трубникова		
Гл. спец.	Дыба		
Н. контр.	Трубникова		
Нач. отд.	Лебедев		

Привязан

Инв. №

409-28-61.92-И

Балки 1БДР18-3АIV-1, 1БДР18-5АIV-1

Стадия	Масса	Масштаб
Р		

Лист | Листов 1

ГПИ СТРОММАШ

Копировал: 25388-03 25 Формат А2

Инв. № подл. | Подпись и дата | Взам. инв. №

Альбом 3

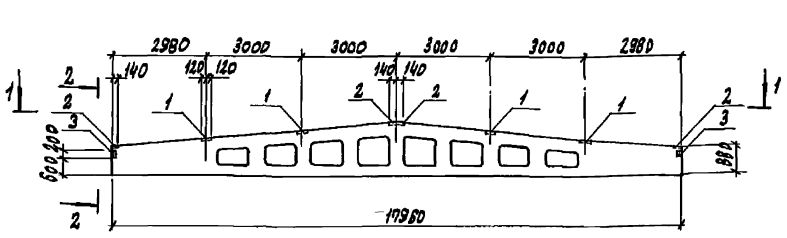

2-2

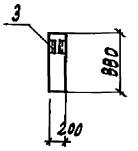

1-1

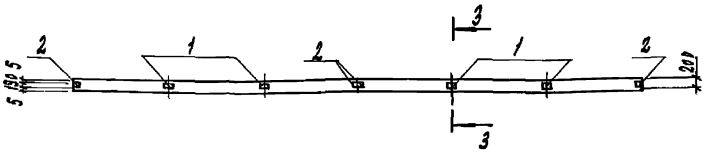

3-3

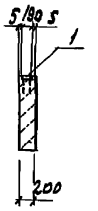

Формат	Зона	Поз.	Обозначение	Наименование	Кол.	Примечание
				Документация		
				Технические условия		
				Сборочные единицы		
				Балка		
			1.462.1-3/89 вып.1	16Др18-2АIV	1	
				Изделия закладные		
		1	1.400-6/76, вып.1	МЧ-3-3	4	2,4кг
		2		МЧ-1-2	4	1,4кг
		3	1.030.1-1, Вып. 0-3	МД1	2	2,9кг

Ведомость расхода стали на элемент, кг

Марка элемента	Изделия закладные														Всего	Общий расход
	Арматура класса								Прокат марки							
	AI				AIII				с245							
	ГОСТ 5781-82				ГОСТ 5781-82				ГОСТ 19903-74				ГОСТ 8510-86			
	ф6	ф		Итого	ф8	ф		Итого	-6×6			Итого	180×90×8		Итого	
16Др18-2АIV-1	0,1			0,1	1,7			1,7	14,0			14,0	2,4		2,4	18,2	18,2

Балку 16Др18-2АIV-1 изготовить в опалубке балки 16Др18-2АIV серии 1.462.1-3/89 вып. 1 с установкой дополнительных закладных изделий по данному чертежу.

Привязан	Инж.		409-28-61.92-И
	Инж.	Бердышев	Балка 16Др18-2АIV-1
	Вед. инж.	Егоров	Стадия Р; Масса; Масштаб
	Зав. гр.	Трубников	Лист; Листов 1
	Гл. спец.	Дыва	ГПИстроммаш
	Н. контр.	Трубникова	
Инв. №	Нач. отд.	Лебедев	

Копировал: 25388-03 26 Формат А2

Альбом 3

ПГ-3АIVТ-1; ПГ-3АIVТ-2; ПГ-3АIVТ-3

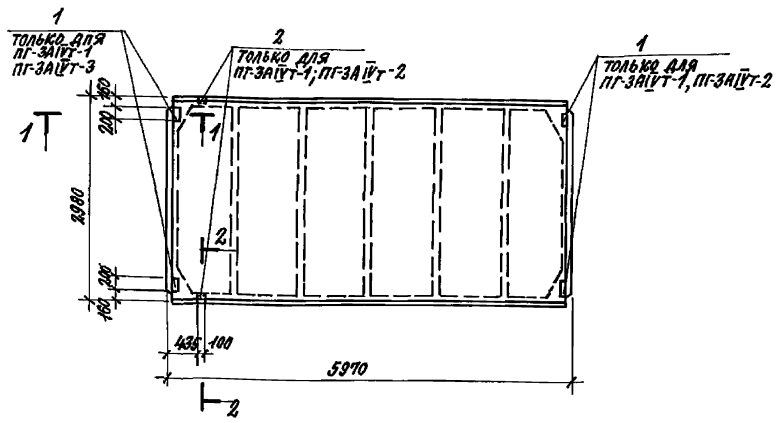

ПВ7-3АIVТ-1; ПВ4-3АIVТ-1

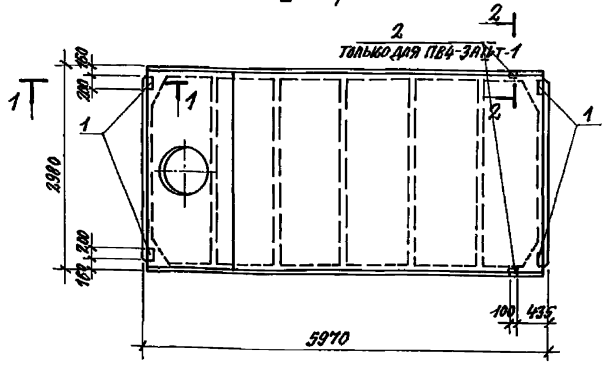

Формат	Зона	Поз.	Обозначение	Наименование	Кол. на ПГ3АIVТ-1	ПГ-3АIVТ-2	ПГ-3АIVТ-3	ПВ7-3АIVТ-1	ПВ4-3АIVТ-1		Примечание
				Документация							
				Технические условия							
				Сборочные единицы							
				Плиты							
			ГОСТ 22701.1-77	ПГ-3АIVТ	1	1	1				
			ГОСТ 22701.2-77	ПВ7-3АIVТ				1			
				ПВ4-3АIVТ					1		
				Изделия закладные							
		1	ГОСТ 22701.5-77	М8	4		4	4	4		1.7 кг
		2		М9	2	2			2		1.25 кг

Ведомость расхода стали на элемент, кг

Марка элемента	Изделия закладные										Всего	Общий расход
	Арматура класса AIII ГОСТ 5781-82				Прокат марки С245 ГОСТ 19903-74			ГОСТ 8509-86				
	ф10	ф14		Итого	-8		Итого	∠70х8		Итого		
ПГ-3АIVТ-1; ПВ4-3АIVТ-1	2.2	0.2		2.4	5.2		5.2	1.7		1.7	9.3	9.3
ПГ-3АIVТ-2	0.6	0.2		0.8				1.7		1.7	2.5	2.5
ПГ-3АIVТ-3; ПВ7-3АIVТ-1	1.6			1.6	5.2		5.2				6.8	6.8

Плиты ПГ-3АIVТ-1,2,3; ПВ7-3АIVТ-1; ПВ4-3АIVТ-1 изготовить в опалубке плит ПГ-3АIVТ ГОСТ 22701.1-77, ПВ7-3АIVТ, ПВ4-3АIVТ ГОСТ 22701.2-77 с установкой дополнительных закладных изделий по данному чертежу.

Инв. № подл. | Подпись и дата | Взам. инв. №

Привязан:	Инж.	Бердышева	
	Вед. инж.	Егоров	
	Зав. гр.	Трубникова	
	Гл. спец.	Дыба	
	Н. контр.	Трубникова	
Инв. №	Нач. отд.	Лебедев	

409-28-61.92-И

Плиты ПГ-3АIVТ-1; ПГ-3АIVТ-2; ПГ-3АIVТ-3; ПВ7-3АIVТ-1; ПВ4-3АIVТ-1

Стадия	Масса	Масштаб
Р		
Лист	Листов 1	

ГПИСТРОММАШ

Копировал: 25388-03 27 Формат А2

Альбом 3

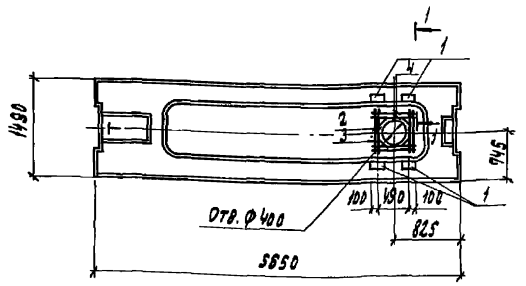

Формат	Зона	Поз.	Обозначение	Наименование	Кол.	Примечание
				Документация		
				Технические условия		
				Сборочные единицы		
			1.041.1-3 вып. 6	Плита ПРС56.15-8А IV		
				Изделие закладное	4	1,7кг
		1	1.400-15 вып. 1	МН 113-3		
				Детали		
				Отдельные стержни		
				Ф6А III ГОСТ 5781-82		
		2		ℓ=850	7	0,13кг
		3		ℓ=360	4	0,08кг
		4		ℓ=590	4	0,13кг

Ведомость расхода стали на элемент, кг

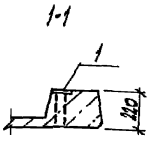

Марка элемента	Изделия арматурные					Изделия закладные									Общий расход
	Арматура класса А III ГОСТ 5781-82				Всего	Арматура класса А-III ГОСТ 5781-82				Прокат марки С235 ГОСТ 19903-74				Всего	
	Ф6	Ф		Итого		Ф8	Ф		Итого	б=6			Итого		
ПРС56.15-8А IV-1						1,2			1,2	5,6			5,6	6,8	8,04

1. Плита ПРС56.15-8А IV-1 отличается от плиты ПРС56.15-8А IV по серии 1.041.1-3 вып.6 наличием дополнительных закладных деталей, расходом арматуры с учетом обрамления отверстий.
2. Знак „Т" - знак ориентации плит нанести несмываемой краской.

Инж. II	Куркина		
Вед. инж.	Егоров		
Зав. гр.	Трубников		
Гл. спец.	Дыба		
Н. контр.	Трубникова		
Нач. отд.	Лебедев		

409-28-61.92-И

Плита ПРС56.15-8А IV-1

Стадия	Масса	Масштаб
Р		

Лист | Листов

ГПИстроммаш

Привязан

Инв. №

Инв. № подл. | Подпись и дата | Взам. инв. №

Копировал: Формат А3

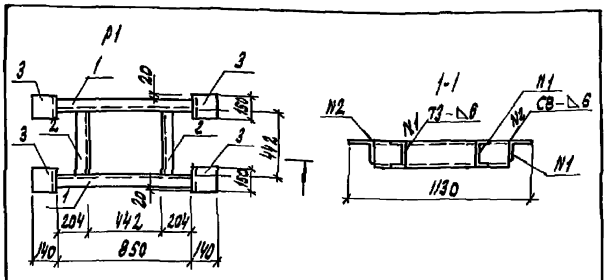

Формат	Зона	Поз.	Обозначение	Наименование	Кол.	Примечание
				Документация		
				Технические условия		
				Детали		
				Гн. швеллер 60×80×4 ГОСТ 8278-83 / С255 ГОСТ 27772-88		
		1		ℓ=850	2	8,14кг
		2		ℓ=442	2	4,23кг
				Уголок 140×10 ГОСТ 8509-86 / С245 ГОСТ 27772-88		
		3		ℓ=150	4	3,23кг

Привязан

Инв. №

Инв. № подл. | Подпись и дата | Взам. инв. №

409-28-61.92-И

Рама Р1

Стадия	Масса	Масштаб
Р	37,66	1:20

Лист | Листов 1

ГПИстроммаш

Инж. II	Куркина	
Вед. инж.	Егоров	
Зав. гр.	Трубников	
Гл. спец.	Дыба	
Н. контр.	Трубникова	
Нач. отд.	Лебедев	

Копировал: Формат А4

25388-03 28

Альбом 3

ПС 63,5.18.3,0 - 2 Л - 1.31а

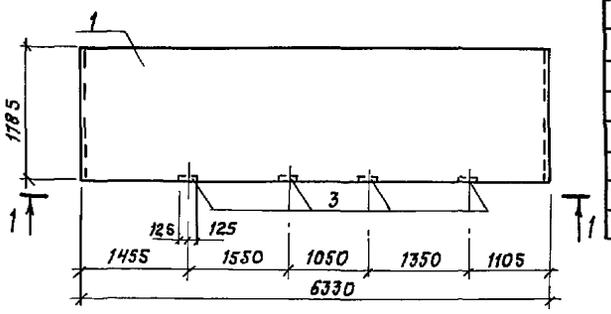

1-1

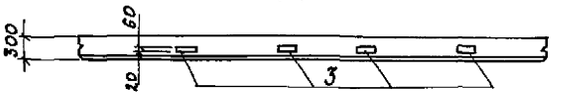

ПС63,5.18.3,0 - 2 Л - 2.31а

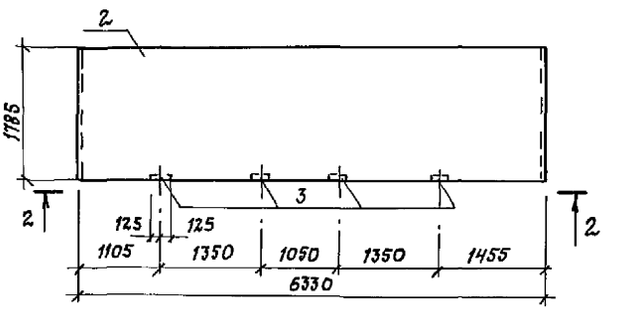

2-2



			Обозначение	Наименование	Кол. на ПС63,5.18.3,0-2Л - 1.31а	Кол. на ПС63,5.18.3,0-2Л - 2.31а	Примечание
				Документация			
				Технические условия			
				Сборочные единицы			
				Панель			
		1	1.030.1-1, вып. 1-1	ПС63,5.18.3,0-2Л-1,31	1	—	
		2	1.030.1-1, вып. 1-1	ПС63,5.18.3,0-2Л-2,31	—	1	
				Изделие закладное			
		3	1.400-15, вып. 1	МН104-6	1,0	1,0	м

Ведомость расхода стали на элемент, кг

Марка элемента	Изделия закладные								Всего	Общий расход
	Арматура класса A III ГОСТ 5781-82				Прокат марки С235 ГОСТ 19903-74					
	фв	ф		Итого	-δ=6	-δ=8		Итого		
ПС63,5.18.3,0-2Л-1,31а	0,2			0,2	2,8	0,5		3,3	3,5	3,5
ПС63,5.18.3,0-2Л-2,31а	0,2			0,2	2,8	0,5		3,3	3,5	3,5

Панели ПС63,5.18.3,0-2Л-1.31а, ПС63,5.18.3,0-2Л-2,31а изготовить в опалубке панелей ПС63,5.18.3,0-2Л-1.31, ПС63,5.18.3,0-2Л-2.31 серии 1.030.1-1, вып. 1-1 с установкой дополнительных закладных изделий по данному чертежу.

Инв. № подл. | Подпись и дата | Взам. инв. №

Привяз зан

Инв. №

Инж.		
Инж. 1	Бердышева	
Вед. инж.	Горов	
Зав. гр.	Трубникова	
Гл. спец.	Дыба	
Н. контр.	Трубникова	
Нач. отд.	Лебедев	

409-28-61.92-И

Панели стеновые ПС63,5.18.3,0-2Л-1.31а, ПС63,5.18.3,0-2Л-2.31а

Стадия	Масса	Масштаб
Р		
Лист	Листов 1	

ГПИ Строммаш

Копировал 25388-03 29 Формат А2

Альбом 3

Формат	Зона	Поз.	Обозначение	Наименование	Кол. на ПС30.12.3,0-6Л-31а	Кол. на 2ПС15.12.3,0-Л-58а	Примечание
				Документация			
				Технические условия			
				Сборочные единицы			
				Панели			
		1	1.030.1-1, вып. 1-1	ПС30.12.3,0-6Л-31	1	—	
		2	1.030.1-1, вып. 1-1	2ПС15.12.3,0-Л-58	—	1	
				Изделия закладные			
		3	1.030.1-1, вып. 1-1	М10	2	—	
		4	1.030.1-1, вып. 1-1	М2	—	1	

ПС30.12.3,0-6Л-31а

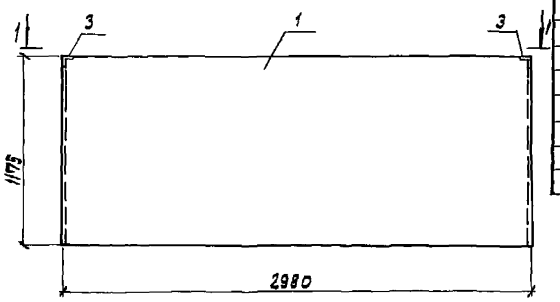

1-1

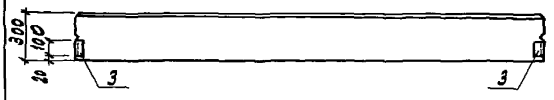

2ПС15.12.3,0-Л-58а

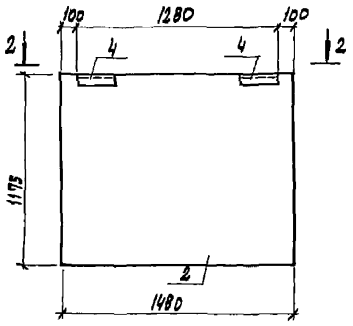

2-2

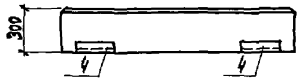

Ведомость расхода стали на элемент, кг

Марка элемента	Изделия закладные													Общий расход
	Арматура класса А III				Прокат марки С235								Всего	
	ГОСТ 5781-82				ГОСТ 19903-74				ГОСТ 8509-86					
	ф10	ф		итого	-6х8			итого	L63х6			итого		
ПС30.12.3,0-6Л-31а	0,9			0,9					1,5			1,5	2,4	2,4
2ПС15.12.3,0-Л-58а	0,2			0,2	0,6			0,6	1,4			1,4	2,2	2,2

1. Панель ПС30.12.3,0-6Л-31а изготовить в опалубке панели ПС30.12.3,0-6Л-31 серии 1.030.1-1, вып. 1-1 с установкой дополнительных закладных изделий по данному чертежу.

2. Панель 2ПС15.12.3,0-Л-58а изготовить в опалубке панели 2ПС15.12.3,0-Л-58 серии 1.030.1-1, вып. 1-1 с установкой закладных изделий М2 по данному чертежу. В спецификации и в ведомости расхода стали учтено только дополнительное закладное изделие

Тех.			
Инж. II	Бердышев		
Вед. инж.	Егоров		
Зав. гр.	Трубникова		
Гл. спец.	Дыба		
Н. контр.	Трубникова		
Нач. отд.	Лебедев		

Привязан

Инв. №

409-28-61.92-И

Панели стеновые ПС30.12.3,0-6Л-31а 2ПС15.12.3,0-Л-58а

Стадия	Масса	Масштаб
Р		

Лист | Листов 1

ГПИстроммаш

Копировал: 25388-03 30 Формат А2

Инв. № подл. | Подпись и дата | Взам. инв. №

Альбом 3

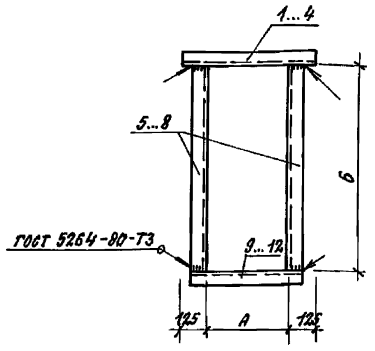

Формат	Зона	Поз.	Обозначение	Наименование	Кол. на МН 1	2	3	4			Примечание
				Документация							
				Технические условия							
				Детали							
				Швеллер 14 ГОСТ 8240-72 / С245 ГОСТ 27772-88							
		1		ℓ=750	1	—	—	—			9.23
		2		ℓ=1800	—	1	—	—			22.14
		3		ℓ=1250	—	—	1	—			15.38
		4		ℓ=1910	—	—	—	1			23.49
		5		ℓ=1250	2	—	—	—			15.38
		6		ℓ=1200	—	2	—	—			14.76
		7		ℓ=1000	—	—	2	—			12.30
		8		ℓ=503	—	—	—	2			6.19
		9		ℓ=1616	1	—	—	—			7.58
		10		ℓ=1666	—	1	—	—			20.49
		11		ℓ=1116	—	—	1	—			13.73
		12		ℓ=1776	—	—	—	1			21.86

Марка поз.	Размеры, мм А	Б
МН1	500	1250
МН2	1550	1200
МН3	1000	1000
МН4	1660	503

Инв. № подл.	Подпись и дата	Взам. инв. №	

Привязан:

Инв. №

Инж. II к.	Куркина	
Вед. инж.	Егоров	
Зав. гр.	Трубникова	
Гл. спец.	Дыба	
Н. контр.	Трубникова	
Нач. отд.	Лебедев	

409-28-61.92-И

Изделия закладные МН1...МН4

Стадия	Масса	Масштаб
Р	47.57 / 72.15 / 53.71 / 57.73	Б/м
Лист	Листов 1	

ГПИСТРОММАШ

Копировал: Формат А3

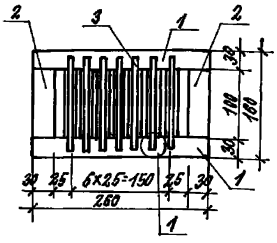

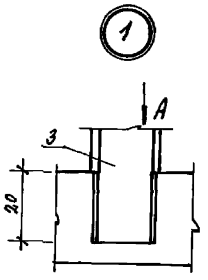

Формат	Зона	Поз.	Обозначение	Наименование	Кол.	Примечание
				Документация		
				Технические условия		
				Детали		
				Брусок 30×40 ГОСТ 8485-66		
		1		ℓ=260	2	
		2		ℓ=100	2	
				Рейка 12×25 ГОСТ 8486-66		
		3		ℓ=140	7	

Вид А

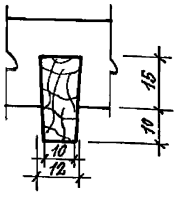

Инв. № подл.	Подпись и дата	Взам. инв. №	

Привязан:

Инв. №

Тех.		
Инж.		
Инж. II	Куркина	
Вед. инж.	Егоров	
Зав. гр.	Трубникова	
Гл. спец.	Дыба	
Н. контр.	Трубникова	
Нач. отд.	Лебедев	

409-28-61.92-И

Решетка архитектурная РА-1

Сосна II категории

Стадия	Масса	Масштаб
Р		
Лист	Листов 1	

ГПИСТРОММАШ

Копировал: 25388-03 31 Формат А3

Альбом 3

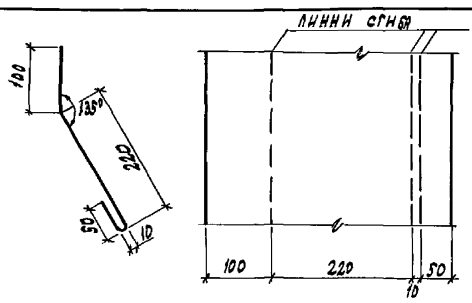

Формат	Зона	Поз.	Обозначение	Наименование	Кол.	Примечание
				Документация		
				Технические условия		
				Детали		
				ОЦ $\frac{Б\text{-}ПН\text{-}0\text{-}0{,}7\times550\ ГОСТ\ 19904\text{-}74}{С\ 235\ ГОСТ\ 27772\text{-}88}$	1	

Привязан

Инв. №

Взам. инв. №

Подпись и дата

Инв. № подл.

409-28-61.92-И

Инж. II	Куркина		
Вед. инж.	Егоров		
Зав. гр.	Трубникова		
Гл. спец.	Дыба		
Н. контр.	Трубникова		
Нач. отд.	Лебедев		

Элемент фасонный ЭФ-1

Стадия	Масса	Масштаб
Р	1,45	1:5

Лист | Листов 1

ГПИстроммаш

Копировал: Формат А4

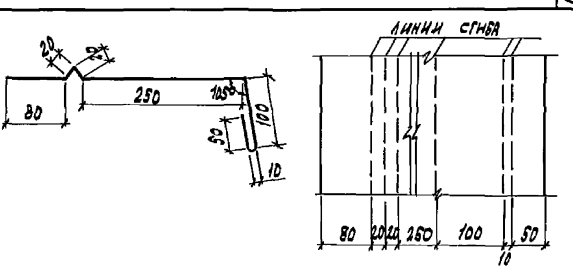

Формат	Зона	Поз.	Обозначение	Наименование	Кол.	Примечание
				Документация		
				Технические условия		
				Детали		
				ОЦ $\frac{Б\text{-}ПН\text{-}0\text{-}0{,}7\times550\ ГОСТ\ 19904\text{-}74}{С\ 235\ ГОСТ\ 27772\text{-}88}$	1	

Привязан

Инв. №

Взам. инв. №

Подпись и дата

Инв. № подл.

409-28-61.92-И

Инж. II	Куркина		
Вед. инж.	Егоров		
Зав. гр.	Трубникова		
Гл. спец.	Дыба		
Н. контр.	Трубникова		
Нач. отд.	Лебедев		

Элемент фасонный ЭФ-2

Стадия	Масса	Масштаб
Р	1,60	1:5

Лист | Листов 1

ГПИстроммаш

Копировал: Формат А4

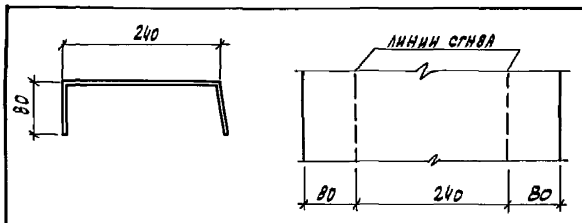

Формат	Зона	Поз.	Обозначение	Наименование	Кол.	Примечание
				Документация		
				Технические условия		
				Детали		
				Лист $\frac{Б\ ГОСТ\ 19903\text{-}74}{С\ 235\ ГОСТ\ 27772\text{-}80}$		
				$l=3000$	1	36 п.м.

Привязан

Инв. №

Взам. инв. №

Подпись и дата

Инв. № подл.

409-28-61.92-И

Зав. гр.	Трубникова		
Гл. спец.	Дыба		
Н. контр.	Трубникова		
Нач. отд.	Лебедев		

Элемент крепления ЭК-1

Стадия	Масса	Масштаб
Р	678,24	1:5

Лист | Листов 1

ГПИстроммаш

Копировал: Формат А4

gost.e-ecolog.ru