ТИПОВОЙ ПРОЕКТ

409-28-61.92

БЕТОНО-РАСТВОРНЫЙ УЗЕЛ С УЧАСТКОМ ПО ПРОИЗВОДСТВУ СБОРНЫХ ЖЕЛЕЗОБЕТОННЫХ ИЗДЕЛИЙ ДО 1000 $м^3$ В ГОД

АЛЬБОМ 2

АР АРХИТЕКТУРНЫЕ РЕШЕНИЯ

КЖ КОНСТРУКЦИИ ЖЕЛЕЗОБЕТОННЫЕ

КМ КОНСТРУКЦИИ МЕТАЛЛИЧЕСКИЕ

25388-02 Отпускная цена

gost.e-ecolog.ru

ТИПОВОЙ ПРОЕКТ
409-28-61.92
БЕТОНО-РАСТВОРНЫЙ УЗЕЛ С УЧАСТКОМ ПО ПРОИЗВОДСТВУ СБОРНЫХ ЖЕЛЕЗОБЕТОННЫХ ИЗДЕЛИЙ до 1000 м³ в год

АЛЬБОМ 2

ПЕРЕЧЕНЬ АЛЬБОМОВ

АЛЬБОМ 1	ПЗ	Пояснительная записка
	ТХ	Технология производства
	ЭМ	Силовое электрооборудование
	ЭО	Внутреннее электрическое освещение
	АОВ	Автоматизация систем отопления и вентиляции
АЛЬБОМ 2	АР	Архитектурные решения
	КЖ	Конструкции железобетонные
	КМ	Конструкции металлические
АЛЬБОМ 3	И	Строительные изделия
АЛЬБОМ 4	ОВ	Отопление и вентиляция /и кондиционирование воздуха/
	ВК	Внутренние водопровод и канализация
	ТК	Технологические коммуникации
АЛЬБОМ 5	СО	Спецификации оборудования
АЛЬБОМ 6	ВМ	Ведомости потребности в материалах
АЛЬБОМ 7	СМ	Сметы, части 1,2,3.

Примененные:
ТПР409-28-053-89

РАЗРАБОТАН:
ГПИстроммашем
Главный инженер института Н.Т. Исаев
Главный инженер проекта В.Н. Шуваев

Утвержден МО „Строммаш"
Приказ от 13.05.1992 г. №17
Введен в действие ГПИстроммашем
Приказ от 11.06.1992 г. №73

Пров.

Коп. Брот-

Содержание альбома

№№ листов	Наименование и обозначение документов. Наименование листа.	Стр.
	Архитектурные решения АР	
1	Общие данные (начало)	3
2	Общие данные (продолжение)	4
3	Общие данные (окончание)	5
4	План на отм. 0.000. Фрагмент 1	6
5	Фрагменты 2.3. Вид А. Б. В. Узел 1.	7
6	План на отм. 7.200. Узлы 1.2	8
7	Разрезы 1-1; 2-2. Узлы 2...5	9
8	Фасады 1-13; 13-1; А-Е; Е-А	10
9	Ведомости проемов ворот, дверей и перемычек. Спецификации элементов заполнения проемов, перемычек.	11
10	Планы полов на отм. 0.000 в осях 1...13, А...Г, склада заполнителей.	12
11	План полов на отм. 0.000 в осях 8...11, Г...Е. План кровли.	13
12	Схема расположения стенового ограждения из асбестоцементных листов по осям 12,13.	14
	Конструкции железобетонные КЖ	
1	Общие данные (начало)	15
2	Общие данные (продолжение)	16
3	Общие данные (окончание)	17
4	Схема расположения фундаментов.	18
5	Фрагмент 1.	19
6	Фрагменты 2,3	20
7	Фрагменты 4,5	21
8	Фрагмент 6.	22
9	Фундамент Фм1	23
10	Фундамент Фм2	24
11	Фундаменты Фм3, Фм16.	25
12	Фундамент Фм4	26
13	Фундамент Фм5.	27
14	Фундамент Фм6.	28
15	Фундамент Фм7	29
16	Фундамент Фм8	30
17	Фундамент Фм9.	31
18	Фундамент Фм10.	32
19	Фундамент Фм11.	33
20	Фундамент Фм12	34
21	Фундамент Фм13	35
22	Фундамент Фм14.	36
23	Фундамент Фм15	37
24	Фундамент Фм17	38
25	Фундамент Фм18.	39
26	Схема расположения колонн, стоек фахверка, балок покрытия в осях А...Г, 1...13.	40
27	Разрезы 1-1...5-5. Спецификация к схеме расположения колонн, стоек фахверка, балок покрытия.	41
28	Схема расположения колонн, ригелей, балок в осях Г...Е, 8...11.	42
29	Схема расположения плит покрытия в осях А...Г, 1...13.	43
30	Схема расположения плит покрытия в осях Г...Е, 8...11	44
31	Схема расположения стеновых панелей по оси А.	45
32	Схема расположения стеновых панелей по оси Г.	46
33	Схемы расположения стеновых панелей по осям 1, 11.	47
34	Схемы расположения стеновых панелей по оси Е.	48
35	Схемы расположения плит перекрытия.	49
36	Сечения 4-4, 5-5.	50
37	Схема расположения фундаментов под оборудование	51
38	Фундаменты Фм1, Фм4.	52
39	Фундамент Фм2.	53
40	Фундамент Фм3.	54
41	Фундамент Фм5. Приямок ПР1.	55
42	Приямок ПР2. Фундамент Фм6.	56
43	Приямок ПР3.	57
44	Склад заполнителей. План на отм. 0.000. Разрезы 1-1, 2-2. Узлы 12	58
45	Склад заполнителей. Фрагмент 1. Разрез 1-1	59
	Конструкции металлические КМ.	
1	Общие данные	60
2	Техническая спецификация металла. (начало)	61
3	Техническая спецификация металла. (продолжение)	62
4	Техническая спецификация металла. (продолжение)	63
5	Техническая спецификация металла (продолжение)	64
6	Техническая спецификация металла. (продолжение)	65
7	Техническая спецификация металла. (окончание)	66
8	Ведомость металлоконструкций по видам профилей.	67
9	Схема расположения подкрановых балок, посадочных и ремонтных площадок	68
10	Разрезы 1-1... 4-4.	69
11	Схема расположения монорельса в осях 3...5, В...Г.	70
12	Схема расположения монорельса в осях 10...11, А...Г	71
13	Посадочные площадки ПП1, ПП2 и ремонтные площадки РП1, РП2.	72
14	Схема расположения балок перекрытия в осях 10...11, А...Г.	73
15	Узлы 1...7	74
16	Схемы расположения площадки П1, балки перекрытия на отм. 3.120 в осях 4...5, А	75
17	Схема расположения элементов лестницы Л1	76
18	Спецификация к схемам расположения лестниц, площадок, ограждений.	77
19	Схема расположения лестницы пожарной Л2.	78
20	Схемы расположения окон.	79
21	Сечения 1-1...5-5. Спецификация к схемам расположения окон	80
22	Схемы расположения ригелей стенового ограждения по осям 12, 13.	81

Альбом 2

Ведомость рабочих чертежей основного комплекта марки АР

таблица 1

Лист	Наименование	Примечание.
1	Общие данные (начало)	
2	Общие данные (продолжение)	
3	Общие данные (окончание)	
4	План на отм. 0.000. Фрагмент 1.	
5	Фрагменты 2,3. Виды А, Б, В. Узел 1	
6	План на отм. 7.200. Узлы 1,2	
7	Разрезы 1-1... 2-2. Узлы 2...5	
8	Фасады 1-13; 13-1; А-Е; Е-А	
9	Ведомости проемов ворот, дверей и перемычек. Спецификации элементов заполнения проемов, перемычек.	
10	Планы полов на отм. 0.000 в осях 1...13, А-Г Склада заполнителей	
11	План полов на отм. 0.000 в осях 8...11, Г...Е План кровли.	
12	Схема расположения стенового ограждения из асбестоцементных листов по осям 12, 13	

Ведомость ссылочных и прилагаемых документов

таблица 2

Обозначение	Наименование	Примечание
	Ссылочные документы	
ГОСТ 6629-88	Двери деревянные внутренние для жилых и общественных зданий.	
ГОСТ 7174-75*	Рельсы железнодорожные типа Р50	
ГОСТ 11214-86	Окна и балконные двери деревянные с двойным остеклением для жилых и общественных зданий	
ГОСТ 14624-84	Двери деревянные для производственных зданий	

Проект разработан в соответствии с действующими нормами и правилами и предусматривает мероприятия обеспечивающие взрывобезопасность и пожаробезопасность при эксплуатации здания.

Главный инженер проекта В.Н. Шуваев

Инв. № подл. | Подп. и дата | Взам. инв. №

продолжение табл. 2

Обозначение	Наименование	Примечание.
ГОСТ 16233-77*	Листы асбестоцементные волнистые унифицированного профиля 40/150 и деталик ним.	
ГОСТ 23279-85	Сетки арматурные сварные для железобетонных конструкций и изделий.	
ГОСТ 24698-81	Двери деревянные наружные для жилых и общественных зданий.	
ГОСТ 25772-83	Ограждения лестниц, балконов и крыш стальные	
1.0381-1. Вып. 1	Перемычки железобетонные для зданий с кирпичными стенами.	
1.238-1. Вып. 1	Железобетонные козырьки входов и парапетные плиты общественных зданий	
1.400-15 Вып. 1	Унифицированные закладные изделия железобетонных конструкции для крепления технологических коммуникаций и устройств.	
1.431-28 Вып. 1	Перегородки кирпичные зданий промышленных предприятий.	
1.435.9-17 Вып. 1	Ворота распашные.	
1.435.9-24. Вып. 1	Ворота откатные с полотном из различных материалов.	
2.430-16	Архитектурные детали одноэтажных неотапливаемых зданий промышленных предприятий со стенами из крупноразмерных асбестоцементных волнистых листов.	
2.430-20 Вып. 3	Узлы стен из кирпича одноэтажных зданий промышленных предприятий.	
2.460-15 Вып. 1	Типовые узлы покрытий промышленных зданий в местах пропуска вентиляционных шахт.	

окончание табл. 2

Обозначение	Наименование	Примечание
2.460-18 Вып. 1	Узлы покрытий одноэтажных производственных зданий с рулонными кровлями и стальными профилированными настилами.	
Шифр 719-73	Изделия для крепления крупноразмерных асбестоцементных волнистых листов	
	Прилагаемые документы	
ТП 409-28-61.92 И	Изделия закладные МН1...МН4	
И	Решетка архитектурная РА-1	
И	Элемент фасонный ЭФ-1	
И	Элемент фасонный ЭФ-2	
И	Элемент крепления ЭК-1	
	Ведомости потребности в материалах марки АР	Альбом 6

Ведомость спецификаций

таблица 3

Лист	Наименование	Примечание
6	Спецификация к схеме расположения элементов кирпичных перегородок	
9	Спецификация перемычек	
9	Спецификация элементов заполнения проемов	
10	Спецификация к схеме расположения элементов конструкций пола.	
13	Спецификация к схеме расположения стенового ограждения из асбестоцементных листов.	

Привязан.

Инв. №

409-28-61.92 АР

Инж. II	Куркина	[подпись]	15.04	Бетонорастворный узел с участком по производству ж.-б. изделий до 1000 м³ в год.	Стадия	Лист	Листов
Вед. инж.	Егоров	[подпись]	15.04.92		Р	1	12
Зав. гр.	Трубникова	[подпись]	15.04				
Гл. спец.	Дыба	[подпись]	15.04	Общие данные (начало)	ГПИстроммаш		
Н. контр.	Трубникова	[подпись]	15.04				
Нач. отд.	Лебедев	[подпись]	15.04				

25388-02 4 Копировал: Барышникова Формат: А2

Альбом 2

Общие указания

1. Здание бетоно-растворного узла запроектировано для следующих условий строительства:
- расчетная зимняя температура наружного воздуха (средняя наиболее холодной пятидневки) -30°С
нормативное значение ветрового давления для I географического района - 0,23 кПа (23 кг/м²) по СНИП 2.01.07-85
- нормативное значение веса снегового покрова - для III географического района - 1 кПа (100 кг/м²) по СНИП 2.01.07-85.
- рельеф территории - спокойный, без подработки горными выработками;
- грунты в основании непросадочные, непучинистые нескальные со следующими нормативными характеристиками: нормативный угол внутреннего трения $\varphi^{н}=28°$, нормативное удельное сцепление $C^{н}=2$ кПа (0,02 кг/см²)
модуль деформации $E=14,7$ (мПа) (150 кг/см²)
плотность грунта - 1,8 т/м²
- коэффициент безопасности по грунту $K_z=1$
- грунтовые воды отсутствуют.
- сейсмичность района не более 6 баллов
2. Степень огнестойкости здания II
3. Категория производства по пожарной опасности Д класс здания по степени ответственности - II
4. За условную отметку 0,000 принята отметка чистого пола, соответствующая абсолютной отметке.
5 Горизонтальная гидроизоляция стен на отм. - 0,030 из цементно-песчаного раствора состава 1:2 толщиной 20 мм.
6. Фундаменты под колонны столбчатые, монолитные из бетона класса В 12,5.
7. Фундаменты под кирпичные стены из сборных бетонных блоков, уложенных на растворе марки 50.
8. Под фундаментными блоками выполнить песчаную подготовку толщиной 100 мм из песка средней плотности под столбчатыми фундаментами выполнить бетонную подготовку из бетона класса В 3,5 толщиной 100 мм
9. Наружные стены выполнены из керамзитобетонных панелей $\gamma=1100$ кг/м³ $\delta=300$ мм и силикатного кирпича марки 100 на растворе марки 50 с расшивкой швов с наружной и внутренней стороны толщиной 510 мм.
10. Кирпичные перегородки выполнены из кирпича марки 75 на растворе марки 25. Перегородки толщиной 120 мм армировать через 5 рядов кладки по высоте тремя стержнями Ф 6АI
11. В дверные откосы кирпичных стен и перегородок заложить деревянные антисептированные пробки сечением 120×250×65 по 2 шт. с каждой стороны проема
12. Вокруг здания выполнить асфальтовую отмостку шириной 1 м, асфальт толщиной 20 мм по щебеночному основанию толщиной - 80 мм
13. При производстве работ необходимо соблюдать требования СНиП III-4-80. „Техника безопасности в строительстве" Швы между плитами покрытия и перекрытия заполнить цементно-песчаным раствором марки 200.
14. Закладные детали и соединительные изделия окрашиваются двумя слоями эмали ПФ-115 (ГОСТ 6465-76) по двум слоям грунтовки ГФ-021 ГОСТ 25129-82.
15. Анкера панелей перекрытия защищаются слоем цементного раствора толщиной 20 мм
16. Все деревянные элементы тщательно антисептируются водными растворами. фтористого и кремнефтористого натрия, деревянные изделия окрасить эмалью ПФ-115 за 2 раза.
17. Проект рассчитан на производство работ в летних условиях. В зимних условиях методом замораживания, без специальных мероприятий может быть выполнена кирпичная кладка стен до высоты 30 м. При большей высоте должны быть предусмотрены мероприятия по временному раскреплению кладки обеспечивающие: её устойчивость в период оттаивания или применение противоморозных химических добавок. Назначение добавки, её дозировка и марки материалов производятся при привязке проекта в зависимости от t° наружного воздуха (при производстве работ) в соответствии с указаниями СНиП 3.03.01-87, СНиП 3.01.01-85
18. Перечень ответственных конструкций подлежащих промежуточной приемке.
- грунты основания фундаментов
- исполнительная схема фундаментов зданий
- каркас стеновые панели.
- работы по устройству кровли.

Указания по привязке проекта к местным условиям.

Привязка проекта к участку строительства должна быть выполнена в соответствии с действующими нормативными документами по строительству. При привязке проекта чертежи фундаментов, колонн и других конструктивных элементов должны быть переработаны с учетом местных инженерно-геологических и климатических характеристик, применяемых конструкций и материалов. Временные нагрузки на полы приняты по СНиП 2.01.07-85 0,5-5 т/м² „Нагрузки и воздействия" При расчете конструкций учтен коэффициент надежности $\gamma_n=0,95$.

Инв. № подл. | Подп. и дата | Взам. инв. №

Привязан

Инв. №

				409-28-61.92 АР			
Инж. I	Бурмистрова		15.04.92	Бетонорастворный узел с участком по производству ж.-б. изделий до 1000 м³ в год.	Стадия	Лист	Листов
Вед. инж.	Егоров		15.04.92		Р	2	
Зав. гр.	Трубникова		15.04				
Гл. спец.	Дыба		15.04	Общие данные (продолжение)	ГПИстроммаш		
Н. контр.	Трубникова		15.04				
Нач. отд.	Лебедев		15.04				

25388-02 5 Копировал: Барышникова Формат: А2

Альбом 2

Районы строительства	Марка мастик по ГОСТ 2889-80 для устройства участков кровель с уклоном, %		Мест примыканий
	менее 2,5	2,5-10	
Северное географической широты 50° для европейской ч. 53° для азиатской частей СССР	МБК-Г-55 МБК-Х-65	МБКГ-65 МБК-Х-65	МБК-Г-85 —

Ведомость отделки помещений

Площадь, м²

Наименование или номер помещения	Потолок: площадь	Потолок: вид отделки	Стены или перегородки: площадь	Стены или перегородки: вид отделки	Низ стен или перегородок (панель): площадь	Низ стен или перегородок (панель): вид отделки	Низ стен или перегородок (панель): высота, мм	Колонны: площадь	Колонны: вид отделки	Примечание
Бетонорастворный узел с формовочным участком	1573,84	Затирка окраска ЭВА-27А цвет белый	1526,02	Затирка окраска ЭВА-27А				409,38	Окраска ЭВА-27А	
Строительная лаборатория	7,89	Затирка окраска ЭВА-27А цвет белый	28,91	Затирка окраска ЭВА-27А				7,56	Окраска ЭВА-27А	
ЦПУ	7,89	Затирка окраска ЭВА-27А цвет белый	28,91	Затирка окраска ЭВА-27А				7,56	Окраска ЭВА-27А	
Известегасительный участок	33,6	Затирка окраска ЭВА-27А цвет белый	78,54	Затирка окраска ЭВА-27А				18,44	Окраска ЭВА-27А	
Санузлы к. Ж.Г.Ж	9,47	Затирка окраска ЭВА-27А цвет белый	52,9	Затирка окраска ЭВА-27А	43,25	Облицовка глазурованная плиткой цвет голубой	2000	17,28	Окраска ЭВА-27А	
				Бытовые помещения						
Мужской и женский гардеробы	24,75	Подготовка под окраску известковая побелка	104,00	Затирка швов улучшенная штукатурка окраска эмалью ПФ-115 колер N63				13,38	Улучшенная штукатурка окраска эмалью ПФ-115 колер N63	
Венткамера	10,56	Подготовка под окраску известковая побелка	51,2	Улучшенная штукатурка известковая побелка						
Красный уголок контрол. цеха комната приема пищи	25,44	Подготовка под окраску известковая побелка	73,94	Улучшенная штукатурка окраска ЭВА-27 колер N63		Облицовка глазурованная плитка цвет голубой		5,76	Улучшенная штукатурка окраска ЭВА-27 колер N63	См. примечание п.2
Коридор	39,82	Подготовка под окраску известковая побелка	95,11	Улучшенная штукатурка окраска ЭВА-27 колер N96				12,8	Улучшенная штукатурка окраска ЭВА-27 колер N96	
Тамбур	3,22	Подготовка под окраску известковая побелка	14,69	Улучшенная штукатурка окраска эмалью ПФ-115 колер N96				2,56	Улучшенная штукатурка окраска эмалью ПФ-115 колер N96	
Комната обслуживающего персонала, душевая Санузел	10,12	Подготовка под окраску окраска эмалью ПФ-115 цвет белый	78,94	Улучшенная штукатурка окраска эмалью колер N24	34,86	Облицовка глазурованная плитка цвет голубой	2000			

N° п.п.	Наименование	Ед. изм.	Количество: произв. корпус	Количество: бытовые	Количество:	Количество:	Примечание
1	Площадь застройки	м²	1131,9	137,8			
2	Общая площадь	м²	1080,0	123,7			
3	Строительный объем	м³	15999,5	496,2			

1. Затирка швов и штукатурка цементно-известковым, цементным раствором согласно СН 290-74.
2. В комнатах приема пищи и обслуживающего персонала плиткой облицовывается поверхность стен у раковин.

Привязан

Инв. N°

Инж. П.	Куркина			409-28-61.92 АР
Вед. инж.	Егоров			
Зав. гр.	Грубникова			
Гл. спец.	Дуда			Бетонорастворный узел с 2 участками производительностью 2 м³/ч. К-Б. Изделий до 1000 м³/в год
Н. контр.	Грубникова			Стадия: Р; Лист: 3; Листов:
Нач. отд.	Левцев			Общие данные (окончание)
				ГПИстроммаш

25388-02 6 Копировал Барышникова

Формат А2

Инв. N° подл. | Подп. и дата | Взам. инв. N°

Альбом 2

План на отм. 0.000

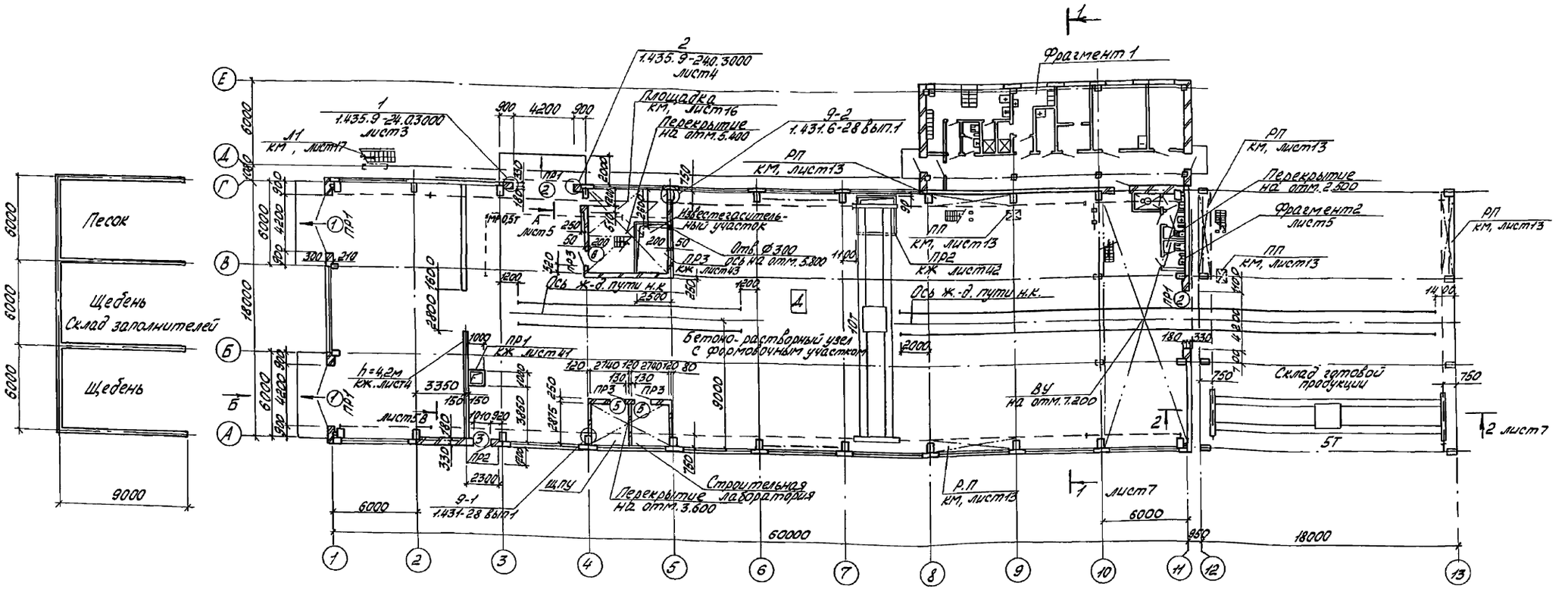

1. Ведомости проемов ворот и дверей, спецификации дверей и перемычек см. листа 9.
2. В перегородках б=120мм над проемами шириной до 900мм выполнить перемычку из 3ФВ4.1.
3. Экспликацию бытовых помещений см. лист 5

					409-28-61.92 АР		
Привязан							
Нач. II	Куркина			Бетоно-растворный узел с участком по производству железобетонных изделий до 1000м3 в год.	Стадия	Лист	Листов
Гл. инж.	Егоров				Р	4	
Зав. гр.	Трубникова						
Гл. спец.	Дьба						
Н. контр.	Трубникова			План на отм. 0,000 Фрагмент 1	ГПИстроммаш		
Нач. отд.	Лебедев						
Инв. №							

25388-02 7 Копировал: Барышникова Формат: А2

Альбом 2

Фрагмент 2

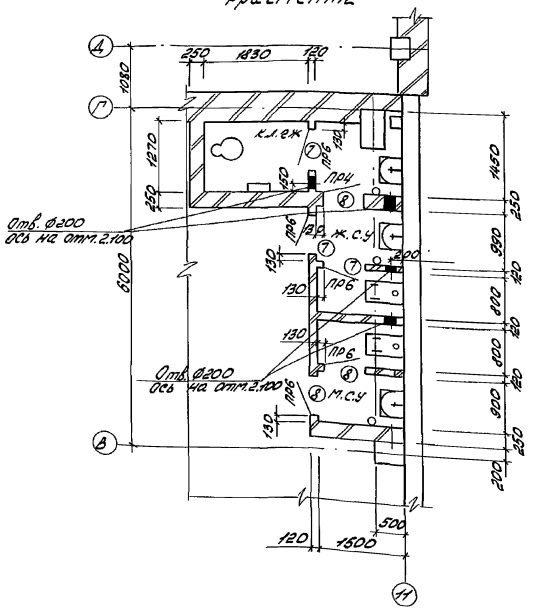

Фрагмент 3

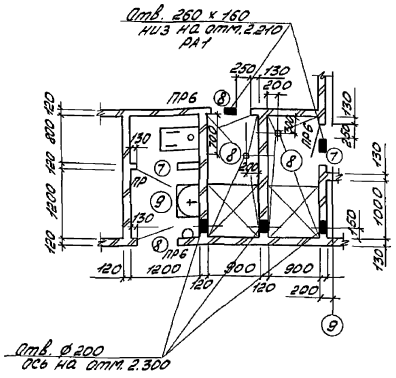

Вид А

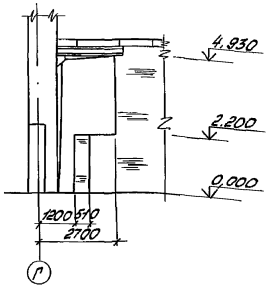

Вид Б

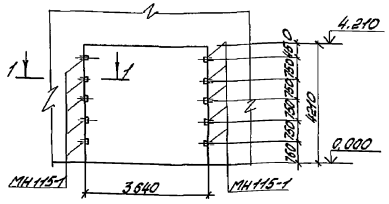

Вид В

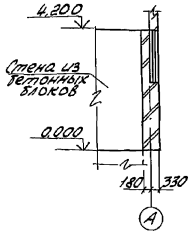

1-1



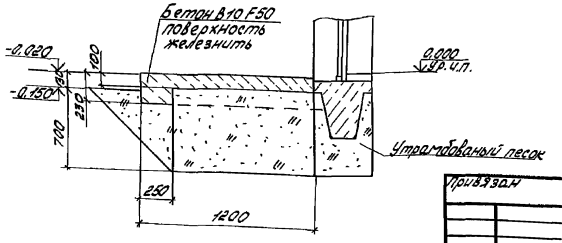

Экспликация помещений бытовых

Номер на плане	Наименование	Площадь, м²	Категория производства по взрывной, взрывопожарной и пожарной опасности
1	Мужской гардероб уличной, домашней и специальной одежды для групп производственных процессов 1б, 2а, 2в с шкафами размерами 0.33х0.5-4шт. 0.25х0.5-1шт.	18.60	
2	Женский гардероб уличной, домашней и специальной одежды для групп производственных процессов 1а, 1б с шкафами размерами 0.33х0.5-1шт. 0.25х0.5-3шт.	8.78	
3	Венткамера	17.01	
4	Красный уголок. Комната приема пищи	17.82	
5	Контора цеха	10.8	
6	Комната обслуживающего персонала	9.3	
7	Коридор	40.46	
8	Душевая	3.82	
9	Санузел	2.4	
10	Тамбур	3.17	

1. Ведомости проемов ворот и дверей, спецификации дверей и перемычек см. лист 3
2. В перегородках δ=120мм над проемами шириной до 900 мм. выполнить перемычку из 3 ⌀8 А1.
3. Трапы в душевых устанавливать по чертежам марки ВК.

					409-28-61.92 АР			
Инж.	Куркина				Бетонопродувочный узел с очистным устройством производительностью 1000 м³ ж.-б. изделий в год. Фундамент под оборудование ⌀200. Фрагменты 2,3 Виды А, Б, В. Узел 1	Стадия	Лист	Листов
Нач. отд.	Егоров					Р	5	
Гл. спец.	Дубынкова							
Н. спец.	Алба							
Н. контр.	Дубынкова					ГПИ Стройпроект		
Нач. сект.	Лебедев							

Инв. № подл. | Подп. и дата | Взам. инв. №

Привязан

Инв. №

25388-02 8 Копировал: Барышникова Формат А2

Альбом 2

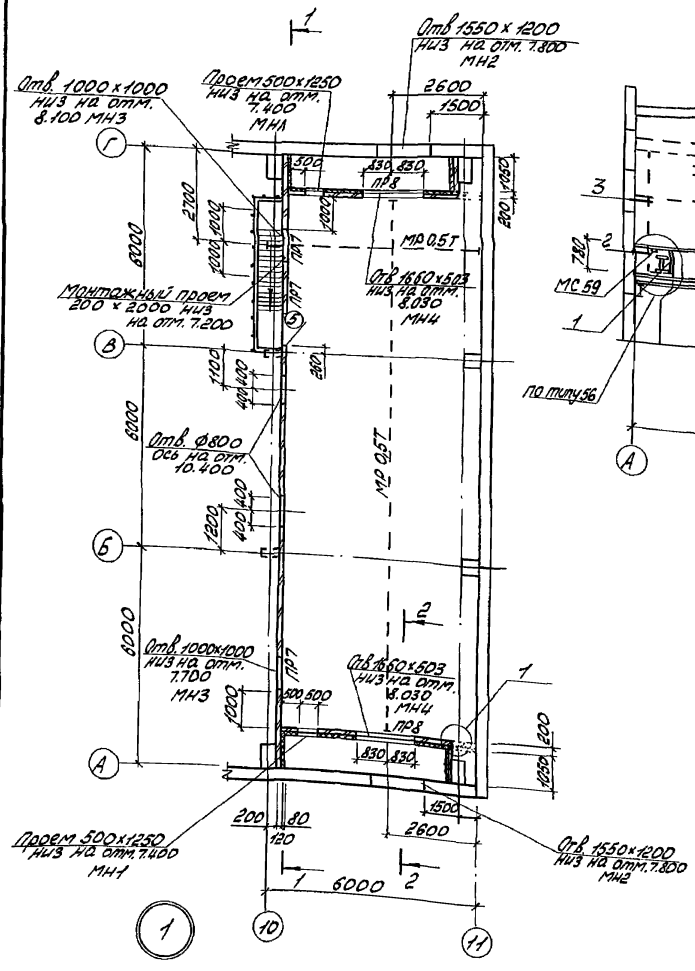

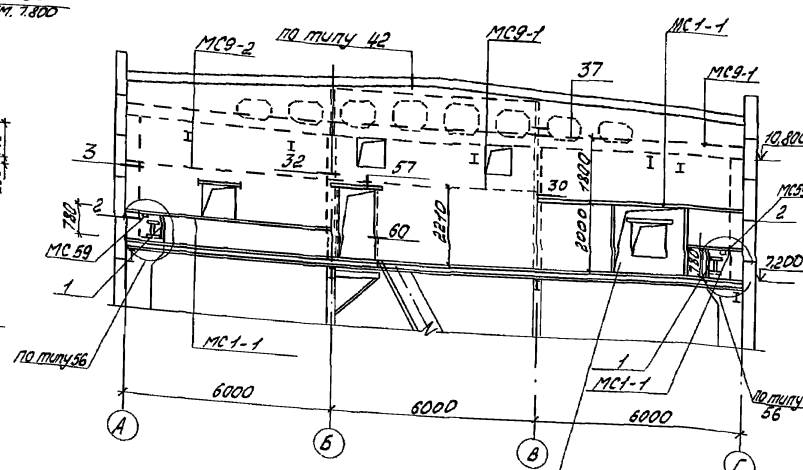

После монтажа оборудования заложить кирпичом марки 75 на растворе марки 75 кладку армировать 2Ø6АI через каждые 4 ряда кладки по высоте.

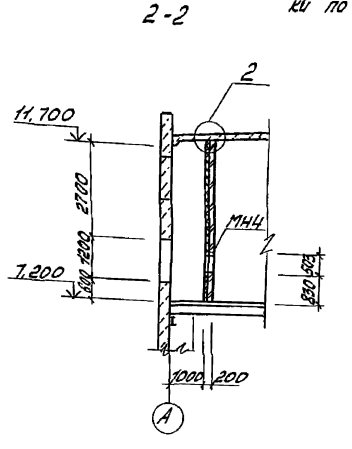

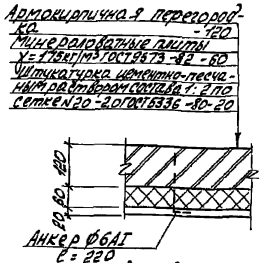

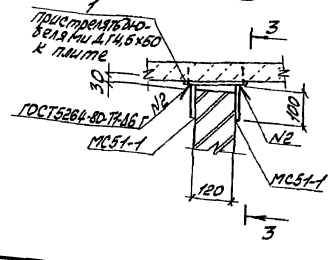

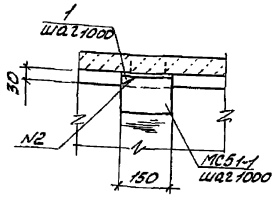

Спецификация к схеме расположения элементов кирпичных перегородок

Марка, поз.	Обозначение	Наименование	Кол.	Масса ед., кг	Примечание
		Изделия закладные			
МН1	ТП409-28-61.92 И	МН1	3	47,57	
МН2	ТП409-28-61.92 И	МН2	2	72,15	
МН3	ТП409-28-61.92 И	МН3	2	53,71	
МН4	ТП409-28-61.92 И	МН4	2	57,73	
		Соединительные элементы			
МС1-1	1.431.6-28. вып.2	МС1-1	3	76,91	
МС9-1		МС-1	4	7,62	
МС9-2		МС9-2	2	7,54	
МС10-1		МС10-1	2	3,04	
МС10-2		МС10-2	2	0,69	
МС17-1		МС17-1	8	7,95	
МС32-1		МС32-1	3	0,29	
МС52		МС52	3	0,68	
МС54		МС54	1	0,1	
МС56		МС56	1	0,90	
МС59		МС59	4	0,59	
МС62		МС62	2	1,36	
МС64-1		МС64-1	2	0,23	
МС69		МС69	1	0,63	
МС73		МС73	2	0,10	
МС77-1		МС77-1	1	0,34	
МС51-1		МС51-1	28		
		Швеллер 6-14 ГОСТ 8240-72* / С235 ГОСТ 27772-88			
		l=780	1	9,59	
		l=2000	2	24,6	
		Лист 6 ГОСТ 19903-74 / С245 ГОСТ 27772-88			
1		150×250	14	1,4	

1. Ведомости проемов ворот и дверей, спецификации дверей и перемычек см. лист 9
2. В перегородках δ=120мм над проемами шириной до 900мм выполнить перемычку из 3Ø8АI
3. Узлы замаркированные на сечении 1-1 выполнены в серии 1.431.6-28 вып.1.

				409-28-61.92 АР			
Инж. II	Куркина		15.04.92	Бетонорастворный узел с участком по производству ж.-б. изделий до 100м³ в год.	Стадия	Лист	Листов
Вед.инж.	Егоров		15.04.92		Р	6	
Зав.гр.	Трубникова		15.04				
Гл.спец.	Дыба		15.04	План на отм. 7.200 Узлы 1,2.	ГПИстроммаш		
Н.контр.	Трубникова		15.04				
Нач.отд.	Лебедев		15.04				

Привязан

Инв. №

Инв. № подл. | Подпись и дата | Взам. инв. №

25388-02 9 Копировал: Барышникова Формат: А2

Альбом 2

Разрез 1-1

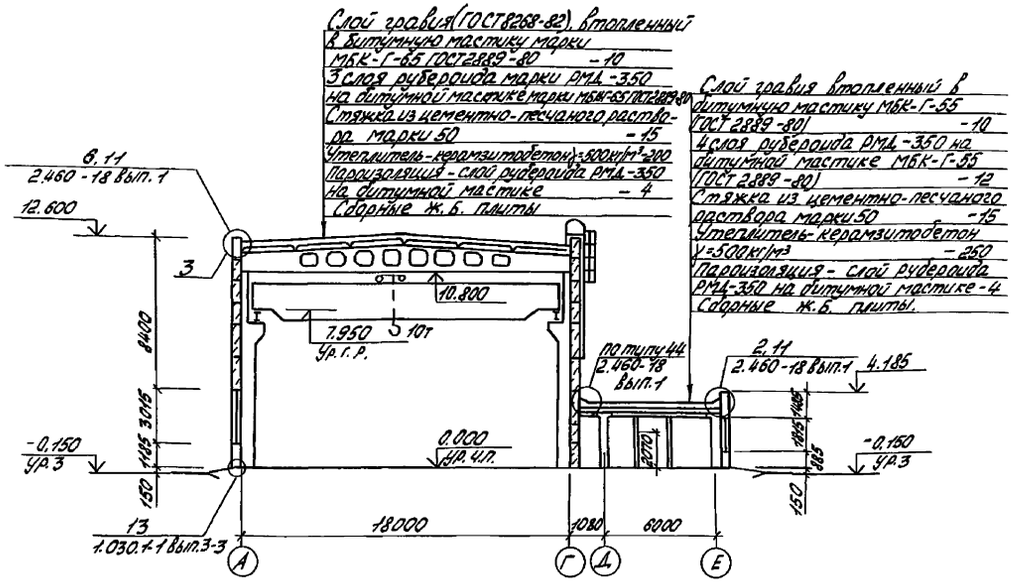

Разрез 2-2

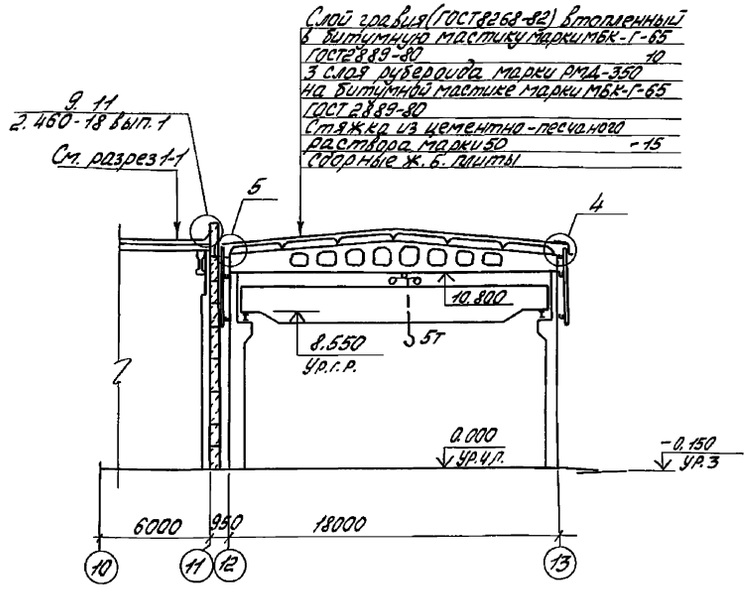

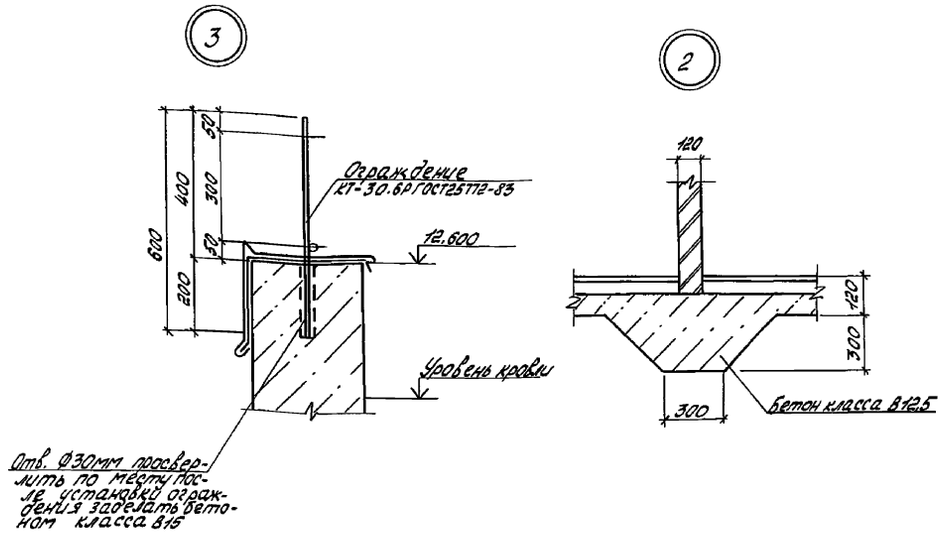

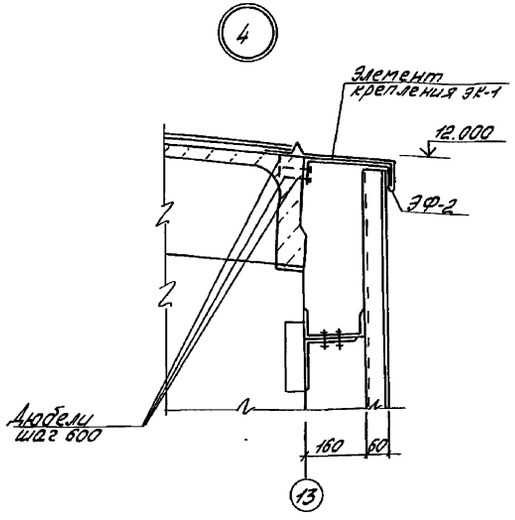

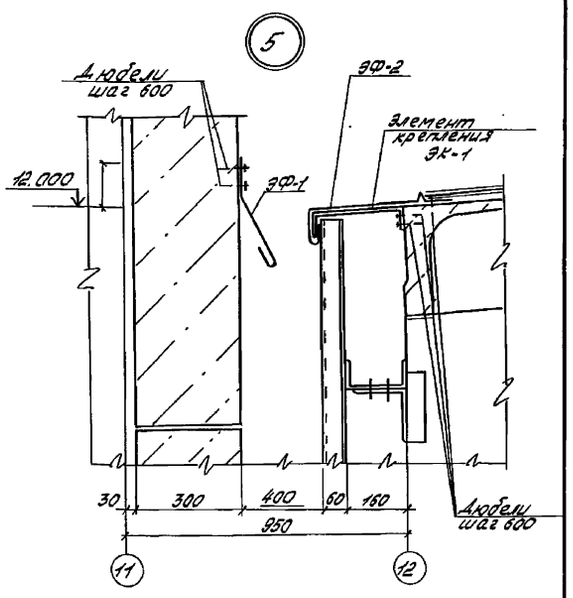

				409-28-61.92 АР			
Привязан	Инж. III	Пайкова		15.04.92	Бетоно-растворный узел с участком по производству железобетонных изделий до 1000 м³ в год	Стадия	Лист	Листов
	Вед. инж.	Егоров		15.04.92		Р	7	
	Зав. гр.	Трубникова		15.04				
	Гл. спец.	Дыба		15.04	Разрезы 1-1, 2-2. Узлы 2...5	ГПИстроммаш		
	Н. контр.	Трубникова		15.04				
Инв №	Нач. отд.	Лебедев		15.04				

25388-02 10 Копировал: Барышникова Формат: А2

Инв № подл. | Подпись и дата | Взам. инв. №

Альбом 2

Фасад 1-13

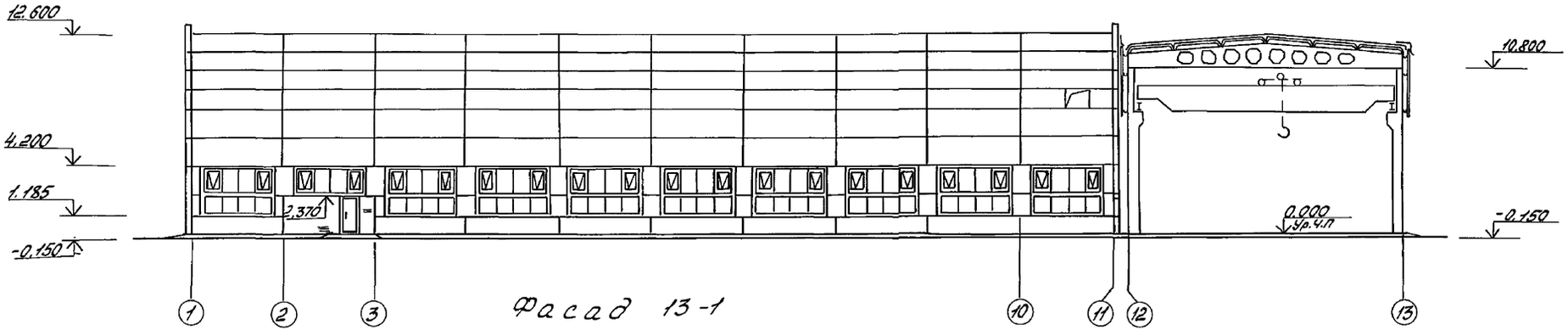

Фасад 13-1

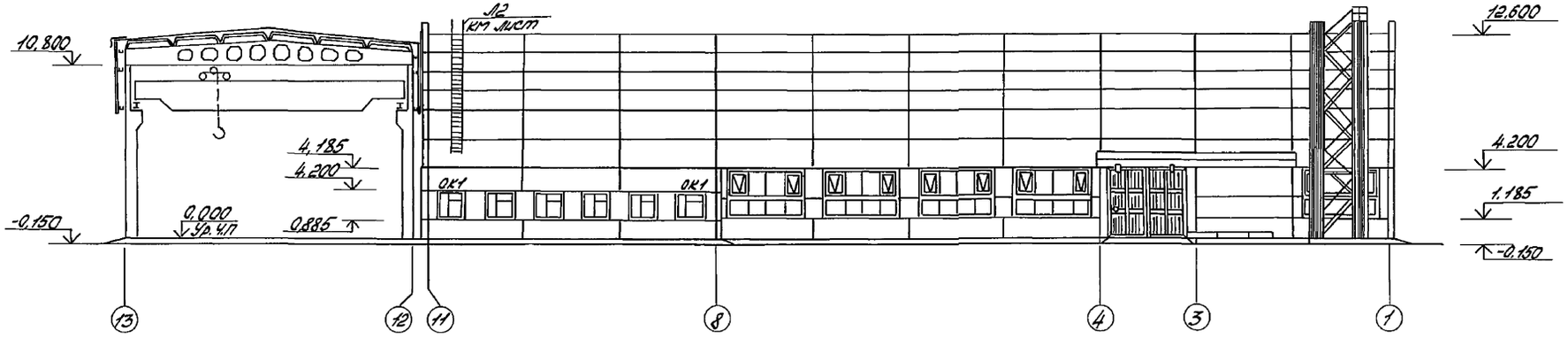

Фасад А-Е

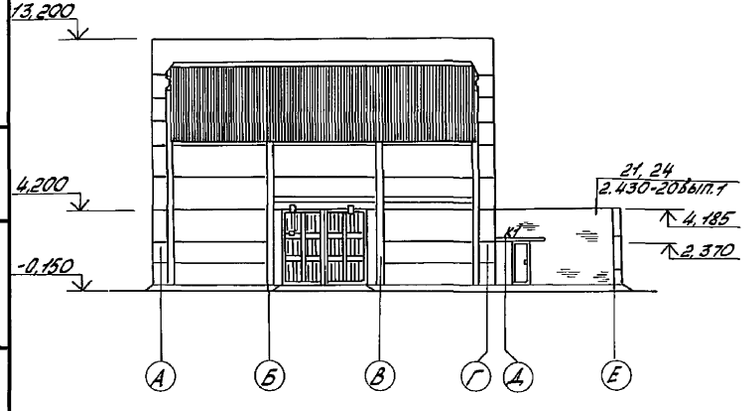

Фасад Е-А

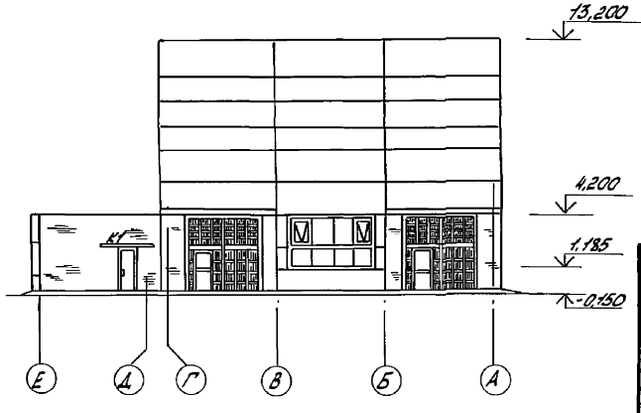

Инв.№ подл. | Подпись и дата | Взам.инв.№

Привязан

Инв.№

				409-28-61.92 АР	
Инж. II	Тайкова		15.04	Бетонорастворный узел с участком по производству ж-б изделий до 1000 м³ в год	Стадия: Р; Лист: 8; Листов:
Вед.инж.	Егоров		15.04		
Зав.гр.	Трубникова		15.04		
Гл.спец.	Дыва		15.04	Фасады 1-13; 13-1; А-Е; Е-А.	ГПИстроммаш
Н.контр.	Трубникова		15.04		
Нач.отд.	Лебедев		15.04		

25388-02 11 Копировал: Барышникова Формат: А2

Альбом 2

Ведомость проемов ворот и дверей

Марка, поз.	Размер проема в кладке мм
1	4240 х 4330
2	4200 х 4200
3	1010 х 2370
4	1010 х 2370
5	1010 х 2070
6	1010 х 2070
7	1010 х 2070
8	1010 х 2070
9	1010 х 2370
10	1010 х 2370

Ведомость перемычек

Тип	Схема сечения
ПР1 (мест 4)	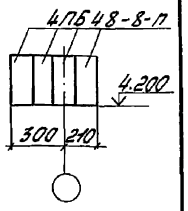
ПР2 (мест 4)	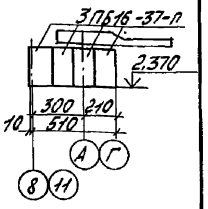
ПР3 (мест 3)	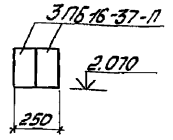

Тип	Схема сечения
ПР4 (мест 1)	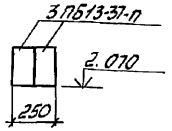
ПР5 (мест 6)	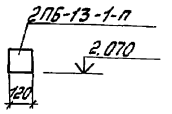
ПР6 (мест 11)	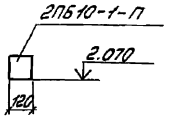

Тип	Схема сечения
ПР7 (мест 3)	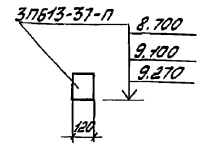
ПР8 (мест 2)	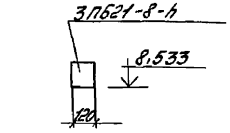

Спецификация элементов заполнения проемов

Марка, поз.	Обозначение	Наименование	Кол. на этаж 1	2	3	Всего	Масса ед., кг	Примечание
ОК1	ГОСТ 11214-86	Оконный блок ОРВ-18В						
		Ворота						
1	1.435.9-17 Вып.1	ВР42х42-Т	2			2	753	
2	1.435.9-24 Вып.2	ВО-М-42х42	2			2	1007	
		Дверные блоки						
3	ГОСТ 14.624-84	ДНГ24-10П	1			1		
4	ГОСТ 6629-88	ДГ24-10Л	1			1		
5	ГОСТ 6629-88	ДГ21-10ЛП	5	1		6		
6	ГОСТ 6629-88	ДГ21-10П	4			4		
7	ГОСТ 6629-88	ДГ21-7ЛП	5			5		
8	ГОСТ 6629-88	ДГ21-7П	6			6		
9	ГОСТ 24698-81	ДН24-10П	1			1		
10	ГОСТ 24698-81	ДН24-10ЛП	1			1		
РА1	Т.П.409-28-61.92 И	Решетка архитектурная РА-1	2			2		
		Изделия закладные						
МН115-1	1.400х15 Вып.1	МН115-1	20			20	2,3	
ЭК-15	1.435.9-24 Вып.0	ЭК15	112			112		
		Элемент обрамления						
		Уголок 150х50х4 ГОСТ 8509-72* С235 ГОСТ 27772-88	8			8	12.75	

Спецификация перемычек

Марка, поз.	Обозначение	Наименование	Кол. на этаж 1	2	3	Всего	Масса ед., кг	Примечание
		Перемычки						
ПР1	1.038.1-1. Вып.1	4ПБ48-8-П	16	–	–	16	418	
ПР2	1.038.1-1 Вып.1	3ПБ16-37-П	16	–	–	16	102	
ПР3	1.038.1-1 Вып.1	3ПБ16-37-П	6	–	–	6	102	
ПР4	1.038.1-1 Вып.1	3ПБ13-37-П	–	2	–	2	85	
ПР5	1.038.1-1 Вып.1	2ПБ13-1-П	6	–	–	6	54	
ПР6	1.038.1-1 Вып.1	2ПБ10-1-П	11	–	–	11	43	
ПР7	1.038.1-1 Вып.1	3ПБ13-37-П	–	3	–	3	85	
ПР8	1.038.1-1 Вып.1	2ПБ21-8-П	–	2	–	2	137	
К1	1.238-1 Вып.1	Козырек К18.28-Т	2				1330	
		Элемент фасонный						
ЭФ-1	Т.П409-28-61.92 И	ЭФ-1	65			65	1,45	
ЭФ-2	Т.П409-28-61.92 И	ЭФ-2	130			130	1,60	
ЭК-1	Т.П409-28-61.92 И	Элемент крепления ЭК-1	12			12	66,62	

Взам. инв. № | Подпись и дата | Инв. № подл.

Привязан

Инв. №

Инж. П	Куркина		
Вед. инж.	Егоров		
Зав. гр.	Трубникова		
Д. спец.	Авва		
Н. контр.	Трубникова		
Нач. отд.	Гребенев		

409-28-61.92 АР

Бетонорастворный узел с участком по производству железобетонных изделий до 1000 м³ в год

Ведомости проемов, дверей и перемычек. Спецификации элементов заполнения проемов, перемычек.

Стадия	Лист	Листов
Р	9	

ГПИстроммаш

25388-02 12 Копировал: Барышникова Формат: А2

Альбом 2

План полов на отм. 0.000 склада заполнителей

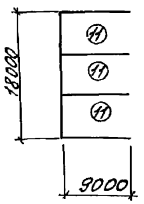

План полов на отм. 0.000 в осях 1...13, А-Г

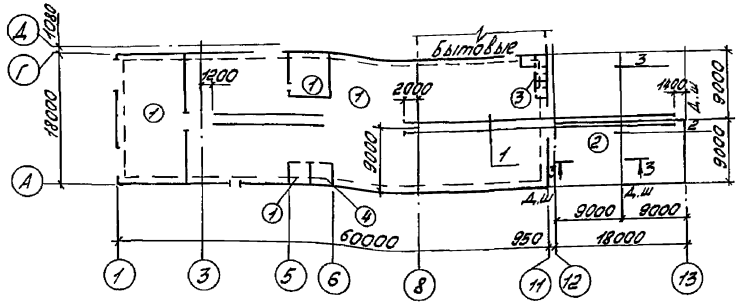

План полов на отм. 7.200 в осях 10...11, А...Г

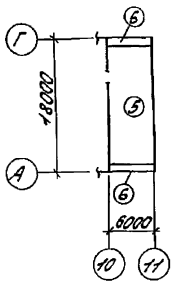

Спецификация к схеме расположения элементов конструкций пола

Марка, поз.	Обозначение	Наименование	Кол.	Масса ед., кг	Примечание
Р50	ГОСТ 7174-75	Рельс Р50		51,63	106,30м
		Изделие закладное			
МН409-1	1.400-15 Вып.1	МН409-1	214	3,0	
МН553	1.400-15 Вып.1	МН553		4,1	3,6м
МН554	1.400-15 Вып.1	МН554		4,2	106,30м
		Сетка арматурная			
С1	ГОСТ 23279-85	4С $\frac{10А-III-200}{10А-III-200}$ 330×895 $\frac{75}{50}$	12	185,5	
		Лист $\frac{10\ ГОСТ\ 19903-74}{С235\ ГОСТ\ 27772-88}$			
		80×100	428	0,6	
		Лист $\frac{4\ ГОСТ\ 19903-74}{С235\ ГОСТ\ 27772-88}$			
		40×200	218	0,25	
		Уголок $\frac{50×5\ ГОСТ\ 8509-86}{С235\ ГОСТ\ 27772-88}$		3,77	108,0м

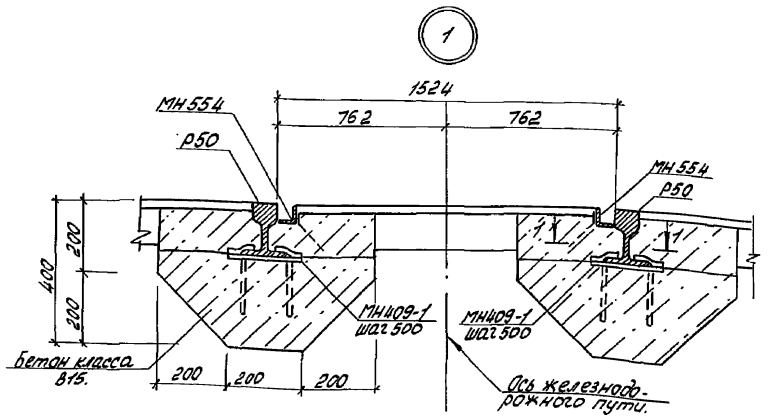

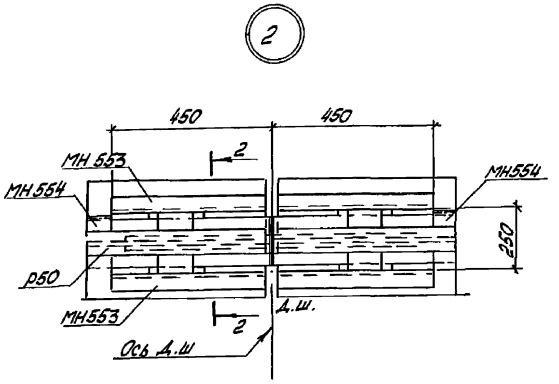

1. Экспликацию полов см. лист 11.
2. Выполнить утепление пола керамзитобетоном γ=500кг/м³ глубиной 0,2м на ширину 0,8м в зонах его примыкания к наружным стенам.

1-1

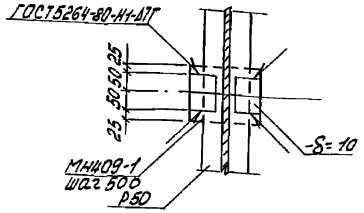

2-2

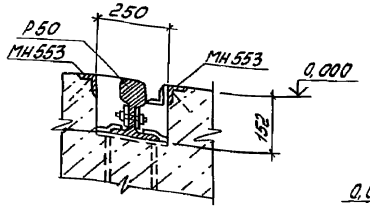

3-3

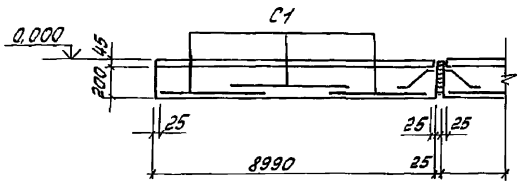

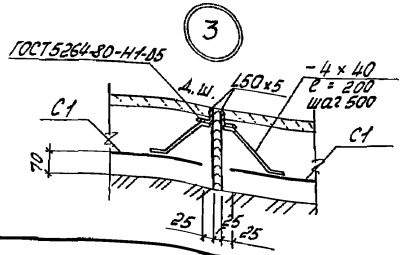

				409-28-61.92 АР			
Привязан	Инж. II	Куркина		15.04.92	Бетоно растворный узел с участком по производству железобетонных изделий до 1000м³ в год.	Стадия	Лист	Листов
	Вед. инж.	Егоров		15.04.92		Р	10	
	Зав. гр.	Трубникова		15.04				
	Гл. спец.	Дыба		15.04	Планы полов на отм. 0.000 в осях 1...13, А-Г, склада заполнителей.	ГПИстроммаш		
	Н. контр.	Трубникова		15.04				
Инв. №	Нач. отд.	Лебедев		15.04				

25388-02 13 Копировал: Барышникова Формат: А2

Инв. № подл. | Подп. и дата | Взам. инв. №

Альбом 2

План полов на отм. 0.000 в осях 8...11; Г...Е

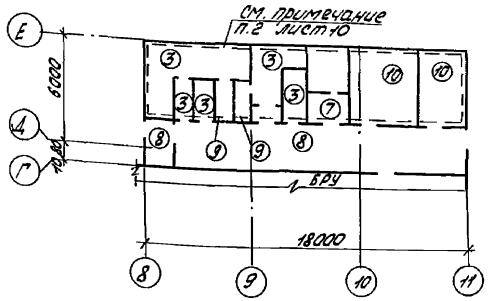

План кровли

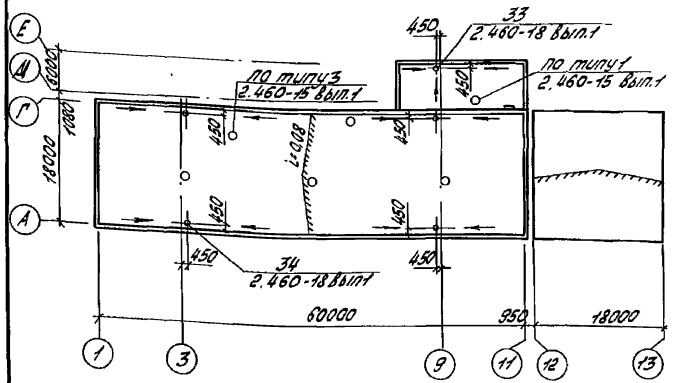

Экспликация полов

Наименование или номер помещения по проекту	Тип пола по проекту	Схема пола или номер узла по серии	Элементы пола и их толщина, мм	Площадь пола, м²
Известегасительный участок бетонорастворного узла с производственным участком, ЦПУ.	1		Покрытие - цементно-бетонные плиты из бетона класса В22,5 - 30 Прослойка и заполнение швов - цементно-песчаный раствор марки 300 - 15 Подстилающий слой - бетон класса В22,5 - 100 Основание - грунт с втрамбованным щебнем - 60	1073,18
Склад готовой продукции.	2		Покрытие - бетон класса В22,5 -25 Подстилающий слой - бетон класса В22,5, армированный сетками С1 (см. спецификацию лист 10) - 200 Основание - щебень - 150 Песок средней крупности - 150 Грунт.	335,7
Санузлы мужской и женский. Гардеробы. Комната обслуживающего персонала.	3		Покрытие - керамические плиты ГОСТ 6787-80 - 13 Прослойка и заполнение швов - цементно-песчаный раствор марки 150 - 15 Стяжка - цементно-песчаный раствор марки 150 - 20...25 по уклону. Гидроизоляция - 2 слоя гидроизола на битумной мастике - 4 Подстилающий слой - бетон класса В7,5 - 80 Основание - грунт с втрамбованным щебнем - 60	44,52
Строительная лаборатория	4		Покрытие - керамические плиты ГОСТ 6787-80 - 13 Прослойка и заполнение швов - цементно-песчаный раствор марки 150 - 15 Подстилающий слой - бетон класса В7,5 - 80 Основание - грунт с втрамбованным щебнем - 60	7,88
Вентка-мера	5		Покрытие - цементно-песчаный, раствор марки 300 - 30 Плита перекрытия	83,7
Вентка-мера-	6		Покрытие - цементно-песчаный раствор марки 300 - 30 Стяжка из цементно-песчаного раствора марки 150 - 20 керамзитобетон γ=500 кг/м³ - 150 Плита перекрытия	11,34
Вентка-мера	7		Покрытие - цементно-песчаный раствор марки 300 - 30 Подстилающий слой - бетон класса В7,5 - 80 Основание - грунт с втрамбованным щебнем - 60	10,8
Коридор тамбур	8		Покрытие - мозаичные плиты на известковом заполнителе (бетон класса В20) - 20 Прослойка - цементно-песчаный раствор марки 150 - 15 Подстилающий слой - бетон класса В7,5 - 80 Основание - грунт с втрамбованным щебнем - 60	42,84
Душевые	9		Покрытие - керамические плитны по ГОСТ 6787-80 - 15 Прослойка - цементно-песчаный раствор марки 150 - 15 Стяжка из цементно-песчаного раствора марки 150 - 15 Гидроизоляция - 4 слоя гидроизола на битумной мастике Г-за-4 Подстилающий слой - бетон класса В7,5 - 80 Основание - грунт с втрамбованным щебнем - 60	3,82
Красный уголок. Комната приема пищи. Контора. Цеха.	10		Покрытие - линолеум по ГОСТ 7251-77 - 2 Прослойка из холодной мастики на водостойких вяжущих - 1 Стяжка из цементно-песчаного раствора марки 150-20 Подстилающий слой - бетон класса В7,5 - 80 Основание - грунт с втрамбованным щебнем - 60	192,46
Склад заполнителей	11		Покрытие - бетон класса В15 - 150 Основание - щебень - 150 песок - 200	182,00

Привязан:

Инв. №

Инж. П.	Куркина			409-28-61.92 АР
Нач. цех.	Егоров			
Зав. гр.	Трубникова			
Гл. спец.	Дыба			
Н. контр.	Трубникова			
Нач. отд.	Лебедев			

Бетонорастворный узел с участком по производству ж.-б. изделий по 1000 м³ в год

Стадия	Лист	Листов
Р	11	

План полов на отм. 0.000 в осях 8...11; Г...Е
План кровли

ТЯжстроммаш

25388-02 14 Копировал: Барышникова Формат: А2

Инв. № подл. | Подпись и дата | Взам. инв. №

Альбом 2

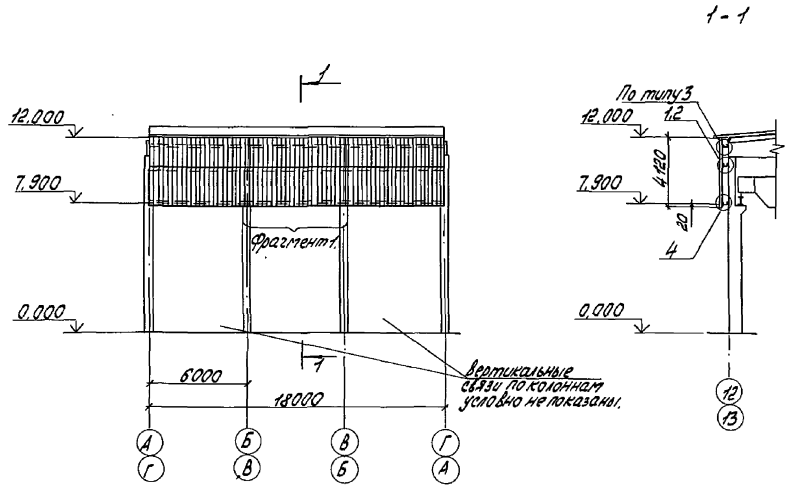

Фрагмент 1.

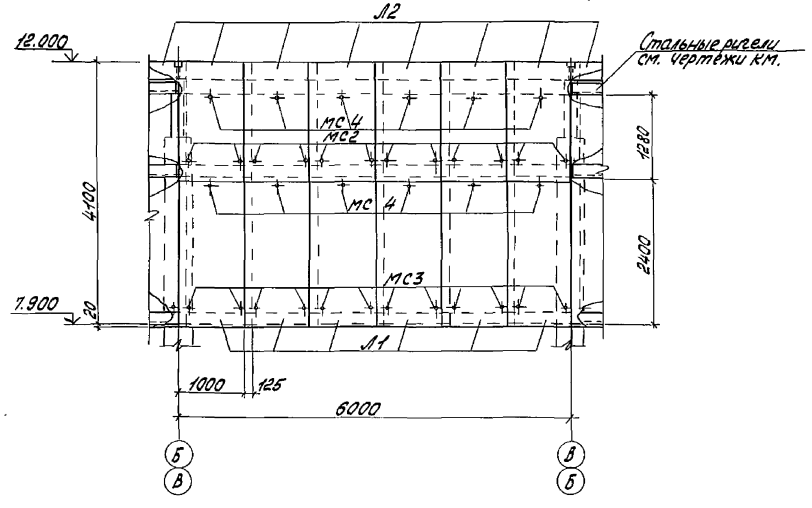

Спецификация к схеме расположения стенового ограждения из асбестоцементных листов.

Марка, поз.	Обозначение	Наименование	Кол.	Масса ед. кг	Примечание
		Листы асбестоцементные			
Л1	ГОСТ 16233-77	54/200-6-2500	18	39	
Л2		54/200-6-2000	18	32	
		Изделия соединительные			
МС2	2.430-16	МС2	72		
МС3		МС3	72		
МС4		МС4	72		

1 Узлы замаркированы по серии 2.430-16.

				409-28-61.92-АР			
Привязан:	Инж.	Бердышева		15.04.92	Бетонорастворный узел с участком по производству ж.-б. изделий до 1000 м³ в год.	Стадия	Лист	Листов
	Вед. инж.	Егоров		15.04.92		Р	12	
	Зав. гр.	Трубникова		15.04				
	Гл. спец.	Дыба		15.04	Схема расположения стенового ограждения из асбестоцементных листов по осям 12, 13.	ГПИстроммаш		
	Н. контр.	Трубникова		15.04				
Инв. №	Нач. отд.	Лебедев		15.04				

25388-02 15 Копировал: Барышникова Формат: А2

Инв. № подл. | Подпись и дата | Взам. инв. №

Альбом 2

Ведомость рабочих чертежей основного комплекта марки КЖ.

Лист	Наименование	Примечание
1	Общие данные (начало).	
2	Общие данные (продолжение).	
3	Общие данные (окончание).	
4	Схема расположения фундаментов.	
5	Фрагмент 1.	
6	Фрагменты 2,3.	
7	Фрагменты 4,5.	
8	Фрагмент 6.	
9	Фундамент Фм1.	
10	Фундамент Фм2.	
11	Фундаменты Фм3, Фм16.	
12	Фундамент Фм4.	
13	Фундамент Фм5.	
14	Фундамент Фм6.	
15	Фундамент Фм7.	
16	Фундамент Фм8.	
17	Фундамент Фм9.	
18	Фундамент Фм10.	
19	Фундамент Фм11.	
20	Фундамент Фм12.	
21	Фундамент Фм13.	
22	Фундамент Фм14.	
23	Фундамент Фм15.	
24	Фундамент Фм17.	
25	Фундамент Фм18.	

Продолжение

Лист	Наименование	Примечание
26	Схема расположения колонн, стоек фахверка, балок покрытия в осях А...Г, 1...13.	
27	Разрезы 1-1...5-5. Спецификация к схеме расположения колонн, стоек фахверка, балок покрытия.	
28	Схема расположения колонн, ригелей, балок в осях Г...Е, 8-11.	
29	Схема расположения плит покрытия в осях А...Г, 1...13.	
30	Схема расположения плит покрытия в осях Г...Е, 8...11.	
31	Схема расположения стеновых панелей по оси А.	
32	Схема расположения стеновых панелей по оси Г.	
33	Схемы расположения стеновых панелей о осям 1, 11.	
34	Схема расположения стеновых панелей по оси Е.	
35	Схемы расположения плит перекрытия.	
36	Сечения 4-4, 5-5.	
37	Схема расположения фундаментов под оборудование.	
38	Фундаменты ФО1, ФО4.	
39	Фундамент ФО2.	
40	Фундамент ФО3.	
41	Фундамент ФО5. Приямок ПР1.	
42	Приямок ПР2. Фундамент ФО6.	
43	Приямок ПР3.	
44	Склад заполнителей. План на отм. 0,000. Разрезы 1-1, 2-2. Узлы 1,2.	
45	Склад заполнителей. Фрагмент 1. Разрез 1-1	

Ведомость ссылочных и прилагаемых документов

Обозначение	Наименование	Примечание
	Ссылочные документы.	
ГОСТ 8478-81	Сетки сварные для железобетонных конструкций.	
ГОСТ 13579-78	Блоки бетонные для стен подвалов.	
ГОСТ 13580-85	Плиты железобетонные ленточных фундаментов.	
ГОСТ 22701.1-77 ГОСТ 22701.2-77 ГОСТ 22701.5-77	Плиты железобетонные ребристые предварительно напряженные размерами 6×3 м для покрытий производственных зданий.	
ГОСТ 23279-85	Сетки арматурные сварные для железобетонных конструкций и изделий.	
ГОСТ 24379.1-80	Болты фундаментные.	

Проект разработан в соответствии с действующими нормами и правилами и предусматривает мероприятия, обеспечивающие взрывобезопасность и пожаробезопасность при эксплуатации здания.

Главный инженер проекта Шувалев В.Н.

Инв.№ подл. | Подпись и дата | Взам.инв.№

Привязан

Инв.№

Нач.отд.	Бердникова			409-28-61.92 КЖ	
Гл.спец.	Трубникова			бетоно-растворный узел с участком по производству железобетонных изделий об. 1000 м³/год	Стадия: Р; Лист: 1; Листов: 45
Гл.спец.	Дала			Общие данные (начало)	ГПИстроммаш
Н.контр.	Трубникова				
Нач.отд.	Алексеев				

25388-02 16 Копировал: Барышникова

Формат: А2

Альбом 2

Продолжение

Обозначение	Наименование	Примечание
1.020-1/83, вып. 2-1, 2-15, 3-1, 6-1, 7-1.	Конструкции каркаса межвидового применения для многоэтажных общественных зданий, производственных и вспомогательных зданий промышленных предприятий.	
1.030.1-1/88 вып. 0-3, 1-1, 4-1, 4-2.	Стены наружные из однослойных панелей для каркасных общественных зданий, производственных и вспомогательных зданий промышленных предприятий.	
1.041.1-3, вып. 1	Сборные железобетонные многопустотные плиты перекрытий многоэтажных общественных зданий, производственных и вспомогательных зданий промышленных предприятий.	
1.141-1, вып. 60, 64	Панели перекрытий железобетонные многопустотные.	
1.400-6/76, вып. 1	Унифицированные закладные детали сборных железобетонных конструкций зданий промышленных предприятий.	
1.415.1-2, вып. 1	Балки фундаментные железобетонные для наружных и внутренних стен производственных зданий промышленных предприятий.	
1.400-15, вып. 1.	Унифицированные закладные изделия железобетонных конструкций для крепления технологических коммуникаций и устройств	
1.424.1-5, вып. 1/87, 5/87, 6.	Колонны железобетонные прямоугольного сечения для одноэтажных производственных зданий, 8,4-14,4 м, оборудованных мостовыми опорными кранами грузоподъемностью до 32 т.	

Продолжение

Обозначение	Наименование	Примечание
1.427.1-3, вып. 1/87, 2/87	Колонны железобетонные прямоугольного сечения для продольного и торцового фахверка одноэтажных производственных зданий высотой 3,0-14,4 м.	
1.462.1-3/89, вып. 1	Железобетонные стропильные решетчатые балки для покрытий одноэтажных зданий.	
1.494-24, вып. 1	Стаканы для крепления крышных вентиляторов, дефлекторов и зонтов.	
2.140-1, вып. 1	Детали перекрытий жилых зданий.	
2.440-2, вып. 1	Узлы стальных конструкций производственных зданий промышленных предприятий	
2.400-7, вып. 1, 2.	Монтажные узлы сопряжений сборных железобетонных конструкций одноэтажных производственных зданий	
3.400-6/76	Унифицированные закладные детали сборных железобетонных конструкций инженерных сооружений промышленных предприятий.	
3.400-7, вып. 1/87	Унифицированные монтажные петли для подъема сборных бетонных и железобетонных изделий.	
3.006.1-2.87, вып. 2	Сборные железобетонные каналы и тоннели из лотковых элементов.	
3.400-2, вып. 1	Железобетонные закрома. Рабочие чертежи сборно-монолитных закромов высотой 3,6; 4,6 и 6,0 м с размерами ячеек в плане 6×6, 6×9 и 9×9 м.	

Продолжение

Обозначение	Наименование	Примечание
	Прилагаемые документы	
409-28-61.92-КЖ И	Строительные изделия	Альбом 3
	Ведомость потребности в материалах. марки КЖ	Альбом 6

Инж.	Бердышева		15.04.91	409-28-61.92 КЖ	
Зав. гр.	Трубникова		15.04	Бетоно-растворный узел с участком по производству железобетонных изделий до 1000 м³ в год	Стадия: Р; Лист: 2; Листов:
Гл. спец.	Дыба		15.04		
Н. контр.	Трубникова		15.04	Общие данные (продолжение)	ГПИстроммаш
Нач. отд.	Лебедев		15.04		

Привязан

Инв. №

25388-02 17

Копировал: Барышникова

Формат: А2

Альбом 2

Ведомость спецификаций

Начало.

Лист.	Наименование	Примечание
4	Спецификация к схеме расположения фундаментов	
9	Спецификация фундамента Фм1.	
10	Спецификация фундамента Фм2.	
11	Спецификация фундаментов Фм3, Фм16.	
12	Спецификация фундамента Фм4.	
13	Спецификация фундамента Фм5.	
14	Спецификация фундамента Фм6.	
15	Спецификация фундамента Фм7.	
16	Спецификация фундамента Фм8.	
17	Спецификация фундамента Фм9.	
18	Спецификация фундамента Фм10.	
19	Спецификация фундамента Фм11.	
20	Спецификация фундамента Фм12.	
21	Спецификация фундамента Фм13.	
22	Спецификация фундамента Фм14.	
23	Спецификация фундамента Фм15.	
24	Спецификация фундамента Фм17.	
25	Спецификация фундамента Фм18.	
27	Спецификация к схеме расположения колонн, стоек фахверка, балок покрытия.	
28	Спецификация к схеме расположения колонн, ригелей и балок в осях Г...Е, 8...11.	
29	Спецификация к схеме расположения плит покрытия.	
30	Спецификация к схеме расположения плит покрытия в осях Г...Е, 8...11.	
33	Спецификация к схемам расположения стеновых панелей.	
34	Спецификация к схеме расположения стеновых панелей по оси Е.	
35	Спецификация к схемам расположения плит перекрытия.	
36	Спецификация участков монолитных Ум1...Ум3.	
37	Спецификация к схеме расположения фундаментов под оборудование.	

Продолжение

Лист	Наименование	Примечание
38	Спецификация фундаментов Фом1, Фом4	
39	Спецификация фундамента Фом2	
40	Спецификация фундамента Фом3.	
41	Спецификация фундамента Фом5, приямка ПР1.	
42	Спецификация приямка ПР2, фундамента Фом6.	
43	Спецификация приямка ПР3.	

Общие указания.

1. Конструктивная часть проекта разработана на основании документов, указанных на листе марки АР
2. Климатологические условия строительства, параметры внутреннего воздуха даны на листе марки АР-
3. За отм. 0.000 принят уровень пола цеха.
4. Монтаж сборных железобетонных элементов производить в соответствии со СНиП3.03.01-87; СНиП III-4-80 и указаниями, данными в пояснительных записках серии применяемых сборных элементов.

Инв. № подл.	Подпись и дата	Взам. инв. №

Привязан

Инв. №

Инж.	Бердышева	[подпись]	15.04.94
Зав. гр.	Трубникова	[подпись]	15.04
Гл. спец.	Хлыба	[подпись]	15.04
Н. контр.	Трубникова	[подпись]	15.04
Нач. отд.	Лебедев	[подпись]	15.04

409-28-61.92 КЖ

Бетоно-растворный узел с участком по производству железобетонных изделий до 1000 м³ в год.

Общие данные (окончание)

Стадия	Лист	Листов
Р	3	

ГПИстроммаш

25388-02 18 Копировал: Барышникова Формат: А2

Альбом 2

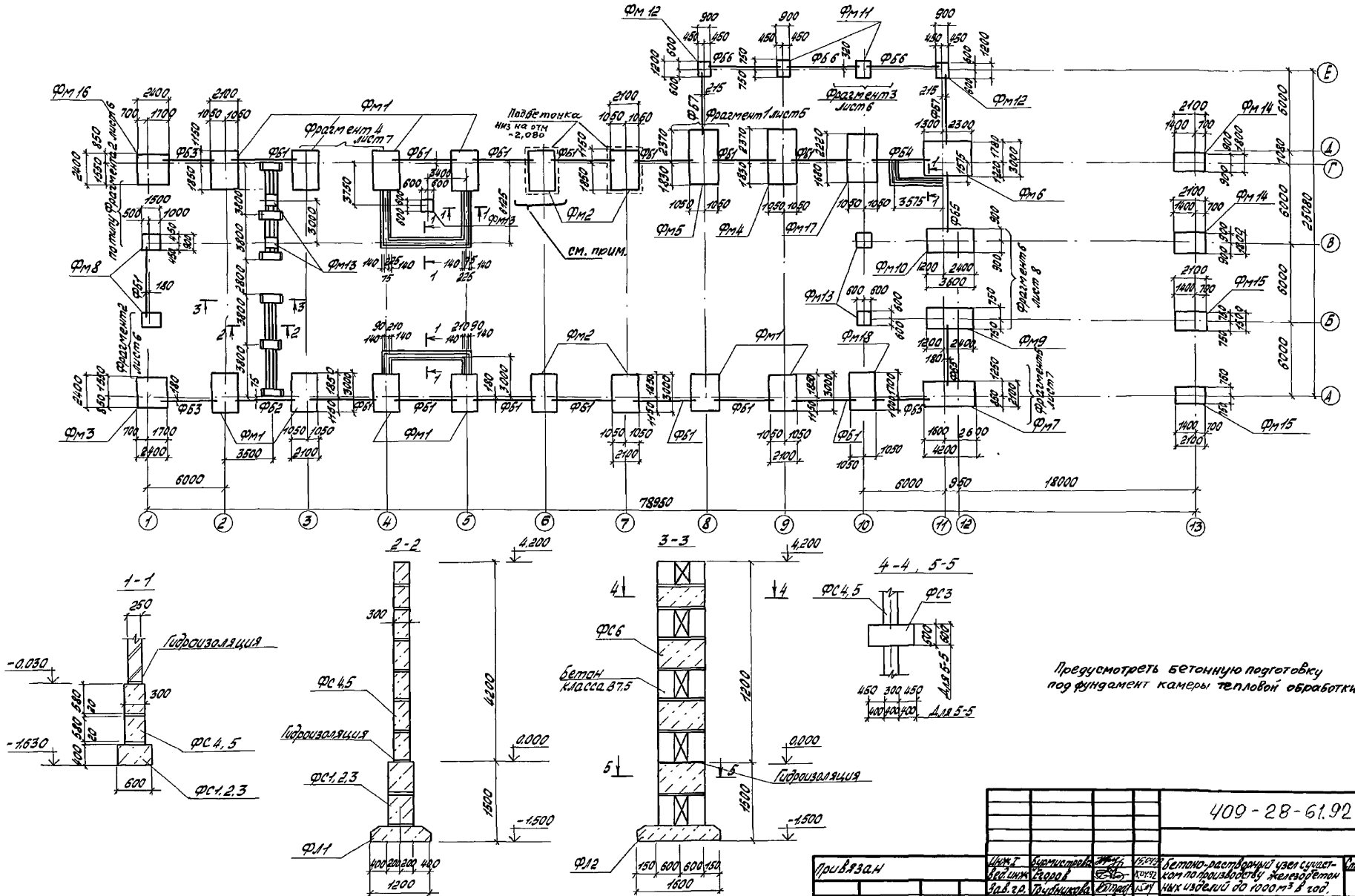

Предусмотреть бетонную подготовку под фундамент камеры тепловой обработки

Инв.№подл.	Подп. и дата	Взам.инв.№					
			Привязан				
			Инв.№				

Инж.I	Бурмистрова		15.04.92	Бетоно-растворный узел сучастком по производству железобетонных изделий до 1000 м³ в год.	Стадия	Лист	Листов
Вед.инж.	Егоров		15.04.92		Р	4	
Зав.гр.	Трубникова		15.04				
Гл.спец.	Дыба		15.04	Схема расположения фундаментов	ГПИстроммаш		
Н.контр.	Трубникова		15.04				
Нач.отд.	Лебедев		15.04				

409-28-61.92 КЖ

25388-02 19 Копировал: Барышникова Формат: А2

Альбом 2

Фрагмент 1

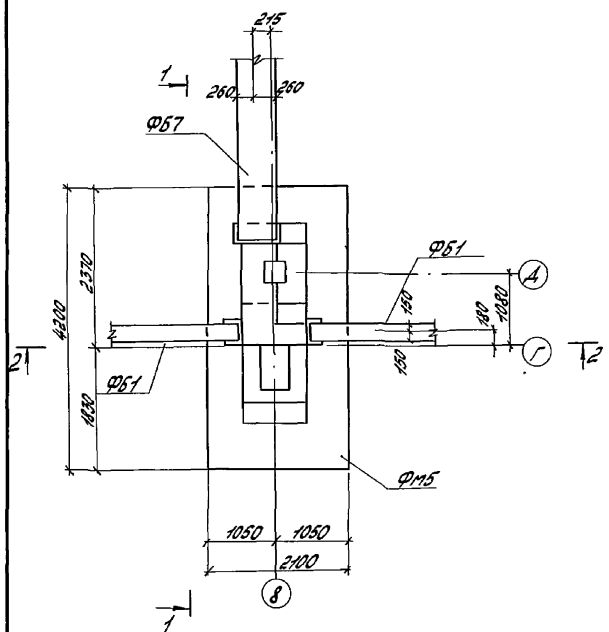

2-2

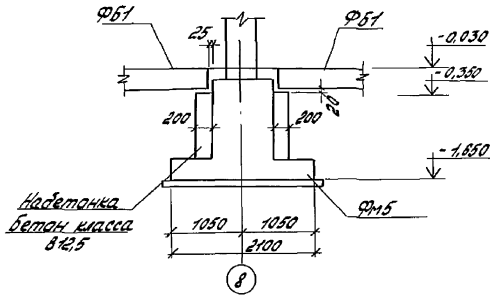

1-1

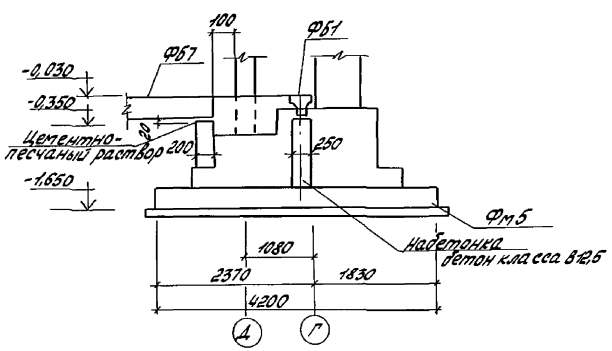

Спецификация к схеме расположения фундаментов.

Марка, поз.	Обозначение	Наименование	Кол.	Масса ед, кг	Примечание
		Фундаменты			
Фм1	лист 9	Фм1	10		
Фм2	лист 10	Фм2	4		
Фм3	лист 11	Фм3	1		
Фм4	лист 12	Фм4	1		
Фм5	лист 13	Фм5	1		
Фм6	лист 14	Фм6	1		
Фм7	лист 15	Фм7	1		
Фм8	лист 16	Фм8	2		
Фм9	лист 17	Фм9	1		
Фм10	лист 18	Фм10	1		
Фм11	лист 19	Фм11	2		
Фм12	лист 20	Фм12	2		
Фм13	лист 21	Фм13	5		
Фм14	лист 22	Фм14	2		
Фм15	лист 23	Фм15	2		
Фм16	лист 11	Фм16	1		
Фм17	лист 24	Фм17	1		
Фм18	лист 25	Фм18	1		

Марка, поз.	Обозначение	Наименование	Кол.	Масса ед, кг	Примечание
		Балки фундаментные			
Ф61	1.415.1-2 вып1	2БФ6-10АIIIв	15	850	
Ф62	1.415.1-2 вып1	4БФ6-9АIIIв	1	1300	
Ф63	1.415.1-2 вып1	2БФ6-27АIIIв	2	720	
Ф64	1.415.1-2 вып1	4БФ6-18АIIIв	1	1100	
Ф65	1.415.1-2 вып1	2БФ6-21АIIIв	3	750	
Ф66	1.415.1-2 вып1	2БФ6-2АIIIв	3	1000	
Ф67	1.415.1-2 вып1	4БФ6-7АIIIв	2	1400	
		Блоки бетонные			
ФС1	ГОСТ13579-78	ФБС24.4.6-Т	3	1300	
ФС2	ГОСТ13579-78	ФБС12.4.6-Т	27	640	
ФС3	ГОСТ13579-78	ФБС9.4.6-Т	19	470	
ФС4	ГОСТ13579-78	ФБС24.3.6-Т	40	970	
ФС5	ГОСТ13579-78	ФБС9.3.6-Т	75	350	
ФС6	ГОСТ13579-78	ФБС12.5.6-Т	18		
		Плиты фундаментные			
Фл1	ГОСТ.13580-85	Фл 12.12-1	12	780	
Фл2	ГОСТ13580-85	Фл16.12-1	2	1030	
МН552	1.400-15 вып1	Изделие закладное МН552	1		
1		Болт 1.1М24х710С235	32		
		ГОСТ24379.1-80			
2		Болт 1.1М12х300С235	12		
		ГОСТ24379.1-80			
3		Болт 1.1М16х400 С235	16		
		ГОСТ24379.1-80			
		Материалы			
		Бетон класса В7,5	3,0	м3	
		Бетон класса В12,5	8,3	м3	

Привязан:

Инв. №

Инж. I	Бурмистрова		15.04.92
Вед. инж.	Егоров		15.04.92
Зав. гр.	Трубникова		15.04
Гл. спец.	Дыба		15.04
Н. контр.	Трубникова		15.04
Нач. отд.	Лебедев		15.04

409-28-61.92 КЖ

Бетоно-растворный узел с участком по производству железобетонных изделий до 1000 м³/год

Фрагмент 1.

Стадия	Лист	Листов
Р	5	

ГПИстроммаш

25388-02 20 Копировал: Барышникова Формат: А2

Инв. № подл. | Подпись и дата | Взам. инв. №

Альбом 2

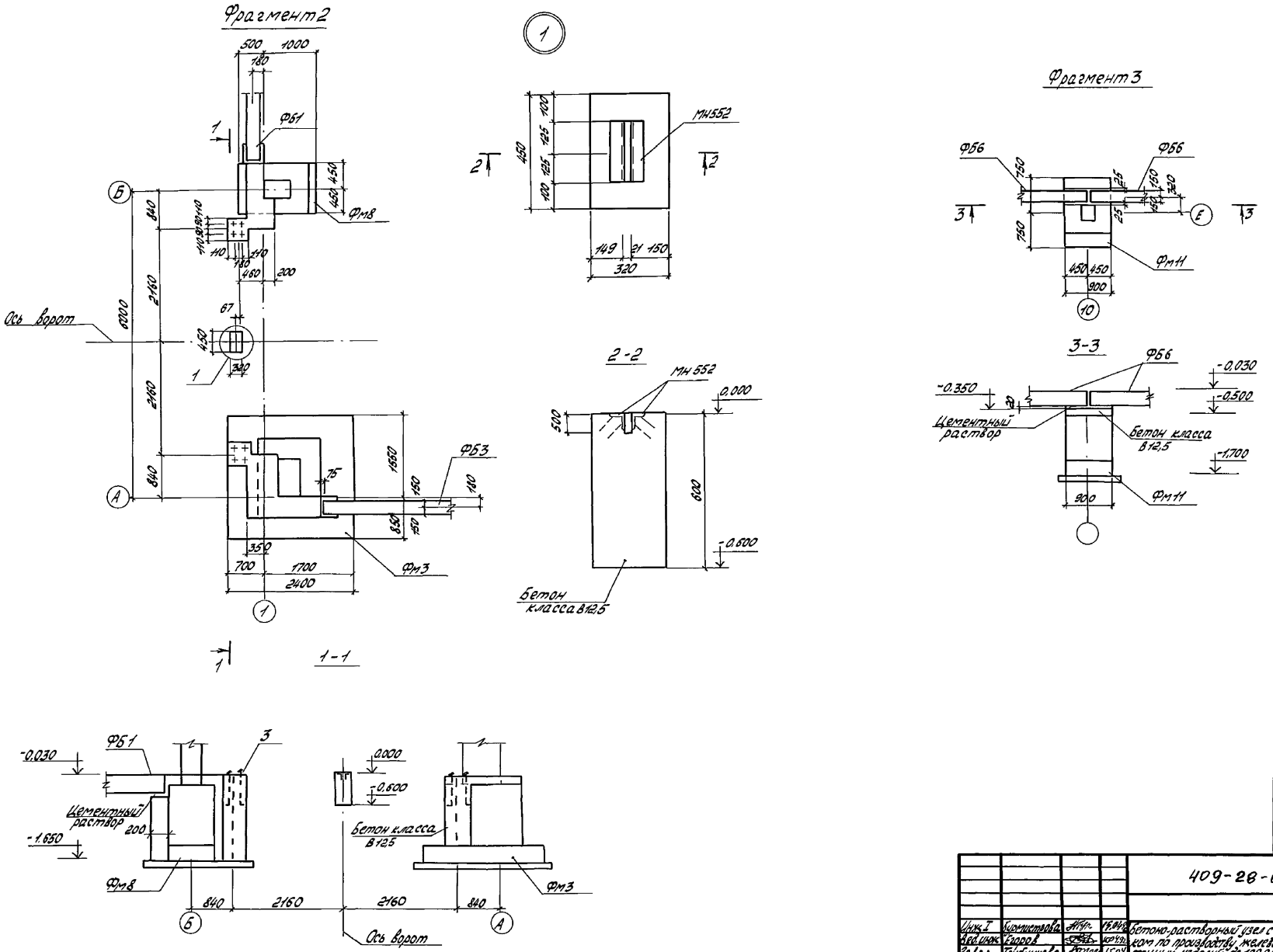

Инв.№ подл.	Подпись и дата	Взам.инв.№					

Привязан

Инв.№

409-28-61.92 КЖ

Инж. I	Бурмистрова		15.04.92	Бетоно-растворный узел с участком по производству железобетонных изделий до 100 $0м^3$ в год	Стадия	Лист	Листов
Вед.инж.	Егоров		15.04.92		Р	6	
Зав.гр.	Трубникова		15.04				
Гл.спец.	Дыба		15.04	Фрагменты 2,3.	ГПИстроммаш		
Н.контр.	Трубникова		15.04				
Нач.отд.	Лебедев		15.04				

25388-02 21

Копировал: Барышникова

Формат: А2

Альбом 2

Фрагмент 4

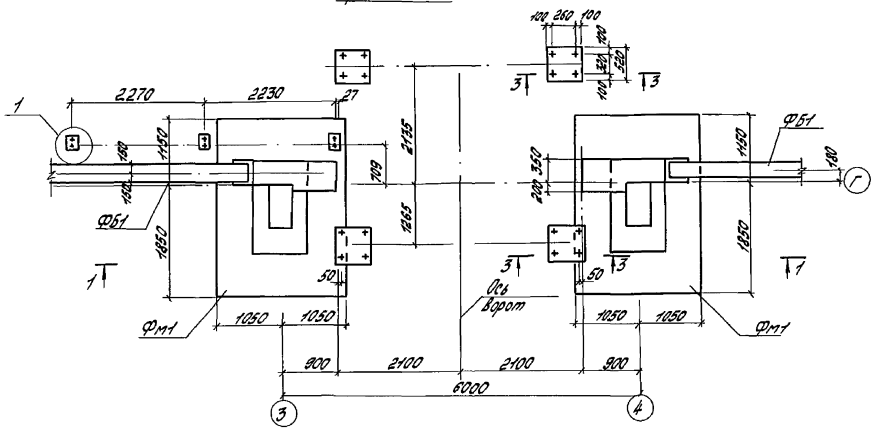

Фрагмент 5

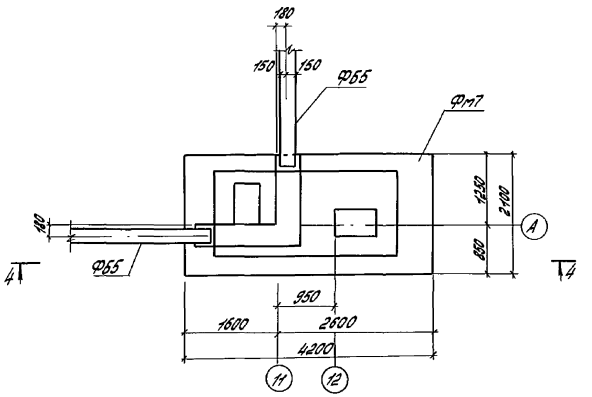

4-4

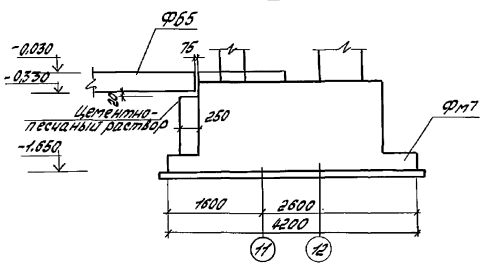

1-1

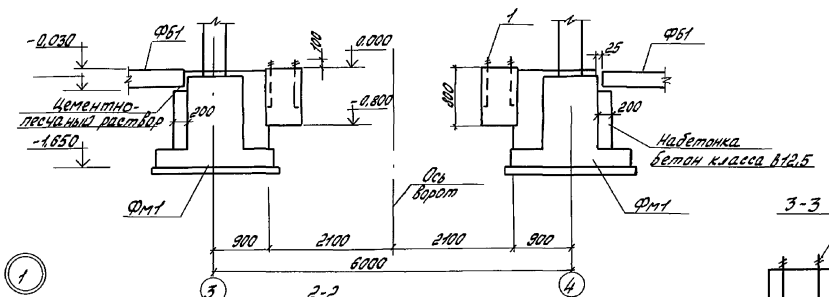

2-2

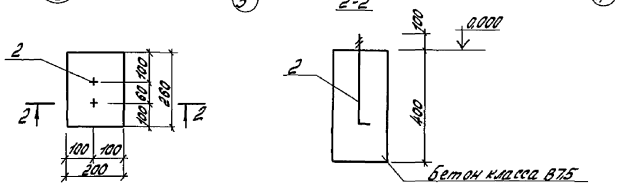

3-3

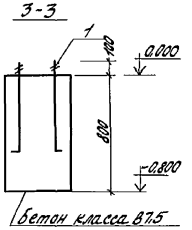

Привязан

Инв. №

					409-28-61.92 КЖ		
Инж.	Бурмистрова				Бетоно-растворный узел с участком по производству железобетонных изделий до 10000 м³ в год.	Стадия	Лист 7	Листов
Гл. инж.	Егоров							
Зав. гр.	Трубникова							
Гл. спец.	Дыба							
Н. контр.	Трубникова				Фрагменты 4,5.	ГПИстроммаш		
Нач. отд.	Лесовец							

25388-02 22 Копировал: Барышникова Формат: А2

Инв. № подл. | Подпись и дата | Взам. инв. №

Альбом 2

Фрагмент 6

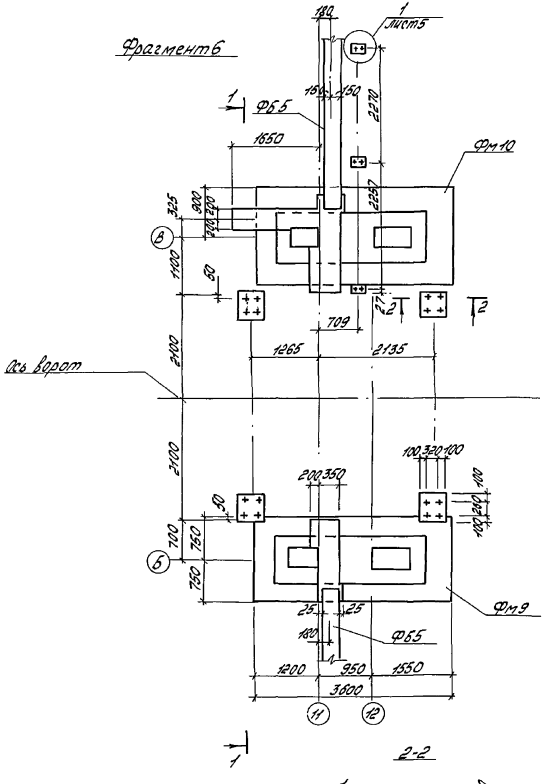

1-1

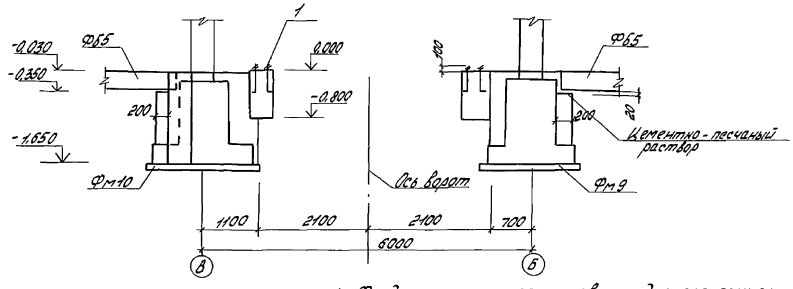

1. Фундаменты запроектированы для геологических условий оговоренных на листе АР.
2. Под монолитные фундаменты выполнить подготовку из тощего бетона В3,5 толщиной 100мм по выравненному основанию.
При водонасыщенных грунтах и агрессивных водах защита назначается при привязке проекта в соответствии с ГОСТом 21513-83.
3. Фундаментные балки укладывать на слой цементного раствора М200 толщиной 20мм зазоры между торцами фундаментных балок и фундаментами заделать бетоном В12,5
4. Привязки фундаментных балок даны по осям балок
5. Обратную засыпку пазух фундаментов основания под фундаменты оборудования и полы выполнять минеральным грунтом с послойным уплотнением при оптимальной влажности согласно ГОСТ22733-77 и контролем плотности каждого слоя. Коэффициент уплотнения, контроль качества и методы производства работ принимаются в соответствии с требованиями СН536-81. Инструкции по устройству обратных засыпок в стесненных местах."
6. Бетонирование фундаментов и набетонок выполнять в совместной опалубке одновременно.
Нагрузки на фундаменты указаны нормативные - при расчете по деформациям, расчетные - при расчете по прочности

Привязан

Инв.№

					409-28-61.92 КЖ		
Инж. I	Куприянова			Бетонная растворная узел с участком по производству ж.-б. изделий до 1000 м3 в год.	Стадия	Лист	Листов
Нач.цех.	Егорова					8	
Зав.сз.	Трубашова						
Гл.спец.	Дилла						
Н.контр.	Трубникова			Фрагмент 6	ГПИстроммаш		
Н.сект.	Усков						

25388-02 23

Копировал: Барышникова Формат: А2

Фм 1

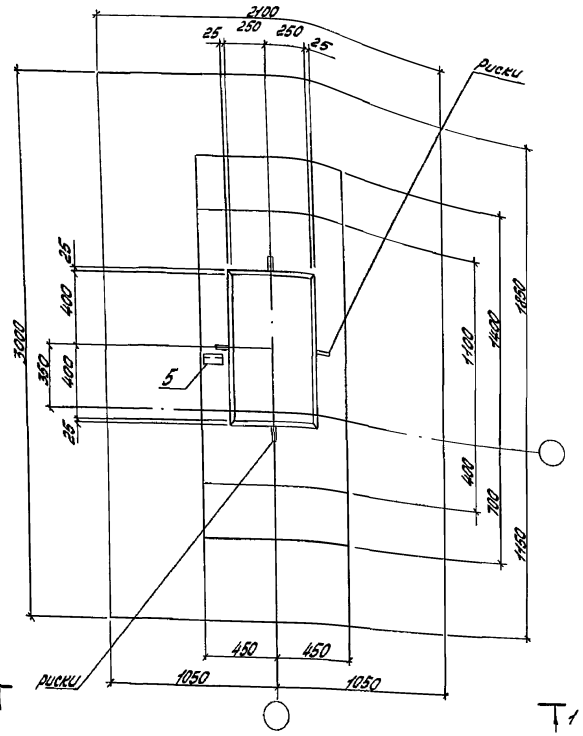

Схема расположения нижних сеток подошвы

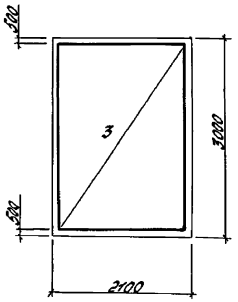

2-2

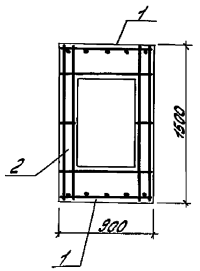

1-1

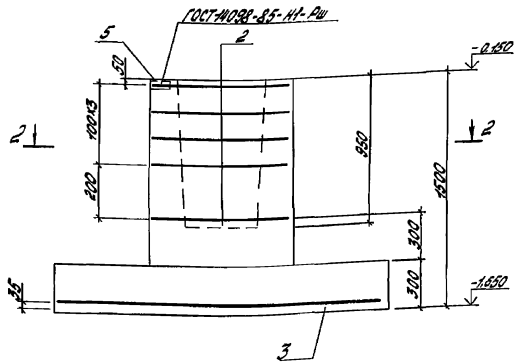

Спецификация фундамента Фм1

Формат	Зона	Поз.	Обозначение	Наименование	Кол.	Примечание
				Сборочные единицы		
4		1	ТП 409-28-61.92КЖИ-С1	Сетка АРМ.С1	2	
4		2	ТП 409-28-61.92КЖИ-С2	Сетка АРМ.С2	5	
				Детали		
64		4		Ф6 АIII ГОСТ 5781-82 ℓ=150	1	
64		5		Уголок 50×5 ГОСТ 8509-86 / С235 ГОСТ 27772-88		
				ℓ=150	1	
				Стандартные изделия		
				Сетки арматурные		
		3	ГОСТ 23279-85	4С 10АIII-200 / 10АIII-200 205×295	1	
				Материалы		
				Бетон класса В12,5	3,2	м3

Ведомость расхода стали на элемент, кг

Марка элемента	Изделия арматурные									Изделия закладные					Общий расход
	Арматура класса								Всего	Прокат марки				Всего	
	АI				АIII					С235					
	ГОСТ 5781-82				ГОСТ 5781-82					ГОСТ 8509-86					
	Ø8	Ø		Итого	Ø8	Ø10	Ø12	Итого		∠50×5	Итого		Итого		
Фм1	19			19	1	39	13	53	72	0,6	0,6			0,6	72,6

1. Поз. 1.3 соединить на сварке с помощью коротышей поз 4.
2. Схему расположения фундаментов см. лист 4

Нагрузки на фундамент

Схема нагрузок	N комб.	Расчет по деформациям					Расчет по прочности				
		N кн	Mx кнм	Qx кн	My кнм	Qy кн	N кн	Mx кнм	Qx кн	My кнм	Qy кн
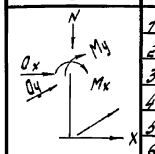	1	787	0	0	-198	14	866	0	0	16	-19
	2	0	0	0	0	0	856	0	0	-218	15
	3										
	4										
	5										
	6										
	7										

1. Ось X совпадает с направлением оси буквенной.
2. В таблице даны нагрузки от колонны и стен приведенные к ц.т. колонны в уровне верха подколонника

Инж. I	Бурмистрова	[signature]	15.04.92
Вед. инж.	Егоров	[signature]	15.04.92
Зав. гр.	Трубникова	[signature]	15.04
Гл. спец.	Дыба	[signature]	15.04
Н. контр.	Трубникова	[signature]	15.04
Нач. отд.	Лебедев	[signature]	15.04

Привязан

Инв. №

409-28-61.92 КЖ

Бетоно-растворный узел с участком по производству железобетонных изделий до 1000 м³ в год.

Фундамент Фм1.

Стадия	Лист	Листов
Р	9	

ГПИстроммаш

25388-02 24

Копировал: Барыкинникова.

Формат: А2

Инв. № подл. | Подпись и дата | Взам. инв. №

Альбом 2

Фм 2

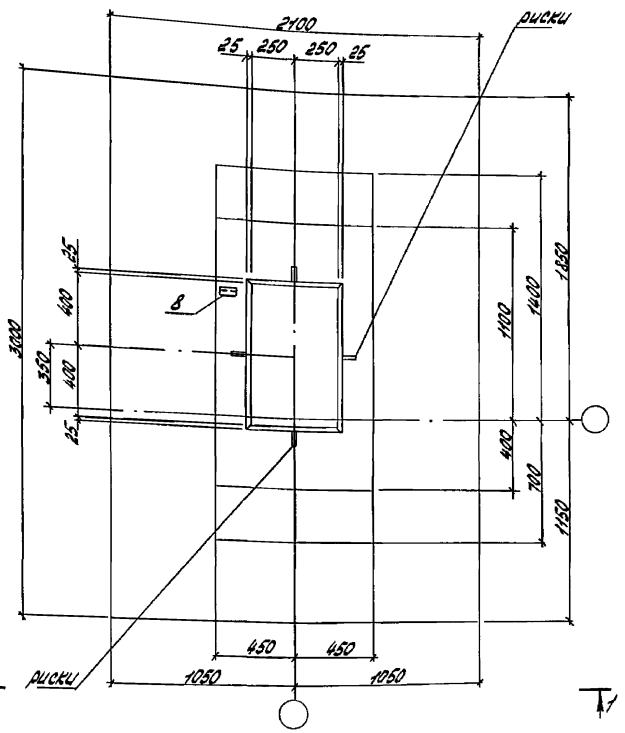

Схема расположения нижних сеток подошвы

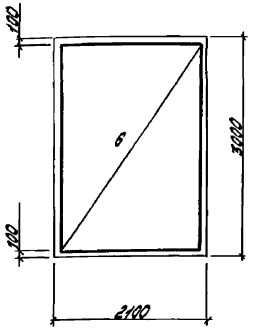

Ведомость деталей

Поз	Эскиз
4	600
5	810

2-2

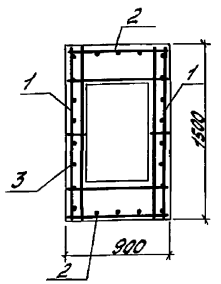

3-3

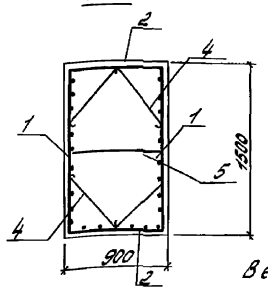

Спецификация фундамента Фм2

Формат	Зона	Поз	Обозначение	Наименование	Кол.	Примечание
				Сборочные единицы		
4		1	ТП409-28-61.92 КЖИ-С3	Сетка арм. С3	2	
4		2	ТП409-28-61.92 КЖИ-С1	Сетка арм. С1	2	
4		3	ТП409-28-61.92 КЖИ-С2	Сетка арм. С2	5	
				Детали		Масса ед. кг
54		4		А-1 - 6 - ГОСТ5781-82 L=740	4	0.1
54		5		А-1 - 6 - ГОСТ5781-82 L=950	1	0.2
54		7		Ø6 АIII ГОСТ5781-82 l=150	2	
54		8		Уголок $\frac{50\times5\ ГОСТ8509-86}{С235\ ГОСТ27772-88}$		
				l=150	1	
				Стандартные изделия		
				Сетки арматурные		
		6	ГОСТ 23279-85	2С $\frac{12АIII}{10АIII}$ 295×205 $\frac{25}{75}$	1	
				Материалы		
				Бетон класса В12,5	3,2	м³

Ведомость расхода стали на элемент, кг

Марка элемента	Изделия арматурные										Изделия закладные					Общий расход
	Арматура класса									Всего	прокат марки				Всего	
	АI				АIII						С235					
	ГОСТ				ГОСТ						ГОСТ 8509-86					
	Ø6	Ø8		Итого	Ø6	Ø8	Ø10	Ø12	Итого		L50×5			Итого		
Фм2	1	19		20	4	3	20	61	88	108	0,6			0,6	0,6	108,6

1-1

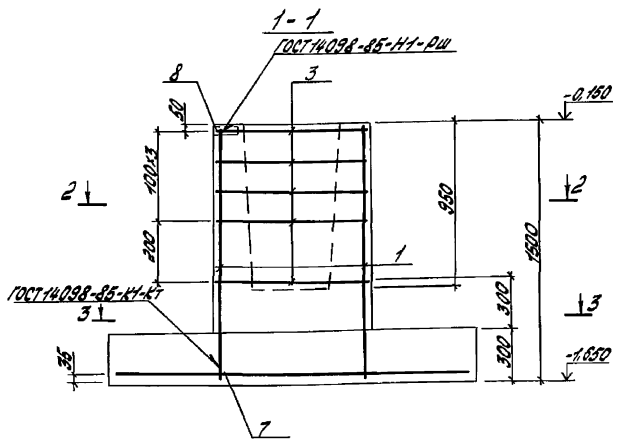

Нагрузки на фундамент

Схема нагрузок	N комб.	Расчет по деформациям					Расчет по прочности				
		N кн	Mx кнм	Ox кн	My кнм	Oy кн	N кн	Mx кнм	Ox кн	My кнм	Oy кн
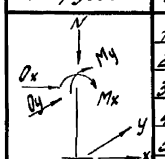	1	816	0	12	-198	14	898	0	13	16	-19
	2	758	0	-12	-198	14	898	0	13	-218	15
	3	868	0	35	-76	-4	834	0	-13	-218	15
	4	0	0	0	0	0	955	0	38	-84	-4
	5	0	0	0	0	0	777	0	-38	-84	-4
	6										
	7										

1. Ось X совпадает с направлением оси буквенной.
2. В таблице даны нагрузки от колонны и стен приведенные к ц.т. колонны в уровне верха подколонника.

1. Поз 1.6 соединить на сварке с помощью коротышей.
2. Схему расположения фундаментов см. лист 4

Привязан

Инв №

Инж. I	Бурмистрова		15.04.92
Вед. инж.	Егоров		15.04.92
Зав. гр.	Трубникова		15.04
Гл. спец.	Дыба		15.04
Н. контр.	Трубникова		15.04
Нач. отд.	Лебедев		15.04

409-28-61.92 КЖ

Бетоно-растворный узел с участком по производству железобетонных изделий до 1000 м³ в год

Стадия	Лист	Листов
Р	10	

Фундамент Фм2

ГПИстроммаш

Инв. № подл. | Подпись и дата | Взам. инв.

Альбом 2

Фм 3; Фм 16

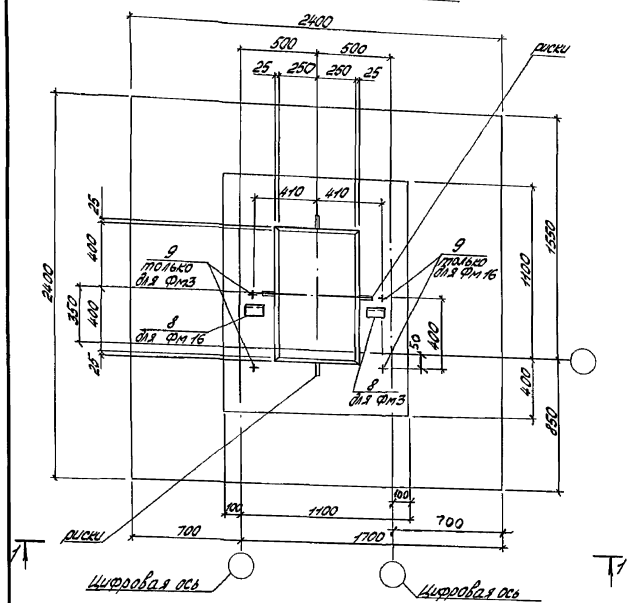

Схема расположения нижних сеток подвивы

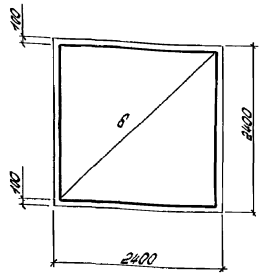

Ведомость деталей

Поз.	Эскиз
4	610
5	1060

2-2

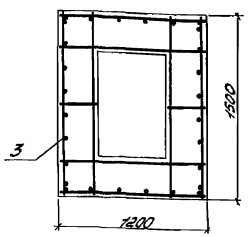

3-3

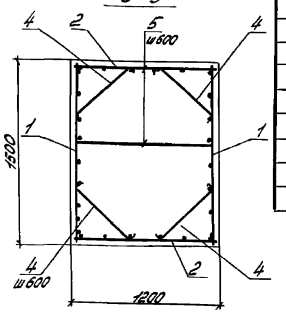

1-1

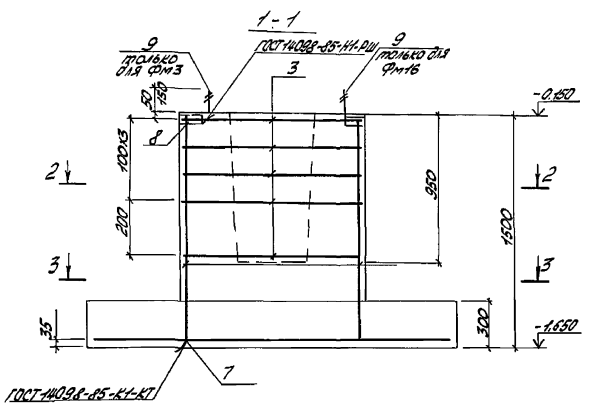

Спецификация фундамента Фм3, Фм16

Формат	Зона	Поз.	Обозначение	Наименование	Кол.	Примечание
				Сборочные единицы		
4		1	Т.П.409-28-61.92 КЖИ-С3	Сетка арм. С3	2	
4		2	Т.П.409-28-61.92 КЖИ-С4	Сетка арм. С4	2	
4		3	Т.П.409-28-61.92 КЖИ-С9	Сетка арм. С9	5	
				Детали		
54		4		Ø6 AI ГОСТ 5781-82 ℓ=750	4	
54		5		Ø6 AI ГОСТ 5781-82 ℓ=1200	1	
54		7		Ø6 AIII ГОСТ 5781-82 ℓ=150	1	
54		8		Уголок 50×5 ГОСТ 8509-86 / С235 ГОСТ 27772-88 ℓ=150	1	
				Стандартные изделия		
				Сетки арматурные		
		8	ГОСТ 23279-85	2С 12 AIII / 10 AIII-235×235-75/75	1	
		9	ГОСТ 24379.0-80	Болт 1.1М20×710 С235	2	
				Материалы		
				Бетон класса В12,5	3,4	м³

Ведомость расхода стали на элемент, кг

Марка элемента	Изделия арматурные									Всего	Изделия закладные				Всего	Общий расход
	Арматура класса										Прокат марки	Сталь круглая				
	AI				AIII						С235	С235				
	ГОСТ 5781-82				ГОСТ 5781-82						ГОСТ 8509-86	ГОСТ 2590-88				
	Ø6	Ø8		Итого	Ø6	Ø8	Ø10	Ø12	Итого		∠50×5	Итого	Ø24	Итого		
Фм 3,16	1	22			4	4	17	61	86	109	0,6	0,6	6,2	6,2	6,8	115,8

Нагрузки на фундамент

Схема нагрузок	№ комб.	Расчет по деформациям					Расчет по прочности				
		N кН	Mx кНм	Ox кН	My кНм	Oy кН	N кН	Mx кНм	Ox кН	My кНм	Oy кН
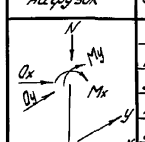	1	698	-127	0	-137	8	768	-139	0	-10	-12
	2	0	0	0	0	0	768	-139	0	-151	9
	3										
	4										
	5										
	6										
	7										

1. Ось X совпадает с направлением оси буквенной.
2. В таблице силы нагрузки от колонны с коэффициентом к и.т. колонны выше верха подколонника.

1. Поз 1,6 соединить на сварке с помощью накладышей поз 7.
2. Схему расположения фундаментов см. лист 4

Привязан.

Инв. №

					409-28-61.92 КЖ
Нач. т.	Кулик-ова			Н.контр.	
Гл.инж.	Гарова			Бетоно-растворный узел счетверенного по производству железобетонных изделий производительностью 100 000 м³/год	
Нач.гр.	Рубников			Стадия: Р	Лист: 11	Листов:
Гл.спец.	Лыба				
Н.контр.	Рубников			Фундаменты Фм3, Фм16	ГПИстроммаш
Нач.отд.	Лебедев				

Инв. № подл. | Подпись и дата | Взам. инв. №

Альбом 2

Фм 4

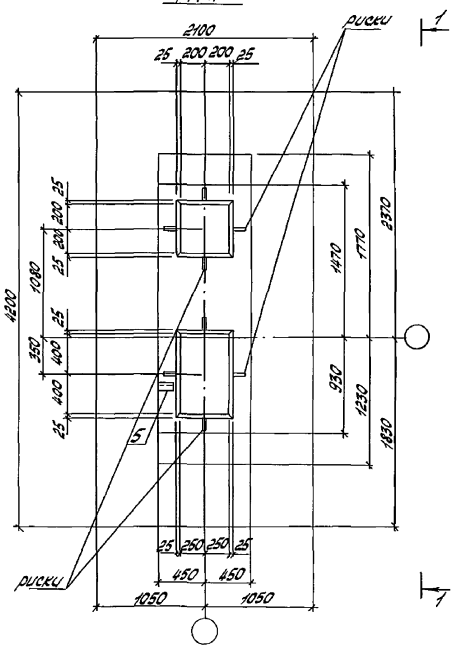

Схема расположения нижних сеток подошвы

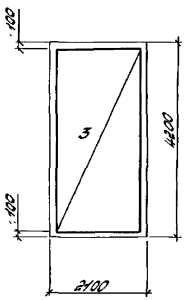

2-2 повернуто на 90°

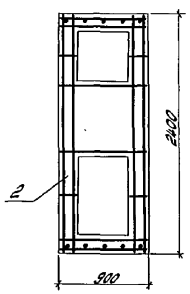

1 - 1

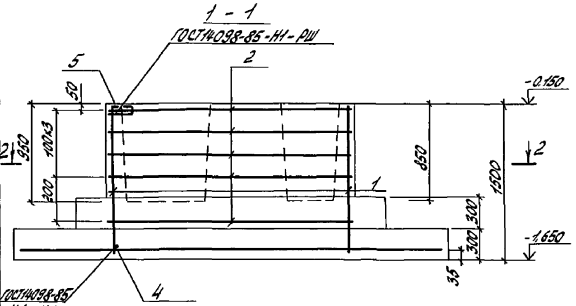

Спецификация фундамента Фм4

Формат	Зона	Поз.	Обозначение	Наименование	Кол.	Примечание
				Сборочные единицы		
1		1	ТП409-28-61.92 КЖИ-С1	Сетка арм. С1	2	
1		2	ТП409-28-61.92 КЖИ-С6	Сетка арм. С6	5	
				Детали		
Б4		4		Ø6 AIII ГОСТ 5781-82 ℓ=150	1	
Б4		5		Уголок 50×5 ГОСТ 8509-86 / Уголок С235 ГОСТ 27772-88 ℓ=150	1	
				Стандартные изделия		
				Сетки арматурные		
		3	ГОСТ 23279-85	2С 12 AIII/10 AIII-205×115 25/25	1	
				Материалы		
				Бетон класса В12,5	4,6	м³

Ведомость расхода стали на элемент, кг

Марка элемента	Изделия арматурные									Всего	Изделия закладные				Всего	Общий расход
	Арматура класса										Прокат марки					
	AI				AIII						С235					
	ГОСТ 5781-82				ГОСТ 5781-82						ГОСТ 8509-86					
	Ø8	Ø		Итого	Ø6	Ø8	Ø10	Ø12	Итого		L50×5			Итого		
Фм 4	30			30	4	1	27	54	86	116	0,6			0,6	0,6	116,6

Нагрузки на фундамент

Схема нагрузок	№ комб.	Расчет по деформациям					Расчет по прочности				
		N кН	Mx кНм	Ox кН	My кНм	Oy кН	N кН	Mx кНм	Ox кН	My кНм	Oy кН
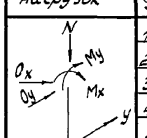	1	981	0	0	-300	14	1082	0	0	-95	-19
	2	0	0	0	0	0	1082	0	0	-330	15
	3										
	4										
	5										
	6										
	7										

1. Ось X совпадает с направлением оси буквенной
2. В таблице даны нагрузки от колонн с привязками: подколонника в верхнем сечении

1. Поз 1,3 соединить на сварке с помощью коротышей поз 4.
2. Схему расположения фундаментов см. лист 4

Привязан

Инв. №

					409-28-61.92 КЖ	
Нач. сект.	Каменторова			15.01-92		
Гл. инж.	Егоров			15.01-92	Бетоно-растворный узел с участком по производству железобетонных изделий об 100 тыс м³ в год	Стадия: Р; Лист: 12; Листов:
Зав. с.о.	Грачникова			15.01-92		
Гл. спец.	Дыба			15.01-92		
Н. контр.	Грачникова			15.01-92	Фундамент Фм4	ГПИстроммаш
Нач. отд.	Левобов			15.01-92		

25388-02 27 Копировал: Барышникова Формат: А2

Инв. № подл. | Подпись и дата | Взам. инв. №

Альбом 2

Фм 5

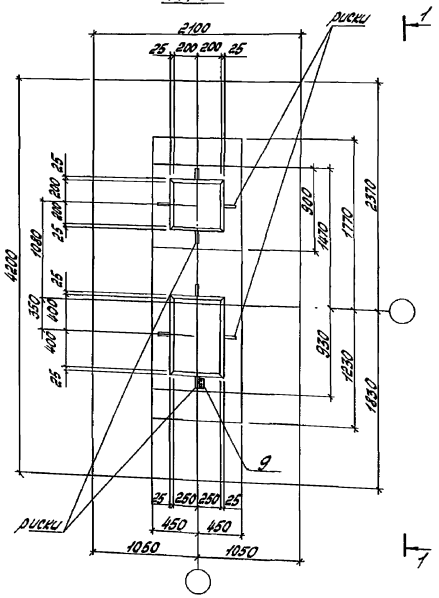

Схема расположения нижних сеток подошвы

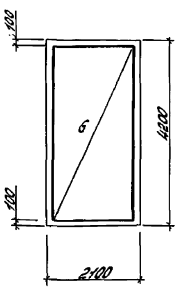

Ведомость деталей

Поз.	Эскиз
4	610
5	840

Спецификация фундамента Фм5

Формат	Зона	Поз.	Обозначение	Наименование	Кол.	Примечание
				Сборочные единицы		
4		1	ТП409-28-61.92 КЖИ-СЗ	Сетка арм С3	2	
4		2	ТП409-28-61.92 КЖИ-С1	Сетка арм С1	2	
4		3	ТП409-28-61.92 КЖИ-С2	Сетка арм С2	5	
		7	ТП409-28-61.92 КЖИ-С7	С7	3	
				Детали		
		4		Ø6 А I ГОСТ 5781-82 ℓ=750	8	
		5		Ø8 А I ГОСТ 5781-82 ℓ=980	2	
		8		Ø6 А I ГОСТ 5781-82 ℓ=150	1	
		9		Уголок 50х5 ГОСТ 8509-86 / С235 ГОСТ 27772-88		
				ℓ=150	1	
				Стандартные изделия		
				Сетки арматурные		
		6	ГОСТ 23279-85	2С 10 А III / 5 А I - 205х415 / 75	1	
		10	ГОСТ 23279-85	1С 12 А III / 8 А I - 85х115 / 75 / 65 - 4.115	3	
				Материалы		
				Бетон класса В12,5	6,4	м³

2-2 повернуто на 90°

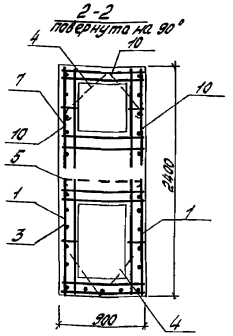

1-1

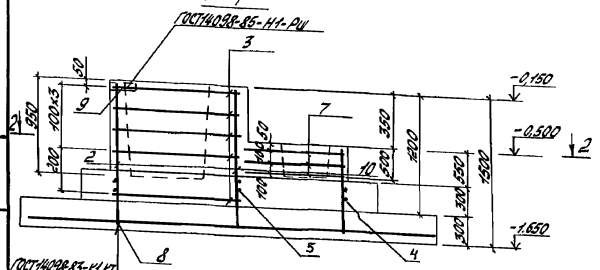

Ведомость расхода стали на элемент, кг

Марка элемента	Изделия арматурные										Изделия закладные				Общий расход
	Арматура класса									Всего	Прокат марки			Всего	
	А I ГОСТ 5781-82				А III ГОСТ 5781-82						С235 ГОСТ 8509-86				
	Ø6	Ø8		Итого	Ø6	Ø8	Ø10	Ø12	Итого		Уголок 50х5		Итого		
Фм5	2	29		31	4	5	27	85	121	152	0,6		0,6	0,6	152,6

Нагрузки на фундамент

Схема нагрузок	№ загруж.	Расчет по деформациям N кН	Mx кНм	Qx кН	My кНм	Qy кН	Расчет по прочности N кН	Mx кНм	Qx кН	My кНм	Qy кН
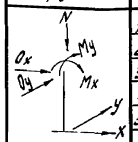	1	856	-14	0	-325	14	1052	-15	0	-423	-19
	2	0	0	0	0	0	1052	-15	0	-358	15
	3										
	4										
	5										
	6										
	7										

1. Ось X совпадает с направлением оси буквенной. (отм. -0,150)
2. В таблице даны нагрузки от конструкции привязки ки.: подземная и подземная часть

1. Поз. 2,6 соединить на сварке с помощью коротышей поз 4.
2. Схему расположения фундаментов см. лист

Привязан

Инв. №

409-28-61.92 КЖ

Нач. I	Бурмистрова						
Гл.спец.	Георгий			бетонно-растворный узел с участком по производству железобетонных изделий ёмкостью 3 м³/час	Стадия	Лист	Листов
Зав.гр.	Трубникова				Р	13	
Гл.спец.	Дыка						
Контр.	Трубникова						
Нач.отд.	Павлова			Фундамент Фм5	ГПИстроммаш		

25388-02 28 Копировал: Барышникова Формат: А2

Альбом 2

Фм 6

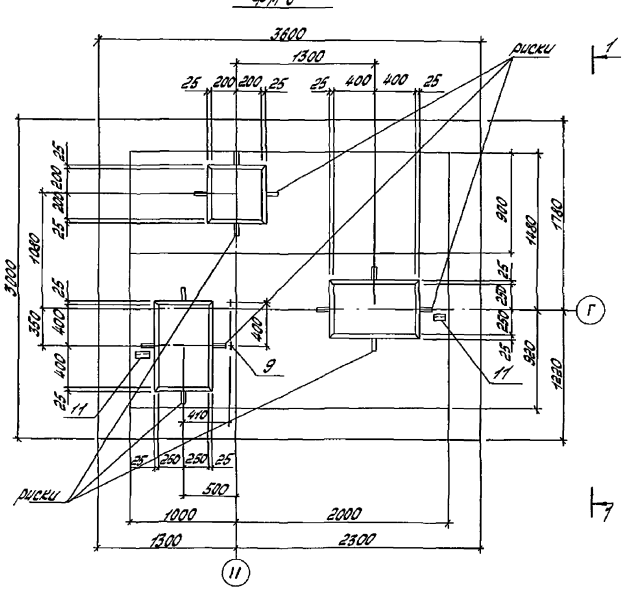
3600
1300
25 200 200 25 25 400 400 25
риски
3200
1880
350
400
400
400
25
25
25

Альбом 2

Фм7

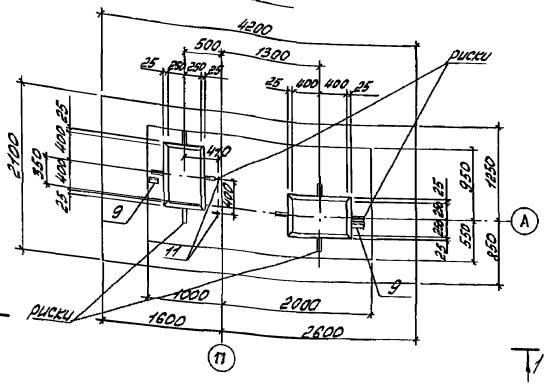

Схема расположения нижних сеток подошвы

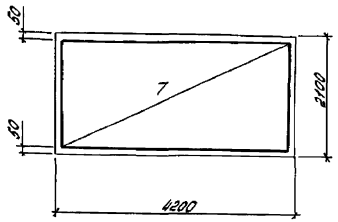

Ведомость деталей

Поз	Эскиз
4	610
5	1160
6	1440

Спецификация фундамента Фм7

Формат	Зона	Поз	Обозначение	Наименование	Кол.	Примечание
				Сборочные единицы		
А4		1	ТП409-28-61.92КЖИ-С3	сетка дом С3	2	
А4		2	ТП409-28-61.92КЖИ-С12	сетка дом С12	2	
А4		3	ТП409-28-61.92КЖИ-С13	сетка дом С13	5	
				Детали		
А4		4	ФБАI ГОСТ 5781-82 ℓ=750		8	
А4		5	ФБАI ГОСТ 5781-82 ℓ=1320		8	
А4		6	ФБАI ГОСТ 5781-82 ℓ=1580		4	
А4		8	ФБАIII ГОСТ 5781-82 ℓ=150		1	
А4		9	Уголок	80×5 ГОСТ 8509-86 / С235 ГОСТ 27772-88		
				ℓ=150	2	
				Стандартные изделия		
				Сетки арматурные		
		7	ГОСТ 23279-85	2С Рр1III 205×415 175/25 – 10АIII	1	
		11	ГОСТ 24379.0-80	Болт 1.1 М24×710 С235	2	
				Материалы		
				Бетон класса В12,5	7,2	м³

2-2

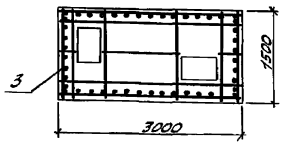

3-3

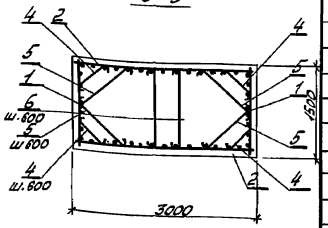

Ведомость расхода стали на элемент, кг

Марка элемента	Изделия арматурные									Всего	Изделия закладные									Всего	Общий расход
	Арматура класса AI, ГОСТ 5781-82				Арматура класса AII, ГОСТ						Арматура класса AIII, ГОСТ 5781-82				Прокат марки С235, ГОСТ				Сталь круглая С235, ГОСТ 2590-88			
	Ø6	Ø8		Итого	Ø6	Ø8	Ø10	Ø12	Итого		Ø12	Ø		Итого				Итого	150×5	Итого	Ø24	Итого		
Фм7	5	44		49	4	6	27	101	138	187	2,6			2,6					0,6	9,6	6,2	6,2	9,4	196,4

1-1

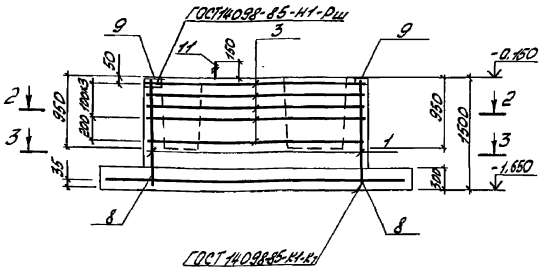

Нагрузки на фундамент

Схема нагрузок	N комб.	Расчет по деформациям: N кН	Mx кНм	Qx кН	My кНм	Qy кН	Расчет по прочности: N кН	Mx кНм	Qx кН	My кНм	Qy кН
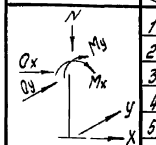	1	1043	-323	-6	26	-11	1148	-355	-9	28	-12
	2	1043	-234	4	-101	6	1148	-257	5	28	-12
	3	0	0	0	0	0	1148	-257	5	-111	9
	4										
	5										
	6										
	7										

1. Ось X совпадает с направлением оси буквенной
2. В таблице даны нагрузки от геотехнистов проектные к.н.: подошвенного в уровне его верха.

1. Поз 1-7 соединить на сварке с помощью коротышей поз 8.
2. Схему расположения фундаментов см. лист 4

Привязан:

Инв.№

409-28-61.92 КЖ

Гип	Бурмистрова			11.91	Бетонораствормый узел с участком по производству ЖБИ изделий во 1000 м³ в год	Стадия	Лист	Листов
Нач. цех	Егоров			10.91		Р	15	
Зав. кф.	Трубникова			11.91				
Гаспец.	Дыва			11.91				
Н. контр.	Трубникова			11.91				
Нач. отд.	Лебедев			11.91	Фундамент Фм7	ГПИстроммаш		

25388-02 30 Копировал: Барыкинкова Формат: А2

Инв.№ подл. | Подпись и дата | Взам.инв.№

Альбом 2

Фм 8

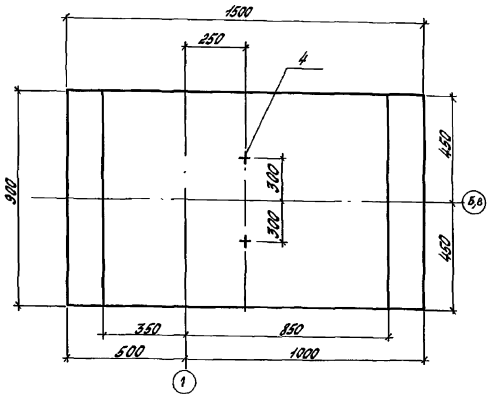

Схема расположения нижних сеток подливы

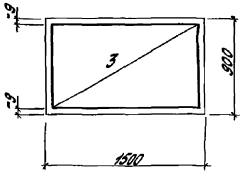

Спецификация фундамента Фм8

Формат	Зона	Поз	Обозначение	Наименование	Кол	Примечание
				Сборочные единицы		
4		1	ТП 409-28-61.92 КЖИ-С1	Сетка арм с1	2	
4		2	ТП 409-28-61.92 КЖИ-С5	Сетка арм С5	5	
				Стандартные изделия		
				Сетки арматурные		
		3	ГОСТ 23279-85	Вр 10АIII-200 10АIII-200 — 145×85	1	
		4	ГОСТ 24379.0-80	Болт 1.1 М24×710 С235	2	27.1
				Материалы		
				Класс бетона В 12,5	1,7	м³

2-2

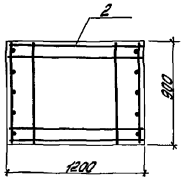

3-3

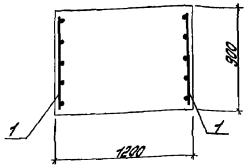

1-1

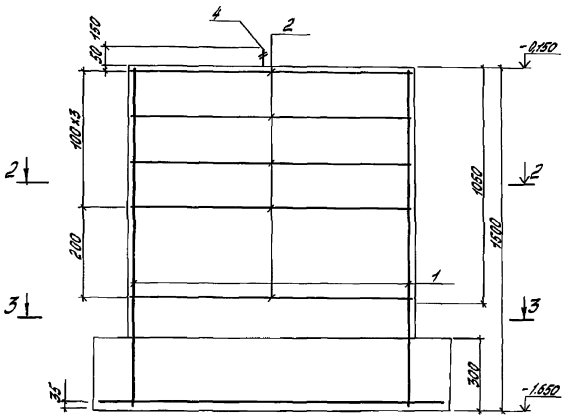

Ведомость расхода стали на элемент, кг

Марка элемента	Изделия арматурные								Всего	Изделия закладные				Общий расход
	Арматура класса									Сталь круглая				
	AI				AIII					С 235			Всего	
	ГОСТ 5781-82				ГОСТ 5781-82					ГОСТ 25.90-88				
	Ø8	Ø		Итого	Ø8	Ø10	Ø12	Итого		Ø24	Ø	Итого		
Фм8	16			16	1	9	13	23	39	6,2		6,2	6,2	45,2

Нагрузки на фундамент

Схема нагрузок	№ комп	Расчет по деформациям N кН	Mx кНм	Qx кН	My кНм	Qy кН	Расчет по прочности N кН	Mx кНм	Qx кН	My кНм	Qy кН
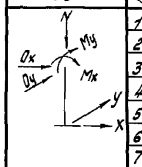	1	64	0	12	0	0	77	0	13	0	0
	2										
	3										
	4										
	5										
	6										
	7										

1. Оси X совпадают с направлением оси обсыпной
2. В графах даны нагрузки от колонны и сваи подвергающихся ниже вышележащих

1. Схему расположения фундаментов см. лист 4

Привязан

Инв №

409-28-61.92 КЖ

Нач. I	Бурмистрова		15.04
Гл. инж.	Егорова		15.04
Зав. гр.	Трушникова		15.04
Н. спец.	Алла		15.04
Н. контр.	Трушникова		15.04
Нач. отд.	Яковлев		15.04

Бетоно-растворный узел с участком по производству железобетонных изделий обсыпной в/о

Стадия	Лист	Листов
Р	16	

Фундамент Фм8

ГПИстроммаш

25388-02 31 Копировал: Барышникова Формат А2

Инв. № подл. | Подпись и дата | Взам. инв. №

Альбом 2

Фм 9

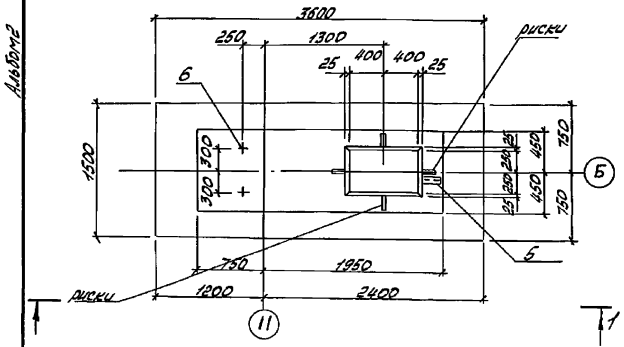

Схема расположения нижних сеток подошвы

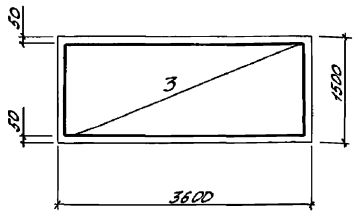

2-2

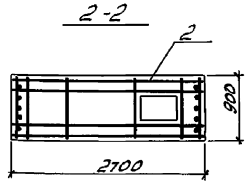

3-3

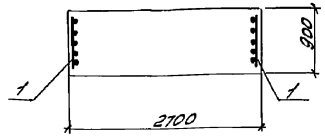

Спецификация фундамента Фм9

Форм.	Зона	Поз.	Обозначение	Наименование	Кол.	Примечание
				Сборочные единицы		
4		1	ТП409-28-61.92 КЖИ-С1	Сетка арм. С1	2	
4		2	ТП409-28-61.92 КЖИ-С8	Сетка арм. С8	3	
				Детали		
Б4		4		Ф6АIII ГОСТ5781-82 ℓ=750	1	
Б4		5		Уголок $\frac{50\times5\ ГОСТ8509-86}{С235\ ГОСТ27772-88}$		
				ℓ=150	1	
				Стандартные изделия		
				Сетки арматурные		
		3	ГОСТ23279-85	2С $\frac{12АIII}{10АIII}$ 145×355 $\frac{75}{25}$	1	
		6	ГОСТ24379.0-80	Болт 1.1М24×710 С235	2	
				Материалы		
				Бетон класса В12,5	3,7	м³

Ведомость расхода стали на элемент, кг

Марка элемента	Изделия арматурные										Изделия закладные					Общий расход
	Арматура класса									Всего	Прокат марки		Сталь круглая		Всего	
	АI			АIII							С235		С235			
	ГОСТ 5781-82			ГОСТ 5781-82							ГОСТ 8509-86		ГОСТ 2590-88			
	Ф8	Ф	Итого	Ф6	Ф8	Ф10	Ф12	Ф14	Итого		L50×5	Итого	Ф24	Итого		
Фм9	19		19	4	1	16	25	18	64	83	0,6	0,6	6,2	6,2	6,8	89,8

1-1

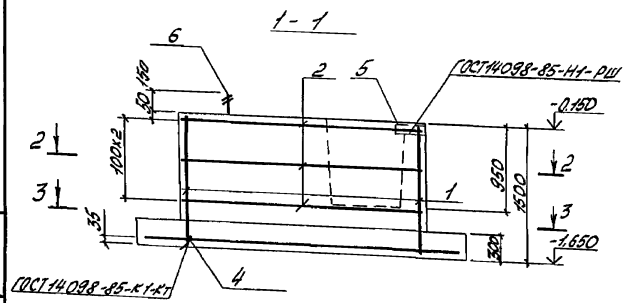

1. Поз 1.3 соединить на сварке с помощью коротышей поз 4.
2. Схему расположения фундаментов см. лист 4

Нагрузки на фундамент

Схема нагрузок	N комб.	Расчет по деформациям					Расчет по прочности				
		N кн	Mx кнм	Ox кн	My кнм	Oy кн	N кн	Mx кнм	Ox кн	My кнм	Oy кн
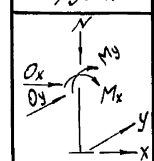	1	563	116	17	0	0	620	29	4	0	0
	2	0	0	0	0	0	620	127	18	0	0
	3										
	4										
	5										
	6										
	7										

1. Ось X совпадает с направлением оси буквенной
2. В таблице даны нагрузки от колонн и стен приведенные к ц.: подколонника в уровне его верха

Привязан

Инв №

Инж I	Бурмистрова		15.04.92
Вед. инж	Егоров		15.04.92
Зав. гр.	Трубникова		15.04
Гл. спец.	Дыба		15.04
Н. контр	Трубникова		15.04
Нач. отд.	Лебедев		15.04

409-28-61.92 КЖ

Бетонорастворный узел с участком по производству ж-б. изделий до 1000 м³ в год.

Стадия	Лист	Листов
Р	17	

Фундамент Фм9

ГПИстроммаш

Инв № подл. | Подпись и дата | Взам. инв №

Альбом 2

Фм 10

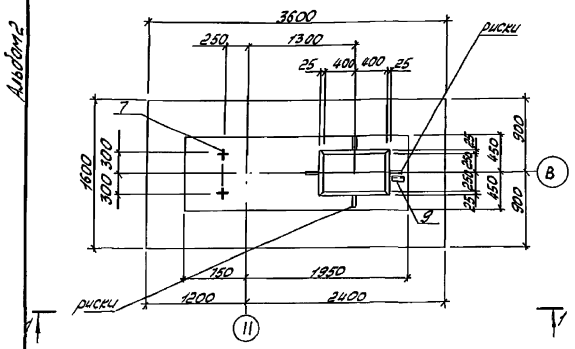

Схема расположения нижних сеток подошвы

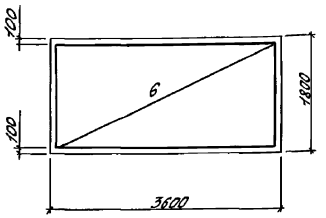

Ведомость деталей

Поз	Эскиз
4	600
5	810

2 - 2

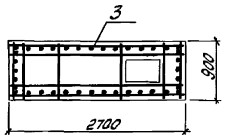

3 - 3

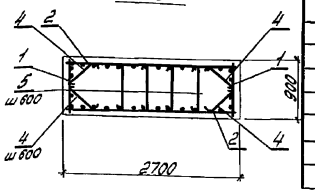

Спецификация фундамента Фм10

Форм.	Зона	Поз.	Обозначение	Наименование	Кол.	Примечание
				Сборочные единицы		
4		1	ТП409-28-61.92 КЖИ-С1	Сетка арм. С1	2	
4		2	ТП409-28-61.92 КЖИ-С11	Сетка арм С11	2	
4		3	ТП409-28-61.92 КЖИ-С8	Сетка арм. С8	3	
				Детали		
54		4		Ф6 AI ГОСТ 5781-82 ℓ=740	4	
54		5		Ф6 AI ГОСТ 5781-82 ℓ=950	4	
54		8		Ф6 AIII ГОСТ 5781-82 ℓ=150	1	
54		9		Уголок $\frac{50\times5\ ГОСТ 8509-86}{С235\ ГОСТ 27772-88}$ ℓ=150	1	
				Стандартные изделия		
				Сетки арматурные		
		6	ГОСТ 23279-85	2С $\frac{12 AIII}{10 AIII}$ 175×355 $\frac{75}{75}$	1	
		7	ГОСТ 24379.080	Болт 1.1М24×710 С235	2	
				Материалы		
				Бетон класса В12,5	4,45	м³

Ведомость расхода стали на элемент, кг

Марка элемента	Изделия арматурные										Изделия закладные					Общий расход
	Арматура класса									Всего	Прокат марки		Сталь круглая		Всего	
	AI				AIII						С235		С235			
	ГОСТ 5781-82				ГОСТ 5781-82						ГОСТ 8509-86		ГОСТ 2590-88			
	Ф6	Ф8		Итого	Ф6	Ф8	Ф10	Ф12	Итого		L50×5	Итого	Ф24	Итого		
Фм10	2	19		21	4	5	19	77	105	126	0,6	0,6	6,2	6,2	6,8	132,8

1 - 1

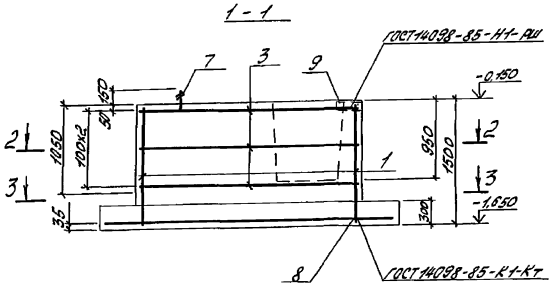

1. Поз 1.6 соединить на сварке с помощью коротышей поз 8.
2. Схему расположения фундаментов см. лист 4

Нагрузки на фундамент

Схема нагрузок	N комб.	Расчет по деформациям					Расчет по прочности				
		N кн	Mx кнм	Ox кн	My кнм	Oy кн	N кн	Mx кнм	Ox кн	My кнм	Oy кн
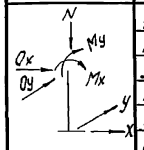	1	656	181	17	0	5	693	118	9	0	-5
	2	668	156	12	0	10	722	199	18	0	5
	3	0	0	0	0	0	679	131	13	0	-11
	4	0	0	0	0	0	736	171	13	0	11
	5										
	6										
	7										

1. Ось X совпадает с направлением оси буквенной
2. В таблице даны нагрузки от колонн и стен приведенные к ц.т. подколонника в уровне его верха

Привязан:

Инв №

Инж.	Бурмистрова		17.04.92
Вед. инж.	Егоров		15.04.92
Зав. гр.	Трубникова		15.04
Гл. спец.	Дыба		15.04
Н. контр.	Трубникова		15.04
Нач. отд.	Лебедев		15.04

409-28-61.92 КЖ

Бетонорастворный узел с участком по производству ж-б. изделий до 1000 м³ в год.

Стадия	Лист	Листов
Р	18	

Фундамент Фм10

ГПИстроммаш

Инв. № подл. | Подпись и дата | Взам. инв. №

Альбом 2

Фм 11

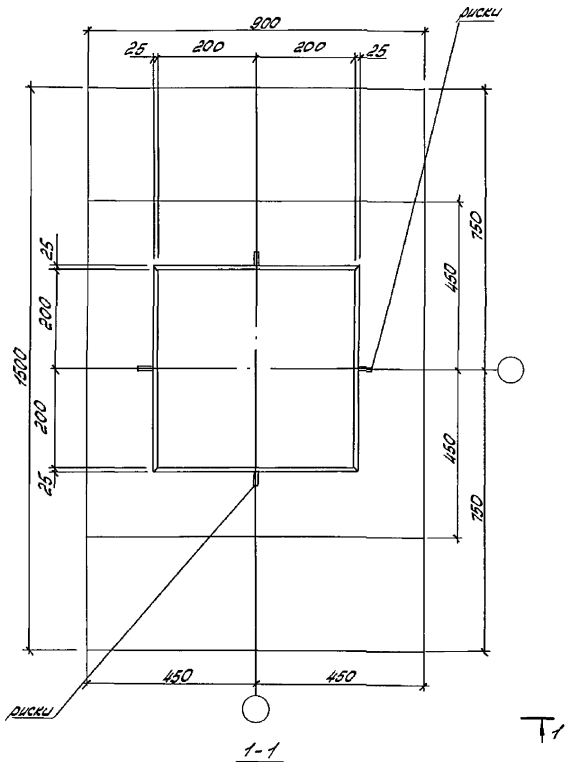

2-2

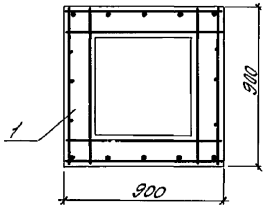

3-3

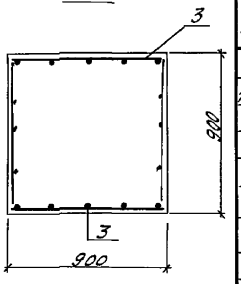

Схема расположения нижних сеток подошвы

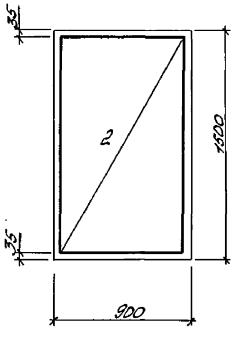

1-1

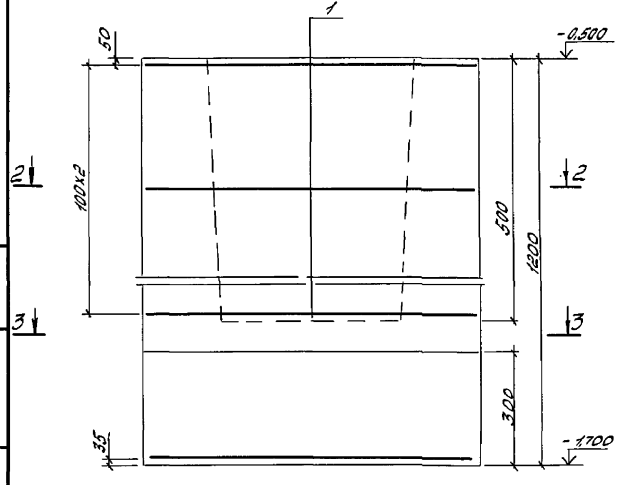

Спецификация фундамента Фм 11

Форм.	Зона	Поз.	Обозначение	Наименование	Кол.	Примечание
				Сборочные единицы		
11		1	ТП409-28-61.92 КЖИ-С7	Сетка арм. С7	3	
				Стандартные изделия		
				сетки арматурные		
		2	ГОСТ23279-85	$4С\frac{10АIII-200}{10АIII-200}85\times145$	1	
		3	ГОСТ23279-85	$1С\frac{12АIII}{8АIII-0(600\sim)}85\times115\frac{75+775}{25}$	4	
				материалы		
				Класс бетона В125	1.1	$м^3$

Ведомость расхода стали на элемент, кг

Марка элемента	Изделия арматурные								Общий расход
	Арматура класса								
	АI			АIII					
	ГОСТ 5781-82			ГОСТ 5781-82					
	Ø8		Итого	Ø8	Ø10	Ø12		Итого	
Фм11	8		8	1	8	23		32	40

Нагрузки на фундамент

Схема нагрузок	N комб.	Расчет по деформациям					Расчет по прочности				
		N кн	Mx кнм	Ox кн	My кнм	Oy кн	N кн	Mx кнм	Ox кн	My кнм	Oy кн
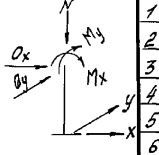	1	196	0	3	0	-3	216	0	4	0	-4
	2										
	3										
	4										
	5										
	6										
	7										

1. Ось X совпадает с направлением буквенной
2. В таблице даны нагрузки от колонн и стен приведенные к ц.т. колонны в уровне верха подколонника

1. Схему расположения фунаментов см. лист 4

Привязан

Инв. N

Инж. I	Бурмистрова		15.04.92
Вед. инж.	Егоров		15.04.92
Зав. гр.	Трубникова		15.04
Гл. спец.	Дыба		15.04
Н. контр.	Трубникова		15.04
Нач. отд.	Лебедев		15.04

409-28-61.92 КЖ

Бетоно-растворный узел с участком по производству железобетонных изделий до 10000 м³ в год.

Стадия	Лист	Листов
Р	19	

Фундамент Фм 11

ГПИстроммаш

Инв. № подл. | Подпись и дата | Взам. инв. №

25388-02 34 Копировал: Барышникова Формат: А2

Альбом 2

Фм 12

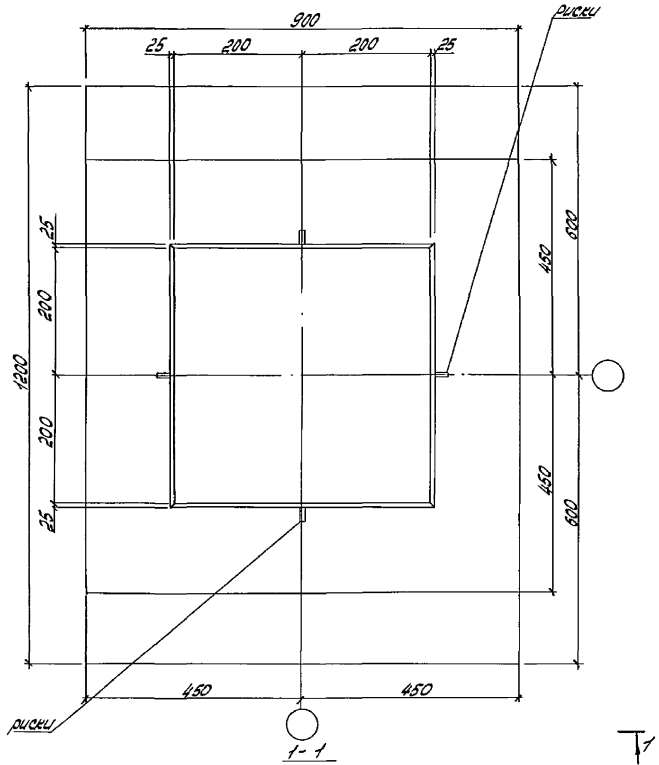

2-2

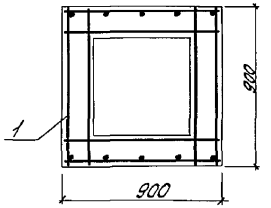

3-3

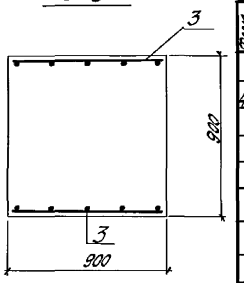

Спецификация фундамента Фм12

Форм.	Зона	Поз.	Обозначение	Наименование	Кол.	Примечание
				Сборочные единицы		
4		1	ТП409-28-61.92 КЖИ-С7	Сетка арм. С7	3	
				Стандартные изделия		
				Сетки арматурные		
		2	ГОСТ 23279-85	$1С\frac{10\,АIII-200}{10\,АIII-200}\,85\times115\frac{75}{25}$	1	
		3	ГОСТ 23279-85	$1С\frac{12\,АIII}{8\,АIII-0\,(600)}\,85\times115\frac{75+775}{25}$	2	
				Материалы		
				Класс бетона В 12,5	10	м³

Схема расположения нижних сеток подошвы

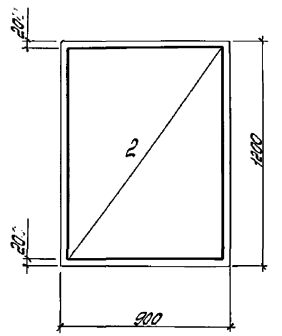

Ведомость расхода стали на элемент кг

Марка элемента	Изделия арматурные								Общий расход
	Арматура класса								
	AI			AIII					
	ГОСТ 5781-82			ГОСТ 5781-82					
	Ф8		Итого	Ф8	Ф10	Ф12		Итого	
Фм12	8		8	1	7	13		21	29

1-1

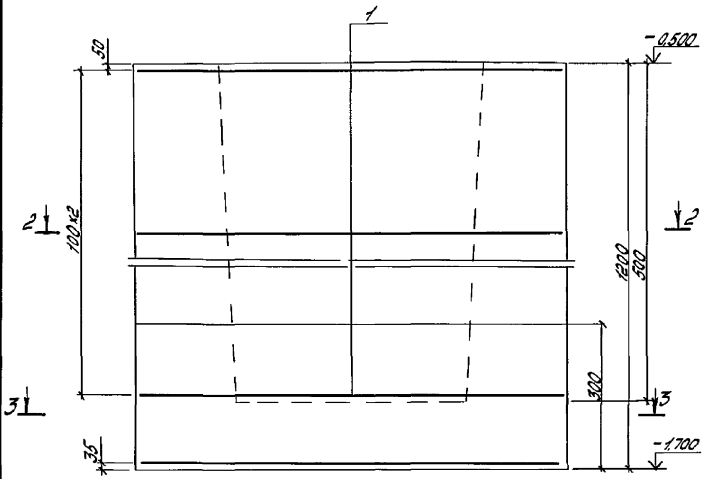

Нагрузки на фундамент

Схема нагрузок	N комб.	Расчет по деформациям N кн	Mx кнм	Ox кн	My кнм	Oy кн	Расчет по прочности N кн	Mx кнм	Ox кн	My кнм	Oy кн
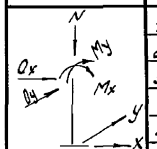	1	127	0	2	0	2	140	0	2	0	2
	2										
	3										
	4										
	5										
	6										
	7										

1. Ось X совпадает с направлением оси буквенной
2. В таблице даны нагрузки отколонны и стен приведенные к ц.т. колонны в уровне верха подколонника

1. Схему расположения фундаментов см. лист 4

Привязан.

Инв N

Инж. I	Бурмистрова	[signature]	15.04
Вед. инж.	Егоров	[signature]	15.04
Зав. гр.	Трубникова	[signature]	15.04
Гл. спец.	Дыба	[signature]	15.04
Н. контр.	Трубникова	[signature]	15.04
Нач. отд.	Лебедев	[signature]	15.04

409-28-61.92 КЖ

Бетоно-растворный узел с участком по производству ж.-б. изделий до 1000 м³ в год.

Стадия	Лист	Листов
Р	20	

Фундамент Фм12

ГПИстроммаш

Инв N подл. | Подпись и дата | Взам. инв N

Копировал: 25388-02 35 Формат: А2

Альбом 2

Фм 13

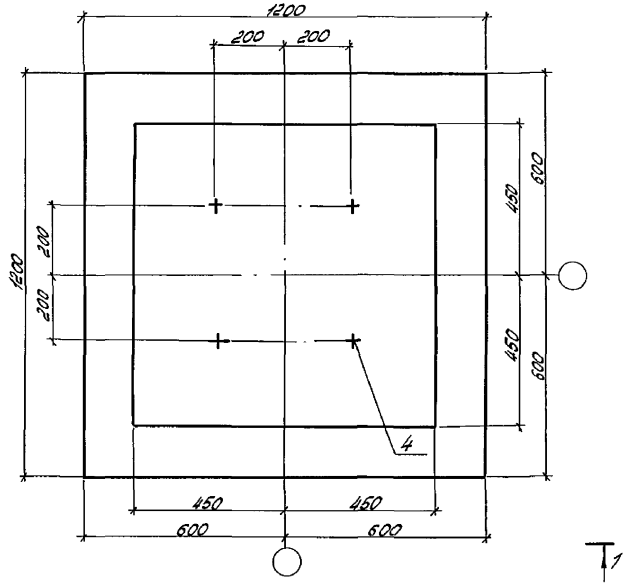

Схема расположения нижних сеток подошвы

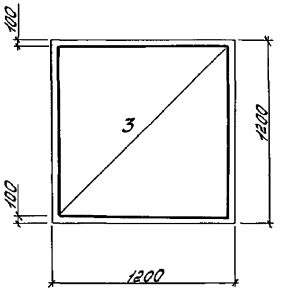

2-2

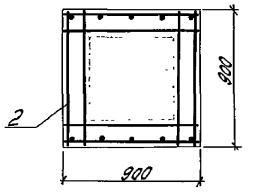

3-3

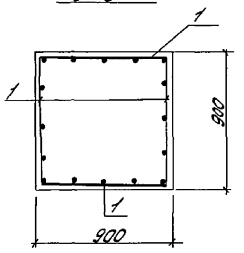

1-1

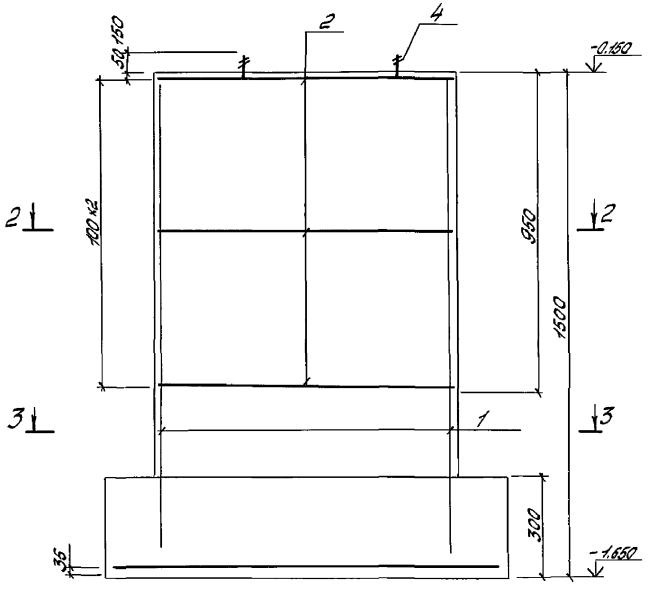

Спецификация фундамента Фм13

Формат	Зона	Поз.	Обозначение	Наименование	Кол.	Примечание
				Сборочные единицы		
4		1	ТП409-28-61.92 КЖИ-С1	Сетка арм. С1	4	
4		2	ТП409-28-61.92 КЖИ-С7	Сетка арм. 7	3	
				Стандартные изделия		
				сетки арматурные		
		3	ГОСТ 23279-85	4С $\frac{10АIII-200}{10АIII-200}$ 115×115 $\frac{75}{75}$	1	
		4	ГОСТ 24379.0-80	Болт 1,1М24×710 С235	4	2,71
				Материалы		
				класс бетона В 12,5	1,4	м³

Ведомость расхода стали на элемент, кг

Марка элемента	Изделия арматурные									Изделия закладные					Общий расход
	Арматура класса								Всего	Сталь круглая				Всего	
	АI				АIII					С235					
	ГОСТ 5781-82				ГОСТ 5781-82					ГОСТ 2590-88					
	Ø8	Ø		Итого	Ø8	Ø10	Ø12	Итого		Ø24	Ø		Итого		
Фм13	8,0			8,0	1,0	8,0	13	22	30	12,4			12,4	12,4	42,4

Нагрузки на фундамент

Схема нагрузок	N комб.	Расчет по деформациям					Расчет по прочности				
		N кн	Mx кнм	Ox кн	My кнм	Oy кн	N кн	Mx кнм	Ox кн	My кнм	Oy кн
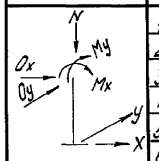	1	155	0	3	0	0	170	0	3	0	0
	2										
	3										
	4										
	5										
	6										
	7										

1. Ось X совпадает с направлением оси буквенной.
2. В таблице даны нагрузки от колонны и стен приведенные к ц.т. колонны в уровне верха подколонника

1. Схему расположения фундаментов см. лист 4

Привязан

Инв № подл. | Подпись и дата | Взам. инв №

Инж.	Бурмистрова		15.04.92
Вед. инж.	Егоров		15.04.92
Зав. гр.	Трубникова		15.04
Гл. спец.	Дыба		15.04
Н. контр.	Трубникова		15.04
Нач. отд.	Лебедев		15.04

409-28-61.92 КЖ

Бетонорастворный узел с участком по производству ж-б. изделий до 1000 м³ в год.

Стадия	Лист	Листов
Р	21	

Фундамент Фм13

ГПИстроммаш

25388-02 36 Копировал: Барышникова Формат: А2

Альбом 2

Фм 14

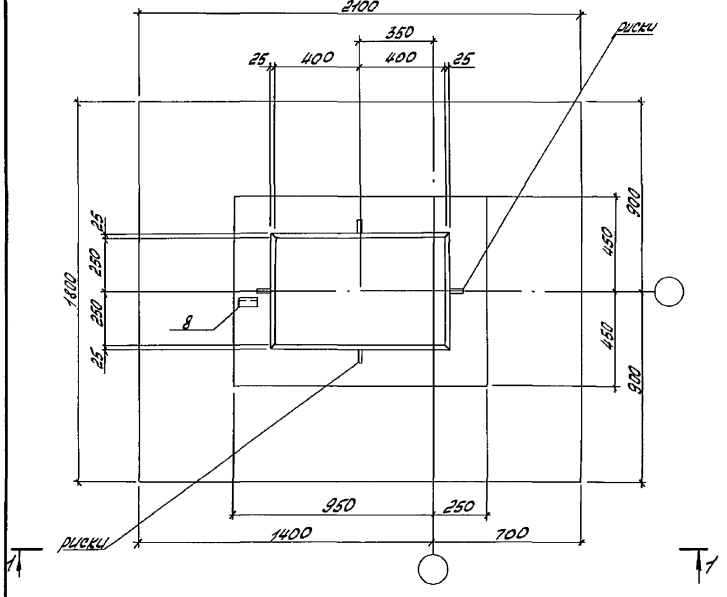

Схема расположения нижних сеток подошвы

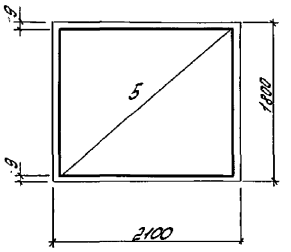

2-2

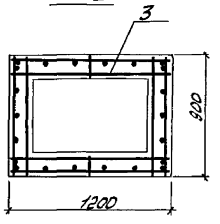

3-3

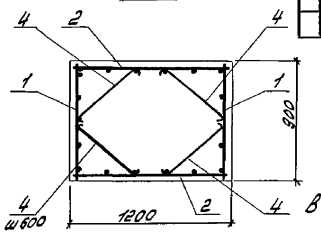

Спецификация фундамента Фм 14

Формат	Зона	Поз.	Обозначение	Наименование	Кол.	Примечание
				Сборочные единицы		
4		1	ТП409-28-61.92 КЖИ -С1	Сетка арм. С1	2	
4		2	ТП409-28-61.92 КЖИ -С4	Сетка арм С4	2	
4		3	ТП409-28-61.92 КЖИ -С5	Сетка арм С5	5	
				Детали		
Б4		4		Ф6АI ГОСТ5781-82 ℓ=750	4	0,1
Б4		7		Ф6АIII ГОСТ5781-82 ℓ=150	1	
Б4		8		Уголок $\frac{50\times5\ ГОСТ8509-86}{ГОСТ27772-88}$ ℓ=150	1	
				Стандартные изделия		
				сетки арматурные		
		5	ГОСТ23279-85	$4С\frac{10АIII-200}{10АIII-200}\ 205\times175\frac{75}{25}$	1	
				Материалы		
				Класс бетона В 125	20	м³

Ведомость расхода стали на элемент, кг

Марка элемента	Изделия арматурные										Изделия закладные			Общий расход
	Арматура класса									Всего	Прокат марки С235		Всего	
	АI				АIII									
	ГОСТ 5181-82				ГОСТ 5781-82						ГОСТ8509-86			
	Ф6	Ф8		Итого	Ф6	Ф8	Ф10	Ф12	Итого		L50×5	Итого		
Фм 14	1	16		17	4	3	24	28	59	76	0,6	0,6	0,6	76,6

1-1

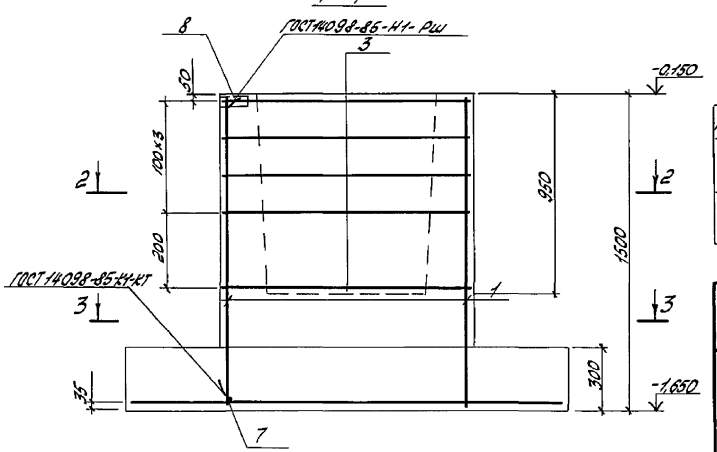

Ведомость деталей

Поз	Эскиз
4	610

1. Поз 1,5 соединить на сварке с помощью коротышей поз 7.
2. Схему расположения фундаментов см. лист 4

Нагрузки на фундамент

Схема нагрузок	N комб.	Расчет по деформациям					Расчет по прочности				
		N кн	Mx кнм	Ox кн	My кнм	Oy кн	N кн	Mx кнм	Ox кн	My кнм	Oy кн
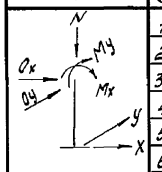	1	436	62	3	0	5	480	68	5	0	5
	2	474	-7	-3	0	5	480	-8	-3	0	5
	3	410	62	3	0	-5	451	68	5	0	-5
	4	450	28	0	0	10	494	31	0	0	11
	5	0	0	0	0	0	436	31	0	0	-11
	6										
	7										

1. Ось X совпадает с направлением оси буквенной
2. В таблице даны нагрузки от колонны и стен приведенные к ц.т. колонны в уровне верха подколонника

Привязан:

Инв №

Инж I	Бурмистрова		15.04.97
Вед. инж.	Егоров		15.04.92
Зав. гр.	Трубникова		15.04
Гл. спец.	Дыба		15.04
Н. контр.	Трубникова		15.04
Нач. отд.	Лебедев		15.04

409-28-61.92 КЖ

Бетонорастворный узел с участком по производству ж.-б. изделий до 1000 м³ в год.

Стадия	Лист	Листов
Р	22	

Фундамент Фм14.

ГПИстроммаш

Инв № подл. | Подпись и дата | Взам. инв №

25388-02 37 Копировал: Барышникова Формат: А2

Альбом 2

Фм 15

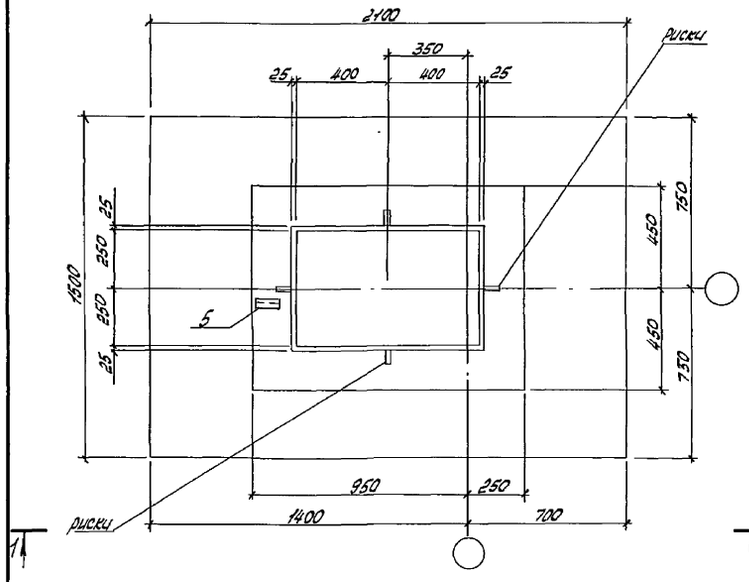

Схема расположения нижних сеток подошвы

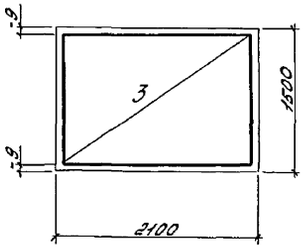

2-2

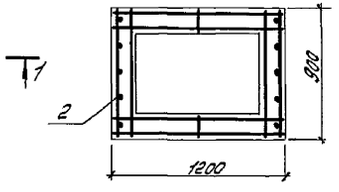

3-3

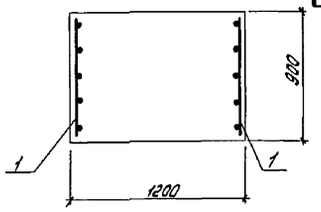

Спецификация фундамента Фм15

Форм.	Зона	Поз.	Обозначение	Наименование	Кол.	Примечан.
				Сборочные единицы		
4		1	ТП409-28-61.92КЖИ-С1	Сетка арм С1	2	
4		2	ТП409-28-61.92КЖИ-С5	Сетка арм С5	5	
				Детали		
54		4		Ф6АIII ГОСТ5781-82 ℓ=150	1	
54		5		Уголок $\frac{50\times5\ ГОСТ8509-86}{С235\ ГОСТ27772-88}$		
				ℓ=150	1	
				Стандартные изделия		
				Сетки арматурные		
		3	ГОСТ23279-85	$4С\frac{10АIII-200}{10АIII-200}$ 205×145	1	
				Материалы		
				Бетон класса В12.5	1,8	м3

Ведомость расхода стали на элемент, кг.

Марка элемента	Изделия арматурные										Изделия закладные					Общий расход
	Арматура класса									Всего	Прокат марки				Всего	
	АI				АIII						С235					
	ГОСТ 5781-82				ГОСТ 5781-82						ГОСТ 8509-86					
	Ф8	Ф		Итого	Ф6	Ф8	Ф10	Ф12	Итого		L50×5			Итого		
Фм15	16			16	4	1	21	13	39	55	0,6			0,6	0,6	55,6

1-1

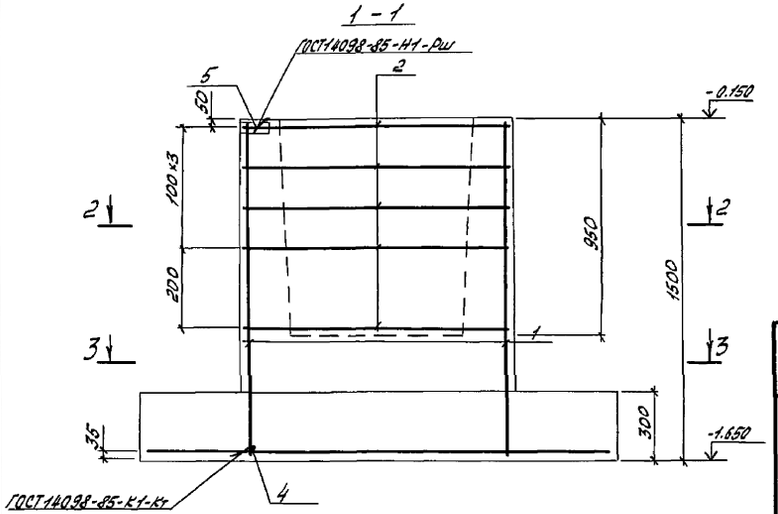

1. Поз 1.3 соединить на сварке с помощью коротышей поз.4.
2. Схема расположения фундаментов см. лист 4

Нагрузки на фундамент

Схема нагрузок	№комб.	Расчет по деформациям					Расчет по прочности				
		N кн	Mx кнм	Ox кн	My кнм	Oy кн	N кн	Mx кнм	Ox кн	My кнм	Oy кн
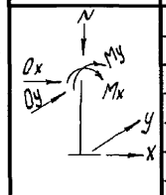	1	343	62	4	0	0	378	68	5	0	0
	2	343	-26	-8	0	0	378	-29	-9	0	0
	3										
	4										
	5										
	6										
	7										

1. Ось X совпадает с направлением оси буквенной.
2. В таблице даны нагрузки от колонны и стен приведенные к ц.т. колонны в уровне верха подколонника

Привязан:

Инв №

Инж I	Бурмистрова		15.04.92
Вед. инж	Егоров		15.04.92
Зав.гр.	Трубникова		15.04
Гл.спец.	Дыба		15.04
Н.контр.	Трубникова		15.04
Нач.отд.	Лебедев		15.04

409-28-61.92 КЖ

Бетонорастворный узел с участком по производству ж-б. изделий до 1000м³ в год.

Стадия	Лист	Листов
Р	23	

Фундамент Фм15

ГПИстроммаш

Инв № подл. | Подпись и дата | Взам. инв №

Копировал: Барышникова

Формат: А2

Альбом 2

Фм 17

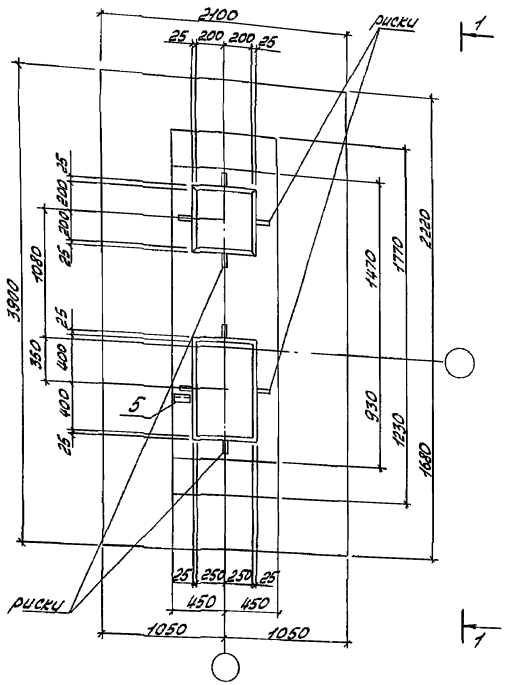

Схема расположения нижних сеток подошвы

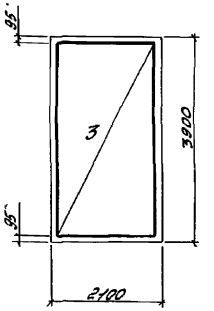

2-2 повернуто на 90°

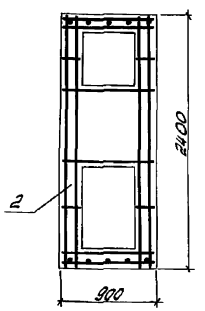

Спецификация фундамента Фм17

Форм.	Зона	Поз.	Обозначение	Наименование	Кол.	Примечание
				Сборочные единицы		
4		1	ТП409-28-61.92 КЖИ -С1	Сетка арм С1	2	
4		2	ТП409-28-61.92 КЖИ -С6	Сетка арм. С6	5	
				Детали		
54		4		Ф6АТ ГОСТ 5781-82 ℓ=150	1	
54		5		Уголок $\frac{50\times5\ ГОСТ\ 8509-86}{С235\ ГОСТ\ 27772-88}$		
				ℓ=150	1	
				Стандартные изделия		
				Сетки арматурные		
		3	ГОСТ 23279-85	2С $\frac{12АIII}{10АIII}$-205×385	1	
				Материалы		
				Бетон класса В12,5	4,64	м³

Ведомость расхода стали на элемент, кг

Марка элемента	Изделия арматурные										Изделия закладные					Общий расход
	Арматура класса									Всего	Прокат марки				Всего	
	АI			АIII							С235					
	ГОСТ 5781-82			ГОСТ 5781-82							ГОСТ 8509-86					
	Ф8	Ф	Итого	Ф6	Ф8	Ф10	Ф12	Ф14	Итого		150×5			Итого		
Фм17	30		30	4	1	26	38	18	87	117	0,6			0,6	0,6	117,6

1-1

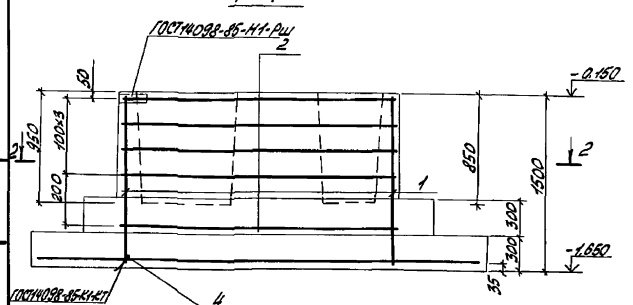

нагрузки на фундамент

Схема нагрузок	N комб.	Расчет по деформациям					Расчет по прочности				
		N кн	Mx кнм	Ox кн	My кнм	Oy кн	N кн	Mx кнм	Ox кн	My кнм	Oy кн
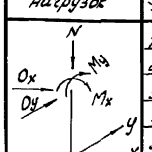	1	824	0	0	-319	14	907	0	0	-116	-19
	2	0	0	0	0	0	907	0	0	-351	15
	3										
	4										
	5										
	6										
	7										

1. Ось X совпадает с направлением оси буквенной
2. В таблице даны нагрузки от колонн и стен приведенные к ц.т. подколонника в уровне его верха

1. Поз 1.3 соединить на сварке с помощью коротышей поз 4
2. Схему расположения фундаментов см. лист 4

Привязан

Инв N

Инж I	Бурмистрова		15.04.92
Вед. инж.	Егоров		15.04.92
Зав. гр.	Трубникова		15.04
Гл. спец.	Дыба		15.04
Н. контр.	Трубникова		15.04
Нач. отд.	Лебедев		15.04

409-28-61.92 КЖ

Бетонорастворный узел с участком по производству ж.-б. изделий до 1000 м³ в год.

Стадия	Лист	Листов
Р	24	

Фундамент Фм17

ГПИстроммаш

Копировал: 25388-02 39 Формат: А2

Взам. инв N | Подп. и дата | Инв N подл.

Альбом 2

Фм 18

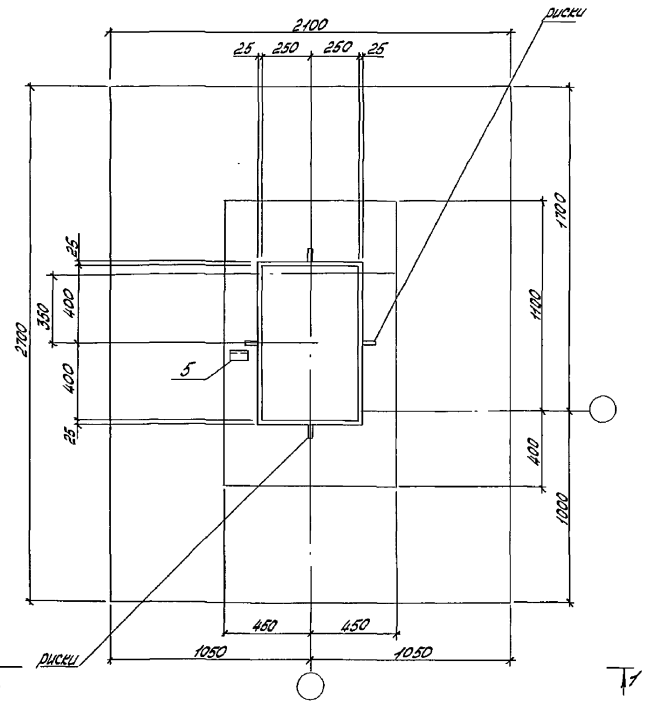

Схема расположения нижних сеток подошвы

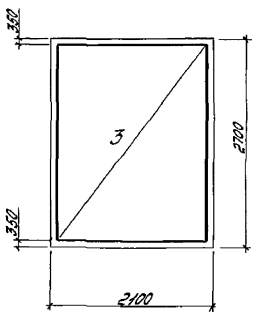

2-2

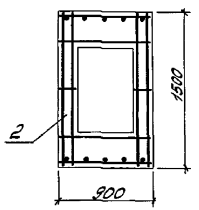

3-3

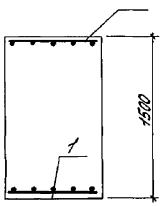

Спецификация фундамента Фм 18

Формат	Зона	Поз.	Обозначение	Наименование	Кол.	Примечание
				Сборочные единицы		
4		1	ТП409-28-61.92КЖИ-С1	Сетка арм С1	2	
4		2	ТП409-28-61.92КЖИ-С2	Сетка арм С2	5	
				Детали		
54		4		Ф6АIII ГОСТ 5781-82 ℓ=150	1	
54		5		Уголок $\frac{50\times5\ ГОСТ\ 8509-86}{С235\ ГОСТ\ 27772-88}$		
				ℓ=150	1	
				Стандартные изделия		
				Сетки арматурные		
		3	ГОСТ23279-85	4С $\frac{10АIII-200}{10АIII-200}$ 205×265	1	
				Материалы		
				Бетон класса В12,5	2,9	м³

Ведомость расхода стали на элемент, кг

Марка элемента	Изделия арматурные										Изделия закладные					Общий расход
	Арматура класса									Всего	Прокат марки				Всего	
	AI										С235					
	ГОСТ 5781-82				ГОСТ 5781-82						ГОСТ 8509-86					
	Ф8	Ф		Итого	Ф6	Ф8	Ф10	Ф12	Итого		150×5			Итого		
Фм18	19			19	4	1	36	13	54	73	0,6			0,6	0,6	73,6

1-1

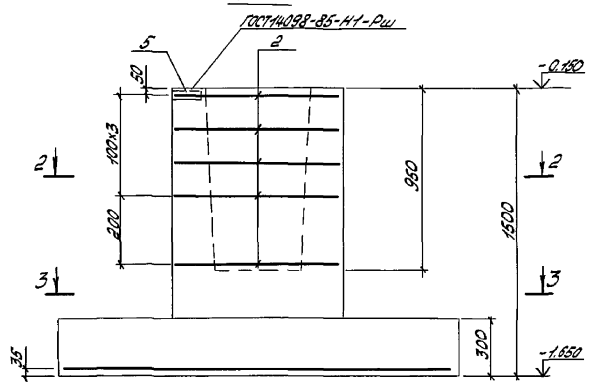

1. Поз 1.3 соединить на сварке с помощью коротышей поз 4.
2. Схему расположения фундаментов см. лист 4

Нагрузки на фундамент

Схема нагрузок	N комб.	Расчет по деформациям					Расчет по прочности				
		N кн	Mx кнм	Ox кн	My кнм	Oy кн	N кн	Mx кнм	Ox кн	My кнм	Oy кн
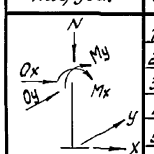	1	627	0	0	133	-18	690	0	0	147	-19
	2	627	0	0	-79	14	690	0	0	-87	15
	3										
	4										
	5										
	6										
	7										

1. Ось X совпадает с направлением оси буквенной
2. В таблице даны нагрузки от колонн и стен приведенные к ц.т. колонны в уровне верха подколонника

Привязан:

Инв №

Инж I	Бурмистрова		15.04.92
Вед. инж	Егоров		15.04.92
Зав. гр.	Трубникова		15.04
Гл. спец.	Дыба		15.04
Н. контр	Трубникова		15.04
Нач. отд	Лебедев		15.04

409 - 28 - 61.92 КЖ

Бетонорастворный узел с участком по производству ж-б. изделий до 1000 м³ в год

Стадия	Лист	Листов
Р	25	

Фундамент Фм 18

ГПИстроммаш

Копировал: Барышникова 25388-02 40 Формат: А2

Инв № подл. | Подпись и дата | Взам. инв № |

Альбом 2

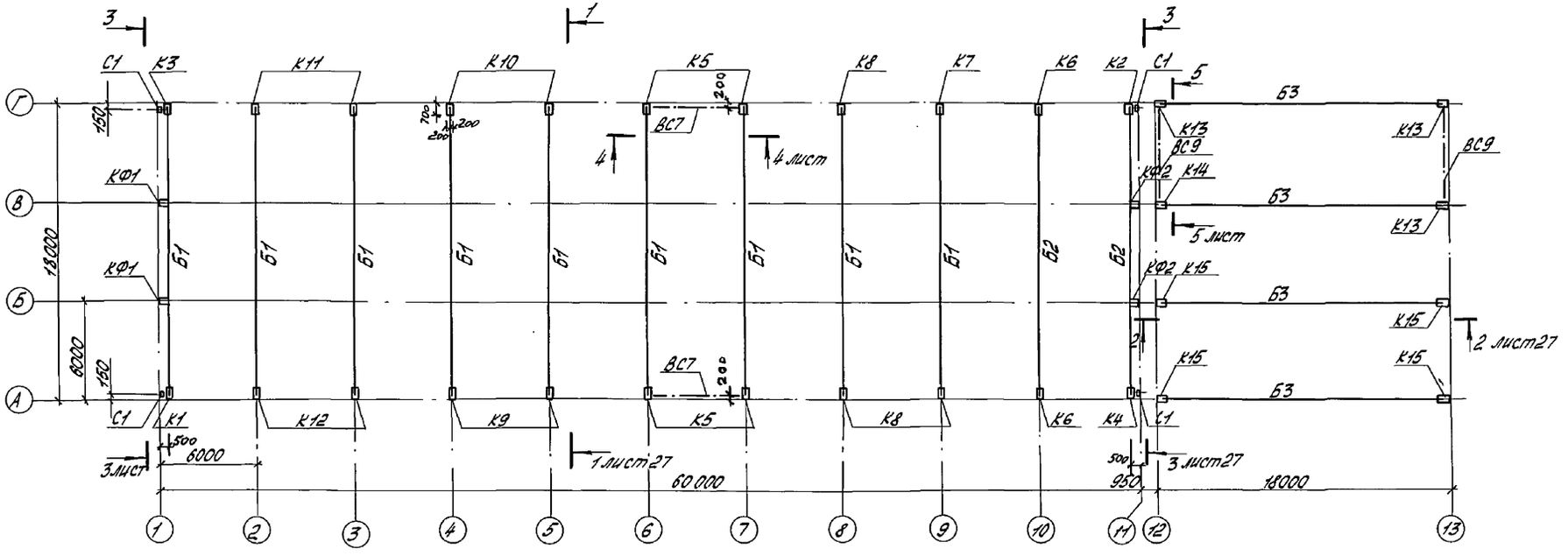

1 Данный лист читать с листом 27

						409-28-61.92 КЖ		
Привязан			Инж.	Бердышева		15.01.92	Бетоно-растворный узел с участком по производству железобетонных изделий до 1000м³ в год	Стадия: Р; Лист: 26; Листов:
			Вед. инж.	Егоров		15.01.92		
			Зав. гр.	Трудникова		15.04		
			Гл. спец.	Дыба		15.04	Схема расположения колонн, стоек фахверка, балок покрытия в осях А...Г, 1...13	ГПИстроммаш
			Н. контр.	Трудникова		15.04		
Инв №			Нач. отд.	Лебедев		15.04		

25388-02 41 Копировал: Барышникова Формат: А2

Инв. № подл. | Подпись и дата | Взам. инв. №

Альбом 2

1 - 1

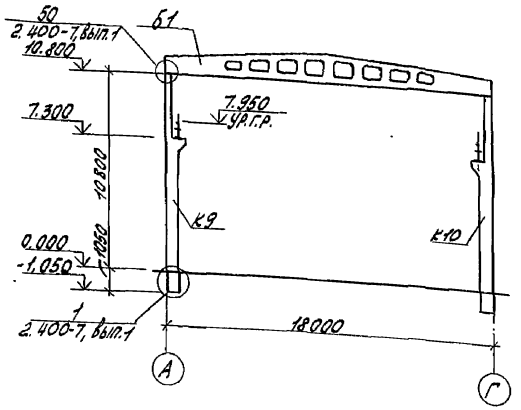

2 - 2

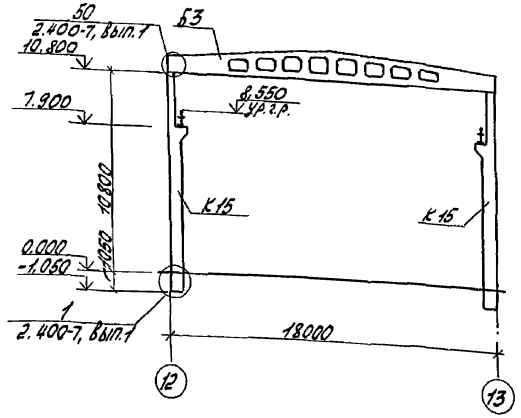

3 - 3

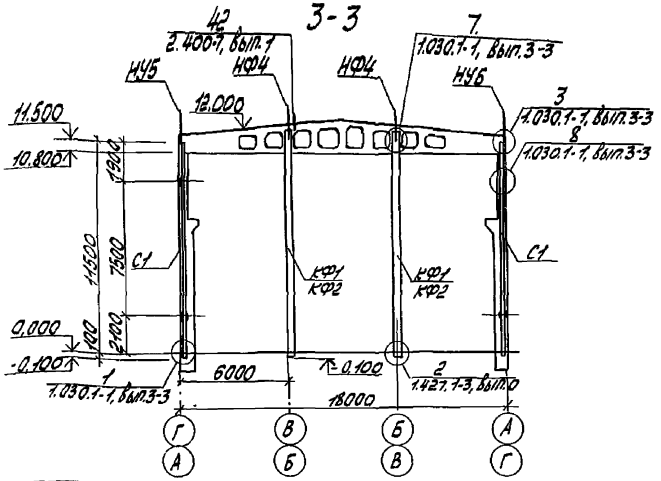

4 - 4,

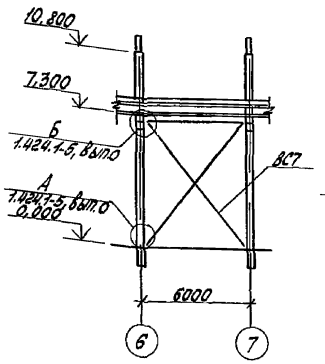

5 - 5

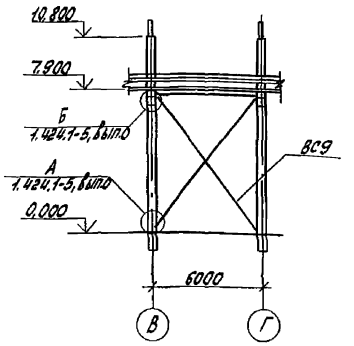

Спецификация к схеме расположения колонн, стоек фахверка, балок покрытия.

Марка, поз.	Обозначение	Наименование	Кол.	Масса ед., кг	Примечание
		Колонны			
К1	ТП409-28-61.92 КЖИ	2К108-3-1	1		
К2	ТП409-28-61.92 КЖИ	2К108-3-2	1		
К3	ТП409-28-61.92 КЖИ	2К108-3-3	1		
К4	ТП409-28-61.92 КЖИ	2К108-3-4	1		
К5	ТП409-28-61.92 КЖИ	2К108-3-5	4		
К6	ТП409-28-61.92 КЖИ	2К108-3-6	2		
К7	ТП409-28-61.92 КЖИ	2К108-3-7	1	7400	
К8	ТП409-28-61.92 КЖИ	2К108-3-8	3		
К9	ТП409-28-61.92 КЖИ	2К108-3-9	2		
К10	ТП409-28-61.92 КЖИ	2К108-3-10	2		
К11	ТП409-28-61.92 КЖИ	2К108-3-11	2		
К12	ТП409-28-61.92 КЖИ	2К108-3-12	2		
К13	ТП409-28-61.92 КЖИ	1К108-2-1	3		
К14	ТП409-28-61.92 КЖИ	1К108-2-2	1	7600	
К15	ТП409-28-61.92 КЖИ	1К108-2-3	4		

Марка, поз.	Обозначение	Наименование	Кол.	Масса ед., кг	Примечание
		Колонны фахверка			
КФ1	ТП409-28-61.92 КЖИ	8КФ121-1-Н1	2	5600	
КФ2	ТП409-28-61.92 КЖИ	8КФ121-1-Н2	2		
		Балки покрытия			
Б1	ТП 409-28-61.92 КЖИ	1БДР18-3А IV-1	9		
Б2		1БДР18-5А IV-1	2	8400	
Б3	ТП409-28-61.92 КЖИ	1БДР18-2А IV-1	4		
		Связи			
ВС7	1.424.1-5, вып.6	ВС7	2	743	
ВС9	1.424.1-5, вып.6	ВС9	2	744	
		Стойка фахверка			
С1	1.030.1-1/88 вып.4-2	СФ16	4	277,7	
		Насадки			
НУ5	1.030.1-1/88 вып.4-1	НУ5	2	37,2	
НУ6	1.030.1-1/88 вып.4-1	НУ6	2	37,2	
НФ4	1.030.1-1/88 вып.4-1	НФ4	4	35,2	
		Изделия соединительные			
МС41	2.400-7, вып.2	МС41	4	6,2	
Т24	1.030.1-1/88 вып.4-1	Т24	16	1,1	

1. Данный лист читать с листом 26.

Привязан

Инв. №

Инж.	Бердышева		15.04.92	Бетонорастворный узел с участком по производству ж-б изделий по 1000 м³ в год.	Стадия	Лист	Листов
Вед. инж.	Егоров		15.04.92		Р	27	
Зав. гр.	Трубникова		15.04				
Гл. спец.	Дыба		15.04	Разрезы 1-1, 5-5. Спецификация к схеме расположения колонн, стоек фахверка, балок покрытия	ГПИстроммаш		
Н. контр.	Трубникова		15.04				
Нач. отд.	Лебедев		15.04				

409-28-61.92 КЖ

25388-02 42 Копировал: Барышникова Формат: А2

Инв. № подл. | Подпись и дата | Взам. инв. №

Альбом 2

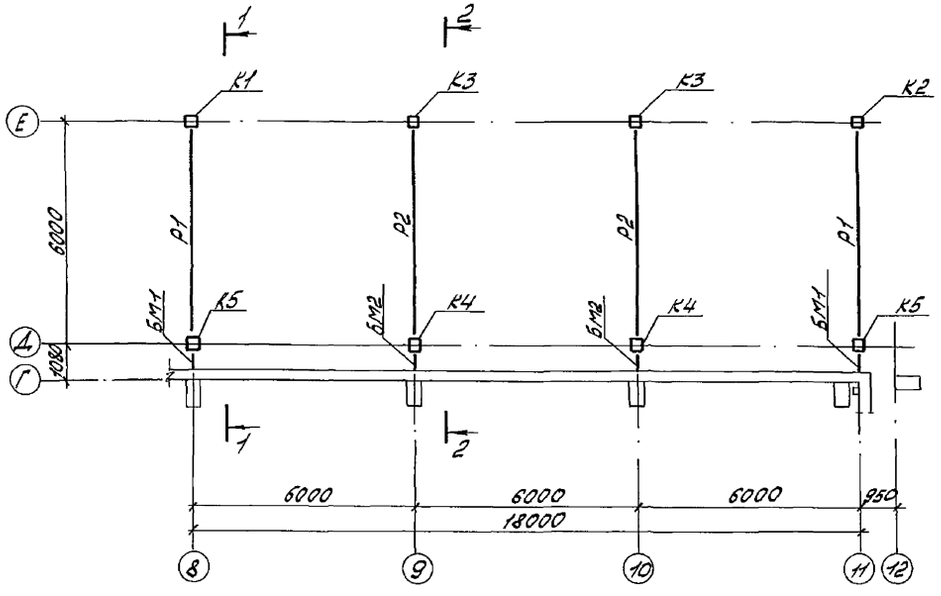

Спецификация к схеме расположения колонн, ригелей и балок в осях Г...Е, 8...11

Марка, поз.	Обозначение	Наименование	Кол.	Масса ед., кг	Примечание
		Колонны			
К1	ТП409-28-61.92 КЖИ	1КО3.33-1	1	950	
К2	ТП409-28-61.92 КЖИ	1КО3.33-2	1	950	
К3	ТП409-28-61.92 КЖИ	1КО3.33-3	2	950	
К4	ТП409-28-61.92 КЖИ	1КД3.33-1	2	967	
К5	ТП409-28-61.92 КЖИ	1КД3.33-2	2	967	
		Ригели			
Р1	1.020-1/83 Вып.3-1	РДП4.57-40	2	2070	
Р2	1.020-1/83 Вып.3-1	РДП4.57-60АтV	2	2600	
		Балки			
БМ1	ТП409-28-61.92 КЖИ	БМ1	2	55,82	
БМ2	ТП409-28-61.92 КЖИ	БМ2	2	66,32	
		Лист 8 ГОСТ 19904-74 С235 ГОСТ 27772-88			
1		250×400	4	6,3	

Все узлы замаркированы по серии 1.020-1/83 Вып.6-1

1-1

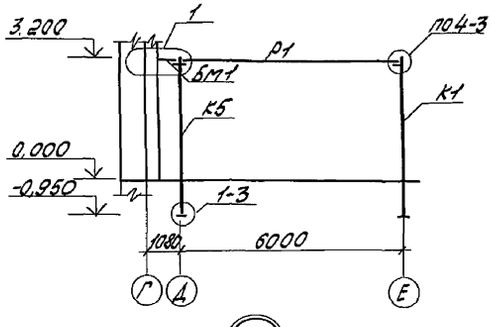

2-2

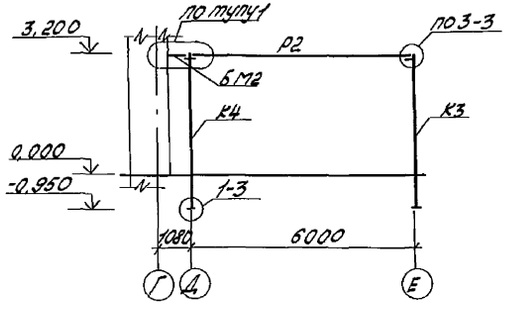

1

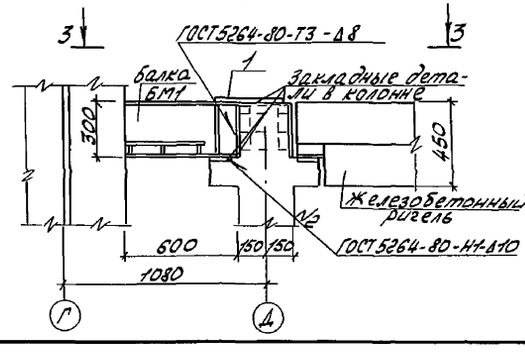

3-3

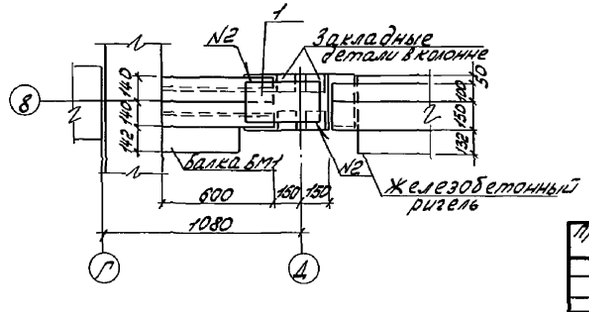

						409-28-61.92 КЖ	
Привязан		Нач. II	Куркина		15.04.92	Бетонорастворный узел с участком по производству ж.-б. изделий до 1000 м³ в год.	Стадия: Р; Лист: 28; Листов:
		Зав. инж.	Егоров		15.04.92		
		Зав. гр.	Трубникова		15.04		
		Гл. спец.	Дыба		15.04	Схема расположения колонн, ригелей, балок в осях Г...Е, 8...11	ГПИстроммаш
Инв. №		Н. контр.	Трубникова		15.04		
		Нач. отд.	Лебедев		15.04		

25388-02 43 Копировал: Барышникова Формат А2

Инв. № подл. | Подп. и дата | Взам. инв. №

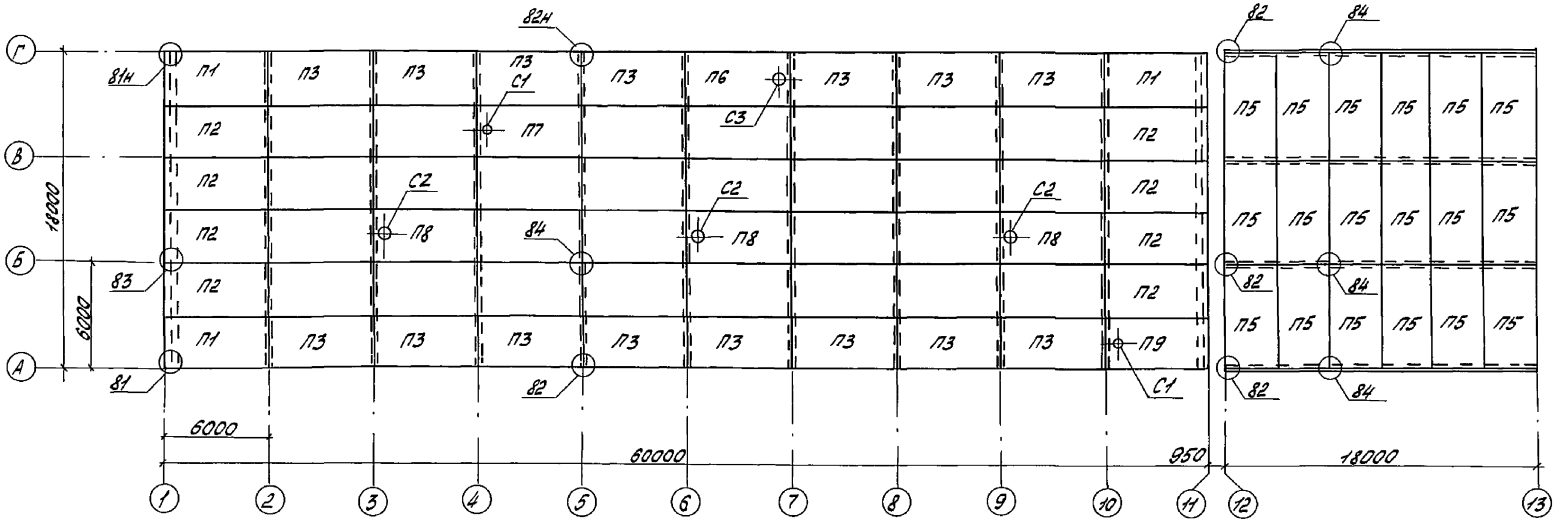

Спецификация к схеме расположения плит покрытия.

Марка, поз.	Обозначение	Наименование	Кол.	Масса ед., кг	Примечание
		Плиты			
П1	ТП 409-28-61.92 КЖИ	ПГ-3АIVТ-1	3	2650	
П2	ТП 409-28-61.92 КЖИ	ПГ-3АIVТ-2	8		
П3	ТП 409-28-61.92 КЖИ	ПГ-3АIVТ-3	15		
П4	ГОСТ 22701.1-77	ПГ-3АIVТ	28		См. прим. п.1
П5		ПГ-2АIVТ	18		
П6	ТП 409-28-61.92 КЖИ	ПВ7-3АIVТ-1	1	3200	
П7	ГОСТ 22701.2-77	ПВ4-3АIVТ	1	3300	
П8		ПВ7-3АIVТ	3	3200	
П9	ТП 409-28-61.92 КЖИ	ПВ4-3АIVТ-1	1	3300	
		Стаканы			
С1	1.494-24, Вып.1	СБ4Б-1	1	160	
С2		СБ7Б-3	3	340	
С3		СБ7Б-1	1	320	

1. Все незамаркированные плиты марки П4.
2. Узлы на схеме замаркированы по серии 2.400-7, вып. 1.

Инв. № подл. | Подпись и дата | Взам. инв. №

						409-28-61.92 КЖ	
Привязан:							
	Инж.	Бородишева			150-11	Бетоно-растворный узел суммарной производительностью по производству железобетонных изделий до 5000 м³ в год	Стадия: Р; Лист: 29; Листов:
	Вед.инж.	Егоров			150-11-2		
	Зав.гр.	Трубникова			1.5.01		
	Н.отд.	Ильина			1.5.01	Схема расположения плит покрытия в осях А...Г, 1...13	ГПИстроммаш
Инв. №	Н.контр.	Трубникова			1.5.01		
	Нач.отд.	Гегечев			1.5.01		

Альбом 2

Схема расположения плит покрытия в осях Г...Е, 8...11

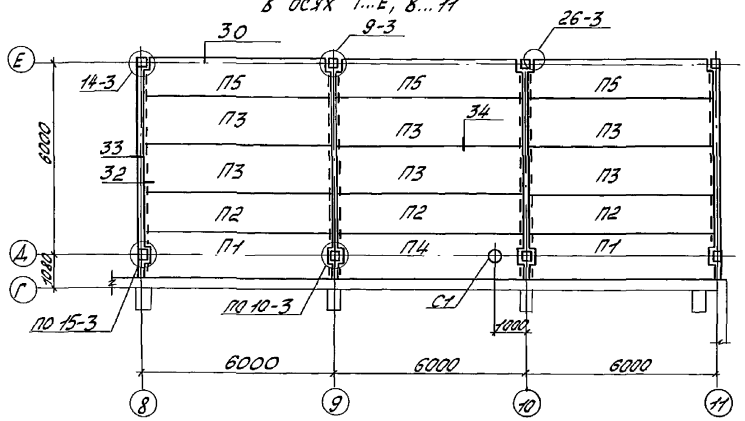

Спецификация к схеме расположения плит покрытия в осях Г...Е, 8...11

Марка, поз.	Обозначение	Наименование	Кол.	Масса ед, кг	Примечание
		Плиты покрытия			
П1	1.041.1-3 Вып.1	ПК 56.15 - 5А IV-2Б	2	2600	
П2	1.041.1-3 Вып.1	ПК 56.12 - 6А IV-Б	3	2000	
П3	1.041.1-3 Вып.1	ПК 56.15 - 5А IV-Б	6	2600	
П4	ТП409-28-61.92 КЖИ	ПРС56.15 - 8А IV-1	3	2890	
П5	1.041.1-3 Вып.1	ПК 56.12 - 6А IV-1	3	2000	
		Стаканы			
С1	1.494-24 Вып.1	Б4А1	1	150	
Р1	ТП409-28-61.92 КЖИ	Рама Р1	1	37.66	
		Соединительные элементы			
	1.020-1/83 Вып.6-1	МС11	2	1.61	
	1.020-1/83 Вып.6-1	МС13	4	0,73	
	1.020-1/83 Вып 6-1	МС15	4	0,43	
	1.020-1/83 Вып.6-1	МС21	4	0,55	
	1.020-1/83 Вып 7-1	МС26	6	3,2	

Схема расположения рамы Р1 для крепления стакана

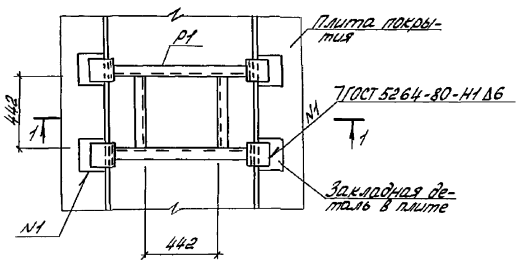

1-1

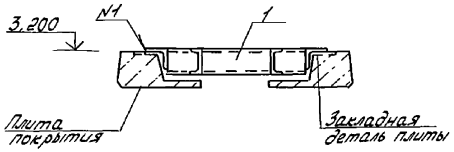

1. Крепление стаканов к металлическим балкам выполнить по серии 1.494-24 Вып.2
2. Все узлы замакированы по серии 1.020-1/83. Вып. 6-1

				409-28-61.92 КЖ			
Инж II	Куркина		15.04	Бетоно-растворный узел с участком по производству железобетонных изделий до 1000 м3 в год.	Стадия	Лист	Листов
Вед.инж	Егоров		15.04		Р	30	
Зав.гр.	Трубникова		15.04				
Гл.спец.	Дыба		15.04	Схема расположения плит покрытия в осях Г...Е, 8...11	ГПИстроммаш		
Н.контр.	Трубникова		15.04				
Нач.отд.	Лебедев		15.04				

Привязан

Инв.№

25388-02 45 Копировал: Барышникова Формат: А2

Инв.№ подл. | Подпись и дата | Взам. инв.№

Альбом 2

Схема расположения стеновых панелей по оси А между осями 1...7

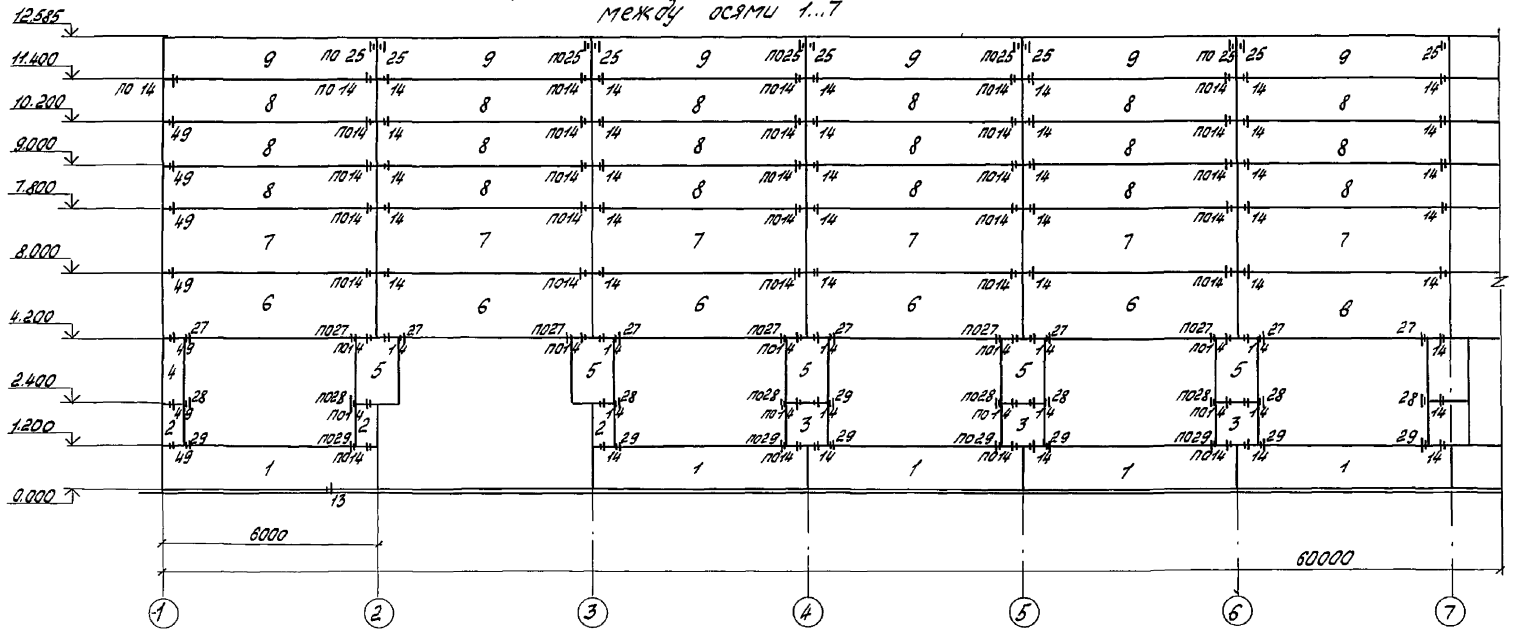

Схема расположения стеновых панелей по оси А между осями 7...11

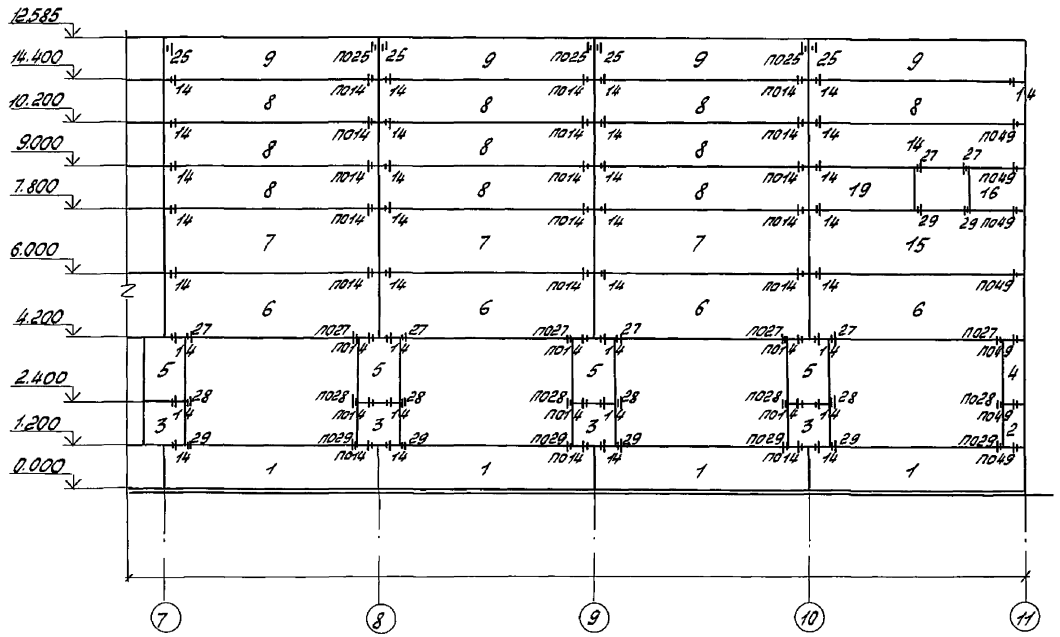

1. Листы 31...33 рассматривать совместно.
2. Монтажные узлы крепления стеновых панелей приведены в серии 1.030.1-1 вып. 3-3.
3. Объемный вес стеновых панелей $\gamma = 1100\ кг/м^3$

					409-28-61.92 КЖ			
Привязан.								
Инв.N								
Инж.	Бердышева			Бетоно-растворный узел с участком по производству железобетонных изделий до 1000 м³/час	Стадия	Лист	Листов	
Вед.инж.	Егоров				Р	31		
Зав.гр.	Трубников		15.04					
Гл.спец.	Дыба		15.04	Схема расположения стеновых панелей по оси А.	ГПИстроммаш			
Н.контр.	Трубников		15.04					
Нач.отд.	Чеберев		15.04					

Инв.N подл. | Подпись и дата | Взам.инв.N

Альбом 2

Схема расположения стеновых панелей по оси Г между осями 11...5.

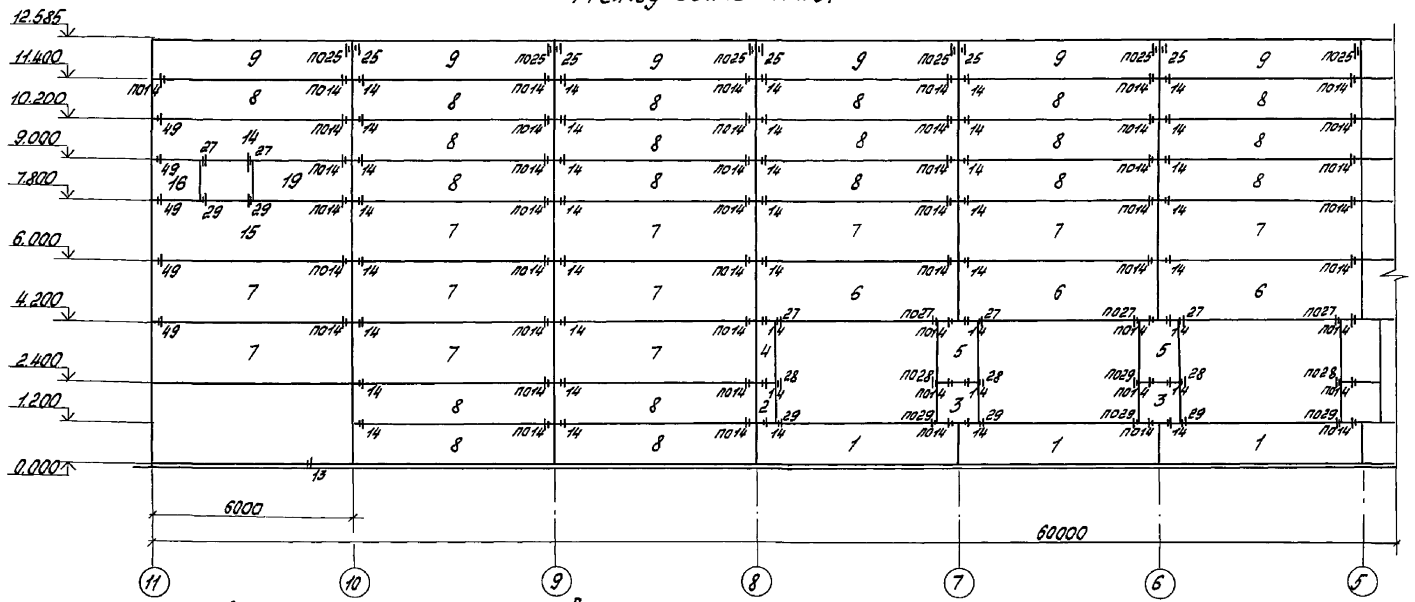

Схема расположения стеновых панелей по оси Г между осями 5...1.

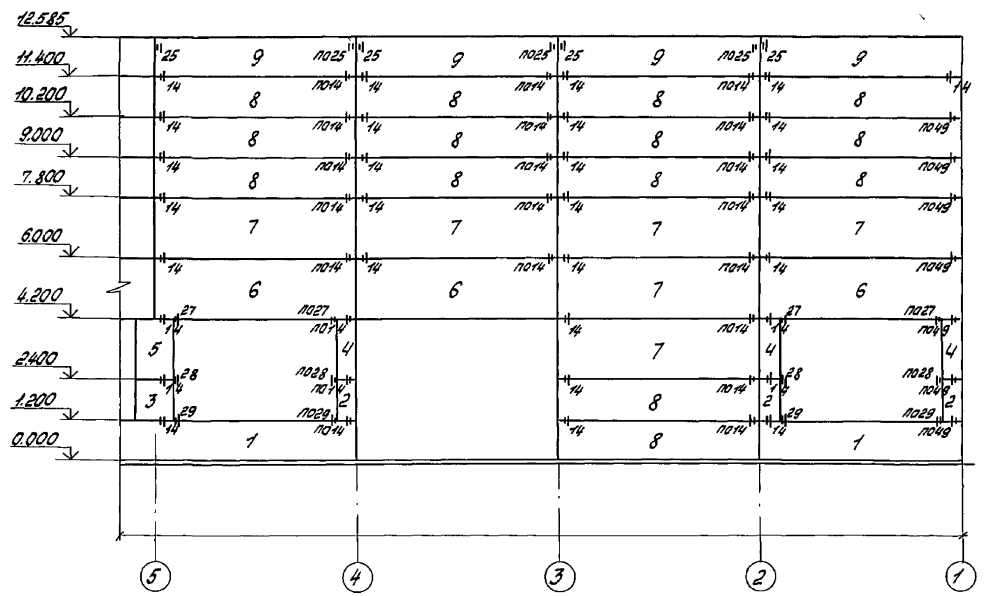

1. Листы 31...33 рассматривать совместно.
2. Монтажные узлы крепления стеновых панелей приведены в серии 1.030.1-1/88 вып. 3-3.

					409-28-61.92 КЖ		
Привязан	Инж.	Бердышева		15.04.92	Бетоно-растворный узел с участком по производству железобетонных изделий до 1000м³ в год	Стадия	Лист	Листов
	Вед.инж.	Егоров		15.04.92		Р	32	
	Зав.гр.	Трубникова		15.04				
	Гл.спец.	Дыба		15.04	Схема расположения стеновых панелей по оси Г	ТИстроммаш		
	Н.контр.	Трубникова		15.04				
Инв.№	Нач.отд.	Лебедев		15.04				

Инв.№ подл. | Подпись и дата | Взам.инв.№

25388-02 47 Копировал: Барышникова Формат: А2

Альбом 2

Схема расположения стеновых панелей по оси 11.

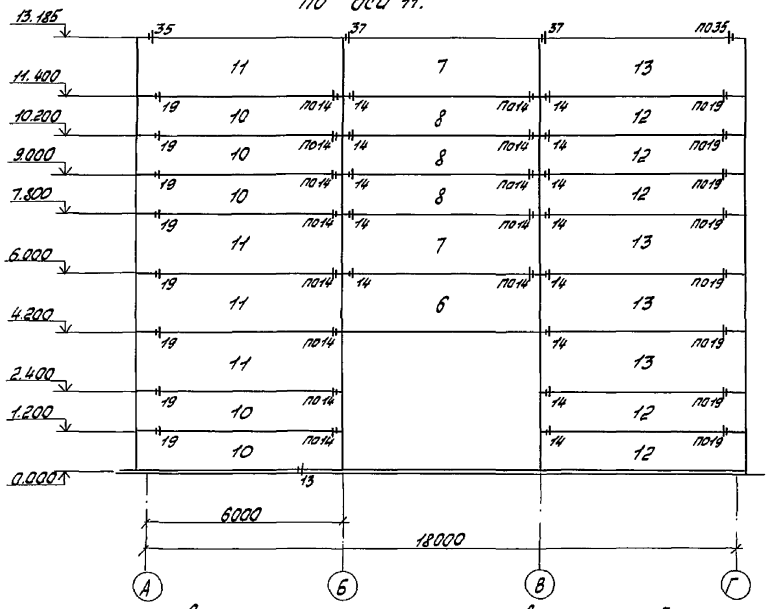

Схема расположения стеновых панелей по оси 1

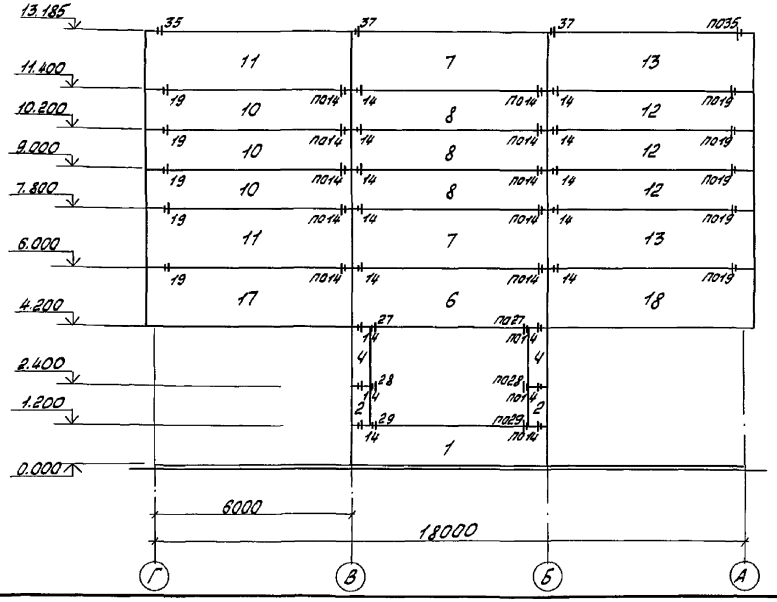

Спецификация к схемам расположения стеновых панелей.

Марка, поз.	Обозначение	Наименование	Кол.	Масса ед, кг	Примечание
		Панели стеновые			
1	1.030.1-1/88 вып. 1-1;0-0	ПС60.12.3,0-3.Л-36	15	2960	
2		2ПС6.12.3,0-Л-60	10	290	
3		2ПС12.12.3,0-Л-59	10	590	
4		2ПС6.18.3,0-Л-60	8	440	
5		2ПС12.18.3,0-Л-59	12	880	
6		ПС60.18.3,0-2Л-37	18	4440	
7		ПС60.18.3,0-2Л-31	30	4440	
8		ПС60.12.3,0-3Л-31	68	2960	
9		ПС60.12.3,0-3Л-34	20	2960	
10		ПС63,5.12.3,0-3Л-1.31	8	3140	
11		ПС63,5.18.3,0-2Л-1.31	6	4700	
12		ПС63,5.12.3,0-3Л-2.31	8	3140	
13		ПС63,5.18.3,0-2Л-2.31	6	4700	
14		ПС60.12.3,0-3Л-48	2	2960	
15		ПС60.18.3,0-3Л-47	2	4440	
16	ТП409-28-61.92 КЖИ	2ПС15.12.3,0-Л-58а	2	730	
17	ТП409-28-61.92 КЖИ	ПС63,5.18.3,0-2Л-1.31а	1	4700	
18	ТП409-28-61.92 КЖИ	ПС63,5.18.3,0-2Л-2.31а	1	4700	
19	ТП409-28-61.92 КЖИ	ПС30.12.3,0-6Л-31а	2	1480	
		Элементы крепления			
Т3	1.030.1-1/88 вып. 4-1	Т3	360	0,4	
Т5		Т5	26	0,4	
Т8		Т8	16	0,5	
Т19		Т19	36	0,5	
		Лист ВГОСТ 19903-74 / С235ГОСТ 27772-88			
		80×140	70	0,7	
		140×140	30	1,23	

1. Листы 31...33 рассматривать совместно.
2. Монтажные узлы крепления стеновых панелей приведены в серии 1.030.1-1/88 вып. 3-3.

				409-28-61.92 КЖ			
Привязан	Инж.	Бердышева		15.04.92	Бетоно-растворный узел с участком по производству железобетонных изделий до 10000 м³ в год.	Стадия	Лист	Листов
	Вед.инж.	Егоров		15.04.92		Р	33	
	Зав.гр.	Трубникова		15.04				
	Гл.спец.	Дыба		15.04	Схемы расположения стеновых панелей по осям 1, 11.	ГПИстроммаш		
	Н.контр.	Трубникова		15.04				
Инв №	Нач.отд.	Лебедев		15.04				

25388-02 48

Копировал: Барышникова Формат: А2

Инв № подл. | Подпись и дата | Взам. инв №

Альбом 2

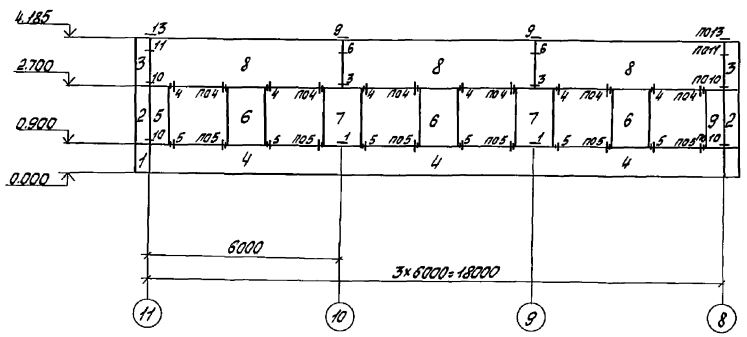

Спецификация к схеме расположения стеновых панелей по оси Е

Марка, поз.	Обозначение	Наименование	Кол.	Масса ед., кг	Примечание
		Стеновые панели			
1	1.030.1-1/88 Вып. 1-1	3ПС46.90.30-Л-1	2	0.25	
2	1.030.1-1/88 Вып. 1-1	3ПС46.180.30-Л-1	2	0.50	
3	1.030.1-1/88 Вып. 1-1	3ПС46.150.30-Л-2	2	0.42	
4	1.030.1-1/88 Вып. 1-1	ПС60.9.3.0-6Л-6	3	2.41	
5	1.030.1-1/88 Вып. 1-1	2ПС6.18.3.0-Л-2	1	0.46	
6	1.030.1-1/88 Вып. 1-1	2ПС12.18.3.0-Л-2	3	0.94	
7	1.030.1-1/88 Вып. 1-1	2ПС12.18.3.0-Л-1	2	0.94	
8	1.030.1-1/88 Вып. 1-1	ПС60.15.3.0-3.1-12	3	4.02	
9	1.030.1-1/88 Вып. 1-1	2ПС6.18.3.0-Л-3	1	0.46	
		Элементы крепления			
МС-1	1.030.1-1/88 Вып. 4-1	МС-1	12	0.26	
МС-3	1.030.1-1/88 Вып. 4-1	МС-3	8	0.52	
		Полоса 6х70 ГОСТ 103-76* С235 ГОСТ 27772-88			
		ℓ=80	20	0.28	
		ф6А-I ГОСТ 5781-82			
		ℓ=150	12	0.032	
		Лист 5-ПН-10 ГОСТ 19903-74 С235 ГОСТ 27772-88			
		(260×260)h14	2	5.1	
		ф12А-I ГОСТ 5781-82			
		ℓ=300	6	0.26	
		Полоса 6х60 ГОСТ 103-76 С235 ГОСТ 27772-88			
		ℓ=60	4	0.25	

1 Все узлы замаркированы по серии 1.030.1-1/88 Вып. 3-1

Инв. № подл. | Подпись и дата | Взам. инв. №

409-28-61.92 КЖ

Привязан:	Нач. II	Куркина			Бетоно-растворный узел Ед участком по производству железобетонных изделий до 1000 м3 в год	Стадия	Лист	Листов
	Зав. лаб.	Егоров				Р	34	
	Зав. гр.	Трушникова		15.04				
	Гл. спец.	Рыба		15.04	Схема расположения стеновых панелей по осям Е	ГПИстроммаш		
Инв. №	Н. контр.	Трубникова		15.04				
	Нач. отд.	Лебедев		15.04				

25388-02 49 Копировал: Барминикова Формат: А2

Альбом 2

Схема расположения плит перекрытия на отм. 6.980

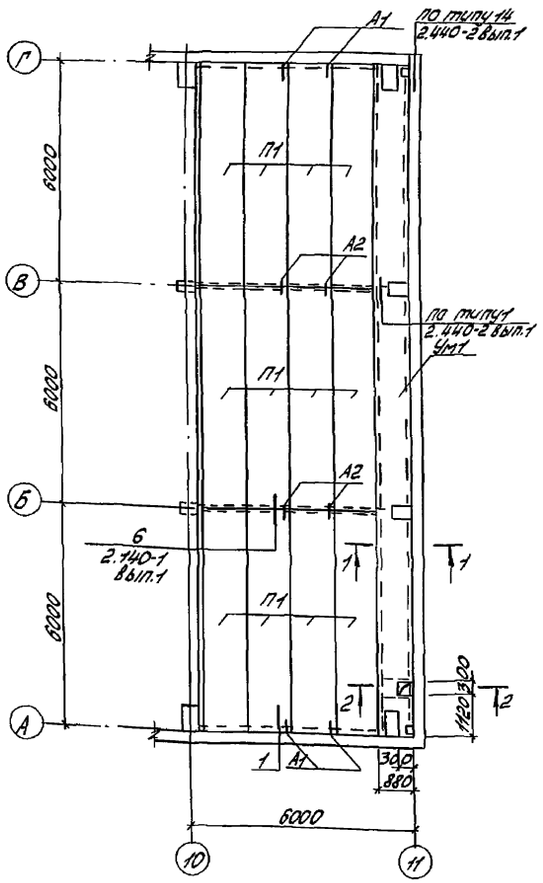

Схема расположения плит перекрытия на отм. 5.188

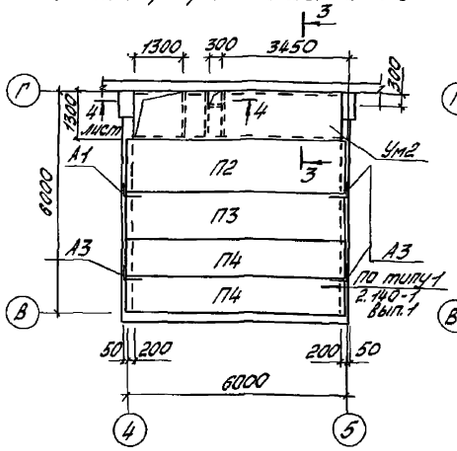

Схема расположения плит перекрытия на отм. 2.280

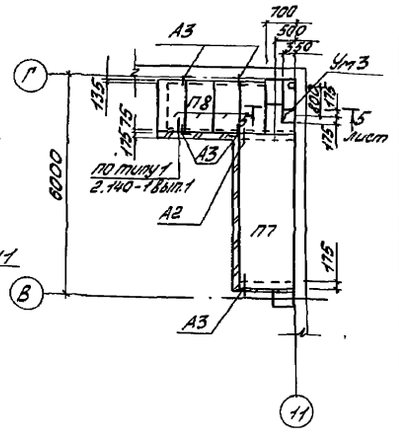

Схема расположения плит перекрытия на отм. 3.380

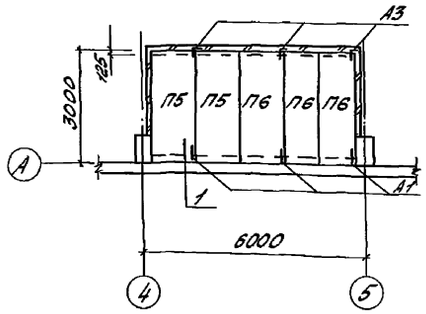

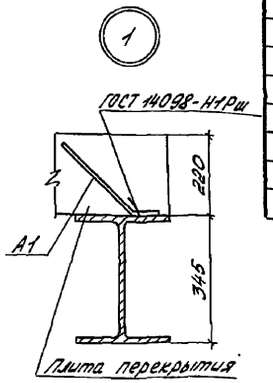

Спецификация к схемам расположения плит перекрытия

Марка, поз.	Обозначение	Наименование	Кол.	Масса ед.кг	Примечание
		Плита перекрытия			
П1	1.141-1 вып.64	ПК 60.12-8А IV Т	12	2100	
П2	1.141-1 вып.64	ПК 60.15-3А IV Т	1	2800	
П3	1.141-1 вып.64	ПК 60.12-3А IV Т	1	2100	
П4	1.141-1 - вып.64	ПК 60.10-3А IV Т	2	1725	
П5	1.141-1 вып.60	ПК30.12-3Т	2	1080	
П6	1.141-1 вып.60	ПК30.10-3Т	3	882	
П7	1.141-1 вып.60	ПК.42.15-3Т	1	1970	
П8	3.006.1-2/87 вып2.	П11д-8	4	270	
		Участок монолитный			
Ум1		Ум1	1		
Ум2		Ум2	1		
Ум3		Ум3	1		
		Анкер			
		Ф10А-I ГОСТ5781-82			
А1		ℓ=400	8	0,25	
А2		ℓ=400	10	0,25	
А3		ℓ=700	10	0,43	

1 Данный лист см. совместно с листом 36

1-1, 3-3

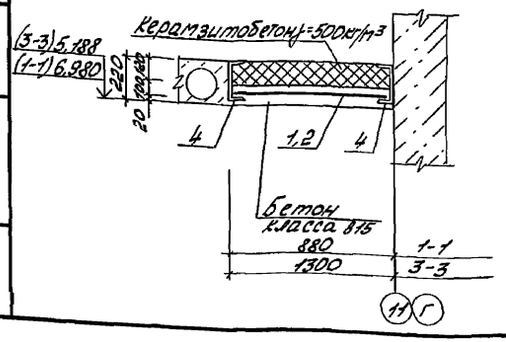

2-2

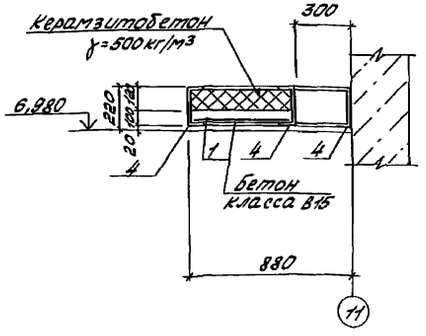

Инв.№ подл.	Подпись и дата	Взам.инв.№			

Привязан						409-28-61.92 КЖ	
			Инж II	Куркина	15.04.92	Бетоно-растворный узел с участком по производству железобетонных изделий до 1000 м³ в год.	Стадия: Р; Лист: 35; Листов:
			Вед.инж	Егоров	15.04.92		
			Зав.гр.	Трубникова	15.04		
			Гл.спец.	Дыба	15.04	Схемы расположения плит перекрытия	ГПИстроммаш
			Н.контр	Трубникова	15.04		
Инв.№			Нач.отд.	Лебедев	15.04		

25388-02 50 Копировал: Барышникова Формат: А2

Альбом 2

4-4

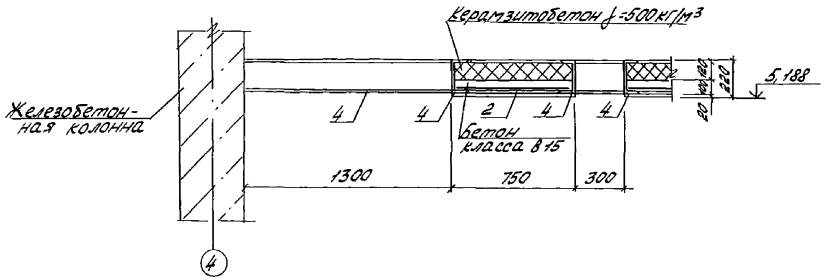

5-5

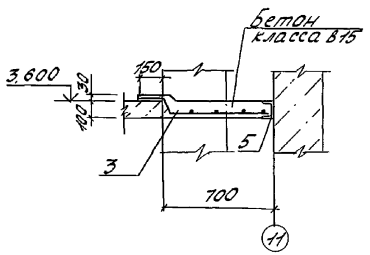

Ведомость деталей

Поз	Эскиз
А1	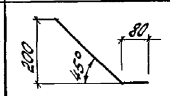
А2	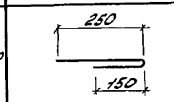
А3	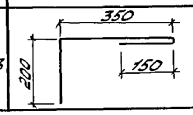

Спецификация участков монолитных УМ1... УМ3

Формат	Зона	Поз.	Обозначение	Наименование	Количество на испол. Ум1	Ум2	Ум3		Примечание
				Документация					
				Технические условия					
				Сборочные единицы					
				Сетки арматурные					
		1	ГОСТ 8478-81	С $\frac{10А-III-200}{6А-I-150}$ 5850×670	3				
		2	ГОСТ 8478-81	С $\frac{10А-III-200}{6А-I-200}$ 4250×1270		1			
		3	ГОСТ 8478-81	С $\frac{10А-III-200}{6А-I-200}$ 1430×920			1		
				Материалы					
		4		Швеллер $\frac{20\ ГОСТ\ 8240-89}{С245\ ГОСТ\ 27772-88}$	37,7	9,5			м
		5		Швеллер $\frac{10\ ГОСТ\ 8240-89}{С245\ ГОСТ\ 27772-88}$			9,5		м
				Бетон класса В15	1,58	0,73	0,11		м³
				Керамзитобетон γ=500 кг/м³	1,9	0,87	0,13		м³

Ведомость расхода стали на элемент, кг

Марка элемента	Изделия арматурные									Общий расход
	Арматура класса								Всего	
	А-I				А-III					
	ГОСТ 5781-82				ГОСТ 5781-82					
	Ø6	Ø		Итого	Ø10	Ø		Итого		
Ум1	13,4			13,4	54,2			54,2	67,6	67,6
Ум2	6,2			6,2	18,4			18,4	24,6	24,6
Ум3	1,6			1,6	4,4			4,4	6,0	10,4

Инв № подл.	Подпись и дата	Взам. инв. №			
Привязан					
Инв №					

Инж II	Куркина		15.04.92	Бетоно-растворный узел с участком по производству железобетонных изделий до 1000 м³ в год.
Вед. инж.	Егоров		15.04.92	
Зав. гр.	Трубникова		15.04	
Гл. спец.	Дыба		15.04	Сечения 4-4, 5-5
Н. контр.	Трубникова		15.04	
Нач. отд.	Лебедев		15.04	

409-28-61.92 КЖ

Стадия	Лист	Листов
Р	36	

ГПИстроммаш

25388-02 51 Копировал: Барышникова Формат: А2

Альбом 2

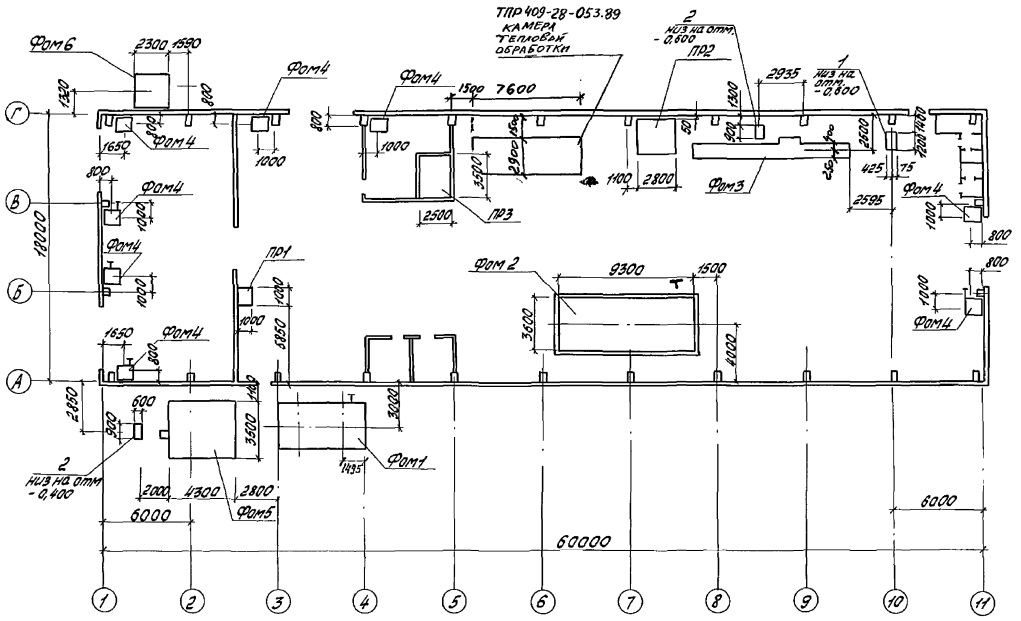

Спецификация к схеме расположения фундаментов под оборудование

Марка, поз.	Обозначение	Наименование	Кол.	Масса ед, кг	Примечание
Фом1	лист 38	Фом 1 под склад цемента вместимостью 28тн марки СМ-23г	1		
Фом2	лист 39	Фом 2 под виброплощадку для формовки бетонных и железобетонных изделий грузоподъемностью 10т марки СМЖ-187г	1		
Фом3	лист 40	Фом 3 под установку для правки и резки арматурной стали, марки СМЖ-357	1		
Фом4	лист 38	Фом 4 под установку воздушно-тепловой завесы	8		
Фом5	лист 41	Фом 5 под постамент циклона 3ПО-КМ			
Фом6	лист 42	Фом 6 под лестницу	1		
ПР1	лист 41	Приямок ПР1	1		
ПР2	лист 42	Приямок ПР2	1		
ПР3	лист 43	Приямок ПР3	1		
		Фундаментные блоки			
1	ГОСТ13579-78	ФБС 12.6.6-Т	1		
2	ГОСТ13579-78	ФБС 9.6.6Т	2		

409-28-61.92 КЖ

Привязан:

Инв №

Зав. гр.	Трубникова		15.04
Гл. спец.	Дыба		15.04
Н. контр.	Трубникова		15.04
Нач. отд.	Бебедев		15.04

Бетоно-растворный узел с участком по производству ж-б изделий до 1000 м³ в год.

Схема расположения фундаментов под оборудование

Стадия	Лист	Листов
Р	37	

ГПИстроммаш

25388-02 52

Копировал: Барыкиникова Формат: А2

Инв № подл. | Подпись и дата | Взам. инв. №

Альбом 2

ФОм 1

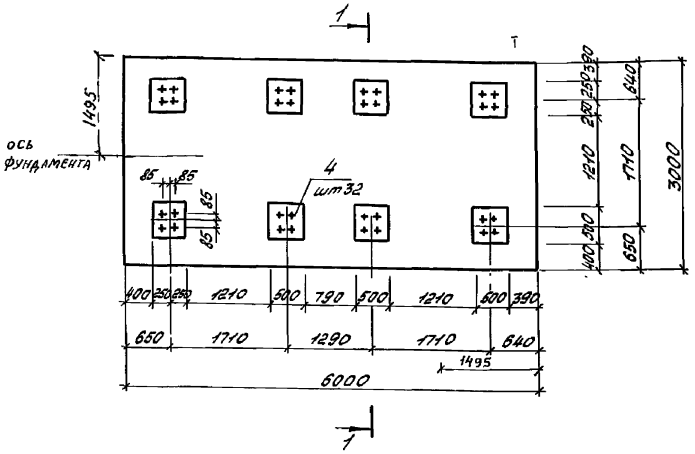

ФОм 4

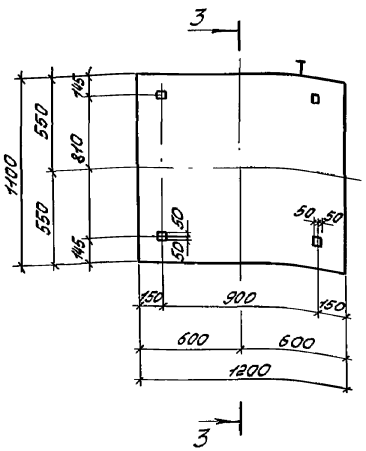

1-1

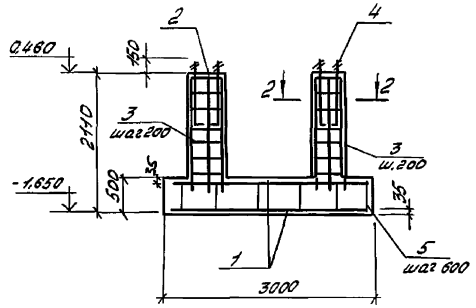

3-3

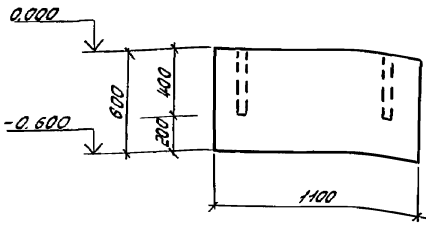

Спецификация фундаментов ФОм1, ФОм4.

Форм.	Зона	Поз.	Обозначение	Наименование	Кол.	Примечание
				ФОм1		
				Сборочные единицы		
				Сетки арматурные		
		1	ГОСТ 8478-81	10АI-200 / 10АI-200 2950 x 5950	2	
				Детали		
		2		Ф12АIII ГОСТ 5781-82		
				ℓ = 1800	64	
		3		Ф8АI ГОСТ 5781-82 ℓ=450	72	
		5		Ф12АI ГОСТ 5781-82 ℓ=650	105	
				Стандартные изделия		
		4		Болт 1.1М24 x 800 С235		
				ГОСТ 24379.1-80	32	3,42
				Материалы		
				Бетон класса В12,5	12,3	м³
				ФОм4		
				Материалы		
				Бетон класса В12,5	0,8	м³

Ведомость деталей

Поз	Эскиз
5	СВАРИТЬ 650 650

Фундамент ФОм1 выполнен на основании строительного задания под склад цемента вместимостью 28тн марки СМ-33г.

Ведомость расхода стали на элемент, кг

2-2

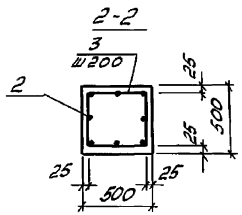

Марка элемента	Изделия арматурные									Изделия закладные			Общий расход
	Арматура класса								Всего	Сталь круглая С235 ГОСТ 2590-88		Всего	
	АI ГОСТ 5781-82				АIII ГОСТ 5781-82								
	Ф8	Ф10	Ф12	Итого	Ф12	Ф		Итого		Ф24	Итого		
ФОм1	59	232	16	307	126			126	433	119	119	119	552

Привязан

Инв №

Инж I	Бурмистрова		15.04.92
Зав. гр.	Трубникова		15.04
Гл. спец.	Дыба		15.04
Н.контр.	Трубникова		15.04
Нач. отд.	Лебедев		15.04

409-28-61.92 КЖ

Бетоно-растворный узел с участком по производству Ж-6 изделий до 1000 м³ в год

Стадия: Р | Лист: 38 | Листов:

Фундаменты ФОм1, ФОм4

ГПИстроммаш

Инв № подл. | Подпись и дата | Взам. инв №

25388-02 53 Копировал: Барышникова Формат: А2

Альбом 2

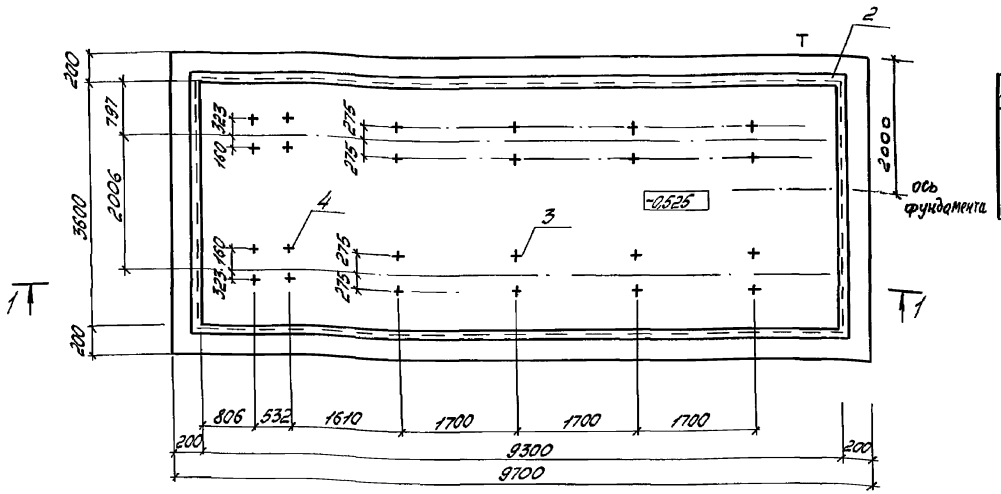

1-1

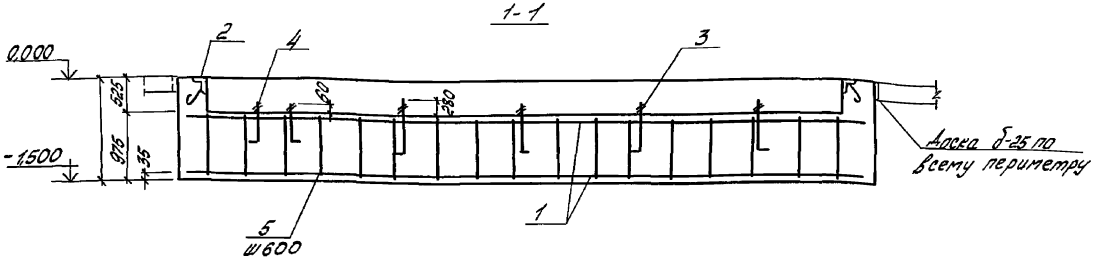

Ведомость деталей

Поз.	Эскиз
5	Сварить 1100 1100

Спецификация фундамента Фом2

Форм.	Зона	Поз.	Обозначение	Наименование	Кол.	Примечание
				Сборочные единицы		
				Сетки арматурные		
		1	ГОСТ8478-81	8АI-200 / 8АI-200 3950×9650	2	
				Изделия закладные		
		2	3.400-6/76	МН4-46	25,8	м
				Стандартные изделия		
		3		Болт 1.1 М16×800 С235		
				ГОСТ24379.1-80	16	1,45
		4		Болт 1.1 М16×500 С235		
				ГОСТ24379.1-80	8	0,97
				Детали		
		5		Ф12АI ℓ=1100 ГОСТ5781-82	56	
				Материалы		
				Бетон класса В12.5		41,5м³

1. Фундамент выполнен на основании строительного задания на площадку вибрационную (чертеж СМЖ-187Г 00.000М4)

Ведомость расхода стали на элемент, кг

Марка элемента	Изделия арматурные				Всего	Изделия закладные												Всего	Общий расход
	Арматура класса АI					Арматура класса АIII				Сталь круглая С235				Прокат марки С235					
	ГОСТ 5781-82					ГОСТ 5781-82				ГОСТ 2590-88				ГОСТ 8509-86					
	Ф8	Ф12		Итого		Ф8	Ф		Итого	Ф16			Итого	L50×5			Итого		
ФОм 2	350	110		460	460	16,1			16,1	31			31	102			102	149,1	609,1

Привязан

Инв. №

Инж. 1 кат.	Бурмистрова		15.04	409-28-61.92 КЖ			
Зав. гр.	Трубникова		15.04	Бетоно-растворный узел с участком по производству ж.-б. изделий до 1000 м³ в год.	Стадия	Лист	Листов
Гл. спец.	Дыба		15.04		Р	39	
Н. контр.	Трубникова		15.04	Фундамент ФОм2	ГПИстроммаш		
Нач. отд.	Лебедев		15.04				

Инв. № подл. | Подпись и дата | Взам. инв.

Альбом 2

Форм.	Зона	Поз.	Обозначение	Наименование	Кол.	Примечание
				Сборочные единицы		
				Сетки арматурные		
		1	ГОСТ 8478-81	8АI-200 / 8АI-200 600×10680	2	
				Стандартные изделия		
		2		Болт 1.1м 24×600 С235	34	
				ГОСТ 24379.1-80		
		3		Болт 1.1м 16×300 С235	4	
				ГОСТ 24379.1-80		
				Материалы		
				Бетон класса В12.5		4.4м³

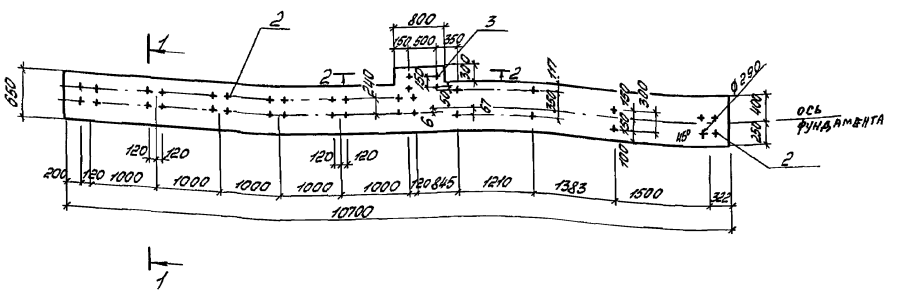

1-1

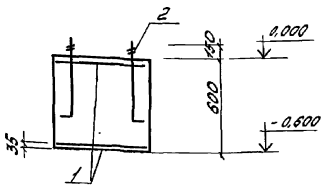

2-2

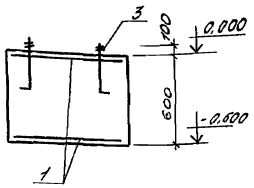

1. Фундамент выполнен на основании строительного задания на установку СМЖ 357.

Ведомость расхода стали на элемент, кг

Марка элемента	Изделия арматурные								Всего	Изделия закладные				Всего	Общий расход
	Арматура класса									Сталь круглая					
	АI									С235					
	ГОСТ 5781-82				ГОСТ					ГОСТ 2590-88					
	Ø8	Ø		Итого	Ø	Ø		Итого		Ø16	Ø24		Итого		
Фом3	57,5			57,5					57,5	2,64	57,9		60,54	60,54	118,04

Привязан

Инв. №

409-28-61.92 КЖ

Инж. I	Бурмистрова		15.04
Зав. гр.	Трубникова		15.04
Гл. спец.	Дыба		15.04
Н. контр.	Трубникова		15.04
Нач. отд.	Лебедев		15.04

Бетоно-растворный узел с участком по производству ж-б. изделий до 1000м³ в год.

Фундамент Фом3

Стадия	Лист	Листов
Р	40	

ГПИстроммаш

Инв. № подл. | Подпись и дата | Взам. инв. №

Копировал: Барышникова

Формат: А2

Альбом 2

Ведомость деталей

Поз.	Эскиз
6	650 650 СВАРИТЬ

ФОм5

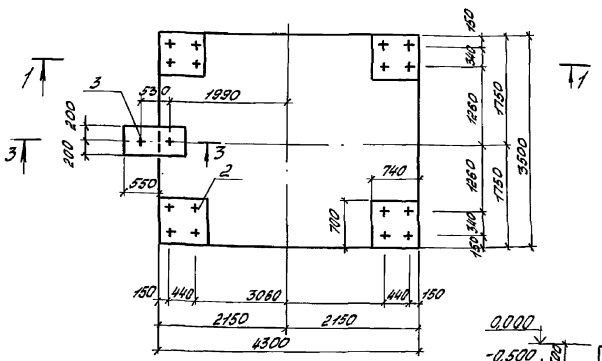

ПР1

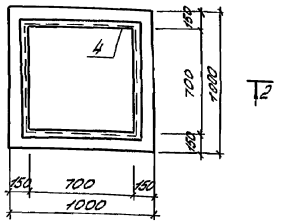

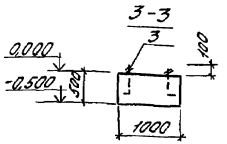

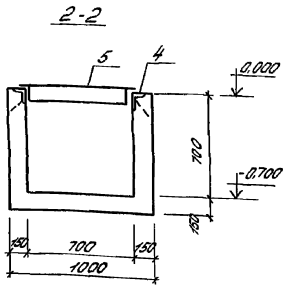

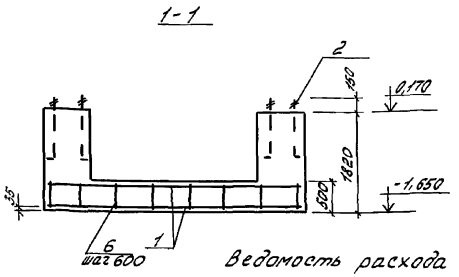

Спецификация фундамента ФОм5 приямка ПР1

Формат	Зона	Поз.	Обозначение	Наименование	Кол.	Примечание
				ФОм5		
				Сборочные единицы		
				Сетки арматурные		
		1	ГОСТ8478-81	8АI-200 / 8АI-200 3450×4250	2	
				Стандартные изделия		
		2		Болт 1.1М30×710 С235	16	5,16
				ГОСТ24379.1-80		
		3		Болт 1.1М12×300 С235	2	0,35
				ГОСТ24379.1-80		
				Детали		
		6		Ø12 АI ℓ=650 ГОСТ5781-82	48	
				Материалы		
				Бетон класса В12,5		7,9м³
				Приямок ПР1		
				Сборочные единицы		
		4	3.400-6/76	Изделия закладные		
				МН4-46	28	м
		5	ТП409-28.-61.92 КЖИ	Щит Щ1	1	
				Материалы		
				Бетон класса В12,5		0,51м³

1. Фундамент ФОм5 выполнен на основании строительного задания под постамент циклона ЗПО-КМ.

Ведомость расхода стали на элемент, кг

Марка элемента	Изделия арматурные					Изделия закладные													Общий расход
	Арматура класса АI ГОСТ 5781-82				Всего	Арматура класса АI ГОСТ 5781-82				Прокат марки С235 ГОСТ 8509-86				Сталь круглая С235 ГОСТ 2590-88				Всего	
	Ø8	Ø12		Итого		Ø8	Ø		Итого	450×5			Итого	Ø12	Ø30		Итого		
ФОм5	144,4	27		141,4	141,4									0,7	82,56		83,26	83,26	224,66
ПР1						1,4			1,4	10,7			10,7					12,1	12,1

Привязан

Инв N

409 - 28 - 61.92 КЖ

Инж I	Бурмистрова		15.04.92	Бетоно-растворный узел с участком по производству железобетонных изделий до 1000м³ в год.	Стадия	Лист	Листов
Вед.	Егоров		15.04.92		Р	41	
Зав. гр.	Трубникова		15.04				
Гл. спец.	Дыба		15.04	Фундамент ФОм5 Приямок ПР1	ГПИстроммаш		
Н. контр.	Трубникова		15.04				
Нач.	Лебедев		15.04				

25388-02 56 Копировал: Барышникова Формат: А2

Инв. № подл. | Подпись и дата | Взам. инв. №

Альбом 2

ПР2

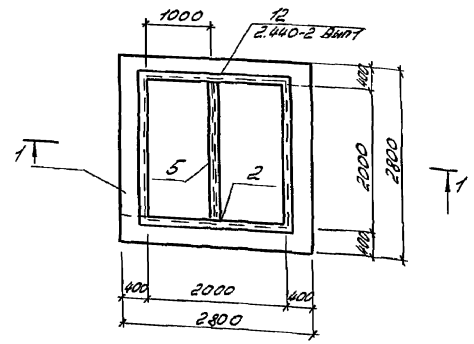

ФОм6

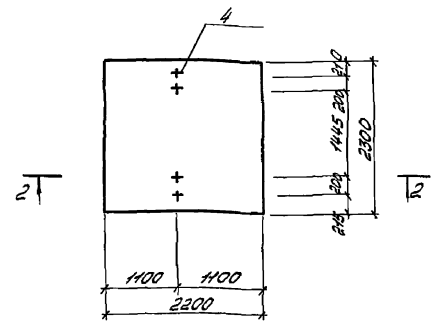

1-1

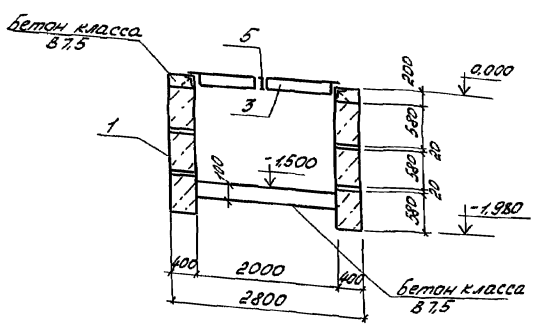

2-2

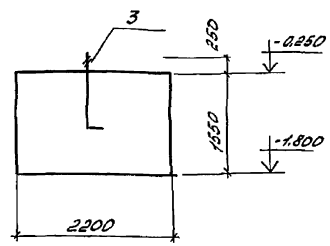

Спецификация приямка ПР2, фундамента ФОм6

Формат	Зона	Поз.	Обозначение	Наименование	Кол.	Примечание
				Пр2		
				Сборочные единицы		
				Фундаментные блоки		
		1	ГОСТ13579-78	ФБС24.4.6Т	12	
				Изделия закладные		
		2	3.400-6/76	МН4-46	8,0	м
		3	ТП409-28-61.92 КЖИ	Щит Щ2	4	
				Материалы		
				Бетон класса В7,5	0,02	м³
		5		I18 ГОСТ8239-72 / С235 ГОСТ27772-88		
				l=2000	1	
				ФОм6		
				Сборочные единицы		
				Стандартные изделия		
		4		Болт 1.1М42×1120 С235	4	15,29
				ГОСТ 24379.1-80		
				Материалы		
				Бетон класса В12,5	7,85	м³

Ведомость расхода стали на элемент, кг

Марка элемента	Изделия закладные												Всего	Общий расход
	Арматура класса AI				Прокат марки С235				Сталь круглая С235					
	ГОСТ 5781-82				ГОСТ8509-86		ГОСТ8239-72		ГОСТ 2590-88					
	Ø8	Ø		Итого	150×5	Итого	I18	Итого	Ø42			Итого		
ПР2	4,0			4,0	30,6	30,6	36,8	36,8					70,4	70,4
ФОм6									61,2			61,2	61,2	61,2

Инв. № подл. | Подпись и дата | Взам. инв. №

Привязан

Инв. №

409-28-61.92 КЖ

Инж. I	Бурмистрова		15.04.92	Бетоно-растворный узел с участком по производству железобетонных изделий до 1000 м³ в год	Стадия	Лист	Листов
Вед.	Егоров		15.04.92		Р	42	
Зав. гр.	Трубникова		15.04				
Гл. спец.	Дыба		15.04	Приямок пр2 Фундамент ФОм6	ГПИстроммаш		
Н. контр.	Трубникова		15.04				
Нач. отд.	Лебедев		15.04				

25388-02 57 Копировал: Барышникова Формат: А2

Альбом 2

ПРЗ

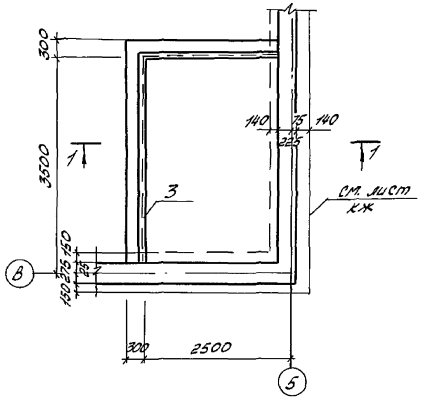

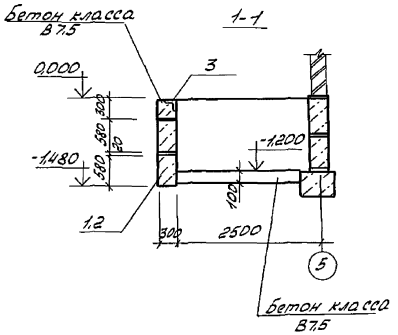

Спецификация приямка ПРЗ

Форм.	Зона	Поз.	Обозначение	Наименование	Кол.	Примечание
				ПРЗ		
				Сборочные единицы		
				Фундаментные блоки		
		1	ГОСТ13579-78	ФБС24.3.6-Т	4	
		2	ГОСТ13579-78	ФБС9.3.6-Т	2	
				Изделия закладные		
		3	3.400-6/76	МН4-46	6	м
				Материалы		
				Бетон класса В7.5	2,3	$м^3$

Ведомость расхода стали на элемент кг

Марка элемента	Изделия закладные												Всего	Общий расход
	Арматура класса				Прокат марки									
	АI				С235									
	ГОСТ 5781-82				ГОСТ 8509-86				ГОСТ					
	Ф8	Ф		Итого	L50×5			Итого				Итого		
ПРЗ	30			3,0	24,0			24,0					27,0	27,0

Привязан

Инв №

409-28-61.92 КЖ

Инж. I	Бурмистрова		15.04.92	Бетоно-растворный узел с участком по производству ж-б изделий до 1000 $м^3$/год	Стадия	Лист	Листов
Вед.	Егоров		15.04.92		Р	43	
Зав. гр.	Трубникова		15.04				
Гл. спец.	Дмба		15.04	Приямок ПРЗ	ГПИстроммаш		
Н. контр.	Трубникова		15.04				
Нач. отд.	Лебедев		15.04				

25388-02 58 Копировал: Барышникова Формат: А2

Инв № подл. | Подпись и дата | Взам. инв. №

Альбом 2

План на отм 0.000

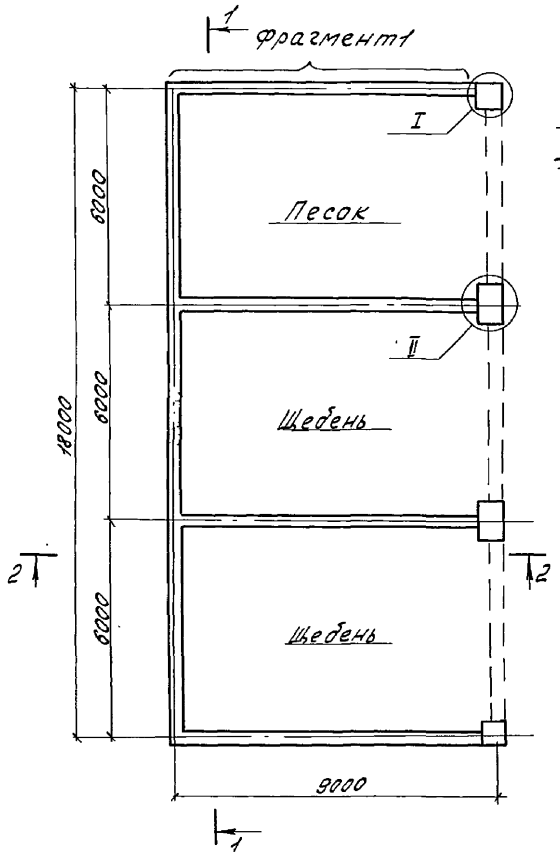

2-2

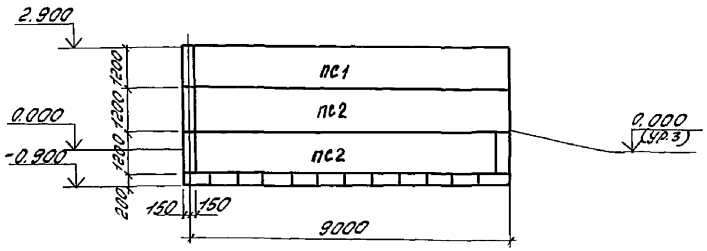

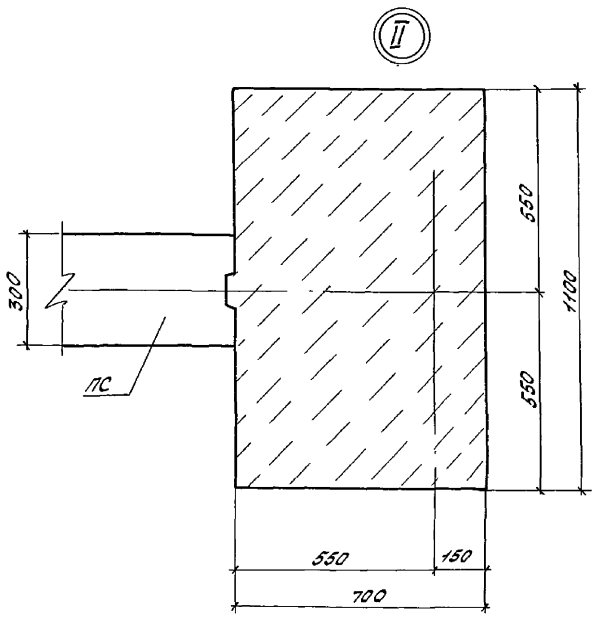

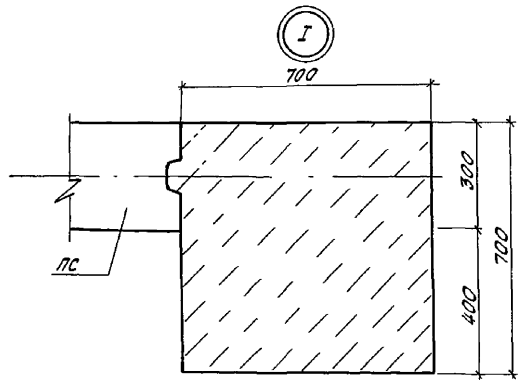

1-1

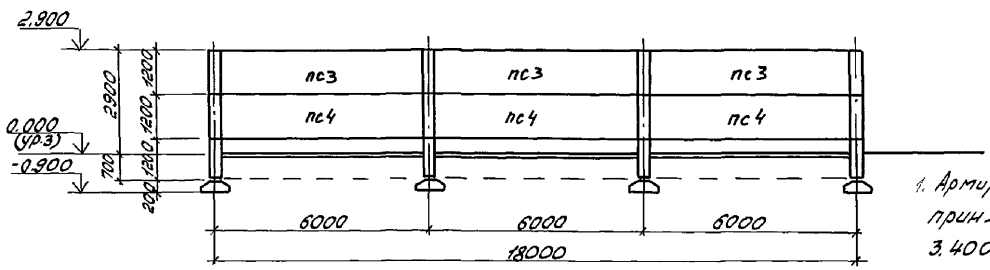

1. Армирование узлов 1 и 2 принято аналогично серии 3.400-2. в.1, листы 10 и 11

Ведомость расхода стали на элемент, кг.

Марка элемента	Изделия арматурные								Всего
	Арматура класса								
	A III ГОСТ 5781-82				A I ГОСТ 5781-82				
	Ø16	Ø12	Ø10	итого	Ø8	Ø6		итого	
Узел 1	331.2	760.2	21.6	1112.9	21.6	7.2		28.8	1141.7
Узел 2	410.4	1858.8	36	2305.2	36	10.8		46.8	2352.0

Привязан

Инв №

409-28-61.92 КЖ

				Бетоно-растворный узел с участком по производству Ж-б изделий до 1000 м³/год	Стадия: Р	Лист: 44	Листов:
Зав.гр.	Трубышкова		15.04				
Гл.спец.	Дыба		15.04	Склад заполнителей	ГПИстроммаш		
Н.контр.	Трубышкова		15.4	План на отм 0.000. Разрезы 1-1, 2-2. Узлы 1,2			
Нач.отд.	Лебедев		15.04				

25388-02 59 Копировал: Барышникова Формат: А2

Альбом 2

Фрагмент 1

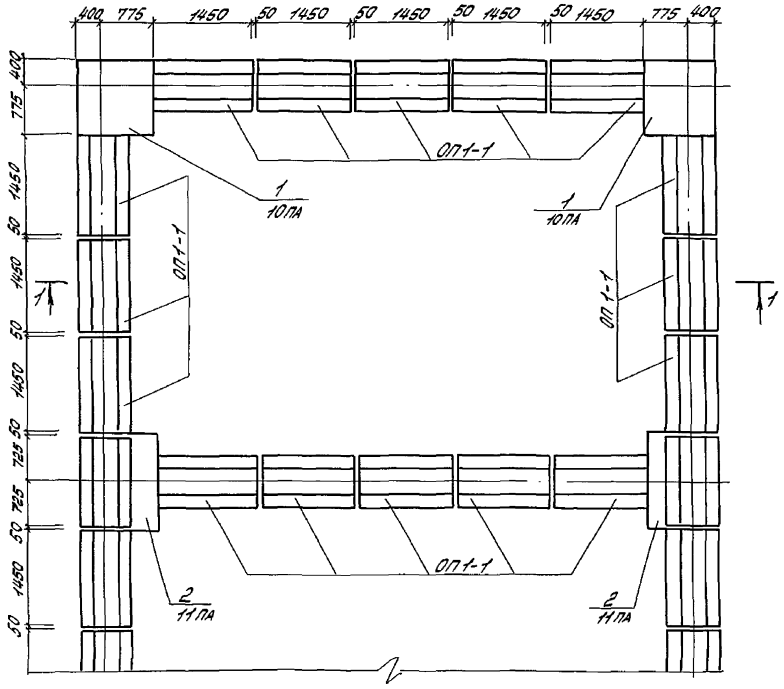

1-1

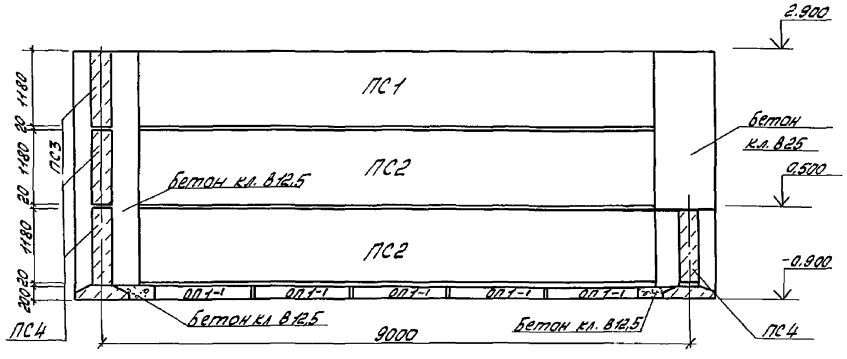

1. Выборка металла на узлы 1и2 дана на листе.
2. Армирование узлов 1и2 принято аналогично серии 3.400-2

Спецификация к схеме расположения

Марка, поз.	Обозначение	Наименование	Кол.	Масса ед. кг	Примечание
ОП1-1	3.400-2. в. 1, л27	Опорная подушка			
		ОП1-1	29	0,5	
ПС1	3.400-2. в. 1, л19	Панель стеновая			
		ПС2-1	4	7,0	
ПС2	3.400-2. в1, л19	ПС2-2	8	7,0	
ПС3	3.400-2. в1 л,17	ПС1-1	3	4,3	
ПС4	3.400-2. в1. л17	ПС1-2	9	4,3	
Узел1	3.400-2. в1 л10	Узел1	4		
Узел2	3.400-2. в1 л11	Узел2	4		

Спецификация монолитных узлов Узел 1, Узел 2.

Форм.	Зона	Поз.	Обозначение	Наименование	Кол.	Примечание
				Узел 1		
				Сборочные единицы		
			3.400-2. в1 л.13	СКР1	9	
			3.400-2. в1 л.13	СКР2	18	
			3.400-2. в1 л.16	поз.28	29	l=3,6м
			3.400-2. в1 л16	поз.29	58	l=3,6м
				Материалы		
				Бетон кл В25	1,4	м³
				Узел 2		
				Сборочные единицы		
			3.400-2. в1 л14	СКР6	9	
			3.400-2. в1 л15	СКР7	18	
			3.400-2. в1 л16	поз.28	37	l=3,6м
			3.400-2. в1 л.16	поз.29	74	l=3,6м
				Материалы		
				Бетон кл. В-25	21	м³

Привязан:				409-28-61.92 КЖ	
				Бетонорастворный узел с участком по производству ж.-б. изделий до 1000 м³ в год	Стадия: Р; Лист: 45; Листов:
	Зав.гр.	Трубникова	15.04		
	Гл.спец.	Дыба	15.04		
	Н.контр.	Трубникова	15.04	Склад заполнителей Фрагмент 1. Разрез 1-1	ГПИстроммаш
Инв №	Нач.отд.	Лебедев	15.04		

Копировал: Барышникова Формат: А2

Альбом 2

Ведомость рабочих чертежей основного комплекта марки КМ.

Лист	Наименование	Примечание
1	Общие данные	
2	Техническая спецификация металла	
3	Техническая спецификация металла.	
4	Техническая спецификация металла.	
5	Техническая спецификация металла.	
6	Техническая спецификация металла.	
7	Техническая спецификация металла.	
8	Ведомость металлоконструкций по видам профилей.	
9	Схема расположения подкрановых балок, посадочных и ремонтных площадок	
10	Разрезы 1-1...4-4.	
11	Схема расположения монорельса в осях 3...5, В...Г.	
12	Схема расположения монорельса в осях 10...11, А...Г.	
13	Посадочные площадки ПП1, ПП2 и ремонтные площадки РП1, РП2.	
14	Схема расположения балок перекрытия в осях 10...11, А...Г.	
15	Узлы 1...7.	
16	Схемы расположения площадки П1, балки перекрытия на отм. 3.120 в осях 4...5, А.	
17	Схема расположения элементов лестницы Л1.	
18	Спецификация к схемам расположения лестниц, площадок, ограждений.	
19	Схема расположения лестницы пожарной Л2.	
20	Схемы расположения окон.	
21	Сечения 1-1...5-5. Спецификация к схемам расположения окон.	
22	Схемы расположения рилелей стенового ограждения по осям 12;13.	

Ведомость ссылочных и прилагаемых документов

Обозначение	Наименование	Примечание
	Ссылочные документы.	
ГОСТ 24045-86	Профили стальные листовые гнутые с трапециевидными гофрами для строительства.	
ГОСТ 24741-81	Узел крепления крановых рельсов к стальным подкрановым балкам.	
1.426.2-6, Вып.1	Балки путей подвесного транспорта.	
1.426.2-7, Вып.3,6	Балки подкрановые стальные под мостовые опорные краны.	
1.436.3-21, Вып.2	Окна с переплетами из гнуто-сварных стальных профилей и механизмы открывания.	
1.450.3-6, Вып.0-1.1	Лестницы, площадки, стремянки и ограждения стальные производственных зданий.	
2.430-16	Архитектурные детали одноэтажных неотапливаемых зданий промышленных предприятий со стенами из крупноразмерных асбестоцементных волнистых листов.	
2.436-19, Вып.0.1	Узлы окон со стальными переплетами по серии 1.436.3-21	
2.440-2, Вып.1	Узлы стальных конструкций производственных зданий промышленных предприятий.	

Общие указания.

1. Конструктивная часть проекта разработана на основании документов, указанных на листе АР.

2. Климатологические условия строительства, параметры внутреннего воздуха даны на листе АР-2.

3. За отм. 0.000 принят уровень пола цеха.

4. Марки стали элементов конструкций, применяемых по типовым сериям, должны соответствовать требованиям, приведенным в соответствующих разделах пояснительных записок типовых серий.

5. Характеристика стали элементов конструкций индивидуального изготовления приведена на листах в ведомости элементов.

6. Изготовление и монтаж конструкций производить в соответствии с требованиями СНиП III-18-75* и указаниями соответствующих серий.

7. Все монтажные крепления, прихватки, временные приспособления должны быть сняты, места приварки зачищены. В болтовых соединениях должны быть приняты меры против отвинчивания гаек.

8. Заводскую автоматическую и полуавтоматическую сварку элементов конструкций выполнять сварочной проволокой Св-08ГС ГОСТ 2246-70* в углекислом газе ГОСТ 8050-85. Монтажные швы выполнять ручной электродуговой сваркой. Для 2,3 и 4 групп конструкций и марок сталей С235, 245, 255 применять электроды Э42 ГОСТ 9467-75, для 1 группы конструкций и марки стали С345 применять электроды Э50А ГОСТ 9467-75.

9. Болтовые соединения выполнять на болтах класса точности В.

10. Металлоконструкции окрасить двумя слоями эмали ПФ-115 ГОСТ 6465-76* по двум слоям грунта ГФ-021 ГОСТ 25129-82. (общая толщина покрытия 55 мкм). Класс качества покрытия VII ГОСТ 9.032-74.

Проект разработан в соответствии с действующими нормами и правилами и предусматривает мероприятия, обеспечивающие взрывобезопасность и пожаробезопасность при эксплуатации здания.

Главный инженер проекта Чудаев В.Н.

Инв.№ подл. | Подп. и дата | Взам. инв.№

Привязан:

Инв.№

					409-28-61.92 КМ		
Нач.	Бердникова		15.04	Бетонорастворный узел с участком по производству ж.-б. изделий 60 1000 м³/год.	Стадия	Лист	Листов
Гл. инж.	Егорова		15.04		Р	1	22
Зав. гр.	Рубникова		15.04				
Гл. спец.	Дыва		15.04				
Н. контр.	Трубникова		15.04	Общие данные.	ГПИстроммаш		
Нач. отд.	Лобзев		15.04				

Копировал: 25388-02 61 Формат: А2

Альбом 2

Вид профиля и ГОСТ, ТУ	Марка металла и ГОСТ	Обозначение и размер профиля, мм	№ п.п	Код: марки металла	Код: вид профиля	Код: размера профиля	Количество, шт.	Длина, мм	Масса металла по элементам конструкций, т: Стойки	Связи по колоннам	Балки подкрано-вые	Стойки площадок	Балки площадок	Элементы фахверка, вертикальных связей, ригели	Балки перекрытий	Лестницы, площадки									Общая масса, т	Масса потребности в металле по кварталам (заполняется изготовителем), т: I	II	III	IV	Заполняется заводом
									Код элемента конструкций																				
1	2	3	4	5	6	7	8	9	10	11	12	13	14	15	16	17	18												
Двутавры стальные	С245	I 26Б1	1																						1,9				
горячекатаные с па-	ГОСТ 27772-88	I 35 Ш3	2												0,1	0,6									0,7				
раллельными гранями																1,9									1,9				
полок ГОСТ 26020-83																													
	Итого		3																										
Всего профиля			4												0,1	2,5									2,6				
Двутавры стальные	С255	I. 18	5												0,1	2,5									2,6				
горячекатаные	ГОСТ 27772-88	I 20	6												0,7										0,7				
ГОСТ 8239-89															0,6										0,6				
	Итого		7																										
Всего профиля			8												1,3										1,3				
Швеллеры стальные	С245														1,3										1,3				
горячекатаные	ГОСТ 27772-88	[14	9																										
ГОСТ 8240-89		[16	10									0,2			0,3										0,5				
		[20	11						0,8				1,3												1,3				
		[24	12										0,4												1,2				
		[27	13									0,2													0,2				
		[40	14												0,6										0,6				
												1,3													1,3				
	Итого		15						0,8			1,7	1,7		0,9										5,1				
	С235	[6,5	16							0,3															0,3				
	ГОСТ 27772-88	[16	17							0,6															0,6				
	Итого		18							0,9																			
Всего профиля			19						0,8	0,9		1,7	1,7		0,9										6,0				

Инв. № подл. | Подп. и дата | Взам. инв. №

Привязан

Инв. №

Нач. ГП	Платников		Общая		409-28-61.92 КМ
Вед. инж.	Егоров		Конструкции		
Гл. спец.	Трубникова		КМ		Бетонорастворный узел с участком по производству ж.-б. изделий до 1000 м³ в год
Н. спец.	Алба		КМ		Техническая спецификация металла (начало)
Н. контр.	Трубникова		КМ		
Нач. отд.	Лебедев В.		КМ		

Стадия	Лист	Листов
Р	2	

ГПИстроммаш

25388-02 62 Копировал: Барышникова Формат: А2

Альбом 2

Вид профиля и ГОСТ, ТУ	Марка металла и ГОСТ	Обозначение и размер профиля, мм	№ п.п.	Код: Марки металла	Код: Вид профиля	Код: Размера профиля	Количество, шт.	Длина, мм	Масса металла по элементам конструкций: Стойки	Связи по колоннам	Балки подкрановые	Стойки площадок	Балки площадок	Ригели стенового ограждения	Монорельсовые пути и балки	Балки перекрытия	Лестница пожарная	Общая масса, т	Масса потребности в металле по кварталам (заполняется изготовителем), т: I	II	III	IV	Заполняется ВЦ
1	2	3	4	5	6	7	8	9	10	11	12	13	14	15	16	17	18	19					
Швеллеры стальные	С245	Гн.[200×80×5	20									0,1						0,1					
гнутые равнополоч-	ГОСТ27772-88																						
ные ГОСТ8278-83	Итого		21																				
	С235	Гн.[160×80×5	22									0,1						0,1					
	ГОСТ27772-88	Гн.[200×50×4	23											1,3				1,3					
												0,1						0,1					
	Итого		24																				
Всего профиля			25									0,1		1,3				1,4					
Уголки стальные	С245	L90×6	26									0,2		1,3				1,5					
горячекатаные равно-	ГОСТ27772-88	L100×8	27									0,1	0,3					0,4					
полочные													0,2					0,2					
ГОСТ8509-86	Итого		28																				
	С235	L50×5	29									0,1	0,5					0,6					
	ГОСТ27772-88	L63×5	30						0,1									0,1					
		L100×8	31												0,1		0,1	0,2					
		L140×10	32							1,7								1,7					
														0,1				0,1					
	Итого		33																				
Всего профиля			34						0,1	1,7				0,1	0,1		0,1	2,1					
Прокат листовой	С345-3	-δ=6	35						0,1	1,7		0,1	0,5	0,1	0,1		0,1	2,7					
горячекатаный	ГОСТ27772-88										0,1							0,1					
ГОСТ19903-74	Итого		36																				
	С255	-δ=6	37								0,1							0,1					
	ГОСТ27772-88	-δ=10	38								3,2							3,2					
											6,8							6,8					
	Итого		39																				
	С245	-δ=6	40								10,0							10,0					
	ГОСТ27772-88	-δ=10	41								0,1				0,1			0,2					
		-δ=14	42								0,2				0,2			0,4					
		-δ=16	43										0,1					0,1					
		-δ=20	45								0,1							0,1					
													0,1		0,1			0,2					
	Итого		46								0,4		0,2		0,4			1,0					

Код элемента конструкций

Инв. № подл. | Подпись и дата | Взам. инв. №

Привязан:

Инв. №

Инж. II	Плотникова	[signature]	15.04.92
Вед. инж.	Егоров	[signature]	15.04.92
Зав. гр.	Трубникова	[signature]	15.04
Гл. спец.	Дыба	[signature]	15.04
Н. контр.	Трубникова	[signature]	15.04
Нач. отд.	Лебедев	[signature]	15.04

409-28-61.92 КМ

Бетонорастворный узел с участком по производству ж.-б. изделий до 1000 м³ в год.

Техническая спецификация металла. (продолжение)

Стадия	Лист	Листов
Р	3	

ГПИстроммаш

25388-02 63 Копировал: Барышникова Формат: А2

Альбом 2

Вид профиля и ГОСТ, ТУ	Марка металла и ГОСТ	Обозначение и размер профиля, мм	№ п.п	Код: Марки металла	Код: Вид профиля	Код: Размера профиля	Количество, шт	Длина, мм	Масса металла по элементам конструкций, т. Стойки	Связи по колоннам	Балки подкрановые	Стойки площадок	Балки площадок	Ригели стенового ограждения	Монорельсовые пути и балки	Балки перекрытия	Лестница пожарная	Общая масса, т.	Масса потребности в металле по кварталам (заполняется изготовителем), т: I	II	III	IV	Заполняется ВЦ
									Код элемента конструкций														
1	2	3	4	5	6	7	8	9	10	11	12	13	14	15	16	17	18	19					
Прокат листовой	С 235	-δ=8	47						0,1	0,1								0,2					
горячекатаный	ГОСТ 27772-88	-δ=10	48						0,2	0,2								0,4					
ГОСТ 19903-74		-δ=12	49							0,1								0,1					
		-δ=14	50						0,1									0,1					
	Итого		51						0,4	0,4								0,8					
Всего профиля			52						0,4	0,4	10,5		0,2		0,4			11,9					
Листы стальные с	С 235	-δ=6	53										0,7					0,7					
ромбическим и чечевид	ГОСТ 27772-88																						
ным рифлением																							
ГОСТ 8568-77	Итого		54										0,7					0,7					
Всего профиля			55										0,7					0,7					
Сталь тонколистовая	С 235	-δ=0,7	56										0,5					0,5					
оцинкованная	ГОСТ 27772-88																						
ГОСТ 14918-80	Итого		57										0,5					0,5					
Всего профиля			58										0,5					0,5					
Прокат стальной	С235	⌀18	59														0,1	0,1					
горячекатаный круг-	ГОСТ 27772-88																						
лый ГОСТ 2590-88	Итого		60														0,1	0,1					
Всего профиля			61														0,1	0,1					
Итого масса																							
металла			62						1,3	3,0	10,5	2,0	3,6	1,4	2,8	2,5	0,2	27,3					
Переплеты	лист 6		63															6,0					
Рельсы крановые																							
с креплениями и	лист 7		64															10,0					
упорами																							
Всего масса																							
металла			65															43,3					
Площадь окрашиваемых																							
поверхностей, м²			66						46,03	104,8	326,7	65,15	121,12	69,06	100,02	57,83	8,03						

Взам. инв. №

Подпись и дата

Инв. № подл.

Привязан:

Инв. №

Инж. II	Плотникова		15.04.92
Вед. инж.	Егоров		15.04.92
За в. гр.	Трубникова		15.04
Гл. спец.	Дыба		15.04
Н. контр.	Трубникова		15.04
Нач. отд.	Лебедев		15.04

409-28-61.92 КМ

Бетонорастворный узел с участком по производству Ж.-Б изделий до 1000 м³ в год.

Техническая спецификация металла (продолжение)

Стадия	Лист	Листов
Р	4	

ГПИ Строммаш

25388-02 64 Копировал: Барышникова Формат: А2

Альбом

Вид профиля и ГОСТ, ТУ	Марка металла и ГОСТ	Обозначение и размер профиля, мм	№ п.п.	Код: марки металла	Код: вида профиля	Код: размера профиля	Количество, шт	Длина, мм	Масса металла по элементам конструкций, т: Стойки	Связи по колоннам	Балки подкрановые	Стойки площадок	Балки площадок	Прочие строительные конструкции	Монтажные отверстия	Балки пролетные	Решетка ферм									Общая масса, т	Масса потребности в металле по кварталам (заполняется изготовителем), т: I	II	III	IV	Заполняется заказчиком
									Код элемента конструкций																					
1	2	3	4	5	6	7	8	9	10	11	12	13	14	15	16	17	18									19				
В том числе	С345-3		67								0,1															0,1				
по маркам	С255		68								10,0				1,3											11,3				
	С245		69						0,8		0,4	1,9	2,4		1,4	2,5										9,4				
	С235		70						0,5	3,0		0,1	1,2	1,4	0,1		0,2									8,5				
Масса поставки элементов по кварталам т (заполняется заказчиком)		I																												
		II																												
		III																												
		IV																												

409-28-61.92 КМ

Привязан:	Инж. II	Плотникова			Бетонорастворный узел с участком по производству ж-б. изделий 60 000 м³ в год	Стадия	Лист	Листов
	Гл. инж.	Егоров				Р	5	
	Зав. тр.	Трубникова						
	Гл. спец.	Дыба			Техническая спецификация металла (окончание)	ГПИстроммаш		
	Н. контр.	Трубникова						
Инв. №	Нач. отд.	Лебедев						

Копировал: Барышникова Формат: А2

25388-02 65

Инв. № подл. | Подпись и дата | Взам. инв. №

Альбом 2

Вид профиля и ГОСТ, ТУ	Марка металла и ГОСТ	Обозначение и размер профиля, мм	№ п.п.	Код: Марки металла	Код: Вид профиля	Код: Размера профиля	Количество, шт	Длина, мм	Масса металла по элементам конструкций, т: Переплеты	Масса металла по элементам конструкций, т: Код элемента конструкций	Общая масса, т	Масса потребности в металле по кварталам (заполняется изготовителем), т: I	II	III	IV	Заполняется ВЦ
1	2	3	4	5	6	7	8	9	10		11					
Стальной гнутый	С235	□-□ 58×26×1,8	1						5,0		5,0					
профиль из листовой	ГОСТ27772-88															
холоднокатаной стали																
ГОСТ 19904-74																
	Итого		2						5,0		5,0					
Всего профиля			3						5,0		5,0					
Уголки стальные	С245	L 100×63×8	4						0,3		0,3					
горячекатаные	ГОСТ27772-88															
неравнополочные																
ГОСТ 8510-86																
	Итого		5						0,3		0,3					
Всего профиля			6						0,3		0,3					
Сталь листовая	С235	-δ=1,8	7						0,6		0,6					
холоднокатаная	ГОСТ27772-88	-δ=3	8						0,1		0,1					
ГОСТ 19904-74																
	Итого		9						0,7		0,7					
Всего профиля			10						0,7		0,7					
Итого масса металла			11						6,0		6,0					
Площадь окрашиваемых поверхностей, м²			12						421,0							
В том числе по	С245		13						0,3		0,3					
маркам	С235		14						5,7		5,7					
Масса поставки		I														
элементов по		II														
кварталам, I		III														
(заполняется заказчиком)		IV														

Инв. № подл. | Подпись и дата | Взам. инв. №

Инж. II	Плотникова		15.04.92	Бетоно-растворный узел с участком по производству ж-б. изделий до 1000 м³ в год.	Стадия: Р; Лист: 6; Листов:
Вед. инж.	Егоров		15.04.92		
За в. гр.	Трубникова		15.04		
Гл. спец.	Амба		15.04	Техническая спецификация металла	ГПИ строммаш
Н. контр.	Трубникова		15.04		
Нач. отд.	Лебедев		15.04		

Привязан:

Инв. №

409-28-61.92 КМ

25388-02 66 Копировал: Барышникова Формат: А2

Альбом 2

Вид профиля и ГОСТ, ТУ	Марка металла и ГОСТ	Обозначение и размер профиля, мм	№ п.п.	Код: Марки металла	Код: Вид профиля	Код: размера профиля	Количество, шт	Длина, мм	Масса металла по элементам конструкций: Рельсы крановые с крепле-ниями	Упоры	Общая масса, т	Масса потребности в металле по кварталам (заполняется изготовителем), т: I	II	III	IV	Заполняется ВЦ
1	2	3	4	5	6	7	8	9	10	11						
Рельсы крановые	К63	КР70	1						8,2		12					
ГОСТ 4121-76											8,2					
	Итого		2						8,2							
Всего профиля			3						8,2		8,2					
Сталь листовая	С245	-δ=8	4						0,3		8,2					
горячекатаная	ГОСТ27772-88	-δ=16	5						1,2		0,3					
ГОСТ 19903-74											1,2					
	Итого		6						1,5							
Всего профиля			7						1,5		1,5					
Швеллеры стальные	С245	[30	8							0,1	1,5					
горячекатаные	ГОСТ27772-88										0,1					
ГОСТ 8239-89																
	Итого		9							0,1						
Всего профиля			10							0,1	0,1					
Двутавры стальные											0,1					
горячекатаные с	С245	I 35Б1	11							0,2						
параллельными	ГОСТ27772-88										0,2					
гранями полок																
ГОСТ 26020-83																
	Итого		12							0,2						
Всего профиля			13							0,2	0,2					
Итого масса металла			14						9,7	0,3	0,2					
Площадь окрашивае-											10,0					
мых поверхностей, м²			15						29,07	10,02						
В том числе по	С245		16						1,5	0,3						
маркам	К63		17						8,2		1,8					
Масса поставки											8,2					
элементов по кварта-																
лам, т																
(заполняется за-																
казчиком)																

Инв. № подл. | Подпись и дата | Взам. инв. №

Привязан:

Инв. №

Инж. II	Плотникова	[illegible]	15.04.92
Вед. инж.	Егоров	[illegible]	15.04.92
Зав. гр.	Трубникова	[illegible]	15.04
Гл. спец.	Дыба	[illegible]	15.04
Н. контр.	Трубникова	[illegible]	15.04
Нач. отд.	Лебедев	[illegible]	15.04

409-28-61.92 КМ

Бетонорастворный узел с участком по производству ж-б изделий до 1000 м³ в год

Техническая спецификация металла

Стадия	Лист	Листов
Р	7	

ГПИстроммаш

25388-02 67 Копировал: Барышникова Формат: А2

Альбом 2

Наименование конструкций по номенклатуре прейскуранта №01-09	Позиция по спецификации (ГОСТ 21.109-80)	№ п.п.	Код конструкций	Масса конструкций, т.												Количество, шт.	Серия типовых конструкций
				Масса одного изделия сборочной единицы без учета массы крепежных деталей	По видам профилей стали										Всего		
					Листовая сталь	Широкополосная сталь	Толстолистовая сталь	Толстолистовая сталь	Универсальная сталь	Угловая сталь	Швеллерная сталь	Двутавровая сталь	Трубы	Прочие			
1	2	3	4	5	6	7	8	9	10	11	12	13	14	15	16	17	18
Типовые конструкции каркаса здания																	
Балки подкрановые									10,5						10,92		1.426.2-7В3
Связи по колоннам						1,7			0,4					0,9	3,12		1.424.1-5В.6
Нетиповые конструкции каркаса здания																	
Стойки						0,1			0,4					0,8	1,35		
Стойки площадок						0,1						0,2		1,7	2,08		
Балки площадок						0,5			0,9		0,5			1,7	3,74		
Ригели стенового ограждения						0,1						1,3			1,46		
Монорельсовые пути и балки						0,1			0,4					2,3	2,91		
Балки перекрытия														2,5	2,6		
Лестница пожарная						0,1		0,1							0,21		
Переплеты						0,3					0,7	5,0			6,24		
Рельсы крановые						8,2			1,5					0,3	10,4		
Итого						11,2		0,1	14,1		1,2	6,5		10,2	45,03		
Контрольная сумма						11,2		0,1	14,1		1,2	6,5		10,2	45,03		

1. В графе „16" масса металла увеличена на 4%. с учетом наплавленного металла и разработки чертежей КМД

Инв.№ подл. | Подпись и дата | Взам.инв.№

				409-28-61.92 КМ	
Привязан:	Инж. Т	Плотникова		Железобетонный узел с учетом	Стадия: Р; Лист: 8; Листов:
	Вед.инж.	Егоров		дам по производству ж.-б.	
	Зав.в.гр.	Трубникова		изделий до 1000 м³ в год.	
	Гл.спец.	Дыба		Ведомость металлоконструк-	ГПИстроммаш
	Н.конт.	Трубникова		ций по видам профилей	
Инв.№	Нач.отд.	Лебедев			

25388-02 68 Копировал: Барышникова Формат: А2

Альбом 2

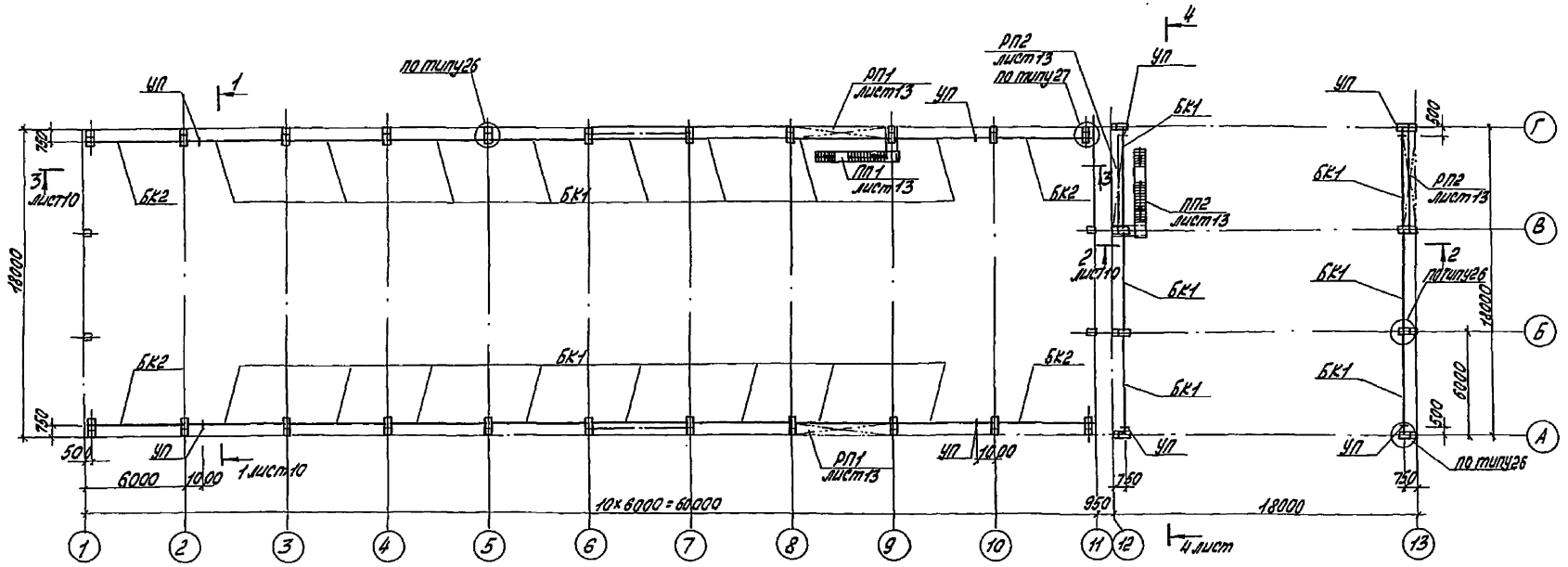

1. Данный лист читать совместно с листом 10.
2. Монтаж и изготовление подкрановых балок выполнять в соответствии с серией 1.426.2-7 вып.3.
3. Узлы замаркированы по серии 1.426.2-7 вып3.
4. Крепление крановых рельсов выполнять по ГОСТ 24741-81
5. Рядовые стыки крановых рельсов выполнять по серии 1.426.2-7 вып.6.
6. Концевые упоры выполнить по серии 1.426.2-7 вып.3 лист 38 КМ.

Ведомость элементов

Марка	Сечение			Опорные усилия			Группа констр.	Марка металла	Примечание
	Эскиз	Поз.	Состав	M,тс.м	N,тс	Q,тс			
БК1	Б6-1-1		1.426	2-7	вып3		1		22 шт
БК2	Б6К-1-1						1		4 шт
КР70	КР 70							К63	
УП	I		I35Б1				2	С245	
ПП1	лист 13								1 шт
ПП2	лист 13								1 шт
РП1	лист 13								2 шт
РП2	лист 13								2 шт

Взам. инв. №

Подпись и дата

Инв. № подл.

					409-28-61.92 КМ		
Привязан.	Инж. II	Плотникова		15.04.92	Бетонорастворный узел с участком по производству ж.-б. изделий до 1000 м³ в год.	Стадия	Лист	Листов
	Вед. инж.	Егоров		15.04.92		Р	9	
	Зав. гр.	Трубникова		15.04				
	Гл. спец.	Дыба		15.04	Схема расположения подкрановых балок, посадочных и ремонтных площадок.	ГПИстроммаш		
	Н. контр.	Трубникова		15.04				
Инв. №	Нач. отд.	Лебедев		15.04				

Копировал: Барышникова Формат: А2

1-1

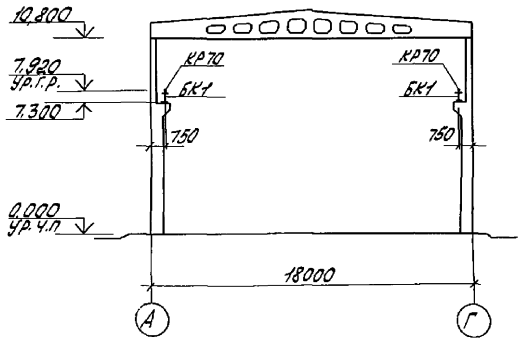

2-2

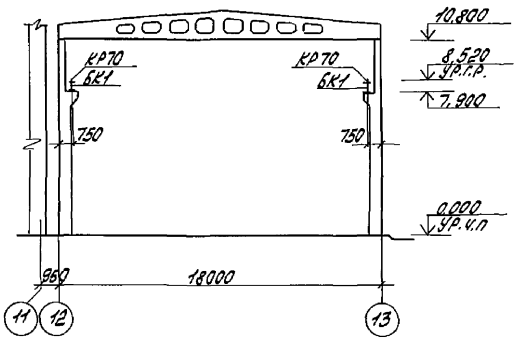

4-4

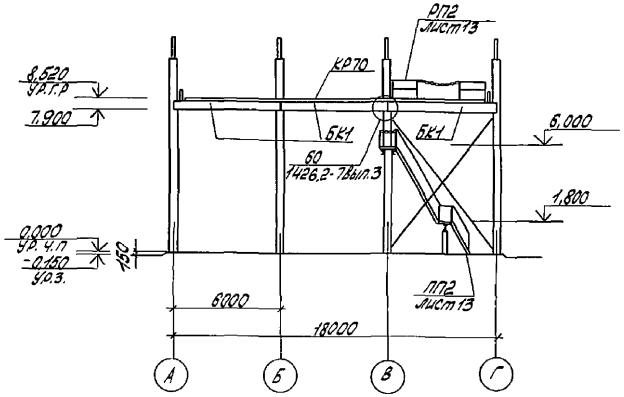

3-3

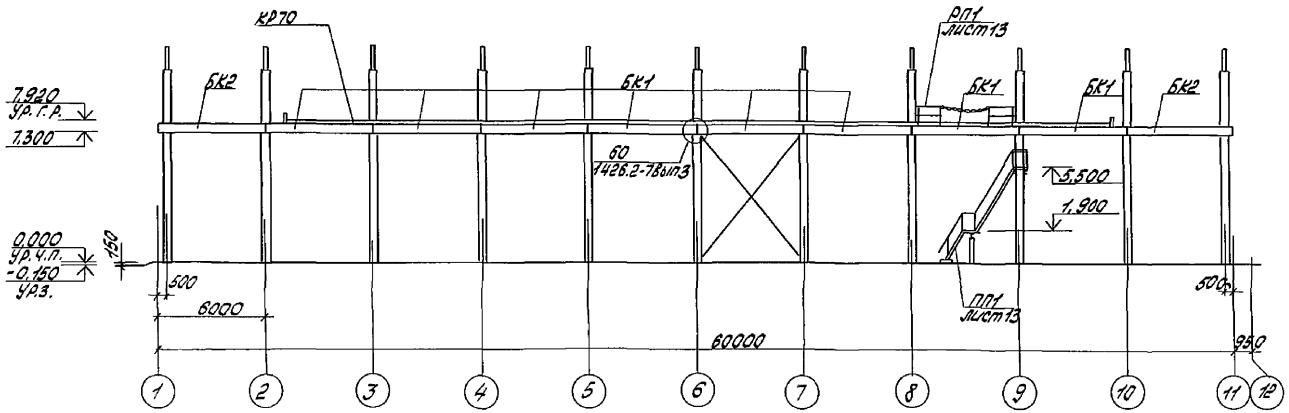

1/ Данный лист читать с листом 9.

					409-28-61.92 КМ		
Привязан:							
	Нач. Т.	Плотникова		150 тонн	Бетонораствор. узел с	Стадия	Лист	Листов
	Ведущ. инж.	Егоров		120 т/ч	участком по произв. ж/б	Р	10	
	Зав. гр.	Трибунков		15.04	изд. Б. изделий до 1000 м³ в год			
	Гл. спец.	Дыба		15.04	Разрезы 1-1... 4-4.	ГПИстроммаш		
	Н. контр.	Трибунков		15.04				
Инв. №	Нач. отд.	Лебедев		15.04				

25388-02 70 Копировал: Барышникова Формат: А2

Инв. № подл. | Подпись и дата | Взам. инв. №

Альбом 2

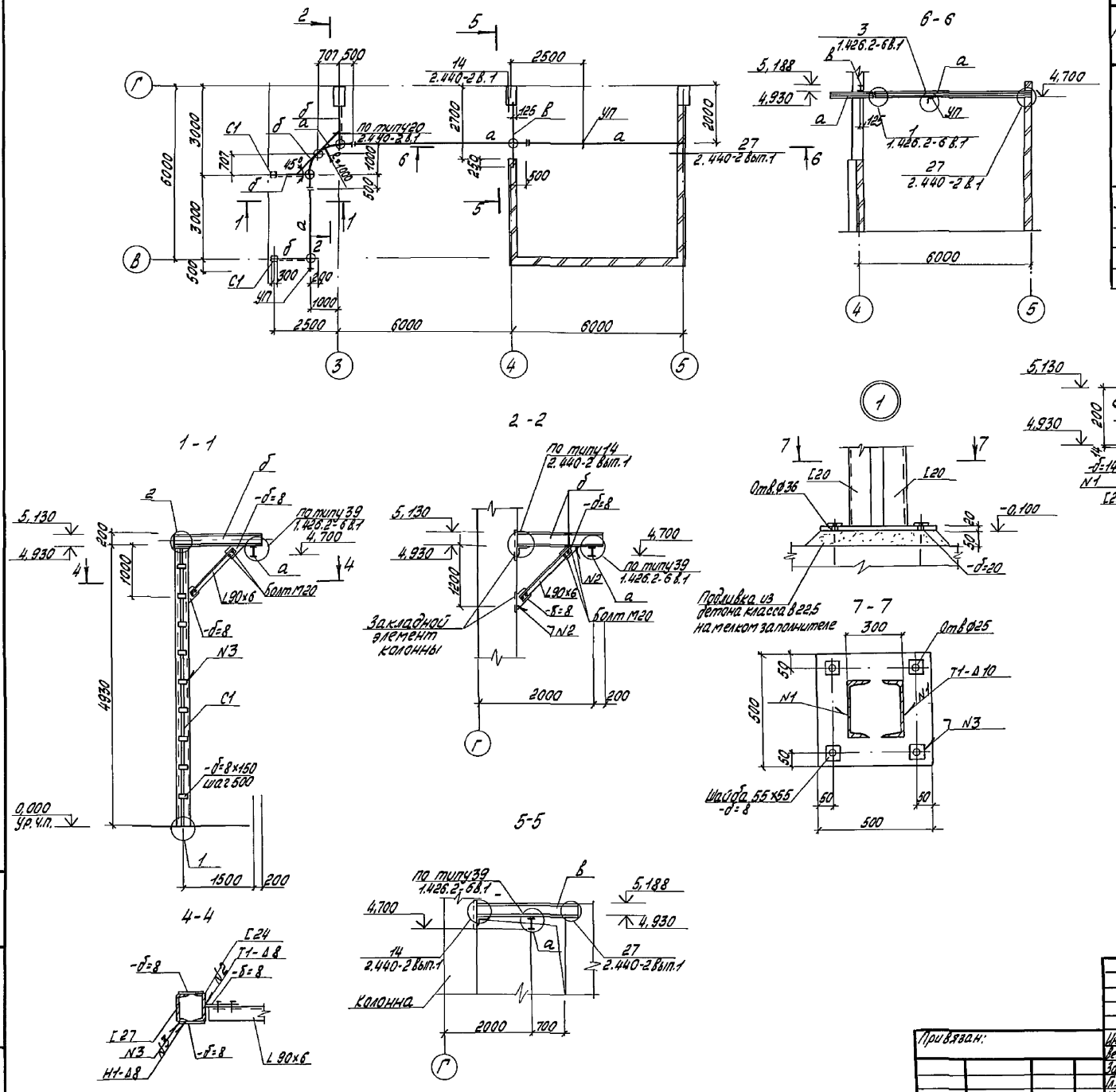

Ведомость элементов

Марка	Сечение: Эскиз	Поз	Состав	Опорные усилия: М, тс.м	N, тс	Q, тс	Группа констр.	Марка металла	Примечание
а	I		I18			1,0	2	С255	
б	I		I20			0,6	2	С255	
в	I		I26Б1			2,45	2	С245	
С1	300	1	[27	2,6	1,35			С245	
		2	-δ=8				3	С235	
УП	L		L100×7				4	С245	

1. Сварку выполнять по ГОСТ 5264-80

Привязан:	Инж. II	Плотникова		15.04.92	Бетонорастворный узел с участком по производству ж.-б. изделий до 1000 м³ в год.	Стадия	Лист	Листов
	Вед. инж.	Егоров		15.04.92		Р	11	
	Зав. гр.	Трубникова		15.04				
	Гл. спец.	Дыба		15.04	Схема расположения монорельса в осях 3...5, В...Г	ГПИстроммаш		
	Н. контр.	Трубникова		15.04				
Инв. №	Нач. отд.	Лебедев		15.04				

409-28-61.92 КМ

25388-02 71 Копировал: Барыкинникова Формат: А2

Инв. № подл. | Подпись и дата | Взам. инв. №

Альбом 2

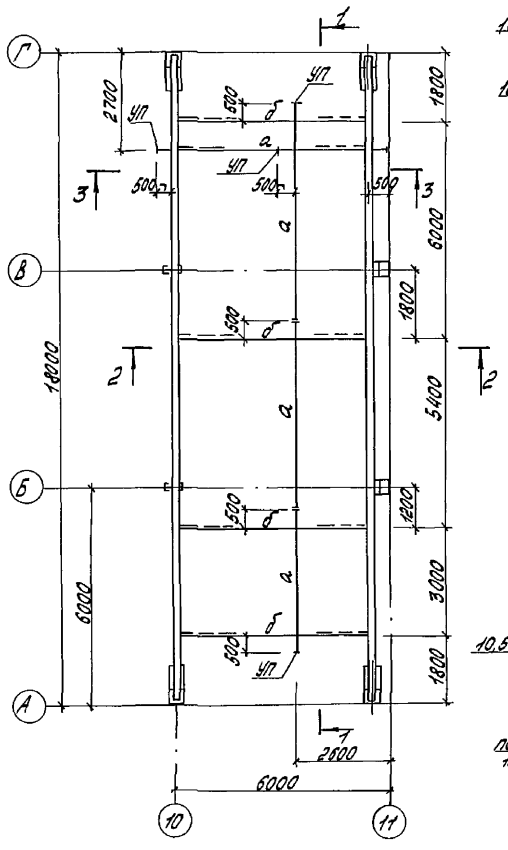

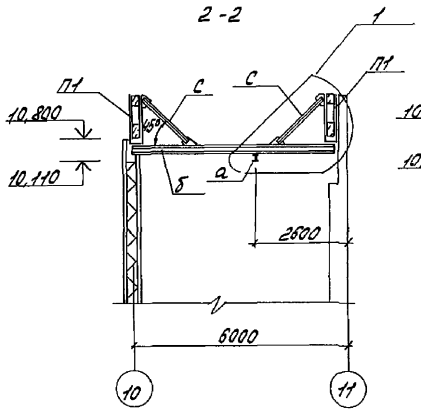

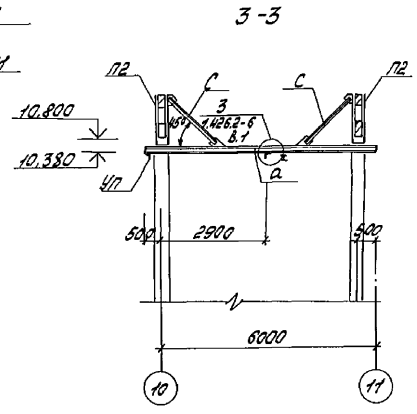

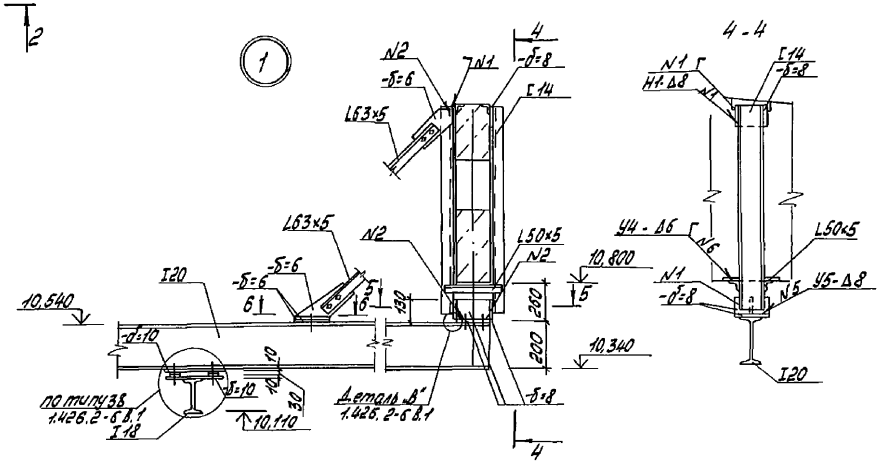

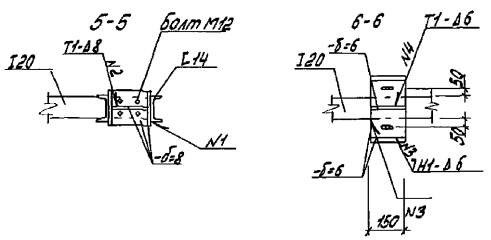

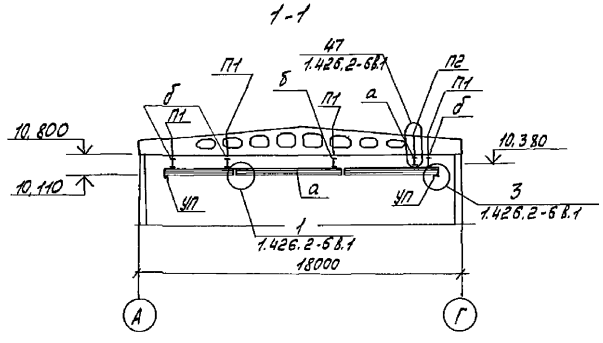

Ведомость элементов

Марка	Сечение: Эскиз	Поз.	Состав	Опорные усилия: М, тс·м	N, тс	Q, тс	Группа констр.	Марка металла	Примечание
а	I		I18			1,0	2	С255	
б	I		I20			0,69	2	С255	
П1	] [216		[14		1,0		3	С245	
П2	⌉ ⌈ 216		L63x5		1,0		3	С245	
С	L		L63x5	по гибкости			4	С235	
УП	L		L100x7				4	С245	

1. Монтаж монорельсов выполнять в соответствии с серией 1.426.2-6 вып.1
2. Сварку выполнять по ГОСТ 5264-80

Инв.№ подл.	Подпись и дата	Взам.инв.№			

Привязан	Инж. П	Плотникова		15.04.92	Бетонорастворный узел с участком по производству железобетонных изделий до 1000 м³ в год.	Стадия	Лист	Листов
	Вед. инж	Егоров		15.04.92		Р	12	
	Зав. в. гр.	Трубникова		15.04				
	Гл. спец.	Дыба		15.04	Схема расположения монорельсов в осях 10...11, А...Г	ГПИстроммаш		
	Н. контр.	Трубникова		15.04				
Инв №	Нач. отд.	Лебедев		15.04				

409-28-61.92 КМ

Копировал: Барышникова

Формат: А2

Альбом 2

Посадочная площадка ПП1

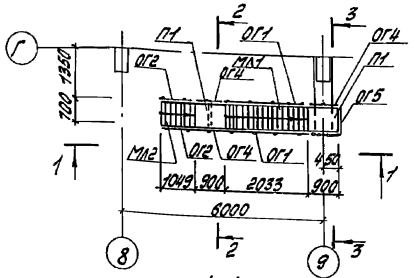

3-3

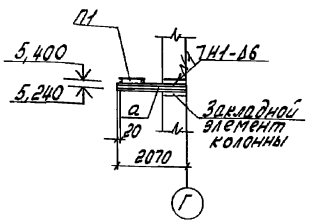

Ремонтные площадки РП1, РП2

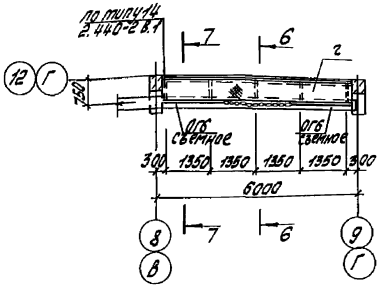

Ведомость элементов

Марка	Сечение			Опорные усилия			Группа констр.	Марка металла	Примечание
	Эскиз	Поз.	Состав	M, тс.м	N, тс	Q, тс			
а	[		[16	0,7		0,5	2	С245	
б	I		I16				2	С245	
в	L		L90x6				2	С245	
г			Рифл. ст. б=6				3	С235	
С1	1 700 1 2	1	[14		1,0		3	С245	
		2	L90x6						

1-1

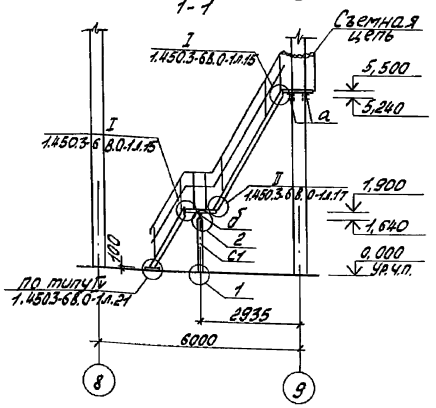

Посадочная площадка ПП2

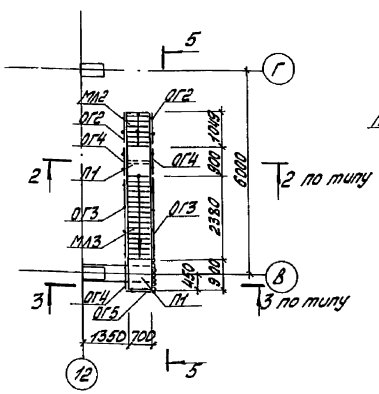

6-6

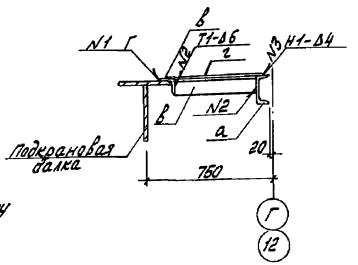

7-7

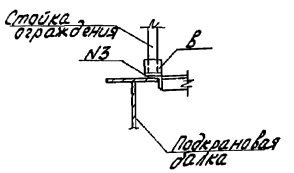

1. Узлы, кроме оговоренных, разработаны на листе 15
2. Сварку выполнять по ГОСТ 5264-80.
3. Спецификацию к схеме расположения лестниц, площадок, ограждений смотри лист 18

2-2

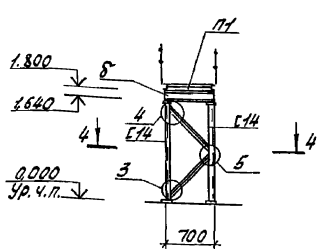

4-4

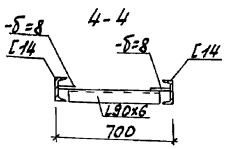

5-5

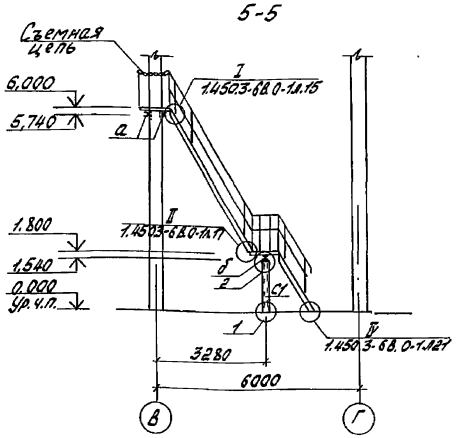

Инв. № подл.	Подпись и дата	Взам. инв. №					409-28-61.92 КМ		
			Инж. II	Плотникова		15.04.92	Бетонорастворный узел с участком по производству ж-б. изделий до 1000 м³ в год.	Стадия	Лист	Листов
			Вед. инж.	Егоров		15.04.92		Р	13	
			Зав. гр.	Трубникова		16.4				
			Гл. спец.	Дыба		15.04	Посадочные площадки ПП1, ПП2 и ремонтные площадки РП1, РП2.	ГПИстроммаш		
			Н. контр.	Трубникова		15.04				
			Нач. отд.	Лебедев		16.04				
Привязан										
Инв. №										

25388-02 73 Копировал: Барышникова Формат: А2

Альбом 2

Схема расположения балок перекрытия в осях 10...11

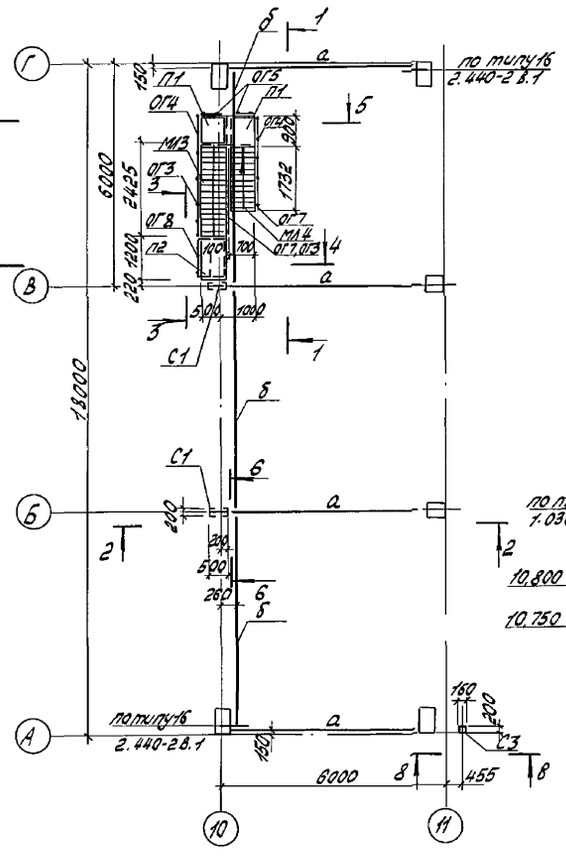

1-1

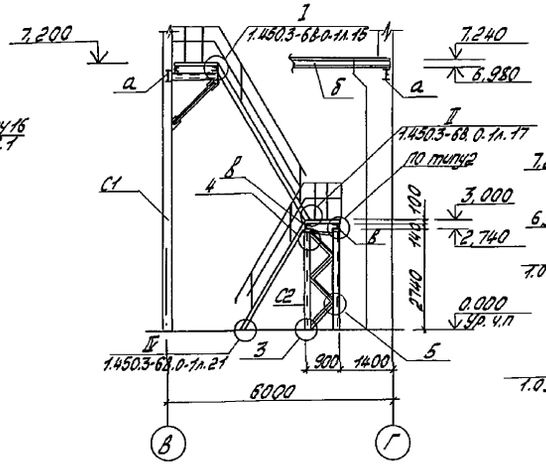

2-2

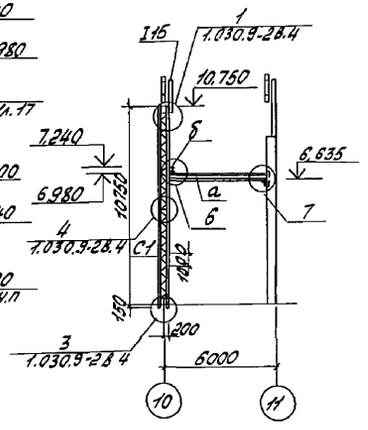

5-5

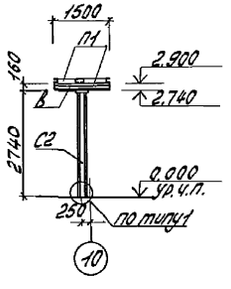

6-6

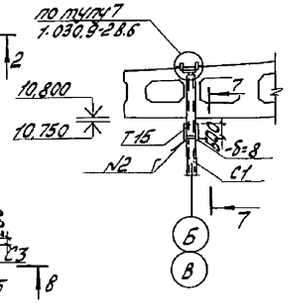

7-7

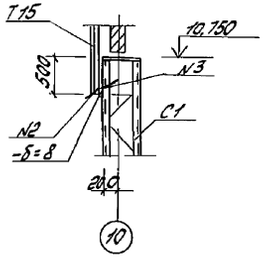

3-3

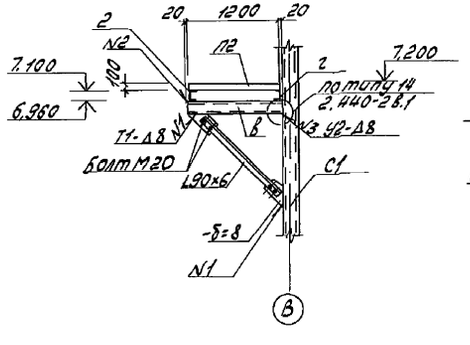

4-4

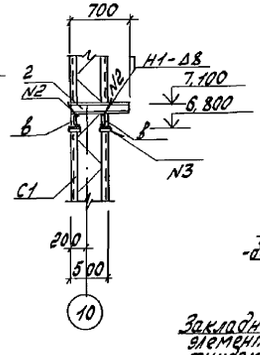

8-8

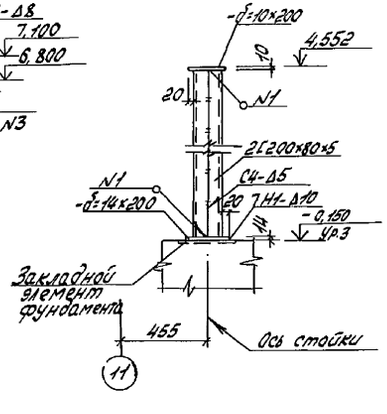

Ведомость элементов

Марка	Сечение: Эскиз	Поз.	Состав	Опорные усилия: M, тс·м	N, тс	Q, тс	Группа констр.	Марка металла	Примечание
а	I		I35Ш3			27.6	2	С245	
б	I		I26Б1			3.6	2	С245	
в	[		[16			0.4	2	С245	
г	[		[14				2	С245	
С1	2	1	[20		27.6		3	С245	
		2	L50х5					С235	
С2	1, [900	1	[14		1.6		3	С245	
		2	L90х6						
С3	□		2Г200х80х5				3	С245	
Т15			1.030.9-	2	Вып.4		4	С235	

1. Узлы, кроме оговоренных, разработаны на листе 15
2. Сварку выполнять по ГОСТ 5264-80.
3. Спецификацию к схеме расположения лестниц, площадок, ограждений смотри лист 18.

					409-28-61.92 КМ			
Привязан								
Инж. Т	Плотникова		15.01.92	Бетонорастворный узел с участком по производству ж.-б. изделий об 100 м³ в год.	Стадия	Лист	Листов
Вед. инж.	Егоров		15.01.92		Р	14	
Зав. гр.	Трубникова		15.01.92				
Н. спец.	Дыба		15.01.92	Схема расположения балок перекрытия в осях 10...11, А...Г	ГПИстроммаш		
Н. контр.	Трубникова		15.01.92				
Нач. отд.	Лебедев		15.01.92				
Инв. №				Копировал: Барышникова	Формат: А2		

25388-02 74

Инв. № подл. | Подпись и дата | Взам. инв. №

Альбом 2

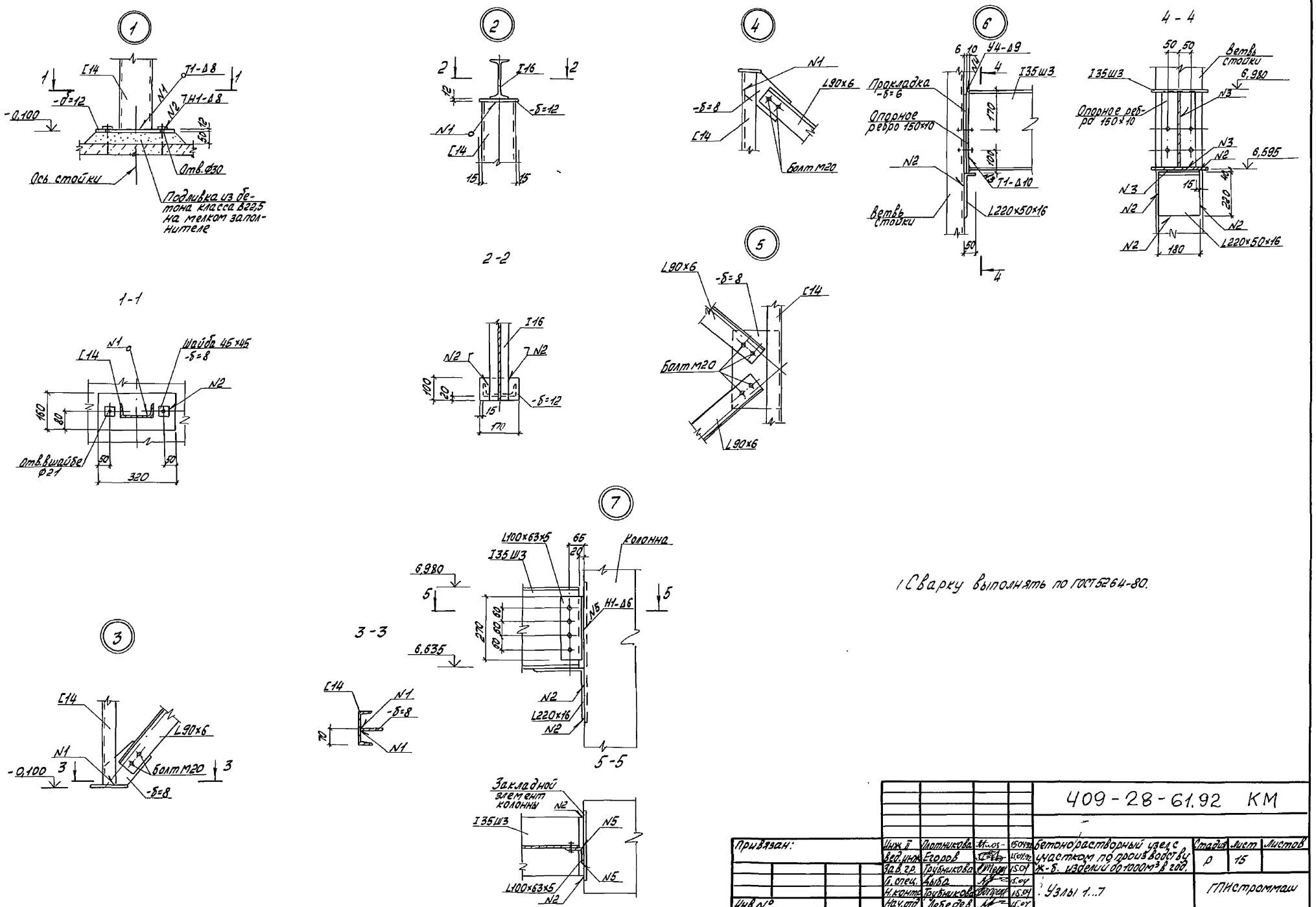

					409-28-61.92 КМ		
Привязан:	Инж. II	Плотникова		15.04.92	Бетонорастворный узел с участком по производству ж-б. изделий до 1000 м³ в год.	Стадия	Лист	Листов
	Вед. инж.	Егоров		15.04.92		Р	15	
	Зав. гр.	Трубникова		15.04				
	Гл. спец.	Дыба		15.04	Узлы 1...7	ГПИстроммаш		
	Н. контр.	Трубникова		15.04				
Инв №	Нач. отд.	Лебедев		15.04				

25388-02 75 Копировал: Барышникова Формат: А2

Инв № подл. | Подпись и дата | Взам. инв. №

Альбом2

Схема расположения площадки П1

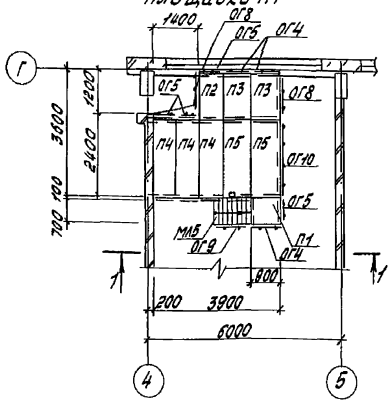

2 -2

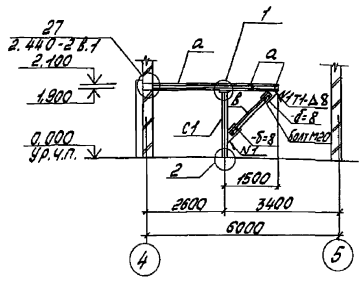

Схема расположения балки перекрытия на отм.3,120

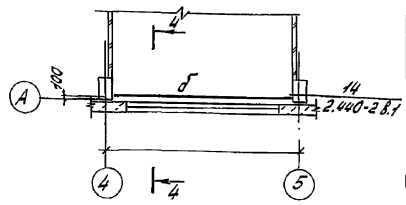

Схема расположения стойки, балок площадки П1

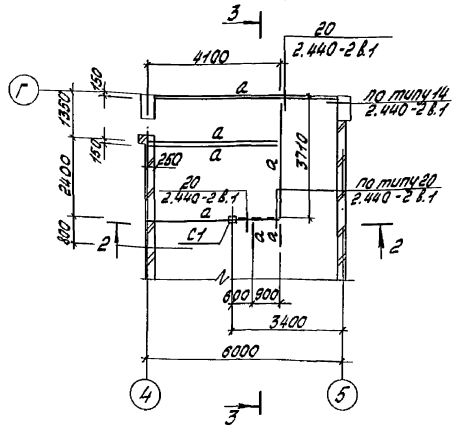

3-3

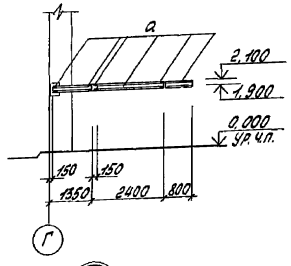

4-4

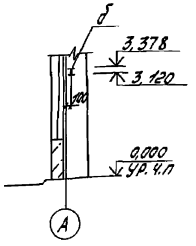

1-1

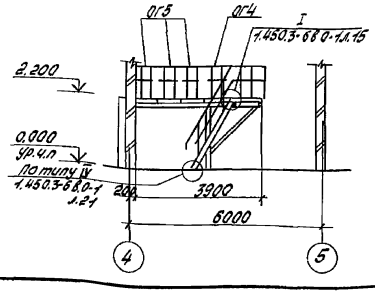

1

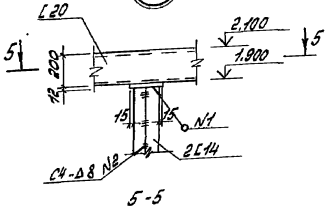

5-5

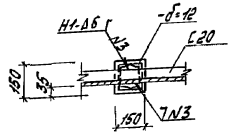

2

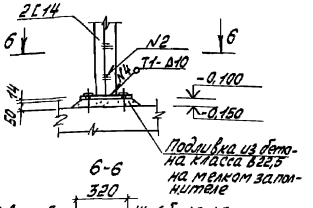

6-6

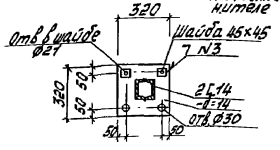

Ведомость элементов

Марка	Сечение			Опорные усилия			Группа конструк.	Марка металла	Примечание
	Эскиз	Поз.	Состав	M, тсм	N, тс	Q, тс			
а	[		[20			1,28	3	С245	
б	I		I2661			2,1	2	С245	
в	L		L90×6		1,68		4	С245	
С1	[		[14	0,44	2,5		3	С245	

1. Сварку выполнять по ГОСТ 5264-80
2. Спецификацию к схеме расположения лестниц, площадок ограждений смотреть на листе 18.

Привязан	Инж. II	Плотникова		15.04.92	Бетоно-растворный узел с участком по производству ж.-б. изделий до 1000м³ в год	Стадия	Лист	Листов
	Вед. инж.	Егоров		15.04.92		Р	16	
	Зав. гр.	Трубникова		15.04				
	Гл. спец.	Дыба		15.04	Схемы расположения площадки П1, балки перекрытия на отм. 3,120 в осях 4...5, А	ГПИстроммаш		
Инв №	Н. контр.	Трубникова		15.04				
	Нач. отд.	Лебедев		15.04				

409-28-61.92 КМ

25388-02 76

Копировал: Формат: А2

Инв № подл. | Подп. и дата | Взам. инв. №

Альбом 2

Схема расположения элементов лестницы Л1

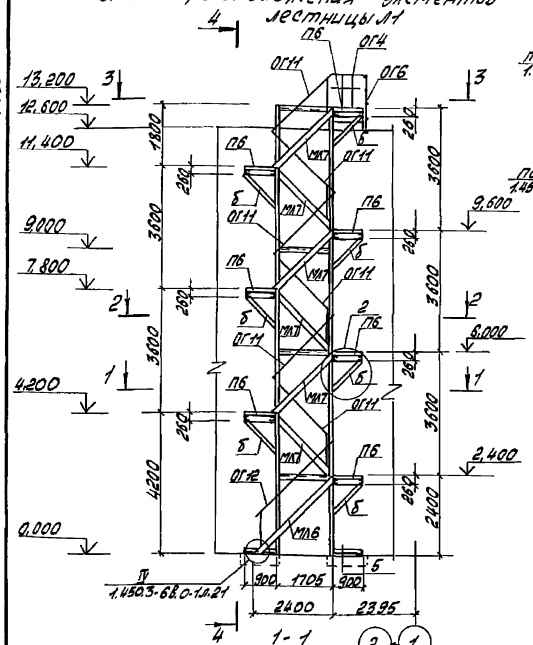

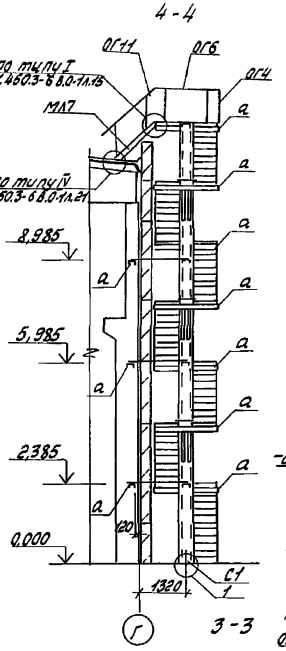

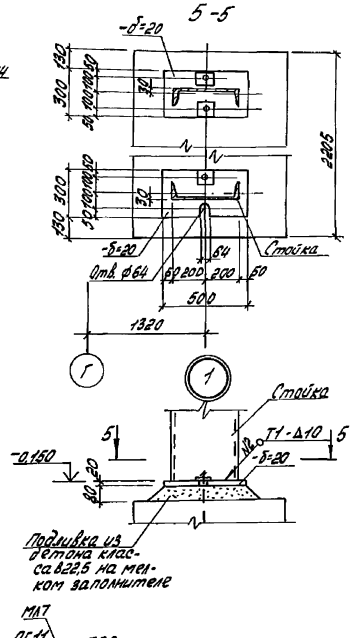

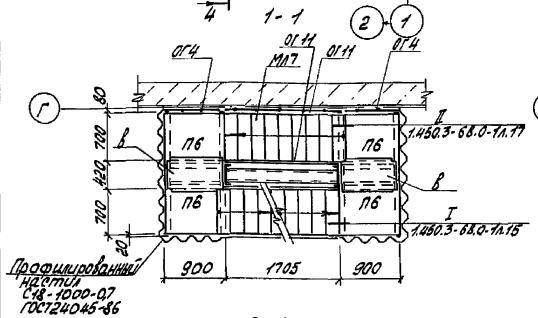

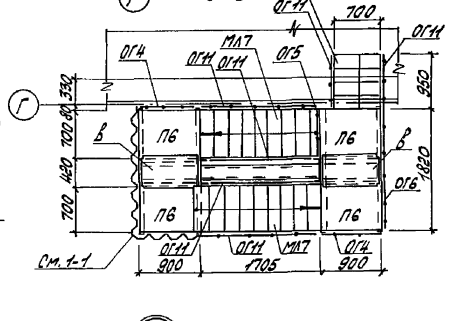

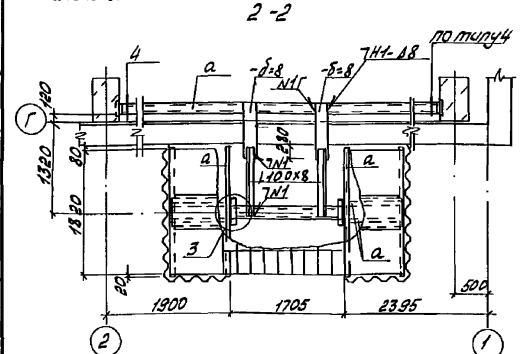

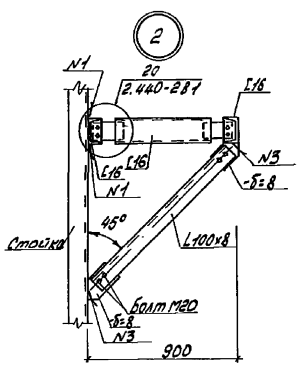

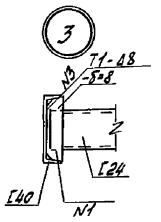

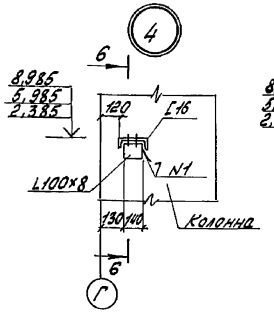

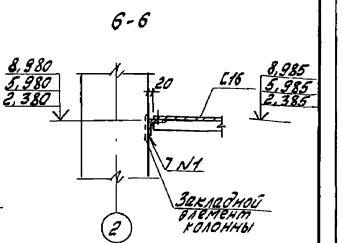

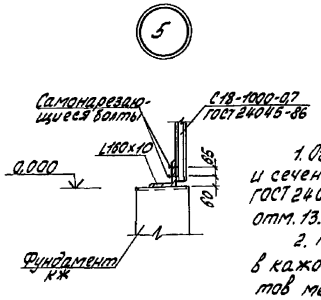

Ведомость элементов

Марка	Сечение			Опорные усилия			Группа констр.	Марка металла	Примечание
	Эскиз	Поз.	Состав	M, тс.м	N, тс	Q, тс			
а	[		[16			0,6	2	С245	
б	L		L100x8		0,57		4	С245	
в			Рифл.ст.Г=6				3	С235	
С1	1705	1	[40	4,7	9,8		3	С245	
		2	[24						

1. Ограждение площадок лестницы на схеме расположения и сечении 4-4 из профилированного настила С18-1000-0,7 ГОСТ 24045-86 условно не показано. Ограждение выполнять до отм. 13.200.
2. Профилированный настил крепить к балкам площадок в каждой волне самонарезающими болтами, крепление листов между собой выполнить комбинированными заклепками через 500 мм.
3. Спецификацию к схеме расположения лестниц, площадок, ограждений смотреть на листе 18.
4. Сварку выполнять по ГОСТ 5264-80

409-28-61.92 КМ

Инж. Б	Плотникова		15.04.92	Бетонорастворный узел с участком по производству ж.-б. изделий до 1000 м³ в год	Стадия	Лист	Листов
Вед. инж.	Егоров		15.04.92		Р	17	
Зав. гр.	Трубникова		15.04				
Гл. спец.	Дыба		15.04	Схема расположения элементов лестницы Л1	ГПИстроммаш		
Н. контр.	Трубникова		15.04				
Нач. отд.	Лебедев		15.04				

Привязан

Инв. №

Инв. № подл. | Подпись и дата | Взам. инв. №

25388-02 77 Копировал: Барышникова Формат: А2

Альбом 2

Спецификация к схемам расположения лестниц, площадок, ограждений

Марка, поз.	Обозначение	Наименование	Кол.	Масса ед., кг	Примечание
		Марши			
МЛ1	1.450.3-6 вып.1	ЛХФ60-36,7	1	99,5	
МЛ2		ЛХФ60-18,7	2	48,9	
МЛ3		ЛХФ60-42,7	2	116,4	
МЛ4		ЛХФ60-30,7	1	82,6	
МЛ5		ЛХФ60-24,7	1	65,7	
МЛ6		ЛХВ45-24,7	1	86,4	
МЛ7		ЛХВ45-18,7	7	65,6	
		Площадки			
П1	1.450.3-6 вып.1	ПХФ-9,7	7	22,2	
П2		ПХФ-12,7	2	30,7	
П3		ПХФ-12,9	2	37,5	
П4		ПХФ-24,7	3	57,5	
П5		ПХФ-24,9	3	69,7	
П6		ПХВ-9,7	14	21,6	
		Ограждение маршей			
ОГ1 (мест2)	1.450.3-6 вып.1	СЛХ60	6	3,6	
		ЭПЛХ60-36	2	7,1	
		ЭСЛХ60-36	2	6,01	
ОГ2 (мест4)		СПХ60	8	3,6	
		ЭПЛХ60-18	4	3,4	
		ЭСЛХ60-18	4	2,92	
ОГ3 (мест4)		СПХ60	12	3,6	
		ЭПЛХ60-42	4	8,5	
		ЭСЛХ60-42	4	7,25	
ОГ7 (мест2)		СПХ60	6	3,6	
		ЭПЛХ60-30	2	5,97	
		ЭСЛХ60-30	2	5,09	
ОГ9 (мест2)		СПХ60	4	3,6	
		ЭПЛХ60-24	2	4,7	
		ЭСЛХ60-24	2	4,00	
ОГ11 (мест14)	1.450.3-6 вып.1	СПХ65	2	2,8	
		ЭПЛХ45-18	14	4,6	
		ЭСЛХ45-18	14	3,9	
ОГ12 (мест2)		СПХ45	3	2,8	
		ЭПЛХ45-24	2	6,2	
		ЭСЛХ45-24	2	5,2	
		Ограждение площадок			
ОГ4 (мест19)	1.450.3-6 вып.1	СПХ	38	2,7	
		ЭППХ-9	19	1,6	
		ЭСПХ-9	19	1,4	
		ЭБПХ-9	19	2,9	
ОГ5 (мест12)		СТПХ	24	2,79	
		ЭППХ-7	12	1,3	
		ЭСПХ-7	12	1,1	
		ЭБПХ-7	12	1,9	
ОГ6 (мест5)		СПХ	10	2,7	
		ЭППХ-18	5	3,3	
		ЭСПХ-18	5	2,8	
		ЭБПХ-18	5	5,0	
ОГ8 (мест3)		СПХ	6	2,7	
		ЭППХ-12	3	2,2	
		ЭСПХ-12	3	1,8	
		ЭБПХ-12	3	4,2	
ОГ10 (мест1)		СПХ	2	2,7	
		ЭППХ-24	1	4,4	
		ЭСПХ-24	1	3,7	
		ЭБПХ-24	1	6,8	
	1.450.3-6 вып.1	Доборы ограждений			
		ДПУХ-60	16	0,25	
		ДПУХ-90	7	0,24	
		ДПУХ-120	8	0,25	
		ДСУХ-60	13	0,12	
		ДСУХ-90	9	0,11	
		ДБУХ-90	9	0,33	
		ДПУХ-45	6	0,26	
		ДПУХ-135	3	0,26	
		ДСУХ-45	4	0,1	
		ДППХ	9	0,27	
		ДСПХ	9	0,13	
		ДБПХ	9	0,62	

Инв.№ подл. | Подп. и дата | Взам. инв.№

Привязан

Инв.№

Инж. II	Плотникова		15.04.92
Вед.инж.	Егоров		15.04.92
Зав.гр.	Трубникова		15.04
Гл.спец.	Дыба		15.04
Н.контр.	Трубникова		15.04
Нач.отд.	Лебедев		15.04

409-28-61.92 КМ

Бетонорастворный узел с участком по производству ж-б. изделий до 1000 м³ в год.

Спецификация к схемам расположения лестниц, площадок ограждений.

Стадия	Лист	Листов
Р	18	

ГПИстроммаш

25388-02 78 Копировал: Барышникова Формат: А2

Альбом 2

Схема расположения лестницы пожарной Л2

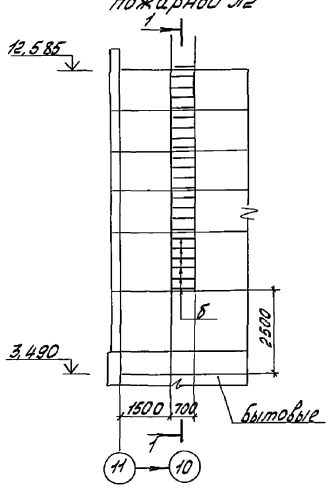

1-1

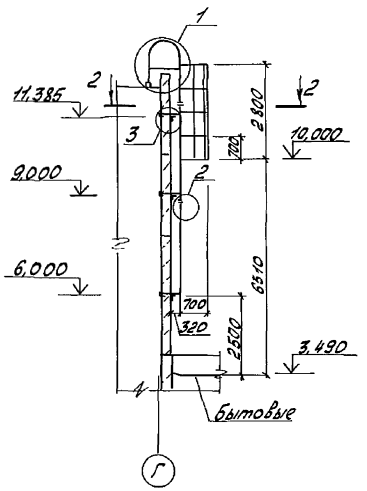

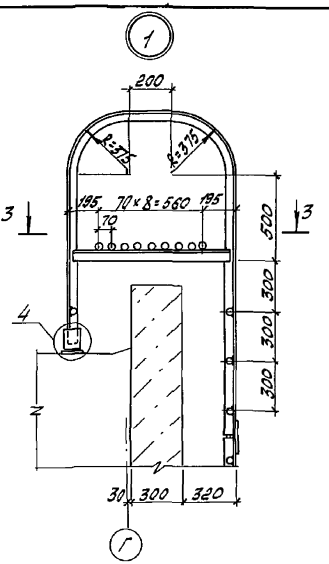

3-3

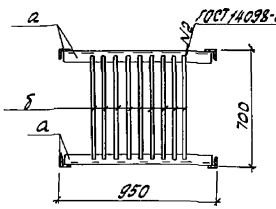

2-2

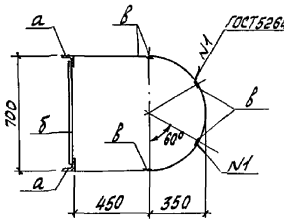

Ведомость элементов

Марка	Сечение: Эскиз	Сечение: Поз.	Сечение: Сортамент	Опорные усилия: M, тс·м	Опорные усилия: N, тс	Опорные усилия: Q, тс	Группа конструкции	Марка металла	Примечание
а	L		L 63×5						
б	•		Ø18	конструктивно			4	С235	
в	–		-40×6						

1 Сварку выполнять по ГОСТ 5264-80.

2

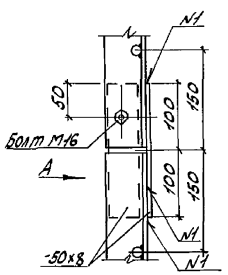

Вид А

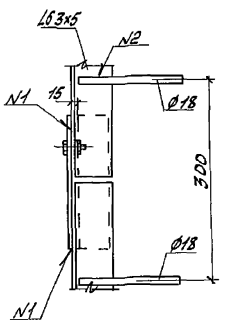

3

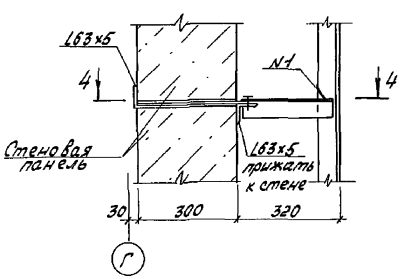

4

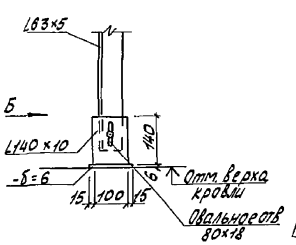

Вид Б

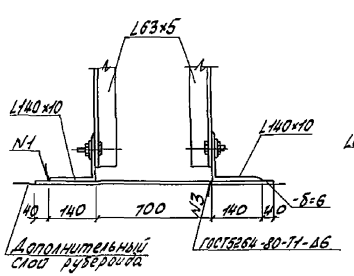

4-4

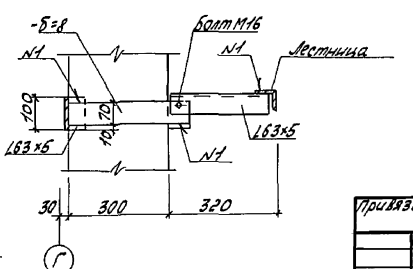

						409-28-61.92 КМ		
Привязан:	Инж. П	Плотникова		150192	Бетонорастворный узел с участком по производству ж.-б. изделий до 1000 м³ в год.	Стадия	Лист	Листов
	Вед. инж.	Егоров		15.04		Р	19	
	Зав. гр.	Грибникова		15.04				
	Гл. спец.	Алба		15.04	Схема расположения лестницы пожарной Л2	ГПИстроммаш		
	Н. контр.	Грибникова		15.04				
Инв. №	Нач. отд.	Лебедев		15.04				

Инв. № подл. | Подпись и дата | Взам. инв. №

Альбом 2

Схема расположения окон в осях 1...11

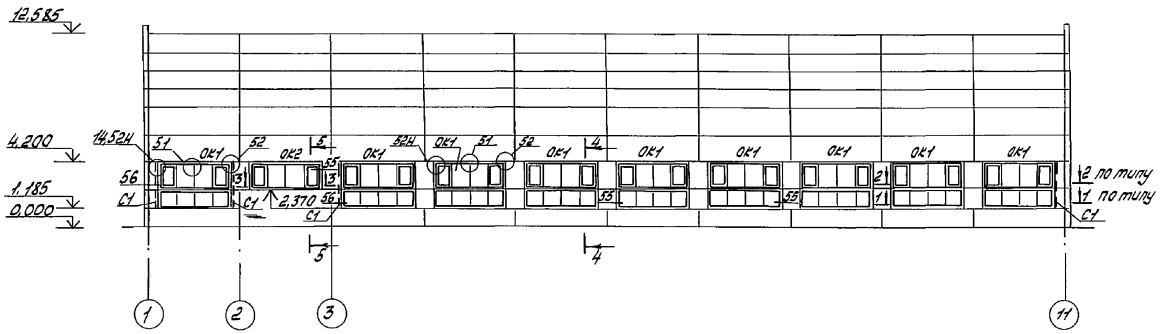

Схема расположения окон в осях 11...1

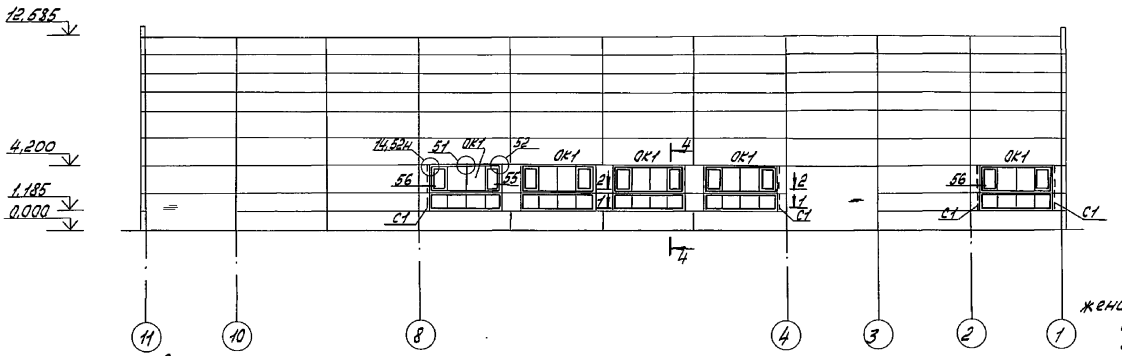

1. Сечения 1...1-5...5 и спецификацию к схемам расположения окон смотри лист 21.
2. Данный лист читать совместно с листом 21.
3. Узлы замаркированы по серии 2.436-19 вып.1.

Схема расположения окон в осях Г...А

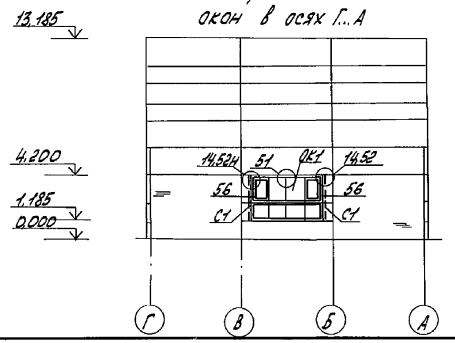

					409-28-61.92 КМ		
Привязан:	Инж. II	Плотникова		15.04.92	Бетонорастворный узел с участком по производству ж-б. изделий до 1000 м³ в год.	Стадия	Лист	Листов
	Вед. инж.	Егоров		15.04.92		Р	20	
	Зав. гр.	Трубникова		15.04				
	Гл. спец.	Дыба		15.04	Схемы расположения окон.	ГПИстроммаш		
	Н. контр.	Трубникова		15.04				
Инв. №	Нач. отд.	Лебедев		15.04				

25388-02 80

Копировал: Формат: А2

Инв. № подл. | Подп. и дата | Взам. инв. №

Альбом 2

1-1

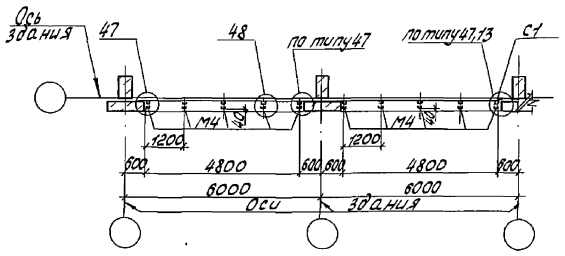

4-4

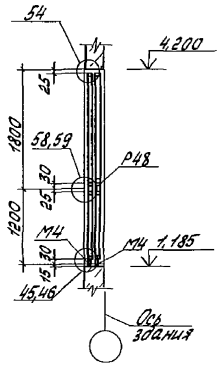

2-2

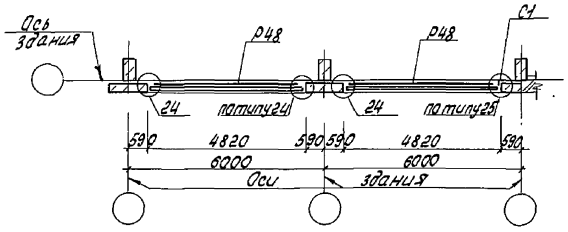

5-5

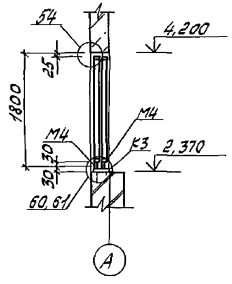

3-3

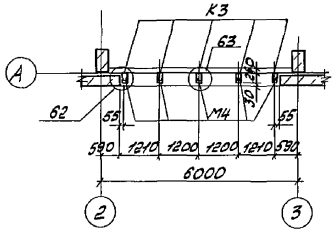

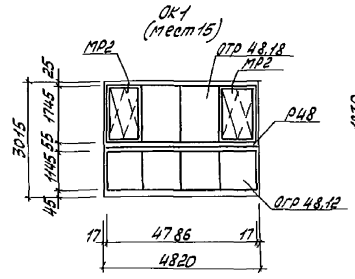

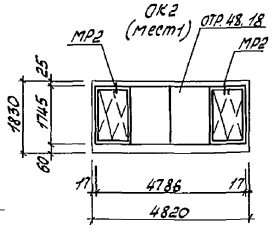

Спецификация к схемам расположения окон

Марка, поз.	Обозначение	Наименование	Кол.	Масса ед., кг	Примечание
		Окно			
ОК1	1.436.3-21 вып.2	ОТР 48.18	15	374,0	
		ОГР 48.12	15	220,0	
ОК2	1.436.3-21 вып.2	ОТР 48.18	1	374,0	
Р48	1.436.3-21 вып.2	Ригель ветровой Р48	15	30,0	
		Механизм рычажной			
МР2	1.436.3-21 вып.3	МР2	30	1,52	
А2.24	1.436.3-21 вып.1	Слив А2.24	32	4,4	
А1.24	1.436.3-21 вып.1	Нащельник А1.24	94	2,06	
		планки			
М6	1.436.3-21 вып.1	М6	16	0,21	
М6Н		М6Н	16	0,21	
М8		М8	48		
		Сухари			
М1	1.436.3-21 вып.1	М1	150	0,05	
М2		М2	150	0,02	
М4		М4	160	0,07	
		Изделие закладное			
К3	2.436-19 вып.1	К3	5	2,02	
		Стойка			
		Уголок $\frac{100\times63\times8\ ГОСТ\ 8510-86}{С245\ ГОСТ\ 27772-88}$			
С1		$\ell=3000$	10	29,61	
		Лист $\frac{5\ ГОСТ\ 19903-74}{С235\ ГОСТ\ 27772-88}$			
		50×50	75	0,1	
		Лист $\frac{3\ ГОСТ\ 19904-74}{С235\ ГОСТ\ 27772-88}$			
		100×200	32	0,47	
		Лист $\frac{1,8\ ГОСТ\ 19904-74}{С235\ ГОСТ\ 27772-88}$			
		50×50	5	0,04	

1. Данный лист читать совместно с листом 20.
2. Узлы замаркированы по серии 2.436-19 вып.1.

				409-28-61.92 КМ			
Привязан.	Инж. II	Плотникова	15.04.92	Бетоно-растворный узел с участком по производству ж.-б. изделий до 1000 м³ в год	Стадия	Лист	Листов
	Вед. инж.	Егоров	15.04.92		Р	21	
	Зав. гр.	Трубникова	15.04				
	Гл. спец.	Дыба	15.04	Сечения 1...1...5...5.	ГПИ Строммаш		
	Н. контр.	Трубникова	15.04	Спецификация к схемам расположения окон			
Инв. №	Нач. отд.	Лебедев	15.04				

25388-02 81 Копировал: Барышникова Формат: А2

Инв. № подл. | Подпись и дата | Взам. инв. №

Альбом 2

Схема расположения ригелей стенового ограждения по оси 12.

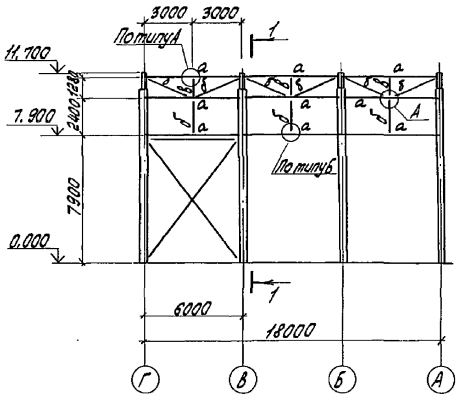

Схема расположения ригелей стенового ограждения по оси 13.

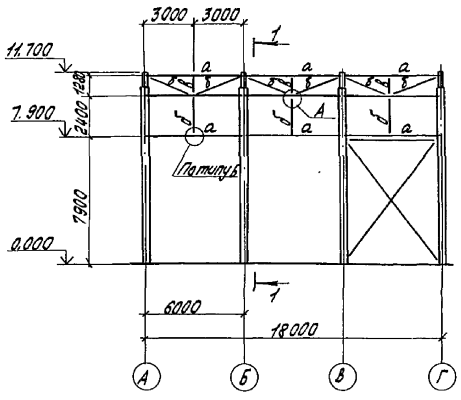

1-1

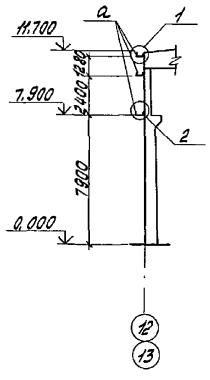

1

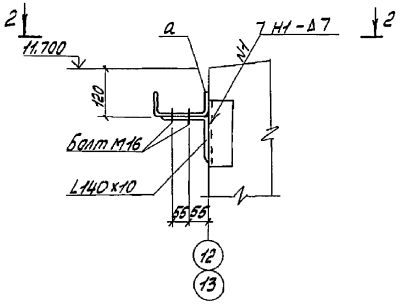

2-2

2

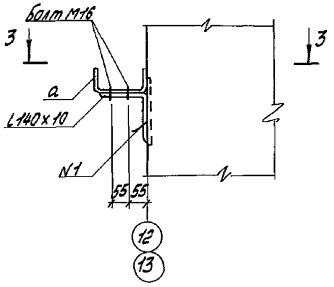

3-3.

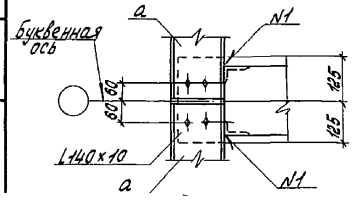

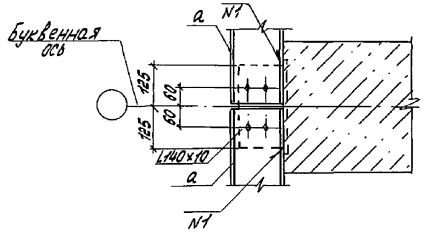

Ведомость элементов

Марка	Сечение			Опорные усилия			Группа констр.	Марка металла	Примечание
	Эскиз	Поз.	Состав	M, тс.м	N, тс	Q, тс			
а	[		Гн.С160×80×5	0,16			4	С235	
б	•		Ф16	конструктивно			4		
в	L		L63×5				4		

1. Необозначенные узлы замаркированы по серии 2.430-16.
2. Сварные швы по ГОСТ 6264-80.

					409 - 28 - 61.92 КМ			
Привязан	Инж.	Бердышева		15.04.92	Бетонорастворный узел с участком по производству ж-б. изделий до 1000 м³ в год.	Стадия	Лист	Листов
	Вед. инж.	Егоров		15.04.92		Р	22	
	Зав. гр.	Трубникова		15.04				
	Гл. спец.	Дыба		15.04	Схемы расположения ригелей стенового ограждения по осям 12, 13	ГПИстроммаш		
	Н. контр.	Трубникова		15.04				
Инв. №	Нач. отд.	Лебедев		15.04				

Копировал: 25388-02 (82) Формат: А2

Инв. № подл. | Подпись и дата | Взам. инв. №

gost.e-ecolog.ru