ТИПОВОЙ ПРОЕКТ
901-3-254.89

# СООРУЖЕНИЯ ПО ОБОРОТУ ПРОМЫВНОЙ ВОДЫ ДЛЯ СТАНЦИИ ОБЕЗЖЕЛЕЗИВАНИЯ ВОДЫ ПОДЗЕМНЫХ ИСТОЧНИКОВ С СОДЕРЖАНИЕМ ЖЕЛЕЗА ДО 10 МГ/Л ПРОИЗВОДИТЕЛЬНОСТЬЮ 20.0 ТЫС. $М^3$/СУТКИ

Альбом 4

АТХ. Задание заводу-изготовителю
23575-04 Эскизные чертежи общих видов

Сф ЦИТП 620062, г.Свердловск, ул.Чебышева, 4.
Зак. 194 инв. 23585-04 тираж 70
Сдано в печать 22.12. 1989 Цена 0-84

gost.e-ecolog.ru

ТИПОВОЙ ПРОЕКТ
901-3-254.89

# СООРУЖЕНИЯ ПО ОБОРОТУ ПРОМЫВНОЙ ВОДЫ ДЛЯ СТАНЦИИ ОБЕЗЖЕЛЕЗИВАНИЯ ВОДЫ ПОДЗЕМНЫХ ИСТОЧНИКОВ С СОДЕРЖАНИЕМ ЖЕЛЕЗА ДО 10 МГ/Л ПРОИЗВОДИТЕЛЬНОСТЬЮ 20.0 ТЫС. $М^3$/СУТКИ

## АЛЬБОМ 4

23575-04 АТХ Задание заводу-изготовителю эскизные чертежи общих видов.


РАЗРАБОТАН:
ЦНИИЭП инженерного оборудования городов, жилых и общественных зданий
ГЛАВНЫЙ ИНЖЕНЕР ИНСТИТУТА /А.Г. КЕТАОВ/
ГЛАВНЫЙ ИНЖЕНЕР ПРОЕКТА /Р.К. ЧИЧЕРИНА/



© СФ ЦИТП Госстроя СССР, 1988г.



Утвержден Госгражданстроем
приказ №346 от 18 ноября 1985г.

# СОДЕРЖАНИЕ АЛЬБОМА


| Марка | Наименование | Стр. |
|---|---|---|
| | Содержание | 2 |
| АТХ001 | Спецификация щитов и | 3÷5 |
| | электроаппаратуры. | |
| АТХ002 | Щит оператора. Эскизные чертежи | 6÷10 |
| | общих видов. | |
| | | |
| | | |


Техническое задание на изготовление щита разработано в порядке установленном письмом Госстроя СССР от 10.02.83 г № ВА 164-2/4.

Инв. № подл. | Подпись и дата | Взам. инв. №

Альбом 4

| Позиция | Наименование и техническая характеристика оборудования и материалов. Завод-изготовитель (для импортного оборудования страна, фирма) | Тип, марка оборудован. Обозначение документа и номер опросного листа | Единица измерения: Наименование | Единица измерения: Код | Код завода-изготовителя | Код оборудования материалов | Цена единицы оборудования тыс. руб. | Количество | Масса единицы оборудования, кг. |
|---|---|---|---|---|---|---|---|---|---|
| 1 | 2 | 3 | 4 | 5 | 6 | 7 | 8 | 9 | 10 |
| | | | | | | | | | |
| | РАЗДЕЛ I ЩИТЫ | | | | | | | | |
| | | | | | | | | | |
| 1 | Щит панельный с каркасом, | ЩПК-3Л-I- | комп. | 671 | | | | 1 | |
| | закрытый с левой стороны. исп. I | 1.000 УЧ I Р00 | | | | | | | |
| | Главмонтажавтоматика. | ОСТ36.13-76 | | | | | | | |

Инв. № подл. | Подпись и дата | Взам. инв. №

| | | | |
|---|---|---|---|
| Нач. отд. | Данилов | | |
| Н. контр. | Афиногенова | | |
| Гл. спец. | Гольцман | | |
| ГЭП | Гусева | | |
| Инж. I к. | Литвинова | | |

ТП 901-3-254.89 АТХ. 001

Сооружения по обороту промывной воды для станций обезжелезивания воды подземных источников с содержанием железа до 10 мг/литр: производительностью до 0,1 тыс. м3/сутки

Спецификация щитов и электроаппаратуры

| Стадия | Лист | Листов |
|---|---|---|
| Р | 1 | 3 |

ЦНИИЭП инженерного оборудован. г. Москва

Формат А3

23575-04

Альбом 4

| Позиция | Наименование и техническая характеристика оборудования и материалов. Завод-изготовитель (для импортного оборудования страна, фирма) | Тип, марка оборудования. Обозначение документа и номер опросного листа | Единица измерения: Наименование | Единица измерения: Код | Код завода-изготовителя | Код оборудования, материала | Цена единицы оборудования, тыс. руб. | Количество | Масса единицы оборудования, кг. |
|---|---|---|---|---|---|---|---|---|---|
| 1 | 2 | 3 | 4 | 5 | 6 | 7 | 8 | 9 | 10 |
| | Раздел II Электроаппаратура, поставляемая комплектно со щитом. | | | | | | | | |
| 1 | Автоматический выключатель | ВА14-26-14-2043 | шт. | 796 | | 3421131014 | | 1 | |
| | Iн = 32 А, Iр = 1.6 А | ТУ16-641.004-83 | | | | | | | |
| 2 | Реле тока двустабильное. ~ 220 В | РТД-12 | шт. | 796 | | 3425520816 | | 1 | |
| | | ТУ 16.523.601-81 | | | | | | | |
| 3 | Реле промежуточное ~ 220 В | РП42-М1642043Б | шт. | 796 | | 3425130000 | | 2 | |
| | | ТУ16-52.5331-78 | | | | | | | |
| 4 | Кнопка, исполнение 2. Толкатель черный "Пуск" | КЕ-011У3 | шт. | 796 | | 3428420000 | | 4 | |
| | | ТУ16-526.407-79 | | | | | | | |
| 5 | Кнопка, исполнение 2. Толкатель черный | КЕ-011У3 | шт. | 796 | | 3428420000 | | 2 | |
| | | ТУ16-526.407-79 | | | | | | | |
| 6 | Кнопка, исполнение 3. Толкатель красный "Стоп" | КЕ-011У3 | шт. | 796 | | 3428400000 | | 4 | |
| | | ТУ16-526.407-79 | | | | | | | |
| 7 | Пост управления кнопочный: №1-Ц; 4; "Откр", №2-Ц; К; "Стоп"; №3-Ц; 4; "Закр." | ПКЕ-112-3У3 | шт. | 796 | | 3428441131 | | 7 | |
| | | ТУ16-642.006-83 | | | | | | | |

Инв. № подл. | Подпись и дата | Взам. инв. №

| Позиция | Наименование и техническая характеристика оборудования и материалов. Завод-изготовитель (для импортного оборудования страна, фирма) | Тип, марка оборудования. Обозначение документа и номер опросного листа | Единица измерения: Наименование | Единица измерения: Код | Код завода-изготовителя | Код оборудования материала | Цена единицы оборудования тыс. руб | Количество | Масса единицы оборудования, кг |
|---|---|---|---|---|---|---|---|---|---|
| 1 | 2 | 3 | 4 | 5 | 6 | 7 | 8 | 9 | 10 |
| 8 | Арматура светосигнальная, ~ 220 В | АМЕ32322142 | шт. | 796 | | 3461836451 | | 13 | |
| | в комплекте: лампа коммутаторная, | ТУ16-535.582-76 | | | | | | | |
| | КМ24-90, резистор ПЭП-25. | | | | | | | | |
| 9 | Щиток электропитания. | ЭЩП-2М | шт. | 796 | | | | 3 | |
| | | ТУ36.1270-73 | | | | | | | |
| 10 | Предохранитель трубчатый ~ 250 В. | ППТ-10 | шт. | 796 | | 3429440000 | | 12 | |
| | | ТУ16-521.037-75 | | | | | | | |
| 11 | Табло световое. | ТСБ-III-У301 | шт. | 796 | | 3461811151 | | 8 | |
| | | ТУ16-535.424-79 | | | | | | | |
| 12 | Лампа к табло ~ 220 В | Ц-215-225-10 | шт. | 796 | | 3466445102 | | 16 | |
| | | ГОСТ5011-83 | | | | | | | |
| 13 | Арматура светосигнальная ~ 220В в комплекте, | АМЕ32122142 | шт. | 796 | | 3461836411 | | 7 | |
| | лампа коммутаторная КМ24-90, резистор ПЭВ-25 | ТУ16-535.582-76 | | | | | | | |
| | Электроаппаратура, устанавливаемая вне щита. | | | | | | | | |
| 1 | Звонок | ЗВП-220 | шт. | 796 | | 6449550050 | | 1 | |
| | | МРТУ 16.539. 401-71 | | | | | | | |

Взам. инв. № | Подпись и дата | Инв. № подл.

Альбом 4

| Поз. | Обозначение | Наименование | Кол. | Примеч. |
|---|---|---|---|---|
| | | Документация | | |
| | | Стандартные изделия | | |
| 1 | | Панель с каркасом щита | 1 | |
| | | ЩПК-3П-I-1000 У4 I Р00 | | |
| | | ОСТ 36.13-76 | | |
| 2 | | Скоба С3 600 ТК3-125-81 | 2 | |
| 3 | | Скоба С 600 ТК3-126-81 | 7 | |
| 4 | | Рейка Р6 600 ТК3-100-81 | 2 | |
| 5 | | Рейка Р 1000 ТК3-101-81 | 1 | |
| 6 | | Уголок УП 42х25 ℓ=430 | 2 | |
| | | ТК4-2222-74 | | |
| | | Прочие изделия | | |
| 7 | Р1÷Р2 | Регулятор-сигнализатор | 2 | |
| | | уровня ЭРСУ-4 | | |

ТП 901-3-254.89 АТК 002

| | | |
|---|---|---|
| Нач.отд. | Данилов | |
| Н.контр. | Гусева | |
| Гл.спец. | Гольцман | |
| ГЭП | Гусева | |
| Инж.I к. | Литвинова | |

Сооружение по обороту промывной воды для станции обезжелезивания воды 7 раземных источников с содержанием железа до 10 мг/литр производительностью 200 тыс м³/сутки

| Стадия | Лист | Листов |
|---|---|---|
| Р | 1 | 6 |

Щит оператора. Эскизные чертежи общих видов.

ЦНИИЭП инженерного оборудования г. Москва

Формат А4

Взам. инв. № | Подпись и дата | Инв. № подл.

Альбом 4

| Поз. | Обозначение | Наименование | Кол. | Примеч. |
|---|---|---|---|---|
| 8 | QF | Автоматический выключатель ВА14-26-14-20У3 | 1 | |
| | | Iн = 32А, Iр = 1.6А | | |
| | | ТУ16-641.004-83 | | |
| 9 | К1, К2 | Реле промежуточное | 2 | |
| | | РПУ-2-М 16 420 У3Б | | |
| | | ТУ16-32.3331-78 | | |
| 10 | К3 | Реле тока двустабильное | 1 | |
| | | РТД-12 | | |
| | | ТУ 16.523.801-81 | | |
| 11 | SB1, SB2 | Кнопка, исп.2. толкатель | 2 | |
| | | черный КЕ-011У3 | | |
| | | ТУ16-526.407-79 | | |
| 12 | 1-SB-1 ÷ 4-SB-1 | Кнопка. исп.3 „стоп" | 4 | |
| | | КЕ-011У3. ТУ16-526.407-79 | | |
| 13 | 1-SB-2÷4-SB-2 | Кнопка, исп.2 „пуск" | 4 | |
| | | КЕ-011У3. ТУ16-526.407-79 | | |
| 14 | 1-EL1 ÷ 6-EL1 | Арматура светосигнальная | 13 | зеленый |
| | 7-EL1÷13-EL1 | ~220В. АМЕ 32322 1У2 | | колпачок |
| | | Лампа коммутаторная | | |
| | | КМ24-90; резистор ПЭВ-25 | | |
| | | ТУ16.-535.582-76 | | |
| 15 | 7-EL2÷13-EL2 | Арматура ~220В. АМЕ32122 1У2 | | краскыш колпачок |

ТП 901 3-254 89 АТК 002 | Лист 2

Формат А4

23575-04

Взам. инв. № | Подпись и дата | Инв. № подл.

Альбом 4

| Поз. | Обозначение | Наименование | Кол. | Примеч. |
|---|---|---|---|---|
| 16 | 7-SB ÷ 13-SB | Пост управления кнопочный | 7 | |
| | | N1-Ц; Ч; „ОТКР"; | | |
| | | N2-Ц; К; „СТОП"; N3-Ц; Ч; „ЗАКР" | | |
| | | ТУ 16-526.216-78 | | |
| 17 | HL1 ÷ HL6 | Табло световое | 8 | |
| | | ТСБ-III-У301 | | |
| | | ТУ 16.535.424-79 | | |
| | | Лампа к табло | 16 | |
| | | Ц-215-225-10 | | |
| 18 | A1 ÷ A3 | Щиток электропитания | 3 | |
| | | ЭЩП-2М.ТУ36.1270-73 | | |
| 19 | FU1 ÷ FU11 | Плавкая вставка | 6 | |
| | | ВП 3Б-I.I пл.вст = 0,5 А | | |
| 20 | XT1 ÷ XT14 | Блок зажимов | 16 | |
| | | БЗ24-4П25-В/ВУЗ-10 | | |
| | | ТУ 36.1750-74 | | |
| 21 | | Упор ТУ36.1751-74 | 6 | |
| 22 | | Перемычка ТУ36.1752-74 | 100 | |
| 23 | | Рамка 66×26 | | |
| | | ТУ 36.1130-74 | | |

Взам. инв. №

Подпись и дата

Инв. № подл.



Альбом 4

| Поз. | Обозначение | Наименование | Кол. | Примеч. |
|---|---|---|---|---|
| | | Материалы | | |
| 24 | | Провод ПВ1×1 кв.мм | 300 | |
| | | ~380 В. ГОСТ 6323-79 | | |
| 25 | | Провод ПВ 1×2.5 кв мм | 100 | |
| | | ~380 В. ГОСТ 6323-79 | | |

Взам. инв. №

Подпись и дата

Инв. № подл.

Альбом 4

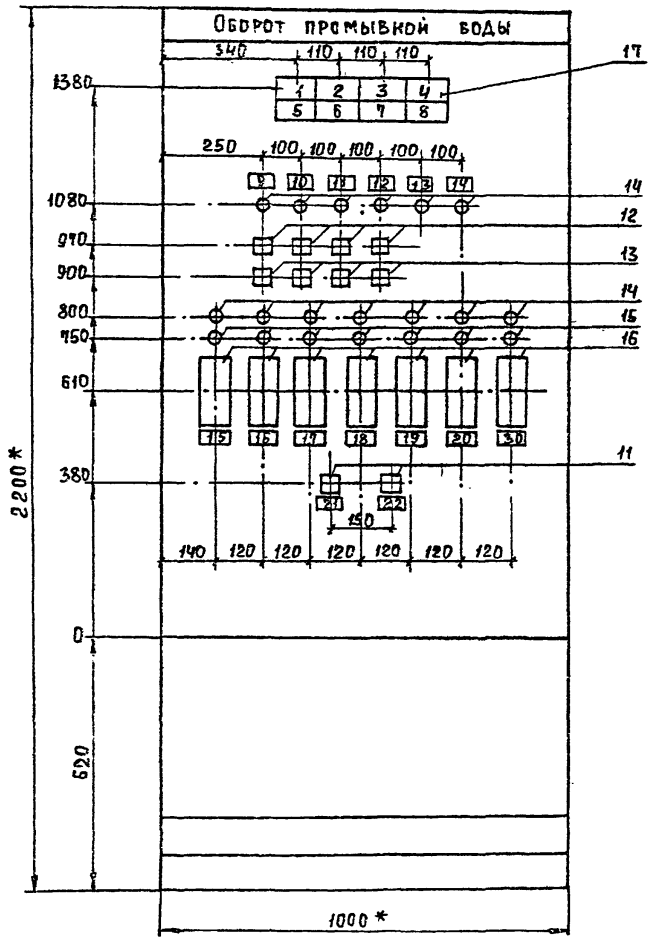


* Размеры для справок.

1. Покрытие - вариант 2 ОСТ 36.13-76.
2. Шрифт выполнить по ГОСТ 2930-62. эмалью ГФ-230 черной ГОСТ 64-64.
3. Относящиеся чертежи: ЭМ-3, ЭМ-4, АТХ-2, АТХ-3. Альбом 2.

Инв.№ подл. | Подпись и дата | Взам.инв.№

Альбом 4

## Вид на внутренние плоскости (развернуто)

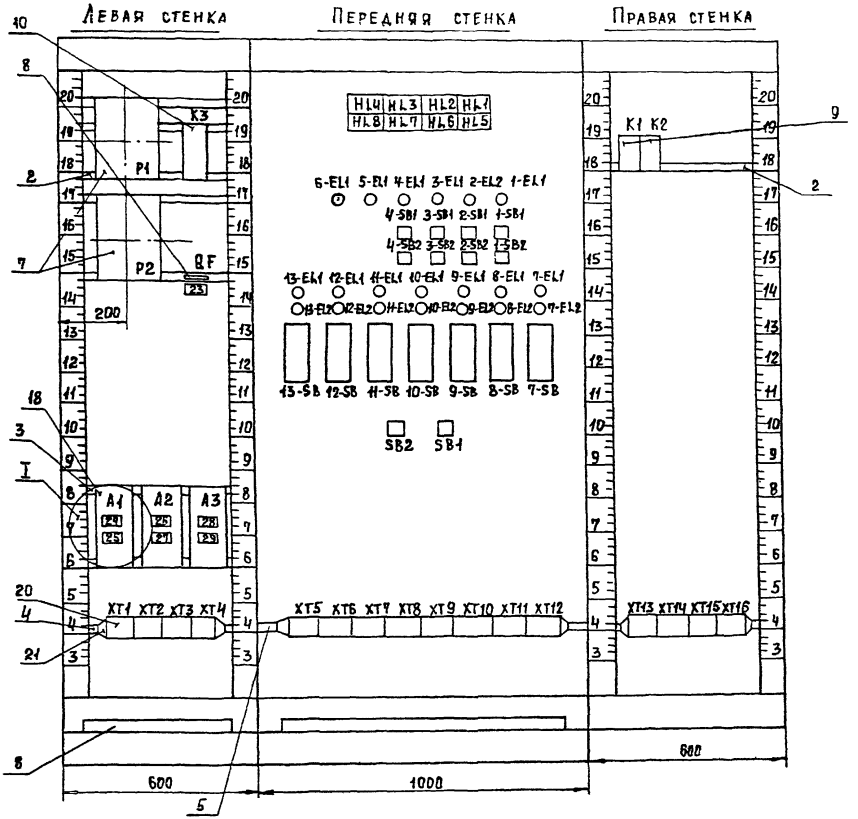


I

Поз 18

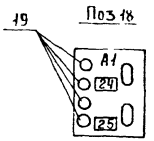


Поз 17

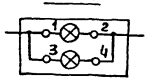


Поз. 11

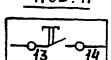


| Инв. № подл. | Подпись и дата | Взам. инв. № |
|---|---|---|

ТП 901-3-254.89 АТХ 002 Лист 6

Формат А3

23575-04

Альбом Ч

Таблица
Надписи на табло и в рамках

| № Надписи | Надпись | Кол. |
|---|---|---|
| | Табло ТСБ-Ш-У3-01 | |
| 1 | Опробование звонка | 1 |
| 2 | Отстойник N1 | 1 |
| | Уровень велик | |
| 3 | Отстойник N1 | 1 |
| | Уровень мал | |
| 4 | Отстойник N2 | 1 |
| | Уровень велик | |
| 5 | Отстойник N2 | 1 |
| | Уровень мал | |
| 6 | Дренажный приямок | 1 |
| | Аварийный уровень | |
| 7 | Резерв | 1 |
| 8 | Резерв | 1 |

Продолжение таблицы

| № Надписи | Надпись | Кол. |
|---|---|---|
| | Рамка 66х26 | |
| 9 | Насос перекачки | 1 |
| | осветленной воды М1 | |
| 10 | Насос перекачки | 1 |
| | осветленной воды М2 | |
| 11 | Насос перекачки осадка М3 | 1 |
| 12 | Насос перекачки осадка М4 | 1 |
| 13 | Дренажный насос М5 | 1 |
| 14 | Дренажный насос М6 | 1 |
| 15 | Задвижка М7 | 1 |
| 16 | Задвижка М8 | 1 |
| 17 | Затвор М9 | 1 |
| 18 | Затвор М10 | 1 |
| 19 | Затвор М11 | 1 |
| 20 | Затвор М12 | 1 |
| 21 | Опробование звонка | 1 |
| 22 | Съем сигнала | 1 |
| 23 | Ввод ~ 220В, Iр=1.6А | 1 |
| 24 | Схема сигнализации | 1 |
| | ~ 220В. Iпл.вст = 0,5 А | |
| 25 | Резерв | 1 |
| 26 | Прибор Р1, | 1 |
| | ~ 220 В, Iпл.вст=0,5А | |
| 27 | Прибор Р2 | 1 |
| | ~ 220 В, Iпл.вст=0,5 А | |

Подпись и дата | Взам. инв. N

Инв. № подл.

ТП 901-3-254.89 АТХ 002 Лист 7

Формат А4

gost.e-ecolog.ru



Альбом Ч

Таблица
Надписи на табло и в рамках

| № Надписи | Надпись | Кол. |
|---|---|---|
| 28,29 | Резерв ~ 220 | 2 |
| | Iпл.вст. = 0,5 А | |
| 30 | Затвор М13 | 1 |

Продолжение таблицы

| № Надписи | Надпись | Кол. |
|---|---|---|

Подпись и дата | Взам. инв. N

Инв. № подл.

ТП 901-3-254.89 АТХ002 Лист 8

Формат А4