ТИПОВОЙ ПРОЕКТ
901-3-254.89

СООРУЖЕНИЯ ПО ОБОРОТУ ПРОМЫВНОЙ ВОДЫ ДЛЯ СТАНЦИИ ОБЕЗЖЕЛЕЗИВАНИЯ ВОДЫ ПОДЗЕМНЫХ ИСТОЧНИКОВ С СОДЕРЖАНИЕМ ЖЕЛЕЗА ДО 10 МГ/Л ПРОИЗВОДИТЕЛЬНОСТЬЮ 200 ТЫС. $м^3$/СУТКИ

АЛЬБОМ 3

23575-03 АС.И. СТРОИТЕЛЬНЫЕ ИЗДЕЛИЯ

СФ ЦИТП 620062, г.Свердловск, ул.Чебышева, 4
Зак. 193 инв. 23575-03 тираж 70
Сдано в печать 22.12. 1989 Цена 1-68

gost.e-ecolog.ru

ТИПОВОЙ ПРОЕКТ
901-3-25489

СООРУЖЕНИЯ ПО ОБОРОТУ ПРОМЫВНОЙ ВОДЫ ДЛЯ СТАНЦИИ ОБЕЗЖЕЛЕЗИВАНИЯ ВОДЫ ПОДЗЕМНЫХ ИСТОЧНИКОВ С СОДЕРЖАНИЕМ ЖЕЛЕЗА ДО 10 МГ/Л ПРОИЗВОДИТЕЛЬНОСТЬЮ 20.0 ТЫС. $м^3$/СУТКИ

АЛЬБОМ 3

23575-03 АС.И. СТРОИТЕЛЬНЫЕ ИЗДЕЛИЯ

Разработан:
ЦНИИЭПинженерного оборудования,
городов жилых и общественных зданий

Главный инженер института
Главный инженер проекта /А.Г.Кетаов/
/Р.К.Чичерина/

© ФГУП ЦИТП Госстрой СССР, 1988г.

Утвержден Госгражданстроем
Приказ N346 от 18 ноября 1985г.

СОДЕРЖАНИЕ АЛЬБОМА

Обозначение	Наименование	Стр.	Примеч.
901-3-254.89 - АС.Н.1.000	Панель стеновая (ПСГ-36-63-1; ПСГ-36-63-2)	3	
АС.Н.2.000	Панель стеновая (ПСГ-36-63-3; ПСГ-36-63-4)	4	
АС.Н.3.000	Панель стеновая (ПСГ-36-63-5; ПСГ-36-63-11)	5	
АС.Н.3.000СБ	Сборочный чертеж.	6	
АС.Н. РС	Ведомость расхода стали на дополнительные закладные изделия на элемент, кг	8	
АС.Н.4.000	Панель стеновая (ПСГ-36-63-12; ПСГ-36-63-13)	9	
АС.Н.5.000	Плита (2ПГ-3АIV-Т-1; 2ПГ-3АIV-Т-2)	10	
АС.Н.6.000	Балка обвязочная (БОВ-37-1)	11	
АС.Н.7.100	Каркас пространственный (КП1)	12	
АС.Н.7.110	Каркас плоский (КР1)		
АС.Н.7.200	Каркас пространственный (КП2)	13	
АС.Н.7.210	Каркас плоский (КР4)		
АС.Н.7.300	Каркас пространственный (КП3, КП4)	14	
АС.Н.7.310	Каркас плоский (КР2)		
АС.Н.7.400	Каркас пространственный (КП5, КП6)	15	
АС.Н.7.410	Каркас плоский (КР3)		

Обозначение	Наименование	Стр.	Примеч.
901-3-254.89 - АС.Н.7.010	Каркас плоский (КР5, КР6)	16	
АС.Н.7.020	Каркас плоский (КР7, КР8)		
АС.Н.7.030	Сетка арматурная (С1)	17	
АС.Н.7.040	Сетка арматурная (С2)		
АС.Н.7.050	Сетка арматурная (С3)	18	
АС.Н.7.060	Сетка арматурная (С4)		
АС.Н.7.070	Сетка арматурная (С5; С6)	19	
АС.Н.7.080	Каркас плоский (КР9)		
АС.Н.8.010	Изделие соединительное (МС1)	20	
АС.Н.8.020	Щит стальной (Щ1)	21	

Альбом 3

Типовой проект 901-3-254.89

Инв.№ подл. | Подп. и дата | Взам. инв.№

Альбом 3

тп901-3-254.89 АС.И.1.000 (изображено)
тп901-3-254.89 АС.И.1.000-01 (зеркальное отражение)

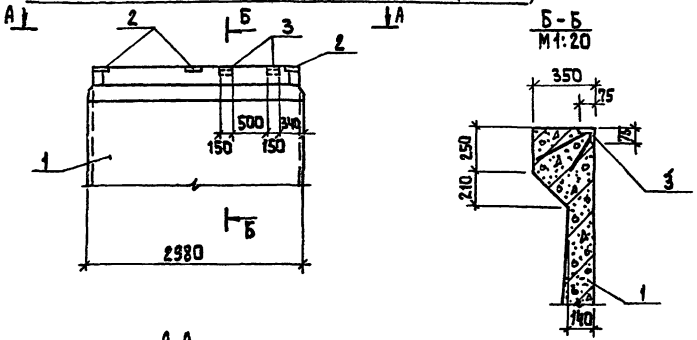

Б-Б
М1:20

А-А

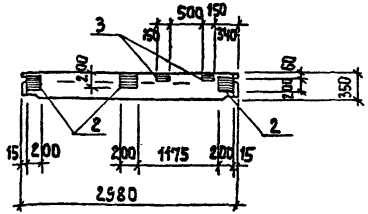

Формат	Зона	Поз.	Обозначение	Наименование	Кол.	Примеч.
				Документация		
			3.900-3, вып. 4/82	Панели стеновые балочные для прямоугольных сооружений		
			тп 901-3-254.89-АС.И..РС	Ведомость расхода стали на дополнительные закладные изделия на элемент, кг.		
				Сборочные единицы		
		1	3.900-3. вып.4/82. часть1	Панель стеновая ПС1-36-63	1	
		2	1.400-15.81.130-11	изделие закладное МН 118-6	3	
		3	1.400.15.81.510-01	МН 502	2	

1. Покрытие поверхностей закладных изделий-Гор.Ц.50-60
2. Бетон F100; W4.

Обозначение	Марка
тп901-3-254.89-АС.И.1.000	ПС1-36-63-1
-01	ПС1-36-63-2

Инв.№ подл. | Подпись и дата | Взам.инв.№

Привязан:

Инв №

Пров.	Антонова	
Инж.	Голованова	
Зав. гр.	Антонова	
Гл.конст.	Кузнецов	
Н.контр.	Бабкова	
Нач. отд.	Письман	

тп 901-3-254.89 АС.И.1.000

Панель стеновая (ПС1-36-63-1; ПС1-36-63-2)

Стадия	Масса	Масштаб
Р	4,23т	1:50
Лист	Листов 1	

ЦНИИЭП инженерного оборудования г. Москва

Копировал: Алешкова

23575-03

Формат А3

Альбом 3

Рис.1

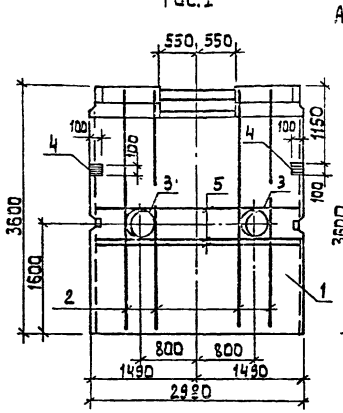

Рис.2

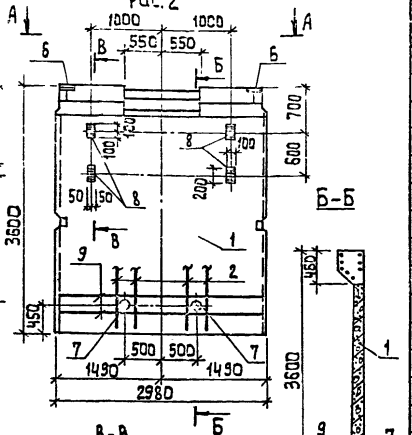

А-А

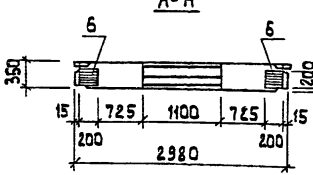

В-В

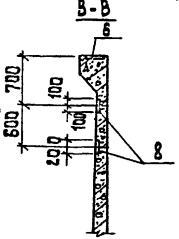

Формат	Зона	Поз.	Обозначение	Наименование	Кол.	Примеч.
				Документация		
			3.900-3. Вып. 4/82	Панели стеновые балочные для прямоугольных сооружений		
			тп 901-3-254.89 - АС.И.РС	Ведомость расхода стали на дополнительные закладные изделия на элемент, кг.		
				Сборочные единицы		
		1	3.900-3, вып.4/82, часть1	Панель стеновая ПС1-36-63	1	
				Детали		
Б4		2	АС.И.2.001	Ф12 А III ГОСТ 5781-82 ℓ=3560	8	3.16 кг
			Переменные данные	Для исполнений		
				тп901-3-254.89-АС.И.2.000		
				Сборочные единицы		
		3	5.900-2 ТМ 89-09	Сальник Ду=400	2	
		4	1.400-15.81. 120-05	Изделие закладное МН 105-6	2	
				Детали		
Б4		5	тп 901-3-254.89-АС.И.2.002	Ф12 А III ГОСТ 5781-82 ℓ=2950	6	2.62 кг
				тп901-3-254.89АС.И.2.000-01		
				Сборочные единицы		
		6	1.400.15.81. 130-11	Изделие закладное МН 118-6	2	
		7	5.900-2 ТМ 89-02	Сальник Ду=100	2	
		8	1.400-15.81. 120-17	Изделие закладное МН 107-6	4	
				Детали		
Б4		9	тп 901-3-254.89-АС.И.2.003	Ф8 А III ГОСТ 5781-82 ℓ=2950	4	1.17 кг

Обозначение	Марка	Рис.
тп901-3-254.89 -АС.И.2.000	ПС1-36-63-3	1
-01	ПС1-36-63-4	2

1. Панели выполняются в опалубочной форме стеновой панели ПС1-36-63 путем установки вкладышей с сохранением армирования.
2. Арматуру, перерезанную сальниками, отогнуть и приварить к корпусу сальника.
3. Покрытие поверхностей закладных изделий - гор. Ц. 50÷60.
4. Бетон - F100; W4.

Привязан

Инв. №

Взам. инв. № | Подпись и дата | Инв. № подл.

Провер.	Антонова		
Инж.	Голованова		
Зав. груп.	Антонова		
Гл. констр.	Кузнецов		
Н. контр.	Бабикова		
Нач. отд.	Письман		

тп 901-3-254.89 -АС.И.2.000

Панель стеновая (ПС1-36-63-3; ПС1-36-63-4)

Стадия	Масса	Масштаб
Р	4,83т	1:50
Лист	Листов 1	

ЦНИИЭП инженерного оборудования г. Москва

Копировал: Алешикова

23575-03 Формат: А3

Альбом 3

Формат	Зона	Поз.	Обозначение	Наименование	Кол.	Примеч.
				Документация		
			3.900-3. Вып. 4/82	Панели стеновые балочные для прямоугольных сооружений		
			тп901-3-254.89-АС.И.3.000 СБ	Сборочный чертеж		
			-АС.И. РС	Ведомость расхода стали на дополнительные закладные изделия на элемент. кг		
				Сборочные единицы		
		1	3.900-3. Вып.4/82. часть 1	Панель стеновая ПС1-36-Б3	1	
			Переменные данные для исполнений			
				тп 901-3-254.89 -АС.И.3.000		
				Сборочные единицы		
		2	1.400-15.81.120-05	Изделие закладное МН 105-6	2	
				тп 901-3-254.89-АС.И3.000-01		
				Сборочные единицы		
		3	1.400-15.81. 130-11	Изделие закладное МН 118-6	3	
		4	1.400-15.81. 150-47	МН 140-6	1	
		5	1.400-15.81. 120-17	МН 107-6	2	
		6	5.900-2 ТМ89-11	Сальник Ду=600	1	
				Детали		
БЧ		7	тп901-3-254.89 -АС.И.3.001	Ф12 А III ГОСТ 5781-82 ℓ=2950	4	2.62 кг
БЧ		8	2	Ф14 А III ГОСТ 5781-82 ℓ=3560	8	4.30 кг
				тп 901-3-254.89-АС.И.3.000-01		
				Сборочные единицы		
		3	1.400-15.81. 130-11	Изделие закладное МН 118-6	3	

Привязан

Инв.№ подл. | Подпись и дата | Взам. инв.№

Пров.	Антонова		тп 901-3-254.89 -АС.И.3.000
Инж.	Голованова		Панель стеновая (ПС1-36-Б3-5 ÷ ПС1-36-Б3-11)
Зав. гр.	Антонова		Стадия: Р; Лист: 1; Листов: 2
Гл. констр.	Кузнецов		ЦНИИЭП инженерного оборудования г. Москва
Н. контр.	Забикова		
Нач. отд.	Письман		

Формат А4

Альбом 3

Формат	Зона	Поз.	Обозначение	Наименование	Кол.	Примеч.
				тп 901-3-254.89-АС.И.3.000-03		
				Сборочные единицы		
		5	1.400-15.81.120-17	Изделие закладное МН 107-6	2	
		6	5.900-2 ТМ89-11	Сальник Ду=600	1	
		9	5.900-2 ТМ89	Сальник Ду=50	1	
				Детали		
БЧ		7	тп901-3-254.89-АС.И.3.001	Ф12 А III ГОСТ 5781-82 ℓ=2950	4	2.62 кг
БЧ		8	2	Ф14 А III ГОСТ 5781-82 ℓ=3560	8	4.30 кг
БЧ		10	3	Ф8 А III ГОСТ 5781-82 ℓ=2950	8	1.17 кг
				тп 901-3-254.89-АС.И.3.000-04		
				Сборочные единицы		
		4	1.400-15.81.150-47	Изделие закладное МН 140-6	1	
		5	1.400-15.81.120-17	МН 107-6	2	
		11	1.400-15.81.120-53	МН 113-6	2	
		12	1.400-15.81.110-11	МН 104-6	2.8	п.м.
				тп 901-3-254.89-АС.И.3.000-05		
				Сборочные единицы		
		3	1.400-15.81.130-11	Изделие закладное МН 118-6	3	
		5	1.400-15.81.120-17	МН 107-6	4	
		9	5.900-2 ТМ89	Сальник Ду=50	1	
		11	1.400-15.81.120-53	Изделие закладное МН 113-6	1	
		13	5.900-2. ТМ89-04	Сальник Ду=150	1	
				Детали		
БЧ		10	тп901-3-254.89 АС.И.3.003	Ф8 А III ГОСТ 5781-82 ℓ=2950	12	1.17 кг
				тп 901-3-254.89-АС.И.3.000.06		
				Сборочные единицы		
		3	1.400-15.81.130-11	Изделие закладное МН 118-6	3	
		5	1.400-15.81.120-17	МН 107-6	2	
		14	5.900-2 ТМ.89-0	Сальник Ду=80	1	
				Детали		
БЧ		10	901-3-254.89-АС.И.3.003.	Ф8 А III ГОСТ 5781-82 ℓ=2950	8	1.17 кг

Инв.№ подл. | Подпись и дата | Взам. инв.№

23575-03 Копировал: Алешикова Формат: А4

Альбом 3

Рис.1

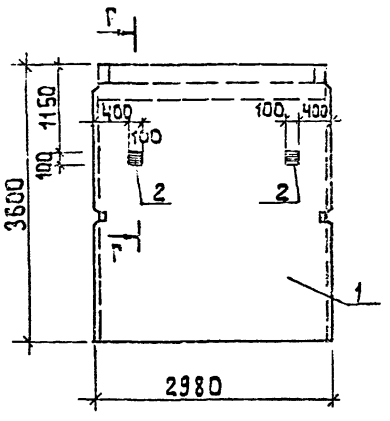

Рис.2

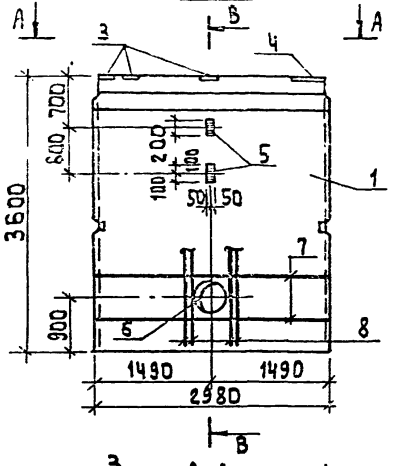

Рис.4

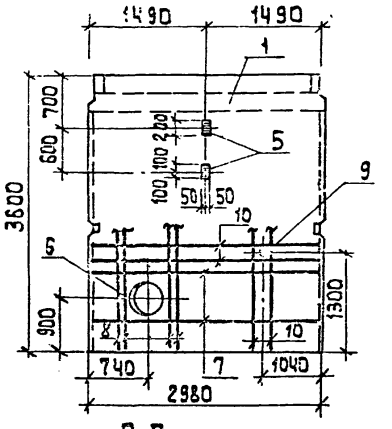

В-В

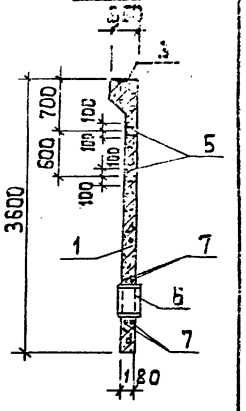

Рис.3

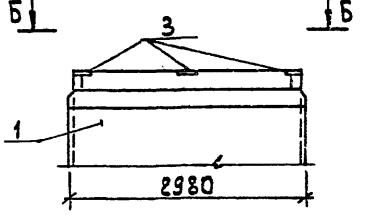

А-А

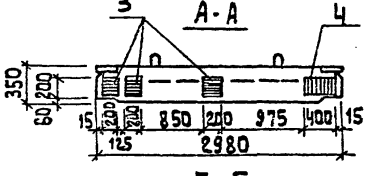

Г-Г

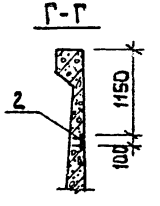

Б-Б

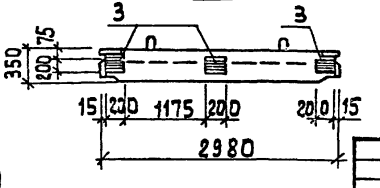

Обозначение	Марка	Рис.
тп.901-3-254.89 - АС.И.3.000	ПС1-36-63-5	1
-01	ПС1-36-63-6	2
-02	ПС1-36-63-7	3
-03	ПС1-36-63-8	4

Привязан:

Инв.№

Провер.	Антонова	
Н.инж.	Голованова	
Зав.гр.	Антонова	
Гл.конст.	Кузнецов	
Н.контр.	Бабикова	
Нач.отд.	Письман	

тп 901-3-254.89 АС.И.3.000 СБ

Сборочный чертеж

Стадия	Масса	Масштаб
	4.83т	1:50

Лист 1 Листов 2

ЦНИИЭП инженерного оборудования г. Москва

Инв.№подл. | Подпись и дата | Взам.инв.№

Копировал: Алешикова 23575-03 Формат: А3

Альбом 3

Рис.5

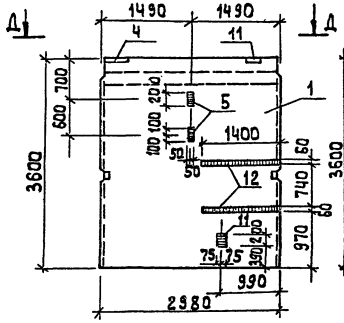

Рис.6

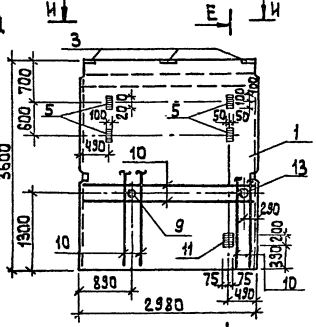

Рис.7

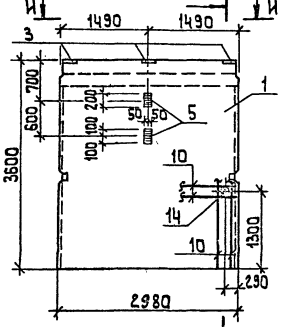

Е-Е

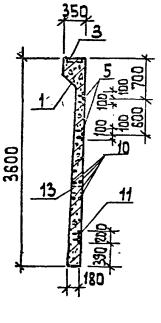

Д-Д

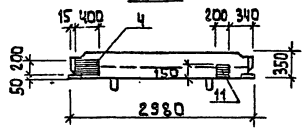

Ж-Ж

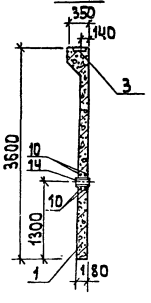

И-И

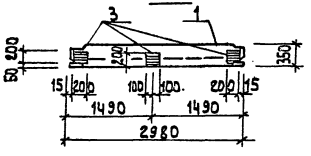

1. Покрытие поверхностей закладных изделий - Гор.ц. 50÷60.
2. Бетон F 100; W4.
3. В местах прохода сальника арматуру разрезать, отогнуть и приварить к корпусу сальника.

Обозначение	Марка	Рис.
тп 901-3-254.89 -АС.И.3.000-04	ПС1-36-63-9	5
-05	ПС1-35-63-10	6
-06	ПС1-36-63-11	7

Инв. № подл. | Подпись и дата | Взам. инв. №

Альбом 3

Марка элемента	Изделия арматурные					Изделия закладные																			Общий расход
	Арматура класса А-III ГОСТ 5781-82				Всего	Арматура класса А-III ГОСТ 5781-82				Прокат марки Вст3 ГОСТ 19903-74				ГОСТ 3262-75			ГОСТ 10704-76			ГОСТ 2590-71			ГОСТ 8509-86		Всего	
	ф8	ф12	ф14	Итого		ф8	ф10	ф12	Итого	S=6	S=8	S=10	Итого	Труба 108х5	Труба 150х6,5	Труба 125х4,5	Труба 57х3,5	Труба 76х4	Труба 273х6	-7-	-15	-10	L75х6	Итого		
ПС1-36-БЗ-1 ПС1-36-БЗ-2						1.0		1.8	2.8		7.5	2.4	9.9										2.0	2.0	14.7	14.7
ПС1-36-БЗ-3		41.0		41.0	41.0	0.2			0.2	1.0	0.8	9.6	11.4				36.0				13.2				60.6	101.6
ПС1-36-БЗ-4	4.68	25.28		29.96	29.96	0.4		1.2	1.6	3.6	6.6	5.2	15.4		7.2					0.78					24.98	54.94
ПС1-36-БЗ-5						0.2			0.2	1.0	0.8		1.8												2.0	2.0
ПС1-36-БЗ-6		10.48	34.40	44.88	44.88	0.2		2.7	2.9	1.8	13.3	11.9	27.0					28.1			9.0				67.0	111.88
ПС1-36-БЗ-7								1.8	1.8		7.5	2.4	9.9												11.7	11.7
ПС1-36-БЗ-8	9.36	10.48	34.40	54.24	54.24	0.2			0.2	1.8	0.8	6.1	8.7	2.4				28.1		0.3	9.0				48.7	102.94
ПС1-36-БЗ-9						0.96	0.9		1.86	12.44	8.0	1.2	21.64												23.50	23.50
ПС1-36-БЗ-10	14.04			14.04	14.04	0.5		1.8	2.3	5.0	9.5	6.4	20.9	2.4					7.9	0.3		1.41			35.21	49.25
ПС1-36-БЗ-11	9.36			9.36	9.36	0.2		1.8	2.0	1.8	8.3	4.0	14.1			3.0				0.36					19.46	28.82

Инв.№ подл. | Подпись и дата | Взам. инв.№

Привязан:

Инв.№

Пров.	Антокова	
Инж.	Голованова	
Зав. гр.	Антонова	
Гл. конст.	Кузнецов	
Н. контр.	Бабицкова	
Нач. отд.	Письман	

тп 901-3-254.89 -АС.ц.РС

Ведомость расхода стали на дополнительные закладные изделия на элемент, кг.

Стадия	Лист	Листов
Р		1

ЦНИИЭП инженерного оборудования г. Москва

Копировал: Алешикова

Формат: А3

Альбом 3

Рис. 1

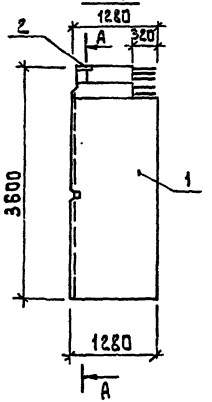

Рис. 2

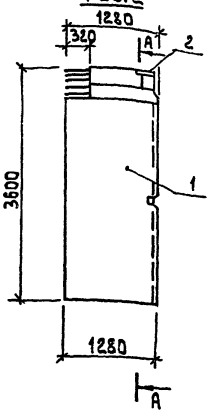

А - А

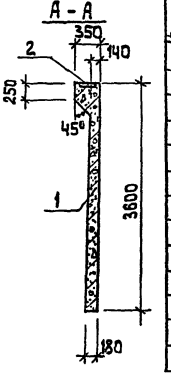

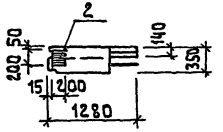

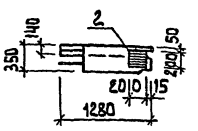

Формат	Зона	Поз.	Обозначение	Наименование	Кол.	Примеч.
				Документация		
			3.900-3. Вып. 4/82	Панели стеновые балочные для прямоугольных сооружений		
				Сборочные единицы		
		1	3.900.3. Вып. 4/82. часть 1	Панель стеновая ПС1-36-63	1	
		2	1.400-15 В1.130-11	Изделие закладное МН 118-6	2	

Ведомость расхода стали на дополнительные закладные изделия на элемент, кг.

Марка элемента	Изделия закладные						
	Арматура класса A III			Прокат марки ВСт3пс6-1			Всего
	ГОСТ 5781-82			ГОСТ 19903-74			
	Ф12		Итого	S=8	S=10	Итого	
ПС1-36-63-12	0.6		0.6	2.5	0.8	3.3	3.9
ПС1-36-63-13	0.6		0.6	2.5	0.8	3.3	3.9

1. Панели стеновые изготовляются в одной опалубочной форме стеновой панели ПС1-36-63 путем установки деревянного вкладыша. Арматура обвязочной балки, попадающая в отверстие, не вырезается.
2. Покрытие поверхностей закладных изделий - гор. ц. 50-60.
3. Бетон F 100; W4.

Обозначение	Марка	Рис.
тп 901-3-254.89 АС.И.4.000	ПС1-36-63-12	1
-01	ПС1-36-63-13	2

Привязан:

Инв. №

Провер.	Антонова	
Инж.	Голованова	
Зав. гр.	Антонова	
Гл. констр.	Кузнецов	
Н. контр.	Бабикова	
Нач. отд.	Письман	

тп 901-3-254.89 АС.И.4.000

Панель стеновая (ПС1-36-63-12; ПС1-36-63-13)

Стадия	Масса	Масштаб
Р	2.12т	1:50
Лист	Листов 1	

ЦНИИЭП инженерного оборудования г. Москва

Инв. № подл. | Подпись и дата | Взам. инв. №

Копировал: Алешикова

23575-03 Формат: А3

Альбом 3

Рис.1

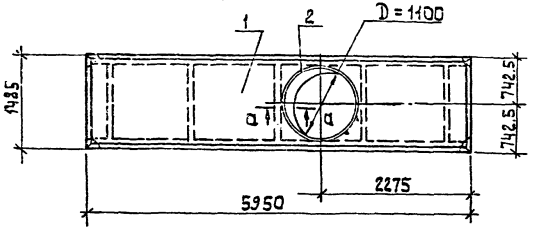

Рис.2

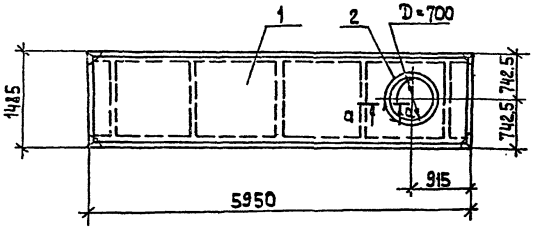

а-а

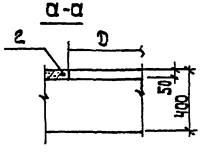

Формат	Зона	Поз.	Обозначение	Наименование	Кол.	Приме-чание
				Сборочные единицы		
		1	1.442.1-2.1 4.00.0-032	Плита перекрытия 2П1-3АIV-Т	1	
				Переменные данные		
				для исполнений		
				тп 901-3-254.89 -АС.И 5.000		
				Детали		
БЧ		2	тп 901-3-254.89 -АС.И 5.001	Ф12 AIII ГОСТ 5781-82 ℓ=4060	1	3.6 кг
				тп 901-3-254.89-АС.И 5.000-01		
				Детали		
БЧ		2	тп 901-3-254.89 -АС.И 5.002	Ф12 AIII ГОСТ 5781-82 ℓ=2580	1	2.3 кг

Ведомость расхода стали на дополнительные закладные изделия на элемент, кг.

Марка элемента	Изделия арматурные			
	Арматура класса A-III ГОСТ 5781-82			Всего
	Ф12		Итого	
2П1-3АIV-Т-1	3.6		3.6	3.6
2П1-3АIV-Т-2	2.3		2.3	2.3

1. Арматуру полки плиты в месте прохождения отверстия обрезать.
2. Поз. 2 и 3 приварить к арматурной сетке.

Обозначение	Марка	Рис.
тп 901-3-254.89 -АС.И 5.000	2П1-3АIV-Т-1	1
-01	2П1-3АIV-Т-2	2

Привязан:

Инв. №

Провер.	Антонова	
Инж.	Голованов	
Зав. гр.	Антонова	
Гл. конст.	Кузнецов	
Н. контр.	Бабикова	
Нач. отд.	Письман	

тп 901-3-254.89 АС.И.5.000

Плита (2П1-3АIV-Т-1; 2П1-3АIV-Т-2)

Стадия	Масса	Масштаб
Р	2400	1:50

Лист | Листов 1

ЦНИИЭП инженерного оборудования г. Москва

Инв. № подл. | Подпись и дата | Взам. инв. №

Копировал: Алешикова

Альбом 3

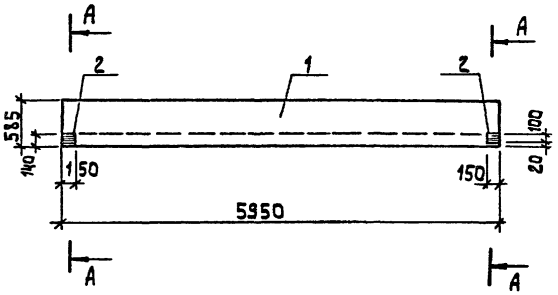

А-А

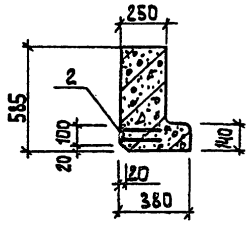

Формат	Зона	Поз.	Обозначение	Наименование	Кол.	Примеч
				Сборочные единицы		
		1	ГОСТ 24893.1-81. 1000-11	Балка обвязочная БОВ-3Т	1	
		2	1.400-15.81.120-10	Изделие закладное МН 106-5	2	

Ведомость расхода стали на дополнительные закладные изделия на элемент, кг

Марка элемента	Изделия закладные					Всего
	Арматура класс А-III ГОСТ 5781-82		Прокат марки Вст 3 кп2 ГОСТ 103-76			
	ф8	Итого	S=6	S=8	Итого	
БОВ-3Т-1	0.8	0.8	1.4	0.8	2.2	3.0

Покрытие поверхностей закладных изделий - Гор. Ц.50÷60.

Инв. № подл. | Подпись и дата | Взам. инв. №

Привязан:	Провер.	Антонова	
	Инж.	Тодованова	
	Зав. гр.	Антонова	
	Гл. констр.	Кузнецов	
	Н. контр.	Бабикова	
Инв. №	Начота.	Письман	

тп 901-3-254.89 АС.Ц.6.000

Балка обвязочная (БОВ-3Т-1).

Стадия	Масса	Масштаб
Р	2450	1:50
Лист	Листов 1	

ЦНИИЭП инженерного оборудования г. Москва

Копировал: Алещикова 23575-03 Формат: А3

Альбом 3

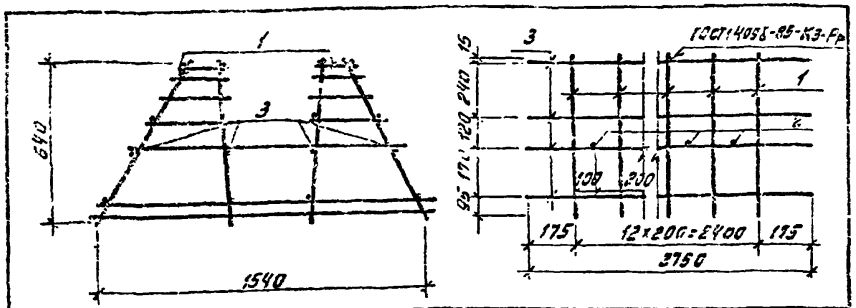

Формат	Зона	Позиц.	Обозначение	Наименование	Кол.	Примеч.
				Сборочные единицы		
А4		1	ТП901-3-254.89 -АС.И.7.110	Каркас плоский Кр2	13	
				Детали		
Б4		2	ТП901-3-254.89 -АС.И.7.101	Ф16АIII ГОСТ 5781-82 ℓ=1380	12	2.05кг
Б4		3	2	Ф5Вр1 ГОСТ 6727-80 ℓ=2750	16	0.42кг

Привязан

Инв. №

Проверил	Антонова		
Инж.II кат.	Певчева		
Зав.груп.	Антонова		
Гл.констр.	Кузнецов		
Н.контр.	Бабикова		
Нач.отд.	Письман		

ТП 901-3-254.89 АС.И.7.100

Каркас пространственный (КП1)

Стадия	Масса	Масштаб
Р	82,61	1:20
Лист	Листов 1	

ЦНИИЭП инженерного оборудования г. Москва

Инв.№ подл. | Подпись и дата | Взам. инв.№

Альбом 3

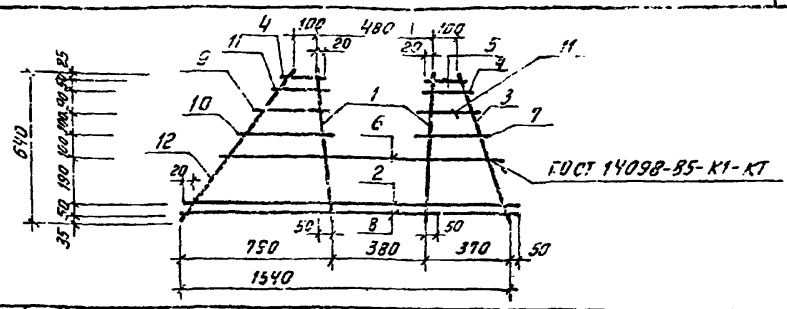

Формат	Зона	Позиц.	Обозначение	Наименование	Кол.	Примеч.
				Детали		
Б4		1	ТП 901-3-254.89 -АС.И.7.111	Ф12АIII ГОСТ 5781-82 ℓ=640	2	0.57кг
Б4		2	2	Ф8АIII ГОСТ 5781-82 ℓ=1520	1	0.60кг
Б4		3	3	Ф6АIII ГОСТ 5781-82 ℓ=690	1	0.15кг
Б4		4	4	Ф6АIII ГОСТ 5781-82 ℓ=170	2	0.04кг
Б4		5	5	Ф6АIII ГОСТ 5781-82 ℓ=145	1	0.03кг
Б4		6	6	Ф10АIII ГОСТ 5781-82 ℓ=1300	1	0.8кг
Б4		7	7	Ф6АIII ГОСТ 5781-82 ℓ=235	1	0.05кг
Б4		8	8	Ф8АIII ГОСТ 5781-82 ℓ=1590	1	0.63кг
Б4		9	9	Ф6АIII ГОСТ 5781-82 ℓ=340	1	0.07кг
Б4		10	10	Ф6АIII ГОСТ 5781-82 ℓ=435	1	0.1кг
Б4		11	11	Ф6АIII ГОСТ 5781-82 ℓ=215	2	0.05кг
Б4		12	12	Ф6АIII ГОСТ 5781-82 ℓ=905	1	0.2кг

Привязан

Инв. №

Проверил	Антонова		
Инж.II кат.	Певчева		
Зав.груп.	Антонова		
Гл.констр.	Кузнецов		
Н.контр.	Бабикова		
Нач.отд.	Письман		

ТП 901-3-254.89 -АС.И.7.110

Каркас плоский (КР1)

Стадия	Масса	Масштаб
Р	3,95	1:20
Лист	Листов 1	

ЦНИИЭП инженерного оборудования г. Москва

Инв.№ подл. | Подпись и дата | Взам. инв.№

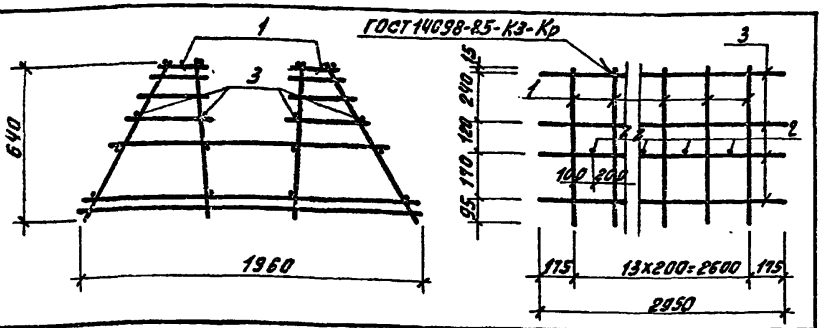

Формат	Зона	Позиц.	Обозначение	Наименование	Кол.	Прим.
				ТП 901-3-254.89 -АС.К.7.800		
				Сборочные единицы		
А4		1	ТП 901-3-254.89 -АС.К.7.210	Каркас плоский КрЧ	14	
				Детали		
Б4		2	ТП 901-3-254.89 -АС.К.7.201	ф8АIII ГОСТ 5781-82 ℓ=1550	13	0.61кг
Б4		3		2 ф58р1 ГОСТ 6727-80 ℓ=2950	16	0.45кг

Привязан

Инв. №

Взам. инв. № | Подпись и дата | Инв. № подл.

Проверил	Антонова	
Инж. II кат.	Певчева	
Зав. груп.	Антонова	
Гл. конст.	Кузнецов	
Н. контр.	Бабикова	
Нач. отд.	Письман	

ТП 901-3-254.89 -АС.К.7.200

Каркас пространственный (КП2)

Стадия	Масса	Масштаб
Р	17.43	1:20
Лист	Листов 1	

ЦНИИЭП инженерного оборудования г. Москва

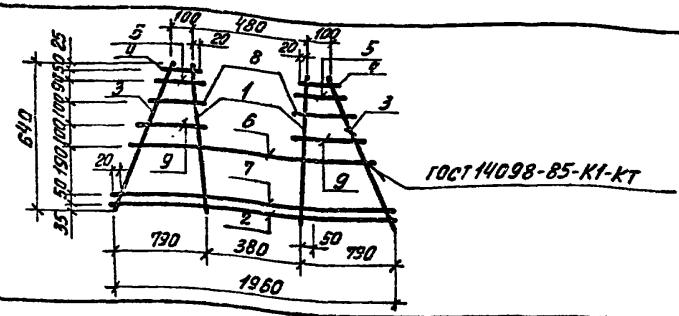

Формат	Зона	Позиц.	Обозначение	Наименование	Кол.	Примеч.
				Детали		
Б4		1	ТП 901-3-254.89 -АС.К.7.211	ф12АIII ГОСТ 5781-82 ℓ=640	2	0.56кг
Б4		2		2 ф8АIII ГОСТ 5781-82 ℓ=1960	1	0.77кг
Б4		3		3 ф6АIII ГОСТ 5781-82 ℓ=905	2	0.20кг
Б4		4		4 ф6АIII ГОСТ 5781-82 ℓ=170	2	0.03кг
Б4		5		5 ф6АIII ГОСТ 5781-82 ℓ=215	2	0.04кг
Б4		6		6 ф10АIII ГОСТ 5781-82 ℓ=1550	1	0.95кг
Б4		7		7 ф8АIII ГОСТ 5781-82 ℓ=1860	1	0.73кг
Б4		8		8 ф6АIII ГОСТ 5781-82 ℓ=320	2	0.07кг
Б4		9		9 ф6АIII ГОСТ 5781-82 ℓ=435	2	0.10кг

Привязан

Инв. №

Взам. инв. № | Подпись и дата | Инв. № подл.

Проверил	Антонова	
Инж. II кат.	Певчева	
Зав. груп.	Антонова	
Гл. конст.	Кузнецов	
Н. контр.	Бабикова	
Нач. отд.	Письман	

ТП 901-3-254.89 -АС.К.7.210

Каркас плоский (КрЧ)

Стадия	Масса	Масштаб
Р	4.45	1:20
Лист	Листов 1	

ЦНИИЭП инженерного оборудования г. Москва

Альбом 3

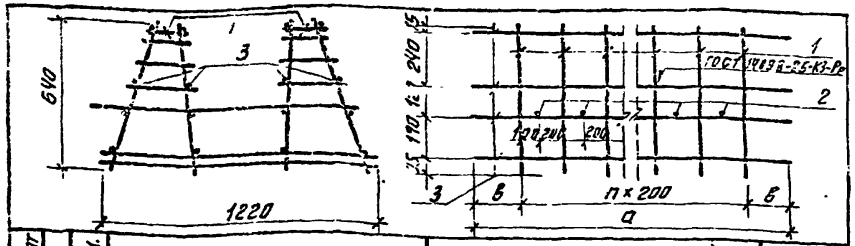

Формат	Зона	Позиц.	Обозначение	Наименование	Кол.	Прим.
				-АС.И.7.300		
				Сборочные единицы		
А4		1	ТП 901-3-254.89 - АС.И.7.310	Каркас плоский Кр2	14	
				Детали		
Б4		2	ТП 901-3-254.89 -АС.И.7.301	Ф10АIII ГОСТ 5781-82 ℓ=1120	13	0,69кг
Б4		3	2	Ф5Вр1 ГОСТ 6727-80 ℓ=2950	16	0,45кг
				-АС.И.7.300-01		
				Сборочные единицы		
А4		1	ТП 901-3-254.89 - АС.И.7.310	Каркас плоский Кр2	12	
				Детали		
Б4		2	-АС.И.7.301	Ф10АIII ГОСТ 5781-82 ℓ=1120	11	0,69кг
Б4		3	3	Ф5Вр1 ГОСТ 6727-80 ℓ=2650	16	0,41кг

Обозначение	Марка	Размеры, мм а	б	n	Кол-во	Масса, кг
901-3-254.89 -АС.И.7.300	КП3	2950	175	13		71,47
-01	КП4	2650	225	11		61,55

Привязан

Инв.№

Взам.инв.№ | Подпись и дата | Инв.№ подл.

ТП 901-3-254.89 -АС.И.7.300

Каркас пространственный (КП3; КП4)

			Стадия	Масса	Масштаб
Проверил	Антонова		Р	См. табл.	1:50
Инж.II кат.	Певчева		Лист	Листов 1	
Зав.груп.	Антонова				
Гл.конст.	Кузнецов		ЦНИИЭП инженерного оборудования г. Москва		
Н.контр.	Бабикова				
Нач.отд.	Письман				

Альбом 3

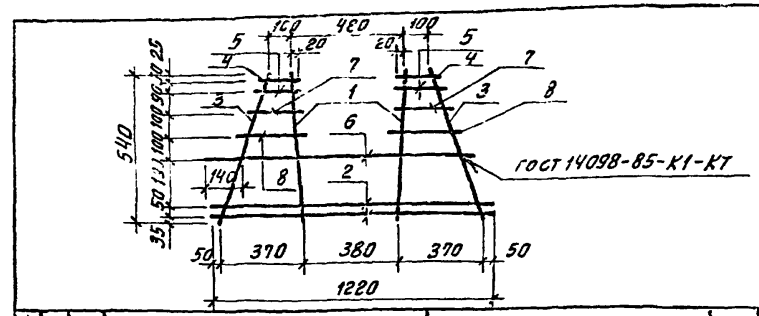

Формат	Зона	Позиц.	Обозначение	Наименование	Кол.	Примеч.
				Детали		
Б4		1	ТП 901-3-254.89 - АС.И.7.311	Ф12АIII ГОСТ 5781-82 ℓ=640	2	0,57кг
Б4		2	2	ФВАIII ГОСТ 5781-82 ℓ=1220	2	0,48кг
Б4		3	3	ФВАIII ГОСТ 5781-82 ℓ=690	2	0,27кг
Б4		4	4	ФВАIII ГОСТ 5781-82 ℓ=145	2	0,06кг
Б4		5	5	ФВАIII ГОСТ 5781-82 ℓ=170	2	0,07кг
Б4		6	6	Ф10АIII ГОСТ 5781-82 ℓ=1120	1	0,69кг
Б4		7	7	ФВАIII ГОСТ 5781-82 ℓ=215	2	0,08кг
Б4		8	8	ФВАIII ГОСТ 5781-82 ℓ=235	2	0,10кг

Привязан

Инв.№

Взам.инв.№ | Подпись и дата | Инв.№ подл.

ТП 901-3-254.89 -АС.И.7.310

Каркас плоский (Кр2)

			Стадия	Масса	Масштаб
Проверил	Антонова		Р	3,95	1:50
Инж.II кат.	Певчева		Лист	Листов 1	
Зав.груп.	Антонова				
Гл.конст.	Кузнецов		ЦНИИЭП инженерного оборудования г. Москва		
Н.контр.	Бабикова				
Нач.отд.	Письман				

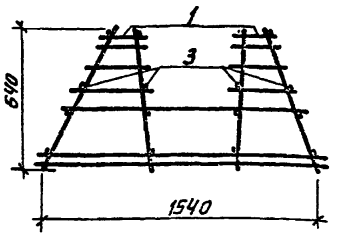

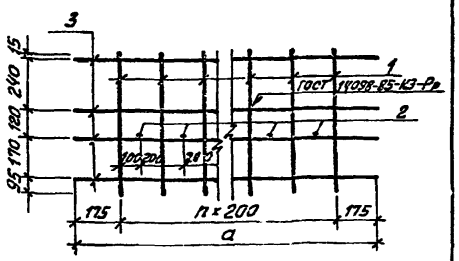

Формат	Зона	Поз.	Обозначение	Наименование	Кол.	Примеч.
				ТП 901-3-254.89 - АС.И.7.400		
				Сборочные единицы		
А4		1	ТП 901-3-254.89 -АС.И.7.410	Каркас плоский Кр3	13	
				Детали		
Б4		2	-АС.И.7.401	ф10 А III ГОСТ 5781-82 ℓ=1280	12	0,78 кг
Б4		3	2	ф5 Вр1 ГОСТ 6727-80 ℓ=2750	16	0,42 кг
				ТП 901-3-254.89 -АС.И.7.400-01		
				Сборочные единицы		
А4		1	ТП 901-3-254.89 -АС.И.7.410	Каркас плоский Кр3	14	
				Детали		
Б4		2	-АС.И.7.401	ф10 А III ГОСТ 5781-82 ℓ=1280	13	0,78 кг
Б4		3	3	ф5 Вр1 ГОСТ 6727-80 ℓ=2950	16	0,45 кг

Обозначение	Марка	Размеры, мм a	Размеры, мм n	Кол-во	Масса, кг
901-3-254.89 -АС.И.7.400	КП5	2750	12	1	74,06
-01	КП6	2950	13	1	79,78

Привязан

Инв. №

Взам. инв. № | Подпись и дата | Инв. № подл.

Проверил	Антонова	
Инж. II кат.	Певчева	
Зав. груп.	Антонова	
Гл. констр.	Кузнецов	
Н. контр.	Бадикова	
Нач. отд.	Письман	

ТП 901-3-254.89 -АС.И.7.400

Каркас пространственный (КП5; КП6)

Стадия	Масса	Масштаб
Р	См. табл.	1:20
Лист	Листов 1	

ЦНИИЭП инженерного оборудования г. Москва

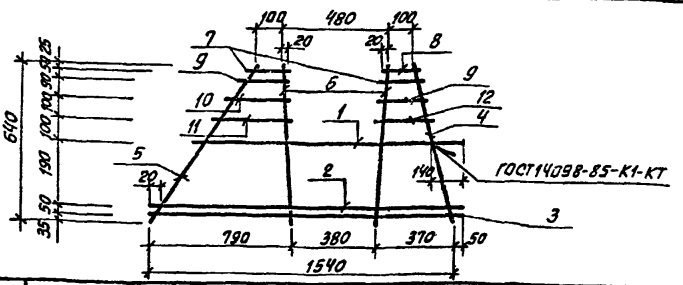

Формат	Зона	Поз.	Обозначение	Наименование	Кол.	Примеч.
				Детали		
Б4		1	ТП 901-3-254.89 -АС.И.7.411	ф10 А III ГОСТ 5781-82 ℓ=1280	1	0,78 кг
Б4		2	2	ф8 А III ГОСТ 5781-82 ℓ=1520	1	0,6 кг
Б4		3	3	ф8 А III ГОСТ 5781-82 ℓ=1590	1	0,62 кг
Б4		4	4	ф8 А III ГОСТ 5781-82 ℓ=690	1	0,27 кг
Б4		5	5	ф8 А III ГОСТ 5781-82 ℓ=905	1	0,36 кг
Б4		6	6	ф12 А III ГОСТ 5781-82 ℓ=640	2	0,56 кг
Б4		7	7	ф8 А III ГОСТ 5781-82 ℓ=170	2	0,06 кг
Б4		8	8	ф8 А III ГОСТ 5781-82 ℓ=145	1	0,05 кг
Б4		9	9	ф8 А III ГОСТ 5781-82 ℓ=215	2	0,08 кг
Б4		10	10	ф8 А III ГОСТ 578-82 ℓ=320	1	0,12 кг
Б4		11	11	ф8 А III ГОСТ 5781-82 ℓ=435	1	0,17 кг
Б4		12	12	ф8 А III ГОСТ 5781-82 ℓ=235	1	0,09 кг

Привязан

Инв. №

Взам. инв. № | Подпись и дата | Инв. № подл.

Проверил	Антонова	
Инж. II кат.	Певчева	
Зав. груп.	Антонова	
Гл. констр.	Кузнецов	
Н. контр.	Бадикова	
Нач. отд.	Письман	

ТП 901-3-254.89 -АС.И.7.410

Каркас плоский (Кр3)

Стадия	Масса	Масштаб
Р	4,46	1:20
Лист	Листов 1	

ЦНИИЭП инженерного оборудования г. Москва

Альбом 3

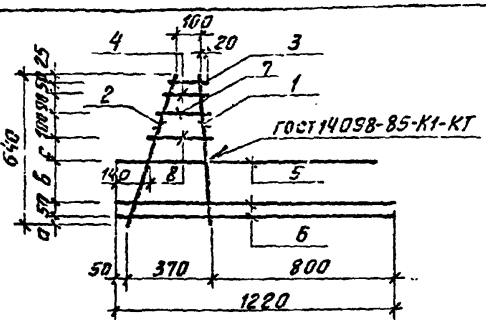

Формат	Зона	Позиц.	Обозначение	Наименование		Кол.	Примеч.
				Детали			
БЧ		1	ТП 901-3-254.89 -АС.И.7.011	ф12АIII гост 5781-82	ℓ=640	1	0,57кг
БЧ		2	2	ф8АIII гост 5781-82	ℓ=690	1	0,27кг
БЧ		3	3	ф8АIII гост 5781-82	ℓ=145	1	0,06кг
БЧ		4	4	ф8АIII гост 5781-82	ℓ=170	1	0,07кг
БЧ		5	5	ф10АIII гост 5781-82	ℓ=1120	1	0,69кг
БЧ		6	6	ф8АIII гост 5781-82	ℓ=1220	2	0,48кг
БЧ		7	7	ф8АIII гост 5781-82	ℓ=215	1	0,08
БЧ		8	8	ф8АIII гост 5781-82	ℓ=235	1	0,10кг

Обозначение	Марка	Размеры, мм		
		а	б	с
ТП 901-3-254.89 -АС.И.7.010	Кр5	35	190	100
-01	Кр6	45	110	110

Привязан

Инв. №

Взам. инв. №

Подпись и дата

Инв. № подл.

Проверил	Антонова	
Инж. ПКат.	Певцева	
Зав. груп.	Антонова	
Гл. констр.	Кузнецов	
Н. контр.	Бабикова	
Нач. отд.	Письман	

ТП 901-3-254.89 -АС.И.7.010

Каркас плоский (Кр5; Кр6)

Стадия	Масса	Масштаб
Р	2,8	1:20
Лист	Листов 1	

ЦНИИЭП инженерного оборудования г. Москва

Альбом 3

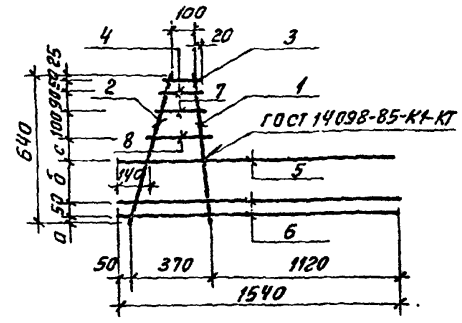

Формат	Зона	Позиц.	Обозначение	Наименование		Кол	Примеч.
				Детали			
БЧ		1	ТП 901-3-254.89 -АС.И.7.021	ф12АIII гост 5781-82	ℓ=640	1	0,57кг
БЧ		2	2	ф8АIII гост 5781-82	ℓ=690	1	0,27кг
БЧ		3	3	ф8АIII гост 5781-82	ℓ=145	1	0,06кг
БЧ		4	4	ф8АIII гост 5781-82	ℓ=170	1	0,07кг
БЧ		5	5	ф10АIII гост 5781-82	ℓ=1420	1	0,88кг
БЧ		6	6	ф8АIII гост 5781-82	ℓ=1540	2	0,61кг
БЧ		7	7	ф8АIII гост 5781-82	ℓ=215	1	0,08кг
БЧ		8	8	ф8АIII гост 5781-82	ℓ=235	1	0,10кг

Обозначение	Марка	Размеры, мм		
		а	б	с
ТП 901-3-254.89 -АС.И.7.020	Кр7	35	190	100
-01	Кр8	45	110	110

Привязан

Инв. №

Взам. инв. №

Подпись и дата

Инв. № подл.

Проверил	Антонова	
Инж. ПКат.	Певцева	
Зав. груп.	Антонова	
Гл. констр.	Кузнецов	
Н. констр.	Бабикова	
Нач. отд.	Письман	

ТП 901-3-254.89 -АС.И.7.020

Каркас плоский (Кр7; Кр8)

Стадия	Масса	Масштаб
Р	3,25	1:20
Лист	Листов 1	

ЦНИИЭП инженерного оборудования г. Москва

Альбом 3

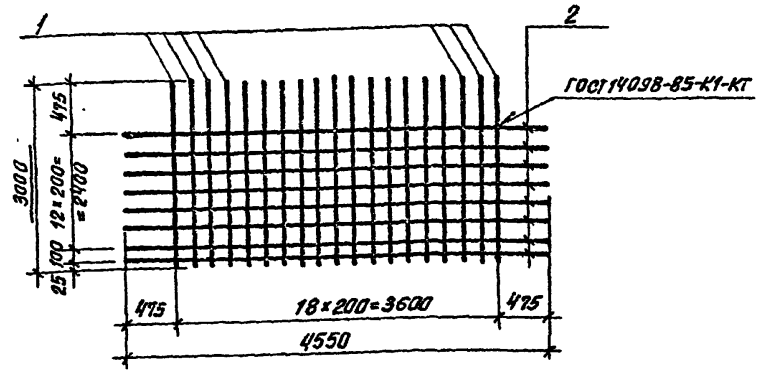

Формат	Зона	Поз.	Обозначение	Наименование	Кол.	Примеч.
				Детали		
БЧ	1		ТП 901-3-254.89 -АС.И.7.031	ФВАIII ГОСТ 5781-82 ℓ=3000	19	1,18 кг
БЧ	2		2	ФВАIII ГОСТ 5781-82 ℓ=4550	14	1,80 кг

Привязан

Инв. №

Взам. инв. № | Подпись и дата | Инв. № подл.

Проверил	Янганова	
Инж. кат.	Лебчева	
Зав. груп.	Антонова	
Гл. конст.	Кузнецов	
Н. констр.	Бабикова	
Нач. отд.	Письман	

ТП 901-3-254.89 -АС.И.7.030

Сетка арматурная (С1)

Стадия	Масса	Масштаб
Р	47,62	1:50
Лист	Листов 1	

ЦНИИЭП инженерного оборудования г. Москва

Альбом 3

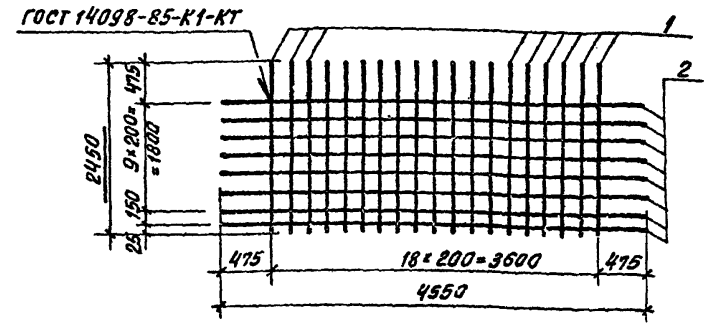

Формат	Зона	Поз.	Обозначение	Наименование	Кол.	Примеч.
				Детали		
БЧ	1		ТП 901-3-254.89 -АС.И.7.041	ФВАIII ГОСТ 5781-82 ℓ=2450	19	0,96 кг
БЧ	2		2	ФВАIII ГОСТ 5781-82 ℓ=4550	11	1,8 кг

Привязан

Взам. инв. № | Подпись и дата | Инв. № подл.

Проверил	Янганова	
Инж. кат.	Лебчева	
Зав. груп.	Антонова	
Гл. конст.	Кузнецов	
Н. конт.	Бабикова	
Нач. отд.	Письман	

ТП 901-3-254.89 -АС.И.7.040

Сетка арматурная (С2)

Стадия	Масса	Масштаб
Р	38,04	1:50
Лист	Листов 1	

ЦНИИЭП инженерного оборудования г. Москва

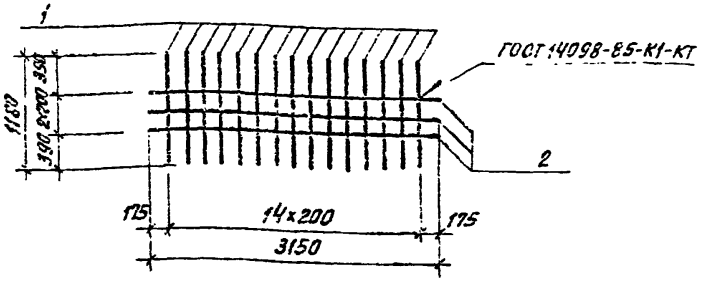

Формат	Зона	Поз.	Обозначение	Наименование	Кол.	Примеч.
				Детали		
Б4		1	ТП 901-3-254.89 -АС.И.7.051	ф8 AIII ГОСТ 5781-82 ℓ=1180	15	0,49 кг
Б4		2	2	ф5 Вр1 ГОСТ 6727-80 ℓ=3150	3	0,49 кг

Привязан

Инв. №

Взам. инв. №

Подпись и дата

Инв. № подл.

Проверил	Антонова	
Инж. 1 кат.	Левчева	
Зав. груп.	Антонова	
Гл. констр.	Кузнецов	
Н. контр.	Бобикова	
Нач. отд.	Письман	

ТП 901-3-254.89 -АС.И.7.050

Сетка арматурная (С3)

Стадия	Масса	Масштаб
Р	8,52	1:50
Лист	Листов 1	

ЦНИИЭП инженерного оборудования г. Москва

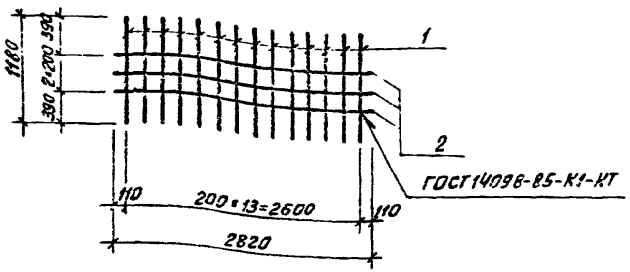

Формат	Зона	Поз.	Обозначение	Наименование	Кол.	Примеч.
				Детали		
Б4		1	ТП 901-3-254.89 -АС.И.7.061	ф8 AIII ГОСТ 5781-82 ℓ=1180	14	0,47 кг
Б4		2	2	ф5 Вр1 ГОСТ 6727-80 ℓ=2820	3	0,43 кг

Привязан

Инв. №

Взам. инв. №

Подпись и дата

Инв. № подл.

Проверил	Антонова	
Инж. 1 кат.	Левчева	
Зав. груп.	Антонова	
Гл. констр.	Кузнецов	
Н. контр.	Бобикова	
Нач. отд.	Письман	

ТП 901-3-254.89 -АС.И.7.060

Сетка арматурная (С4)

Стадия	Масса	Масштаб
Р	7,87	1:50
Лист	Листов 1	

ЦНИИЭП инженерного оборудования г. Москва

Альбом 3

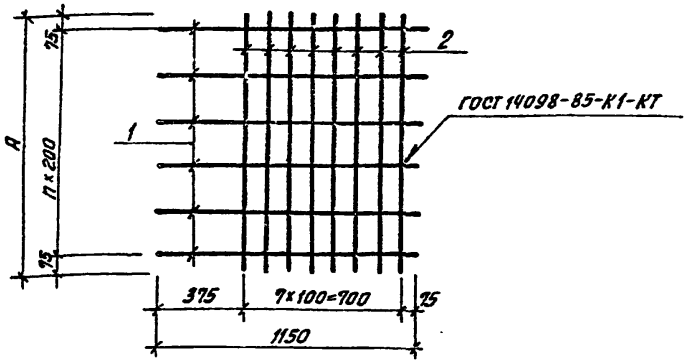

Формат	Зона	Поз.	Обозначение	Наименование	Кол.	Примеч.
				Детали		
БЧ		1	ТП901-3-254.89 -АС.И.7.071	Ф10АIII ГОСТ 5781-82 ℓ=1150	8	0.78кг
			Переменные данные для исполнений			
				ТП901-3-254.89-АС.И.7.070		
				Детали		
БЧ		2	ТП901-3-254.89 -АС.И.7.072	Ф10АIII ГОСТ 5781-82 ℓ=1150	6	0.78кг
				ТП901-3-254.89 АС.И.7.070-01		
				Детали		
БЧ		2	-АС.И.7.072	Ф10АIII ГОСТ 5781-82 ℓ=1350	7	0,83кг

Обозначение	Марка	Размеры, мм А	Размеры, мм n	Кол-во шт.	Масса кг
ТП901-3-254.89-АС.И.7.070	С5	1150	5		10.92
-01	С6	1350	6		11.51

Привязан

Инв.№

Взам.инв.№ | Подпись и дата | Инв.№подл.

Проверил	Антонова	
Инж.II кат.	Певчева	
Зав.груп.	Антонова	
Гл.констр.	Кузнецов	
Н.контр.	Бабикова	
Нач.отд.	Письман	

ТП 901-3-254.89 -АС.И.7.070

Сетка арматурная (С5; С6)

Стадия	Масса	Масштаб
Р	См. табл.	1:20
Лист	Листов 1	

ЦНИИЭП инженерного оборудования г.Москва

Альбом 3

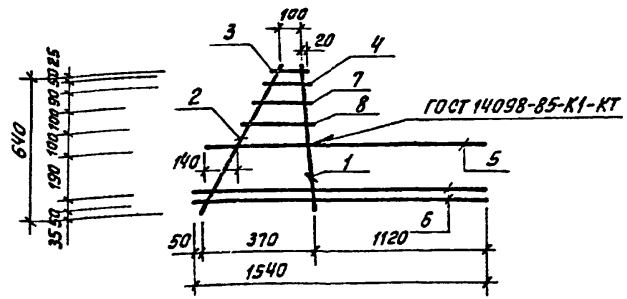

Формат	Зона	Поз.	Обозначение	Наименование	Кол.	Примеч.
				Детали		
БЧ		1	ТП901-3-254.89 -АС.И.7.081	Ф12АIII ГОСТ 5781-82 ℓ=640	1	0.57кг
БЧ		2	2	Ф8АIII ГОСТ 5781-82 ℓ=690	1	0.27кг
БЧ		3	3	Ф8АIII ГОСТ 5781-82 ℓ=145	1	0.06кг
БЧ		4	4	Ф8АIII ГОСТ 5781-82 ℓ=170	1	0.07кг
БЧ		5	5	Ф16АIII ГОСТ 5781-82 ℓ=1420	1	2.24кг
БЧ		6	6	Ф8АIII ГОСТ 5781-82 ℓ=1540	2	0.61кг
БЧ		7	7	Ф8АIII ГОСТ 5781-82 ℓ=215	1	0.08кг
БЧ		8	8	Ф8АIII ГОСТ 5781-82 ℓ=235	1	0.10кг

Привязан

Инв.№

Взам.инв.№ | Подпись и дата | Инв.№подл.

Проверил	Антонова	
Инж.II кат.	Певчева	
Зав.груп.	Антонова	
Гл.конст.	Кузнецов	
Н.контр.	Бабикова	
Нач.отд.	Письман	

ТП 901-3-254.89 -АС.И.7.080

Каркас плоский (Кр 9)

Стадия	Масса	Масштаб
Р	4.61	1:20
Лист	Листов 1	

ЦНИИЭП инженерного оборудования г.Москва

Альбом 3

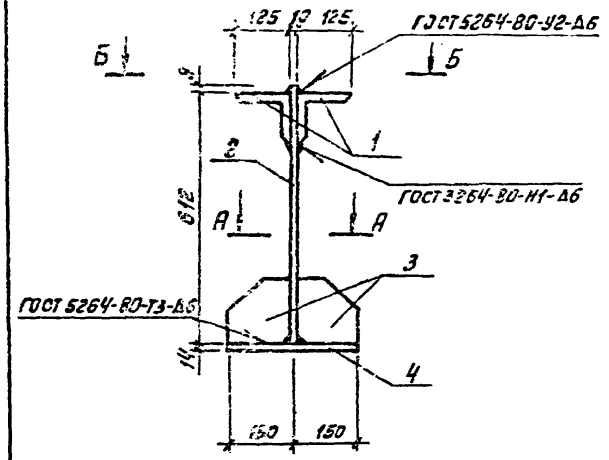

Б – Б

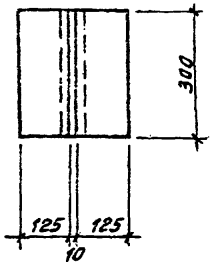

А – А

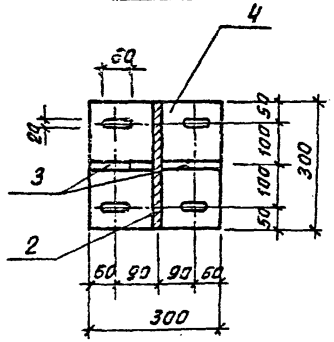

Формат	Зона	Поз.	Обозначение	Наименование	Кол.	Примеч.
				Детали		
БЧ		1	ТП 901-3-254.89 - АС.И.В. 011	Уголок 125×12,5×6-В ГОСТ 8509-86 / ВСт3пс6-1 ГОСТ 535-79	2	4.65кг
БЧ		2		Полоса 6-В 10×320 ГОСТ 82-70 / ВСт3пс6-1 ГОСТ 14637-79	1	14.60кг
БЧ		3		Полоса 6-В 10×150 ГОСТ 103-76 / ВСт3пс6-1 ГОСТ 535-79	2	1.77кг
БЧ		4		Полоса 6-В 14×300 ГОСТ 82-70 / ВСт3пс6-1 ГОСТ 14637-79	1	9.89кг

Покрытие поверхностей: масляная краска ГОСТ 8292-85 за 2 раза по грунтовке ГФ-021 ГОСТ 25129-82.

Инв.№ подл. | Подпись и дата | Взам.инв.№

Привязан

Инв.№

Гл.констр.	Кузнецов	
Нач.отд.	Письман	
Пров.гр.	Антонова	
Инж.	Голованова	
Зав.гр.	Антонова	
Н.контр.	Бабикова	

ТП 901-3-254.89 -АС.И.В.010

Изделие соединительное (МС1)

Стадия	Масса	Масштаб
Р	37.33	1:10
Лист	Листов 1	

ЦНИИЭП инженерного оборудования г. Москва

23595-03

Альбом 3

Формат	Зона	Поз.	Обозначение	Наименование	Кол.	Примеч.
				Детали		
Б4		1	тп 901-3-254.89 – АС.И.8.021	Лист ромб. К-4.0×1200×600 БСТ3 кп2 ГОСТ 8568-77	1	24.0кг
Б4		2	2	Уголок $\frac{63\times63\times5\text{-}8\ \text{ГОСТ}\ 8509\text{-}86}{\text{БСТ3 кп2 ГОСТ 535-79}}$ ℓ=450	3	2.2кг
Б4		3	3	Ф10 АI ГОСТ 5781-82 ℓ=480	2	0.30кг

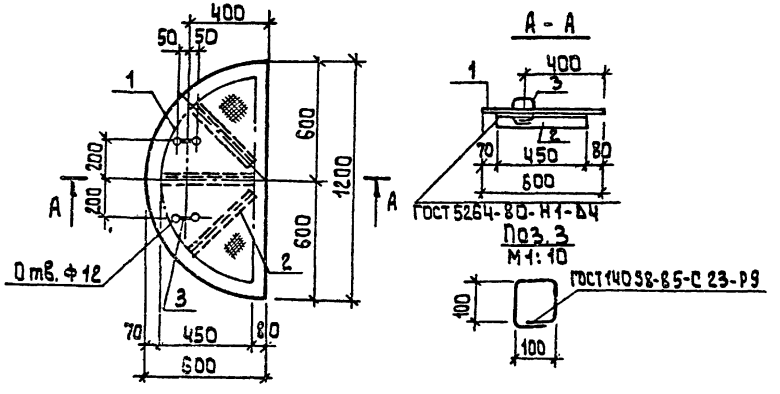

Покрытие поверхностей: масляная краска ГОСТ 8292-85 за 2 раза по грунтовке ГФ-021 ГОСТ 25129-82.

Привязан	Пров	Антонова		тп 901-3-254.89	АС.И.8.020
	Инж.	Голованова		Щит стальной (Ш.1)	Стадия: Р; Масса: 31.2; Масштаб: 1:10
	Зав. гр.	Антонова			Лист; Листов 1
	Гл. конст.	Кузнецов			ЦНИИЭП инженерного оборудования г. Москва
	Н. контр.	Бабикова			
Инв. №	Нач. отд.	Письман			

Копировал: Алешикова

23575-03 Формат: А3

Инв. № | Подпись и дата | Взам. инв. №

gost.e-ecolog.ru