ТИПОВЫЕ КОНСТРУКЦИИ, ИЗДЕЛИЯ И УЗЛЫ ЗДАНИЙ И СООРУЖЕНИЙ

Серия 2.436 – 16

УЗЛЫ СОПРЯЖЕНИЯ ОКОН ДВЕРЕЙ И ВОРОТ СО СТЕНОВЫМИ ЖЕЛЕЗОБЕТОННЫМИ ТРЕХСЛОЙНЫМИ ПАНЕЛЯМИ ПРОИЗВОДСТВЕННЫХ ЗДАНИЙ

Выпуск 2

КОМПЛЕКТУЮЩИЕ ИЗДЕЛИЯ

РАБОЧИЕ ЧЕРТЕЖИ

gost.e-ecolog.ru

ТИПОВЫЕ КОНСТРУКЦИИ, ИЗДЕЛИЯ И УЗЛЫ ЗДАНИЙ И СООРУЖЕНИЙ

Серия 2.436 – 16

УЗЛЫ СОПРЯЖЕНИЯ ОКОН ДВЕРЕЙ И ВОРОТ СО СТЕНОВЫМИ ЖЕЛЕЗОБЕТОННЫМИ ТРЕХСЛОЙНЫМИ ПАНЕЛЯМИ ПРОИЗВОДСТВЕННЫХ ЗДАНИЙ

Выпуск 2

КОМПЛЕКТУЮЩИЕ ИЗДЕЛИЯ

РАБОЧИЕ ЧЕРТЕЖИ

РАЗРАБОТАНЫ:

ЦНИИПРОМЗДАНИЙ

Зам. директора по научн. работе — С.М. Глыкин

Зав. отдела наружных ограждающих конструкций — Г.М. Смилянский

Ст. инженер пр-та — А.В. Рудаков

Рук. группы архит. — И.Т. Гузеева

СОГЛАСОВАНО:

Гл. специалист отдела светопрозрачных ограждений — С.К. Стрелков

Рук. группы — Н.В. Прибытикова

Одобрены Главпроектом, письмо от 26.04.85г. № 2/3-228

Обозначение	Наименование	Стр.
2.436-16.2-000	Содержание	2
2.436-16.2-000 ТО	Техническое описание	3
2.436-16.2-010	Кронштейн МС1... МС4	5
2.436-16.2-010 сб	Кронштейн МС1... МС4 Сборочный чертеж	6
2.436-16.2-020	Кронштейн МС5... МС10	7
2.436-16.2-020 сб	Кронштейн МС5... МС10 Сборочный чертеж	8
2.436-16.2-030	Кронштейн МС11... МС17	9
2.436-16.2-040	Скоба МС18... МС21	10
2.436-16.2-050	Кронштейн МС22... МС29	11
2.436-16.2-050 сб	Кронштейн МС22... МС28 Сборочный чертеж	12
2.436-16.2-060	Костыль МС30	13
2.436-16.2-070	Скоба МС31; МС32	14
2.436-16.2-080	Кронштейн МС33... МС38	15
2.436-16.2-090	Кронштейн МС39; МС40	16
2.436-16.2-100	Нащельник Н1... Н3	17
2.436-16.2-110	Нащельник Н4; Н5	18
2.436-16.2-120	Слив Н6	19
2.436-16.2-130	Слив Н7	20

Настоящий выпуск содержит рабочие чертежи комплектующих изделий только тех, которые разработаны заново для выпуска 1 „Узлы. Рабочие чертежи."

Изготовление металлических изделий производится в соответствии с требованиями СНиП III-18-75 „Правила производства и приемки работ. Металлические конструкции".

Погонажные изделия-профили изготавливаются из рулонной оцинкованной стали по ГОСТ 14918-80, группы ХП, первого класса покрытия.

Для изготовления всех видов крепежных изделий, приведенных в настоящем выпуске, следует применять сталь марки ВСт 3 кп 2, электроды марки Э42 (ГОСТ 9467-75), при возведении конструкций в районах с температурой наружного воздуха (наиболее холодной пятидневки) ниже −40°С следует применять марки стали ВСт 3Г пс 5, электроды марки Э42А (ГОСТ 9467-75).

Крепежные и закладные изделия должны быть защищены от коррозии в соответствии со СНИП II-28-73* „Защита строительных конструкций от коррозии."

Стальные изделия, имеющие контакт с алюминиевыми профилями, должны быть покрыты цинком или грунтовкой ГФ-020 (ТУ6-10-1642-77) 2 раза, либо плоскости контакта должны быть изолированы лентами: тиоколовой (ТУ 38-10574-70); поливинилхлоридной (ГОСТ 16214-70) или резиновыми

				2.436-16.2-000 ТО			
Зав.отд.	Смилянский			Техническое описание	Стадия	Лист	Листов
Н.контр.	Гузеева				Р	1	2
Рук.гр.	Гузеева				ЦНИИПРОМЗДАНИЙ		
Ст.инж.	Власова						

Инв. № подл. | Подпись и дата | Взам. инв. №
Т-37578/4

пластинами (ГОСТ 7338-77).

В местах возможного контакта алюминиевых профилей с раствором или бетоном нужно покрывать поверхность алюминия лаком воздушной сушки или применять битумные или битумно-эпоксидные составы.

Непрямолинейность линейных изделий не должна быть более 1мм на 1м длины и более 2мм по всей длине.

Инв. № подл.	Подпись и дата	Взам. инв. №
37578/6		

Формат	Зона	Поз.	Обозначение	Наименование	Кол. на исп. 2.436-16.2-010-										Примеч.
					–	01	02	03							
				Документация											
А4				Сборочный чертеж	X	X	X	X							
				Детали											
				Полоса 5×80 ГОСТ 103-76 / Ст3кп2 ГОСТ 380-71											
Б4		1	2.436-16.2-011	$l = 130$	1										0,47 кг
			-01	$l = 155$		1									0,49 кг
			-02	$l = 180$			1								0,57 кг
			-03	$l = 230$				1							0,72 кг
				Уголок 4,5×4,5×5 ГОСТ 8509-72 / Ст3кп2 ГОСТ 380-71											
Б4		2	2.436-16.2-012	$l = 80$	1										0,27 кг
				Уголок 6,3×6,3×5 ГОСТ 8509-72 / Ст3кп2 ГОСТ 380-71											
Б4		2	2.436-16.2-013	$l = 80$		1									0,38 кг
				Уголок 7,5×7,5×7 ГОСТ 8509-72 / Ст3кп2 ГОСТ 380-71											
Б4		2	2.436-16.2-014	$l = 80$			1	1							0,64 кг

Зав. отд.	Стилянский		
Н. контр.	Рузеева		
Рук. гр.	Рузеева		
Ст. инж.	Власова		

2.436-16.2-010

Кронштейн МС1... МС4

Стадия	Лист	Листов
Р		1

УНИИПРОМЗДАНИЙ

5

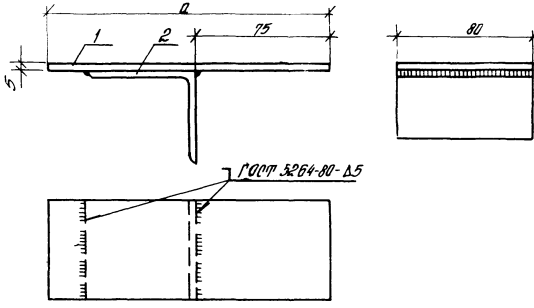

Обозначение	Марка	a, мм	Масса, кг
2.436-16.2-010	МС1	130	0,74
-01	МС2	155	0,87
-02	МС3	180	1,21
-03	МС4	230	1,36

Зав. отд.	Стилянский		
Н. контр.	Гузеева		
Рук. гр.	Гузеева		
Ст. инж.	Власова		

2.436-16.2-010 сб

Кронштейн МС1...МС4
Сборочный чертеж

Стадия	Масса	Масштаб
Р	ст. табл.	1:2

Лист | Листов 1

ЦНИИПРОМЗДАНИЙ

Инв. № подл.	Подпись и дата	Взам. инв. №
Т-37678/8		

Формат	Зона	Поз.	Обозначение	Наименование	Кол. на исп. 2.436-16.2-020-										Примеч.
					—	01	02	03	04	05					
				Документация											
А4				Сборочный чертеж	X	X	X	X	X	X					
				Детали											
				Полоса $\frac{5\times80\ ГОСТ\ 103-76}{Ст\ 3кп2\ ГОСТ\ 380-71*}$											
БЧ		1	2.436-16.2-021	$l=185$	1			1							0,58кг
			-01	$l=210$		1			1						0,66кг
			-02	$l=260$			1			1					0,82кг
				Уголок $\frac{75\times75\times7\ ГОСТ\ 8509-72*}{Ст\ 3кп2\ ГОСТ\ 380-71*}$											
БЧ		2	2.436-16.2-022	$l=120$	1	1	1	1	1	1					0,96кг
БЧ		3	-01	$l=80$	1	1	1	1	1	1					0,64кг

Зав. отд.	Стилянский		
Н. контр.	Гузеева		
Рук. гр.	Гузеева		
Ст. инж.	Власова		

2.436-16.2-020

Кронштейн МС5... МС10

Стадия	Лист	Листов
Р		1

ЦНИИПРОМЗДАНИЙ

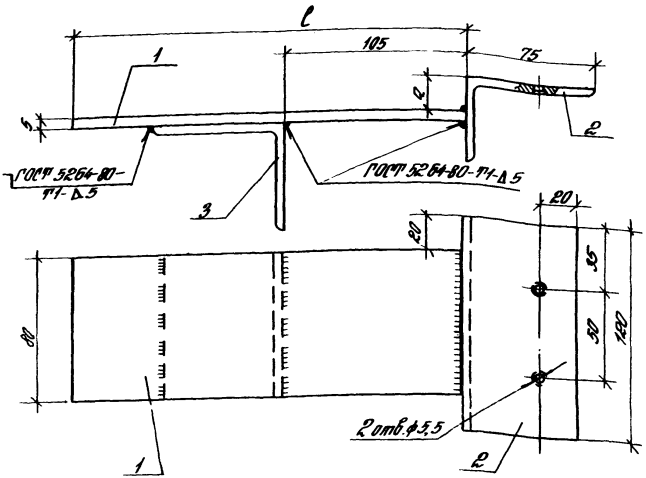

Обозначение	Марка	h, мм	a, мм	Масса, кг
2.436-16.2-020-	МС5	185	10	2,18
-01	МС6	210		2,26
-02	МС7	260		2,42
-0,3	МС8	185	25	2,18
-04	МС9	210		2,26
-05	МС10	260		2,42

Зав. отд.	Стилянский	
Н. контр.	Гузеева	
Рук. гр.	Гузеева	
Ст. инж.	Власова	

2.436-16.2-020 СБ

Кронштейн МС5...МС10
Сборочный чертеж

Стадия	Масса	Масштаб
Р	ст. табл.	1:2
Лист	Листов 1	

ЦНИИПРОМЗДАНИЙ

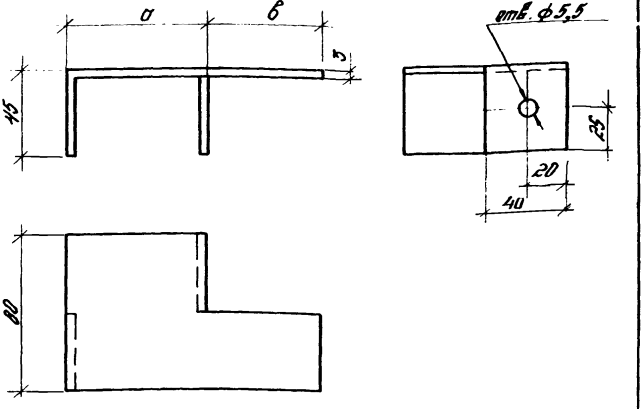

Обозначение	Марка	а, мм	в, мм	Масса, кг
2.436-16.2-030	МС11	52	75	0,26
-01	МС12		100	0,28
-02	МС13	65	75	0,28
-03	МС14		100	0,30
-04	МС15	76	50	0,27
-05	МС16		70	0,28
-06	МС17	140	50	0,40

Инв. № подл.	Подпись и дата	Взам. инв. №		2.435-16.2-030			
				Кронштейн МС11 МС17	Стадия	Масса	Масштаб
					Р	См. табл	1:2
					Лист	Листов 1	
Т-37978/10	Зав. отд.	Смилянский		Лист Б-ПН-3,0 ГОСТ 19903-74* / В Ст 3 кп2 ГОСТ 16523-70	ЦНИИПРОМЗДАНИЙ		
	Н. контр.	Гузеева					
	Рук. гр.	Гузеева					
	Ст. инж.	Власова					

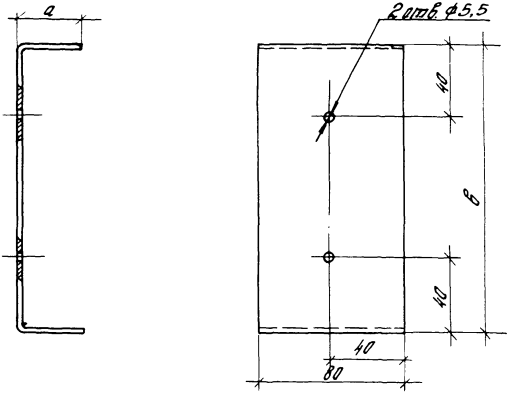

Обозначение	Марка	a, мм	в, мм	Масса, кг
2.435-16.2-040	МС18	16	130	0,19
-01	МС19	16	160	0,22
-02	МС20	30	180	0,27
-03	МС21	30	190	0,28

2.435-16.2-040

Скоба МС18... МС21

Стадия: Р | Масса: от таб. | Масштаб: 1:2

Лист | Листов 1

Зав. отд. Отлянский
Н. контр. Гузеева
Рук. гр. Гузеева
Ст. инж. Власова

Лист 5-ПН-1.8 ГОСТ 19903-74*
Вст. 3 кп 2 ГОСТ 16523-70*

ЦНИИПРОМЗДАНИЙ

Инв. № подл. | Подп. и дата | Взам. инв. №

Инв. № подл.	Подпись и дата	Взам. инв. №
Т-37578/12		

Формат	Зона	Поз.	Обозначение	Наименование	Кол. на исп. 2.436-16.2-050-										Прим.
					—	01	02	03	04	05	06	07			
				Документация											
А4				Сборочный чертеж	X	X	X	X	X	X	X	X			
				Детали											
				Полоса 5×150 ГОСТ 103-76 / Ст.3кп ГОСТ 535-79											
Б4		1	2.436-16.2-051	l=130	1										0,77кг
			-01	l=150		1									0,88кг
			-02	l=180			1								1,06кг
			-03	l=230				1							1,36кг
				Полоса 5×300 ГОСТ 103-76 / Ст.3кп ГОСТ 535-79											
Б4		1	2.436-16.2-052	l=130					1						1,53кг
			-01	l=150						1					1,77кг
			-02	l=180							1				2,12кг
			-03	l=230								1			2,72кг
Б4		2	2.436-16.2-053	Уголок 63×63×5 ГОСТ 8509-72 / Ст.3кп ГОСТ 380-71 l=150		1	1	1							0,72кг
Б4			-01	Уголок 63×63×5 ГОСТ 8509-72 / Ст.3кп ГОСТ 380-71 l=300						1	1	1			1,44кг

				2.436-16.2-050			
Зав. отд.	Стилянский	[signature]		Кронштейн МС22...МС29	Стадия	Лист	Листов
Н. контр.	Гузеева	[signature]			Р		1
Рук. гр.	Гузеева	[signature]			ЦНИИПРОМЗДАНИЙ		
Ст. инж.	Власова	[signature]					

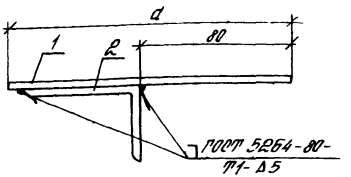

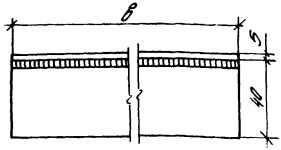

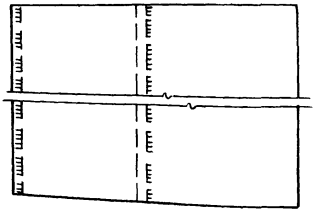

Обозначение	Марка	d, мм	в, мм	Масса, кг
2.436-16.2-050	МС22	130	150	0,77
-01	МС23	150		1,60
-02	МС24	180		1,78
-03	МС25	230		2,08
-04	МС26	130	300	1,53
-05	МС27	150		3,21
-06	МС28	180		3,56
-07	МС29	230		4,16

2.436-16.2-050 сб

Кронштейн МС22...МС29 Сборочный чертеж	Стадия	Масса	Масштаб
	Р	ст. табл.	1:2
	Лист	Листов 1	

ЦНИИПРОМЗДАНИЙ

Зав. отд.	Стилянский	
Н. контр.	Гузеева	
Рук. гр.	Гузеева	
Ст. инж.	Власова	

Т-37578/1

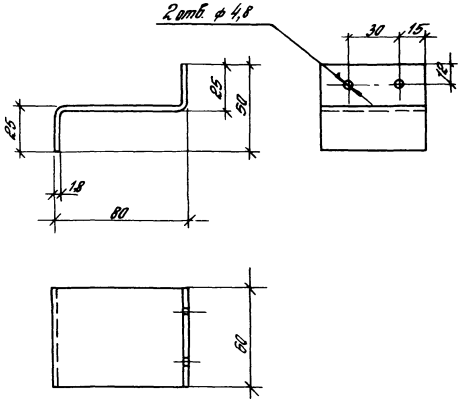

Радиус гиба 1,28

				2.436-16.2-050			
				Костыль МС 30	Стадия	Масса	Масштаб
					Р	0,11	1:2
					Лист	Листов 1	
Зав. отд.	Стилянский			Лист	Б-ПН-1,8 ГОСТ 19903-74* / Ст.3 кп ГОСТ 16523-70*	ЦНИИПРОМЗДАНИЙ	
Н. контр.	Гузеева						
Рук. гр.	Гузеева						
Ст. инж.	Власова						

Инв. № подл. | Подпись и дата | Взам. инв. №

Т-37578/44

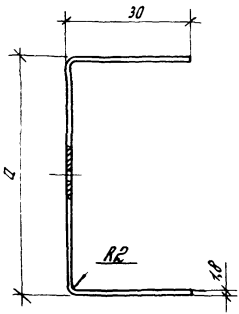

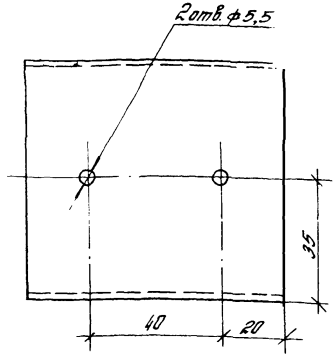

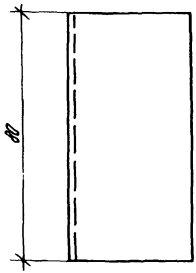

Обозначение	Марка	a, мм	Масса, кг
2.436-16.2-070	МС31	55	0,14
-01	МС32	65	0,15

Зав. отд.	Смилянский		
Н. контр.	Гузеева		
Рук. гр.	Гузеева		
Ст. инж.	Власова		

2.436-16.2-070

Скоба МС31; МС32

Стадия	Масса	Масштаб
Р	Ст. таб.	1:1

Лист | Листов 1

Лист 6-ПН-1,8 ГОСТ 19903-74* / Вст3кп2 ГОСТ 16523-70*

ЦНИИПРОМЗДАНИЙ

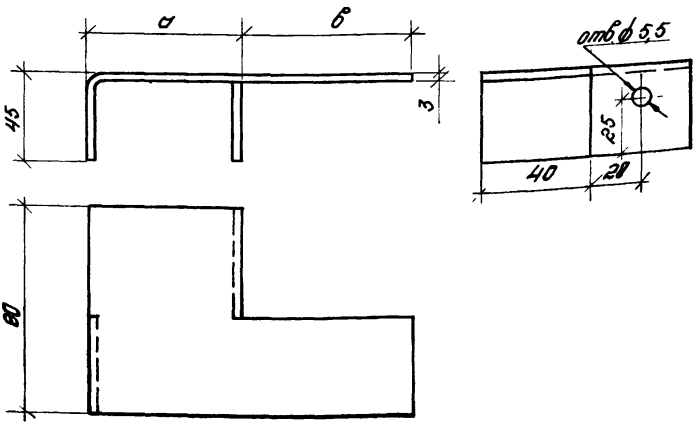

Обозначение	Марка	d, мм	в, мм	Масса, кг
2.436-16.2-080	МС33	95	70	0,32
-01	МС34		100	0,35
-02	МС35	105	70	0,34
-03	МС36		100	0,37
-04	МС37	135	50	0,38
-05	МС38		70	0,40

Зав. отд.	Стилянский		
Н. контр.	Гузеева		
Рук. гр.	Гузеева		
Ст. инж.	Власова		

2.436-16.2-080

Кронштейн МС33.. МС38

Стадия	Масса	Масштаб
Р	См. табл.	1:2

Лист | Листов 1

Лист Б-ПН-3,0 ГОСТ 19903-74* / В Ст3 кп 2 ГОСТ 16523-70*

ЦНИИПРОМЗДАНИЙ

Инв. № подл. | Подп. и дата | Взам. инв. №

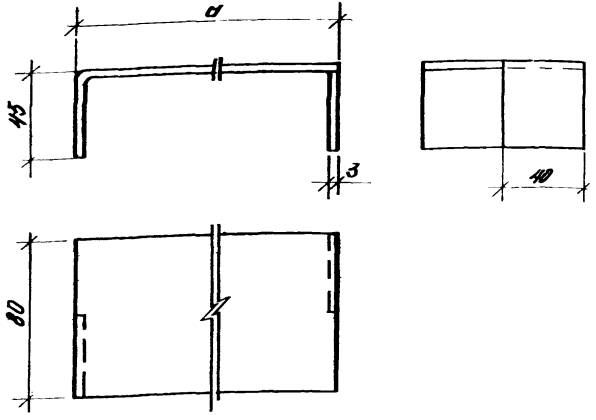

Обозначение	Марка	a, мм	Масса, кг
2.436-16.2-090	МС39	190	0,45
-01	МС40	200	0,47

Зав. отд.	Смилянский		
Н. контр.	Гузеева		
Рук. гр.	Гузеева		
Гл. инж.	Власова		

2.436-16.2-090

Кронштейн МС39; МС40

Стадия	Масса	Масштаб
Р	См. табл.	1:2

Лист | Листов 1

Лист Б-ПН-3,0 ГОСТ 19903-74*
ВСт3 кп2 ГОСТ 16523-70*

ЦНИИПРОМЗДАНИЙ

Т-37878/1

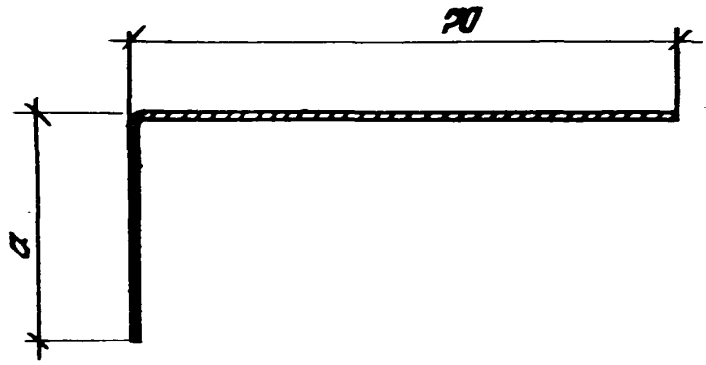

Обозначение	Марка	a, мм	Масса, кг
2.436-16.2-100	Н1	30	1,4
-01	Н2	50	1,7
-02	Н3	60	1,8

Радиус гиба 1,2 δ

				2.436-16.2-100			
				Нащельник Н1... Н3	Стадия	Масса	Масштаб
					Р	см. табл.	1:1
					Лист	Листов 1	
Зав. отд.	Стилянский			Лист Б-ПН-1 ГОСТ 19903-74 / ВСт 3кп ГОСТ 16523-70	ЦНИИПРОМЗДАНИЙ		
Н. контр.	Рузеева						
Рук. гр.	Рузеева						
Ст. инж.	Власова						

Инв. № подл. | Подпись и дата | Взам. инв. №

Т-37578/18

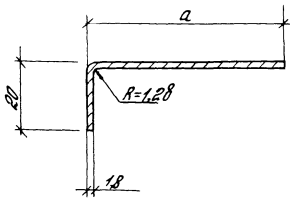

Обозначение	Марка	a, мм	Масса, кг
2.436-16.2-110	Н4	40	0,9
-01	Н5	60	1,1

				2.436-16.2-110			
				Нащельник Н4; Н5	Стадия	Масса	Масштаб
					Р	ст. табл.	1:1
Зав.отд.	Стилянский				Лист	Листов 1	
Н.контр.	Гузеева			Лист 6-ПН-1,8 ГОСТ 19903-74 / 8 ст 3 кп ГОСТ 16523-70*	ЦНИИПРОМЗДАНИЙ		
Рук.гр.	Гузеева						
Ст.инж.	Власова						

Т-37578/19

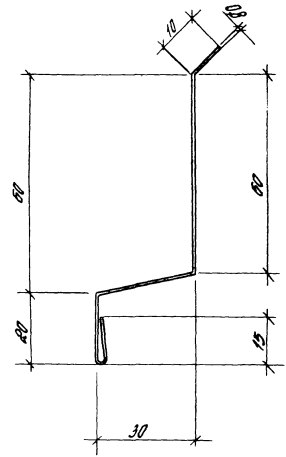

Инв. № подл.	Подп. и дата	Взам. инв. №		2.436-16.2-120			
				Слив Н6	Стадия	Масса	Масштаб
					Р	0,9	1:1
					Лист	Листов 1	
Т-37578/20				ОЦ	ХП-0,8 ГОСТ 19904-74 / Ст3 кп2 ГОСТ 14918-80	ЦНИИПРОМЗДАНИЙ	

Зав. отд.	Стрилянский	
Н. конт.	Гузеева	
Рук. гр.	Гузеева	
Ст. инж.	Власова	

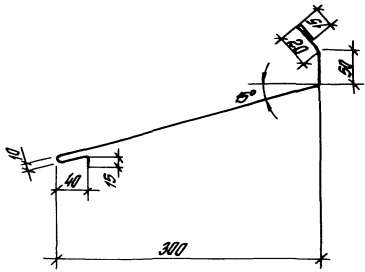

				2.436-16.2-130			
				Слив Н Р	Стадия	Масса	Масштаб
					Р	2,8	1:4
					Лист	Листов 1	
Зав. отд.	Стилянский			ОЦ КП-0,8 ГОСТ 19904-74* / Ст 3 кп 2 ГОСТ 16523-70*	ЦНИИПРОМЗДАНИЙ		
Н. контр.	Гузеева						
Рук. гр.	Гузеева						
Ст. инж.	Власова						

Т-37578/21

ЦЕНТРАЛЬНЫЙ ИНСТИТУТ ТИПОВОГО ПРОЕКТИРОВАНИЯ
ГОССТРОЯ СССР

Москва, А-445, Смольная ул., 22

Сдано в печать XII 1985 года

Заказ № 12625 Тираж 1800 экз

gost.e-ecolog.ru