ТИПОВЫЕ КОНСТРУКЦИИ, ИЗДЕЛИЯ И УЗЛЫ ЗДАНИЙ И СООРУЖЕНИЙ

# Шифр 432-12

# СТЕНЫ ИЗ ЖЕЛЕЗОБЕТОННЫХ ТРЕХСЛОЙНЫХ ПАНЕЛЕЙ НА ГИБКИХ СВЯЗЯХ С ЭФФЕКТИВНЫМ УТЕПЛИТЕЛЕМ

Выпуск 3

МОНТАЖНЫЕ УЗЛЫ

РАБОЧИЕ ЧЕРТЕЖИ

gost.e-ecolog.ru

ТИПОВЫЕ КОНСТРУКЦИИ, ИЗДЕЛИЯ И УЗЛЫ ЗДАНИЙ И СООРУЖЕНИЙ

# Шифр 432-12

# СТЕНЫ ИЗ ЖЕЛЕЗОБЕТОННЫХ ТРЕХСЛОЙНЫХ ПАНЕЛЕЙ НА ГИБКИХ СВЯЗЯХ С ЭФФЕКТИВНЫМ УТЕПЛИТЕЛЕМ

## Выпуск 3

## МОНТАЖНЫЕ УЗЛЫ

## РАБОЧИЕ ЧЕРТЕЖИ

РАЗРАБОТАНЫ
ЦНИИПРОМЗДАНИЙ
Зам. директора С.М.Гликин
Гл. инженер проекта А.П.Рудаков

| Обозначение | Наименование | Стр. |
|---|---|---|
| 432-12.3-0000 ПЗ | Пояснительная записка | 2 |
| 432-12.3-0100,-0200 | Узел 1; Узел 2 | 3 |
| -0300,-0400 | Узел 3; Узел 4 | 4 |
| -0500 | Узел 5 | 5 |
| -0600,-0700 | Узел 6; Узел 7 | 6 |
| -0800,-0900 | Узел 8; Узел 9 | 7 |
| -1000,-1100 | Узел 10; Узел 11 | 8 |
| -1200,-1300 | Узел 12; Узел 13 | 9 |
| -1400,-1500 | Узел 14; Узел 15 | 10 |
| -1600,-1700 | Узел 16; Узел 17 | 11 |
| -1800,-1900 | Узел 18; Узел 19 | 12 |
| -2000,-2100 | Узел 20; Узел 21 | 13 |
| -2200,-2300 | Узел 22; Узел 23 | 14 |
| -2400,-2500 | Узел 24; Узел 25 | 15 |
| -2600,-2700 | Узел 26; Узел 27 | 16 |
| -2800,-2900 | Узел 28; Узел 29 | 17 |
| -3000,-3100 | Узел 30; Узел 31 | 18 |
| -3200 | Узел 33÷35 | 19 |
| -3300 | Узел 32 | 19 |
| -3400 | Монтажные узлы | |
| | Спецификация | 20 |
| -0010 | Деталь крепления Т-34 | 22 |
| -0020 | Деталь крепления Т-35÷Т-38 | 22 |
| -0030 | Консоль опорная РК1-РК4, ТК1-ТК4 | 23 |
| -0030 СБ | Консоль опорная РК1-РК4, ТК1-ТК4. Сборочный чертеж | |


| | | | | | | |
|---|---|---|---|---|---|---|
| | | | | 432-12.3-0000 | | |
| Гл. отд. | Синяговский | | 2 | Содержание | Стадия: О | Лист: | Листов: 1 |
| Гл. инж. | Дудков | | | | ЦНИИПромзданий | |
| Гл. ПГ | Дудков | | | | | |
| Рук. гр. | Иванов | | Лист | | | |
| Инж. | Кузнецов | | 2 | | | |

1. В выпуске приведены монтажные узлы сопряжения трехслойных железобетонных стеновых панелей с железобетонным каркасом одноэтажных производственных зданий с плоской и малоуклонной кровлей.
Узлы разработаны для применения при проектировании и для непосредственного использования при монтаже панелей шифра 432-12.
2. Узлы разработаны с учетом их применения при строительстве зданий в нерегионических районах и районах с расчетной сейсмичностью 7,8 и 9 баллов.
3. Узлы не применимы для строительства в районах распространения вечной мерзлоты, просадочных грунтов, а также на территории горных выработок.
4. Монтаж стоек и элементов крепления стен производить в соответствии с требованиями главы СНиП III-18-75 „Правила производства и приемки работ. Часть III. Металлические конструкции".
5. Сварку производить электродами типа:
Э42 - для условий строительства с расчетной температурой выше -40°С;
Э42А - для условий строительства с расчетной температурой ниже -40°С. Электроды по ГОСТ 9467-75.
6. Стальные элементы крепления панелей, кроме Т35-Т38 и опорных консолей РК-4 и ТК-4, стойки фахверка и надстройки, приведены в серии 1.439-2.
7. Элемент Т-28 приварить к панелям до установки их в проектное положение.

| | | | | | | |
|---|---|---|---|---|---|---|
| | | | | 432-12.3-0000 ПЗ | | |
| Рук. отд. | Синяговский | | 2 | Пояснительная записка л. 3 | Стадия: О | Лист: | Листов: 1 |
| Н. контр. | Дудков | | | | ЦНИИПромзданий | |
| ГИП | Дудков | | | | | |
| Рук. гр. | Иванов | | Лист | | | |
| Сед. инж. | Кузнецов | | | | | |

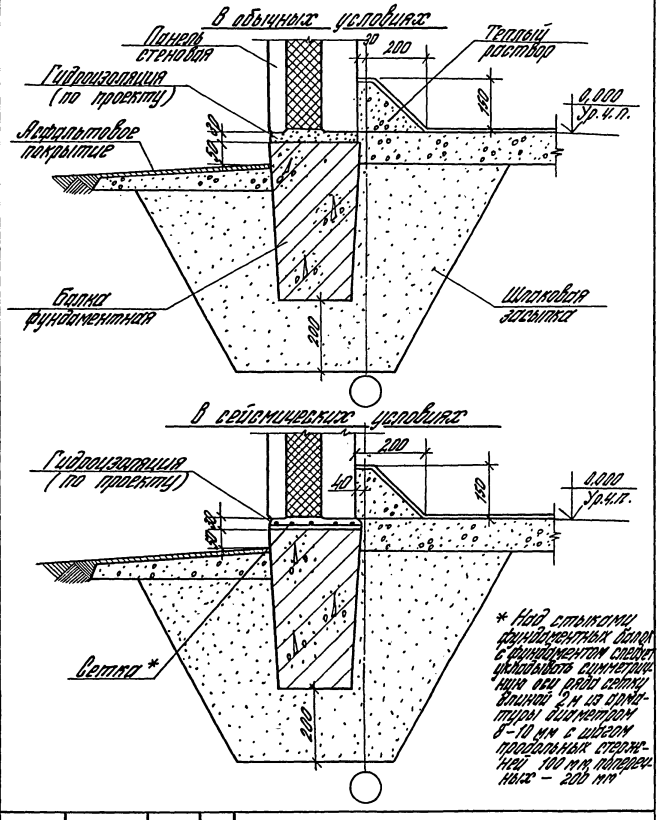


| | | | | | | |
|---|---|---|---|---|---|---|
| | | | | 432-12.3-0100 | | |
| Рук. отд. | Смилянский | | | Узел 1 | Стадия | Лист | Листов |
| Гл. инж. пр. | Рудаков | | | | Р | | 1 |
| Рук. гр. | Гадаева | | | | ЦНИИПРОМЗДАНИЙ | | |
| Вед. инж. | Иванова | | | | | | |
| Ст. инж. | Двинянинова | | | | | | |

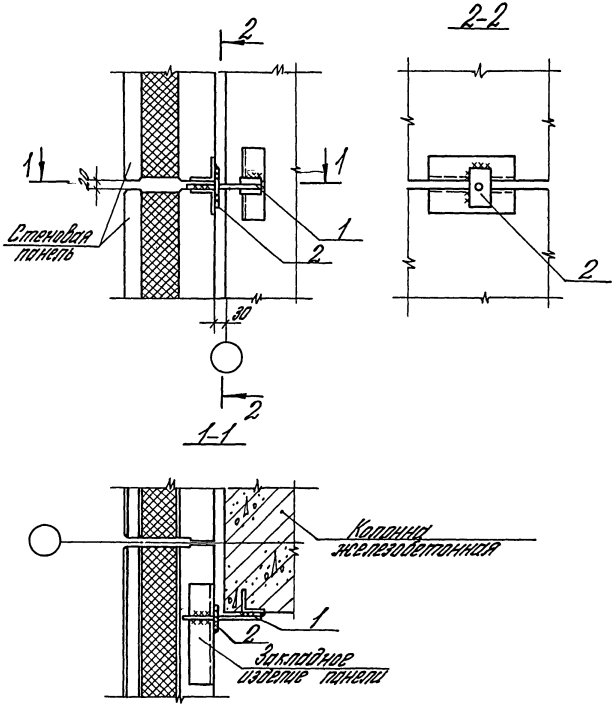


Толщина сварных швов $h_ш = 8$ мм

| | | | | | | |
|---|---|---|---|---|---|---|
| | | | | 432-12.3-0200 | | |
| Рук. отд. | Смилянский | | | Узел 2 | Стадия | Лист | Листов |
| Гл. инж. пр. | Рудаков | | | | Р | | 1 |
| Рук. гр. | Гадаева | | | | ЦНИИПРОМЗДАНИЙ | | |
| Вед. инж. | Иванова | | | | | | |
| Ст. инж. | Двинянинова | | | | | | |

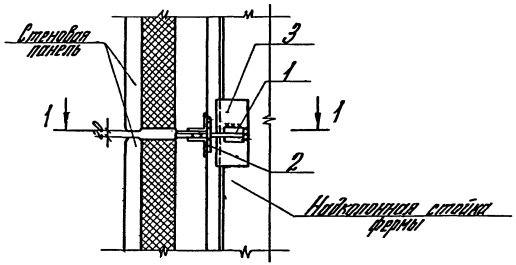


1-1

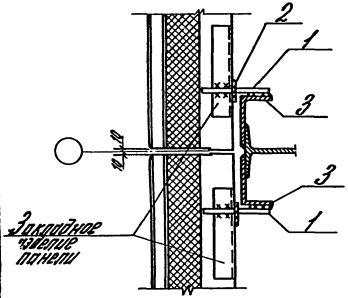


Толщина сварных швов $h_ш = 6$ мм

| | | | | | | | |
|---|---|---|---|---|---|---|---|
| | | | | 432-12.3-0300 | | | |
| Рук. отд. | Смилянский | | | Узел 3 | Стадия | Лист | Листов |
| ГИП | Рудаков | | | | Р | | 1 |
| Рук. гр. | Гадаева | | | | ЦНИИПРОМЗДАНИЙ | | |
| Вед. инж. | Иванова | | | | | | |
| Ст. инж. | Дворянинов | | | | | | |

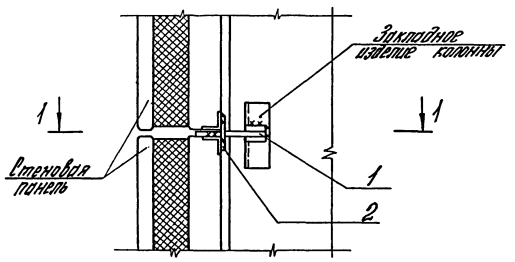


1-1

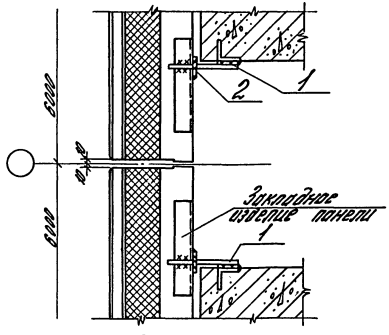


Толщина сварных швов $h_ш = 6$ мм

| | | | | | | | |
|---|---|---|---|---|---|---|---|
| | | | | 432-12.3-0400 | | | |
| Рук. отд. | Смилянский | | | Узел 4 | Стадия | Лист | Листов |
| ГИП | Рудаков | | | | Р | | 1 |
| Рук. гр. | Гадаева | | | | ЦНИИПРОМЗДАНИЙ | | |
| Вед. инж. | Иванова | | | | | | |
| Ст. инж. | Дворянинов | | | | | | |

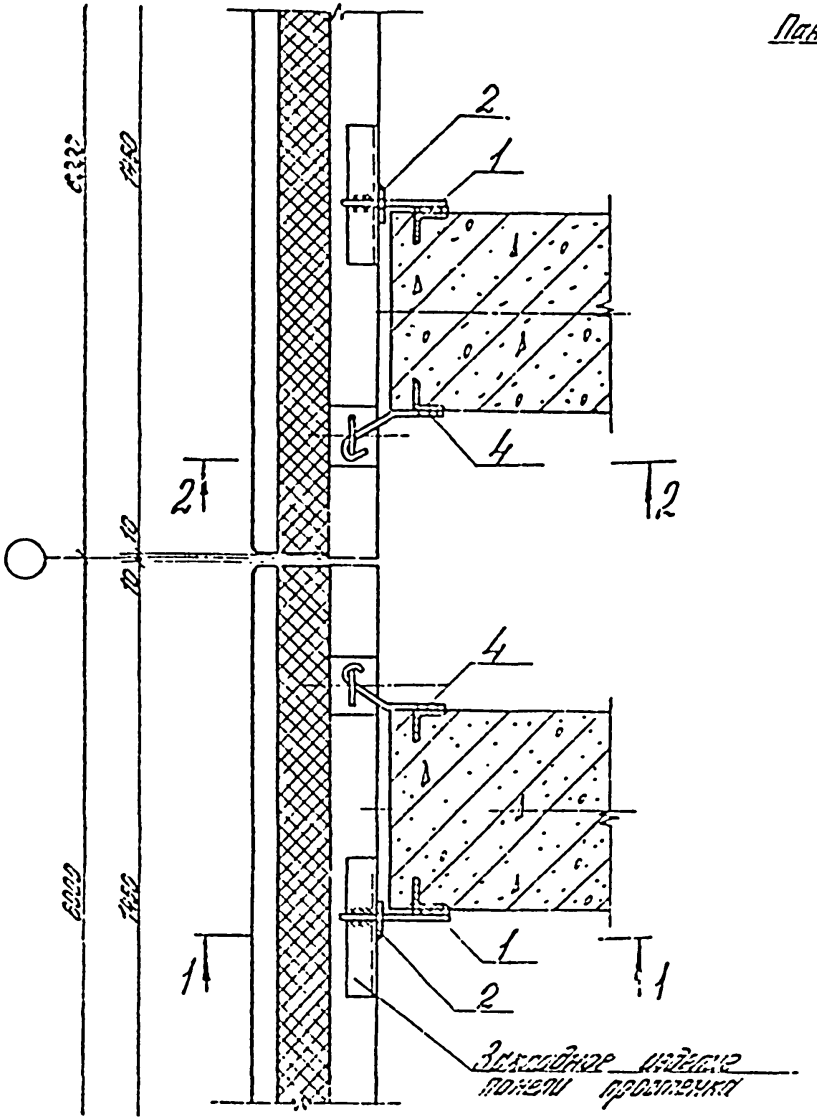


1-1

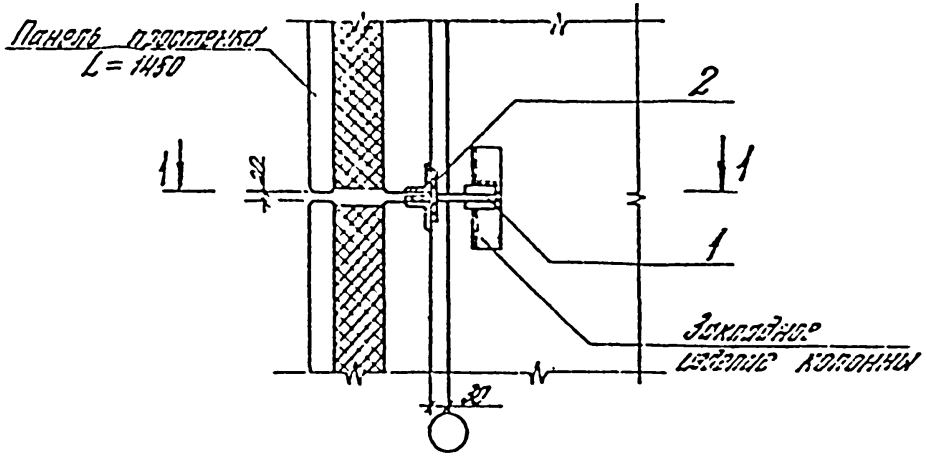


2-2

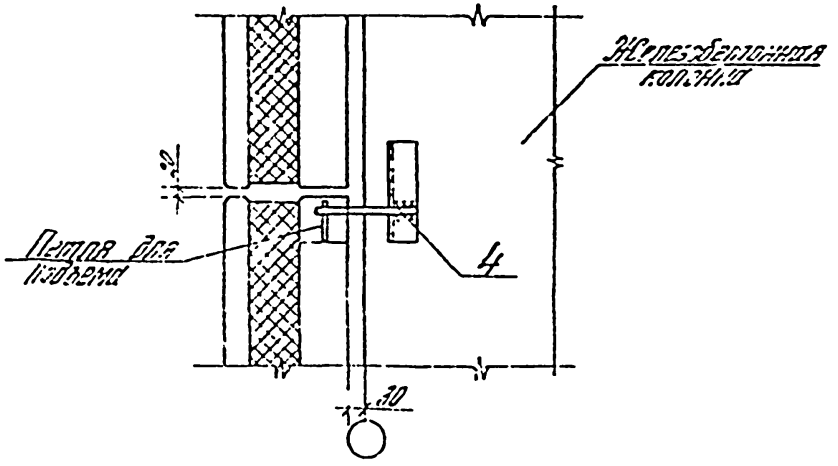


| | | | | |
|---|---|---|---|---|
| Рук. отд. | [illegible] | | 432-12.3-0500 | |
| ГИП | [illegible] | | | |
| Рук. гр. | [illegible] | | Узел 5 | Стадия: Р; Лист: ; Листов: 1 |
| Вед. инж. | [illegible] | | Вх. 33890 л.6 | ЦНИИПРОМЗДАНИЙ |
| Ст. инж. | [illegible] | | | |
| Инж. | [illegible] | | | |

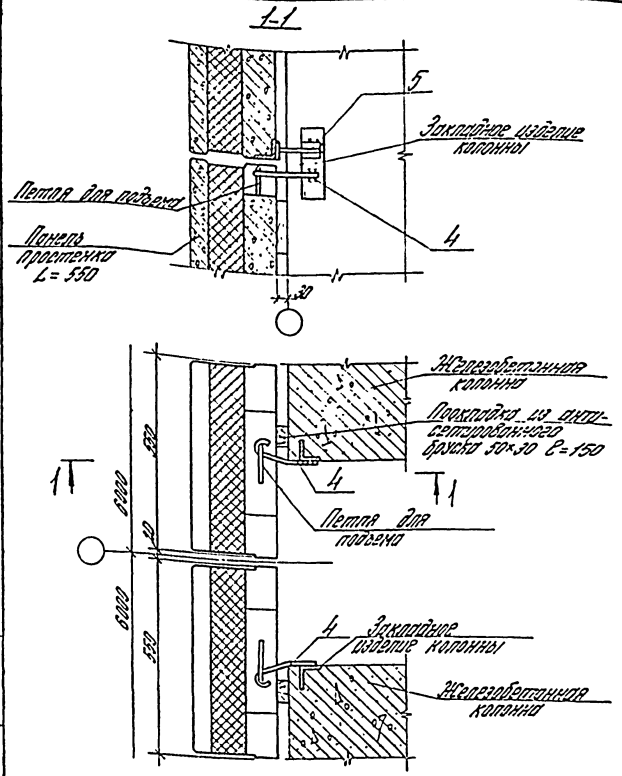


| | | | | | | |
|---|---|---|---|---|---|---|
| | | | | 432-12.3-0600 | | |
| Рук. отд. | Смирянский | | | Узел 6 | Стадия | Лист | Листов |
| ГИП | Рудаков | | | | Р | | 1 |
| Н. контр. | Рудаков | | | | ЦНИИПРОИЗДАНИЙ | | |
| Вед. инж. | Иванова | | | | | | |
| Ст. инж. | Дзиняшинова | | | | | | |



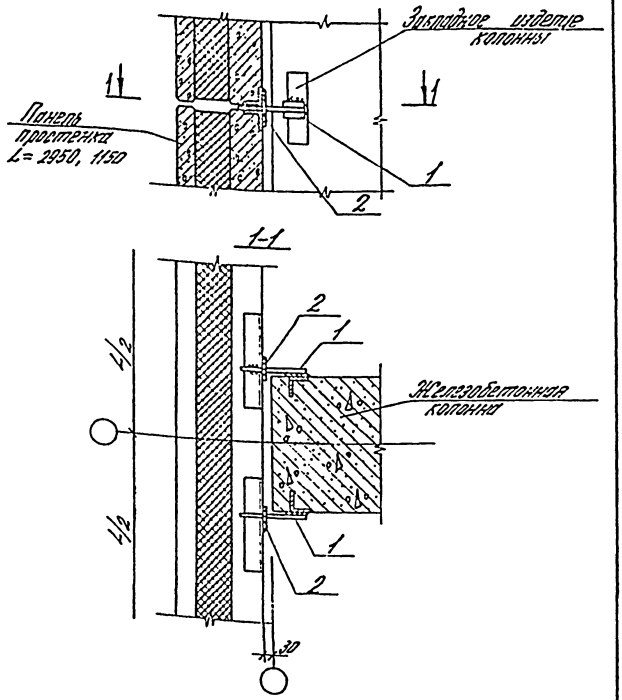


| | | | | | | |
|---|---|---|---|---|---|---|
| | | | | 432-12.3-0700 | | |
| Рук. отд. | Смирянский | | | Узел 7 | Стадия | Лист | Листов |
| ГИП | Рудаков | | | | Р | | 1 |
| Н. контр. | Рудаков | | | | ЦНИИПРОИЗДАНИЙ | | |
| Вед. инж. | Иванова | | | | | | |
| Ст. инж. | Дзиняшинова | | | | | | |

Вх. 33890 п. 7

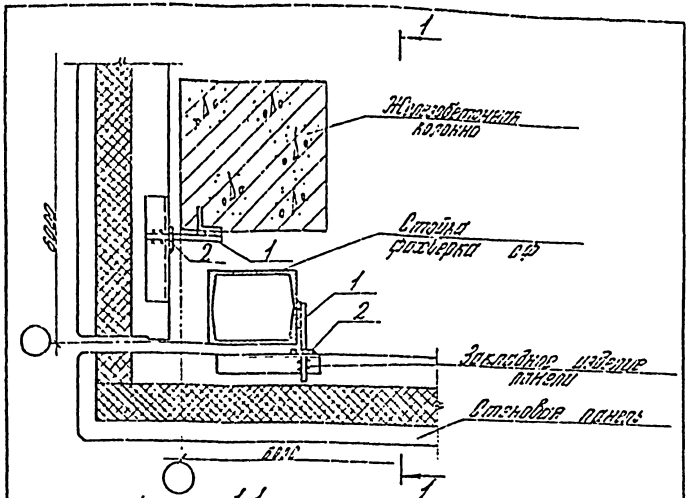


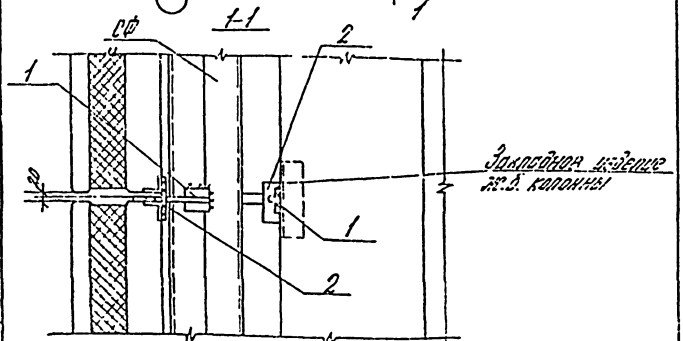


Толщина сварных швов $h_ш = 6$ мм

| | | | | | | | |
|---|---|---|---|---|---|---|---|
| | | | | 432-12.3-0800 | | | |
| Рук. отд. | Смиренный | | | Узел 8 | Стадия | Лист | Листов |
| Гл. инж. пр. | Рудаков | | | | Р | | 1 |
| Рук. гр. | Гадаева | | | | ЦНИИПРОМЗДАНИЙ | | |
| Вед. инж. | Иванова | | | | | | |
| Ст. инж. | Ивановский | | | | | | |

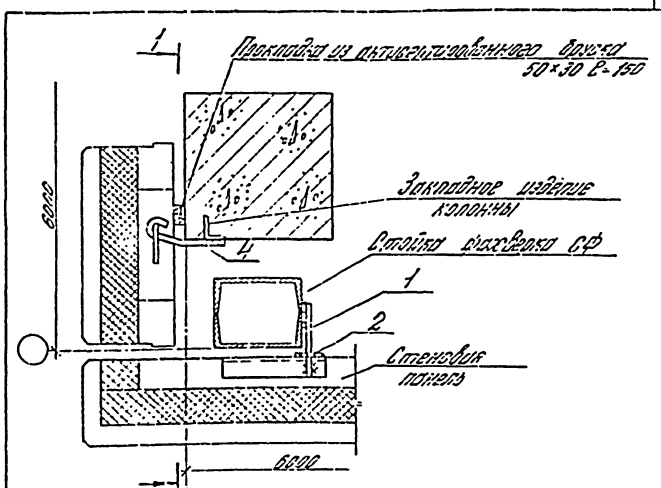


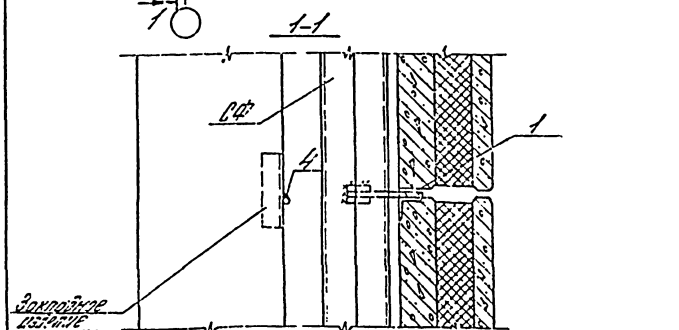


Толщина сварных швов $h_ш = 6$ мм

| | | | | | | | |
|---|---|---|---|---|---|---|---|
| | | | | 432-12.3-0800 | | | |
| Рук. отд. | Смиренный | | | Узел 9 | Стадия | Лист | Листов |
| Гл. инж. пр. | Рудаков | | | | Р | | 1 |
| Рук. гр. | Гадаева | | | | ЦНИИПРОМЗДАНИЙ | | |
| Вед. инж. | Иванова | | | | | | |
| Ст. инж. | Ивановский | | | | | | |

Свх 33890 ч.8

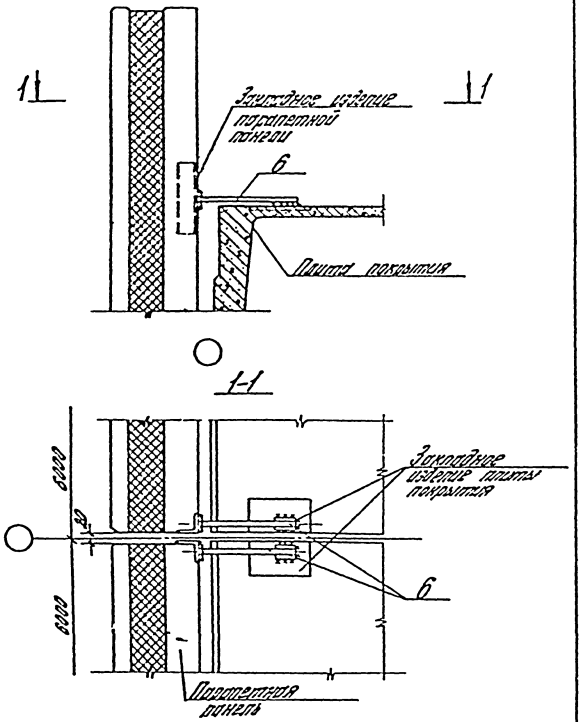


| | | | | | | | |
|---|---|---|---|---|---|---|---|
| | | | | 432-12.3-1000 | | | |
| Рук.отд. | Смиловский | | | Узел 10 | Стадия | Лист | Листов |
| Гл.инж. | Рудаков | | | | Р | | 1 |
| Рук.гр. | Гадаева | | | | ЦНИИПРОМЗДАНИЙ | | |
| Вед.инж. | Иванова | | | | | | |

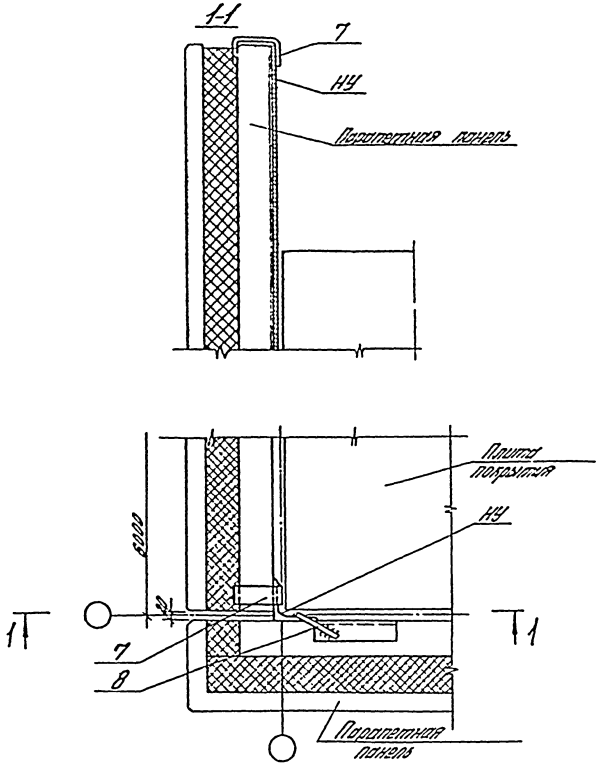


| | | | | | | | |
|---|---|---|---|---|---|---|---|
| | | | | 432-12.3-1100 | | | |
| Рук.отд. | Смиловский | | | Узел 11 | Стадия | Лист | Листов |
| Гл.инж. | Рудаков | | | | Р | | 1 |
| Рук.гр. | Гадаева | | | | ЦНИИПРОМЗДАНИЙ | | |
| Вед.инж. | Иванова | | | Вх. 33890 л.9 | | | |

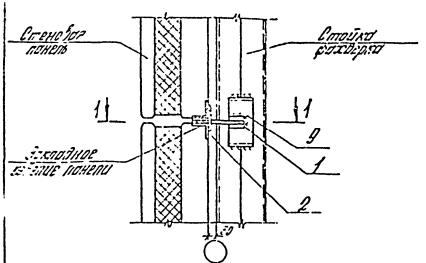


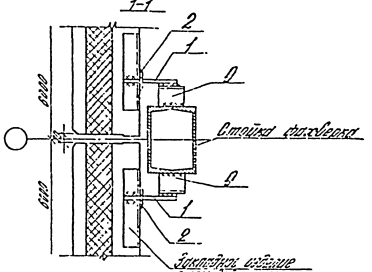


Толщина сварных швов $h_{ш}$ = 6мм

| | | |

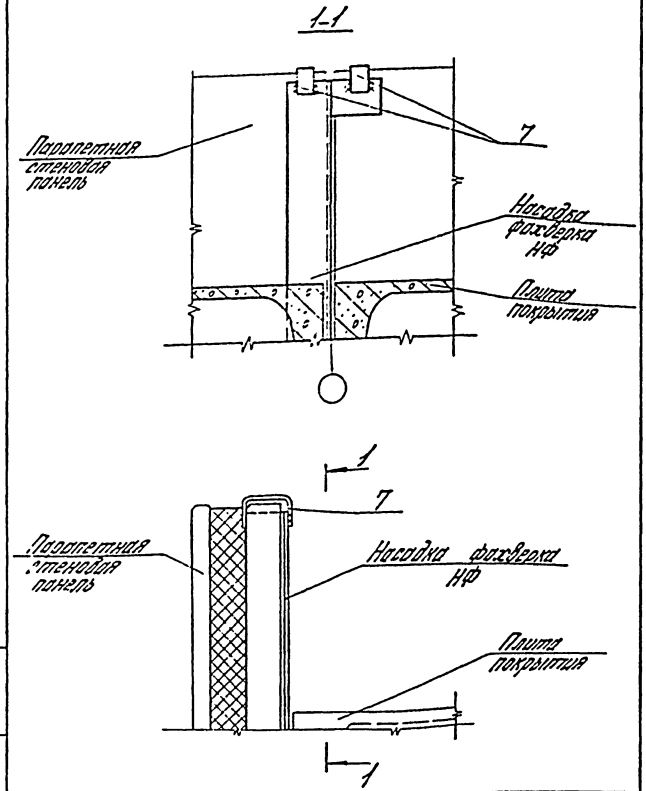


| | | | | |
|---|---|---|---|---|
| Рук. отд. | Дмитриевский | | | 432-12.3-1400 |
| Гл. инж. пр. | Рудаков | | | |
| Рук. гр. | Гадаева | | | Узел 14 |
| Вед. инж. | Иванова | | | |
| Ст. инж. | Дмитриевский | | | |

| Стадия | Лист | Листов |
|---|---|---|
| Р | | 7 |

ЦНИИПРОМЗДАНИЙ

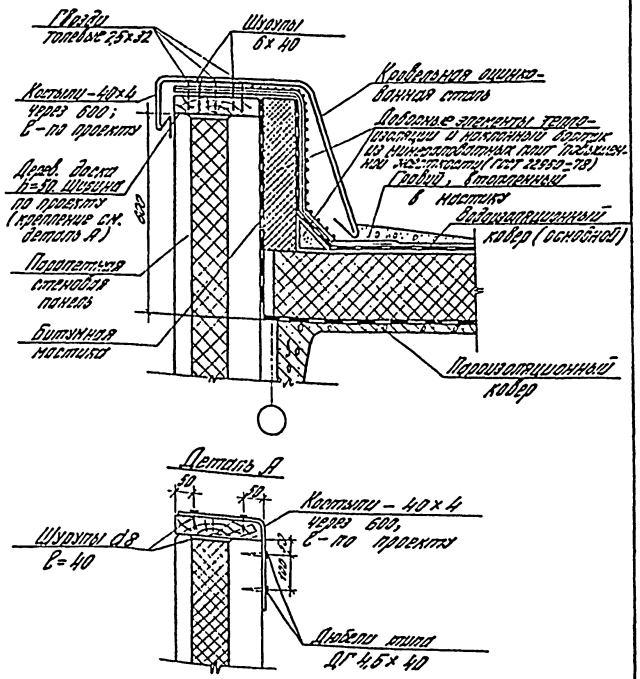


| | | | | |
|---|---|---|---|---|
| Рук. отд. | Дмитриевский | | | 432-12.3-1500 |
| Гл. инж. пр. | Рудаков | | | |
| Рук. гр. | Гадаева | | | Узел 15 |
| Вед. инж. | Иванова | | | |
| Ст. инж. | Дмитриевский | | | |

| Стадия | Лист | Листов |
|---|---|---|
| Р | | 1 |

Вх. 338.90 л. 11

ЦНИИПРОМЗДАНИЙ

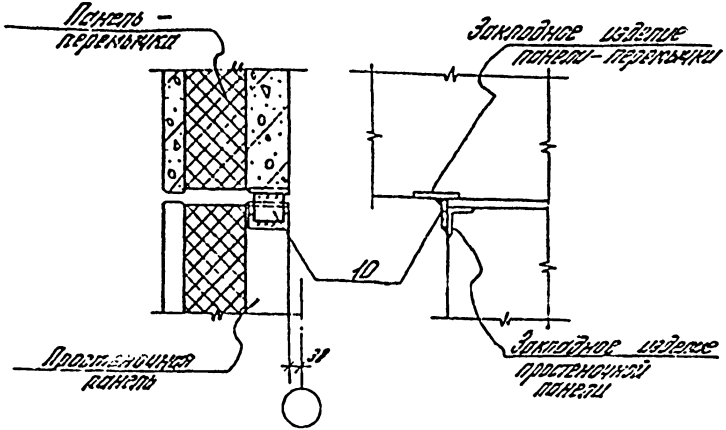


Толщина сварных швов $h_ш = 6$ мм

| | | | | |
|---|---|---|---|---|
| Рук. отд. | Смоленский | | | 432-123-1600 |
| ГИП | Рудаков | | | |
| Рук. гр. | Гадаева | | | Узел 16 |
| Вед. инж. | Иванова | | | |
| Ст. инж. | Овчинникова | | | |

| Стадия | Лист | Листов |
|---|---|---|
| Р | | 1 |

ЦНИИПРОМЗДАНИЙ

Инв. № подл. | Подпись и дата | Взам. инв. №



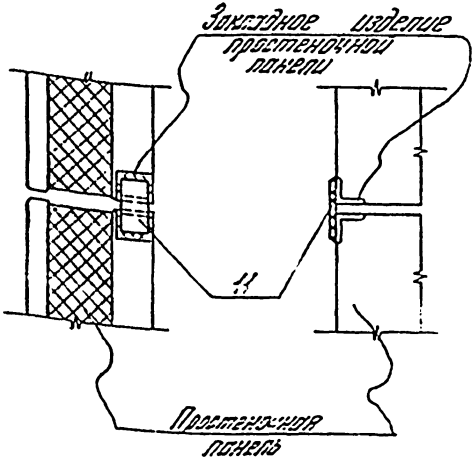


Толщина сварных швов $h_ш = 6$ мм

| | | | | |
|---|---|---|---|---|
| Рук. отд. | Смоленский | | | 432-123-1700 |
| ГИП | Рудаков | | | |
| Рук. гр. | Гадаева | | | Узел 17 |
| Вед. инж. | Иванова | | | |
| Ст. инж. | Овчинникова | | | |

| Стадия | Лист | Листов |
|---|---|---|
| Р | | 1 |

ЦНИИПРОМЗДАНИЙ

Вх. 33890 п. 12

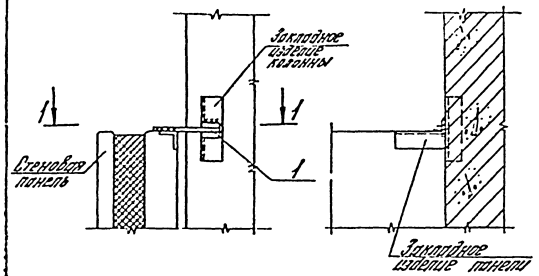


1-1

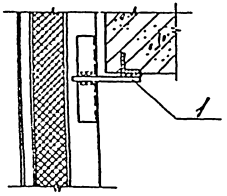


Толщина сварных швов $h_ш = 6$ мм

| | | | | | | |
|---|---|---|---|---|---|---|
| | | | | 432-12.3-1800 | | |
| Зав. отд. | Смирновский | | | Узел 18 | Стадия | Лист | Листов |
| Н. контр. | Гордеева | | | | Р | | 1 |
| Гл. инж. | Рудаков | | | | ЦНИИПРОМЗДАНИЙ | | |
| Зад. инж. | Ивачова | | | | | | |
| Ст. инж. | Дванкинова | | | | | | |

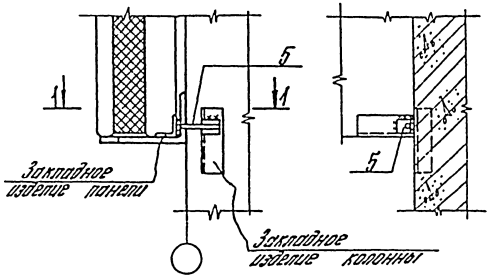


1-1

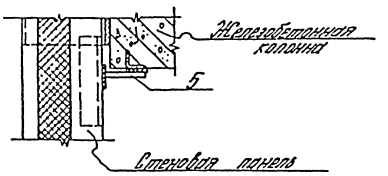


Толщина сварных швов $h_ш = 6$ мм

| | | | | | | |
|---|---|---|---|---|---|---|
| | | | | 432-12.3-1900 | | |
| Зав. отд. | Смирновский | | | Узел 19 | Стадия | Лист | Листов |
| Н. контр. | Гордеева | | | | Р | | 1 |
| Гл. инж. | Рудаков | | | | ЦНИИПРОМЗДАНИЙ | | |
| Зад. инж. | Ивачова | | | | | | |
| Ст. инж. | Дванкинова | | | | | | |

Вх. 33890 л.13

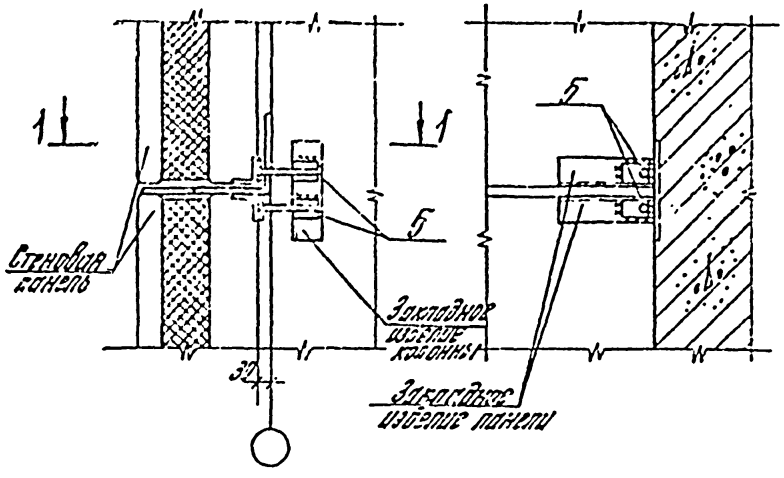


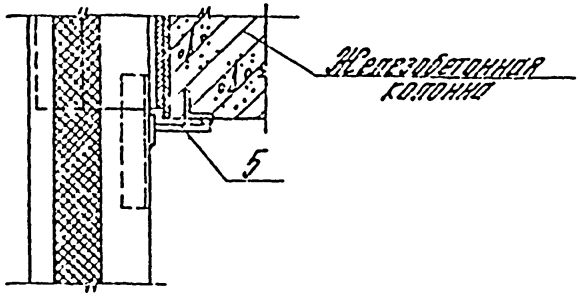


Толщина сварных швов $h_ш = 8$мм

| | | | | | |
|---|---|---|---|---|---|
| | | | 432-12.3-2000 | | |
| Зав. отд. | | | | Стадия | Листов |
| Н. контр. | | | Узел 20 | Р | 1 |
| ГИП | | | | ЦНИИПромзданий | |
| Нач. отд. | | | | | |
| Ст. инж. | | | | | |

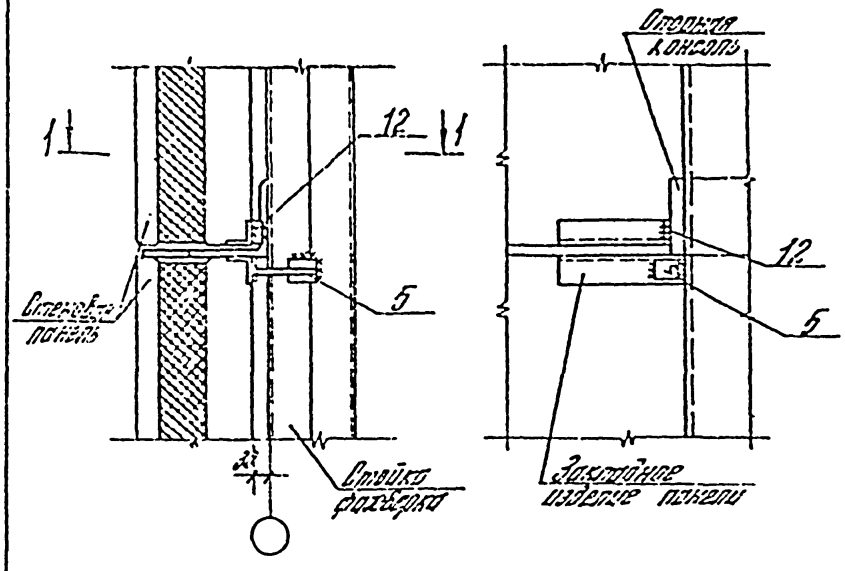


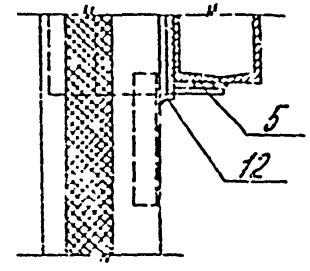


Толщина сварных швов $h_ш = 8$мм

| | | | | | |
|---|---|---|---|---|---|
| | | | 432-12.3-2100 | | |
| Зав. отд. | | | | Стадия | Листов |
| Н. контр. | | | Узел 21 | Р | 1 |
| ГИП | | | | ЦНИИПромзданий | |
| Нач. отд. | | | Вх. 33890 м. 14 | | |
| Ст. инж. | | | | | |

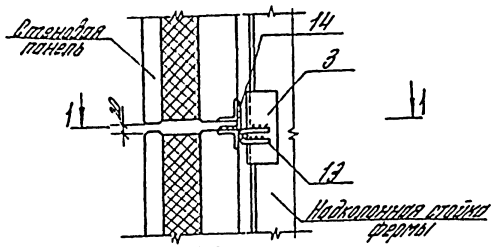


1-1

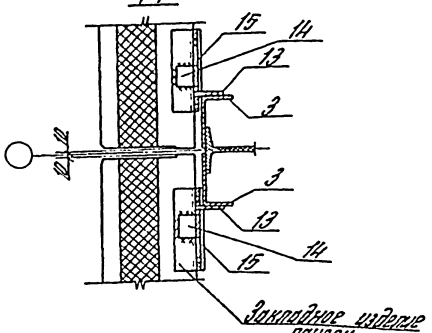


Толщина сварных швов hш=8мм

| | | | |
|---|---|---|---|
| Зав. отд. | Смилянский | | |
| Н. контр. | Гадаева | | |
| ГИП | Рудаков | | |
| Вед. инж. | Иванова | | |
| Ст. инж. | Ивановичева | | |
| Инж. | Казанцева | | |

432-12.3-2200

Узел 22

| Стадия | Лист | Листов |
|---|---|---|
| Р | | 1 |

ЦНИИПРОМЗДАНИЙ

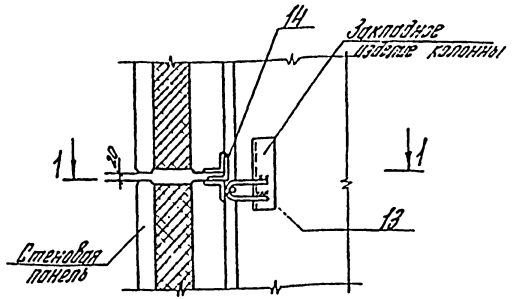


1-1

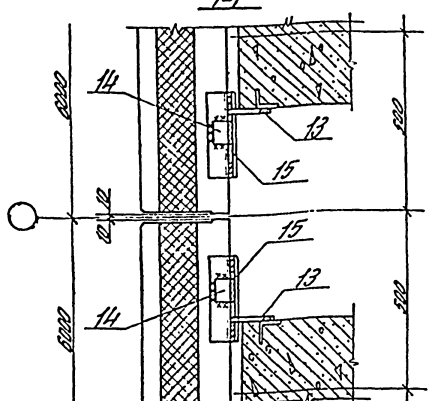


Толщина сварных швов hш=8мм

| | | | |
|---|---|---|---|
| Зав. отд. | Смилянский | | |
| Н. контр. | Гадаева | | |
| ГИП | Рудаков | | |
| Вед. инж. | Иванова | | |
| Ст. инж. | Ивановичева | | |
| Инж. | Казанцева | | |

432-12.3-2300

Узел 23

Вх. 33890 л. 15

| Стадия | Лист | Листов |
|---|---|---|
| Р | | 1 |

ЦНИИПРОМЗДАНИЙ

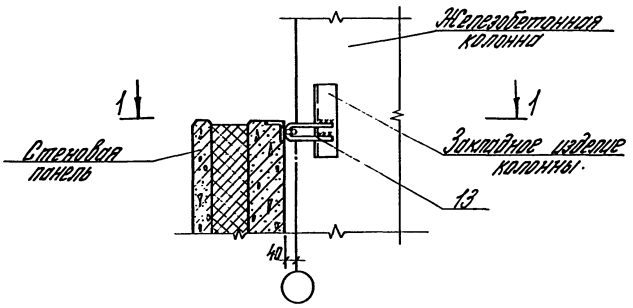


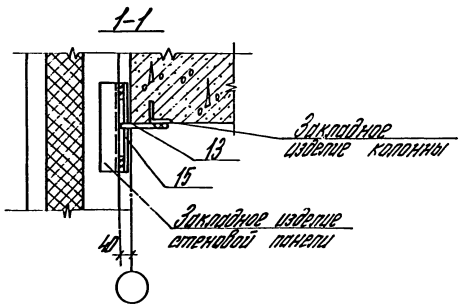


Толщина сварных швов $h_ш = 6$ мм

| | | | | | | |
|---|---|---|---|---|---|---|
| | | | | 432-12.3-2400 | | |
| Рук. отд. | Смирницкий | | | Узел 24 | Стадия: Р | Лист: | Листов: 1 |
| ГИП | Куликов | | | | ЦНИИПРОМЗДАНИЙ | | |
| Рук. гр. | Гайдева | | | | | | |
| Вед. инж. | Иванова | | | | | | |
| Ст. инж. | Обиняков | | | | | | |

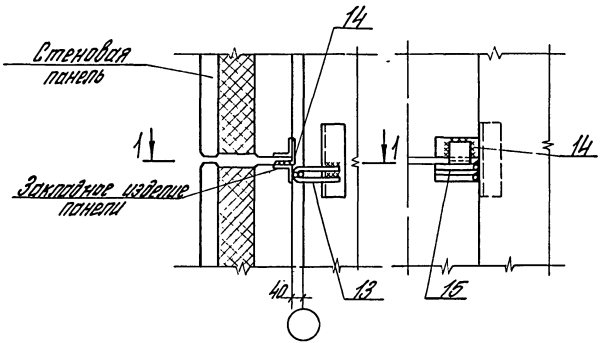


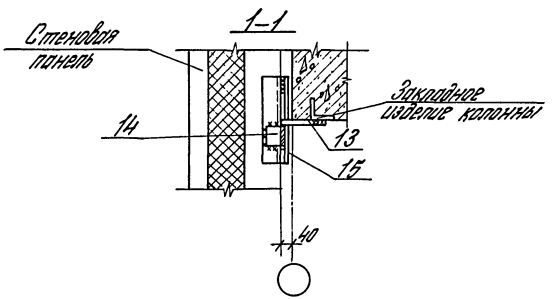


Толщина сварных швов $h_ш = 6$ мм

| | | | | | | |
|---|---|---|---|---|---|---|
| | | | | 432-12.3-2500 | | |
| Рук. отд. | Смирницкий | | | Узел 25 | Стадия: Р | Лист: | Листов: 1 |
| ГИП | Куликов | | | | ЦНИИПРОМЗДАНИЙ | | |
| Рук. гр. | Гайдева | | | | | | |
| Вед. инж. | Иванова | | | | | | |
| Ст. инж. | Обиняков | | | | | | |

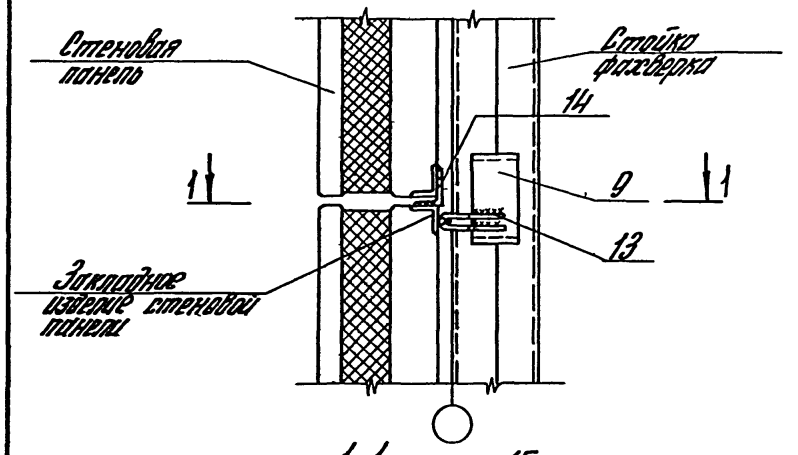


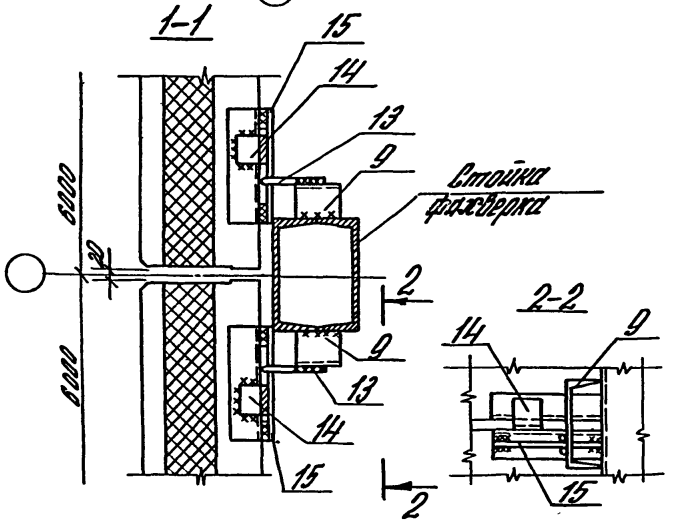


Толщина сварных швов $h_ш = 8$ мм

| | | | | | | |
|---|---|---|---|---|---|---|
| | | | | 432-12.3-2600 | | |
| Зав.отд. | Смилянский | | | Узел 26 | Стадия: Р | Лист: | Листов: 1 |
| Н.контр. | Гадаева | | | | ЦНИИПРОМЗДАНИЙ | | |
| ГИП | Рудаков | | | | | | |
| Вед.инж. | Иванова | | | | | | |
| Ст.инж. | Давнянинова | | | | | | |

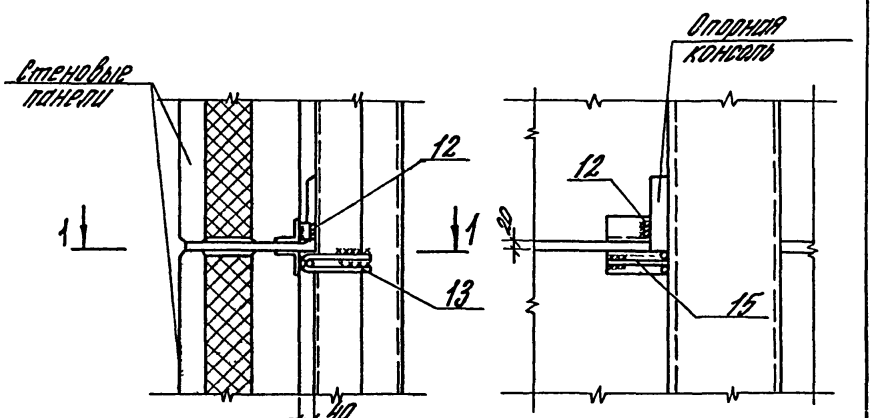


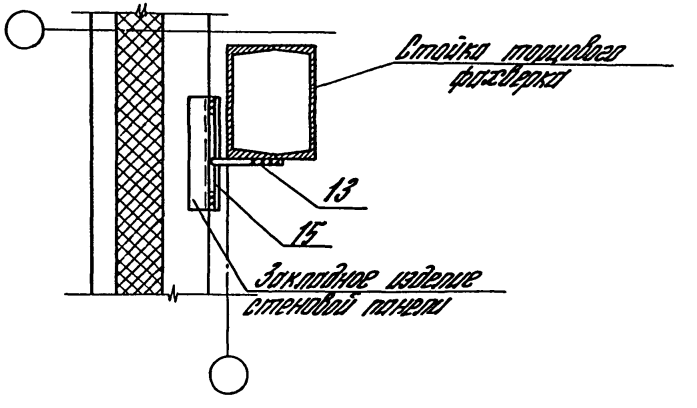


Толщина сварных швов $h_ш = 8$ мм

| | | | | | | |
|---|---|---|---|---|---|---|
| | | | | 432-123-2700 | | |
| Зав.отд. | Смилянский | | | Узел 27 | Стадия: Р | Лист: | Листов: 1 |
| Н.контр. | Гадаева | | | | ЦНИИПРОМЗДАНИЙ | | |
| ГИП | Рудаков | | | | | | |
| Вед.инж. | Иванова | | | | | | |
| Ст.инж. | Давнянинова | | | | | | |

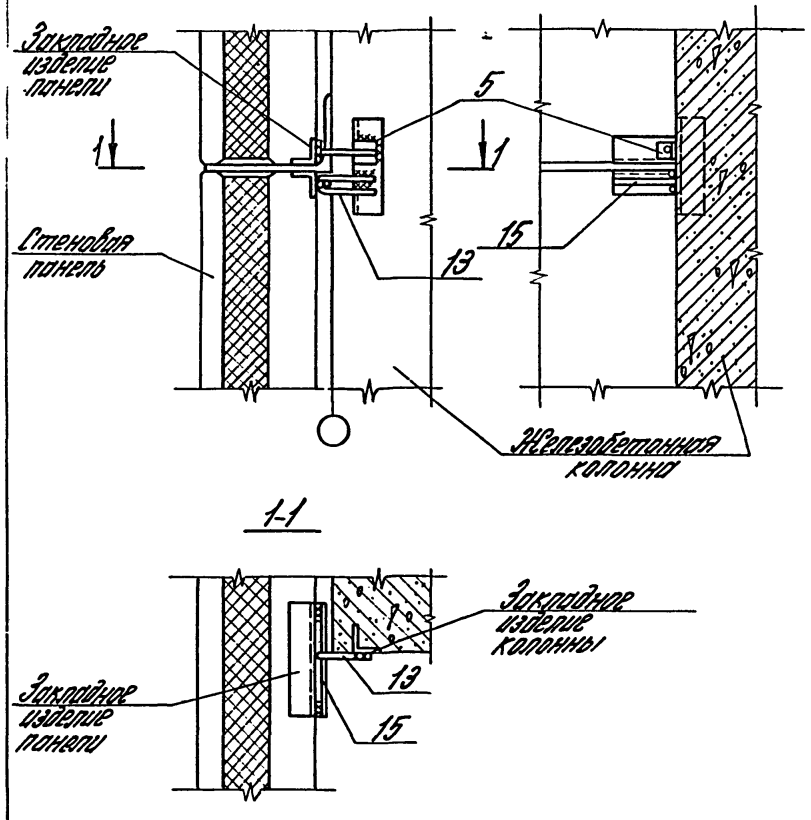


Толщина сварных швов $h_ш = 8$ мм

| | | | | |
|---|---|---|---|---|
| | | | | 432-12.3-2800 |
| Зав. отд. | Смилянский | | | Узел 28 |
| Н. контр. | Гадаева | | | |
| ГИП | Рудаков | | | |
| Вед. инж. | Иванова | | | |
| Ст. инж. | Двинянинова | | | |

| Стадия | Лист | Листов |
|---|---|---|
| Р | | 1 |

ЦНИИПРОМЗДАНИЙ

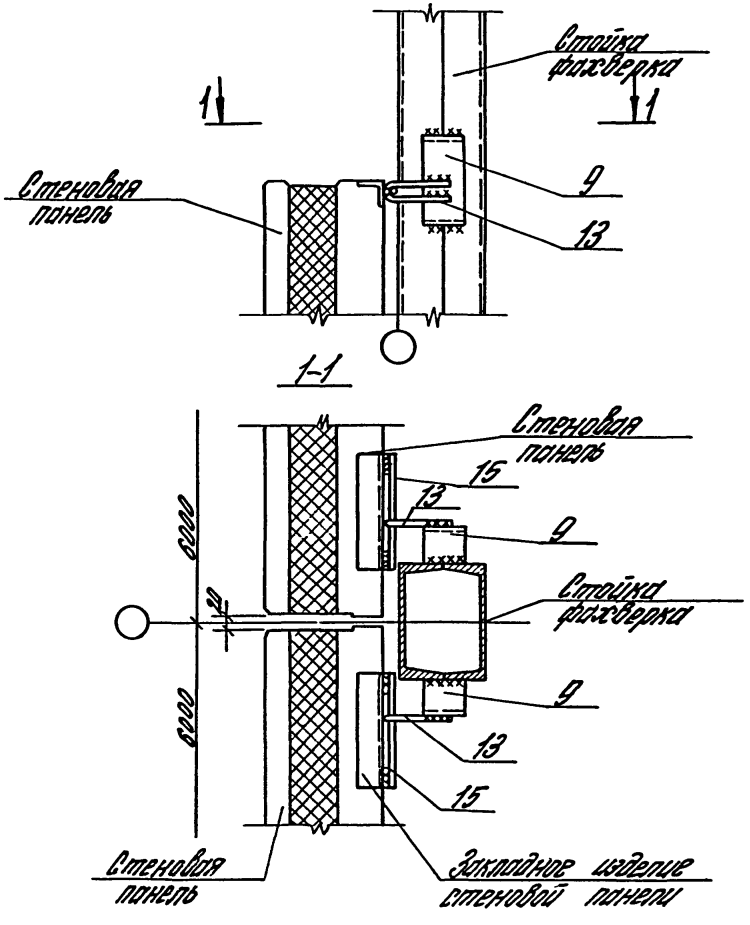


Толщина сварных швов $h_ш = 8$ мм

| | | | | |
|---|---|---|---|---|
| | | | | 432-12.3-2900 |
| Зав. отд. | Смилянский | | | Узел 29 |
| Н. контр. | Гадаева | | | |
| ГИП | Рудаков | | | |
| Вед. инж. | Иванова | | | |
| Ст. инж. | Двинянинова | | | |

| Стадия | Лист | Листов |
|---|---|---|
| Р | | 1 |

ЦНИИПРОМЗДАНИЙ

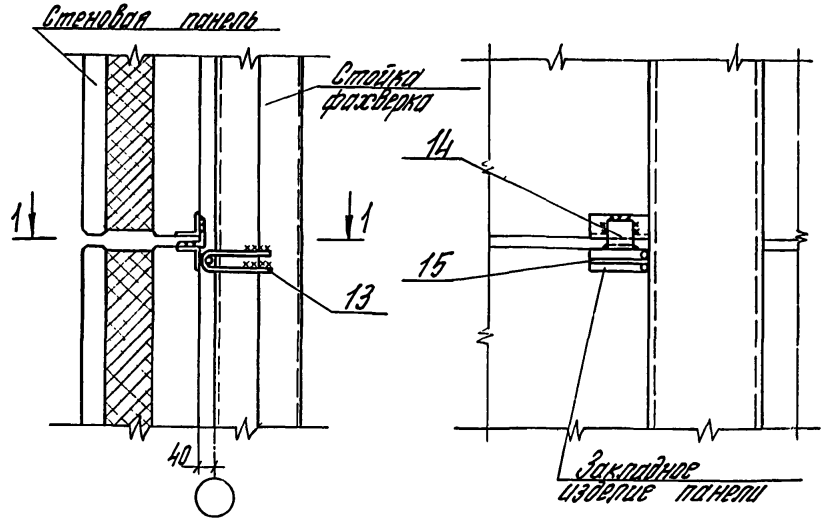


1-1

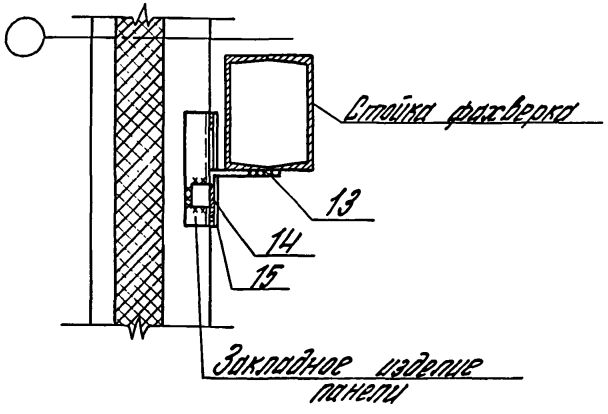


Толщина сварных швов $h_ш = 6$мм

| | | | | | | |
|---|---|---|---|---|---|---|
| | | | | 432-12.3-3000 | | |
| Зав. отд. | Смиланский | | | Узел 30 | Стадия | Лист | Листов |
| Н. контр. | Гадаева | | | | Р | | 1 |
| ГИП | Рудаков | | | | ЦНИИПРОМЗДАНИЙ | | |
| Вед. инж. | Иванова | | | | | | |
| Ст. инж. | Давнянинова | | | | | | |

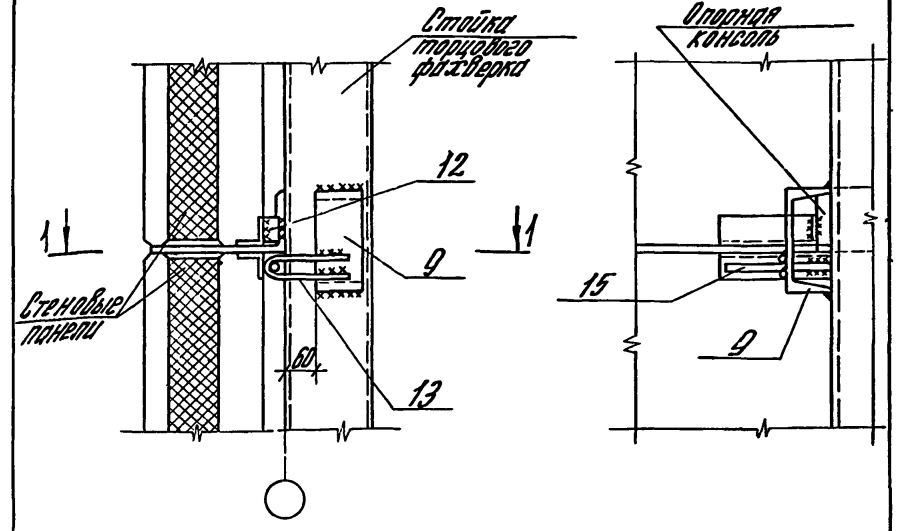


1-1

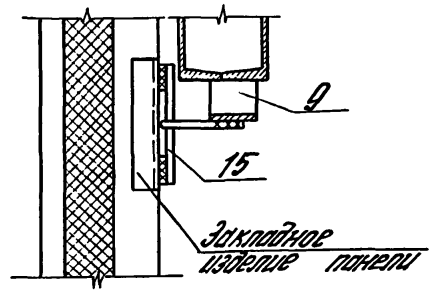


Толщина сварных швов $h_ш = 6$мм

| | | | | | | |
|---|---|---|---|---|---|---|
| | | | | 432-12.3-3100 | | |
| Зав. отд. | Смиланский | | | Узел 31 | Стадия | Лист | Листов |
| Н. контр. | Гадаева | | | | Р | | 1 |
| ГИП | Рудаков | | | | ЦНИИПРОМЗДАНИЙ | | |
| Вед. инж. | Иванова | | | | | | |
| Ст. инж. | Давнянинова | | | | | | |

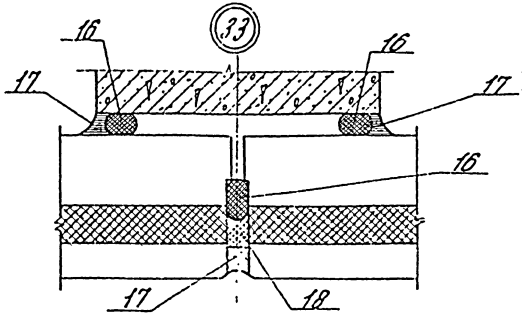


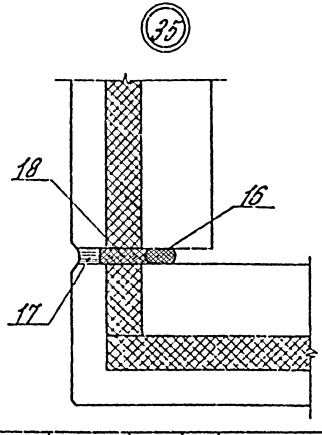


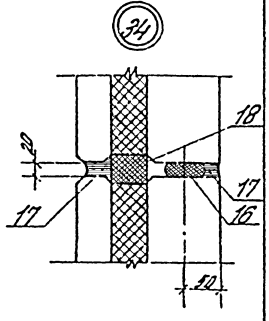


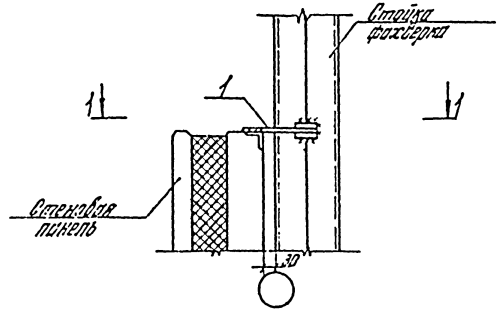


1-1

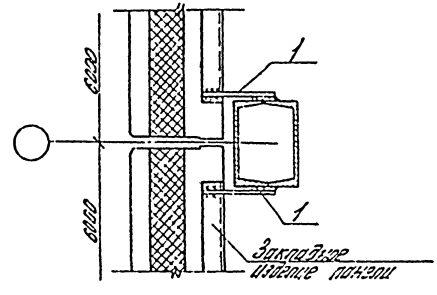


Толщина сварных швов $h_ш = 6$ мм

| | | | | | | | |
|---|---|---|---|---|---|---|---|
| | | | | 432-12.3-3200 | | | |
| Рук. отд. | Смиленский | | | Узел 33-35 | Стадия | Лист | Листов |
| Н. контр. | Гордеева | | | | Р | | 1 |
| Гл. инж. | Рубаков | | | | ЦНИИПРОМЗДАНИЙ | | |
| Вед. инж. | Иванова | | | | | | |
| Ст. инж. | Ивановский | | | | | | |

| | | | | | | | |
|---|---|---|---|---|---|---|---|
| | | | | 432-12.3-3300 | | | |
| Рук. отд. | Смиленский | | | Узел 32 | Стадия | Лист | Листов |
| Н. контр. | Гордеева | | | | Р | | 1 |
| Гл. инж. | Рубаков | | | | ЦНИИПРОМЗДАНИЙ | | |
| Вед. инж. | Иванова | | | | | | |
| Ст. инж. | Ивановский | | | Зак. 33890 л. 20 | | | |

| Инв. № подл. | Подпись и дата | Взам. инв. № |
|---|---|---|
| | | |

| Формат | Зона | Поз. | Обозначение | Наименование | Кол. на узел 2 | 3 | 4 | 5 | 6 | 7 | 8 | 9 | 10 | 11 | Примечание |
|---|---|---|---|---|---|---|---|---|---|---|---|---|---|---|---|
| | | | | Сборочные единицы | | | | | | | | | | | |
| | | 1 | 1.439-2 | Элемент крепления Т-1 | 1 | 2 | 2 | 2 | | 2 | 2 | 1 | | | |
| | | 2 | То же | То же Т-2 | 1 | 2 | 2 | 2 | | 2 | 2 | 1 | | | |
| | | 3 | —"— | —"— Т-10 | | 2 | | | | | | | | | |
| | | 4 | 432-12.3-0010 | —"— Т-34 | | | | 2 | 2 | | | 1 | | | |
| | | 5 | 1.439-2 | —"— Т-5 | | | | | 2 | | | | | | |
| | | 6 | То же | —"— Т-6 | | | | | | | | | 2 | | |
| | | 7 | 432-12.3-0020 | —"— Т-35 | | | | | | | | | | 1 | |
| | | 8 | 1.439-2 | —"— Т-8 | | | | | | | | | | 1 | |

| | | | |
|---|---|---|---|
| Рук. отд. | Смирнов | | |
| Н. контр. | Гордеева | | |
| Рук. гр. | Гордеева | | |
| Вед. инж. | Иванова | | |
| Ст. инж. | [illegible] | | |

432-12.3-3400

Монтажные узлы. Спецификация

| Стадия | Лист | Листов |
|---|---|---|
| Р | 1 | 4 |

ЦНИИПРОМЗДАНИЙ

| Формат | Зона | Поз. | Обозначение | Наименование | Кол. на узел 12 | 13 | 14 | 16 | 17 | 18 | 19 | 20 | 21 | 22 | Примечание |
|---|---|---|---|---|---|---|---|---|---|---|---|---|---|---|---|
| | | | | Сборочные единицы | | | | | | | | | | | |
| | | 1 | 1.439-2 | Элемент крепления Т-1 | 2 | 2 | | | | 1 | | | | | |
| | | 2 | То же | То же Т-2 | 2 | 2 | | | | | | | | | |
| | | 3 | —"— | —"— Т-10 | | | | | | | | | | 2 | |
| | | 5 | —"— | —"— Т-5 | | | | | | | 1 | 2 | 1 | | |
| | | 7 | 432-12.3-0020 | —"— Т-35 | | | 2 | | | | | | | | |
| | | 9 | 1.439-2 | —"— Т-17 | 2 | | | | | | | | | | |
| | | 10 | 432-12.3-0020-01 | —"— Т-36 | | | | 1 | | | | | | | |
| | | 11 | -02 | —"— Т-37 | | | | | 1 | | | | | | |
| | | 12 | 1.439-2 | —"— Т-30 | | | | | | | | | 1 | | |
| | | 13 | То же | —"— Т-29 | | | | | | | | | | 2 | |
| | | 14 | 432-12.3-0020-03 | —"— Т-38 | | | | | | | | | | 2 | |
| | | 15 | 1.439-2 | —"— Т-28 | | | | | | | | | | 2 | |

Сдх. 33890 п.21

432-12.3-3400

Лист 2

| Инв. № подл. | Подпись и дата | Взам. инв. № |
|---|---|---|
| | | |

| Формат | Зона | Поз. | Обозначение | Наименование | Кол. на узел 23 | 24 | 25 | 26 | 27 | 28 | 29 | 30 | 31 | 32 | Примечание |
|---|---|---|---|---|---|---|---|---|---|---|---|---|---|---|---|
| | | | | Сборочные единицы | | | | | | | | | | | |
| | | 5 | 1.439-2 | Элемент крепления Т-5 | | | | | | 1 | | | | | |
| | | 9 | То же | То же Т-17 | | | | 2 | | | 2 | | 1 | | |
| | | 12 | —"— | —"— Т-30 | | | | | 1 | | | | 1 | | |
| | | 13 | —"— | —"— Т-29 | 2 | 1 | 1 | 2 | 1 | 1 | 2 | 1 | 1 | | |
| | | 14 | 432-12.3-0020-03 | —"— Т-38 | 2 | | 1 | 2 | | | | 1 | | | |
| | | 15 | 1.439-2 | —"— Т-28 | 2 | 1 | 1 | 2 | 1 | 1 | 2 | 1 | 1 | | |
| | | 1 | То же | —"— Т-1 | | | | | | | | | | 2 | |

432-12.3-3400 Лист 3

| Формат | Зона | Поз. | Обозначение | Наименование | Кол. на узел 33 | 34 | 35 | | | | | | | | Примечание |
|---|---|---|---|---|---|---|---|---|---|---|---|---|---|---|---|
| | | | | Материалы | | | | | | | | | | | |
| | | 16 | ГОСТ 19177-81 | Резиновая пористая уплотняющая прокладка Ф40 | 3 | 1 | 1 | | | | | | | | п.м. |
| | | 17 | ГОСТ 13489-79 | Тиоколовая мастика АМ-05 $\gamma$=1,5 г/см³ | 4 | 2,1 | 1,2 | | | | | | | | кг |
| | | 18 | ГОСТ 9573-82 | Жесткие минераловатные плиты | 0,005 | 0,006 | 0,005 | | | | | | | | м³ |

Сдт. 33890 л.22

432-12.3-3400 Лист 4

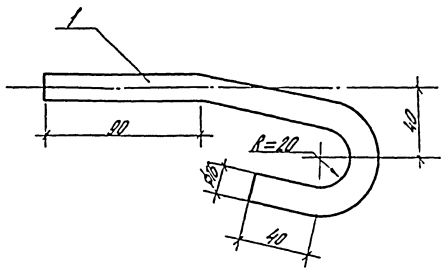


| Формат | Зона | Поз. | Обозначение | Наименование | Кол. | Примечание |
|---|---|---|---|---|---|---|
| | | | | 432-12.3-0010 (Т-34) | | кг |
| А4 | | 1 | | ф16 А1, ГОСТ 5781-82, ℓ=270 | 1 | 0,43 |

| | | | |
|---|---|---|---|
| Разраб. | Ахмеджанов | | |
| Гл.инж.пр. | Дубанов | | |
| Нач.сект. | Гайдаев | | |
| Гл.спец. | Иванова | | |
| Н.контр. | Колончаев | | |

**432-12.3-0010**

Деталь крепления Т-34

| Стадия | Масса | Масштаб |
|---|---|---|
| Р | 0,43 | 1:2 |
| Лист | Листов 1 | |

ЦНИИПромзданий

| Формат | Зона | Поз. | Обозначение | Наименование | Кол. | Примечание |
|---|---|---|---|---|---|---|
| | | | | 432-12.3-0020 (Т-35) | | |
| Б4 | | | | ГН Г.120×80×5, ГОСТ 8278-75*, ℓ=60 | 1 | 0,62 |
| | | | | 432-12.3-0020-01 (Т-36) | | |
| | | | | -70×6, ГОСТ 103-76, ℓ=70 | 1 | 0,23 |
| | | | | 432-12.3-0020-02 (Т-37) | | |
| | | | | -70×6, ГОСТ 103-76, ℓ=120 | 1 | 0,40 |
| | | | | 432-12.3-0020-03 (Т-38) | | |
| | | | | L75×50×6, ГОСТ 8510-72*, ℓ=60 | 1 | 0,34 |

| | | | |
|---|---|---|---|
| Разраб. | Ахмеджанов | | |
| Гл.инж.пр. | Дубанов | | |
| Нач.сект. | Гайдаев | | |
| Гл.спец. | Иванова | | |
| Н.контр. | Колончаев | | |

**432-12.3-0020**

Деталь крепления Т-35 – Т-38

| Стадия | Масса | Масштаб |
|---|---|---|
| Р | См. табл. | — |
| Лист | Листов 1 | |

ЦНИИПромзданий

Взв. 33890 л. 23

Инв. № подл. | Подпись и дата | Взам. инв. №

Рис.1




Рис.2




| Обозначение | Марка | Габариты, мм L | Габариты, мм l | Габариты, мм a | Рис. | Масса |
|---|---|---|---|---|---|---|
| 432-12.3-0030 | Рк1 | 310 | 280 | 150 | 1 | 24,2 |
| -01 | Рк2 | 270 | 240 | 110 | 1 | 21,9 |
| -02 | Рк3 | 250 | 220 | 90 | 1 | 20,7 |
| -03 | Рк4 | 220 | 190 | 60 | 1 | 18,9 |
| -04 | Тк1 | 310 | 280 | 150 | 2 | 25,6 |
| -05 | Тк2 | 270 | 240 | 110 | 2 | 23,3 |
| -06 | Тк3 | 250 | 220 | 90 | 2 | 22,2 |
| -07 | Тк4 | 220 | 190 | 60 | 2 | 20,5 |

| | | | |
|---|---|---|---|
| Разраб. | Сапрыкина | | |
| Нач.отд. | Гаврилов | | |
| Нач.сект. | Гаврилов | | |
| Гл.спец. | Ильина | | |
| Гл.инж. | Кочергина | | |

432-12.3-0030 05

Консоль опорная Рк1-Рк4, Тк1-Тк4. Сборочный чертеж

| Стадия | Масса | Масштаб |
|---|---|---|
| Р | См. табл. | 1:10 |
| Лист | Листов 1 | |

Зак. 33890 т. 24/84

ЦИНИПРОМЗДАНИЙ

gost.e-ecolog.ru

| Поз. | Обозначение | Наименование | Кол. на изделие — | 01 | 02 | 03 | 04 | 05 | 06 | 07 | Примечание |
|---|---|---|---|---|---|---|---|---|---|---|---|
| | | Документация | | | | | | | | | |
| | 12.3-0030 05 | Сборочный чертеж | | | | | | | | | |
| | | Детали | | | | | | | | | кг |
| 1 | 432 | 12.3-0031 Д | Д 100×10 ГОСТ 8509-72* L=300 | 1 | 1 | 1 | | | | | 24,2 |
| | | То же -01 | То же l=240 | | | | 1 | 1 | 1 | 1 | 17,1 |
| 2 | 432 | 12.3-0032 | -50×10 ГОСТ 103-76* l=300 | 1 | | | | | | | 7,1 |
| | | То же -01 | То же l=240 | | | | 1 | | | | 6,5 |
| | 432-12.3-0033 | То же -02 | -40×10 ГОСТ 103-76* l=300 | 1 | | | | | 1 | | 5,2 |
| | | То же -03 | То же l=190 | | | | | | | 1 | 4,5 |
| | 432-12.3-0034 | То же -04 | -50×10 ГОСТ 103-76* l=300 | | 1 | | | | | 1 | 5,1 |
| | | То же -05 | То же l=240 | | | | | | | | 5,8 |
| | 432-12.3-0035 | То же -06 | -60×10 ГОСТ 103-76* l=300 | | | 1 | | | | | 6,2 |
| | | То же -07 | То же l=190 | | | | | | | 1 | 5,4 |
| 3 | 432-12.3-0036 | То же -04 | -40×10 ГОСТ 103-76* l=300 | 1 | | | | | | | 4,0 |
| | | То же -05 | То же l=210 | | 1 | | | | | | 3,5 |
| | 432-12.3-0037 | То же -06 | То же l=220 | | | 1 | | | | | 3,7 |
| | | То же -07 | То же l=190 | | | | 1 | | | | 3,0 |

| | | | |
|---|---|---|---|
| Разраб. | Сапрыкина | | |
| Нач.отд. | Гаврилов | | |
| Нач.сект. | Гаврилов | | |
| Гл.спец. | Ильина | | |
| Гл.инж. | Кочергина | | |

432-12.3-0030

Консоль опорная Рк1-Рк4, Тк1-Тк4

| Стадия | Лист | Листов |
|---|---|---|
| Р | 1 | |

ЦИНИПРОМЗДАНИЙ