ТИПОВЫЕ КОНСТРУКЦИИ, ИЗДЕЛИЯ И УЗЛЫ ЗДАНИЙ И СООРУЖЕНИЙ

Шифр 432 - 12

СТЕНЫ ИЗ ЖЕЛЕЗОБЕТОННЫХ ТРЕХСЛОЙНЫХ ПАНЕЛЕЙ НА ГИБКИХ СВЯЗЯХ С ЭФФЕКТИВНЫМ УТЕПЛИТЕЛЕМ

Выпуск 1

СТЕНОВЫЕ ПАНЕЛИ

РАБОЧИЕ ЧЕРТЕЖИ

gost.e-ecolog.ru

ТИПОВЫЕ КОНСТРУКЦИИ, ИЗДЕЛИЯ И УЗЛЫ ЗДАНИЙ И СООРУЖЕНИЙ

Шифр 432-12

СТЕНЫ ИЗ ЖЕЛЕЗОБЕТОННЫХ ТРЕХСЛОЙНЫХ ПАНЕЛЕЙ НА ГИБКИХ СВЯЗЯХ С ЭФФЕКТИВНЫМ УТЕПЛИТЕЛЕМ

Выпуск 1
СТЕНОВЫЕ ПАНЕЛИ

РАБОЧИЕ ЧЕРТЕЖИ

РАЗРАБОТАН

ЦНИИПРОМЗДАНИЙ

Зам директора С.М Гликин

Гл инженер проекта А П Рудаков

НИИЖБ

Зам директора Н Н Коровин

Рук сектора Ю В Чиненков

Зав лаборатории С Н Алексеев

Ст научн сотрудник А А Евдокимов

Рук сектора В Ф Степанова

Обозначение	Наименование	Стр.
432-12.1-00ТО	Техническое описание	3
432-12.1-00ВС	Ведомость расхода стали на панель, кг	6
432-12.1-01	Панель рядовая	12
432-12.1-01СБ	Панель рядовая Сборочный чертеж	13
432-12.1-02	Панель стеновая для углов при привязке „0"	16
432-12.1-02СБ	Панель стеновая для углов при привязке „0". Сборочный чертеж	18
432-12.1-03	Панель стеновая для углов при привязке „250"	20
432-12.1-03СБ	Панель стеновая для углов при привязке „250" Сборочный чертеж	22
432-12.1-04	Панель-перемычка при ленточном остеклении	24
432-12.1-04СБ	Панель-перемычка при ленточном остеклении. Сборочный чертеж	25
432-12.1-05	Панель-перемычка при ленточном остеклении для углов и температурных швов при привязке „0"	27
432-12.1-05СБ	Панель-перемычка при ленточном остеклении для углов и температур. швов при привязке „0". Сборочный чертеж	29
432-12.1-06	Панель-перемычка при ленточном остеклении для углов и температурных швов при привязке „250"	31
432-12.1-06СБ	Панель-перемычка при ленточном остеклении для углов и температурных швов при привязке „250". Сборочный чертеж	33
432-12.1-07	Панель-перемычка при простенках	35
432-12.1-07СБ	Панель-перемычка при простенках Сборочный чертеж	36
432-12.1-08	Панель парапетная	38
432-12.1-08СБ	Панель парапетная Сборочный чертеж	39
432-12.1-09	Парапетная панель-перемычка при ленточном остеклении	40
432-12.1-09СБ	Парапетная панель-перемычка при ленточном остеклении. Сборочный чертеж	41
432-12.1-10	Парапетная панель-перемычка при простенках	42
432-12.1-10СБ	Парапетная панель-перемычка при простенках. Сборочный чертеж	43
432-12.1-11	Простеночные панели	44
432-12.1-11СБ	Простеночные панели. Сборочный чертеж	46
432-12.1-00КУ	Карта технического уровня и качества продукции	47

Инв. № подл. | Подпись и дата | Взам. инв. №

			432-12.1-00
Рук. отд.	Сапожников		
Н.К. гр.	Гаврилов		
Сост.	Гаврилов		Содержание
Ред.	Пугачева		
Гл. инж.	Сапожников		

Стадия	Лист	Листов
Р		1

ЦНИИЭП торгпромзданий

1. Настоящий выпуск содержит рабочие чертежи трехслойных железобетонных стеновых панелей на гибких связях с эффективной теплоизоляцией для отапливаемых производственных зданий.

2. Номенклатура, условия применения и указания по расчету панелей приведены в выпуске 0. Рабочие чертежи арматурных и закладных изделий, петель для подъема приведены в выпуске 2 настоящей серии.

3. Стеновые панели запроектированы в 2-х вариантах:

а) с теплоизоляцией из плитного пенополистирола ПСБ марки 40 по ГОСТ 15588-70*;

б) с теплоизоляцией из жестких минераловатных плит на синтетическом связующем по ГОСТ 9573-72*

4. Изготовление панелей, их приемка и контроль качества должны производиться в соответствии со СНиП III-16-80 „бетонные и железобетонные конструкции сборные. Правила производства и приемки работ и ГОСТ 13015-81. Конструкции и изделия бетонные и железобетонные сборные. Правила приемки".

5. Внутренний и наружный слои панелей армируются сварными сетками. Арматура сеток принята из стали класса А-III по ГОСТ 5781-82 и обыкновенной арматурной проволоки класса Вр-I по ГОСТ 6727-80.

				432-12.1-00 ТО		
Нач. отд.	Смилянский			Техническое описание	Стадия	Лист	Листов
Гл. инж. пр.	Рудаков				Р	1	5
Норм. конт.	Двинянинова				ЦНИИПРОМЗДАНИЙ		
Рук. гр.	Гадаева						
Вед. инж.	Иванова						

Взам. инв. №

Подпись и дата

Гибкие связи, служащие для взаимного соединения внутреннего и наружного слоев приняты из стали класса А-II по ГОСТ 5781-82. При использовании в трехслойных панелях теплоизоляции из пенополистирола ПСБ защита от коррозии осуществляется путем оцинкования связей горячим оцинкованием с толщиной покрытия не менее 50 мкм. При применении в качестве теплоизоляции минераловатных плит гибкие связи должны быть защищены горячим алюминированием с толщиной покрытия не менее 50 мкм. Конструкция гибкой связи приведена в настоящей серии, выпуск 2.

6. Петли для подъема следует выполнять только из горячекатаной круглой (гладкой) стали марок ВСт3сп2 или ВСт3пс2 класса А-I по ГОСТ 5781-82.

Для изделий, предназначенных для подъема и монтажа при температуре ниже -40°С, запрещается применять сталь марки ВСт3пс2.

7. Последовательность изготовления панелей в стальных формах (с теплоизоляцией из пенополистирольных плит):

к бортам формы крепятся закладные изделия;

укладываются сетки внутреннего слоя;

бетонируется внутренний слой толщиной 100 мм;

раскладывается плитный пенополистирол;

укладывается арматурная сетка наружного слоя;

устанавливаются гибкие связи, соединяющие сетки внутреннего и наружного слоев;

бетонируется наружный слой

При термообработке панелей допускается воздействие на пенополистирол температуры 70°С неограниченное время и температуры 85°С не более 30 минут

432-12.1-00 ТО	Лист 2

12 Испытание панелей и оценка качества изделий производится в соответствии с ГОСТ 8829-77 „Конструкции и изделия железобетонные. Методы испытаний и оценка прочности, жесткости и трещиностойкости" с учетом требований „Инструкции по испытаниям железобетонных стеновых панелей промышленных зданий", Москва, 1970 г.

13 Схема опирания и загружения панелей при испытаниях приведена на рис.1. Контрольные нагрузки по проверке прочности и жесткости панелей и контролируемые прогибы приведены в табл 1 на листе 5.

Схема испытания панелей

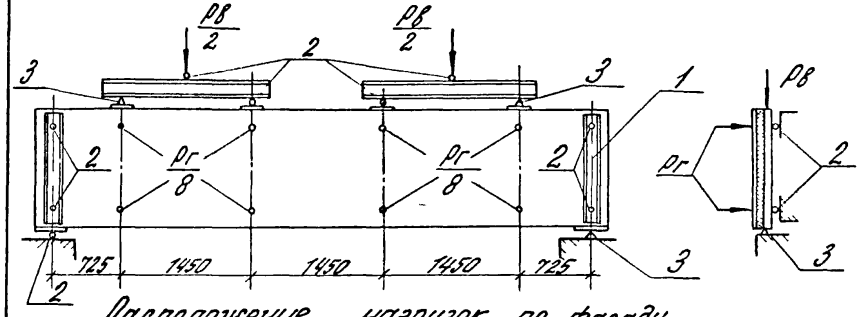

Расположение нагрузок по фасаду

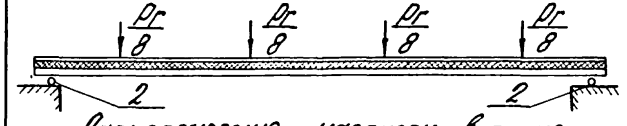

Расположение нагрузок в плане

1. Испытуемая панель
2. Шаровые опоры
3. Неподвижные опоры

Рис. 1

Разница во времени бетонирования слоев не должна превышать двух часов

При изготовлении панелей необходимо строгое соблюдение проектных толщин железобетонных слоев.

8. В зависимости от материала и толщины теплоизоляции, района строительства и температурно-влажностного режима внутренних помещений в панелях предусмотрено устройство пароизоляции

Требуемая пароизоляция трехслойных железобетонных панелей на гибких связях приведена в таблицах 6 и 7 выпуска 0.

В панелях с теплоизоляцией из минераловатных плит между наружным (тонким) слоем бетона и минераловатными плитами укладывается мешочная бумага независимо от относительной влажности помещений и климатического района строительства.

9. При изготовлении и складировании панелей с теплоизоляцией из пенополистирола должны быть предусмотрены противопожарной безопасности, не допускающие загорания теплоизоляции.

10 Транспортировка панелей и складирование производится в вертикальном положении

При этом, панели следует устанавливать на специальные прокладки (не менее 2х штук на панель). Длина прокладок должна быть не менее толщины панелей.

Таблица 1

Таблица испытательных нагрузок

Марка панели	Контрольные разрушающие нагрузки при испытании панелей на прочность						Контрольные нагрузки при испытании панелей на жесткость		Контрольный прогиб	Допускаемые отклонения
	Вертикальная, тс (включая собственный вес)		Горизонтальная, тс				Вертикальная (включая с.в.) тс	Горизонтальная тс	см	см
			$C = 1.25$		$C = 1.6$					
	$C = 1.25$	$C = 1.6$	Контролируемая нагрузка	Допускаемые отклонения	Контролируемая нагрузка	Допускаемые отклонения				
При толщине теплоизоляции – 50; 75, (80) и 100 мм										
ПСТ 600.9-Т-1	2,80	3,58	0,81	0,12	1,04	0,16	2,04	0,43	2,90	0,29	0,43
ПСТ 600.9-Т-2	5,86	7,52	1,86	0,28	2,40	0,36	4,43	1,24	2,90	0,29	0,43
ПСТ 600.12-Т-1	3,71	4,75	1,18	0,18	1,38	0,21	2,70	0,58	2,90	0,29	0,43
ПСТ 600.12-Т-2	6,71	8,60	2,32	0,35	2,98	0,45	5,10	1,55	2,90	0,29	0,43
ПСТ 600.18-Т-1	5,56	7,13	1,62	0,24	2,07	0,31	4,04	0,87	2,90	0,29	0,43
ПСТ 600.18-Т-2	8,56	10,95	3,24	0,49	4,15	0,62	6,45	2,16	2,90	0,29	0,43
При толщине теплоизоляции – 150 мм										
ПСТ 600.9-Т-1	2,86	3,58	0,81	0,12	1,04	0,16	2,04	0,43	2,90	0,29	0,43
ПСТ 600.9-Т-2	5,86	7,52	1,50	0,22	1,92	0,29	4,43	1,00	2,90	0,29	0,43
ПСТ 600.12-Т-1	3,82	4,75	1,18	0,18	1,38	0,21	2,70	0,58	2,90	0,29	0,43
ПСТ 600.12-Т-2	6,82	8,60	1,84	0,28	2,34	0,35	5,10	1,55	2,90	0,29	0,43
ПСТ 600.18.Т-1	5,56	7,13	1,62	0,24	2,07	0,32	4,05	0,87	2,90	0,29	0,43
ПСТ 600.18.Т-2	8,56	10,95	2,59	0,39	3,31	0,50	6,45	1,72	2,90	0,29	0,43

В обозначении марок панелей условно опущены цифры, означающие толщину панели.

Инв. № подл. | Подп. и дата | Взам. инв. №

Марка	Арматурные изделия									Закладные изделия						
	Арматурная сталь						Проволока			Сталь прокатная			Арматурная сталь			
	ГОСТ 5781-82						ГОСТ 6727-80			ГОСТ 8509-72	ГОСТ 103-76		ГОСТ 5781-82			
	класс А-I			класс А-II	класс А-III	Итого	класс Вр-I		Итого	Профиль		Итого	класс А-III		Итого	Всего
	ф, мм						ф, мм						ф, мм			
	14	16	18	10	8		4			L 56×5			10			
ПСТ 60.9.2-1Т-1	3,0			3,2	16,4	22,6	12,1		34,7	4,8		4,8	1,6		6,4	41,1
ПСТ 60.9.2,3-1Т-1	3,0			3,7	16,4	23,1	12,1		35,2	4,8		4,8	1,6		6,4	41,6
ПСТ 60.9.2,5-1Т-1	3,0			4,2	16,4	23,6	12,1		35,7	4,8		4,8	1,6		6,4	42,1
ПСТ 60.9.3-1Т-1	3,0			5,1	16,4	24,5	12,1		36,6	4,8		4,8	1,6		6,4	43,0
ПСТ 60.12.2-1Т-1		4,4		4,8	21,2	30,4	16,3		46,7	4,8		4,8	1,6		6,4	53,1
ПСТ 60.12.2,3-1Т-1		4,4		5,5	21,2	31,1	16,3		47,4	4,8		4,8	1,6		6,4	53,8
ПСТ 60.12.2,5-1Т-1		4,4		5,8	21,2	31,4	16,3		47,7	4,8		4,8	1,6		6,4	54,1
ПСТ 60.12.3-1Т-1		4,4		7,7	21,2	33,3	16,3		49,6	4,8		4,8	1,6		6,4	56,0
ПСТ 60.18.2-1Т-1			6,4	6,4	30,6	43,4	24,7		68,1	4,8		4,8	1,6		6,4	74,5
ПСТ 60.18.2,3-1Т-1			6,4	7,4	30,6	44,4	24,7		69,1	4,8		4,8	1,6		6,4	75,5
ПСТ 60.18.2,5-1Т-1			6,4	8,3	30,6	45,3	24,7		70,0	4,8		4,8	1,6		6,4	76,4
ПСТ 60.18.3-1Т-1			6,4	10,2	30,6	47,2	24,7		71,9	4,8		4,8	1,6		6,4	78,3
ПСТ 62.9.2-1Т-11	3,0			3,2	17,1	23,3	12,9		46,2	4,8		4,8	1,6		6,4	52,6
ПСТ 62.9.2,3-1Т-11	3,0			3,7	17,1	23,8	13,0		46,8	4,8		4,8	1,6		6,4	53,2
ПСТ 62.9.2,5-1Т-11	3,0			4,2	17,1	24,3	13,0		37,3	4,8		4,8	1,6		6,4	43,7
ПСТ 63.9.3-1Т-11	3,0			5,1	17,1	25,2	13,4		38,7	4,8		4,8	1,6		6,4	45,1
ПСТ 62.12.2-1Т-11		4,4		4,8	21,9	31,1	17,3		48,4	4,8		4,8	1,6		6,4	54,8
ПСТ 62.12.2,3-1Т-11		4,4		5,5	21,9	31,8	17,5		49,3	4,8		4,8	1,6		6,4	55,7
ПСТ 62.12.2,5-1Т-11		4,4		5,8	21,9	32,1	17,5		49,6	4,8		4,8	1,6		6,4	56,0
ПСТ 63.12.3-1Т-11		4,4		7,7	21,9	34,0	17,8		51,8	4,8		4,8	1,6		6,4	58,2

В обозначении марок панелей условно опущена буква, обозначающая вид теплоизоляции

Рук. отд.	Смилянский	
Н. контр.	Двинянинов	
Рл. инж. пр.	Рудаков	
Рук. гр.	Гадаева	
Вед. инж.	Иванова	
Ст. инж.	Кузнецова	

432-12.1-00ВС

Ведомость расхода стали на панель кг

Стадия	Лист	Листов
Р		

ЦНИИПРОМЗДАНИЙ

Марка	Арматурные изделия: Арматурная сталь ГОСТ 5781-82							Итого	Проволока ГОСТ 6727-80		Итого	Закладные изделия: Сталь прокатная		Итого	Арматурная сталь ГОСТ 5781-82		Итого	Всего
	Класс А-I			Класс А-II	Класс А-III				Класс Вр-I			ГОСТ 8509-72*	ГОСТ 103-76		Класс А-III			
	Ø, мм								Ø, мм			Профиль			Ø, мм			
	14	16	18	10	6	8	12		4			L 56×5	6 8		10			
ПСТ 62.18.2-1Т-11			6,4	6,4		31,7		44,5	26,2		70,7	4,8		4,8	16		6,4	77,1
ПСТ 62.18.2,5-1Т-11			6,4	7,4		31,7		45,5	26,5		72,0	4,8		4,8	16		6,4	78,4
ПСТ 62.18.2,5-1Т-11			6,4	8,3		31,7		46,4	26,5		72,9	4,8		4,8	16		6,4	79,3
ПСТ 62.18.3-1Т-11			6,4	10,2		31,7		48,3	26,8		75,1	4,8		4,8	16		6,4	81,5
ПСТ 64.9.2-1Т-11	3,0			3,2		17,8		24,0	13,2		37,2	4,8		4,8	16		6,4	43,6
ПСТ 65.9.2,5-1Т-11	3,0			3,7		17,8		24,5	13,3		37,8	4,8		4,8	16		6,4	44,2
ПСТ 66.9.3-1Т-11	3,0			4,2		17,8		25,0	13,3		38,3	4,8		4,8	16		6,4	44,7
ПСТ 65.12.2-1Т-11	3,0			5,1		17,8		25,9	13,7		39,6	4,8		4,8	16		6,4	46,0
ПСТ 65.12.2,5-1Т-11		4,4		4,8		22,8		32,0	17,8		49,8	4,8		4,8	16		6,4	56,2
ПСТ 66.12.3-1Т-11		4,4		5,5		22,8		32,7	18,0		50,7	4,8		4,8	16		6,4	57,1
ПСТ 65.18.2-1Т-11		4,4		5,8		22,8		33,0	18,0		51,0	4,8		4,8	16		6,4	57,4
ПСТ 65.18.2,5-1Т-11		4,4		7,7		22,8		34,9	18,3		53,2	4,8		4,8	16		6,4	59,6
ПСТ 65.18.2,5-1Т-11			6,4	6,4		33,0		46,8	26,9		73,7	4,8		4,8	16		6,4	80,1
ПСТ 66.18.3-1Т-11			6,4	7,4		33,0		47,7	27,2		74,9	4,8		4,8	16		6,4	81,3
ПСТ 60.9.2-3Т-2			6,4	8,3		33,0		48,6	27,5		76,1	4,8		4,8	16		6,4	82,5
ПСТ 60.9.2,5-3Т-2	3,0			10,2		33,0		48,6	27,5		76,1	4,8		4,8	16		6,4	82,5
ПСТ 60.9.3-2Т-2	3,0			3,2	11,9		36,9	52,0	6,8		58,8	5,2	4,6	9,8	7,9		11,7	70,5
ПСТ 60.12.2-3Т-2	3,0			3,7	11,9		36,9	52,5	6,8		59,3	5,2	4,6	9,8	7,9		11,7	71,0
ПСТ 60.12.2,5-3Т-2		4,4		4,2	11,9		36,9	53,0	6,8		59,8	5,2	4,6	9,8	7,9		11,7	71,5
ПСТ 60.12.2,5-3Т-2		4,4		5,1	11,9		36,9	53,9	6,8		60,7	5,2	4,6	9,8	7,9		11,7	72,4
ПСТ 60.12.3-2Т-2		4,4		4,8	15,8		47,4	67,4	9,2		76,6	5,2	4,6	9,8	7,9		11,7	88,3
				5,5	15,8		47,4	68,1	9,2		77,3	5,2	4,6	9,8	7,9		11,7	89,0
				5,8	15,8		47,4	68,4	9,2		77,6	5,2	4,6	9,8	7,9		11,7	89,3
				7,7	15,8		47,4	70,3	9,2		79,5	5,2	4,6	9,8	7,9		11,7	91,2

См. примечание на листе 1

Инв. № подл. | Подпись и дата | Взам. инв. №

Марка	Арматурные изделия										Закладные изделия							Всего
	Арматурная сталь ГОСТ 5781-82						Итого	Проволока ГОСТ 6727-80		Итого	Сталь прокатная			Арматурная сталь			Итого	
	Класс А-I		Класс А-II	Класс А-III				Класс Вр-I			ГОСТ 8509-72*	ГОСТ 103-76		ГОСТ 5781-82				
	Ф, мм							Ф, мм			Профиль			Класс А-III				
	14	16	18	10	6	12		4			L 56×5	δ 8		Ф, мм				
ПСТ 62.18.2-3Т-2			8,4	6,4	23,8	68,5	105,1	14,1		119,2	5,2	4,6	9,8	10	7,9		17,7	136,9
ПСТ 62.18.23-3Т-2			8,4	7,4	23,8	68,5	106,1	14,1		120,2	5,2	4,6	9,8		7,9		17,7	137,9
ПСТ 62.18.25-3Т-2			6,4	8,3	23,8	68,5	107,0	14,1		121,1	5,2	4,6	9,8		7,9		17,7	138,8
ПСТ 62.18.3-2Т-2				10,2	23,8	68,5	108,9	14,1		123,0	5,2	4,6	9,8		7,9		17,7	140,7
ПСТ 62.9.2-3Т-21	3,0			3,2	12,3	38,4	56,9	7,5		64,4	5,2	4,6	9,8		7,9		17,7	82,1
ПСТ 62.9.23-3Т-21	3,0			3,7	12,3	38,4	57,4	7,6		65,0	5,2	4,6	9,8		7,9		17,7	82,7
ПСТ 62.9.25-3Т-21	3,0			4,2	12,3	38,4	57,9	7,6		65,5	5,2	4,6	9,8		7,9		17,7	83,2
ПСТ 62.9.3-2Т-21	3,0			5,1	12,3	38,4	58,8	8,0		66,8	5,2	4,6	9,8		7,9		17,7	84,5
ПСТ 62.12.2-3Т-21		4,4		4,8	16,4	49,3	74,9	10,0		84,9	5,2	4,6	9,8		7,9		17,7	102,6
ПСТ 62.12.23-3Т-21		4,4		5,5	16,4	49,3	75,6	10,2		85,8	5,2	4,6	9,8		7,9		17,7	103,5
ПСТ 62.12.25-3Т-21		4,4		5,8	16,4	49,3	75,9	10,2		86,1	5,2	4,6	9,8		7,9		17,7	103,8
ПСТ 62.12.3-2Т-21		4,4		7,7	16,4	49,3	77,8	10,5		88,3	5,2	4,6	9,8		7,9		17,7	106,0
ПСТ 62.18.2-3Т-21			6,4	6,4	24,5	74,2	108,5	15,3		123,8	5,2	4,6	9,8		7,9		17,7	141,5
ПСТ 63.18.23-3Т-21			6,4	7,4	24,5	74,2	109,5	15,6		125,1	5,2	4,6	9,8		7,9		17,7	142,8
ПСТ 63.18.25-3Т-21			6,4	8,3	24,5	74,2	110,4	15,6		126,0	5,2	4,6	9,8		7,9		17,7	143,7
ПСТ 63.18.3-2Т-21			6,4	10,2	24,5	74,2	112,3	15,9		128,2	5,2	4,6	9,8		7,9		17,7	143,9
ПСТ 65.9.2-3Т-21	3,0			3,2	12,7	39,9	58,8	7,6		66,4	5,2	4,6	9,8		7,9		17,7	84,1
ПСТ 65.9.23-3Т-21	3,0			3,7	12,7	39,9	59,3	7,7		67,0	5,2	4,6	9,8		7,9		17,7	84,7
ПСТ 65.9.25-3Т-21	3,0			4,2	12,7	39,9	59,8	7,7		67,5	5,2	4,6	9,8		7,9		17,7	85,2
ПСТ 65.9.3-2Т-21	3,0			5,1	12,7	39,9	60,7	8,1		68,8	5,2	4,6	9,8		7,9		17,7	86,5

См. примечание на листе 1

Марка	Арматурные изделия: Арматурная сталь ГОСТ 5781-82 класс А-I, ф, мм 14	16	18	класс А-II, ф, мм 10	6	класс А-III, ф, мм 12	Итого	Проволока ГОСТ 6727-80 класс Вр-I, ф, мм 4	Итого	Закладные изделия: Сталь прокатная ГОСТ 8509-72* профиль L 56×5	ГОСТ 103-76 8	Итого	Арматурная сталь ГОСТ 5781-82 класс А-III, ф, мм 10	Итого	Всего
ПСТ 66.12.2 – 3Т-21		4,4		4,8	16,9	51,3	47,4	10,3	87,7	5,2	4,6	9,8	7,9	17,7	105,4
ПСТ 66.12.23 – 3Т-21		4,4		5,5	16,9	51,3	78,1	10,5	88,6	5,2	4,6	9,8	7,9	17,7	106,3
ПСТ 66.12.25 – 3Т-21		4,4		5,8	16,9	51,3	78,4	10,5	88,9	5,2	4,6	9,8	7,9	17,7	106,6
ПСТ 66.12.3 – 2Т-21		4,4		7,7	16,9	51,3	80,3	10,8	91,1	5,2	4,6	9,8	7,9	17,7	108,8
ПСТ 66.18.2 – 3Т-21			6,4	6,4	25,3	74,1	112,2	15,6	127,8	5,2	4,6	9,8	7,9	17,7	145,5
ПСТ 66.18.23 – 3Т-21			6,4	7,4	25,3	74,1	113,2	15,9	129,1	5,2	4,6	9,8	7,9	17,7	146,8
ПСТ 66.18.25 – 3Т-21			6,4	8,3	25,3	74,1	114,1	15,9	130,0	5,2	4,6	9,8	7,9	17,7	147,7
ПСТ 66.18.3 – 2Т-21			6,4	10,2	25,3	74,1	116,0	16,2	132,2	5,2	4,6	9,8	7,9	17,7	149,9
ПСТ 60.9.2 – 3Т-3	3,0			3,2	11,9	39,9	55,0	6,8	61,8	5,2	5,7	10,9	8,5	19,5	81,3
ПСТ 60.9.23 – 3Т-3	3,0			3,7	11,9	36,9	53,5	6,8	60,3	5,2	5,7	10,9	8,5	19,5	79,8
ПСТ 60.9.25 – 3Т-3	3,0			4,2	11,9	36,9	53,0	6,8	59,8	5,2	5,7	10,9	8,6	19,5	79,3
ПСТ 60.9.3 – 2Т-3	3,0			5,1	11,9	36,9	54,9	6,8	61,7	5,2	5,7	10,9	8,6	19,5	81,2
ПСТ 60.12.2 – 3Т-3		4,4		4,8	15,8	47,4	72,4	9,2	81,6	5,2	5,7	10,9	8,6	19,5	101,1
ПСТ 60.12.23 – 3Т-3		4,4		5,5	15,8	47,4	73,1	9,2	82,3	5,2	5,7	10,9	8,6	19,5	101,8
ПСТ 60.12.25 – 3Т-3		4,4		5,8	15,8	47,4	73,4	9,2	82,6	5,2	5,7	10,9	8,6	19,5	102,1
ПСТ 60.12.3 – 2Т-3		4,4		7,7	15,8	47,4	75,3	9,2	84,5	5,2	5,7	10,9	8,6	19,5	104,0
ПСТ 60.18.2 – 3Т-3			6,4	6,4	23,8	68,5	105,1	14,1	119,2	5,2	5,7	10,9	8,6	19,5	138,7
ПСТ 60.18.23 – 3Т-3			6,4	7,4	23,8	68,5	105,1	14,1	119,2	5,2	5,7	10,9	8,6	19,5	138,7
ПСТ 60.18.25 – 3Т-3			6,4	8,3	23,8	68,5	106,0	14,1	120,1	5,2	5,7	10,9	8,6	19,5	139,6
ПСТ 60.18.3 – 2Т-3			6,4	10,2	23,8	68,5	108,9	14,1	123,0	5,2	5,7	10,9	8,6	19,5	142,5

См. примечание на листе 1

Марка	Арматурные изделия									Закладные изделия						
	Арматурная сталь ГОСТ 5781-82						Итого	Проволока ГОСТ 6727-80		Итого	Сталь прокатная			Итого	Арматурная сталь ГОСТ 5781-82	Итого	Всего
	Класс А-I		Класс А-II		Класс А-III			Класс Вр-I			ГОСТ 8509-72*		ГОСТ 103-76		Класс А-III		
	ф, мм							ф, мм			Профиль				ф, мм		
	16	14	10	6	8	12		4			L 56×5	L 63×6	5 8		10		
ПСТ 60.12.2-1Т-4	4,4		4,8		21,2		30,4	16,3		46,7	4,2			4,2	16	5,8	52,5
ПСТ 60.12.2,3-1Т-4	4,4		5,5		21,2		31,1	16,3		47,4	4,2			4,2	16	5,8	53,2
ПСТ 60.12.25-1Т-4	4,4		5,8		21,2		31,4	16,3		47,7	4,2			4,2	16	5,8	53,5
ПСТ 60.12.3-1Т-4	4,4		7,7		21,2		33,3	16,3		49,6	4,2			4,2	16	5,8	55,4
ПСТ 60.12.2-3Т-5	4,4		4,8	15,8		47,4	72,4	9,2		81,6	4,2		2,3	6,5	30	9,5	91,1
ПСТ 60.12.2,3-3Т-5	4,4		5,5	15,8		47,4	73,1	9,2		82,3	4,2		2,3	6,5	30	9,5	91,8
ПСТ 60.12.25-3Т-5	4,4		5,8	15,8		47,4	73,4	9,2		82,6	4,2		2,3	6,5	30	9,5	92,1
ПСТ 60.12.3-2Т-5	4,4		7,7	15,8		47,4	75,3	9,2		84,5	4,2		2,3	6,5	30	9,5	94,0
ПСТ 60.12.2-3Т-6	4,4		4,8	15,8		47,4	72,4	9,2		81,6	4,2		2,9	7,1	34	10,5	92,1
ПСТ 60.12.2,3-3Т-6	4,4		5,5	15,8		47,4	73,1	9,2		82,3	4,2		2,9	7,1	34	10,5	92,8
ПСТ 60.12.25-3Т-6	4,4		5,8	15,8		47,4	73,4	9,2		82,6	4,2		2,9	7,1	34	10,5	93,1
ПСТ 60.12.3-2Т-6	4,4		7,7	15,8		47,4	75,3	9,3		84,5	4,2		2,9	7,1	34	10,5	95,0
ПСТ 30.12.2-1Т		3,0	2,4				5,4	13,6		19,0	4,8	2,0		6,8	32	10,0	29,0
ПСТ 30.12.2,3-1Т		3,0	2,8				5,8	13,6		19,4	4,8	2,0		6,8	32	10,0	29,4
ПСТ 30.12.25-1Т		3,0	3,1				6,1	13,6		19,7	4,8	2,0		6,8	32	10,0	29,7
ПСТ 30.12.3-1Т		3,0	3,8				6,8	13,6		20,4	4,8	2,0		6,8	32	10,0	30,4
ПСТ 30.18.2-1Т		3,0	3,2				6,2	20,6		26,8	4,8	2,0		6,8	32	10,0	36,8
ПСТ 30.18.2,3-1Т		3,0	3,7				6,7	20,6		27,3	4,8	2,0		6,8	32	10,0	37,3
ПСТ 30.18.25-1Т		3,0	4,2				7,2	20,6		27,8	4,8	2,0		6,8	32	10,0	37,8
ПСТ 30.18.3-1Т		3,0	5,1				8,1	20,6		28,8	4,8	2,0		6,8	32	10,0	38,8
ПСТ 12.12.2-1Т		1,5	1,2				2,7	5,3		8,0	4,8	2,0		6,8	32	10,0	18,0
ПСТ 12.12.2,3-1Т		1,5	1,4				2,9	5,3		8,2	4,8	2,0		6,8	32	10,0	18,2
ПСТ 12.12.25-1Т		1,5	1,6				3,1	5,3		8,4	4,8	2,0		6,8	32	10,0	18,4
ПСТ 12.12.3-1Т		1,5	1,9				3,4	5,3		8,7	4,8	2,0		6,8	31	10,0	18,7

См. примечание на листе 1.

Марка	Арматурные изделия					Закладные изделия				Всего
	Арматурная сталь		Итого	Проволока	Итого	Сталь прокатная		Арматурная сталь	Итого	
	ГОСТ 5781-82			ГОСТ 6727-80		ГОСТ 8509-72*	ГОСТ 103-76	ГОСТ 5781-82		
	Класс А-I	Класс А-II		класс Вр-I		Профиль		класс А-III		
	Ф, мм			Ф, мм				Ф, мм		
	14	10		4		L 56×5	L 63×6	10		
ПСТ 12.12.2 – 1Т	1,5	1,6	3,1	8,0	11,1	4,8	2,0	3,2	10,0	21,1
ПСТ 12.18.23 – 1Т	1,5	1,8	3,3	8,0	11,3	4,8	2,0	3,2	10,0	21,3
ПСТ 12.18.25 – 1Т	1,5	2,1	3,6	8,0	11,6	4,8	2,0	3,2	10,0	21,6
ПСТ 12.18.3 – 1Т	1,5	2,6	4,1	8,0	12,1	4,8	2,0	3,2	10,0	22,1
ПСТ 15.12.2 – 1Т	3,0	1,2	4,2	6,7	10,9	2,4	2,0	2,4	6,8	17,7
ПСТ 15.12.23 – 1Т	3,0	1,4	4,4	6,7	11,1	2,4	2,0	2,4	6,8	17,9
ПСТ 15.12.25 – 1Т	3,0	1,6	4,6	6,7	11,3	2,4	2,0	2,4	6,8	18,1
ПСТ 15.12.3 – 1Т	3,0	1,9	4,9	6,7	11,6	2,4	2,0	2,4	6,8	18,4
ПСТ 15.18.2 – 1Т	3,0	1,6	4,6	10,1	14,7	2,4	2,0	2,4	6,8	21,5
ПСТ 15.18.23 – 1Т	3,0	1,8	4,8	10,1	14,9	2,4	2,0	2,4	6,8	21,7
ПСТ 15.18.25 – 1Т	3,0	2,1	5,1	10,1	15,2	2,4	2,0	2,4	6,8	22,0
ПСТ 15.18.3 – 1Т	3,0	2,6	5,6	10,1	15,7	2,4	2,0	2,4	6,8	22,5
ПСТ 6.12.2 – 1Т	1,5	1,2	2,7	2,5	5,2	1,2	2,0	2,0	5,2	10,4
ПСТ 6.12.23 – 1Т	1,5	1,4	2,9	2,5	5,4	1,2	2,0	2,0	5,2	10,6
ПСТ 6.12.25 – 1Т	1,5	1,6	3,1	2,5	5,6	1,2	2,0	2,0	5,2	10,8
ПСТ 6.12.3 – 1Т	1,5	1,9	3,4	2,5	5,9	1,2	2,0	2,0	5,2	11,1
ПСТ 6.18.2 – 1Т	1,5	1,6	3,1	3,9	7,0	1,2	2,0	2,0	5,2	12,2
ПСТ 6.18.23 – 1Т	1,5	1,8	3,3	3,9	7,2	1,2	2,0	2,0	5,2	12,4
ПСТ 6.18.25 – 1Т	1,5	2,1	3,6	3,9	7,5	1,2	2,0	2,0	5,2	12,7
ПСТ 6.18.3 – 1Т	1,5	2,6	4,1	3,9	8,0	1,2	2,0	2,0	5,2	13,2

См. примечание на листе 1.

Формат	Зона	Поз.	Обозначение	Наименование	Кол. на исполн. 432-12.1-01-												Примечание
					-;12	01;13	02;14	03;15	04;16	05;17	06;18	07;19	08;20	09;21	10;22	11;23	
				Документация													
93			432-12.1-01 СБ	Сборочный чертеж													
93			1-00 ТО	Техническое описание													
93			1-00 ВС	Ведомость расхода стали													
				Сборочные единицы													
94		1	432-12.2-010	Сетка арматурная С1	1	1	1	1									
			-02	То же С3					1	1	1	1					
			-04	То же С5									1	1	1	1	
94		2	432-12.2-020	То же С7	1	1	1	1									
			-02	То же С9					1	1	1	1					
			-04	То же С11									1	1	1	1	
94		3	432-12 2-087	Петля для подъема П1	2	2	2	2									
			-01	То же П2					2	2	2	2					
			-02	То же П3									2	2	2	2	
94		4	432-12.2-088	Связь гибкая К1	16				24				32				
			-01	То же К2		16				24				32			
			-02	То же К3			16				24				32		
			-03	То же К4				16				24				32	
94		5	432-12. 2-090	Изделие закладное М1	4	4	4	4	4	4	4	4	4	4	4	4	
				Материалы													
				Бетон тяжелый М300	0,79	0,79	0,79	0,79	1,06	1,06	1,06	1,06	1,6	1,6	1,6	1,6	
			ГОСТ 15588-70*	Пенополистирол	0,26	0,39	0,53	0,79	0,35	0,53	0,71	1,06	0,53	0,8	1,06	1,6	$м^3$
			ГОСТ 9573-82	Плиты минераловатные	0,26	0,39	0,53	0,79	0,35	0,53	0,71	1,06	0,53	0,8	1,06	1,6	$м^3$ только для исполн. от 00 до 11
			ГОСТ 2228-81 Е	Бумага мешочная	5,3	5,3	5,3	5,3	7,1	7,1	7,1	7,1	10,7	10,7	10,7	10,7	$м^3$ только $м^2$ для исполнений от 12 до 23

В графе „кол на исполн." даны обозначения панелей: первая группа цифр относится к панелям с теплоизоляцией из пенополистирола, вторая - для панелей из минераловатных плит

Рук отд	Смилянский	
Н. контр.	Данилянинов	
Рл. инж. пр.	Рудаков	
Рук. гр.	Гадаева	
Вед. инж.	Иванова	
Ст. инж.	Кузнецова	

432-12 1-01

Панель рядовая

Стадия	Лист	Листов
Р		1

ЦНИИПРОМЗДАНИЙ

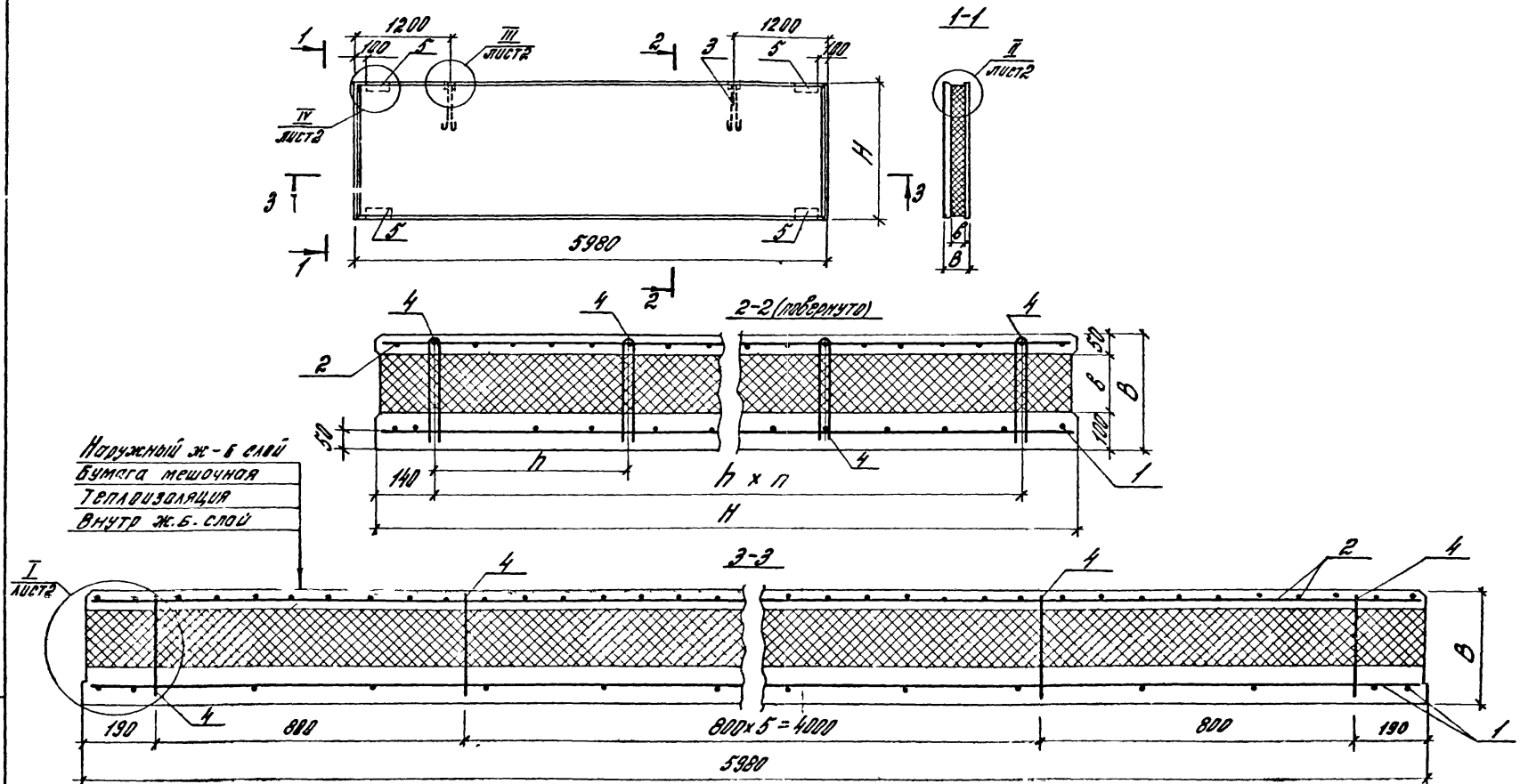

1 Бумага мешочная укладывается только при теплоизоляции из минераловатных плит.
2. Таблицу исполнений см. на листе 3.

Рук отд	Смилянский		
Н. контр.	Дениянинова		
Рл. инж. пр.	Рудаков		
Рук. пр.	Падаева		
Вед. инж.	Иванова		
Ст. инж.	Кузнецова		

432-12.1-01СБ

Панель рядовая
Сборочный чертеж

Стадия	Масса	Масштаб
Р	см. табл.	1:50

Лист 1 | Листов 3

ЦНИИПРОМЗДАНИЯ

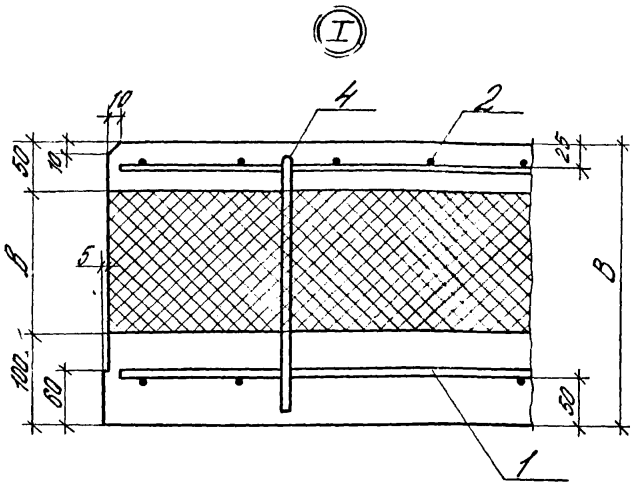

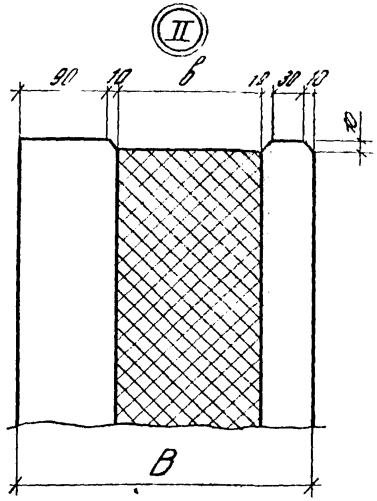

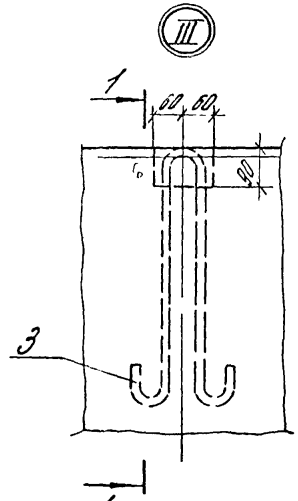

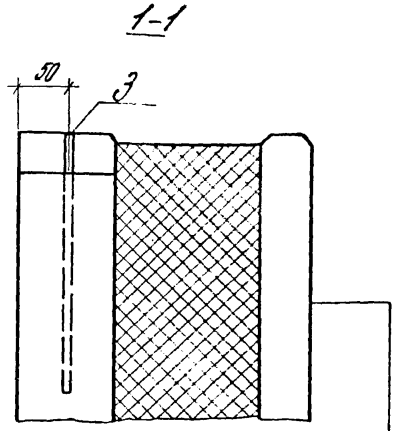

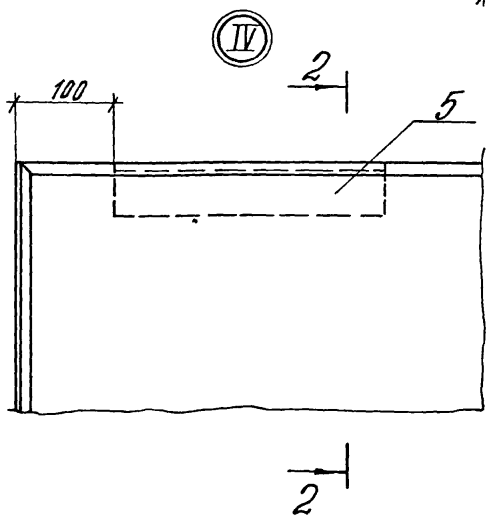

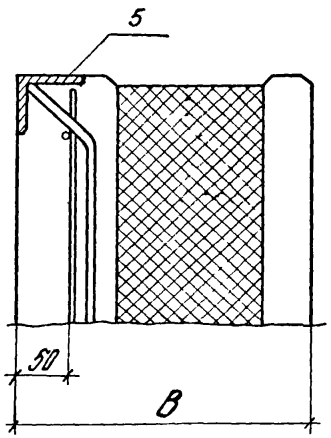

Наружный ж.-б. слой
Бумага мешочная
Теплоизоляция

Обозначение	Марка	Размеры, мм H	h	B	b	Кол. изд. в п.	Масса, т	Примечание
432-12.1-01	ПСТ 60.9.2-1Т-ПН	880	600	200	50	1	2.0	
-01	ПСТ 60.9.23-1Т-ПП			225	75		2.0	
-02	ПСТ 60.9.25-1Т-ПП			250	100		2.0	
-03	ПСТ 60.9.3-1Т-ПП			300	150		2.0	
-04	ПСТ 60.12.2-1Т-ПН	1180	400	200	50	2	2.7	
-05	ПСТ 60.12.23-1Т-ПП			225	75		2.7	
-06	ПСТ 60.12.25-1Т-ПП			250	100		2.7	
-07	ПСТ 60.12.3-1Т-ПП			300	150		2.7	
-08	ПСТ 60.18.2-1Т-ПП	1780	500	200	50	3	4.0	
-09	ПСТ 60.18.23-1Т-ПП			225	75		4.0	
-10	ПСТ 60.18.25-1Т-ПП			250	100		4.0	
-11	ПСТ 60.18.3-1Т-ПП			300	150		4.0	

Обозначение	Марка	Размеры, мм H	h	B	b	Кол. изд. в п.	Масса, т	Примечание
432-12.1-01-12	ПСТ 60.9.2-1Т-М1	880	600	200	50	1	2.0	
-13	ПСТ 60.9.23-1Т-М1			230	80		2.1	
-14	ПСТ 60.9.25-1Т-М1			250	100		2.1	
-15	ПСТ 60.9.3-1Т-М1			300	150		2.1	
-16	ПСТ 60.12.2-1Т-М1	1180	400	200	50	2	2.7	
-17	ПСТ 60.12.23-1Т-М1			230	80		2.7	
-18	ПСТ 60.12.25-1Т-М1			250	100		2.8	
-19	ПСТ 60.12.3-1Т-М1			300	150		2.8	
-20	ПСТ 60.18.2-1Т-М1	1780	500	200	50	3	4.1	
-21	ПСТ 60.18.23-1Т-М1			230	80		4.1	
-22	ПСТ 60.18.25-1Т-М1			250	100		4.2	
-23	ПСТ 60.18.3-1Т-М1			300	150		4.2	

Формат	Зона	Поз.	Обозначение	Наименование	Кол. на целлон. ;-24	02,26	06,28	08,30	08,32	10,34	12,36	14,38	16,40	18,42	20,44	22,46	Примечание
				Документация													
А3			432-21-02 СБ	Сборочный чертеж													
А3			432-21-00ТО	Техническое описание													
А3			432-21-00ВС	Ведомость расхода стали													
				Сборочные единицы													
А4	1		432-12-030	Сетка арматурная С19	1	1	1	1									
			-02	То же С15					1	1	1	1					
			-04	То же С17									1	1	1	1	
А4	2		432-12-040	То же С10	1	1	1	1									
			-02	То же С21					1	1	1	1					
			-04	То же С23									1	1	1	1	
А4	4		432-12-050	То же С25	1												
			-01	То же С26		1	1										
			-02	То же С27				1									
			-03	То же С28					1								
			-04	То же С29						1	1						
			-05	То же С30								1					
			-06	То же С31									1				
			-07	То же С32										1	1		
			-08	То же С33												1	
А4	3		432-12-087	Петля для подъема П1	2	2	2	2									
			-01	То же П2					2	2	2	2					
			-02	То же П3									2	2	2	2	
А4	4		432-12-088	Связь гибкая К1	16				24				32				
			-01	То же К2		16				24				32			
			-02	То же К3			16				24				32		

См. примечания на листе 2

Инв. № подл. | Подпись и дата | Взам. инв. №

Нач. отд.	Сычевский		
Н. контр.	Обухович		
Гл. спец.	Рудой		
Нач. гр.	Гудилин		
Гл. инж.	Новик		

432-12.1-02

Панель стеновая для узлов при привязке „0"

Стадия	Лист	Листов
Р	1	2

ЦНИИПРОМЗЛАНИЙ

Поз.	Зона	Поз.	Обозначение	Наименование	Кол. на испол. 1.432-12.1-02-													Примечание
					-.24	02.25	04.26	06.30	08.32	10.34	12.35	14.38	16.40	18.42	20.44	22.47		
84		4	432-12.2-088-03	Связь гибкая К4				16				24				32		
84		5	432-12.2-090	Изделие закладное М1	4	4	4	4	4	4	4	4	4	4	4	4		
				Материалы														
				Бетон тяжелый М 300	0.82	0.82	0.83	0.84	1.10	1.10	1.11	1.12	1.65	1.66	1.68	1.69		м³
				Пенополистирол по ГОСТ 15588-70*	0.27	0.41	0.55	0.82	0.37	0.56	0.74	1.12	0.55	0.85	1.12	1.69		м³ только для испол. от 01.00 до 23
				Плиты минераловатные по ГОСТ 9573-82	0.27	0.41	0.55	0.84	0.37	0.56	0.74	1.12	0.55	0.85	1.12	1.69		м³ только для испол. от 24 до 47
				Бумага мешочная по ГОСТ 2228-81Е	5.6	5.6	5.6	5.7	7.6	7.6	7.5	7.7	11.3	11.3	11.4	11.5		м² только для испол. от 24 до 47

1. В графе „кол на испол" даны обозначения панелей: первая группа цифр относится к панелям с теплоизоляцией из пенополистирола, вторая - для панелей из минераловатных плит.
2. Спецификация изделий и материалов для панелей правых марок та же, что и для обратных, поэтому обозначения обратных марок опущены

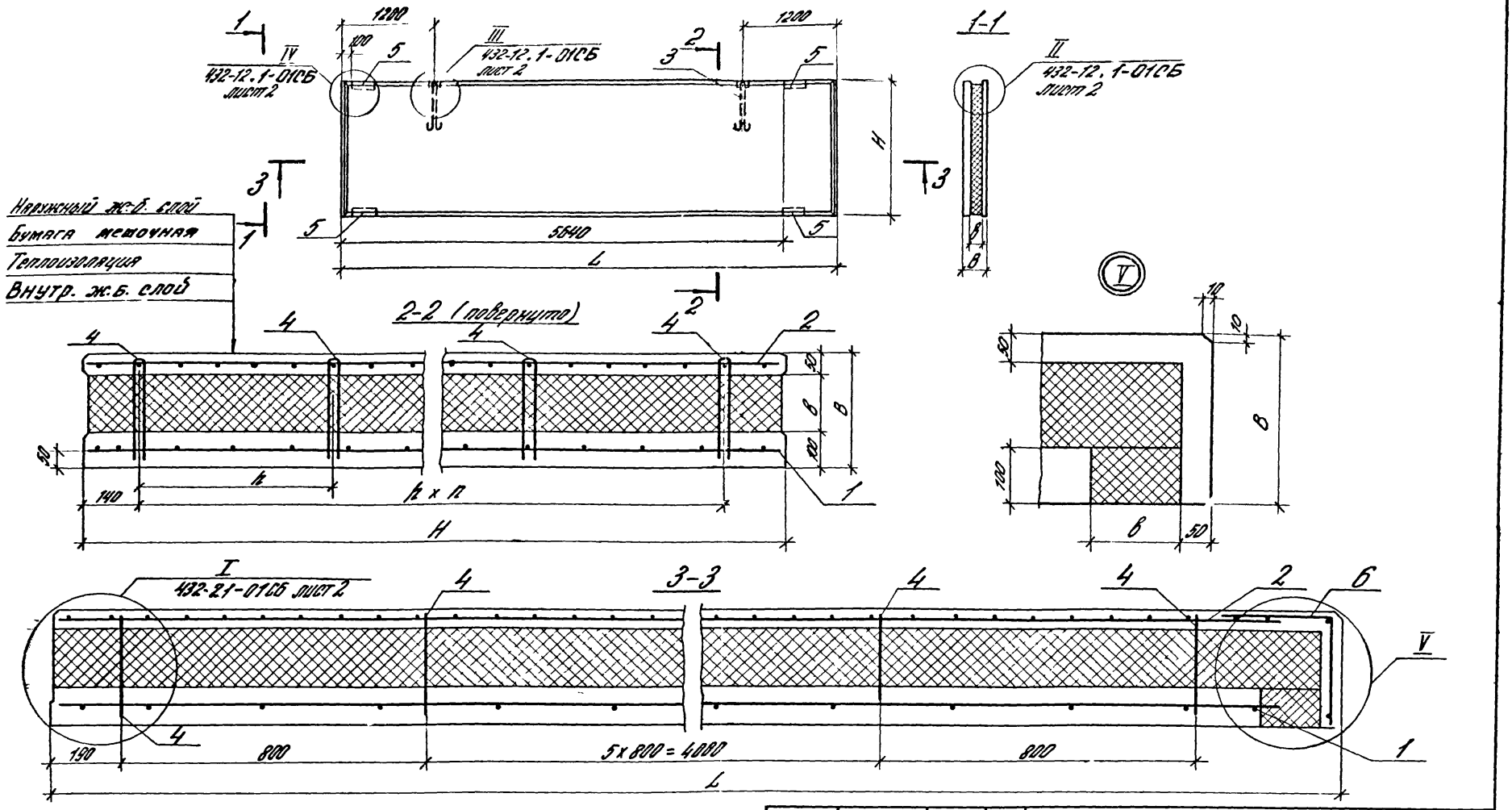

Мешочная бумага укладываются только при теплоизоляции из минераловатных плит.
2. Таблицу исполнений см. на листе 2.

Рук. отд.	Смилянский		
Н. контр.	Двинянинова		
Гл. инж. пр.	Рудаков		
Рук. гр.	Гадаева		
Вед. инж.	Иванова		
Ст. инж.	Кузнецова		

432-12.1-02СБ

Панель стеновая для углов при привязке „0". Сборочный чертеж

Стадия	Масса	Масштаб
Р	см. табл.	1:50
Лист 1	Листов 2	

ЦНИИПРОМЗДАНИЙ

Взам. инв. № | Подпись и дата

Обозначение	Марка	Размеры, мм H	h	L	B	b	Кол. шасси n	Масса т	Примечание
432-12.1-02-01	ПСТ 62.9.2-1Т-П11	880	600	6230	200	50	1	2.1	Зеркальное отражение
-02	ПСТ 62.9.2-1Т-П12								
-03	ПСТ 63.9.23-1Т-П11			6255	225	75		2.1	Зеркальное отражение
-04	ПСТ 63.9.23-1Т-П12								
-05	ПСТ 63.9.25-1Т-П11			6280	250	100		2.1	Зеркальное отражение
-06	ПСТ 63.9.25-1Т-П12								
-07	ПСТ 63.9.3-1Т-П11			6330	300	150		2.1	Зеркальное отражение
-08	ПСТ 63.9.3-1Т-П12								
-09	ПСТ 62.12.2-1Т-П11	1180	400	6230	200	50	2	2.8	Зеркальное отражение
-10	ПСТ 62.12.2-1Т-П12								
-11	ПСТ 63.12.23-1Т-П11			6255	225	75		2.8	Зеркальное отражение
-12	ПСТ 63.12.23-1Т-П12								
-13	ПСТ 63.12.25-1Т-П11			6280	250	100		2.8	Зеркальное отражение
-14	ПСТ 63.12.25-1Т-П12								
-15	ПСТ 63.12.3-1Т-П11			6330	300	150		2.8	Зеркальное отражение
-16	ПСТ 63.12.3-1Т-П12								
-17	ПСТ 62.18.2-1Т-П11	1780	500	6230	200	50	3	4.2	Зеркальное отражение
-18	ПСТ 62.18.2-1Т-П12								
-19	ПСТ 63.18.23-1Т-П11			6255	225	75		4.2	Зеркальное отражение
-20	ПСТ 63.18.23-1Т-П12								
-21	ПСТ 63.18.25-1Т-П11			6280	250	100		4.2	Зеркальное отражение
-22	ПСТ 63.18.25-1Т-П12								
-23	ПСТ 63.18.3-1Т-П11			6330	300	150		4.3	Зеркальное отражение
	ПСТ 63.18.3-1Т-П12								

Обозначение	Марка	Размеры, мм H	h	L	B	b	Кол. шасси n	Масса т	Примечание
432-12.1-02-24	ПСТ 62.9.2-1Т-М11	880	600	6230	200	50	1	2.1	Зеркальное отражение
-25	ПСТ 62.9.2-1Т-М12								
-26	ПСТ 63.9.23-1Т-М11			6255	230	80		2.1	Зеркальное отражение
-27	ПСТ 63.9.23-1Т-М12								
-28	ПСТ 63.9.25-1Т-М11			6280	250	100		2.1	Зеркальное отражение
-29	ПСТ 63.9.25-1Т-М12								
-30	ПСТ 63.9.3-1Т-М11			6330	300	150		2.1	Зеркальное отражение
-31	ПСТ 63.9.3-1Т-М12								
-32	ПСТ 62.12.2-1Т-М11	1180	400	6230	200	50	2	2.8	Зеркальное отражение
-33	ПСТ 62.12.2-1Т-М12								
-34	ПСТ 63.12.23-1Т-М11			6255	230	80		2.8	Зеркальное отражение
-35	ПСТ 63.12.23-1Т-М12								
-36	ПСТ 63.12.25-1Т-М11			6280	250	100		2.9	Зеркальное отражение
-37	ПСТ 63.12.25-1Т-М12								
-38	ПСТ 63.12.3-1Т-М11			6330	300	150		2.9	Зеркальное отражение
-39	ПСТ 63.12.3-1Т-М12								
-40	ПСТ 62.18.2-1Т-М11	1780	500	6230	200	50	3	3.0	Зеркальное отражение
-41	ПСТ 62.18.2-1Т-М12								
-42	ПСТ 63.18.23-1Т-М11			6255	230	80		4.2	Зеркальное отражение
-43	ПСТ 63.18.23-1Т-М12								
-44	ПСТ 63.18.25-1Т-М11			6280	250	100		4.3	Зеркальное отражение
-45	ПСТ 63.18.25-1Т-М12								
-46	ПСТ 63.18.3-1Т-М11			6330	300	150		4.4	Зеркальное отражение
-47	ПСТ 63.18.3-1Т-М12							4.5	Зеркальное отражение

Формат	Зона	Поз.	Обозначение	Наименование	Кол. на испол. 432-12.1-03												Примечание
					-24	03.26	09.28	05.30	08.32	10.34	12.36	14.38	15.40	10.42	09.44	25.46	
				Документация													
А3			432-121-03 СБ	Сборочный чертеж													
А3			432-12.21-00 ТО	Техническое описание													
А3			432-12.21-00 ВС	Ведомость расхода стали													
				Сборочные единицы													
А4		1	432-12.22-080	Ветка арматурная С36	1	1	1	1									
			-02	То же С36					1	1	1	1					
			-04	То же С38									1	1	1	1	
А4		2	432-122-010	То же С40	1	1	1	1									
			-02	То же С42					1	1	1	1					
			-04	То же С44									1	1	1	1	
А4		4	432-122-050	То же С25	1												
			-01	То же С26		1	1										
			-02	То же С27				1									
			-03	То же С28					1								
			-04	То же С29						1	1						
			-05	То же С30								1					
			-06	То же С31									1				
			-07	То же С32										1	1		
			-08	То же С33												1	
А4		3	432-122-087	Петля для подвета П1	2	2	2	2									
			-01	То же П2					2	2	2	2					
			-02	То же П3									2	2	2	2	

Примечания см. на листе 2.

Гл. инж. проекта	Стапанский		432-12.1-03
Н. контр.	Рубцов		
Рук. гр.	Рубцов		Понизь стеновая для условий при крановом. 250
Инж.	Гордова		Стадия: Р; Лист: 1; Листов: 2
Инж.	Иванова		ЦНИИПромзданий
Инж.	Шапиченко		

Формат	Зона	Поз.	Обозначение	Наименование	Кол. на исполн. 432-12.1-03-												Примечание
					-1,24	02,26	04,28	06,30	08,32	10,34	12,36	14,38	16,40	18,42	20,44	22,46	
А4		4	432-12.2.102	Связь гибкая К1	16				24				32				
			-01	То же К2		16				24				32			
			-02	То же К3			16				24				32		
			-03	То же К4				16				24				32	
А4		5	432-12.2.130	Изделие закладное М1	4	4	4	4	4	4	4	4	4	4	4	4	
				Материалы													
				Бетон тяжелый М300	0,86	0,86	0,86	0,87	1,15	1,15	1,16	1,17	1,73	1,73	1,74	1,76	$м^3$
				Пенополистирол по гост 15588-70*	0,29	0,49	0,57	0,86	0,38	0,58	0,77	1,17	0,58	0,87	1,16	1,76	$м^3$ только для исполн. от 00 до 23
				Плиты минераловатные по гост 9573-82	0,29	0,43	0,57	0,86	0,38	0,58	0,77	1,17	0,58	0,87	1,16	1,76	$м^3$ только для исполн. от 24 до 47
				Бумага мешочная по гост 2228-81Е	5,9	6,0	6,0	6,1	8,1	8,1	8,1	8,2	12,1	12,2	12,2	12,3	$м^2$ только для исполн. от 24 до 47

1. В графе „кол. на исполн." даны обозначения панелей: первая группа цифр относится к панелям с теплоизоляцией из пенополистирола, вторая – для панелей из минераловатных плит.
2. Спецификация изделий и материалов для панелей прямых марок та же, что и для обратных; поэтому обозначения обратных марок опущены

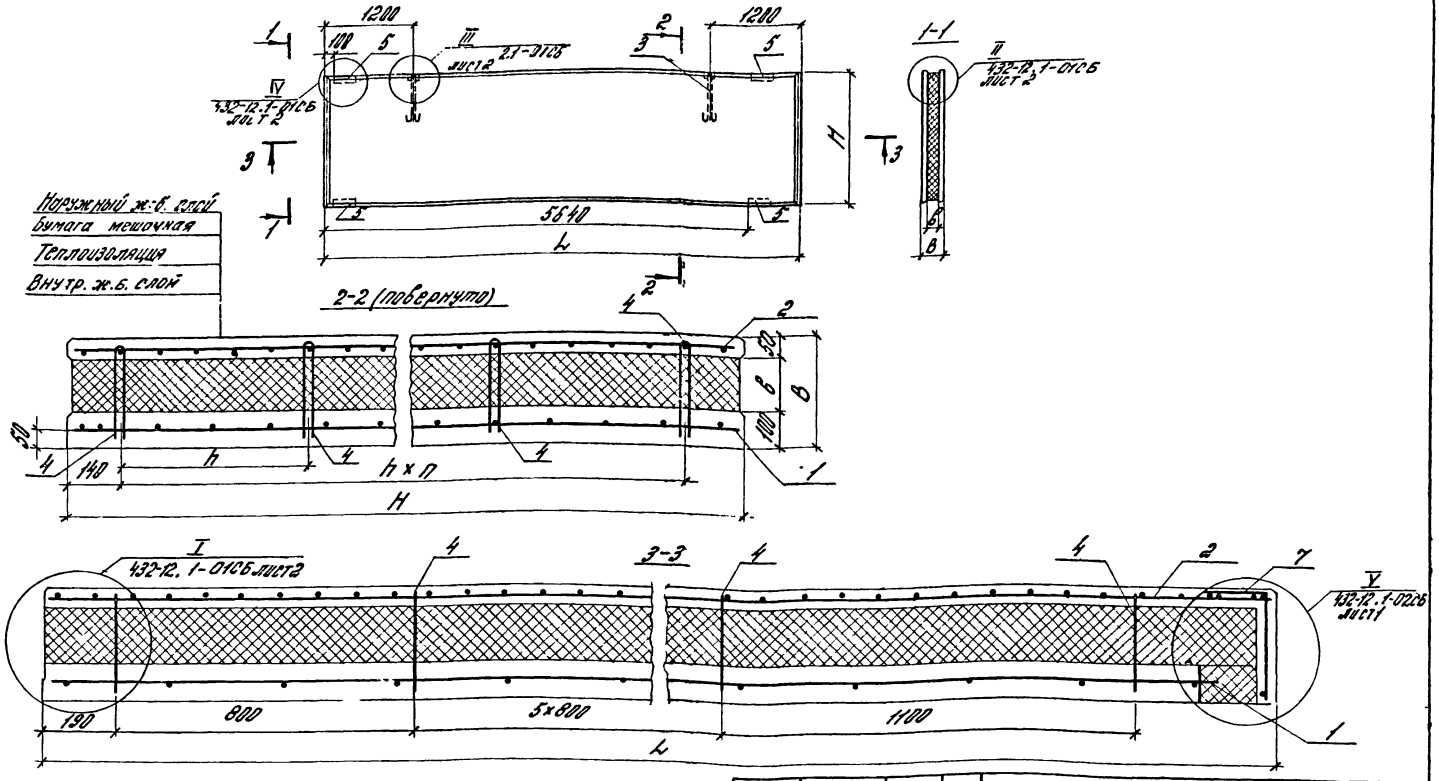

Мешочная бумага укладывается только при теплоизоляции из минераловатных плит.
2. Таблицу исполнений см. на листе 2.

Рук. отд.	Смирянский	
Н. контр.	Данилянинова	
Гл. инж. пр.	Рудаков	
Рук. гр.	Радаева	
Вед. инж.	Иванова	
Ст. инж.	Кузнецова	

432-12.1-03СБ

Панель стеновая для углов при привязке „250". Сборочный чертеж

Стадия	Масса	Масштаб
Р	см. табл.	1:50

Лист 1 | Листов 3

ЦНИИПРОМЗДАНИЙ

Обозначение	Марка	Размеры, мм H	h	L	B	B	Кол. плит п	Масса, т	Примечание
432-12.1-03	ПСТ 65.9.2-1Т-ПН	880	600	6480	200	50	1	2.2	Зеркальное отражение
-01	ПСТ 65.9.2-1Т-П12								
-02	ПСТ 65.9.23-1Т-ПН			6505	225	75		2.2	Зеркальное отражение
-03	ПСТ 65.9.23-1Т-П12								
-04	ПСТ 65.9.25-1Т-ПН			6530	250	100		2.2	Зеркальное отражение
-05	ПСТ 65.9.25-1Т-П12								
-06	ПСТ 66.9.3-1Т-ПН			6580	300	150		2.2	Зеркальное отражение
-07	ПСТ 66.9.3-1Т-П12								
-08	ПСТ 65.12.2-1Т-ПН	1180	400	6480	200	50	2	2.9	Зеркальное отражение
-09	ПСТ 65.12.2-1Т-П12								
-10	ПСТ 65.12.23-1Т-ПН			6505	225	75		2.9	Зеркальное отражение
-11	ПСТ 65.12.23-1Т-П12								
-12	ПСТ 65.12.25-1Т-ПН			6530	250	100		2.9	Зеркальное отражение
-13	ПСТ 65.12.25-1Т-П12								
-14	ПСТ 65.12.3-1Т-ПН			6580	300	150		3.0	Зеркальное отражение
-15	ПСТ 66.12.3-1Т-П12								
-16	ПСТ 65.18.2-1Т-ПН	1180	500	6480	200	50	3	4.3	Зеркальное отражение
-17	ПСТ 65.18.2-1Т-П12								
-18	ПСТ 65.18.23-1Т-ПН			6505	225	75		4.4	Зеркальное отражение
-19	ПСТ 65.18.23-1Т-П12								
-20	ПСТ 65.18.25-1Т-ПН			6530	250	100		4.4	Зеркальное отражение
-21	ПСТ 65.18.25-1Т-П12								
-22	ПСТ 66.18.3-1Т-ПН			6580	300	150		4.5	Зеркальное отражение
-23	ПСТ 66.18.3-1Т-П12								

Обозначение	Марка	Размеры, мм H	h	L	B	B	Кол. плит п	Масса, т	Примечание
432-12.1-03-24	ПСТ 65.9.2-1Т-МН	880	600	6480	200	50	1	2.2	Зеркальное отражение
-25	ПСТ 65.9.2-1Т-М12								
-26	ПСТ 65.9.23-1Т-МН			6505	230	80		2.2	Зеркальное отражение
-27	ПСТ 65.9.23-1Т-М12								
-28	ПСТ 65.9.25-1Т-МН			6530	250	100		2.2	Зеркальное отражение
-29	ПСТ 65.9.25-1Т-М12								
-30	ПСТ 66.9.3-1Т-МН			6580	300	150		2.3	Зеркальное отражение
-31	ПСТ 66.9.3-1Т-М12								
-32	ПСТ 65.12.2-1Т-МН	1180	400	6480	200	50	2	2.9	Зеркальное отражение
-33	ПСТ 65.12.2-1Т-М12								
-34	ПСТ 65.12.23-1Т-МН			6505	230	80		3.0	Зеркальное отражение
-35	ПСТ 65.12.23-1Т-М12								
-36	ПСТ 65.12.25-1Т-МН			6530	250	100		3.0	Зеркальное отражение
-37	ПСТ 65.12.25-1Т-М12								
-38	ПСТ 66.12.3-1Т-МН			6580	300	150		3.1	Зеркальное отражение
-39	ПСТ 66.12.3-1Т-М12								
-40	ПСТ 65.18.2-1Т-МН	1180	500	6480	200	50	3	4.4	Зеркальное отражение
-41	ПСТ 65.18.2-1Т-М12								
-42	ПСТ 65.18.23-1Т-МН			6505	230	80		4.4	Зеркальное отражение
-43	ПСТ 65.18.23-1Т-М12								
-44	ПСТ 65.18.25-1Т-МН			6530	250	100		4.5	Зеркальное отражение
45	ПСТ 65.18.25-1Т-М12								
-46	ПСТ 66.18.3-1Т-МН			6580	300	150		4.7	Зеркальное отражение
47	ПСТ 66.18.3-1Т-М12								

Формат	Зона	Поз	Обозначение	Наименование	Кол. на испол. 432-12.1-04- -12	-13	-14	-15	-16	-17	-18	-19	-20	-21	-22	-23	Примечание
				Документация													
А3			432-12.1-04 СБ	Сборочный чертеж													
А3			432-12.1-00ТО	Техническое описание													
А3			432-12.1-00ВС	Ведомость расхода стали													
				Сборочные единицы													
А4		1	432-122-010-01	Сетка арматурная С2	1	1	1	1									
			-03	То же С4					1	1	1	1					
			-05	То же С6									1	1	1	1	
А4		2	432-12.2-020-01	То же С8	1	1	1	1									
			-03	То же С10					1	1	1	1					
			-05	То же С12									1	1	1	1	
А4		3	432-12.2-087	Петля для подъема П1	2	2	2	2									
			-01	То же П2					2	2	2	2					
			-02	То же П3									2	2	2	2	
А4		4	432-12.2-088	Связь гибкая К1	16				24				32				
			-01	То же К2		16				24				32			
			-02	То же К3			16				24				32		
			-03	То же К4				16				24				32	
А4		5	432-12.2-090	Изделие закладное М1	4	4	4	4	4	4	4	4	4	4	4	4	
А4		6	432-12.2-110	То же М3	8	8	8	8	8	8	8	8	8	8	8	8	
				Материалы													
				Бетон тяжелый М300	0,79	0,79	0,79	0,79	1,06	1,06	1,06	1,06	1,6	1,6	1,6	1,6	м³
			ГОСТ 15588-70*	Пенополистирол	0,26	0,39	0,53	0,79	0,35	0,53	0,71	1,06	0,53	0,8	1,06	1,6	м³ только для изделий от 12 до 19
			ГОСТ 9573-82	Плиты минераловатные	0,26	0,39	0,53	0,79	0,35	0,53	0,71	1,06	0,53	0,8	1,06	1,6	м³ только для изделий от 20 до 23
			ГОСТ 2228-81Е	Бумага мешочная	5,3	5,3	5,3	5,3	7,1	7,1	7,1	7,1	10,7	10,7	10,7	10,7	м²

В графе „кол. на испол." цифры обозначения панелей, первая группа цифр относится к панелям с теплоизоляцией из пенополистирола, вторая – для панелей из минераловатных плит

Инв. № подл. | Подпись и дата | Взам. инв. №

Изм.	Кол. уч.	№ док.	Подп.	Дата

432-12.1-04

Панель – перемычка при ленточном остеклении

Стадия	Лист	Листов
Р		

ЦНИИПРОМЗДАНИЙ

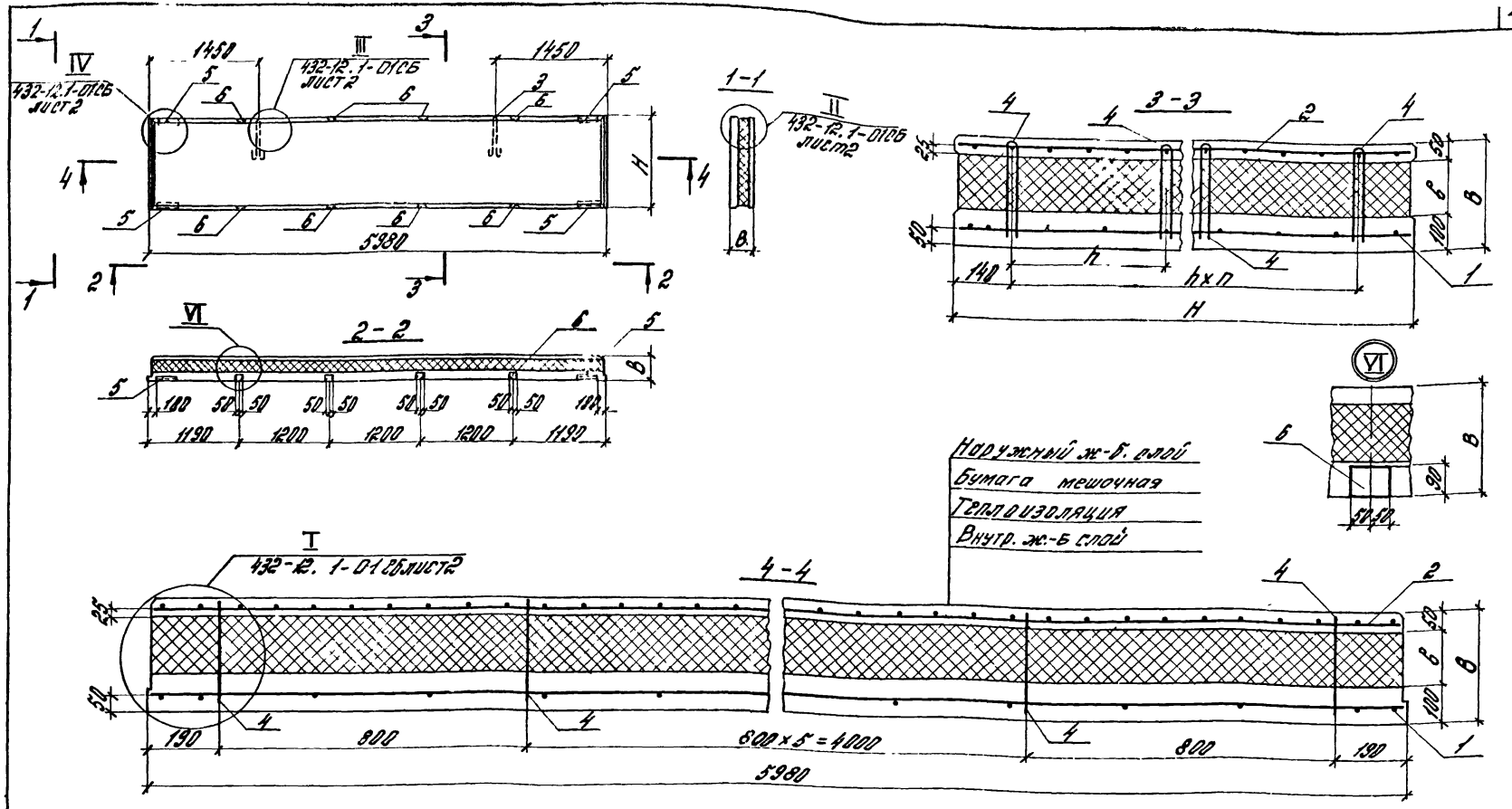

Мешочная бумага укладывается только при теплоизоляции из минераловатных плит.

2. Таблицу исполнений см. на листе 2.

Рук. отд.	Смиланский		
Н. контр.	Двинянинова		
Гл. инж. пр.	Рудаков		
Рук. гр.	Родзева		
Вед. инж.	Устинова		
Ст. инж.	Кудрявцев		

432-12.1-04СБ

Панель-перемычка при ленточном остеклении. Сборочный чертеж

Стадия	Масса	Масштаб
Р	см. табл.	1:50 1:10
Лист 1	Листов 2	

ЦНИИПРОМЗДАНИЙ

Обозначение	Марка	Размеры, мм				Кол. шлангов, п	Масса, т	Примечание
		Н	h	В	в			
432-12.1-04	ПСТ 60.9.2-3Т-П2	880	600	200	50	1	2,0	
-01	ПСТ 60.9.2,3-3Т-П2			225	75		2,0	
-02	ПСТ 60.9.2,5-3Т-П2			250	100		2,0	
-03	ПСТ 60.9.3-2Т-П2			300	150		2,0	
-04	ПСТ 60.12.2-3Т-П2	1180	400	200	50	2	2,7	
-05	ПСТ 60.12.2,3-3Т-П2			225	75		2,7	
-06	ПСТ 60.12.2,5-3Т-П2			250	100		2,7	
-07	ПСТ 60.12.3-2Т-П2			300	150		2,7	
-08	ПСТ 60.18.2-3Т-П2	1480	500	200	50	3	4,0	
-09	ПСТ 60.18.2,3-3Т-П2			225	75		4,0	
-10	ПСТ 60.18.2,5-3Т-П2			250	100		4,0	
-11	ПСТ 60.18.3-2Т-П2			300	150		4,0	

Обозначение	Марка	Размеры, мм				Кол. шлангов, п	Масса, т	Примечание
		Н	h	В	в			
432.12.1-04-12	ПСТ 60.9.2-3Т-М2	880	600	200	50	1	2,0	
-13	ПСТ 60.9.2,3-3Т-М2			230	80		2,1	
-14	ПСТ 60.9.2,5-3Т-М2			250	100		2,1	
-15	ПСТ 60.9.3-2Т-М2			300	150		2,1	
-16	ПСТ 60.12.2-3Т-М2	1180	400	200	50	2	2,7	
-17	ПСТ 60.12.2,3-3Т-М2			230	80		2,7	
-18	ПСТ 60.12.2,5-3Т-М2			250	100		2,8	
-19	ПСТ 60.12.3-2Т-М2			300	150		2,8	
-20	ПСТ 60.18.2-3Т-М2	1480	500	200	50	3	4,1	
-21	ПСТ 60.18.2,3-3Т-М2			230	80		4,1	
-22	ПСТ 60.18.2,5-3Т-М2			250	100		4,2	
-23	ПСТ 60.18.3-2Т-М2			300	150		4,2	

Формат	Зона	Поз	Обозначение	Наименование	Кол на исполн. 432-12.1-05-																				Примечания
					-;24	02;26	04;28	06;30	08;32	10;34	12;36	14;38	16;40	18;42	20;44	22;46									
				Документация																					
А3			432-12.1-05 СБ	Сборочный чертеж	X	X	X	X	X	X	X	X	X	X	X	X									
А3			432-12.1-00 ТО	Техническое описание	X	X	X	X	X	X	X	X	X	X	X	X									
А3			432-12.1-00 ВС	Ведомость расхода стали	X	X	X	X	X	X	X	X	X	X	X	X									
				Сборочные единицы																					
А4		1	432-12.2-030-01	Сетка арматурная С14	1	1	1	1																	
			-03	То же С16					1	1	1	1													
			-05	То же С18									1	1	1	1									
А4		2	432-12.2-040-01	То же С20	1	1	1	1																	
			-03	То же С22					1	1	1	1													
			-05	То же С24									1	1	1	1									
А4		7	432-12.2-050	То же С25	1				1				1												
			-01	То же С26		1	1			1	1			1	1										
			-02	То же С27				1				1				1									
			-03	То же С28	1				1				1												
			-04	То же С29		1	1			1	1			1	1										
			-05	То же С30				1				1				1									
			-06	То же С31	1				1				1												
			-07	То же С32		1	1			1	1			1	1										
			-08	То же С33				1				1				1									
А4		3	432-12.2-087	Петля для подъема П1	2	2	2	2																	
			-01	То же П2					2	2	2	2													
			-02	То же П3									2	2	2	2									

Примечания см. на листе 2.

Рук. отд.	Смилянская	
Н. контр.	Двинянинова	
Гл. инж. пр.	Рудаков	
Рук. гр.	Гадаева	
Вед. инж.	Иванова	
Ст. инж.	Кузнецова	

432-12.1-05

Панель - перемычка при ленточном остеклении для углов и температурных швов при привязке „0"

Стадия	Лист	Листов
Р	1	2

ЦНИИПРОМЗДАНИЙ

Инв. № подл. | Подпись и дата | Взам. инв. №

Позиция	Этаж	Обозначение	Наименование	Кол. на испол.												Примечания
				-20	20.10	20.15	20.20	20.22	20.24		24	43-12.1-125-				
												20.20	20.00	20.12	20.14	20.16	
14	4	432-12.2-088	Стена сплошная К1	16													
		-01	То же К2		16			24									
		-02	То же К3			16			24				32		32		
		-03	То же К4				16			24				32		32	
14	5	432-12.2-090	Изделие закладное М1	4	4	4	4	4	4	4	4	4	4	4	4	4	
14	6	432-12.2-110	То же М3	8	8	8	8	8	8	8	8	8	8	8	8	8	
			Материалы														
			Бетон тяжелый М300	4,82	4,82	4,82	4,82	5,10	5,10	5,11	5,12	5,05	5,08	5,09	5,10		
			Пенополистирол														М3
			ПО ГОСТ 15588-70*	0,27	0,41	0,55	0,69	0,27	0,38	0,49	0,12	0,05	0,08	0,09	0,10		М3 только для испол. от 21 до 28
			Плиты минераловатные														М3
			ПО ГОСТ 9573-82	0,27	0,41	0,55	0,69	0,27	0,38	0,49	0,12	0,05	0,08	0,09	0,10		только для испол. от 29 до 47
			Бумага мешочная														М2
			ПО ГОСТ 2228-81Е	5,5	5,5	5,5	5,7	7,5	7,5	7,5	7,7	1,43	1,45	1,44	1,45		только для испол. от 24 до 47

1. В графе „Хар. на испол." даны обозначения панелей: первая группа цифр относится к панелям с теплоизоляцией из пенополистирола; вторая – для панелей из минераловатных плит.
2. Спецификация изделий и материалов для панелей правых марок то же, что и для обратных, поэтому обозначения обратных марок опущены.

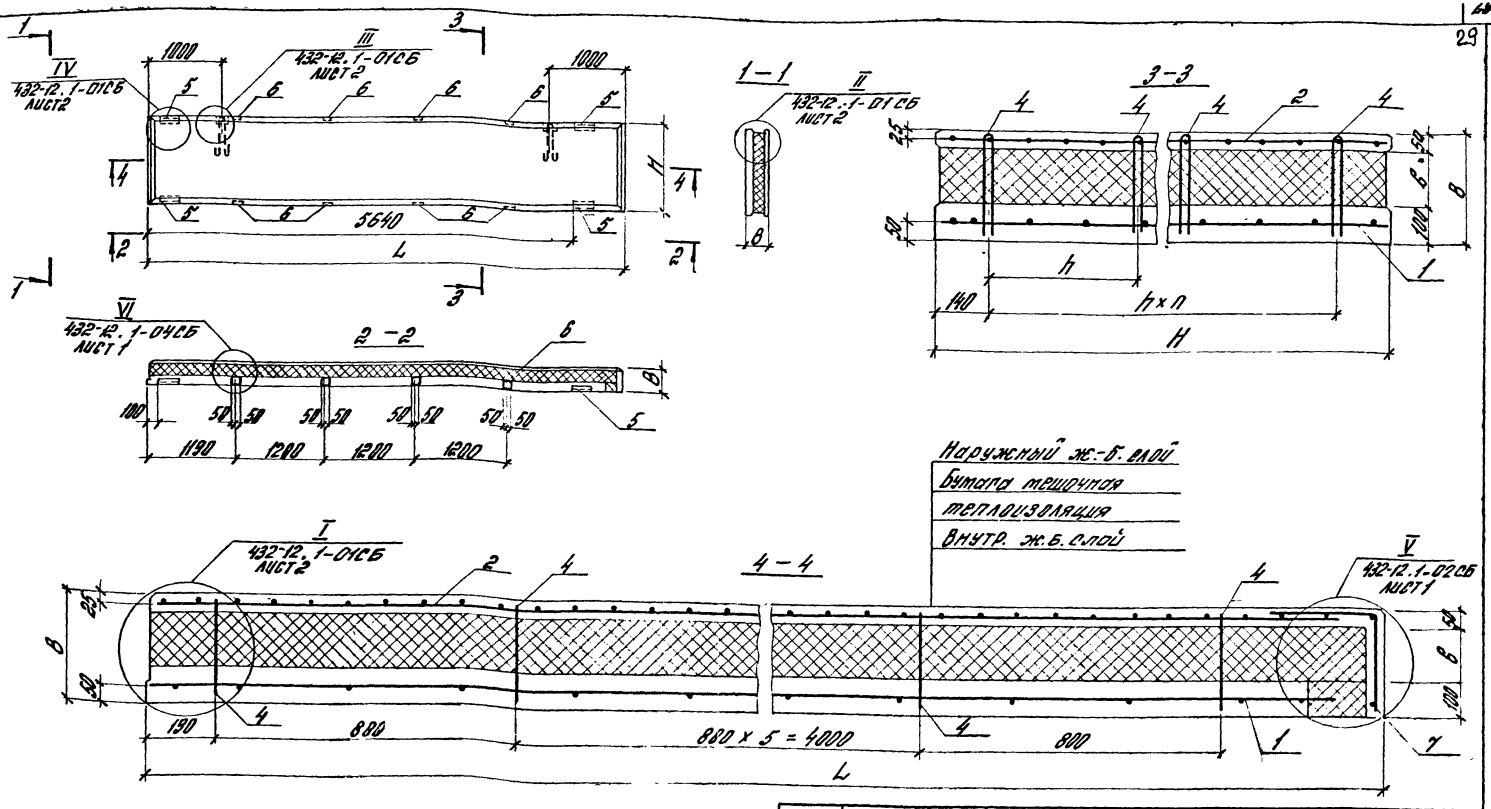

1. Бумага мешочная укладывается только при теплоизоляции из минераловатных плит.
2. Таблицу исполнений см. на листе 2.

Рук. отд.	Смилянский		
Н. контр.	Двинянинова		
Гл. инж. пр.	Рудаков		
Рук. гр.	[illegible]		
Вед. инж.	[illegible]		
Ст. инж.	[illegible]		

432-12.1-05СБ

Панель – перемычка при ленточном остеклении для углов и температурных швов при привязке „0". Сборочный чертеж	Стадия	Масса	Масштаб
	Р	см. табл.	1:50 1:10
	Лист 1	Листов 2	

ЦНИИПРОМЗДАНИЙ

Подпись и дата | Взам. инв. №

Обозначение	Марка	Размеры, мм H	h	L	B	δ	Кол. шасси n	Масса, т	Примечание
432-12.1-05	ПСТ 629.2-3Т-П21			6230	200	50		2.1	Зеркальное отражение
-01	ПСТ 629.2-3Т-П22								
-02	ПСТ 639.23-3Т-П21			6255	225	75		2.1	Зеркальное отражение
-03	ПСТ 639.23-3Т-П22	880	600				1		
-04	ПСТ 639.25-3Т-П21			6280	250	100		2.1	Зеркальное отражение
-05	ПСТ 639.25-3Т-П22								
-06	ПСТ 639.3-2Т-П21			6330	300	150		2.1	Зеркальное отражение
-07	ПСТ 639.3-2Т-П22								
-08	ПСТ 632.12.2-3Т-П21			6230	200	50		2.8	Зеркальное отражение
-09	ПСТ 632.12.2-3Т-П22								
-10	ПСТ 63.12.23-3Т-П21			6255	225	75		2.8	Зеркальное отражение
-11	ПСТ 63.12.23-3Т-П22								
-12	ПСТ 63.12.25-3Т-П21	1180	400				2		
-13	ПСТ 63.12.25-3Т-П22			6280	250	100		2.8	Зеркальное отражение
-14	ПСТ 63.12.3-2Т-П21								
-15	ПСТ 63.12.3-2Т-П22			6330	300	150		2.8	Зеркальное отражение
-16	ПСТ 62.18.2-3Т-П21								
-17	ПСТ 62.18.2-3Т-П22			6230	200	50		4.2	Зеркальное отражение
-18	ПСТ 63.18.23-3Т-П21								
-19	ПСТ 63.18.23-3Т-П22			6255	225	75		4.2	Зеркальное отражение
-20	ПСТ 63.18.25-3Т-П21	1780	500				3		
-21	ПСТ 63.18.25-3Т-П22			6280	250	100		4.2	Зеркальное отражение
22	ПСТ 63.18.3-2Т-П21								
23	ПСТ 63.18.3-2Т-П22			6330	300	150		4.2	Зеркальное отражение

Обозначение	Марка	Размеры, мм H	h	L	B	δ	Кол. шасси n	Масса, т	Примечание
432.12.1-05-24	ПСТ 629.2-3Т-М21								
-25	ПСТ. 629.2-3Т-М22			6230	200	50		2.1	Зеркальное отражение
-26	ПСТ 639.23-3Т-М21								
-27	ПСТ 639.23-3Т-М22			6255	230	80		2.1	Зеркальное отражение
-28	ПСТ 639.25-3Т-М21	880	600				1		
-29	ПСТ 639.25-3Т-М22			6283	250	120		2.1	Зеркальное отражение
-30	ПСТ 639.3-2Т-М21								
-31	ПСТ 639.3-2Т-М22			6330	300	150		2.2	Зеркальное отражение
-32	ПСТ 62.12.2-3Т-М21								
-33	ПСТ 62.12.2-3Т-М22			6230	200	50		2.8	Зеркальное отражение
-34	ПСТ 63.12.23-3Т-М21								
-35	ПСТ 63.12.23-3Т-М22			6255	230	80		2.9	Зеркальное отражение
-36	ПСТ 63.12.25-3Т-М21	1180	400				2		
-37	ПСТ 63.12.25-3Т-М22			6280	250	100		2.9	Зеркальное отражение
-38	ПСТ 63.12.3-2Т-М21								
-39	ПСТ 63.12.3-2Т-М22			6330	300	150		3.0	Зеркальное отражение
-40	ПСТ 62.18.2-3Т-М21								
-41	ПСТ 62.18.2-3Т-М22			6230	200	50		4.2	Зеркальное отражение
42	ПСТ 63.18.23-3Т-М21								
43	ПСТ 63.18.23-3Т-М22			6255	230	80		4.3	Зеркальное отражение
-44	ПСТ 63.18.25-3Т-М21	1780	500				3		
-45	ПСТ 63.18.25-3Т-М22			6280	250	100		4.4	Зеркальное отражение
-46	ПСТ 63.18.3-2Т-М21								
-47	ПСТ 63.18.3-2Т-М22			6330	300	150		4.5	Зеркальное отражение

Формат	Зона	Поз.	Обозначение	Наименование	Кол. на испол. 432-12.1-05- 1-24	2-28	4-28	6-30	8-32	10-34	12-36	14-38	16-40	18-42	20-44	22-46	Примечание
				Документация													
А3			432-12.1-05.05	Сборочный чертеж													
А3			432-12.1-00 ТО	Техническое описание													
А3			432-12.1-00 ВС	Ведомость расхода стали													
				Сборочные единицы													
А4		1	432-12.2-060-01	Сетка арматурная С35	1	1	1	1									
			-03	То же С37					1	1	1	1					
			-05	— " — С39													
А4		2	432-12.2-070-01	— " — С41	1	1	1	1					1	1	1	1	
			-03	— " — С43					1	1	1	1					
			-05	— " — С45													
А4		4	432-12.2-050	— " — С25	1								1	1	1	1	
			-01	— " — С26		1	1										
			-02	— " — С27				1									
			-03	— " — С28					1								
			-04	— " — С29						1	1						
			-05	— " — С30								1					
			-06	— " — С31									1				
			-07	— " — С32										1	1		
			-08	— " — С33												1	

Примечания см. на листе 2

Инв. № подл. | Подп. и дата | Взам. инв. №

Рук. отд.	Сычугов		
Н. контр.	Шишкина		
Гл. инж.	Зайцев		
Рук. гр.	Гайдай		
Зав. лаб.	Иванова		
Ст. инж.	Кононенко		

432-12.1-05

Плиты перекрытий железобелые для зданий с неагрессивной и слабоагрессивной средой при нормативном давлении на горизонтальную поверхность 200 кгс/м²

Стадия	Лист	Листов
Р	1	2

ЦНИИпромзданий

| Формат | Поз. | Обозначение | Наименование | Кол. на испол. | | |

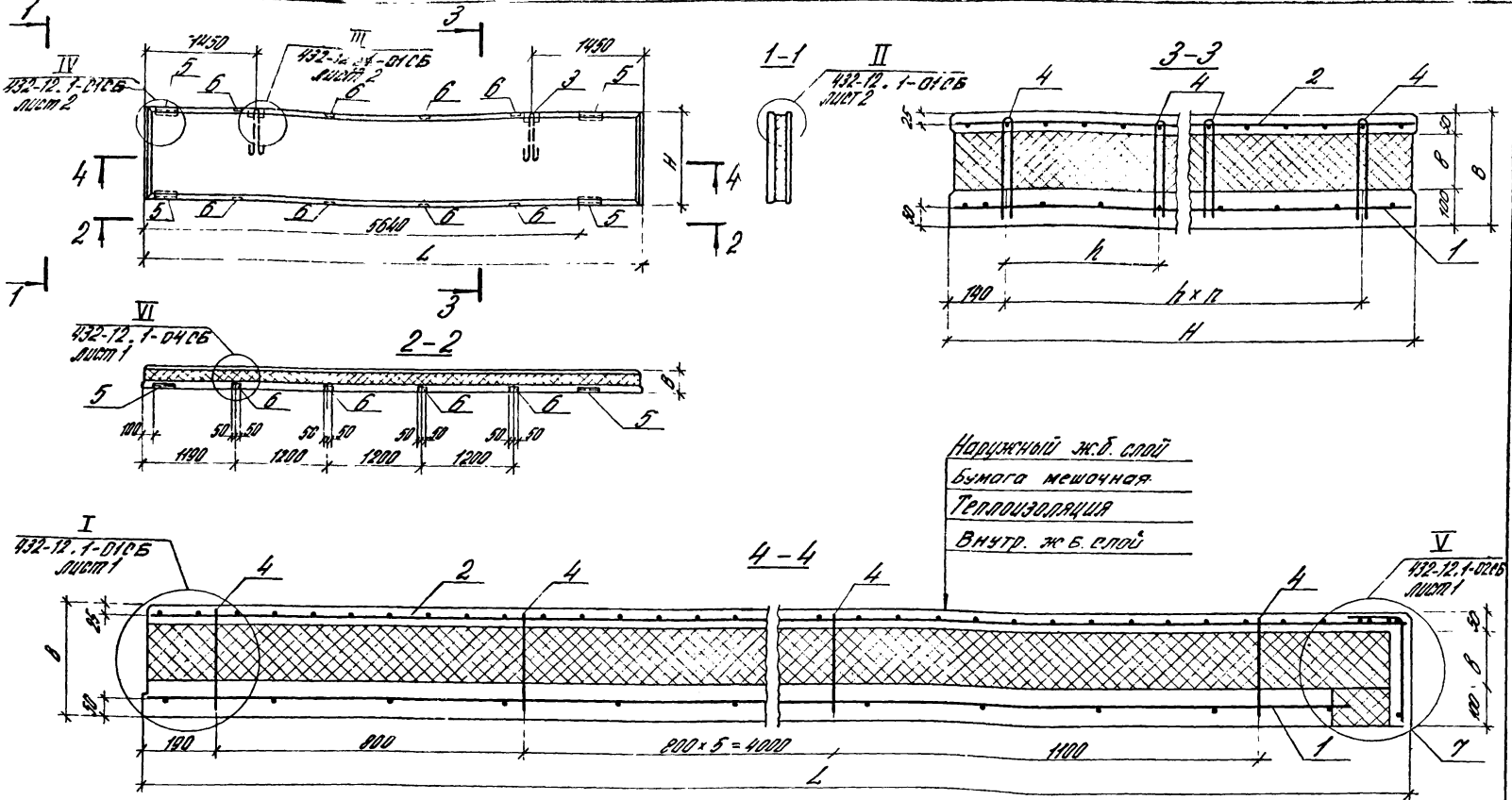

1. Мешочная бумага укладывается только при теплоизоляции из минераловатных плит
2. Таблицу исполнений см. на листе 2.

Рук.отд.	Смилянский	
Н.контр.	Двинянинова	
Гл.инж.пр.	Рудаков	
Дук.групп.	Гадаева	
Вед.инж.	Иванова	
Ст.инж.	Кузнецова	

432-12.1-06СБ

Панель-перемычка при ленточном остеклении для углов и температурных швов при привязке „250". Сборочный чертеж

Стадия	Масса	Масштаб
Р	см.	1:50
	табл.	1:10
Лист 1	Листов 2	

ЦНИИПРОМЗДАНИЙ

Обозначение	Марка	Размеры, мм H	h	L	B	b	Кол. шасси п	Масса, т	Примечание
432-12.1-06	ПСТ 65.9.2-3Т-П21								
-01	ПСТ 65.9.2-3Т-П22			6480	200	50		2.2	Зеркальное отражение
-02	ПСТ 65.9.2,3-3Т-П21								
-03	ПСТ 65.9.2,3-3Т-П22			6505	225	75		2.2	Зеркальное отражение
-04	ПСТ 65.9.2,5-3Т-П21	880	600				1		
-05	ПСТ 65.9.2,5-3Т-П22			6530	250	100		2.2	Зеркальное отражение
-06	ПСТ 66.9.3-2Т-П21								
-07	ПСТ 66.9.3-2Т-П22			6580	300	150		2.2	Зеркальное отражение
-08	ПСТ 65.12.2-3Т-П21								
-09	ПСТ 65.12.2-3Т-П22			6480	200	50		2.9	Зеркальное отражение
-10	ПСТ 65.12.2,3-3Т-П21								
-11	ПСТ 65.12.2,3-3Т-П22			6505	225	75		2.9	Зеркальное отражение
-12	ПСТ 65.12.2,5-3Т-П21	1180	400				2		
-13	ПСТ 65.12.2,5-3Т-П22			6530	250	100		2.9	Зеркальное отражение
-14	ПСТ 66.12.3-2Т-П21								
-15	ПСТ 66.12.3-2Т-П22			6580	300	150		3.0	Зеркальное отражение
-16	ПСТ 65.18.2-3Т-П21								
-17	ПСТ 65.18.2-3Т-П22			6480	200	50		4.3	Зеркальное отражение
-18	ПСТ 65.18.2,3-3Т-П21								
-19	ПСТ 65.18.2,3-3Т-П22			6505	225	75		4.4	Зеркальное отражение
-20	ПСТ 65.18.2,5-3Т-П21	1780	500				3		
-21	ПСТ 65.18.2,5-3Т-П22			6530	250	100		4.4	Зеркальное отражение
-22	ПСТ 66.18.3-2Т-П21								
-23	ПСТ 66.18.3-2Т-П22			6580	300	150		4.5	Зеркальное отражение

Обозначение	Марка	Размеры, мм H	h	L	B	b	Кол. шасси п	Масса, т	Примечание
432-12.1-06 24	ПСТ 65.9.2-3Т-М21								
-25	ПСТ 65.9.2-3Т-М22			6480	200	50		2.2	Зеркальное отражение
-26	ПСТ 65.9.2,3-3Т-М21								
-27	ПСТ 65.9.2,3-3Т-М22			6505	225	80		2.2	Зеркальное отражение
-28	ПСТ 65.9.2,5-3Т-М21	880	600				1		
-29	ПСТ 65.9.2,5-3Т-М22			6530	250	100		2.3	Зеркальное отражение
-30	ПСТ 66.9.3-2Т-М21								
-31	ПСТ 66.9.3-2Т-М22			6580	300	150		2.9	Зеркальное отражение
-32	ПСТ 65.12.2-3Т-М21								
-33	ПСТ 65.12.2-3Т-М22			6480	200	50		2.9	Зеркальное отражение
-34	ПСТ 65.12.2,3-3Т-М21								
-35	ПСТ 65.12.2,3-3Т-М22			6505	230	80		3.0	Зеркальное отражение
-36	ПСТ 65.12.2,5-3Т-М21	1180	400				2		
-37	ПСТ 65.12.2,5-3Т-М22			6530	250	100		3.0	Зеркальное отражение
-38	ПСТ 66.12.3-2Т-М21								
-39	ПСТ 66.12.3-2Т-М22			6580	300	150		3.1	Зеркальное отражение
-40	ПСТ 65.18.2-3Т-М21								
-41	ПСТ 65.18.2-3Т-М22			6480	200	50		4.4	Зеркальное отражение
-42	ПСТ 65.18.2,3-3Т-М21								
-43	ПСТ 65.18.2,3-3Т-М22			6505	230	80		4.4	Зеркальное отражение
-44	ПСТ 65.18.2,5-3Т-М21	1780	500				3		
-45	ПСТ 65.18.2,5-3Т-М22			6530	250	100		4.5	Зеркальное отражение
-46	ПСТ 66.18.3-2Т-М21								
-47	ПСТ 66.18.3-2Т-М22			6580	300	150		4.7	Зеркальное отражение

Формат	Зона	Поз	Обозначение	Наименование	Кол. на испол. -12	-12.1	-12.2	-12.3	-12.4	-12.5	-12.6	-12.7	-12.8	-12.9	432-12 1-07- 12.10	Примечание
				Документация												
А3			432-121-07 СБ	Сборочный чертеж											12.5	
А3			432-121-00 ТО	Техническое описание												
А4			432-121-00 ВС	Ведомость расхода стали												
				Сборочные единицы												
А4		1	432-122-010-01	Сетка арматурная С2	1	1	1	1								
			-03	То же С4												
			-05	" С6					1	1	1	1				
А4		2	432-122-020-01	" С8	1	1	1	1					1	1	1	1
			-03	" С10												
			-05	" С12					1	1	1	1				
А4		3	432-122-087	Петля для подъема П1	2	2	2	2					1	1	1	1
			-01	То же П2												
			-02	" П3					2	2	2	2				
А4		4	432-122-088	Связь гибкая К1	16								2	2	2	
			-01	То же К2					24				32			2
			-02	" К3		16				24				32		
			-03	" К4			16				24					
А4		5	432-122-090	Изделие закладное М1				16				24			32	
А4		6	432-122-110	То же М3	4	4	4	4	4	4	4	4	4	4	4	32
				Материалы	10	10	10	10	10	10	10	10	10	10	10	4
				Бетон тяжелый М300	0,79	0,79	0,79	0,79	1,06	1,06	1,06	1,06	1,6	1,6	1,6	10
			ГОСТ 15588-70*	Пенополистирол	0,26	0,26	0,53	0,79	0,35	0,53	0,71	1,06	0,53	0,8	1,06	1,6
			ГОСТ 9573-82	Плиты минераловатные	0,26	0,26	0,53	0,79	0,35	0,53	0,71	1,06	0,53	0,8	1,06	1,6
			ГОСТ 2228-81Е	Бумага мешочная	5,3	5,3	5,3	5,3	7,1	7,1	7,1	7,1	10,7	10,7	10,7	1,6
																21,3

Примечание

№3
№3 только для исп. от 00 до 11
№3 только для исп. от 12 до 18
№2 только для исп. от 12 до 23

В графе "Кол. на испол." даны обозначения: первая группа цифр относится к панелям с теплоизоляцией из пенополистирола, вторая - для панелей из минераловатных плит

Гип	Ежиманский	
Н.контр.	Шишкинова	
Гл.инж.пр.	Ананьев	
Нач.гр.	Гордова	
Вед.инж.	Юзонова	
Ст.инж.с	Кузнецова	

432-121-07

Панель - перемычка при простенках

Стадия	Лист	Листов
Р		1

ЦНИИПОМЗАА

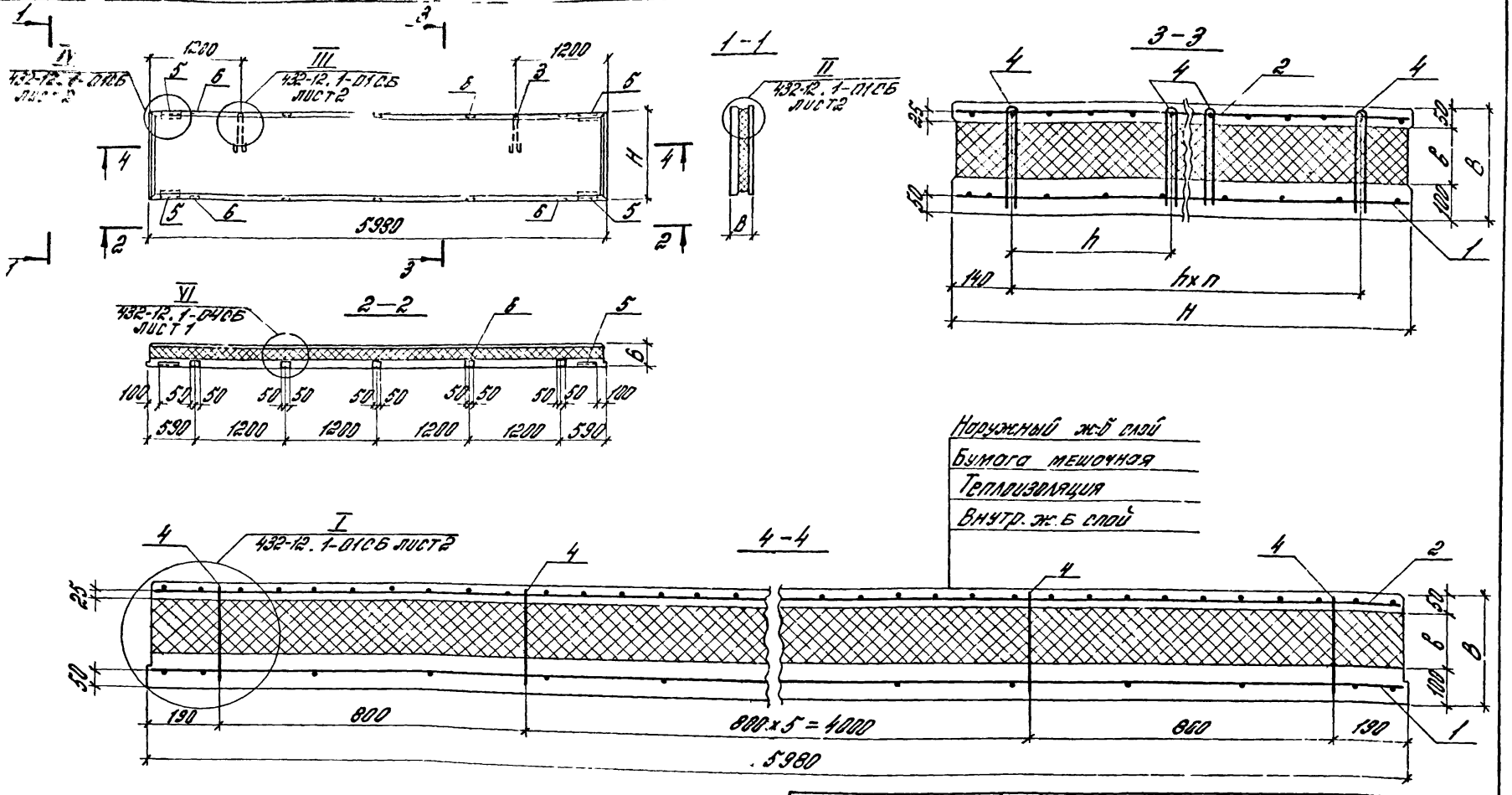

1. Мешочная бумага укладывается только при теплоизоляции из минераловатных плит.
2. Таблицу исполнений см. на листе 2.

Рук. отд.	Смилянский		432-12.1-07СБ	
Н. контр.	Дешнянинова		Панель-перемычка при простенках. Сборочный чертеж	Стадия: Р; Масса: см / табл; Масштаб: 1:50 / 1:10
Гл. инж. пр.	Рудаков			Лист 1; Листов 2
Рук. гр.	Гадаева			ЦНИИПРОМЗДАНИЯ
Вед. инж.	Иванова			
Ст. инж.	Кузнецова			

Обозначение	Марка	Размеры, мм H	h	B	δ	Кол. щитов п	Масса, т	Примечание
432-12.1-07	ПСТ 60.9.2-3Т-ПЗ	880	600	200	50	1	2.0	
-01	ПСТ 60.9.2,3-3Т-ПЗ			225	75		2.0	
-02	ПСТ 60.9.2,5-3Т-ПЗ			250	100		2.0	
-03	ПСТ 60.9.3-2Т-ПЗ			300	150		2.0	
-04	ПСТ 60.12.2-3Т-ПЗ	1180	400	200	50	2	2.7	
-05	ПСТ 60.12.2,3-3Т-ПЗ			225	75		2.7	
-06	ПСТ 60.12.2,5-3Т-ПЗ			250	100		2.7	
-07	ПСТ 60.12.3-2Т-ПЗ			300	150		2.7	
-08	ПСТ 60.18.2-3Т-ПЗ	1780	500	200	50	3	4.0	
-09	ПСТ 60.18.2,3-3Т-ПЗ			225	75		4.0	
-10	ПСТ 60.18.2,5-3Т-ПЗ			250	100		4.0	
-11	ПСТ 60.18.3-2Т-ПЗ			300	150		4.0	
432-12.1-07-12	ПСТ 60.9.2-3Т-М3	880	600	200	50	1	2.0	
-13	ПСТ 60.9.2,3-3Т-М3			230	80		2.1	
-14	ПСТ 60.9.2,5-3Т-М3			250	100		2.1	
-15	ПСТ 60.9.3-2Т-М3			300	150		2.1	
-16	ПСТ 60.12.2-3Т-М3	1180	400	200	50	2	2.7	
-17	ПСТ 60.12.2,3-3Т-М3			230	80		2.7	
-18	ПСТ 60.12.2,5-3Т-М3			250	100		2.8	
-19	ПСТ 60.12.3-2Т-М3			300	150		2.8	
-20	ПСТ 60.18.2-3Т-М3	1780	500	200	50	3	4.1	
-21	ПСТ 60.18.2,3-3Т-М3			230	80		4.1	
-22	ПСТ 60.18.2,5-3Т-М3			250	100		4.2	
-23	ПСТ 60.18.3-2Т-М3			300	150		4.2	

Инв. № подл. | Подпись и дата | Взам. инв. №

Формат	Зона	Поз	Обозначение	Наименование	Кол. на исполн. 432-12.1-08- —	01	02	03	04	05	06	07	Примечание
				Документация									
А3			432-12.1-08 СБ	Сборочный чертеж									
А3			432-12.1-00 ТО	Техническое описание									
А3			432-12.1-00 ВС	Ведомость расхода стали									
				Сборочные единицы									
А4		1	432-12.2-010-02	Сетка арматурная С3	1	1	1	1	1	1	1	1	
А4		2	432-12.2-020-02	То же С9	1	1	1	1	1	1	1	1	
А4		3	432-12.2-087-01	Петля для подъема П2	2	2	2	2	2	2	2	2	
А4		4	432-12.2-088	Связь гибкая К1	24				24				
			-01	То же К2		24				24			
			-02	То же К3			24				24		
			-03	То же К4				24				24	
А4		5	432-12.2-090	Изделие закладное М1	2	2	2	2	2	2	2	2	
А4		8	432-12.2-100	То же М2	2	2	2	2	2	2	2	2	
				Материалы									
				Бетон тяжелый М300	1,06	1,06	1,06	1,06	1,06	1,06	1,06	1,06	$м^3$
			ГОСТ 15588-70*	Пенополистирол	0,35	0,53	0,71	1,06	—	—	—	—	$м^3$
			ГОСТ 9573-82	Плиты минераловатные	—	—	—	—	0,35	0,53	0,71	1,06	$м^3$
			ГОСТ 2228-81Е	Бумага мешочная	—	—	—	—	7,1	7,1	7,1	7,1	$м^2$

Данный лист рассматривать совместно с листом 21-08 СБ

Рук. отд.	Смирнова	
Н. контр.	Двинянинова	
Гл. инж. пр.	Дудаков	
Рук. гр.	Гадаева	
Вед. инж.	Иванова	
Ст. инж.	Кузнецова	

432-12.1-08

Панель парапетная

Стадия	Лист	Листов
Р		1

ЦНИИПРОМЗДАНИЙ

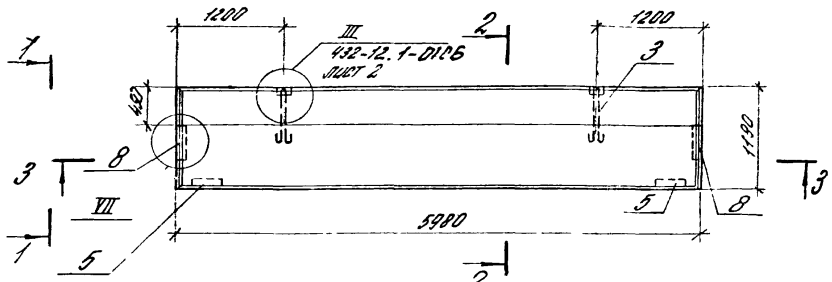

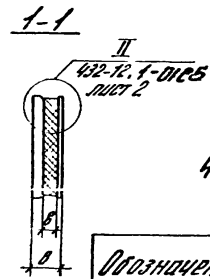

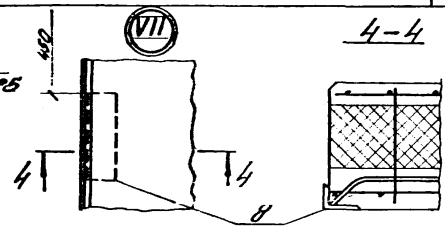

Обозначение	Марка	Размеры мм в	Размеры мм в	Масса т
432 1-08	ПСТ 60.12.2-1Т-П4	200	50	2,7
-01	ПСТ 60.12.2,3-1Т-П4	225	75	2,7
-02	ПСТ 60.12.2,5-1Т-П4	250	100	2,7
-03	ПСТ 60.12.3-1Т-П4	300	150	2,7
-04	ПСТ 60.12.2-1Т-М4	200	50	2,7
-05	ПСТ 60.12.2,3-1Т-М4	230	80	2,7
-06	ПСТ 60.12.2,5-1Т-М4	250	100	2,8
-07	ПСТ 60.12.3-1Т-М4	300	150	2,8

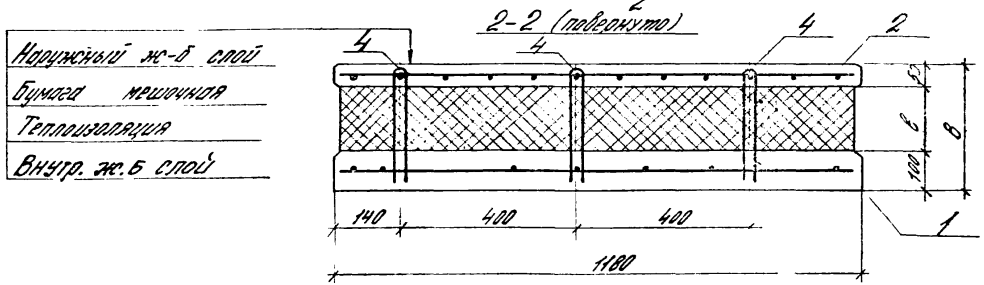

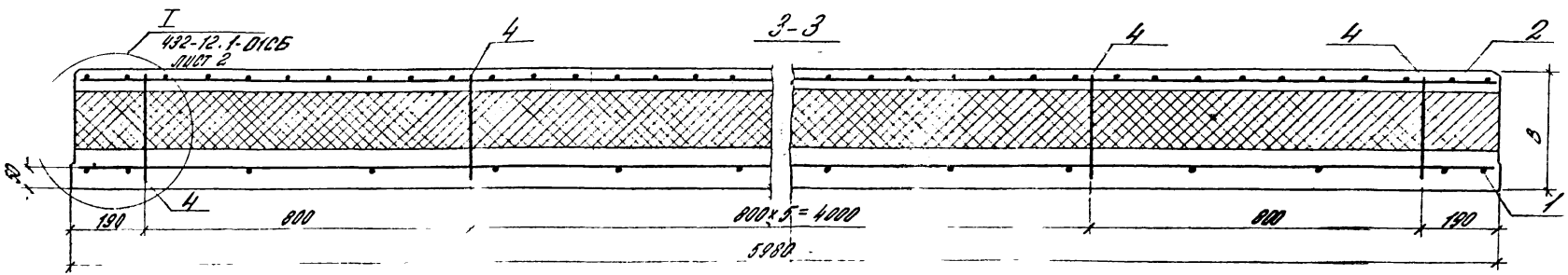

Бумага мешочная укладывается только при теплоизоляции из минераловатных плит.

Рук. отд.	Смирнов		
Н. контр.	Дьяконова		
Гл. инж. пр.	Рудаков		
Рук. гр.	Гадаева		
Вед. инж.	Иванова		
Ст. инж.	Кузнецова		

432-12.1-08СБ

Панель парапетная. Сборочный чертеж

Стадия	Масса	Масштаб
Р	см табл	1:50
Лист 1	Листов 2	

ЦНИИПРОМЗДАНИЙ

Формат	Зона	Поз.	Обозначение	Наименование	Кол. на 1 испол.	01	02	03	04	05	06	07	Примечание
													432-12.1-09-
				Документация									
А3			432-12.1-09 СБ	Сборочный чертеж									
А3			432-12.1-00 ТО	Техническое описание									
А3			432-12.1-ВС	Ведомость расхода стали									
				Сборочные единицы									
А4	1		432-12.2-010-03	Сетка арматурная С4	1	1	1	1	1	1	1	1	
А4	2		432-12.2-020-03	То же С10	1	1	1	1	1	1	1	1	
А4	3		432-12.2-087.01	Петля для подъема П2	2	2	2	2	2	2	2	2	
А4	4		432-12.2-088	Связь гибкая К1	24				24				
			-01	То же К2		24				24			
			-02	—"— К3			24				24		
			-03	—"— К4				24				24	
А4	5		432-12.2-090	Изделие закладное М1	2	2	2	2	2	2	2	2	
А4	6		432-12.2-110	То же М3	4	4	4	4	4	4	4	4	
А4	8		432-12.2-100	—"— М2	2	2	2	2	2	2	2	2	
				Материалы									
			ГОСТ 15588-70*	Бетон тяжелый М300	1,06	1,06	1,06	1,06	1,06	1,06	1,06	1,06	м³
				Пенополистирол	0,35	0,53	0,71	1,06	—	—	—	—	м³
			ГОСТ 9573-82	Плиты минераловатные	—	—	—	—	0,35	0,53	0,71	1,06	м³
			ГОСТ 2228-81Е	Бумага машинная					7,1	7,1	7,1	7,1	м²

Данный лист рассматривать совместно с листом 432-12.1-09 ОБ

Рук. отд.	Ольшевский		432-12.1-09
Н.контр.	Ефимчиков		
Гл.инж.пр.	Ефимов		Параллельная навесно-пересыпная или пленочная опалубки
Рук.гр.	Гольцева		Стадия: Р; Лист: ; Листов: 1
Разраб.	Исаичева		ЦНИИПРОМЗДАНИЙ
Стажер	Кузнецова		

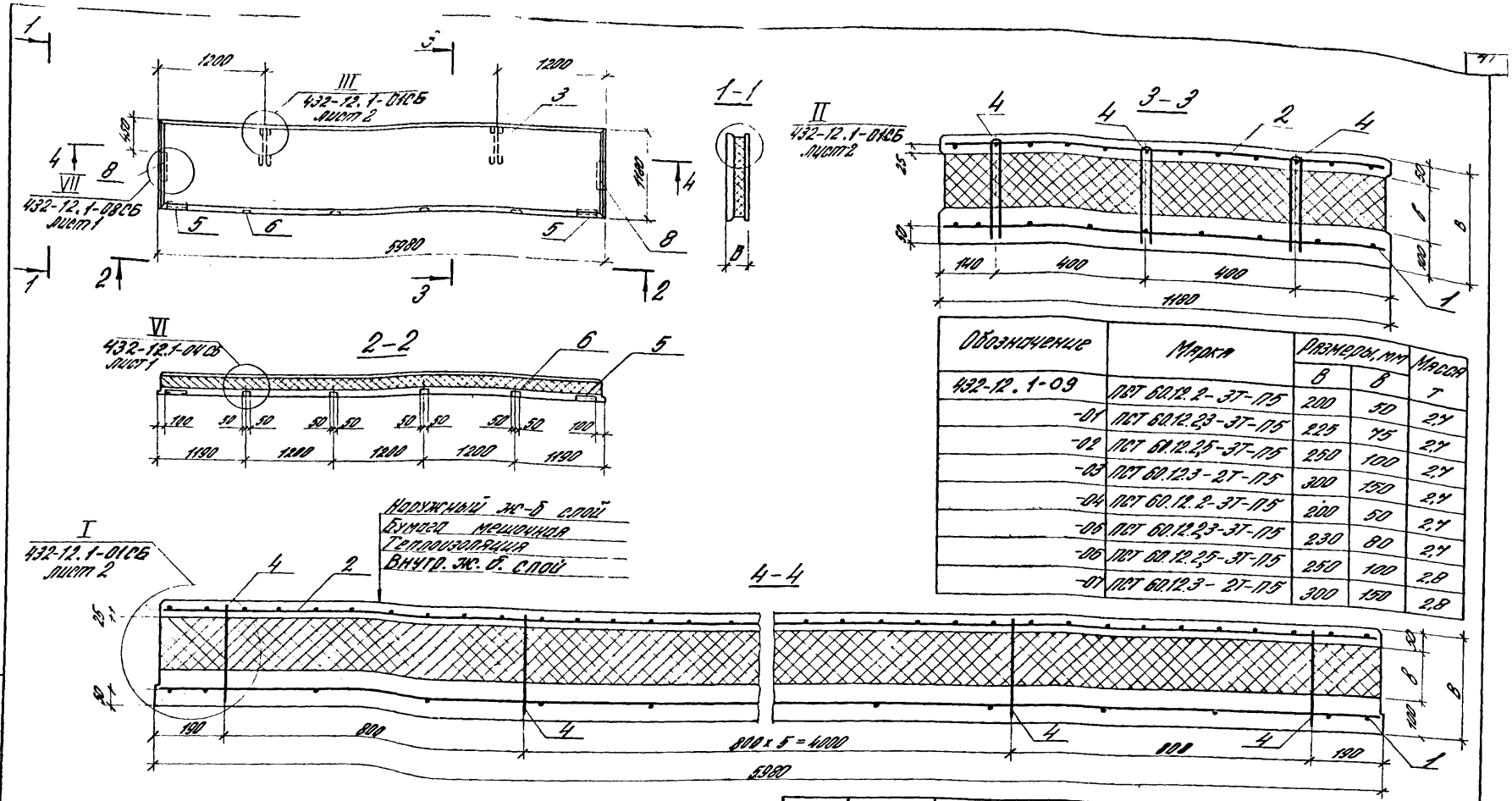

Обозначение	Марка	Размеры, мм		Масса
		В	В	т
432-12.1-09	ПСТ 60.12.2-3Т-П5	200	50	2,7
-01	ПСТ 60.12.2,3-3Т-П5	225	75	2,7
-02	ПСТ 60.12.2,5-3Т-П5	250	100	2,7
-03	ПСТ 60.12.3-2Т-П5	300	150	2,7
-04	ПСТ 60.12.2-3Т-П5	200	50	2,7
-05	ПСТ 60.12.2,3-3Т-П5	230	80	2,7
-06	ПСТ 60.12.2,5-3Т-П5	250	100	2,8
-07	ПСТ 60.12.3-2Т-П5	300	150	2,8

при теплоизоляции Бумага мешочная укладывается только из минераловатных плит

Рук. отд.	Смирнянский	
Н. контр.	Дзинянинова	
Гл. инж. пр.	Рудаков	
Рук. гр.	Гадаева	
Вед. инж.	Иванова	
Ст. инж.	Кузнецова	

432-12.1-09СБ

Парапетная панель-перемычка при ленточном остеклении. Сборочный чертеж

Стадия	Масса	Масштаб
Р	см. табл.	1:50 1:10
Лист	Листов 1	

ЦНИИПРОМЗДАНИЙ

Формат	Зона	Поз	Обозначение	Наименование	Кол на исполн. 432-12.1-10-								Примечание
					—	01	02	03	04	05	[illegible]	07	
				Документация									
А3			432-12.1-09СБ	Сборочный чертеж									
А3			432-12.1-00ТО	Техническое описание									
А3			432-12.1-00ВС	Ведомость расхода стали									
				Сборочные единицы									
А4		1	432-12.2-010-03	Сетка арматурная С4	1	1	1	1	1	1	1	1	
А4		2	432-12.2-020-03	То же С10	1	1	1	1	1	1	1	1	
А4		3	432-12.2-087-01	Петля для подъема П2	2	2	2	2	2	2	2	2	
А4		4	432-12.2-088	Связь гибкая К1	24				24				
			-01	То же К2		24				24			
			-02	—"— К3			24				24		
			-03	—"— К4				24				24	
А4		5	432-12.2-090	Изделие закладное М1	2	2	2	2	2	2	2	2	
А4		6	432-12.2-110	То же М3	5	5	5	5	5	5	5	5	
А4		8	432-12.2-100	—"— М2	2	2	2	2	2	2	2	2	
				Материалы									
				Бетон тяжелый М300	1,06	1,06	1,06	1,06	1,06	1,06	1,06	1,06	$м^3$
			ГОСТ 15588-70*	Пенополистирол	0,35	0,53	0,71	1,06	—	—	—	—	$м^3$
			ГОСТ 9573-82	Плиты минераловатные	—	—	—	—	0,35	0,53	0,71	1,06	$м^3$
			ГОСТ 2228-81Е	Бумага мешочная	—	—	—	—	7,1	7,1	7,1	7,1	$м^2$

Данный лист рассматривать совместно с листом .1-10СБ

Рук. отд.	Смилянский	[signature]
Н. контр.	Гадаева	[signature]
Гл. инж. пр.	Рудаков	[signature]
Рук. гр.	Гадаева	[signature]
Вед. инж.	Иванова	[signature]
Ст. инж.	Дванянинова	[signature]

432-12.1-10

Парапетная панель – перемычка при простенках

Стадия	Лист	Листов
Р		1

ЦНИИПРОМЗДАНИЙ

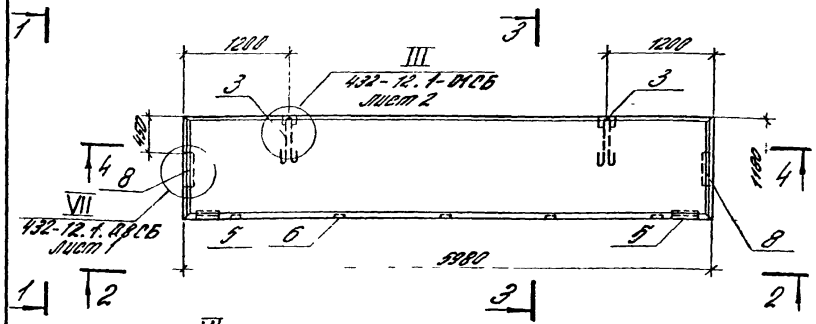

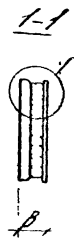

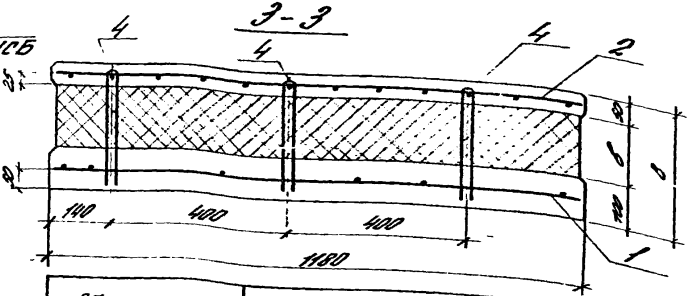

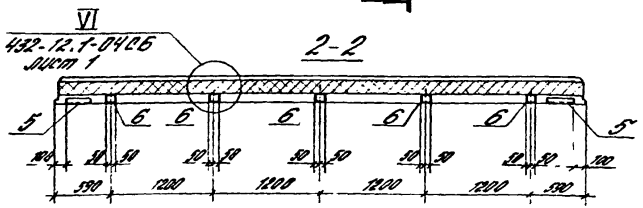

Обозначение	Марка	Размеры, мм		Масса, т
		в	б	
432-121-10	ПСТ 60.12.2-3Т-Пб	200	50	2,7
-01	ПСТ 60.12.2,5-3Т-Пб	225	75	2,7
-02	ПСТ 60.12.2,5-3Т-Пб	250	100	2,7
-03	ПСТ 60.12.3-2Т-Пб	300	150	2,7
-04	ПСТ 60.12.2-3Т-Пб	200	50	2,7
-05	ПСТ 60.12.2,5-3Т-Пб	250	80	2,7
-06	ПСТ 60.12.2,5-3Т-Пб	250	100	2,8
-07	ПСТ 60.12.3-2Т-Пб	300	150	2,8

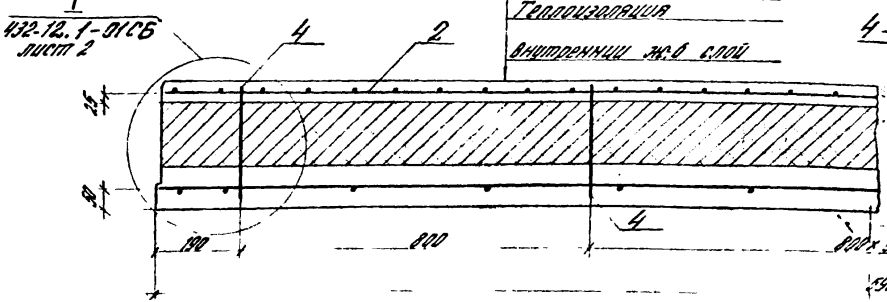

Керамзитовый ж/б слой
Бумага мешочная
Теплоизоляция
Внутренний ж/б слой

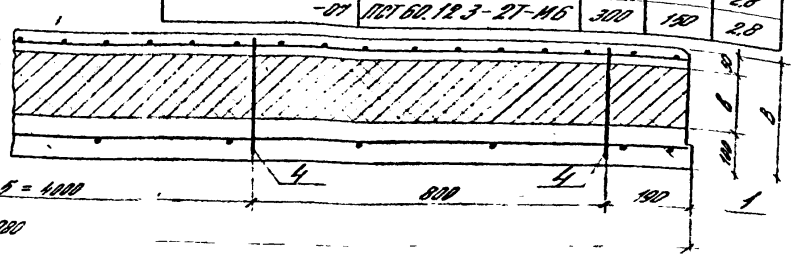

1. Мешочная бумага укладывается только при теплоизоляции из минераловатных плит

Рук.отд.	Смышляева		
Н.контр.	Дворянинова		
Гл.инж.пр.	Гудкова		
Рук.гр.	Гудкова		
Инж.	Жданова		
	Кузнецова		

432-12.1-10СБ

Перекрытие панель-прогоны для пристенных сборных чертежей

Стадия	Масса	Масштаб
Р	см. тома	1:50 1:10

Лист 1 Листов 1

ЦНИИПромзданий

Формат	Зона	Поз.	Обозначение	Наименование	Кол на исполн. 432-12.1-11																Примечание
					-32	01;33	02;34	03;35	04;36	05;37	06;38	07;39	08;40	09;41	10;42	11;43	12;44	13;45	14;46	15;47	
				Документация																	
А3			432-12.1-11СБ	Сборочный чертеж																	
А3			432-12.1-00ТО	Техническое описание																	
А3			432-12.1-00ВС	Ведомость расхода стали																	
				Сборочные единицы																	
А4		1	432-12.2-080	Сетка арматурная С46	2	2	2	2													
			-01	То же С47					2	2	2	2									
			-04	—"— С50									2	2	2	2					
			-05	—"— С51													2	2	2	2	
А4		3	432-12.2-087-02	Петля для подъема П1	2	2	2	2	2	2	2	2	1	1	1	1	1	1	1	1	
А4		4	432-12.2-088	Связь гибкая К1	12				16				6				8				
			-01	То же К2		12				16				6				8			
			-02	—"— К3			12				16				6				8		
			-03	—"— К4				12				16				6				8	
А4		7	432-12.2-120	Изделие закладное М4	4	4	4	4	4	4	4	4	4	4	4	4	4	4	4	4	
А4		5	432-12.2-090	То же М1	4	4	4	4	4	4	4	4	4	4	4	4	4	4	4	4	
				Материалы																	
				Бетон тяжелый М300	0,52	0,52	0,52	0,52	0,79	0,79	0,79	0,79	0,20	0,20	0,20	0,20	0,32	0,32	0,32	0,32	
			ГОСТ 15588-70*	Пенополистирол	0,17	0,26	0,35	0,52	0,26	0,39	0,53	0,79	0,07	0,10	0,13	0,20	0,10	0,15	0,20	0,31	$м^3$
			ГОСТ 9573-82	Плиты минераловатные	0,17	0,26	0,35	0,52	0,26	0,39	0,53	0,79	0,07	0,10	0,13	0,20	0,10	0,15	0,20	0,31	$м^3$ только для исп. от 00 до 15
			ГОСТ 2228-81Е	Бумага мешочная	3,5	3,5	3,5	3,5	5,3	5,3	5,3	5,3	1,5	1,5	1,5	1,5	2,2	2,2	2,2	2,2	$м^3$ только $м^2$ для исполнений от 32 до 47

Примечания см. на листе 2.

Рук. отд.	Смушанский	
Н. контр.	Двинянинова	
Гл. инж. пр.	Рудаков	
Рук. гр.	Гадаева	
Вед. инж.	Иванова	
Инж.	Казанцева	

432-12.1-11

Простеночные панели

Стадия	Лист	Листов
Р	1	2

Зона	Поз	Обозначение	Наименование	Кол. на исполн. 432-12.1-11- 16;48	17;49	18;50	19;51	20;52	21;53	22;54	23;55	24;56	25;57	26;58	27;59	28;60	29;61	30;62	31;63	Примечание
			Документация																	
А3		432-12.1-11СБ	Сборочный чертеж																	
А3		432-12.1-00ТО	Техническое описание																	
А3		432-12.1-00ВС	Ведомость расхода стали																	
			Сборочные единицы																	
А4	1	432-12.2-080-02	Сетка арматурная С48	2	2	2	2													
		-03	То же С49																	
		-06	—"— С52					2	2	2	2									
		-07	—"— С53									2	2	2	2					
А4	3	432-12.2-087-02	Петля для подъема П1	2	2	2	2	2	2	2	1	1	1	1	1	2	2	2	2	
А4	4	432-12.2-102	Связь гибкая К1	6				8				6				1	1	1	1	
		-01	То же К2		6				8				6			8				
		-02	—"— К3			6				8				6			8			
		-03	—"— К4				6				8				6			8		
А4	7	432-12.2-120	Изделие закладное М4	4	4	4	4	4	4	4	4	4	4	4	4	4	4	4	4	
А4	5	432-12.2-090	То же М1	2	2	2	2	2	2	2	2	1	1	1	1	1	1	1	1	
			Материалы																	
			Бетон тяжелый М 300	0,26	0,26	0,26	0,26	0,39	0,39	0,39	0,39	0,10	0,10	0,10	0,10	0,15	0,15	0,15	0,15	
		ГОСТ 15588-70*	Пенополистирол	0,09	0,13	0,17	0,26	0,13	0,19	0,25	0,39	0,03	0,05	0,07	0,10	0,05	0,07	0,10	0,15	м³
		ГОСТ 9573-82	Плиты минераловатные	0,09	0,13	0,17	0,26	0,13	0,19	0,25	0,39	0,03	0,05	0,07	0,10	0,05	0,07	0,10	0,15	м³ только для исп. от 16 до 31
		ГОСТ 2228-81Е	Бумага мешочная	1,7	1,7	1,7	1,7	2,6	2,6	2,6	2,6	0,7	0,7	0,7	0,7	1,0	1,0	1,0	1,0	м³ только м для исполнений от 48 до 63

В графе „кол. на исполн." даны обозначения панелей: первая группа цифр относится к панелям с теплоизоляцией из пенополистирола, вторая – для панелей из минераловатных плит.

432-12.1-11

Рис.1

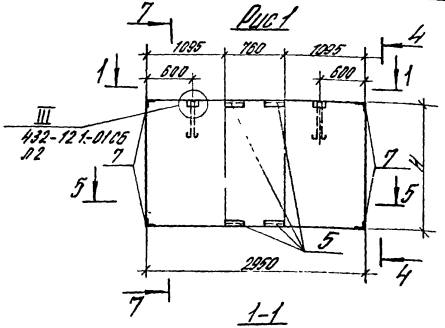

Рис.2

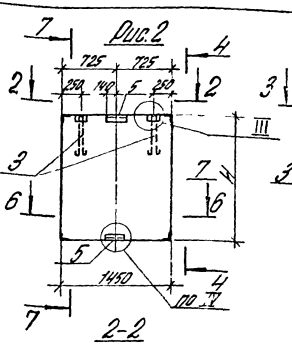

Рис.3 аналогично см.рис.2

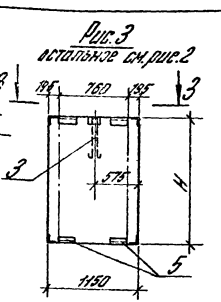

Рис.4 аналогично см.рис.2

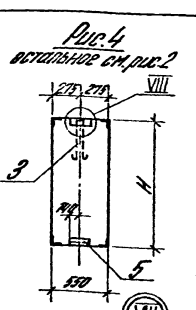

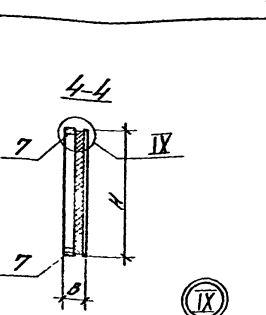

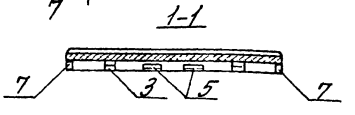

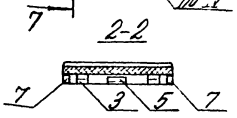



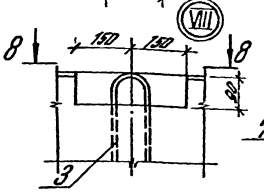

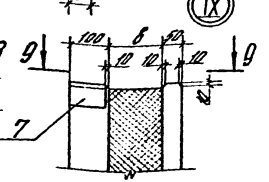

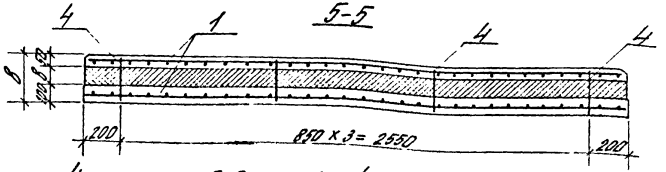

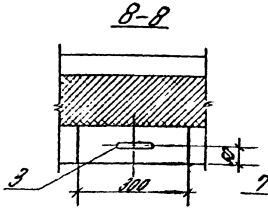

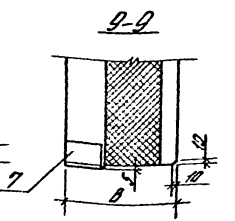

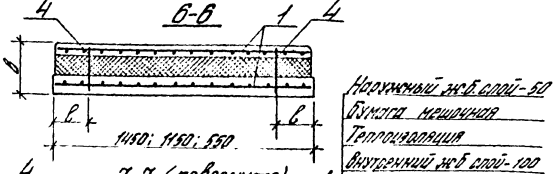

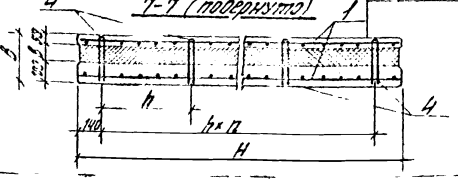

1. Бумага мешочная укладывается только при теплоизоляции из минераловатных плит.
2. Толщину заполнений см. на листе 2.

				432-12.1-11.05	
Гл. инж. проекта	Стрельников			Панель простенка. Сборочный чертеж	Стадия / Масса / Масштаб: Р / см. табл. / —
Н. контр.	Шмаринова				Лист 1 / Листов 2
Сп. инж.	Зубков				ЦНИИПромзданий
Рук. гр.	Гладун				
Нач. сект.	Иванова				
Ст. инж.	Осипенко				

Обозначение	Марка	Размеры, мм H	h	c	в	б	Рис.	Кол. швеллеров, п	Масса, т	Примечание
432-12.1-11	ПСТ 30.12.2-1Т-П	1180	400	200	207	50	1	2	1,3	
-01	ПСТ 30.12.23-1Т-П				225	75				
-02	ПСТ 30.12.25-1Т-П				250	100				
-03	ПСТ 30.12.3-1Т-П				300	150				
-04	ПСТ 30.18.2-1Т-П	1780	500		200	50		3	2,0	
-05	ПСТ 30.18.23-1Т-П				225	75				
-06	ПСТ 30.18.25-1Т-П				250	100				
-07	ПСТ 30.18.3-1Т-П				300	150				
-08	ПСТ 12.12.2-1Т-П	1180	400		200	50	3	2	0,5	
-09	ПСТ 12.12.23-1Т-П				225	75				
-10	ПСТ 12.12.25-1Т-П				250	100				
-11	ПСТ 12.12.3-1Т-П				300	150				
-12	ПСТ 12.18.2-1Т-П	1780	500		200	50		3	0,8	
-13	ПСТ 12.18.23-1Т-П				225	75				
-14	ПСТ 12.18.25-1Т-П				250	100				
-15	ПСТ 12.18.3-1Т-П				300	150				
-16	ПСТ 15.12.2-1Т-П	1180	400		200	50	2	2	0,7	
-17	ПСТ 15.12.23-1Т-П				225	75				
-18	ПСТ 15.12.25-1Т-П				250	100				
-19	ПСТ 15.12.3-1Т-П				300	150				
-20	ПСТ 15.18.2-1Т-П	1780	500		200	50		3	1,0	
-21	ПСТ 15.18.23-1Т-П				225	75				
-22	ПСТ 15.18.25-1Т-П				250	100				
-23	ПСТ 15.18.3-1Т-П				300	150				
-24	ПСТ 6.12.2-1Т-П	1180	400	100	200	50	4	2	0,3	
-25	ПСТ 6.12.23-1Т-П				225	75				
-26	ПСТ 6.12.25-1Т-П				250	100				
-27	ПСТ 6.12.3-1Т-П				300	150				
-28	ПСТ 6.18.2-1Т-П	1780	500		200	50		3	0,4	
-29	ПСТ 6.18.23-1Т-П				225	75				
-30	ПСТ 6.18.25-1Т-П				250	100				
-31	ПСТ 6.18.3-1Т-П				300	150				
432-12.1-32	ПСТ 30.12.2-1Т-М	1180	400	200	200	50	1	2	1,4	
-33	ПСТ 30.12.23-1Т-М				230	80				
-34	ПСТ 30.12.25-1Т-М				250	100				
-35	ПСТ 30.12.3-1Т-М				300	150				
-36	ПСТ 30.18.2-1Т-М	1780	500		200	50		3	2,1	
-37	ПСТ 30.18.23-1Т-М				230	80				
-38	ПСТ 30.18.25-1Т-М				250	100				
-39	ПСТ 30.18.3-1Т-М				300	150				
-40	ПСТ 12.12.2-1Т-М	1180	400		200	50	3	2	0,5	
-41	ПСТ 12.12.23-1Т-М				230	80				
-42	ПСТ 12.12.25-1Т-М				250	100				
-43	ПСТ 12.12.3-1Т-М				300	150				
-44	ПСТ 12.18.2-1Т-М	1780	500		200	50		3	0,8	
-45	ПСТ 12.18.23-1Т-М				230	80				
-46	ПСТ 12.18.25-1Т-М				250	100				
-47	ПСТ 12.18.3-1Т-М				300	150			0,9	
-48	ПСТ 15.12.2-1Т-М	1180	400		200	50	2	2	0,3	
-49	ПСТ 15.12.23-1Т-М				230	80				
-50	ПСТ 15.12.25-1Т-М				250	100				
-51	ПСТ 15.12.3-1Т-М				300	150				
-52	ПСТ 15.18.2-1Т-М	1780	500		200	50		3	0,5	
-53	ПСТ 15.18.23-1Т-М				230	80				
-54	ПСТ 15.18.25-1Т-М				250	100				
-55	ПСТ 15.18.3-1Т-М				300	150				
-56	ПСТ 6.12.2-1Т-М	1180	400	100	200	50	4	2	0,3	
-57	ПСТ 6.12.23-1Т-М				230	80				
-58	ПСТ 6.12.25-1Т-М				250	100				
-59	ПСТ 6.12.3-1Т-М				300	150				
-60	ПСТ 6.18.2-1Т-М	1780	500		200	50		3	0,4	
-61	ПСТ 6.18.23-1Т-М				230	80				
-62	ПСТ 6.18.25-1Т-М				250	100				
-63	ПСТ 6.18.3-1Т-М				300	150				

Общие данные	
1. Назначение и область применения изделия	Панели предназначены для отапливаемых производственных зданий с нормальным, влажным и мокрым режимами, с неагрессивной и агрессивной газовыми средами, возводимых в несейсмических районах и районах с сейсмичностью до 9 баллов
2. Обозначение документа, по которому поставляют изделие	432-12
3. Разработчик документации	ЦНИИПромзданий совместно с НИИСК при участии НИИЖБ и НИИСФ
4. Предприятие-изготовитель	
5. Дата постановки на промышленное производство	
6. Данные об аттестации качества изделия	не аттестовано
7. Прочие данные	Панели представляют собой трехслойную конструкцию, в которой между плоскими железобетонными слоями, соединенными стальными гибкими связями, расположен слой теплоизоляции. Толщина внутреннего железобетонного слоя – 100 мм, наружного – 50 мм

Рук. отд.	Смилянский		
Н. контр.	Иванова		
Гл. инж. пр.	Рудаков		
Рук. гр.	Гадаева		
Ст. инж.	Двинянинова		
Инжен.	Казанцева		

432-12.1-ООКУ

Карта технического уровня и качества продукции

Стадия	Лист	Листов
Р	1	3

ЦНИИПРОМЗДАНИЙ

Инв. № подл. | Подпись и дата | Взам.

Планируемое изменение показателей качества изделия			
Наименование показателя	Величина показателя		Год достижения планируемого показателя
	имеющаяся	планируемая	
1	2	3	4
Снижение расхода стали на 10% за счет совершенствования конструкции в процессе эксплуатации, кг/м²	0,75	0,68	1988

432-12.1-ООКУ

Лист 2

Определение уровня качества изделия

Показатель качества изделия		Базовый показатель качества					Относительный показатель качества			
				аналога			к перспективному образцу		к аналогу	
Наименование	Величина	по стандарту	перспективного образца	1.432-7			Δ	%	Δ	%
1	2	3	4	5	6	7	8	9	10	11
Расход стали на 1м² панели, кг	0,75	—	—	1,00			—	—	-0,25	33%

gost.e-ecolog.ru