Государственный Комитет Совета Министров СССР
по делам строительства

ГЛАВСТРОЙПРОЕКТ

Государственный Ордена Трудового Красного Знамени
проектный институт

ПРОМСТРОЙПРОЕКТ

СЕРИЯ Г-903

ТИПОВЫЕ ДЕТАЛИ ЗДАНИЙ

РАЗДЕЛ IV

ЛЕСТНИЦЫ СТАЛЬНЫЕ

ВЫПУСК 41

ТИПЫ ПРОИЗВОДСТВЕННЫХ ЗДАНИЙ

gost.e-ecolog.ru

МОСКВА 1983

Заказ №1140-1964г. Тираж 500

Комбинат печати ГПИ ПРОМСТРОЙПРОЕКТ

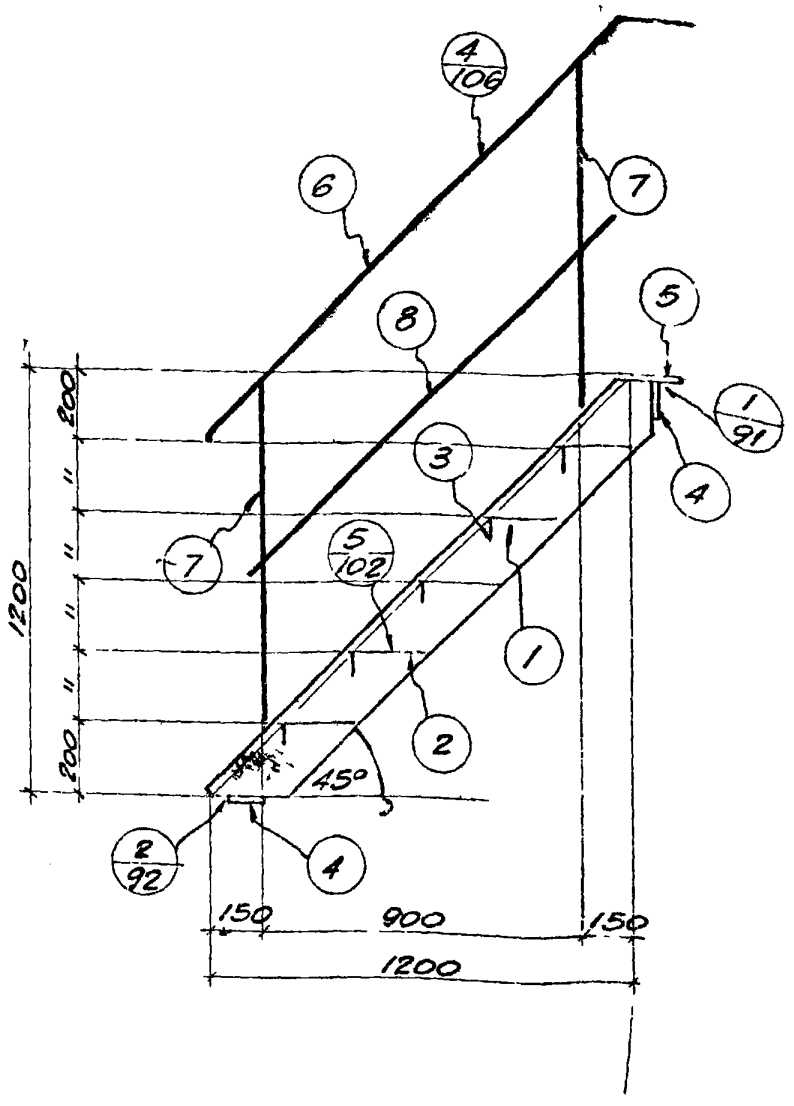

Спецификация стали на одну штуку каждой марк

Материал: сталь 3 с расчетным сопротивлением R_a=2100 кг/см²

Марка	№ поз.	Профиль	Длина, мм	Количест т	Количест н	Вес, кг шт.	Вес, кг номера	Вес, кг марки	Примеч.
ЛС-1 Лестница	1	−180×6	1740	2	—	14.8	30	108	
	2	Рифленая сталь −230×6	990	5	—	9.3	47		
	3	−50×5	990	5	—	1.9	10		
	4	−100×8	1040	2	—	3.5	13		
	5	Рифленая сталь −140×8	1040	1	—	8.0	8		
Перила	6	∠63×5	1990	1	1	9.6	19	42	
	7	∠63×5	1050	4	—	5.1	20		
	8	−30×4	1450	2	—	1.4	3		

	Лестницы стальные	Г-103
759	Лестница типа 1 под углом α=45° [illegible]альный м[illegible] ЛС-1 высотой H=1200 мм	Лист

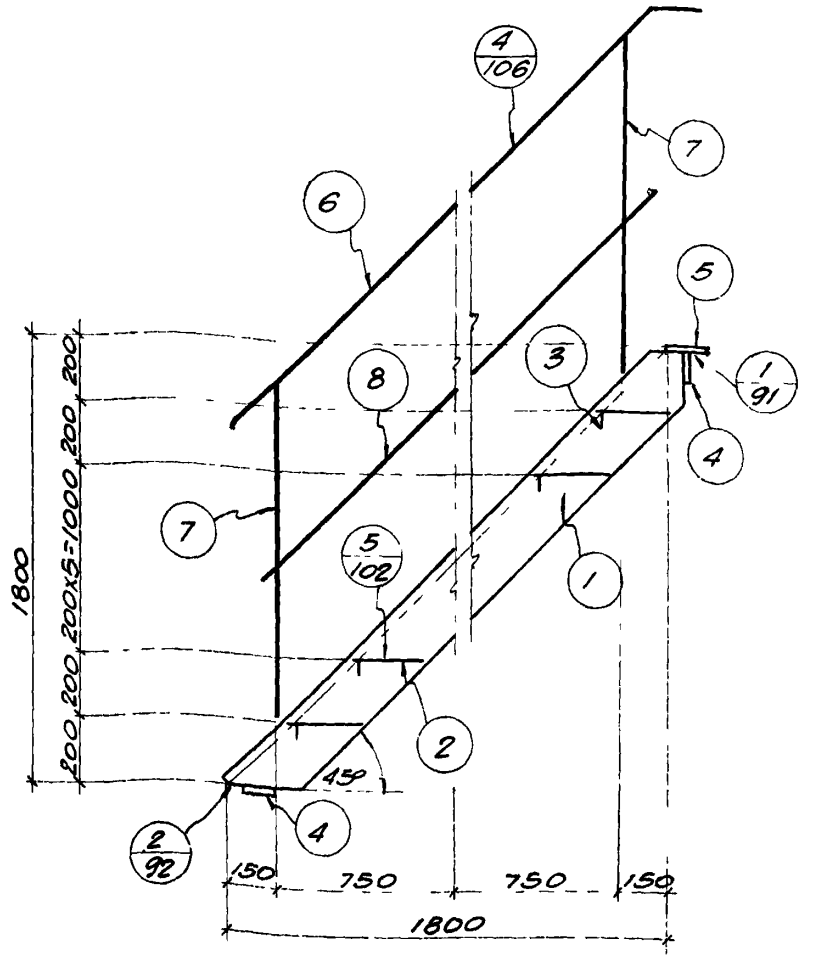

Спецификация стали на одну штуку каждой марки

Материал: сталь 3 с расчетным сопротивлением R_a=2100 кг/см²

Марка		№ поз.	Профиль	Длина, мм	Количест т	Количест н	Вес, кг шт.	Вес, кг Номера	Вес, кг Марки	Примеч
ЛС-2	Лестница	1	-180х6	2590	2	—	21.9	44	154	
		2	рифленая сталь -250х6	990	8	—	9.3	74		
		3	-50х5	990	8	—	1.9	15		
		4	-100х8	1040	2	-	6.5	13		
		5	рифленая сталь -140х8	1040	1	—	8.0	8		
	Перила	6	∠63х5	2835	1	1	13.6	27	62	
		7	∠63х5	1050	6	—	5.1	31		
		8	-30х4	2295	2	-	2.2	4		

ТД 1959

Лестницы стальные

Г-903

Лестница типа 1 под углом α=45° Начальный марш ЛС-2 высотой H=1800мм

Лист

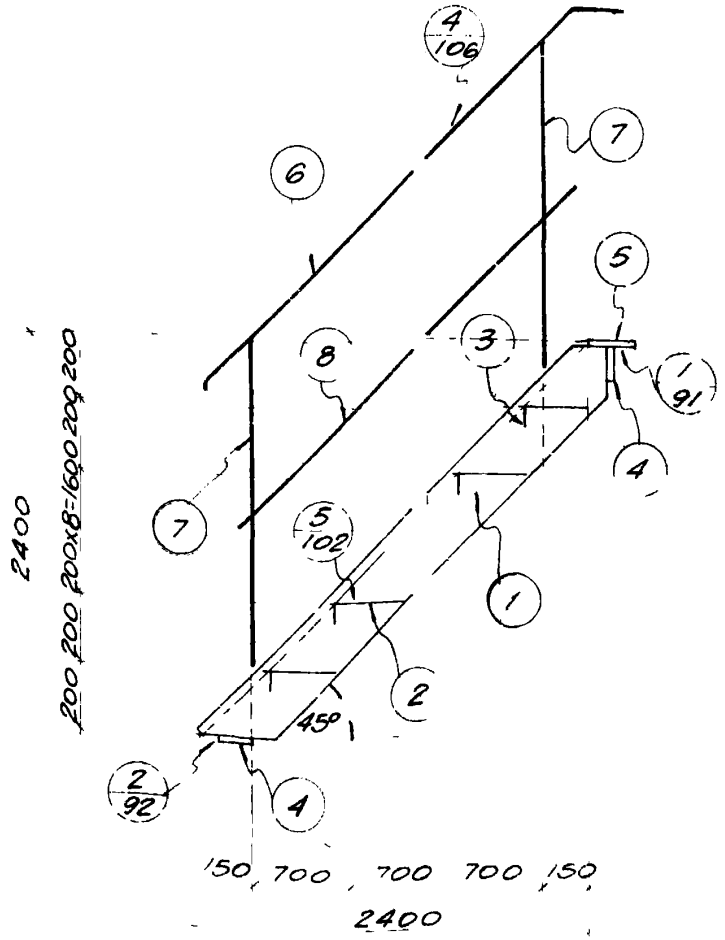

Спецификация стали на одну штуку каждой марки

Материал: сталь 3 с расчетным сопротивлением $R_A = 2100$ кг/см²

Марка		№ поз.	Профиль	Длина, мм	Количест. т.	Количест. н.	Вес, кг шт.	Вес, кг номера	Вес, кг марки	Примечан.
ЛС-4	Лестница	1	-180х6 рифленая сталь	3435	2	--	29.1	58	202	
		2	-230х6 рифленая сталь	990	11	--	9.3	102		
		3	-50х5	990	11	--	1.9	21		
		4	-100х8	1040	2	--	6.5	13		
		5	-140х8	1040	1	--	8.0	8		
	Перила	6	∠63х5	3680	1	1	17.7	35	82	
		7	∠63х5	1050	8	--	5.1	41		
		8	-30х4	3140	2	--	3.0	6		

ТА 1959	Лестницы стальные	Г-903-4	
	Лестница типа 1 под углом $\alpha = 45°$		
	Начальный марш ЛС-4 высотой $H = 2400$ мм	Лист	4

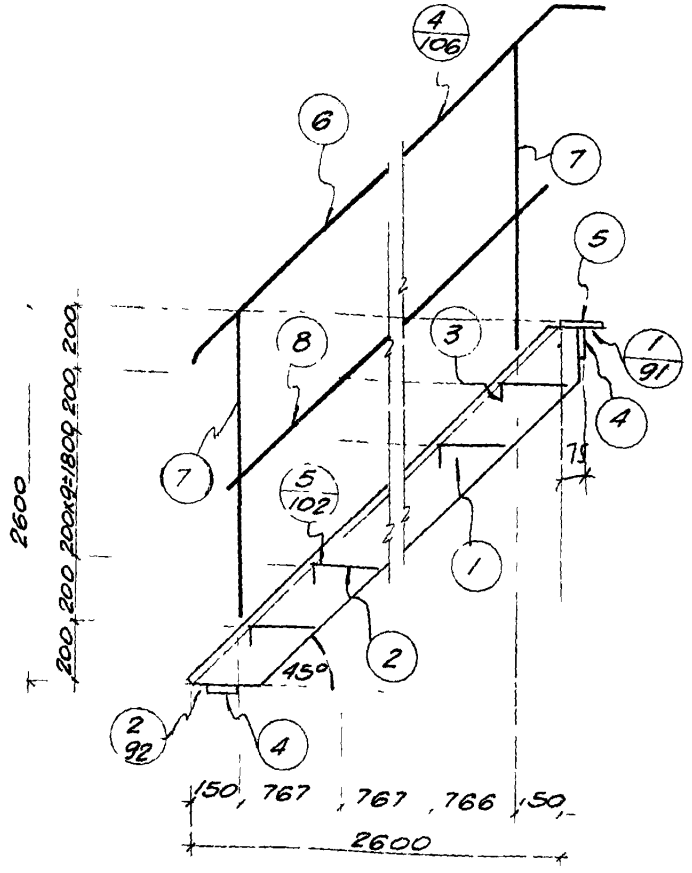

Спецификация стали на одну штуку каждой марки

Материал сталь 3 с расчетным сопротивлением R_A=2100 кг/см

Марка		№ поз	Профиль	Длина, мм	Количест т	Количест н	Вес, кг шт.	Вес, кг номера	Вес, кг марки	Приме
ЛС-5	Лестница	1	-180×6	3715	2	—	31.5	63	222	
		2	рифленая сталь -230×6	990	12	—	9.3	115		
		3	-50×5	990	12	—	1.9	23		
		4	-100×8	1040	2	—	6.5	13		
		5	рифленая сталь -140×8	1040	1	—	8.0	8		
	Перила	6	∠63×5	3960	1	1	19.1	38	85	
		7	∠63×5	1050	8	—	5.1	41		
		8	-30×4	3420	2	—	3.2	6		

Главстройпроект
ПРОМСТРОЙПРОЕКТ
Ростовское отделение

Стинженер	Барац	
Исполнитель	Шестакова	п/п
Проверил	Миронов	

ТД 1959

Лестницы стальные

Лестница типа 1 под углом α=45°
Начальный марш ЛС-5 высотой H=2600мм

Г-903

Лист 5

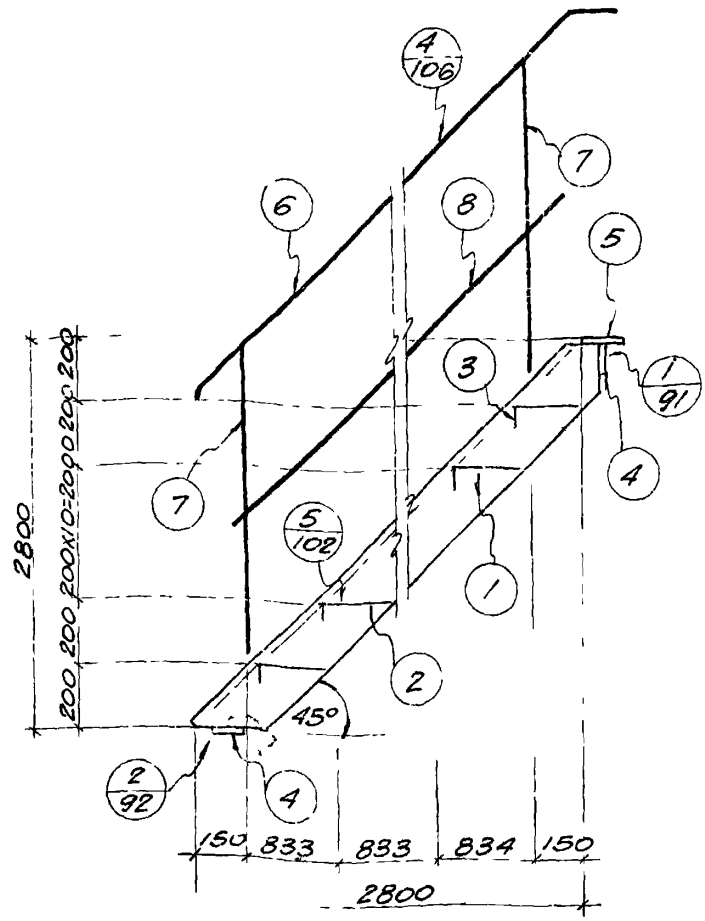

Спецификация стали на одну штуку каждой марки

Материал: сталь 3 с расчетным сопротивлением R_a=2100 к 1см²

Марка	№ поз.	Профиль	Длина, мм	Количест. т	Количест. н	Вес, кг штуки	Вес, кг номера	Вес, кг марки	Примеч.
ЛС-6 Лестница	1	-180х6	3995	2	—	33.9	68	235	
	2	рифленая сталь -230х6	990	13	—	9.3	121		
	3	-50х5	990	13	—	1.9	25		
	4	-100х8	1040	2	—	6.5	13		
	5	рифленая сталь -140х6	1040	1	—	8.0	8		
Лестница	6	∠63х5	4245	1	1	20.4	41	89	
	7	∠63х5	1050	8	—	5.1	41		
	8	-30х4	3705	2	—	3.5	7		

ТД 1969

Лестницы стальные — Г. 303-41

Лестница типа 1 под углом α=45° Начальный марш ЛС-6 высотой H=2800мм

Лист 6

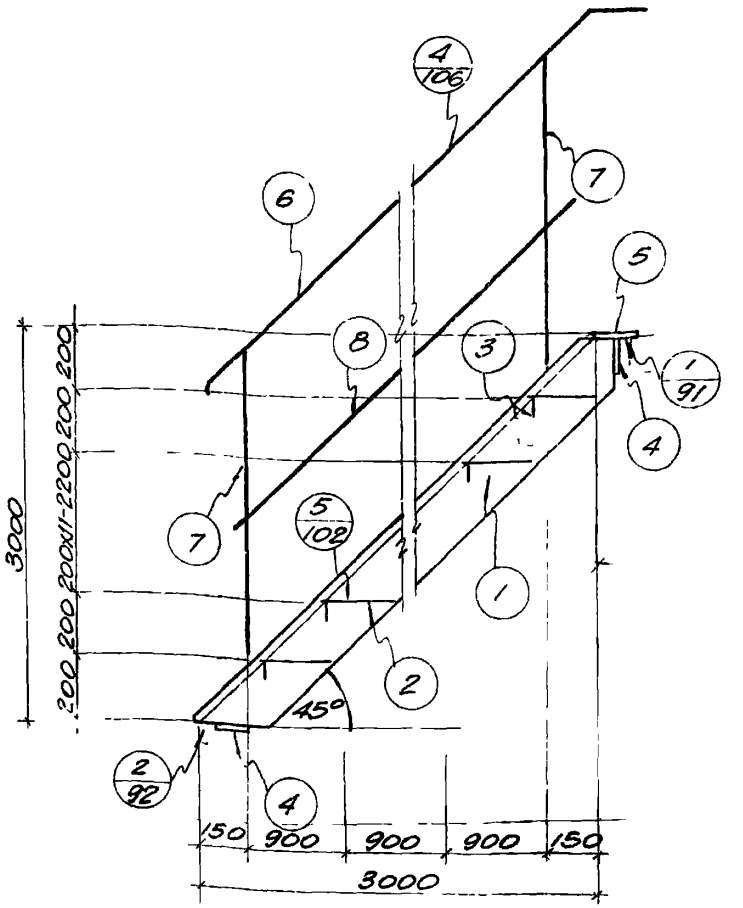

Спецификация стали на одну штуку каждой марки

Материал: сталь 3 с расчетным сопротивлением R_A=2100 кг/см²

Марка		№ поз.	Профиль	Длина, мм	Количест. т	Количест. н	Вес, кг Штуки	Вес, кг Номера	Вес, кг Марки	Примеч
ЛС-7	Лестница	1	-180x5	4280	2	—	36.3	73	251	
		2	рифленая сталь -230x6	990	14	—	9.3	130		
		3	-50x5	990	14	—	1.9	27		
		4	-100x8	1040	2	—	6.5	13		
		5	рифленая сталь -140x8	1040	1	—	8.0	8		
	Перила	6	∠63x5	4520	1	1	21.7	43	91	
		7	∠63x5	1050	8	—	5.1	41		
		8	-30x4	3980	2	—	3.7	7		

910

Главстройпроект
ПРОМСТРОЙПРОЕКТ
Ростовское отделение

Ст. инженер	Барац	
Исполнитель	Шестакова	п/п
Проверил	Миронов	

ТА 1959

Лестницы стальные

Лестница типа 1 под углом α=45°
Начальный марш ЛС-7 высотой H=3000мм

Г-903-41

Лист 7

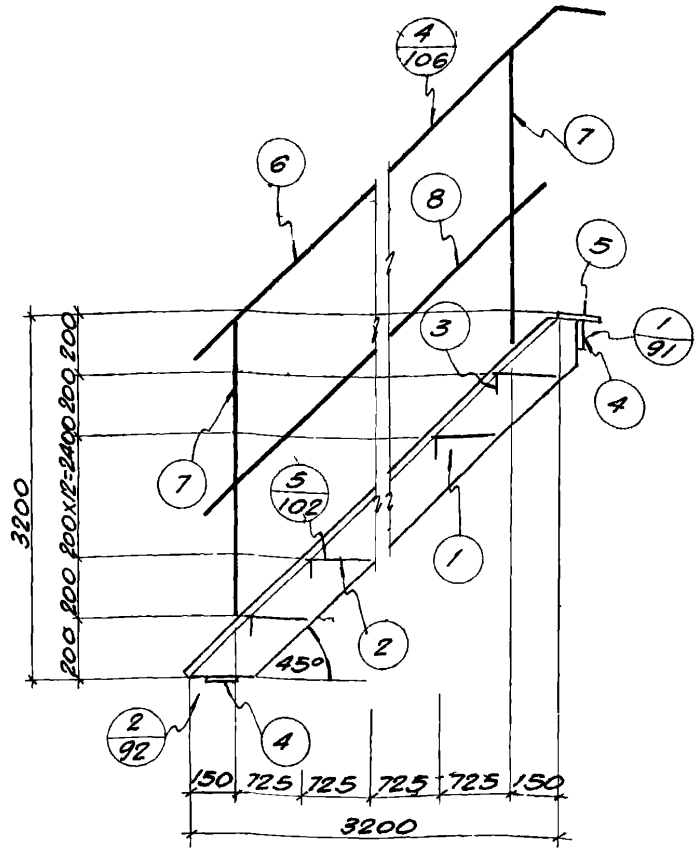

Спецификация стали на одну штуку каждой марки

Материал: сталь 3 с расчетным сопротивлением R_A=2100 кг/см²

Марка		№ поз.	Профиль	Длина, мм	Количест. т	Количест. н	Вес, кг шт.	Вес, кг номера	Вес, кг марки	Примеч
ЛС-8	Лестница	1	−180×6	4560	2	—	39.5	79	269	
		2	рифленая сталь −230×6	990	15	—	9.3	140		
		3	−50×5	990	15	—	1.9	29		
		4	−100×8	1040	2	—	6.5	13		
		5	рифленая сталь −140×8	1040	1	—	8.0	8		
	Перила	6	∠63×5	4810	1	1	23.1	46	105	
		7	∠63×5	1050	10	—	5.1	51		
		8	−30×4	4270	2	—	4.0	8		

Главстройпроект
ПРОМСТРОЙПРОЕКТ
Ростовское отделение

Стинженер	Барац	
Исполнитель	Шестакова	п/п
Проверил	Миронов	

ТД 1959

Лестницы стальные

Лестница типа 1 под углом α=45°
Начальный марш ЛС-8 высотой H=3200 мм

Г-903-4

Лист 8

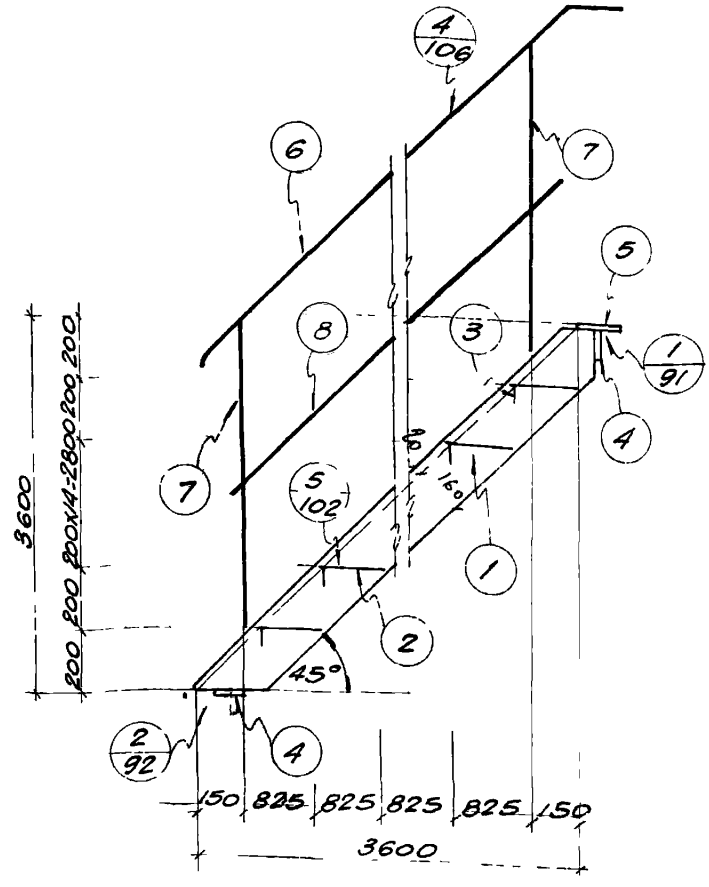

Спецификация стали на одну штуку каждой марки

Материал сталь 3 с расчетным сопротивлением R_A=2100 кг/см²

Марка		№ поз	Профиль	Длина, мм	Количест. т	Количест. н	Вес, кг штуки	Вес, кг номера	Вес, кг марки	Примеч
ЛС-9	Лестница	1	-180x8	5125	2	–	57.9	116	327	
		2	рифленая сталь -230x6	985	17	–	9.3	158		
		3	-50x5	985	17	–	1.9	32		
		4	-100x8	1040	2	–	6.5	13		
		5	рифленая сталь -140x8	1040	1	–	8.0	8		
	Перила	6	∠63x5	5375	1	1	25.9	52	112	
		7	∠63x5	1050	10	–	5.1	51		
		8	-30x4	4835	2	–	4.5	9		

ПРОМСТРОЙПРОЕКТ
Ростовское отделение

Ст. инженер Барац
Исполнитель Шестакова
Проверил Миронов

ТД 1959

Лестницы стальные

Лестница типа 1 под углом α=45°
Начальный марш ЛС-9 высотой H=3600мм

Г-903-41

Лист 9

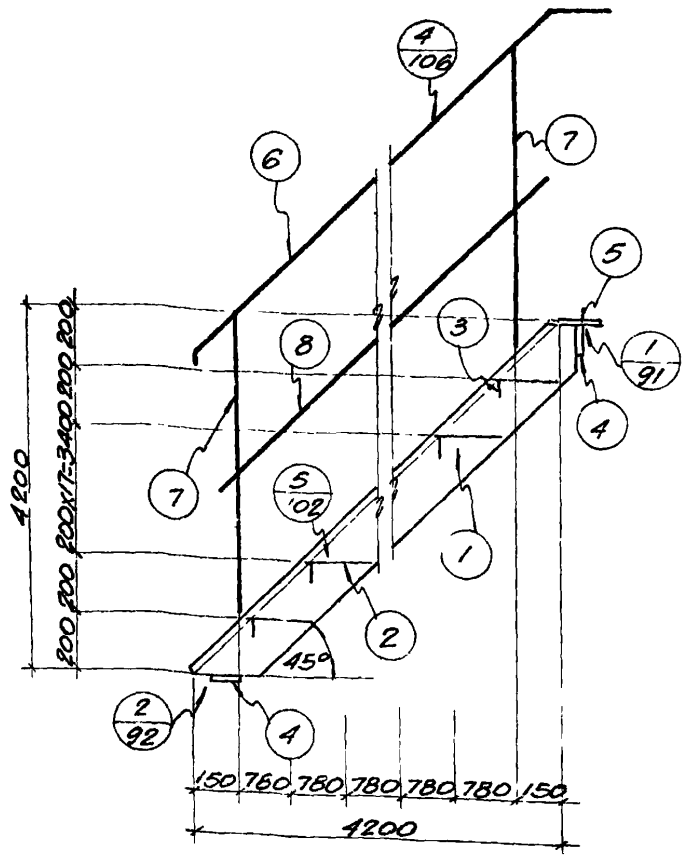

Спецификация стали на одну штуку каждой марки

Материал: сталь 3 с расчетным сопротивлением R_A=2100 кг/см²

Марка		№ поз.	Профиль	Длина, мм	Количест т	Количест н	Вес, кг шт.	Вес, кг номера	Марки	Примеч
ЛС-10	Лестница	1	-180×8	5970	2	—	67.3	135	380	
		2	рифленая сталь -230×6	985	20	—	9.3	186		
		3	-50×5	985	20	—	1.9	38		
		4	-100×8	1040	2	—	6.5	13		
		5	рифленая сталь -140×8	1040	1	—	8.0	8		
	Перила	6	∠63×5	6220	1	1	29.9	60	131	
		7	∠63×5	1050	12	—	5.1	61		
		8	-30×4	5680	2	—	5.3	10		

ТА 1959

Лестницы стальные

Лестница типа 1 под углом α=45°

Начальный марш ЛС-10 высотой H=4200мм

Г-903-41

Лист 10

Исполнитель Шестакова

Проверил Миронов

Гипроцентр

Ростовское отделение

Гл. инженер Бараш
Исполнитель Шестакова
Проверил Митронов

Главстройпроект
ПРОМСТРОЙПРОЕКТ
Ростовское отделение

Спецификация стали на одну штуку каждой марки

Материал: сталь 3 с расчетным сопротивлением $R_A = 2100 кг/см^2$

Марка	№ поз.	Профиль	Длина, мм	Количест Т	Количест Н	Вес, кг шт	Вес, кг Номера марок	Примечан
ЛС-11 Лестница	1	-180х6 рифленая сталь	1845	2	—	15.7	31	
	2	-230х6	990	5		9.3	47	
	3	-50х5	990	5	—	1.9	10	
	4	-100х8	1040	2	—	6.5	13	123
	5	рифленая сталь -140х8	1040	1		8.0	8	
	9	рифленая сталь -260х8	990	1		14.3	14	
Перила	6	∠63х5	1790	1	1	8.6	17	
	7	∠63х5	1050	4		5.1	20	40
	8	-30х4	1530	2		1.4	3	

ТА 1959

Лестницы стальные

Лестница типа I под углом $\alpha = 45°$

Промежуточный марш ЛС-11 высотой $h = 1200$ мм

Г-903-41

Лист 11

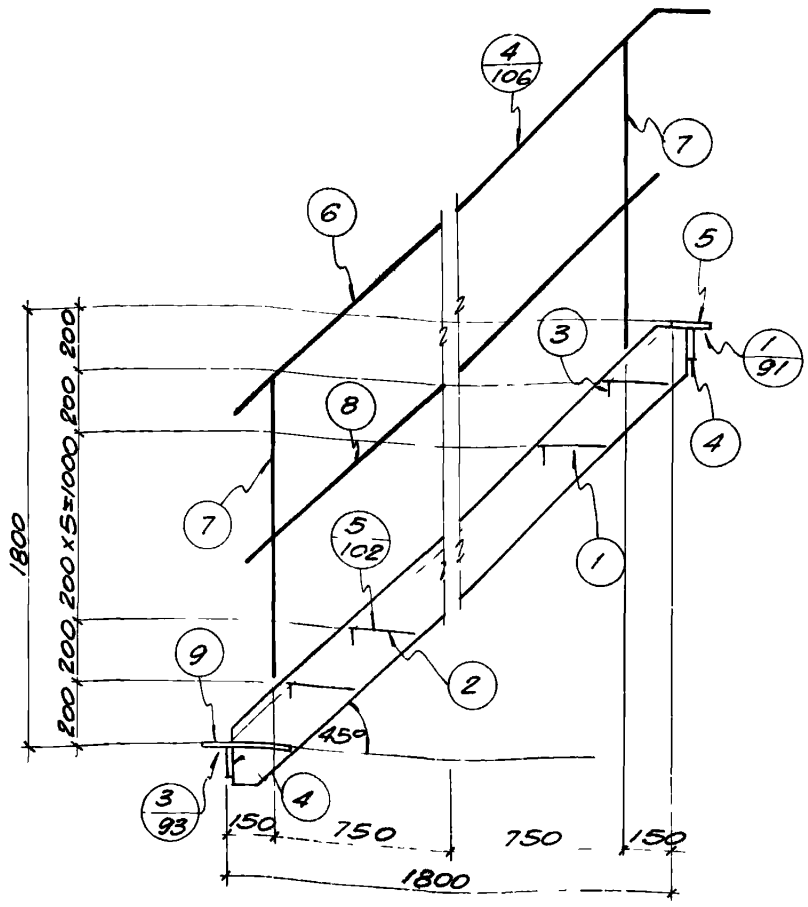

Спецификация стали на одну штуку каждой марки

Материал: сталь 3 с расчетным сопротивлением R_A=2100 кг/см²

Марка		№ поз.	Профиль	Длина, мм	Количест. т	Количест. н	Вес, кг штуки	Вес, кг номера	Вес, кг марки	Примеч
ЛС-12	Лестница	1	-180×6	2680	2	—	22.7	45	169	
		2	Рифленая сталь -230×6	990	8	—	9.3	74		
		3	-50×5	990	8	—	1.9	15		
		4	-100×8	1040	2	—	6.5	13		
		5	Рифленая сталь -140×8	1040	1	—	8.0	8		
		9	Рифленая сталь -260×8	990	1	—	14.3	14		
	Перила	6	∠63×5	2635	1	1	12.6	25	60	
		7	∠63×5	1050	6	—	5.1	31		
		8	-30×4	2375	2	—	2.2	4		

Главстройпроект
ПРОМСТРОЙПРОЕКТ
Ростовское отделение

Стинженер	Барац	
Исполнитель	Шестакова	п/п
Проверил	Миронов	

ТД 1959

Лестницы стальные

Лестница типа 1 под углом α=45°
Промежуточный марш ЛС-12 высотой H=1800мм

Г-903-41

Лист 12

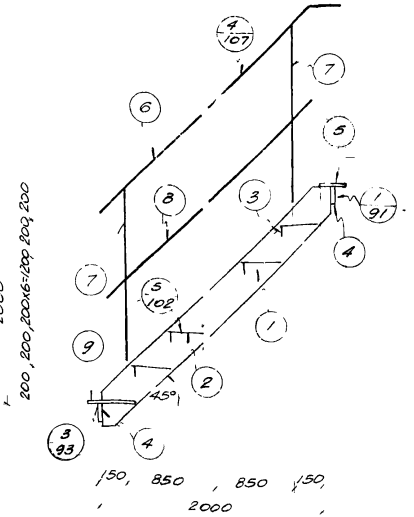

Спецификация стали на одну штуку каждой марки

Материал: сталь 3 с расчетным сопротивлением $R_A = 2100$ кг/см²

Марка		№ поз.	Профиль	Длина мм	Количест т	Количест н	Вес, кг шт.	Вес, кг Номера	Вес, кг Марки	Примечан
ЛС-13	Лестница	1	-180×6	2970	2	—	25.2	50		
		2	рифленая сталь -230×6	990	9	—	9.3	84		
		3	-50×5	990	9	—	1.9	17		
		4	-100×8	1040	2	—	6.5	13	186	
		5	рифленая сталь -140×8	1040	1		8.0	8		
		[illegible]	[illegible]леная сталь [illegible]0×8	990	1		14.3	14		
	Перила		5	2920	1	1	14.1	28		
			[illegible]	1050	6		5.1	31	64	
				2760	2		2.6	5		

[illegible]тницы стальные

[illegible] типа 1 под углом α = 45°

Пр[illegible]чный марш ЛС 13 высотой H = 2000 мм

Г-903-41

Лист 13

ТА

1059

Гл. инж. пр. Шипельзон
Ст. инженер Зарац
Исполнитель Шестакова
Проверил Миронов

Госстрой СССР
Главстройпроект
ПРОМСТРОЙПРОЕКТ
Ростовское отделение

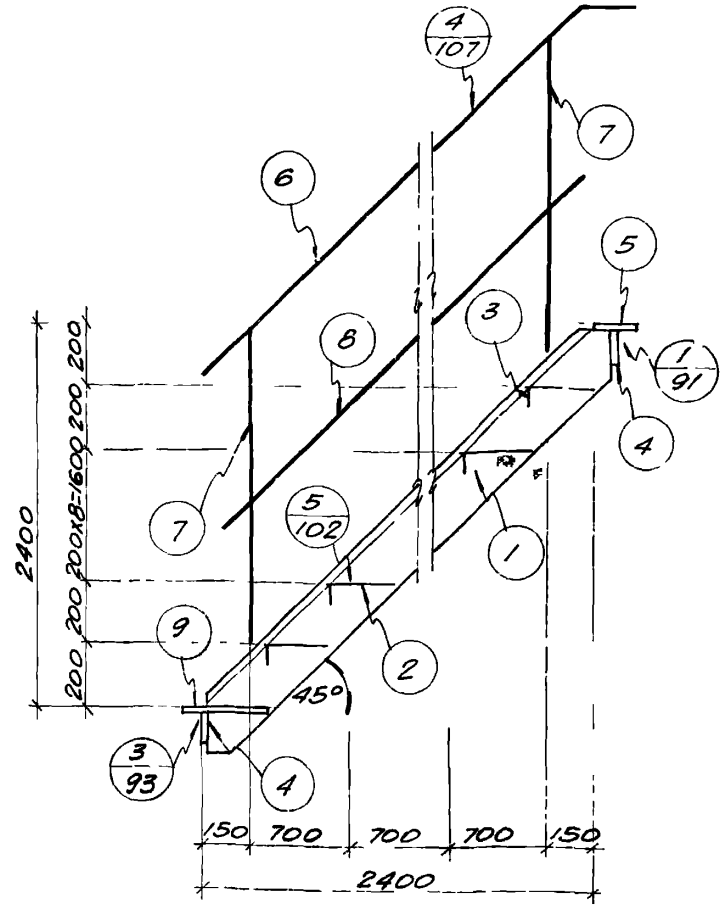

Спецификация стали на одну штуку каждой марки

Материал: сталь 3 с расчетным сопротивлением Ra=2100 кг/см²

Марка	№ поз.	Профиль	Длина, мм	Количест т	Количест н	Вес, кг штуки	Вес, кг номера	Вес, кг марки	Примеч
ЛС-14 Лестница	1	-180х6	3540	2	—	30.1	60	212	
	2	рифленая сталь -230х6	990	11	—	9.3	102		
	3	-50х5	990	11	—	1.9	21		
	4	-100х8	1040	2	—	6.5	13		
	5	рифленая сталь -140х8	1040	1	—	8.0	8		
	9	рифленая сталь -260х8	990	1	—	14.3	14		
Перила	6	∠63х5	3480	1	1	16.7	33	80	
	7	∠63х5	1050	8	—	5.1	41		
	8	-30х4	3220	2	—	3.0	6		

ТА 1959

Лестницы стальные — Г-903-41

Лестница типа 1 под углом α=45° — Промежуточный марш ЛС-14 высотой Н=2400мм — Лист 14

ГИПРОСТРОЙПРОЕКТ
Ростовское отделение
г. Ростов-на-Дону
Главстройпроект

Гл. инж. пр	Шпельзон	
Гл. инженер	Бабач	
Исполнитель	Шестакова	
Проверил	Миронов	

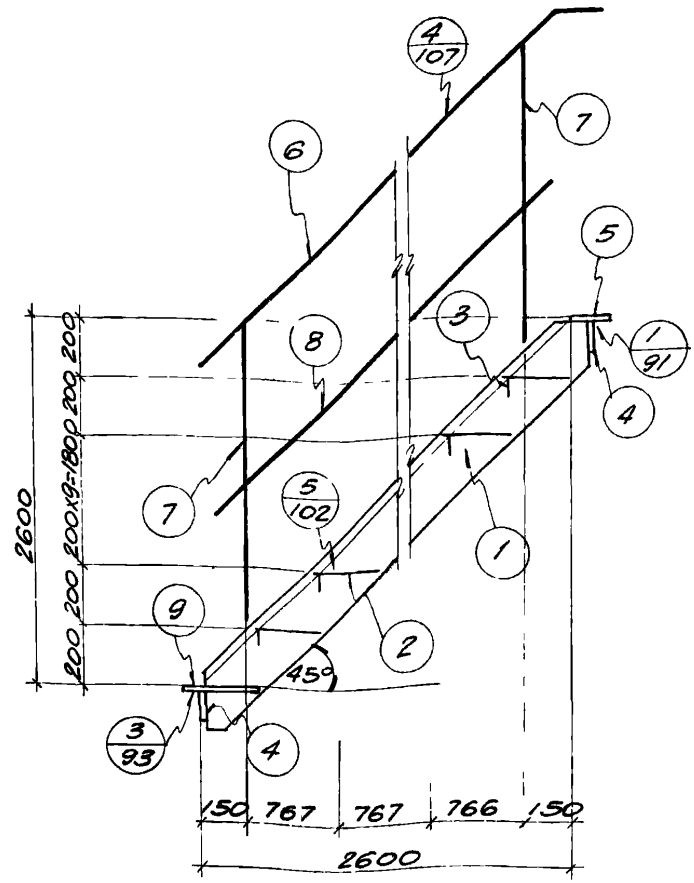

Спецификация стали на одну штуку каждой марки

Материал: сталь 3 с расчетным сопротивлением R_A=2100 кг/см²

Марка		№ поз.	Профиль	Длина, мм	Количест т	Количест н	Вес, кг штуки	Вес, кг номера	Вес, кг марки	Примеч
ЛС-15	Лестница	1	-180×6	3820	2	—	32.4	65	238	
		2	рифленая сталь -230×6	990	12	—	9.3	115		
		3	-50×5	990	12	—	1.9	23		
		4	рифленая сталь -260×8	990	1	—	14.3	14		
		5	-100×8	1040	2	—	6.5	13		
		9	рифленая сталь -140×8	1040	1	—	8.0	8		
	Перила	6	∠63×5	3760	1	1	18.1	36	84	
		7	∠63×5	1050	8	—	5.1	41		
		8	-30×4	3500	2	—	3.3	7		

Госстрой СССР
Главстройпроект
ПРОМСТРОЙПРОЕКТ
Ростовское отделение

Гл инж пр	Ципельзон	
Ст инженер	Барац	
Исполнитель	Шестакова	п/п
Проверил	Миронов	

ТА 1959

Лестницы стальные

Лестница типа 1 под углом α=45°
Промежуточный марш ЛС-15 высотой H=2600мм

Г-903-41

Лист 15

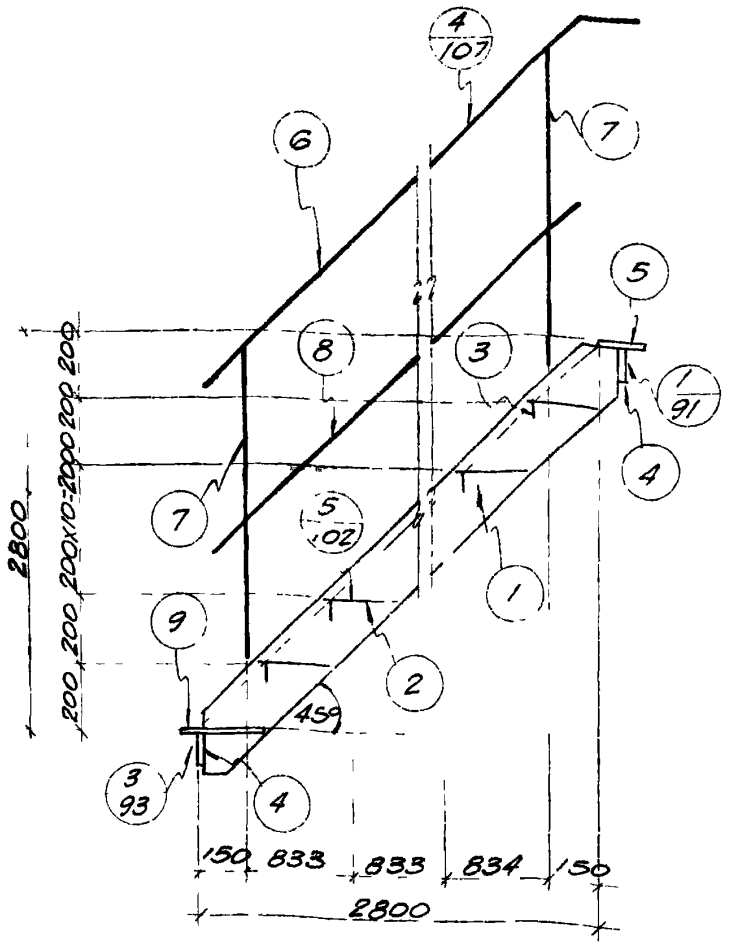

Спецификация стали на одну штуку каждой марки

Материал: сталь 3 с расчетным сопротивлением $R_A = 2100$ кг/см²

Марка		№ поз.	Профиль	Длина, мм	Количест. т	Количест. н	Вес, кг шт.	Вес, кг номера	Вес, кг марки	Примеч
ЛС-16	Лестница	1	-180x6	4100	2	—	34.7	69	250	
		2	рифленая сталь -230x6	990	13	—	9.3	121		
		3	-50x5	990	13	-	1.9	25		
		4	-100x8	1040	2	-	6.5	13		
		5	рифленая сталь -140x8	1040	1	—	8.0	8		
		9	рифленая сталь -260x8	990	1	—	14.3	14		
	Перила	6	∠63x5	4045	1	1	19.5	39	87	
		7	∠63x5	1050	8	-	5.1	41		
		8	-30x4	3785	2		3.6	7		

ТА 1959	Лестницы стальные	Г-903-41	
	Лестница типа 1 под углом $\alpha = 45°$, Промежуточный марш ЛС-16 высотой $H = 2800$ мм	Лист	16

Главстройпроект
ПРОМСТРОЙПРОЕКТ
Ростовское отделение

Ст. инженер	Барац	
Исполнитель	Шестакова	П/п
Проверил	Миронов	

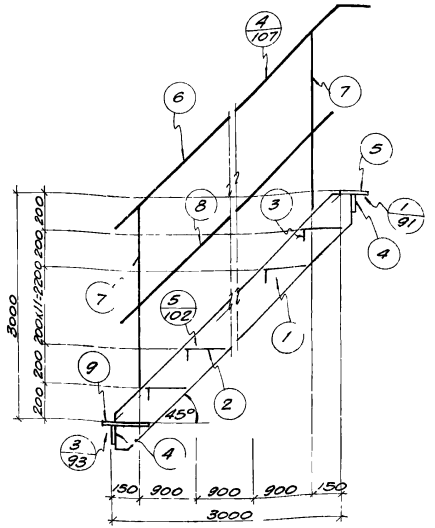

Спецификация стали на одну штуку каждой марки

Материал: сталь 3 с расчетным сопротивлением $R_a = 2100$ кг/см²

Марка		№ поз.	Профиль	Длина, мм	Количест. т	Количест. н	Вес, кг шт.	Вес, кг номера	Вес, кг марки	Примеч
ЛС-17	Лестница	1	-180×6	4380	2	—	37.3	75	267	
		2	рифленая сталь -230×6	990	14	—	9.3	130		
		3	-50×5	990	14	—	1.9	27		
		4	-100×8	1040	2	—	6.5	13		
		5	рифленая сталь -140×8	1040	1	—	8.0	8		
		9	рифленая сталь -260×8	990	1	—	14.3	14		
	Перила	6	∠63×5	4325	1	1	20.8	42	91	
		7	∠63×5	1050	8	—	5.1	41		
		8	-30×4	4070	2	—	3.8	8		

ТД 1959	Лестницы стальные	Г-903-41	
	Лестница типа 1 под углом $\alpha = 45°$ Промежуточный марш ЛС-17 высотой $H = 3000$ мм	Лист	17

Госстрой СССР
Главстройпроект
ПРОМСТРОЙПРОЕКТ
Ростовское отделение

Гл. инж. пр.	Ципельзон	[signature]
Ст. инженер	Барац	[signature]
Исполнитель	Шестакова	[signature]
Проверил	Миронов	[signature]

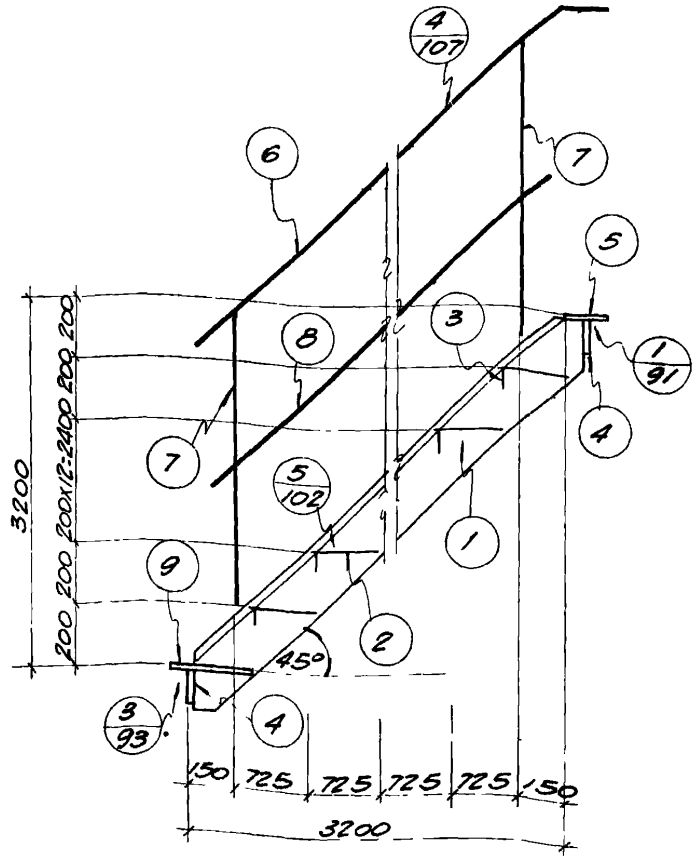

Гл. инженер Бабац
Исполнитель Шестакова
Проверил Миронов

Спецификация стали на одну штуку каждой марки

Материал: сталь 3 с расчетным сопротивлением $R_A = 2100$ кг/см²

Марка	№ поз.	Профиль	Длина, мм	Колчест. т	Колчест. н	Вес, кг шт.	Вес, кг номера	Вес, кг марки	Примечан.
ЛС-18 Лестница	1	-180х6	4665	2	—	39.5	79	283	
	2	рифленая сталь -230х6	990	15	—	9.3	140		
	3	-50х5	990	15	—	1.9	29		
	4	-100х8	1040	2	—	6.5	13		
	5	рифленая сталь -140х8	1040	1	—	8.0	8		
	9	рифленая сталь -260х8	990	1	—	14.3	14		
Перила	6	∠63х5	4610	1	1	22.1	44	103	
	7	∠63х5	1050	10	—	5.1	51		
	8	-30х4	4350	2	—	4.1	8		

ТА 1959

Лестницы стальные — Г-903-41

Лестница типа 1 под углом $\alpha = 45°$
Промежуточный марш ЛС-18 высотой $H = 3200$ мм — Лист 18

Главстройпроект
Промстройпроект
Ростовское отделение

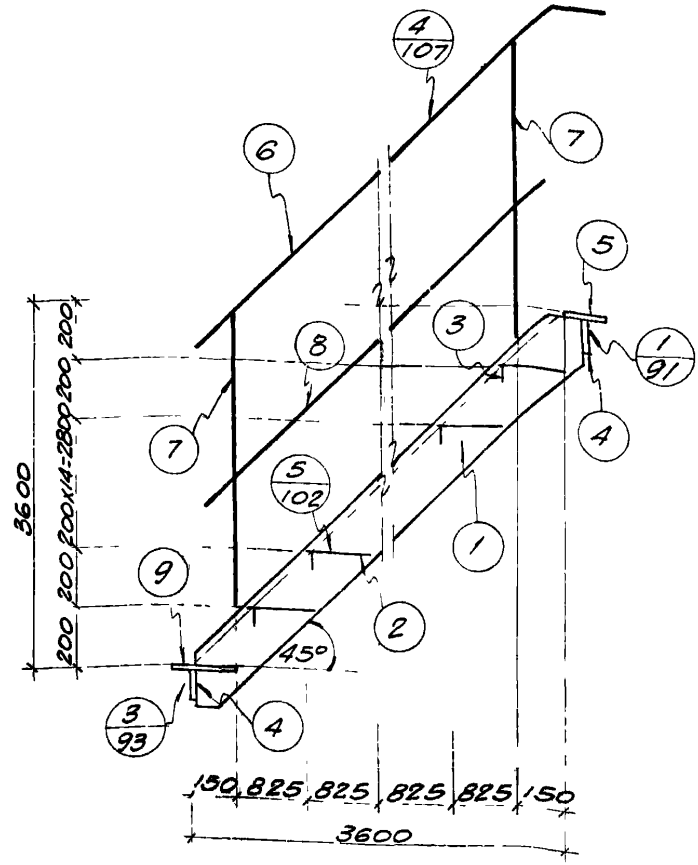

Спецификация стали на одну штуку каждой марки

Материал: Сталь 3 с расчетным сопротивлением $R_A = 2100$ кг/см²

Марка	№ поз	Профиль	Длина, мм	Колич. шт	Колич. н	Вес, кг штуки	Вес, кг номера	Вес, кг марки	Примеч
ЛС-19 Лестница	1	-180х8	5230	2	—	59.1	118	343	
	2	рифленая сталь -230х6	985	17	—	9.3	158		
	3	-50х5	985	17	—	1.9	32		
	4	-100х8	1040	2	—	6.5	13		
	5	рифленая сталь -140х8	1040	1	—	8.0	8		
	9	рифленая сталь -260х8	985	1	—	14.3	14		
Перила	6	∠63х5	5175	1	1	24.9	50	110	
	7	∠63х5	1050	10	—	5.1	51		
	8	-30х4	4915	2	—	4.6	9		

Госстрой СССР
Главстройпроект
ПРОМСТРОЙПРОЕКТ
Ростовское отделение

Гл. инж. пр. Шпельзон
Ст. инженер Барац
Исполнитель Шестакова
Проверил Миронов

ТД 1959

Лестницы стальные — Г-903-41

Лестница типа 1 под углом $\alpha = 45°$
Промежуточный марш ЛС-19 высотой H=3600мм — Лист 19

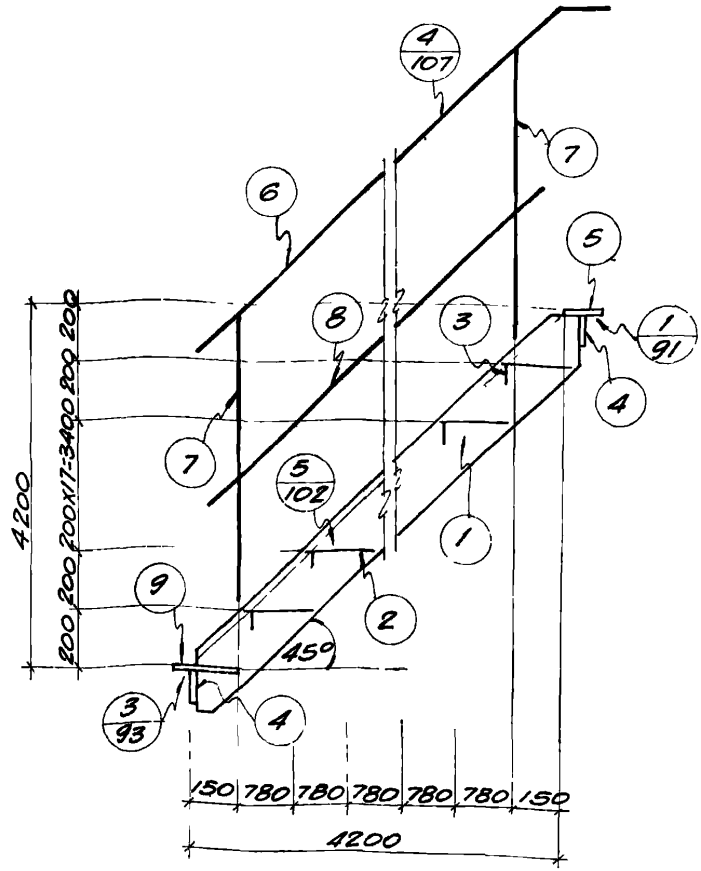

Спецификация стали на одну штуку каждой марки

Материал: сталь 3 с расчетным сопротивлением $R_A = 2100$ кг/см^2

Марка	№ поз.	Профиль	Длина, мм	Количест. т	Количест. н	Вес, кг шт.	Вес, кг номера марки	Примеч
ЛС-20 Лестница	1	-180х8	6075	2	—	68.7	137	
	2	рифленая сталь -230х6	985	20	—	9.3	186	
	3	-50х5	985	20	—	1.9	38	
	4	-100х8	1040	2	—	6.5	13	396
	5	рифленая сталь -140х8	1040	1	—	8.0	8	
	9	рифленая сталь -260х8	985	1	—	14.3	14	
Перила	6	∠63х5	6020	1	1	28.9	58	
	7	∠63х5	1050	12	—	5.1	61	130
	8	-30х4	5760	2	—	5.4	11	

ТА 1959

Лестницы стальные

Г-903-41

Лестница типа 1 под углом $\alpha = 45°$
Промежуточный марш ЛС-20 высотой Н=4200мм

Лист 20

Госстрой СССР
Главстройпроект
ПРОМСТРОЙПРОЕКТ
Ростовское отделение

Объект 1703-01 Арх №80514

Гл. инж. пр. Цимельзон
Ст. инженер Барац
Исполнитель Шестакова
Проверил Миронов

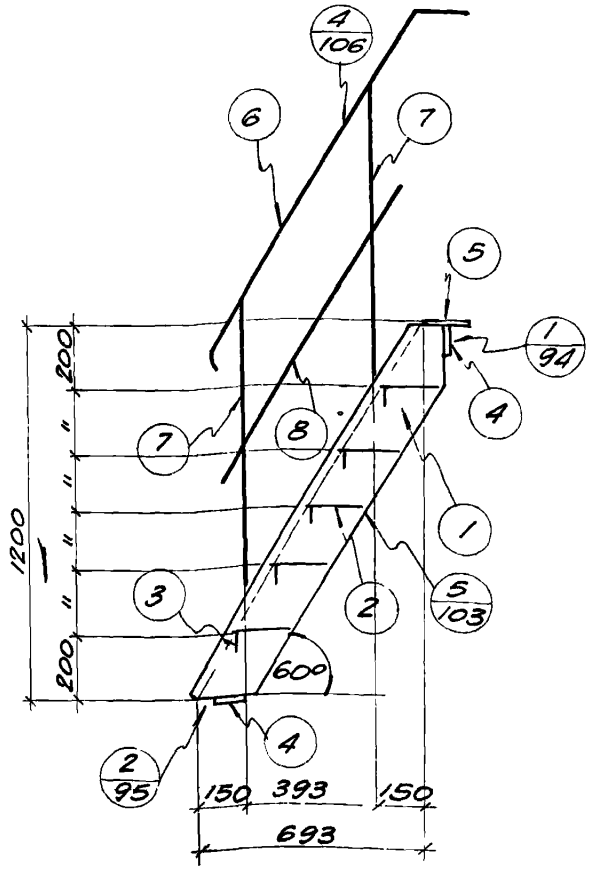

Спецификация стали на одну штуку каждой марки

Материал: сталь 3 с расчетным сопротивлением $R_A = 2100$ кг/см²

Марка		№ поз.	Профиль	Длина, мм	Количест. т	Количест. н	Вес, кг штуки	Вес, кг номера	Вес, кг марки	Примечан
ЛС-21	Лестница	1	−180×6	1440	2	—	12.2	24	88	
		2	Рифленая сталь −230×6	790	5	—	7.5	38		
		3	−50×5	790	5	—	1.6	8		
		4	−100×8	840	2	—	5.3	11		
		5	Рифленая сталь −140×8	840	1	—	6.5	7		
	Перила	6	∠63×5	1575	1	1	7.6	15	37	
		7	∠63×5	1050	4	—	5.1	20		
		8	−30×4	965	2	—	0.9	2		

ПРОМСТРОЙПРОЕКТ
Ростовское отделение

Гл. инженер Фарац
Исполнитель Шестакова
Проверил Миронов

ТА 1959

Лестницы стальные

Лестница типа 1 под углом $\alpha = 60°$
Начальный марш ЛС-21 высотой $H = 1200$ мм

Г-903-41

Лист 21

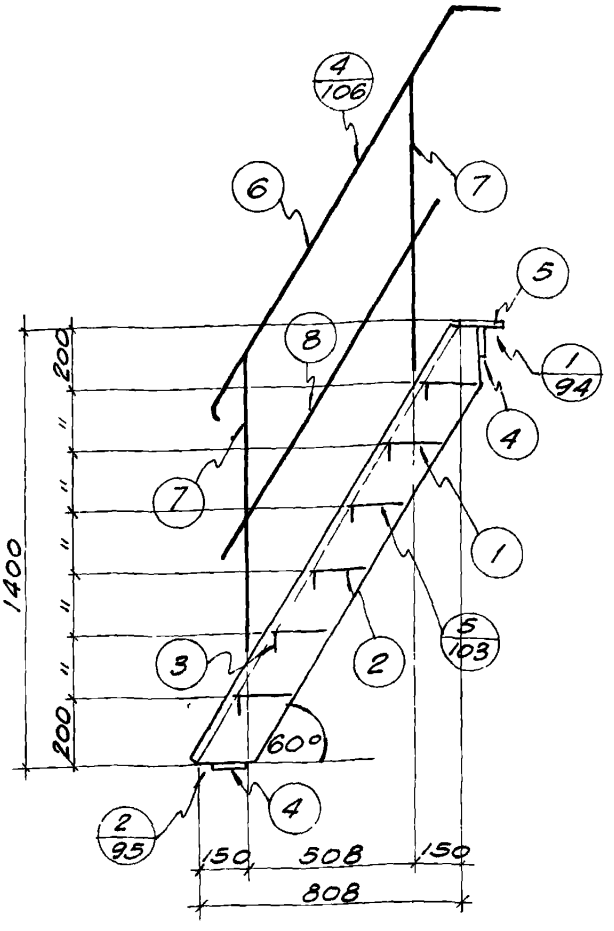

Спецификация стали на одну штуку каждой марки

Материал: сталь 3с расчетным сопротивлением Ra=2100кг/см²

Марка	№ поз	Профиль	Длина, мм	Количест. т	Количест. н	Вес, кг штуки	Вес, кг номера	Вес, кг марки	Примечан
ЛС-22 Лестница	1	-180х6	1670	2	—	14.2	24	97	
	2	рифленая сталь -230х6	790	6	—	7.5	45		
	3	-50х5	790	6	—	1.6	10		
	4	-100х8	840	2	—	5.3	11		
	5	рифленая сталь -140х8	840	1	—	6.5	7		
Перила	6	∠63х5	1810	1	1	8.7	17	39	
	7	∠63х5	1050	4	—	5.1	20		
	8	-30х4	1200	2	—	1.1	2		

ТА 1959

Лестницы стальные

Лестница типа 1 под углом α=60°

Начальный марш ЛС-22 высотой Н=1400мм

Г-903-41

Лист 22

Главпромпроект

ПРОМСТРОЙПРОЕКТ

Ростовское отделение

Гл. инженер Бараш

Исполнитель Шестакова

Проверил Миронов

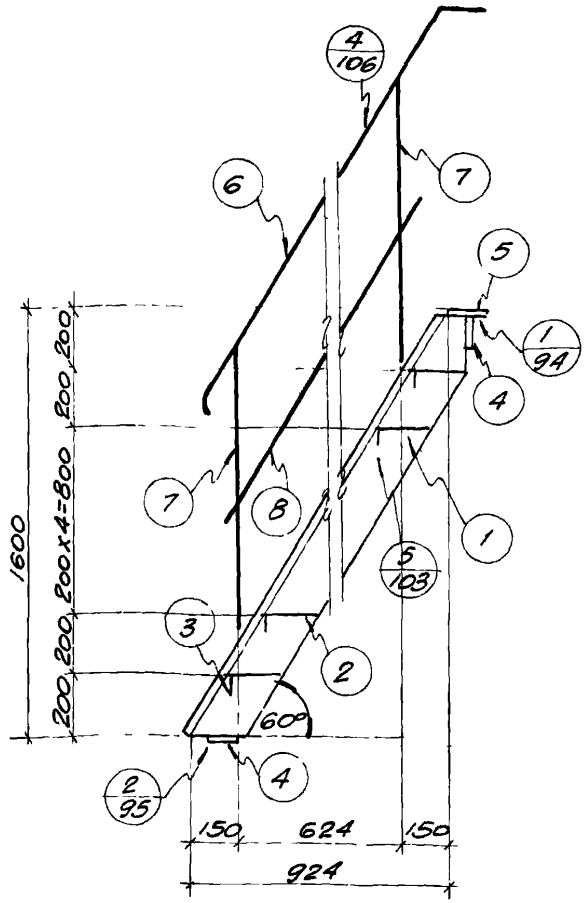

Спецификация стали на одну штуку каждой марки

Материал: сталь 3 с расчетным сопротивлением $R_A = 2100$ кг/см²

Марка		№ поз	Профиль	Длина, мм	Количест. т	Количест. н	Вес, кг штуки	Вес, кг номера	Вес, кг марки	Примечан
ЛС-23	Лестница	1	-180×6	1900	2	—	16.1	32	114	
		2	рифленая сталь -230×6	790	7	—	7.5	53		
		3	-50×5	790	7	—	1.6	11		
		4	-100×8	840	2	—	5.3	11		
		5	рифленая сталь -140×8	840	1	—	6.5	7		
	Перила	6	∠63×5	2040	1	1	9.8	20	43	
		7	∠63×5	1050	4	—	5.1	20		
		8	-30×4	1430	2	—	1.3	3		

Гостройсоюз
Главстройпроект
ПРОМСТРОЙПРОЕКТ
Ростовское отделение

Ст инженер	Барац	
Исполнитель	Шестакова	п/п
Проверил	Миронов	

ТД 1959

Лестницы стальные

Лестница типа 1 под углом $\alpha = 60°$
Начальный марш ЛС-23 высотой $H = 1600$ мм

Г-903-41

Лист 23

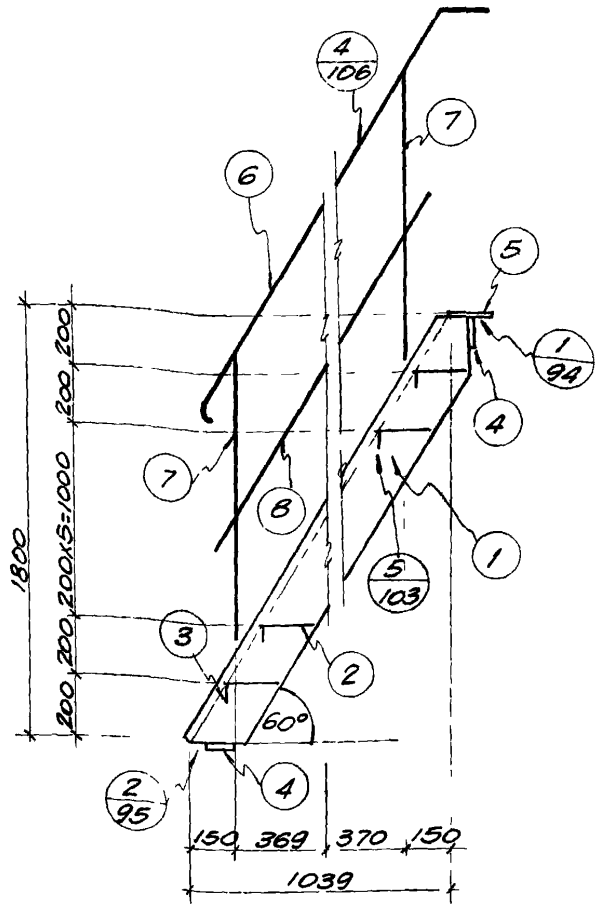

Спецификация стали на одну штуку каждой марки

Материал: сталь 3 с расчетным сопротивлением R_A=2100 кг/см²

Марка		№ поз.	Профиль	Длина, мм	Количест т	Количест н	Вес, кг штуки	Вес, кг номера	Вес, кг марки	Примечан
ЛС-24	Лестница	1	-180×6	2135	2	—	18.1	36	127	
		2	рифленая сталь -230×6	790	8	—	7.5	60		
		3	-50×5	790	8	—	1.6	13		
		4	-100×8	840	2	—	5.3	11		
		5	рифленая сталь -140×8	840	1	—	6.5	7		
	Перила	6	∠63×5	2270	1	1	10.9	22	56	
		7	∠63×5	1050	6	—	5.1	31		
		8	-30×4	1660	2	—	1.6	3		

Лавстройпроект
ПРОМСТРОЙПРОЕКТ
Ростовское отделение

Ст. инженер	Барац	
Исполнитель	Шестакова	п/п
Проверил	Миронов	

ТД 1959

Лестницы стальные

Лестница типа 1 под углом α=60°
Начальный марш ЛС-24 высотой H=1800мм

Г-903-41

Лист 24

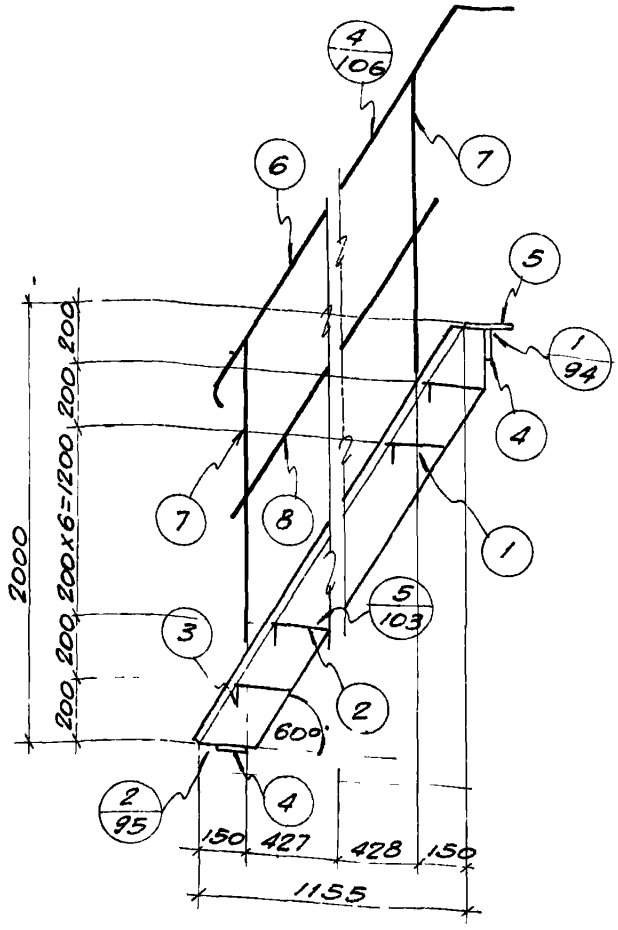

Спецификация стали на одну штуку каждой марки

Материал сталь 3 с расчетным сопротивлением R_a=2100 кг/см²

Марка		№ поз	Профиль	Длина, мм	Количест т	Количест н	Вес, кг штуки	Вес, кг номера	Вес, кг марки	Примечан
ЛС-25	Лестница	1	-180×6	2360	2	—	20 0	40	140	
		2	рифленая сталь -230×6	790	9	—	7 5	68		
		3	-50×5	790	9	—	1 5	14		
		4	-100×8	840	2	—	5 3	11		
		5	рифленая сталь -140×8	840	1	—	6 5	7		
	Перила	6	∠63×5	2500	1	1	12 0	24	59	
		7	∠63×5	1050	6	—	5 1	31		
		8	-30×4	1890	2	—	1 8	4		

Госстрой СССР
Главстройпроект
ПРОМСТРОЙПРОЕКТ
Ростовское отделение

ТА 1959

Лестницы стальные

Лестница типа 1 под углом α=60°
Начальный марш ЛС-25 высотой H=2000 мм

Г-903-41

Лист 25

Пельзон
Барац
Шестакова
Миронов
Исполнитель
Проверил

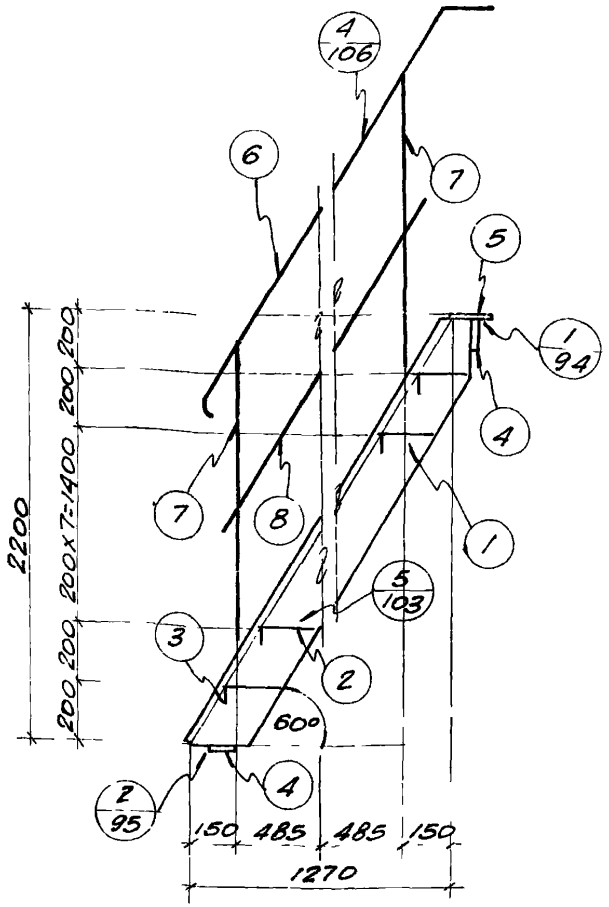

Спецификация стали на одну штуку каждой марки

Материал: сталь 3 с расчетным сопротивлением R_A=2100 кг/см²

Марка		№ поз.	Профиль	Длина, мм	Количест. т	Количест. н	Вес, кг штуки	Вес, кг номера	Вес, кг марки	Примечан
ЛС-26	Лестница	1	-180×6	2595	2	—	22.0	44	153	
		2	Рифленая сталь -230×6	790	10	—	7.5	75		
		3	-50×5	790	10	—	1.6	16		
		4	-100×8	840	2	—	5.3	11		
		5	Рифленая сталь -140×8	840	1	—	6.5	7		
	Перила	6	∠63×5	2730	1	1	13.1	26	61	
		7	∠63×5	1050	6	—	5.1	31		
		8	-30×4	2120	2	—	2.0	4		

Главстройпроект
ПРОМСТРОЙПРОЕКТ
Ростовское отделение

Ст. инженер Барац
Исполнитель Шестакова
Проверил Миронов

ТД 1959

Лестницы стальные

Лестница типа 1 под углом α=60°
Начальный марш ЛС-26 высотой H=2200мм

Г-903-41

Лист 26

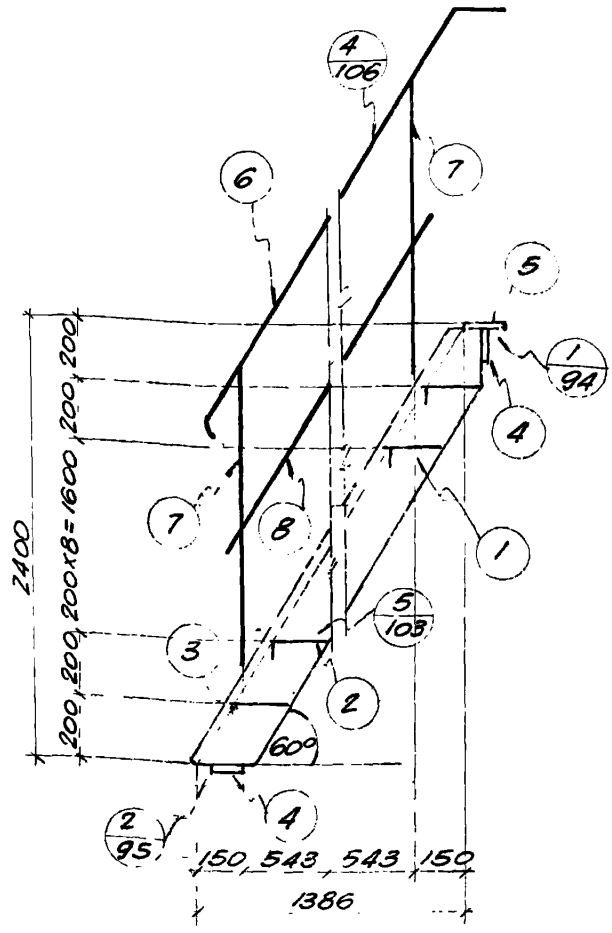

Госстрой СССР
Главстройпроект
ПРОМСТРОЙПРОЕКТ
Ростовское отделение

Гл. инж. пр.	Шпильзон	
Ст. инженер	Барац	
Исполнитель	Шестакова	П/П
Проверил	Миронов	

Спецификация стали на одну штуку каждой марки

Материал: сталь 3 с расчетным сопротивлением $R_A = 2100$ кг/см²

Марка	№ поз.	Профиль	Длина, мм	Количест. т	Количест. н	Вес, кг штуки	Вес, кг номера	Вес, кг марки	Примеч.
ЛС-27 Лестница	1	-180х6	2825	2	—	23.9	48	167	
	2	рифленая сталь -230х6	790	11	—	7.5	83		
	3	-50х5	790	11	—	1.6	18		
	4	-100х8	840	2	—	5.3	11		
	5	рифленая сталь -140х8	840	1	—	6.5	7		
ЛС-27 Перила	6	∠63х5	2960	1	1	14.2	28	63	
	7	∠63х5	1050	6	—	5.1	31		
	8	-30х4	2350	2	—	2.2	4		

ТД 1959

Лестницы стальные — Г-903-41

Лестница типа 1 под углом $\alpha = 60°$

Начальный марш ЛС-27 высотой $H = 2400$ мм

Лист 27

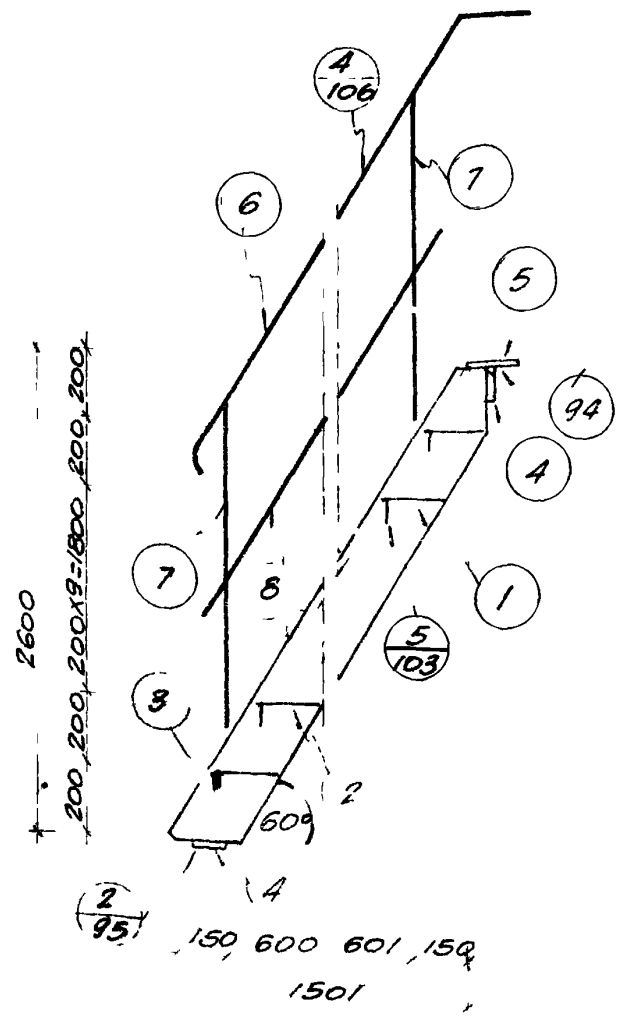

Спецификация стали на одну штуку каждой марки

Материал: сталь 3 с расчетным сопротивлением $R_A = 2100$ кг/см²

Марка		№ поз.	Профиль	Длина, мм	Количест. т	Количест. н	Вес, кг штуки	Вес, кг номера	Вес, кг марки	Примечан.
ЛС-28	Лестница	1	-180×6	3055	2	–	25.9	52	179	
		2	рифленая сталь -230×6	790	12	–	7.4	89		
		3	-50×5	790	12		1.6	19		
		4	-100×8	840	2	–	5.3	11		
		5	рифленая сталь -140×8	840	1		8.1	8		
	Перила	6	∠63×5	3190	1	1	15.4	31	64	
		7	∠63×5	1050	6		5.1	30		
		8	-30×4	2580	2		2.4	3		

Главстройпроект
ПРОМСТРОЙПРОЕКТ
Ростовское отделение

ТА 1959	Лестницы стальные	
	Лестница типа 1 под углом α=60° Начальный марш ЛС-28 высотой H=2600 мм	Г-903-41
		Лист 28

Стинженер Барац
Исполнитель Шестакова
Проверил Миронов

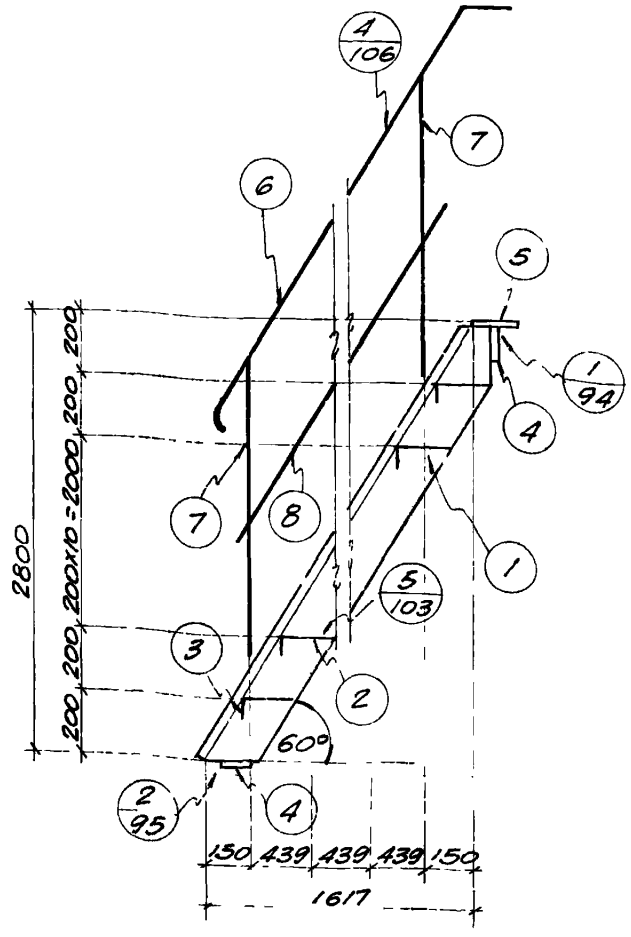

Спецификация стали на одну штуку каждой марки

Материал: сталь 3 с расчетным сопротивлением R_a=2100 кг/см²

Марка		№ поз.	Профиль	Длина, мм	Количест. т	Количест. н	Вес, кг штуки	Вес, кг номера	Вес, кг марки	Примечан
ЛС-29	Лестница	1	-180×6	3285	2	—	27.8	56	193	
		2	рифленая сталь -230×6	790	13	—	7.5	98		
		3	-50×5	790	13	—	1.6	21		
		4	-100×8	840	2	—	5.3	11		
		5	рифленая сталь -140×8	840	1	—	6.5	7		
	Перила	6	∠63×5	3425	1	1	16.5	33	79	
		7	∠63×5	1050	8	—	5.1	41		
		8	-30×4	2815	2	—	2.7	5		

Лестницы стальные

Лестница типа 1 под углом $\alpha = 60°$
Начальный марш ЛС-29 высотой H=2800мм

Г-903-41

Лист 29

ТД 1959

Стинженер Барац
Исполнитель Шестакова
Проверил Миронов

Ленстройпроект
ПРОМСТРОЙПРОЕКТ
Ростовское отделение

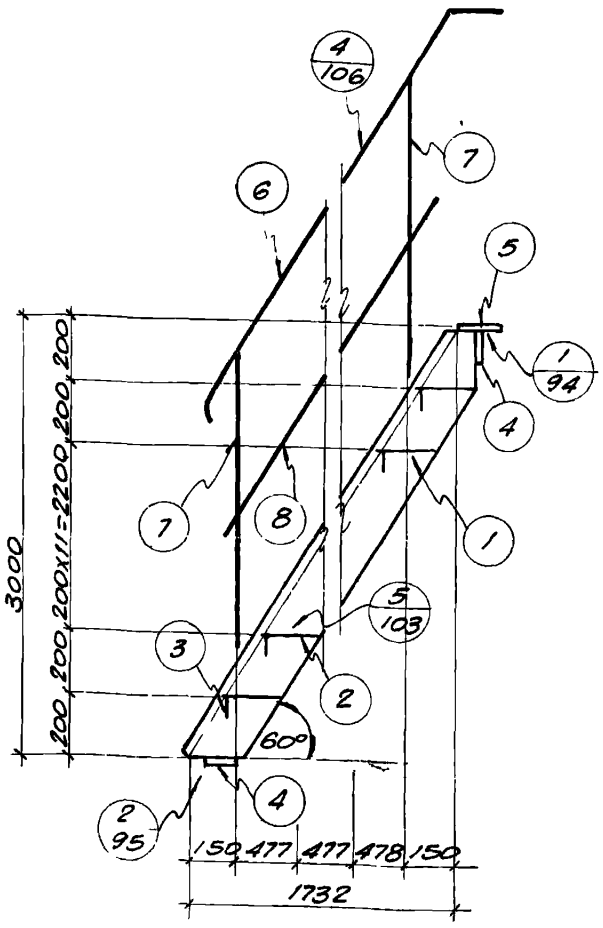

Спецификация стали на одну штуку каждой марки

Материал сталь 3 с расчетным сопротивлением $R_A = 2100$ кг/см²

Марка		№ поз	Профиль	Длина, мм	Количест т	Количест н	Вес, кг штуки	Вес, кг номера	Вес, кг марки	Примечан
ЛС-30	Лестница	1	-180×6	3515	2	—	29 9	60	205	
		2	рифленая сталь -230×6	790	14	—	7 5	105		
		3	-50×5	790	14	—	1 6	22		
		4	-100×8	840	2	—	5 3	11		
		5	рифленая сталь -140×8	840	1	—	6 5	7		
	Перила	6	∠63×5	3655	1	1	17 6	35	82	
		7	∠63×5	1050	8	—	5 1	41		
		8	-30×4	3045	2	—	2 9	6		

ПРОМСТРОЙПРОЕКТ
Ростовское отделение

Стинженер Барац
Исполнитель Шестакова
Проверил Миронов

ТД 1959

Лестницы стальные

Лестница типа 1 под углом $\alpha = 60°$
Начальный марш ЛС-30 высотой $H = 3000$ мм

Г-903-41

Лист 30

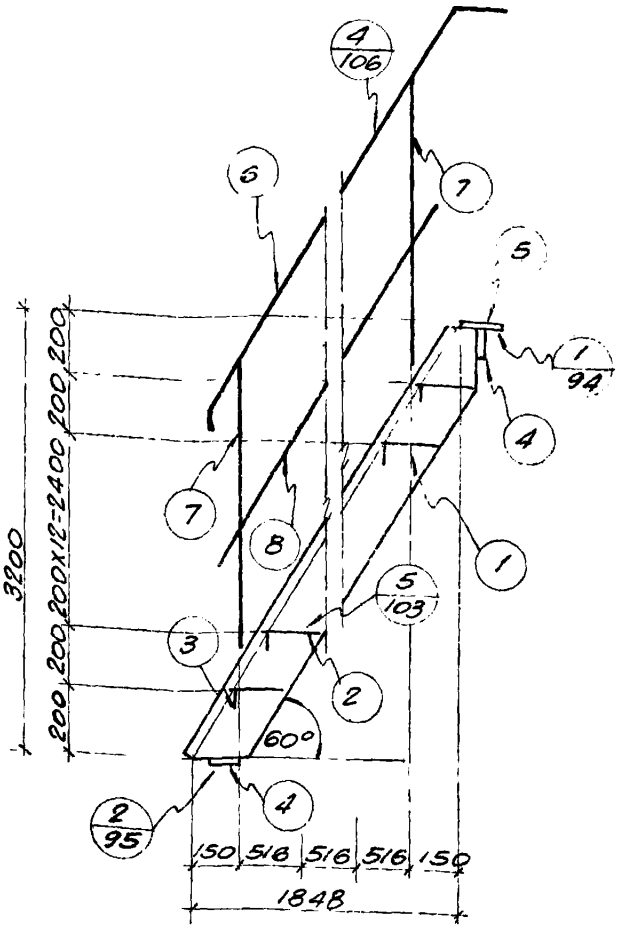

Исполнитель Шестакова
Проверил Миронов

ПРОМСТРОЙПРОЕКТ
Ростовское отделение

Спецификация стали на одну штуку каждой марки

Материал: сталь 3 с расчетным сопротивлением $R_A = 2100$ кг/см²

Марка	№ поз.	Профиль	Длина, мм	Количест т	Количест н	Вес, кг штуки	Вес, кг номера	Вес, кг марки	Примечан
ЛС-31 Лестница	1	−180×6	3750	2	—	31.3	64	219	
	2	рифленая сталь −230×6	790	15	—	7.5	113		
	3	−50×5	790	15	—	1.6	24		
	4	−100×8	840	2	—	5.3	11		
	5	рифленая сталь −140×8	840	1	—	6.5	7		
Перила	6	∠63×5	3885	1	1	18.7	37	84	
	7	∠63×5	1050	8	—	5.1	41		
	8	−30×4	3275	2	—	3.1	6		

ТД 1959

Лестницы стальные

Г-903-4

Лестница типа 1 под углом $\alpha = 60°$
Начальный марш ЛС-31 высотом $H = 3200$ мм

Лист 31

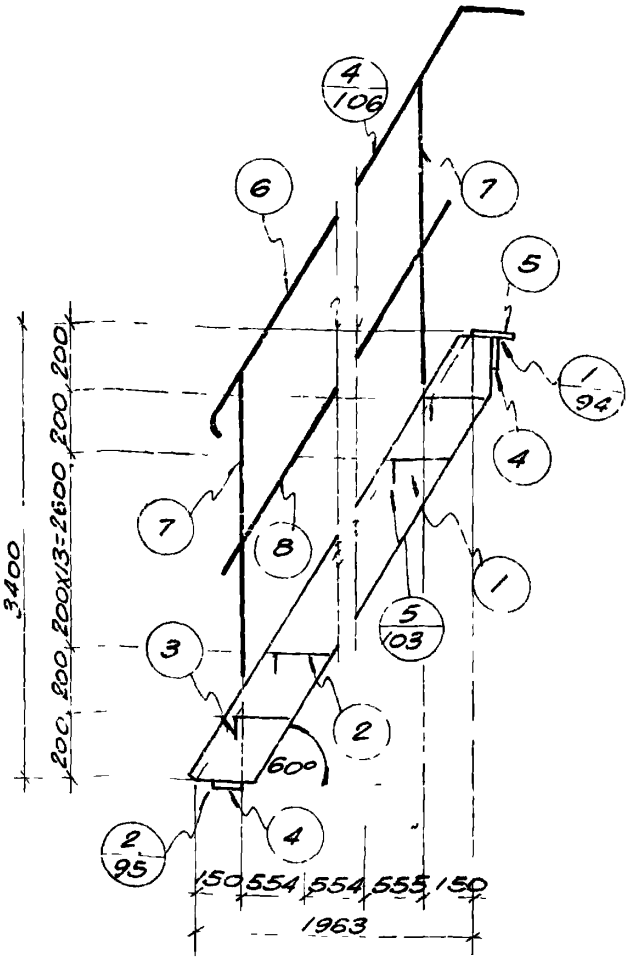

Спецификация стали на одну штуку каждой марки

Материал сталь 3 с расчетным сопротивлением $R_A = 2100$ кг/см²

Марка		№ поз	Профиль	Длина, мм	Количест т	Количест н	Вес, кг штуки	Вес, кг номера	Вес, кг марки	Примеч
ЛС-32	Лестница	1	-180×8	3980	2	—	44.9	90	252	
		2	рифленая сталь -230×6	785	16	—	7.4	120		
		3	-50×5	785	16	—	1.5	24		
		4	-100×8	840	2	—	5.3	11		
		5	рифленая сталь -140×8	840	1	—	6.5	7		
	Перила	6	∠63×5	3415	1	1	19.8	40	88	
		7	∠63×5	1050	8	—	5.1	41		
		8	-30×4	3505	2	—	3.3	7		

Главстройпроект
ПРОМСТРОЙПРОЕКТ
Ростовское отделение

Стинженер	Барац	[signature]
Исполнитель	Шестакова	п/п
Проверил	Миронов	[signature]

ТД 1959

Лестницы стальные

Лестница типа 1 под углом $\alpha = 60°$
Начальный марш ЛС-32 высотой Н-3400мм

Г-903-41

Лист 32

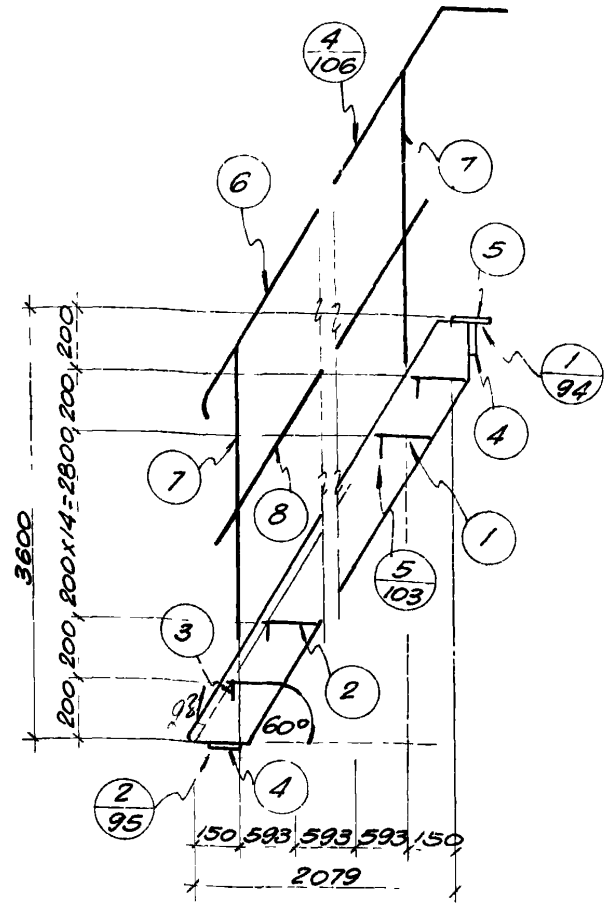

Спецификация стали на одну штуку каждой марки

Материал сталь 3 с расчетным сопротивлением R_A=2100 кг/см²

Марка		№ поз	Профиль	Длина, мм	Количест. т	Количест. н	Вес, кг штуки	Вес, кг номера	Вес, кг марки	Примечан.
ЛС-33	Лестница	1	-180×8	4210	2	—	47.5	95	265	
		2	рифленая сталь -230×6	785	17	—	7.4	126		
		3	-50×5	785	17	—	1.5	26		
		4	-100×8	840	2	—	5.3	11		
		5	рифленая сталь -140×8	840	1	—	6.5	7		
	Перила	6	∠63×5	4350	1	1	20.9	42	90	
		7	∠63×5	1050	8	—	5.1	41		
		8	-30×4	3740	2	—	3.5	7		

Главстройпроект
ПРОМСТРОЙПРОЕКТ
Ростовское отделение

Стинженер	Барац	
Исполнитель	Шестакова	п/п
Проверил	Миронов	

ТА 1959

Лестницы стальные

Лестница типа 1 под углом α=60°

Начальный марш ЛС-33 высотой H=3600мм

Г-903-41

Лист 33

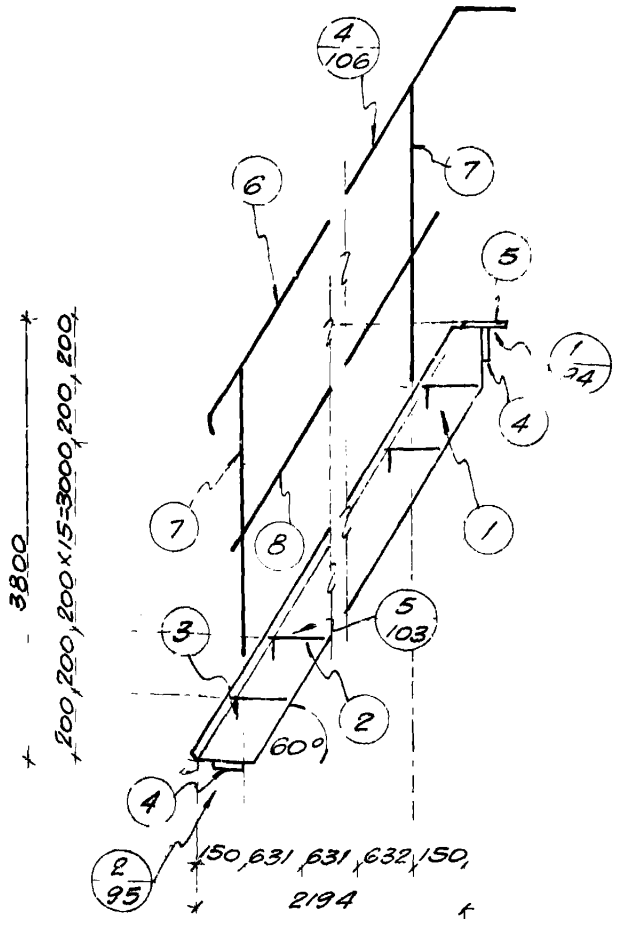

Спецификация стали на одну штуку каждой марки

Материал сталь 3 с расчетным сопротивлением $R_a = 2100$ кг/см²

Марка		№ поз	Профиль	Длина, мм	Количест т	Количест н	Вес, кг штуки	Вес, кг номера	Вес, кг марки	Примечан.
ЛС-34	Лестница	1	-180×8	4445	2	—	50.2	100	278	
		2	рифленая сталь -230×6	785	18	—	7.4	133		
		3	-50×5	785	18	—	1.5	27		
		4	-100×8	840	2	—	5.3	11		
		5	рифленая сталь -140×8	840	1	—	6.5	7		
	Перила	6	∠63×5	4580	1	1	22.1	44	92	
		7	∠63×5	1050	8	—	5.1	41		
		8	-30×4	3970	2	—	3.7	7		

Госстрой СССР
Главстройпроект
ПРОМСТРОЙПРОЕКТ
Ростовское отделение

Гл инж пр	Ципельзон	
Ст инженер	Барац	
Исполнитель	Шестакова	п/п
Проверил	Миронов	

ТА 1959

Лестницы стальные

Лестница типа 1 под углом $\alpha = 60°$
Начальный марш ЛС-34 высотой $H = 3800$ мм

Г-903-41

Лист 34

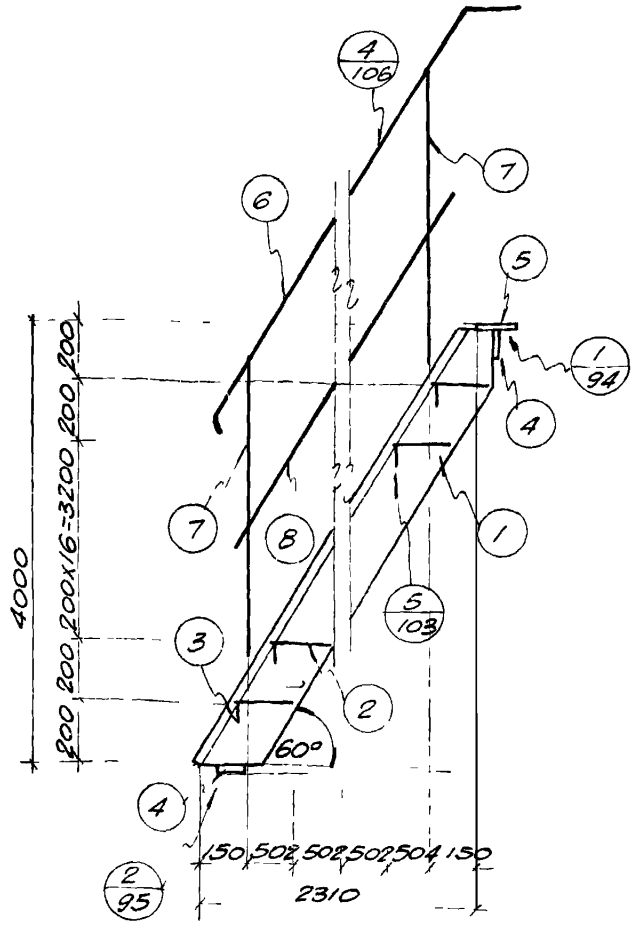

Спецификация стали на одну штуку каждой марки

Материал сталь 3 с расчетным сопротивлением R_a=2100 кг/см²

Марка		№ поз	Профиль	Длина, мм	Количест т	Количест н	Вес, кг штуки	Вес, кг номера	Вес, кг марки	Примечан
ЛС-35	Лестница	1	-80×8	4675	2	—	52.8	106	294	
		2	рифленая сталь -230×6	785	19	—	7.4	141		
		3	-50×5	785	19	—	1.5	29		
		4	-100×8	840	2	—	5.3	11		
		5	рифленая сталь -140×8	840	1	—	6.5	7		
	Перила	6	∠63×5	4810	1	1	23.1	46	105	
		7	∠63×5	1050	10	—	5.1	51		
		8	-30×4	4200	2	—	4.0	8		

Госстрой СССР
Главстройпроект
ПРОМСТРОЙПРОЕКТ
Ростовское отделение

Гл инж пр	Ципельзон	[signature]
Ст инженер	Барац	[signature]
Исполнитель	Шестакова	п/п
Проверил	Миронов	[signature]

ТА 1959

Лестницы стальные

Лестница типа 1 под углом α=60°
Начальный марш ЛС-35 высотой H=4000мм

Г-903-41

Лист 35

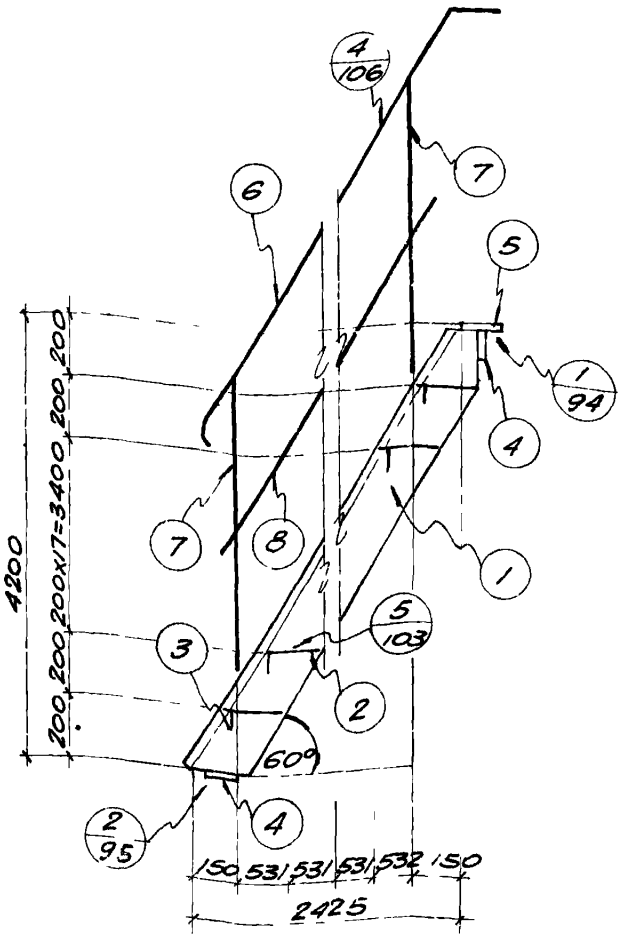

Спецификация стали на одну штуку каждой марки

Материал сталь 3 с расчетным сопротивлением $R_A = 2100 кг/см^2$

Марка	№ поз	Профиль	Длина, мм	Количест. т	Количест. н	Вес, кг штучн	Вес, кг номера	Вес, кг марки	Примечан
ЛС-36 Лестница	1	-180х8 рифленая сталь	4905	2	—	55.3	111	307	
	2	-230х6 рифленая сталь	785	20	—	7.4	148		
	3	-50х5	785	20	—	1.5	30		
	4	-100х8	840	2	—	5.3	11		
	5	-140х8 рифленая сталь	840	1	—	6.5	7		
Перила	6	∠63х5	5040	1	1	24.3	49	108	
	7	∠63х5	1050	10	—	5.1	51		
	8	-30х4	4430	2	—	4.2	8		

Исполнитель Шестакова
Проверил Миронов

ПРОМСТРОЙПРОЕКТ
Ростовское отделение

ТД 1959

Лестницы стальные Г-903-41

Лестница типа 1 под углом $\alpha = 60°$
Начальный марш ЛС-36 высотой H=4200мм

Лист 36

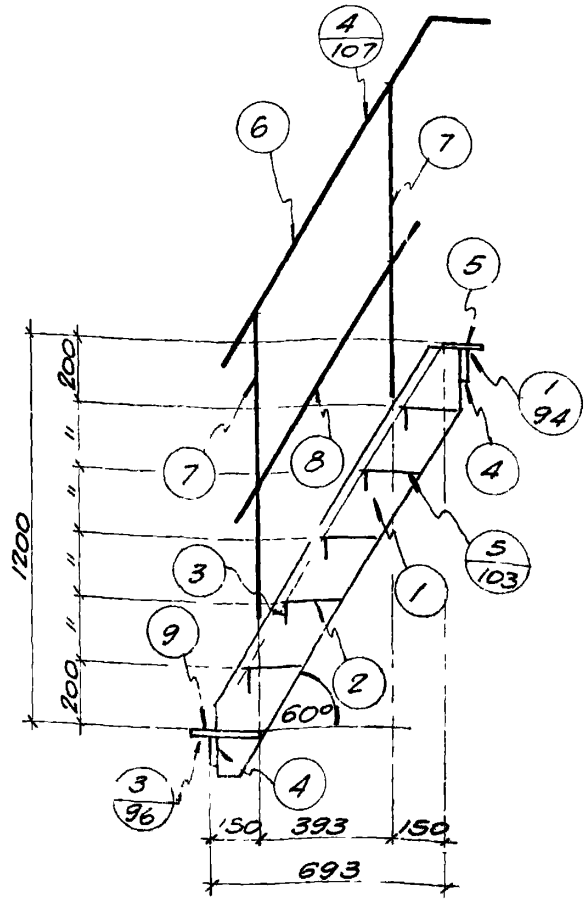

Спецификация стали на одну штуку каждой марки

Материал: сталь 3 с расчетным сопротивлением $R_a = 2100$ кг/см²

Марка		№ поз.	Профиль	Длина, мм	Количест т	Количест н	Вес, кг штуки	Вес, кг номера	Вес, кг марки	Примечан
ЛС-37	Лестница	1	-180x6	1555	2	—	13.2	26	100	
		2	рифленая сталь -230x6	790	5	—	7.5	38		
		3	-50x5	790	5	—	1.6	8		
		4	-100x8	840	2	—	5.3	11		
		5	рифленая сталь -140x8	840	1	—	6.5	7		
		9	рифленая сталь -235x8	790	1	—	10.2	10		
	Перила	6	∠63x5	1375	1	1	6.6	13	35	
		7	∠63x5	1050	4	—	5.1	20		
		8	-30x4	1045	2	—	1.0	2		

ТД 1959	Лестницы стальные	Г-903-41	
	Лестница типа 1 под углом $\alpha = 60°$ Промежуточный марш ЛС-37 вы й H=1200мм	Лист	37

Госстрой СССР
Главстройпроект
ПРОМСТРОЙПРОЕКТ
Ростовское отделение

Гл инж пр	Ципельзон	
Стинженер	Барац	
Исполнитель	Шестакова	п/п
Проверил	Миронов	

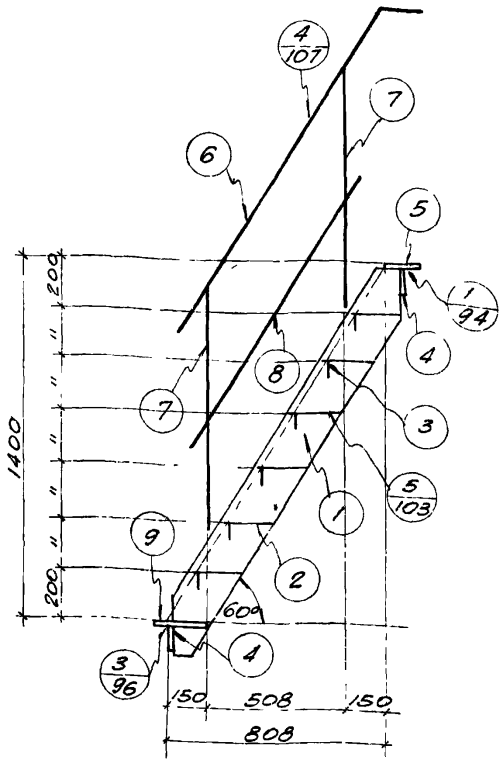

Спецификация стали на одну штуку каждой марки

Материал сталь 3 с расчетным сопротивлением R_a=2100кг/см²

Марка		№ поз	Профиль	Длина, мм	Количест т	Количест н	Вес, кг штуки	Вес, кг номера	Вес, кг марки	Примечан
ПС-38	Лестница	1	-180x6	1785	2	—	15.2	30	113	
		2	рифленая сталь -230x6	790	6	—	7.5	45		
		3	-50x5	790	6	—	1.6	10		
		4	-100x8	840	2	—	5.3	11		
		5	рифленая сталь -740x8	840	1	—	6.5	7		
		9	рифленая сталь -235x8	790	1	—	10.2	10		
	Перила	6	∠63x5	1610	1	1	7.7	15	37	
		7	∠63x5	1050	4	—	5.1	20		
		8	-30x4	1280	2	—	1.2	2		

Лестницы стальные

...ПС-38 высотой H=1400мм

Лист 38

Ст. инженер Барац
Исполнитель Шестакова
Проверил Миронов

Лавстройпроект
МСТРОЙПРОЕКТ
...стовское отделение

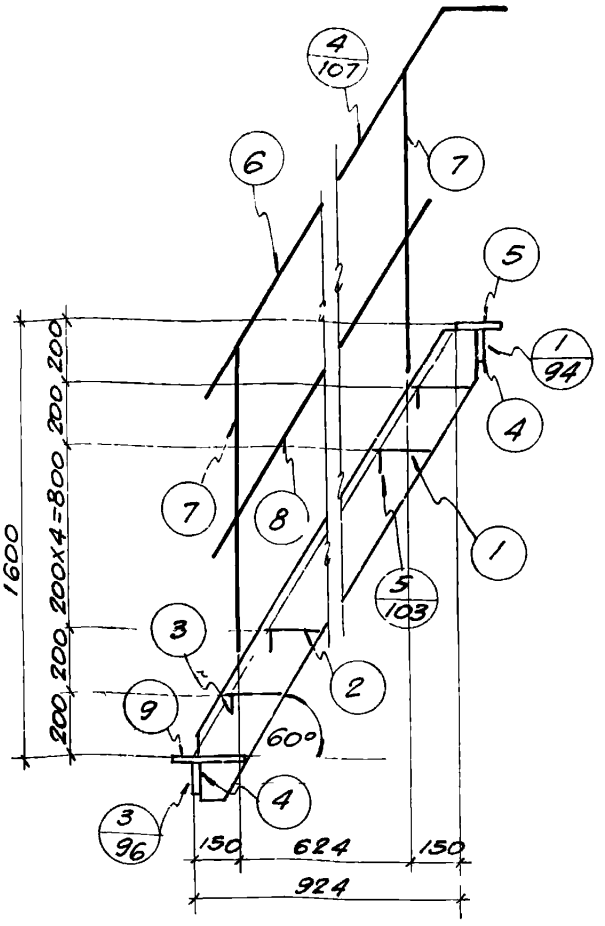

Спецификация стали на одну штуку каждой марки

Материал: сталь 3 с расчетным сопротивлением $R_д$=2100 кг/см²

Марка		№ поз.	Профиль	Длина, мм	Количест. т	Количест. н	Вес, кг штуки	Вес, кг номера	Вес, кг марки	Примечан
ЛС-39	Лестница	1	-180×6	2015	2	—	17.1	34	126	
		2	рифленая сталь -230×6	790	7	—	7.5	53		
		3	-50×5	790	7	—	1.6	11		
		4	-100×8	840	2	—	5.3	11		
		5	рифленая сталь -140×8	840	1	—	6.5	7		
		9	рифленая сталь -235×8	790	1	—	10.2	10		
	Перила	6	∠63×5	1840	1	1	8.9	18	41	
		7	∠63×5	1050	4	—	5.1	20		
		8	-30×4	1510	2	—	1.4	3		

Гл. инж. пр.	Ципельзон		
Ст. инженер	Барац		
Исполнитель	Шестакова		
Проверил	Миронов		

1 Осстрой СССР
Главстройпроект
ПРОМСТРОЙПРОЕКТ
Ростовское отделение

ТД 1959

Лестницы стальные

Лестница типа 1 под углом α=60°
Промежуточный марш ЛС-39 высотой H=1600 мм

Г-903-41

Лист 39

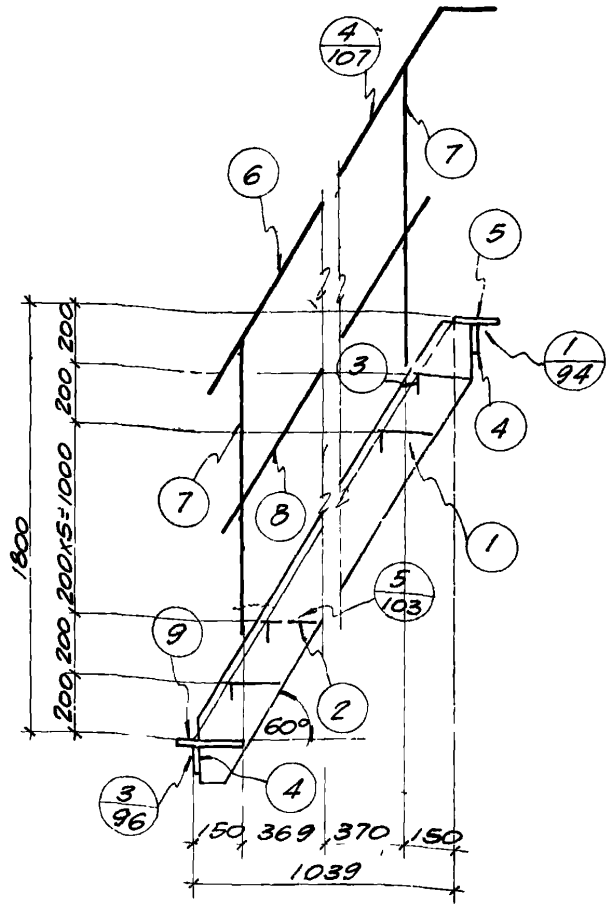

Спецификация стали на одну штуку каждой марки

Материал: сталь 3 с расчетным сопротивлением R_a=2100 кг/см²

Марка		№ поз.	Профиль	Длина, мм	Количест. т	Количест. н	Вес, кг штуки	Вес, кг номера	Вес, кг марки	Примечан
ЛС-40	Лестница	1	-180×6	2250	2	—	19.1	38	139	
		2	рифленая сталь -230×6	790	8	—	7.5	60		
		3	-50×5	790	8	—	1.6	13		
		4	-100×8	840	2	—	5.3	11		
		5	рифленая сталь -140×8	840	1	—	6.5	7		
		9	рифленая сталь -235×8	790	1	—	10.2	10		
	Перила	6	∠63×5	2070	1	1	10.0	20	53	
		7	∠63×5	1050	6	—	5.1	30		
		8	-30×4	1740	2	—	1.6	3		

Главстройпроект
ПРОМСТРОЙПРОЕКТ
Ростовское отделение

Гинженер	Фарац	
Исполнитель	Шестакова	
Проверил	Миронов	

ТД 1959

Лестницы стальные

Лестница типа 1 под углом α=60°
Промежуточный марш ЛС-40 высотой H=1800мм

Г-903-41

Лист 40

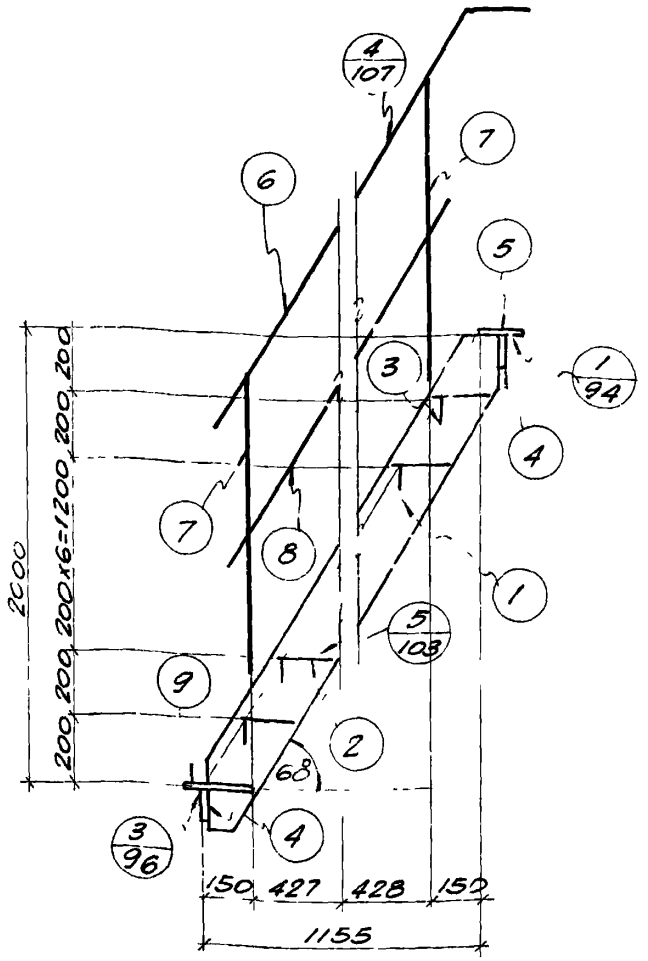

Гл. инж. пр.	Шпельзон		
Ст. инженер	Барац		
Исполнитель	Шестакова		
Проверил	Миронов		

1 Госстрой СССР
Главстройпроект
ПРОМСТРОЙПРОЕКТ
Ростовское отделение

Спецификация стали на одну штуку каждой марки

Материал: сталь 3 с расчетным сопротивлением $R_A = 2100$ кг/см²

Марка	№ поз.	Профиль	Длина, мм	Количест. т	Количест. н	Вес, кг штуки	Вес, кг номера	Марки	Примечан
ЛС-41 Лестница	1	-180х6	2480	2	—	21.0	42	152	
	2	рифленая сталь -230х6	790	9	—	7.5	68		
	3	-50х5	790	9	—	1.5	14		
	4	-100х8	840	2	—	5.3	11		
	5	рифленая сталь -140х8	840	1	—	6.5	7		
	9	рифленая сталь -235х8	790	1	—	10.2	10		
Перила	6	∠63х5	2300	1	1	11.1	22	57	
	7	∠63х5	1050	6	—	5.1	31		
	8	-30х4	1970	2	—	1.9	4		

ТД 1959

Лестницы стальные — Г-903-41

Лестница типа 1 под углом $\alpha = 60°$
Промежуточный марш ЛС-41 высотой $H = 2000$ мм

Лист 41

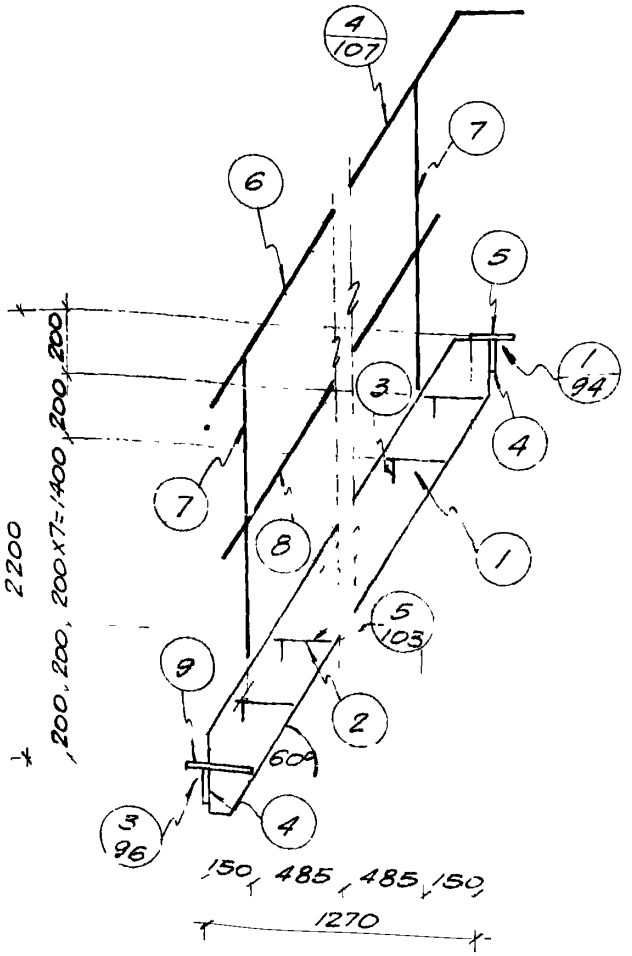

Спецификация стали на одну штуку каждой марки

Материал сталь 3 с расчетным сопротивлением $R_a = 2100$ кг/см²

Марка	№ поз	Профиль	Длина, мм	Количест т	Количест н	Вес, кг штуки	Вес, кг номера	Вес, кг марки	Примечан
ЛС-42 Лестница	1	-180×6	2710	2	—	23.0	46	161	
	2	рифленая сталь -230×6	790	10	—	7.5	75		
	3	-50×5	790	10	—	1.6	16		
	4	-100×8	840	2	—	5.3	11		
	5	рифленая сталь -140×8	840	1	—	6.5	7		
	9	рифленая сталь -235×8	790	1	—	10.2	10		
Перила	6	∠63×5	2530	1	1	12.2	24	59	
	7	∠63×5	1050	6	—	5.1	31		
	8	-30×4	2200	2	—	2.1	4		

Главстройпроект
ПРОМСТРОЙПРОЕКТ
Ростовское отделение

Ст. инженер Бабач
Исполнитель Шестакова
Проверил Мидонов

ТД 1959

Лестницы стальные

Г-903-41

Лестница типа 1 под углом $\alpha = 60°$
Промежуточный марш ЛС-42 высотой $H = 2200$ мм

Лист 42

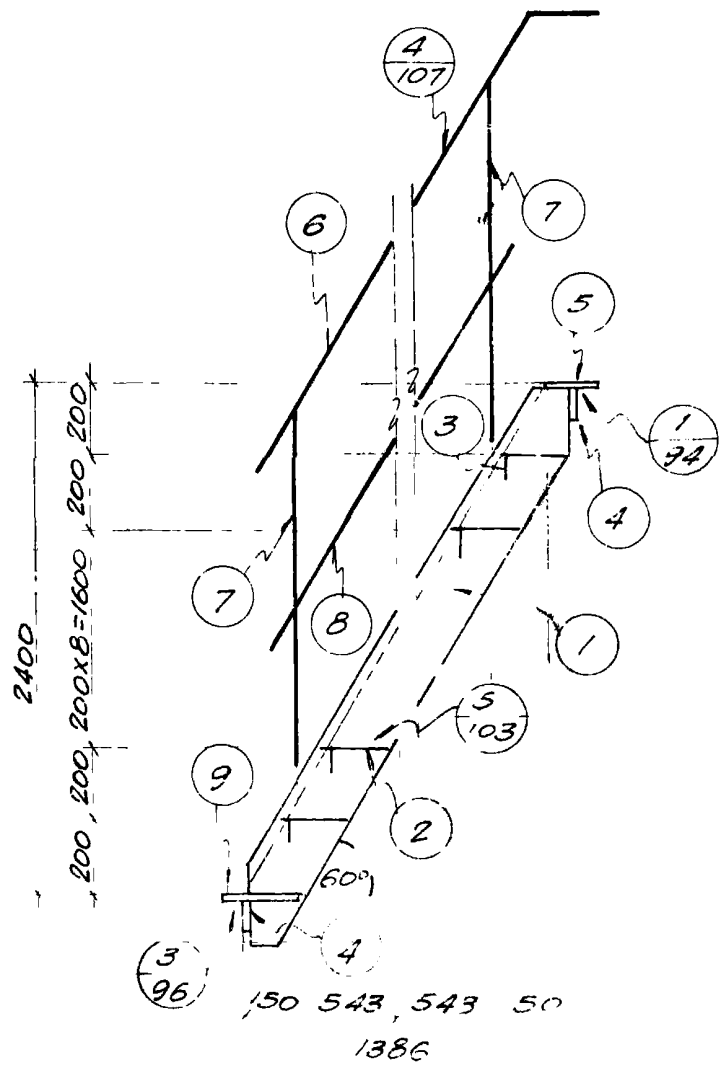

Спецификация стали на одну штуку каждой марки

Материал сталь 3 с расчетным сопротивлением Ra-2100 кг/см²

Марка		№ поз	Профиль	Длина мм	Количест. т	Количест. ч	Вес, кг штуки	Вес, кг номера	Вес, кг	Примеча
ЛС-43	Лестница	1	-180×6	2940	2		24.9	50		
		2	рифленая сталь -230×6	790	11		7.5	83		
		3	-50×5	790	11		1.6	18		
		4	100×8	840	2		5.3	11		
		5	рифленая сталь -140×8	840			6.5	7		
		9	рифленая сталь 235×8	790			10.2	10		
	Перила	6	∠63×5	2160			13.3	27		
		7	∠63×5	1050			5.1	31	63	
		8	-30×4	2430			2.3	5		

Гл инж пр	Ципельзон		
Ст инженер	Бар ац		
Исполнитель	Шестакова		
Проверил	Миронов		

Госстрой СССР
Главстройпроект
ПРОМСТРОЙПРОЕКТ
Ростовское отделение

ТА 1959	Лестницы стальные	Г-903-41	
	Лестница типа I под промежуточный марш ЛС-43 в 100мм	Лист	43

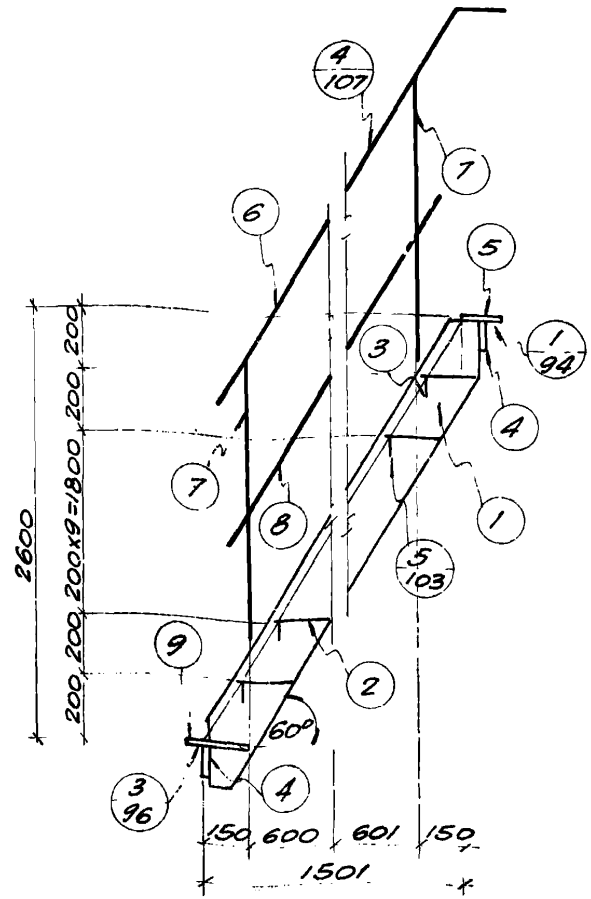

Спецификация стали на одну штуку каждой марки

Материал сталь 3 с расчетным сопротивлением R_A = 2100 кг/см²

Марка	№ поз	Профиль	Длина, мм	Количест т	Количест н	Вес, кг штуки	Вес, кг номера	Вес, кг марки	Примечан
ЛС-44 Лестница	1	-180×6	3170	2	—	26.9	54	192	
	2	рифленая сталь -230×6	790	12	—	7.5	90		
	3	-50×5	790	12	—	1.6	19		
	4	-100×8	840	2	—	5.3	11		
	5	рифленая сталь -140×8	840	1	—	8.1	8		
	9	рифленая сталь -235×8	790	1	—	10.2	10		
Перила	6.	∠63×5	2990	1	1	14.4	29	65	
	7	∠63×5	1050	6	—	5.1	31		
	8	-30×4	2660	2	—	2.5	5		

Исполнитель Шестакова
Проверил Миронов

ПРОМСТРОЙПРОЕКТ Ростовское отделение

ТА 1959

Лестницы стальные

Г-903-41

Лестница типа 1 под углом α = 60° Промежуточный марш ЛС-44 высотой H=2600мм

Лист 44

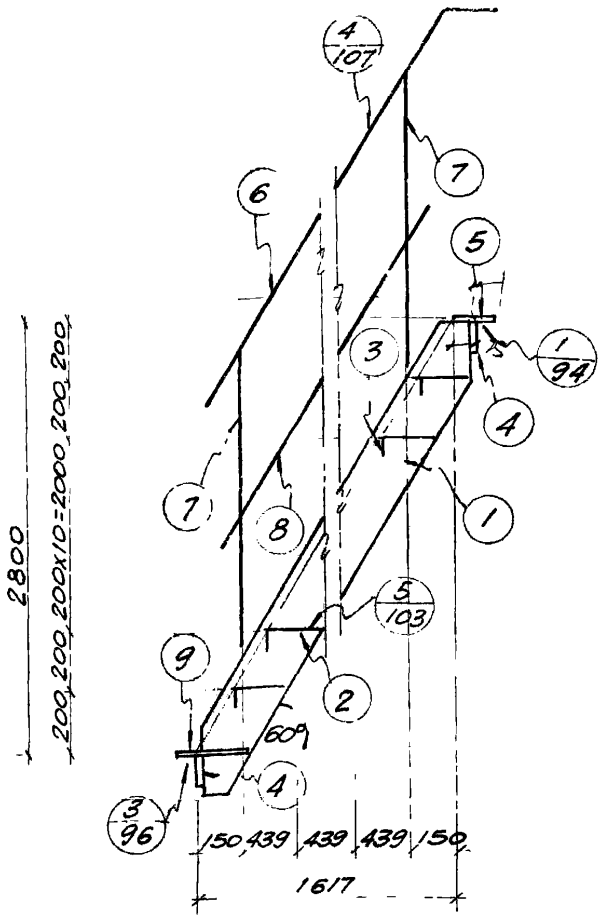

Спецификация стали на одну штуку каждой марки

Материал: сталь 3с расчетным сопротивлением $R_A = 2100$ кг/см²

Марка		№ поз	Профиль	Длина, мм	Количест т	Количест н	Вес, кг штуки	Вес, кг номера	Вес, кг марки	Примеч
ЛС-45	Лестница	1	-180×6	3405	2	—	28.9	58	205	
		2	рифленая сталь -230×6	790	13	—	7.5	98		
		3	-50×5	790	13	—	1.6	21		
		4	-100×8	840	2	—	5.3	11		
		5	рифленая сталь -140×8	840	1	—	6.5	7		
		9	рифленая сталь -235×8	790	1	—	10.2	10		
	Перила	6	∠63×5	3225	1	1	15.5	31	77	
		7	∠63×5	1050	8	—	5.1	41		
		8	-30×4	2895	2	—	2.7	5		

ТД 1959	Лестницы стальные	Г-903-41	
	Лестница типа 1 под углом $\alpha = 60°$ Промежуточный марш ЛС-45 высотой H=2800мм	Лист	45

Стинженер Барац
Исполнитель Шестакова
Проверил Миронов

ПРОМСТРОЙПРОЕКТ
Ростовское отделение

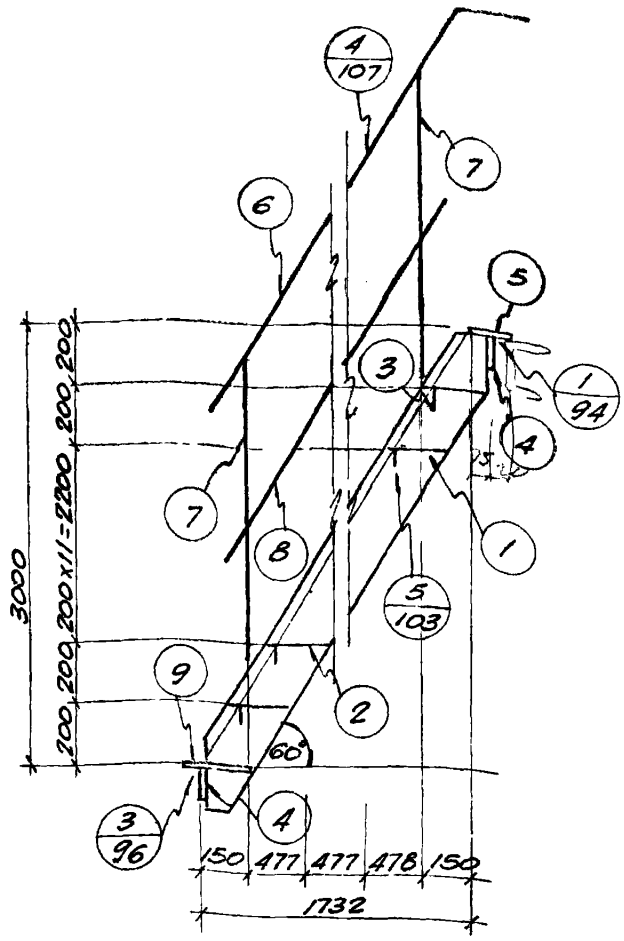
4/107
7
6
5
3
1/94
4
7
8
1
5/103
9
2
60°
3/96
4
150
477
477
478
150
1732
3000
200
200
200

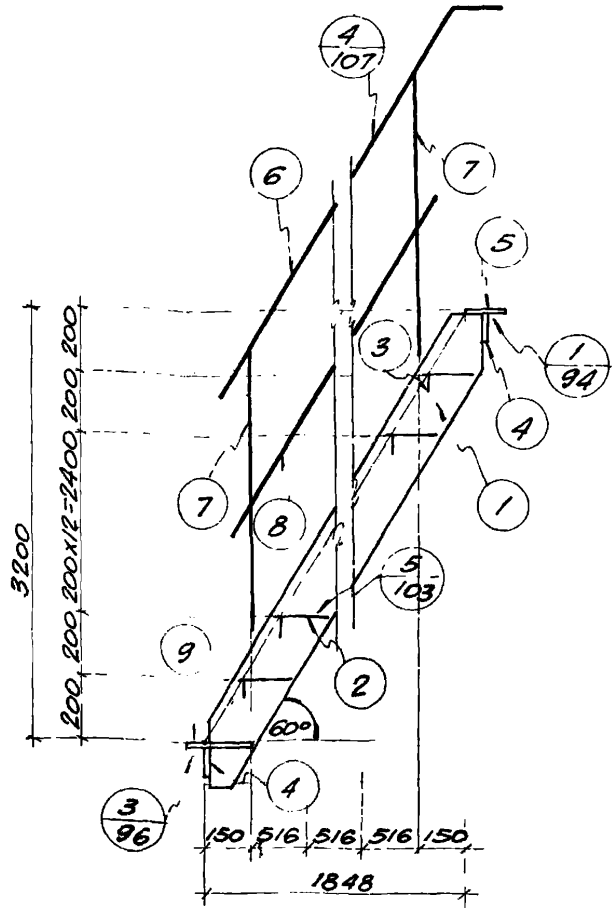

Спецификация стали на одну штуку каждой марки

Материал: сталь 3с расчетным сопротивлением $R_A = 2100$ кг/см^2

Марка	№ поз.	Профиль	Длина, мм	Количест. т	Количест. н	Вес, кг шт.	Вес, кг номера	Вес, кг марки	Примеч.
ЛС-47 Лестница	1	-180х6	3865	2	—	32.7	65	230	
	2	рифленая сталь -230х6	790	15	—	7.5	113		
	3	-50х5	790	15	—	1.6	24		
	4	-100х8	840	2	—	5.3	11		
	5	рифленая сталь -130х8	840	1	—	6.5	7		
	9	рифленая сталь -235х8	790	1	—	10.2	10		
Перила	6	∠63х5	3685	1	1	17.8	36	83	
	7	∠63х5	1050	8	—	5.1	41		
	8	-30х4	3355	2	—	3.2	6		

Госстрой СССР
Главстройпроект
ПРОМСТРОЙПРОЕКТ
Ростовское отделение

Гл. инж. пр. Цимельзон
Ст. инженер Барац
Исполнитель Шестакова
Проверил Миронов

ТД 1959

Лестницы стальные

Лестница типа 1 под углом $\alpha = 60°$
Промежуточный марш ЛС-47 высотой $H = 3200$ мм

Г-903-41
Лист 47

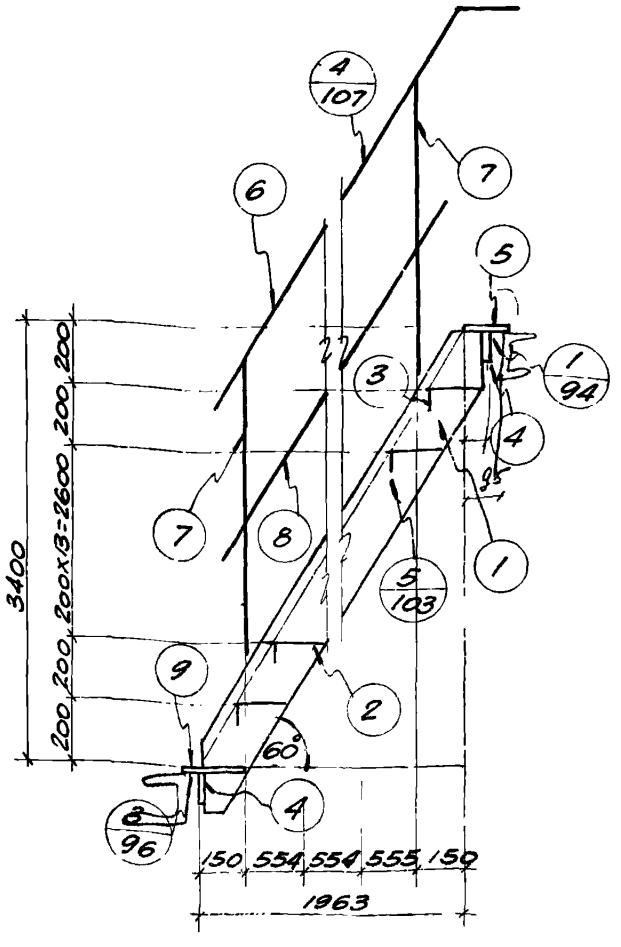

Спецификация стали на одну штуку каждой марки

Материал сталь 3 с расчетным сопротивлением Ra=2100кг/см²

Марка	№ поз	Профиль	Длина, мм	Количест т	Количест н	Вес, кг штучн	Вес, кг номера	Вес, кг марки	Примечан
ЛС-48 Лестница	1	-180х8	4095	2	—	46.3	93	263	
	2	рифленая сталь -230х6	785	16	—	7.4	118		
	3	-50х5	785	16	—	1.5	24		
	4	-100х8	840	2	—	5.3	11		
	5	рифленая сталь -140х8	840	1	—	6.5	7		
	9	рифленая сталь -235х8	785	1	—	10.2	10		
Перила	6	∠63х5	3915	1	1	18.9	38	86	
	7	∠63х5	1050	8	—	5.1	41		
	8	-30х4	3585	2	—	3.4	7		

Промстройпроект Ростовское отделение

Исполнитель Шестакова

Проверил Миронов

ТД 1959

Лестницы стальные Г-903-41

Лестница типа 1 под углом α = 60° Промежуточный марш ЛС-48 высотой Н=3400мм

Лист 48

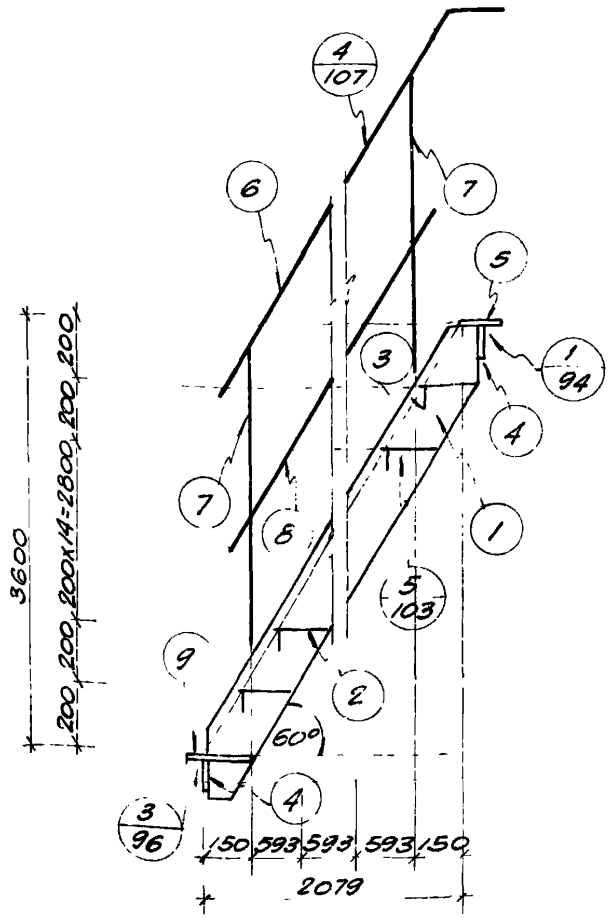

Спецификация стали на одну штуку каждой марки

Материал сталь 3 с расчетным сопротивлением $R_a = 2100$ кг/см²

Марка	№ поз	Профиль	Длина, мм	Колчест. т	Колчест. н	Вес, кг штуки	Вес, кг номера	Вес, кг марки	Примечан
ЛС-49 Лестница	1	-180х8	4325	2	—	48.8	98	278	
	2	рифленая сталь -230х6	785	17	—	7.4	126		
	3	-50х5	785	17	—	1.5	26		
	4	-100х8	840	2	—	5.3	11		
	5	рифленая сталь -140х8	840	1	—	6.5	7		
	9	рифленая сталь -235х8	785	1	—	10.2	10		
Перила	6	∠63х5	4150	1	1	19.9	40	88	
	7	∠63х5	1050	8	—	5.1	41		
	8	-30х4	3820	2	—	3.6	7		

Госстрой СССР
Главстройпроект
ПРОМСТРОЙПРОЕКТ
Ростовское отделение

Гл. инж. пр. Нителъзон
Ст. инженер Барац
Исполнитель Шестакова
Проверил Миронов

ТД 1959

Лестницы стальные — Г-903-41

Лестница типа 1 под углом $\alpha = 60°$
Промежуточный марш ЛС-49 высотой $H = 3600$ мм

Лист 49

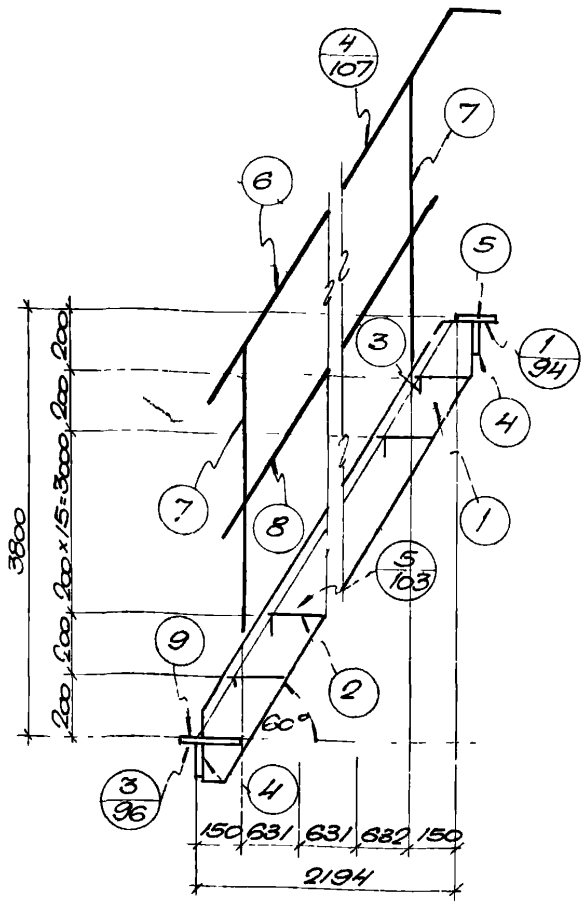

Спецификация стали на одну штуку каждой марки

Материал Сталь 3 с расчетным сопротивлением $R_A = 2100$ кг/см²

Марка		№ поз	Профиль	Длина, мм	Количест. т	Количест. н	Вес кг шт.	Вес кг Номера	Вес кг Марки	Примеч.
ЛС 50	Лестница	1	−180×8	4560	2	—	51.4	103	291	
		2	рифленая сталь −230×6	785	18	—	7.4	133		
		3	−50×5	785	18	—	1.5	27		
		4	−100×8	840	2		5.3	11		
		5	рифленая сталь −140×8	840	1	—	6.5	7		
		9	рифленая сталь −235×5	785	1	—	10.2	10		
	Перила	6	∠63×5	4380	1	1	21.1	42	91	
		7	∠63×5	1050	8	—	5.1	41		
		8	−30×4	4050	2	—	3.8	8		

ТА 1959	Лестницы стальные	Г-903-41	
	Лестница типа 1 под углом α-60° Промежуточный марш ЛС-50 высотой H=3800мм	Лист	50

Главстройпроект
ПРОМСТРОЙПРОЕКТ
Ростовское отделение

Ст инжен	Барац	
Исполнитель	Шестакова	П/П
Проверил	Миронов	

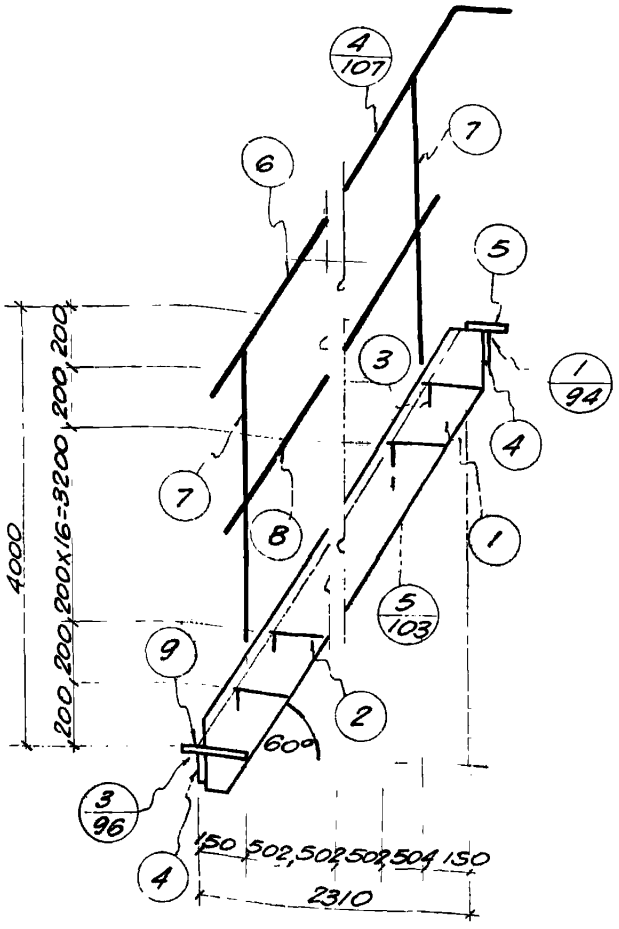

Спецификация стали на одну штуку каждой марки

Материал: сталь 3 с расчетным сопротивлением R_a=2100 кг/см²

Марка	№ поз.	Профиль	Длина, мм	Количест т	Количест н	Вес, кг штуки	Вес, кг номера	Вес, кг марки	Примечан
ЛС-51 Лестница	1	-180×8	4790	2	—	54.2	108	306	
	2	рифленая сталь -230×6	785	19	—	7.4	141		
	3	-50×5	785	19	—	1.5	29		
	4	-100×8	840	2	—	5.3	11		
	5	рифленая сталь -140×8	840	1	—	6.5	7		
	9	рифленая сталь -235×8	785	1	—	10.2	10		
Перила	6	∠ 63×5	4610	1	1	22.1	44	103	
	7	∠ 63×5	1050	10	—	5.1	51		
	8	-30×4	4280	2	—	3.9	8		

Госстрой СССР
Главстройпроект
ПРОМСТРОЙПРОЕКТ
Ростовское отделение

Гл. инж. пр. Шпильзон
Ст. инженер Барац
Исполнитель Шестакова
Проверил Миронов

ТД 1959

Лестницы стальные

Г-903-41

Лестница типа 1 под углом α=60°
Промежуточный марш ЛС-51 высотой H=4000мм

Лист 51

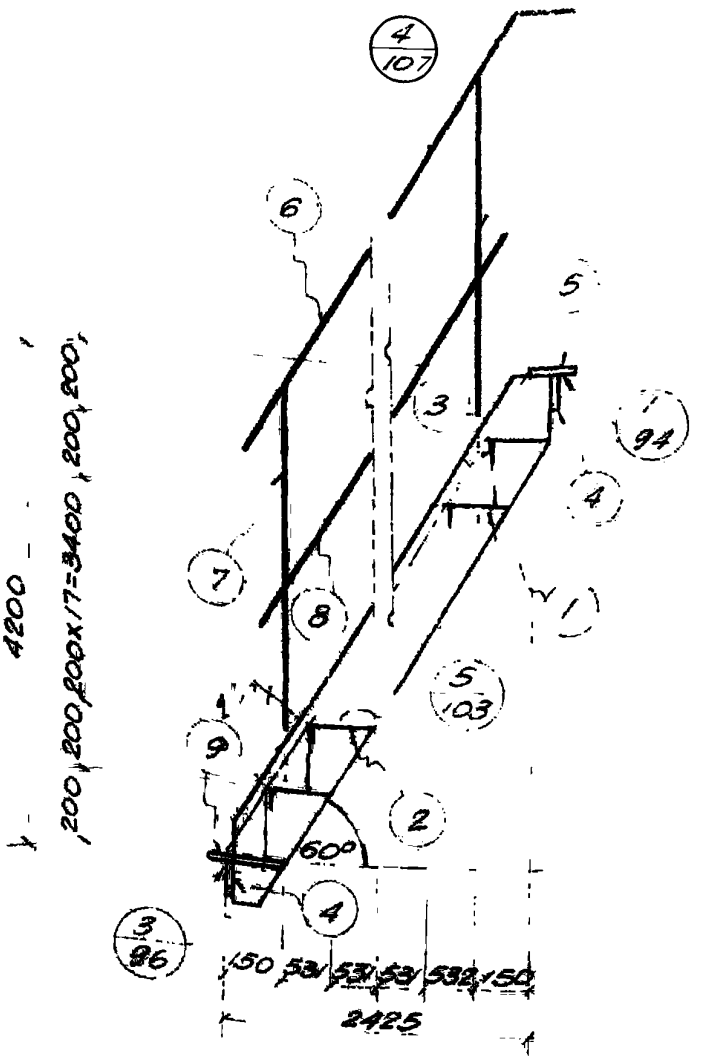

Спецификация стали на одну штуку каждой марки

Материал: сталь 3 с расчетным сопротивлением R_A=2100 кг/см²

Марка		№ поз.	Профиль	Длина, мм	Количест. т	Количест. н	Вес, кг штуки	Вес, кг номера	Вес, кг марки	Примечан.
ЛС-52	Лестница	1	-180×8	5020	2	-	56.7	113	319	
		2	рифленая сталь -230×6	785	20	-	7.4	148		
		3	-50×5	785	20	-	1.5	30		
		4	-100×8	840	2	-	5.3	11		
		5	рифленая сталь -140×8	840	1	-	6.5	7		
		9	рифленая сталь -235×8	785	1	-	10.2	10		
	Перила	6	∠63×5	4840	1	1	23.3	47	106	
		7	∠63×5	1050	10	-	5.1	51		
		8	-30×4	4510	2	-	4.2	8		

ПРОМСТРОЙПРОЕКТ
Ростовское отделение

Ст. инженер	Барац	6/4/09
Исполнитель	Шестакова	п/п
Проверил	Миронов	[signature]

ТД 1959

Лестницы стальные

Лестница типа 1 под углом $\alpha = 60°$
Промежуточный марш ЛС-52 высотой H=4200мм

Г-903-41

Лист 52

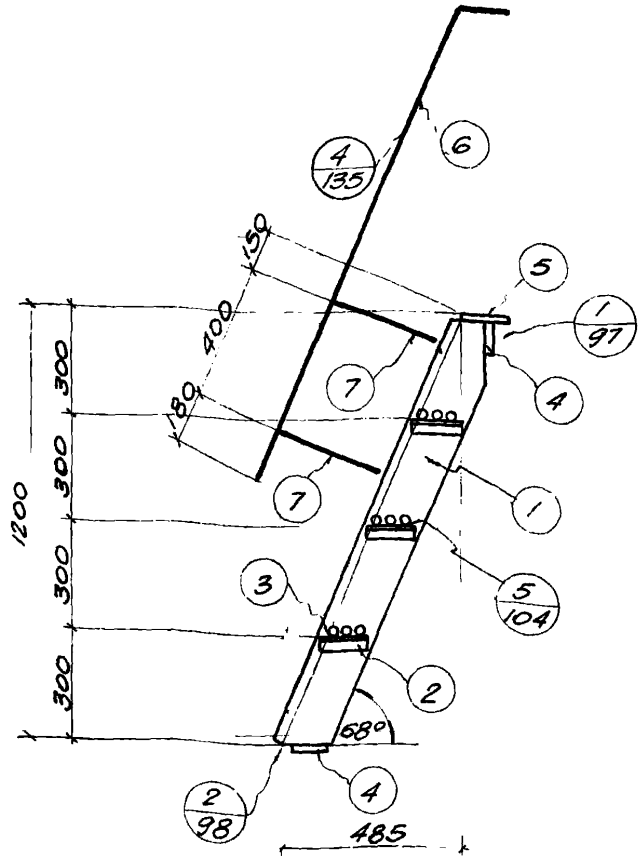

Спецификация стали на одну штуку каждой марки

Материал: сталь 3 с расчетным сопротивлением $R_a = 2100$ кг/см²

Марка		№ поз.	Профиль	Длина, мм	Количест. т	Количест. н	Вес, кг штуки	Вес, кг номера	Вес, кг марки	Примеч
ЛС-53	Лестница	1	−180×6	1310	2	–	11.1	22	58	
		2	∠45×5	170	6	–	0.6	4		
		3	⌀18	780	9	–	1.6	14		
		4	−100×8	840	2	–	5.3	11		
		5	рифленая сталь −140×8	840	1	–	6.5	7		
	Перила	6	∠63×5	1810	1	1	8.2	16	25	
		7	∠63×5	470	2	2	2.3	9		

Главстройпроект
ПРОМСТРОЙПРОЕКТ
Ростовское отделение

Ст. инженер	Барац	
Исполнитель	Дрофилкова	
Проверил	Лысанова	

ТД 1959

Лестницы стальные

Лестница типа 2 под углом $\alpha = 68°$
Начальный марш ЛС-53 высотой $H = 1200$ мм

Г-903-41

Лист 53

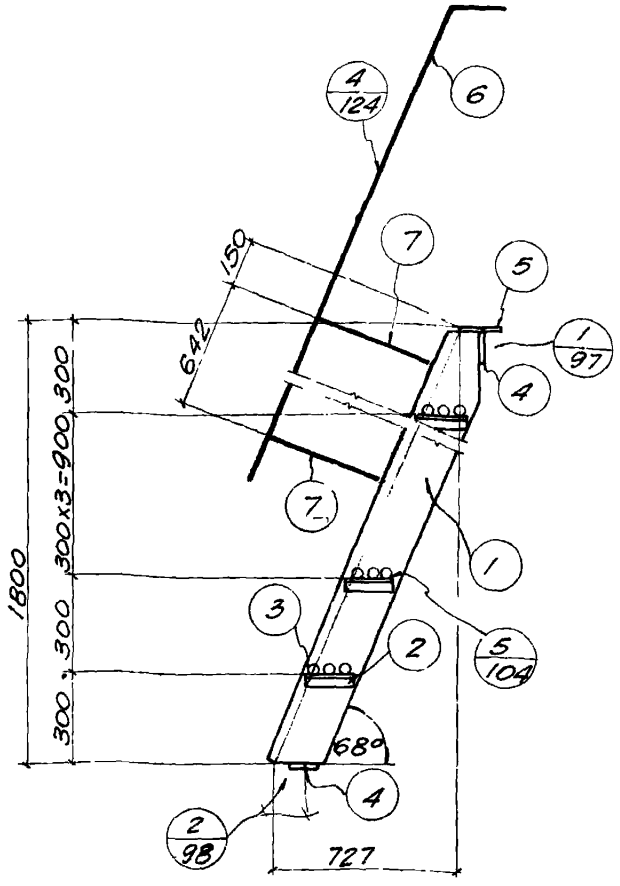

Спецификация стали на одну штуку каждой марки

Материал: сталь 3 с расчетным сопротивлением R_a=2100 кг/см²

Марка		№ поз	Профиль	Длина, мм	Количест. т	Количест. н	Вес, кг шт.	Вес, кг номера	Вес, кг марки	Примечан
ЛС-54	Лестница	1	−180x6	1960	2	–	16.7	33	81	
		2	∠45x5	170	10	–	0.6	6		
		3	ф18	780	15	–	1.6	24		
		4	−100x8	840	2	–	5.3	11		
		5	рифленая сталь −140x8	840	1	–	6.5	7		
	Перила	6	∠63x5	2250	1	1	10.8	22	31	
		7	∠63x5	470	2	2	2.3	9		

Главстройпроект
ПРОМСТРОЙПРОЕКТ
Ростовское отделение

Ст. инженер Фарац
Исполнитель Шестакова
Проверил Лысанова

ТД 1959

Лестницы стальные

Лестница типа 2 под углом α=68°
Начальный марш ЛС-54 высотой H=1800мм

Г-903-41

Лист 54

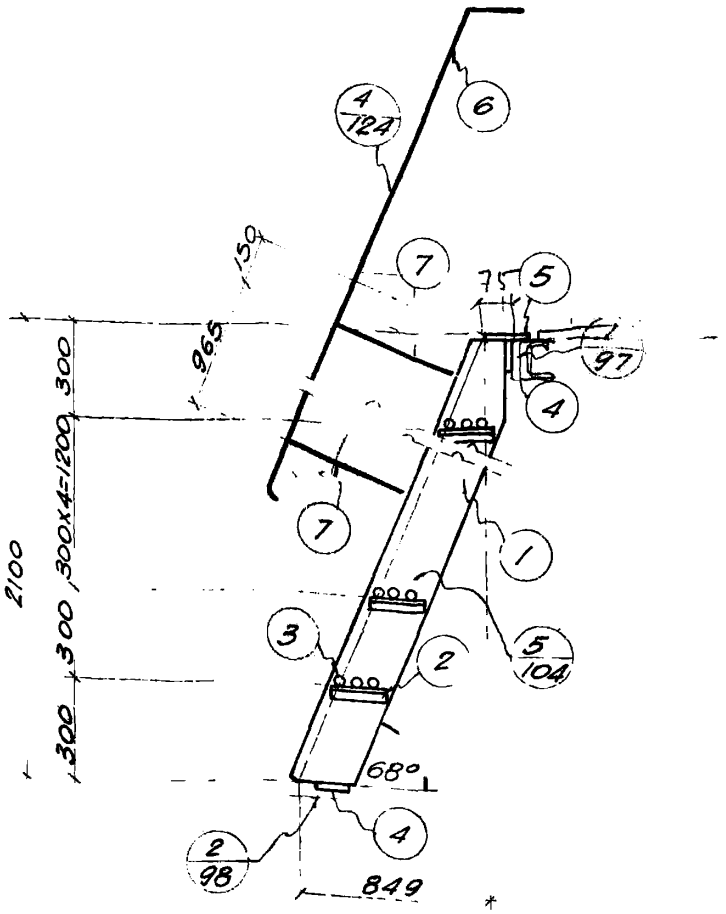

Спецификация стали на одну штуку каждой марки

Материал сталь 3 с расчетным сопротивлением $R_A = 2100$ кг/см²

Марка	№ поз	Профиль	Длина, мм	Количест т	Количест н	Вес, кг штуки	Вес, кг номера	Вес, кг марки	Примеч
ЛС-55 Лестница	1	-180х6	2280	2	-	19.7	39	93	
	2	∠45х5	170	12	-	0.6	7		
	3	Ф18	780	18	-	1.6	29		
	4	-100х8	840	2	-	5.3	11		
	5	рифленая сталь -140х8	840	1	-	6.5	7		
Перила	6	∠63х5	2575	1	1	12.4	25	34	
	7	∠63х5	470	2	2	2.3	9		

Главстройпроект
ПРОМСТРОЙПРОЕКТ
Ростовское отделение

Гл. инженер	Барац	
Исполнитель	Шестакова	
Проверил	Лысанова	

ТД 1959

Лестницы стальные

Г-903-41

Лестница типа 2 под углом $\alpha = 68°$
Начальный марш ЛС-55 высотой $H = 2100$ мм

Лист 55

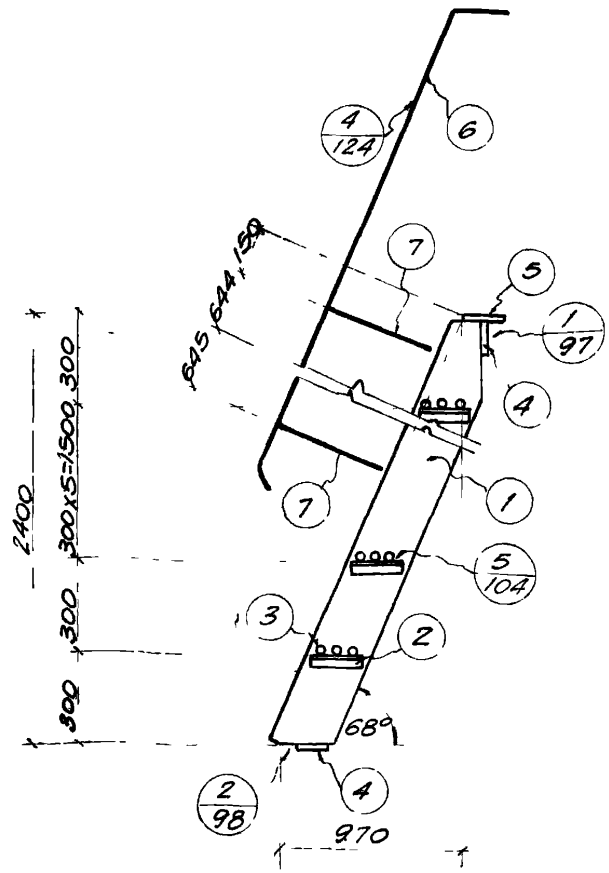

Спецификация стали на одну штуку каждой марки

Материал: сталь 3 с расчетным сопротивлением $R_A = 2100$ кг/см²

Марка	№ поз.	Профиль	Длина, мм	Количест т.	Количест н	Вес, кг штуки	Вес, кг номера	Вес, кг марки	Примеч
ЛС-56 Лестница	1	−180х6	2605	2	−	22.1	44	104	
	2	∠45х5	170	14	−	0.6	8		
	3	Ф18	780	21	−	1.6	34		
	4	−100х8	840	2	−	5.3	11		
	5	рифленая сталь −140х8	840	1	−	6.5	7		
Перила	6	∠63х5	2900	1	1	14.0	28	42	
	7	∠63х5	470	3	3	2.3	14		

ТА 1959

Лестницы стальные

Г-903-41

Лестница типа 2 под углом $\alpha = 68°$
Начальный марш ЛС-56 высотой $H = 2400$мм

Лист 56

ПРОМСТРОЙПРОЕКТ
Ростовское отделение

Гл. инженер Фадац
Исполнитель Лапина
Проверил Лысанова

Объект 1703-01 Арх N 805/4

Госстрой СССР
Главстройпроект
ПРОМСТРОЙПРОЕКТ
Ростовское отделение

Гл инж пр	Шпильзон	
Гл инженер	Барац	
Исполнитель	Шестакова	
Проверил	Лысанова	

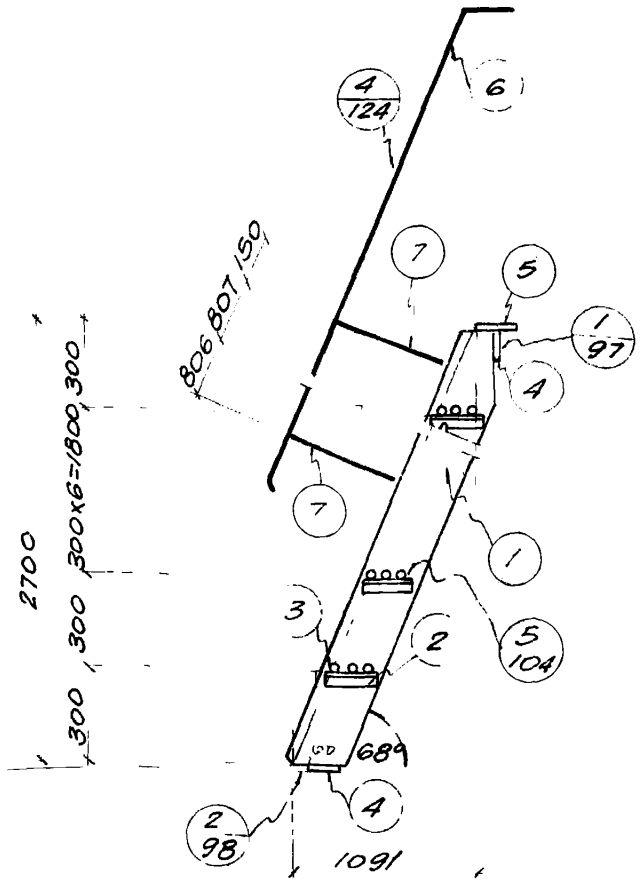

Спецификация стали на одну штуку каждой марки

Материал: сталь 3 с расчетным сопротивлением R_A=2100 кг/см²

Марка	№ поз.	Профиль	Длина, мм	Количест т	Количест н	Вес, кг шт.	Вес, кг номера	Марки	Примечан
ЛС-57 Лестница	1	-180х6	2930	2	–	25.1	50	116	
	2	∠45х5	170	16	–	0.6	10		
	3	ф18	780	24	–	1.6	38		
	4	-100х8	840	2	–	5.3	11		
	5	рифленая сталь -140х8	840	1	–	6.5	7		
Перила	6	∠63х5	3225	1	1	15.6	31	45	
	7	∠63х5	470	3	3	2.3	14		

ТД 1959

Лестницы стальные — Г-903-41

Лестница типа 2 под углом $\alpha = 68°$
Начальный марш ЛС-57 высотой H=2700мм

Лист 57

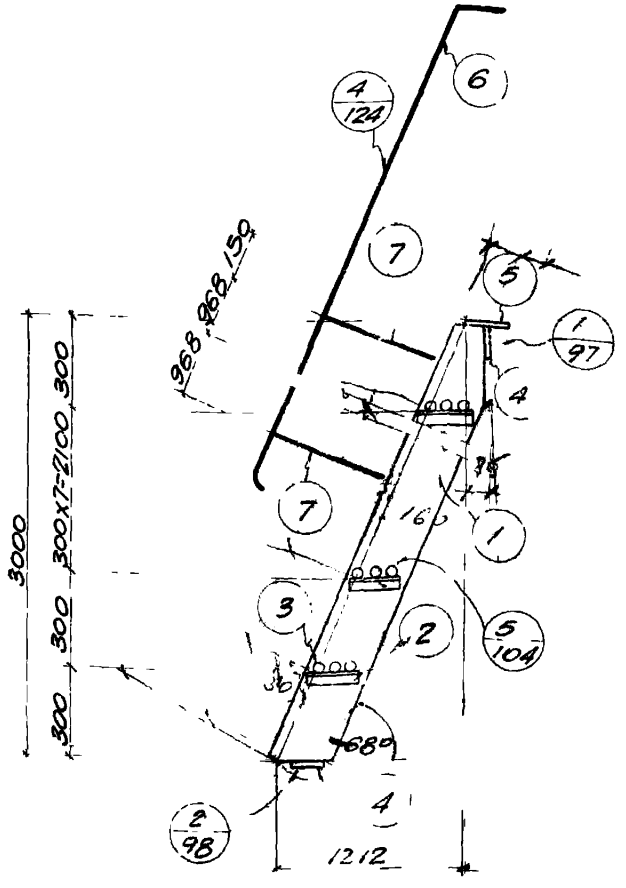

Спецификация стали на одну штуку каждой марки

Материал: сталь 3 с расчетным сопротивлением $R_a = 2100$ кг/см²

Марка		№ поз.	Профиль	Длина, мм	Количест т	Количест н	Вес, кг штуки	Вес, кг номера	Вес, кг марки	Примеч
ЛС-58	Лестница	1	−180×6	3255	2	–	27.8	56	128	
		2	∠45×5	170	18	–	0.6	11		
		3	Ф18	780	27	–	1.6	43		
		4	−100×8	840	2	–	5.3	11		
		5	рифленая сталь −140×8	840	1	–	6.5	7		
	Перила	6	∠63×5	3550	1	1	17.0	34	48	
		7	∠63×5	470	3	3	2.3	14		

ТД 1959	Лестницы стальные	Г-903-41
	Лестница типа 2 под углом $\alpha = 68°$ Начальный марш ЛС-58 высотой $H = 3000$ мм	Лист 58

Гл. инж. пр. Ципельзон

Ст. инженер Барац

Исполнитель Шестакова

Проверил Лысанова

Госстрой СССР
Главстройпроект
ПРОМСТРОЙПРОЕКТ
Ростовское отделение

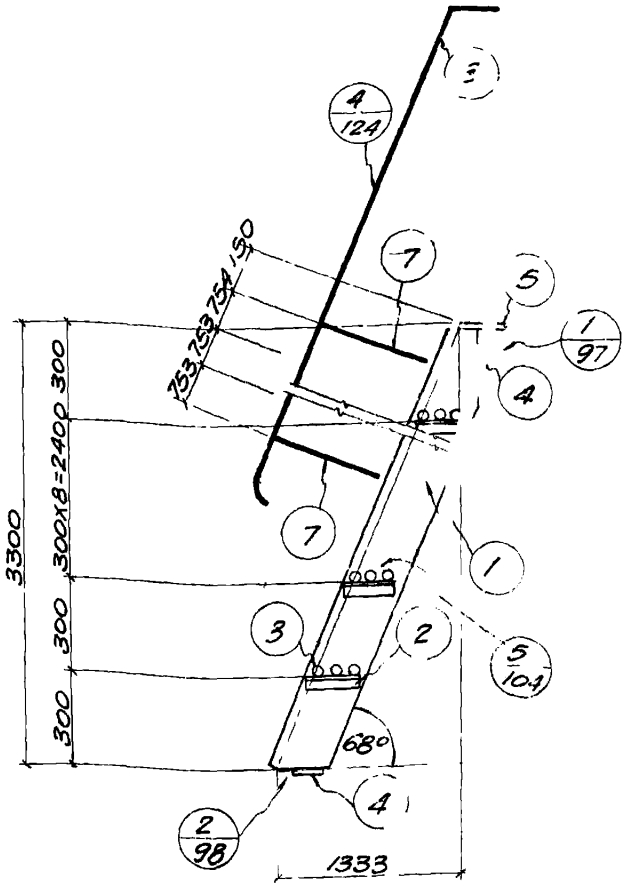

Спецификация стали на одну штуку каждой марки

Материал: сталь 3 с расчетным сопротивлением $R_A = 2100$ кг/см²

Марка		№ поз.	Профиль	Длина, мм	Количест. т	Количест. н	Вес, кг шт.	Вес, кг номера	Вес, кг марки	Примеч
ЛС-59	Лестница	1	−180x8	3580	2	–	40.5	81	159	
		2	∠45x5	170	20	–	0.6	12		
		3	Ф18	780	30	–	1.6	48		
		4	−100x8	840	2	–	5.3	11		
		5	Рифленая сталь −140x8	840	1	–	6.5	7		
	Перила	6	∠63x5	3870	1	1	18.6	37	55	
		7	∠63x5	470	4	4	2,3	18		

ТД 1959	Лестницы стальные	Г-903-41	
	Лестница типа 2 под углом $\alpha = 68°$ Начальный марш ЛС-59 высотой $H = 3300$ мм	Лист	59

Гл. инж. пр. Ципельзон
Ст. инженер Барац
Исполнитель Шестакова
Проверил Лысанова

1 Госстрой СССР
Главстройпроект
ПРОМСТРОЙПРОЕКТ
Ростовское отделение

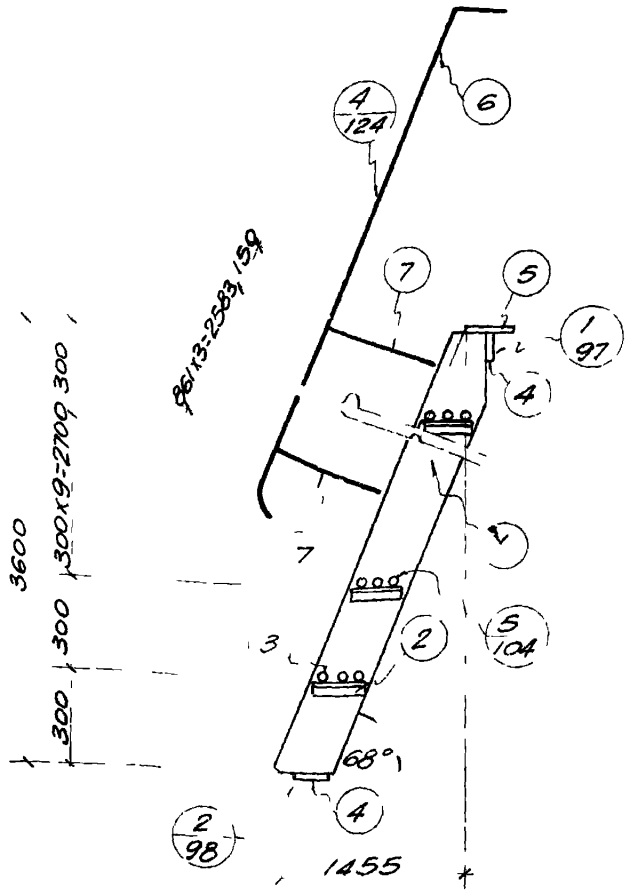

Спецификация стали на одну штуку каждой марки

Материал: сталь 3 с расчетным сопротивлением $R_A = 2100$ кг/см²

Марка	№ поз.	Профиль	Длина, мм	Количест. т	Количест. н	Вес, кг шт.	Вес, кг номера	Вес, кг марок	Примеч
ЛС-60 Лестница	1	−180×8	3900	2	—	44.0	88	172	
	2	∠45×5	170	22	—	0.6	13		
	3	⌀18	780	33	—	1.6	53		
	4	−100×8	840	2	—	5.3	11		
	5	рифленая сталь −140×8	840	1	—	6.5	7		
Ступени	6	∠63×5	4195	1	1	18.6	37	55	
	7	∠63×5	470	4	4	2.3	18		

ТА 1959

Лестницы стальные

Г-903-41

Лестница типа 2 под углом $\alpha = 68°$
Начальный марш ЛС-60 высотой $H = 3600$ мм

Лист 60

Госстрой СССР
Главстройпроект
ПРОМСТРОЙПРОЕКТ
Ростовск. отделение

Гл. инж. пр. Ципельзон
Ст. инженер Бадач
Исполнитель Шестакова
Проверил Лысанова

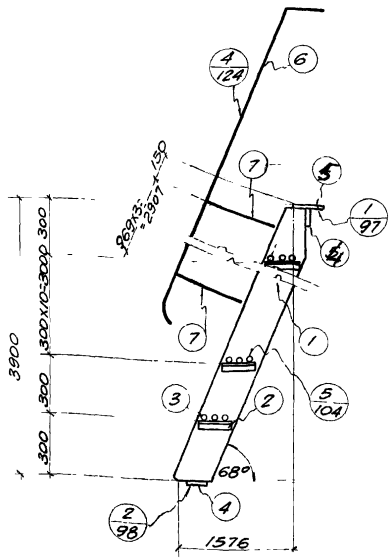

Спецификация стали на одну штуку каждой марки

Материал: сталь 3 с расчетным сопротивлением $R_A = 2100$ кг/см²

Марка		№ поз.	Профиль	Длина, мм	Количест. т	Количест. н	Вес, кг штуки	Вес, кг номера	Вес, кг марки	Примеч
ЛС-61	Лестница	1	−180×8	4255	2	–	48.2	96	186	
		2	∠45×5	170	24	–	0.6	14		
		3	Ф18	780	36	–	1.6	58		
		4	−100×8	840	2	–	5.3	11		
		5	рифленая сталь −140×8	840	1	–	6.5	7		
	Перила	6	∠63×5	4520	1	1	21.7	43	61	
		7	∠63×5	470	4	4	2.3	18		

Госстрой СССР
Главстройпроект
ПРОМСТРОЙПРОЕКТ
Ростовское отделение

ТД 1959	Лестницы стальные	Г-903-41
	Лестница типа 2 под углом $\alpha = 68°$ Начальный марш ЛС-61 высотой $H = 3900$ мм	Лист 61

Гл. инж. пр. Ципельзон
Ст. инженер Барац
Исполнитель Шестакова
Проверил Лысанова

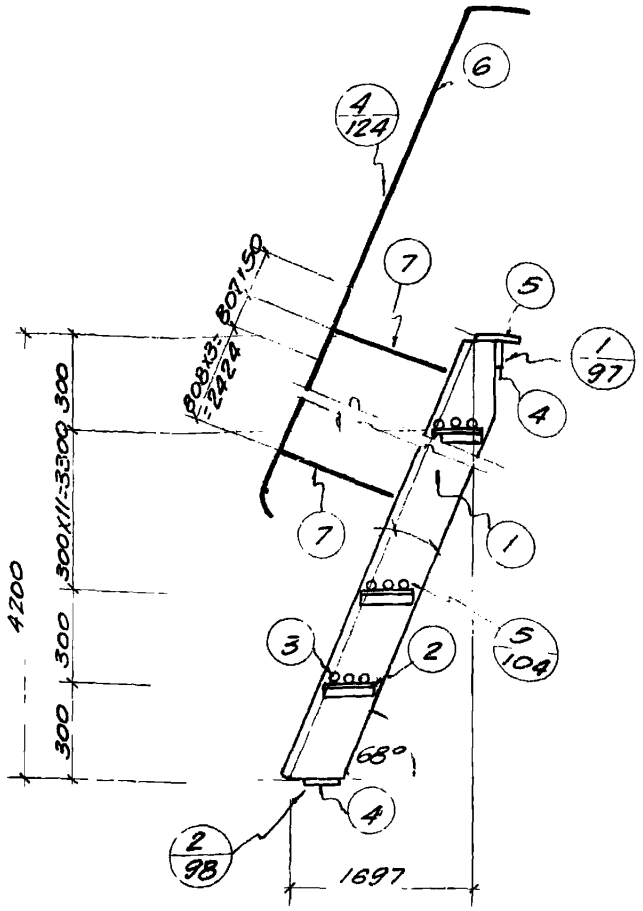

Гл. инженер Баран
Исполнитель Шестакова
Проверил Лысанова

Спецификация стали на одну штуку каждой марки

Материал сталь 3 с расчетным сопротивлением $R_A = 2100$ кг/см²

Марка	№ поз	Профиль	Длина, мм	Количест. т	Количест. н	Вес, кг штуки	Вес, кг номера	Вес, кг марки	Примеч
ЛС-62 Перила Лестница	1	-180х8	4550	2	-	51.8	104	200	
	2	∠45х5	170	26	-	0.6	16		
	3	ф18	780	39	-	1.6	62		
	4	-100х8	840	2	-	5.3	11		
	5	рифленая сталь -140х8	840	1	-	6.5	7		
	6	∠63х5	4840	1	1	23.2	46	69	
	7	∠63х5	470	5	5	2.3	23		

ГПИ Стройпроект
ПРОМСТРОЙПРОЕКТ
Ростовское отделение

ТД 1959

Лестницы стальные

Г-903-41

Лестница типа 2 под углом $\alpha = 68°$
Начальный марш ЛС-62 высотой $H = 4200$ мм

Лист 62

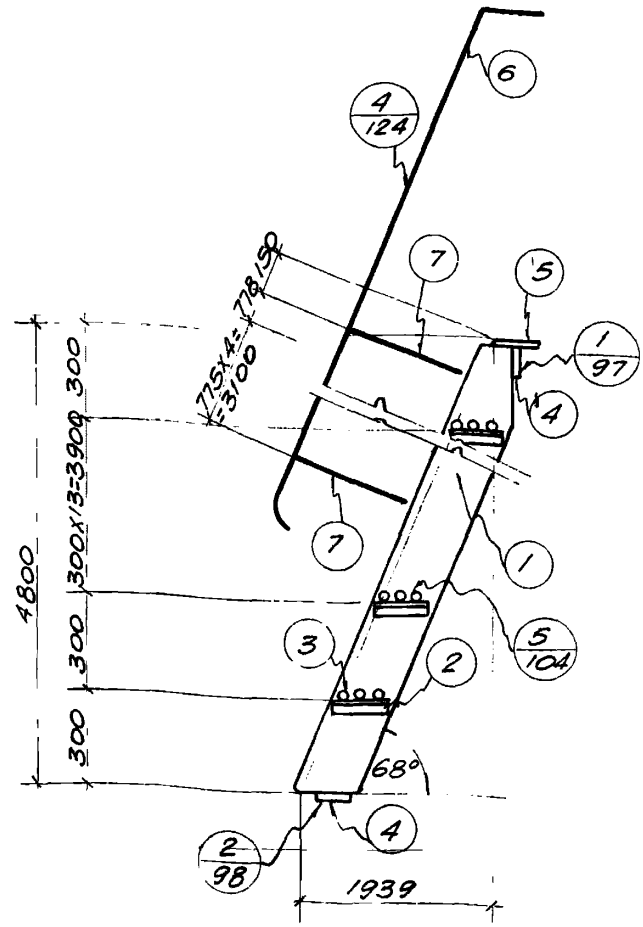

Спецификация стали на одну штуку каждой марки

Материал сталь 3 с расчетным сопротивлением $R_A = 2100$ кг/см²

Марка	№ поз	Профиль	Длина, мм	Количест т	Количест н	Вес, кг штуки	Вес, кг номера	Вес, кг марки	Примеч.
ЛС-63 Лестница	1	-180х8	5195	2	-	58.6	117	225	
	2	∠45х5	170	30	-	0.6	18		
	3	ф18	780	45	-	1.6	72		
	4	-100х8 рифленая сталь -140х8	840	2	-	5.3	11		
	5		840	1	-	6.5	7		
Перила	6	∠63х5	5490	1	1	26.5	53	81	
	7	∠63х5	470	6	6	2.3	28		

ТД 1959

Лестницы стальные

Г-903-41

Лестница типа 2 под углом $\alpha = 68°$

Начальный марш ЛС-63 высотой $H = 4800$ мм

Лист 62

Госстрой СССР
Главстройпроект
ПРОМСТРОЙПРОЕКТ
Ростовское отделение

Гл. инж. пр	Ишпельзон	
Ст. инженер	Бараш	
Исполнитель	Шестакова	
Проверил	Лысанова	

1

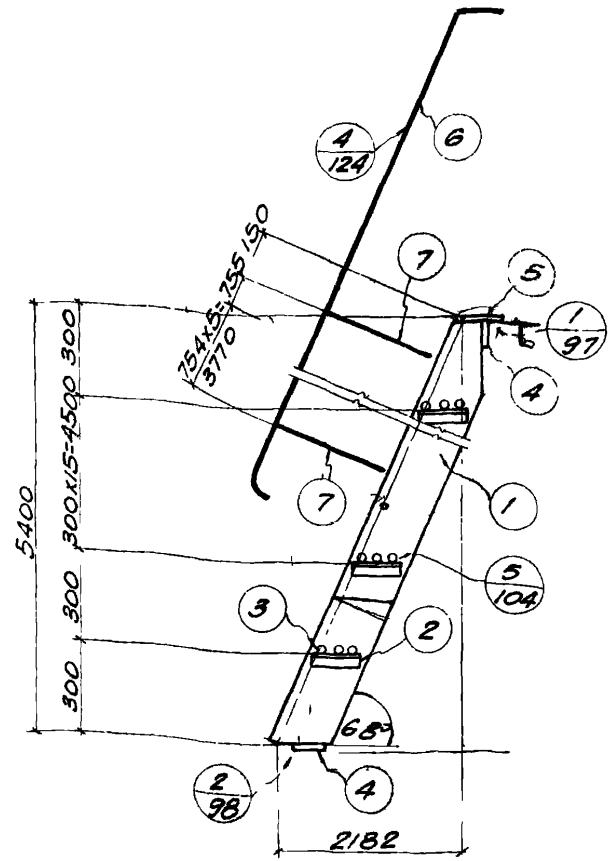

Спецификация стали на одну штуку каждой марки

Материал: сталь 3 с расчетным сопротивлением $R_A = 2100$ кг/см²

Марка		№ поз.	Профиль	Длина, мм	Количест. т	Количест. н	Вес, кг шт.	Вес, кг Номера	Вес, кг Марки	Примеч.
ЛС-64	Лестница	1	−180x8	5840	2	–	66.0	132	252	
		2	∠45x5	170	34	–	0.6	20		
		3	ф18	780	51	–	1.6	82		
		4	−100x8	840	2	–	5.3	11		
		5	рифленая сталь −140x8	840	1	–	6.5	7		
	Перила	6	∠63x5	6135	1	1	29.4	59	91	
		7	∠63x5	470	7	7	2.3	32		

ТД 1959	Лестницы стальные	Г-903-41	
	Лестница типа 2 под углом α = 68°		
	Начальный марш ЛС-64 высотой H = 5400 мм	Лист	64

Ст. инженер Барац
Исполнитель Папина
Проверил Лысанова

Австрийпроект
ПРОМСТРОЙПРОЕКТ
Ростовское отделение

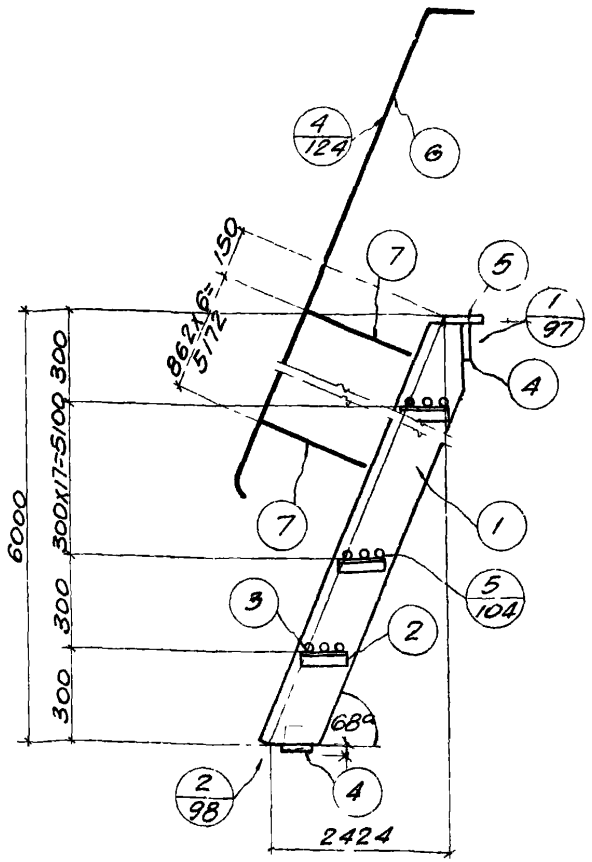

Спецификация стали на одну штуку каждой марки

Материал: сталь 3 с расчетным сопротивлением P_A=2100 кг/см²

Марка		№ поз.	Профиль	Длина, мм	Количест. т	Количест. н	Вес, кг шт.	Вес, кг номера	Вес, кг марки	Примечание
ЛС-65	Лестница	1	-180x8	6490	2	–	73.5	147	279	
		2	∠45x5	170	38	–	0.6	23		
		3	ф18	780	57	–	1.6	91		
		4	-100x8	840	2	–	5.3	11		
		5	Рифленая сталь -140x8	840	1	–	6.5	7		
	Перила	6	∠63x5	6780	1	1	32.6	65	97	
		7	∠63x5	470	7	7	2,3	32		

Гл. инж. пр. Ципельзон
Ст. инженер Барац
Исполнитель Папина
Проверил Лысанова

Госстрой СССР
Главстройпроект
ПРОМСТРОЙПРОЕКТ
Ростовское отделение

ТД 1959

Лестницы стальные

Лестница типа 2 под углом α=68°
Начальный марш ЛС-65 высотой H=6000мм

Г-903-41

Лист 65

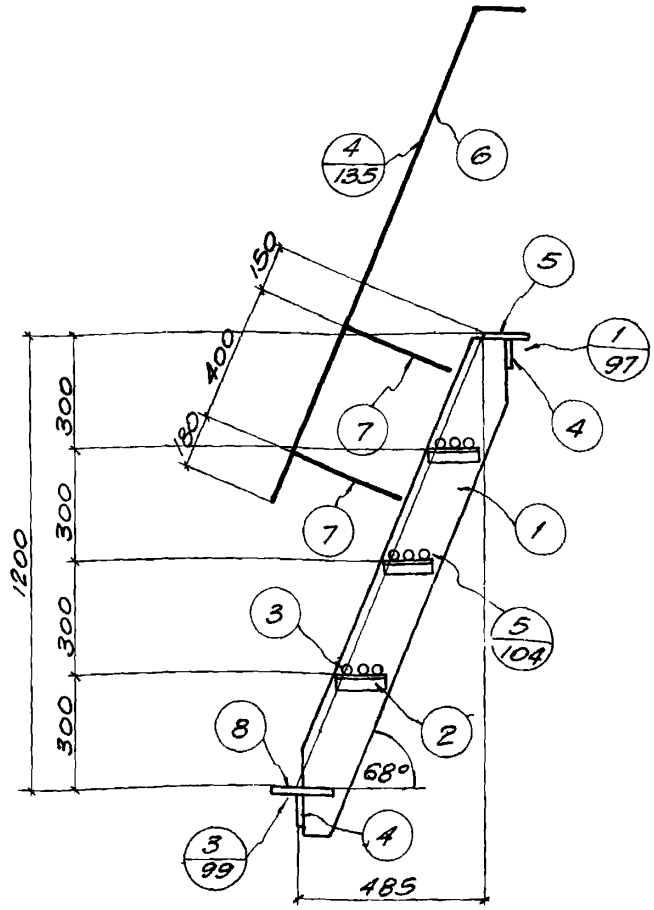

Спецификация стали на одну штуку каждой марки

Материал: сталь 3 с расчетным сопротивлением $R_A = 2100$ кг/см²

Марка		№ поз.	Профиль	Длина, мм	Количест. т	Количест. н	Вес, кг шт.	Вес, кг номера	Вес, кг марки	Примеч
ЛС-66	Лестница	1	-180x6	1445	2	–	12.3	25	71	
		2	∠45x5	170	6	–	0.6	4		
		3	ф18	780	9	–	1.6	14		
		4	-100x8	840	2	–	5.3	11		
		5	рифленая сталь -140x8	840	1	–	6.5	7		
		8	рифленая сталь -225x8	785	1	–	9.8	10		
	Перила	6	∠63x5	1810	1	1	8.2	16	25	
		7	∠63x6	470	2	2	2.3	9		

ТД 1959	Лестницы стальные	Г-903-41	
	Лестница типа 2 под углом $\alpha = 68°$ Промежуточный марш ЛС-66 высотой H=1200мм	Лист	66

Исполнитель Профилькова
Проверил Лысанова

ПРОМСТРОЙПРОЕКТ
Ростовское отделение

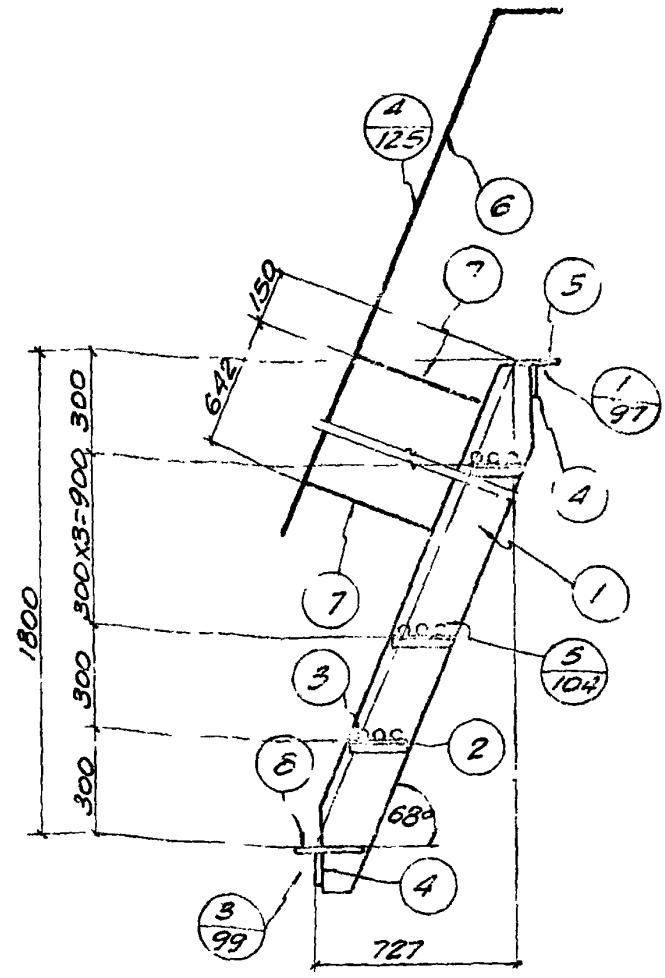

Спецификация стали на одну штуку каждой марки

Материал: сталь 3 с расчетным сопротивлением R_a=2100 кг/см²

Марка		№ поз.	Профиль	Длина, мм	Количест. т	Количест. н	Вес, кг шт.	Вес, кг номера	Вес, кг марки	Примеч.
ЛС-67	Лестница	1	-180×6	2100	2	–	17.9	36	94	
		2	∠45×5	170	10	–	0.6	6		
		3	⌀18	790	15	–	1.6	24		
		4	-100×8	840	2	–	5.3	11		
		5	рифленая сталь -140×8	840	1	–	6.5	7		
		8	рифленая сталь 225×8	785	1	–	9.8	10		
	Перила	6	∠63×5	2050	1	1	9.9	20	29	
		7	∠63×5	470	2	2	2.3	9		

Объект 1703-01 Арх. N 80514

Госстрой СССР
Главстройпроект
ПРОМСТРОЙПРОЕКТ
Ростовское отделение

Гл. инж. пр.	Ципельзон	
Ст. инженер	Барац	
Исполнитель	Шестакова	
Проверил	Лысанова	

ТД 1959

Лестницы стальные

Лестница типа 2 под углом α=68°

Промежуточный марш ЛС-67 высотой H=1800 мм

Г-903-

Лист 67

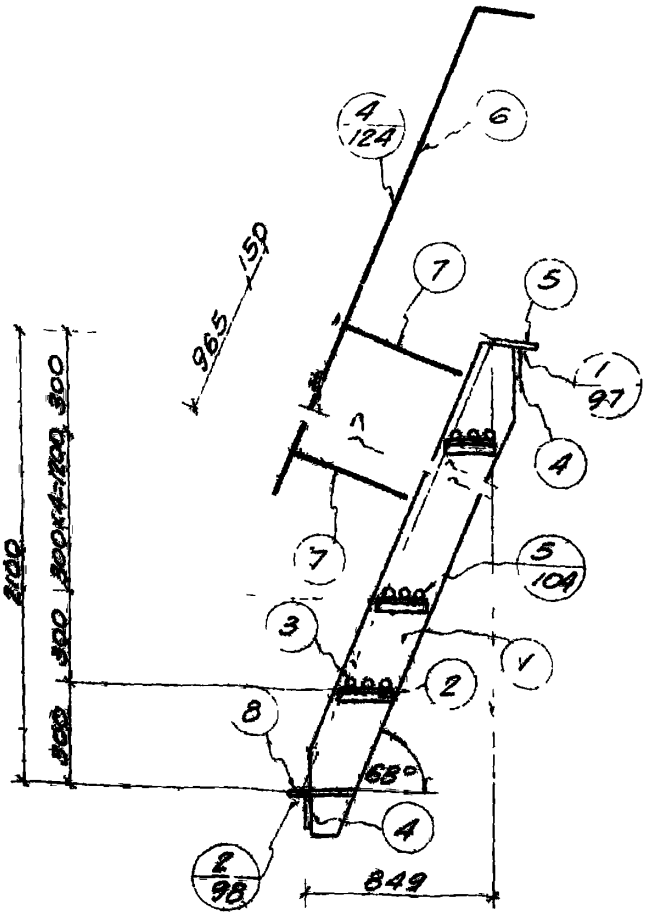

Проверил Лысанова

Ростовское отделение

Спецификация стали на одну штуку каждой марки

Материал: сталь 3 с расчетным сопротивлением $R_a = 2100$ кг/см²

Марка	№ поз.	Профиль	Длина, мм	Количест Т	Количест Н	Вес, кг штуки	Вес, кг номера	Вес, кг марки	Примеч
ЛС-68 Лестница	1	-180×6	2420	2	-	20.5	41	105	
	2	∠45×5	170	12	-	0.6	7		
	3	Ф18	780	18	-	1.6	29		
	4	-100×8	840	2	-	5.3	11		
	5	рифленая сталь -140×8	840	1	-	6.5	7		
	8	рифленая сталь -225×8	785	1	-	9.8	10		
Перила	6	∠63×5	2375	1	1	11.4	23	32	
	7	∠63×5	470	2	2	2.3	9		

ТД 1959

Лестницы стальные Г-903-41

Лестница типа 2 под углом $\alpha = 68°$

Промежуточный марш ЛС-68 высотой $H = 2100$ мм

Лист 68

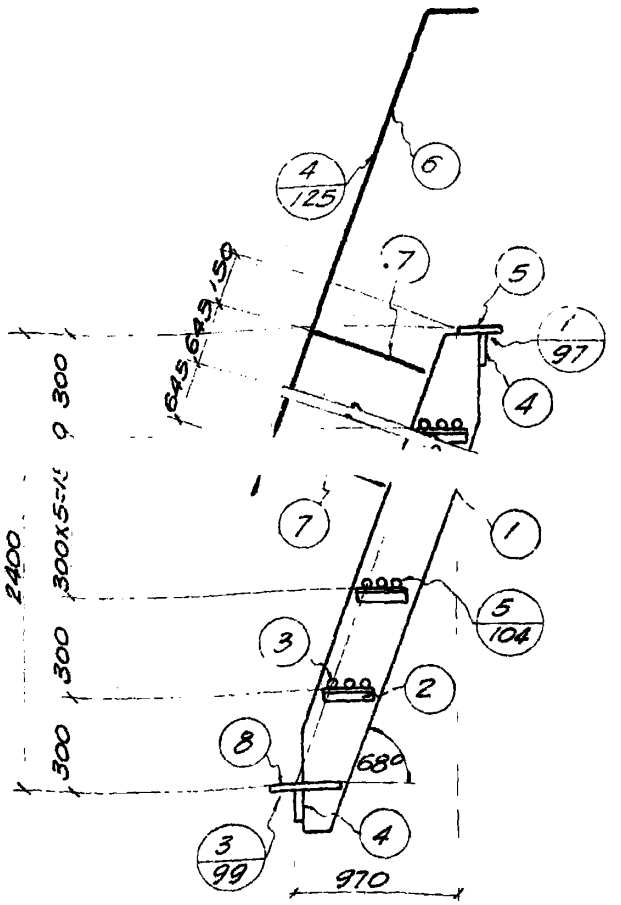

Исполнитель Лапина
Проверил Лысанова

Спецификация стали на одну штуку каждой марки

Материал сталь3 с расчетным сопротивлением R_a=2100кг/см²

Марка		№ поз	Профиль	Длина, мм	Колич. шт	Колич. т	Вес, кг штуки	Вес, кг номера	Вес, кг марки	Примеч.
ЛС-69	Лестница	1	-180х6	2440	2	-	20.7	41	111	
		2	∠45х5	170	14	-	0.6	8		
		3	ф18	780	21	-	1.6	34		
		4	-100х8	840	2	-	5.3	11		
		5	рифленая сталь -140х8	840	1	-	6.5	7		
		8	рифленая сталь -135х8	785	1	-	9.8	10		
	Площадка	6	∠63х5	2700	1	1	13.0	26	90	
		7	∠63х5	470	3	3	2.3	14		

ТА 1959

Лестницы стальные

Г-903-41

Лестница типа 2 под углом α=68° Промежуточный марш ЛС-69 высотой H=2400мм

Лист 69

Ростовское отделение

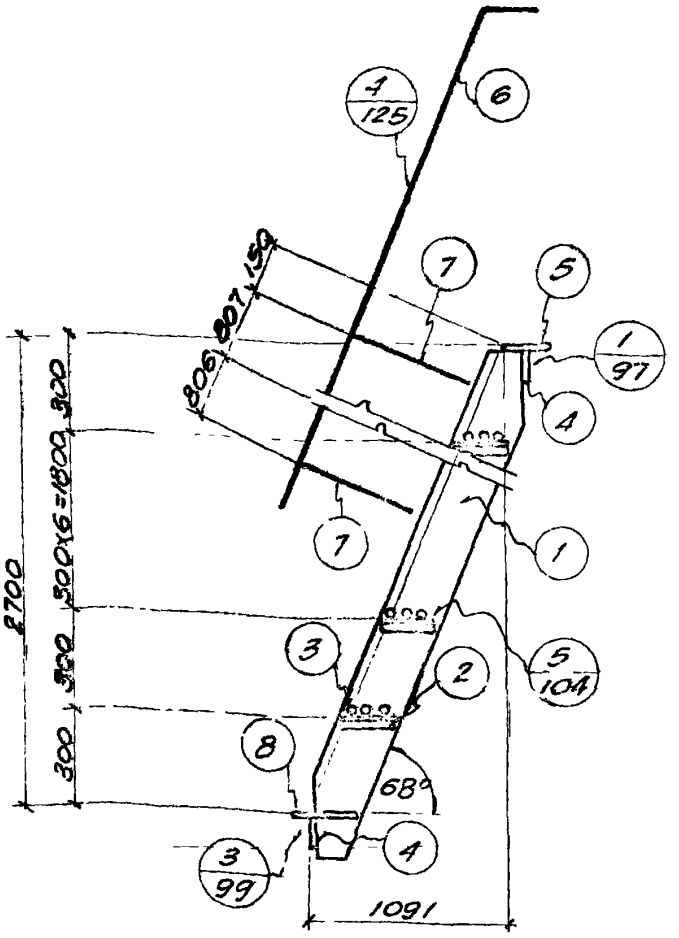

Спецификация стали на одну штуку каждой марки

Материал: сталь 3 с расчетным сопротивлением R_a=2100 кг/см²

Марка		№ поз	Профиль	Длина, мм	Количест. т	Количест. н	Вес, кг шт.	Вес, кг номера	Вес, кг марки	Примеч
ЛС-70	Лестница	1	−180×6	3065	2	–	26.0	52	120	
		2	∠45×5	170	16	–	0.6	10		
		3	Ф18	180	24	–	1.6	38		
		4	−100×8	840	2	–	5.3	11		
		5	рифленая сталь −140×8	840	1	–	6.5	7		
		8	рифленая сталь −225×8	785	1	–	9.8	10		
	Перила	6	∠63×5	3025	1	1	14.6	29	47	
		7	∠63×5	470	4	4	2.3	18		

ТА 1959	Лестницы стальные	Г-903-41	
	Лестница типа 2 под углом α=68° Промежуточный марш ЛС-70 высотой H=2700мм	Лист	70

Главстройпроект ПРОМСТРОЙПРОЕКТ Ростовское отделение

Исполнитель Шестакова

Проверил Лысачова

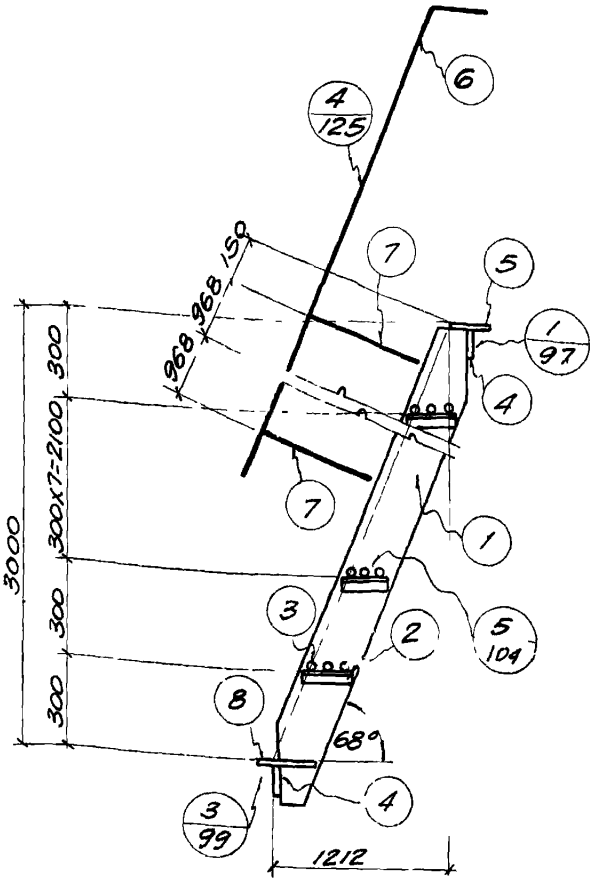

Спецификация стали на одну штуку каждой марки

Материал: сталь 3 с расчетным сопротивлением $R_A = 2100$ кг/см²

Марка	№ поз.	Профиль	Длина, мм	Количест. т	Количест. н	Вес, кг шт.	Вес, кг номера	Вес, кг марки	Примеч
ЛС-71 Лестница	1	-180х6	3390	2	-	28.8	58	140	
	2	∠45х5	170	18	-	0.6	11		
	3	ф18	780	27	-	1.6	43		
	4	-100х8	840	2	-	5.3	11		
	5	рифленая сталь -120х8	840	1	-	6.5	7		
	8	рифленая сталь -225х8	785	1	-	9.8	10		
Перила	6	∠63х5	3350	1	1	16.1	32	46	
	7	∠63х5	470	3	3	2.3	14		

ТД 1959

Лестницы стальные

Г-903-41

Лестница типа 2 под углом $\alpha = 68°$

Промежуточный марш ЛС-71 высотой $H = 3000$ мм

Лист 71

Госстрой СССР
Главстроипроект
ПРОМСТРОЙПРОЕКТ
Ростовское отделение

Гл. инж. пр. Шнительзон
Ст. инженер Бабад
Исполнитель Шестакова
Проверил Лысанова

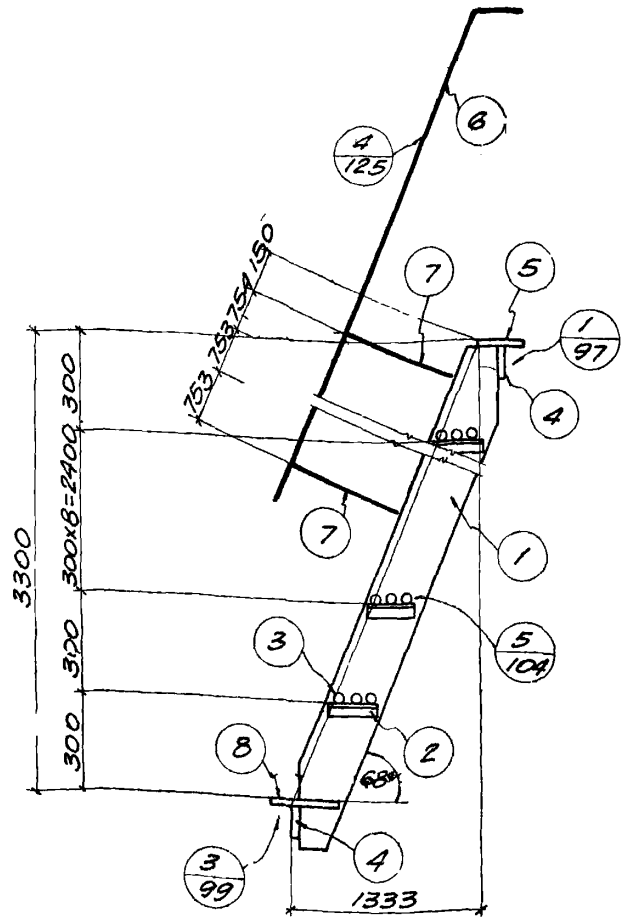

Спецификация стали на одну штуку каждой марки

Материал: сталь 3 с расчетным сопротивлением $R_A = 2100$ кг/см²

Марка		№ поз.	Профиль	Длина, мм	Количест. т	Количест. н	Вес, кг шт.	Вес, кг номера	Вес, кг марки	Примеч
ЛС-72	Лестница	1	-180x8	3710	2	–	42.0	84	172	
		2	∠45x5	170	20	–	0.6	12		
		3	Ф18	780	30	–	1.6	48		
		4	-100x8	840	2	–	5.3	11		
		5	рифленая сталь -140x8	840	1	–	6.5	7		
		8	рифленая сталь -225x8	785	1	–	9.8	10		
	Перила	6	∠63x5	3670	1	1	17.7	35	63	
		7	∠63x5	470	4	4	23	18		

ПРОМСТРОЙПРОЕКТ
Ростовское отделение

Инженер Баран
Исполнитель Папина
Проверил Лысанова

ТД 1959

Лестницы стальные

Лестница типа 2, под углом $\alpha = 68°$
Промежуточный марш ЛС-72 высотой $H = 3300$ мм

Г-903-41

Лист 72

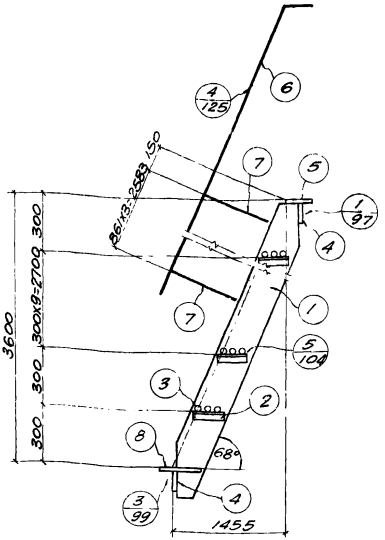

Спецификация стали на одну штуку каждой марки

Материал: сталь 3 с расчетным сопротивлением R_a=2100 кг/см²

Марка		№ поз	Профиль	Длина, мм	Количест. т	Количест. н	Вес, кг шт.	Вес, кг номера	Вес, кг марки	Примеч
ЛС-73	Лестница	1	−180×8	4035	2	–	45.6	91	185	
		2	∠45×5	170	22	–	0.6	13		
		3	⌀18	780	33	–	1.6	53		
		4	−100×8	840	2	–	5.3	11		
		5	рифленая сталь −140×8	840	1	–	6.5	7		
		8	рифленая сталь −225×8	785	1	–	9.8	10		
	Перила	6	∠63×5	3990	1	1	19.2	38	56	
		7	∠63×5	470	4	4	2.3	18		

Главстройпроект
ПРОМСТРОЙПРОЕКТ
Ростовское отделение

Ст. инженер	Барац	
Исполнитель	Лапина	
Проверил	Лысанова	

ТД 1959	Лестницы стальные	Г-903-41	
	Лестница типа 2 под углом α=68° Промежуточный марш ЛС-73 высотой H=3600мм	Лист	73

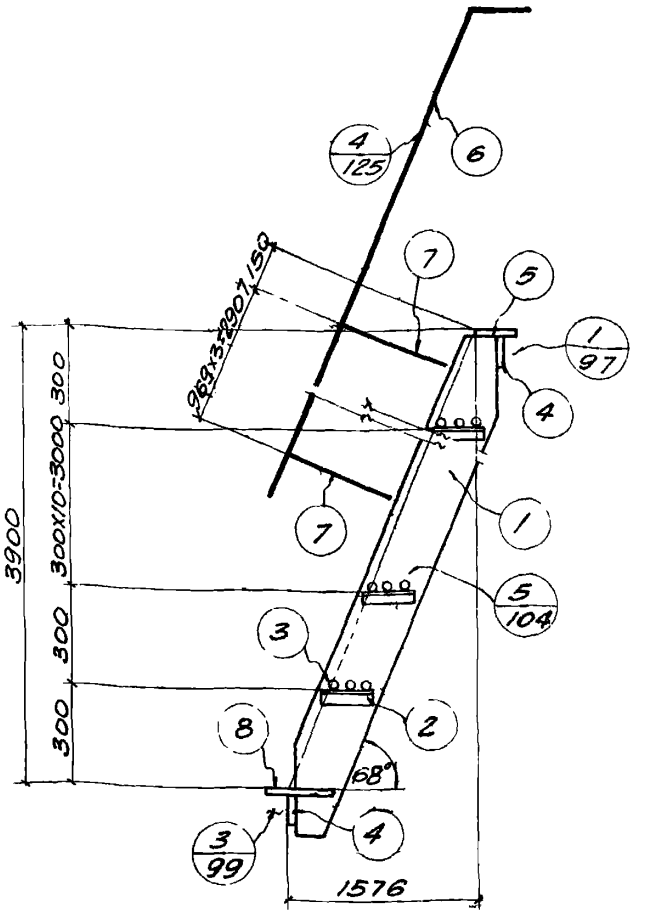

Главстройпроект
ПРОМСТРОЙПРОЕКТ
Ростовское отделение

Гл.инженер		
Исполнитель	Галкина	
Проверил	Лысанова	

Спецификация стали на одну штуку каждой марки

Материал сталь 3 с расчетным сопротивлением R_A=2100 кг/см²

Марка	№ поз	Профиль	Длина, мм	Количест т	Количест н	Вес, кг штуки	Вес, кг номера	Вес, кг марки	Примеч
ЛС-74 Лестница	1	-180х8	4360	2	–	49.4	99	199	
	2	∠45х5	170	24	–	0.6	14		
	3	ф18	780	36	–	1.6	58		
	4	-100х8	840	2	–	5.3	11		
	5	рифленая сталь -140х8	840	1	–	6.5	7		
	8	рифленая сталь -225х8	785	1	–	9.8	10		
Перила	6	∠63х5	4320	1	1	20.8	42	60	
	7	-63х5	470	4	4	2.3	18		

ТД 1959

Лестницы стальные

Лестница типа 2 под углом α=68°
Промежуточный марш ЛС-74 высотой Н=3900мм

Лист 74

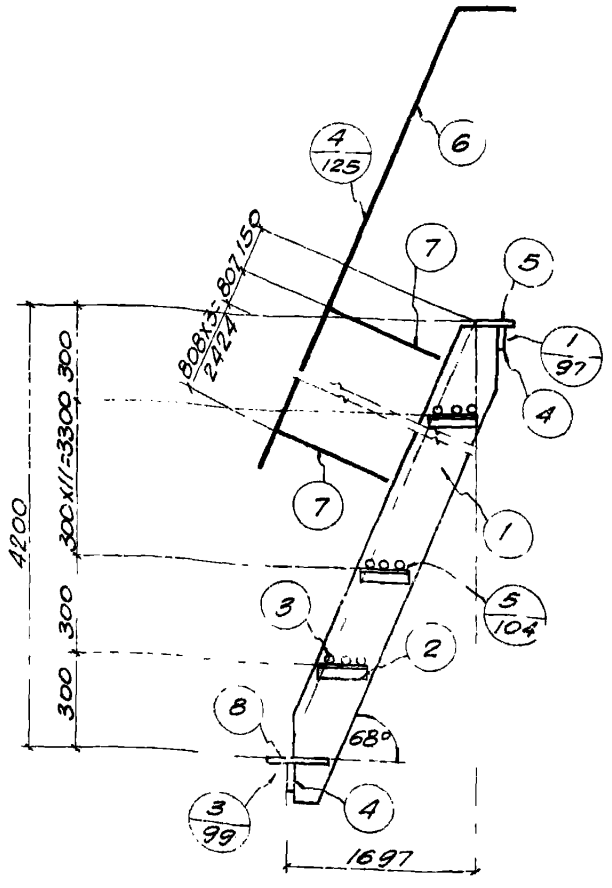
4/125
6
7
5
1/97
4
7
1
5/104
3
2
8
68°
3/99
4
1697
4200
300
300
300

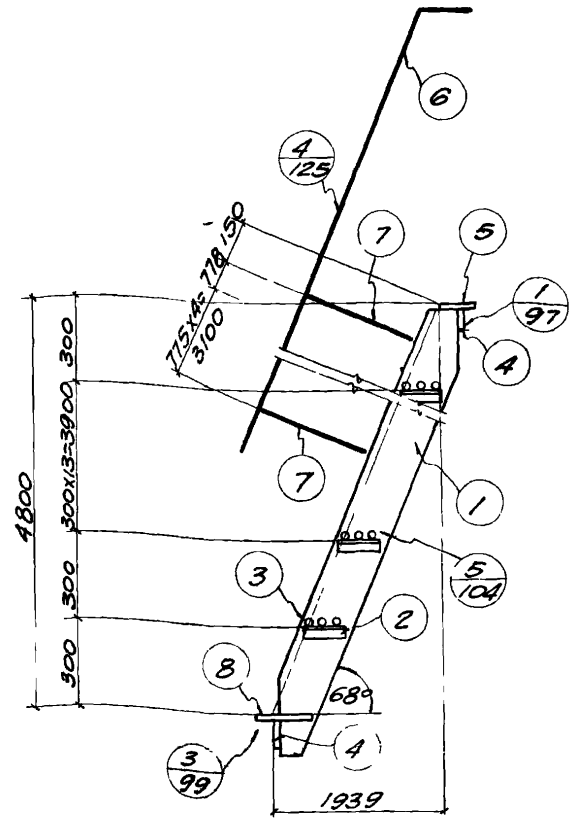

Гл. инж. пр. | Ц.г.
Ст. инженер | Барац
Исполнитель | Лапина
Проверил | Лысанова

Госстрой СССР
Главстройпроект
ПРОМСТРОЙПРОЕКТ
Ростовское отделение

Спецификация стали на одну штуку каждой марки

Материал: сталь 3 с расчетным сопротивлением R_a=2100 кг/см²

Марка		№ поз.	Профиль	Длина, мм	Количест. т	Количест. н	Вес, кг шт.	Вес, кг номера	Вес, кг марки	Примечан
ЛС-76	Лестница	1	−180×8	5330	2	–	60.3	121	239	
		2	∠45×5	170	30	–	0.6	18		
		3	ф18	780	45	–	1.6	72		
		4	−100×8	840	2	–	5.3	11		
		5	рифленая сталь −140×8	840	1	–	6.5	7		
		8	рифленая сталь −225×8	785	1	–	9.8	10		
	Перила	6	∠63×5	5290	1	1	25.4	51	79	
		7	∠63×5	470	6	6	2.3	28		

ТД 1959

Лестницы стальные

Лестница типа 2 под углом α=68°

Промежуточный марш ЛС-76 высотой H=4800мм

Г-903-41

Лист 76

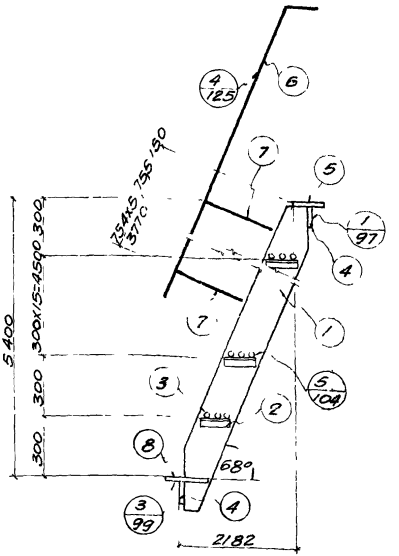

Спецификация стали на одну штуку каждой марки

Материал: сталь 3 с расчетным сопротивлением $R_a = 2100$ кг/см²

Марка	№ поз.	Профиль	Длина мм	Количест т	Количест н	Вес, кг штуки	Вес, кг номера	Вес, кг марки	Примеч.
ЛС-77 Лестница	1	-180x8	5980	2	–	67.7	135	265	
	2	∠45x5	170	34	–	0.6	20		
	3	ф18	780	51	–	1.6	82		
	4	-100x8	840	2	–	5.3	11		
	5	рифленая сталь -140x8	840	1	–	6.5	7		
	8	рифленая сталь -225x8	785	1	–	9.8	10		
Перила	6	∠63x5	5935	1	1	28.5	57	89	
	7	∠63x5	470	7	7	2.3	32		

ПРОМСТРОЙПРОЕКТ
Ростовское отделение

Исполнитель Папина
Проверил Лысанова

ТД 1959

Лестницы стальные

Лестница типа 2 под углом $\alpha = 68°$
Промежуточный марш ЛС-77 высотой $H = 5400$ мм

Г-903-41

Лист 77

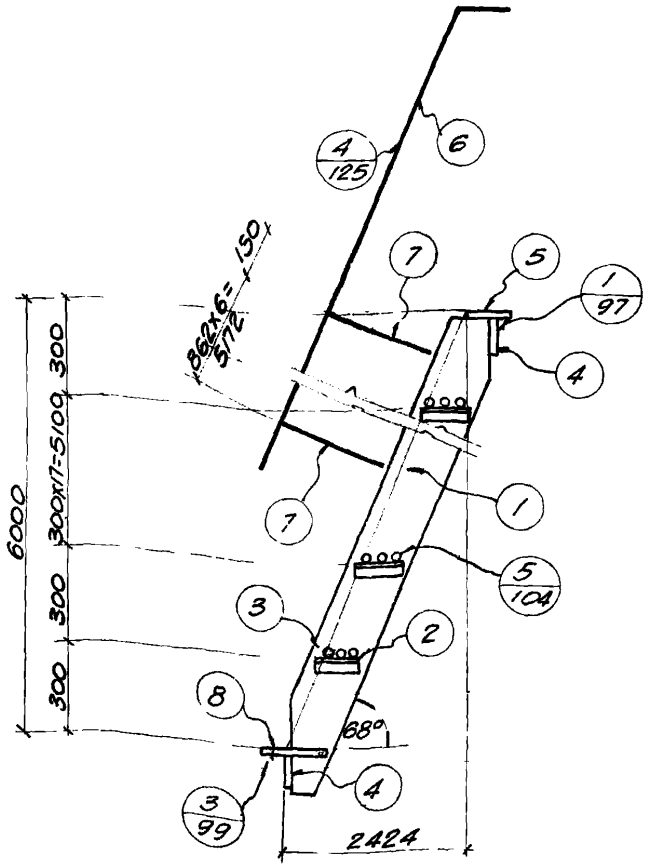

Спецификация стали на одну штуку каждой марки

Материал: сталь 3 с расчетным сопротивлением $R_A = 2100$ кг/см²

Марка		№ поз	Профиль	Длина, мм	Количест т	Количест н	Вес, кг шт.	Вес, кг номера	Вес, кг марки	Примеч
ЛС-78	Лестница	1	-180x8	6625	2	–	7.5	150	292	
		2	∠45x5	170	38	–	0.6	23		
		3	Ф18	780	57	–	1.6	91		
		4	-100x8	840	2	–	5.3	11		
		5	Рифленая сталь -140x8	840	1	–	6.5	7		
		8	Рифленая сталь -225x8	785	1	–	9.8	10		
	Перила	6	∠63x5	6580	1	1	31.7	63	95	
		7	∠63x5	470	7	7	2.3	32		

ТД 1959	Лестницы стальные Лестница типа 2 под углом $\alpha = 68°$ Промежуточный марш ЛС-78 высотой H=6000мм	Г-903-41 Лист 78

Гл. инж. пр. Ципельзон
Ст. инженер Барац
Исполнитель Лапина
Проверил Лысанова

Госстрой СССР
Главстройпроект
ПРОМСТРОЙПРОЕКТ
Ростовское отделение

Объект 1103-01 Арх №80514

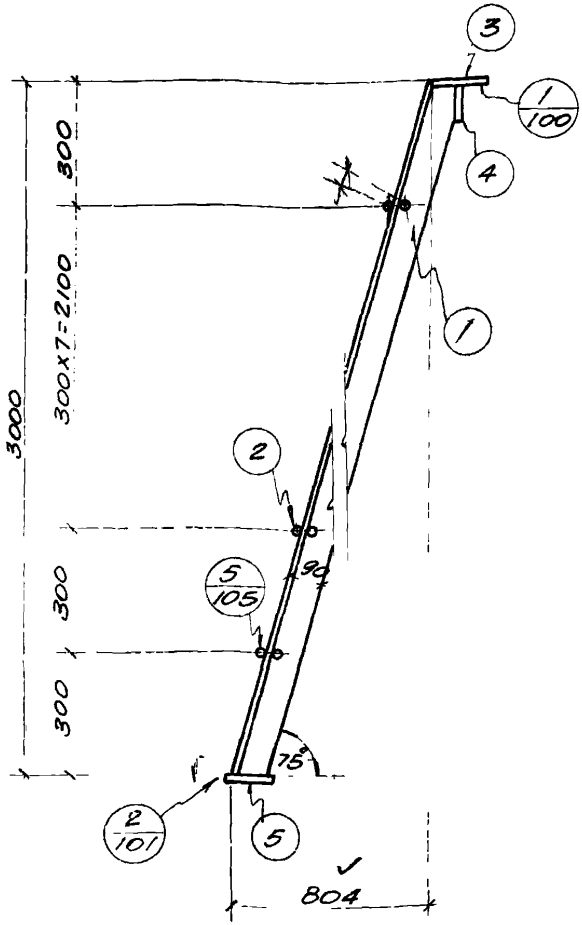

Спецификация стали на одну штуку каждой марки

Материал: сталь 3 с расчетным сопротивлением R_a=2100 кг/см²

Марка	№ поз.	Профиль	Длина, мм	Количест т	Количест н	Вес, кг шт.	Вес, кг номера	Вес, кг марки	Примечан
ЛС-79 Лестница	1	∠90×56×6	3125	1	1	21	42	83	
	2	•2ф18	•690	9	–	2.8	25		
	3	рифленая сталь -140×8	740	1	–	5.7	6		
	4	-100×8	740	1	–	4.7	5		
	5	-115×8	740	1	–	5.3	5		

ТД 1959

Лестницы стальные

Лестница типа 3 под углом α=75°
Начальный марш ЛС-79 высотой H=3000мм

Г-903-41

Лист 79

Ст. инж. Барац
Исполнитель Перевозкина
Проверил Миронов

Главстройпроект
ПРОМСТРОЙПРОЕКТ
Ростовское отделение

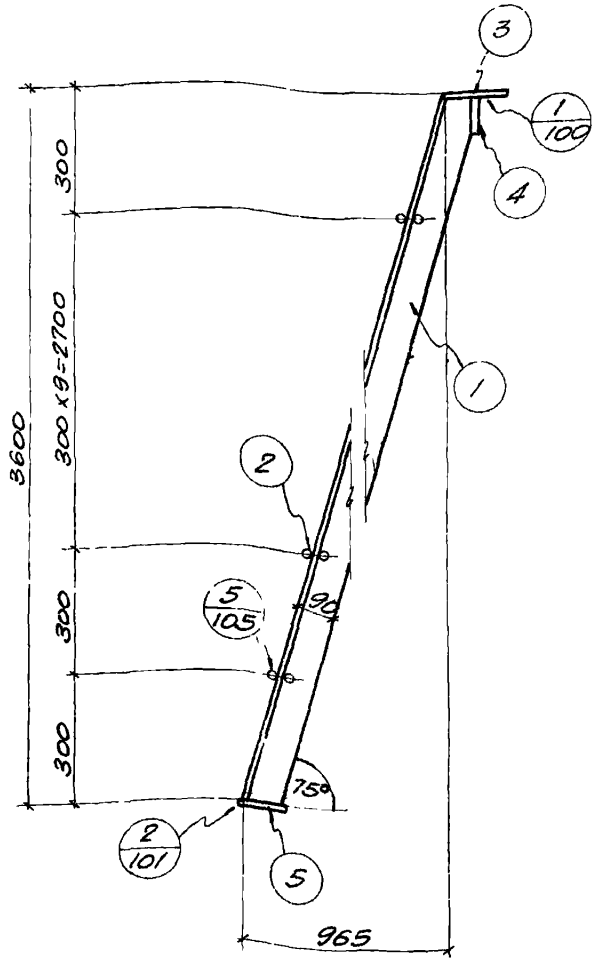

Гл. инженер	Шарац		
Исполнитель	Перевозкина	11/10	
Проверил	Миронов		

ГлавстройПроект
ПРОМСТРОЙПРОЕКТ
Ростовское отделение

Спецификация стали на одну штуку каждой марки

Материал сталь 3 с расчетным сопротивлением $R_A = 2100$ кг/см^2

Марка	№ поз.	Профиль	Длина, мм	Количест. т	Количест. н	Вес, кг шт.	Вес, кг номера	Вес, кг марки	Примеча
ЛС-80 Лестница	1	∠90х56х6	3745	1	1	25.1	50	97	
	2	•2ф18	690	11	—	2.8	31		
	3	рифленая сталь -120х8	740	1	-	5.7	6		
	4	-100х8	740	1	-	4.7	5		
	5	-115х8	740	1	-	5.3	5		

ТА 1959	Лестницы стальные		Г-903-41
	Лестница типаз под углом $\alpha = 75°$ Начальный марш ЛС-80 высотой $H = 3600$мм	Лист	80

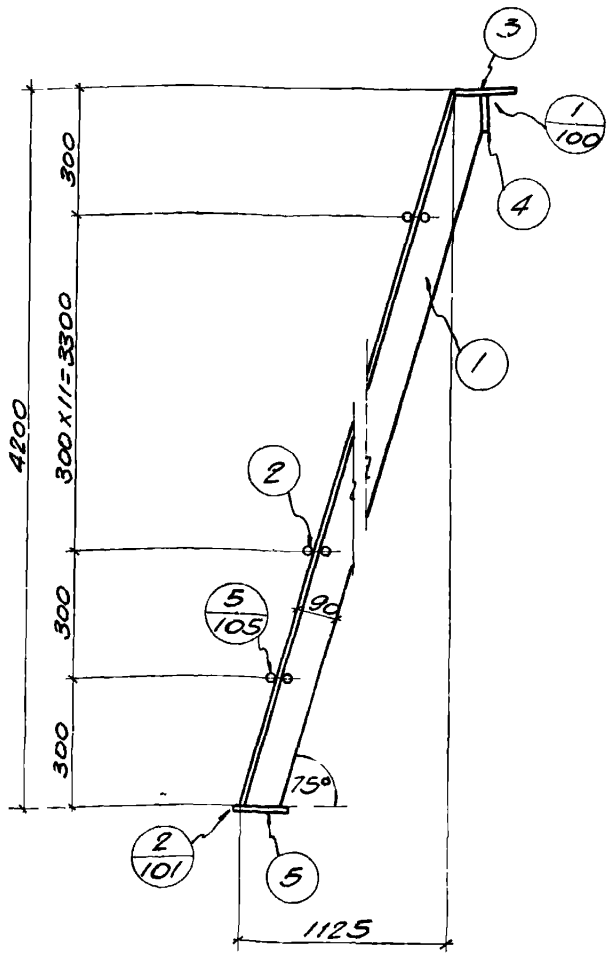

Госстрой СССР
Главстройпроект
ПРОМСТРОЙПРОЕКТ
Ростовское отделение

Гл. инж. пр.	Шпельзон	
Ст. инженер	Бадац	
Исполнитель	Перевозкина	
Проверил	Митронов	

Спецификация стали на одну штуку каждой марки

Материал: сталь 3 с расчетным сопротивлением $R_A = 2100$ кг/см²

Марка	№ поз.	Профиль	Длина, мм	Количест. т	Количест. н	Вес, кг штуки	Вес, кг номера	Вес, кг марки	Примечан
ЛС-81 Лестница	1	∠90×56×8	4365	1	1	38.3	77	128	
	2	•2 ф18	685	13	—	2.7	35		
	3	Полоса сталь -140×8	740	1	—	5.7	6		
	4	-100×8	740	1	—	4.7	5		
	5	-115×8	740	1	—	5.3	5		

ТД 1959

Лестницы стальные — Г-903-41

Лестница типа З под углом $\alpha = 75°$
Начальный марш ЛС-81 высотой $H = 4200$ мм

Лист 81

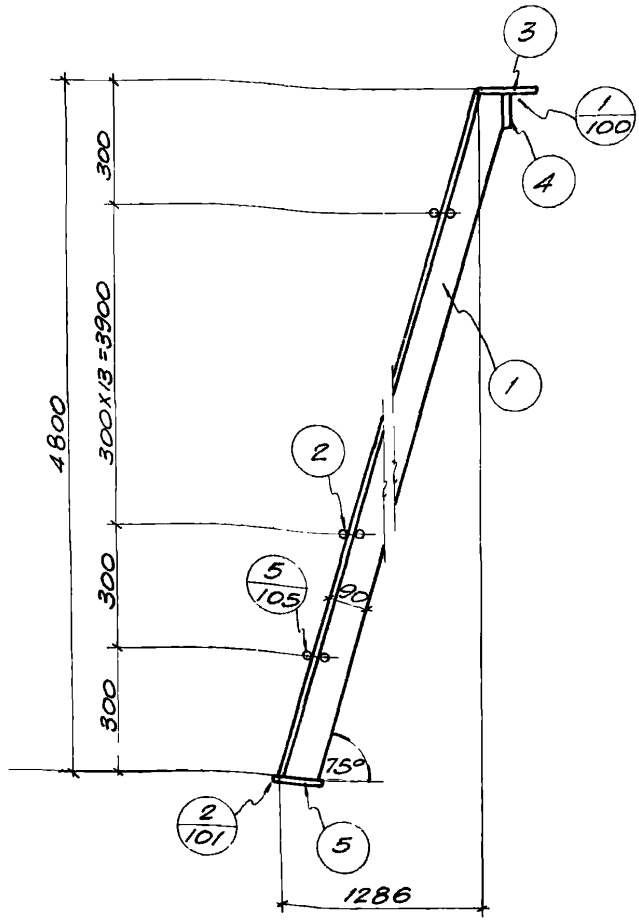

Спецификация стали на одну штуку каждой марки

Материал: сталь 3 с расчетным сопротивлением $R_A = 2100$ кг/см²

Марка		№ поз.	Профиль	Длина, мм.	Количест. т	Количест. н	Вес, кг шт.	Вес, кг номера	Вес, кг марки	Примеч
ЛС-82	Лестница	1	∠90×56×8	4985	1	1	43.7	87	143	
		2	•2ф18	685	15	–	2.7	40		
		3	рифленая сталь -140×8	740	1	–	5.7	6		
		4	-100×8	740	1	–	4.7	5		
		5	-115×8	740	1	–	5.3	5		

Гл. инж. пр. Ципельзон
Ст. инж. Барац
Исполнитель Перевозкина п/п
Проверил Миронов

Госстрой СССР
Главстройпроект
ПРОМСТРОЙПРОЕКТ
Ростовское отделение

ТА 1959

Лестницы стальные

Лестница типа 3 под углом $\alpha = 75°$
Начальный марш ЛС-82 высотой $H = 4800$ мм

Г-903-41

Лист 82

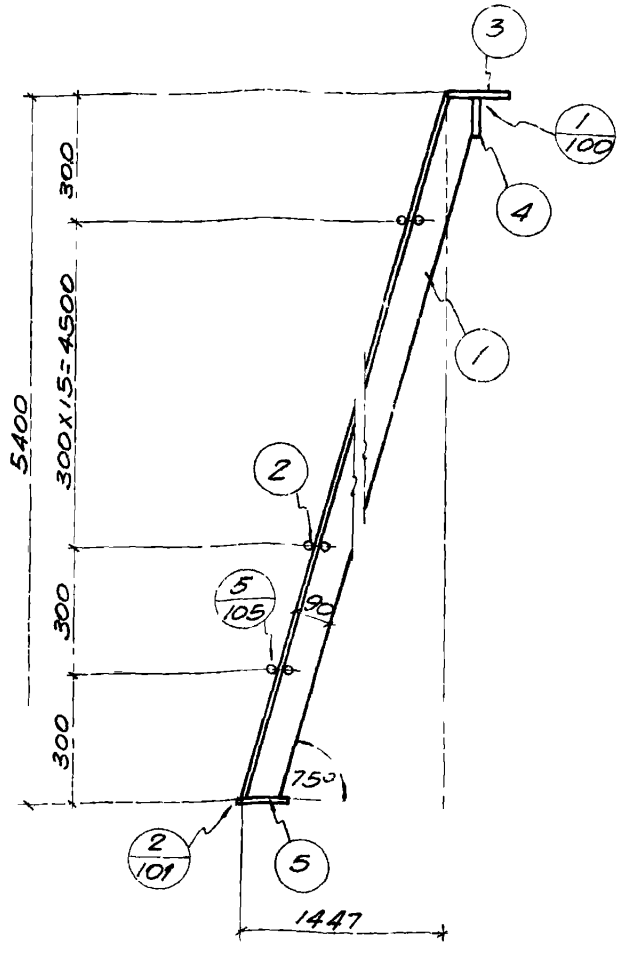

Госстрой СССР
Главстройпроект
ПРОМСТРОЙПРОЕКТ
Ростовское отделение

Гл. инж. пр.	Шпельзон	
Ст. инж.	Барац	
Исполнитель	Перевозкина	11/11
Проверил	Миронов	

Спецификация стали на одну штуку каждой марки

Материал сталь 3 с расчетным сопротивлением $R_A = 2100 кг/см^2$

Марка	№ поз	Профиль	Длина, мм	Количест т	Количест н	Вес, кг шт	Вес, кг номера	Вес, кг марки	Примеч
ЛС-83 Лестница	1	∠90х56х8	5610	1	1	49.2	98	160	
	2	•2 Ф18	685	17	-	2.7	46		
	3	рифленая сталь -140х8	740	1	-	5.7	6		
	4	-100х8	740	1	-	4.7	5		
	5	-115х8	740	1	-	5.3	5		

ТД 1959

Лестницы стальные — Г-903-41

Лестница типа 3 под углом $\alpha = 75°$
Начальный марш ЛС-83 высотой Н=5400мм — Лист 83

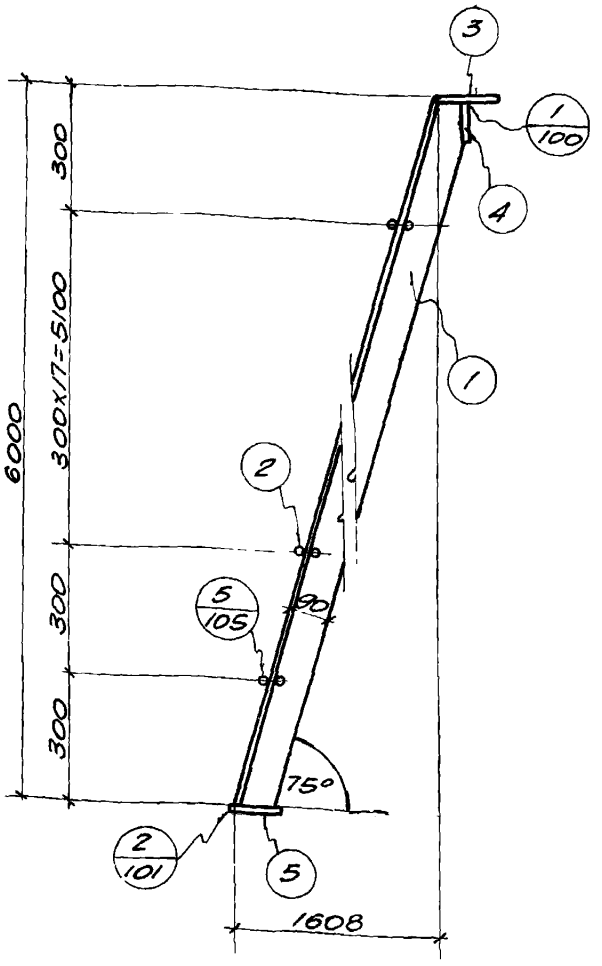

ГИП инже пр	Циппельзон	
Ст. инженер	Барац	
Исполнитель	Деревозина	
Проверил	Миронов	

Главстройпроект
ПРОМСТРОЙПРОЕКТ
Ростовское отделение

Спецификация стали на одну штуку каждой марки

Материал: сталь 3 с расчетным сопротивлением $R_A = 2100$ кг/см²

Марка	№ поз.	Профиль	Длина, мм	Количест. т	Количест. н	Вес, кг шт.	Вес, кг номера	Вес, кг марки	Примеч.
ЛС-84 Лестница	1	∠90х56х8	6230	1	1	54.7	109	176	
	2	•2 ф18	685	19	–	2.7	51		
	3	рифленая сталь -140х8	740	1	–	5.7	6		
	4	-100х8	740	1	–	4.7	5		
	5	-115х8	740	1	–	5.3	5		

ТД 1959	Лестницы стальные		Г-903-41
	Лестница типа З под углом $\alpha = 75°$ Начальный марш ЛС-84 высотой $H = 6000$ мм	Лист	84

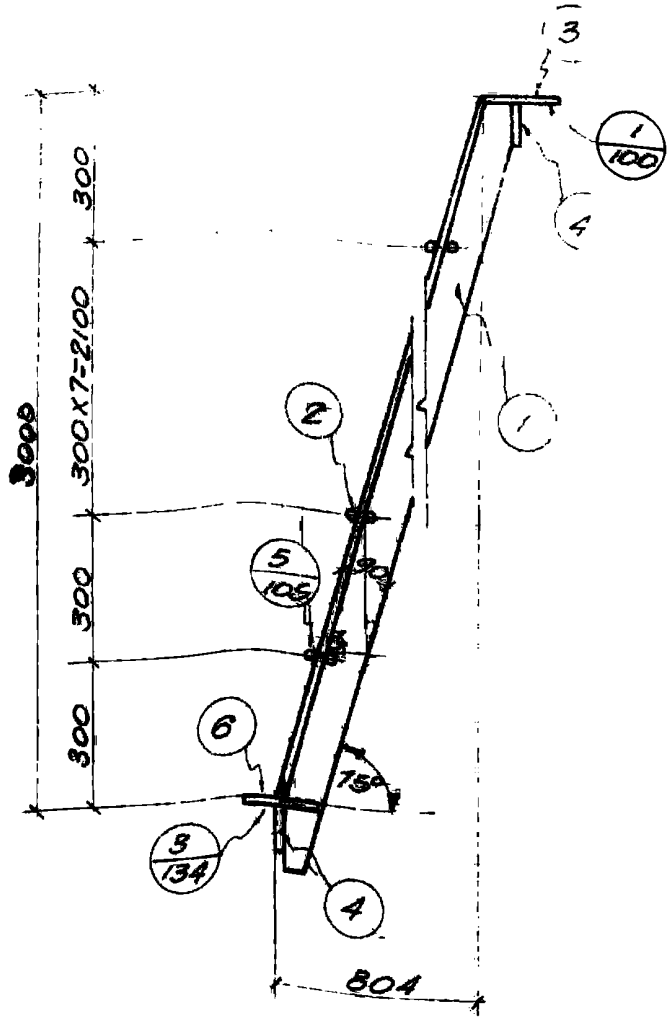

Спецификация стали на одну штуку каждой марки

Материал: сталь 3 с расчетным сопротивлением R_a=2100 кг/см²

Марка		№ поз.	Профиль	Длина, мм	Количест. т	Количест. н	Вес, кг штуки	Вес, кг номера	Вес, кг марки	Примеч.
ЛС-85	Лестница	1	∠90×56×6	3265	1	1	21.8	44	90	
		2	•2 ф18	690	9	–	2.8	25		
		3	рифленая сталь -140×8	740	1	–	5.7	6		
		4	-100×8	740	2	–	4.7	9		
		6	рифленая сталь -155×8	690	1	–	5.9	6		

Гл. инж. пр. Цилельзон
Ст. инженер Барац
Исполнитель Перевозкина
Проверил Миронов

Главстройпроект
ПРОМСТРОЙПРОЕКТ
Ростовское отделение

ТД 1959

Лестницы стальные

Лестница типа 3 под углом α=75°
Промежуточный марш ЛС-85 высотой H=3000 мм

Г-903-41

Лист 85

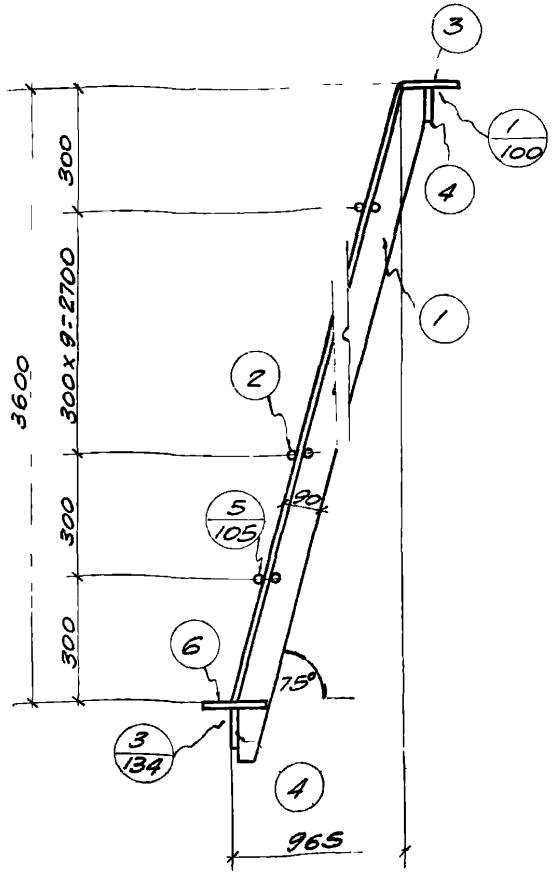

Объект ПОЗ-01 АРХ.N0054

Госстрой СССР
Главстройпроект
ПРОМСТРОЙПРОЕКТ
Ростовское отделение

Гл.инж.пр.	Шпельзон	
Ст.инженер	Бабац	
Исполнитель	Перевозкина	
Проверил	Миронов	

Спецификация стали на одну штуку каждой марки

Материал сталь 3 с расчетным сопротивлением $R_A = 2100$ кг/см^2

Марка	№ поз	Профиль	Длина, мм	Количест. т	Количест. н	Вес, кг шт	Вес, кг номера	Вес, кг марки	Примечан
ЛС-86 Лестница А	1	∠90х56х6	3885	1	1	26	52	104	
	2	2Ф18	690	11	—	2.8	31		
	3	рифленая сталь -140х8	740	1	—	5.7	6		
	4	-100х8	740	2	—	4.7	9		
	6	рифленая сталь -155х8	690	1	—	5.9	6		

ТД 1959

Лестницы стальные — Г-903-41

Лестница типа З под углом $\alpha = 75°$
Промежуточный марш ЛС-86 высотой Н=3600мм — Лист 86

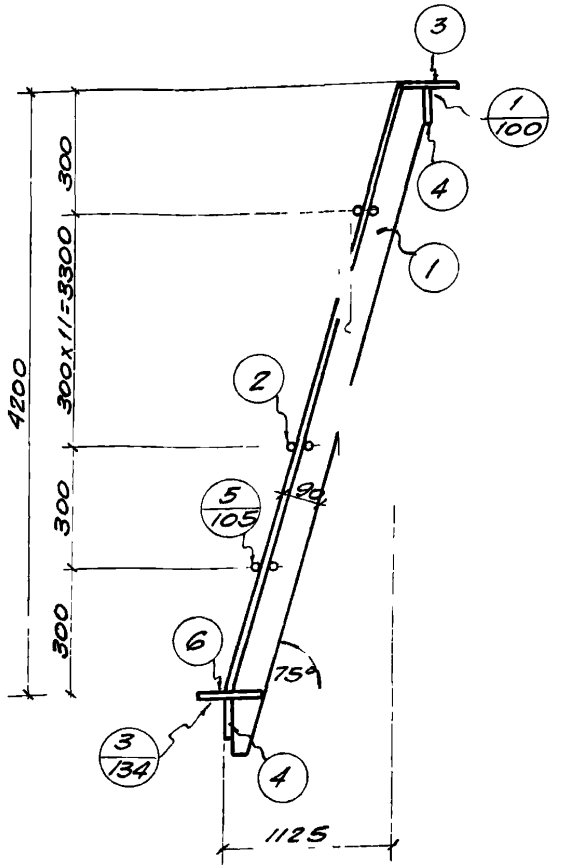

Спецификация стали на одну штуку каждой марки

Материал сталь 3 с расчетным сопротивлением R_a=2100 кг/см²

Марка		№ поз.	Профиль	Длина, мм	Количест. т	Количест. н	Вес, кг штуки	Вес, кг номера	Вес, кг марки	Примеч
ЛС-87	Лестница	1	∠90×56×8	4505	1	1	39.6	79	135	
		2	•2Ø18	685	13	—	2.7	35		
		3	рифленая сталь -140×8	740	1	—	5.7	6		
		4	-100×8	740	2	—	4.7	9		
		6	рифленая сталь -155×8	685	1	—	5.8	6		

Ст. инженер	Барац		
Исполнитель	Перевозкина	П/П	
Проверил	Миронов		

Главстройпроект
ПРОМСТРОЙПРОЕКТ
Ростовское отделение

ТД 1959

Лестницы стальные

Лестница типа 3 под углом α=75°

Промежуточный марш ЛС-87 высотой H=4200 мм

Г-903-41

Лист 87

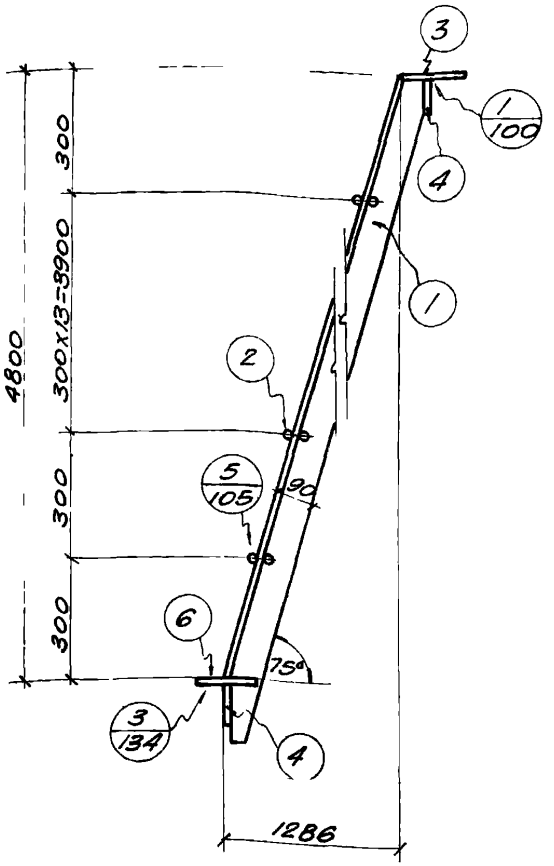

Ст. инженер Бадалц
Исполнитель Перевозкина
Проверил Миронов

ПРОМСТРОЙПРОЕКТ
Ростовское отделение

Спецификация стали на одну штуку каждой марки

Материал сталь 3 с расчетным сопротивлением R_A=2100кг/см²

Марка	№ поз	Профиль	Длина, мм	Количест т	Количест н	Вес, кг штуки	Вес, кг номера	Вес, кг марки	Примеч
ЛС-88 Лестница	1	∠90х56х8	5130	1	1	45	90	151	
	2	●2 ф18	685	15	–	2.7	40		
	3	рифленая сталь -140х8	740	1	–	5.7	6		
	4	-100х8	740	2	–	4.7	9		
	6	рифленая сталь -155х8	685	1	–	5.8	6		

ТА 1959

Лестницы стальные — Г-903-41

Лестница типа 3 под углом α=75° Промежуточный марш ЛС-88 высотой Н=4800мм — Лист 88

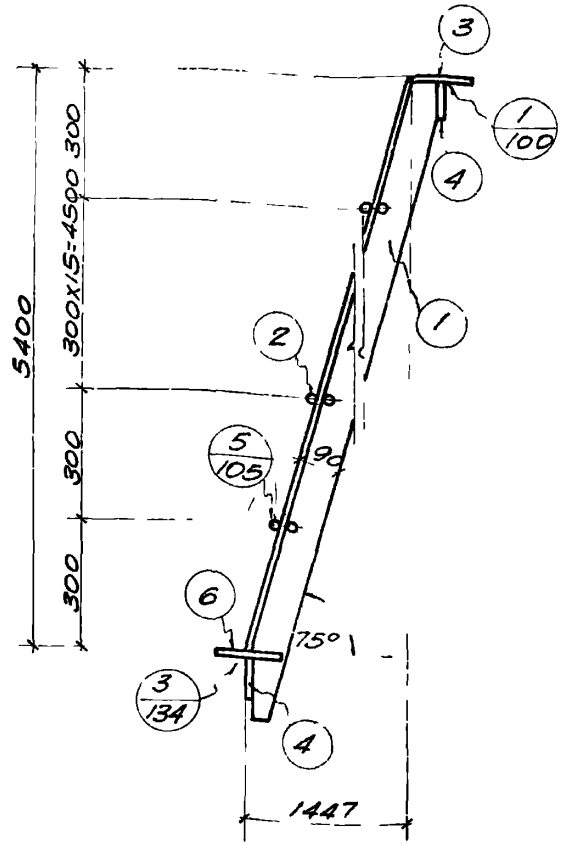

Госстрой СССР
Главстройпроект
ПРОМСТРОЙПРОЕКТ
Ростовское отделение

Гл. инж. пр.	Ипельзон	
Ст. инженер	Барац	
Исполнитель	Перевозкина	п/п
Проверил	Мяконов	

Спецификация стали на одну штуку каждой марки

Материал сталь 3 с расчетным сопротивлением $R_A = 2100$ кг/см²

Марка	№ поз	Профиль	Длина, мм	Количест. Т	Количест. Н	Вес, кг шт.	Вес, кг номера	Вес, кг марки	Примеч
ЛС-89 Лестница	1	∠90х56х8	5750	1	1	50.4	111	178	
	2	•2Ф18	685	17	—	2.7	46		
	3	рифленая сталь -140х8	740	1	—	5.7	6		
	4	-100х8	740	2	—	4.7	9		
	6	рифленая сталь -155х8	685	1	—	5.8	6		

ТА 1959

Лестницы стальные — Г-903-4

Лестница типа 3 под углом α-75° Промежуточный марш ЛС-89 высотой Н=5400мм — Лист 59

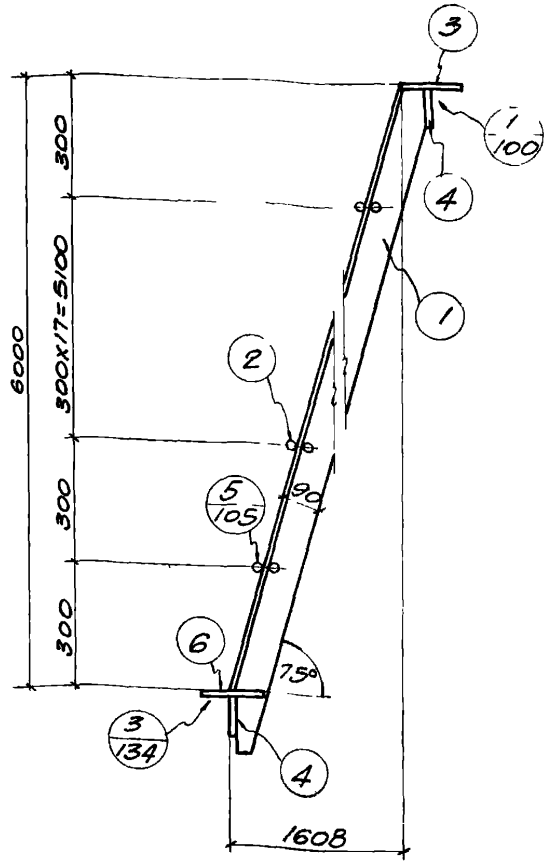

Спецификация стали на одну штуку каждой марки

Материал: сталь 3 с расчетным сопротивлением R_a=2100 кг/см²

Марка		№ поз	Профиль	Длина, мм	Количест. т	Количест. н	Вес, кг штуки	Вес, кг номера	Вес, кг марки	Примеч
ЛС-90	Лестница	1	∠90x56x8	6370	1	1	55.9	112	184	
		2	•2ф18	685	19	—	2.7	51		
		3	рифленая сталь -140x8	740	1	—	5.7	6		
		4	-100x8	740	2	—	4.7	9		
		6	рифленая сталь -155x8	685	1	—	5.8	6		

ТД 1959

Лестницы стальные

Лестница типа 3 под углом α=75°

Промежуточный марш ЛС-90 высотой H=6000мм

Г-903-41

Лист 90

ПРОМСТРОЙПРОЕКТ
Ростовское отделение

Ст. инж.	Бараш	
Исполнитель	Перевозкина	
Проверил	Миронов	

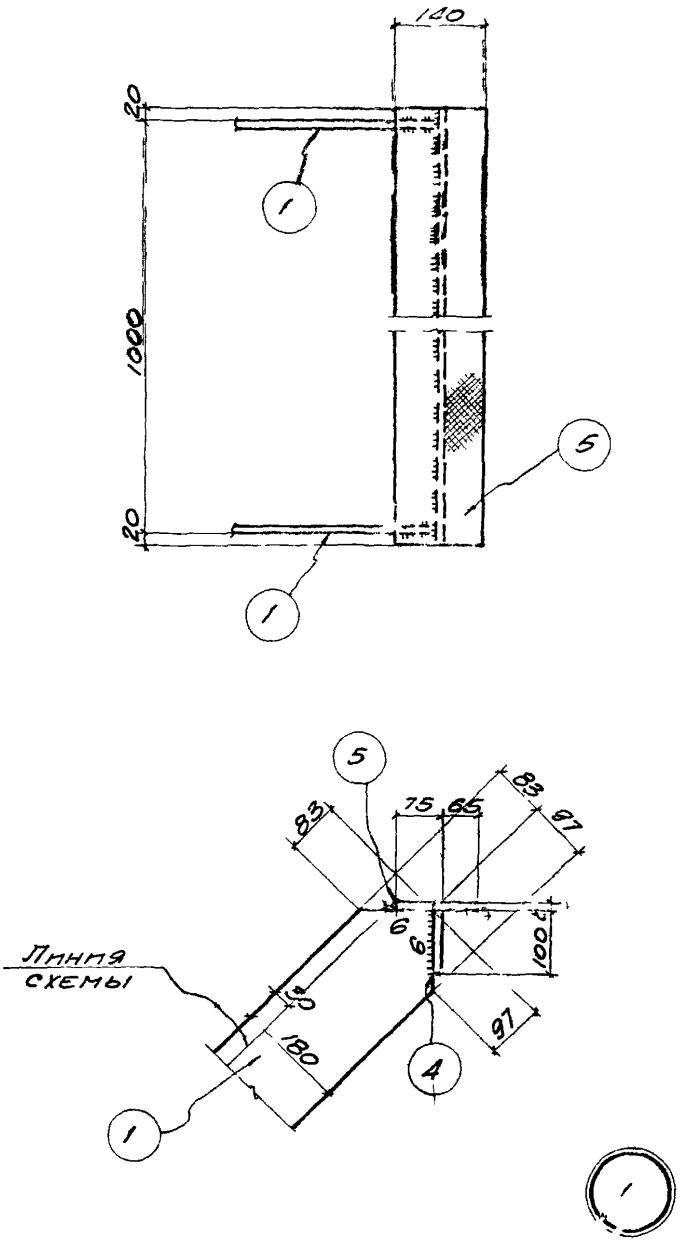

Гл. инж. пр.	Цепельзон	Чеку	
Стинженер	Барац	Бебрц	
Исполнитель	Дрофилков	П/п	
Проверил	Миронов	[illegible]	

Госстройпроект
Главстройпроект
ГОСТРОЙПРОЕКТ
Ростовское отделение

ТА 1959	Лестницы стальные	Г-903-41	
	Деталь 1 для лестниц под углом $\alpha = 45^0$	Лист	91

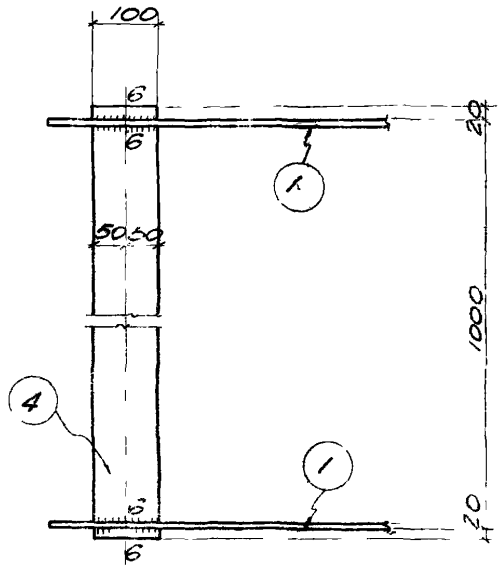

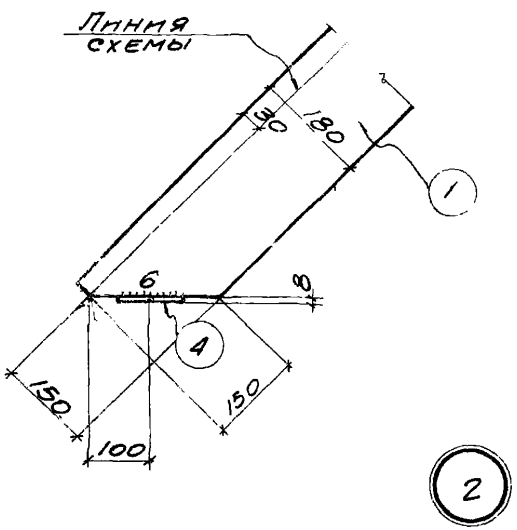

Гл. инж. пр.	Ципельзон		
Ст. инженер	Барац		
Исполнитель	Перевозчикова		
Проверил			

Госстрой СССР
Главстройпроект
ПРОМСТРОЙПРОЕКТ
Ростовское отделение

ТД	Лестницы стальные	Г-903-41	
1959	Деталь 2 для лестниц под углом $\alpha = 45°$	Лист	92

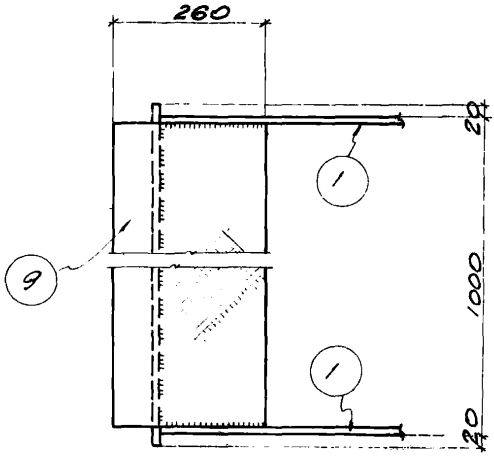

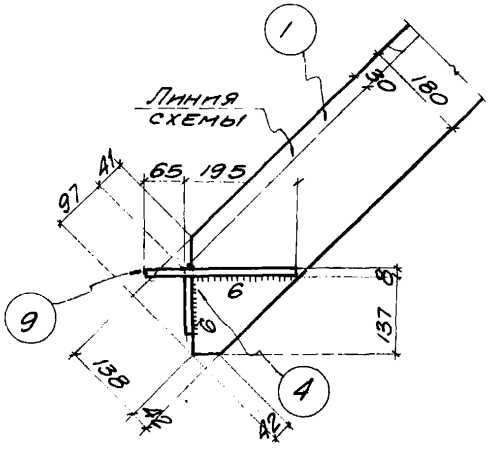

3

Госстрой СССР
Главстройпроект
ПРОМСТРОЙПРОЕКТ
Ростовское отделение

Гл. инж. пр.	Шпельзон	
Гл. инженер	Барац	
Исполнитель	Дорофиктова	п/п
Проверил	Миронов	

ТД 1959

Лестницы стальные

Г-903-41

Деталь 3 для лестниц под углом $\alpha = 45°$

Лист 93

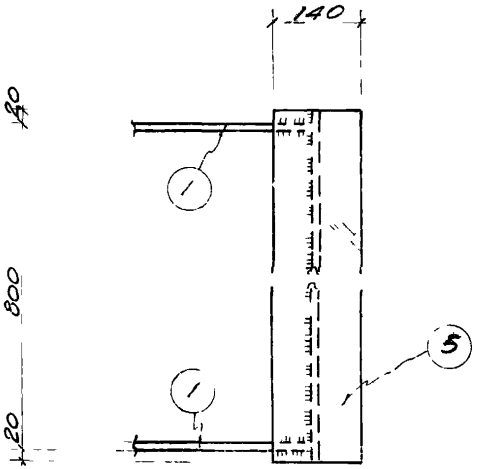

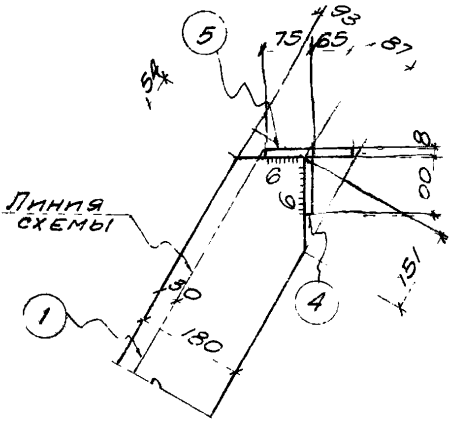

1

Госстрой СССР
Главстройпроект
ПРОМСТРОЙПРОЕКТ-
Ростовское отделение

Гл. инж. пр.	Цинтельзон	
Ст. инженер	Бабач	
Исполнитель	Арсеньтова	
Проверил	Минонов	

ТД 1959

Лестницы стальные — Г-903-41

Деталь 1 для лестниц под углом $\alpha = 60°$ — Лист 94

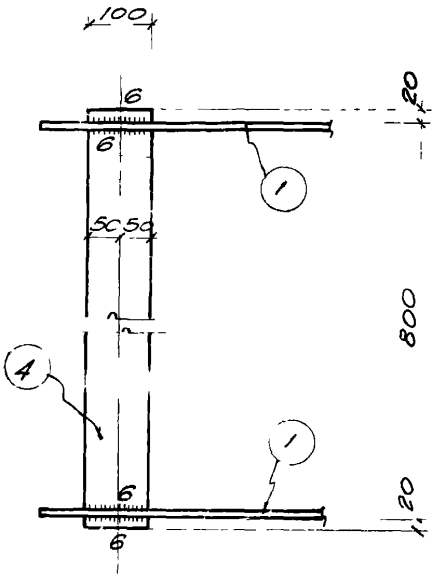

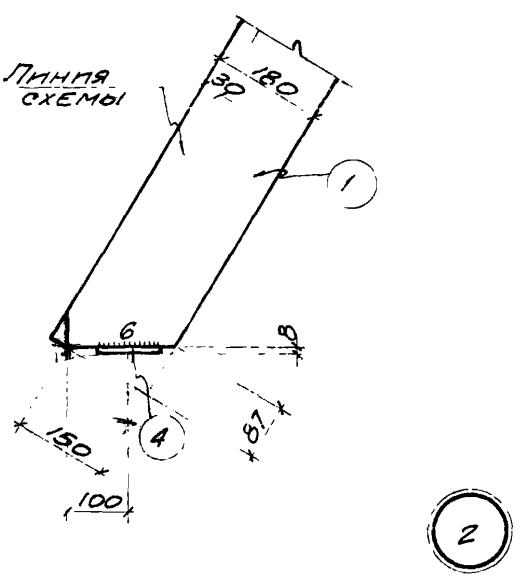

Гл. инженер	Данац		
Исполнитель	Перевозкина		
Проверил	Миронов		

ПРОМСТРОЙПРОЕКТ
Ростовское отделение

ТД	Лестницы стальные	Г-903-41	
1959	Деталь 2 для лестниц под углом $\alpha = 60°$	Лист	95

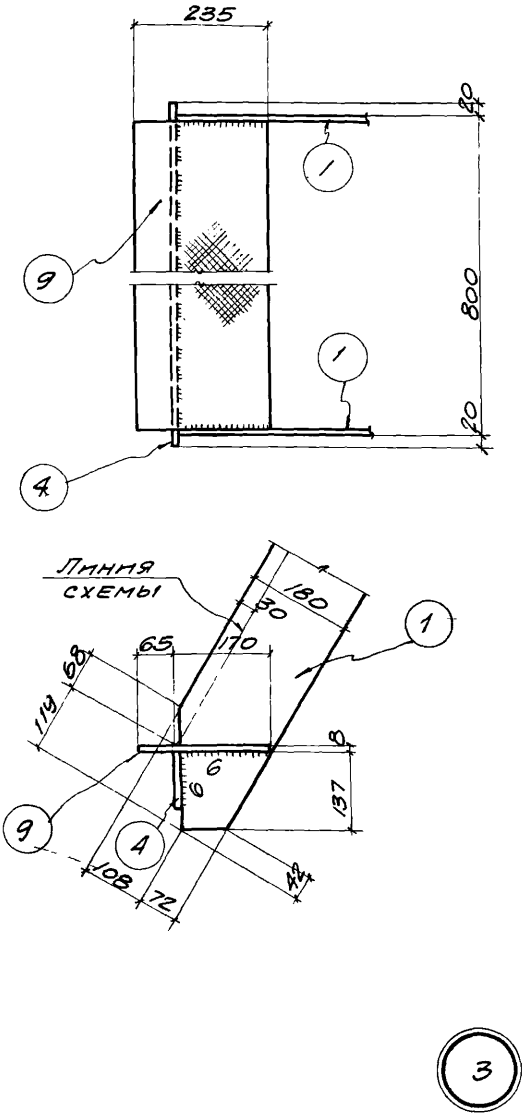

Гл. инж. пр.	Ципельзон		
Ст. инженер	Барац		
Исполнитель	Дрофилкова		
Проверил	Миронов		

Госстрой СССР
Главстройпроект
ПРОМСТРОЙПРОЕКТ
Ростовское отделение

ТД 1959	Лестницы стальные	Г-903-41	
	Деталь 3 для лестниц под углом $\alpha=60^\circ$	Лист	96

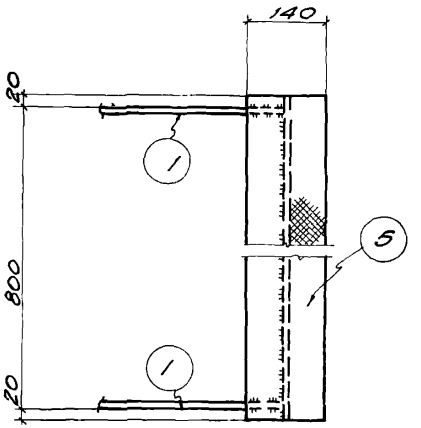

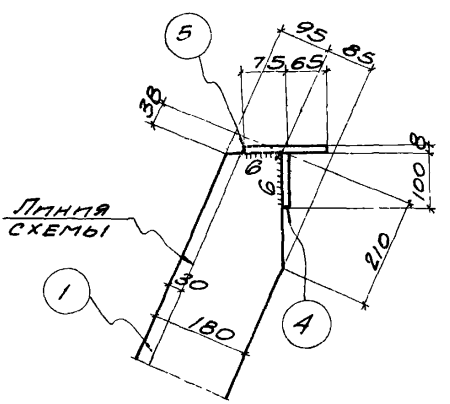



Гл. инж. пр	Ципельзон	
Ст. инженер	Барац	
Исполнитель	Дрофилкова	
Проверил	Миронов	

Госстрой СССР
Главстройпроект
ПРОМСТРОЙПРОЕКТ
Ростовское отделение

ТД 1959	Лестницы стальные	Г-903-41	
	Деталь 1 для лестниц под углом $\alpha = 68^\circ$	Лист	97

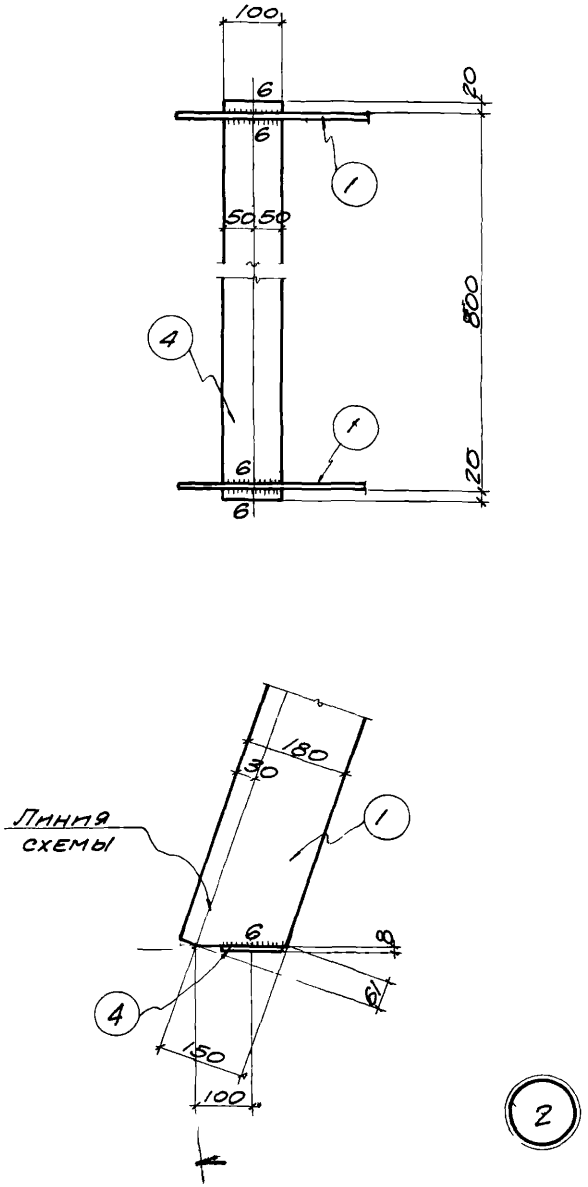

Гл инж пр	Ципельзон	[signature]
Стинженер	Барац	[signature]
Исполнитель	Перевозкина	п/п
Проверил	Миронов	[signature]

Госстрой СССР
Главстройпроект
ПРОМСТРОЙПРОЕКТ
Ростовское отделение

ТД 1959	Лестницы стальные	Г-903-41	
	Деталь 2 для лестниц под углом $\alpha = 68°$	Лист	98

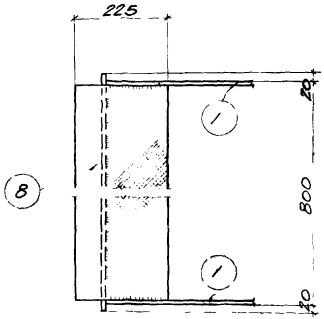

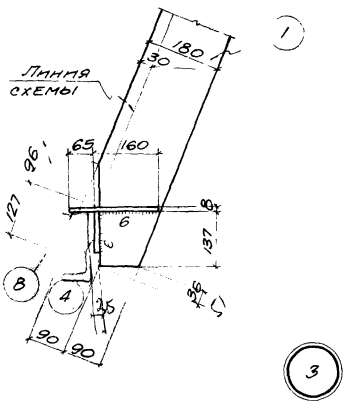

Гл. инж. пр. Ципельзон
Ст. инженер Барац
Исполнитель Арофилкова
Проверил Миронов

Госстрой СССР
Главстройпроект
ПРОМСТРОЙПРОЕКТ
Ростовское отделение

1959

Деталь 3 для лестниц под углом $\alpha = 68°$

Лист 99

Госстрой СССР
Главстройпроект
ПРОМСТРОЙПРОЕКТ
Ростовское отделение

Гл инж пр	Ципельзон		
Ст инженер	Барац		
Исполнитель	Перевозкина		
Проверил	Миронов		

ТА 1959

Лестницы стальные

Деталь 1 для лестниц под углом α=75°

Г-903-41

Лист 100

Линия схемы

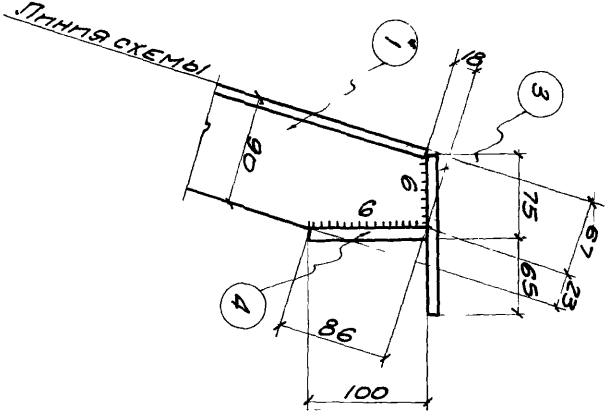

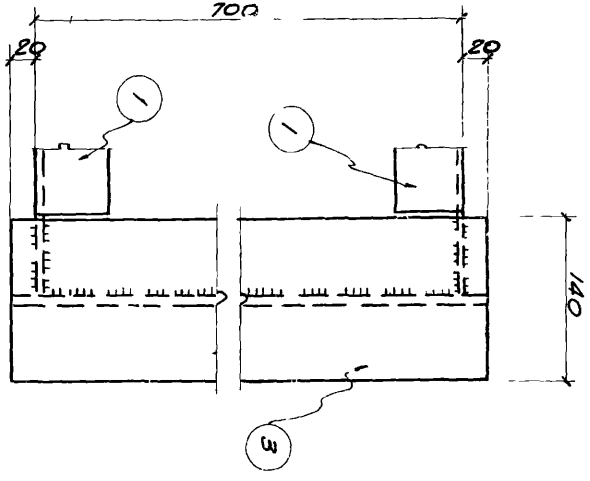

1

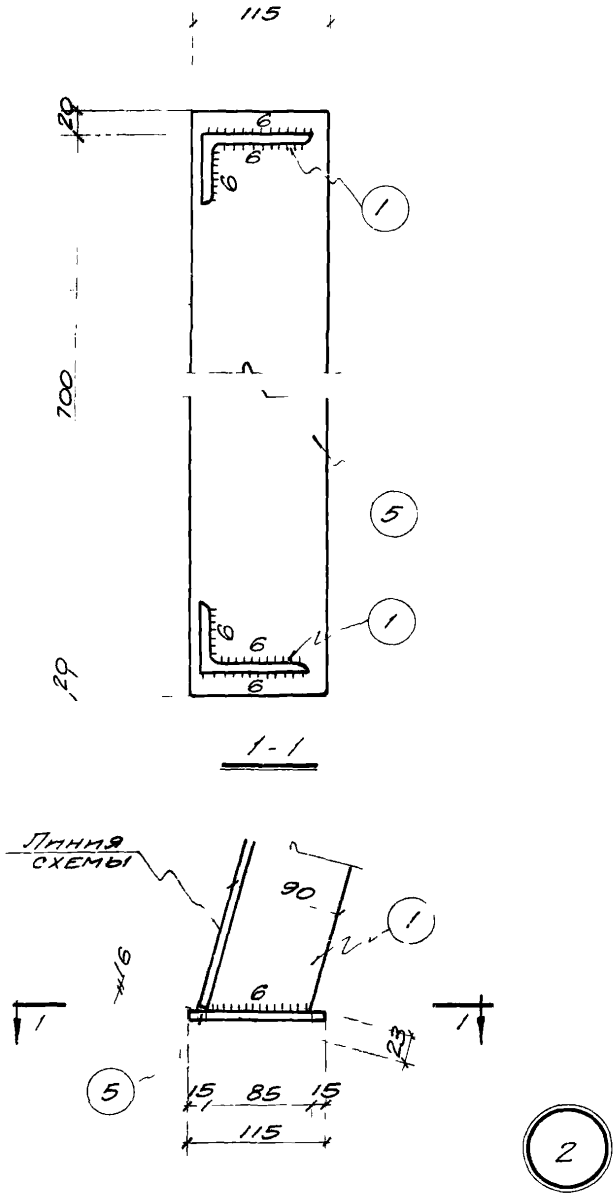

Ст. инженер	Барац	
Исполнитель	Перевозкина	
Проверил	Миронов	

Главстройпроект
ПРОМСТРОЙПРОЕКТ
Ростовское отделение

ТД 1959	Лестницы стальные	Г-903-41	
	Деталь 2 для лестниц под углом $\alpha = 75°$	Лист	101

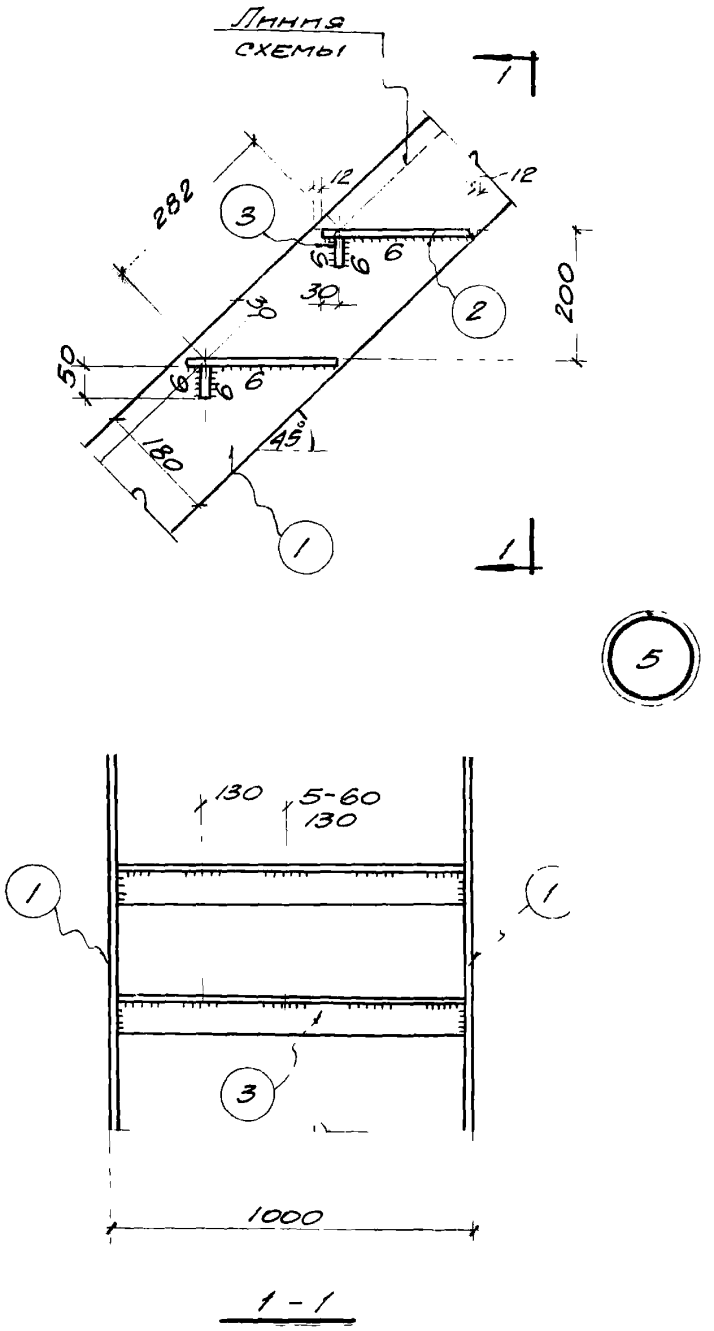

ТД 1959	Лестницы стальные	Г-903-41	
	Деталь ступеней для лестниц под углом $\alpha = 45°$	Лист	102

Проверил Миронов

Постовское отделение

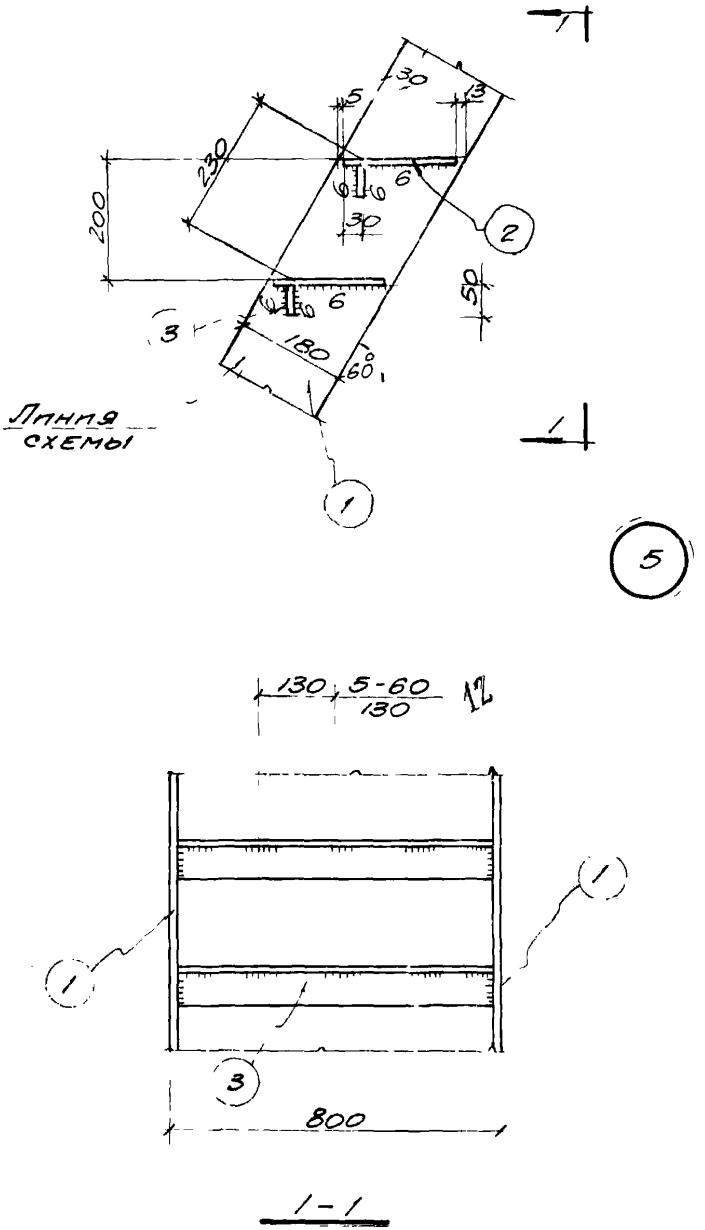

ТД 1959	Лестницы стальные	Г-903-41	
	Деталь ступеней для лестниц под углом $\alpha = 60°$	Лист	103

ПРОМСТРОЙПРОЕКТ
Ростовское отделение

Стинженер	Барац	
Исполнитель	Дрофилкова	
Проверил	Миронов	

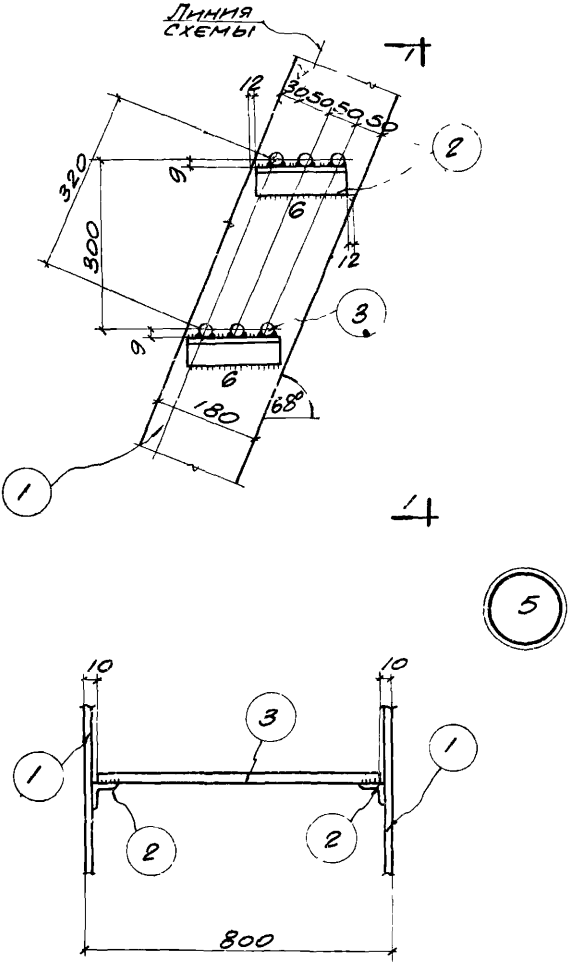

1-1

Гл. инж. пр.	Цительзон		
Ст. инженер	Барац		
Исполнитель	Дрофилкова		
Проверил	Миронов		

Госс СССР
Главстройпроект
ПРОМСТРОЙПРОЕКТ
Ростовское отделение

ТД 1959	Лестницы стальные	Г-903-41	
	Деталь ступеней для лестниц под углом $\alpha = 68°$	Лист	104

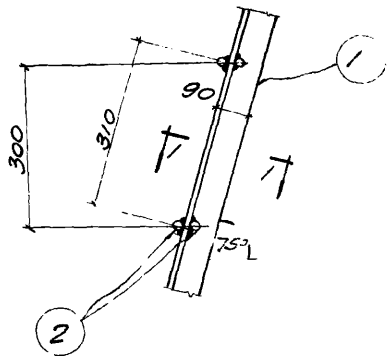

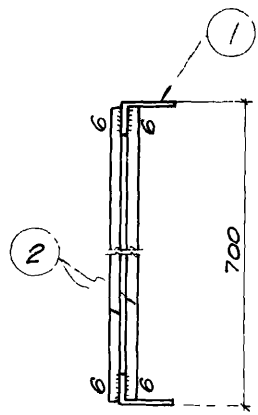

5

1-1

Главстройпроект
ПРОМСТРОЙПРОЕКТ
Ростовское отделение

Составлено	Бараш	
Исполнитель	Шестакова	
Проверил	Миронов	

ТД 1959

Лестницы стальные

Г-903-41

Деталь ступеней для лестниц под углом $\alpha = 75°$

Лист 105

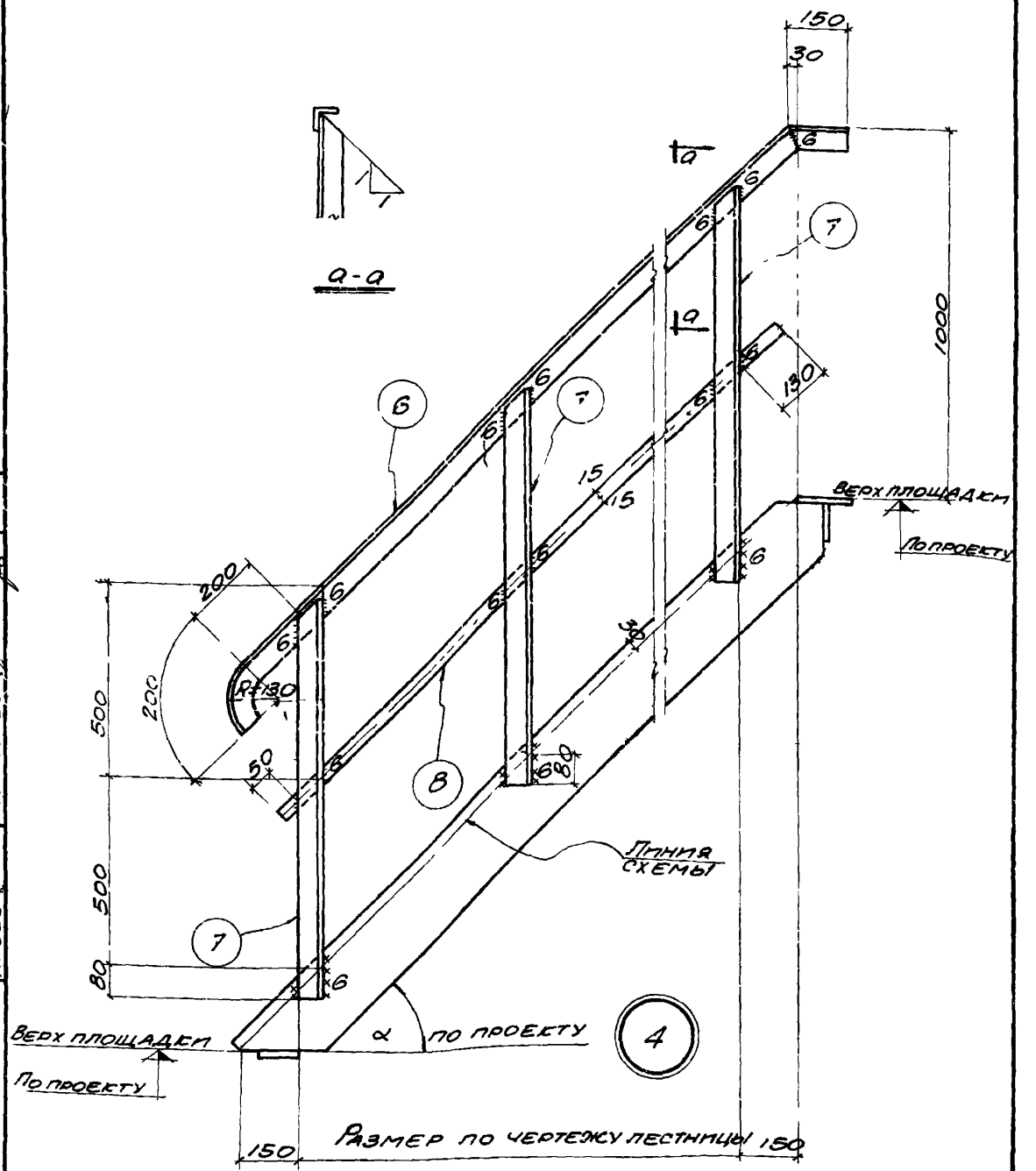

Гл. инженер	Бадац	
Исполнитель	Миронов	
Проверил	Чекмарев	

ГЛАВСПЕЦМОНТАЖПРОЕКТ
ПРОМСТРОЙПРОЕКТ
РОСТОВСКОЕ ОТДЕЛЕНИЕ

ТД 1958	Лестницы стальные Деталь перил начального марша для лестниц типа 1	Г-903-41 Лист 106

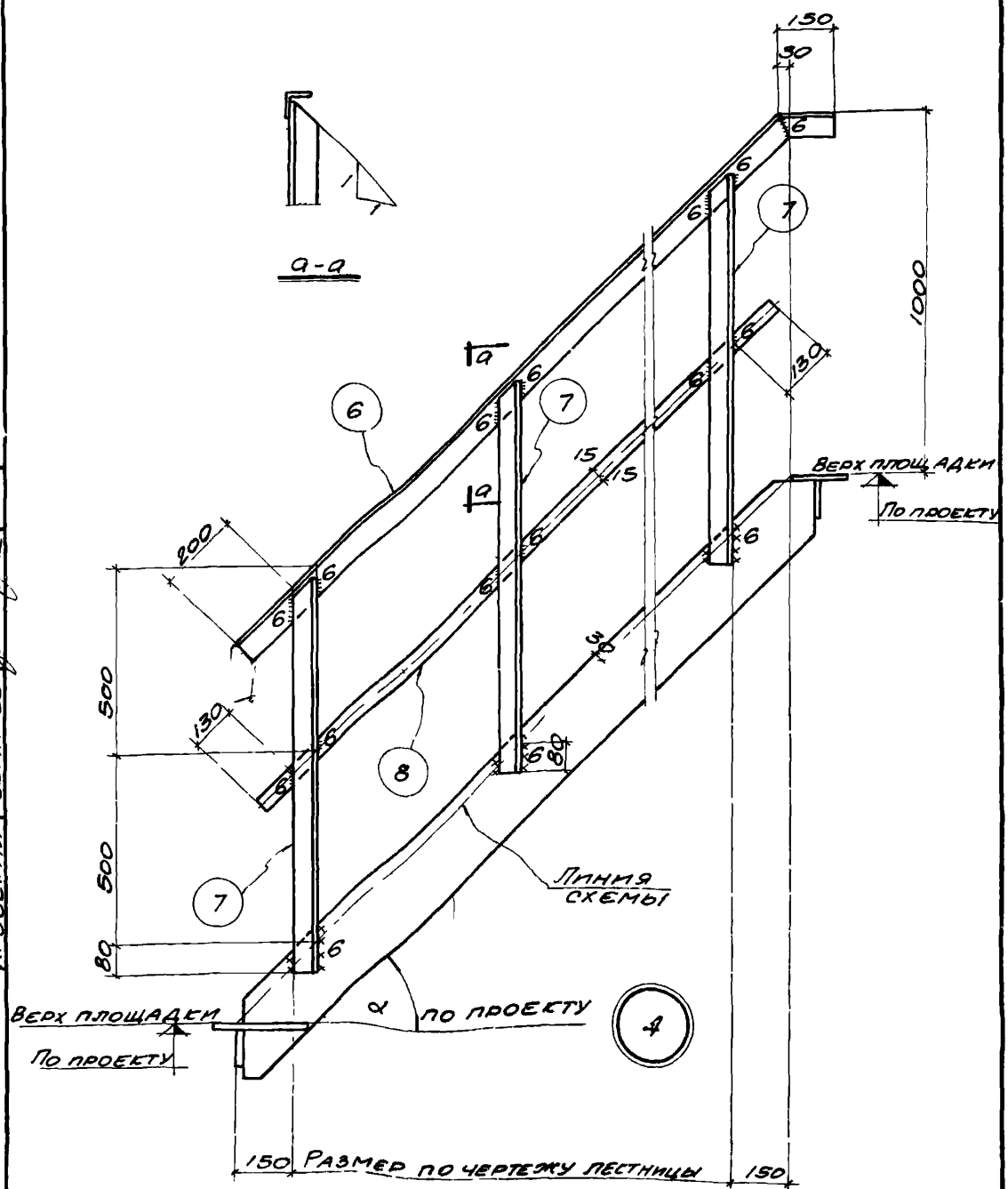

Госстрой СССР Главстройпроект ПРОМСТРОЙПРОЕКТ Ростовское отделение		
Гл. инж. пр.	Ингельзон	
Гл. инженер	Бадач	
Исполнители	Миронов	
Проверил	Чекмарев	

ТА 1959	Лестницы стальные	Г-903-41
	Деталь перил промежуточного марша для лестниц типа 1	Лист 107

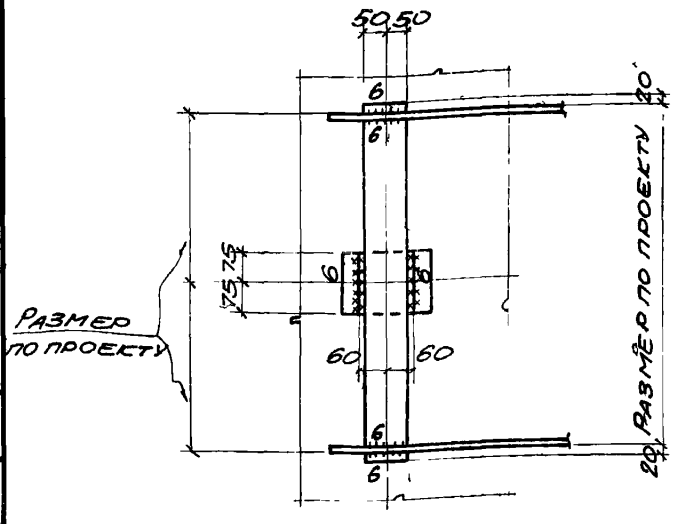

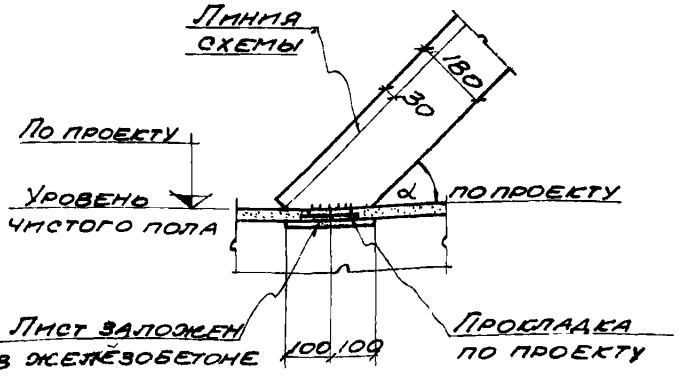

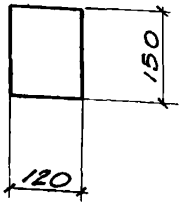

1

Деталь прокладки

Главстройпроект
ПРОМСТРОЙПРОЕКТ
Ростовское отделение

Гл. инженер проекта		
Гл. инженер	Барац	
Исполнитель	Шестакова	
Проверил	Миронов	

ТД 1959

Лестницы стальные

Монтажный узел N1 для лестниц типов 1м2

Г-903-41

Лист 108

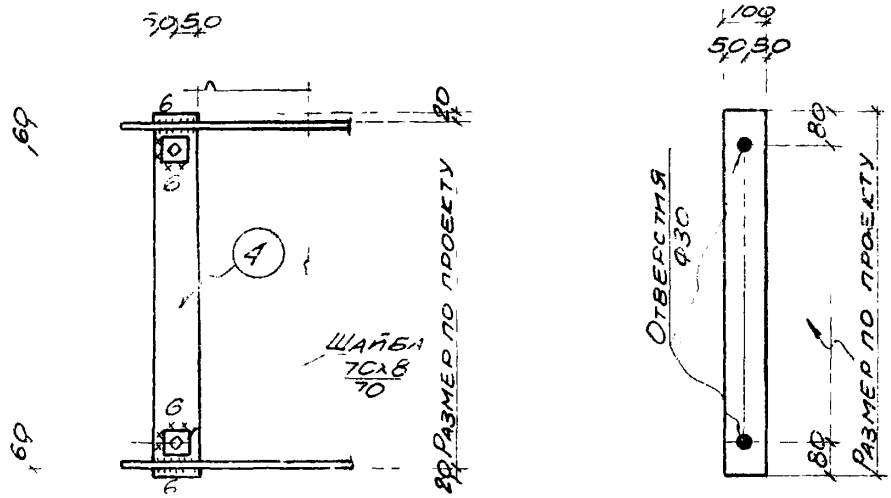

Деталь поз. 4

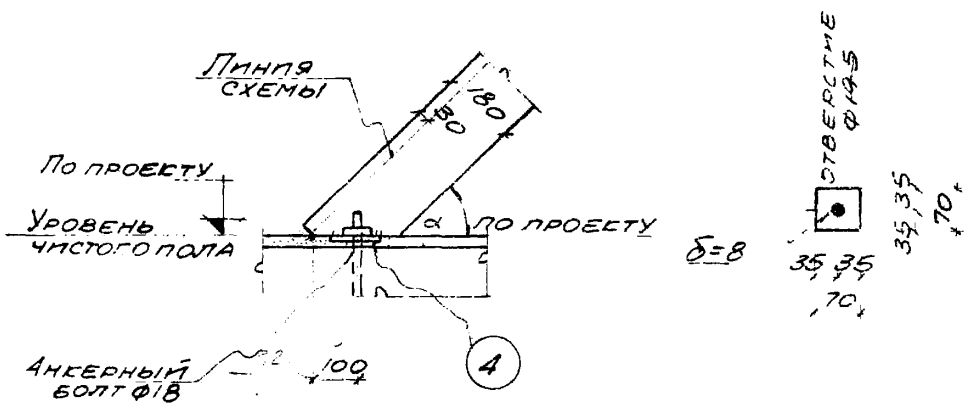

2

Деталь шайбы

ТА 959	Лестницы стальные	Г-903-41
	Монтажный узел N2 для лестниц типов 1 и 2	Лист 109

ПРОМСТРОИПРОЕКТ
Ростовское отделение

Инженер Барац
Исполнитель Шестакова
Проверил Миронов

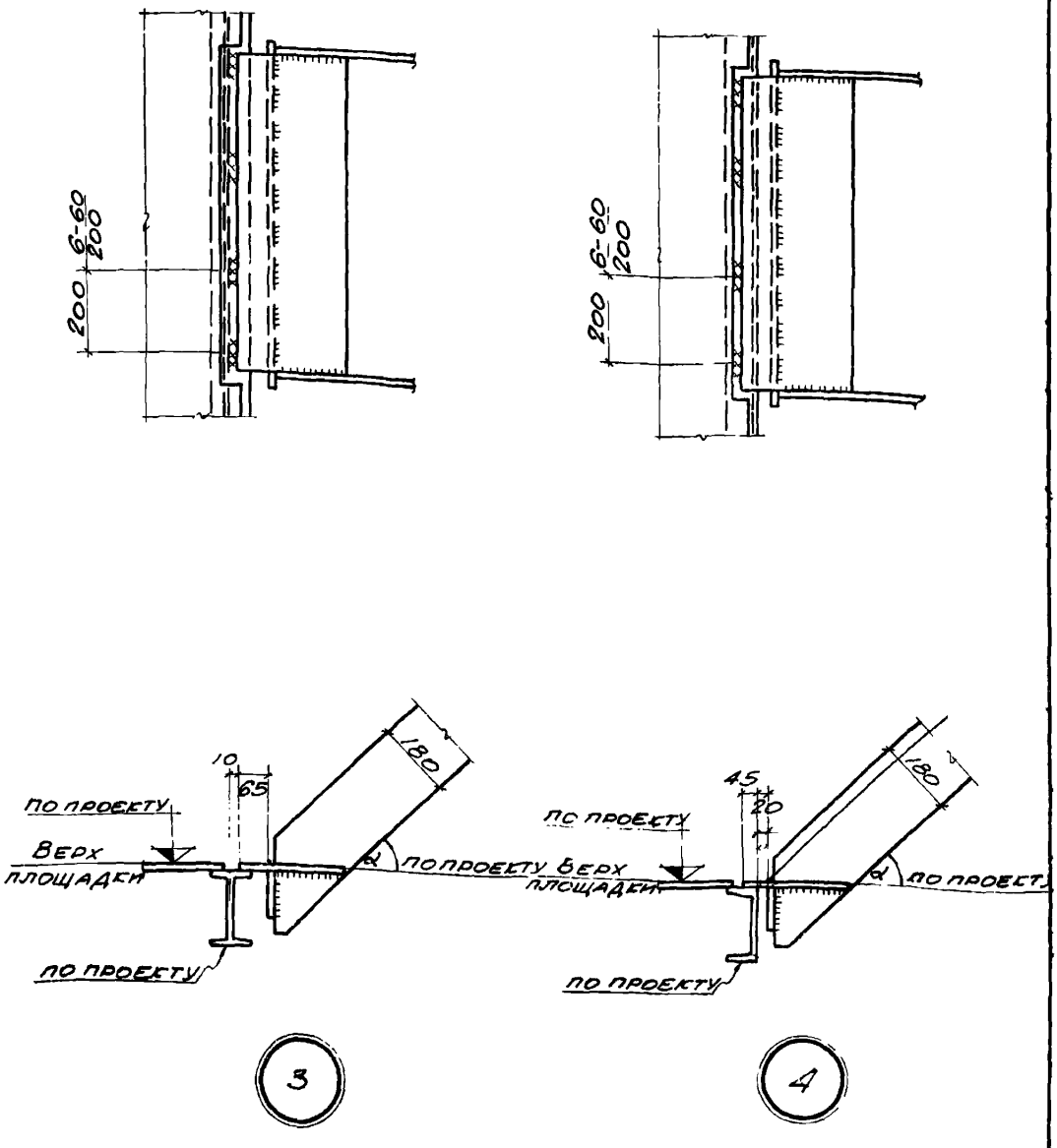

Гл. инж. пр.	Ципельзон		
Ст. инженер	Барац		
Исполнитель	Дрофилкова		
Проверил	Миронов		

Главстройпроект
ПРОМСТРОЙПРОЕКТ
Ростовское отделение

ТД 1959	Лестницы стальные	Г-903-41	
	Монтажные узлы NN3,4 для лестниц типа 1 и 2	Лист	110

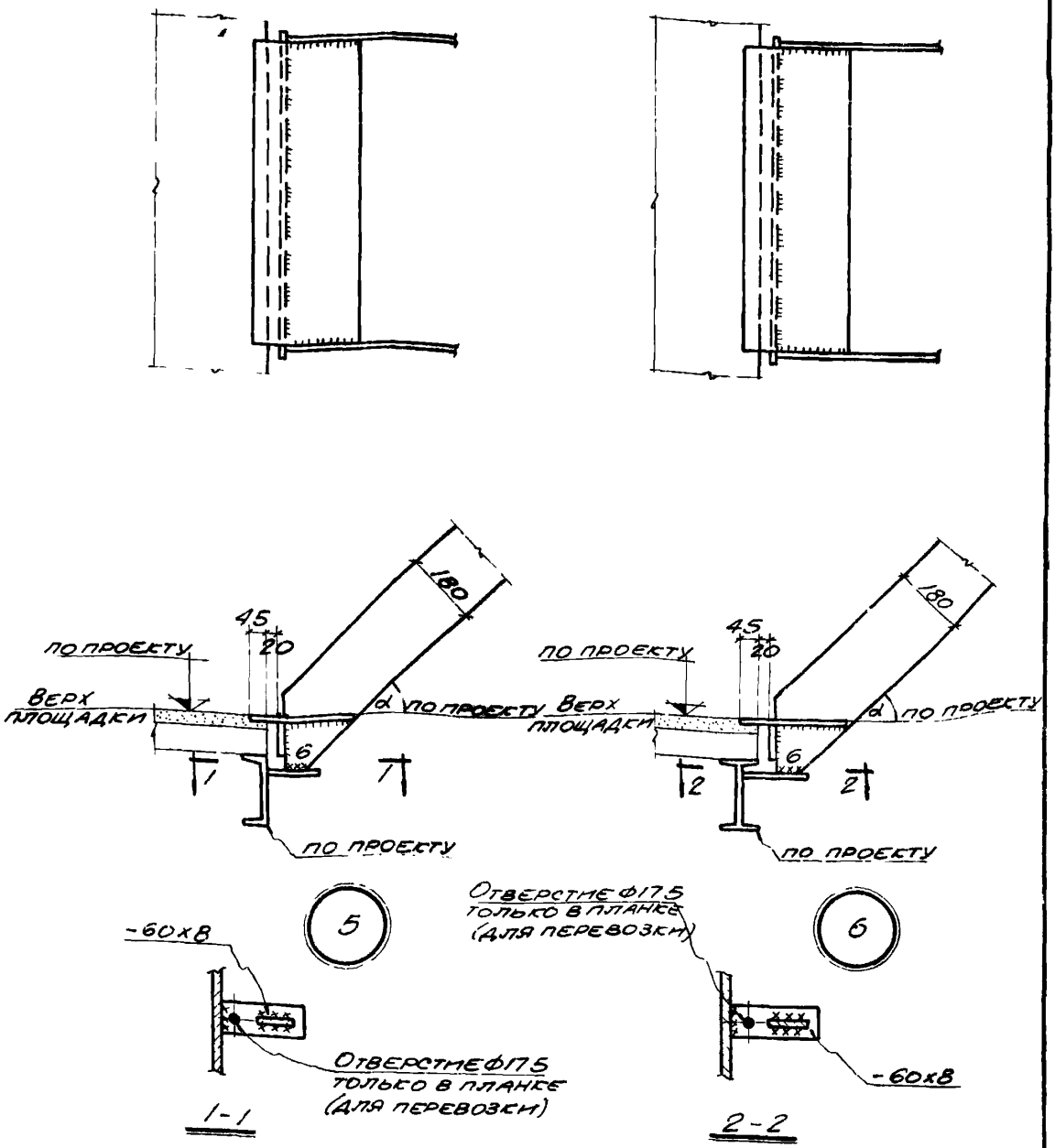

Гл. инж. пр.	Ципельзон		
Ст. инженер	Барац		
Исполнитель	Дрофилкова		
Проверил	Миронов		

Госстрой СССР
Главстройпроект
ПРОМСТРОЙПРОЕКТ
Ростовское отделение

ТД 1959	Лестницы стальные	Г-903-41	
	Монтажные узлы NN5,6 для лестниц типа 1 и 2	Лист	111

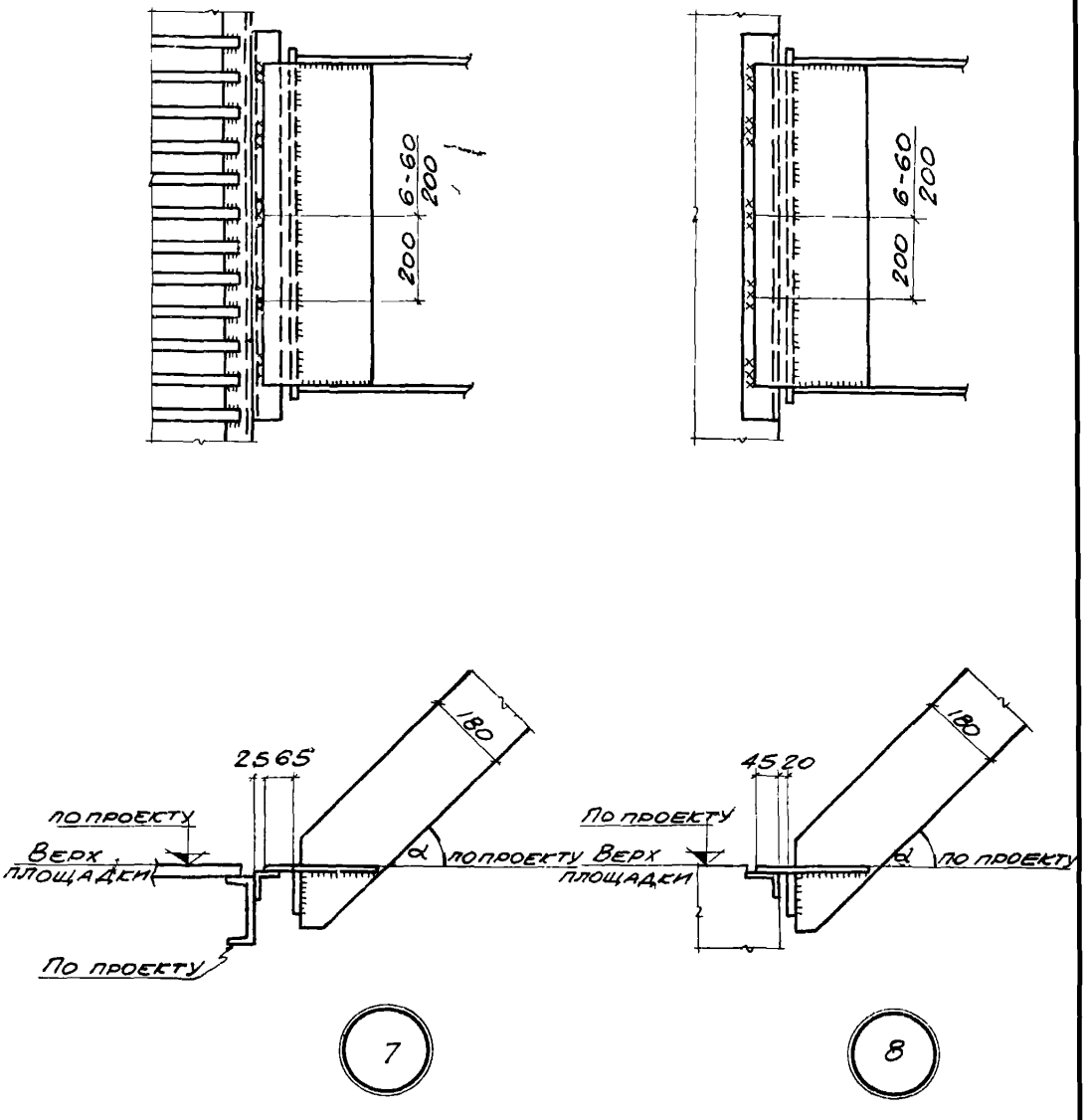

Гл. инж. пр.	Цинтельзон		
Ст. инженер	Барац		
Исполнитель	Дрофилкова		
Проверил	Миронов		

Главстройпроект
ПРОМСТРОЙПРОЕКТ
Ростовское отделение

ТД 1959	Лестницы стальные	Г-903-41	
	Монтажные узлы NN 7,8 для лестниц типа 1 и 2	Лист	112

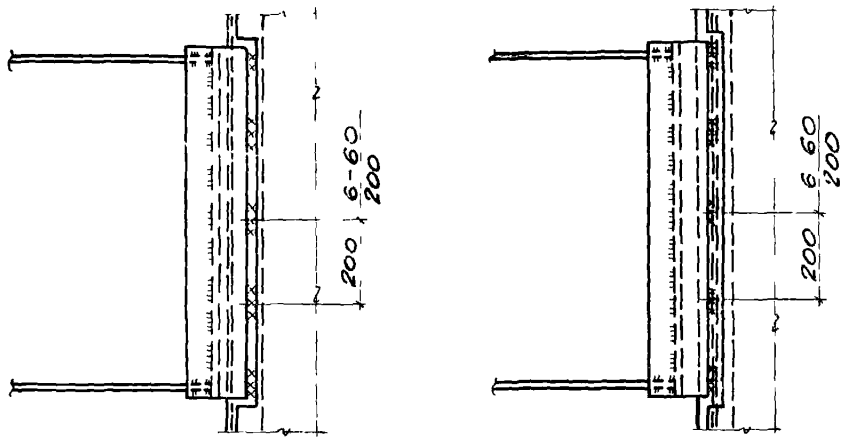

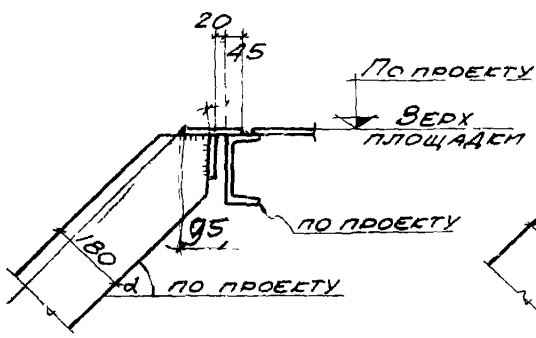

9

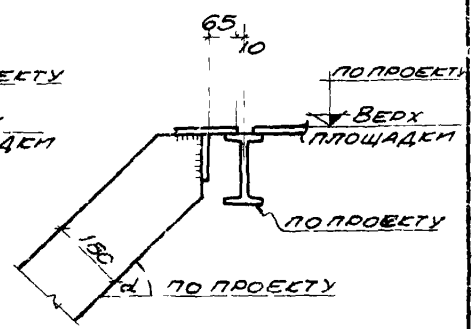

10

Гл. инж. пр.	Ципельзон	
Ст. инженер	Барац	
Исполнитель	Дрофилкова	
Проверил	Миронов	

Госстрой СССР
Главстройпроект
ПРОМСТРОЙПРОЕКТ
Ростовское отделение

ТД 1959	Лестницы стальные	Г-903-41	
	Монтажные узлы №№9, 10 для лестниц типа 1 и 2	Лист	3

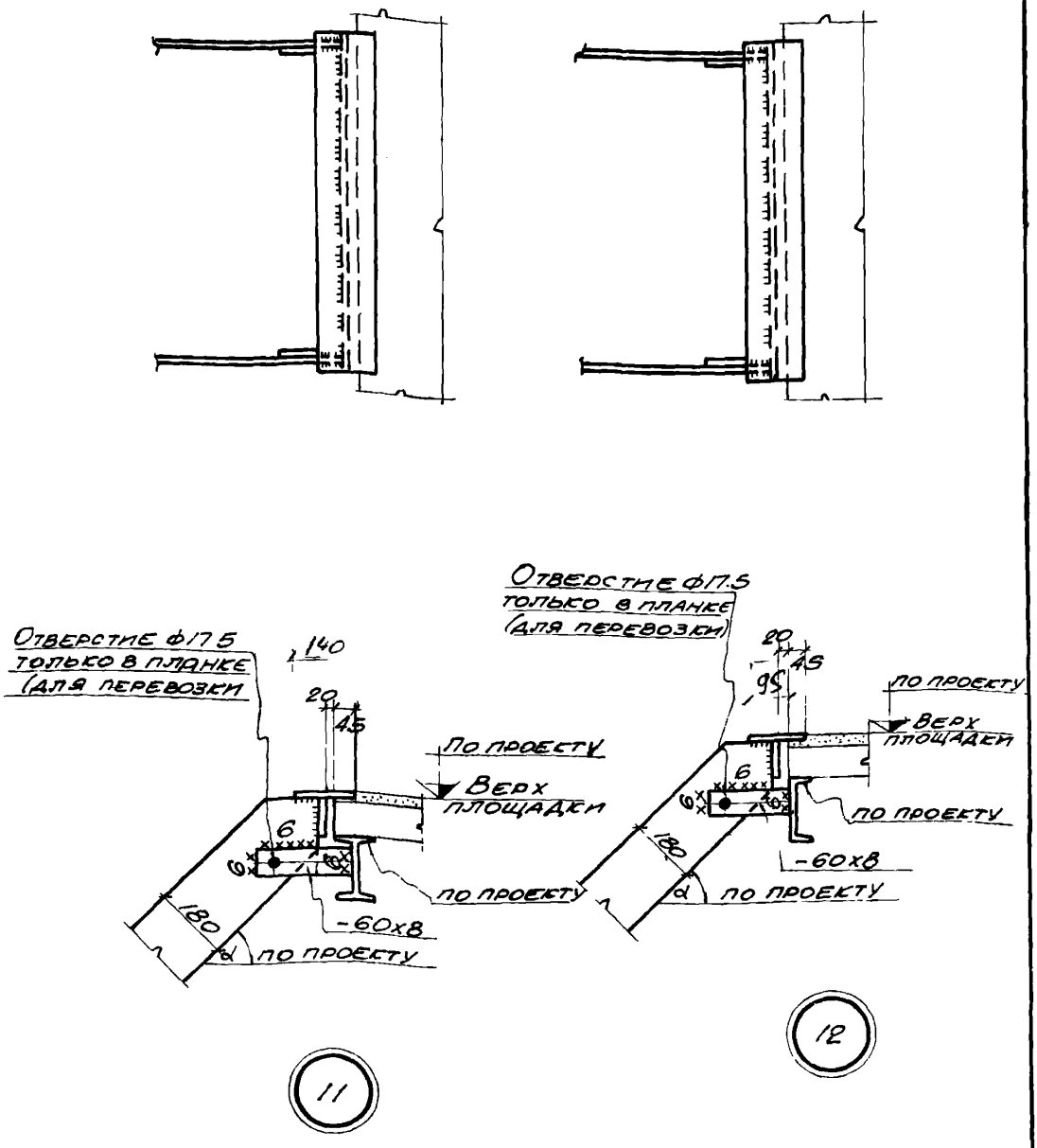

Гл. инж. пр.	Ципельзон	[signature]
Ст. инженер	Барац	[signature]
Исполнитель	Дрофилкова	п/п
Проверил	Миронов	[signature]

Госстрой СССР
Главстройпроект
ПРОМСТРОЙПРОЕКТ
Ростовское отделение

ТД 1959	Лестницы стальные	Г-903-41	
	Монтажные узлы NN 11,12 для лестниц типа 1 и 2	Лист	114

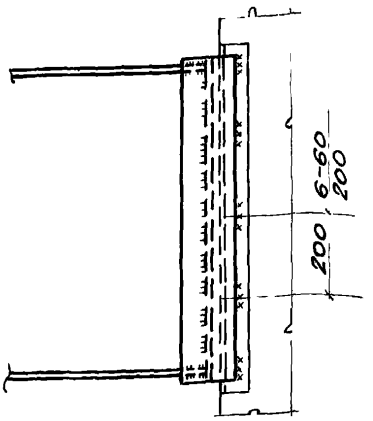

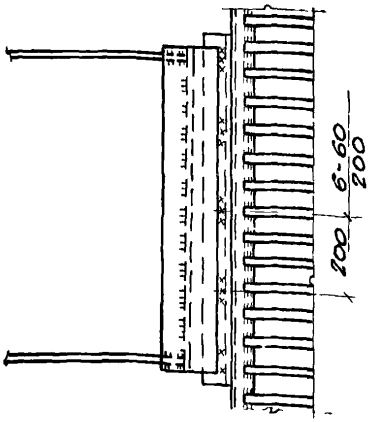

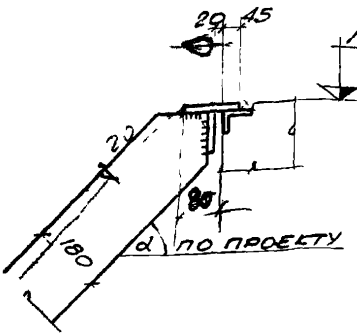

13

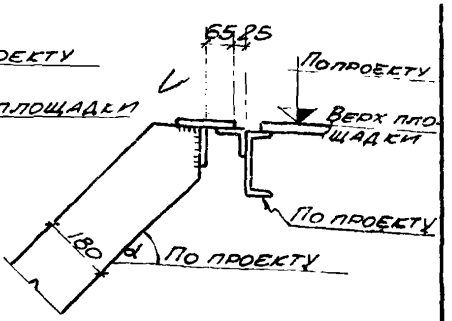

14

Госстрой СССР
Главстройпроект
ПРОМСТРОЙПРОЕКТ
Ростовское отделение

Гл. инж. пр.	Шпельзон	
Ст. инженер	Бабац	
Исполнитель	Дорофеева	
Проверил	Миронов	

ТД 1959

Лестницы стальные

Монтажные узлы №№13,14 для лестниц типа I,2

Г-903-41

Лист 115

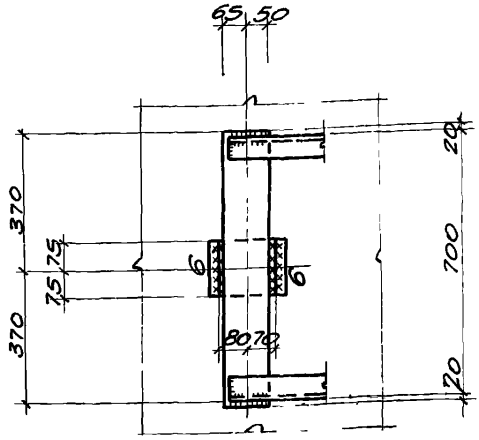

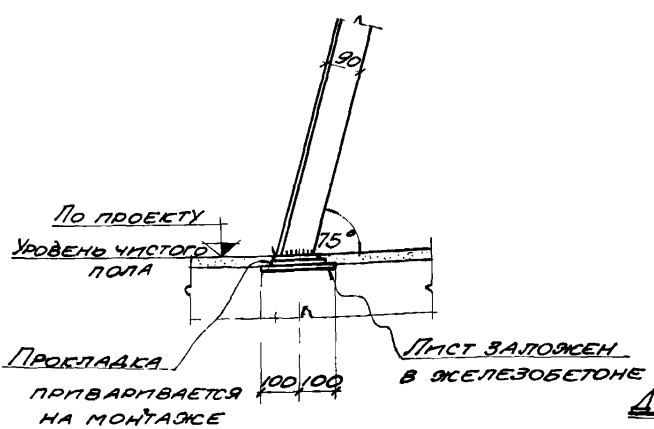

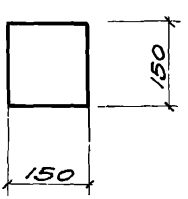

Деталь прокладки

1

Ст. инженер	Барац		
Исполнитель	Перевозкина		
Проверил	Миронов		

Главстройпроект
ПРОМСТРОЙПРОЕКТ
Ростовское отделение

ТД 1959	Лестницы стальные	Г-903-41	
	Монтажный узел N1 для лестниц типа 3	Лист	116

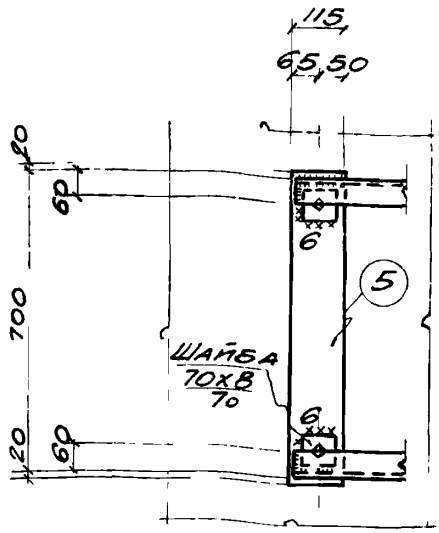

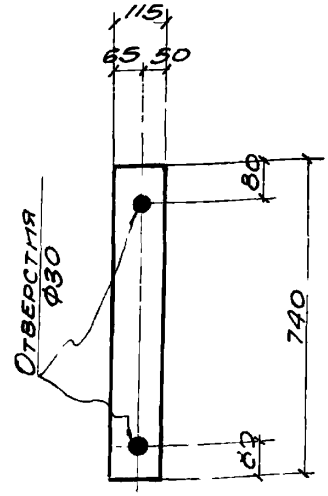

Деталь позиции 5

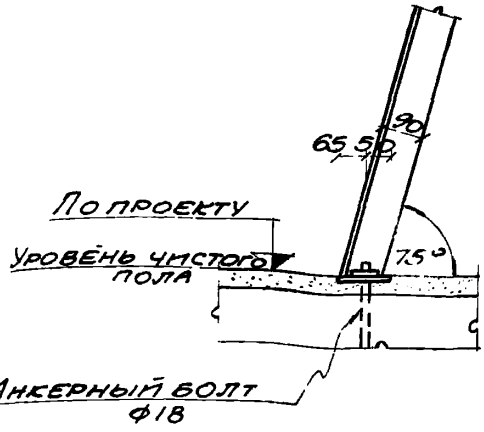

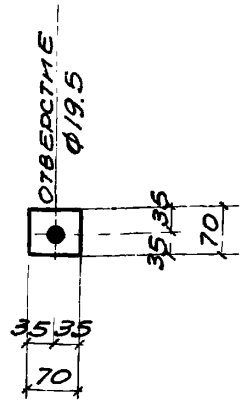

2

Деталь шайбы

ТД 1959	Лестницы стальные	Г-903-41	
	Монтажный узел N2 для лестниц типа 3	Лист	117

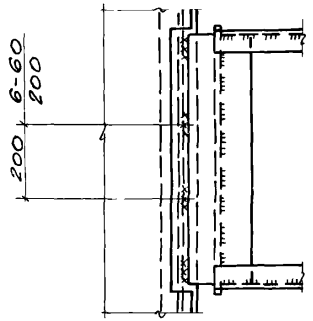

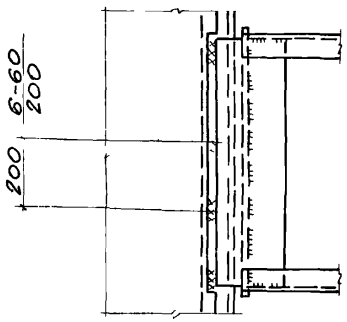

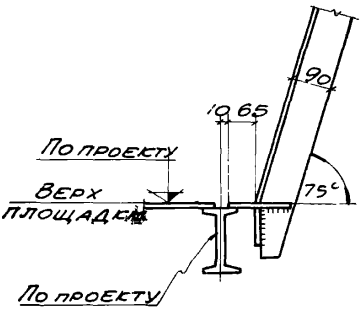

3

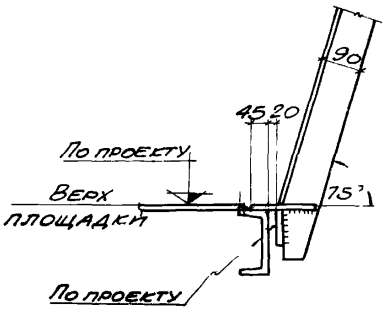

4

Гл. инж. пр.	Штельзон	
Ст. инженер	Барац	
Исполнитель	Деревозкина	
Проверил	Миронов	

Госстрой СССР
Главстройпроект
ПРОМСТРОЙПРОЕКТ
Ростовское отделение

ТД 1959

Лестницы стальные

Г-903-41

Монтажные узлы №№3,4 для лестниц типа 3

Лист 118

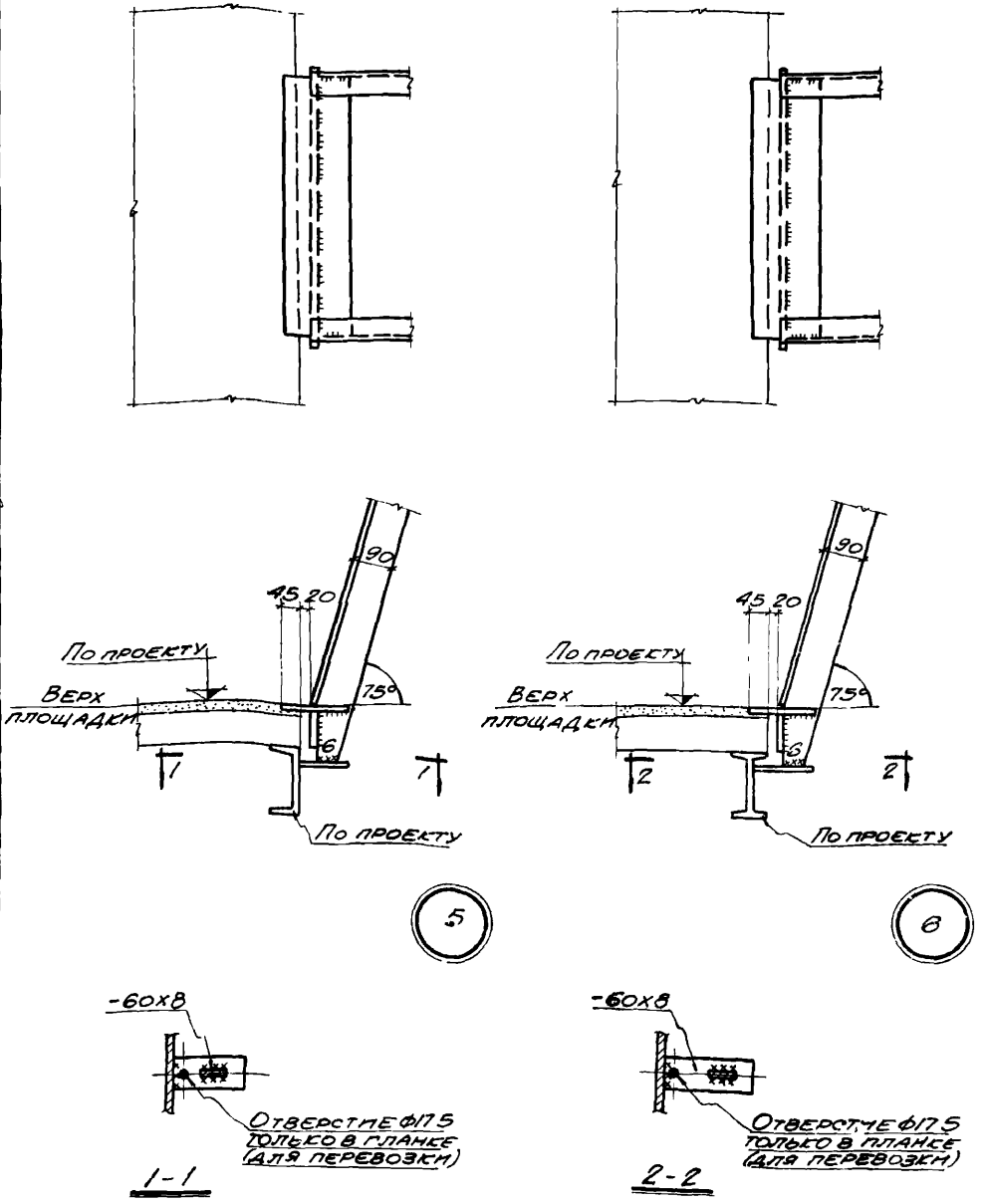

ПРОМСТРОЙПРОЕКТ Ростовское отделение	Исполнитель	Перевозкина	П/П
	Проверил	Миронов	

ТД 1959	Лестницы стальные	Г-903-41	
	Монтажные узлы NN 5,6 для лестниц типа 3	Лист	119

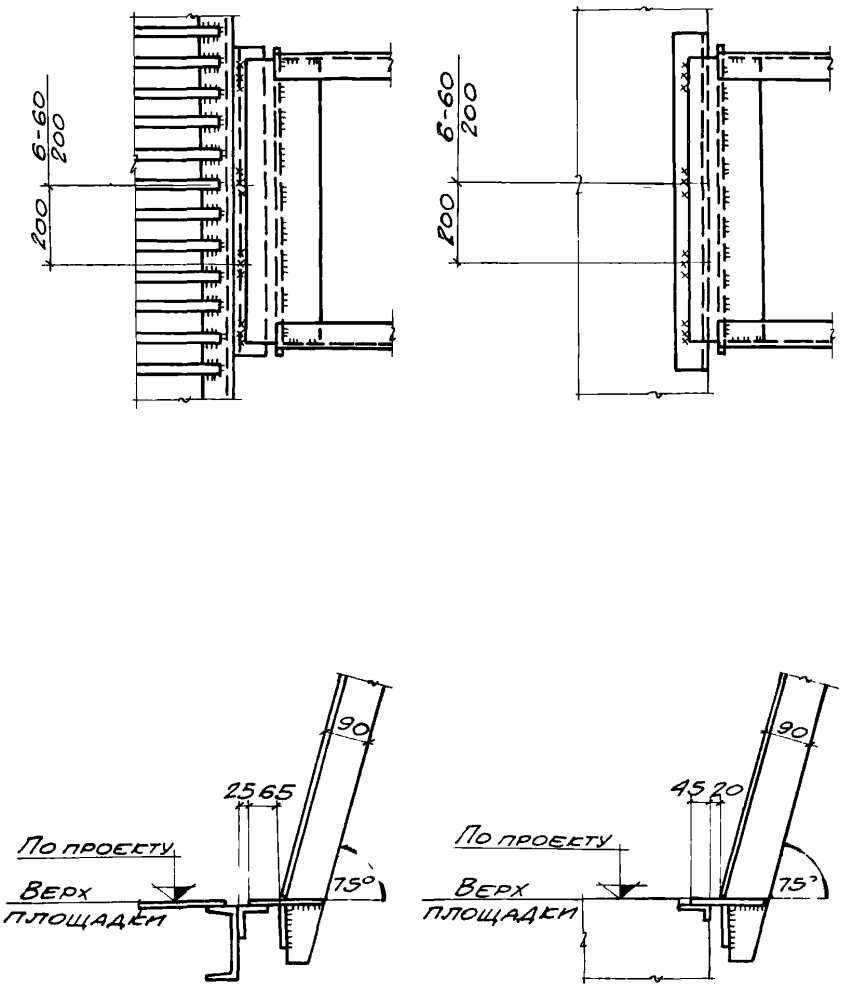

7

8

Гл. инж. пр.	Ципельзон		
Ст. инженер	Барац		
Исполнитель	Перевозкина	П/П	
Проверил	Миронов		

Госстрой СССР
Главстройпроект
ПРОМСТРОЙПРОЕКТ
Ростовское отделение

ТД 1959	Лестницы стальные	Г-903-41	
	Монтажные узлы NN 7, 8 для лестниц типа 3	Лист	120

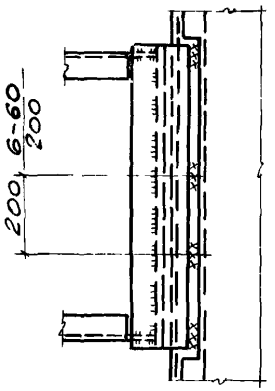

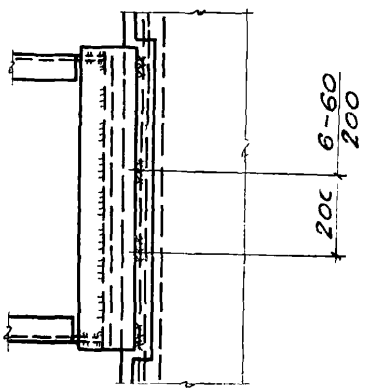

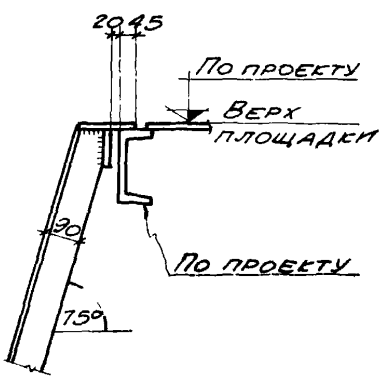

9

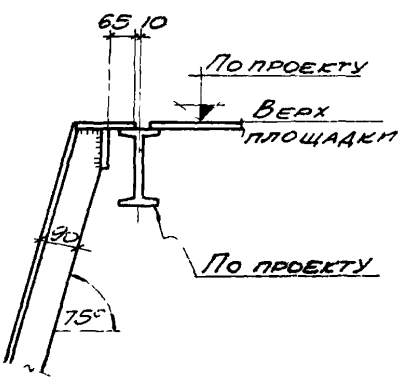

10

Инв. № подл. | Подпись и дата | Взам. инв. №

ТД 1989	Лестницы стальные	Г-903-41	
	Монтажные узлы №№ 9, 10 для лестниц типа 3	Лист	121

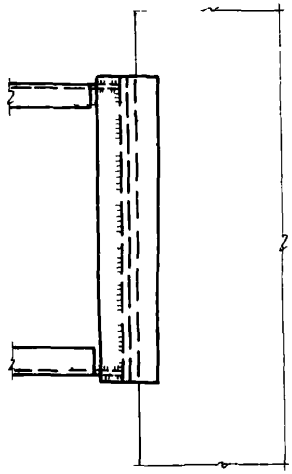

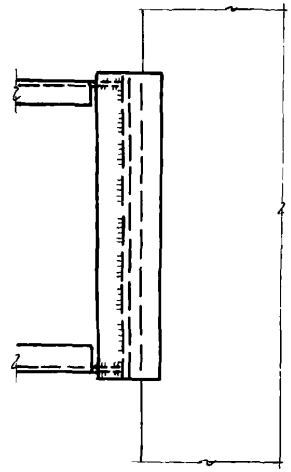

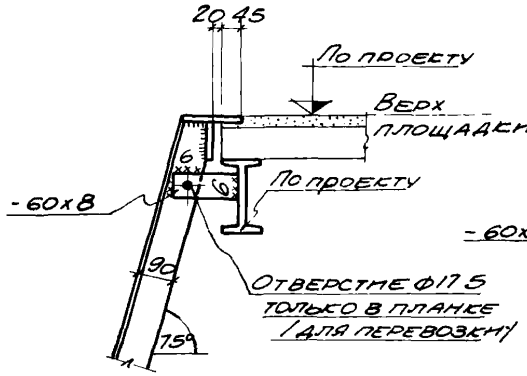

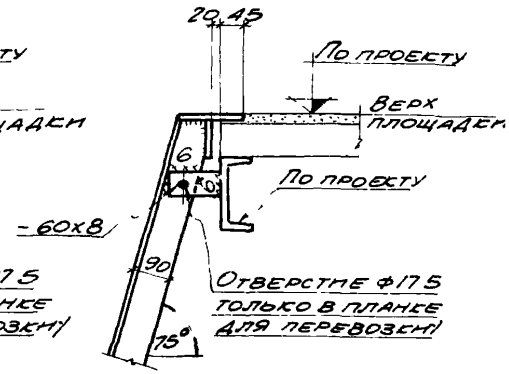

11

12

Гл. инж. пр.	Шпильзон	
Ст. инженер	Бараш	
Исполнитель	Перевозкина	
Проверил	Миронов	

Госстрой СССР
Главстройпроект
ПРОМСТРОЙПРОЕКТ
Ростовское отделение

ТД 1959

Лестницы стальные

Г-903-41

Монтажные узлы №№ 11, 12 для лестниц типа 3

Лист 122

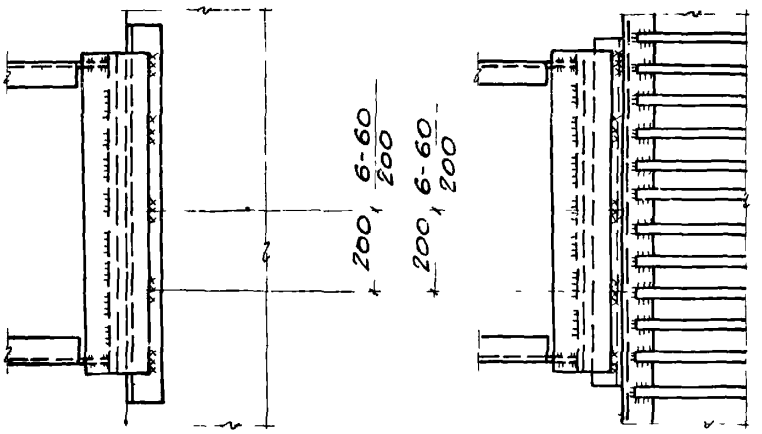

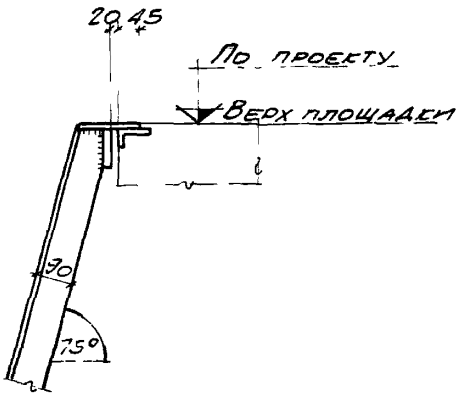

13

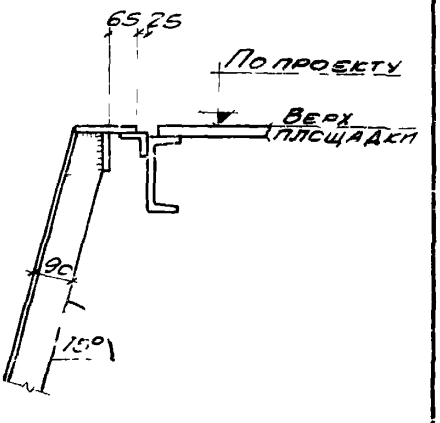

14

Ростовское отделение | Проверил Миронов | Инженер

ТД 1959	Лестницы стальные	Г-903-41
	Монтажные узлы №№13,14 для лестниц типа 3	Лист 123

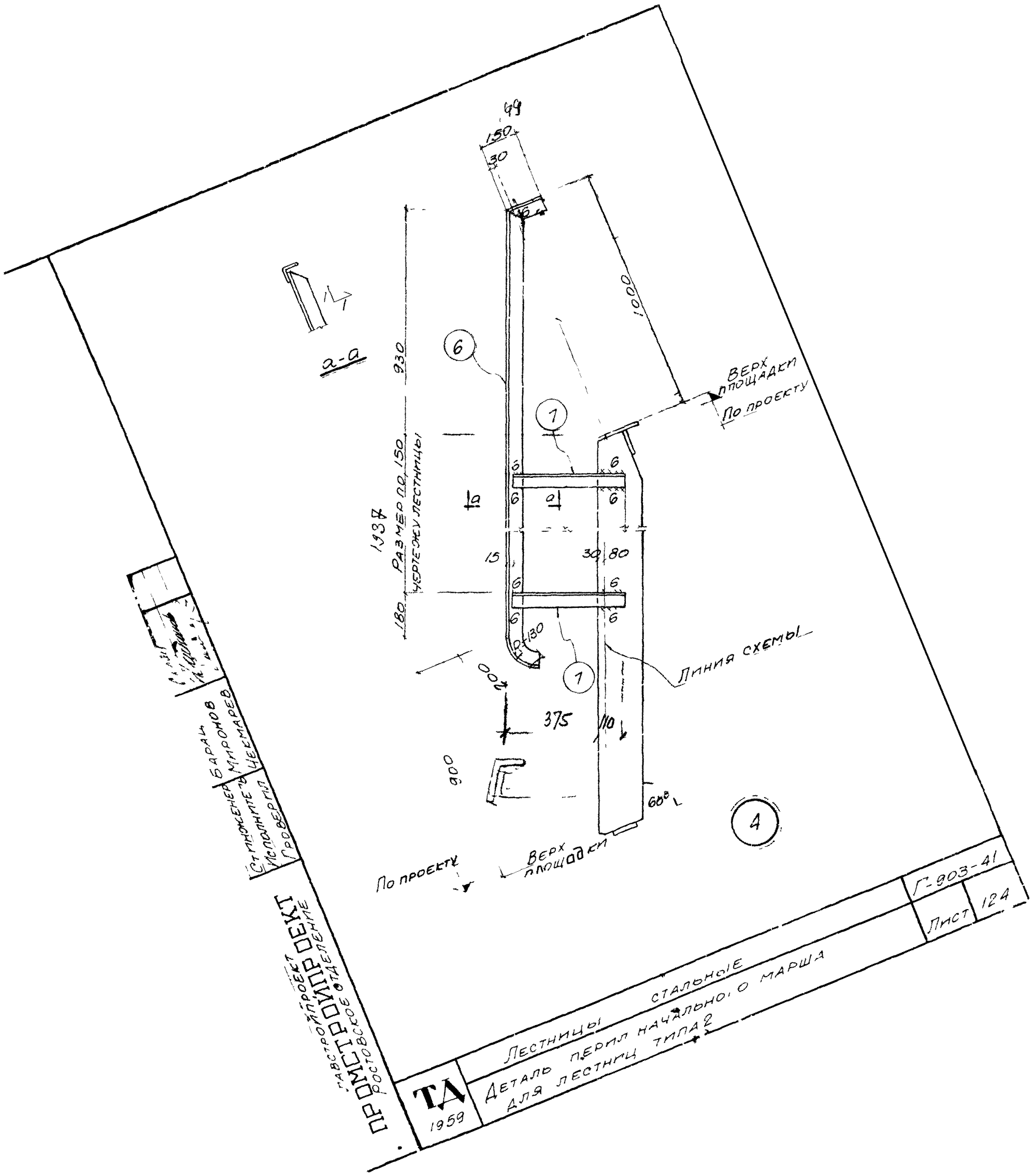

ПРОМСТРОЙПРОЕКТ
Ростовское отделение
Главстройпроект
Ст. инженер Баран
Исполнитель Миронов
Проверил Чекмарев
ТД
1959
Лестницы стальные
Деталь перил начального марша для лестниц типа 2
Г-903-41
Лист 124
Верх площадки
По проекту
Линия схемы
Размер по 150
Чертежу лестницы
1937
930
180
1000
150
30
375
110
200
900
68°

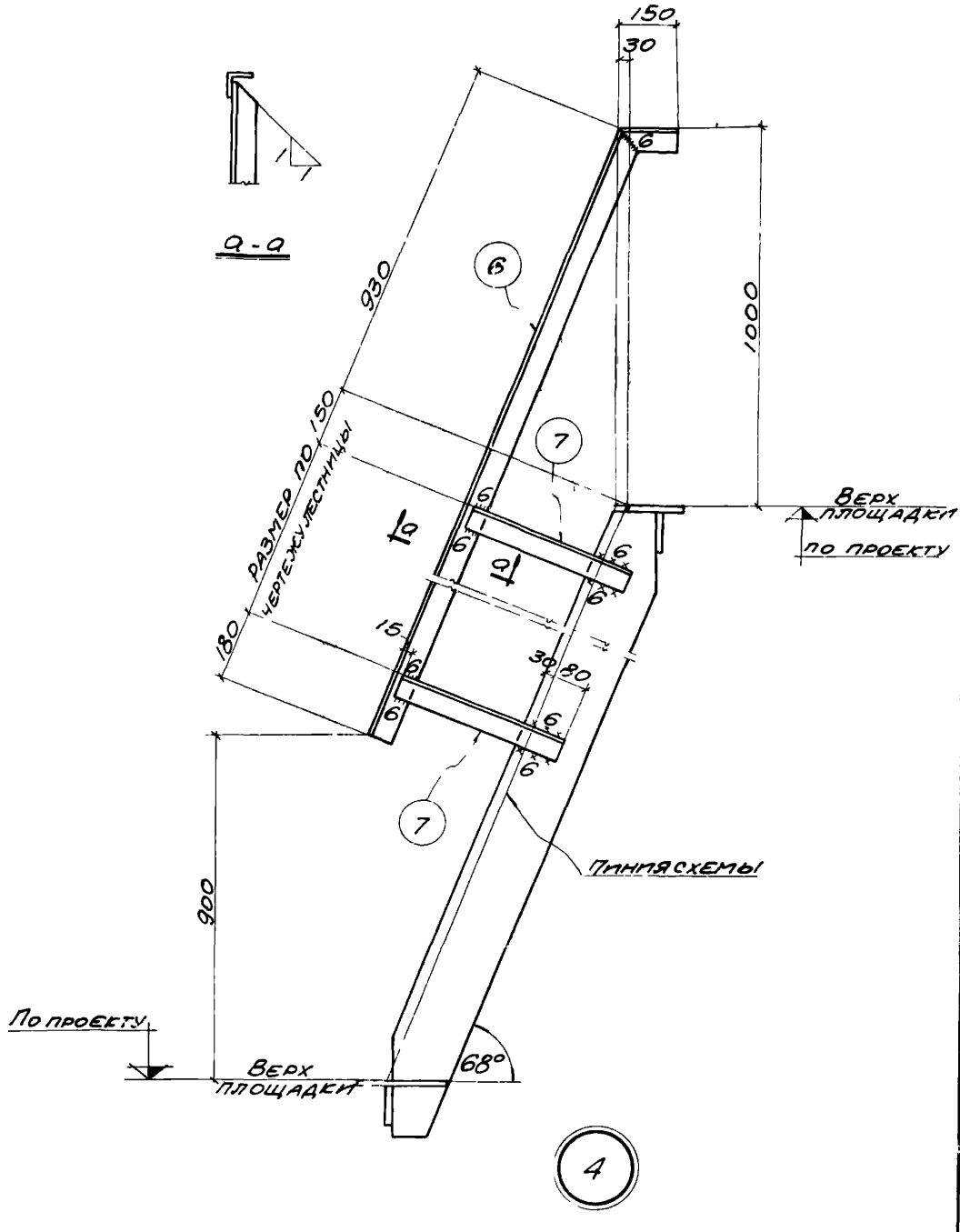

Ростовское отделение ТД 1959

Проверил Чекмарев

ТД 1959	Лестницы стальные	Г-903-41
	Деталь перил промежуточного марша для лестниц типа 2	Лист 125

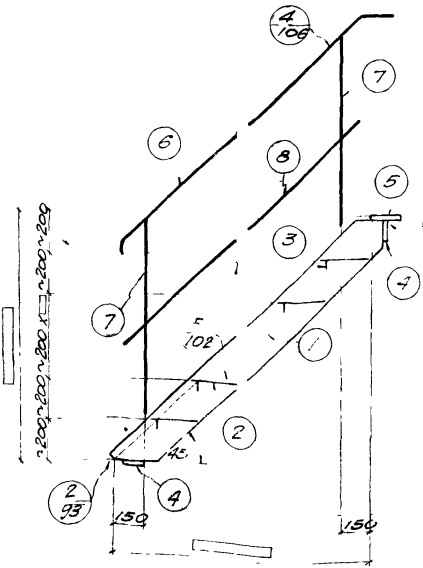
4
106
7
6
8
5
1
91
3
4
7
102
1
2
2
93
4
150
150
2800
2800
2800

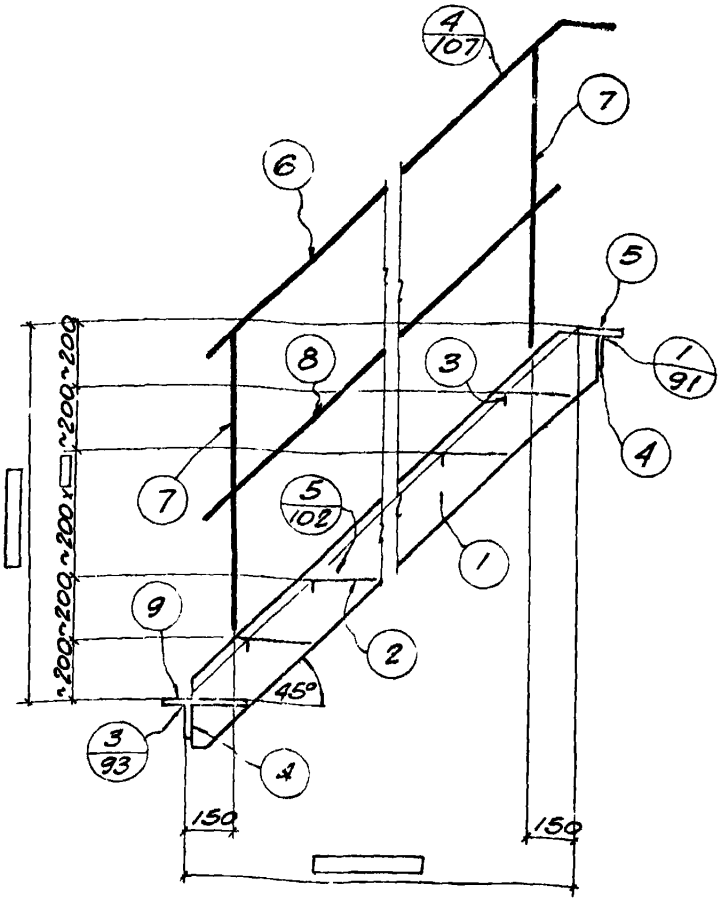

Спецификация стали на одну штуку каждой марки

Материал: сталь 3 с расчетным сопротивлением $R_A = 2100$ кг/см²

Марка		№ поз.	Профиль	Длина, мм	Количест. т	Количест. н	Вес кг штуки	Вес кг номера	Вес кг марки	Примеч
ЛС-▭	Лестница	1	-180 x ▭	▭	2	–	▭	▭	▭	
		2	рифленая сталь -230x6	▭	▭	–	▭	▭		
		3	-50x5	▭	▭	–	▭	▭		
		4	-100x8	1040	2	–	6.5	13		
		5	рифленая сталь -140x8	1040	1	–	8.0	8		
		9	рифленая сталь -260x8	985	1	–	14.3	14		
	Перила	6	∠63x5	▭	1	1	▭	▭	▭	
		7	∠63x5	1050	▭	–	5.1	▭		
		8	-30x4	▭	2	–	▭	▭		

ТД 1959	Лестницы стальные	Г-903-41	
	Лестница типа 1 под углом $\alpha = 45°$ Промежуточный марш ЛС-▭ высотой Н=▭	Лист	127

Гл инж пр Ципельзон
Стинженер Барац
Исполнитель Дрофилкова
Проверил Миронов

Госстрой СССР
Главстройпроект
ПРОМСТРОЙПРОЕКТ
Ростовское отделение

Об-ект 1703-01 Ар/80514

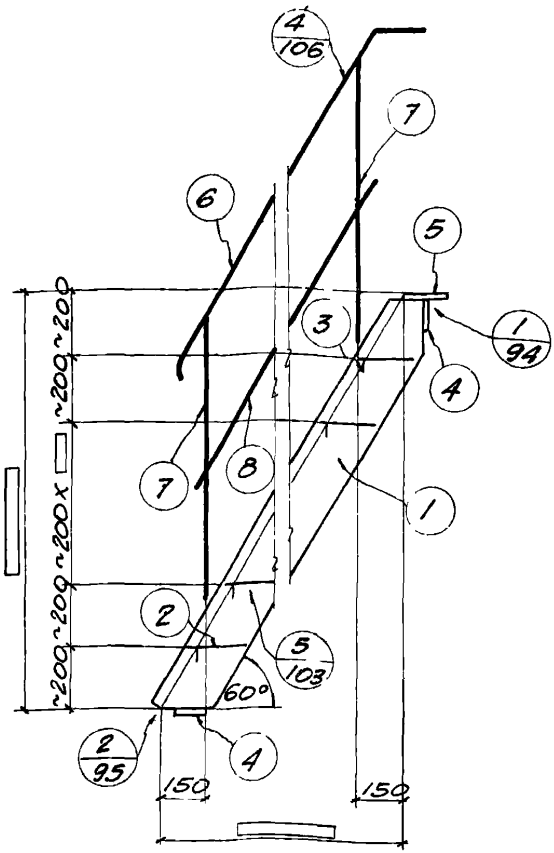

Спецификация стали на одну штуку каждой марки

Материал: сталь 3 с расчетным сопротивлением $R_A = 2100$ кг/см²

Марка		№ поз.	Профиль	Длина, мм	Количест. т	Количест. н	Вес, кг штуки	Вес, кг номера	Вес, кг марки	Примеч
ЛС-▭	Лестница	1	-180x▭	▭	2	–	▭	▭	▭	
		2	рифленая сталь -230x6	785	▭	–	7.4	▭		
		3	-50x5	785	▭	–	1.5	▭		
		4	-100x8	840	2	–	5.3	11		
		5	рифленая сталь -140x8	840	1	–	6.5	7		
	Перила	6	∠63x5	▭	1	1	▭	▭	▭	
		7	∠63x5	1050	▭	–	5.1	▭		
		8	-30x4	▭	2	–	▭	▭		

Гл. инж. пр.	Ципельзон	[signature]
Ст. инженер	Барац	[signature]
Исполнитель	Дрофилкова	п/п
Проверил	Миронов	[signature]

Госстрой СССР
Главстройпроект
ПРОМСТРОЙПРОЕКТ
Ростовское отделение

ТД 1959

Лестницы стальные

Лестницы типа 1 под углом $\alpha = 60°$
Начальный марш ЛС-▭ высотой Н=▭

Г-903-41

Лист 128

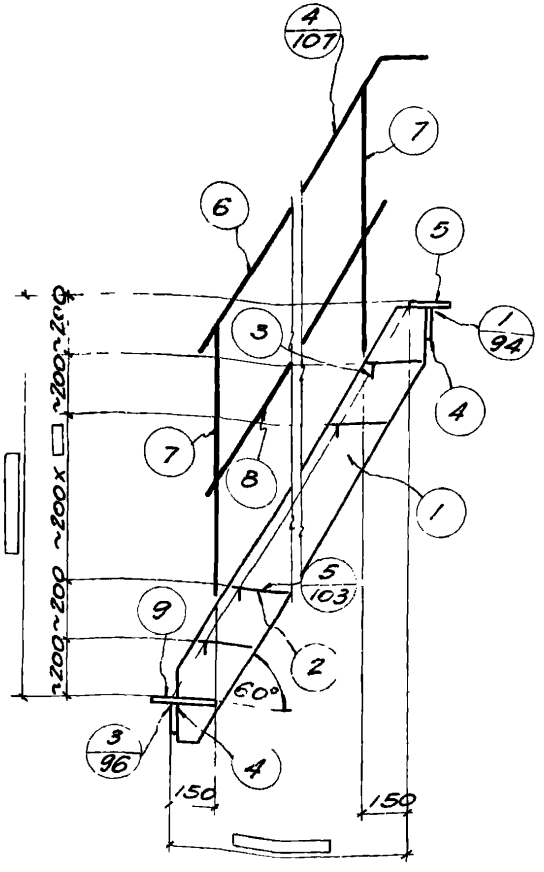

Спецификация стали на одну штуку каждой марки

Материал: сталь 3 с расчетным сопротивлением $R_a = 2100$ кг/см^2

Марка	№ поз.	Профиль	Длина, мм	Количест. т	Количест. н	Вес, кг шт.	Вес, кг номера	Вес, кг марки	Примеч
Лестница ЛС-	1	-180 x рифленая сталь		2	-				
	2	-230x6			-				
	3	-50x5			-				
	4	-100x8	840	2	-	5.3	11		
	5	рифленая сталь -140x8	840	1	-	6.5	7		
	9	рифленая сталь -235x8	785	1	-	10.2	10		
Перила	6	∠63x5		1	1				
	7	∠63x5	1050		-	5.1			
	8	-30x4		2	-				

ТД 1959

Лестницы стальные

Г-903-41

Лестница типа 1 под углом $\alpha = 60°$

Промежуточный марш ЛС- ▭ высотой Н= ▭

Лист 129

Госстрой СССР
Главстроипроект
ПРОМСТРОЙПРОЕКТ
Ростовское отделение

Гл. инж. пр. Шпильзон
Ст. инженер Бабац
Исполнитель Дорофеева
Проверил Миронов

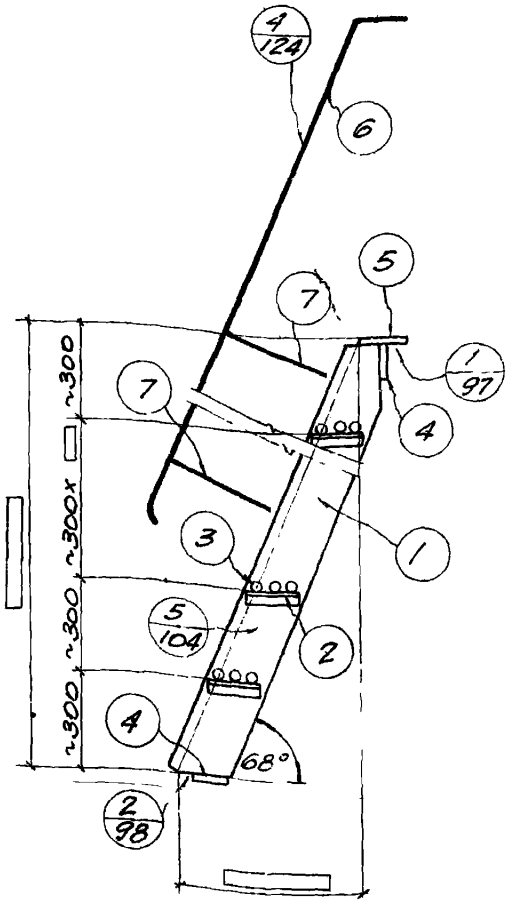

Спецификация стали на одну штуку каждой марки

Материал: сталь 3 с расчетным сопротивлением $R_a = 2100$ кг/см²

Марка		№ поз.	Профиль	Длина, мм	Количест. т	Количест. н	Вес, кг шт.	Вес, кг номера	Вес, кг марки	Примеч
ЛС-130	Лестница	1	-180x▭	▭	2	–	▭	▭	▭	
		2	∠40x5	170	▭	–	0.5	▭		
		3	ф18	780	▭	–	1.6	▭		
		4	-100x8	840	2	–	5.3	11		
		5	рифленая сталь -140x8	840	1	–	6.5	7		
	Перила	6	∠63x5	▭	1	1	▭	▭	▭	
		7	∠63x5	470	▭	▭	2.3	▭		

Гл. инж. пр. Читтельзон
Ст. инженер Барац
Исполнитель Дрофилкова
Проверил Миронов

Гостроп СССР
Главстройпроект
ПРОМСТРОЙПРОЕКТ
Ростовское отделение

ТД 1959

Лестницы стальные

Лестница типа 2 под углом $\alpha = 68°$
Начальный марш ЛС- ▭ высотой Н= ▭

Г-903-41

Лист 130

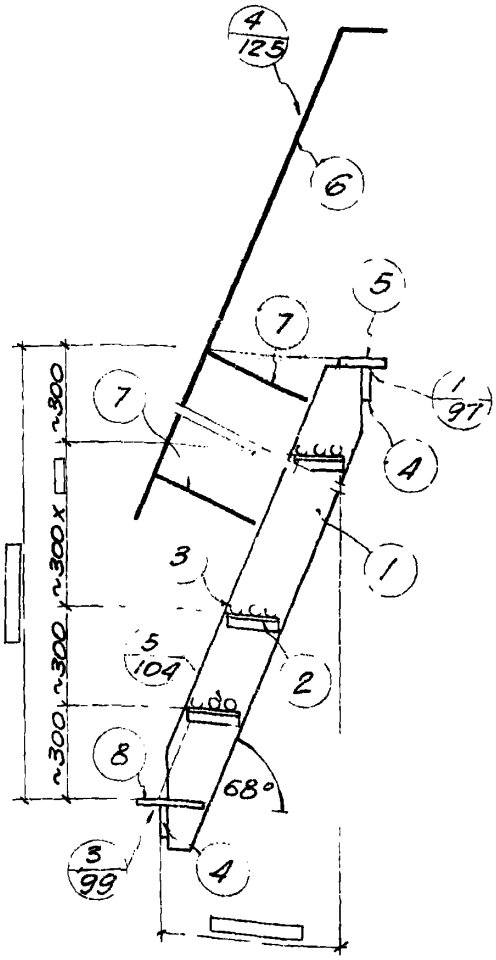

Спецификация стали на одну штуку каждой марки

Материал: сталь 3 с расчетным сопротивлением $R_a = 2100$ кг/см²

Марка	№ поз.	Профиль	Длина, мм	Количест. т	Количест. н	Вес, кг шт.	Вес, кг номера	Вес, кг марки	Примечан
ЛС-1 Лестница	1	-180x ▭	▭	2	–	▭	▭		
	2	∠40x5	170	▭	–	0.5	▭		
	3	⌀18	780	▭	–	1.6	▭		
	4	-100x8	840	2	–	5.3	11	▭	
	5	рифленая сталь -140x8	840	1	–	6.5	7		
	8	рифленая сталь -225x8	790	1	–	9.8	10		
Перила	6	∠63x5	▭	1	1	▭	▭		
	7	∠63x5	470	▭	▭	2.3	▭	▭	

Главстройпроект
ПРОМСТРОЙПРОЕК
Ростовское отделение

ТД 1959	Лестницы стальные	Г-903-41
	Лестница типа 2 под углом $\alpha = 68°$	
	Промежуточный марш ЛС - ▭ высотой н = ▭	Лист 131

Гл. инж. пр. Ципельзин
Ст. инженер Барац
Исполнитель Дрофилкова
Проверил Миронов

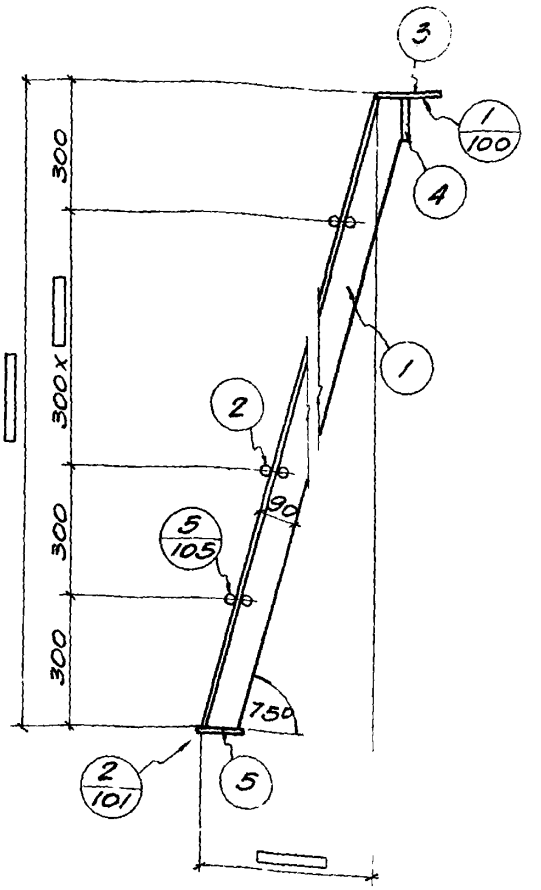

Спецификация стали на одну штуку каждой марки

Материал: сталь 3 с расчетным сопротивлением Ra=2100кг/

Марка	№ поз.	Профиль	Длина, мм	Количест т	Количест н	Вес, кг шт.	Вес, кг номера	Вес, кг марки	Пр
ЛС-□ Лестница	1	∠90х56х□	□	1	1	□	□		
	2	•2ф18	685	□	—	2.7	□		
	3	Рифленая сталь -140х8	740	1	—	5.7	6		
	4	-100х8	740	1	—	4.7	5	□	
	5	-115х8	740	1	—	5.3	5		

ТД 1959

Лестницы стальные

Г-1

Лестница типа 3 под углом α=75°

Начальный марш ЛС-□ высотой Н=□

Лис

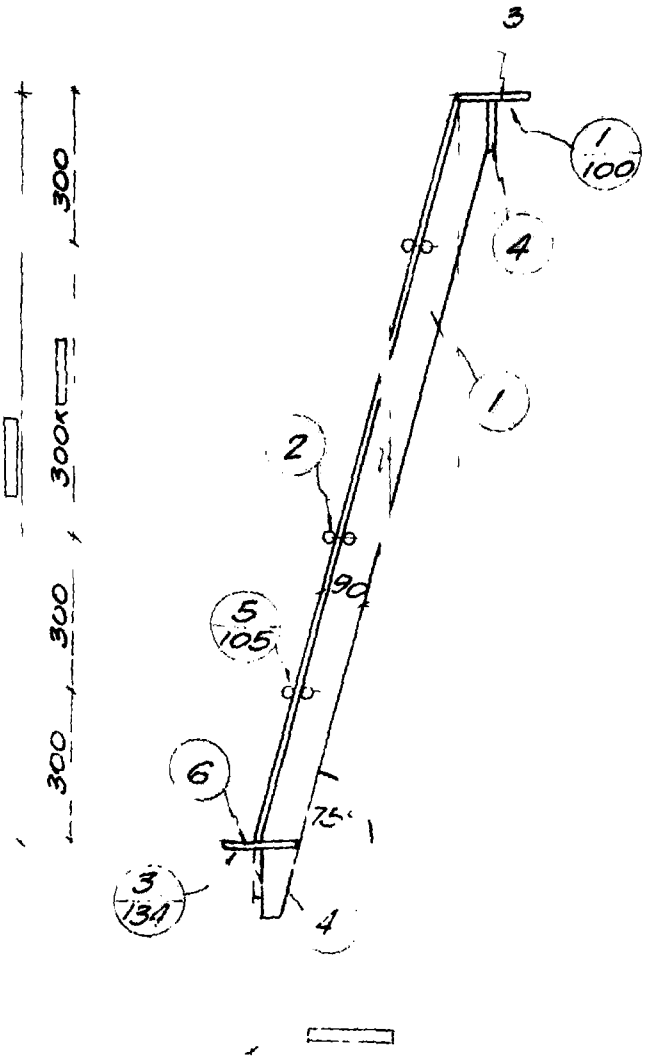

Спецификация стали на одну штуку каждой марки

Материал сталь 3С расчетным сопротивлением $R_A = 2100$ кг/см^2

№ поз	Профиль	Длина мм	Количест. т	Количест. н	Вес, кг штуки	Вес, кг номера	Вес, кг марки	Примеч
1	∠90×56×▭	▭	1	1	▭	▭		
2	•2ф18	685	▭	-	2.7	▭		
3	рифленая сталь -140×8	740	1	-	5.7	6		
4	-100×8	740	2	-	4.7	9		
5	рифленая сталь -155×8	685	1	-	5.8	6		

Лестницы стальные	Г-903-41
Лестница типа 3 под углом α = 75° Промежуточный марш 1/0 1 высотой н = 1	Лист 133

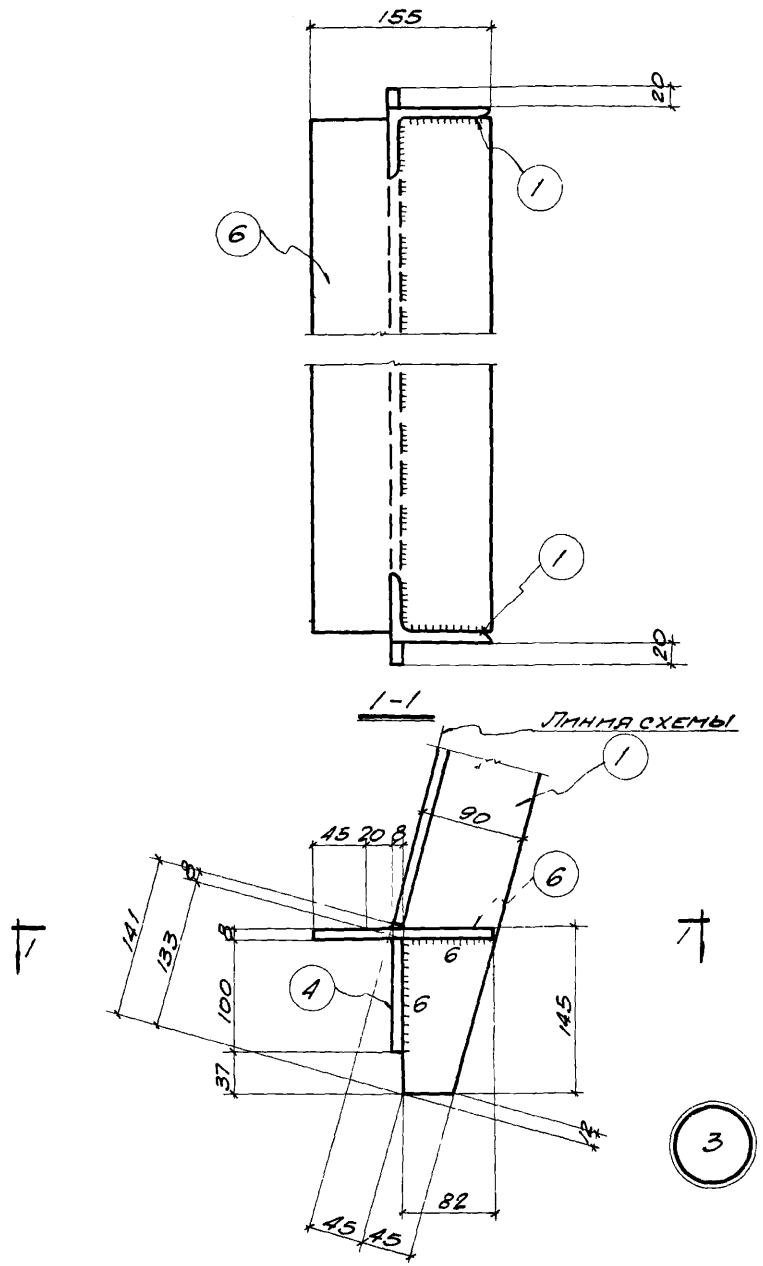

Ст. инженер	Барац		
Исполнитель	Перевозкина		
Проверил	Миронов		

Главстройпроект
ПРОМСТРОЙПРОЕКТ
Ростовское отделение

ТД 1959	Лестницы стальные	Г-903-41	
	Деталь 3 для лестниц под углом $\alpha = 75°$	Лист	134

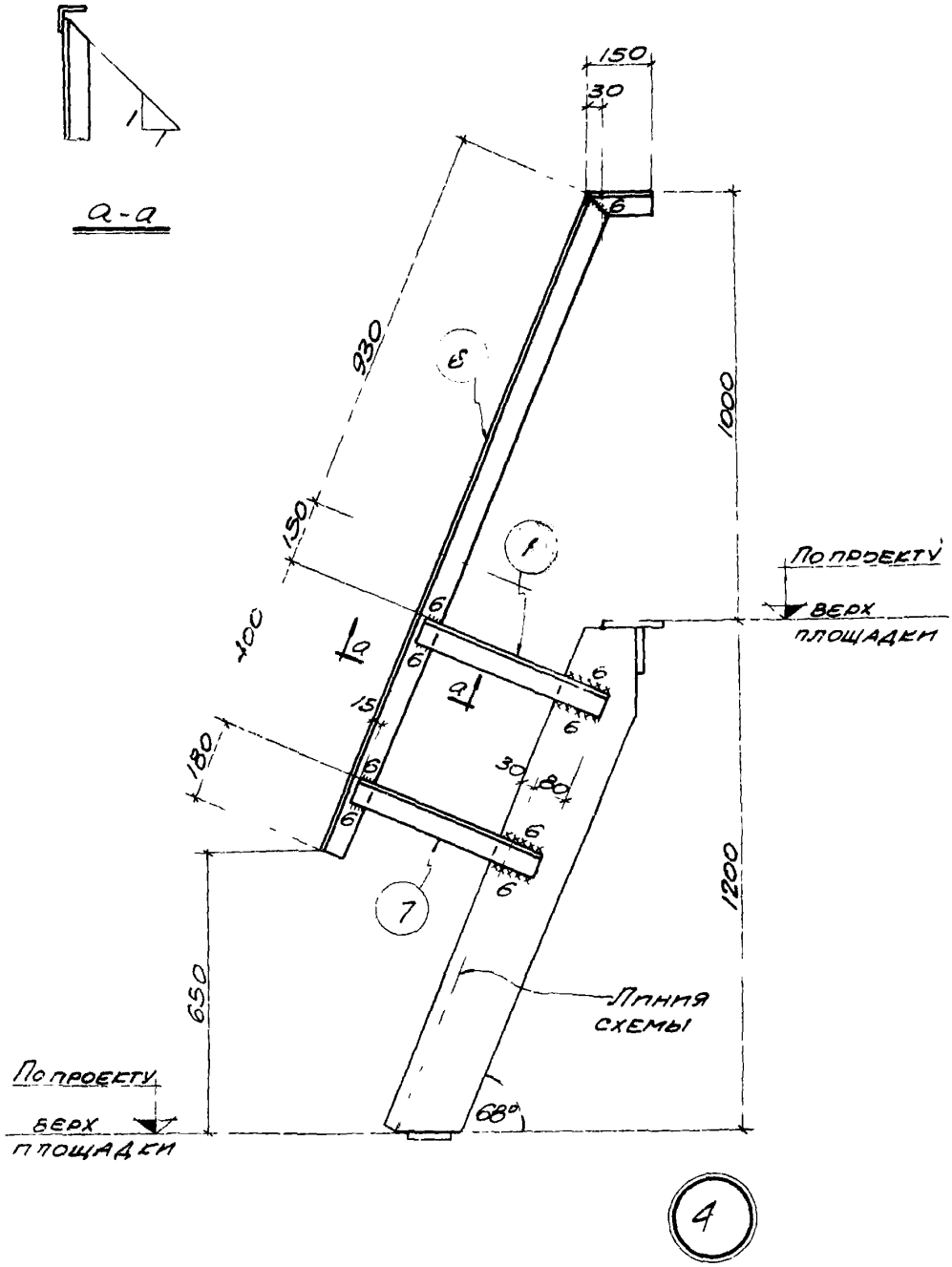

Гл. инж. пр.	Ципельзон	
Ст. инженер	Барац	
Исполнитель	Дрофилкова	
Проверил	Лысанова	

ТД 1959	Лестницы стальные	Г-903-4
	Деталь перил лестниц типа 2 высотой H=1200 мм	Лист

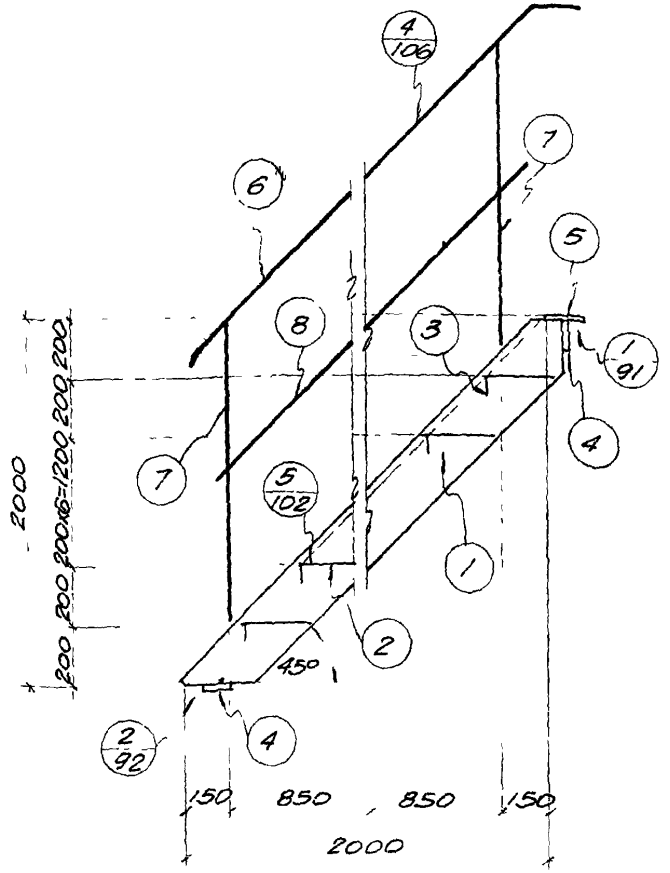

Спецификация стали на одну штуку каждой марки

Материал: сталь 3 с расчетным сопротивлением $R_A = 2100$ кг/см²

Марка		№ поз.	Профиль	Длина, мм	Количест т	Количест н	Вес, кг шт.	Вес, кг номера	Вес, кг марки	Примеч.
ЛС-3	Лестница	1	−180×6	2868	2	—	24.3	49	171	
		2	рифленая сталь −230×6	990	9	—	9.3	84		
		3	−50×5	990	9	—	1.9	17		
		4	−100×8	1040	2	—	6.5	13		
		5	рифленая сталь −140×8	1040	1	—	8.0	8		
	Перила	6	∠63×5	3120	1	1	15.0	30	66	
		7	∠63×5	1050	6	—	5.1	31		
		8	−30×4	2680	2	—	2.5	5		

ПРОМСТРОЙПРОЕКТ
Ростовское отделение

Отдел ... Ирац
Исполнитель Шестакова
Проверил Миронов

ТД 1959

Лестницы стальные

Лестница типа 1 под углом $\alpha = 45°$
Начальный марш ЛС-3 высотой $H = 2000$ мм

Г-903-4

Лист

gost.e-ecolog.ru