ТИПОВОЙ ПРОЕКТ
903-1-241.87
КОТЕЛЬНАЯ С 4 КОТЛАМИ КЕ-6,5-14С
ТОПЛИВО - КАМЕННЫЕ И БУРЫЕ УГЛИ

СОСТАВ ПРОЕКТА:

АЛЬБОМ I ОБЩАЯ ПОЯСНИТЕЛЬНАЯ ЗАПИСКА

ГЛАВНЫЙ КОРПУС

АЛЬБОМ II ТЕПЛОМЕХАНИЧЕСКИЕ РЕШЕНИЯ

АЛЬБОМ III АВТОМАТИЗАЦИЯ. СВЯЗЬ И СИГНАЛИЗАЦИЯ

АЛЬБОМ IV СИЛОВОЕ ЭЛЕКТРООБОРУДОВАНИЕ.
ЭЛЕКТРООСВЕЩЕНИЕ

АЛЬБОМ V АРХИТЕКТУРНЫЕ РЕШЕНИЯ

АЛЬБОМ VI КОНСТРУКЦИИ ЖЕЛЕЗОБЕТОННЫЕ

АЛЬБОМ VII КОНСТРУКЦИИ МЕТАЛЛИЧЕСКИЕ

АЛЬБОМ VIII ИНДУСТРИАЛЬНЫЕ СТРОИТЕЛЬНЫЕ КОНСТРУКЦИИ
И ИЗДЕЛИЯ

АЛЬБОМ IX ОТОПЛЕНИЕ И ВЕНТИЛЯЦИЯ.
ВНУТРЕННИЙ ВОДОПРОВОД И КАНАЛИЗАЦИЯ

АЛЬБОМ X БЛОКИ ТЕПЛОМЕХАНИЧЕСКОГО ОБОРУДОВАНИЯ

АЛЬБОМ XI НЕТИПОВЫЕ КОНСТРУКЦИИ. КОНВЕЙЕР ЛЕНТОЧНЫЙ

АЛЬБОМ XII НЕТИПОВЫЕ КОНСТРУКЦИИ.
ГАЗОПРОВОДЫ КОТЛОАГРЕГАТА

АЛЬБОМ XIII НЕТИПОВЫЕ КОНСТРУКЦИИ.
ВОЗДУХОВОДЫ КОТЛОАГРЕГАТА

АЛЬБОМ XIV НЕТИПОВЫЕ КОНСТРУКЦИИ. МОНТАЖНЫЕ ИЗДЕЛИЯ

АЛЬБОМ XV ЩИТЫ УПРАВЛЕНИЯ.
ЗАДАНИЕ ЗАВОДУ-ИЗГОТОВИТЕЛЮ

АЛЬБОМ XVI НИЗКОВОЛЬТНЫЕ КОМПЛЕКТНЫЕ УСТРОЙСТВА.
ЗАДАНИЕ ЗАВОДУ-ИЗГОТОВИТЕЛЮ

АЛЬБОМ XVII СПЕЦИФИКАЦИИ ОБОРУДОВАНИЯ
ПОСТАВКА ЗАКАЗЧИКА

АЛЬБОМ XVIII СПЕЦИФИКАЦИИ ОБОРУДОВАНИЯ
ПОСТАВКА ПОДРЯДЧИКА

АЛЬБОМ XIX ОПРОСНЫЕ ЛИСТЫ

АЛЬБОМ XX ВЕДОМОСТИ ПОТРЕБНОСТИ В МАТЕРИАЛАХ

АЛЬБОМ XXI ПРОЕКТ ПРОИЗВОДСТВА РАБОТ
ПО МОНТАЖУ ОБОРУДОВАНИЯ

АЛЬБОМ XXII СМЕТЫ НА ТЕПЛОМЕХАНИЧЕСКОЕ ОБОРУДОВАНИЕ
И ТРУБОПРОВОДЫ (кн 1,2)

АЛЬБОМ XXIII СМЕТЫ НА РАБОТЫ ПО АВТОМАТИЗАЦИИ,
СВЯЗИ И СИГНАЛИЗАЦИИ

АЛЬБОМ XXIV СМЕТЫ НА ЭЛЕКТРООБОРУДОВАНИЕ И
ЭЛЕКТРОМОНТАЖНЫЕ РАБОТЫ

АЛЬБОМ XXV СМЕТЫ НА СТРОИТЕЛЬНЫЕ РАБОТЫ (кн 1,2)

АЛЬБОМ XXVI СМЕТЫ НА САНИТАРНО-ТЕХНИЧЕСКИЕ РАБОТЫ
КОТЕЛЬНАЯ

АЛЬБОМ XXVII ТЕХНИКО-ЭКОНОМИЧЕСКИЕ ПОКАЗАТЕЛИ
ОБЪЕКТНЫЕ СМЕТЫ И СВОДНЫЙ СМЕТНЫЙ РАСЧЕТ

ПРИМЕНЯЕМЫЕ МАТЕРИАЛЫ

ТИПОВОЙ ПРОЕКТ 709-9-88дР СКЛАД УГЛЯ С ЖЕЛЕЗНОДОРОЖНОЙ ЭСТАКАДОЙ
ПОСТАВЩИК - ГИПРОМЕЖИИЗМАШ УПТП

ТИПОВОЙ ПРОЕКТ 907-2-305 ТРУБА ДЫМОВАЯ КИРПИЧНАЯ [illegible], Д [illegible]
С НАДЗЕМНЫМ ПРИМЫКАНИЕМ ГАЗОХОДОВ
ДЛЯ КОТЕЛЬНЫХ УСТАНОВОК
ПОСТАВЩИК ВНИПИ ТЕПЛОПРОЕКТ

ТИПОВОЙ ПРОЕКТ 902-02-32.87 СВЕТОВЫЕ ОГРАЖДЕНИЯ ВЫСОТНЫХ ДЫМОВЫХ ТРУБ
ПОСТАВЩИК - ВНИПИ ТЕПЛОПРОЕКТ

СЕРИЯ 3.407-108 МОЛНИЕПРИЕМНИК
ПОСТАВЩИК ЭНЕРГОСЕТЬПРОЕКТ

РАЗРАБОТАН ИНСТИТУТОМ ХАРЬКОВСКИЙ САНТЕХПРОЕКТ

УТВЕРЖДЕН И ВВЕДЕН В ДЕЙСТВИЕ ГОССТРОЕМ СССР
ПРИКАЗ № АЧ-58
ОТ 9.6.87

АЛЬБОМ XIV

ГЛАВНЫЙ ИНЖЕНЕР В. А. СЛЮСАРЕВ

ГЛАВНЫЙ ИНЖЕНЕР ПРОЕКТА Л. И. ЛЕВОНТИН

КФ ЦЕНТР инв № 9747/14

ц. 6-84

gost.e-ecolog.ru

ЦЕНТРАЛЬНЫЙ ИНСТИТУТ ТИПОВОГО ПРОЕКТИРОВАНИЯ
ГОССТРОЯ СССР
КИЕВСКИЙ ФИЛИАЛ
г. Киев-57 ул. Эжена Потье № 12

Заказ № 6500 Инв. № 9747/14 Тираж 290

Сдано в печать 27/2 1988 Цена 6-84

Содержание альбома

Обозначение	Наименование	стр
	Содержание	2÷4
615М 027.000	Воронка тип I	5
615М 028.000	Воронка тип II	
615М 027.005	Стенка	
615М 027.006	Стенка	
615М 027.000СБ	Воронка тип I	6
	Сборачный чертеж	
615М 028.000СБ	Воронка тип. II. Сборачный чертеж	7
615М 028.003	Стенка	
615М 028.004	Стенка	
615М 029.000СБ	Воронка тип III. Сборачный чертеж	8
615М 027.000	Воронка тип III	9
615М 029.001	Стенка	
615М 029.002	Боковина	
615М 029.003	Стенка	
615М 030.000	Воронка тип IV	10
615М 029.004	Боковина	
615М 030.000СБ	Воронка тип IV. Сборочный чертеж	
615М 030.001	Стенка	11
615М 030.002	Боковина	
615М 031.000	Воронка тип V	
615М 031.003	Боковина	
615М 031.000СБ	Воронка тип V. Сборочный чертеж	12
615М 031.004	Стенка	
615М 031.005	Стенка	
615М 032.000	Воронка тип VI	13
615М 032.001	Стенка	
615М 032.000СБ	Воронка тип VI. Сборочный чертеж	
615М 032.002	Стенка	14
615М 032.003	Боковина	
615М 032.004	Боковина	
63Ж 098.000	Затвор штыковой	
63Ж 098 000СБ	Затвор штыковой. Сборочный чертеж	15
63Ж 098.010	Рама	
63Ж 098.020	Затвор	
615М 033.010СБ	Фланец. Сборочный чертеж	16
615М 033.010	Фланец	
63Ж 098.010СБ	Рама. Сборочный чертеж	
63Ж 098.020СБ	Затвор. Сборочный чертеж	
6128 336.000	Вадопадог ревательная установка	17
	Статив местный	
6128 336.010	Рама	
6128 337.000	Установка горячего водоснабжения	
	Статив местный	
6128 337.010	Рама	
6128 336.000СБ	Вадопадог ревательная установка	18
	Статив местный. Сборочный чертеж	
6128 336.010СБ	Рама. Сборочный чертеж	
6128 337.000СБ	Установка горячего водоснабжения	19
	Статив местный Сбарачный чертеж	
6128 337.010СБ	Рама Сборачный чертеж	
6128 338.000	Установка деаэрационно-питатель-	20
	ная и обцекательные трубапроводы	
	Статив местный	
6128 338.010	Рама	
6128 339.000	Каталагрегат КЕ-6,5-14С	
	Статив местный	
6128 339.010	Рама	
6128 338.000СБ	Установка деаэрационно-питатель	21
	ная и обцекательные трубопро-	
	воды. Статив местый.	
	Сборачный чертеж	
6128 338.010СБ	Рама. Сборачный чертеж	
6128 339.000СБ	Катлаагрегат КЕ-6,5-14С. статив	22
	местный. Сборочный чертеж	
6128 339.010СБ	Рама. Сборачный чертеж	

Обозначение	Наименование	стр
6128 336.003	Планка	23
6128 339.004	Планка	
6128 339.008	Бабышка	
612Г 719.001	Ось	
615М 026.001	Фланец	24
615М 026.002	Ребро	
615М 026.004	Патрубок	
615М 026.000	Трап-воронка	25
615М 026.003	Воронка	
615М 026.000СБ	Трап-Воронка. Сборочный чертеж	
612Г 719.000	Установка привода МЭО-100/25-0,25р	26
	к забрасывателю ПМЗ-600	
612Г 719.010	Кранштейн	
612Г 719.010СБ	Кранштейн. Сборочный чертеж	
612Г 719.002	Стайка	
612Г 719.000 ВП	Установка привода МЭО-100/25-0,25р к	27
	забрасывателю ПМЗ-600. Ведомость	
	покупных изделий	
612Г 719.000 ВС	Установка привода МЭО-100/25-0,25р к	
	забрасывателю ПМЗ-600. Ведомость	
	спецификаций	
612Г 719.000СБ	Установка привода МЭО-100/25-0,25Р к	28
	забрасывателю ПМЗ-600	
	Сборочный чертеж	
612Г 719.004	Ребро	29
612Г 719.020	Каромысло	
612Г 719.020СБ	Каромысло. Сборочный чертеж	
612Г 719.005	Ушко	
612Г 719.006	Трубка	30
612Г 719.007	Планка	
612Г 719.008	Ступица	
612Г 719.030	Тяга	
612Г 719.030СБ	Тяга. Сборачный чертеж	31
612Г 719.040СБ	Штанга. Сборачный чертеж	
612Г 719.040	Штанга	32
612Г 719.050	Тяга	
612Г 719.011	Шайба	
612Г 719.009	Палец	
612Г 719.012	Штанга	33
612Г 719.013	Палец	
612Г 719.050СБ	Тяга. Сборачный чертеж	
612Г 715.000 ВП	Установка привода МЭО-100/25-0,25р к	34
	клапану ДС-3-3. Ведомость	
	покупных изделий.	
612Г 715.000 ВС	Установка привода МЭО-100/25-0,25р к	
	клапану ДС-3-3. Ведомость	
	спецификаций	
612Г 715.000СБ	Установка привода МЭО-100/25-025р к	35
	клапану ДС-3-3 Сборочный чертеж	
612Г 715.000	Установка привода МЭО-100/25-0,25р к	36
	клапану ДС-3-3	
612Г 715.010	Тяга	
612Г 715.010СБ	Тяга. Сборачный чертеж	
612Г 715.020СБ	Штанга. Сборачный чертеж	37
612Г 715.020	Штанга	
612Г 715.002	Ушко	
612Г 715.003	Рычаг	38
612Г 715.004	Втулка	
612Г 715.030	Вилка	
612Г 715.030СБ	Вилка. Сборачный чертеж	
612Г 715.005	Ушко	39
612Г 715.006	Втулка	
612Г 715.007	Шайба	
612Г 715.040	Стяжка	
612Г 715.040СБ	Стяжка Сборачный чертеж	40
612Г 715.008	Шпилька	
612Г 715.009	Гайка левая	

Содержание альбома

Обозначение	Наименование	Стр
612Г 715.011	Палец	40
612Г 715.050	Опора	41
612Г 715.050СБ	Опора. Сборочный чертеж	
612Г 720.000	Установка привода МЭО-100/25-0,25р к клапану 6С-8-2	42
612Г 720.010	Тяга	
612Г 720.020	Штанга	
612Г 715.001	Ось	
612Г 720.000 ВП	Установка привода М90-100/25-025р к клапану 6С-8-2. Ведомость покупных изделий.	43
612Г 720.000 ВС	Установка привода МЭО-100/25-0,25р к клапану 6С-8-2. Ведомость спецификаций	
612Г 720.000СБ	Установка привода МЭО-100/25-0,25р к клапану 6С-8-2. Сборочный чертеж	44
612Г 720.010 СБ	Тяга. Сборочный чертеж	45
612Г 720.020 СБ	Штанга. Сборочный чертеж	
612Г 715.012	Косынка	46
612Г 720.001	Палец	
612Г 717.001	Палец	
612Г 717.002	Ушко	
612Г 717.000	Установка привода МЭО-100/25-0,25р к направляющему аппарату дымососа ДН-9У	47
612Г 717.010	Тяга	
612Г 717.020	Штанга	
612Г 718.004	Рычаг	
612Г 717.000 ВП	Установка привода МЭО-100/25-0,25р к направляющему аппарату дымососа ДН-9У Ведомость покупных изделий	48
612Г 717.000 ВС	Установка привода МЭО-100/25-0,25р к направляющему аппарату дымососа ДН-9У. Ведомость спецификаций.	
612Г 717.000 СБ	Установка привода МЭО-100/25-0,25р к направляющему аппарату дымососа ДН-9У. Сборочный чертеж	49
612Г 717.010 СБ	Тяга. Сборочный чертеж	50
612Г 717.020 СБ	Штанга. Сборочный чертеж	
612Г 718.000	Установка привода. МЭО-100/25-0,25р к клапану 200×500	51
612Г 718.010	Рычаг в сборе	
612Г 718.020	Тяга	
612Г 718.030	Штанга	
612Г 718.000 ВП	Установка привода МЭО-100/25-0,25р к клапану 300×500 Ведомость покупных изделий	52
612Г 718.000 ВС	Установка привода МЭО-100/25-0,25р к клапану 300×500 Ведомость спецификаций.	
612Г 718.000 СБ	Установка привода МЭО-100/25-0,25р к клапану 300×500. Сборочный чертеж	53
612Г 718.010 СБ	Рычаг в сборе. Сборочный чертеж	54
612Г 718.002	Втулка	
612Г 718.003	Рычаг	
612Г 718.001	Шайба	
612Г 718.020СБ	Тяга Сборочный чертеж	55
612Г 718.030 СБ	Штанга Сборочный чертеж	
612В 340.001	Фланец	56
612В 340.002	Патрубок	
612В 340.000СБ	Установка термобаллона регулятора РТ-ДО-40 на горизонтальном трубопроводе Ду 80 Сборочный чертеж	
612В 340.000	Установка термобаллона регулятора РТ-ДО-40 на горизонтальном трубопроводе Ду 80	

Обозначение	Наименование	Стр.
614Ж 088.000 СБ	Рама тип I. Сборочный чертеж	57
614Ж 088.000	Рама тип I	
614Ж 088.005	Ребро	
614Ж 089.000СБ	Рама тип II. Сборочный чертеж	58
614Ж 089.000	Рама тип II	
614Д 047.022	Связь	
614Д 047.000 СБ	Опора блоков Сборочный чертеж	59
614Д 047.010 СБ	Рама. Сборочный чертеж	60
614Д 047.000	Опора блоков	
614Д 047.010	Рама	
614Д 047.005	Балка	61
614Д 047.006	Подкос	
614Д 047.007	Ребро	
614Д 047.008	Плита	
614Д 047.020 СБ	Опора. Сборочный чертеж	62
614Д 047.018	Косынка	63
614Д 047.019	Косынка	
614Д 047.001	Связь	
614Д 047.020	Опора	
614Д 047.030СБ	Ограждение Сборочный чертеж	64
614Д 047.030	Ограждение.	
612Г 716.000	Установка привода МЭО-100/25-0,25р к клапану 9С-4-2	
612Г 716.000 ВП	Установка привода М90-100/25-025р к клапану 9с-4-2. Ведомость покупных изделий	65
612Г 716.000 ВС	Установка привода МЭО-100/25-0,25р к клапану 9с-4-2 Ведомость спецификаций	
612Г 716.000СБ	Установка привода МЭО-100/25-0,25р к клапану 9С-4-2 Сборочный чертеж	66
615М 033.000 СБ	Золоспуск. Сборочный чертеж	67
615М 033.000	Золоспуск	
615М 033.001	Стенка	
615М 034.000	Шлакоспуск	68
615М 034.010	Фланец	
615М 034.000СБ	Шлакоспуск. Сборочный чертеж	
615М 034.001	Боковина	69
615М 034.002	Стенка	
615М 034.010СБ	Фланец Сборочный чертеж	
615М 035.000	Желоб для угля	70
615М 035.000СБ	Желоб для угля Сборочный чертеж	
615М 035.010	Фланец	
615М 035.010 СБ	Фланец Сборочный чертеж	
615М 035.001	Стенка	71
615М 035.002	Боковина	
615М 035.003	Стенка	
615М 035.004	Боковина	
615М 037.000СБ	Короб для очистки дутьевых зон Сборочный чертеж	72
615М 037.010СБ	Фланец Сборочный чертеж	
615М 037.000	Короб для очистки дутьевых зон	
615М 037.010	Фланец	
615М 038.000СБ	Желоб для угля Сборочный чертеж	73
615М 038.000	Желоб для угля	
615М 037.001	Стенка	74
615М 038.001	Бакавина	
615М 038.002	Стенка	
615М 036.001	Палец	
615М 036.000	Люк 500×600	75
615М 036.000 ВС	Люк 500×600 Ведомость спецификаций	
615М 036.000 ВП	Люк 500×600 Ведомость покупных изделий	
615М 036.000СБ	Люк 500×600 Сборочный чертеж	76
615М 036.010СБ	Фланец Сборочный чертеж	77
615М 036.003	Боковина	
615М 036.010	Фланец	78
615М 036.004	Боковина	
615М 036.005	Ушко	
615М 036.005	Ушко	

Типовой проект 903-1-241.87

Содержание альбома

Обозначение	Наименование	Стр
		78
6151М 036.020	Рама	
6151М 036.020 СБ	Рама. Сборочный чертеж	79
6151М 036.008	Упор	
6151М 036.009	Коромысло	
6151М 036.030СБ	Крышка. Сборочный чертеж	80
6151М 036.014	Ребро	
6151М 036.030	Крышка	
6151М 036.012	Короб	81
6151М 036.013	Рамка	
6151М 036.015	Ручка	82
6151М 036.016	Прокладка	
6151М 036.017	Ребро	
6151М 036.040	Замок	
6151М 036.040СБ	Замок. Сборочный чертеж	83
6151М 036.050	Вилка	
6151М 036.060	Ключ	
6151М 036.050 СБ	Вилка. Сборочный чертеж	84
6151М 036.018	Ушко	
6151М 036.019	Банка	
6151М 036.060СБ	Ключ. Сборочный чертеж	
6151М 036.021	Винт	85
6151М 036.022	Вороток	
6151М 036.023	Стопор	
6151М 036.002	Палец	
6151М 040.000СБ	Течка. Сборочный чертеж	86
6151М 040.000	Течка	
6151М 040.001	Фланец	
6151М 040.002	Патрубок	87
6151М 040.003	Патрубок	
6151М 040.004	Патрубок	
6151М 040.005	Фланец	
6128 341.000 СБ	Закладная конструкция для установки термометра. Сборочный чертеж	88
6128 341.000	Закладная конструкция для установки термометра	
6128 341.002	Бобышка	
6128 341.001	Бобышка	89
6128 341.003	Конус	

Типовой проект 903-1-241.87

615М027.005

Rz320

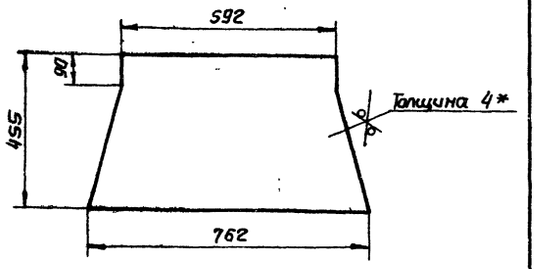

1. Предельные отклонения размеров $\pm \frac{IT16}{2}$.

2*. Размер для справки

Изм	Лист	№ докум.	Подп.	Дата	615М 027.005			
Разраб		Извекова			Стенка	Лит	Масса	Масшт
Провер.		Гончаренко				и	9,7	1:10
Т. контр.		Севрюков				Лист	Листов 1	
Нач. отд		Коверченко			Лист Б ПН-4 ГОСТ 19903-74 / В Ст3-I ГОСТ 14637-79	Госстрой СССР Харьковский Сантехпроект		
Н. контр		Севрюков						
Утв.								

Формат А4

615М 027.006

Rz320

Развертка

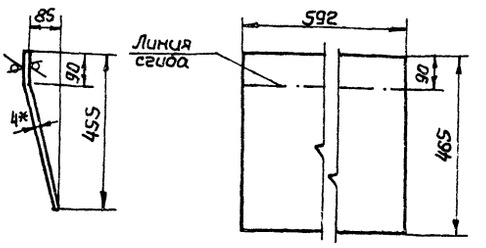

1. Предельные отклонения размеров $\pm \frac{IT16}{2}$

2*. Размер для справки.

Изм	Лист	№ докум.	Подп.	Дата	615М 027.006			
Разраб		Извекова			Стенка	Лит	Масса	Масшт
Провер		Гончаренко				и	8,6	1:10
Т. контр.		Севрюков				Лист	Листов 1	
Нач. отд		Коверченко			Лист Б-ПН-4 ГОСТ 19903-74 / В СТ3-I ГОСТ 14637-79	Госстрой СССР Харьковский Сантехпроект		
Н. контр.		Севрюков						
Утв.								

Формат А4

Форм	Зона	Поз	Обозначение	Наименование	Кол	Примеч.
				Документация		
А2			615М 027.000 СБ	Сборочный чертеж		
				Детали		
Б4		1	615М 027.001	Балка		
				Уголок Б-63×63×6 ГОСТ 8509-72 / В Ст3-I ГОСТ 535-79		
				ℓ=726	2	4,15кг
Б4		2	615М 027.002	Балка		
				Уголок Б-63×63×6 ГОСТ 8509-72 / В Ст3-I ГОСТ 535-79		
				ℓ=600	2	3,4кг
Б4		3	615М 027.003	Балка		
				Уголок Б-50×50×5 ГОСТ 8509-72 / В Ст3-I ГОСТ 535-79		
				ℓ=870	2	3,3кг
Б4		4	615М 027.004	Балка		
				Уголок Б-50×50×5 ГОСТ 8509-72 / В Ст3-I ГОСТ 535-79		
				ℓ=600	2	2,3кг
А4		5	615М 027.005	Стенка	2	
А4		6	615М 027.006	Стенка	2	
				Материалы		
				Металл наплавленный		0,6кг
				9747/14		

Изм	Лист	№ докум.	Подп.	Дата	615М 027.000			
Разраб		Извекова			Воронка тип I.	Лит	Лист	Листов
Провер		Гончаренко				и		1
Нач. отд		Коверченко				Госстрой СССР Харьковский Сантехпроект		
Н. контр		Севрюков						
Утв.								

Формат А4

Форм.	Зона	Поз.	Обозначение	Наименование	Кол	Примеч
				Документация		
А3			615М 028.000 СБ	Сборочный чертеж		
				Детали		
Б4		1	615М 028.001	Балка		
				Уголок Б63×63×6 ГОСТ 8509-72 / В Ст3-I ГОСТ 535-79		
				ℓ=1236	2	7,05кг
Б4		2	615М 028.002	Балка		
				Уголок Б63×63×6 ГОСТ 8509-72 / В Ст3-I ГОСТ 535-79		
				ℓ=1260	2	7,2кг
А4		3	615М 028.003	Стенка	2	
А4		4	615М 028.004	Стенка	2	
Б4		5	615М 028.005	Планка		
				Лист Б-ПН-4 ГОСТ 19903-74 / В Ст3-I ГОСТ 535-79		
				142×1400	2	6,2кг
Б4		6	615М 028.006	Планка		
				Лист БПН-4 ГОСТ 19903-74 / В Ст3-I ГОСТ 535-79		
				142×1265	2	5,6кг
Б4		7	615М 028.007	Планка		
				Лист Б-ПН-4 ГОСТ 19903-74 / В Ст3-I ГОСТ 535-79		
				250×540	1	12,0кг
				Материалы		
				Металл наплавленный		1,1кг

Изм	Лист	№ докум.	Подп.	Дата	615М 028.000			
Разраб		Извекова			Воронка тип II.	Лит	Лист	Листов
Провер		Гончаренко				и		1
Нач. отд		Коверченко				Госстрой СССР Харьковский Сантехпроект		
Н. контр		Севрюков						
Утв								

Формат А4

615М027.000 СБ

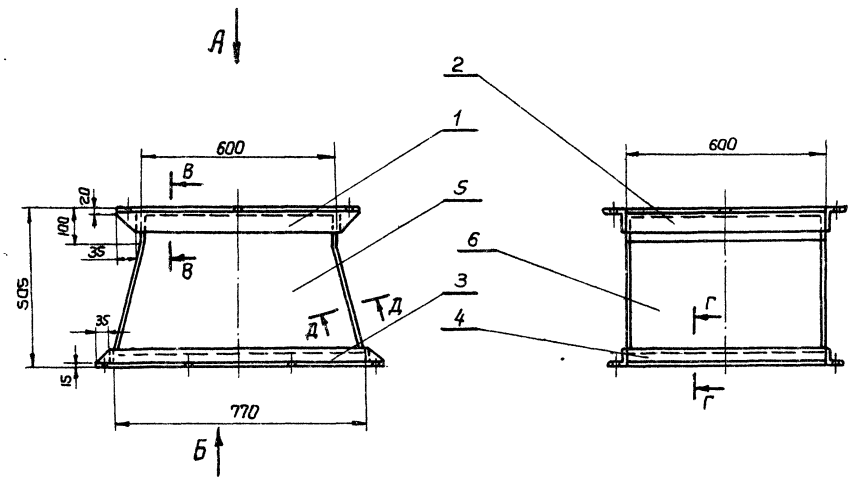

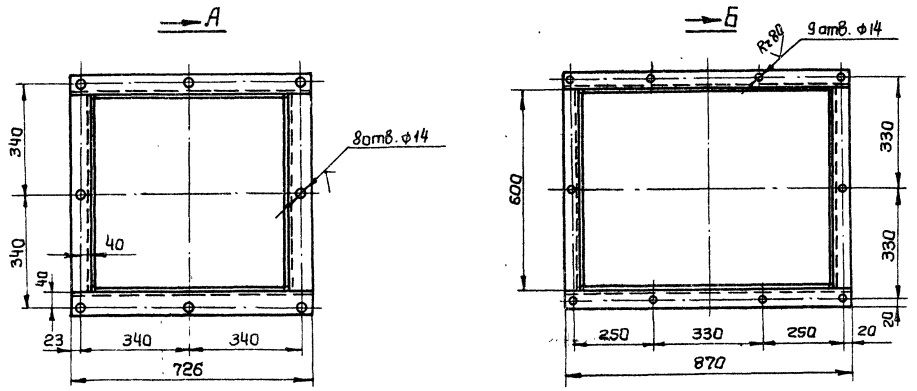

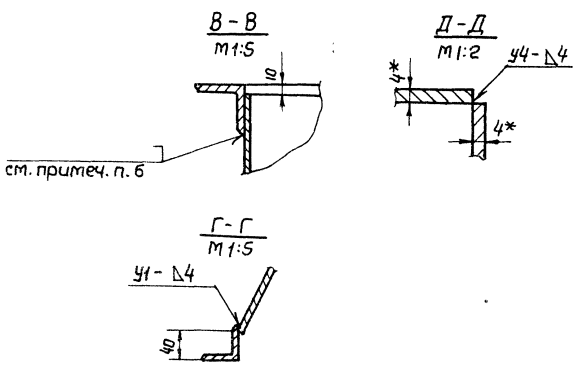

1.* Размеры для справок
2. Предельные отклонения размеров $\pm\frac{IT16}{2}$.
3. Кромки реза $\overset{R_z 320}{\vee}$, отверстия - $\overset{R_z 80}{\vee}$, остальное - $\vee$
4. Сварные швы по ГОСТ 5264-80 по контуру прилегания деталей
5. Электроды типа Э-42 ГОСТ 9467-75.
6. Верхний фланец поз. 1; 2 приваривать при монтаже воронки в приемном устройстве.

Типовой проект 903-1-241.87

Инв. № подл.	Подп. и дата	Взам. инв. №	Инв. № дубл.	Подп. и дата

9747/14

					615М027.000 СБ			
Изм	Лист	№ докум.	Подп.	Дата	Воронка тип I Сборочный чертеж	Лит	Масса	Масшт.
Разраб		Извекова				И	63,5	1:10
Провер		Гончаренко				Лист	Листов 1	
Т.контр		Севрюков				Госстрой СССР Харьковский Сантехпроект		
Нач отд		Коверченко						
Н.контр		Севрюков						
Утв.								

Формат А2

615М028.003

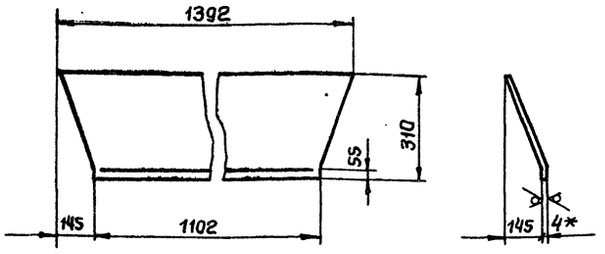

1. Длина развернутай детали 348мм.
2. Предельные отклонения размеров $\pm \frac{IT16}{2}$.
3* Размер для справки.

Изм	Лист	№ докум.	Подп.	Дата
Разраб		Извекова		
Провер.		Ганчаренко		
Т. контр		Севрюков		
Нач. отд		Каверченко		
Н. контр		Севрюков		
Утв				

615М028.003

Стенка

Лит	Масса	Масшт
и	13,6	1:10

Лист | Листов 1

Лист 6-ПН-4 ГОСТ 19903-74 ВСт3-I ГОСТ 14637-79

Госстрой СССР Харьковский Сантехпроект

Формат А4

615М028.004

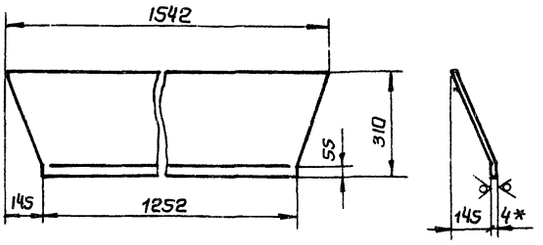

1. Длина развернутай детали - 348мм.
2. Предельные отклонения размеров $\pm \frac{IT16}{2}$.
3*Размер для справки.

Изм	Лист	№ докум.	Подп.	Дата
Разраб		Извекова		
Провер.		Ганчаренко		
Т. контр		Севрюков		
Нач. отд.		Каверченко		
Н. контр.		Севрюков		
Утв				

615М028.004

Стенка

Лит	Масса	Масшт
и	15.3	1:10

Лист | Листов 1

Лист 6-ПН-4 ГОСТ 19903-74 ВСт3-I ГОСТ 14637-79

Госстрой СССР Харьковский Сантехпроект

Формат А4

Альбом XIV

Типовой проект 903-1-241.87

615М028.000 СБ

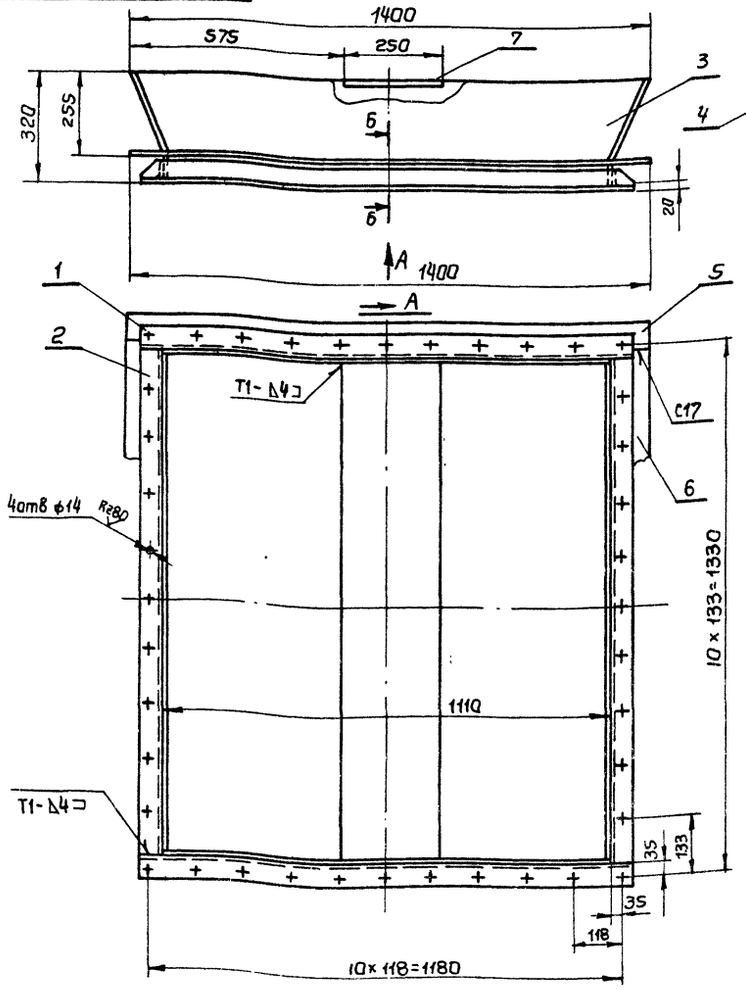

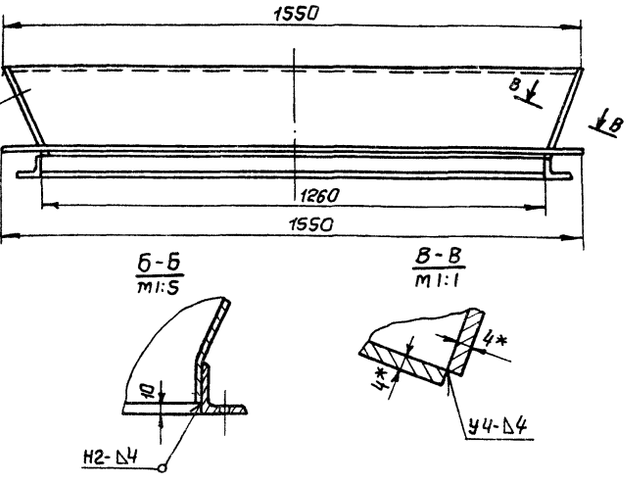

1* Размеры для справок
2. Предельные отклонения размеров $\pm \frac{IT16}{2}$.
3. Кромки реза деталей Б4-$\nabla^{R_z 320}$, остальное-∇
4. Сварные швы по ГОСТ 5264-80. Электроды Э-42 ГОСТ 9467-75

9747/14

Изм	Лист	№ докум.	Подп.	Дата
Разраб		Извекова		
Провер.		Ганчаренко		
Т. контр		Севрюков		
Нач. отд		Каверченко		
Н. контр		Севрюков		
Утв.				

615М028.000 СБ

Воронка тип II. Сборочный чертеж

Лит	Масса	Масшт
и	123,0	1:10

Лист | Листов 1

Госстрой СССР Харьковский Сантехпроект

Формат А3

Инв. № подл. | Подп. и дата | Взам. инв. № | Инв. № дубл. | Подп. и дата

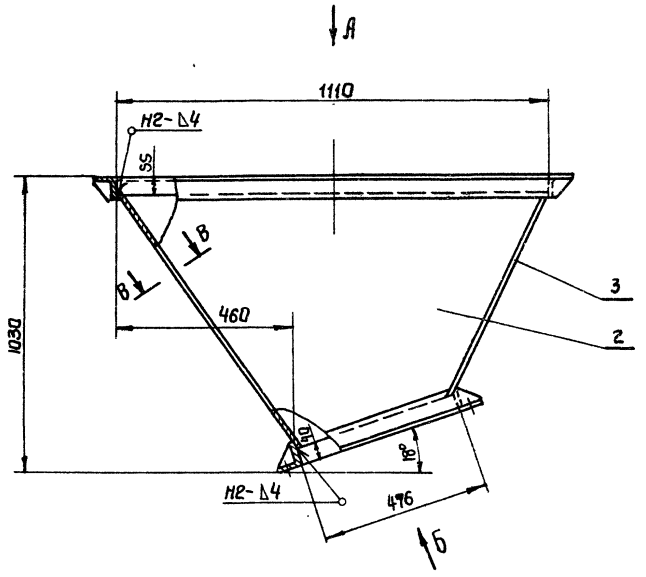

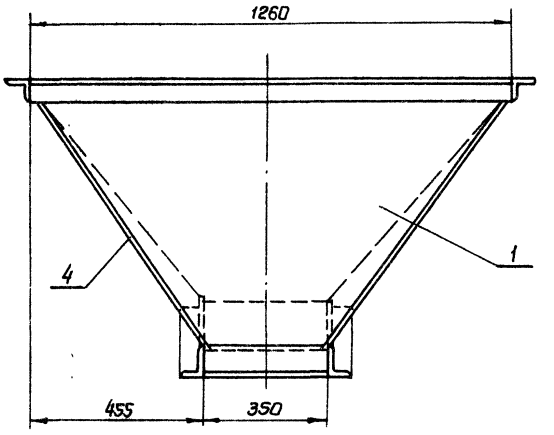

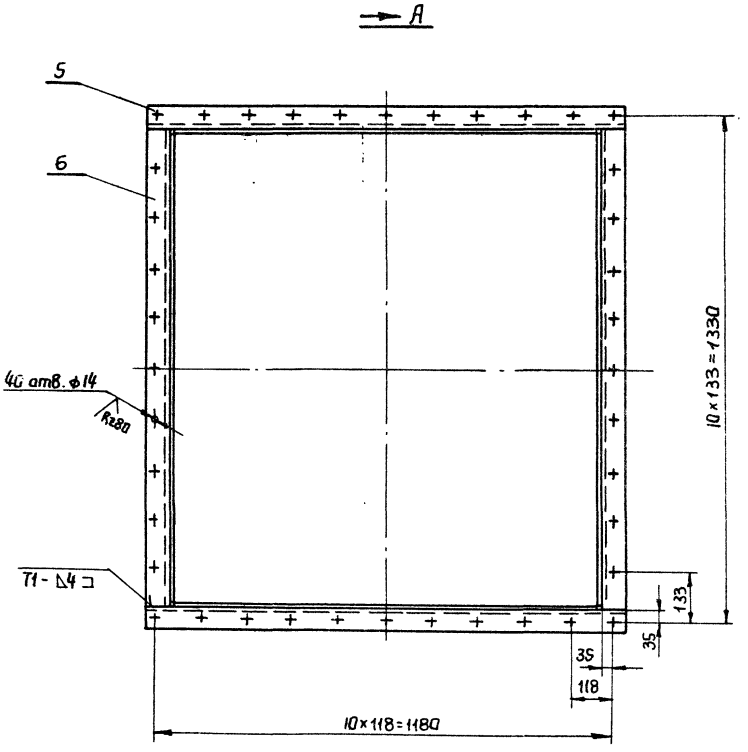

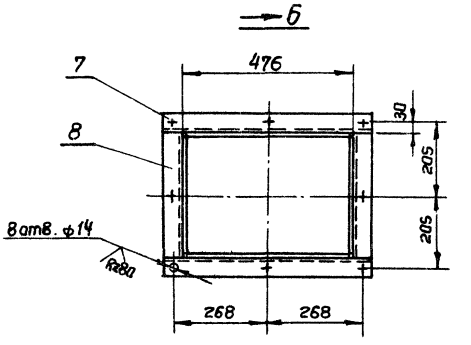

В - В
М 1:1

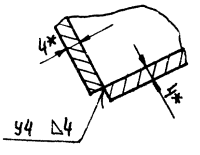

1. Предельные отклонения размеров $\pm \frac{IT16}{2}$
2. Кромки реза деталей Б4-$\overset{R320}{V}$, остальное ∀.
3. Сварные швы по ГОСТ 5264-80. Электроды Э-42 ГОСТ 9467-75
4*. Размеры для справки.
5. Боковины (поз. 2,4) подогнуть по месту

9747/14

					615М029.000 СБ		
Изм.	Лист	№ докум.	Подп.	Дата	Воронка тип III	Лит	Масса	Масшт
Разраб		Извекова				И	121.0	1:10
Провер		Гончаренко						
Т.контр		Севрюков			Сборочный чертеж	Лист	Листов 1	
Нач.отд		Коверченко				Госстрой СССР харьковский Сантехпроект		
Н.контр		Севрюков						
Утв								

Формат А2

Типовой проект 903-1-241.87

Инв. № подл. | Подп. и дата | Взам. инв. № | Инв. № дубл. | Подп. и дата

Поз.	Обозначение	Наименование	Кол.	Примеч.
		Документация		
А2	615М 029.000 СБ	Сборочный чертеж		
		Детали		
А4	1 615М 029.001	Стенка	1	
А4	2 615М 029.002	Боковина	1	
А4	3 615М 029.003	Стенка	1	
А4	4 615М 029.004	Боковина	1	
Б4	5 615М 029.005	Балка		
		Уголок Б-63×63×6 ГОСТ 8509-72		
		ВСт3-I ГОСТ 535-79		
		ℓ=1236	2	7.05кг
Б4	6 615М 029.006	Балка		
		Уголок Б-63×63×6 ГОСТ 8509-72		
		ВСт3-I ГОСТ 535-79		
		ℓ=1260	2	7.2кг
Б4	7 615М 029.007	Балка		
		Уголок Б-50×50×5 ГОСТ 8509-72		
		ВСт3-I ГОСТ 535-79		
		ℓ=576	2	2,17кг
Б4	8 615М 029.008	Балка		
		Уголок Б-50×50×5 ГОСТ 8509-72		
		ВСт3-I ГОСТ 535-79		
		ℓ=350	2	1,3кг
		Материалы		
		Металл наплавленный		0.8кг

Изм.	Лист	N докум.	Подп.	Дата
Разраб.		Извекова		
Провер.		Ганчаренко		
Нач.отд.		Каверченко		
Н.контр.		Севрюков		
Утв.				

615М 029.000

Воронка тип III

Лит	Лист	Листов
и		1

Госстрой СССР Харьковский Сантехпроект

Формат А4

615М 029.001

Rz320 √(√)

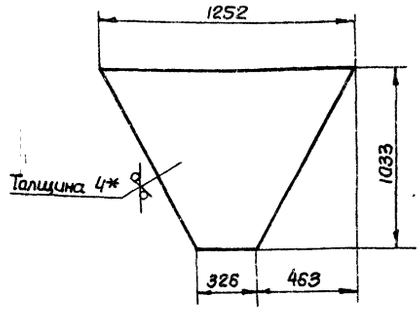

1. Предельные отклонения размеров $\pm \frac{IT16}{2}$.
2*. Размер для справки.

Изм.	Лист	N докум.	Подп.	Дата
Разраб.		Извекова		
Провер.		Ганчаренко		
Т.контр.		Севрюков		
Нач.отд.		Каверченко		
Н.контр.		Севрюков		
Утв.				

615М 029.001

Стенка

Лит	Масса	Масштаб
и	25,6	1:20

Лист | Листов 1

Лист 6-ПН-4 ГОСТ 19903-74 ВСт3-1 ГОСТ 14637-79

Госстрой СССР Харьковский Сантехпроект

Формат А4

615М 029.002

Rz320 √(√)

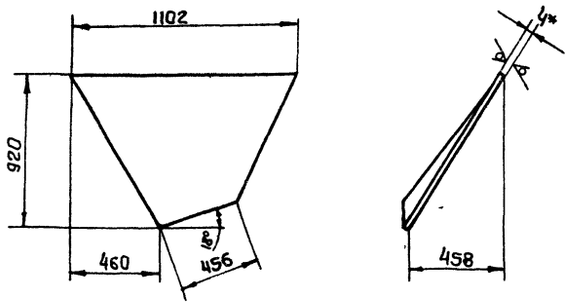

1. Предельные отклонения размеров $\pm \frac{IT16}{2}$.
2*. Размер для справки.

Изм.	Лист	N докум.	Подп.	Дата
Разраб.		Извекова		
Провер.		Ганчаренко		
Т.контр.		Севрюков		
Нач.отд.		Каверченко		
Н.контр.		Севрюков		
Утв.				

615М 029.002

Боковина

Лит	Масса	Масштаб
и	20.0	1:20

Лист | Листов 1

Лист 6-ПН-4 ГОСТ 19903-74 ВСт3-1 ГОСТ 14637-79

Госстрой СССР Харьковский Сантехпроект

Формат А4

615М 029.003

Rz320 √(√)

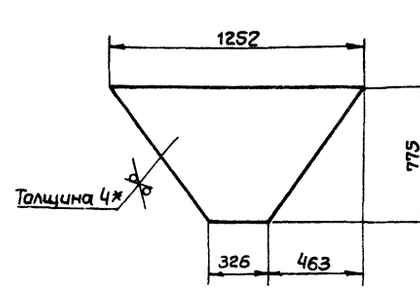

1. Предельные отклонения размеров $\pm \frac{IT16}{2}$.
2*. Размер для справки.

9747/14

Изм.	Лист	N докум.	Подп.	Дата
Разраб.		Извекова		
Провер.		Ганчаренко		
Т.контр.		Севрюков		
Нач.отд.		Каверченко		
Н.контр.		Севрюков		
Утв.				

615М 029.003

Стенка

Лит	Масса	Масштаб
и	19.2	1:20

Лист | Листов 1

Лист 6-ПН-4 ГОСТ 19903-74 ВСт3-1 ГОСТ 14637-79

Госстрой СССР Харьковский Сантехпроект

Формат А4

Типовой проект 903-1-241.87

Инв. N подл. | Подп. и дата | Взам. инв. N | Инв. N дубл. | Подп. и дата

Поз.	Обозначение	Наименование	Кол.	Примеч.
		Документация		
А3	615М 030.000СБ	Сборочный чертеж		
		Детали		
А4	1	615М 030.001 Стенка	2	
А4	2	615М 030.002 Боковина	2	
Б4	3	615М 030.003 Планка		
		Полоса 6×70 ГОСТ 103-76 Вст3-I ГОСТ 535-79		
		ℓ=600	2	2,0кг
Б4	4	615М 030.004 Планка		
		Полоса 6×70 ГОСТ 103-76 Вст3-I ГОСТ 535-79		
		ℓ=660	2	2,2кг
Б4	5	615М 030.005 Балка		
		Уголок Б-63×63×6 ГОСТ 8509-72 Вст3-I ГОСТ 535-79		
		ℓ=726	2	4,15кг
Б4	6	615М 030.006 Балка		
		Уголок Б-63×63×6 ГОСТ 8509-72 Вст3-I ГОСТ 535-79		
		ℓ=600	2	3,4кг
		Материалы		
		Металл наплавленный		0,3кг

Изм.	Лист	№ докум.	Подп.	Дата
Разраб.		Узбекова		
Провер.		Ганчаренко		
Нач. отд		Коверченко		
Н. контр.		Севрюков		
Утв.				

615М 030.000

Воронка тип IV

Лит.	Лист	Листов
		1

Госстрой СССР Харьковский Сантехпроект

Формат А4

Подп. и дата | Инв. N подл. | Взам. инв. N | Инв. N дубл. | Подп. и дата

615М 029.004

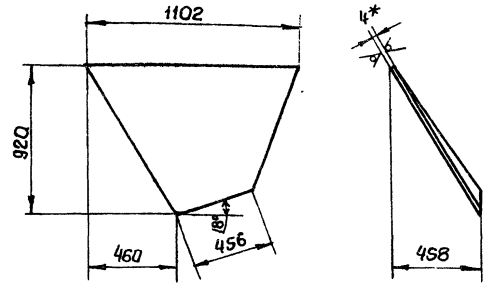

1. Предельные отклонения размеров $\pm \frac{IT16}{2}$
2. *Размер для справки

Изм.	Лист	№ докум.	Подп.	Дата
Разраб.		Узбекова		
Провер.		Ганчаренко		
Т. контр.		Севрюков		
Нач. отд		Коверченко		
Н. контр.		Севрюков		
Утв.				

615М 029.004

Боковина

Лит.	Масса	Масшт.
У	20,0	1:20

Лист	Листов 1

Лист: Б-ПИ-4 ГОСТ 19903-74 / Вст3-I ГОСТ 14637-79

Госстрой СССР Харьковский Сантехпроект

Формат А4

Альбом XIV

Типовой проект 903-1-241.87

615М 030.000СБ

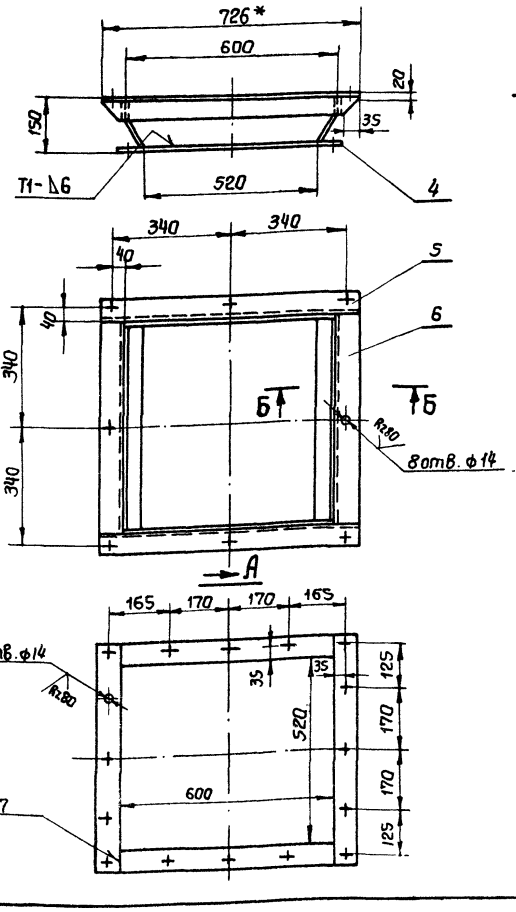

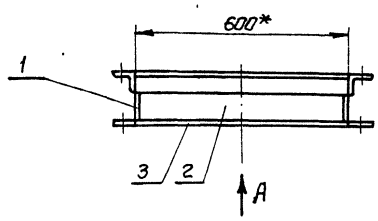

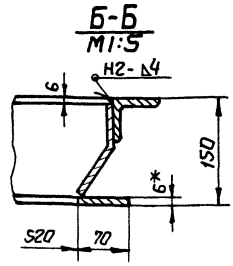

1. Предельные отклонения размеров $\pm \frac{IT16}{2}$
2. Обработка поверхностей реза деталей Б4 – Rz320, остальное ∀
3. Сварные швы по ГОСТ 5264-80. Электроды Э-42 ГОСТ 9467-75
4* Размеры для справки.

9747/14

Изм.	Лист	№ докум.	Подп.	Дата
Разраб.		Узбекова		
Провер.		Ганчаренко		
Т. контр.		Севрюков		
Нач. отд		Коверченко		
Н. контр.		Севрюков		
Утв.				

615М 030.000СБ

Воронка тип IV
Сборочный чертеж

Лит.	Масса	Масшт.
У	34,0	1:10

Лист	Листов 1

Госстрой СССР Харьковский Сантехпроект

Формат А3

Инв. N подл. | Подп. и дата | Инв. N дубл. | Взам. инв. N | Подп. и дата

615М 030.001

Rz320

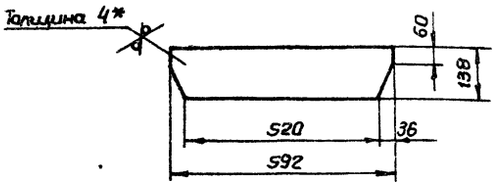

1. Предельные отклонения размеров $\pm \frac{IT16}{2}$
2*. Размер для справки.

Изм.	Лист	N докум.	Подп.	Дата	615М 030.001			
Разраб.		Извекова			Стенка	Лит	Масса	Масшт
Провер.		Ганчаренко				У	2,4	1:10
Т. контр.		Севрюков				Лист	Листов 1	
Нач. отд.		Коверченко			Лист 5-ПН-Ч ГОСТ 19903-74 / ВСт3-I ГОСТ 14637-79	Госстрой СССР Харьковский Сантехпроект		
Н. контр.		Севрюков						
Утв.								

Формат А4

615М 030.002

Rz320

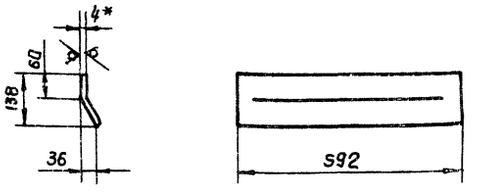

1. Длина развернутой детали 145
2. Предельные отклонения размеров $\pm \frac{IT16}{2}$.
3*. Размер для справки.

Изм.	Лист	N докум.	Подп.	Дата	615М 030.002			
Разраб.		Извекова			Боковина	Лит	Масса	Масшт
Провер.		Ганчаренко				У	2,7	1:10
Т. контр.		Севрюков				Лист	Листов 1	
Нач. отд.		Коверченко			Лист 5-ПН-Ч ГОСТ 19903-74 / ВСт3-I ГОСТ 14637-79	Госстрой СССР Харьковский Сантехпроект		
Н. контр.		Севрюков						
Утв.								

Формат А4

Альбом XIV
Типовой проект 903-1-241.87

Форм.	Зона	Поз	Обозначение	Наименование	Кол	Прим.
				Документация		
А3			615М 031.000 СБ	Сборочный чертеж		
				Сборочные единицы		
А4		1	614И 056.260	Дверца	1	Смотри альбом XI
				Детали		
Б4		2	615М 031.001	Балка		
				Уголок Б-50х50х5 ГОСТ 8509-72 / ВСт3-I ГОСТ 535-79		
				ℓ=1280	2	4,8 кг
Б4		3	615М 031.002	Балка		
				Уголок Б-50х50х5 ГОСТ 8509-72 / ВСт3-I ГОСТ 535-79		
				ℓ=500	2	1,9 кг
М4		4	615М 031.003	Боковина	1	
М4		5	615М 031.004	Стенка	2	
М4		6	615М 031.005	Стенка	1	
				Материалы		
				Металл наплавленный		1,1 кг

Изм.	Лист	N докум.	Подп.	Дата	615М 031.000			
Разраб.		Извекова			Ванна тип V	Лит	Лист	Листов
Провер.		Ганчаренко				У		1
Нач. отд.		Коверченко				Госстрой СССР Харьковский Сантехпроект		
Н. контр.		Севрюков						
Утв.								

Формат А4

615М 031.003

Rz320

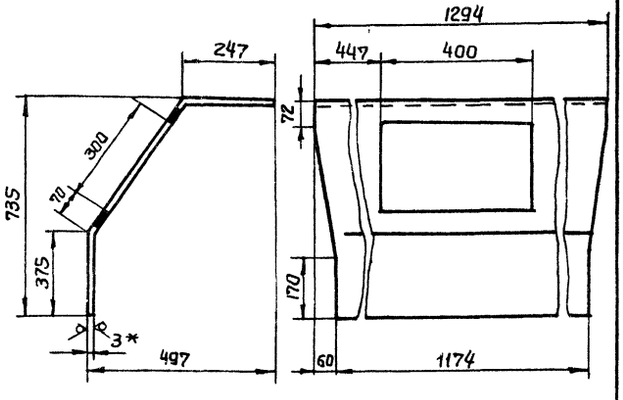

1. Длина развернутой детали - 1065
2. Предельные отклонения размеров $\pm \frac{IT16}{2}$.
3*. Размер для справки.

9747/14

Изм.	Лист	N докум.	Подп.	Дата	615М 031.003			
Разраб.		Извекова			Боковина	Лит	Масса	Масшт
Провер.		Ганчаренко				У	28,0	1:10
Т. контр.		Севрюков				Лист	Листов 1	
Нач. отд.		Коверченко			Лист 5-ПН-3 ГОСТ 19903-74 / ВСт3-I ГОСТ 5523-70	Госстрой СССР Харьковский Сантехпроект		
Н. контр.		Севрюков						
Утв.								

Формат А4

615М 031.000СБ

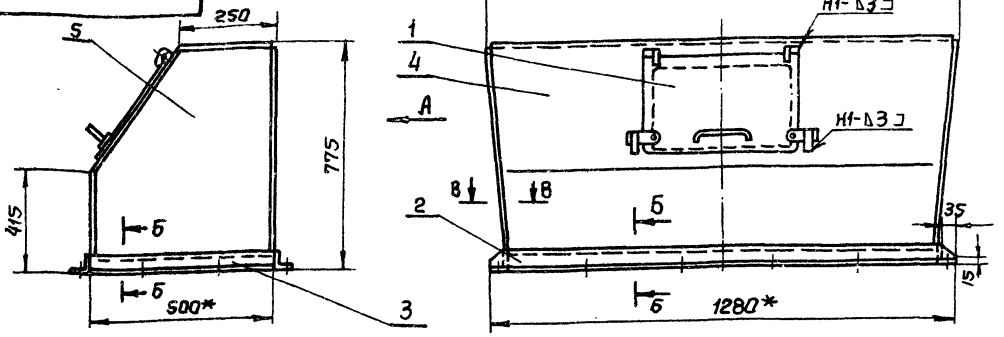

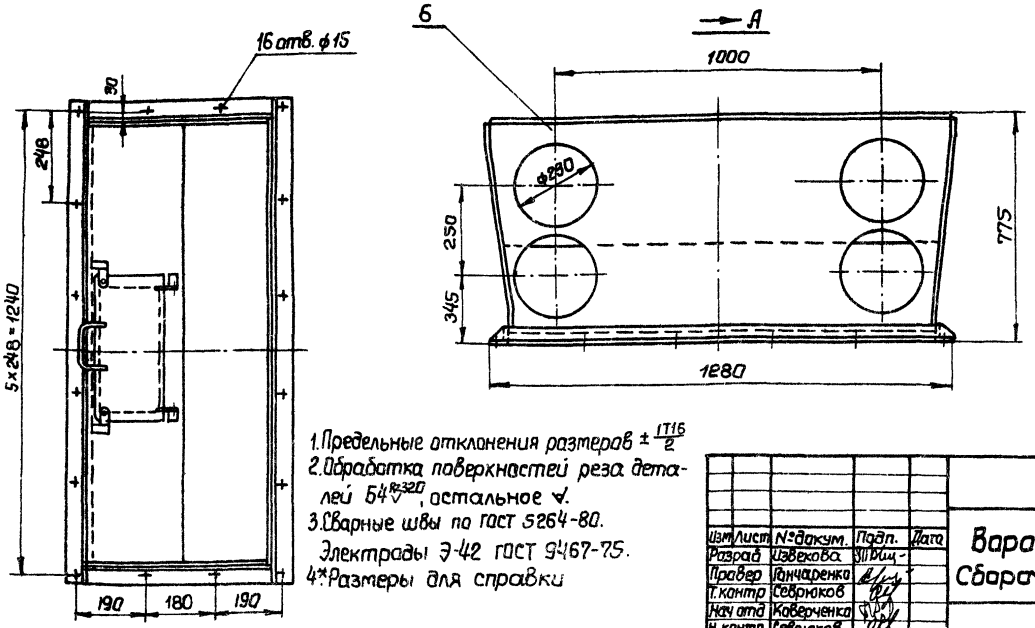

1. Предельные отклонения размеров $\pm \frac{IT16}{2}$
2. Обработка поверхностей реза деталей Б4 Rz320, остальное ∀.
3. Сварные швы по ГОСТ 5264-80.
   Электроды Э-42 ГОСТ 9467-75.
4*. Размеры для справки

Изм.	Лист	№ докум.	Подп.	Дата
Разраб.		Извекова		
Провер.		Ганчаренко		
Т. контр.		Севрюков		
Нач. отд.		Коверченко		
Н. контр.		Севрюков		
Утв.				

Баранка тип V
Сборочный чертеж

Лит.	Масса	Масштаб
У	78,2	1:10

Лист | Листов 1

Госстрой СССР Харьковский Сантехпроект

Формат А3

615М 031.004

Rz320 ∀(∀)

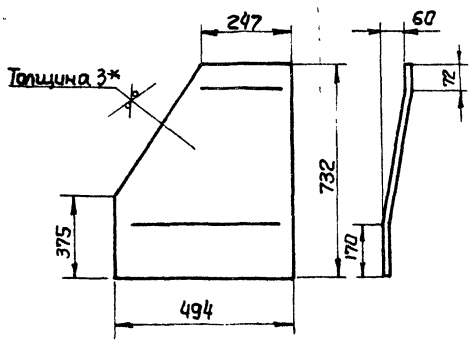

1. Длина развернутой детали 735мм.
2. Предельные отклонения размеров $\pm \frac{IT16}{2}$.
3*. Размер для справки.

Изм.	Лист	№ докум.	Подп.	Дата
Разраб.		Извекова		
Провер.		Ганчаренко		
Т. контр.		Севрюков		
Нач. отд.		Коверченко		
Н. контр.		Севрюков		
Утв.				

Стенка

Лит.	Масса	Масштаб
У	7,4	1:10

Лист | Листов 1

Лист 5-ПН-3 ГОСТ 19903-74 / В Ст 3-I ГОСТ 16523-70

Госстрой СССР Харьковский Сантехпроект

Формат А4

615М 031.005

Rz320 ∀(∀)

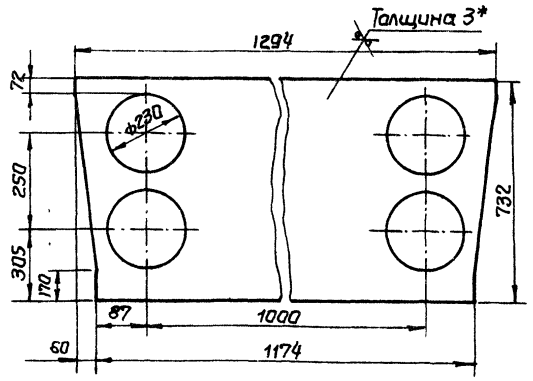

1. Предельные отклонения размеров $\pm \frac{IT16}{2}$
2*. Размер для справки.

9747/14

Изм.	Лист	№ докум.	Подп.	Дата
Разраб.		Извекова		
Провер.		Ганчаренко		
Т. контр.		Севрюков		
Нач. отд.		Коверченко		
Н. контр.		Севрюков		
Утв.				

Стенка

Лит.	Масса	Масштаб
У	15,6	1:10

Лист | Листов 1

Лист 5-ПН-3 ГОСТ 19903-74 / В Ст 3-I ГОСТ 16523-70

Госстрой СССР Харьковский Сантехпроект

Формат А4

Альбом XIV

Типовой проект 903-1-241.87

Инв. № подл. | Подп. и дата | Взам. инв. № | Инв. № дубл. | Подп. и дата

Поз.	Обозначение	Наименование	Кол.	Примеч.
		Документация		
А3	615М 032.000 СБ	Сборочный чертеж		
		Детали		
А4	1 615М 032.001	Стенка	1	
А4	2 615М 032.002	Стенка	1	
А4	3 615М 032.003	Боковина	1	
А4	4 615М 032.004	Боковина	1	
Б4	5 615М 032.005	Балка		
		Уголок Б-50×50×5 ГОСТ 8509-72 Ст3-I ГОСТ 535-79		
		ℓ=350	2	1,3кг
Б4	6 615М 032.006	Балка		
		Уголок Б-50×50×5 ГОСТ 8509-72 Ст3-I ГОСТ 535-79		
		ℓ=576	2	2,17кг
Б4	7 615М 032.007	Балка		
		Уголок Б-50×50×5 ГОСТ 8509-72 Ст3-I ГОСТ 535-79		
		ℓ=1280	2	4,8 кг
Б4	8 615М 032.008	Балка		
		Уголок Б-50×50×5 ГОСТ 8509-72 Ст3-I ГОСТ 535-79		
		ℓ=500	2	1,9кг
		Материалы		
		Металл наплавленный		0,7кг

Изм.	Лист	N докум.	Подп.	Дата
Разраб.		Извекова		
Провер.		Гончаренко		
Нач. отд.		Коверченко		
Н. контр.		Севрюков		
Утв.				

615М 032.000

Ванна тип VI

Лит.	Лист	Листов
У		1

Госстрой СССР Харьковский Сантехпроект

Формат А4

Инв. № подл. | Подп. и дата | Взам. инв. № | Инв. № дубл. | Подп. и дата

615М 032.001

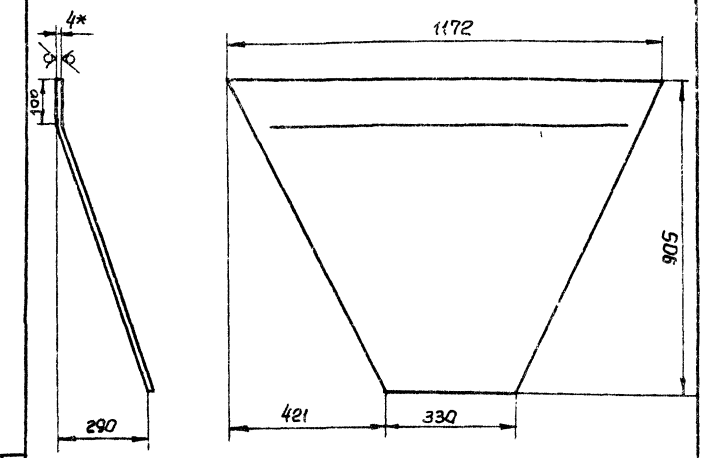

1. Длина развернутой детали 955мм
2. Предельные отклонения размеров $\pm \frac{IT16}{2}$
3. *Размер для справки.

Изм.	Лист	N докум.	Подп.	Дата
Разраб.		Извекова		
Провер.		Гончаренко		
Т. контр.		Севрюков		
Нач. отд.		Коверченко		
Н. контр.		Севрюков		
Утв.				

615М 032.001

Стенка

Лит.	Масса	Масштаб
У	21,2	1:10

Лист | Листов 1

Лист Б-ПН-4 ГОСТ 19903-74 / Ст3-I ГОСТ 14637-79

Госстрой СССР Харьковский Сантехпроект

Формат А4

Альбом XIV

Типовой проект 903-1-241.87

615М 032.000 СБ

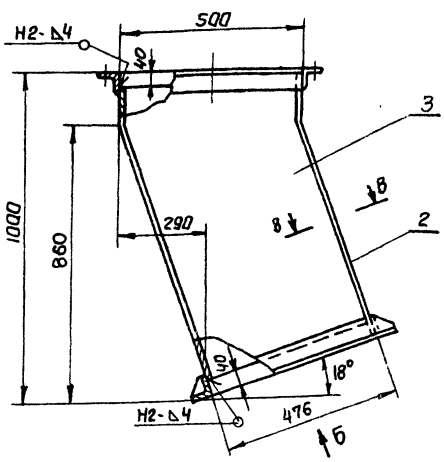

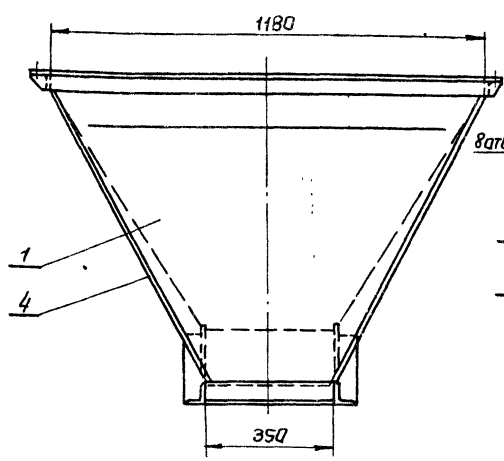

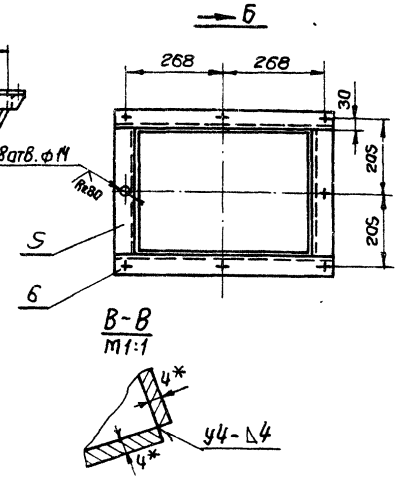

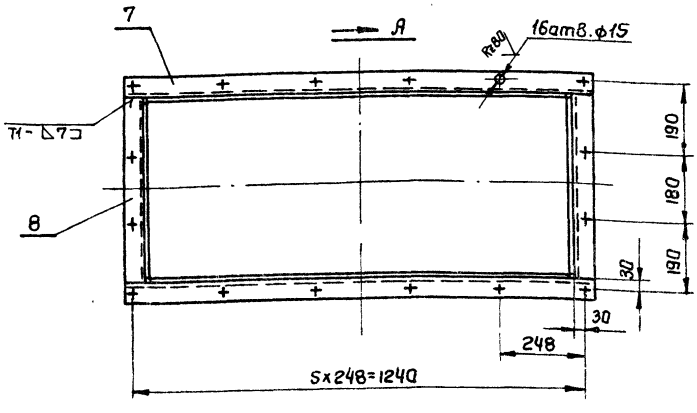

1. Предельные отклонения размеров $\pm \frac{IT16}{2}$
2. Обработка поверхностей реза деталей Б4-∇^{Rz320}, остальное -∇.
3. Сварные швы по ГОСТ 5264-80. Электроды Э42 ГОСТ 9467-75.
4. *Размеры для справки.
5. Боковины (поз. 3,4) подогнуть по месту.

9747/14

Изм.	Лист	N докум.	Подп.	Дата
Разраб.		Извекова		
Провер.		Гончаренко		
Т. контр.		Севрюков		
Нач. отд.		Коверченко		
Н. контр.		Севрюков		
Утв.				

615М 032.000 СБ

Ванна тип VI

Сборочный чертеж

Лит.	Масса	Масштаб
У	87,0	1:10

Лист | Листов 1

Госстрой СССР Харьковский Сантехпроект

Формат А3

Инв. № подл. | Подп. и дата | Инв. № дубл. | Взам. инв. № | Подп. и дата

615М 032.002

Rz320 (✓)

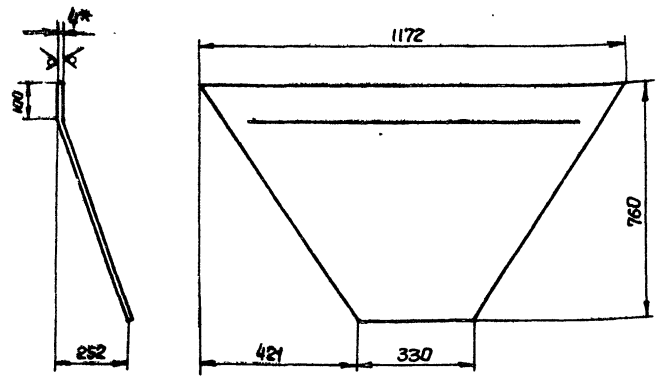

1. Длина развернутой детали - 798 мм
2. Предельные отклонения размеров $\pm \frac{IT16}{2}$.
3.* Размер для справки.

Изм.	Лист	N докум.	Подп.	Дата
Разраб.		Извекова		
Провер.		Ганчаренко		
Т.контр		Севрюков		
Нач. отд		Коверченко		
Н. контр		Севрюков		
Утв.				

Стенка

Лит.	Масса	Масшт
и	16.4	1:10
Лист	Листов 1	

Лист 6-ЛН-4 ГОСТ 19903-74
ВСт3-I ГОСТ 14637-79

Госстрой СССР Харьковский Сантехпроект

615М 032.002

Формат А4

615М 032.003

Rz320 (✓)

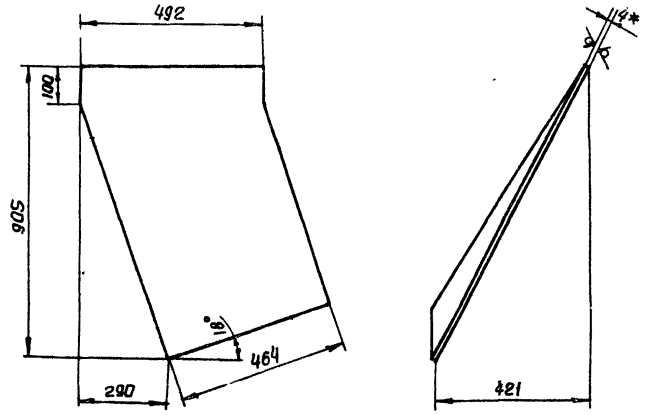

1. Предельные отклонения размеров $\pm \frac{IT16}{2}$.
2.* Размер для справки.

Изм.	Лист	№ докум.	Подп.	Дата
Разраб		Извекова		
Провер		Ганчаренко		
Т. контр		Севрюков		
Нач. отд		Коверченко		
Н. контр		Севрюков		
Утв.				

Бакавина

Лит	Масса	Масшт
и	14.2	1:10
Лист	Листов 1	

Лист 6-ЛН-4 ГОСТ 19903-74
ВСт3-I ГОСТ 14637-79

Госстрой СССР Харьковский Сантехпроект

615М 032.003

Формат А4

615М 032.004

Rz320 (✓)

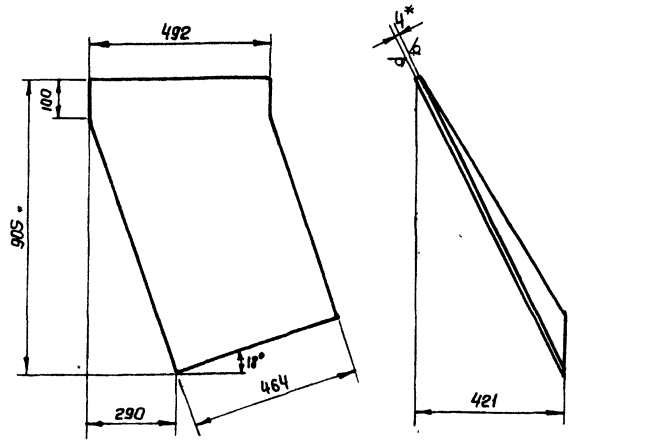

1. Предельные отклонения размеров $\pm \frac{IT16}{2}$.
2.* Размер для справки

Изм.	Лист	№ докум.	Подп.	Дата
Разраб		Извекова		
Провер		Ганчаренко		
Т. контр		Севрюков		
Нач. отд		Коверченко		
Н. контр		Севрюков		
Утв.				

Бакавина

Лит	Масса	Масшт
и	14.2	1:10
Лист	Листов 1	

Лист 6-ЛН-4 ГОСТ 19903-74
ВСт3-I ГОСТ 14637-79

Госстрой СССР Харьковский Сантехпроект

615М 032.004

Формат А4

Формат	Зона	Поз.	Обозначение	Наименование	Кол.	Примеч.
				Документация		
А3			63Ж098.000 СБ	Сборочный чертеж		
				Сборочные единицы		
А4		1	63Ж 098.010	Рама	1	
А4		2	63Ж 098.020	Затвор	1	

9747/14

Изм.	Лист	N докум.	Подп.	Дат
Разраб		Извекова		
Провер		Ганчаренко		
Нач. отд		Коверченко		
Н. контр		Севрюков		
Утв.				

Затвор штыковой

63Ж 098.000

Лит	Лист	Листов
и		1

Госстрой СССР Харьковский Сантехпроект

Формат А4

Инв. N подл. | Подп. и дата | Взам. инв. N | Инв. N дубл. | Подп. и дата

БЗЖ 098.000 СБ

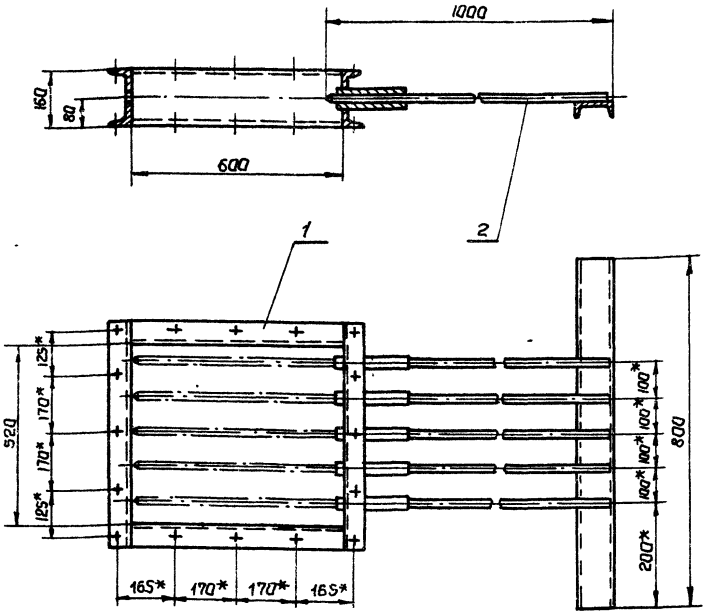

*Размеры для справки.

Изм	Лист	№ докум.	Подп.	Дата
Разраб		Извекова		
Провер		Гончаренко		
Т.контр		Севрюков		
Нач.отд		Коверченко		
Н.контр		Севрюков		
Утв.				

БЗЖ 098 000 СБ

Затвор штыковой. Сборочный чертеж.

Лит	Масса	Масшт.
И	87.0	1:10

Лист | Листов 1

Госстрой СССР Харьковский Сантехпроект

Формат А3

Альбом XIV

Типовой проект 903-1-241.87

Форм.	Зона	Поз	Обозначение	Наименование	Кол.	Примеч.
				Документация		
А4			БЗЖ 098.010СБ	Сборочный чертеж		
				Детали		
Б4		1	БЗЖ 098.001	Балка		
				Швеллер 16 ГОСТ 8240-72		
				В Ст 3-I ГОСТ 535-79		
				ℓ=600	2	8,5кг
Б4		2	БЗЖ 098.002	Балка		
				Швеллер 16 ГОСТ 8240-72		
				В Ст 3-I ГОСТ 535-79		
				ℓ=648	2	9,2кг
Б4		3	БЗЖ 098.003	Втулка		
				Труба 25х3,2 ГОСТ 3262-75		
				ℓ=200	5	0.48кг
				Материалы		
				Металл наплавленный		1.0кг

Изм	Лист	№ докум	Подп	Дата
Разраб		Извекова		
Провер		Гончаренко		
Нач отд		Коверченко		
Н контр		Севрюков		
Утв.				

БЗЖ 098.010

Рама

Лит	Лист	Листов
И		1

Госстрой СССР Харьковский Сантехпроект

Формат А4

Форм.	Зона	Поз	Обозначение	Наименование	Кол	Примеч
				Документация		
А4			БЗЖ 098.020 СБ	Сборочный чертеж		
				Детали		
Б4		1	БЗЖ098.004	Балка		
				Швеллер 10 ГОСТ 8240-72		
				В Ст 3-I ГОСТ 535-79		
				ℓ=800	1	6,9кг
Б4		2	БЗЖ098.005	Стержень		
				Круг В22 ГОСТ 2590-71		
				В Ст 3-I ГОСТ 535-79		
				ℓ=995	5	3,0кг
				Материалы		
				Металл наплавленный		0,3кг

9747/14

Изм	Лист	№ докум	Подп.	Дата
Разраб		Извекова		
Провер		Гончаренко		
Нач отд		Коверченко		
Н.контр		Севрюков		
Утв				

БЗЖ 098.020

Затвор

Лит	Лист	Листов
И		1

Госстрой СССР Харьковский Сантехпроект

Формат А4

Инв. № подл. | Подп. и дата | Взам. инв. N | Инв. № дубл. | Подп. и дата

615М 033.010СБ

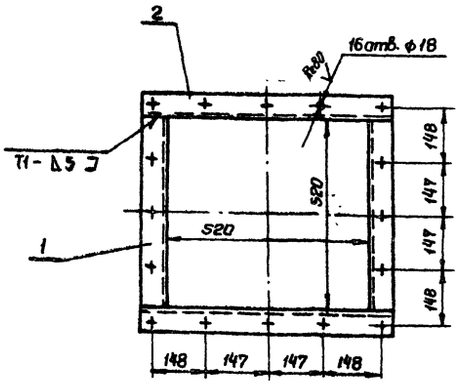

1. Предельные отклонения размеров $\pm\frac{IT16}{2}$.
2. Кромки реза деталей Б4 - $\overset{Rz320}{\nabla}$, остальное - ∀.
3. Сварку производить электродами Э-42 ГОСТ 9467-75

Изм.	Лист	N докум.	Подп.	Дата
Разраб.		Извекова		
Провер.		Ганчаренко		
Т. контр.		Севрюков		
Нач. отд.		Коверченко		
Н. контр.		Севрюков		
Утв.				

615М 033.010СБ

Фланец
Сборочный чертеж

Лит	Масса	Масшт.
У	11.3	1:10
Лист	Листов 1	

Госстрой СССР Харьковский Сантехпроект

Формат А4

Форм.	Зона	Поз.	Обозначение	Наименование	Кол.	Примеч.
				Документация		
А4			615М 033.010СБ	Сборочный чертеж		
				Детали		
Б4		1	615М 033.003	Балка		
				Уголок Б-63×63×5 ГОСТ 8509-72		
				Ст3 ГОСТ 535-79		
				ℓ=520	2	2,5 кг
Б4		2	615М 033.004	Балка		
				Уголок Б-63×63×5 ГОСТ 8509-72		
				Ст3 ГОСТ 535-79		
				ℓ=646	2	3,1 кг
				Материалы		
				Металл наплавленный		0,1 кг

Изм.	Лист	N докум.	Подп.	Дата
Разраб.		Извекова		
Пров.		Ганчаренко		
Нач. отд.		Коверченко		
Н. контр.		Севрюков		
Утв.				

615М 033.010

Фланец

Лит	Лист	Листов
У		1

Госстрой СССР Харьковский Сантехпроект

Формат А4

Альбом XIV
Типовой проект 903-1-241.87

63Ж 098.010 СБ

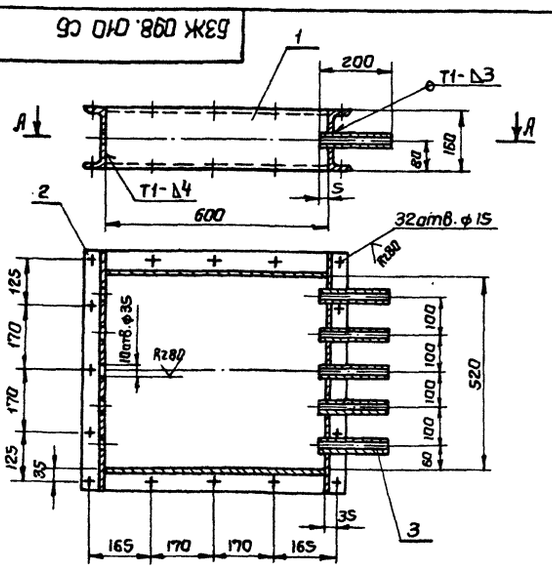

1. Предельные отклонения размеров $\pm\frac{IT16}{2}$.
2. Кромки реза - $\overset{Rz320}{\nabla}$, остальное - ∀.
3. Сварные швы по ГОСТ 5264-80.
Электроды Э-42 ГОСТ 9467-75.

Изм.	Лист	N докум.	Подп.	Дата
Разраб.		Извекова		
Провер.		Ганчаренко		
Т. контр.		Севрюков		
Нач. отд.		Коверченко		
Н. контр.		Севрюков		
Утв.				

63Ж 098.010СБ

Рама
Сборочный чертеж

Лит	Масса	Масшт.
У	65	1:10
Лист	Листов 1	

Госстрой СССР Харьковский Сантехпроект

Формат А4

63Ж 098.020 СБ

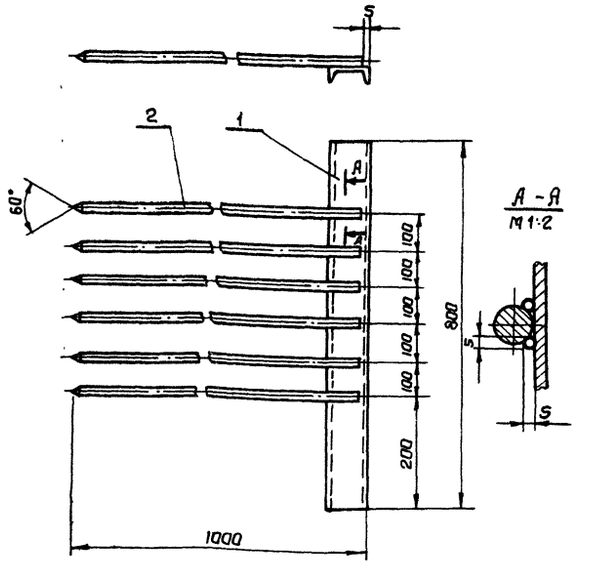

1. Кромки реза деталей Б4 - $\overset{Rz320}{\nabla}$, остальное - ∀.
2. Электроды Э-42 ГОСТ 9467-75.

9747/14

Изм.	Лист	№ докум.	Подп.	Дата
Разраб.		Извекова		
Провер.		Ганчаренко		
Т. контр.		Севрюков		
Нач. отд.		Коверченко		
Н. контр.		Севрюков		
Утв.				

63Ж 098.020СБ

Затвор
Сборочный чертеж

Лит	Масса	Масшт.
У	22,2	1:10
Лист	Листов 1	

Госстрой СССР Харьковский Сантехпроект

Формат А4

Формат	Зона	Поз.	Обозначение	Наименование	Кол.	Примеч.
				Документация		
А3			6128 336.000 СБ	Сборочный чертеж		
				Сборочные единицы		
А4		1	6128 336.010	Рама	1	
				Стандартные изделия		
		2		Болт М16×2.0.46 ГОСТ 7798-70	4	
		3		Гайка М16.5 ГОСТ 5915-70	4	
		4		Шайба 16.65Г ГОСТ 6402-70	4	
		5		Болт М8×20.46 ГОСТ 7798-70	20	
		6		Гайка М8.5 ГОСТ 5915-70	20	
		7		Шайба 8.65Г ГОСТ 6402-70	20	
		8		Болт М10×25.46 ГОСТ 7798-70	8	
		9		Гайка М10.5 ГОСТ 5915-70	8	
		10		Шайба 10.65Г ГОСТ 6402-70	8	
				Прочие изделия		
		11	ТУ36.1227-72	Подставка ДСС	3	
		12	ТУ36.1130-74	Рамка РПМ 66×26	7	

Инв. N подл. | Подп. и дата | Взам. инв. N | Инв. N дубл. | Подп. и дата

Изм.	Лист	№ докум.	Подп.	Дата	6128 336.000			
Разраб.		Гончаренко			Водоподогревательная установка. Статив местный	Лит.	Лист	Листов 1
Провер.		Извекова						
Нач. отд.		Коверченко				Госстрой СССР Харьковский Сантехпроект		
Н. контр.		Севрюков						
Утв.								

Формат А4

Формат	Зона	Поз.	Обозначение	Наименование	Кол.	Примеч.
				Документация		
А3			6128 336.010 СБ	Сборочный чертеж		
				Детали		
Б4		1	6128 336.001	Плита		
				Лист Б-3 ГОСТ 19903-74		
				Вст 3 ГОСТ 16523-70		
				356×1280	1	10.6кг
Б4		2	6128 336.002	Стойка		
				Уголок Б-40×40×4 ГОСТ 8509-72		
				Ст 3 ГОСТ 535-79		
				L=1020	4	2,5кг
А4		3	6128 336.003	Планка	4	
Б4		4	6128 336.004	Планка		
				Уголок Б-40×40×4 ГОСТ 8509-72		
				Ст 3 ГОСТ 535-79		
				L=1300	4	3,14кг
А4		5	6128 336.003-01	Планка	1	
Б4		6	6128 336.005	Планка		
				Уголок Б-63×40×4 ГОСТ 8510-72		
				Ст 3 ГОСТ 535-79		
				L=1290	2	4,12кг
				Материалы		
				Металл наплавленный		0,7кг

Инв. N подл. | Подп. и дата | Взам. инв. N | Инв. N дубл. | Подп. и дата

Изм.	Лист	№ докум.	Подп.	Дата	6128 336.010			
Разраб.		Гончаренко			Рама	Лит.	Лист	Листов 1
Провер.		Извекова						
Нач. отд.		Коверченко				Госстрой СССР Харьковский Сантехпроект		
Н. контр.		Севрюков						
Утв.								

Формат А4

Альбом XIV

Типовой проект 903-1-241.87

Формат	Зона	Поз	Обозначение	Наименование	Кол.	Примеч.
				Документация		
А3			6128 337.000 СБ	Сборочный чертеж		
				Сборочные единицы		
А4		1	6128 337.010	Рама	1	
				Стандартные изделия		
		2		Болт М8×20.46 ГОСТ 7798-70	8	
		3		Гайка М8.5 ГОСТ 5915-70	8	
		4		Шайба 8.65Г ГОСТ 6402-70	8	
		5		Болт М10×25.46 ГОСТ 7798-70	4	
		6		Гайка М10.5 ГОСТ 5915-70	4	
		7		Шайба 10.65Г ГОСТ 6402-70	4	
				Прочие изделия		
		8	ТУ36.1227-72	Подставка ДСС	1	
		9	ТУ36.1130-74	Рамка РПМ 66×26	3	

Инв. N подл. | Подп. и дата | Взам. инв. N | Инв. N дубл. | Подп. и дата

Изм.	Лист	№ докум.	Подп.	Дата	6128 337.000			
Разраб.		Гончаренко			Установка горячего водоснабжения. Статив местный	Лит.	Лист	Листов 1
Провер.		Извекова						
Нач. отд.		Коверченко				Госстрой СССР Харьковский Сантехпроект		
Н. контр.		Севрюков						
Утв.								

Формат А4

Формат	Зона	Поз	Обозначение	Наименование	Кол.	Примеч.
				Документация		
А3			6128 337.010 СБ	Сборочный чертеж		
				Детали		
Б4		1.	6128 337.001	Плита		
				Лист Б-3 ГОСТ 19903-74		
				Вст 3 ГОСТ 16523-70		
				580×690	1	9.44кг
А4		2	6128 336.003	Планка	4	
Б4		3	6128 336.002	Стойка		
				Уголок Б-40×40×4 ГОСТ 8509-72		
				Ст 3 ГОСТ 535-79		
				L=1020	4	2,5кг
Б4		4	6128 337.002	Планка		
				Уголок Б-40×40×4 ГОСТ 8509-72		
				Ст 3 ГОСТ 535-79		
				L=600	4	1.45кг
Б4		5	6128 336.003-02	Планка	1	
				Материалы		
				Металл наплавленный		0.7кг
				9747/14		

Инв. N подл. | Подп. и дата | Взам. инв. N | Инв. N дубл. | Подп. и дата

Изм.	Лист	№ докум.	Подп.	Дата	6128 337.010			
Разраб.		Гончаренко			Рама	Лит.	Лист	Листов 1
Провер.		Извекова						
Нач. отд.		Коверченко				Госстрой СССР Харьковский Сантехпроект		
Н. контр.		Севрюков						
Утв.								

Формат А4

6128 336.000 СБ

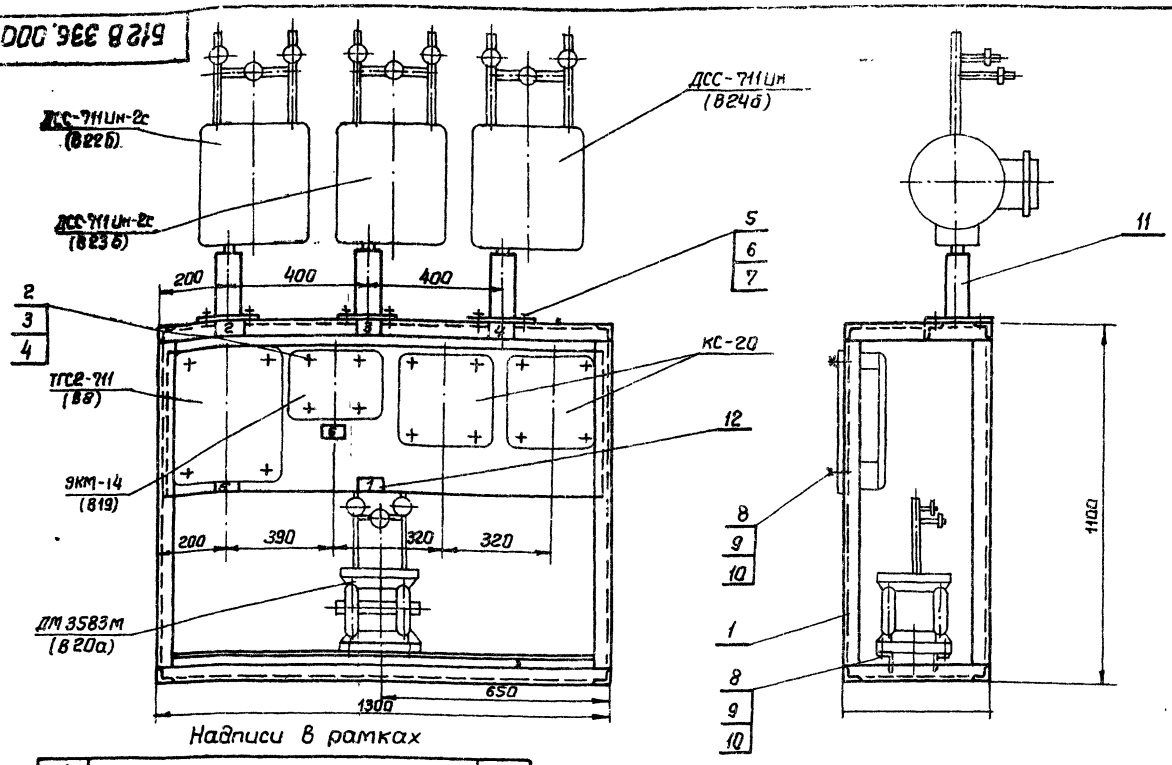

Надписи в рамках

№ рамки	Надпись	Кол
1	Водоподогревательная установка	1
2	Расход, давление прямой сетевой воды	1
3	Расход, давление обратной сетевой воды	1
4	Расход подпиточной воды	1
5	Температура прямой и обратной сетевой воды	1
6	Давление обратной сетевой воды	1
7	Давление обратной сетевой воды	1

Изм.	Лист	№ докум.	Подп.	Дата
Разраб.	Гончаренко			
Провер.	Извекова			
Т.контр.	Севрюков			
Нач.отд.	Каверченко			
Н.контр.	Севрюков			
Утв.				

6128 336.000 СБ

Водоподогревательная установка. Статив местный сварочный чертеж

Лит.	Масса	Масшт.
и	54,0	1:10
Лист	Листов 1	

Госстрой СССР Харьковский Сантехпроект

Формат А3

6128 336.010 СБ

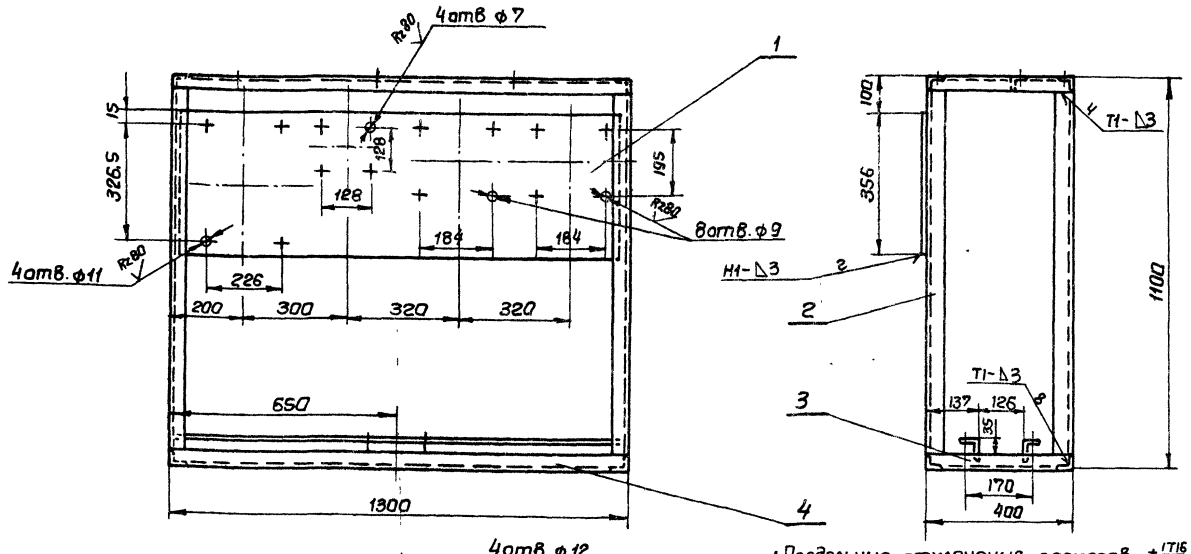

1. Предельные отклонения размеров $\pm \frac{IT16}{2}$
2. Кратки реза деталей Б4-$\sqrt{}^{R320}$, остальное-$\sqrt{}$.
3. Сварные швы по ГОСТ 5264-80. Электроды Э-42 ГОСТ 9467-75

9747/14

Изм.	Лист	№ докум.	Подп.	Дата
Разраб.	Гончаренко			
Провер.	Извекова			
Т.контр.	Севрюков			
Нач.отд.	Каверченко			
Н.контр.	Севрюков			
Утв.				

6128 336.010 СБ

Рама. Сварочный чертеж

Лит.	Масса	Масшт.
и	49,3	1:10
Лист	Листов 1	

Госстрой СССР Харьковский Сантехпроект

Формат А3

6128 337.000 СБ

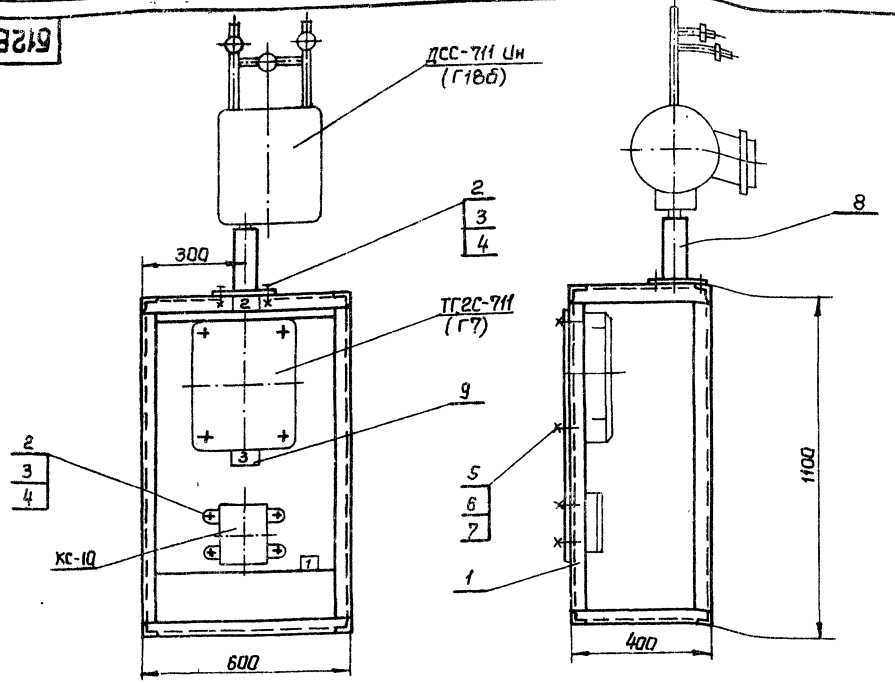

Надписи в рамках

№ рамки	Надпись	Кол
1	Установка горячего водоснабжения	1
2	Расход воды на горячее водоснабжение	1
3	Температура прямой и обратной воды горячего водоснабжения	1

Изм.	Лист	№ докум.	Подп.	Дата
Разраб.		Гончаренко		
Провер.		Извекова		
Т.контр.		Севрюков		
Нач. отд.		Коверченко		
Н.контр.		Севрюков		
Утв.				

6128 337.000 СБ

Установка горячего водоснабжения. Статив местный сварочный чертеж

Лит.	Масса	Масшт.
И	33,0	1:10
Лист	Листов 1	

Госстрой СССР харьковский Сантехпроект

Формат А3

6128 337.010 СБ

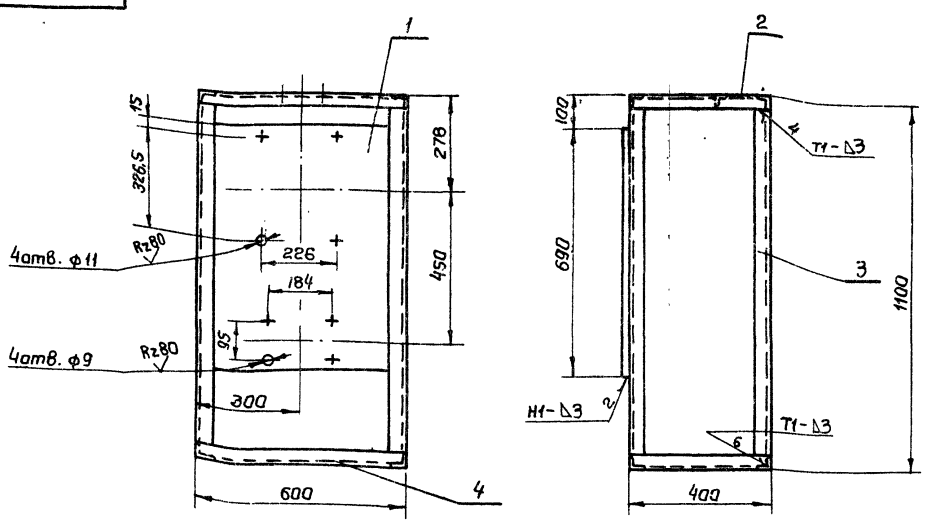

1. Предельные отклонения размеров $\pm \frac{IT16}{2}$
2. Кромки реза деталей Б4-$\overset{Rz320}{\nabla}$, остальное ∇.
3. Сварные швы по ГОСТ 5264-80

Электроды Э-42 ГОСТ 9467-75

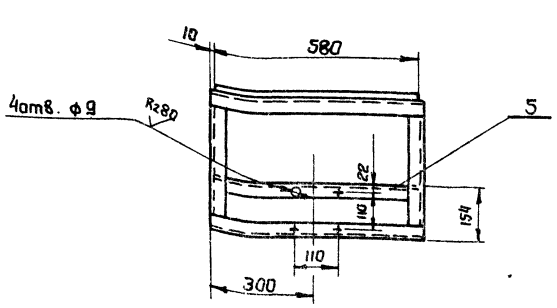

9747/14

6128 337.010 СБ

Изм.	Лист	№ докум.	Подп.	Дата
Разраб.		Гончаренко		
Провер.		Извекова		
Т.контр.		Севрюков		
Нач. отд.		Коверченко		
Н.контр.		Севрюков		
Утв.				

Рама сварочный чертеж

Лит.	Масса	Масшт.
И	31.4	1:10
Лист	Листов 1	

Госстрой СССР харьковский Сантехпроект

Формат А3

Альбом XIV

Типовой проект 903-1-241.87

Инв. № подл. | Подп. и дата | Взам. инв. № | Инв. № дубл. | Подп. и дата

Формат	Зона	Поз.	Обозначение	Наименование	Кол	Примеч
				Документация		
А3			6128 338.000 СБ	Сборочный чертеж		
				Сборочные единицы		
А4		1	6128 338.010	Рама	1	
				Стандартные изделия		
		2		Болт М8×20.46 ГОСТ 7798-70	12	
		3		Гайка М8,5 ГОСТ 5915-70	12	
		4		Шайба 8,65Г ГОСТ 6402-70	12	
		5		Болт М10×25.46 ГОСТ 7798-70	4	
		6		Гайка М10.5 ГОСТ 5915-70	4	
		7		Шайба 10.65Г ГОСТ 6402-70	4	
				Прочие изделия		
		8	ТУ36.1227-72	Подставка ДСС	2	
		9	ТУ36.1130-74	Рамка РПМ	4	

Инв. № подл. | Подп. и дата | Взам. инв. № | Инв. № дубл. | Подп. и дата

Изм	Лист	№ докум.	Подп.	Дата
Разраб		Гончаренко		
Провер		Извекова		
Нач. отд		Коверченко		
Н. контр		Севрюков		
Утв				

6128 338.000

Установка дезвоздушно-питательная и общекотельные трубопроводы Статив местный

Лит	Лист	Листов
У		1

Госстрой СССР Харьковский Сантехпроект

Формат А4

Формат	Зона	Поз.	Обозначение	Наименование	Кол	Примеч
				Документация		
А3			6128 338.010СБ	Сборочный чертеж		
				Детали		
Б4		1	6128 338.001	Плита		
				Лист Б-3 ГОСТ 19903-74		
				Вст3 ГОСТ 16523-70		
				356×830	1	7,06кг
А4		2	6128 336.003	Планка	4	
Б4		3	6128 336.002	Стойка		
				Уголок Б-40×40×4 ГОСТ 8509-72		
				Ст 3 ГОСТ 535-78		
				ℓ=1020	4	2,5кг
Б4		4	6128 338.002	Планка		
				Уголок Б-40×40×4 ГОСТ 8509-72		
				Ст 3 ГОСТ 535-79		
				ℓ=850	4	2,05кг
А4		5	6128 336.003-03	Планка	1	
				Материалы		
				Металл наплавленный		0,7кг

Инв. № подл. | Подп. и дата | Взам. инв. № | Инв. № дубл. | Подп. и дата

Изм	Лист	N докум.	Подп.	Дата
Разраб		Гончаренко		
Провер		Извекова		
Нач. отд		Коверченко		
Н. контр		Севрюков		
Утв.				

6128 338.010

Рама

Лит	Лист	Листов
У		1

Госстрой СССР Харьковский Сантехпроект

Формат А4

Формат	Зона	Поз.	Обозначение	Наименование	Кол	Примеч.
				Документация		
А3			6128 339.000 СБ	Сборочный чертеж		
				Сборочные единицы		
А4		1	6128 339.010	Рама	1	
				Стандартные изделия		
		2		Болт М5×16,46 ГОСТ 7798-70	8	
		3		Гайка М5.5 ГОСТ 5915-70	8	
		4		Шайба 5,65Г ГОСТ 6402-70	8	
		5		Болт М8×20,46 ГОСТ 7798-70	20	
		6		Гайка М8,5 ГОСТ 5915-70	20	
		7		Шайба 8,65Г ГОСТ 6402-70	20	
		8		Болт М10×25,46 ГОСТ 7798-70	16	
		9		Гайка М10,5 ГОСТ 5915-70	16	
		10		Шайба 10,65Г ГОСТ 6402-70	16	
				Прочие изделия		
		11	ТУ 36.1227-72	Подставка ДСС	1	
		12	ТУ 36.1130-74	Рамка РПМ 66×22	13	

9747/14

Инв. № подл. | Подп. и дата | Взам. инв. № | Инв. № дубл. | Подп. и дата

Изм	Лист	№ докум	Подп	Дата
Разраб		Гончаренко		
Провер		Извекова		
Нач. отд		Коверченко		
Н контр		Севрюков		
Утв				

6128 339.000

Котлоагрегат КЕ-6,5-14С Статив местный

Лит	Лист	Листов
У		1

Госстрой СССР Харьковский Сантехпроект

Формат А4

Формат	Зона	Поз.	Обозначение	Наименование	Кол.	Примеч.
				Документация		
А3			6128 339.010 СБ	Сборочный чертеж		
				Детали		
Б4		1	6128 339.001	Плита		
				Лист Б3 ГОСТ 19903-74		
				Вст 3 ГОСТ 16523-70		
				400×1640	1	15,45кг
Б4		2	6128 339.002	Стойка		
				Уголок Б-40×40×4 ГОСТ 8509-72		
				Ст 3 ГОСТ 535-79		
				ℓ=1610	2	3,9кг
Б4		3	6128 339.003	Планка		
				Уголок Б-40×40×4 ГОСТ 8509-72		
				Ст 3 ГОСТ 535-79		
				ℓ=1650	3	4,0кг
А4		4	6128 339.004	Планка	2	
Б4		5	6128 339.005	Стойка		
				Уголок Б-40×40×4 ГОСТ 8509-72		
				Ст 3 ГОСТ 535-79		
				ℓ=820	2	2,0кг
Б4		6	6128 339.006	Плита		
				Лист Б-3 ГОСТ 19903-74		
				Вст 3 ГОСТ 16523-70		
				390×720	1	6,0кг
Б4		7	6128 339.007	Планка		
				Уголок Б-63×40×4 ГОСТ 8510-72		
				Ст 3 ГОСТ 535-79		
				ℓ=1640	2	5,2кг
А4		8	6128 336.003-04	Планка	1	
А4		9	6128 339.008	Бобышка	2	
Б4		10	6128 339.009	Плита		
				Лист Б-3 ГОСТ 19903-74		
				Вст 3 ГОСТ 16523-70		
				140×204	1	0,67кг
А4		11	6128 336.003	Планка	2	
				Материалы		
				Металл наплавленный		1,0кг

Инв. № подл. | Подп. и дата | Взам. инв. № | Инв. № дубл. | Подп. и дата

Изм	Лист	№ докум	Подп	Дата
Разраб		Гончаренко		
Провер		Извекова		
Нач. отд		Коверченко		
Н контр		Севрюков		
Утв				

6128 339.010

Рама

Лит	Лист	Листов
У		1

Госстрой СССР Харьковский Сантехпроект

Формат А4

512В 338.000 СБ

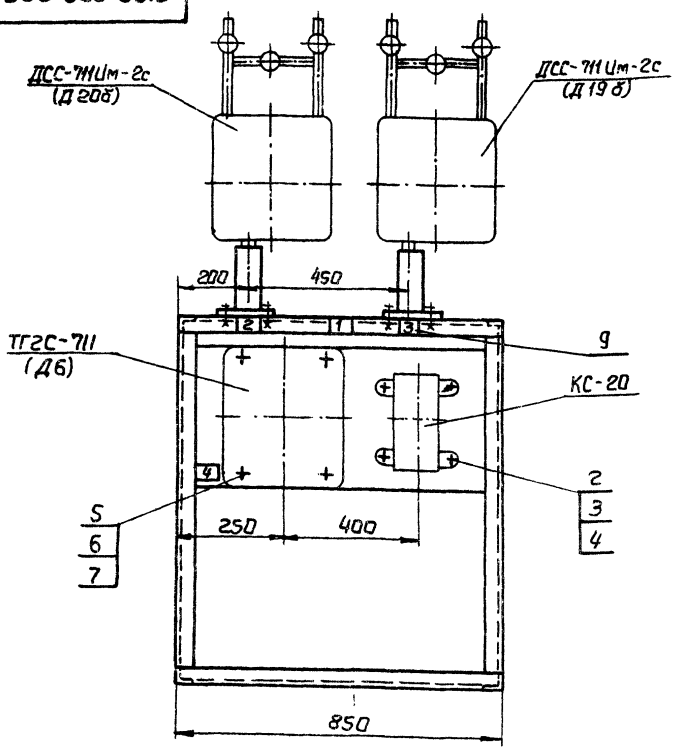

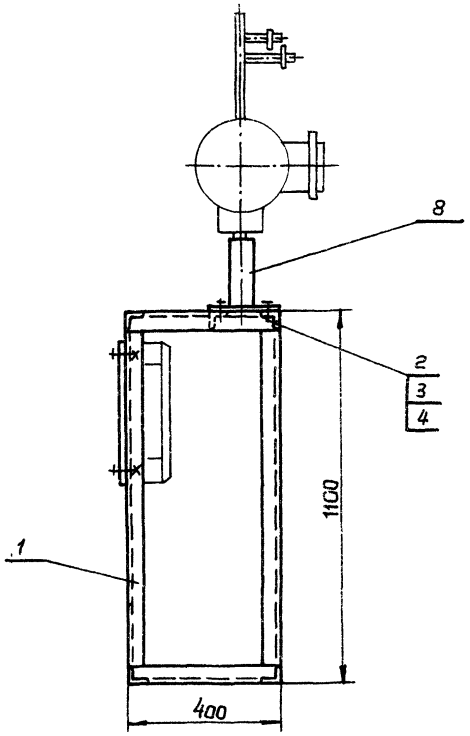

Надписи в рамках

N рамки	Надпись	Кол
1	Установка деаэрационно-питательная и общекотельные трубопроводы	1
2	Расход, давление пара на производство	1
3	Расход, давление конденсата с производства	1
4	Температура пара на производство и конденсата с производства	1

Изм	Лист	№ докум.	Подп.	Дата
Разраб		Гончаренко		
Провер		Извекова		
Т контр		Севрюков		
Нач.отд		Коверченко		
Н.контр		Севрюков		
Утв				

512В 338.000 СБ

Установка деаэрационно-питательная и общекотельные трубопроводы. Статив местный. Сборочный чертеж

Лит.	Масса	Масшт
и	34.3	1:10

Лист | Листов 1

Госстрой СССР Харьковский Сантехпроект

Формат А3

512В 338.010 СБ

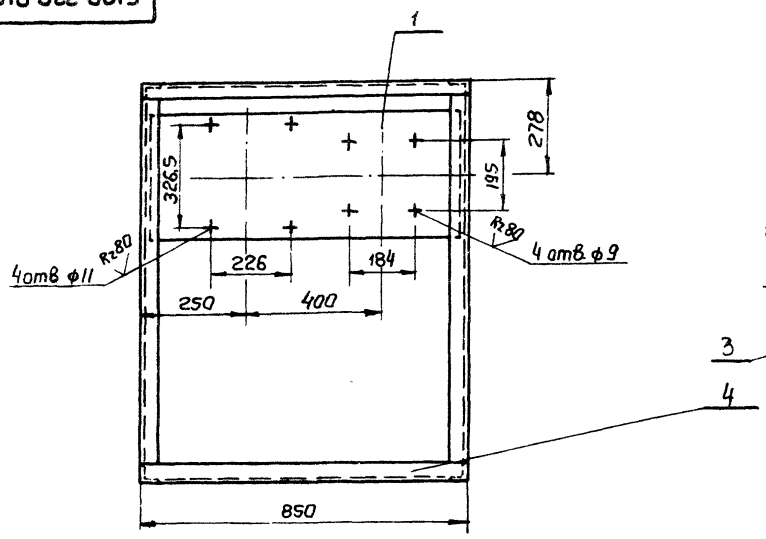

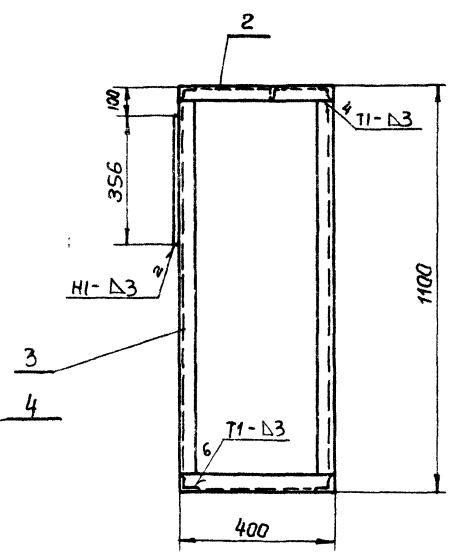

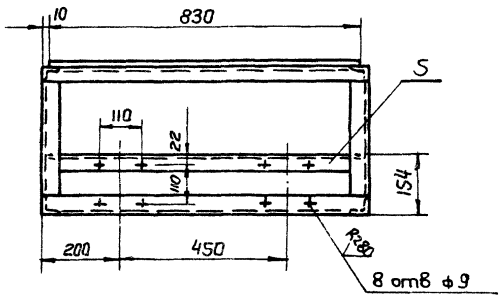

1. Предельные отклонения размеров $\pm\frac{IT16}{2}$
2. Кромки реза деталей 64 - Rz320, остальное - ∀.
3. Сварные швы по ГОСТ 5264-80
Электроды Э-42 ГОСТ 9467-75

9747/14

Изм	Лист	№ докум.	Подп.	Дата
Разраб		Гончаренко		
Провер		Извекова		
Т. контр		Севрюков		
Нач отд		Коверченко		
Н.контр		Севрюков		
Утв				

512В 338.010 СБ

Рама
Сборочный чертеж.

Лит	Масса	Масшт
и	31.3	1:10

Лист | Листов 1

Госстрой СССР Харьковский Сантехпроект

Формат А3

Типовой проект 903-1-241.87

Альбом Х.

Инв. N подл | Подп. и дата | Взам. инв N | Инв. № дубл | Подп. и дата

6128 339.000 СБ

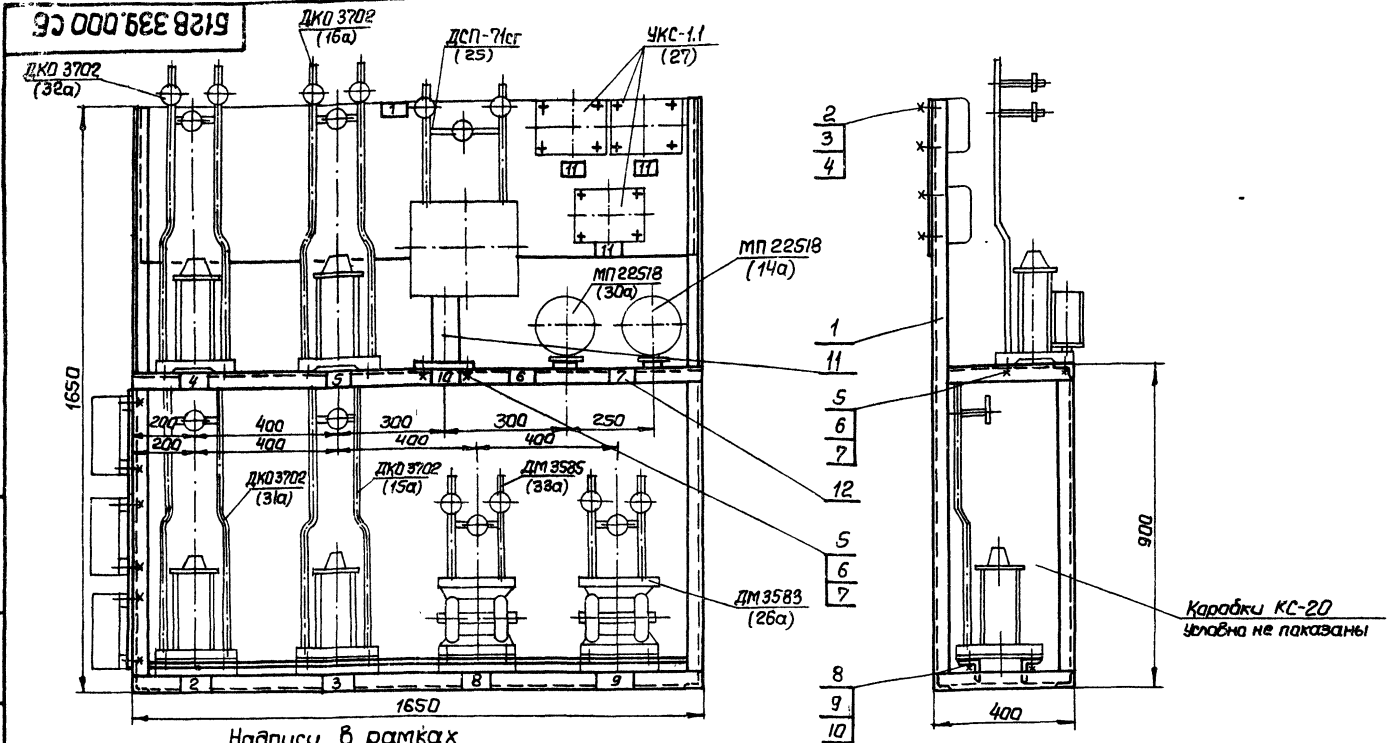

Надписи в рамках

N рамки	Надпись	Кол
1	Котлоагрегат КЕ-6,5-14С	1
2	Давление воздуха. Регулирование	1
3	Давление воздуха. Показание. сигнализация.	1
4	Разрежение в топке. Регулирование	1
5	Разрежение в топке. Показание. сигнализация	1
6	Давление пара в барабане Регулирование	1
7	Давление пара в барабане. Показание	1
8	Уровень в барабане. Регулирование	1
9	Уровень в барабане. Показание	1
10	Уровень в барабане. сигнализация	1
11	Уровень в бункере катла. сигнализация.	3

Изм.	Лист	№ докум.	Подп.	Дата
Разраб		Гончаренко		
Провер		Узбекова		
Т.контр		Севрюков		
Нач.отд		Ковтуненко		
Н.контр		Севрюков		
Утв.				

6128 339.000 СБ

Котлоагрегат КЕ-6,5-14С
Статив местный
Сборочный чертеж

Лит	Масса	Масшт
И	64,5	1:10
Лист	Листов 1	

Госстрой СССР Харьковский Сантехпроект

Формат А3

6128 339.010 СБ

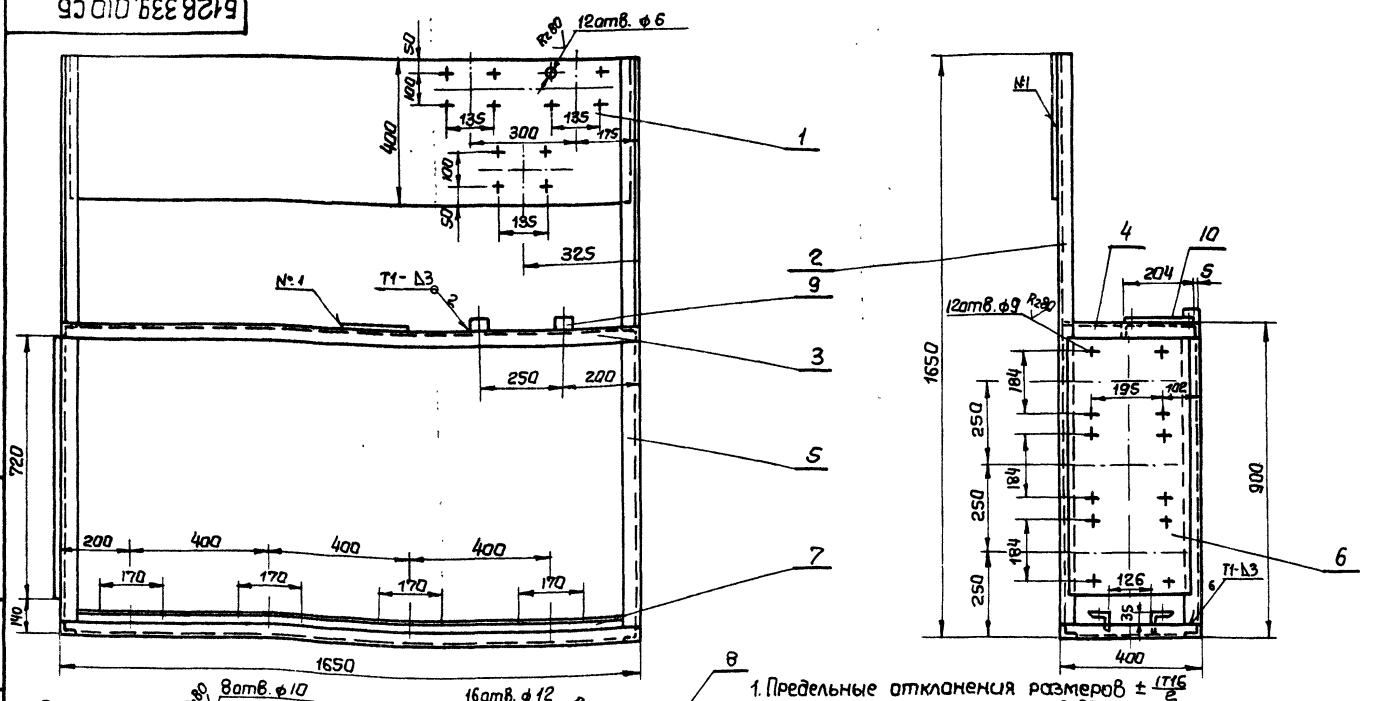

1. Предельные отклонения размеров $\pm \frac{IT16}{2}$
2. Кромки реза деталей Б4 - Rz320
3. Сварные швы по ГОСТ 5264-80. Электроды Э-42 ГОСТ 9467-75.

9747/14

6128 339.010 СБ

Рама
Сборочный чертеж

Изм.	Лист	№ докум.	Подп.	Дата
Разраб		Гончаренко		
Провер		Узбекова		
Т.контр		Севрюков		
Нач.отд		Ковтуненко		
Н.контр		Севрюков		
Утв.				

Лит	Масса	Масшт
И	62,0	1:10
Лист	Листов 1	

Госстрой СССР Харьковский Сантехпроект

Формат А3

Альбом XIV

Типовой проект 903-1-241.87

6128 336.003

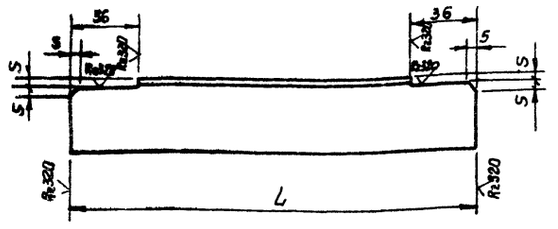

Обозначение	L мм	Масса кг
6128 336.003	390	1.0
-01	1290	3.1
-02	590	1.45
-03	840	2.0
-04	1640	4.0

Предельные отклонения размеров $\pm \frac{IT16}{2}$.

Изм.	Лист	№ докум.	Подп.	Дата
Разраб.		Гончаренко		
Пров.		Извекова		
Т.контр.		Севрюков		
Нач.отд		Коверченко		
Н.контр.		Севрюков		
Утв.				

6128 336.003

Планка

Лит.	Масса	Масштаб
У	см. табл.	–
Лист	Листов 1	

Уголок 6-40×40×4 ГОСТ 8509-72 / Ст 3 ГОСТ 535-79

Госстрой СССР Харьковский Сантехпроект

Формат А4

6128 339.004

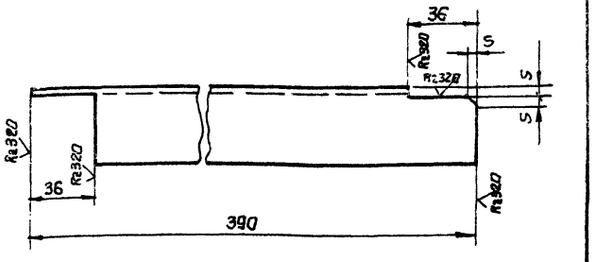

Предельные отклонения размеров $\pm \frac{IT16}{2}$

Изм.	Лист	№ докум.	Подп.	Дата
Разраб.		Гончаренко		
Пров.		Цивекова		
Т.контр.		Севрюков		
Нач.отд		Коверченко		
Н.контр.		Севрюков		
Утв.				

6128 339.004

Планка

Лит.	Масса	Масштаб
У	1.0	1:2
Лист	Листов 1	

Уголок 6-40×40×4 ГОСТ 8509-72 / Ст 3 ГОСТ 535-79

Госстрой СССР Харьковский Сантехпроект

Формат А4

6128 339.008

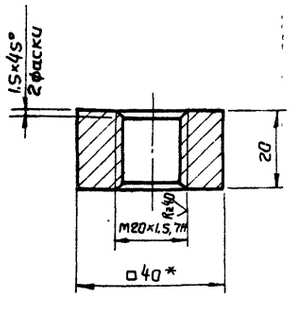

1. Неуказанные предельные отклонения размеров $\pm \frac{IT14}{2}$.
2*. Размер для справки.

Изм.	Лист	№ докум.	Подп.	Дата
Разраб.		Гончаренко		
Пров.		Извекова		
Т.контр.		Севрюков		
Нач.отд		Коверченко		
Н.контр.		Севрюков		
Утв.				

6128 339.008

Бабышка

Лит.	Масса	Масшт.
У	0.16	1:1
Лист	Листов 1	

Квадрат 840 ГОСТ 2591-71 / Ст 3 ГОСТ 535-79

Госстрой СССР Харьковский Сантехпроект

Формат А4

612Г 719.001

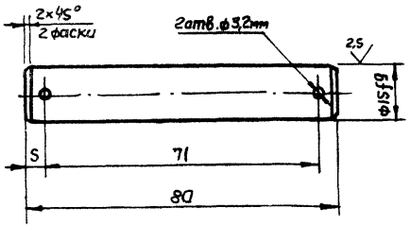

Неуказанные предельные отклонения размеров $\pm \frac{IT14}{2}$.

9747/14

Изм.	Лист	№ докум.	Подп	Дата
Разраб		Извекова		
Пров.		Гончаренко		
Т.контр		Севрюков		
Нач.отд		Коверченко		
Н.контр.		Севрюков		
Утв.				

612Г 719.001

Ось

Лит.	Масса	Масшт.
У	0.1	1:1
Лист	Листов 1	

В Ст 3 ГОСТ 380-71

Госстрой СССР Харьковский Сантехпроект

Формат А4

Инв. N подл. | Подп. и дата | Взам. инв. N | Инв. N дубл. | Подп. и дата

615М 026.001

Rz320 (√)

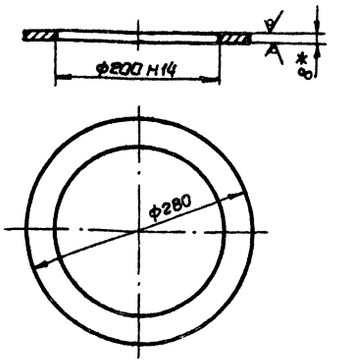

1. Неуказанные предельные отклонения размеров $\pm \frac{IT16}{2}$.
2. *Размер для справки

Изм	Лист	№ докум.	Подп.	Дата	615М 026.001			
Разраб		Ганчаренко			Фланец	Лит	Масса	Масшт
Пров.		Извекова				У	1,9	1:5
Т. контр		Севрюков				Лист	Листов 1	
Нач. отд		Коверченко			Лист 6-ПН-8 ГОСТ 19903-74 / ВСт3 ГОСТ 14637-79	Госстрой СССР Харьковский Сантехпроект		
Н. контр		Севрюков						
Утв.								

Формат А4

615М 026.002

Rz320 (√)

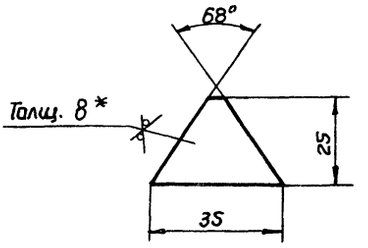

1. Предельные отклонения размеров $\pm \frac{IT16}{2}$
2. *Размер для справки

Изм	Лист	№ докум.	Подп.	Дата	615М 026.002			
Разраб		Ганчаренко			Ребро	Лит.	Масса	Масшт
Провер		Извекова				У	0,03	1:1
Т. контр		Севрюков				Лист	Листов 1	
Нач. отд		Коверченко			Лист 6-ПН-8 ГОСТ 19903-74 / ВСт3 ГОСТ 14637-79	Госстрой СССР Харьковский Сантехпроект		
Н. контр		Севрюков						
Утв.								

Формат А4

615М 026.004

Rz320 (√)

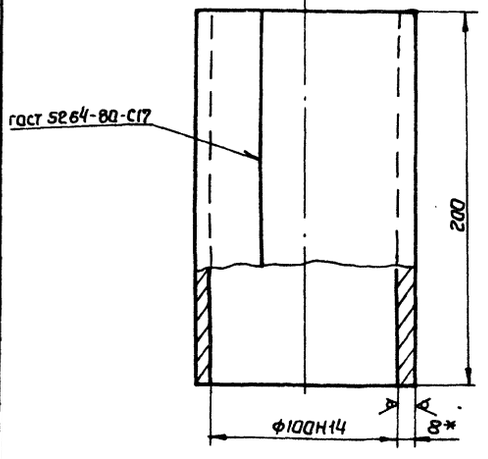

1. Длина развернутой детали 339мм.
2. Неуказанные предельные отклонения размеров $\pm \frac{IT16}{2}$.
3. Электроды Э-42 гост 9467-75
4. *Размер для справки.

Изм	Лист	N докум.	Подп.	Дата	615М 026.004			
Разраб		Ганчаренко			Патрубок	Лит	Масса	Масшт
Провер		Извекова				У	4,2	1:2
Т. контр		Севрюков				Лист	Листов 1	
Нач. отд		Коверченко			Лист 6-ПН-8 ГОСТ 19903-74 / ВСт3 ГОСТ 14637-79	Госстрой СССР Харьковский Сантехпроект		
Н. контр		Севрюков						
Утв								

Формат А4

Формат	Зона	Поз.	Обозначение	Наименование	Кол	Примеч
				Документация		
А3			615М 026.000 СБ	Сварочный чертеж		
				Детали		
А4		1	615М 026.001	Фланец	1	
А4		2	615М 026.002	Ребро	4	
А3		3	615М 026.003	Воронка	1	
А4		4	615М 026.004	Патрубок	1	
				Материалы		
		5		Круг В-8 ГОСТ 2590-71	п.м	2,3
				ВСт3 ГОСТ 535-79	кг	0,92
				Металл наплавленный		0,85кг

9747/14

Изм	Лист	N докум.	Подп.	Дата	615М 026.000			
Разраб		Ганчаренко			Трап - воронка	Лит	Лист	Листов
Провер		Извекова				У		1
Нач. отд		Коверченко				Госстрой СССР Харьковский Сантехпроект		
Н. контр		Севрюков						
Утв								

Формат А4

Инв. N подл. | Подп. и дата | Взам. инв. N | Инв. N дубл. | Подп. и дата

615М 026.003

№320 √ (√)

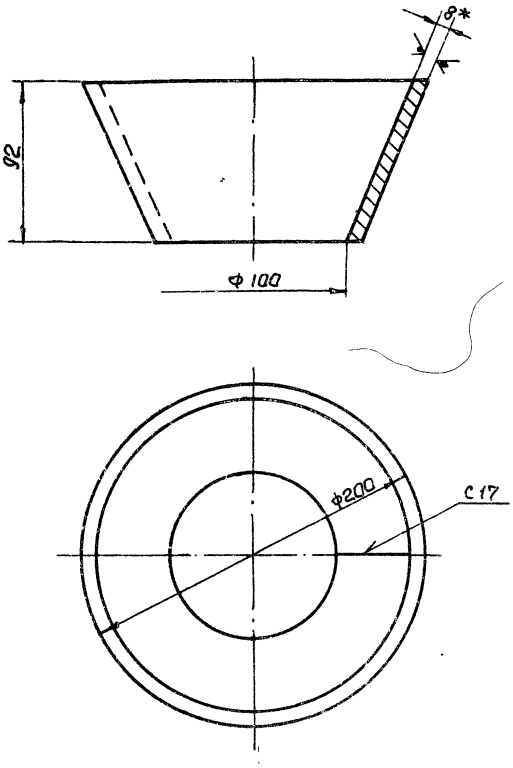

Развертка
М 1:5

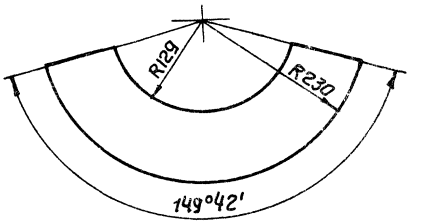

1. Предельные отклонения размеров $\pm \frac{IT16}{2}$

2* Размер для справки.

					615М026.003			
Изм	Лист	№ докум.	Подп.	Дата	Воронка	Лит	Масса	Масшт.
Разраб		Гончаренко				и	3,0	1:2
Провер		Извекова				Лист	Листов 1	
Т.контр.		Севрюков						
Нач.отд		Коверченко			Лист Б-ПН8 ГОСТ 19903-74 / ВСт3 ГОСТ 14637-79	Госстрой СССР Харьковский Сантехпроект		
Н.контр		Севрюков						
Утв.								

Формат А3

Ив.№подл. | Подп. и дата | Взам.инв.№ | Инв.№дубл. | Подп. и дата

615М 026.000 С6

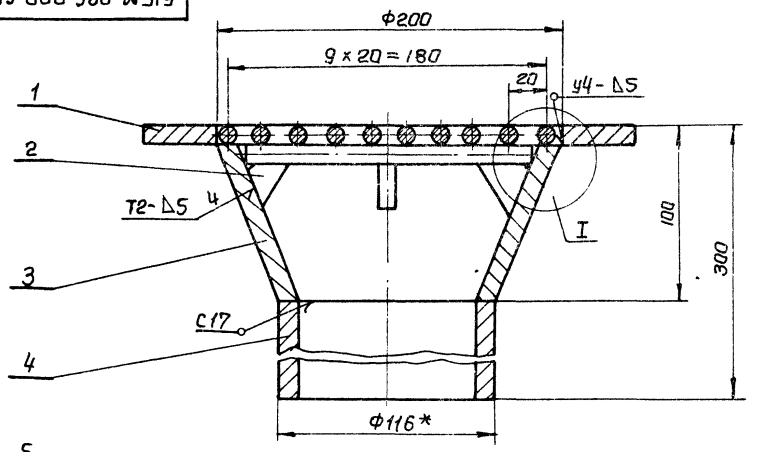

I
М 1:1

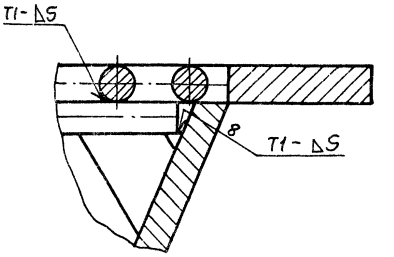

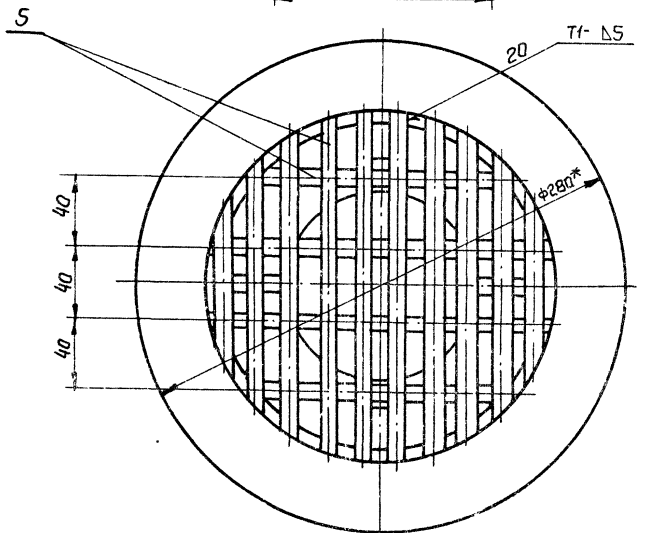

1. Предельные отклонения размеров $\pm \frac{IT16}{2}$
2. Кромки реза деталей Б4-Rz320, остальное-∇.
3. Сварные швы по ГОСТ 5264-80.
Электроды Э-42 ГОСТ 9467-75
4* Размеры для справки

9747/14

					615М026.000 С6			
Изм	Лист	№ докум.	Подп.	Дата	Трап - воронка Сборочный чертеж	Лит	Масса	Масшт.
Разраб		Гончаренко				и	11.0	1:2
Провер		Извекова				Лист	Листов 1	
Т.контр.		Севрюков						
Нач.отд		Коверченко				Госстрой СССР Харьковский Сантехпроект		
Н.контр		Севрюков						
Утв								

Формат А3

Альбом XIV

Типовой проект 903-1-241.87

Инв.№подл. | Подп. и дата | Взам.инв.№ | Инв.№дубл. | Подп. и дата

Форм.	Зона	Поз.	Обозначение	Наименование	Кол.	Примеч.
				Документация		
А2			512Г 719.000СБ	Сборочный чертеж		
А3			512Г 719.000ВС	Ведомость специфи-		
				каций		
А3			512Г 719.000 ВП	Ведомость покупных		
				изделий.		
				Сборочные единицы		
А4		1	512Г 719.010	Кронштейн	1	
А4		2	512Г 719.020	Коромысло	1	
А4		3	512Г 719.030	Тяга	1	
А4		4	512Г 719.050	Тяга	1	
А4		5	512Г 719.050-02	Опора	1	
				Детали		
А4		6	512Г 719.001	Ось	1	
				Стандартные изделия		
		7		Шайба 16,05 ГОСТ 11371-78	2	0,011кг
		8		Шплинт 3,2×22 ГОСТ 397-79	2	0,001кг
		9		Болт М12×40,46 ГОСТ 7798-70	4	0,053кг
		10		Гайка М12,5 ГОСТ 5915-70	4	0,015кг
		11		Шайба 12,65Г ГОСТ 6402-70	4	0,003кг
		12		Болт М8×25,46 ГОСТ 7798-70	4	0,016кг
		13		Гайка М8.5 ГОСТ 5915-70	4	0,005кг
		14		Шайба 8,65Г ГОСТ 6402-70	4	0,001кг
				Материалы		
				Металл наплавленный		

Изм	Лист	№ докум.	Подп.	Дата
Разраб		Извекова		
Провер		Гончаренко		
Нач.отд		Коверченко		
Н.контр		Севрюков		
Утв				

512Г 719.000

Установка привода МЭО 100/25 - 0,25р к забрасывателю ПМЗ-600

Лит	Лист	Листов
и		1

Госстрой СССР Харьковский Сантехпроект

Формат А4

Форм.	Зона	Поз.	Обозначение	Наименование	Кол.	Примеч.
				Документация		
А4			512Г 719 010 СБ	Сборочный чертеж		
				Детали		
А4		1	512Г 719.002	Стойка	2	
А4		2	512Г 719.003	Плита		
				Лист Б-ПН-10 ГОСТ19903-74		
				ВСт3 ГОСТ 14637-79		
				170×300	1	4,0кг
А4		3	512Г 719.004	Ребро	2	
				Материалы		
				металл наплавленный		0,2кг

Изм	Лист	N докум.	Подп.	Дата
Разраб		Извекова		
Провер		Гончаренко		
Нач.отд		Коверченко		
Н.контр		Севрюков		
Утв				

512Г 719.010

Кронштейн

Лит	Лист	Листов
и		1

Госстрой СССР Харьковский Сантехпроект

Формат А4

512Г 719.010 СБ

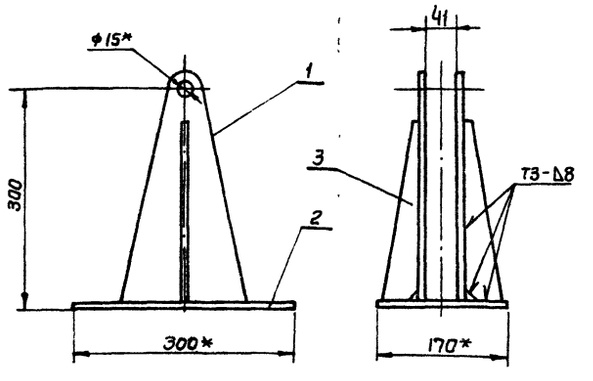

1. Предельные отклонения размеров $\pm\frac{IT16}{2}$
2. Сварные швы по ГОСТ 5264-80 Электроды Э-42 ГОСТ 9467-75
3* Размеры для справки

Изм	Лист	N докум	Подп.	Дата
Разраб		Извекова		
Провер		Гончаренко		
Т.контр		Севрюков		
Нач.отд		Коверченко		
Н.контр		Севрюков		
Утв.				

512Г 719.010 СБ

Кронштейн Сборочный чертеж

Лит	Масса	Масшт.
и	10,8	1:5

Лист | Листов 1

Госстрой СССР Харьковский Сантехпроект

Формат А4

512Г 719.002

Rz320 (√)

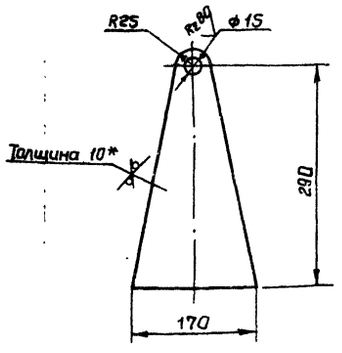

1. Предельные отклонения размеров $\pm\frac{IT16}{2}$
2*. Размер для справки.

9747/14

Изм	Лист	№ докум.	Подп	Дата
Разраб		Извекова		
Провер		Гончаренко		
Т контр		Севрюков		
Нач.отд		Коверченко		
Н.контр		Севрюков		
Утв				

512Г 719.002

Стойка

Лит	Масса	Масшт
и	2,7	1:5

Лист | Листов 1

Лист Б-ПН-10 ГОСТ 19903-74 / ВСт3 ГОСТ 14637-79

Госстрой СССР Харьковский Сантехпроект

Формат А4

№ строки	Наименование	Обозначение документа на поставку	Поставщик	Куда входит (обозначение)	Количество: На изделие	Количество: В комплекте	Количество: На регулировочных	Количество: Всего	Примечание
1	Болты	ГОСТ 7798-70							
2	М8х25.46			612Г 719.000	4			4	
3	М12х40.46			612Г 719.000	4			4	
4									
5	Гайки	ГОСТ 5915-70							
6	М8.5			612Г 719.000	4			4	
7	М12.5			612Г 719.000	4			4	
8	М16.5			612Г 719.030; 612Г 715.040	2			2	
9									
10	Шайбы	ГОСТ 11371-78							
11	12.05			612Г 719.030; 612Г 719.050	3			3	
12	16.05			612Г 719.000	2			2	
13									
14	Шайбы	ГОСТ 6402-70							
15	8.65Г			612Г 719.000	4			4	
16	12.65Г			612Г 719.000	4			4	
17									
18	Шплинт 3,2х22	ГОСТ 397-79		612Г 719.000; 612Г 719.030; 612Г 719.050	5			5	

Инв. № подл. | Подп. и дата | Взам. инв. № | Инв. № дубл. | Подп. и дата

Изм.	Лист	№ докум.	Подп.	Дата
Разраб		Извекова		
Провер		Гончаренко		
Нач. отд		Коверченко		
Н. контр		Севрюков		
Утв				

612Г 719.000 ВП

Установка привода МЗО-100/25-025р к забрасывателю ПМЗ-600. Ведомость покупных изделий

Лит	Лист	Листов
У		1

Госстрой СССР Харьковский Сантехпроект

Формат А3

Альбом XIV

Типовой проект 903-1-241.87

Позиция	Обозначение	Наименование	Куда входит: Обозначение	Куда входит: К-во		Примечание
1	612Г 719.000	Установка привода МЗО-100/25-0,25р				
2		к забрасывателю ПМЗ-600		1	1	
3	612Г 719.010	Кронштейн	612Г 719.000	1	1	
4	612Г 719.020	Коромысло	612Г 719.000	1	1	
5	612Г 719.030	Тяга	612Г 719.000	1	1	
6	612Г 719.040	Штанга	612Г 719.030	1	1	
7	612Г 715.030	Вилка	612Г 719.030	1	1	
8	612Г 715.040	Стяжка	612Г 719.030	1	1	
9	612Г 719.050	Тяга	612Г 719.000	1	1	
10	612Г 715.050-03	Опора	612Г 719.000	1	1	

Инв. № подл. | Подп. и дата | Взам. инв. № | Инв. № дубл. | Подп. и дата

9747/14

Изм.	Лист	№ докум.	Подп.	Дата
Разраб		Извекова		
Провер		Гончаренко		
Нач. отд		Коверченко		
Н. контр		Севрюков		
Утв.				

612Г 719.000 ВС

Установка привода МЗО-100/25-025р к забрасывателю ПМЗ-600 Ведомость спецификаций

Лит	Лист	Листов
У		1

Госстрой СССР Харьковский Сантехпроект

Формат А3

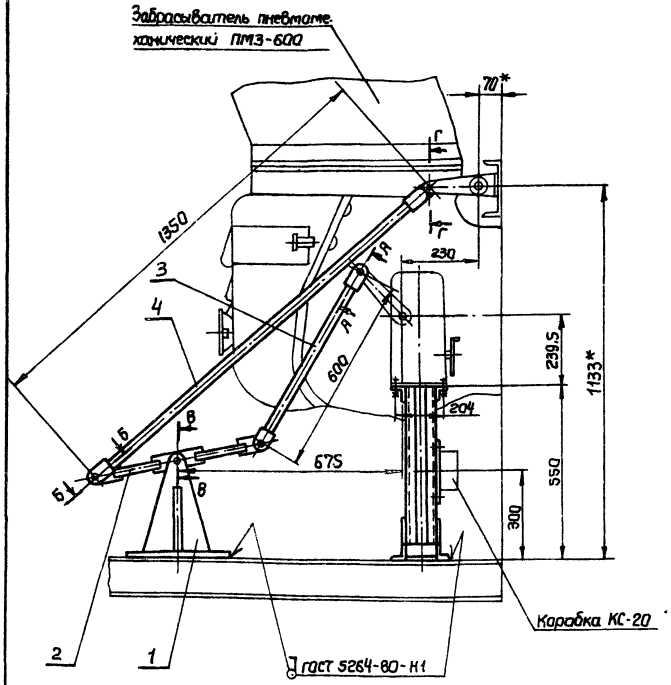

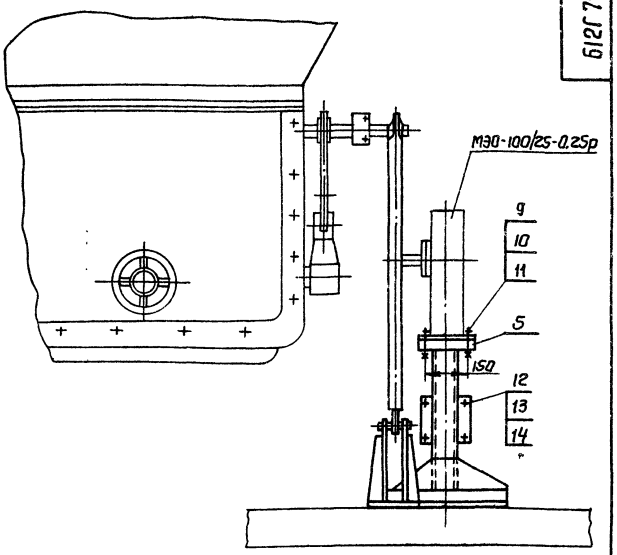

Схема кинематическая

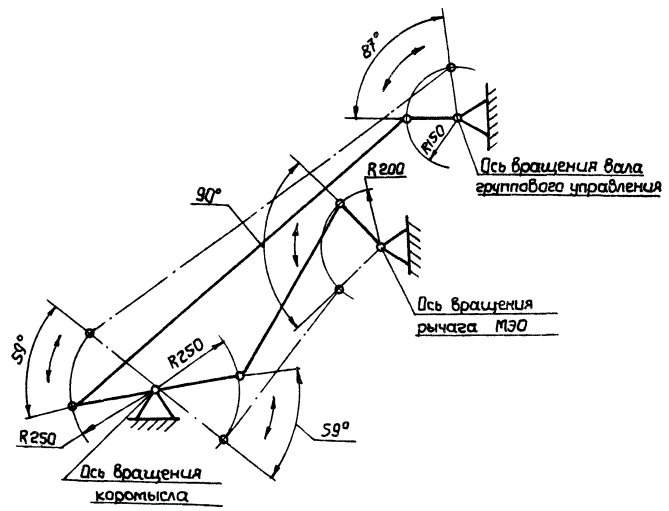

А-А
М 1:2

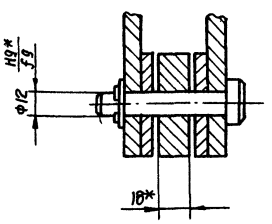

В-В
М 1:2

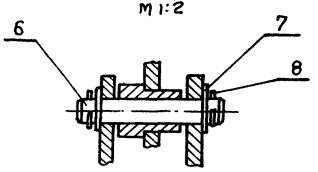

Г-Г
М 1:1

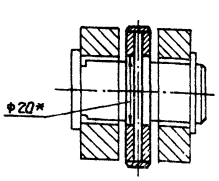

Б-Б
М 1:2

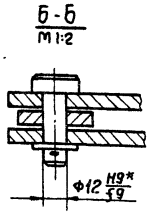

1. Сочленение выполнено к топливопроводу котла КЕ-6,5-14С
2. Регулировкой длины тяги (поз.3) обеспечить работу механизма поворота
3. Электроды Э-42 ГОСТ 9467-75
4. * Размеры для справки

9747/14

						6127719.000 СБ	
Изм.	Лист	№ докум.	Подп.	Дата	Установка привода МЭО-100/25-0,25р к забрасывателю ПМЗ-600 Сборочный чертеж	Лит.	Масса	Масшт.
Разраб.		Извекова				И	39.0	1:10
Провер.		Извекова				Лист	Листов 1	
Т.контр.		Севрюков				Госстрой СССР Харьковский Сантехпроект		
Нач. отд.		Коверченко						
Н.контр.		Севрюков						
Утв.								

Формат А2

Типовой проект 903-1-241.87

Инв. № подл. | Подп. и дата | Взам. инв. №

612Г 719.004

Rz320 (✓)

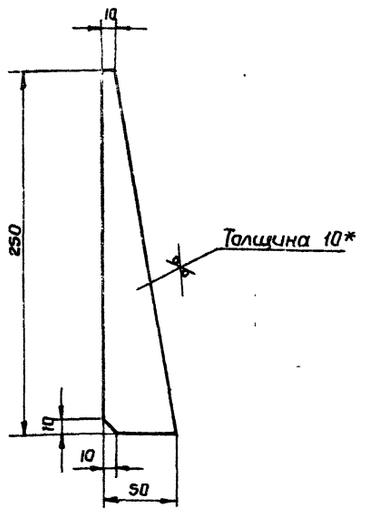

1. Предельные отклонения размеров $\pm\frac{IT16}{2}$.
2*. Размер для справки

Изм	Лист	№ докум.	Подп.	Дата
Разраб		Извекова		
Провер		Гончаренко		
Т.контр		Севрюков		
Нач.отд		Коверченко		
Н.контр		Севрюков		
Утв.				

Ребра

Лит	Масса	Масшт
и	0.6	1:2,5

Лист | Листов 1

Лист Б-ПН-10 ГОСТ 19903-74 / В Ст 3 ГОСТ 14637-79

Госстрой СССР Харьковский Сантехпроект

Формат А4

Форм	Зона	Поз	Обозначение	Наименование	Кол	Примеч.
				Документация		
А4			612Г 719.020СБ	Сборочный чертеж		
				Детали		
А4		1	612Г 719.005	Ушко	2	
А4		2	612Г 719.006	Трубка	2	
А4		3	612Г 719.007	Планка	1	
А4		4	612Г 719.008	Ступица	1	
				Материалы		
				Металл наплавленный		0,07кг

Изм	Лист	N докум.	Подп	Дата
Разраб		Извекова		
Провер		Гончаренко		
Нач.отд		Коверченко		
Н.контр.		Севрюков		
Утв				

Коромысло

Лит	Лист	Листов
и		1

Госстрой СССР Харьковский Сантехпроект

Формат А4

612Г 719.020СБ

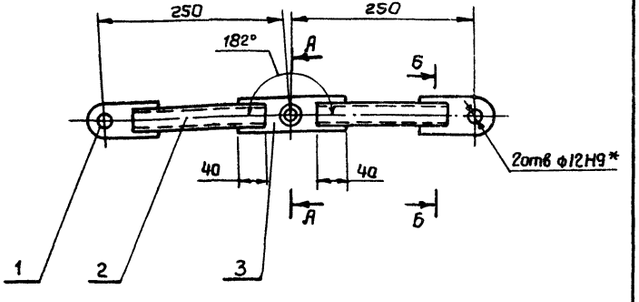

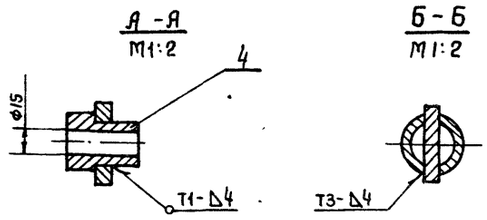

1. Сварные швы по ГОСТ 5264-80
Электроды Э-42 ГОСТ 9467-75.
2*. Размеры для справки.

Изм	Лист	N докум	Подп.	Дата
Разраб		Извекова		
Провер		Гончаренко		
Т.контр		Севрюков		
Нач.отд		Коверченко		
Н.контр		Севрюков		
Утв.				

Коромысло
Сборочный чертеж

Лит	Масса	Масшт
и	2,35	1.5

Лист | Листов 1

Госстрой СССР Харьковский Сантехпроект

Формат А4

612Г 719.005

Rz320 (✓)

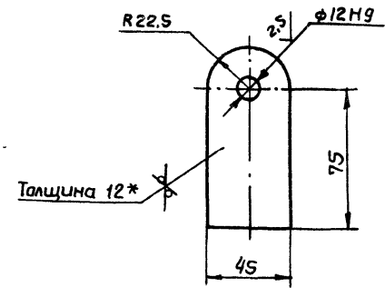

1. Предельные отклонения размеров $\pm\frac{IT16}{2}$
2*. Размер для справки.

9747/14

Изм	Лист	№ докум.	Подп.	Дата
Разраб		Извекова		
Провер		Гончаренко		
Т.контр		Севрюков		
Нач отд		Коверченко		
Н.контр		Севрюков		
Утв				

Ушко

Лит	Масса	Масшт
и	0.4	1:2

Лист | Листов 1

Лист Б-ПН-12 ГОСТ 19903-74 / В Ст3 ГОСТ 14637-79

Госстрой СССР Харьковский Сантехпроект

Формат А4

Типовой проект 903-1-241.87 Альбом XIV

Инв N подл | Подп. и дата | Взам. инв. N | Инв. N дубл. | Подп. и дата

Rz320 √(√)

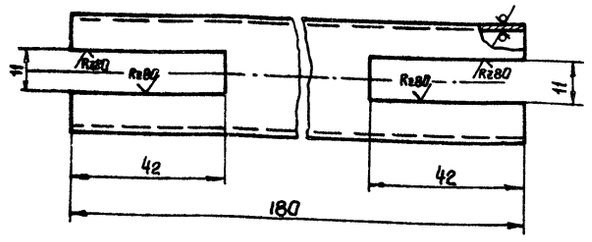

Предельные отклонения размеров $\pm \frac{IT16}{2}$.

Изм.	Лист	N докум.	Подп.	Дата
Разраб		Извекова		
Провер		Ганчаренко		
Т.контр		Севрюков		
Нач.отд		Коверченко		
Н.контр		Севрюков		
Утв.				

Б12Г 719.006

Трубка

Лит	Масса	Масшт
У	0,4	1:1
Лист	Листов 1	

Труба $\frac{32\times3\ ГОСТ\ 8734-75}{В20\ ГОСТ\ 8733-74}$

Госстрой СССР Харьковский Сантехпроект

Формат А4

Б12Г 719.007

Rz320 √(√)

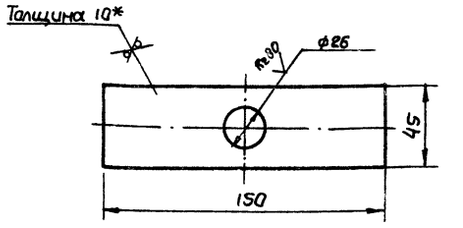

1. Предельные отклонения размеров $\pm \frac{IT16}{2}$

2.*Размер для справки.

Изм.	Лист	№ докум.	Подп.	Дата
Разраб		Извекова		
Провер		Ганчаренко		
Т.контр.		Севрюков		
Нач.отд		Коверченко		
Н.контр		Севрюков		
Утв.				

Б12Г 719.007

Планка

Лит	Масса	Масшт
У	0,53	1:2
Лист	Листов 1	

Лист $\frac{5\text{-ПН-10 ГОСТ 19903-74}}{ВСт3\ ГОСТ\ 14637-79}$

Госстрой СССР Харьковский Сантехпроект

Формат А4

Rz80 √(√)

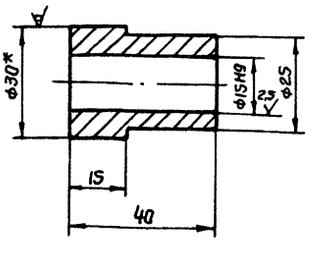

1. Предельные отклонения размеров $\pm \frac{IT16}{2}$

2.*Размер для справки.

Изм.	Лист	№ докум.	Подп.	Дата
Разраб		Извекова		
Провер		Ганчаренко		
Т.контр		Севрюков		
Нач.отд		Коверченко		
Н.контр		Севрюков		
Утв.				

Б12Г 719.008

Ступица

Лит	Масса	Масшт
У	0,15	1:1
Лист	Листов 1	

Круг $\frac{В30\ ГОСТ\ 2590-71}{ВСт3\ ГОСТ\ 535-79}$

Госстрой СССР Харьковский Сантехпроект

Формат А4

Форм.	Зона	Поз.	Обозначение	Наименование	Кол.	Примеч.
				Документация		
А3			Б12Г 719.030 СБ	сборочный чертеж		
				Сборочные единицы		
А4		1	Б12Г 719.040	Шанга	1	
А4		2	Б12Г 715.030	Вилка	1	
А4		3	Б12Г 715.040	Стяжка	1	
				Детали		
А4		4	Б12Г 715.009	Гайка левая	1	
А4		5	Б12Г 715.011	Палец	1	
А4		6	Б12Г 719.009	Палец	1	
				Стандартные изделия		
		7		Гайка М16,5 ГОСТ 5915-70	1	0,033кг
		8		Шайба 12,05 ГОСТ 11371-78	2	0,002кг
		9		Шплинт 3,2х22 ГОСТ 397-79	2	0,001кг

9747/14

Изм.	Лист	№ докум.	Подп.	Дата
Разраб		Извекова		
Провер		Ганчаренко		
Нач.отд		Коверченко		
Н.контр		Севрюков		
Утв.				

Б12Г 719.030

Тяга

Лит	Лист	Листов
У		1

Госстрой СССР Харьковский Сантехпроект

Формат А4

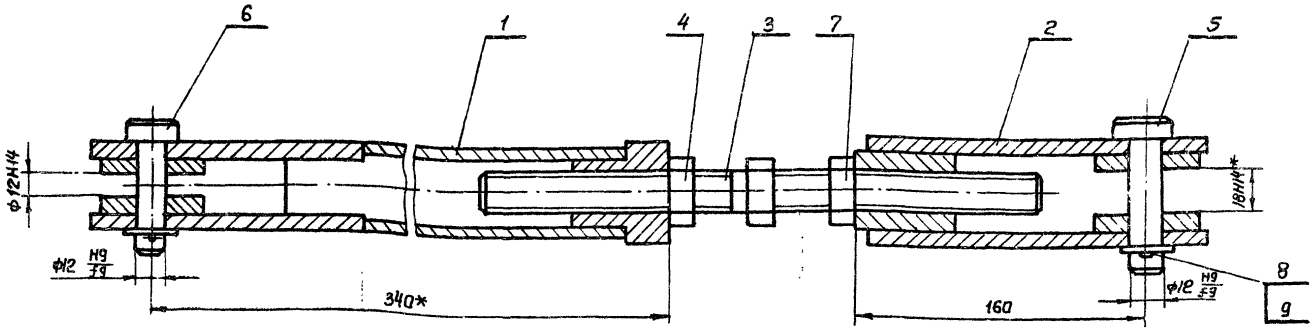

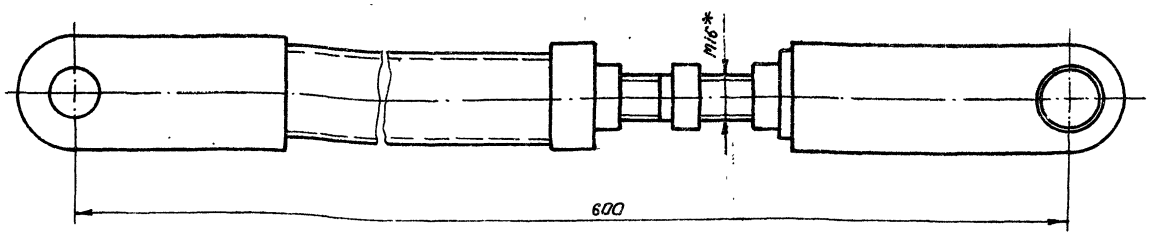

*Размеры для справки

Изм.	Лист	№ докум.	Подп.	Дата	Б12Г 719.030 СБ			
Разраб.		Извекова			Тяга Сборочный чертеж	Лит	Масса	Масштаб
Провер.		Ганчаренко				У	5,8	1:2
Т.контр.		Севрюков				Лист	Листов 1	
Нач.отд.		Коверченко				Госстрой СССР Харьковский Сантехпроект		
Н.контр.		Севрюков						
Утв.								

Формат А3

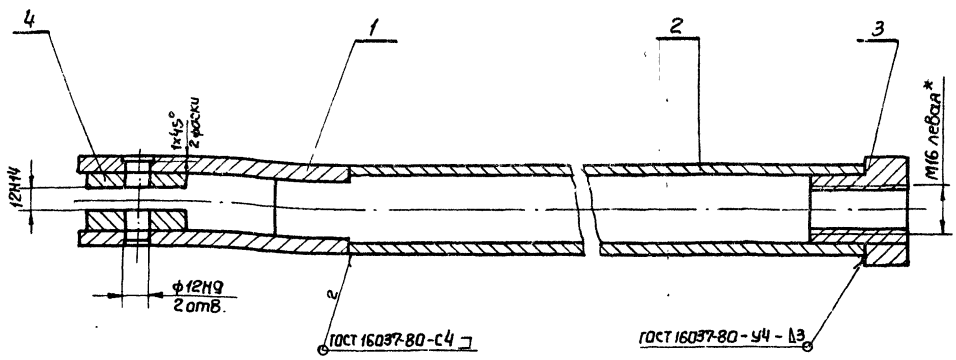

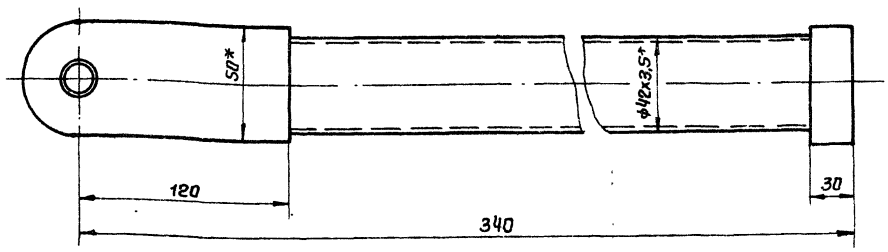

9747/14

1. Сварку производить электродами Э-42 ГОСТ 9467-75.

2*. Размеры для справки

Изм.	Лист	№ докум.	Подп.	Дата	Б12Г 719.040 СБ			
Разраб.		Извекова			Штанга. Сборочный чертеж	Лит	Масса	Масштаб
Провер.		Ганчаренко				У	3,2	1:2
Т.контр.		Севрюков				Лист	Листов 1	
Нач.отд.		Коверченко				Госстрой СССР Харьковский Сантехпроект		
Н.контр.		Севрюков						
Утв.								

Формат А3

Альбом XIV

Типовой проект 903-1-241.87

Инв. № подл. | Подп. и дата | Взам. инв. № | Инв. № дубл. | Подп. и дата

Формат	Зона	Поз.	Обозначение	Наименование	Кол.	Примеч.
				Документация		
А3			612Г 719.040СБ	Сборочный чертеж		
				Детали		
А4		1	612Г 715.002	Ушко	2	
А4		2	612Г 715.003	Рычаг	1	
А4		3	612Г 715 004	Втулка	1	
А4		4	612Г 719.011	Шайба	2	
				Материалы		
				Металл наплавленный		0,2 кг

Изм.	Лист	№ докум.	Подп.	Дата
Разраб		Извекова		
Провер		Гончаренко		
Нач.отд		Коверченко		
Н.контр		Севрюков		
Утв.				

612Г 719.040

Штанга

Лит	Лист	Листов
У		1

Госстрой СССР Харьковский Сантехпроект

Формат А4

Формат	Зона	Поз.	Обозначение	Наименование	Кол.	Примеч.
				Документация		
А3			612Г 719.050СБ	Сборочный чертеж		
				Детали		
А4		1	612Г 719.012	Штанга	1	
А4		2	612Г 715.002	Ушко	2	
А4		3	612Г 719.013	Палец	1	
				Стандартные изделия		
		4		Шайба 12.05 ГОСТ 11371-78	1	0,033кг
		5		Шплинт 3,2х22 ГОСТ 397-79	1	0,001кг
				Материалы		
				Металл наплавленный		0,2кг

Изм.	Лист	№ докум.	Подп.	Дата
Разраб		Извекова		
Провер		Гончаренко		
Нач.отд		Коверченко		
Н.контр		Севрюков		
Утв.				

612Г 719.050

Тяга

Лит	Лист	Листов
У		1

Госстрой СССР Харьковский Сантехпроект

Формат А4

612Г 719.011

Rz320 ∨(∨)

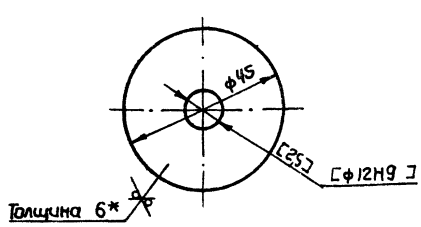

1. Размеры и шероховатость поверхности в [ ] скобках выполнить после сварки по чертежу 612Г 719.040СБ.
2. Неуказанные предельные отклонения размеров $\pm \frac{IT14}{2}$.
3* Размер для справки.

Изм.	Лист	№ докум.	Подп.	Дата
Разраб		Извекова		
Провер		Гончаренко		
Т.контр		Севрюков		
Нач.отд		Коверченко		
Н.контр		Севрюков		
Утв.				

612Г 719.011

Шайба

Лит	Масса	Масшт
У	0.07	1:1
Лист	Листов 1	

Лист Б-ПН-6 ГОСТ 19903-74 / Ст3 ГОСТ 14637-79

Госстрой СССР Харьковский Сантехпроект

Формат А4

612Г 719.009

Rz80 ∨(∨)

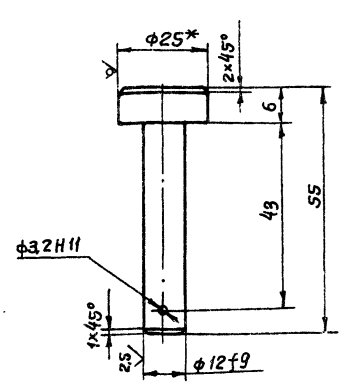

1. Неуказанные предельные отклонения размеров $\pm \frac{IT14}{2}$.
2* Размер для справки.

9747/14

Изм.	Лист	N докум.	Подп.	Дата
Разраб		Извекова		
Провер		Гончаренко		
Т.контр		Севрюков		
Нач.отд		Коверченко		
Н.контр		Севрюков		
Утв.				

612Г 719.009

Палец

Лит	Масса	Масшт
У	0.08	1:1
Лист	Листов 1	

Круг В25 ГОСТ 2590-71 / Ст3 ГОСТ 535-79

Госстрой СССР Харьковский Сантехпроект

Формат А4

Б12Г 719.012

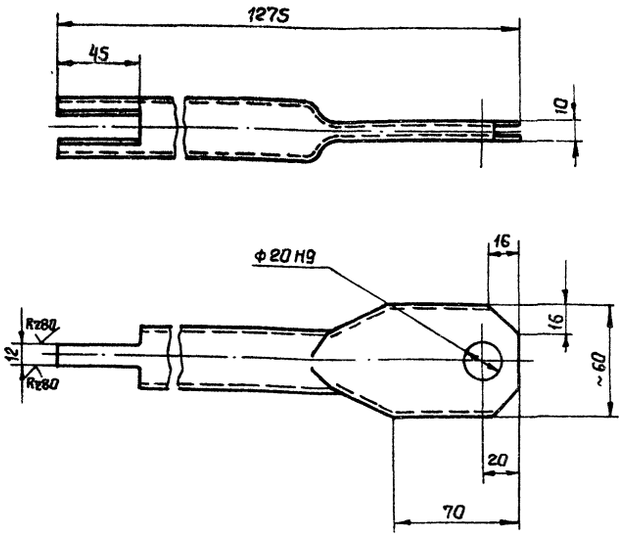

Предельные отклонения размеров $\pm \frac{IT16}{2}$

Изм	Лист	№ докум.	Подп.	Дата	Б12Г 719.012			
Разраб		Извекова			Штанга	Лит	Масса	Масшт
Провер		Ганчаренка				у	2,8	1:2
Т. контр		Севрюков				Лист	Листов 1	
Нач. отд		Каверченка			Труба 32×3 ГОСТ 8734-75 / В20 ГОСТ 8733-74	Госстрой СССР Харьковский Сантехпроект		
Н. контр		Севрюков						
Утв.								

Формат А4

Б12Г 719.013

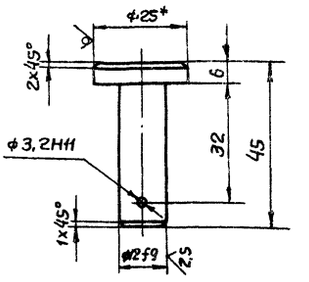

1. Неуказанные предельные отклонения размеров $\pm \frac{IT14}{2}$
2*Размер для справки

Изм	Лист	№ докум	Подп.	Дата	Б12Г 719.013			
Разраб		Извекова			Палец	Лит	Масса	Масшт
Провер		Ганчаренка				у	0,03	1:1
Т. контр		Севрюков				Лист	Листов 1	
Нач. отд		Каверченка			Круг В25 ГОСТ 2590-71 / ВСт3 ГОСТ 535-79	Госстрой СССР Харьковский Сантехпроект		
Н. контр		Севрюков						
Утв								

Формат А4

Б12Г 719.050 СБ

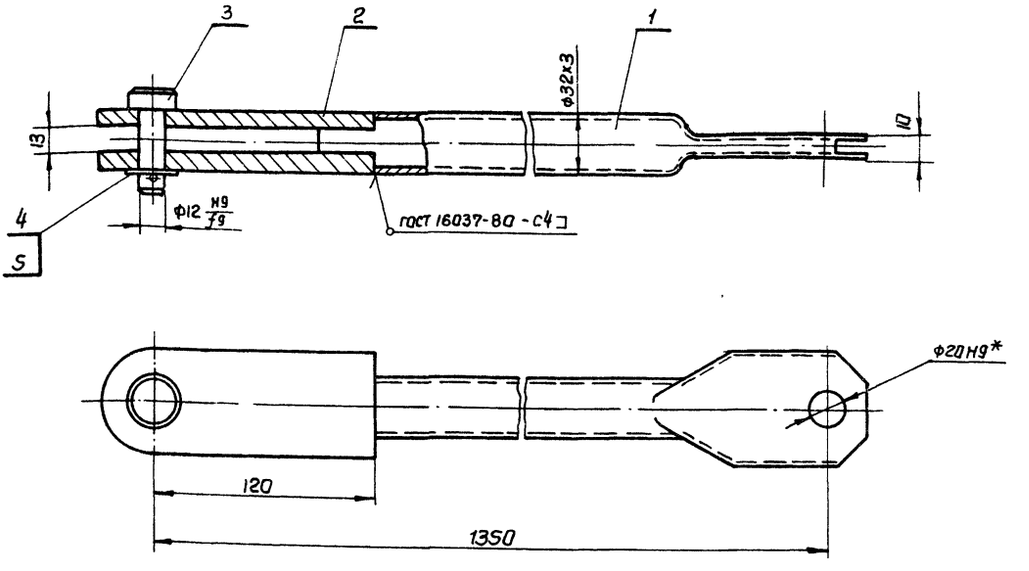

1. Сварку производить электродами Э-42 ГОСТ 9467-75
2*Размеры для справки.

9747/14

Изм	Лист	№ докум	Подп.	Дата	Б12Г 719.050 СБ			
Разраб		Извекова			Тяга	Лит	Масса	Масшт
Провер		Ганчаренка			Сборочный чертеж	у	3,65	1:2
Т. контр		Севрюков				Лист	Листов 1	
Нач. отд		Каверченка				Госстрой СССР Харьковский Сантехпроект		
Н. контр		Севрюков						
Утв								

Формат А3

Альбом XIV

Типовой проект 903-1-241.87

Инв. № подл. | Подп. и дата | Взам. инв. № | Инв. № дубл. | Подп. и дата

Инв. № подл. | Подп. и дата | Взам. инв. № | Инв. № дубл. | Подп. и дата

№ строки	Наименование	Обозначение документа на поставку	Поставщик	Куда входит (обозначение)	Количество: На изделие	В комплекте	На регулировку	Всего	Примечание
1	Болты	ГОСТ 7798-70							
2	М8х25.46			Б12Г 715.000	4			4	
3	М12х40.46			Б12Г 715.000	4			4	
4									
5	Гайки	ГОСТ 5915-70							
6	М8.5			Б12Г. 715.000	4			4	
7	М12.5			Б12Г 715.000	4			4	
8	М16.5			Б12Г 715.010; Б12Г 715.040	2			2	
9									
10	Шайба 12.05	ГОСТ 11371-78		Б12Г 715.000, Б12Г 715.010	2			2	
11									
12	Шайбы	ГОСТ 6402-70							
13	8.65Г			Б12Г 715.000	4			4	
14	12.65Г			Б12Г 715.000	4			4	
15									
16	Шплинт 3.2х22	ГОСТ 397-79		Б12Г 715.000; Б12 715.010	2			2	

Изм	Лист	№ докум	Подп	Дата
Разраб		Извекова		
Провер		Гончаренко		
Нач. отд		Каверченко		
Н. контр.		Севрюков		
Утв				

Б12Г 715.000 ВП

Установка привода МЭО-100/25-0,25р к клапану 9с-3-3
Ведомость покупных изделий

Лит	Лист	Листов
И		1

Госстрой СССР Харьковский Сантехпроект

Формат А3

Альбом 1

Типовой проект 903-1-241.87

Инв. № подл. | Подп. и дата | Взам. инв. № | Инв. № дубл. | Подп. и дата

№ строки	Обозначение	Наименование	Куда входит: Обозначение	кво	Общее кол-во	Примечание
1	Б12Г 715.000	Установка привода МЭО-100/25-0,25р				
2		к клапану 9с-3-3				
3	Б12Г 715.010	Тяга	Б12Г 715.000	1	1	
4	Б12Г 715.020	Штанга	Б12Г 715.010	1	1	
5	Б12Г 715.030	Вилка	Б12Г 715.010	1	1	
6	Б12Г 715.040	Стяжка	Б12Г 715.010	1	1	
7	Б12Г 715.050	Опора	Б12Г 715.000	1	1	

9747/14

Изм	Лист	№ докум	Подп	Дата
Разраб		Извекова		
Провер.		Гончаренко		
Нач. отд		Каверченко		
Н. контр		Севрюков		
Утв.				

Б12Г 715.000 ВС

Установка привода МЭО-100/25-0,25р к клапану 9с-3-3
Ведомость спецификаций

Лит	Лист	Листов
И		1

Госстрой СССР Харьковский Сантехпроект

Формат А3

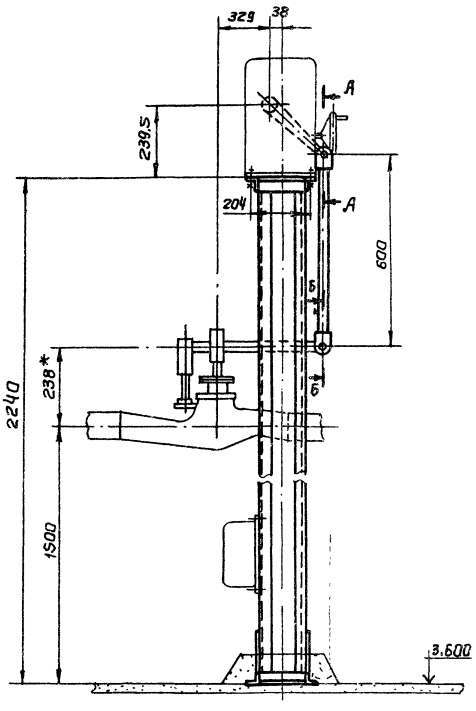

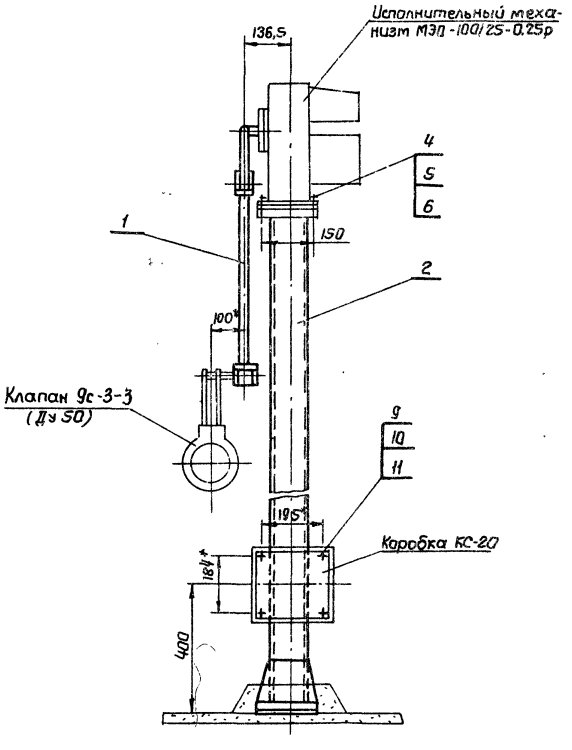

Б-Б
М 1:2

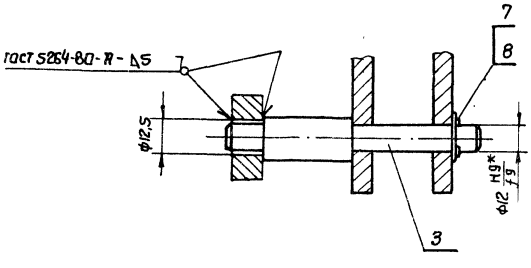

Схема кинематическая

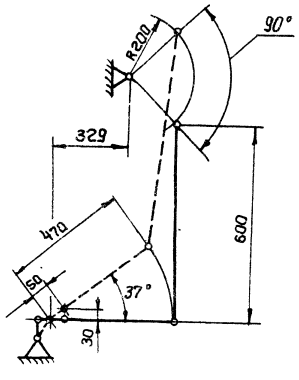

А-А
М 1:2

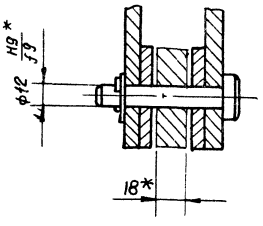

1. Клапан установлен на трубопроводе питательной воды к котлу.
2. Регулировкой длины тяги обеспечить полное открывание и закрывание клапана.
3. Отверстие ф 12,5 (см. разрез Б-Б) сверлить в рычаге клапана, выдержав размер 470мм от оси вращения.
4. Электроды Э-42 ГОСТ 9467-75.
5. *Размеры для справки.

9747/14

					612Г 715.000 СБ		
Изм.	Лист	№ докум.	Подп.	Дата	Установка привода МЭП-100/25-0,25р к клапану 9с-3-3 Сборочный чертеж	Лит	Масса	Масшт
Разраб.		Цзбекова				И	46,0	1:10
Провер.		Гончаренко				Лист	Листов 1	
Т. контр.		Севрюков				Госстрой СССР Харьковский Сантехпроект		
Нач. отд.		Коверченко						
Н. контр.		Севрюков						
Утв.								

Формат А2

Инв. N подл. | Подп. и дата | Взам. инв. N | Инв. N дубл. | Подп. и дата

Типовой проект 903-1-241.87 Ал. IV

Формат	Зона	Поз.	Обозначение	Наименование	Кол.	Примеч.
				Документация		
А2			612Г 715.000 СБ	Сборочный чертеж		
А3			612Г 715.000 ВС	Ведомость спецификаций		
А5			612Г 715.000 ВП	Ведомость покупных изделий.		
				Сборочные единицы		
А4		1	612Г 715.010	Тяга	1	
А4		2	612Г 715.050	Опора	1	
				Детали		
А4		3	612Г 715.001	Ось	1	
				Стандартные изделия		
		4		Болт М12×40.46 ГОСТ 7798-70	4	0,053 кг
		5		Гайка М12,5 ГОСТ 5915-70	4	0,015 кг
		6		Шайба 12,65Г ГОСТ 6402-70	4	0,003 кг
		7		Шайба 12,05 ГОСТ 11371-78	1	0,006 кг
		8		Шплинт 3,2×22 ГОСТ 397-79	1	0,001 кг
		9		Болт М8×25,46 ГОСТ 7798-70	4	0,016 кг
		10		Гайка М8,5 ГОСТ 5915-70	4	0,005 кг
		11		Шайба 8,65Г ГОСТ 6402-70	4	0,001 кг
				Материалы		
				Металл наплавленный		0,1 кг

Изм.	Лист	N докум.	Подп.	Дата
Разраб.		Извекова		
Провер.		Гончаренко		
Нач. отд		Коверченко		
Н. контр.		Севрюков		
Утв.				

612Г 715.000

Установка привода МЭО 100/25-0,25р к клапану 9с-3-3

Лит	Лист	Листов
У		1

Госстрой СССР Харьковский Сантехпроект

Формат А4

Формат	Зона	Поз.	Обозначение	Наименование	Кол.	Примеч.
				Документация		
А3			612Г 715.010 СБ	Сборочный чертеж		
				Сборочные единицы		
А4		1	612Г 715.020	Штанга	1	
А4		2	612Г 715.030	Вилка	1	
А4		3	612Г 715.040	Стяжка	1	
				Детали		
А4		4	612Г 715.009	Гайка левая	1	
А4		5	612Г 715.011	Палец	1	
				Стандартные изделия		
		6		Гайка М16,5 ГОСТ 5915-70	1	0,033 кг
		7		Шайба 12,05 ГОСТ 11371-78	1	0,002 кг
		8		Шплинт 3,2×22 ГОСТ 397-79	1	0,001 кг

Изм.	Лист	№ докум.	Подп.	Дата
Разраб		Извекова		
Провер		Гончаренко		
Нач. отд		Коверченко		
Н. контр.		Севрюков		
Утв.				

612Г 715.010

Тяга

Лит	Лист	Листов
У		1

Госстрой СССР Харьковский Сантехпроект

Формат А4

612Г 715.010 СБ

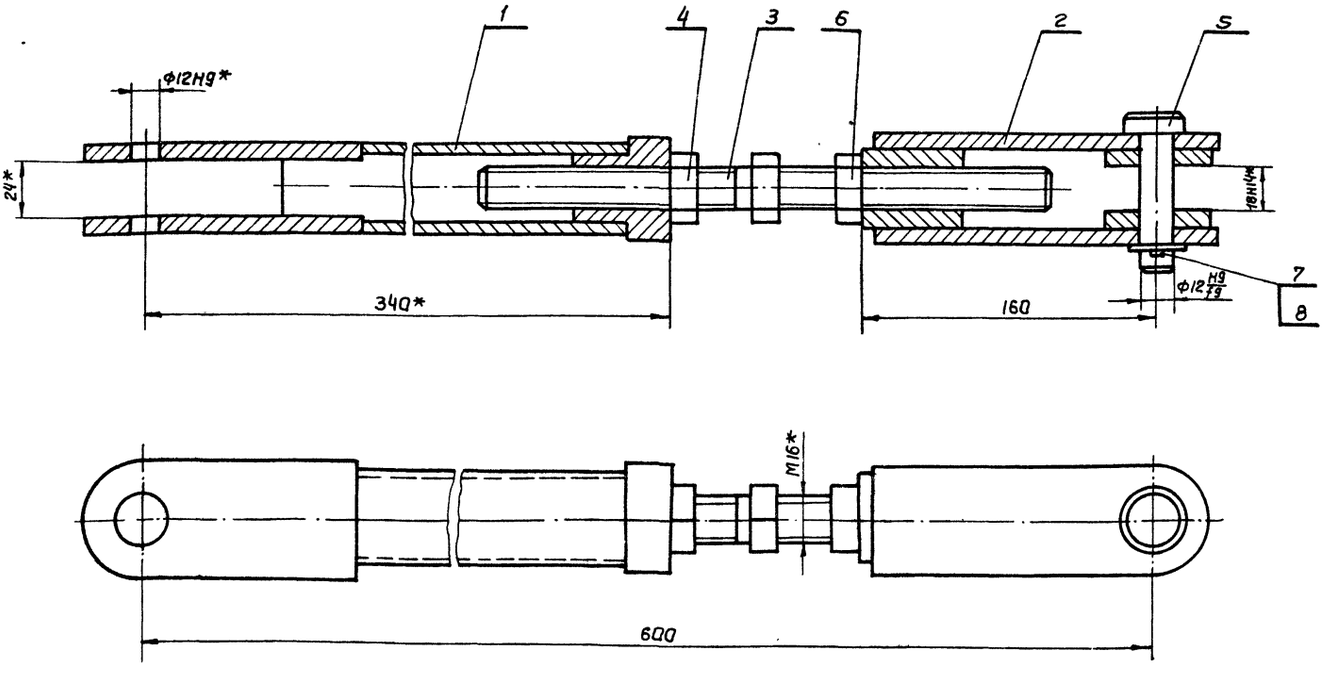

* Размеры для справки.

9747/14

Изм.	Лист	№ докум.	Подп.	Дата
Разраб		Извекова		
Провер		Гончаренко		
Т. контр.		Севрюков		
Нач. отд		Коверченко		
Н. контр		Севрюков		
Утв				

612Г 715.010 СБ

Тяга
Сборочный чертеж

Лит	Масса	Масшт
У	5,6	1:2
Лист	Листов 1	

Госстрой СССР Харьковский Сантехпроект

Формат А3

Альбом XI

Типовой проект 903-1-241.87

Инв. N подл. | Подп. и дата | Инв. N дубл. | Взам. инв. N | Подп. и дата

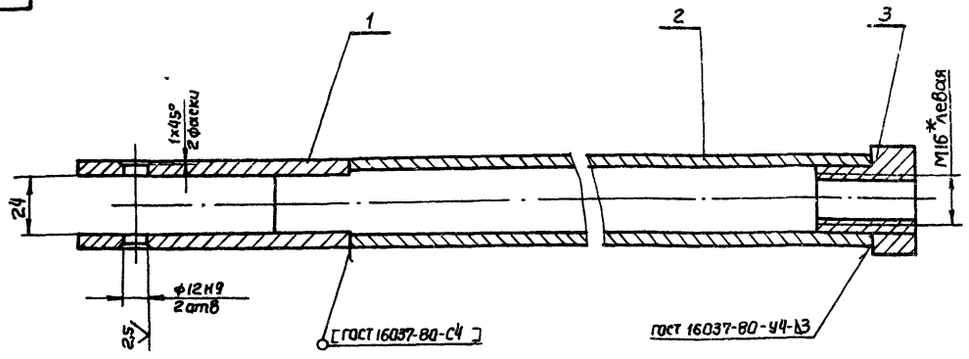

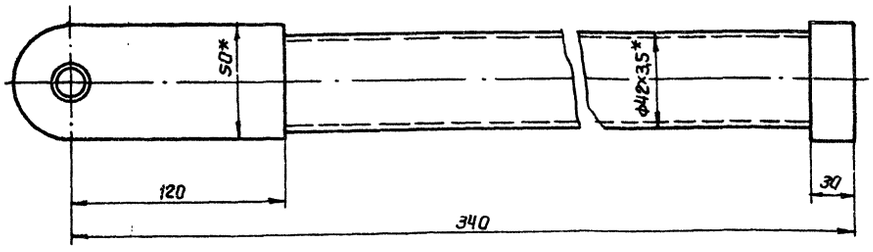

1. Сварку производить электродами Э-42 ГОСТ 9467-75.
2*Размеры для справки.

Изм	Лист	№ докум.	Подп.	Дата
Разраб		Извекова		
Провер		Гончаренко		
Т. контр		Севрюков		
Нач отд		Каверченко		
Н. контр		Севрюков		
Утв				

Б12Г 715.020 СБ

Штанга
Сварочный чертеж

Лит	Масса	Масшт
И	2,9	1:2
Лист	Листов 1	

Госстрой СССР Харьковский Сантехпроект

Формат А3

Альбом XI
Типовой проект 903-1-241.87

Форм.	Зона	Поз	Обозначение	Наименование	Кол	Примеч
				Документация		
А4			Б12Г 715.020 СБ	Сборочный чертеж		
				Детали		
А4		1	Б12Г 715.002	Ушко	2	
А4		2	Б12Г 715.003	Рычаг	1	
А4		3	Б12Г 715.004	Втулка	1	
				Материалы		
				Металл наплавленный		0,2кг

Изм	Лист	№ докум.	Подп.	Дата
Разраб		Извекова		
Провер		Гончаренко		
Т. контр		Севрюков		
Нач отд		Каверченко		
Н. контр		Севрюков		
Утв				

Б12Г 715.020

Штанга

Лит	Лист	Листов
И		1

Госстрой СССР Харьковский Сантехпроект

Формат А4

Rz320 (√)

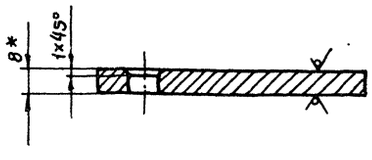

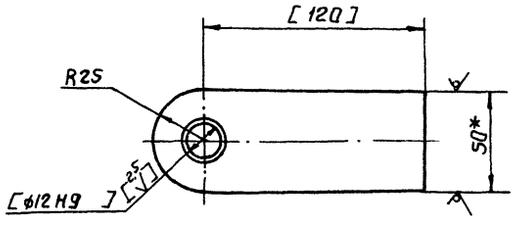

1. Размеры в скобках выполнить после сварки.
2. Неуказанные предельные отклонения размеров $\pm\frac{IT14}{2}$.
3*Размер для справки.

9747/14

Изм	Лист	№ докум	Подп.	Дата
Разраб		Извекова		
Провер		Гончаренко		
Т. контр		Севрюков		
Нач отд		Каверченко		
Н. контр		Севрюков		
Утв				

Б12Г 715.002

Ушко

Лит	Масса	Масшт.
И	0,4	1:2
Лист	Листов 1	

Полоса 8×50 ГОСТ 103-76 / В Ст3 ГОСТ 535-79

Госстрой СССР Харьковский Сантехпроект

Формат А4

Инв. N подл. | Подп. и дата | Взам. инв. N | Инв. N дубл. | Подп. и дата

612Г 715.003

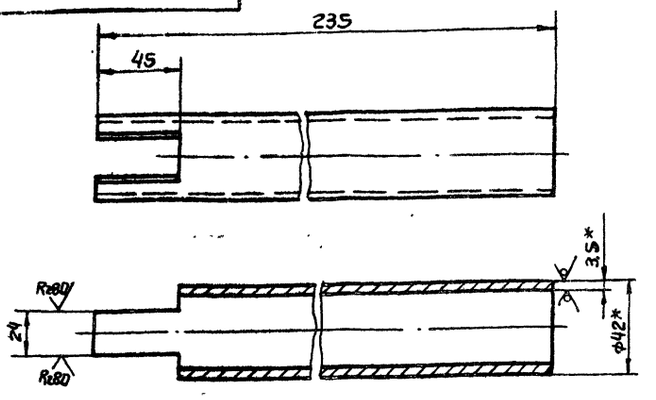

1. Предельные отклонения размеров $\pm \frac{IT16}{2}$
2* Размеры для справок

Изм	Лист	№ докум	Подп.	Дата	Рычаг	Лит	Масса	Масшт
Разраб		Извекова				и	1.3	1:2
Провер		Гончаренко				Лист	Листов 1	
Т. контр		Севрюков						
Нач отд		Коверченко						
Н. контр		Севрюков						
Утв								

Труба 42х2,5 ГОСТ 8737-75
В20 ГОСТ 8733-74

Госстрой СССР Харьковский Сантехпроект

Формат А4

612Г 715.004

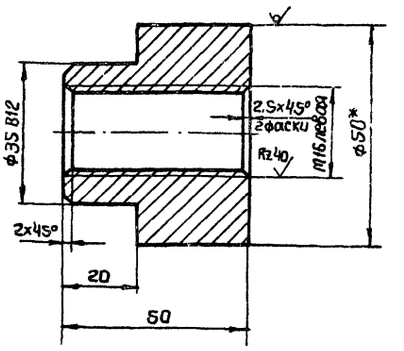

1. Неуказанные предельные отклонения размеров $\pm \frac{IT14}{2}$
2* Размер для справок.

Изм	Лист	№ докум	Подп.	Дата	Втулка	Лит.	Масса	Масшт
Разраб		Извекова				и	0.6	1:1
Провер		Гончаренко				Лист	Листов 1	
Т. контр		Севрюков						
Нач. отд		Коверченко						
Н. контр		Севрюков						
Утв								

Круг 50 ГОСТ 2590-71
В Ст 3 ГОСТ 535-79

Госстрой СССР Харьковский Сантехпроект

Формат А4

612Г 715.030С6

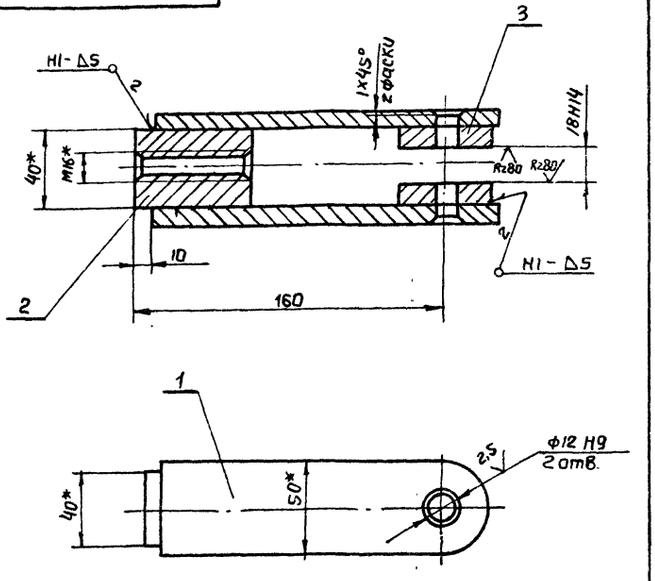

1. Сварку производить электродами Э-42 ГОСТ 9467-75
Сварные швы по ГОСТ 5264-80
2* Размеры для справок

Изм	Лист	№ докум.	Подп.	Дата	Вилка	Лит	Масса	Масшт.
Разраб		Извекова			Сборочный чертеж	и	1.9	1:2
Провер		Гончаренко				Лист	Листов 1	
Т контр		Севрюков						
Нач отд		Коверченко						
Н контр		Севрюков						
Утв								

Госстрой СССР Харьковский Сантехпроект

Формат А4

Форм.	Зона	Поз	Обозначение	Наименование	Кол.	Примеч
				Документация		
А4			612Г 715.030С6	Сборочный чертеж		
А4				Детали		
А4		1	612Г 715.005	Ушко	2	
А4		2	612Г 715.006	Втулка	1	
А4		3	612Г 715.007	Шайба	2	
				Материалы		
				Металл наплавленный		0,03кг

9747/14

Изм	Лист	№ докум	Подп.	Дата	Вилка	Лит	Лист	Листов
Разраб		Извекова				и		1
Провер		Гончаренко						
Нач отд		Коверченко						
Н. контр		Севрюков						
Утв.								

Госстрой СССР Харьковский Сантехпроект

Формат А4

Типовой проект 903-1-241.87 Альбом XIV

Инв N подл | Подп. и дата | Взам. инв. N | Инв N дубл | Подп. и дата

612Г 715.005

Rz320 (√)

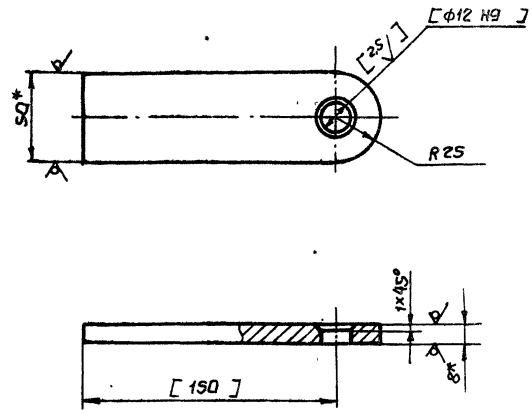

1. Размеры и шероховатости поверхностей в [ ] скобках выполнить после сварки по чертежу 612Г 715.030 СБ
2. Предельные отклонения размеров $\pm \frac{IT14}{2}$.
3. *Размеры для справок.

Изм	Лист	№ докум.	Подп.	Дата	612Г 715.005			
Разраб		Извекова			Ушко	Лит.	Масса	Масшт.
Провер		Ганчаренко				У	0,5	1:2
Т. контр		Севрюков				Лист	Листов 1	
Нач. отд		Коверченко			Полоса 8х50 ГОСТ 103-76 / Вст3 ГОСТ 535-79	Госстрой СССР Харьковский Сантехпроект		
Н. контр		Севрюков						
Утв.								

Формат А4

612Г 715.006

(√)

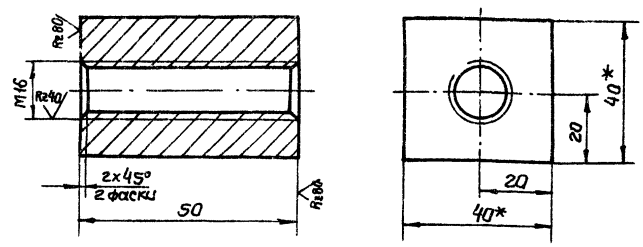

1. Предельные отклонения размеров $\pm \frac{IT14}{2}$.
2. *Размеры для справок.

Изм	Лист	№ докум.	Подп.	Дата	612Г 715.006			
Разраб		Извекова			Втулка	Лит.	Масса	Масшт.
Провер		Ганчаренко				У	0,6	1:1
Т. контр		Севрюков				Лист	Листов 1	
Нач. отд		Коверченко			Квадрат 840 ГОСТ 2591-71 / Вст3 ГОСТ 535-79	Госстрой СССР Харьковский Сантехпроект		
Н. контр		Севрюков						
Утв.								

Формат А4

612Г 715.007

Rz320 (√)

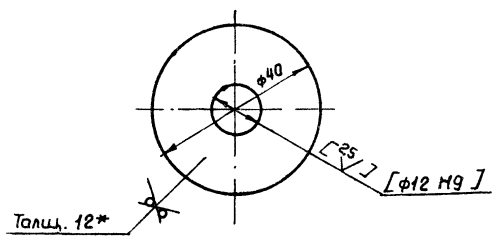

1. Размеры и шероховатость поверхности в [ ] скобках выполнить после сварки по чертежу 612Г 715.030 СБ
2. Неуказанные предельные отклонения размеров $\pm \frac{IT14}{2}$.
3. *Размер для справки.

Изм	Лист	№ докум.	Подп.	Дата	612Г 715.007			
Разраб		Извекова			Шайба	Лит.	Масса	Масшт.
Провер		Ганчаренко				У	0,13	1:1
Т. контр		Севрюков				Лист	Листов 1	
Нач. отд		Коверченко			Лист 5-ПН-12 ГОСТ 19903-74 / Вст3 ГОСТ 14637-79	Госстрой СССР Харьковский Сантехпроект		
Н. контр		Севрюков						
Утв.								

Формат А4

Формат	Зона	Поз	Обозначение	Наименование	Кол.	Примеч.
				Документация		
А4			612Г 715.040 СБ	Сборочный чертеж		
				Детали		
А4		1	612Г 715.008	Шпилька		
				Стандартные изделия		
		2		Гайка М16,5 ГОСТ 5915-70	1	0.033кг
				Материалы		
				Металл наплавленный		0,007кг

9747/14

Изм	Лист	N докум	Подп.	Дата	612Г 715.040			
Разраб		Извекова			Стяжка	Лит	Лист	Листов
Провер		Ганчаренко				У		1
Нач. отд		Коверченко				Госстрой СССР Харьковский Сантехпроект		
Н. контр		Севрюков						
Утв.								

Формат А4

612Г715.040СБ

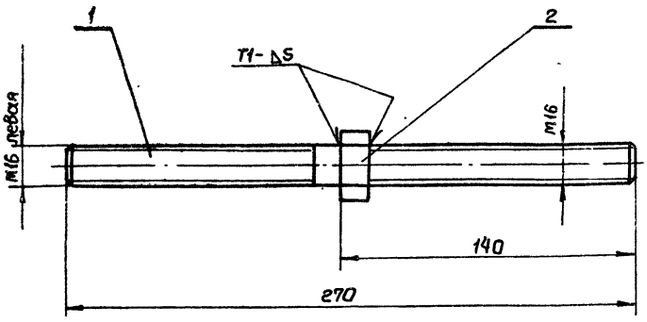

1. Сварку производить электрадами Э-42 ГОСТ 9467-75.
   Сварные швы по ГОСТ 5264-80.
2*. Размер для справки.

Изм	Лист	№ докум.	Подп.	Дата
Разраб		Извекова		
Пров.		Ганчаренко		
Т.контр		Севрюков		
Нач отд		Коверченко		
Н контр		Севрюков		
Утв				

Стяжка
Сборочный чертеж

Лит	Масса	Масшт
У	0,5	1:2

Лист | Листов 1

Госстрой СССР Харьковский Сантехпроект

Формат А4

612Г715.008

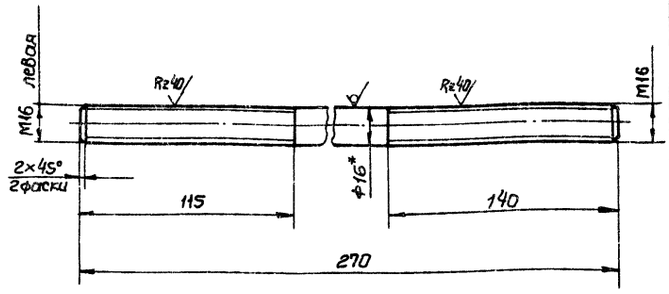

1. Предельные отклонения размеров $\pm \frac{IT14}{2}$
2*. Размер для справки.

Изм	Лист	№ докум	Подп.	Дата
Разраб		Извекова		
Пров.		Ганчаренко		
Т. контр		Севрюков		
Нач отд		Коверченко		
Н контр		Севрюков		
Утв				

Шпилька

Круг $\frac{В16}{8Ст3}$ ГОСТ 2590-71 / ГОСТ 535-79

Лит	Масса	Масшт
У	0,45	1:2

Лист | Листов 1

Госстрой СССР Харьковский Сантехпроект

Формат А4

612Г715.009

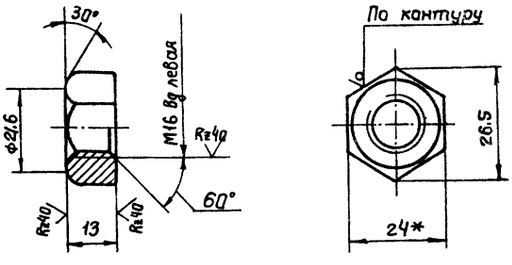

1. Предельные отклонения размеров $\pm \frac{IT14}{2}$.
2*. Размер для справки.

Изм	Лист	№ докум	Подп.	Дата
Разраб		Извекова		
Пров.		Ганчаренко		
Т контр.		Севрюков		
Нач отд		Коверченко		
Н контр		Севрюков		
Утв.				

Гайка левая

Лит	Масса	Масшт
У	0,03	1:1

Лист | Листов 1

Шести- гранник — 24 ГОСТ 8560-78 / Ст3 ГОСТ 535-79

Госстрой СССР Харьковский Сантехпроект

Формат А4

612Г715.011

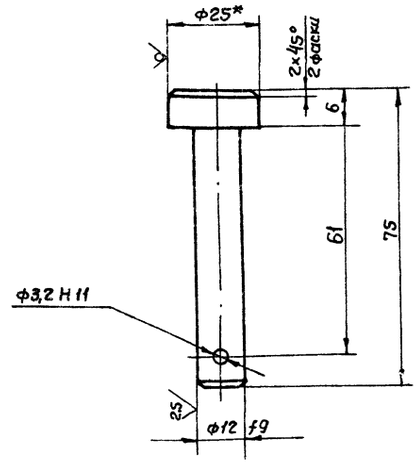

1. Неуказанные предельные отклонения размеров $\pm \frac{IT14}{2}$.
2*. Размер для справки

9747/14

Изм	Лист	№ докум.	Подп	Дата
Разраб		Извекова		
Пров.		Ганчаренко		
Т. контр		Севрюков		
Нач. отд		Коверченко		
Н контр		Севрюков		
Утв				

Палец

Круг $\frac{В25}{8Ст3}$ ГОСТ 2590-71 / ГОСТ 535-79

Лит	Масса	Масшт
У	0,1	1:1

Лист | Листов 1

Госстрой СССР Харьковский Сантехпроект

Формат А4

Формат	Зона	Поз	Обозначение	Наименование	Кол	Примеч
				Документация		
А3			612Г 715.050 СБ	Сборочный чертеж		
				Детали		
А4		1	612Г 715.012	Косынка	2	
Б4		2	612Г 715.013	Балка	2	0,68кг
				Уголок Б-50×50×5 ГОСТ 8509-72		
				Вст3 ГОСТ 535-79		
				ℓ=180		
Б4		3	612Г 715.014	Стяжка	2	0,55кг
				Уголок Б-50×50×5 ГОСТ 8509-72		
				Вст3 ГОСТ 535-79		
				ℓ=144		
Б4		4	612Г 715.015	Балка	2	1,33кг
				Уголок Б-50×50×5 ГОСТ 8509-72		
				Вст3 ГОСТ 535-79		
				ℓ=350		
Б4		5	612Г 715.016	Плита	1	1,1кг
				Лист Б-ПН-3 ГОСТ 19903-74		
				Вст3 ГОСТ 16523-70		
				210 × 220		
				Переменные данные для исполнения		
				612Г 715.050		
Б4		6	612Г 715.017	Стойка	2	15,5кг
				Швеллер 8 ГОСТ 8240-72		
				Вст3 ГОСТ 535-79		
				ℓ=2220		

Изм	Лист	№ докум.	Подп.	Дата
Разраб		Ганчаренко		
Провер		Извекова		
Нач.отд		Каверченко		
Н.контр.		Севрюков		
Утв				

612Г 715.050

Опора

Лит	Лист	Листов
У	1	2

Госстрой СССР Харьковский Сантехпроект

Формат А4

Формат	Зона	Поз	Обозначение	Наименование	Кол.	Примеч.
				612Г 715.050-01		
Б4		6	612Г 715.017-01	Стойка	2	8,0кг
				Швеллер 8 ГОСТ 8240-72		
				Вст3 ГОСТ 535-79		
				ℓ=1140		
				612Г 715.050-02		
Б4		6	612Г 715.017-02	Стойка	2	3,7кг
				Швеллер 8 ГОСТ 8240-72		
				Вст3 ГОСТ 535-79		
				ℓ=530		
				612Г 715.050-03		
Б4		6	612Г 715.017-03	Стойка	2	11,7кг
				Швеллер 8 ГОСТ 8240-72		
				Вст3 ГОСТ 535-79		
				ℓ=1670		
				612Г 715.050-04		
Б4		6	612Г 715.017-04	Стойка	2	7,2кг
				Швеллер 8 ГОСТ 8240-72		
				Вст3 ГОСТ 535-79		
				ℓ=1030		
				612Г 715.050-05		
Б4		6	612Г 715.017-05	Стойка	2	9,85кг
				Швеллер 8 ГОСТ 8240-72		
				Вст3 ГОСТ 535-79		
				ℓ=1412		
				Материалы		
				Металл наплавленный		0,7кг

Изм	Лист	N докум.	Подп.	Дата

612Г 715.050

Лист 2

Формат А4

Инв. N подл. | Подп. и дата | Взам. инв. N | Инв. N дубл. | Подп. и дата

612Г 715.050 СБ

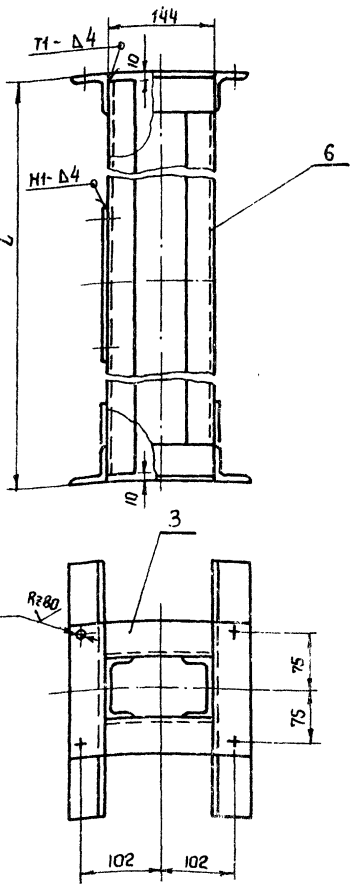

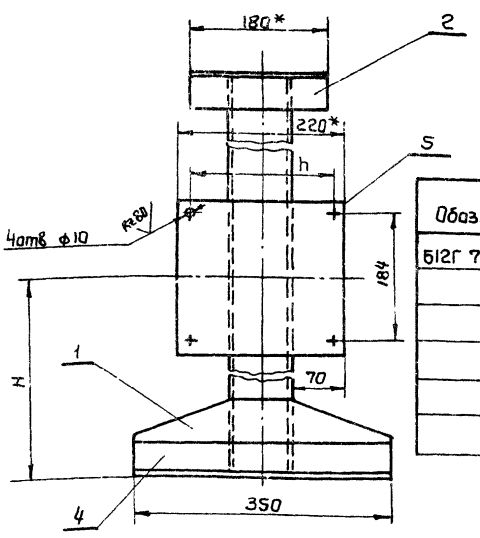

Обозначение	h	L	H	Масса, кг
612Г 715.050	195	2240	400	39,6
-01	195	1160		25,0
-02	195	550	300	16,1
-03	195	1690	400	32,0
-04	195	1050		23,0
-05	195	1422	350	28,3

1. Предельные отклонения размеров $\pm \frac{IT16}{2}$
2. Сварные швы по ГОСТ 5264-80 Электроды Э-42 ГОСТ 9467-75
3. Обработка поверхностей реза деталей Б4 - $\overset{Rz80}{\checkmark}$, остальное - $\overset{Rz320}{\checkmark}$.
4. *Размер для справки.

9747/14

Изм	Лист	N докум.	Подп.	Дата
Разраб		Извекова		
Провер		Ганчаренко		
Т.контр		Севрюков		
Нач.отд		Каверченко		
Н.контр		Севрюков		
Утв				

612Г 715.050 СБ

Опора

Сборочный чертеж.

Лит	Масса	Масшт.
У	см. таблицу	-
Лист	Листов 1	

Госстрой СССР Харьковский Сантехпроект

Формат А3

Альбом XIV

Типовой проект 903-1-241.87

Инв. N подл. | Подп. и дата | Взам. инв. N | Инв. N дубл. | Подп. и дата

Форм	Зона	Поз.	Обозначение	Наименование	Кол.	Примеч.
				Документация		
А2			612Г 720.000 СБ	Сборочный чертеж		
А3			612Г 720.000 ВС	Ведомость спецификаций		
А3			612Г 720.000 ВП	Ведомость покупных изделий		
				Сборочные единицы		
А4	1		612Г 720.010	Тяга	1	
А4	2		612Г 715.050-01	Опора	1	
				Стандартные изделия		
		3		Болт М12×40.46 ГОСТ 7798-70	4	0,053кг
		4		Гайка М12.5 ГОСТ 5915-70	4	0,015кг
		5		Шайба 12,65Г ГОСТ 6402-70	4	0,003кг
		6		Болт М8×25.46 ГОСТ 7798-70	4	0,016кг
		7		Гайка М8,5 ГОСТ 5915-70	4	0,005кг
		8		Шайба 8,65Г ГОСТ 6402-70		0,001кг
				Материалы		
				Металл наплавленный		0,13кг

Изм	Лист	№ докум.	Подп.	Дата	612Г 720.000			
Разраб		Гончаренко			Установка привода МЭО 100/25-0,25р к клапану 6с-8-2.	Лит	Лист	Листов
Провер		Извекова				и		1
Нач.отд		Коверченко				Госстрой СССР Харьковский Сантехпроект		
Н.контр		Севрюков						
Утв.								

Формат А4

Форм	Зона	Поз.	Обозначение	Наименование	Кол.	Примеч
				Документация		
А3			612Г 720.010 СБ	Сборочный чертеж		
				Сборочные единицы		
А4	1		612Г 720.020	Штанга	1	
А4	2		612Г 715.030	Вилка	1	
А4	3		612Г 715.040	Стяжка	1	
				Детали		
А4	4		612Г 715.009	Гайка левая	1	
А4	5		612Г 715.011	Палец	2	
А4	6		612Г 720.001	Палец	1	
				Стандартные изделия		
		7		Гайка М16.5 ГОСТ 5915-70	1	0,033кг
		8		Шайба 12.05 ГОСТ 11371-78	2	0,002кг
		9		Шплинт 3,2×22 ГОСТ 397-79	2	0,001кг

Изм	Лист	№ докум.	Подп.	Дата	612Г 720.010			
Разраб		Гончаренко			Тяга.	Лит	Лист	Листов
Провер		Извекова				и		1
Нач.отд		Коверченко				Госстрой СССР Харьковский Сантехпроект		
Н.контр		Севрюков						
Утв.								

Формат А4

Форм.	Зона	Поз.	Обозначение	Наименование	Кол.	Примеч
				Документация		
А3			612Г 720.020 СБ	Сборочный чертеж		
				Детали		
А4	1		612Г 715.002	Ушко	2	
А4	2		612Г 715.003	Рычаг	1	
А4	3		612Г 715.004	Втулка	1	
Б4	4		612Г 720.002	Шайба	2	0,04кг
				Лист Б-ПН-4 ГОСТ 19903-74		
				Ст3 ГОСТ 14637-79		
				ф40		
				Материалы		
				Металл наплавленный		0,2кг

Изм	Лист	N докум	Подп.	Дата	612Г 720.020			
Разраб		Гончаренко			Штанга	Лит	Лист	Листов
Провер		Извекова				и		1
Нач.отд		Коверченко				Госстрой СССР Харьковский Сантехпроект		
Н.контр		Севрюков						
Утв								

Формат А4

612Г 715.001

Rz80 ∨(√)

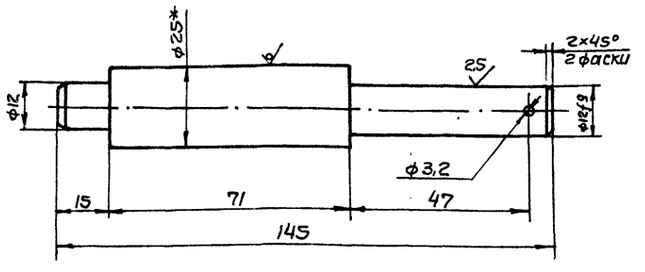

1. Предельные отклонения размеров $\pm \frac{IT14}{2}$
2* Размер для справки.

9747/14

Изм	Лист	N докум.	Подп.	Дата	612Г 715.001			
Разраб		Извекова			Ось	Лит	Масса	Масшт
Провер		Гончаренко				и	0.3	1:1
Т.контр		Севрюков				Лист	Листов 1	
Нач.отд		Коверченко				Госстрой СССР Харьковский Сантехпроект		
Н.контр		Севрюков			Круг В25 ГОСТ 2590-71 / Ст3 ГОСТ 535-79			
Утв								

Формат А4

Инв.N подл. | Подп. и дата | Взам.инв.N | Инв.N дубл. | Подп. и дата

№строки	Наименование	Обозначение документа на поставку	Поставщик	Куда входит (обозначение)	Количество: На изделие	Комплект	На регулировку	Всего	Примечание
1	Болты	ГОСТ 7798-70							
2	М8×25.46			612Г 720.000	4			4	
3	М12×40.46			612Г 720.000	4			4	
4									
5	Гайки	ГОСТ 5915-70							
6	М8.5			612Г 720.000	4			4	
7	М12.5			612Г 720.000	4			4	
8	М16.5			612Г 720.010; 612Г 720.040	2			2	
9									
10	Шайба 12.05	ГОСТ 11371-78		612Г 720.010	2			2	
11									
12	Шайба	ГОСТ 6402-70							
13	8.65Г			612Г 720.000	4			4	
14	12.65Г			612Г 720.000	4			4	
15									
16	Шплинт 3.2×22	ГОСТ 397-79		612Г 720.010	2			2	

Изм.	Лист	№докум.	Подп.	Дата
Разраб		Пятаренко		
Пров.		Узбекова		
Нач отд		Каверченко		
Н.контр		Севрюков		
Утв				

612Г 720.000 ВП

Установка привода МЭО 100/25-0,25р к клапану 6С-8-2
Ведомость покупных изделий.

Лит	Лист	Листов
У		1

Госстрой СССР Харьковский Сантехпроект

Формат А3

Инв. № подл. | Подп. и дата | Взам. инв. № | Инв. № дубл. | Подп. и дата

Альбом XI

Типовой проект 903-1-241.87

№строки	Обозначение	Наименование	Куда входит: Обозначение	К-во	Общ. к-во	Примечание
1	612Г 720.000	Установка привода МЭО 100/25-0,25р				
2		к клапану 6С-8-2				
3	612Г 720.010	Тяга	612Г 720.000	1	1	
4	612Г 720.020	Штанга	612Г 720.010	1	1	
5	612Г 715.030	Вилка	612Г 720.010	1	1	
6	612Г 715.040	Стяжка	612Г 720.010	1	1	
7	612Г 715.050-02	Опора	612Г 720.000	1	1	

9747/14

Изм	Лист	№ докум	Подп.	Дата
Разраб		Ганчаренко		
Провер		Узбекова		
Нач отд		Каверченко		
Н.контр		Севрюков		
Утв				

612Г 720.000 ВС

Установка привода МЭО 100/25-0,25р к клапану 6С-8-2.
Ведомость спецификаций

Лит	Лист	Листов
У		1

Госстрой СССР Харьковский Сантехпроект

Формат А3

Инв. № подл. | Подп. и дата | Взам. инв. № | Инв. № дубл. | Подп. и дата

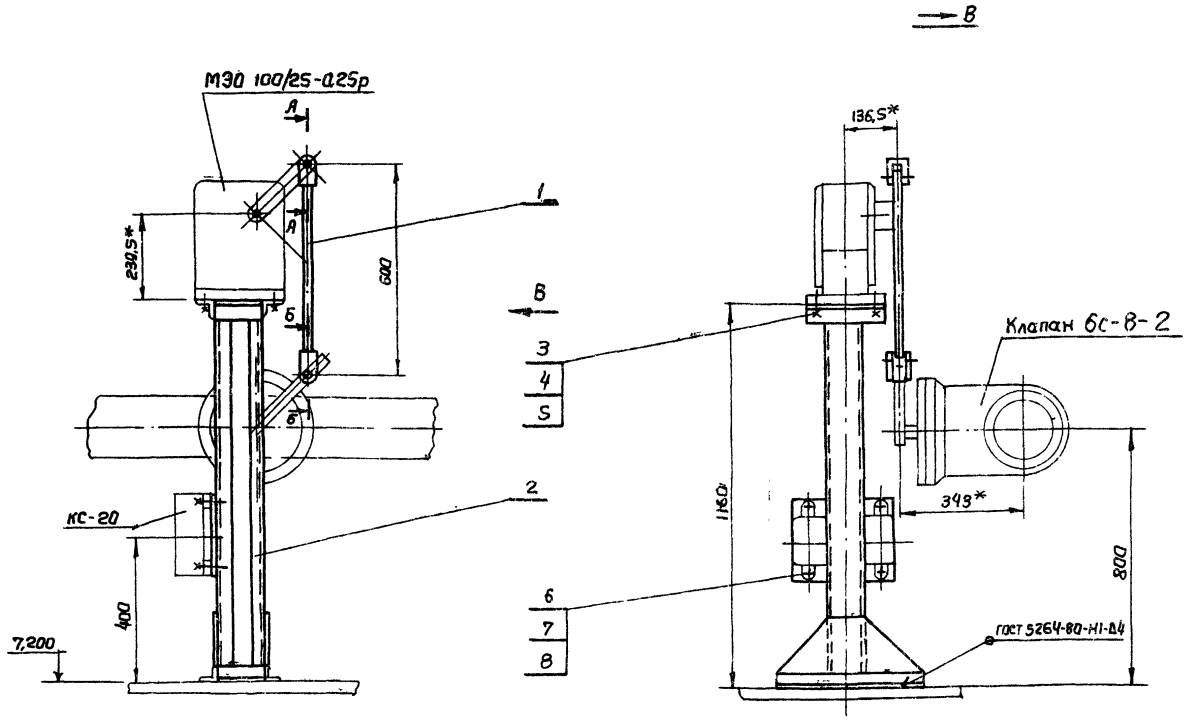

Схема кинематическая

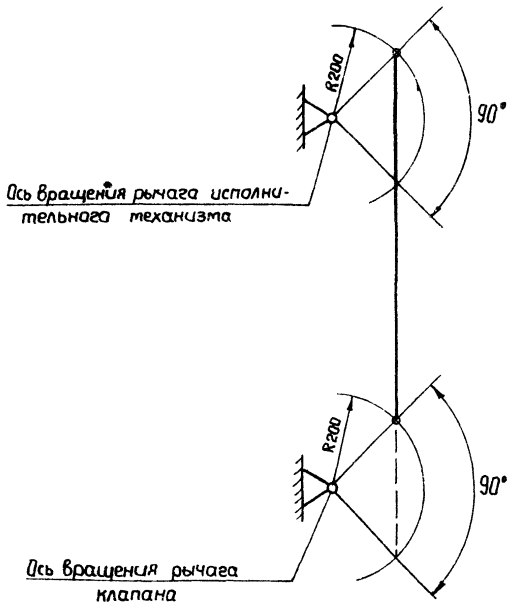

А - А
М 1:2

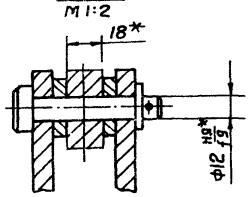

Б - Б
М 1:2

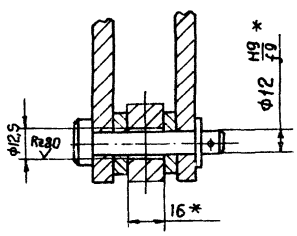

1. Клапан устанавливается в блоке редукционной установки.
2. Регулировкой длины тяги обеспечить полное открывание и закрывание клапана.
3. Отверстие ф 12,5 (см. разрез Б-Б) сверлить в рычаге клапана, выдержав размер 200 мм от оси вращения.
4. Электроды Э-42 ГОСТ 9467-75.

5* Размеры для справки

9747/14

						Б12Г 720.000 СБ		
Изм	Лист	N докум.	Подп.	Дата	Установка привода МЭО 100/25-0,25р к клапану 6с-8-2. Сварочный чертеж	Лит	Масса	Масштаб
Разраб.		Гончаренко				У	31.4	1:10
Пров.		Извекова				Лист	Листов 1	
Т. контр.		Севрюков				Госстрой СССР Харьковский Сантехпроект		
Нач. отд.		Коверченко						
Н. контр.		Севрюков						
Утв.								

Формат А2

Альб. Типовой проект 903-1-241.87

Инв. № подл. | Подп. и дата | Взам. инв. №

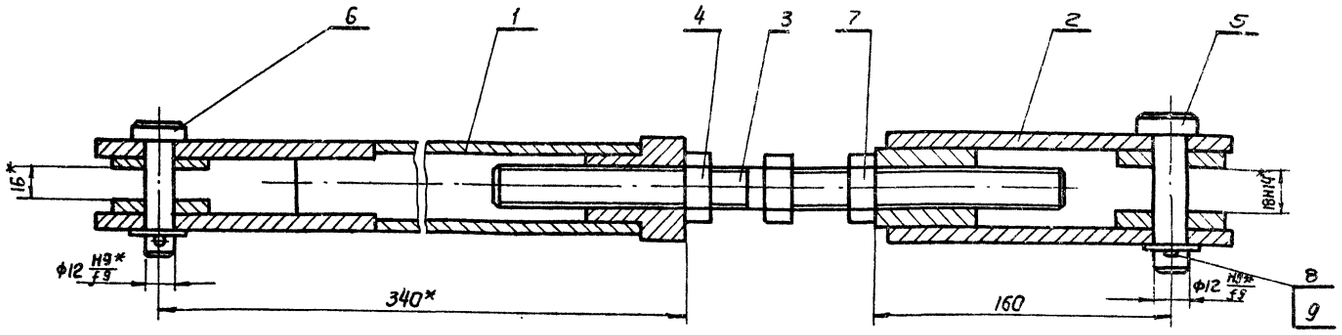

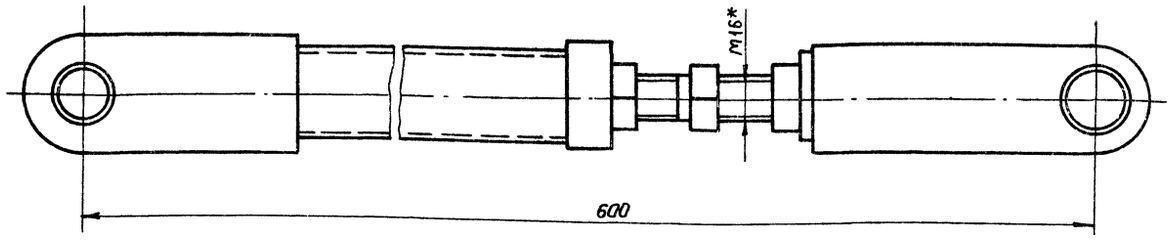

*Размеры для справки

Изм	Лист	№ докум.	Подп.	Дата
Разраб.	Гончаренко			
Провер.	Извекова			
Т. контр.	Севрюков			
Нач. отд.	Коверченко			
Н. контр.	Севрюков			
Утв.				

612Г720.010 СБ

Тяга

Сборочный чертеж

Лит.	Масса	Масштаб
и	5,9	1:2
Лист	Листов 1	

Госстрой СССР Харьковский Сантехпроект

Формат А3

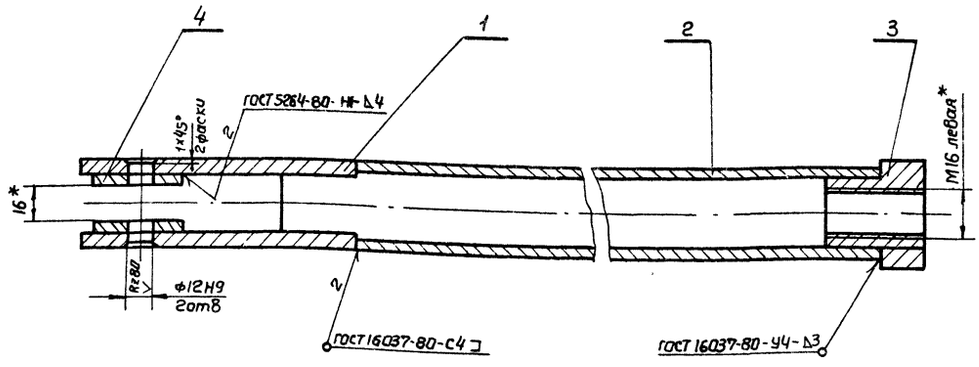

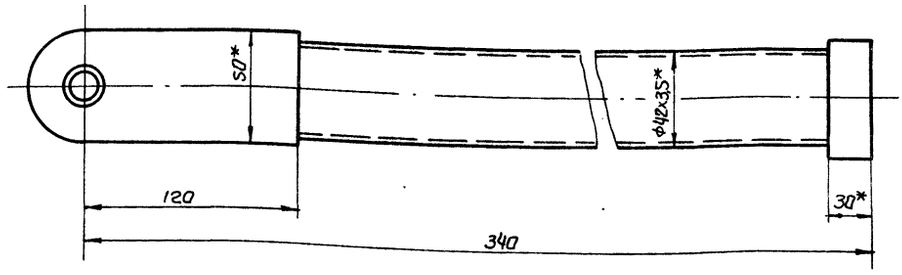

9747/14

1. Сварку производить электродами Э-42 ГОСТ 9467-75

2*Размеры для справки

Изм	Лист	№ докум.	Подп.	Дата
Разраб.	Гончаренко			
Провер.	Извекова			
Т. контр.	Севрюков			
Нач. отд.	Коверченко			
Н. контр.	Севрюков			
Утв.				

612Г720.020 СБ

Штанга

Сборочный чертеж

Лит.	Масса	Масштаб
и	3,15	1:2
Лист	Листов 1	

Госстрой СССР Харьковский Сантехпроект

Формат А3

Альбом X

Типовой проект 903-1-241.87

Инв. N подл. | Подп. и дата | Взам. инв. N | Инв. N дубл. | Подп. и дата

612Г 715.012

Rz320 ▽(√)

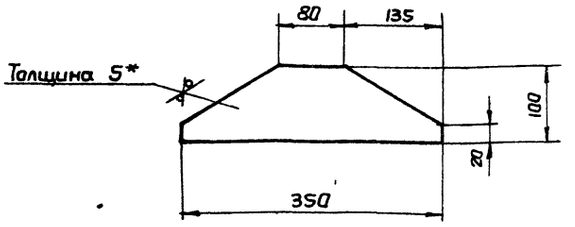

1. Предельные отклонения размеров $\pm\frac{IT16}{2}$.
2*. Размер для справки

Изм.	Лист	N докум.	Подп.	Дата	612Г 715.012			
Разраб		Ганчаренко			Касынка	Лит	Масса	Масшт
Пров		Извекова				у	0,85	1:5
Т.контр.		Севрюков				Лист	Листов 1	
Нач. отд		Коверченко			Лист Б-ПН-5 ГОСТ 19903-74 / ВСт 3 ГОСТ 14637-79	Госстрой СССР Харьковский Сантехпроект		
Н. контр		Севрюков						
Утв								

Формат А4

612Г 720.001

Rz80 ▽(√)

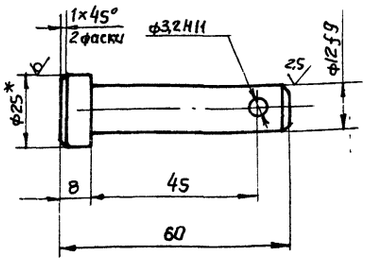

1. Неуказанные предельные отклонения размеров $\pm\frac{IT14}{2}$.
2*. Размер для справки

Изм.	Лист	№ докум.	Подп.	Дата	612Г 720.001			
Разраб		Ганчаренко			Палец	Лит	Масса	Масшт.
Пров.		Извекова				у	0,09	1:1
Т.контр		Севрюков				Лист	Листов 1	
Нач.отд		Коверченко			Круг 8-25 ГОСТ 2590-71 / ВСт 3 ГОСТ 535-79	Госстрой СССР Харьковский Сантехпроект		
Н.контр		Севрюков						
Утв.								

Формат А4

612Г 717.001

Rz80 ▽(√)

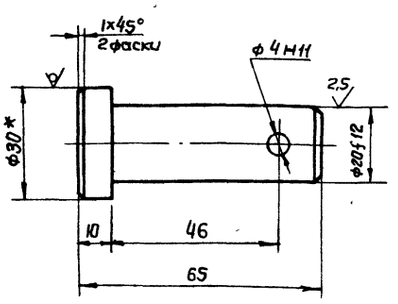

1. Неуказанные предельные отклонения размеров $\pm\frac{IT14}{2}$.
2*. Размер для справки.

Изм.	Лист	№ докум.	Подп.	Дата	612Г 717.001			
Разраб		Ганчаренко			Палец	Лит	Масса	Масшт.
Пров.		Извекова				у	0,2	1:1
Т.контр		Севрюков				Лист	Листов 1	
Нач.отд		Коверченко			Круг 830 ГОСТ 2590-71 / ВСт 3 ГОСТ 535-79	Госстрой СССР Харьковский Сантехпроект		
Н.контр		Севрюков						
Утв								

Формат А4

612Г 717.002

Rz320 ▽(√)

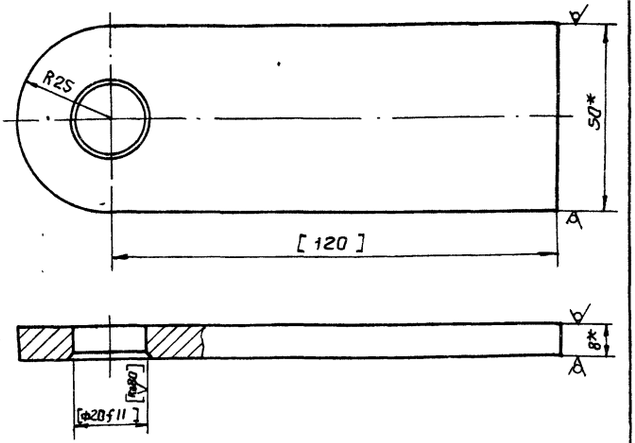

1. Размеры и шероховатости поверхности в [ ] выполнить после сварки по чертежу 612Г 717.020СБ
2. Предельные отклонения размеров $\pm\frac{IT16}{2}$.
3*. Размеры для справки

9747/14

Изм.	Лист	№ докум.	Подп.	Дата	612Г 717.002			
Разраб		Ганчаренко			Ушко	Лит	Масса	Масшт
Пров		Извекова				у	0,4	1:1
Т.контр		Севрюков				Лист	Листов 1	
Нач.отд		Коверченко			Полоса 8×50 ГОСТ 103-76 / ВСт 3 ГОСТ 535-79	Госстрой СССР Харьковский Сантехпроект		
Н.контр		Севрюков						
Утв.								

Формат А4

Инв. N подл. | Подп. и дата | Взам. инв. N | Инв. N дубл. | Подп. и дата

Формат	Зона	Поз	Обозначение	Наименование	Кол	Примеч.
				Документация		
А2			612Г 717.000СБ	Сборочный чертеж		
А3			612Г 717.000ВС	Ведомость спецификаций		
А3			612Г 717.000ВП	Ведомость покупных изделий		
				Сборочные единицы		
А4		1	612Г 717.010	Тяга	1	
А4		2	612Г 715.050-03	Опора	1	
				Стандартные изделия		
		3		Болт М12×40.46 ГОСТ 7798-70	4	0,053кг
		4		Гайка М12.5 ГОСТ 5915-70	4	0,015кг
		5		Шайба 12.65Г ГОСТ 6402-70	4	0,003кг
		6		Болт М8×25.46 ГОСТ 7798-70	4	0,016кг
		7		Гайка М8Б ГОСТ 5915-70	4	0,005кг
		8		Шайба 8.65Г ГОСТ 6402-70	4	0,001кг

Изм	Лист	N докум.	Подп.	Дата
Разраб		Ганчаренко		
Провер		Извекова		
Нач. отд		Коверченко		
Н. контр		Севрюков		
Утв				

612Г 717.000

Установка привода МЗО 100/25-0,25р к направляющему аппарату дымососа Дн-9у

Лит	Лист	Листов
и		1

Госстрой СССР Харьковский Сантехпроект

Формат А4

Формат	Зона	Поз	Обозначение	Наименование	Кол	Примеч.
				Документация		
А3			612Г 717.010СБ	Сборочный чертеж		
				Сборочные единицы		
А4		1	612Г 717.020	Штанга	1	
А4		2	612Г 715.030	Вилка	1	
А4		3	612Г 715.040	Стяжка	1	
				Детали		
А4		4	612Г 715.009	Гайка левая	1	
А4		5	612Г 715.011	Палец	1	
А4		6	612Г 717.001	Палец	1	
				Стандартные изделия		
		7		Гайка М16.5 ГОСТ 5915-70	1	0,033кг
		8		Шайба 12.05 ГОСТ 11371-78	1	0,002кг
		9		Шайба 20.05 ГОСТ 11371-78	1	0,023кг
		10		Шплинт 3,2×22 ГОСТ 397-79	1	0,001кг
		11		Шплинт 4×30 ГОСТ 397-79	1	

Изм	Лист	N докум.	Подп.	Дата
Разраб		Ганчаренко		
Провер		Извекова		
Нач. отд		Коверченко		
Н. контр		Севрюков		
Утв.				

612Г 717.010

Тяга

Лит	Лист	Листов
и		1

Госстрой СССР Харьковский Сантехпроект

Формат А4

Формат	Зона	Поз	Обозначение	Наименование	Кол.	Примеч.
				Документация		
А3			612Г 717.020СБ	Сборочный чертеж		
				Детали		
А4		1	612Г 717.002	Ушко	2	
А4		2	612Г 715.003	Рычаг	1	
А4		3	612Г 715.004	Втулка	1	
Б4		4	612Г 717.003	Шайба	2	0,04кг
				Лист Б-ПН-4 ГОСТ 19903-74		
				В Ст3 ГОСТ 14637-79		
				ф40		
				Материалы		
				Металл наплавленный		0,2кг

Изм	Лист	N докум	Подп.	Дата
Разраб		Ганчаренко		
Проект		Извекова		
Нач отд		Коверченко		
Н контр		Севрюков		
Утв				

612Г 717.020

Штанга

Лит	Лист	Листов
и		1

Госстрой СССР Харьковский Сантехпроект

Формат А4

612Г 718.004

Rz320 ✓(✓)

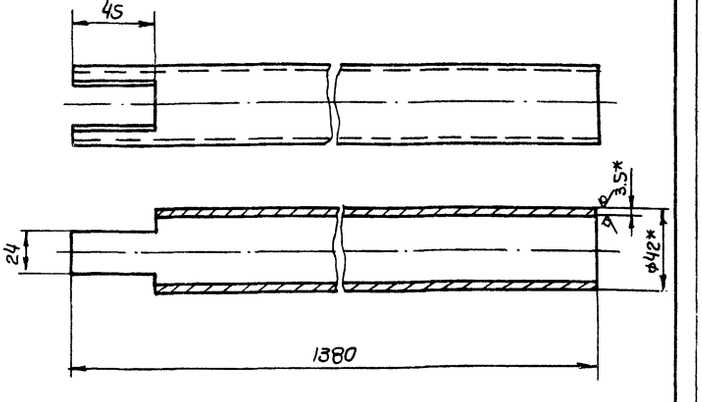

1. Предельные отклонения размеров $\pm \frac{IT16}{2}$
2*Размеры для справки

9747/14

Изм	Лист	N докум.	Подп.	Дата
Разраб		Ганчаренко		
Провер		Извекова		
Т.контр.		Севрюков		
Нач. отд		Коверченко		
Н. контр		Севрюков		
Утв.				

612Г 718.004

Рычаг

Лит	Масса	Масшт
и	4,5	1:2

Лист Листов 1

Труба 42×3,5 ГОСТ 8734-75 / В-20 ГОСТ 8733-74

Госстрой СССР Харьковский Сантехпроект

Формат А4

Альбом XI

Типовой проект 903 1-241.87

Инв. N подл. | Подп. и дата | Взам. инв. N | Инв. N дубл. | Подп. и дата

№ строки	Наименование	Обозначение документа на поставку	Поставщик	Куда входит (обозначение)	Количество: на изделие	в компл.	на регулировку	всего	Примечание
1	Болты	ГОСТ 7798-20							
2	М8×25,46			612Г 717.000	4			4	
3	М12×40,46			612Г 717 000	4			4	
4									
5	Гайки	ГОСТ 5915-70							
6	М8,5			612Г 717.000	4			4	
7	М12,5			612Г 717.000	4			4	
8	М16,5			612Г 717.010; 612Г 717.040	2			2	
9									
10	Шайбы	ГОСТ 11371-78							
11	12.05			612Г 717. 010	1			1	
12	20.05			612Г 717. 010	1			1	
13									
14	Шайбы	ГОСТ 6402-70							
15	8,65Г			612Г 717.000	4			4	
16	12.65Г			612Г 717. 000	4			4	
17									
18	Шплинты	ГОСТ 397-79							
19	3,2×22			612Г 717. 010	1			1	
20	4,0×30			612Г 717. 010	1			1	

Инв.№ подл. | Подп. и дата | Взам. инв.№ | Инв.№ дубл. | Подп. и дата

Изм.	Лист	№ докум.	Подп.	Дата	612Г 717.000 ВП			
Разраб.		Гончаренко			Установка привода МЗ0100/25-0,25р к направляющему аппарату дымососа ДН-9У	Лит.	Лист	Листов
Провер.		Извекова				И		1
Нач. отд.		Каверченко			Ведомость покупных изделий	Госстрой СССР Харьковский Сантехпроект		
Н. контр.		Севрюков						
Утв.								

Формат А3

Альбом XIV

Типовой проект 903-1-241.87

№ строки	Обозначение	Наименование	Куда входит: Обозначение	К-во	Общее к-во	Примечание
1	612Г 717.000	Установка привода МЗ0100/25-0,25р				
2		к направляющему аппарату				
3		дымососа ДНу-9-1				
4	612Г 717.010	Тяга	612Г 717.000	1	1	
5	612Г 717.020	Штанга	612Г 717. 010	1	1	
6	612Г 717.030	Вилка	612Г 717. 010	1	1	
7	612Г 717.040	Стяжка	612Г 717. 010	1	1	
8	612Г 717.050-03	Опора	612Г 717.000	1	1	
9						

Инв.№ подл. | Подп. и дата | Взам. инв.№ | Инв.№ дубл. | Подп. и дата

9747/14

Изм.	Лист	№ докум.	Подп.	Дата	612Г 717.000 ВС			
Разраб.		Гончаренко			Установка привода МЗ0 100/25-0,25р к направляющему аппарату дымососа ДН-9У	Лит.	Лист	Листов
Провер.		Извекова				И		1
Нач. отд.		Каверченко			Ведомость спецификаций	Госстрой СССР Харьковский Сантехпроект		
Н. контр.		Севрюков						
Утв.								

Формат А3

Б12Г 717.000 СБ

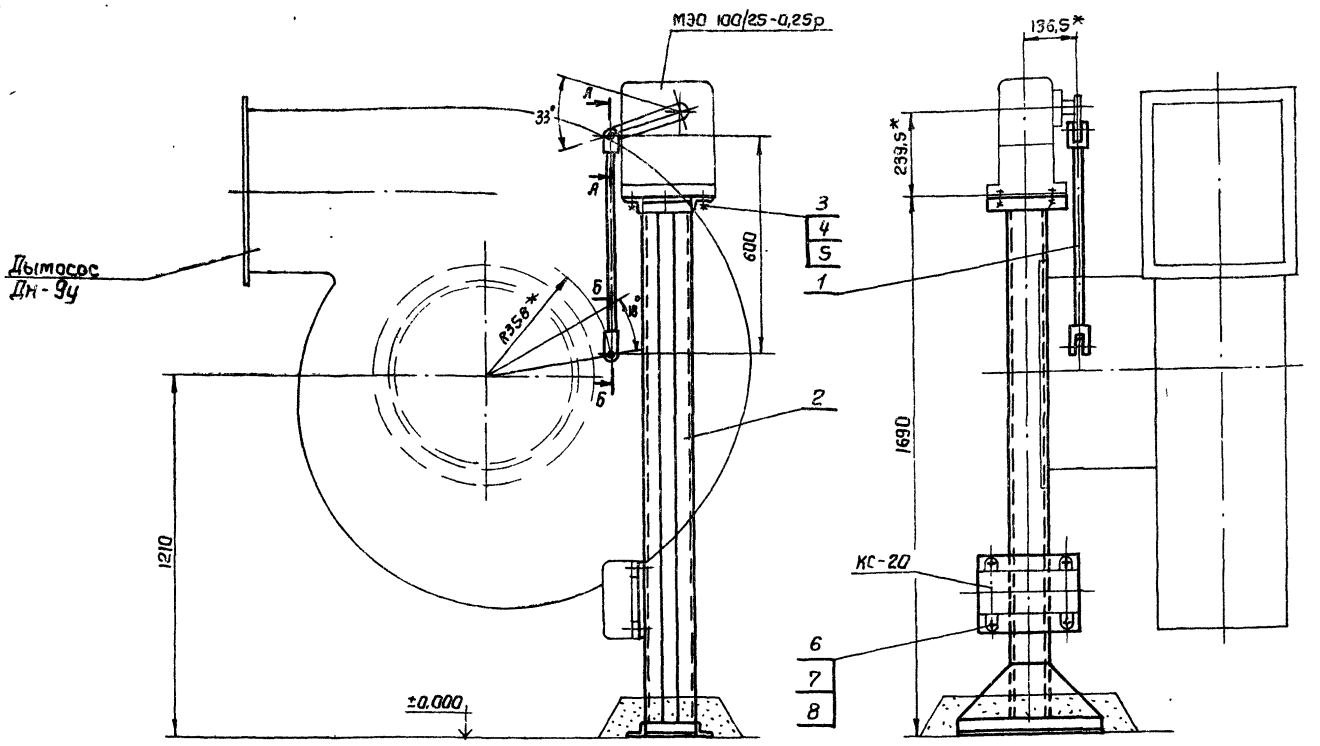

Схема кинематическая

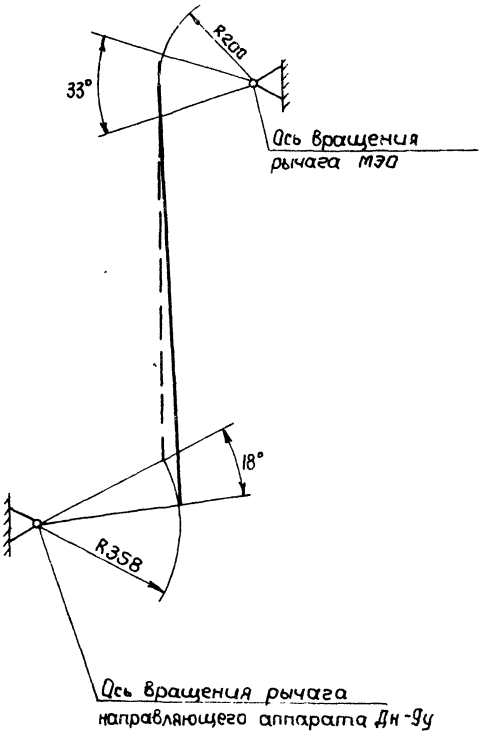

А - А
М 1:2

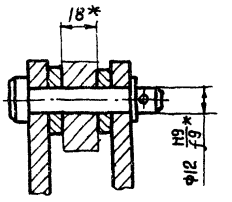

Б - Б
М 1:2

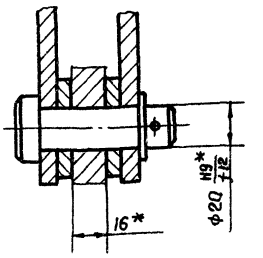

1. Регулировкой длины тяги обеспечить полное открывание и закрывание лопаток направляющего аппарата дымососа.
2. *Размеры для справки.

Типовой проект 903-1-241.87 Альб

Инв. № подл.	Подп. и дата	Взам. инв. №	Инв. № дубл.	Подп. и дата

9747/14

Изм	Лист	№ докум	Подп	Дата	Б12Г 717.000 СБ			
Разраб		Гончаренко			Установка привода МЭО 100/25-0,25р к направляющему аппарата дымососа ДН-9У Сборочный чертеж	Лит	Масса	Масштаб
Провер		Извекова				И	35,4	1:10
Т контр		Севрюков				Лист	Листов 1	
Нач отд		Коверченко				Госстрой СССР Харьковский Сантехпроект		
Н. контр		Севрюков						
Утв								

Формат А2

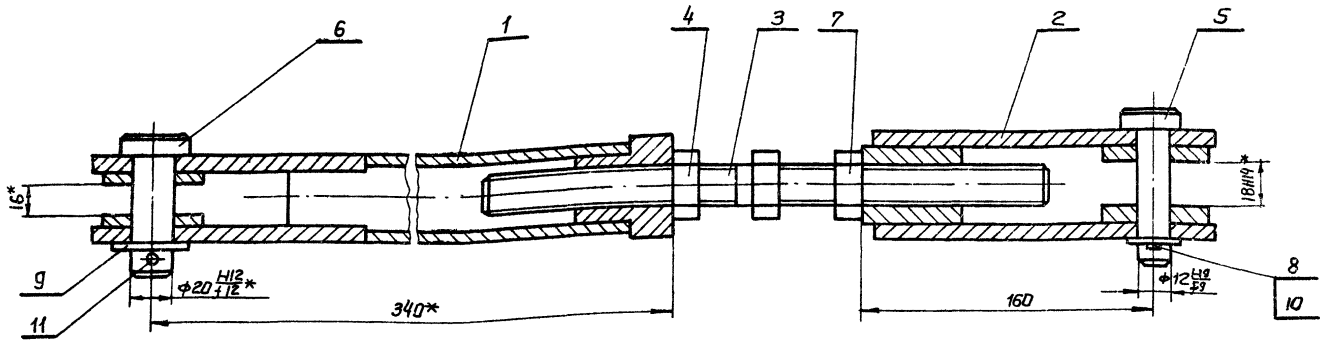

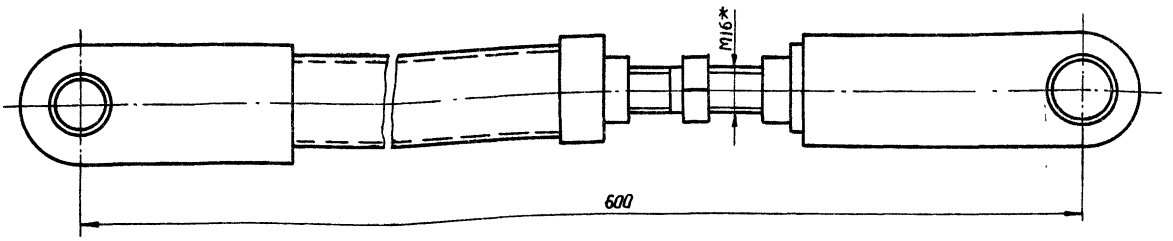

*Размеры для справки.

Изм	Лист	№ докум.	Подп.	Дата	Б12Г 717.010 СБ			
Разраб.		Пономаренко			Тяга сборочный чертеж	Лит.	Масса	Масшт.
Провер.		Извекова				У	6,0	1:2
Т.контр.		Севрюков				Лист	Листов 1	
Нач.отд.		Коверченко				Госстрой СССР Харьковский Сантехпроект		
Н.контр.		Севрюков						
Утв.								

Формат А3

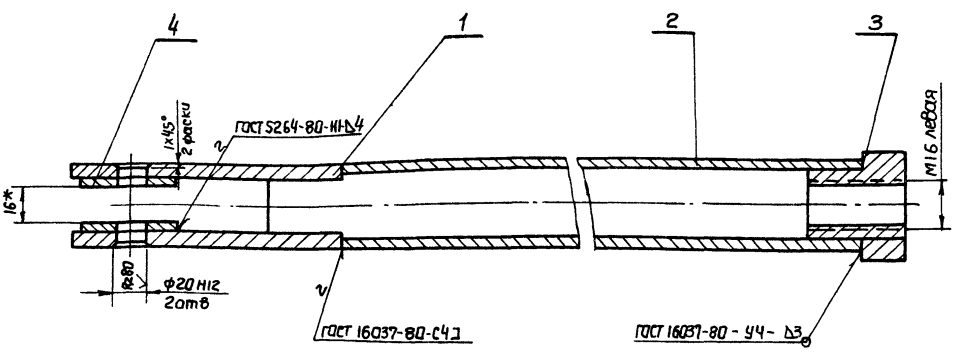

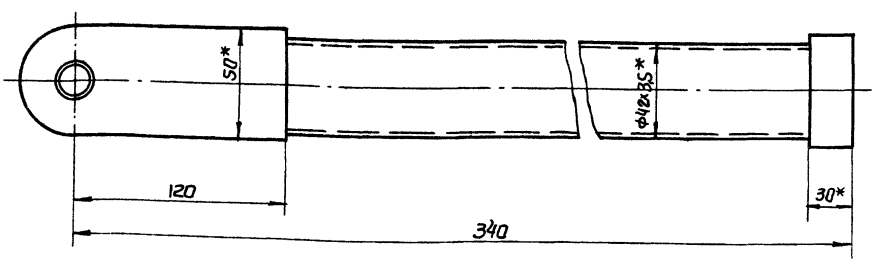

1. Сварку производить электрадами Э42 ГОСТ 9467-75
2* Размеры для справки

9747/14

Изм	Лист	№ докум.	Подп.	Дата	Б12Г 717.020 СБ			
Разраб.		Пономаренко			Штанга сборочный чертеж	Лит.	Масса	Масшт.
Провер.		Извекова				У	3,15	1:2
Т.контр.		Севрюков				Лист	Листов 1	
Нач.отд.		Коверченко				Госстрой СССР Харьковский Сантехпроект		
Н.контр.		Севрюков						
Утв.								

Формат: А3

Альбом
Типовой проект 903-1-247.87
Инв. № подл. | Подп. и дата | Взам. инв. №
Инв. № подл. | Подп. и дата

Формат	Зона	Поз	Обозначение	Наименование	Кол	Примеч.
				Документация		
А3			612Г 718.000 СБ	Сборочный чертеж		
А3			612Г 718.000 ВС	Ведомость спецификации		
А3			612Г 718.000 ВП	Ведомость покупных изделий		
				Сборочные единицы		
А4		1	612Г 718.010	Рычаг в сборе	1	
А4		2	612Г 718.020	Тяга	1	
А4		3	612Г 715.050-04	Опора	1	
				Детали		
А4		4	612Г 718.001	Шайба	1	
				Стандартные изделия		
		5		Болт М12×40.46 ГОСТ 7798-70	4	0,053кг
		6		Гайка М12,5 ГОСТ 5915-70	4	0,015кг
		7		Шайба 12,65Г ГОСТ 6402-70	4	0,005кг
		8		Болт М8×25,46 ГОСТ 7798-70	4	0,016кг
		9		Гайка М8,5 ГОСТ 5915-70	4	0,005кг
		10		Шайба 8,65Г ГОСТ 6402-70	4	0,001кг
		11		Болт М6×20,46 ГОСТ 7798-70	2	0,007кг
		12		Шпонка 12×8×45 ГОСТ 23360-78	1	0,034кг

Инв. N подл. | Подп. и дата | Инв. N дубл. | Взам. инв. N | Подп. и дата

Изм.	Лист	N докум.	Подп.	Дата
Разраб.	Гончаренко			
Провер.	Извекова			
Нач. отд.	Коверченко			
Т. контр.	Севрюков			
Утв.				

612Г 718.000

Установка привода МЭО 100/25-0,25р к клапану 300×500

Лит	Лист	Листов
и		1

Госстрой СССР Харьковский Сантехпроект

Формат А4

Формат	Зона	Поз	Обозначение	Наименование	Кол.	Примеч.
				Документация		
А3			612Г 718.010 СБ	Сборочный чертеж		
				Детали		
А4		1	612Г 718 002	Втулка	1	
А4		2	612Г 718.003	Рычаг	1	
				Материалы		
				Металл наплавленный		0,05кг

Инв. N подл. | Подп. и дата | Инв. N дубл. | Взам. инв. N | Подп. и дата

Изм.	Лист	N докум.	Подп.	Дата
Разраб.	Гончаренко			
Провер.	Извекова			
Нач. отд.	Коверченко			
Н. контр.	Севрюков			
Утв.				

612Г 718.010

Рычаг в сборе

Лит	Лист	Листов
и		1

Госстрой СССР Харьковский Сантехпроект

Формат А4

Альбом XIV

Типовой проект 903-1-241.87

Форм.	Зона	Поз	Обозначение	Наименование	Кол	Примеч
				Документация		
А3			612Г 718.020СБ	Сборочный чертеж		
				Сборочные единицы		
А4		1	612Г 718.030	Штанга	1	
А4		2	612Г 715.030	Вилка	1	
А4		3	612Г 715.040	Стяжка	1	
				Детали		
А4		4	612Г 715.009	Гайка левая	1	
А4		5	612Г 715.011	Палец	1	
А4		6	612Г 720.001	Палец	1	
				Стандартные изделия		
		7		Гайка М16,5 ГОСТ 5915-70	1	0,033кг
		8		Шайба 12,05 ГОСТ 11371-78	2	0,002кг
		9		Шплинт 3,2×22 ГОСТ 397-79	2	0,001кг

Инв. N подл. | Подп. и дата | Инв. N дубл. | Взам. инв. N | Подп. и дата

Изм.	Лист	N докум.	Подп.	Дата
Разраб.	Гончаренко			
Провер.	Извекова			
Нач. отд.	Коверченко			
Н. контр.	Севрюков			
Утв.				

612Г 718.020

Тяга

Лит	Лист	Листов
и		1

Госстрой СССР Харьковский Сантехпроект

Формат А4

Форм.	Зона	Поз	Обозначение	Наименование	Кол.	Примеч.
				Документация		
А3			612Г 718.030СБ	Сборочный чертеж		
				Детали		
А4		1	612Г 715.002	Ушко	2	
А4		2	612Г 718.004	Рычаг	1	
А4		3	612Г 715.004	Втулка	1	
Б4		4	612Г 718.005	Шайба	2	0,04кг
				Лист Б-ПН4 ГОСТ 19903-74		
				8.Ст3 ГОСТ 14637-79		
				ф40		
				Материалы		
				Металл наплавленный		0,2кг
				9747/14		

Инв. N подл. | Подп. и дата | Инв. N дубл. | Взам. инв. N | Подп. и дата

Изм.	Лист	N докум.	Подп.	Дата
Разраб.	Гончаренко			
Провер.	Извекова			
Нач. отд.	Коверченко			
Н. контр.	Севрюков			
Утв.				

612Г 718.030

Штанга

Лит	Лист	Листов
и		1

Госстрой СССР Харьковский Сантехпроект

Формат А4

№ строк	Наименование	Обозначение документа на поставку	Поставщик	Куда входит (обозначение)	Количество: на изделие	в компл.	на регул.	всего	Примечание
1	Болты	ГОСТ 7798-70							
2	М16×20.46			612Г 718.000	1			1	
3	М18×25.46			612Г 718.000	4			4	
4	М12×40.46			612Г 718.000	4			4	
5									
6	Гайки	ГОСТ 5915-70							
7	М8.5			612Г 718.000	4			4	
8	М12.5			612Г 718.000	4			4	
9	М16.5			612Г 718.020; 612Г 715.040	2			2	
10									
11	Шайба 12.05	ГОСТ 11371-78		612Г 718.020	2			2	
12									
13	Шайбы	ГОСТ 6402-70							
14	8.65Г			612Г 718.000	4			4	
15	12.65Г			612Г 718.000	4			4	
16									
17	Шплинт 3,2×22	ГОСТ 397-79		612Г 718.020	2			2	
18									
19	Шпонка 12×8×45	ГОСТ 23360-78		612Г 718.000	1			1	
20									

Инв.№ подл. | Подп. и дата | Взам. инв.№ | Инв.№ дубл. | Подп. и дата

Изм	Лист	№ докум.	Подп.	Дата
Разраб	Гончаренко			
Провер	Извекова			
Нач отд	Коверченко			
Н.контр	Севрюков			
Утв.				

612Г 718.000 ВП

Установка привода МЭО-100/25-0,25р к клапану 300×500. Ведомость покупных изделий

Лит	Лист	Листов
И		1

Госстрой СССР Харьковский Сантехпроект

Формат А3

Альбом XIV

Типовой проект 903-1-241.87

№ строки	Обозначение	Наименование	Куда входит: Обозначение	К-во	Общее к-во	Примечание
1	612Г 718.000	Установка привода М90 100/25-0,25р				
2		к клапану 300×500				
3	612Г 718.010	Рычаг в сборе	612Г 718.000	1	1	
4	612Г 718.020	Тяга	612Г 718.000	1	1	
5	612Г 718.030	Штанга	612Г 718.020	1	1	
6	612Г 715.030	Вилка	612Г 718.020	1	1	
7	612Г 715.040	Стяжка	612Г 718.020	1	1	
8	612Г 715.050-04	Опора	612Г 718.000	1	1	
9						
10						

Инв.№ подл. | Подп. и дата | Взам. инв.№ | Инв.№ дубл. | Подп. и дата

9747/14

Изм	Лист	№ докум	Подп	Дата
Разраб	Гончаренко			
Провер	Извекова			
Нач отд	Коверченко			
Н контр	Севрюков			
Утв				

612Г 718.000 ВС

Установка привода МЭО 100/25-0,25р к клапану 300×500 Ведомость спецификаций.

Лит	Лист	Листов
И		1

Госстрой СССР Харьковский сантехпроект

Формат А3

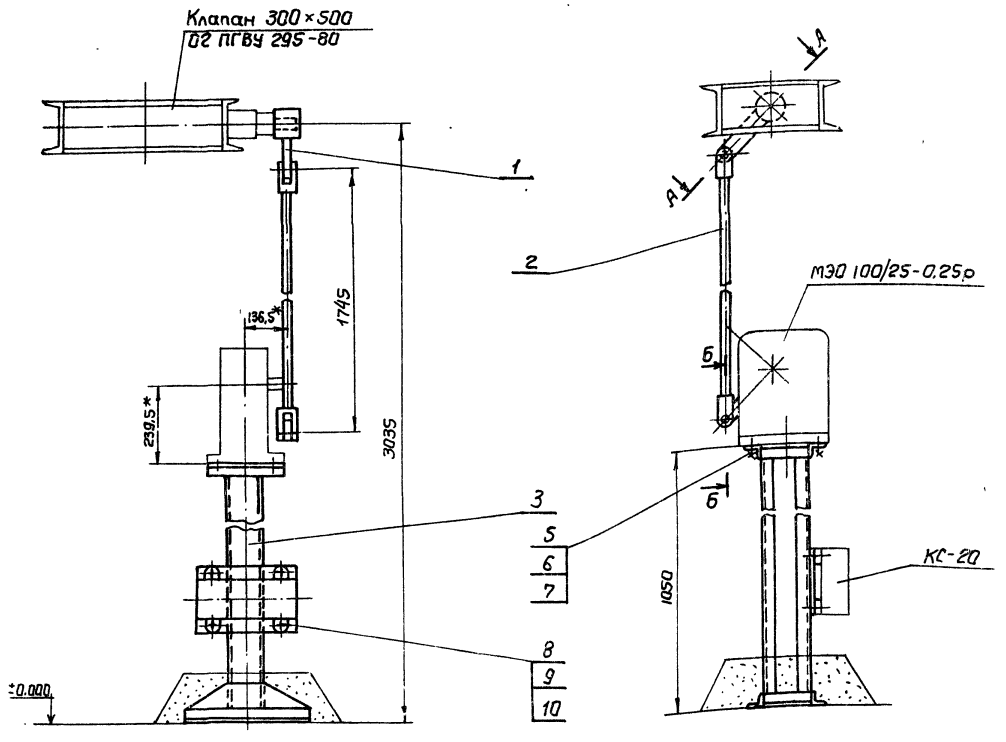

Схема кинематическая

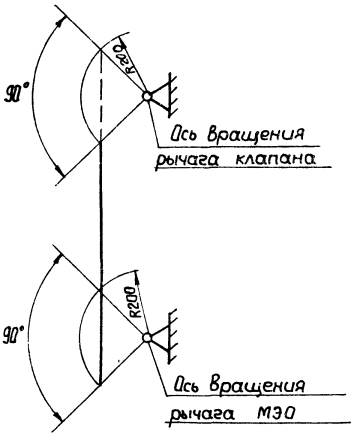

А-А
М1:2

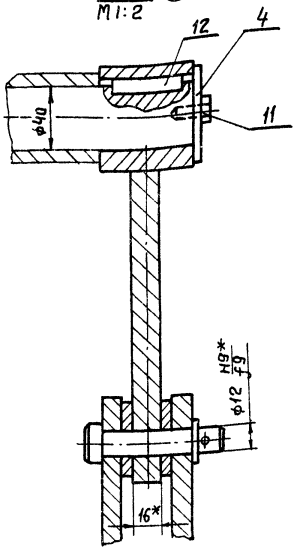

Б-Б
М1:2

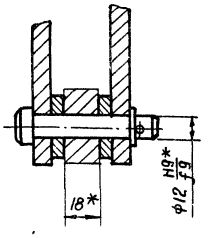

1. Клапан устанавливается на воздухопроводе
2. Регулировкай длины тяги обеспечить полное открывание и закрывание клапана.
3*. Размеры для справки.

9747/14

					5121718.000 СБ		
Изм.	Лист	№ докум.	Подп.	Дата	Установка привода МЭО 100/25-0,25р к клапану 300×500. Сборочный чертеж	Лит.	Масса	Масшт.
Разраб		Гончаренко				Ц	35,4	1:10
Провер		Узбекова				Лист	Листов 1	
Т. контр.		Себроков				Госстрой СССР Харьковский Сантехпроект		
Нач. отд		Коверченко						
Н. контр		Себроков						
Утв								

Формат А2

Инв. № подл. | Подп. и дата | Взам. инв. № | Инв. № дубл. | Подп. и дата

Типовой проект 903-1-241.87 Ч XIV

612Г 718.010 С6

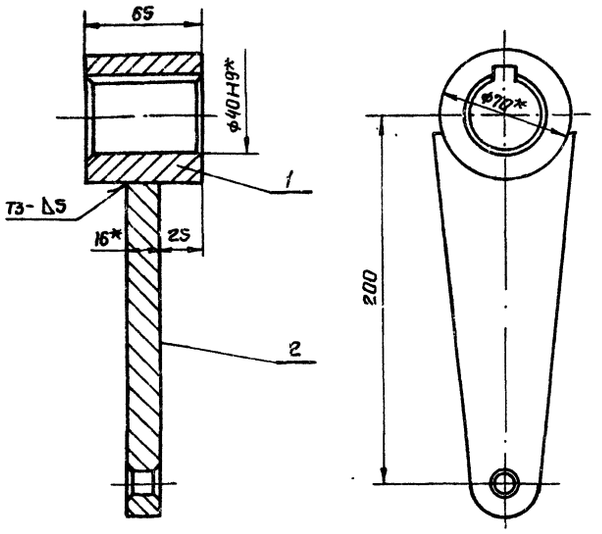

1. Предельные отклонения размеров $\pm\frac{IT16}{2}$.
2. Сварку производить электродами Э-42 ГОСТ 9467-75. Сварной шов по ГОСТ 5264-80.
3*. Размеры для справки.

Изм	Лист	№ докум.	Подп.	Дата	612Г 718.010 С6	Лит	Масса	Масшт
Разраб		Гончаренко			Рычаг в сборе. Сборочный чертеж	и	2,75	1:2
Провер.		Извекова				Лист	Листов 1	
Т. контр		Севрюков				Госстрой СССР Харьковский Сантехпроект		
Нач. отд		Коверченко						
Н. контр		Севрюков						
Утв.								

Формат А4

612Г 718.002

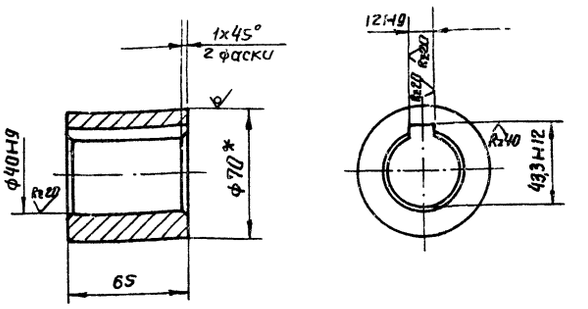

1. Неуказанные предельные отклонения размеров $\pm\frac{IT14}{2}$.
2*. Размер для справки

Изм	Лист	№ докум.	Подп.	Дата	612Г 718.002	Лит	Масса	Масшт
Разраб		Гончаренко			Втулка	и	1,3	1:2
Провер.		Извекова				Лист	Листов 1	
Т. контр.		Севрюков				Госстрой СССР Харьковский Сантехпроект		
Нач. отд		Коверченко			Круг В-70 ГОСТ 2590-71 / В Ст3 ГОСТ 535-79			
Н. контр		Севрюков						
Утв.								

Формат А4

612Г 718.003

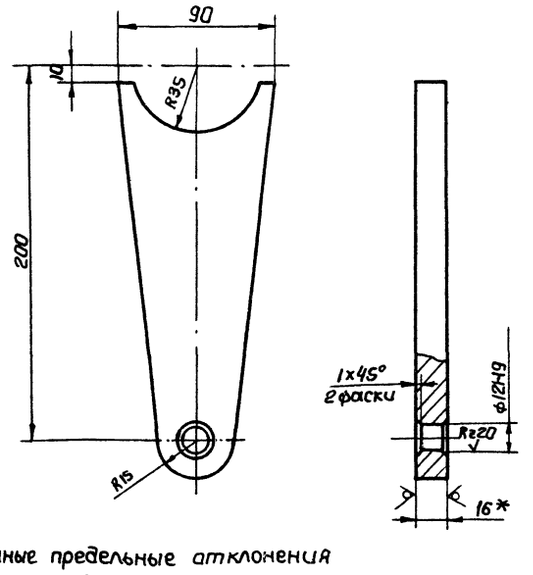

1. Неуказанные предельные отклонения размеров $\pm\frac{IT16}{2}$.
2*. Размер для справки.

Изм	Лист	№ докум.	Подп.	Дата	612Г 718.003	Лит	Масса	Масшт.
Разраб		Гончаренко			Рычаг	и	1.4	1:2
Провер		Извекова				Лист	Листов 1	
Т. контр		Севрюков				Госстрой СССР Харьковский Сантехпроект		
Нач. отд		Коверченко			Лист Б-ПН16 ГОСТ 19903-74 / В Ст3 ГОСТ 14637-79			
Н контр		Севрюков						
Утв.								

Формат А4

612Г 718.001

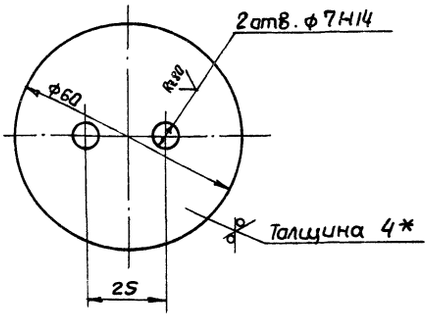

1. Неуказанные предельные отклонения размеров $\pm\frac{IT16}{2}$.
2*. Размер для справки.

9747/14

Изм	Лист	№ докум.	Подп.	Дата	612Г 718.001	Лит	Масса	Масшт
Разраб		Гончаренко			Шайба	и	0.08	1:1
Провер.		Извекова				Лист	Листов 1	
Т. контр		Севрюков				Госстрой СССР Харьковский Сантехпроект		
Нач. отд		Коверченко			Лист Б-ПН4 ГОСТ 19903-74 / В Ст3 ГОСТ 14637-79			
Н. контр		Севрюков						
Утв								

Формат А4

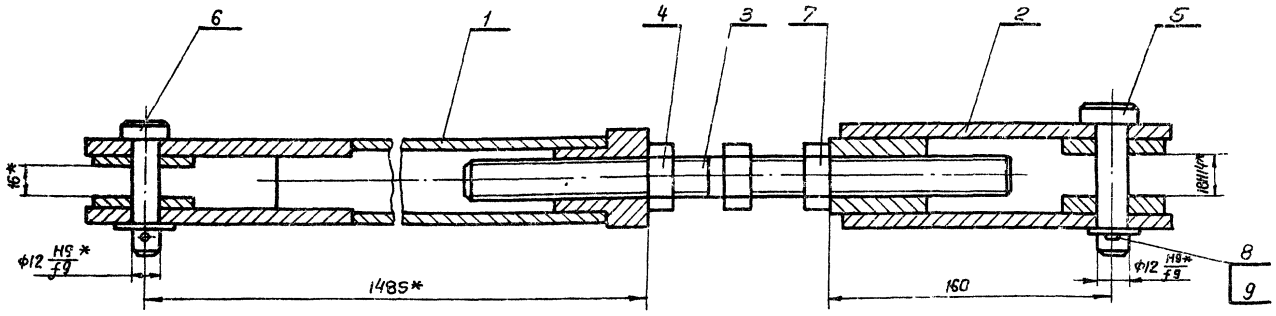

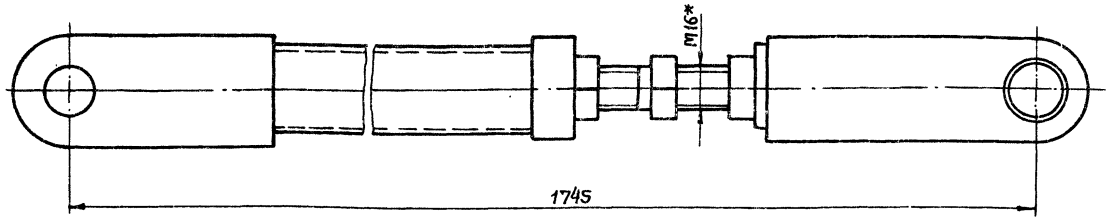

*Размеры для справки.

Изм.	Лист	№ докум.	Подп.	Дата
Разраб.		Ганчаренко		
Провер.		Узбекова		
Т. контр.		Севрюков		
Нач. отд		Коверченко		
Н. контр		Севрюков		
Утв.				

Тяга.
Сборочный чертеж

Б12Г 718.020 СБ

Лит	Масса	Масшт
и	9,1	1:2

Лист | Листов 1

Госстрой СССР Харьковский Сантехпроект

Формат А3

Инв. № подл. | Подп. и дата | Взам. инв. № | Инв. № дубл. | Подп. и дата

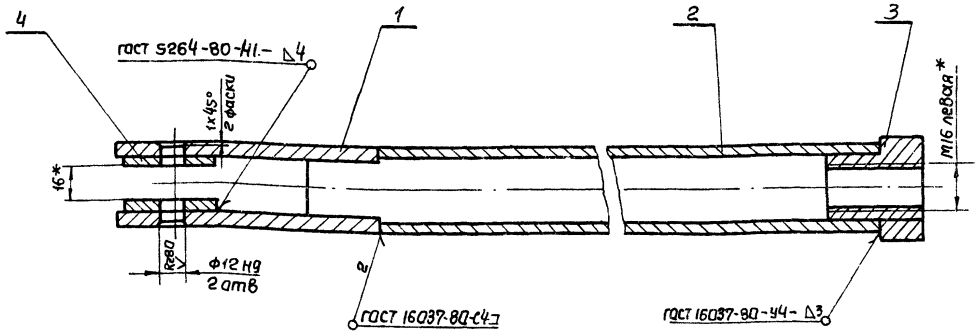

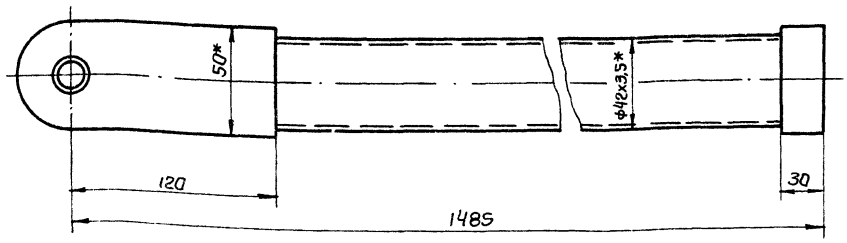

9747/14

1. Сварку производить электродами Э-42 ГОСТ 9467-75
2*. Размеры для справки.

Изм.	Лист	№ докум.	Подп.	Дата
Разраб		Ганчаренко		
Провер		Узбекова		
Т.контр		Севрюков		
Нач.отд		Коверченко		
Н.контр		Севрюков		
Утв				

Штанга
Сборочный чертеж

Б12Г 718.030 СБ

Лит	Масса	Масшт
и	6,3	1:2

Лист | Листов 1

Госстрой СССР Харьковский Сантехпроект

Формат А3

Альбом XI

Типовой проект 903-1-241.87

Инв. № подл. | Подп. и дата | Взам. инв. № | Инв. № дубл. | Подп. и дата

6128 340.001

Rz 80 (V)

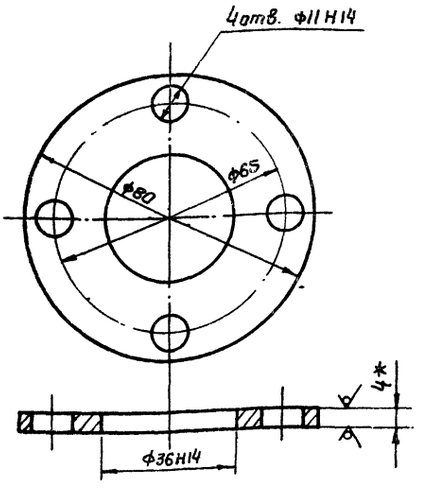

1. Неуказанные предельные отклонения размеров $\pm \frac{IT16}{2}$
2.* Размер для справки.

Изм.	Лист	№ докум.	Подп.	Дата
Разраб.		Ганчаренко		
Провер.		Извекова		
Т. контр.		Севрюков		
Нач. отд.		Коверченко		
Н. контр.		Севрюков		
Утв.				

6128 340.001

Фланец

Лит	Масса	Масшт
У	0,12	1:1

Лист | Листов 1

Лист 6-ПН4 ГОСТ 19903-74 / ВСт3 ГОСТ 14637-79

Госстрой СССР Харьковский Сантехпроект

Формат А4

6128 340.002

Rz 320 (V)

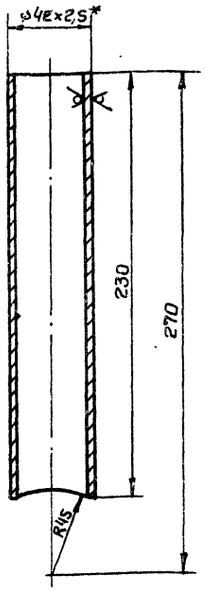

1. Предельные отклонения размеров $\pm \frac{IT16}{2}$
2.* Размер для справки.

Изм.	Лист	№ докум.	Подп.	Дата
Разраб.		Извекова		
Провер.		Ганчаренко		
Т. контр.		Севрюков		
Нач. отд.		Коверченко		
Н. контр.		Севрюков		
Утв.				

6128 340.002

Патрубок

Лит	Масса	Масшт
У	0,6	1:2

Лист | Листов 1

Труба 42х2,5 ГОСТ 8734-75 / 20 ГОСТ 8733-74

Госстрой СССР Харьковский Сантехпроект

Формат А4

Альбом X

Типовой проект 903-1-241.87

6128 340.000 СБ

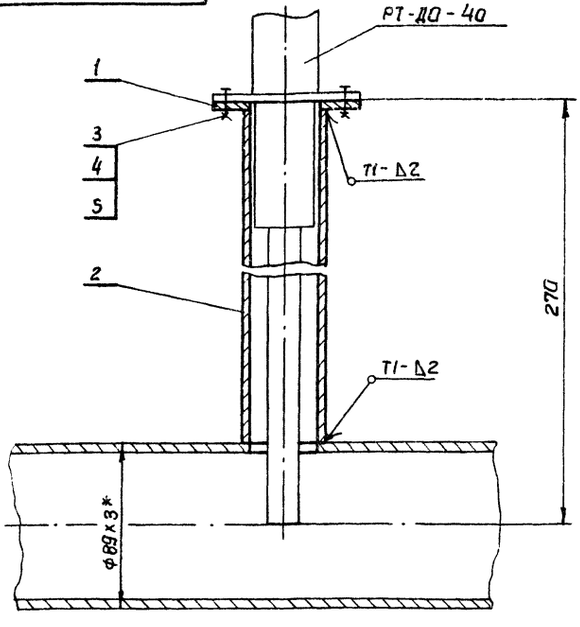

1. Сварку производить электродами Э-42 ГОСТ 9467-75. Сварные швы по ГОСТ 5264-80.
2.* Размеры для справки.

Изм.	Лист	№ докум.	Подп.	Дата
Разраб.		Извекова		
Провер.		Ганчаренко		
Т. контр.		Севрюков		
Нач. отд.		Коверченко		
Н. контр.		Севрюков		
Утв.				

6128 340.000 СБ

Установка термобаллона регулятора РТ-ДО-40 на горизонтальном трубопроводе Ду 80. Сборочный чертеж.

Лит	Масса	Масшт
У	0,95	1:2

Лист | Листов 1

Госстрой СССР Харьковский Сантехпроект

Формат А4

Форм.	Зона	Поз.	Обозначение	Наименование	Кол.	Примеч.
				Документация		
А4			6128 340.000 СБ	Сборочный чертеж		
				Детали		
А4		1	6128 340.001	Фланец	1	
А4		2	6128 340.002	Патрубок	1	
				Стандартные изделия		
		3		Болт М10х2S.46 ГОСТ 7798-70	4	0,028кг
		4		Гайка М10.5 ГОСТ 5915-70	4	0,011кг
		5		Шайба 10.65Т ГОСТ 6402-70	4	0,002кг
				Материалы		
				Металл наплавленный		0,05кг

9747/14

Изм.	Лист	№ докум.	Подп.	Дата
Разраб.		Извекова		
Провер.		Севрюков		
Т. контр.		Севрюков		
Нач. отд.		Коверченко		
Н. контр.		Севрюков		
Утв.				

6128 340.000

Установка термобаллона регулятора РТ-ДО-40 на горизонтальном трубопроводе Ду 80.

Лит	Лист	Листов
У		1

Госстрой СССР Харьковский Сантехпроект

Формат А4

Инв. N подл. | Подп. и дата | Взам. инв. N | Инв. N дубл. | Подп. и дата

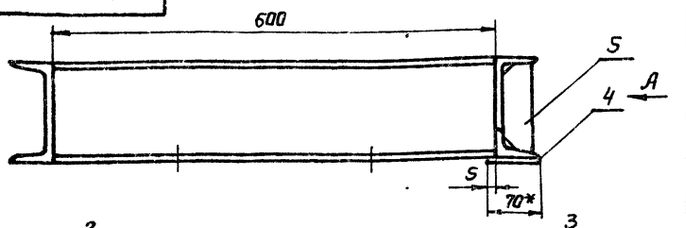

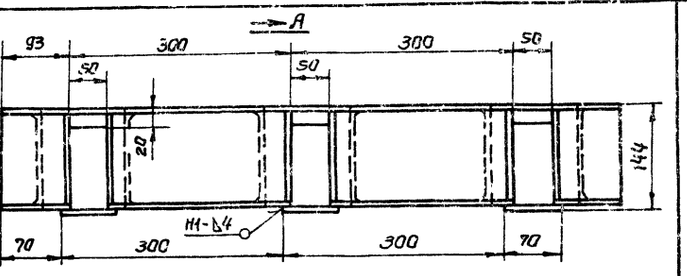

Б-Б

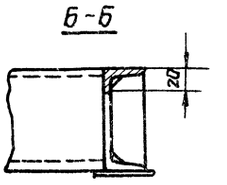

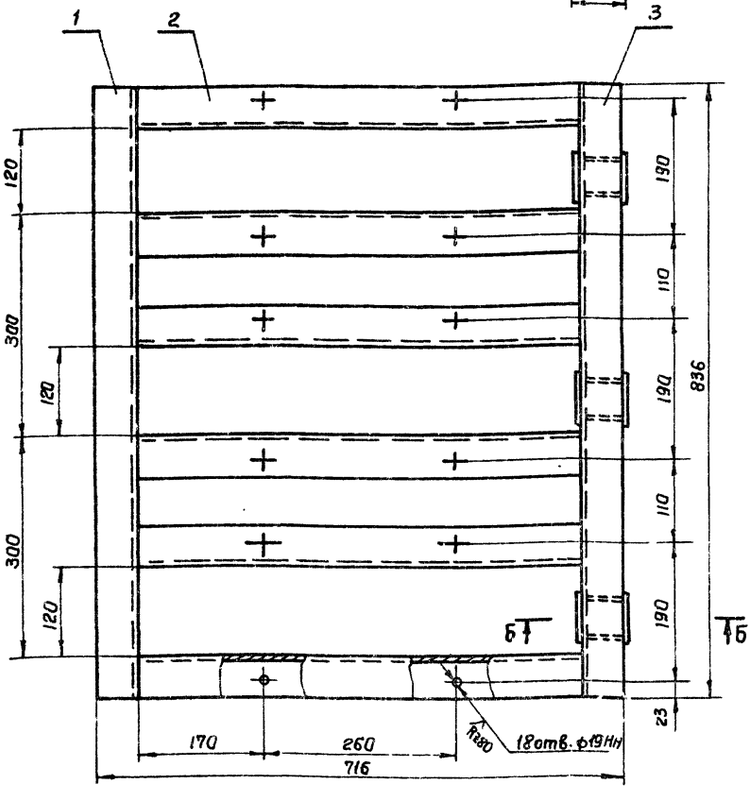

1. Неуказанные предельные отклонения размеров $\pm \frac{IT16}{2}$
2. Сварные швы Т1-Δ5 по ГОСТ 5264-80, кроме мест указанных особо.
3*. Размеры для справки.
4. Кромки реза деталей Б Ч-$Rz\frac{320}{\sqrt{}}$, остальное $\forall$.

						614Ж 088.000СБ	
Изм.	Лист	N докум.	Подп.	Дата	Рама тип I Сборочный чертеж	Лит	Масса	Масшт
Разраб		Извекова				У	67,0	1:5
Провер		Ганчаренко				Лист	Листов 1
Т. контр		Севрюков				Госстрой СССР Харьковский Сантехпроект	
Нач. отд		Коверченко					
Н. контр		Севрюков					
Утв.							

Формат А3

Альбом XIV

Типовой проект 903-1-244.87

Инв. N подл. | Подп. и дата | Взам. инв. N | Инв. N дубл. | Подп. и дата

Форм.	Зона	Поз.	Обозначение	Наименование	Кол.	Примеч.
				Документация		
А3			614Ж 088 000 СБ	Сборочный чертеж		
				Детали		
Б4		1	614Ж 088.001	Балка		
				Швеллер 14 ГОСТ 8240-72		
				Ст3 ГОСТ 535-79		
				ℓ=836	1	10,3кг
Б4		2	614Ж 088.002	Балка		
				Швеллер 14 ГОСТ 8240-72		
				Ст.3 ГОСТ 535-79		
				ℓ=600	6	7,7кг
Б4		3	614Ж 088.003	Балка		
				Швеллер 14 ГОСТ 8240-72		
				Ст.3 ГОСТ 535-79		
				ℓ=836	1	9,6кг
Б4		4	614Ж 088.004	Платик		
				Лист Б-ПН-4 ГОСТ 19903-74		
				В Ст3пс ГОСТ 14637-79		
				70х70	3	0,15кг
Д4		5	614Ж 088.005	Ребро	6	
				Материалы		
				Металл наплавленный		0,8кг

						614Ж 088.000			
Изм.	Лист	N докум.	Подп.	Дата	Рама тип I	Лит	Лист	Листов
Разраб		Извекова				Ч		1
Провер		Ганчаренко				Госстрой СССР Харьковский Сантехпроект	
Нач. отд		Коверченко					
Н. контр		Севрюков					
Утв							

Формат А4

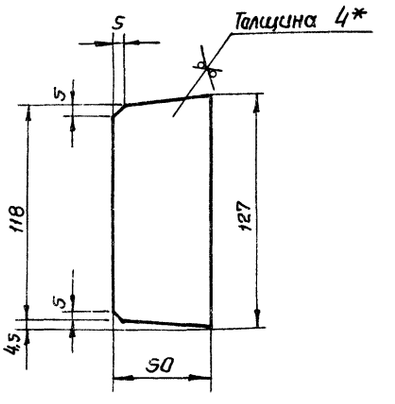

1. Предельные отклонения размеров $\pm \frac{IT16}{2}$
2*. Размер для справки.

9747/14

						614Ж 088.005			
Изм.	Лист	N докум.	Подп.	Дата	Ребро	Лит	Масса	Масшт
Разраб		Извекова				У	0,24	1:2
Провер		Ганчаренко				Лист	Листов 1
Т. контр		Севрюков				Госстрой СССР Харьковский Сантехпроект	
Нач. отд		Коверченко					
Н. контр		Севрюков					
Утв							

Лист Б-ПН-4 ГОСТ 19903-74
В Ст3пс ГОСТ 14637-79

Формат А4

Инв. N подл. | Подп. и дата | Взам. инв. N | Инв. N дубл. | Подп. и дата

614Ж 089 000 СБ

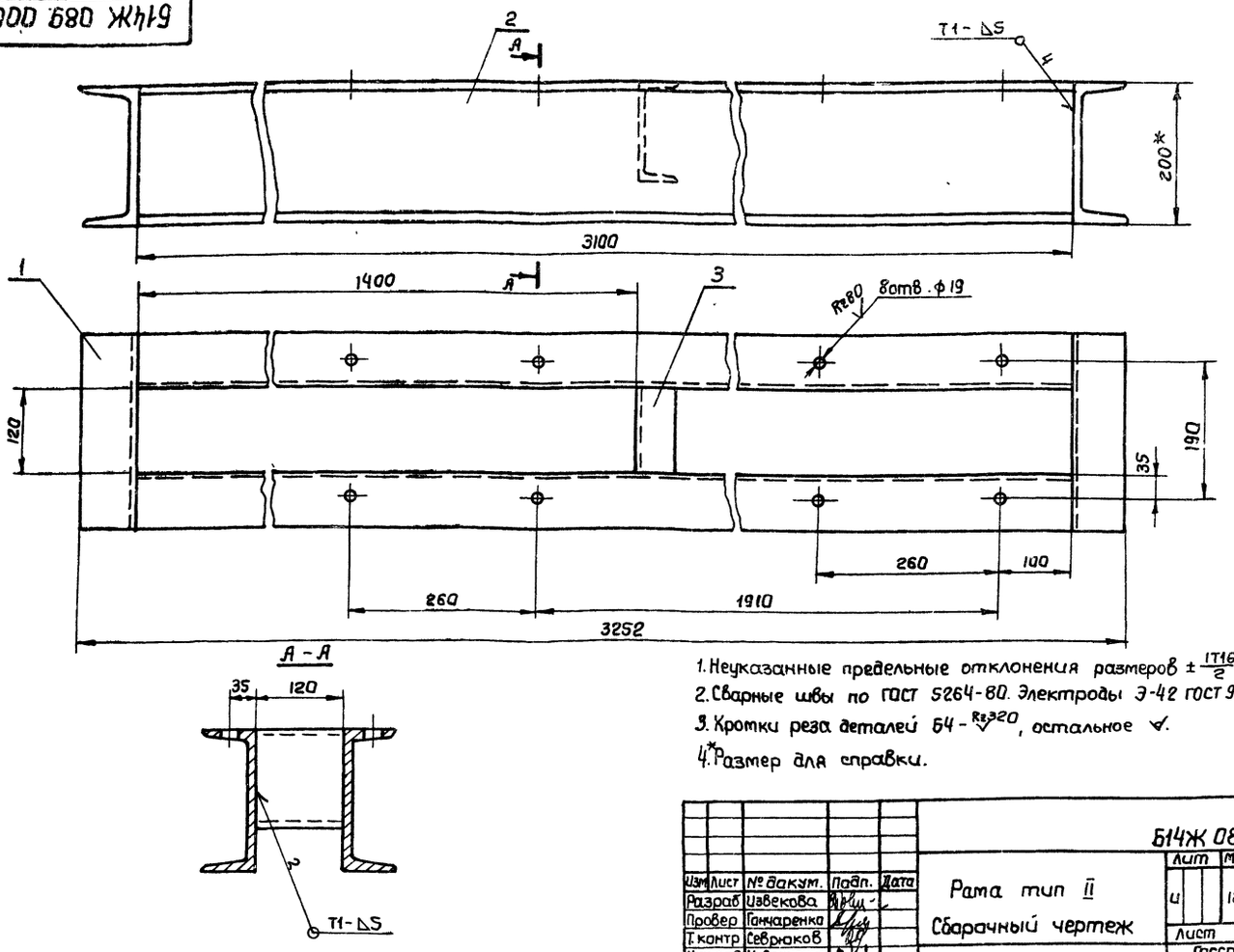

А - А

1. Неуказанные предельные отклонения размеров $\pm \frac{IT16}{2}$
2. Сварные швы по ГОСТ 5264-80. Электроды Э-42 ГОСТ 9467-75
3. Кромки реза деталей Б4 - Rz320, остальное ✓.
4. *Размер для справки.

Изм.	Лист	№ докум.	Подп.	Дата
Разраб		Извекова		
Провер		Ганчаренко		
Т. контр		Севрюков		
Нач. отд		Коверченко		
Н. контр.		Севрюков		
Утв				

614Ж 089.000 СБ

Рама тип II

Сборочный чертеж

Лит	Масса	Масшт
И	122.0	1:10
Лист	Листов 1	

Госстрой СССР Харьковский Сантехпроект

Формат А3

Форм	Зона	Поз.	Обозначение	Наименование	Кол	Примеч
				Документация		
А3			Б14Ж 089.000 СБ	Сборочный чертеж		
				Детали		
Б4		1	Б14Ж 089. 001	Связь		
				Швеллер 20 ГОСТ 8240-72 Ст 3 ГОСТ 535-79		
				ℓ=272	2	5,0кг
Б4		2	Б14Ж 089. 002	Балка		
				Швеллер 20 ГОСТ 8240-72 Ст3 ГОСТ 535-79		
				ℓ=3100	2	56,4кг
Б4		3	Б14Ж 089. 003	Связь		
				Швеллер 14 ГОСТ 8240-72 Ст3 ГОСТ 535-79		
				ℓ=120	1	1.5кг
				Материалы		
				Металл наплавленный		0.7кг

Изм.	Лист	N докум.	Подп.	Дата
Разраб		Извекова		
Провер		Ганчаренко		
Нач отд		Коверченко		
Н.контр		Севрюков		
Утв.				

614Ж 089. 000

Рама тип II

Лит	Лист	Листов
И		1

Госстрой СССР Харьковский Сантехпроект

Формат А4

614Д 047. 022

✓(✓)

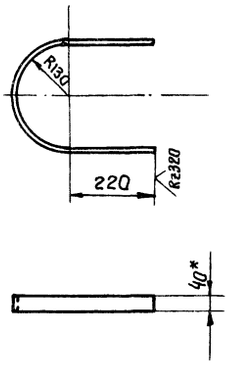

1. Предельные отклонения размеров $\pm \frac{IT16}{2}$
2. Длина развернутой детали - 854мм.
3. *Размер для справки.

9747/14

Изм.	Лист	№ докум.	Подп.	Дата
Разраб		Извекова		
Провер		Ганчаренко		
Т. контр		Севрюков		
Нач отд		Коверченко		
Н. контр		Севрюков		
Утв.				

614Д 047.022

Связь

Полоса $\frac{4 \times 40 \text{ ГОСТ } 103\text{-}76}{\text{Ст 3 ГОСТ } 535\text{-}79}$

Лит	Масса	Масшт
И	1.06	1:10
Лист	Листов 1	

Госстрой СССР Харьковский Сантехпроект

Формат А4

Альбом X. Типовой проект 903-1-241.87

Инв. N подл. | Подп. и дата | Взам. инв. N | Инв. N дубл. | Подп. и дата

614Д 047.000 СБ

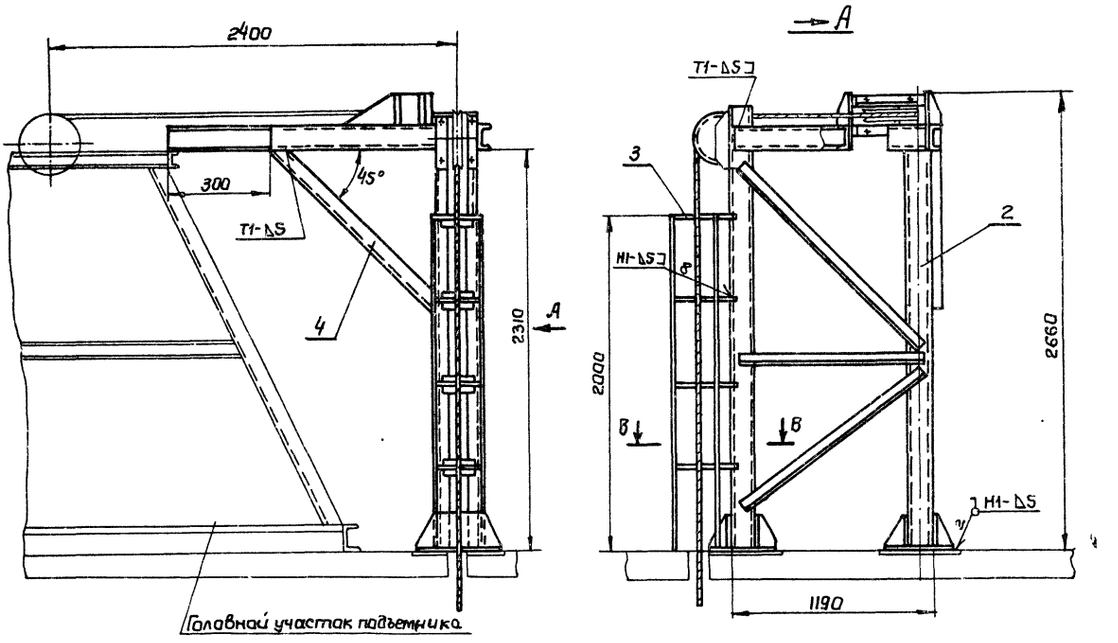

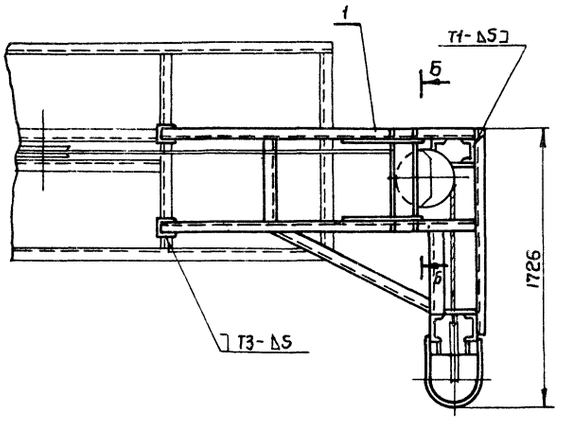

В - В
М1:5

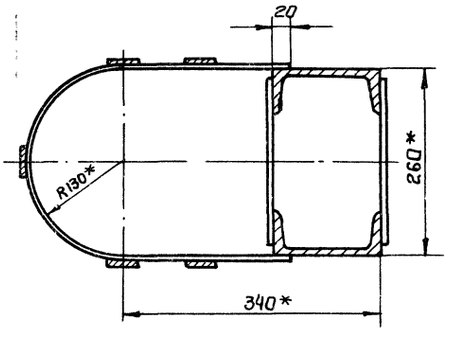

Б - Б
М 1:5

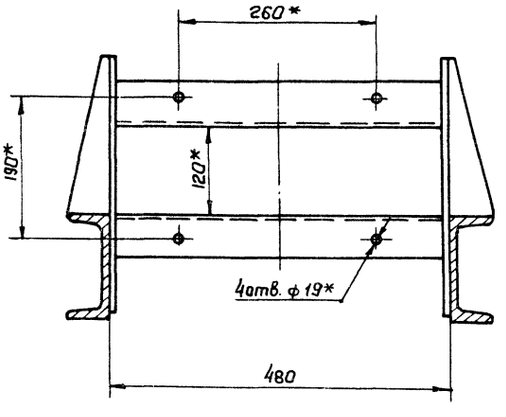

1. Сварные швы по ГОСТ 5264-80.
Электроды Э-42 ГОСТ 9467-75.
2.* Размеры для справки.

9747/14

Изм	Лист	№ докум	Подп	Дата	Опора блоков Сборочный чертеж	Лит	Масса	Масшт.
Разраб		Извекова				и	425,0	1:20
Провер		Гончаренко				Лист	Листов 1	
Т контр		Севрюков				Госстрой СССР Харьковский Сантехпроект		
Нач.отд		Коверченко						
Н контр		Севрюков						
Утв								

Формат А2

Типовой проект 903-1-241.87 Альбом *

Инв. N подл | Подп. и дата | Взам. инв. N | Инв. N дубл | Подп. и дата

614Д 047.010 СБ

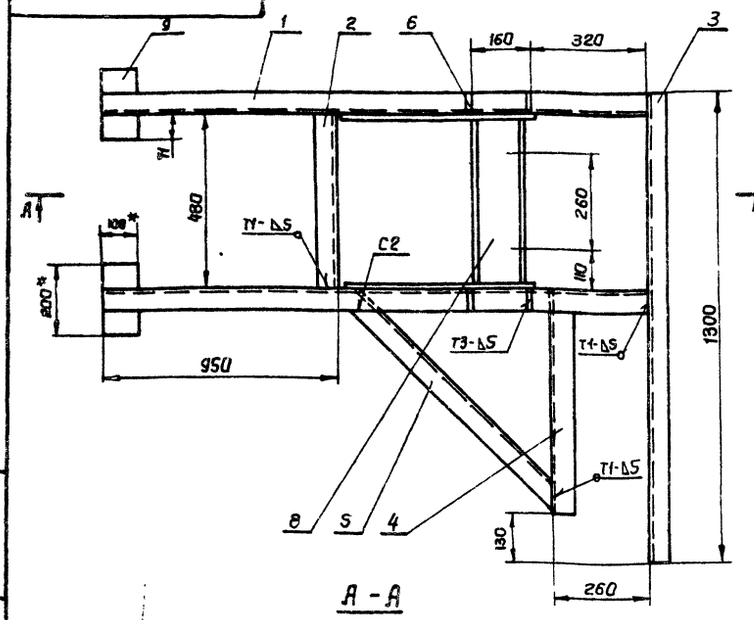

А – А

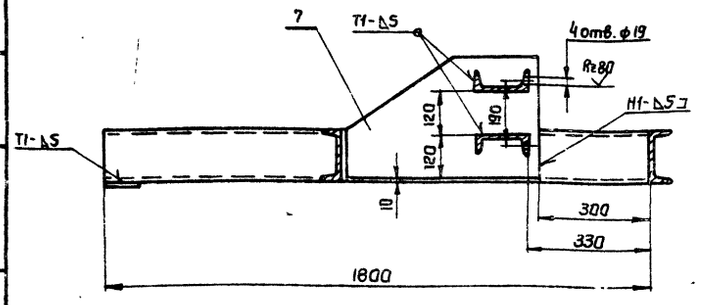

1. Неуказанные предельные отклонения размеров $\pm \frac{IT16}{2}$.
2. Сварные швы по ГОСТ 5264-80. Электроды Э-42 ГОСТ 9767-75.
3. * Размеры для справки
4. Кромки реза деталей Б4 – $\sqrt{R=320}$, остальное – $\sqrt{}$.

Изм.	Лист	№ докум.	Подп.	Дата	614Д 047.010 СБ			
Разраб		Извекова			Рама. Сборочный чертеж	Лит.	Масса	Масшт.
Провер		Ганчаренко				У	104.0	1:10
Т. контр		Севрюков				Лист	Листов 1	
Нач. отд		Коверченко				Госстрой СССР Харьковский Сантехпроект		
Н. контр		Севрюков						
Утв.								

Формат А3

Альбом КТ4

Типовой проект 903-1-241.87

Инв. N подл. | Подп. и дата | Взам. инв. N | Инв. N дубл. | Подп. и дата

Формат	Зона	Поз	Обозначение	Наименование	Кол.	Примеч.
				Документация		
А2			614Д 047. 000 СБ	Сборочный чертеж		
				Сборочные единицы		
А4		1	614Д 047. 010	Рама	1	
А4		2	614Д 047. 020	Опара	1	
А4		3	614Д 047. 030	Ограждение	1	
				Детали		
А4		4	614Д 047. 001	Связь	1	
				Материалы		
				Металл наплавленный		0.6кг

Изм.	Лист	№ докум.	Подп.	Дата	614Д 047. 000			
Разраб		Извекова			Опара блаков	Лит	Лист	Листов
Провер		Ганчаренко				У		1
Нач. отд		Коверченко				Госстрой СССР Харьковский Сантехпроект		
Н. контр		Севрюков						
Утв.								

Формат А4

Формат	Зона	Поз	Обозначение	Наименование	Кол.	Примеч.
				Документация		
А3			614Д 047. 010 СВ	Сборочный чертеж		
				Детали		
Б4		1	614Д 047. 002	Балка		
				Швеллер 14 ГОСТ 8240-72. Ст 3 ГОСТ 535-79		
				ℓ=1800	2	22.45кг
Б4		2	614Д 047. 003	Стяжка		
				Швеллер 14 ГОСТ 8240-72 Ст 3 ГОСТ 535-79		
				ℓ=480	1	5.9кг
Б4		3	614Д 047. 004	Балка		
				Швеллер 14 ГОСТ 8240-72 Ст 3 ГОСТ 535-79		
				ℓ=1300	1	16.0кг
А4		4	614Д 047. 005	Балка	1	
А4		5	614Д 047. 006	Подкос	1	
А4		6	614Д 047. 007	Ребро	4	
А4		7	614Д 047. 008	Плита	2	
Б4		8	614Д 047. 009	Балка		
				Швеллер 14 ГОСТ 8240-72 Ст 3 ГОСТ 535-79 ℓ=460	2	5.65 кг
Б4		9	614Д 047. 011	Пластик		
				Лист Б-ПН-10 ГОСТ 19903-74 В Ст 3 пс ГОСТ 14637-79		
				100 х 200	2	1.6 кг
				Материалы		
				Металл наплавленный		0.9кг
				9747/14		

Изм.	Лист	№ докум.	Подп.	Дата	614Д 047. 010			
Разраб		Извекова			Рама	Лит	Лист	Листов
Провер		Ганчаренко				У		1
Нач. отд		Коверченко				Госстрой СССР Харьковский Сантехпроект		
Н. контр		Севрюков						
Утв.								

Формат А4

Типовой проект 903-1-241.87 Альбом XIV

614Д 047.005

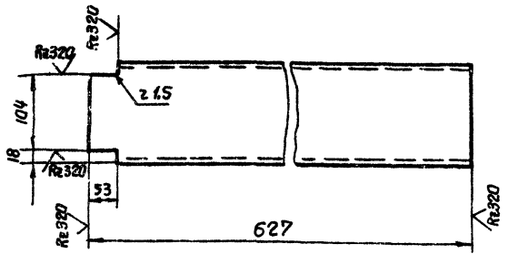

Предельные отклонения размеров $\pm \frac{IT16}{2}$.

Изм.	Лист	N докум.	Подп.	Дата
Разраб		Извекова		
Провер		Гончаренко		
Т. контр		Севрюков		
Нач. отд		Коверченко		
Н. контр		Севрюков		
Утв				

Балка

Лит	Масса	Масшт
и	7,6	1:5
Лист	Листов 1	

Швеллер 14 ГОСТ 8240-72 / Ст3 ГОСТ 535-79

Госстрой СССР Харьковский Сантехпроект

Формат А4

Взам. инв. N | Инв. N подл. | Подп. и дата

614Д 047.006

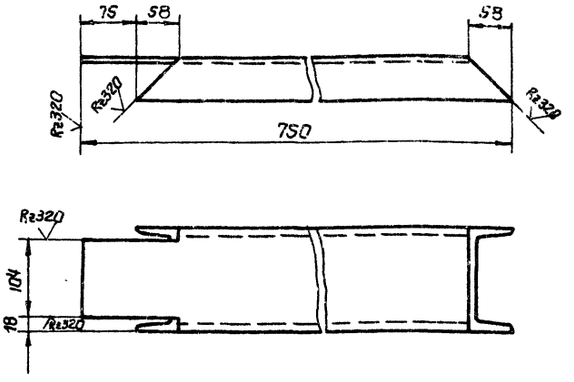

Предельные отклонения размеров $\pm \frac{IT16}{2}$

Изм.	Лист	N докум.	Подп.	Дата
Разраб		Извекова		
Провер		Гончаренко		
Т. контр		Севрюков		
Нач. отд		Коверченко		
Н. контр		Севрюков		
Утв				

Подкос

Лит	Масса	Масшт
и	9,2	1:5
Лист	Листов 1	

Швеллер 14 ГОСТ 8240-72 / Ст3 ГОСТ 535-79

Госстрой СССР Харьковский Сантехпроект

Формат А4

Взам. инв. N | Инв. N подл. | Подп. и дата

614Д 047.007

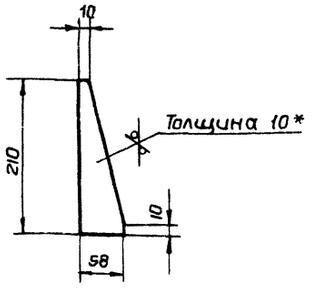

1. Предельные отклонения размеров $\pm \frac{IT16}{2}$.
2. *Размер для справки.

Изм.	Лист	№ докум.	Подп.	Дата
Разраб		Извекова		
Провер		Гончаренко		
Т. контр		Севрюков		
Нач. отд		Коверченко		
Н. контр		Севрюков		
Утв				

Ребра

Лит	Масса	Масшт
и	0,5	1:5
Лист	Листов 1	

Лист: Б-ПН-10 ГОСТ 19903-74 / В Ст3пс ГОСТ 14637-79

Госстрой СССР Харьковский Сантехпроект

Формат А4

Инв. N подл. | Подп. и дата | Взам. инв. N | Инв. N дубл. | Подп. и дата

614Д 047.008

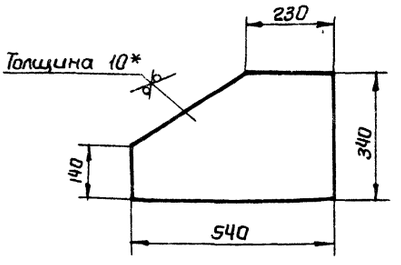

1. Предельные отклонения размеров $\pm \frac{IT16}{2}$.
2. *Размер для справки.

9747/14

Изм.	Лист	N докум.	Подп.	Дата
Разраб		Извекова		
Провер		Гончаренко		
Т. контр		Севрюков		
Нач. отд		Коверченко		
Н. контр		Севрюков		
Утв				

Плита

Лит	Масса	Масшт
и	1,5	1:5
Лист	Листов 1	

Лист: Б-ПН-10 ГОСТ 19903-74 / В Ст3пс ГОСТ 14637-79

Госстрой СССР Харьковский Сантехпроект

Формат А4

Инв. N подл. | Подп. и дата | Взам. инв. N | Инв. N дубл. | Подп. и дата

514Д 047.020 СБ

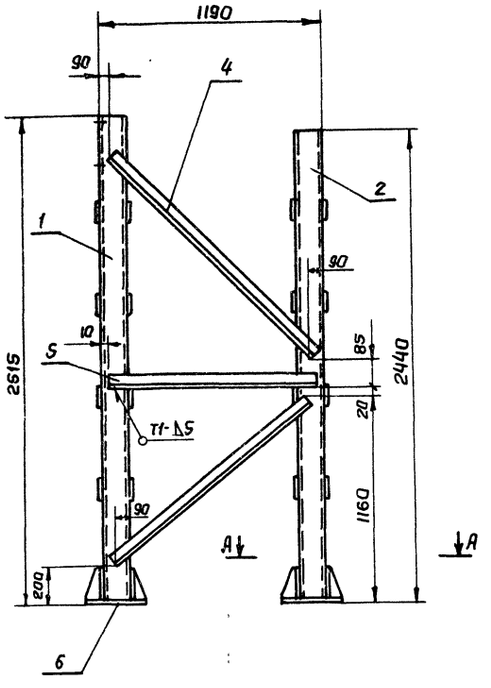

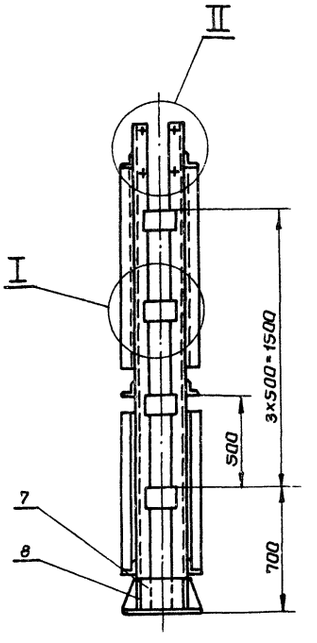

II
M1:5

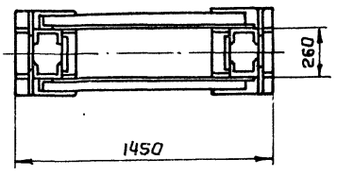

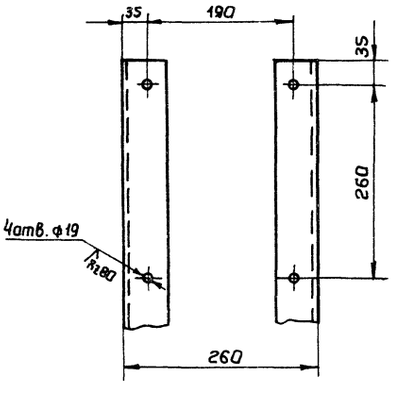

А - А
M1:5

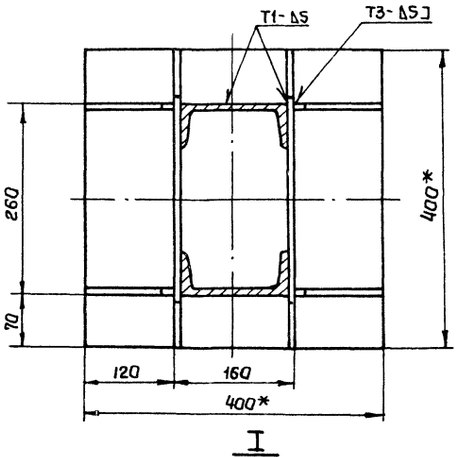

I
M1:5

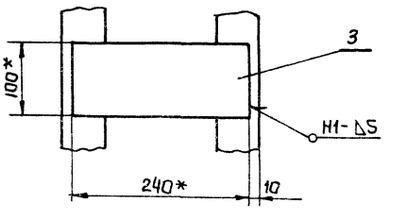

1. Неуказанные предельные отклонения размеров $\pm\frac{IT16}{2}$.
2. Сварные швы по ГОСТ 5264-80. Электроды Э-42 ГОСТ 9467-75.
3.* Размеры для справки.
4. Кромки реза деталей Б4 Rz320, остальное ✓

9747/14

Изм	Лист	№ докум.	Подп.	Дата	514Д 047.020 СБ			
Разраб		Извекова			Опора Сборочный чертеж	Лит	Масса	Масшт.
Провер		Гончаренко				U	293.0	1:20
Т. контр		Севрюков				Лист	Листов 1	
Нач отд		Коверченко				Госстрой СССР Харьковский Сантехпроект		
Н контр		Севрюков						
Утв								

Формат А2

Типовой проект 903-1-241.87 Альт

Инв. N подл | Подп. и дата | Взам. инв. N | Инв. N дубл | Подп. и дата

614Д 047.018

Rz320 √(√)

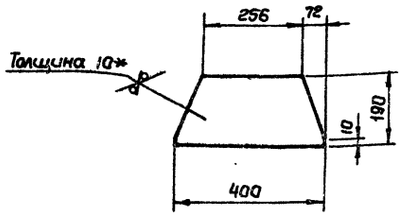

1. Предельные отклонения размеров $\pm \frac{IT16}{2}$
2. *Размер для справки

Изм	Лист	№ докум.	Подп.	Дата	Касынка	Лит.	Масса	Масшт.
Разраб		Извекова				и	4,9	1:10
Провер		Гончаренко				Лист	Листов 1	
Т.контр		Севрюков						
Нач.отд		Коверченко						
Н.контр		Севрюков						
Утв								

Лист Б-ПН-10 ГОСТ 19903-74 / В Ст.3 пс ГОСТ 14637-79

Госстрой СССР Харьковский Сантехпроект

Формат А4

Инв. N подл. | Подп. и дата | Взам. инв. N | Инв. N дубл. | Подп. и дата

614Д 047.019

Rz320 √(√)

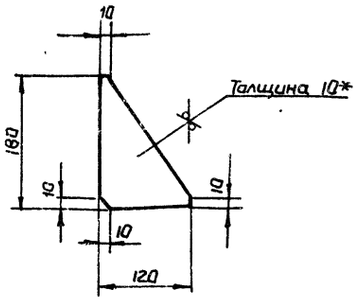

1. Предельные отклонения размеров $\pm \frac{IT16}{2}$
2. *Размер для справки.

Изм	Лист	№ докум.	Подп.	Дата	Касынка	Лит	Масса	Масшт
Разраб		Извекова				и	0,8	1:5
Провер		Гончаренко				Лист	Листов 1	
Т.контр		Севрюков						
Нач.отд		Коверченко						
Н.контр		Севрюков						
Утв								

Лист Б-ПН-10 ГОСТ 19903-74 / В Ст.3 пс ГОСТ 14637-79

Госстрой СССР Харьковский Сантехпроект

Формат А4

Инв. N подл. | Подп. и дата | Взам. инв. N | Инв. N дубл. | Подп. и дата

614Д 047.001

√(√)

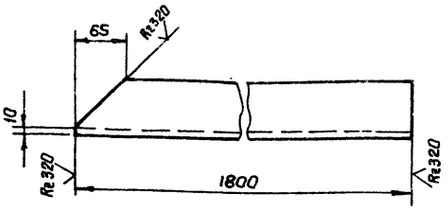

Предельные отклонения размеров $\pm \frac{IT16}{2}$

9747/14

Изм	Лист	№ докум.	Подп.	Дата	Связь	Лит	Масса	Масшт
Разраб		Извекова				и	10,4	1:5
Проект		Гончаренко				Лист	Листов 1	
Т.контр		Севрюков						
Нач.отд		Коверченко						
Н.контр		Севрюков						
Утв								

Уголок Б75×75×5 ГОСТ 8509-72 / Ст.3 ГОСТ 535-79

Госстрой СССР Харьковский Сантехпроект

Формат А4

Инв. N подл. | Подп. и дата | Взам. инв. N | Инв. N дубл. | Подп. и дата

Форм.	Зона	Поз.	Обозначение	Наименование	Кол	Примеч.
				Документация		
А2			614Д 047.020СБ	Сборочный чертеж		
				Детали		
Б4		1	614Д 047.012	Стойка		
				Швеллер 14 ГОСТ 8240-72		
				Ст.3 ГОСТ 535-79		
				ℓ=2505	2	30,7кг
Б4		2	614Д 047.013	Стойка		
				Швеллер 14 ГОСТ 8240-72		
				Ст.3 ГОСТ 535-79		
				ℓ=2430	2	29,8кг
Б4		3	614Д 047.014	Накладка		
				Лист Б-ПН-10 ГОСТ 19903-74		
				В Ст.3 пс ГОСТ 14637-79		
				100×240	16	1,9кг
Б4		4	614Д 047.015	Связь		
				Уголок Б-75×75×8 ГОСТ 8509-72		
				Ст.3 ГОСТ 535-79		
				ℓ=1500	4	13,5кг
Б4		5	614Д 047.016	Связь		
				Уголок Б 75×75×8 ГОСТ 8509-72		
				Ст.3 ГОСТ 535-79		
				ℓ=1170	2	10,5кг
Б4		6	614Д 047.017	Плита		
				Лист Б-ПН-10 ГОСТ 19903-74		
				В Ст.3 пс ГОСТ 14637-79 400×400	2	12,6кг
Б4		7	614Д 047.018	Касынка	4	
Б4		8	614Д 047.019	Касынка	8	
				Металл наплавленный		1,8кг

614Д 047.020

Изм	Лист	№ докум.	Подп.	Дата	Опора	Лит	Лист	Листов
Разраб		Извекова				и		1
Провер		Гончаренко						
Нач.отд		Коверченко						
Н.контр		Севрюков						
Утв								

Госстрой СССР Харьковский Сантехпроект

Формат А4

Инв. N подл. | Подп. и дата | Взам. инв. N | Инв. N дубл. | Подп. и дата

Типовой проект 903-1-241.87 Альбом XIV

614Д 047 030СБ

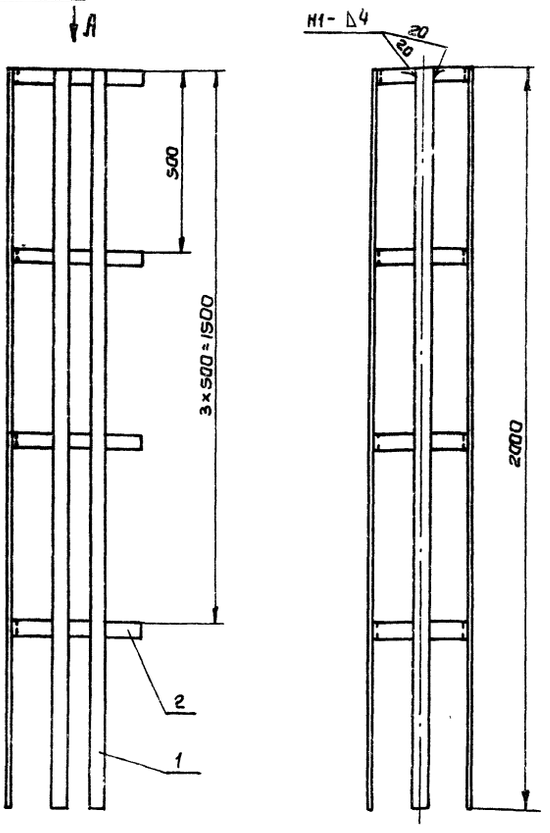

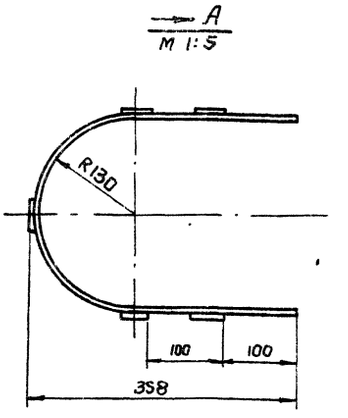

1. Неуказанные предельные отклонения размеров $\pm \frac{IT16}{2}$.
2. Электроды Э-42 ГОСТ 9467-75.
3. Кромки реза деталей Б 4 - Rz320, остальное - ∀

Изм.	Лист	N докум.	Подп.	Дата	614Д 047.030СБ			
Разраб		Извекова			Ограждение сборочный чертеж	Лит	Масса	Масшт
Провер		Гончаренко				И	17,0	1:10
Т. контр		Севрюков				Лист	Листов 1	
Нач. отд		Коверченко				Госстрой СССР Харьковский Сантехпроект		
Н. контр		Севрюков						
Утв								

Формат А4

Инв. N подл. | Подп. и дата | Взам. инв. N | Инв. N дубл. | Подп. и дата

Типовой проект 903-1-241.87 Альбом VIII

Форм.	Зона	Поз.	Обозначение	Наименование	Кол.	Примеч.
				Документация		
А3			614Д 047.030СБ	Сборочный чертеж		
				Детали		
А4		1	614Д 047. 021	Планка		
				Полоса 4×40 ГОСТ 103-76 Ст.3 ГОСТ 535-79		
				ℓ=2000	5	2,5кг
А4		2	614Д 047. 022	Связь	4	
				Материалы		
				Металл наплавленный		0,26кг

Изм.	Лист	N докум.	Подп.	Дата	614Д 047.030			
Разраб		Извекова			Ограждение	Лит	Лист	Листов
Провер		Гончаренко				И		
Нач. отд		Коверченко				Госстрой СССР Харьковский сантехпроект		
Н. контр		Севрюков						
Утв.								

Формат А4

Форм.	Зона	Поз.	Обозначение	Наименование	Кол	Примеч.
				Документация		
А2			612Г 716.000 СБ	Сборочный чертеж		
А3			612Г 716.000 ВС	Ведомость спецификаций		
А3			612Г 716.000 ВП	Ведомость покупных изделий		
				Сборочные единицы		
А4		1	612Г 715.010	Тяга	1	
А4		2	612Г 715.050-05	Опора	1	
				Детали		
А4		3	612Г 715.001	Ось	1	
				Стандартные изделия		
		4		Болт М12×40.46 ГОСТ 7798-70	4	0,053кг
		5		Гайка М12.5 ГОСТ 5915-70	4	0,015кг
		6		Шайба 12,65Г ГОСТ 6402-70	4	0,003кг
		7		Шайба 12.05 ГОСТ 11371-78	1	0,006кг
		8		Шплинт 3,2×22 ГОСТ 397-79	1	0,001кг
		9		Болт М8×25.46 ГОСТ 7798-70	4	0,016кг
		10		Гайка М8.5 ГОСТ 5915-70	4	0,005кг
		11		Шайба 8.65Г ГОСТ 6402-70	4	0,001кг
				Материалы		
				Металл наплавленный		0,1кг
				9747/14		

Изм.	Лист	N докум.	Подп.	Дата	612Г 716.000			
Разраб		Извекова			Установка привода МЭО 100/25-0,25Р к клапану 9с-4-2	Лит	Лист	Листов
Провер		Гончаренко				И		1
Нач. отд		Коверченко				Госстрой СССР Харьковский Сантехпроект		
Н. контр		Севрюков						
Утв.								

Формат А4

Инв. N подл. | Подп. и дата | Взам. инв. N | Инв. N дубл. | Подп. и дата

№ строки	Наименование	Обозначение документа на поставку	Поставщик	Куда входит (обозначение)	Количество: На изделие	В комплекты	На регулировку	Всего	Примечание
1	Болты	ГОСТ 7798-70							
2	М8х25.46			612Г 716.000	4			4	
3	М12х40.46			612Г 716.000	4			4	
4									
5	Гайки	ГОСТ 5915-70							
6	М8.5			612Г 716.000	4			4	
7	М12.5			612Г 716.000	4			4	
8	М16.5			612Г 715.010; 612Г 715.040	2			2	
9									
10	Шайба 12.05	ГОСТ 11371-78		612Г 716.000; 612Г 715.010	2			2	
11									
12	Шайбы	ГОСТ 6402-70							
13	8.65Г			612Г 716.000	4			4	
14	12.65Г			612Г 716.000	4			4	
15									
16	Шплинт 3.2х22	ГОСТ 397-79		612Г 716.000; 612Г 715.010	2			2	

Изм.	Лист	№ докум.	Подп.	Дата	612Г 716.000 ВП		
Разраб.		Извекова			Установка привода МЭО-100/25-0,25р к клапану 9с-4-2. Ведомость покупных изделий.	Лит.	Лист	Листов
Провер.		Извекова				У		1
Нач.отд.		Каверченко				Госстрой СССР Харьковский Сантехпроект		
Н.контр.		Севрюков						
Утв.								

Формат А3

№ строки	Обозначение	Наименование	Куда входит: Обозначение	К-во	Общее кол-во	Примечание
1	612Г 716.000	Установка привода МЭО-100/25-0,25р				
2		к клапану 9с-4-2				
3	612Г 715.010	Тяга	612Г 716.000	1	1	
4	612Г 715.020	Штанга	612Г 715.010	1	1	
5	612Г 715.030	Вилка	612Г 715.010	1	1	
6	612Г 715.040	Стяжка	612Г 715.010	1	1	
7	612Г 715.050-05	Опора	612Г 716.000	1	1	

9747/14

Изм.	Лист	№ докум.	Подп.	Дата	612Г 716.000 ВС		
Разраб		Извекова			Установка привода МЭО-100/25-0,25р к клапану 9с-4-2 Ведомость спецификаций.	Лит.	Лист	Листов
Провер		Извекова				У		1
Нач.отд		Каверченко				Госстрой СССР Харьковский Сантехпроект		
Н.контр		Севрюков						
Утв.								

Формат А3

Альбом X
Типовой проект 409-1-241.87
Инв. № подл. | Подп. и дата | Взам. инв. №

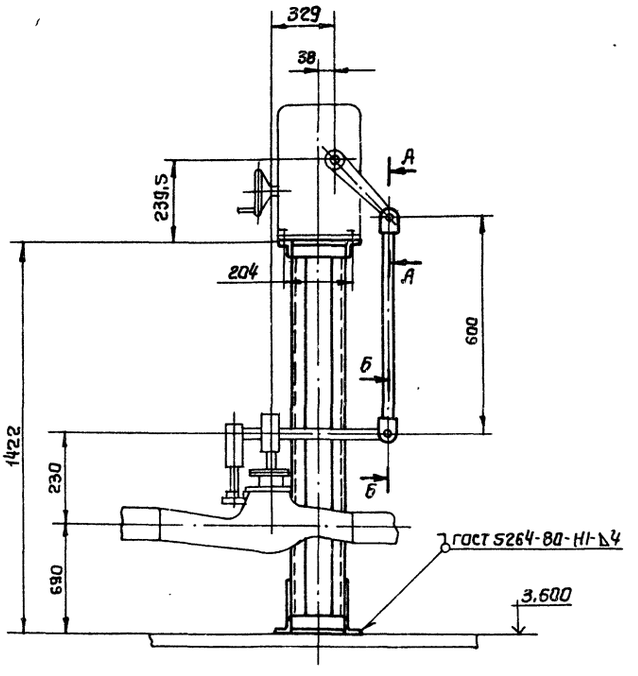

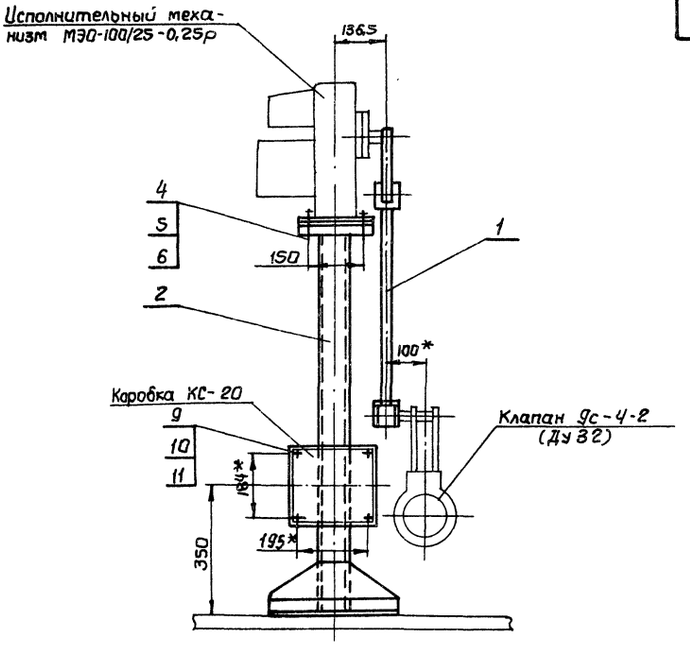

Б-Б
М 1:2

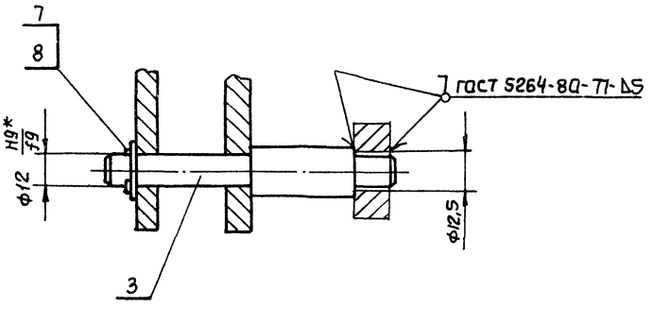

А-А
М 1:2

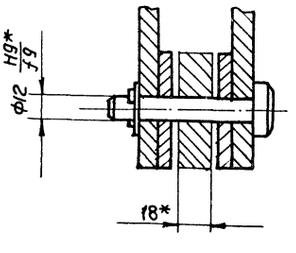

Схема кинематическая

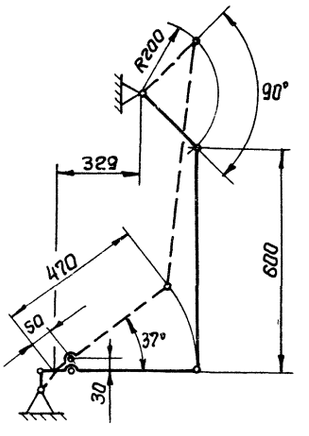

1. Клапан устанавливается на трубопроводе питательной воды в блоке КБДПУ.
2. Регулировкой длины тяги обеспечить полное открывание и закрывание клапана.
3. Отверстие ф 12,5 (см. разрез Б-Б) сверлить в рычаге клапана, выдержав размер 470 мм от оси вращения.
4. Электроды Э-42 ГОСТ 9467-75
5* Размеры для справки.

9747/14

Изм.	Лист	№ докум.	Подп.	Дата	612Г 716.000 СБ			
Разраб		Извекова			Установка привода МЭО-100/25-0,25р к клапану 9с-4-2 Сварочный чертеж.	Лит	Масса	Масштаб
Провер		Ганчаренко				У	34,5	1:10
Т. контр.		Севрюков				Лист	Листов 1	
Нач. отд		Коверченко				Госстрой СССР Харьковский Сантехпроект		
Н. контр		Севрюков						
Утв.								

Формат А2

Инв. N подл. | Подп. и дата | Взам. инв. № | Инв. N дубл. | Подп. и дата | Типовой проект 903-1-241.87 Альбом

615М 033.000 СБ

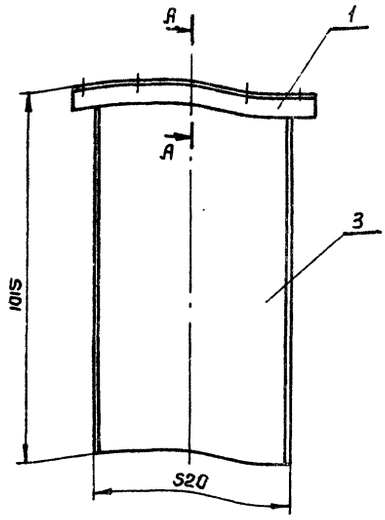

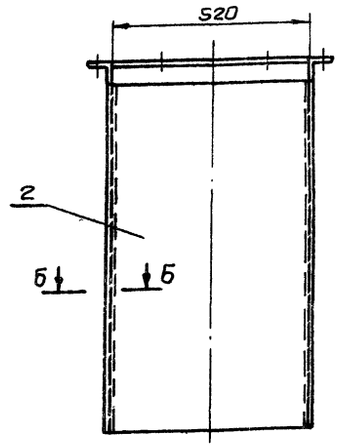

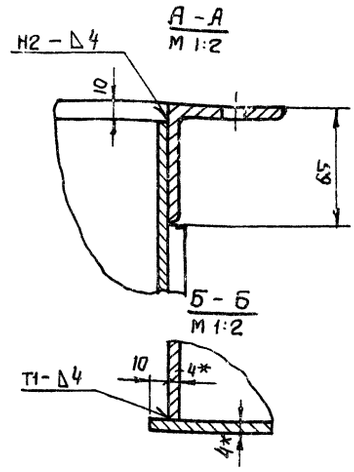

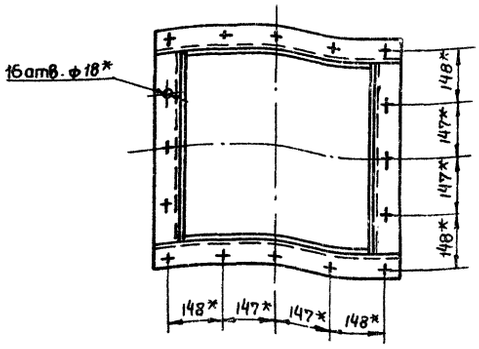

1. Предельные отклонения размеров $\pm\frac{1T16}{2}$
2. Кромки реза деталей Б4-Rz320, остальное ∅
3. Сварку производить электродами Э42 ГОСТ 9467-75.
   Сварные швы по ГОСТ 5264-80
4* Размеры для справки

Изм	Лист	№ докум	Подп.	Дата				
Разраб		Извекова			Золоспуск Сборочный чертеж	Лит	Масса	Масшт
Провер		Гончаренко				И	78,0	1:10
Т.контр		Севрюков				Лист	Листов 1	
Нач.отд		Коверченко				Госстрой СССР Харьковский Сантехпроект		
Н.контр		Севрюков						
Утв								

615М 033.000 СБ

Формат А3

615М 033.001

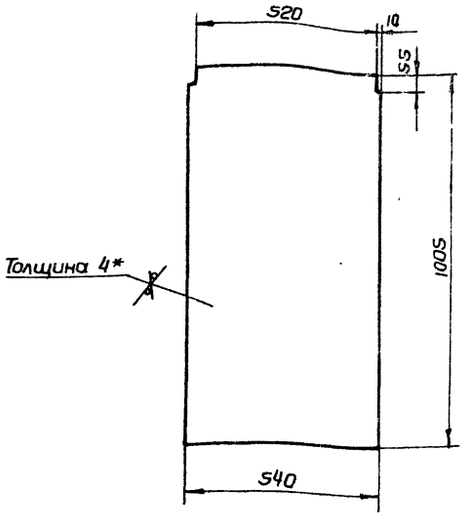

1. Предельные отклонения размеров $\pm\frac{1T16}{2}$
2. *Размер для справки

Форм.	Зона	Поз	Обозначение	Наименование	Кол	Примеч
				Документация		
А3			615М 033.000СБ	Сборочный чертеж		
				Сборочные единицы		
А4		1	615М 033.010	Фланец	1	
				Детали		
А4		2	615М 033 001	Стенка	2	
Б4		3	615М 033.002	Боковина		
				Лист Б-ПН-4 ГОСТ 19903-74 В Ст3-I ГОСТ 14637-79		
				512×1005	2	16,0кг
				Материалы		
				Металл наплавленный		0,7кг

9747/14

Изм	Лист	№ докум	Подп	Дата				
Разраб		Извекова			Стенка	Лит	Масса	Масшт
Провер		Гончаренко				И	17,0	1:10
Т контр		Севрюков				Лист	Листов 1	
Нач отд		Коверченко			Лист Б-ПН-4 ГОСТ 19903-74 В Ст3-I ГОСТ 14637-79	Госстрой СССР Харьковский Сантехпроект		
Н контр		Севрюков						
Утв								

615М 033.001

Формат А4

Изм	Лист	№ докум.	Подп.	Дата				
Разраб		Извекова			Золоспуск	Лит	Лист	Листов
Пров		Гончаренко				И		1
Нач.отд		Коверченко				Госстрой СССР Харьковский Сантехпроект		
Н контр		Севрюков						
Утв								

615М 033.000

Формат А3

Инв. № подл. | Подп. и дата | Взам. инв. № | Инв. № дубл. | Подп. и дата

Формат	Зона	Поз.	Обозначение	Наименование	Кол.	Примеч.
				Документация		
А3			615М 034. 000 СБ	Сборочный чертеж		
				Сборочные единицы		
А4		1	615М 034. 010	Фланец	1	
				Детали		
А4		2	615М 034. 001	Боковина	1	
А4		3	615М 034. 002	Стенка	2	
А4		4	615М 034. 001-01	Боковина	1	
Б4		5	615М 034. 003	Ребро		
				Полоса 5×50 ГОСТ 103-76 Ст 3 ГОСТ 535-79		
				ℓ=1097	4	2,1кг
				Материалы		
				Металл наплавленный		0,8кг

Изм.	Лист	№ докум.	Подп.	Дата
Разраб.		Извекова		
Провер.		Гончаренко		
Нач. отд.		Коверченко		
Н. контр.		Севрюков		
Утв.				

615М 034.000

Шлакоспуск

Лит.	Лист.	Листов
У		1

Госстрой СССР Харьковский Сантехпроект

Формат А4

Формат	Зона	Поз.	Обозначение	Наименование	Кол.	Примеч.
				Документация		
А4			615М 034. 010 СБ	Сборочный чертеж		
				Детали		
Б4		1	615М 034 004	Балка		
				Уголок Б-63×63×5 ГОСТ 8509-72 Ст 3 ГОСТ 535-79		
				ℓ=570	2	2,7кг
Б4		2	615М 034. 005	Балка		
				Уголок Б-63×63×5 ГОСТ 8509-72 Ст 3 ГОСТ 535-79		
				ℓ=1646	2	7,9кг
				Материалы		
				Металл наплавленный		0,1кг

Изм.	Лист	№ докум.	Подп.	Дата
Разраб.		Извекова		
Провер.		Гончаренко		
Нач. отд.		Коверченко		
Н. контр.		Севрюков		
Утв.				

615М 034. 010

Фланец

Лит.	Лист.	Листов
У		1

Госстрой СССР Харьковский Сантехпроект

Формат А4

615М 034.000 СБ

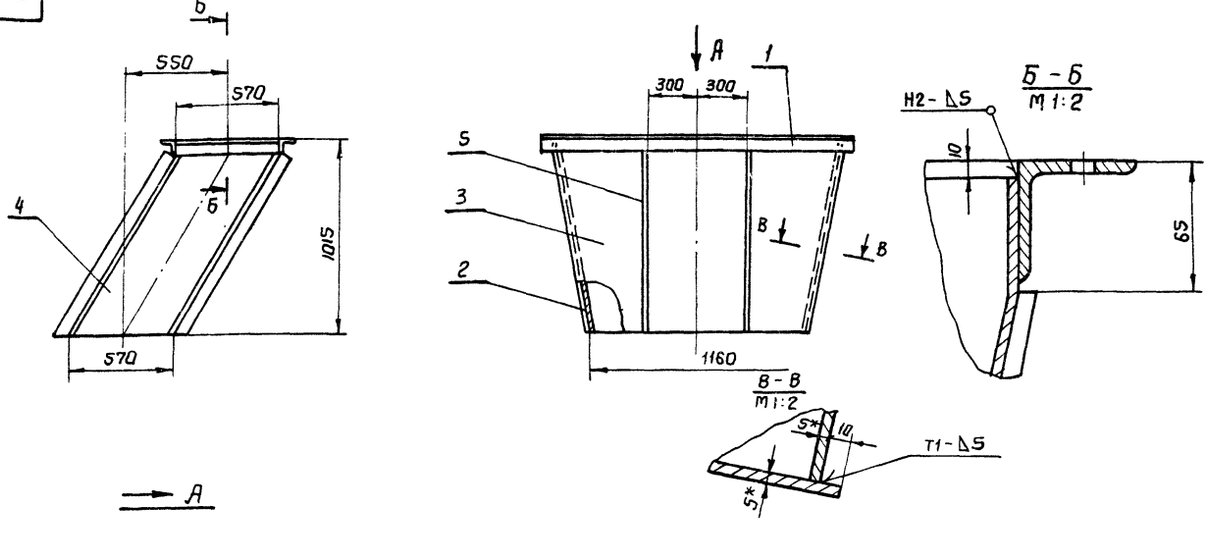

1. Предельные отклонения размеров $\pm \frac{IT16}{2}$
2. Сварку производить электродами Э-42 ГОСТ 9467-75. Сварные швы по ГОСТ 5264-80
3*. Размеры для справки.

9747/14

Изм.	Лист	№ докум.	Подп.	Дата
Разраб.		Извекова		
Провер.		Гончаренко		
Т. контр.		Севрюков		
Нач. отд.		Коверченко		
Н. контр.		Севрюков		
Утв.				

615М 034.000 СБ

Шлакоспуск

Сборочный чертеж

Лит.	Масса	Масштаб
У	498,0	1:20
Лист	Листов 1	

Госстрой СССР Харьковский Сантехпроект

Формат А3

Альбом XIV

Типовой проект 903-1-241.87

Инв. N подл. | Подп. и дата | Взам. инв. N | Инв. N дубл. | Подп. и дата

615М 034.001

Re320 ✓(✓)

615М 034.001

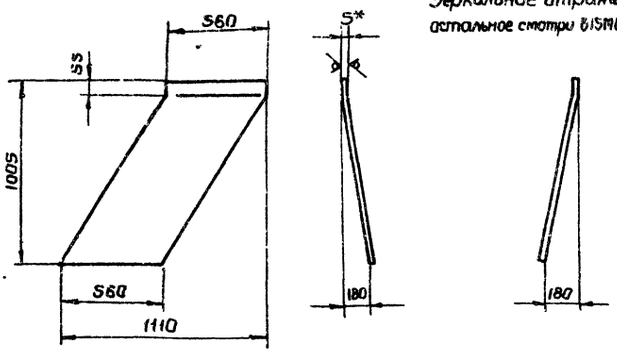

615М 034.001-01
Зеркальное отражение
остальное смотри 615М034.001

1. Предельные отклонения размеров $\pm\frac{IT16}{2}$.
2. Длина развернутой детали – 1022
3. *Размер для справки.

Изм	Лист	N докум	Подп.	Дата	615М 034.001	Лит	Масса	Масшт
Разраб		Извекова			Баковина	и	22,5	1:20
Провер		Гончаренко				Лист	Листов 1	
Т контр		Севрюков						
Нач отд		Коверченко			Лист Б-ПН-5 ГОСТ 19903-74 / ВСт3-I ГОСТ 14637-79	Госстрой СССР Харьковский Сантехпроект		
Н. контр		Севрюков						
Утв								

Формат А4

615М 034.002

Re320 ✓(✓)

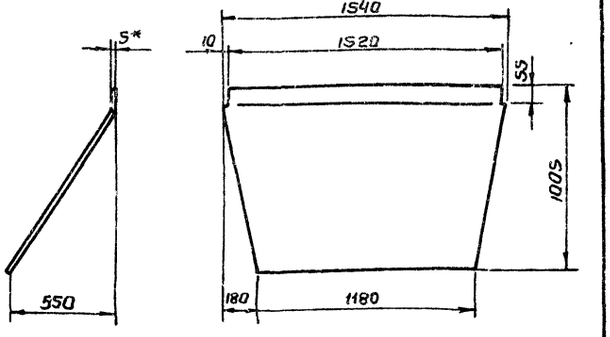

1. Предельные отклонения размеров $\pm\frac{IT16}{2}$
2. Длина развернутой детали – 1152
3. *Размер для справки

Изм	Лист	№ докум.	Подп	Дата	615М 034.002	Лит	Масса	Масшт
Разраб		Извекова			Стенка	и	61.4	1:20
Провер		Гончаренко				Лист	Листов 1	
Т контр		Бутенко						
Нач. отд		Коверченко			Лист Б-ПН-5 ГОСТ 19903-74 / ВСт3-I ГОСТ 14637-79	Госстрой СССР Харьковский Сантехпроект		
Н. контр		Севрюков						
Утв.								

Формат А4

615М 034.010 СБ

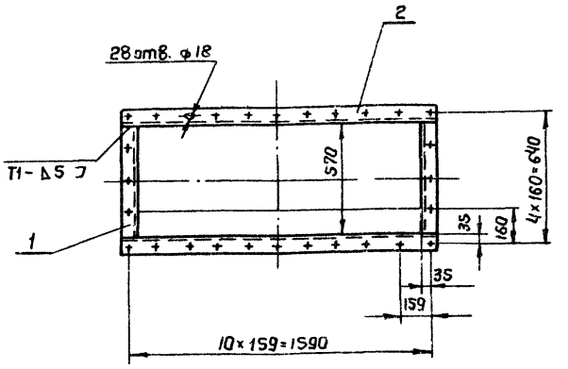

1. Предельные отклонения размеров $\pm\frac{IT16}{2}$.
2. Сварку производить электродами Э-42 ГОСТ9467-75 Сварные швы по ГОСТ 5264-80.
3. Кромки реза деталей Б4 – Re320 ✓, остальное – ✓.

Изм	Лист	№ докум	Подп	Дата	615М 034.010 СБ	Лит	Масса	Масшт.
Разраб		Извекова			Фланец	и	21.3	1:20
Провер		Гончаренко			Сборочный чертеж.	Лист	Листов 1	
Т. контр		Севрюков						
Нач отд		Коверченко				Госстрой СССР Харьковский Сантехпроект		
Н контр		Севрюков						
Утв								

Формат А4

Форм.	Зона	Поз.	Обозначение	Наименование	Кол	Примеч.
				Документация		
А3			615М 035.000СБ	Сборочный чертеж		
				Сборочные единицы		
А4		1	615М 035.010	Фланец	1	
				Детали		
А4		2	615М 035.001	Стенка	1	
А4		3	615М 035.002	Баковина	1	
А4		4	615М 035.003	Стенка	1	
А4		5	615М 035.004	Баковина	1	
				Материалы		
				Металл наплавленный		0,5кг

9747/14

Изм	Лист	№ докум	Подп	Дата	615М 035.000	Лит	Лист	Листов
Разраб		Извекова			Желоб для угля	и		1
Провер		Гончаренко				Госстрой СССР Харьковский Сантехпроект		
Нач отд		Коверченко						
Н контр		Севрюков						
Утв								

Формат А4

615М 035.000С6

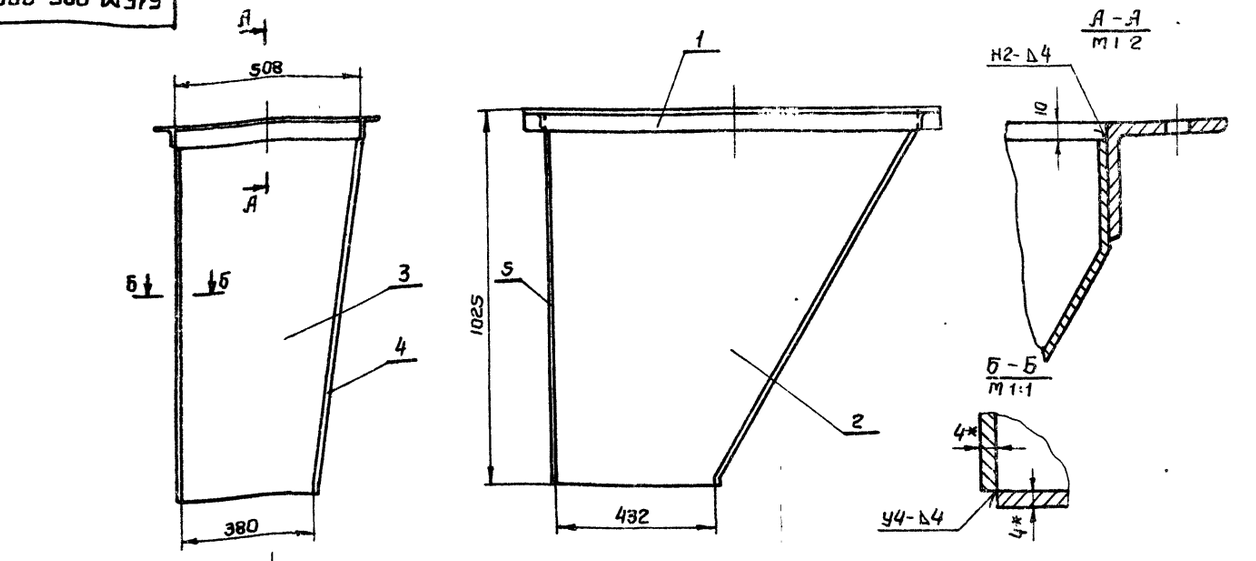

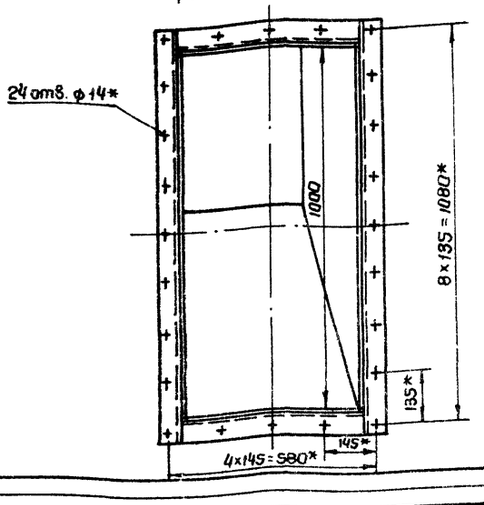

1. Предельные отклонения размеров $\pm \frac{IT16}{2}$.
2. Сварку производить электродами Э42 ГОСТ 9467-75. Сварные швы по ГОСТ 5264-80
3. *Размеры для справки.

Изм.	Лист	№ докум.	Подп.	Дата	615М 035.000С6			
Разраб		Извекова			Желоб для угля. Сборочный чертеж	Лит	Масса	Масштаб
Провер		Ганчаренко				У	100,0	1:10
Т.контр		Себрюков				Лист	Листов 1	
Нач.отд		Коверченко				Госстрой СССР Харьковский Сантехпроект		
Н.контр		Себрюков						
Утв								

Формат А3

615М 035. 010С6

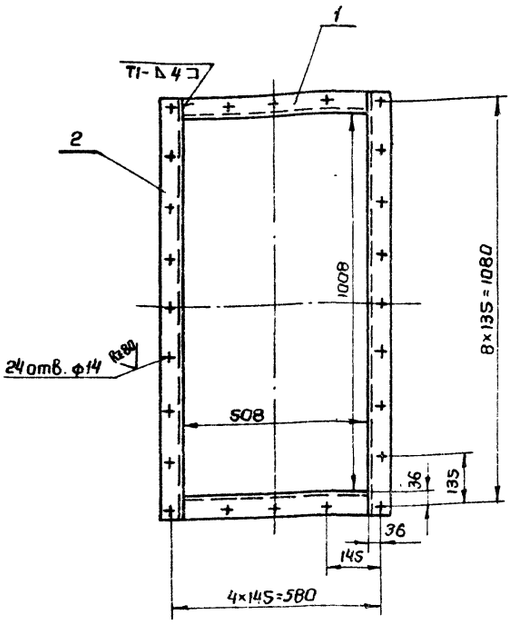

1. Предельные отклонения размеров $\pm \frac{IT16}{2}$.
2. Сварку производить электродами Э-42 ГОСТ 9467-75. Сварные швы по ГОСТ 5264-80.
3. Крамки реза деталей Б4 - Rz320, остальное - ∀

Изм.	Лист	№ докум.	Подп.	Дата	615М 035.010С6			
Разраб		Извекова			Фланец Сборочный чертеж	Лит	Масса	Масштаб
Провер		Ганчаренко				У	16,0	1:10
Т.контр		Себрюков				Лист	Листов 1	
Нач.отд		Коверченко				Госстрой СССР Харьковский Сантехпроект		
Н.контр		Себрюков						
Утв								

Формат А4

Форм.	Зона	Поз.	Обозначение	Наименование	Кол.	Примеч.
				Документация		
А4			615М 035.010С6	Сборочный чертеж		
				Детали		
Б4		1	615М 035.005	Балка		
				Уголок Б-63×63×5 ГОСТ 8509-72 / Ст 3 ГОСТ 535-79		
				ℓ=508	2	2,5кг
Б4		2	615М 035.006	Балка		
				Уголок Б-63×63×5 ГОСТ 8509-72 / Ст 3 ГОСТ 535-79		
				ℓ=1134	2	5,45кг
				Материалы		
				Металл наплавленный		0,1кг

9747/14

Изм.	Лист	№ докум.	Подп.	Дата	615М 035.010			
Разраб		Извекова			Фланец	Лит	Лист	Листов
Провер		Ганчаренко				У		1
Нач.отд		Коверченко				Госстрой СССР Харьковский Сантехпроект		
Н.контр		Себрюков						
Утв								

Формат А4

Альбом XI

Типовой проект 903-1-241.87

Инв. № подл. | Подп. и дата | Взам. инв. № | Инв. № дубл. | Подп. и дата

615М 035.001

Rz320 ✓(✓)

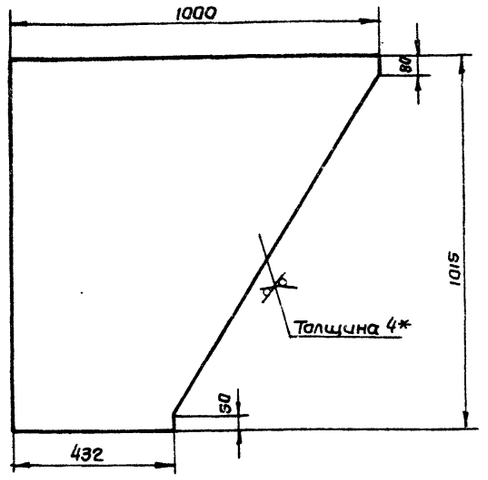

1. Предельные отклонения размеров $\pm \frac{IT16}{2}$
2*. Размер для справки.

Изм.	Лист	№ докум.	Подп.	Дата
Разраб		Извекова		
Провер		Гончаренко		
Т. контр		Севрюков		
Нач. отд		Коверченко		
Н. контр		Севрюков		
Утв				

615М 035.001

Стенка

Лит	Масса	Масштаб
У	230	1:10

Лист | Листов 1

Лист 6-ПН-4 ГОСТ 19903-74 / В Ст.3-I ГОСТ 14637-79

Госстрой СССР Харьковский Сантехпроект

Формат А4

615М 035.002

Rz320 ✓(✓)

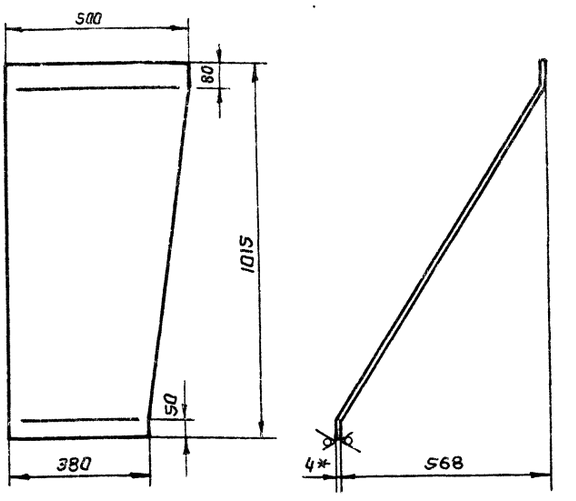

1. Предельные отклонения размеров $\pm \frac{IT16}{2}$
2. Длина развернутой детали - 1181
3*. Размер для справки.

Изм.	Лист	N докум.	Подп.	Дата
Разраб		Извекова		
Провер		Гончаренко		
Т. контр		Севрюков		
Нач. отд		Коверченко		
Н. контр		Севрюков		
Утв				

615М 035.002

Бакавина

Лит	Масса	Масштаб
У	16,3	1:10

Лист | Листов 1

Лист 6-ПН-4 ГОСТ 19903-74 / В Ст.3-I ГОСТ 14637-79

Госстрой СССР Харьковский Сантехпроект

Формат А4

615М 035.003

Rz320 ✓

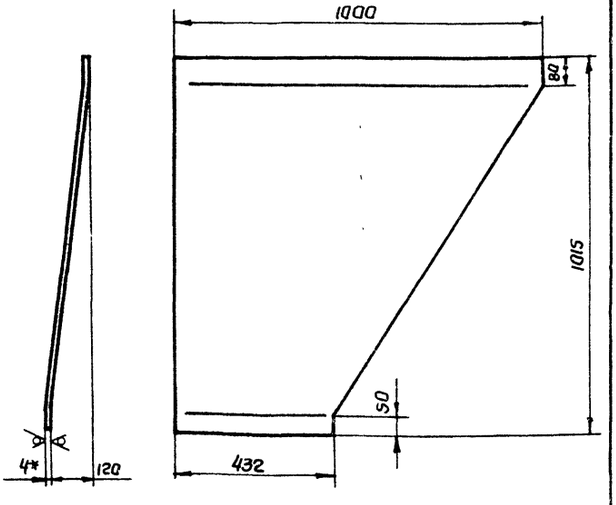

1. Предельные отклонения размеров $\pm \frac{IT16}{2}$.
2. Длина развернутой детали - 1023
3*. Размер для справки

Изм.	Лист	№ докум.	Подп.	Дата
Разраб		Извекова		
Провер		Гончаренко		
Т.контр		Севрюков		
Нач. отд		Коверченко		
Н. контр		Севрюков		
Утв				

615М 035.003

Стенка

Лит	Масса	Масштаб
У	23,2	1:10

Лист | Листов 1

Лист 6-ПН-4 ГОСТ 19903-74 / В Ст.3-I ГОСТ 14637-79

Госстрой СССР Харьковский Сантехпроект

Формат А4

615М 035.004

Rz320 ✓(✓)

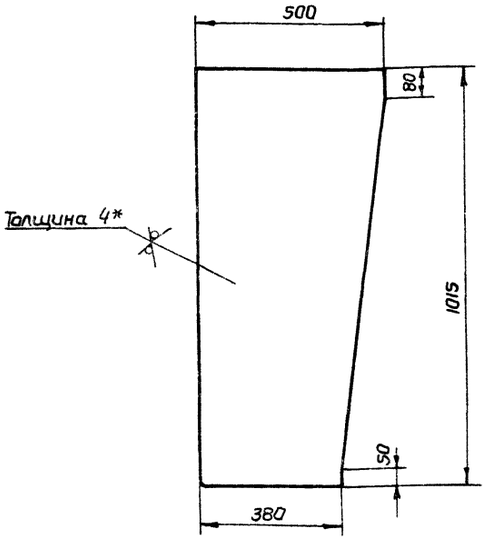

1. Предельные отклонения размеров $\pm \frac{IT16}{2}$
2*. Размер для справки.

9747/14

Изм.	Лист	N докум.	Подп.	Дата
Разраб		Извекова		
Провер		Гончаренко		
Т. контр.		Севрюков		
Нач. отд		Коверченко		
Н. контр		Севрюков		
Утв				

615М 035.004

Бакавина

Лит	Масса	Масштаб
У	14,0	1:10

Лист | Листов 1

Лист 6-ПН-4 ГОСТ 19903-74 / В Ст 3-I ГОСТ 14637-79

Госстрой СССР Харьковский Сантехпроект

Формат А4

Инв. N подл. | Подп. и дата | Взам. инв. N | Инв. N дубл. | Подп. и дата

615М 037.000 СБ

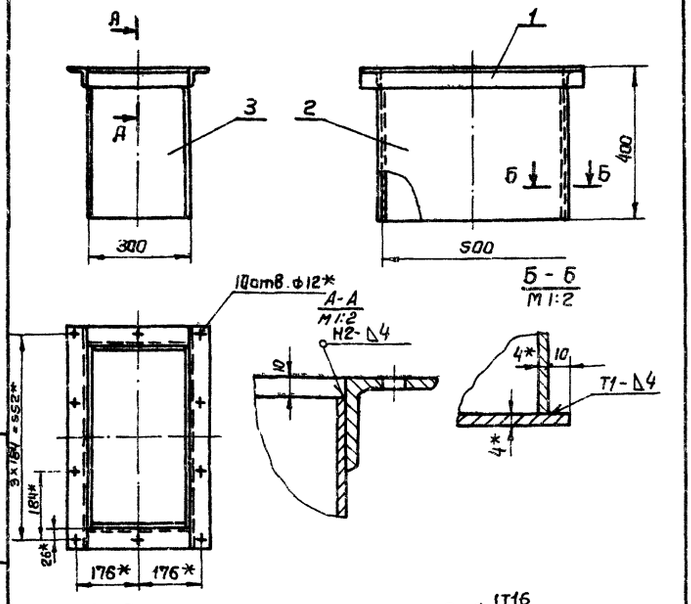

1. Предельные отклонения размеров $\pm \frac{IT16}{2}$
2. Сварку производить электродами Э42 ГОСТ 9467-75. Сварные швы по ГОСТ 5264-80.
3. Кромки реза деталей Б4 - $R_z 320$, остальное - ∀
4* Размеры для справки.

Изм	Лист	№ докум.	Подп	Дата
Разраб		Извекова		
Провер		Ганчаренко		
Т. контр		Севрюков		
Нач. отд		Коверченко		
Н. контр		Севрюков		
Утв.				

Короб для очистки дутьевых зон. Сборочный чертеж.

Лит	Масса	Масшт
и	27,0	1:10

Лист | Листов 1

Госстрой СССР Харьковский Сантехпроект

Формат А4

615М 037.010 СБ

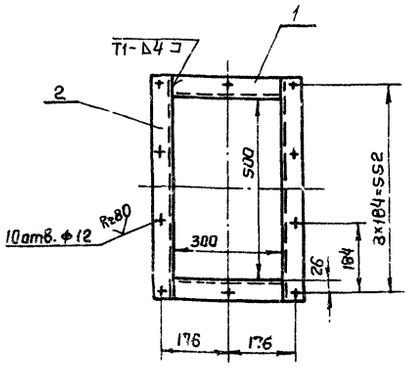

1. Предельные отклонения размеров $\pm \frac{IT16}{2}$
2. Сварку производить электродами Э-42 ГОСТ 9467-75. Сварные швы по ГОСТ 5264-80
3. Кромки реза деталей Б4 - $R_z 320$, остальное - ∀

Изм	Лист	№ докум	Подп	Дата
Разраб		Извекова		
Провер		Ганчаренко		
Т. контр.		Севрюков		
Нач отд		Коверченко		
Н. контр		Севрюков		
Утв				

Фланец. Сборочный чертеж

Лит	Масса	Масшт.
и	6,9	1:10

Лист | Листов 1

Госстрой СССР Харьковский Сантехпроект

Формат А4

Форм.	Зона	Поз.	Обозначение	Наименование	Кол	Примеч.
				Документация		
А4			615М 037.000СБ	Сборочный чертеж		
				Сборочные единицы		
А4		1	615М 037.010	Фланец	1	
				Детали		
А4		2	615М 037.001	Стенка	2	
Б4		3	615М 037.002	Боковина		
				Лист Б-ПН-4 ГОСТ 19903-74 ВСт3-1 ГОСТ 14637-79		
				292×390	2	3,57кг
				Материалы		
				Металл наплавленый		0,24кг

Изм	Лист	№ докум	Подп	Дата
Разраб		Извекова		
Провер		Ганчаренко		
Нач. отд		Коверченко		
Н. контр		Севрюков		
Утв				

Короб для очистки дутьевых зон.

Лит	Лист	Листов
и		1

Госстрой СССР Харьковский Сантехпроект

Формат А4

Форм.	Зона	Поз.	Обозначение	Наименование	Кол.	Примеч.
				Документация		
А4			615М 037.010СБ	Сборочный чертеж		
				Детали		
Б4		1	615М 037.003	Балка		
				Уголок Б-50×50×5 ГОСТ 8509-72 Ст.3 ГОСТ 535-79		
				ℓ=300	2	1,13кг
Б4		2	615М 037.004	Балка		
				Уголок Б-50×50×5 ГОСТ 8509-72 Ст.3 ГОСТ 535-79		
				ℓ=600	2	2,26кг
				Материалы		
				Металл наплавленный		0,12кг

9747/14

Изм	Лист	№ докум	Подп	Дата
Разраб		Извекова		
Провер		Ганчаренко		
Нач отд		Коверченко		
Н. контр		Севрюков		
Утв				

Фланец

Лит	Лист	Листов
и		1

Госстрой СССР Харьковский Сантехпроект

Формат А4

615М 038.000 СБ

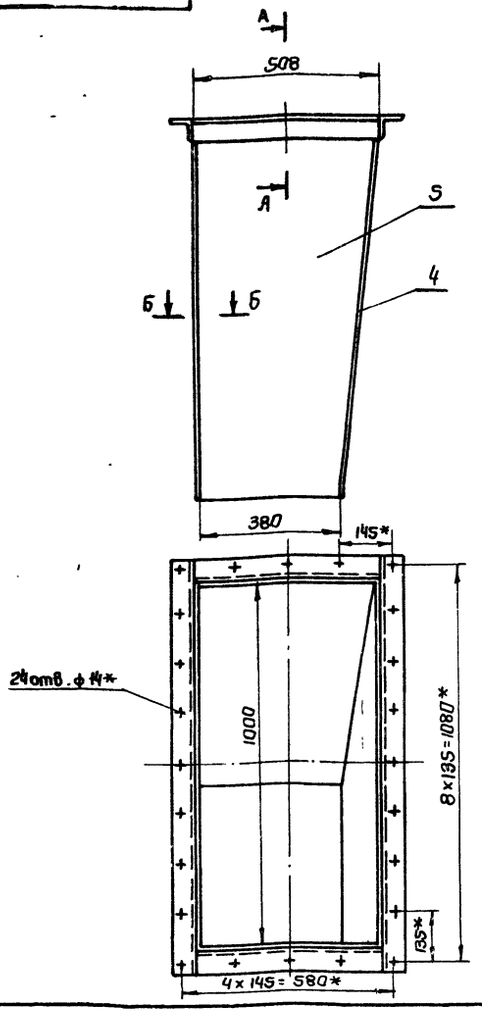

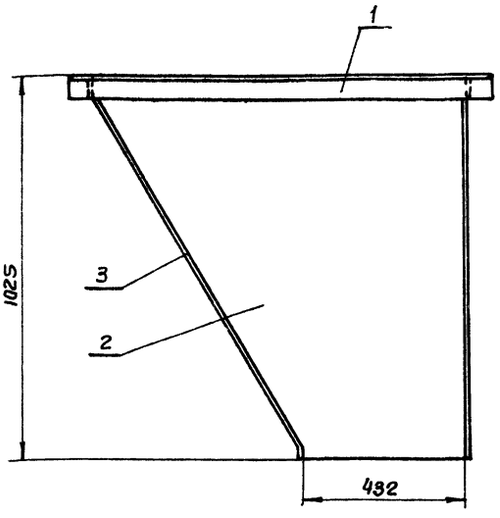

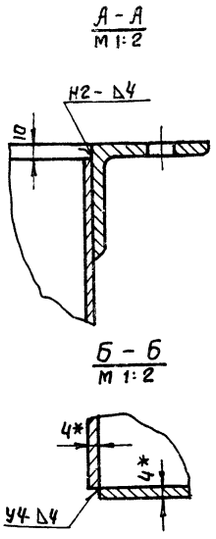

1. Предельные отклонения размеров $\pm \frac{IT16}{2}$.
2. Сварку производить электродами Э-42 ГОСТ 9467-75. Сварные швы по ГОСТ 5264-80.
3. * Размеры для справки.

Изм.	Лист	№ докум.	Подп.	Дата	615М 038.000 СБ			
Разраб.		Извекова			Желоб для угля. Сборочный чертеж	Лит.	Масса	Масшт.
Провер.		Гончаренко				У	100.0	1:10
Т. контр.		Севрюков				Лист	Листов 1	
Нач. отд.		Коверченко				Госстрой СССР Харьковский Сантехпроект		
Н. контр.		Севрюков						
Утв.								

Формат А3

615М 037.001

Rz 320 (✓)

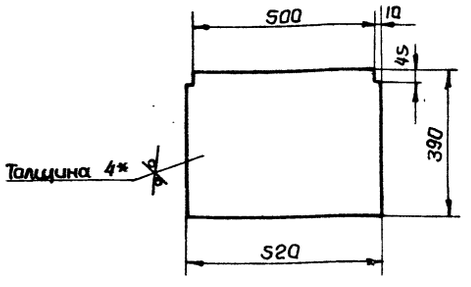

1. Предельные отклонения размеров $\pm \frac{IT16}{2}$
2. * Размер для справки.

Изм.	Лист	N докум.	Подп.	Дата	615М 037.001			
Разраб.		Извекова			Стенка	Лит.	Масса	Масшт.
Провер.		Гончаренко				У	6,35	1:10
Т. контр.		Севрюков				Лист	Листов 1	
Нач. отд.		Коверченко				Госстрой СССР Харьковский Сантехпроект		
Н. контр.		Севрюков						
Утв.								

Лист 6-ПН-4 ГОСТ 19903-74
В Ст.3-I ГОСТ 14637-79

Форм.	Зона	Поз.	Обозначение	Наименование	Кол.	Примеч.
				Документация		
А3			615М 038.000 СБ	Сборочный чертеж		
				Сборочные единицы		
А4		1	615М 035.010	Фланец	1	
				Детали		
А4		2	615М 035.001	Стенка	1	
А4		3	615М 038.001	Боковина	1	
А4		4	615М 038.002	Стенка	1	
А4		5	615М 035.004	Боковина	1	
				Материалы		
				Металл наплавленный		40 кг

9747/14

Изм.	Лист	№ докум.	Подп.	Дата	615М 038.000			
Разраб.		Извекова			Желоб для угля.	Лит.	Лист	Листов
Провер.		Гончаренко				У		1
Нач. отд.		Коверченко				Госстрой СССР Харьковский Сантехпроект		
Н. контр.		Севрюков						
Утв.								

Альбом XI
Типовой проект 903-1-241.87
Инв. N подл. | Подп. и дата | Взам. инв. N | Инв. N дубл. | Подп. и дата

615М 038.001

Rz320 (√)

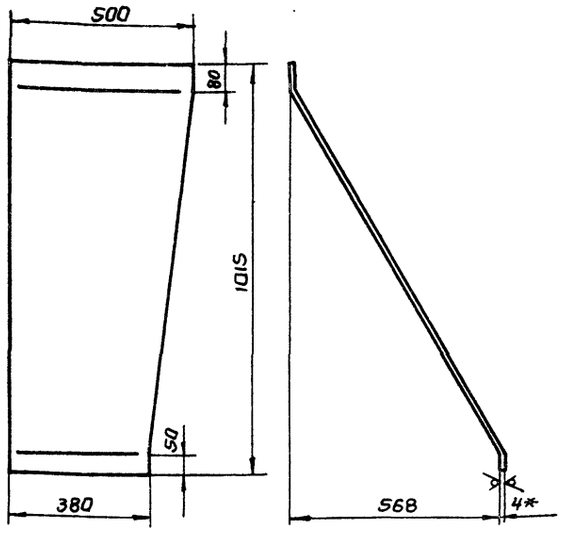

1. Предельные отклонения размеров $\pm \frac{IT16}{2}$
2. Длина развернутой детали – 1181.
3* Размер для справки.

Изм.	Лист	N докум.	Подп.	Дата
Разраб		Извекова		
Провер		Гончаренко		
Т.контр		Севрюков		
Нач.отд		Коверченко		
Н.контр		Севрюков		
Утв.				

615М 038.001

Бакавина

Лит	Масса	Масшт
У	16,3	1:10
Лист	Листов 1	

Лист 6-пн-4 гост 19903-74
ВСт3-I гост 14637-79

Госстрой СССР Харьковский Сантехпроект

Формат А4

615М 038.002

Rz320 (√)

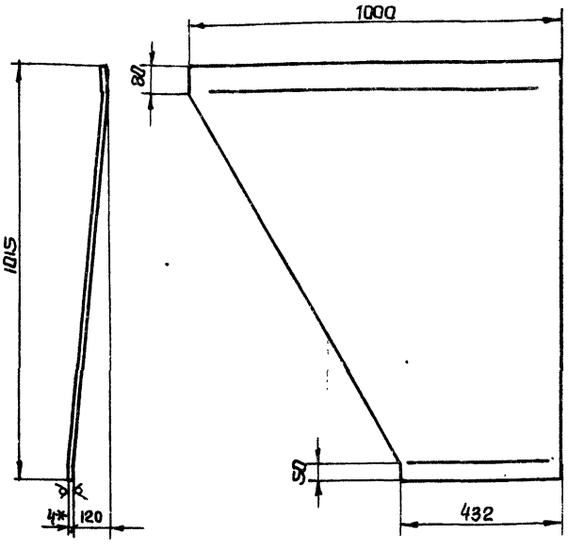

1. Предельные отклонения размеров $\pm \frac{IT16}{2}$.
2. Длина развернутой детали - 1023
3* Размер для справки.

Изм.	Лист	N докум.	Подп.	Дата
Разраб		Извекова		
Провер		Гончаренко		
Т.контр		Севрюков		
Нач.отд		Коверченко		
Н.контр		Севрюков		
Утв.				

615М 038.002

Стенка

Лит	Масса	Масшт.
У	23,2	1:10
Лист	Листов 1	

Лист 6-пн-4 гост 19903-74
ВСт3-I гост 14637-79

Госстрой СССР Харьковский Сантехпроект

Формат А4

615М 036.001

Rz80 (√)

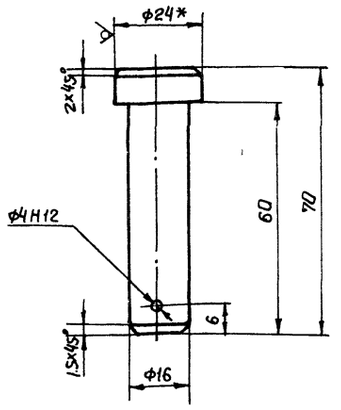

1. Предельные отклонения размеров $\pm \frac{IT14}{2}$
2*Размер для справки.

Изм.	Лист	N докум.	Подп.	Дата
Разраб		Извекова		
Провер.		Гончаренко		
Т.контр		Севрюков		
Нач.отд		Коверченко		
Н.контр		Севрюков		
Утв.				

615М 036.001

Палец

Лит	Масса	Масшт.
У	0,13	1:1
Лист	Листов 1	

Круг В-24 гост 2590-71 / Ст 3 гост 535-79

Госстрой СССР Харьковский Сантехпроект

Формат А4

Форм	Зона	Поз.	Обозначение	Наименование	Кол	Примеч.
				Документация		
А2			615М 036.000 СБ	Сборочный чертеж		
А3			615М 036.000 ВС	Ведомость спецификаций		
А3			615М 036.000 ВП	Ведомость покупных изделий.		
				Сборочные единицы		
А4		1	615М 036.010	Фланец	1	
А4		2	615М 036.020	Рама	1	
А4		3	615М 036.030	Крышка	1	
А4		4	615М 036.040	Замок	2	
				Детали		
А4		5	615М 036.001	Палец	2	
А4		6	615М 036.002	Палец	2	
				Стандартные изделия		
		7		Болт М16х45.46 ГОСТ 7798-70	2	0,11 кг
		8		Гайка М16.5 ГОСТ 5915-70	2	0,034 кг
		9		Шайба 16.05 ГОСТ 11371-78	8	0,027 кг
		10		Шплинт 4х25 ГОСТ 397-79	4	0,01 кг

97-17/14

Изм.	Лист	N докум.	Подп.	Дата
Разраб		Извекова		
Провер		Гончаренко		
Нач.отд		Коверченко		
Н.контр		Севрюков		
Утв.				

615М 036.000

Люк 500 × 600

Лит	Лист	Листов
У		1

Госстрой СССР Харьковский Сантехпроект

Формат А4

Альбом XVI

Типовой проект 903-1-241.87

Инв.N подл. | Подп. и дата | Взам. инв.N | Инв.N дубл. | Подп. и дата

N строки	Обозначение	Наименование	Куда входит (обозначение)	Кол.	Общее к-во	Примечание
1	615М 036.000	Люк 500×600				
2	615М 036.010	Фланец	615М 036.000	1	1	
3	615М 036.020	Рама	615М 036.000	1	1	
4	615М 036.030	Крышка	615М 036.000	1	1	
5	615М 036.040	Замок	615М 036.000	2	2	
6	615М 036.050	Вилка	615М 036.040	1	2	
7	615М 036.060	Ключ	615М 036.040	1	2	

Изм.	Лист	№ докум.	Подп.	Дата	615М 036.000 ВС			
Разраб.		Извекова			Люк 500×600 ведомость спецификаций	Лит.	Лист	Листов
Провер.		Гончаренко				И		1
Нач. отд.		Коверченко				Госстрой СССР Харьковский Сантехпроект		
Н. контр.		Севрюков						
Утв.								

Формат А3

Альбом XI

Типовой проект 903-1-241.87

N строки	Наименование	Обозначение документа на поставку	Поставщик	Куда входит (обозначение)	Количество: На изделие	В комплекты	На регулировку	Всего	Примечание
1	Болт М16×45.46	ГОСТ 7798-70		615М 036.000	2			2	
2	Болт М20×100.46	ГОСТ 7798-70		615М 036.030	2			2	
3									
4	Гайка М16.5	ГОСТ 5915-70		615М 036.000	2			2	
5	Гайка М20	ГОСТ 5915-70		615М 036.030	2			2	
6									
7	Шайба 16.05	ГОСТ 11371-78		615М 036.000	8			8	
8	Шайба 12.05	ГОСТ 11371-78		615М 036.030	2			2	
9									
10	Шплинт 4×25	ГОСТ 397-79		615М 036.000	4			4	

9747/14

Изм.	Лист	№ докум.	Подп.	Дата	615М 036.000 ВП			
Разраб.		Извекова			Люк 500×600 ведомость покупных изделий	Лит.	Лист	Листов
Провер.		Гончаренко				И		1
Нач. отд.		Коверченко				Госстрой СССР Харьковский Сантехпроект		
Н. контр.		Севрюков						
Утв.								

Формат А3

Инв. N подл. | Подп. и дата | Взам. инв. N | Инв. N дубл. | Подп. и дата

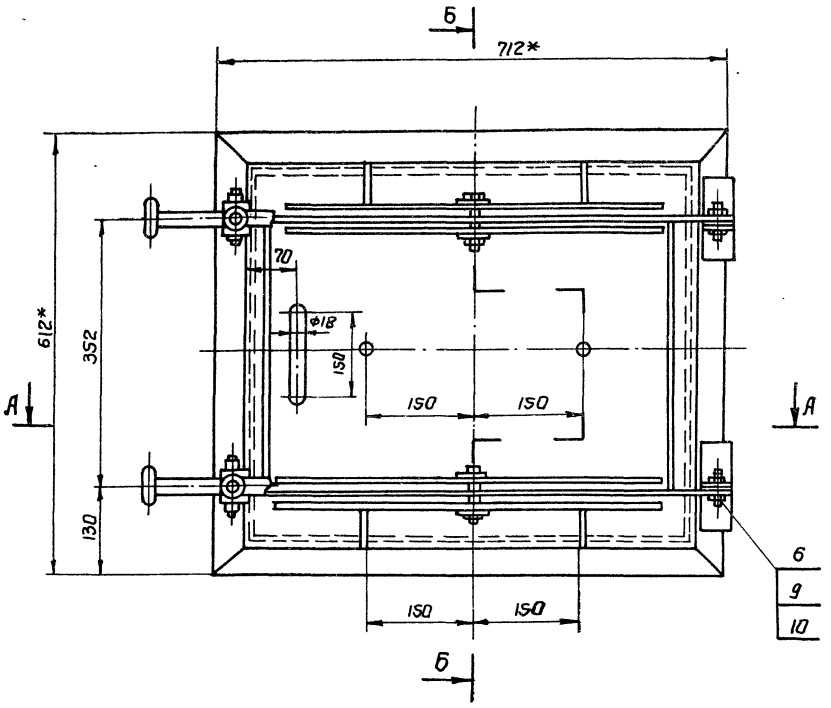

Б - Б

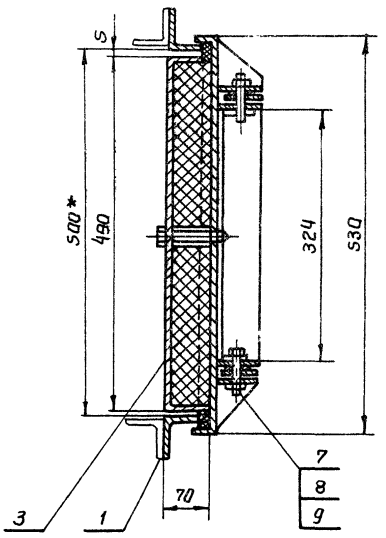

А - А

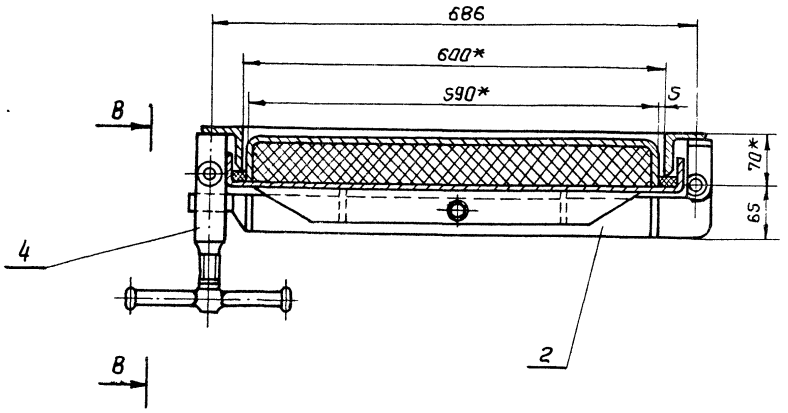

В - В
М 1:2

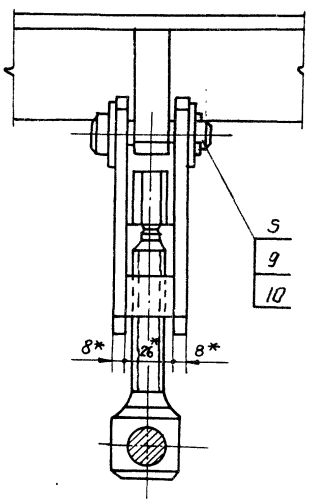

*Размер для справки

Типовой проект 903-1-241.87

Инв. N подл.	Подп. и дата	Взам. инв. N	Инв. N дубл.	Подп. и дата

9747/14

515М 036.000СБ

Изм.	Лист	№ докум.	Подп.	Дата
Разраб.		Извекова		
Пров.		Ганчаренко		
Т. контр.		Севрюков		
Нач. отд.		Коверченко		
Н. контр.		Севрюков		
Утв.				

Люк 500×600
Сборочный чертеж

Лит.	Масса	Масшт.
и	68,6	1:5

Лист | Листов 1

Госстрой СССР
Харьковский
Сантехпроект

Формат А2

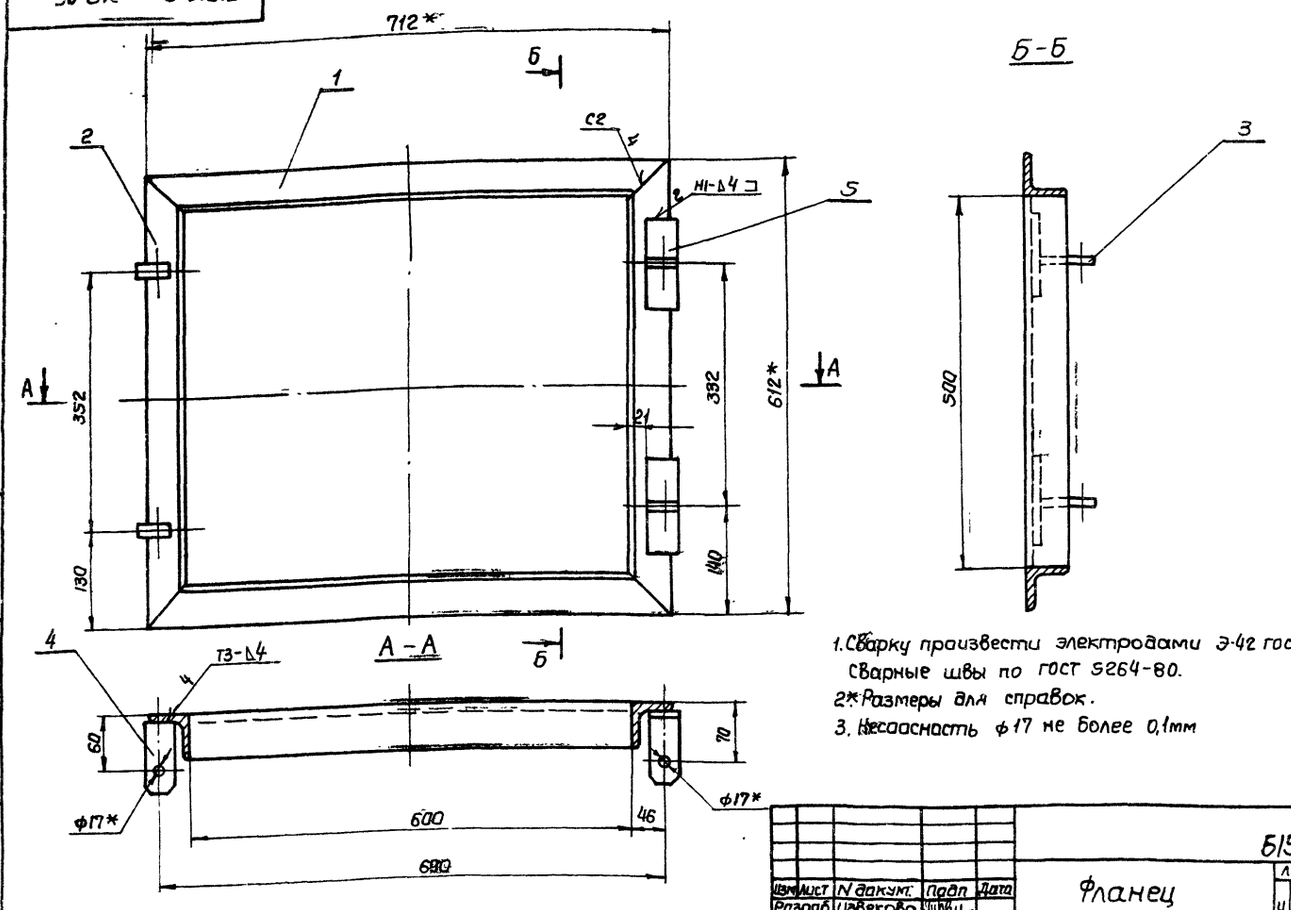

1. Сварку произвести электродами Э-42 ГОСТ 9467-75. Сварные швы по ГОСТ 5264-80.
2. * Размеры для справок.
3. Несоосность ф17 не более 0,1мм

Изм.	Лист	N докум.	Подп.	Дата
Разраб.		Извекова		
Провер.		Гончаренко		
Т. контр.		Севрюков		
Нач. отд.		Каверченко		
Н. контр.		Севрюков		
Утв.				

615М 036 010 СБ

Фланец
Сборочный чертеж.

Лит	Масса	Масшт.
У	13,0	1:5

Лист | Листов 1

Госстрой СССР Харьковский Сантехпроект

Формат А3

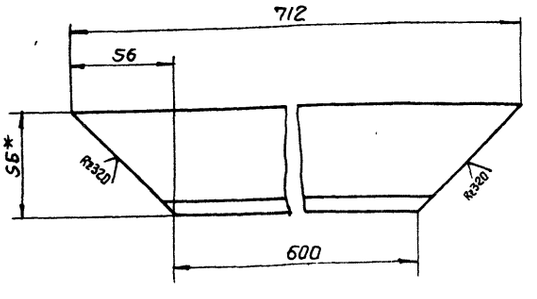

1. Предельные отклонения размеров $\pm \frac{IT16}{2}$.
2. * Размер для справки.

Изм.	Лист	N докум.	Подп.	Дата
Разраб.		Извекова		
Провер.		Гончаренко		
Т. контр.		Севрюков		
Нач. отд.		Каверченко		
Н. контр.		Севрюков		
Утв.				

615М 036.003

Бакавина

Лит	Масса	Масшт.
У	2,7	1:2

Лист | Листов 1

Уголок Б 56х56х5 ГОСТ 8509-72 / Ст 3 ГОСТ 535-79

Госстрой СССР Харьковский Сантехпроект

Формат А4

Формат	Зона	Поз.	Обозначение	Наименование	Кол.	Примеч.
				Документация		
А3			615М 036.010 СБ	Сборочный чертеж		
				Детали		
А4		1	615М 036.003	Бакавина	2	
А4		2	615М 036.004	Баковина	2	
А4		3	615М 036.005	Ушко	2	
А4		4	615М 036.006	Ушко	2	
Б4		5	615М 036.007	Пластина		
				Лист Б-ПН-6 ГОСТ 19903-74 / ВСт3-1 ГОСТ 14637-79		
				50×100	2	0,23 кг
				Материалы		
				Металл наплавленный		0,58 кг

9747/14

Изм.	Лист	N докум.	Подп.	Дата
Разраб.		Извекова		
Провер.		Гончаренко		
Нач. отд.		Каверченко		
Н. контр.		Севрюков		
Утв.				

615М 036.010

Фланец

Лит	Лист	Листов
У		1

Госстрой СССР Харьковский Сантехпроект

Формат А4

Альбом XIV

Типовой проект 903-1-241.87

Инв. N подл. | Подп. и дата | Взам. инв. N | Инв. N дубл. | Подп. и дата

615М 036. 004

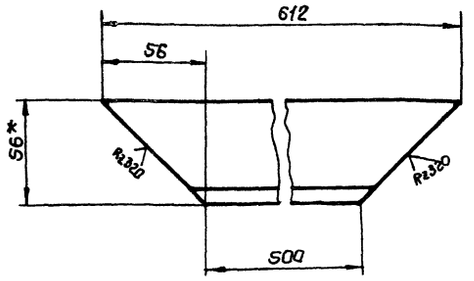

1. Предельные отклонения размеров $\pm \frac{IT16}{2}$
2*. Размер для справки.

Изм.	Лист	N докум.	Подп.	Дата
Разраб		Извекова		
Провер		Гончаренко		
Т.контр		Севрюков		
Нач.отд		Коверченко		
Н.контр		Севрюков		
Утв.				

615М 036.004

Баковина

Лит	Масса	Масштаб
У	2,4	1:2

Лист | Листов 1

Уголок Б-56х56х5 ГОСТ 8509-72 / Ст 3 ГОСТ 535-79

Госстрой СССР Харьковский Сантехпроект

Формат А4

615М 036. 005

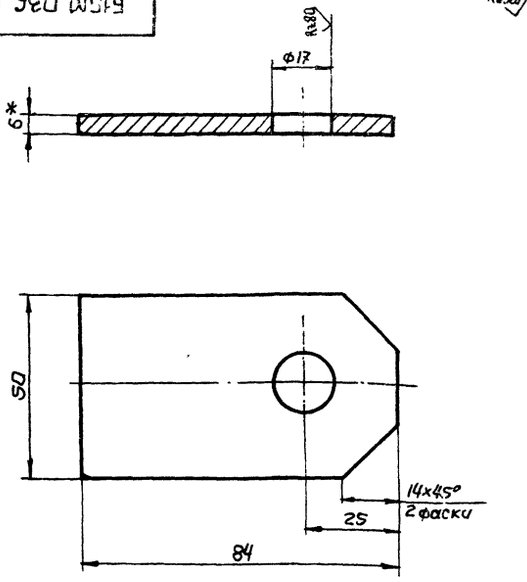

1. Предельные отклонения размеров $\pm \frac{IT16}{2}$
2*. Размер для справки.

Изм.	Лист	N докум.	Подп.	Дата
Разраб		Извекова		
Провер		Гончаренко		
Т.контр		Севрюков		
Нач.отд		Коверченко		
Н.контр		Севрюков		
Утв.				

615М 036.005

Ушко

Лит	Масса	Масштаб
У	0,18	1:1

Лист | Листов 1

Лист Б-ПН-6 ГОСТ 19903-74 / В Ст 3-I ГОСТ 14637-79

Госстрой СССР Харьковский Сантехпроект

Формат А4

615М 036. 006

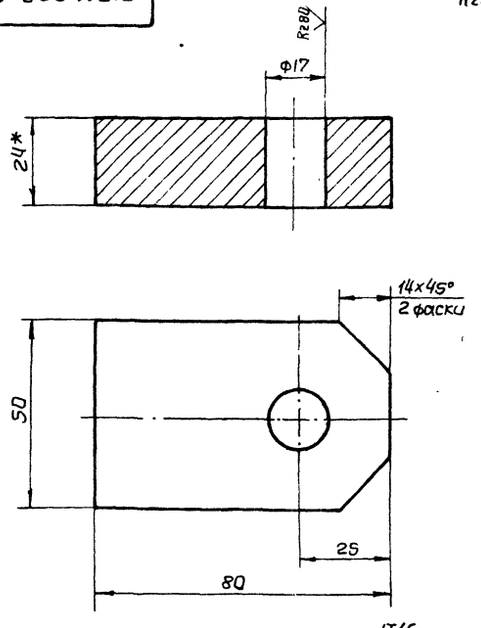

1. Предельные отклонения размеров $\pm \frac{IT16}{2}$
2*. Размер для справки.

Изм.	Лист	N докум.	Подп.	Дата
Разраб		Извекова		
Провер		Гончаренко		
Т. контр.		Севрюков		
Нач. отд		Коверченко		
Н. контр		Севрюков		
Утв.				

615М 036.006

Ушко

Лит	Масса	Масштаб
У	0,7	1:1

Лист | Листов 1

Лист Б-ПН-24 ГОСТ 19903-74 / В Ст 3-I ГОСТ 14637-79

Госстрой СССР Харьковский Сантехпроект

Формат А4

Форм.	Зона	Поз	Обозначение	Наименование	Кол.	Примеч
				Документация		
А3			615М 036. 020СБ	Сборочный чертеж		
				Детали		
А4		1	615М 036. 008	Упор	2	
А4		2	615М 036. 009	Коромысло	2	
Б4		3	615М 036. 011	Стяжка		
				Лист Б-ПН-6 ГОСТ 19903-74 / В Ст 3-I ГОСТ 14637-79		
				45х346	2	0,73 кг
				Материалы		
				Металл наплавленный		0,14 кг

9747/14

Изм.	Лист	N докум.	Подп.	Дата
Разраб		Извекова		
Прав		Гончаренко		
Нач.отд		Коверченко		
Н.контр		Севрюков		
Утв.				

615М 036.020

Рама

Лит	Лист	Листов
У		1

Госстрой СССР Харьковский Сантехпроект

Формат А4

Альбом XIV

Типовой проект 903-1-241.87

Инв. N подл. | Подп. и дата | Взам. инв. N | Инв. N дубл. | Подп. и дата

615М 036.020СБ

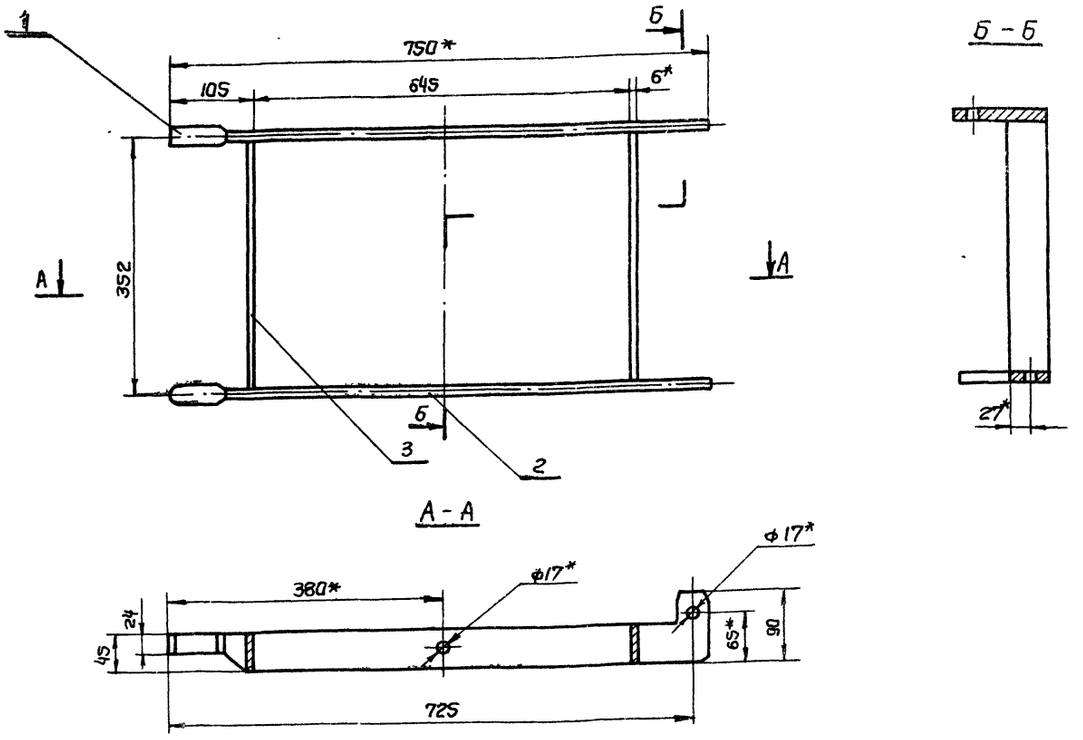

1. Сварку произвести электродами Э-42 ГОСТ 9467-75 сварные швы по ГОСТ 5264-80.
2. *Размеры для справок.
3. Несоосность отв. ф17 не более 0,1мм.

Изм.	Лист	N докум.	Подп.	Дата
Разраб		Извекова		
Провер		Гончаренко		
Т.контр		Севрюков		
Нач.отд		Коверченко		
Н.контр		Севрюков		
Утв				

615М 036.020СБ

Рама

Сборочный чертеж

Лит	Масса	Масшт
У	52	1:5

Лист | Листов 1

Госстрой СССР Харьковский Сантехпроект

Формат А3

615М 036.008

Rz320 (√)

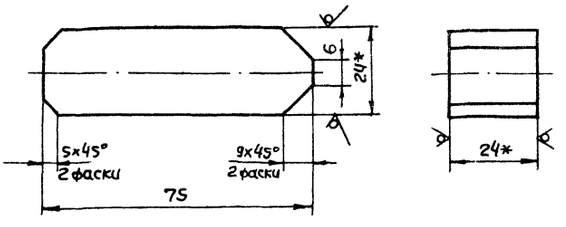

1. Предельные отклонения размеров $\pm \frac{IT16}{2}$
2. *Размер для справки.

Изм.	Лист	N докум.	Подп.	Дата
Разраб		Извекова		
Провер		Гончаренко		
Т.контр		Севрюков		
Нач.отд		Коверченко		
Н.контр		Севрюков		
Утв.				

615М 036.008

Упор

Лит	Масса	Масшт
У	0,3	1:1

Лист | Листов 1

Квадрат 24 ГОСТ 2591-71 / Ст.3 ГОСТ 535-79

Госстрой СССР Харьковский Сантехпроект

Формат А4

615М 036.009

Rz320 (√)

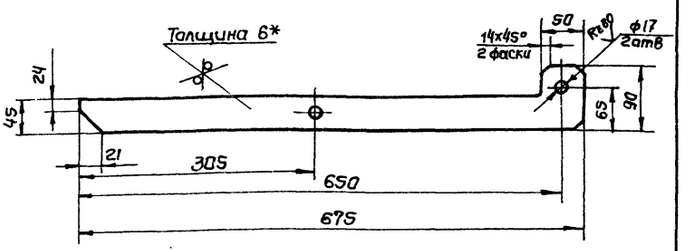

1. Предельные отклонения размеров $\pm \frac{IT16}{2}$
2. *Размер для справки

9747/14

Изм.	Лист	N докум.	Подп.	Дата
Разраб		Извекова		
Провер		Гончаренко		
Т.контр		Севрюков		
Нач.отд		Коверченко		
Н.контр		Севрюков		
Утв				

615М 036.009

Каретысло

Лит	Масса	Масшт
У	1,5	1:5

Лист | Листов 1

Лист Б-ПН-6 ГОСТ 19903-74 / Вст.3-I ГОСТ 14637-79

Госстрой СССР Харьковский Сантехпроект

Формат А4

Типовой проект 903-1-241.87 Альбом XIV

Инв. N подл. | Подп. и дата | Взам. инв. N | Инв. N дубл. | Подп. и дата

615М 036.030СБ

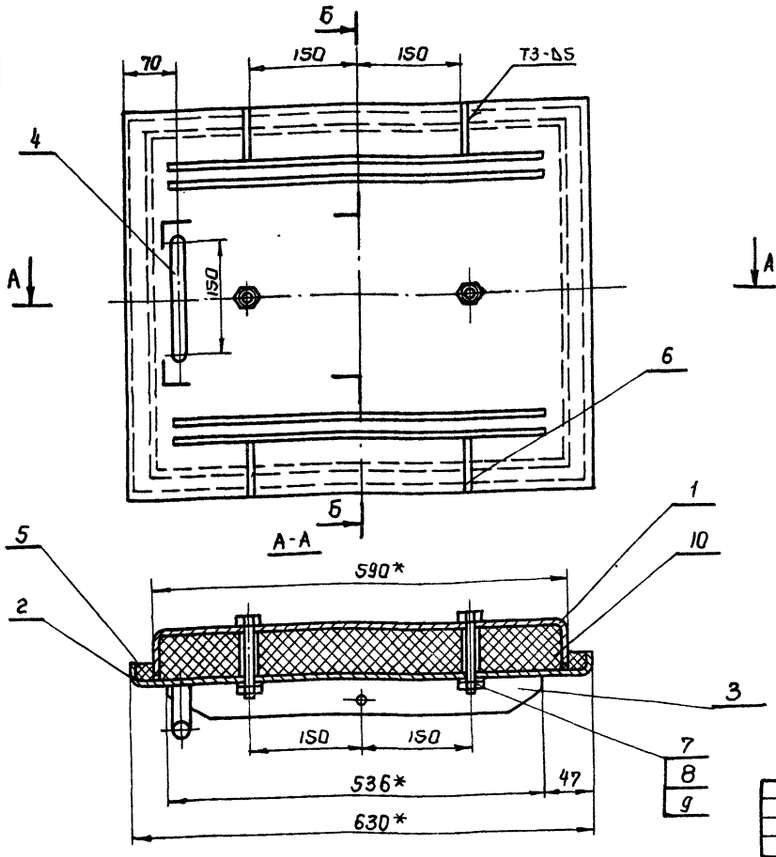

Б-Б

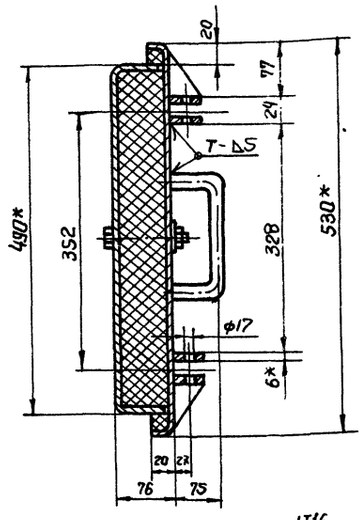

1. Предельные отклонения размеров $\pm \frac{IT16}{2}$
2. Сварку производить электродами Э-42 ГОСТ 9467-75. Сварные швы по ГОСТ 5264-80
3* Размер для справки.

Изм	Лист	№ докум.	Подп.	Дата
Разраб	Извекова			
Провер	Гончаренко			
Т. контр	Севрюков			
Нач. отд	Коверченко			
Н. контр	Севрюков			
Утв				

615М 036.030СБ

Крышка
Сборочный чертеж

Лит	Масса	Масшт
и	45,0	1:5
Лист	Листов 1	

Госстрой СССР Харьковский Сантехпроект

Формат А3

615М 036.014

Rz320 (√)

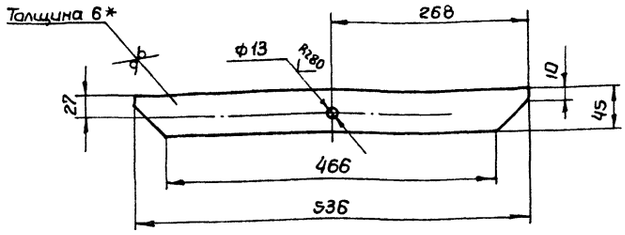

1. Предельные отклонения размеров $\pm \frac{IT16}{2}$
2*Размеры для справки

Изм	Лист	N докум	Подп	Дата
Разраб	Извекова			
Провер	Гончаренко			
Т. контр	Севрюков			
Нач. отд	Коверченко			
Н. контр	Севрюков			
Утв				

615М 036.014

Ребро

Лит	Масса	Масшт
и	1.1	1:5
Лист	Листов 1	

Лист

Б-ПН-6 ГОСТ 19903-74
ВСт3-I ГОСТ 14637-79

Госстрой СССР Харьковский Сантехпроект

Формат А4

Форм.	Зона	Поз	Обозначение	Наименование	Кол	Примеч
				Документация		
А4			615М 036.030 СБ	Сборочный чертеж		
				Детали		
А4		1	615М 036.012	Короб	1	
А4		2	615М 036.013	Рамка	1	
А4		3	615М 036.014	Ребро	4	
А4		4	615М 036.015	Ручка	1	
А4		5	615М 036.016	Прокладка	1	
А4		6	615М 036.017	Ребро	4	
				Стандартные изделия		
		7		Болт М20×100.46 ГОСТ 7798-70	2	0,2кг
		8		Гайка М12.5 ГОСТ 5915-70	2	0,034кг
		9		Шайба 12 ГОСТ 11371-78	2	0,012кг
				Материалы		
		10		Теплоизоляция		
				Минеральная вата ВФ		
				ПЛ-100 СТУ35-462-63		3,8кг
				Металл наплавленный		0,35кг

9747/14

Изм	Лист	№ докум.	Подп.	Дата
Разраб	Извекова			
Провер	Гончаренко			
Нач. отд	Коверченко			
Н. контр	Севрюков			
Утв.				

615М 036.030

Крышка

Лит	Лист	Листов
и		1

Госстрой СССР Харьковский Сантехпроект

Формат А4

Альбом XIV

Типовой проект 903-1-241.87

Инв. N подл. | Подп. и дата | Взам. инв. N | Инв. N дубл. | Подп. и дата

Rz320 √(√)

Развертка

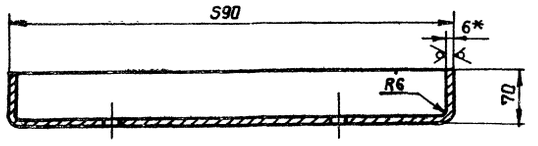

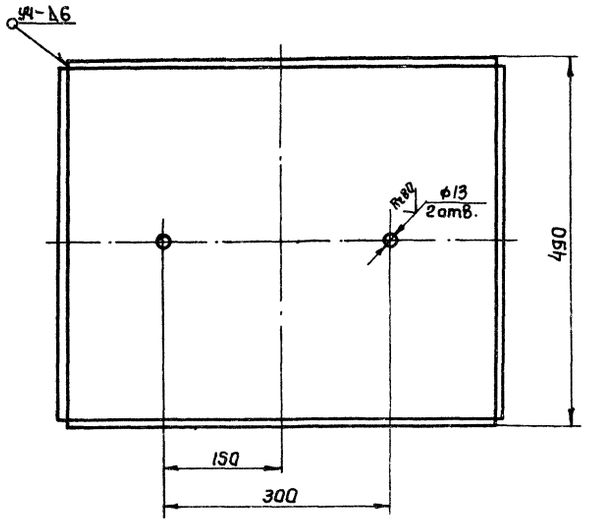

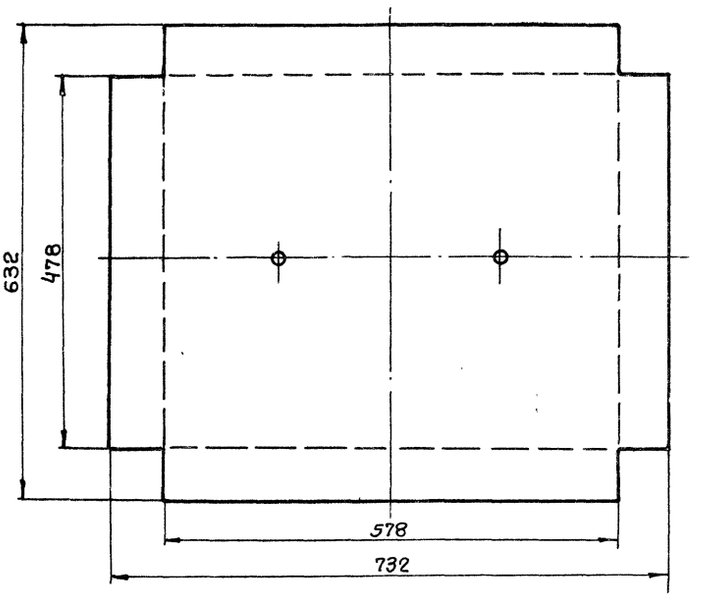

1. Предельные отклонения размеров $\pm \frac{IT16}{2}$
2. Сварку производить электродами Э42 ГОСТ 9467-75. Сварные швы по ГОСТ 5264-80.
3. *Размер для справки.

Изм.	Лист	№ докум.	Подп.	Дата
Разраб		Извекова		
Провер		Гончаренко		
Т.контр.		Севрюков		
Нач.отд		Коверченко		
Н.контр		Севрюков		
Утв.				

615М 036.012

Короб

Лит	Масса	Масшт
И	21.0	1:5
Лист	Листов 1	

Лист 6-ПН-6 ГОСТ 19903-74
8 Ст.3-I ГОСТ 14637-79

Госстрой СССР Харьковский Сантехпроект

Формат А3

Альбом XIV. Типовой проект 903-1-241.87

Инв.№ подл. | Подп. и дата | Взам.инв.№ | Инв.№ дубл. | Подп. и дата

Rz320 √(√)

Развертка

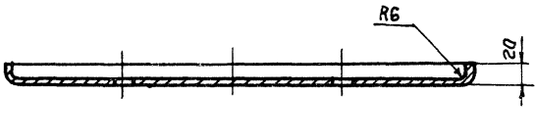

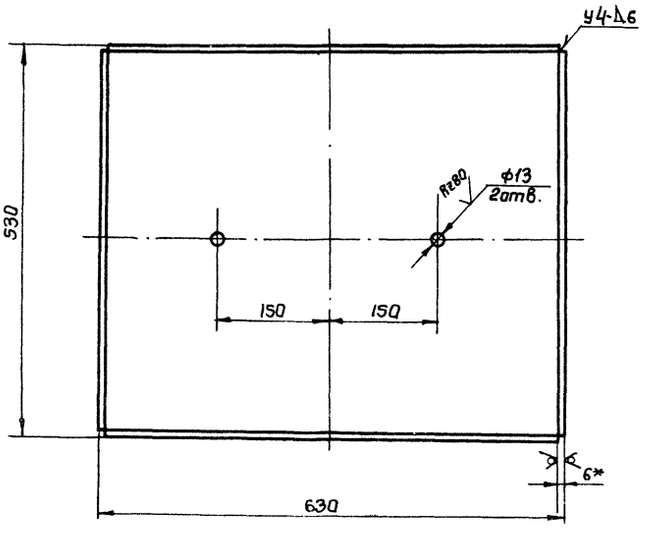

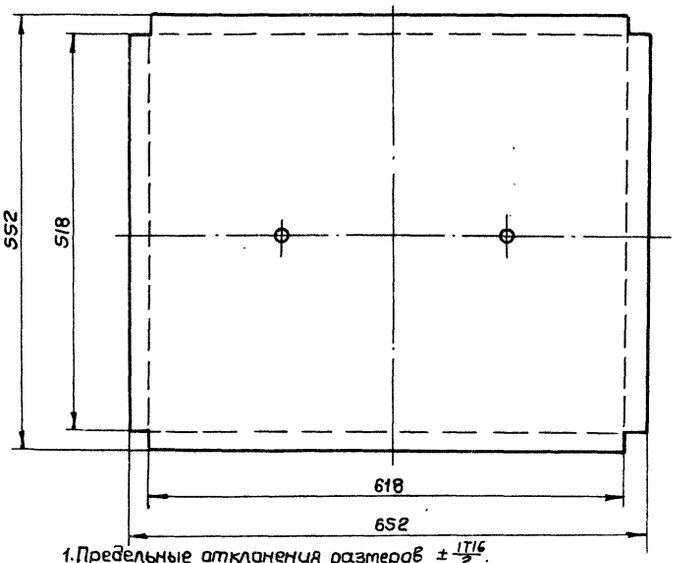

1. Предельные отклонения размеров $\pm \frac{IT16}{2}$.
2. Сварку производить электродами Э42 ГОСТ 9467-75. Сварные швы по ГОСТ 5264-80.
3. *Размер для справки

9747/14

Изм.	Лист	№ докум.	Подп.	Дата
Разраб		Извекова		
Провер		Гончаренко		
Т.контр		Севрюков		
Нач.отд		Коверченко		
Н.контр		Севрюков		
Утв.				

615М 036.013

Рамка

Лит	Масса	Масшт.
И	17.2	1:5
Лист	Листов 1	

Лист 6-ПН-6 ГОСТ 19903-74
8 Ст.3-I ГОСТ 14637-79

Госстрой СССР Харьковский Сантехпроект

Формат А3

Rz320

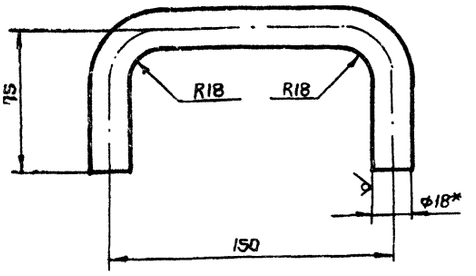

1. Предельные отклонения размеров $\pm \frac{IT16}{2}$.
2. Длина развернутой детали - 277
3*Размер для справки.

Изм	Лист	N докум.	Подп.	Дата
Разраб		Извекова		
Провер		Ганчаренко		
Т. контр		Севрюков		
Нач. отд		Коверченко		
Н. контр		Севрюков		
Утв				

615М 036.015

Ручка

Лит	Масса	Масшт
У	0,55	1:2
Лист	Листов 1	

Круг В18 ГОСТ 2590-71 / Ст 3 ГОСТ 535-79

Госстрой СССР Харьковский Сантехпроект

Формат А4

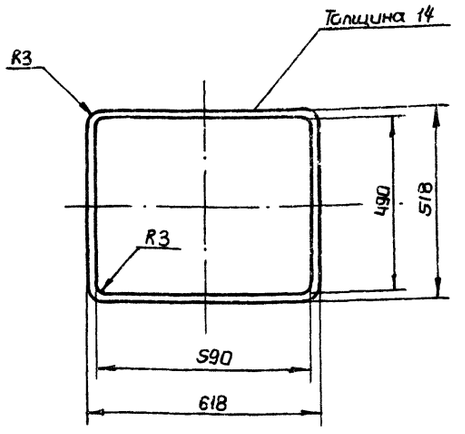

Прокладку разрешается выполнить из отдельных частей

Изм	Лист	№ докум.	Подп.	Дата
Разраб		Извекова		
Провер		Ганчаренко		
Т. контр		Севрюков		
Нач. отд		Коверченко		
Н. контр		Севрюков		
Утв.				

615М 036.016

Прокладка

Лит	Масса	Масшт.
У	0,6	1:10
Лист	Листов 1	

Резина-пластина I, лист, ПМБ-М-14 ГОСТ 7338-77

Госстрой СССР Харьковский Сантехпроект

Формат А4

Rz320

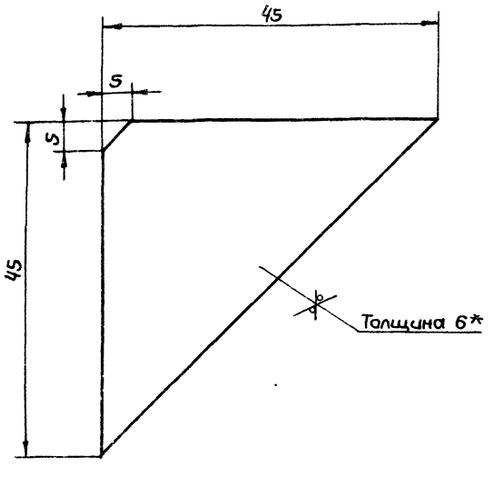

1. Предельные отклонения размеров $\pm \frac{IT16}{2}$.
2*Размер для справки.

Изм	Лист	N докум.	Подп.	Дата
Разраб		Извекова		
Провер		Ганчаренко		
Т. контр		Севрюков		
Нач. отд		Коверченко		
Н. контр		Севрюков		
Утв.				

615М 036.017

Ребро

Лит	Масса	Масшт.
У	0,1	2:1
Лист	Листов 1	

Лист Б-ПН-6 ГОСТ 19903-74 / В Ст 3-I ГОСТ 14637-79

Госстрой СССР Харьковский Сантехпроект

Формат А4

Альбом XIV

Типовой проект 903-1-241.87

Формат	Зона	Поз.	Обозначение	Наименование	Кол	Примеч.
				Документация		
А3			615М 036.040 СБ	Сборочный чертеж		
				Сборочные единицы		
А4		1	615М 036.050	Вилка	1	
А4		2	615М 036.060	Ключ	1	

9747/14

Изм	Лист	N докум.	Подп	Дата
Разраб		Извекова		
Провер		Ганчаренко		
Нач. отд		Коверченко		
Н. контр		Севрюков		
Утв				

615М 036.040

Замок

Лит	Лист	Листов
У		1

Госстрой СССР Харьковский Сантехпроект

Формат А4

Инв. N подл. | Подп. и дата | Взам. инв. N | Инв. N дубл. | Подп. и дата

615М 036.040 СБ

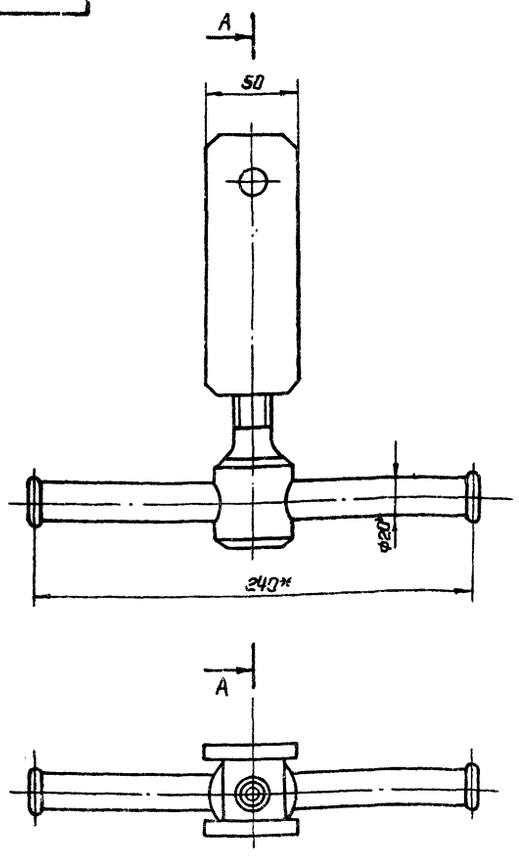

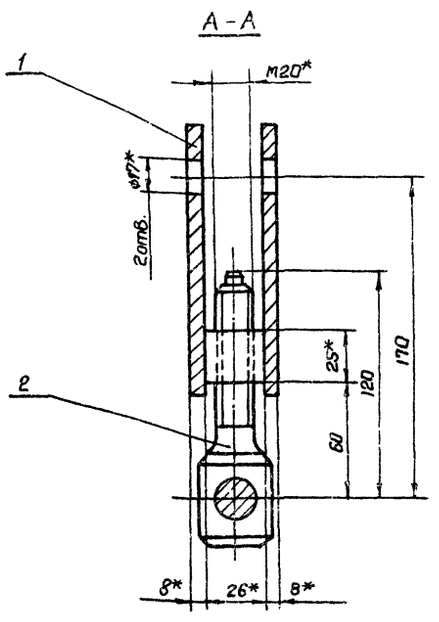

* Размеры для справок.

Изм	Лист	N докум.	Подп.	Дата	Замок Сборочный чертеж	Лит	Масса	Масшт
Разраб		Извекова				У	2.25	1:2
Провер		Гончаренко				Лист	Листов 1	
Т.контр		Севрюков				Госстрой СССР Харьковский Сантехпроект		
Нач.отд		Коверченко						
Н.контр		Севрюков						
Утв.								

615М 036.040СБ

Формат А3

Форм.	Зона	Поз	Обозначение	Наименование	Кол	Примеч.
				Документация		
А4			615М 036.050СБ	Сборочный чертеж		
				Детали		
А4		1	615М 036.018	Ушка	2	
А4		2	615М 036.019	Бонка	1	
				Материалы		
				Металл наплавленный		

Изм	Лист	N докум	Подп.	Дата	Вилка	Лит	Лист	Листов
Разраб		Извекова				У		1
Провер		Гончаренко				Госстрой СССР Харьковский Сантехпроект		
Нач отд		Коверченко						
Н контр		Севрюков						
Утв								

615М 036.050

Формат А4

Форм	Зона	Поз	Обозначение	Наименование	Кол	Примеч.
				Документация		
А4			615М 036.060СБ	Сборочный чертеж		
				Детали		
А4		1	615М 036.021	Винт	1	
А4		2	615М 036.022	Вороток	1	
А4		3	615М 036.023	Стопор	2	
				Материалы		
				Металл наплавленный		0,1кг

9747/14

Изм	Лист	N докум.	Подп	Дата	Ключ	Лит	Лист	Листов
Разраб		Извекова				У		1
Провер		Гончаренко				Госстрой СССР Харьковский Сантехпроект		
Нач.отд		Коверченко						
Н. контр		Севрюков						
Утв								

615М 036.060

Формат А4

Инв N подл | Подп и дата | Взам. инв. N | Инв. N дубл | Подп и дата

Литовой проект 903-1-241.87 Альбом

615М 036.050СБ

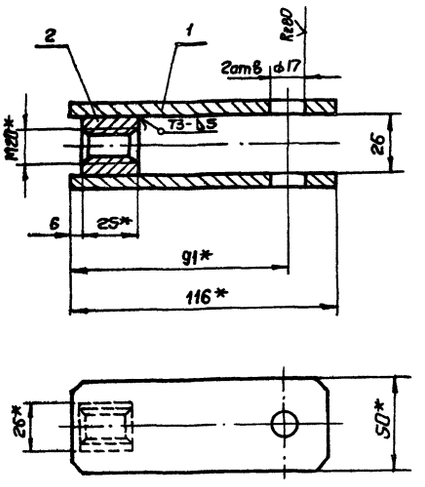

1. Сварку производить электродами Э-42 ГОСТ 9467-75. Сварные швы по ГОСТ 5264-80.
2*Размеры для справки.

Изм.	Лист	N докум.	Подп.	Дата
Разраб		Извекова		
Провер		Ганчаренко		
Т.контр		Севрюков		
Нач.отд		Каверченко		
Н.контр		Севрюков		
Утв.				

Вилка
Сборочный чертеж

Лит	Масса	Масштаб
У	0,84	1:2
Лист	Листов 1	

Госстрой СССР Харьковский Сантехпроект

Формат А4

615М 036.018

Rz320 ▽(√)

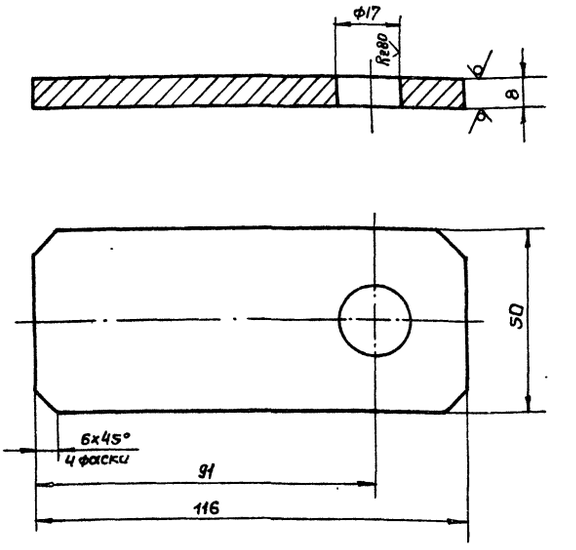

1. Предельные отклонения размеров $\pm \frac{IT16}{2}$
2.*Размеры для справки

Изм.	Лист	N докум.	Подп.	Дата
Разраб		Извекова		
Провер.		Ганчаренко		
Т.контр		Севрюков		
Нач.отд.		Каверченко		
Н.контр		Севрюков		
Утв.				

Ушко

Лист 6-ПН-8 ГОСТ 19903-74
8 Ст.3-I ГОСТ 14637-79

Лит	Масса	Масштаб
У	0,35	1:1
Лист	Листов 1	

Госстрой СССР Харьковский Сантехпроект

Формат А4

615М 036.019

Rz320 ▽(√)

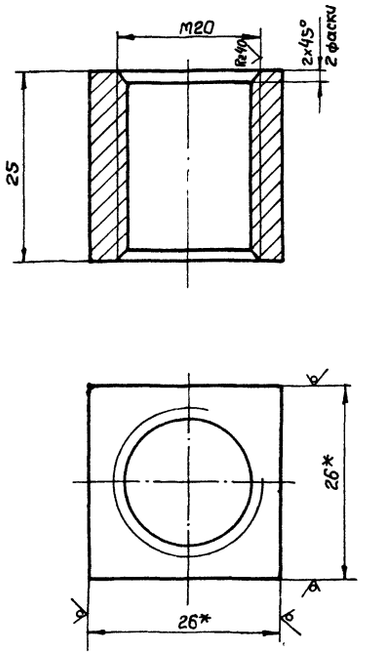

1. Предельные отклонения размеров $\pm \frac{IT16}{2}$
2.*Размеры для справки.

Изм.	Лист	N докум.	Подп.	Дата
Разраб		Извекова		
Провер		Ганчаренко		
Т.контр		Севрюков		
Нач.отд		Каверченко		
Н.контр		Севрюков		
Утв.				

Банка

Квадрат 26 ГОСТ 2591-71
Ст.3 ГОСТ 535-79

Лит	Масса	Масштаб
У	0,14	2:1
Лист	Листов 1	

Госстрой СССР Харьковский Сантехпроект

Формат А4

615М 036.060СБ

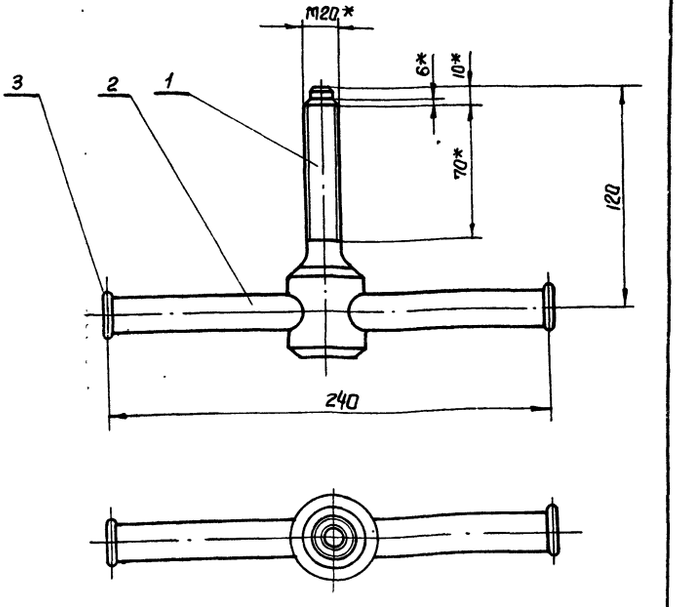

1. После сборки деталь поз. 2 расклепать с 2-х сторон.
2.*Размеры для справки

9747/14

Изм.	Лист	N докум.	Подп.	Дата
Разраб		Извекова		
Провер		Ганчаренко		
Т.контр		Севрюков		
Нач.отд		Каверченко		
Н.контр		Севрюков		
Утв.				

Ключ
Сборочный чертеж

Лит	Масса	Масштаб
У	1,4	1:2
Лист	Листов 1	

Госстрой СССР Харьковский Сантехпроект

Формат А4

Типовой проект 903-1-241.87. Альбом XIV

Инв. N подл. | Подп. и дата | Инв. N дубл. | Взам. инв. N | Подп. и дата

615М 036.021

Rz80 (√)

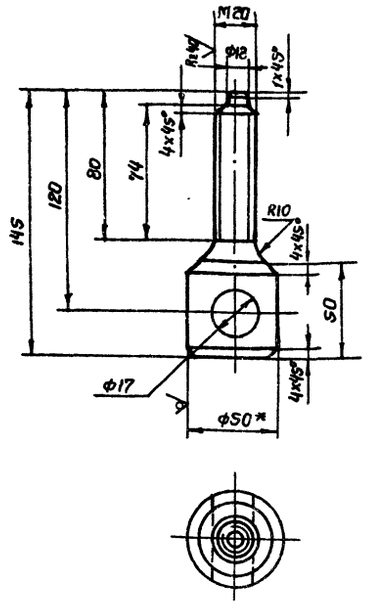

1. Предельные отклонения размеров $\pm\frac{1T16}{2}$
2. *Размер для справки.

Изм	Лист	№ докум.	Подп.	Дата	Винт	Лит	Масса	Масшт.
Разраб		Извекова				и	1.0	1:2
Провер		Гончаренко				Лист	Листов 1	
Т. контр		Севрюков						
Нач. отд		Коверченко						
Н. контр.		Севрюков						
Утв.								

Круг В50 ГОСТ 2590-71 / Ст.3 ГОСТ 535-79

Госстрой СССР Харьковский Сантехпроект

Формат А4

615М 036.022

Rz320 (√)

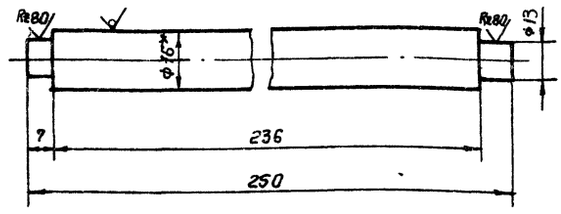

1. Предельные отклонения размеров $\pm\frac{1T16}{2}$
2. *Размер для справки.

Изм	Лист	№ докум.	Подп.	Дата	Вароток	Лит	Масса	Масшт.
Разраб		Извекова				и	0.4	1:1
Провер		Гончаренко				Лист	Листов 1	
Т. контр		Севрюков						
Нач. отд		Коверченко						
Н. контр		Севрюков						
Утв.								

Круг В16 ГОСТ 2590-71 / Ст.3 ГОСТ 535-79

Госстрой СССР Харьковский Сантехпроект

Формат А4

615М 036.023

Rz320 (√)

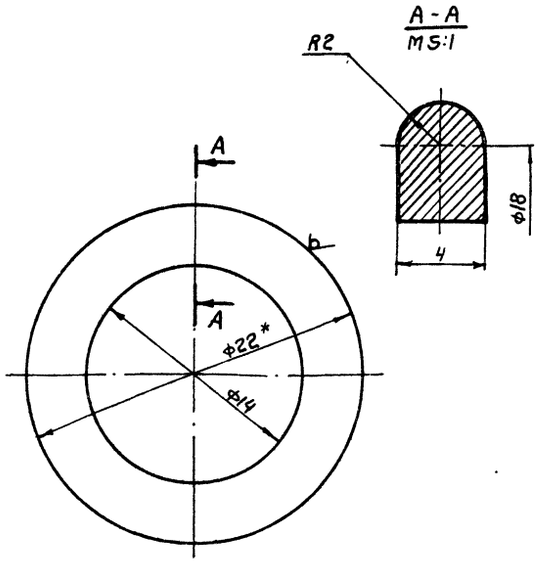

1. Предельные отклонения размеров $\pm\frac{1T16}{2}$.
2. *Размер для справки.

Изм	Лист	№ докум	Подп	Дата	Стопор	Лит	Масса	Масшт
Разраб		Извекова				и	0,007	4:1
Провер		Гончаренко				Лист	Листов 1	
Т. контр		Севрюков						
Нач. отд		Коверченко						
Н. контр		Севрюков						
Утв.								

Круг В22 ГОСТ 2590-71 / Ст.3 ГОСТ 535-79

Госстрой СССР Харьковский Сантехпроект

Формат А4

615М 036.002

Rz80 (√)

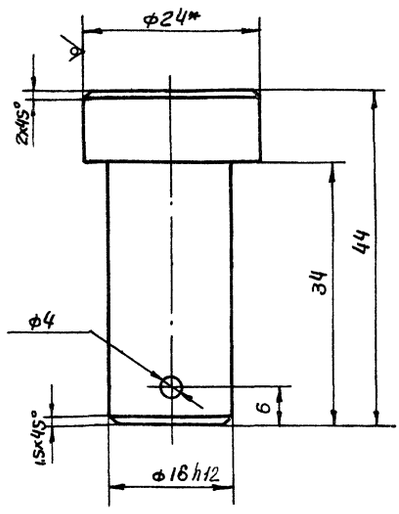

1. Предельные отклонения размеров $\pm\frac{1T16}{2}$
2. *Размер для справки.

9747/14

Изм	Лист	№ докум.	Подп.	Дата	Палец.	Лит	Масса	Масшт
Разраб		Извекова				и	0,09	2:1
Провер.		Гончаренко				Лист	Листов 1	
Т. контр		Севрюков						
Нач. отд		Коверченко						
Н. контр		Севрюков						
Утв.								

Круг В24 ГОСТ 2590-71 / Ст.3 ГОСТ 535-79

Госстрой СССР Харьковский Сантехпроект

Формат А4

Типовой проект 905-1-241.87 Альбом XI

615М 040. 000 СБ

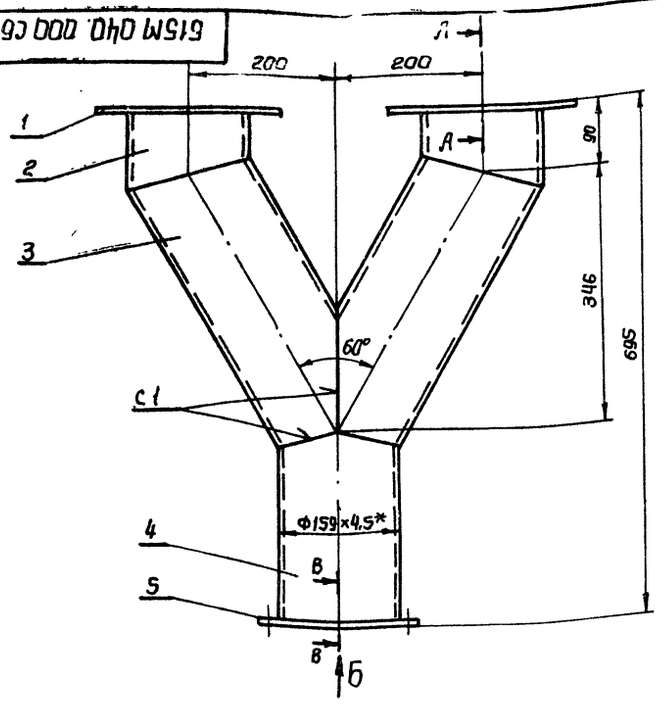

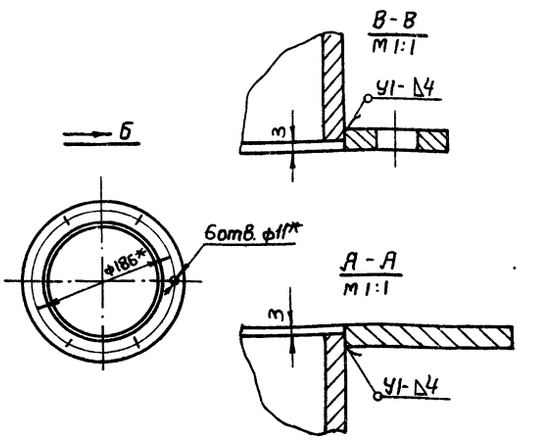

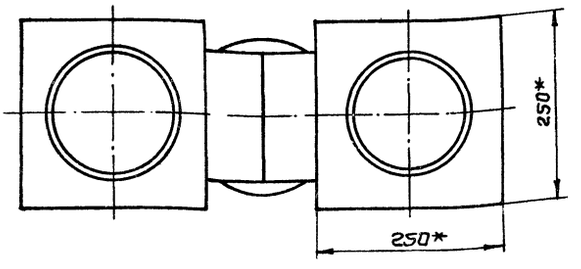

1. Сварные швы по ГОСТ 16037-80.
Электроды Э-42 ГОСТ 9467-75.
2. Предельные отклонения размеров $\pm \frac{IT16}{2}$
3* Размеры для справки.

Изм	Лист	№ докум.	Подп.	Дата	615М 040. 000СБ			
Разраб.		Извекова			Течка. Сборочный чертеж.	Лит.	Масса	Масшт.
Провер.		Гончаренко				У	27,0	1:5
Т. контр.		Севрюков				Лист	Листов 1	
Нач. отд.		Коверченко				Госстрой СССР Харьковский Сантехпроект		
Н. контр.		Севрюков						
Утв.								

Формат А3

Инв. N подл. | Подп. и дата | Инв. N дубл. | Взам. инв. N | Подп. и дата

615М 040. 001

Rz 320 (√)

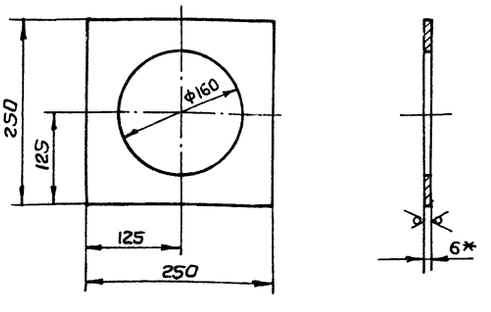

1. Предельные отклонения размеров $\pm \frac{IT16}{2}$
2* Размер для справки.

Изм	Лист	N докум.	Подп.	Дата	615М 040. 001			
Разраб.		Извекова			Фланец	Лит.	Масса	Масшт.
Провер.		Гончаренко				У	2,0	1:5
Т. контр.		Севрюков				Лист	Листов 1	
Нач. отд.		Коверченко				Госстрой СССР Харьковский Сантехпроект		
Н. контр.		Севрюков						
Утв.					Лист 5-6 ГОСТ 19903-74 / Ст.3 ГОСТ 14637-79			

Формат А4

Форм.	Зона	Поз.	Обозначение	Наименование	Кол.	Примеч.
				Документация		
А3			615М 040. 000СБ	Сборочный чертеж		
				Детали		
А4		1	615М 040. 001	Фланец	2	
А4		2	615М 040. 002	Патрубок	2	
А4		3	615М 040. 003	Патрубок	2	
А4		4	615М 040. 004	Патрубок	1	
А4		5	615М 040. 005	Фланец	1	
				Материалы		
				Металл наплавленный		0,6кг

9747/14

Изм	Лист	N докум.	Подп.	Дата	615М 040. 000			
Разраб.		Извекова			Течка	Лит.	Лист	Листов
Провер.		Гончаренко				У		1
Нач. отд.		Коверченко				Госстрой СССР Харьковский Сантехпроект		
Н. контр.		Севрюков						
Утв.								

Формат А4

Альбом XIV

Типовой проект 903-1-241.87

Инв. N подл. | Подп. и дата | Инв. N дубл. | Взам. инв. N | Подп. и дата

615М 040.002

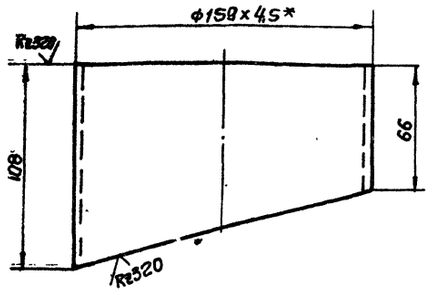

1. Предельные отклонения размеров $\pm \frac{IT16}{2}$
2*. Размер для справки.

Изм.	Лист	N докум.	Подп.	Дата
Разраб		Извекова		
Провер		Ганчаренко		
Т. контр		Севрюков		
Нач. отд		Коверченко		
Н. контр		Севрюков		
Утв				

615М 040.002

Патрубок

Лит	Масса	Масшт.
и	1,5	1:2
Лист	Листов 1	

Труба 159х4,5 ГОСТ 8732-78 / Д ГОСТ 8731-74

Госстрой СССР Харьковский Сантехпроект

Формат А4

615М 040.003

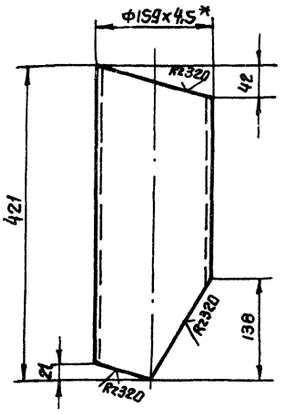

1. Предельные отклонения размеров $\pm \frac{IT16}{2}$
2.*Размер для справки.

Изм.	Лист	N докум.	Подп.	Дата
Разраб		Извекова		
Провер		Ганчаренко		
Т. контр		Севрюков		
Нач. отд		Коверченко		
Н. контр		Севрюков		
Утв				

615М 040.003

Патрубок

Лит	Масса	Масшт.
и	7,0	1:5
Лист	Листов 1	

Труба 159х4,5 ГОСТ 8732-78 / Д ГОСТ 8731-74

Госстрой СССР Харьковский Сантехпроект

Формат А4

615М 040.004

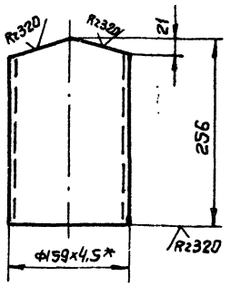

1. Предельные отклонения размеров $\pm \frac{IT16}{2}$.
2*Размер для справки

Изм.	Лист	N докум.	Подп.	Дата
Разраб		Извекова		
Провер		Ганчаренко		
Т. контр		Севрюков		
Нач. отд		Коверченко		
Н. контр		Севрюков		
Утв.				

615М 040.004

Патрубок

Лит	Масса	Масшт.
и	4,0	1:5
Лист	Листов 1	

Труба 159х4,5 ГОСТ 8732-78 / Д ГОСТ 8731-74

Госстрой СССР Харьковский Сантехпроект

Формат А4

615М 040.005

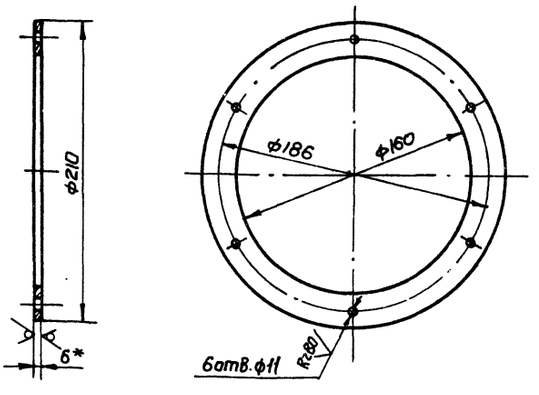

1.Предельные отклонения размеров $\pm \frac{IT16}{2}$.
2.*Размер для справки.

9747/14

Изм.	Лист	N докум.	Подп.	Дата
Разраб		Извекова		
Провер		Ганчаренко		
Т. контр		Севрюков		
Нач. отд		Коверченко		
Н. контр		Севрюков		
Утв				

615М 040.005

Фланец

Лит	Масса	Масшт.
и	0,7	1:2,5
Лист	Листов 1	

Лист 5-6 ГОСТ 19903-74 / Ст.3 ГОСТ 14637-79

Госстрой СССР Харьковский Сантехпроект

Формат А4

Альбом XIV

Типовой проект 409-1-241.87

Инв. N подл. | Подп. и дата | Взам. инв. N | Инв. N дубл. | Подп. и дата

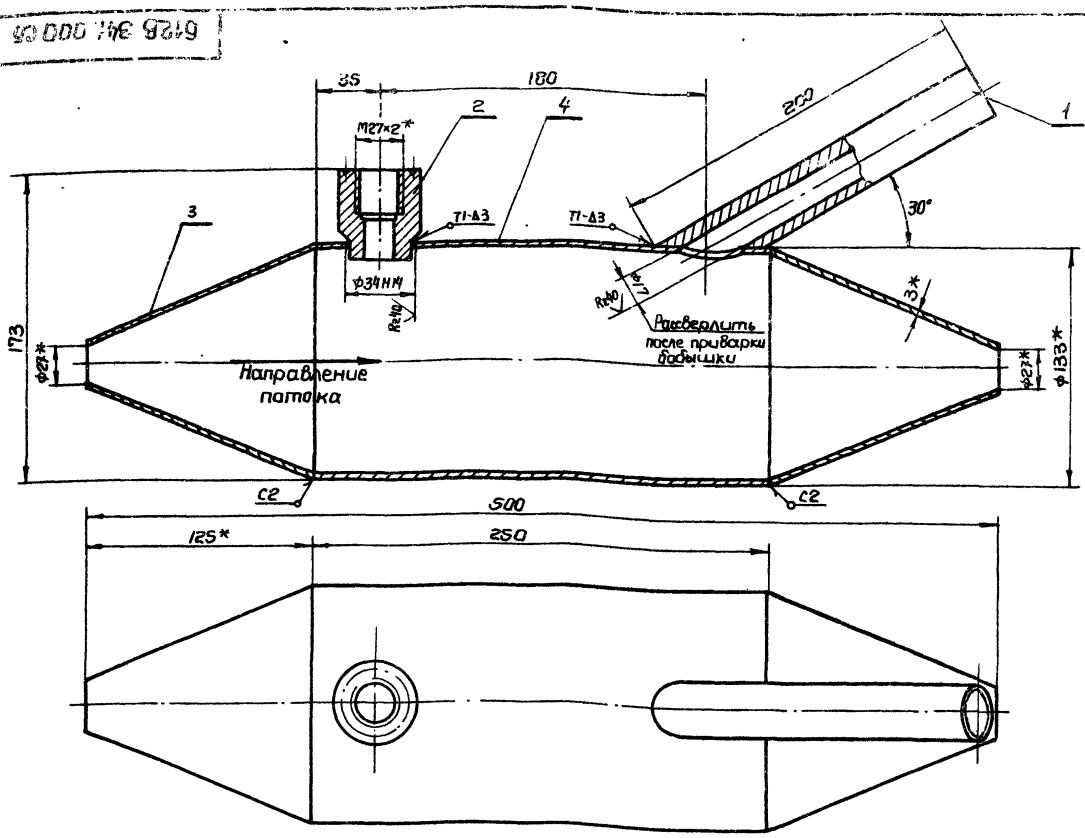

1. Сварку произвести электродами Э-42 ГОСТ 9467-75 Сварные швы по ГОСТ 5264-80.
2* Размеры для справки

Изм.	Лист	№ докум.	Подп.	Дата
Разраб.	Узбекова			
Провер.	Гончаренко			
Т. контр.	Евдюков			
Нач. отд.	Коверченко			
Н. контр.	Евдюков			
Утв.				

6128 341.000 СБ

Закладная конструкция для установки термометра. Сборочный чертеж.

Лит.	Масса	Масшт.
И	4,5	1:2
Лист	Листов 1	

Госстрой СССР Харьковский Сантехпроект

Формат А3

Инв. N подл. | Подп. и дата | Взам. инв. N | Инв. N дубл. | Подп. и дата

Альбом XIV

Типовой проект 903-1-241.87

6128 341.002

Rz80 ∨(∨)

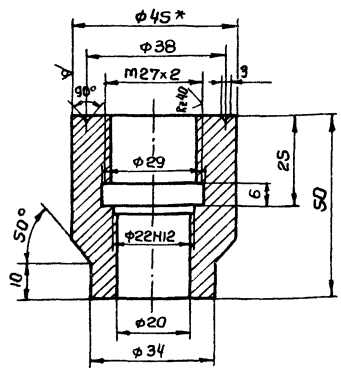

1. Предельные отклонения размеров $\pm \frac{IT14}{2}$
2. Размер для справки

Изм.	Лист	N докум.	Подп.	Дата
Разраб.	Узбекова			
Провер.	Гончаренко			
Т. контр.	Евдюков			
Нач. отд.	Коверченко			
Н. контр.	Евдюков			
Утв.				

6128 341.002

Бабышка

Лит.	Масса	Масшт.
И	0,4	1:1
Лист	Листов 1	

Круг Ø45 ГОСТ 2590-71 Сталь 20 ГОСТ 1050-74

Госстрой СССР Харьковский Сантехпроект

Формат А4

Форм.	Зона	Поз.	Обозначение	Наименование	Кол.	Примеч.
				Документация		
А3			6128 341.000 СБ	Сборочный чертеж		
				Детали		
А4		1	6128 341.001	Бабышка	1	
А4		2	6128 341.002	Бабышка	1	
А4		3	6128 341.003	Конус	2	
Б4		4	6128 341.004	Корпус		
				Труба ф133×3,2 ГОСТ 10704-76 ℓ=250	1	2,54кг
				Материалы		
				Металл наплавленный		0,1кг

9747/14

Изм.	Лист	N докум.	Подп.	Дата
Разраб.	Узбекова			
Провер.	Гончаренко			
Нач. отд.	Коверченко			
Н. контр.	Евдюков			
Утв.				

6128 341.000

Закладная конструкция для установки термометра.

Лит.	Лист	Листов
И		1

Госстрой СССР Харьковский Сантехпроект

Формат А4

Инв. N подл. | Подп. и дата | Взам. инв. N | Инв. N дубл. | Подп. и дата

Б12В 314.001

Rz320 √(√)

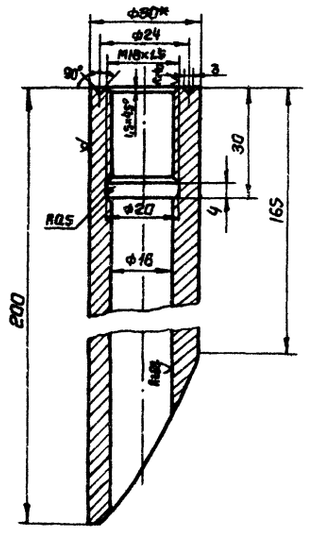

1. Предельные отклонения размеров $\pm\frac{IT14}{2}$
2* Размер для справки.

Изм	Лист	№ докум	Подп.	Дата	Бобышка	Лит	Масса	Масшт
Разраб		Извекова				и	1,2	1:1
Провер		Гончаренко				Лист	Листов 1	
Т. контр		Севрюков			Круг 30 ГОСТ 2590-71 / Сталь 20 ГОСТ 1050-74	Госстрой СССР Харьковский Сантехпроект		
Нач. отд		Коверченко						
Н. контр		Севрюков						
Утв								

Формат А4

Б12В 314.003

Rz320 √(√)

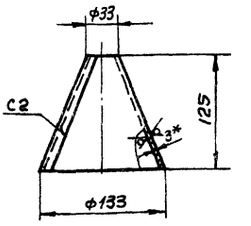

Развертка

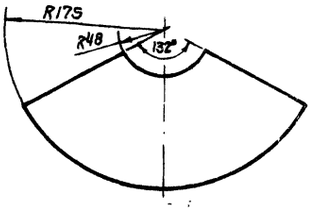

1. Предельные отклонения размеров $\pm\frac{IT16}{2}$.
2. Сварку производить электродами Э42 ГОСТ 9467-75.
Сварные швы по ГОСТ 5264-80

Изм	Лист	№ докум.	Подп.	Дата	Конус	Лит	Масса	Масшт
Разраб		Извекова				и	0,11	1:4
Провер		Гончаренко				Лист	Листов	
Т. контр		Севрюков			Лист 3 ГОСТ 19903-74 / ВСт.3 ГОСТ 16523-70	Госстрой СССР Харьковский Сантехпроект		
Нач. отд		Коверченко						
Н. контр		Севрюков						

Формат А4

Подп. и дата | Взам. инв. N | Инв. N дубл. | Подп. и дата | Инв. N подл.

Типовой проект 903-1-241.87 Альбом XIV

Изм	Лист	№ докум	Подп.	Дата	Лит	Масса	Масшт.
Провер					и		
Т. контр					Лист	Листов	
Нач. отд					Госстрой СССР Харьковский Сантехпроект		
Н. контр							
Утв							

Формат А4

9747/14

Изм	Лист	№ докум.	Подп	Дата	Лит	Масса	Масшт
Разраб					и		
Провер					Лист	Листов	
Т. контр					Госстрой СССР Харьковский Сантехпроект		
Нач. отд							
Н. контр							
Утв							

Формат А4

gost.e-ecolog.ru