ТИПОВОЙ ПРОЕКТ
903-1-241.87
КОТЕЛЬНАЯ С 4 КОТЛАМИ КЕ-6,5-14С
ТОПЛИВО-КАМЕННЫЕ И БУРЫЕ УГЛИ

СОСТАВ ПРОЕКТА:

АЛЬБОМ I ОБЩАЯ ПОЯСНИТЕЛЬНАЯ ЗАПИСКА
ГЛАВНЫЙ КОРПУС
АЛЬБОМ II ТЕПЛОМЕХАНИЧЕСКИЕ РЕШЕНИЯ
АЛЬБОМ III АВТОМАТИЗАЦИЯ. СВЯЗЬ И СИГНАЛИЗАЦИЯ
АЛЬБОМ IV СИЛОВОЕ ЭЛЕКТРООБОРУДОВАНИЕ.
ЭЛЕКТРООСВЕЩЕНИЕ
АЛЬБОМ V АРХИТЕКТУРНЫЕ РЕШЕНИЯ
АЛЬБОМ VI КОНСТРУКЦИИ ЖЕЛЕЗОБЕТОННЫЕ
АЛЬБОМ VII КОНСТРУКЦИИ МЕТАЛЛИЧЕСКИЕ
АЛЬБОМ VIII ИНДУСТРИАЛЬНЫЕ СТРОИТЕЛЬНЫЕ КОНСТРУКЦИИ
И ИЗДЕЛИЯ
АЛЬБОМ IX ОТОПЛЕНИЕ И ВЕНТИЛЯЦИЯ.
ВНУТРЕННИЙ ВОДОПРОВОД И КАНАЛИЗАЦИЯ
АЛЬБОМ X БЛОКИ ТЕПЛОМЕХАНИЧЕСКОГО ОБОРУДОВАНИЯ
АЛЬБОМ XI НЕТИПОВЫЕ КОНСТРУКЦИИ. КОНВЕЙЕР ЛЕНТОЧНЫЙ
АЛЬБОМ XII НЕТИПОВЫЕ КОНСТРУКЦИИ.
ГАЗОПРОВОДЫ КОТЛОАГРЕГАТА
АЛЬБОМ XIII НЕТИПОВЫЕ КОНСТРУКЦИИ.
ВОЗДУХОВОДЫ КОТЛОАГРЕГАТА
АЛЬБОМ XIV НЕТИПОВЫЕ КОНСТРУКЦИИ. МОНТАЖНЫЕ ИЗДЕЛИЯ
АЛЬБОМ XV ЩИТЫ УПРАВЛЕНИЯ.
ЗАДАНИЕ ЗАВОДУ-ИЗГОТОВИТЕЛЮ
АЛЬБОМ XVI НИЗКОВОЛЬТНЫЕ КОМПЛЕКТНЫЕ УСТРОЙСТВА.
ЗАДАНИЕ ЗАВОДУ-ИЗГОТОВИТЕЛЮ
АЛЬБОМ XVII СПЕЦИФИКАЦИИ ОБОРУДОВАНИЯ
ПОСТАВКА ЗАКАЗЧИКА
АЛЬБОМ XVIII СПЕЦИФИКАЦИИ ОБОРУДОВАНИЯ
ПОСТАВКА ПОДРЯДЧИКА
АЛЬБОМ XIX ОПРОСНЫЕ ЛИСТЫ
АЛЬБОМ XX ВЕДОМОСТИ ПОТРЕБНОСТИ В МАТЕРИАЛАХ
АЛЬБОМ XXI ПРОЕКТ ПРОИЗВОДСТВА РАБОТ
ПО МОНТАЖУ ОБОРУДОВАНИЯ
АЛЬБОМ XXII СМЕТЫ НА ТЕПЛОМЕХАНИЧЕСКОЕ ОБОРУДОВАНИЕ
И ТРУБОПРОВОДЫ (кн 1 2)
АЛЬБОМ XXIII СМЕТЫ НА РАБОТЫ ПО АВТОМАТИЗАЦИИ,
СВЯЗИ И СИГНАЛИЗАЦИИ
АЛЬБОМ XXIV СМЕТЫ НА ЭЛЕКТРООБОРУДОВАНИЕ И
ЭЛЕКТРОМОНТАЖНЫЕ РАБОТЫ
АЛЬБОМ XXV СМЕТЫ НА СТРОИТЕЛЬНЫЕ РАБОТЫ кн 1,2)
АЛЬБОМ XXVI СМЕТЫ НА САНИТАРНО-ТЕХНИЧЕСКИЕ РАБОТЫ
КОТЕЛЬНАЯ
АЛЬБОМ XXVII ТЕХНИКО-ЭКОНОМИЧЕСКИЕ ПОКАЗАТЕЛИ
ОБЪЕКТНЫЕ СМЕТЫ И СВОДНЫЙ СМЕТНЫЙ РАСЧЕТ

ПРИМЕНЯЕМЫЕ МАТЕРИАЛЫ

ТИПОВОЙ ПРОЕКТ 709-9-58.87	СКЛАД УГЛЯ С ЖЕЛЕЗНОДОРОЖНОЙ ЭСТАКАДОЙ ПОСТАВЩИК- КИЕВСКИЙ ФИЛИАЛ ЦИТП
ТИПОВОЙ ПРОЕКТ 907-2-205	ТРУБА ДЫМОВАЯ КИРПИЧНАЯ H=45м, $D_в$=1,5м С НАДЗЕМНЫМ ПРИМЫКАНИЕМ ГАЗОХОДОВ ДЛЯ КОТЕЛЬНЫХ УСТАНОВОК ПОСТАВЩИК- ВНИПИ ТЕПЛОПРОЕКТ
ТИПОВОЙ ПРОЕКТ 907-02-272	СВЕТОВЫЕ ОГРАЖДЕНИЯ ВЫСОТНЫХ ДЫМОВЫХ ТРУБ ПОСТАВЩИК- ВНИПИ ТЕПЛОПРОЕКТ
СЕРИЯ 3.407-143	МОЛНИЕПРИЕМНИК ПОСТАВЩИК-ЭНЕРГОСЕТЬПРОЕКТ

РАЗРАБОТАН ИНСТИТУТОМ ХАРЬКОВСКИЙ САНТЕХПРОЕКТ

УТВЕРЖДЕН И ВВЕДЕН В ДЕЙСТВИЕ ГОССТРОЕМ СССР ПРИКАЗ № АЧ-38 ОТ 9.6.87

АЛЬБОМ XIII

ГЛАВНЫЙ ИНЖЕНЕР В.А. СЛЮСАРЕВ

ГЛАВНЫЙ ИНЖЕНЕР ПРОЕКТА Л.И. ЛЕВОНТИН

Ц. 4-44

КФ ЦИТП инв N 8747/13

gost.e-ecolog.ru

ЦЕНТРАЛЬНЫЙ ИНСТИТУТ ТИПОВОГО ПРОЕКТИРОВАНИЯ
ГОССТРОЯ СССР
КИЕВСКИЙ ФИЛИАЛ
г Киев-57 ул Эжена Потье № 12

11/13
Заказ № 6499 Инв № 9747/13 Тираж 300

Сдано в печать 27/X 1988 Цена 4-41

Содержание альбома

Обозначение	Наименование	Стр.
	Содержание	2-3
Б1В380.000	Воздуховоды котлоагрегата (топливо-бурые угли)	4
Б1В380.010	Короб всасывающий	
Б1В380.000ВС	Ведомость спецификаций	5
Б1В380.000ВП	Ведомость покупных изделий	6
Б1В380.136	Кронштейн	
Б1В381.014	Стенка	
Б1В380.000СБ	Воздуховоды котлоагрегата (топливо-бурые угли) Сборочный чертеж	7-8
Б1В380.010СБ	Короб всасывающий. Сборочный чертеж	9
Б1В380.020СБ	Корпус. Сборочный чертеж	
Б1В380.040СБ	Фланец. Сборочный чертеж	10
Б1В380.014	Боковина	
Б1В380.020	Корпус	
Б1В380.015	Стенка	11
Б1В380.016	Стенка	
Б1В380.017	Ребро	
Б1В380.018	Ребро	
Б1В380.050СБ	Фланец. Сборочный чертеж	12
Б1В380.040	Фланец	
Б1В380.050	Фланец	
Б1В380.030	Шибер	
Б1В380.030СБ	Шибер. Сборочный чертеж	13
Б1В380.060СБ	Заслонка. Сборочный чертеж	
Б1В380.034	Полотно	14
Б1В380.035	Ребро	
Б1В380.032	Ось	
Б1В380.060	Заслонка	
Б1В380.033	Ось	15
Б1В380.011	Кольцо	
Б1В380.012	Бобышка	
Б1В380.013	Бобышка	
Б1В380.038	Боковина	16
Б1В380.070	Короб	
Б1В380.070СБ	Короб. Сборочный чертеж	
Б1В380.080СБ	Короб. Сборочный чертеж	17
Б1В380.090СБ	Фланец. Сборочный чертеж	
Б1В380.080	Короб	
Б1В380.090	Фланец	
Б1В380.100СБ	Переход. Сборочный чертеж	18
Б1В380.041	Стенка	
Б1В380.100	Переход	
Б1В380.047	Стенка	19
Б1В380.048	Стенка	
Б1В380.110СБ	Фланец. Сборочный чертеж	
Б1В380.110	Фланец	
Б1В380.049	Ребро	20
Б1В380.062	Боковина	
Б1В380.120	Карман всасывающий	
Б1В380.120СБ	Карман всасывающий Сборочный чертеж	21
Б1В380.053	Сектор	22
Б1В380.054	Конус	
Б1В380.055	Патрубок	
Б1В380.056	Стенка	
Б1В380.057	Боковина	23
Б1В380.058	Боковина	
Б1В380.065	Фланец	
Б1В380.074	Стенка	
Б1В380.066	Обечайка	24
Б1В380.067	Косынка	
Б1В380.130	Опора	
Б1В380.130СБ	Опора. Сборочный чертеж	
Б1В380.140	Отвод	25
Б1В380.140СБ	Отвод. Сборочный чертеж	
Б1В380.073	Боковина	

Обозначение	Наименование	Стр.
Б1В380.150	Фланец	26
Б1В380.160	Переход	
Б1В380.160СБ	Переход. Спецификация	
Б1В380.150СБ	Фланец. Сборочный чертеж	27
Б1В380.079	Стенка	
Б1В380.170СБ	Короб. Сборочный чертеж	
Б1В380.170	Короб	28
Б1В380.180	Отвод	
Б1В380.180СБ	Отвод. Сборочный чертеж	
Б1В380.190	Переход	29
Б1В380.200	Короб	
Б1В380.190СБ	Переход. Сборочный чертеж	
Б1В380.200СБ	Короб. Сборочный чертеж	30
Б1В380.087	Боковина	
Б1В380.210	Короб	
Б1В380.220СБ	Переход. Сборочный чертеж	31
Б1В380.210СБ	Короб. Сборочный чертеж	
Б1В380.220	Переход	
Б1В380.097	Стенка	32
Б1В380.094	Стенка	
Б1В380.230СБ	Короб. Сборочный чертеж	
Б1В380.230	Короб	
Б1В380.099	Стенка	33
Б1В380.240СБ	Короб. Сборочный чертеж	
Б1В380.240	Короб	
Б1В380.250	Короб	
Б1В380.290СБ	Короб. Сборочный чертеж	34
Б1В380.105	Стенка	
Б1В380.300	Короб	
Б1В380.250СБ	Короб. Сборочный чертеж	35
Б1В380.260СБ	Отвод. Сборочный чертеж	
Б1В380.260	Отвод	36
Б1В380.270	Короб	
Б1В380.270СБ	Короб. Сборочный чертеж	
Б1В380.280	Короб	37
Б1В380.290	Короб	
Б1В380.280СБ	Короб. Сборочный чертеж	
Б1В380.300СБ	Короб. Сборочный чертеж	38
Б1В380.310СБ	Отвод. Сборочный чертеж	
Б1В380.310	Отвод	
Б1В380.320СБ	Короб. Сборочный чертеж	39
Б1В380.330СБ	Фланец. Сборочный чертеж	
Б1В380.320	Короб	
Б1В380.330	Фланец	
Б1В380.340СБ	Короб. Сборочный чертеж	40
Б1В380.112	Стенка	
Б1В380.340	Короб	
Б1В380.350	Короб	
Б1В380.350СБ	Короб. Сборочный чертеж	41
Б1В380.360СБ	Переход. Сборочный чертеж	
Б1В380.360	Переход	
Б1В380.121	Стенка	
Б1В380.370	Короб	42
Б1В380.370СБ	Короб. Сборочный чертеж	
Б1В380.122	Боковина	
Б1В380.380СБ	Фланец. Сборочный чертеж	
Б1В380.390	Шибер	43
Б1В380.390СБ	Шибер. Сборочный чертеж	
Б1В380.380	Фланец	
Б1В380.126	Фланец	
Б1В380.127	Рамка	44
Б1В380.128	Полотно	
Б1В380.400	Отвод	
Б1В380.400СБ	Отвод. Сборочный чертеж	
Б1В380.410	Короб	45
Б1В380.410СБ	Короб. Сборочный чертеж	
Б1В380.420	Отвод	

Альбом XIII

Типовой проект 903-1-241.87

9747/13

Обозначение	Наименование	Стр.
5.1838.0.420СБ	Отвод. Сборочный чертеж	45
5.1838.0.430СБ	Переход. Сборочный чертеж	46
5.1838.0.430	Переход	
5.1838.0.139	Тяга	
5.1838.0.440	Подвеска	47
5.1838.0.450	Проушина с тягой	
5.1838.0.440СБ	Подвеска. Сборочный чертеж	
5.1838.0.137	Проушина	48
5.1838.0.138	Ушко	
5.1838.0.450СБ	Проушина с тягой. Сборочный чертеж	
5.1838.0.145	Боковина	49
5.1838.0.147	Косынка	
5.1838.0.460	Опора с бункером	
5.1838.0.460СБ	Опора с бункером. Сборочный чертеж	50
5.1838.0.148	Косынка	51
5.1838.0.151	Кольцо	
5.1838.0.152	Фланец	
5.1838.0.133	Переход	
5.1838.1.000	Воздуховоды котлоагрегата (топливо-каменные угли)	52
5.1838.1.010	Короб	
5.1838.1.000ВС	Воздуховоды котлоагрегата. Ведомость спецификаций	53
5.1838.1.000ВП	Воздуховоды котлоагрегата. Ведомость покупных изделий	54
5.1838.1.010СБ	Короб. Сборочный чертеж	
5.1838.1.000СБ	Воздуховоды котлоагрегата (топливо-каменные угли) Сборочный чертеж	55-56
5.1838.1.020СБ	Короб. Сборочный чертеж	57
5.1838.1.020	Короб	

Типовой проект УШ-1-241.87 Альбом XIII

Форм.	Зона	Поз.	Обозначение	Наименование	Кол.	Прим.
				Документация		
*			618380.000 СБ	Сборочный чертеж		А2; А2
*			618380.000 ВС	Ведомость спецификаций		А3; А3
А3			618380.000 Д	Ведомость покупных изделий		
				Сборочные единицы		
А4		1	618380.010	Короб всасывающий	1	
А4		2	618380.070	Короб	2	
А4		3	618380.080	Короб	2	
А4		4	618380.100	Переход	1	
А4		5	618380.120	Карман всасывающий	1	
А4		6	618380.130	Опора	1	
А4		7	618380.140	Отвод	1	
А4		8	618380.160	Переход	1	
А4		9	618380.170	Короб	4	
А4		10	618380.180	Отвод	4	
А4		11	618380.190	Переход	1	
А4		12	618380.200	Короб	1	
А4		13	618380.210	Короб	1	
А4		14	618380.220	Переход	1	
А4		15	618380.230	Короб	1	
А4		16	618380.240	Короб	1	
А4		17	618380.250	Короб	1	
А4		18	618380.260	Отвод	1	
А4		19	618380.270	Короб	1	
А4		20	618380.280	Короб	1	
А4		21	618380.290	Короб	1	

Инв.№подл. | Подп. и дата | Взам.инв.№ | Инв.№дубл. | Подп. и дата

Изм. Лист. №докум. Подп. Дата

Разраб. Извекова
Прав. Гончаренко
Нач.отд. Коверченко
Н.контр. Сверткова
Утв.

618380.000

Воздухроводы котлоагрегата (топливо-бурые угли)

Лит. У | Лист 1 | Листов 3

Госстрой СССР Харьковский сантехпроект

Формат А4

Форм.	Зона	Поз.	Обозначение	Наименование	Кол.	Прим.
А4		22	618380.300	Короб	9	
А4		23	618380.310	Отвод	3	
А4		24	618380.320	Короб	1	
А4		25	618380.340	Короб	1	
А4		26	618380.350	Короб	1	
А4		27	618380.360	Переход	1	
А4		28	618380.370	Короб	1	
А4		29	618380.390	Шибер	1	
А4		30	618380.400	Отвод	1	
А4		31	618380.410	Короб	2	
А4		32	618380.420	Отвод	1	
А4		33	618380.430	Переход	1	
А4		34	618382.230	Опора	11	
А4		35	618380.440	Подвеска	1	
А4		36	618382.240-01	Подвеска	2	
А4		37	618380.460	Опора с бункером	1	
				Детали		
Б4		39	618380.001	Боковина		
				Уголок 65Х50Х5 ГОСТ 8509-72 ст3 ГОСТ 535-79		
				ℓ=1004	2	3,8 кг
Б4		40	618380.002	Боковина		
				Уголок 65Х50Х5 ГОСТ 8509-72 ст3 ГОСТ 535-79		
				ℓ=504	2	1,9 кг
				Стандартные изделия		
		42		Болты ГОСТ 7798-70 М10х30.36	52	

Инв.№подл. | Подп. и дата | Взам.инв.№ | Инв.№дубл. | Подп. и дата

Изм. Лист. №докум. Подп. Дата

618380.000

Лист 2

Формат А4

Альбом VIII

Типовой проект 903-1-241.87

Форм.	Зона	Поз.	Обозначение	Наименование	Кол.	Прим.
				Документация		
А3			618380.010 СБ	Сборочный чертеж		
				Сборочные единицы		
А4		1	618380.020	Корпус	1	
А4		2	618380.030	Шибер	1	
А4		3	618380.040	Фланец	1	
А4		4	618380.050	Фланец	1	
				Детали		
А4		5	618380.011	Кольцо	1	
А4		6	618380.012	Бобышка	1	
А4		7	618380.013	Бобышка	1	
				Стандартные изделия		
		8		Болт М12х30.36 ГОСТ 7798-70	40	
		9		Гайка М12.4 ГОСТ 5915-70	40	
		10		Шайба 12.65Г ГОСТ 6402-70	40	
		11		Шплинт 6,3х60 ГОСТ 397-79	1	
		12		Сетка Н20-20 ГОСТ 5336-67 680х1000	1	3,5 кг
				Материалы		
				Металл наплавленный		1,1 кг

Инв.№подл. | Подп. и дата | Взам.инв.№ | Инв.№дубл. | Подп. и дата

Изм. Лист. №докум. Подп. Дата

Разраб. Извекова
Прав. Гончаренко
Нач.отд. Коверченко
Н.контр. Сверткова
Утв.

618380.010

Короб всасывающий

Лит. У | Лист 1 | Листов 1

Госстрой СССР Харьковский сантехпроект

Формат А4

Форм.	Зона	Поз.	Обозначение	Наименование	Кол.	Прим.
		43		М12х30.36 ГОСТ 7798-70 Гайки ГОСТ 5915-70	224	
		44		М10.4	52	
		45		М12.4	224	
				Шайбы ГОСТ 6402-70		
		46		10.65Г	52	
		47		12.65Г	224	
		48		Шайба 12 ГОСТ 10906-78	24	
				Прочие изделия		
		50		Компенсатор 04 ПГВУ 247-76	3	21,24 кг
		51		Клапан 300х500 02 ПГВУ 295-80	1	53,8 кг
				Материалы		
		52		Картон асбестовый КАОН-1-5 ГОСТ 2850-80		1 м²
		53		Труба 159х4,5 ГОСТ 8732-78 Д ГОСТ 8731-74 ℓ=2700		46,5 кг
				Металл наплавленный		31,0 кг
						9747/13

Инв.№подл. | Подп. и дата | Взам.инв.№ | Инв.№дубл. | Подп. и дата

Изм. Лист. №докум. Подп. Дата

618380.000

Лист 3

Формат А4

Позиция	Обозначение	Наименование	Куда входит: Обозначение	Кол.	Общее к-во	Примечание
1	Б18380.000	Воздуховоды котлоагрегата				
2	Б18380.010	Короб всасывающий	Б18380.000	1	1	
3	Б18380.020	Корпус	Б18380.010	1	1	
4	Б18380.030	Шибер	Б18380.010	1	1	
5	Б18380.040	Фланец	Б18380.010; 020	2	2	
6	Б18380.050	Фланец	Б18380.010; 020	2	2	
7	Б18380.060	Заслонка	Б18380.030	1	1	
8	Б18380.070	Короб	Б18380.000	2	2	
9	Б18380.080	Короб	Б18380.000	2	2	
10	Б18380.090	Фланец	Б18380.080	1	2	
11	Б18380.100	Переход	Б18380.000	1	1	
12	Б18380.110	Фланец	Б18380.100; 120	2	2	
13	Б18380.120	Карман всасывающий	Б18380.000	1	1	
14	Б18380.130	Опора	Б18380.000	1	1	
15	Б18380.140	Отвод	Б18380.000	1	1	
16	Б18380.150	Фланец	Б18380.140	1	1	
17	Б18380.160	Переход	Б18380.000	1	1	
18	Б18380.170	Короб	Б18380.000	4	4	
19	Б18380.180	Отвод	Б18380.000	4	4	
20	Б18380.190	Переход	Б18380.000	1	1	
21	Б18380.200	Короб	Б18380.000	1	1	
22	Б18380.210	Короб	Б18380.000	1	1	
23	Б18380.220	Переход	Б18380.000	1	1	
24	Б18380.230	Короб	Б18380.000	1	1	
25	Б18380.240	Короб	Б18380.000	1	1	
26	Б18380.250	Короб	Б18380.000	1	1	

Альбом XIII

Изм.	Лист	N докум.	Подп.	Дата
Разраб.		Иванова		
Пров.		Панченко		
Нач. отд.		Коверченко		
Н. контр.		Севрюков		
Утв.				

Б18380.0008С

Воздуховоды котлоагрегата (топливо-бурые угли) ведомость спецификаций.

Лит.	Лист	Листов
Р	1	2

Госстрой СССР Харьковский Сантехпроект

формат А3

Типовой проект 903-1-24.87

Позиция	Обозначение	Наименование	Куда входит: Обозначение	Кол.	Общее к-во	Примечание
27	Б18380.260	Отвод	Б18380.000	1	1	
28	Б18380.270	Короб	Б18380.000	1	1	
29	Б18380.280	Короб	Б18380.000	1	1	
30	Б18380.290	Короб	Б18380.000	1	1	
31	Б18380.300	Короб	Б18380.000	2	2	
32	Б18380.310	Отвод	Б18380.000	3	3	
33	Б18380.320	Короб	Б18380.000	1	1	
34	Б18380.330	Фланец	Б18380.320; 340	2	2	
35	Б18380.340	Короб	Б18380.000	1	1	
36	Б18380.350	Короб	Б18380.000	1	1	
37	Б18380.360	Переход	Б18380.000	1	1	
38	Б18380.370	Короб	Б18380.000	1	1	
39	Б18380.380	Фланец	Б18380.370; 400	2	2	
40	Б18380.390	Шибер	Б18380.000	1	1	
41	Б18380.400	Отвод	Б18380.000	1	1	
42	Б18380.410	Короб	Б18380.000	2	2	
43	Б18380.420	Отвод	Б18380.000	1	1	
44	Б18380.430	Переход	Б18380.000	1	1	
45	Б18380.440	Подвеска	Б18380.000	1	1	
46	Б18380.450	Проушина с тягой	Б18380.440	1	1	
47	Б18382.230	Опора	Б18380.000	11	11	
48	Б18382.240	Подвеска	Б18380.000	2	2	
49	Б18382.250	Блок пружины	Б18380.240	1	2	
50	Б18382.260	Тяга подвески	Б18380.240	1	2	
51	Б18382.270	Траверса	Б18380.250	1	1	
52	Б18382.280	Стакан	Б18380.250	2	8	
53	Б18382.290	Тяга блока	Б18380.250	1	4	
54	Б18380.460	Опора с бункером	Б18380.000	1	1	

Нетроки	Наименование	Обозначение документа на поставку	Поставщик	Куда входит (обозначение)	Количество на изделие	в комплекты	на регулировку	Всего	Примечание
1	Компенсатор 400х500	04 ПГВУ 247-76		Б1В380.000	3			3	
2	Болты	ГОСТ 7798-70							
3	М10х30.36			Б1В380.000	52			52	
4	М12х30.36			Б1В380.000	224			224	
5	М12х30.36			Б1В380.010	40			40	
6	М12х60.36			Б1В380.060	4			4	
7									
8	Гайки	ГОСТ 5915-70							
9	М10.4			Б1В380.000	52			52	
10	М12.4			Б1В380.000	224			224	
11	М12.4			Б1В380.010	40			40	
12	М12.4			Б1В380.030	4			4	
13	М16.4			Б1В380.440	4			4	
14	М16.4			Б1В382.240	2			4	
15	М16.4			Б1В382.250	6			12	
16	Шайбы	ГОСТ 6402-70							
17	10.65Г			Б1В380.000	52			52	
18	12.65Г			Б1В380.000	224			224	
19	12.65Г			Б1В380.010	40			40	
20	12.65Г			Б1В380.030	4			4	
21	Шайба 12	ГОСТ 10906-78		Б1В380.000	24			24	
22	Шайба 16.01	ГОСТ 11371-78		Б1В380.440	2			2	
23	Шплинт 6,3х60	ГОСТ 397-79		Б1В380.010	1			1	
24	Клапан 300х500	02 ПГВУ 295-80		Б1В380.000	1			1	

Б1В380.000ВП

Изм	Лист	N докум.	Подп.	Дата
Разраб.		Извекова		
Провер.		Гончаренко		
Нач.отд.		Коверченко		
Н.контр.		Севрюков		
Утв.				

Воздуховоды котлоагрегата (топливо-бурые угли) Ведомость покупных изделий.

Лит.	Лист	Листов
И		1

Госстрой СССР Харьковский Сантехпроект

формат А3

Б1В380.136

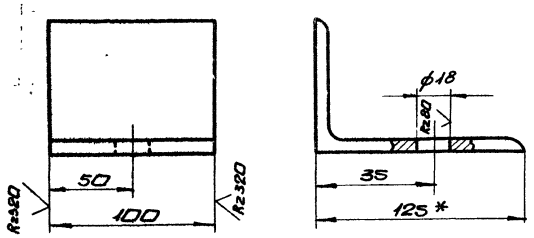

1. Предельные отклонения размеров $\pm \frac{IT16}{2}$
2. * Размер для справки.

Изм	Лист	N докум.	Подп.	Дата
Разраб.		Извекова		
Провер.		Гончаренко		
Т.контр.		Севрюков		
Нач.отд.		Коверченко		
Н.контр.		Севрюков		
Утв.				

Кронштейн

Лит.	Масса	Масшт.
И	1,1	1:2

Лист | Листов 1

Уголок Б125х80х7 ГОСТ 8510-72 Ст3 ГОСТ 535-79

Госстрой СССР Харьковский Сантехпроект

формат А4

Б1В381.014

Rz320

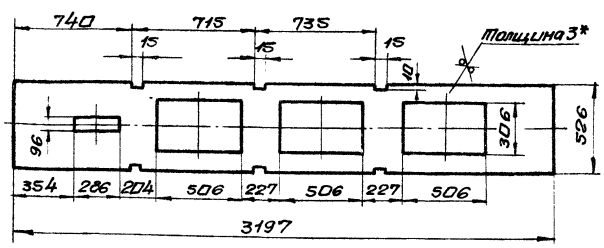

1. Предельные отклонения размеров $\pm \frac{IT16}{2}$
2. * Размер для справки.

9747/13

Изм	Лист	N докум.	Подп.	Дата
Разраб.		Извекова		
Пров.		Гончаренко		
Т.контр.		Севрюков		
Нач.отд.		Коверченко		
Н.контр.		Севрюков		
Утв.				

Стенка

Лит.	Масса	Масшт.
И	28,0	1:20

Лист | Листов 1

Лист Б3,0 ГОСТ 19903-74 / 1-IV Ст3 ГОСТ 16523-70

Госстрой СССР Харьковский Сантехпроект

формат А4

Типовой проект 903-1-241.87 Альбом XIII

Взам.инв.№ | Инв.№ дубл. | Подп. и дата | Инв.№ подл. | Подп. и дата

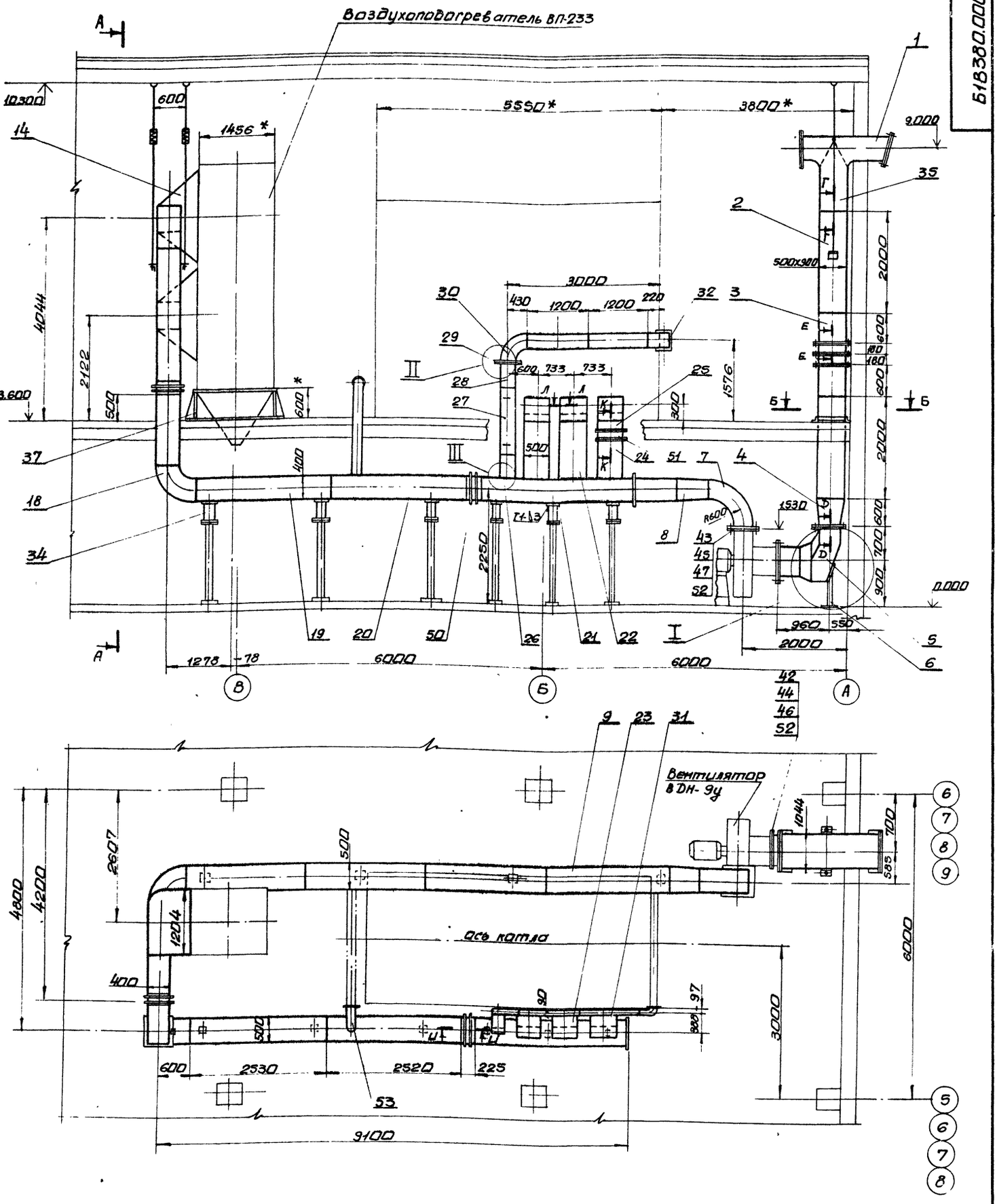

1.* Размеры для справок.

2. Сварные швы по ГОСТ 5264-80.
Электроды Э-42 ГОСТ 9467-75.

3 Разрезы и узлы смотри лист 2.

9747/13

618380.000СБ

Изм.	Лист	№ докум.	Подп.	Дата
Разраб.		Извекова		
Пров.		Гончаренко		
Т.контр.		Северинов		
Нач.отд.		Каберченко		
Н.контр.		Северинов		
Утв.				

Воздуховоды котлоагрегата (топливо-бурые угли) Сборочный чертеж

Лит.	Масса	Масштаб
И	31740	1:50

Лист 1 Листов 2

Госстрой СССР Харьковский Сантехпроект

Формат А

Альбом XIII

Типовой проект 903-1-241.87

Инв.№ подл. | Подп. и дата | Взам. инв.№ | Инв.№ дубл. | Подп. и дата

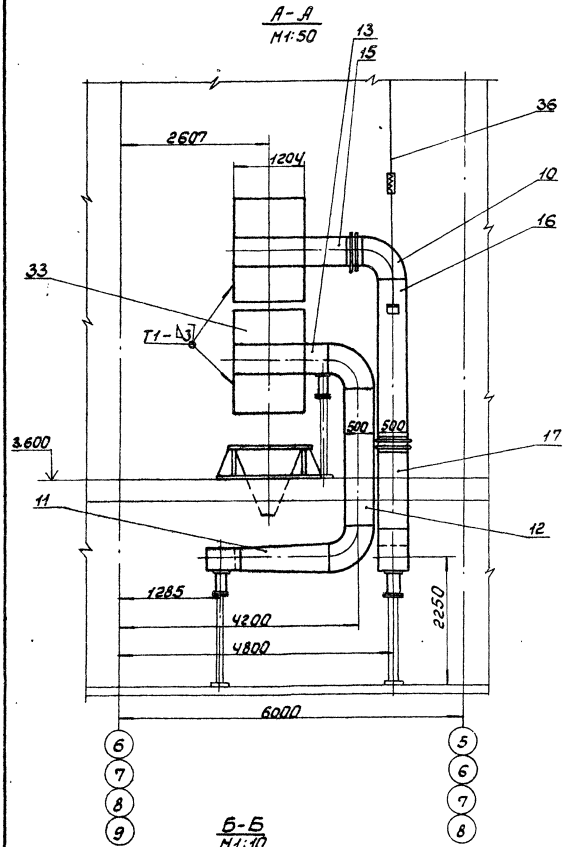

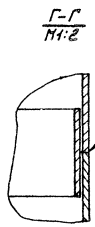

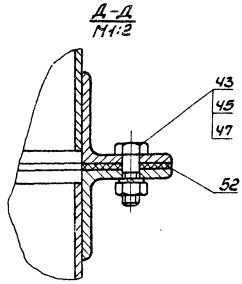

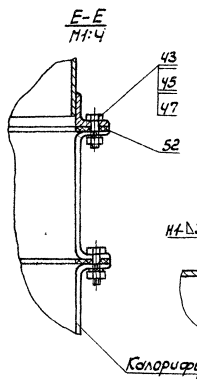

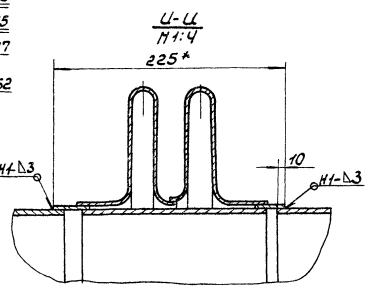

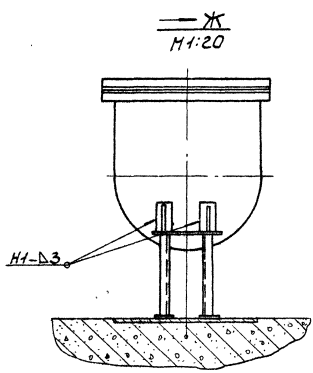

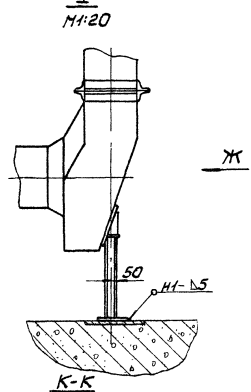

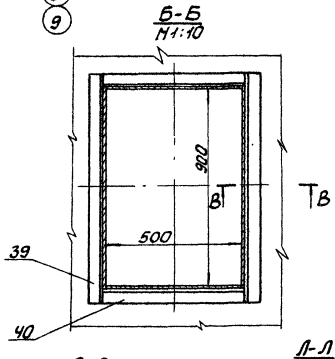

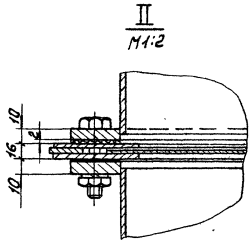

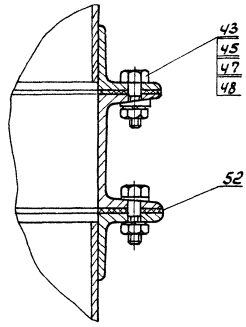

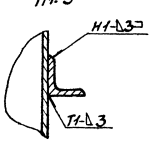

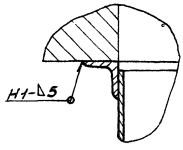

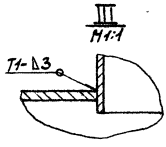

Альбом XIII

Типовой проект 903-1-244.87

9747/13

Изм.	Лист	№ докум.	Подп.	Дата	51В380.000СБ	Лист 2

Формат А2

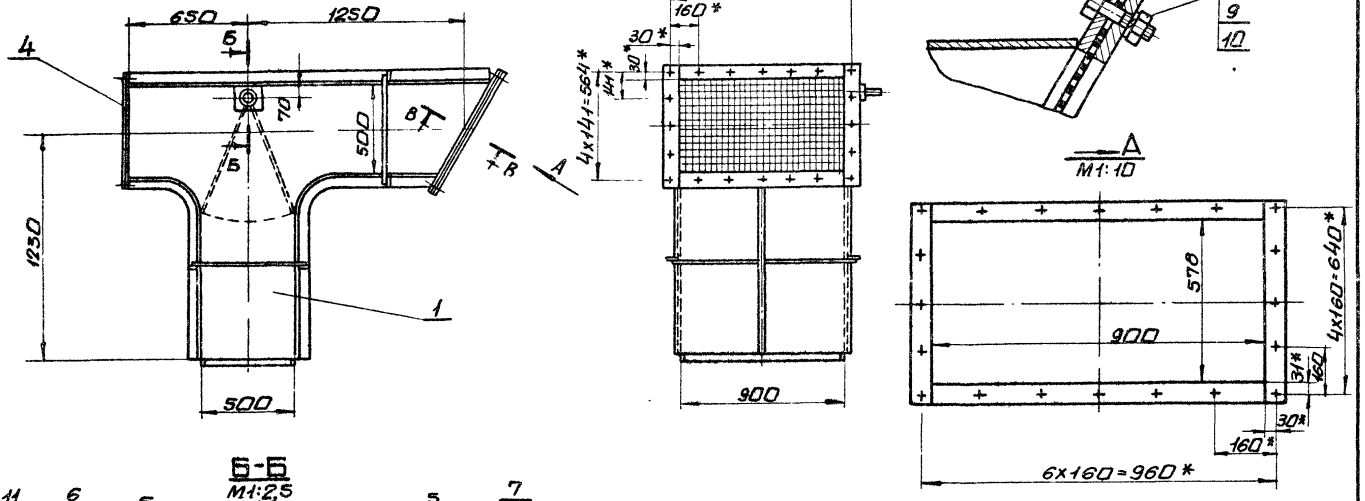

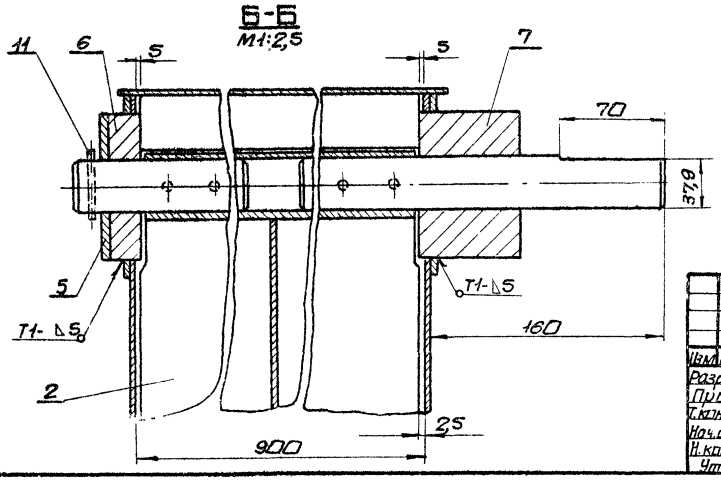

1. Сварку производить электродами Э-42 ГОСТ 9467-75. сварные швы по ГОСТ 5264-80.
2.* Размеры для справки.

Изм.	Лист	№ докум.	Подп.	Дата	Б1В380.010СБ			
Разраб.		Извекава			Короб всасывающий сборочный чертеж	Лит.	Масса	Масшт.
Пров.		Гончаренко				У	206,0	1:20
Т.контр.		Севрюков				Лист	Листов 1	
Нач.отд.		Коверченко				Госстрой СССР Харьковский сантехпроект		
Н.контр.		Севрюков						
Утв.								

формат А3

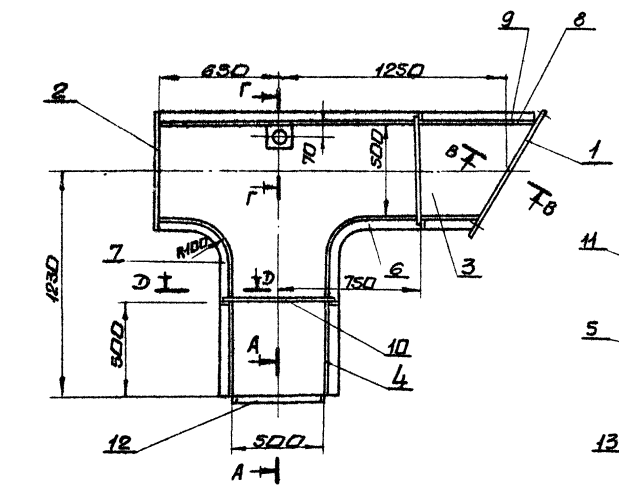

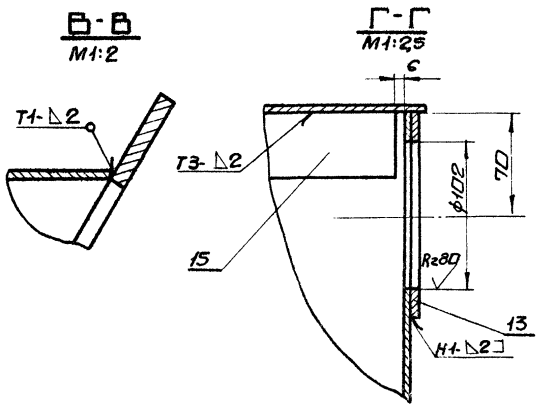

1. Предельные отклонения размеров $\pm \frac{IT16}{2}$
2. Кромки реза деталей Б4-$\sqrt{Rz320}$, остальное-$\sqrt{}$
3. Сварные швы по ГОСТ 5264-80. Электроды Э-42 ГОСТ 9467-75.
4.* Размеры для справки.

9749/13

Изм.	Лист	№ докум.	Подп.	Дата	Б1В380.020СБ			
Разраб.		Извекава			Корпус сборочный чертеж	Лит.	Масса	Масшт.
Пров.		Гончаренко				У	165,0	1:20
Т.контр.		Севрюков				Лист	Листов 1	
Нач.отд.		Коверченко				Госстрой СССР Харьковский сантехпроект		
Н.контр.		Севрюков						
Утв.								

формат А3

Инв.№подл. | Подпись и дата | Взам.инв.№ | Инв.№дубл. | Подпись и дата

Б18380.040сб

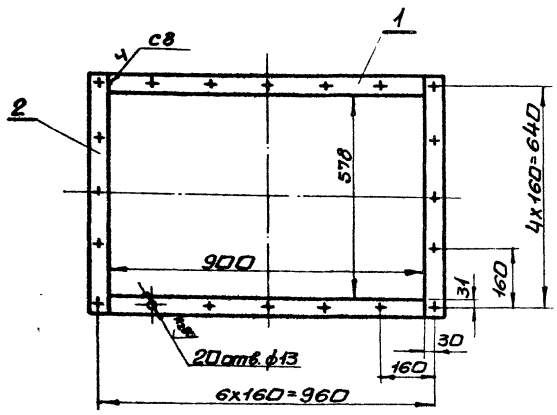

1. Предельные отклонения размеров ± IT16/2
2. Кромки реза деталей Б4- Rz320, остальное-
3. Сварку производить электродами Э-42 ГОСТ 9467-75. Сварные швы по ГОСТ 5264-80.

Изм.	Лист	N докум.	Подп.	Дата
Разраб.		Извекова		
Пров.		Гончаренко		
Т.контр.		Севрюков		
Нач.отд		Коверченко		
Н.контр.		Севрюков		
Утв.				

Фланец
Сборочный чертеж

Лит.	Масса	Масшт.
У	6,3	1:10

Лист | Листов 1

Госстрой СССР Харьковский Сантехпроект

Формат А4

Б18380.014

Rz320

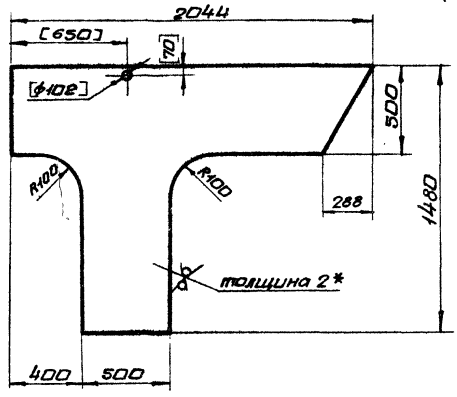

1. Предельные отклонения размеров ± IT16/2
2. *Размер для справки.
3. Размеры в скобках выполнить после сварки.

Изм.	Лист	N докум.	Подп.	Дата
Разраб.		Извекова		
Пров.		Гончаренко		
Т.контр.		Севрюков		
Нач.отд		Коверченко		
Н.контр.		Севрюков		
Чтв.				

Бокавина

Лит.	Масса	Масшт.
У	23,0	1:20

Лист | Листов 1

Лист Б2,0 ГОСТ 19903-74
1-IV ст3 ГОСТ 16523-70

Госстрой СССР Харьковский Сантехпроект

Формат А4

Альбом XIII
Типовой проект 903-1-24.87

Форм.	Зона	Поз.	Обозначение	Наименование	Кол.	Прим.
				Документация		
А3			Б18380.020сб	Сборочный чертеж		
				Сборочные единицы		
А4		1	Б18380.040	Фланец	1	
А4		2	Б18380.050	Фланец	1	
				Детали		
А4		3	Б18380.014	Бокавина	2	
А4		4	Б18380.015	Стенка	1	
А4		5	Б18380.016	Стенка	1	
А4		6	Б18380.017	Ребро	1	
А4		7	Б18380.018	Ребро	1	
Б4		8	Б18380.019	Стенка		
				Лист Б2,0 ГОСТ 19903-74 1-IV Ст3 ГОСТ 16523-70		
				924х2044	1	29,6 кг
Б4		9	Б18380.021	Ребро		
				Полоса 5х50 ГОСТ 103-76 Ст3 ГОСТ 535-79		
				ℓ=2044	1	4,0 кг
Б4		10	Б18380.022	Ребро		
				Полоса 5х50 ГОСТ 103-76 Ст3 ГОСТ 535-79		
				ℓ=584	4	1,15 кг
Б4		11	Б18380.023	Ребро		
				Полоса 5х50 ГОСТ 103-76 Ст3 ГОСТ 535-79		
				ℓ=490	8	0,95 кг

Изм.	Лист	N докум.	Подп.	Дата
Разраб.		Извекова		
Пров.		Гончаренко		
Нач.отд		Коверченко		
Т.контр.		Севрюков		
Чтв.				

Корпус

Б18380.020

Лит.	Лист	Листов
У	1	2

Госстрой СССР Харьковский Сантехпроект

Формат А4

Форм.	Зона	Поз.	Обозначение	Наименование	Кол.	Прим.
Б4		12	Б18380.024	Накладка		
				Полоса 4х60 ГОСТ 103-76 Ст3 ГОСТ 535-79		
				ℓ=490	2	0,92 кг
Б4		13	Б18380.025	Накладка		
				Полоса 4х60 ГОСТ 103-76 Ст3 ГОСТ 535-79		
				ℓ=890	2	1,67 кг
Б4		14	Б18380.026	Плита		
				Лист Б4 ГОСТ 19903-74 1-IV Ст3 ГОСТ 14637-79		
				140х140	2	0,62 кг
Б4		15	Б18380.046	Стенка		
				Лист Б2,0 ГОСТ 19903-74 1-IV Ст3 ГОСТ 16523-70		
				44х888	1	0,8 кг
				Материалы		
				Металл наплавленный		2,2 кг

9749/13

Изм.	Лист	N докум.	Подп.	Дата

Б18380.020

Лист 2

Формат А4

Б1В380.015

Rz320

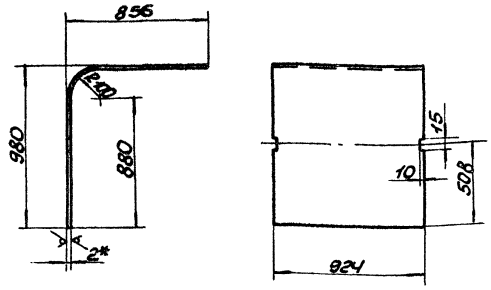

1. Длина развернутой детали – 1792.
2. Предельные отклонения размеров ± $\frac{IT16}{2}$.
3. *Размер для справки.

Изм.	Лист	N докум.	Подп.	Дата
Разраб.		Извекова		
Провер.		Гончаренко		
Т.контр.		Севрюков		
Нач.отд.		Коверченко		
Н.контр.		Севрюков		
Утв.				

Б1В380.015

Стенка

Лит.	Масса	Масшт.
U	26,0	1:20

Лист | Листов 1

Лист Б2.0 ГОСТ 19903-74 / 1-IV СТ3 ГОСТ 16523-70

Госстрой СССР, Харьковский Сантехпроект

Формат А4

Б1В380.016

Rz320

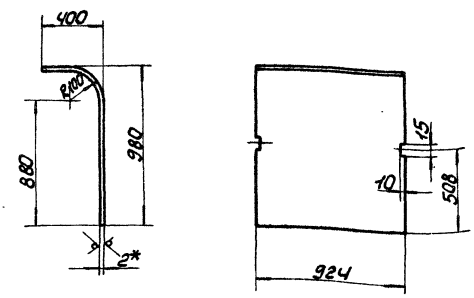

1. Длина развернутой детали – 1335.
2. Предельные отклонения размеров ± $\frac{IT16}{2}$.
3. *Размер для справки.

Изм.	Лист	N докум.	Подп.	Дата
Разраб.		Извекова		
Провер.		Гончаренко		
Т.контр.		Севрюков		
Нач.отд.		Коверченко		
Н.контр.		Севрюков		
Утв.				

Б1В380.016

Стенка

Лит.	Масса	Масшт.
U	19,4	1:20

Лист | Листов 1

Лист Б2.0 ГОСТ 19903-74 / 1-IV СТ3 ГОСТ 16523-70

Госстрой СССР, Харьковский Сантехпроект

Формат А4

Б1В380.018

Rz320

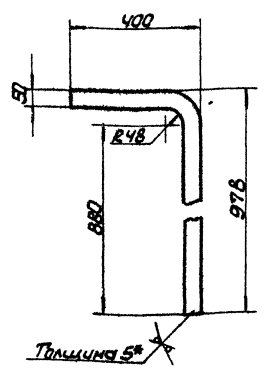

1. Предельные отклонения размеров ± $\frac{IT16}{2}$.
2. *Размер для справки.

Изм.	Лист	N докум.	Подп.	Дата
Разраб.		Извекова		
Провер.		Гончаренко		
Т.контр.		Севрюков		
Нач.отд.		Коверченко		
Н.контр.		Севрюков		
Утв.				

Б1В380.018

Ребро

Лит.	Масса	Масшт.
U	2,6	1:10

Лист | Листов 1

Лист Б5.0 ГОСТ 19903-76 / 1-IV СТ3 ГОСТ 14637-79

Госстрой СССР, Харьковский Сантехпроект

Формат А4

Б1В380.017

Rz320

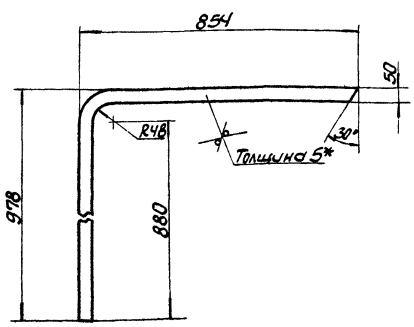

1. Предельные отклонения размеров ± $\frac{IT16}{2}$.
2. *Размер для справки.

9747/13

Изм.	Лист	N докум.	Подп.	Дата
Разраб.		Извекова		
Провер.		Гончаренко		
Т.контр.		Севрюков		
Нач.отд.		Коверченко		
Н.контр.		Севрюков		
Утв.				

Б1В380.017

Ребро

Лит.	Масса	Масшт.
U	3,5	1:10

Лист | Листов 1

Лист Б5.0 ГОСТ 19903-74 / 1-IV СТ3 ГОСТ 14637-79

Госстрой СССР, Харьковский Сантехпроект

Формат А4

Инв. N подл. | Подп. и дата | Взам. инв. N | Инв. N дубл. | Подп. и дата

Типовой проект 903-1-244.87 Альбом XIII

Б1В380.050СБ

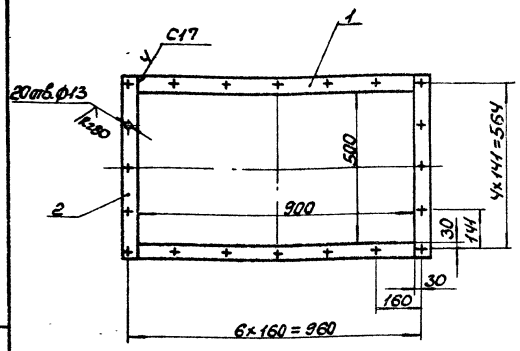

1. Предельные отклонения размеров ± $\frac{IT16}{2}$.
2. Кромки реза деталей Б4-R320, остальное-
3. Сварку производить электродами Э-42 ГОСТ9467-75. Сварные швы по ГОСТ5264-80.

Изм.	Лист	N докум.	Подп.	Дата
Разраб.		Извекова		
Провер.		Гончаренко		
Н.контр.		Севрюков		
Нач.отд.		Коверченко		
Н.контр.		Севрюков		
Утв.				

Фланец
Сборочный чертеж

Б1В380.050СБ

Лит.	Масса	Масшт.
И	6,0	1:10

Лист | Листов 1

Госстрой СССР
Харьковский
Сантехпроект

Формат А4

Форм.	Зона	Поз.	Обозначение	Наименование	Кол.	Прим.
				Документация		
А4			Б1В380.040СБ	Сборочный чертеж		
				Детали		
Б4		1	Б1В380.027	Планка		
				Полоса 5×50 ГОСТ103-76		
				Ст3 ГОСТ535-79		
				ℓ=900	2	1,76кг
Б4		2	Б1В380.028	Планка		
				Полоса 5×50 ГОСТ103-76		
				Ст3 ГОСТ535-79		
				ℓ=678	2	1,32кг
				Материалы		
				Металл наплавленный		0,14кг

Изм.	Лист	N докум.	Подп.	Дата
Разраб.		Извекова		
Провер.		Гончаренко		
Нач.отд.		Коверченко		
Н.контр.		Севрюков		
Утв.				

Фланец

Б1В380.040

Лит.	Лист	Листов
И		1

Госстрой СССР
Харьковский
Сантехпроект

Формат А4

Типовой проект 903-1-241.87 Альбом XIII

Форм.	Зона	Поз.	Обозначение	Наименование	Кол.	Примеч.
				Документация		
А4			Б1В380.050СБ	Сборочный чертеж		
				Детали		
Б4		1	Б1В380.029	Планка		
				Полоса 5×50 ГОСТ103-76		
				Ст3 ГОСТ535-79		
				ℓ=900	2	1,76кг
Б4		2	Б1В380.031	Планка		
				Полоса 5×50 ГОСТ103-76		
				Ст3 ГОСТ535-79		
				ℓ=600	2	1,18кг
				Материалы		
				Металл наплавленный		0,12кг

Изм.	Лист	N докум.	Подп.	Дата
Разраб.		Извекова		
Провер.		Гончаренко		
Нач.отд.		Коверченко		
Н.контр.		Севрюков		
Утв.				

Фланец

Б1В380.050

Лит.	Лист	Листов
И		1

Госстрой СССР
Харьковский
Сантехпроект

Формат А4

Форм.	Зона	Поз.	Обозначение	Наименование	Кол.	Примеч.
				Документация		
А3			Б1В380.030СБ	Сборочный чертеж		
				Сборочные единицы		
А4		1	Б1В380.060	Заслонка	1	
				Детали		
А4		2	Б1В380.032	Ось	1	
А4		3	Б1В380.033	Ось	1	
				Стандартные изделия		
		4		Болт М12×60.46 ГОСТ7817-80	4	
		5		Гайка М12.5 ГОСТ5915-70	4	
		6		Шайба 12.65Г ГОСТ6402-70	4	

9747/13

Изм.	Лист	N докум.	Подп.	Дата
Разраб.		Извекова		
Провер.		Гончаренко		
Нач.отд.		Коверченко		
Н.контр.		Севрюков		
Утв.				

Шибер

Б1В380.030

Лит.	Лист	Листов
И		1

Госстрой СССР
Харьковский
Сантехпроект

Формат А4

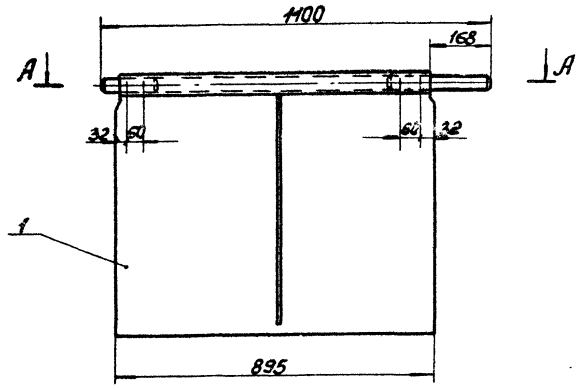

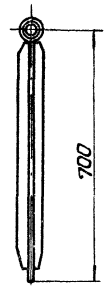

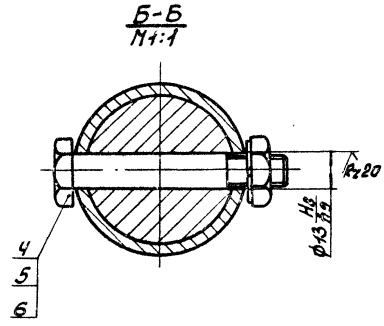

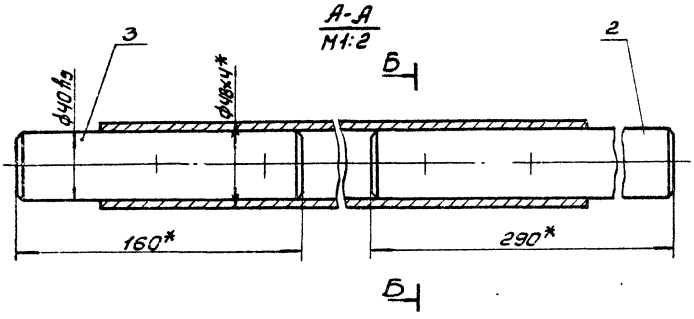

* Размеры для справки.

Изм.	Лист	N докум.	Подп.	Дата
Разраб.		Узбекова		
Провер.		Гончаренко		
Т.контр.		Севрюков		
Нач.отд.		Коверченко		
Н.контр.		Севрюков		
Утв.				

Шибер
Сборочный чертеж

Б1В380.030СБ

Лит.	Масса	Масштаб
И	19,4	1:10

Лист | Листов 1

Госстрой СССР Харьковский Сантехпроект

Формат А3

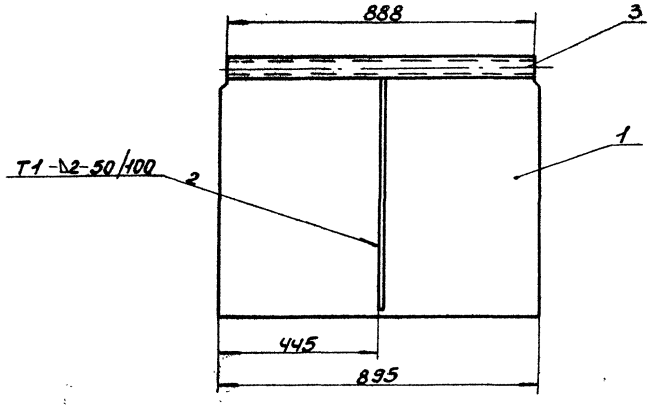

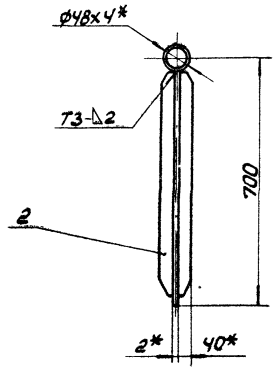

1. Сварку производить электродами Э-42 ГОСТ 9467-75. Сварные швы по ГОСТ 5264-80.
2. * Размеры для справки.

9741/13

Изм.	Лист	N докум.	Подп.	Дата
Разраб.		Узбекова		
Провер.		Гончаренко		
Т.контр.		Севрюков		
Нач.отд.		Коверченко		
Н.контр.		Севрюков		
Утв.				

Заслонка
Сборочный чертеж

Б1В380.060СБ

Лит.	Масса	Масштаб
И	15,0	1:10

Лист | Листов 1

Госстрой СССР Харьковский Сантехпроект

Формат А3

Б1В380.034

Rz320

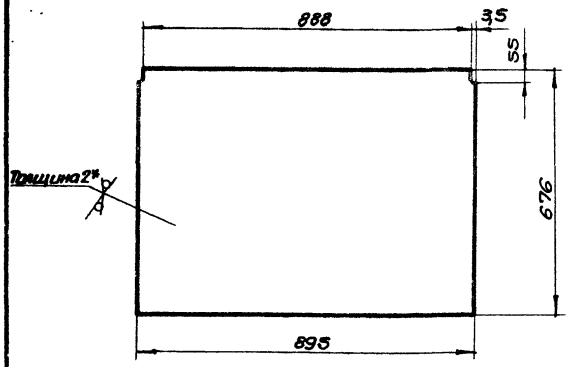

1. Предельные отклонения размеров $\pm \frac{П16}{2}$
2. * Размер для справки.

Изм.	Лист	N докум.	Подп.	Дата	Б1В380.034	Лит.	Масса	Масшт.
Разраб.		Извекова			Полотно	U	9,5	1:10
Пров.		Гончаренко				Лист	Листов 1	
Т.контр.		Севрюков						
Нач.отд.		Коверченко			Лист Б2,0 ГОСТ 19903-74 / 1-IV ст3 ГОСТ 16523-70	Госстрой СССР Харьковский Сантехпроект		
Н.контр.		Севрюков						
Утв.								

формат А4

Б1В380.035

Rz320

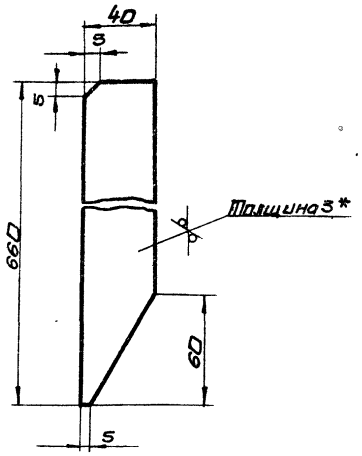

1. Предельные отклонения размеров $\pm \frac{П16}{2}$
2. * Размер для справки.

Изм.	Лист	N докум.	Подп.	Дата	Б1В380.035	Лит.	Масса	Масшт.
Разраб.		Извекова			Ребро	U	0,6	1:2
Пров.		Гончаренко				Лист	Листов 1	
Т.контр.		Севрюков						
Нач.отд.		Коверченко			Лист Б3,0 ГОСТ 19903-74 / 1-IV ст3 ГОСТ 16523-70	Госстрой СССР Харьковский Сантехпроект		
Н.контр.		Севрюков						
Утв.								

формат А4

Б1В380.032

Rz80

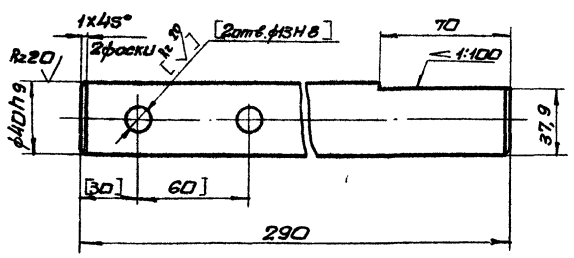

1. Неуказанные предельные отклонения размеров $\pm \frac{П14}{2}$
2. Размеры в скобках выполнить по чертежу Б1В380.030СБ

Изм.	Лист	N докум.	Подп.	Дата	Б1В380.032	Лит.	Масса	Масшт.
Разраб.		Извекова			Ось	U	2,5	1:2
Пров.		Гончаренко				Лист	Листов 1	
Т.контр.		Севрюков						
Нач.отд.		Коверченко			Сталь 45 ГОСТ 1050-74	Госстрой СССР Харьковский Сантехпроект		
Н.контр.		Севрюков						
Утв.								

формат А4

Форм.	Зона	Поз.	Обозначение	Наименование	Кол.	Прим.
				Документация		
А3			Б1В380.060СБ	Сборочный чертеж		
				Детали		
А4		1	Б1В380.034	Полотно	1	
А4		2	Б1В380.035	Ребро	2	
Б4		3	Б1В380.036	Вал		
				Труба 48х4 ГОСТ 8734-75		
				В20 ГОСТ 8733-74		
				l=888	1	3,85 кг
				Материалы		
				Металл наплавленный		0,4 кг

9747/13

Изм.	Лист	N докум.	Подп.	Дата	Б1В380.060	Лит.	Лист	Листов
Разраб.		Извекова			Заслонка	U		1
Пров.		Гончаренко				Госстрой СССР Харьковский Сантехпроект		
Нач.отд.		Коверченко						
Н.контр.		Севрюков						
Утв.								

формат А4

Альбом XIII

Типовой проект 903-1-241.87

Типовой проект 903-1-244.87 Альбом XIII

618.380.033

Rz80 √(√)

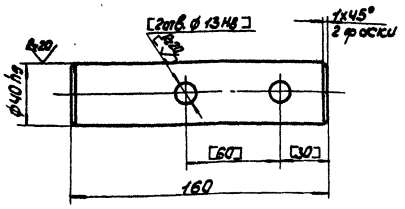

1. Неуказанные предельные отклонения размеров ± IT16/2.
2. Размеры в скобках выполнить по чертежу Б18.380.030СБ.

Б18.380.033

Изм.	Лист	N докум.	Подп.	Дата
Разраб.		Извекова		
Пров.		Гончаренко		
Т.контр.		Себроков		
Нач.отд.		Ковтуненко		
Н.контр.		Себроков		
Утв.				

Ось

Лит.	Масса	Масштаб
У	1,5	1:2

Лист | Листов 1

Сталь 45 ГОСТ 1050-74

Госстрой СССР Харьковский Сантехпроект

Формат А4

618.380.011

Rz80 √(√)

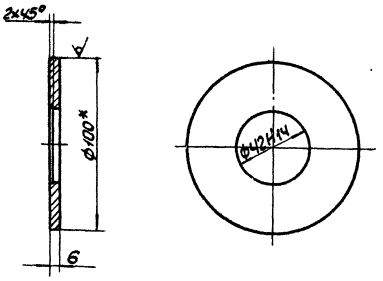

1. Предельные отклонения размеров ± IT16/2.
2. *Размер для справки.

Б18.380.011

Изм.	Лист	N докум.	Подп.	Дата
Разраб.		Извекова		
Пров.		Гончаренко		
Т.контр.		Себроков		
Нач.отд.		Ковтуненко		
Н.контр.		Себроков		
Утв.				

Кольцо

Лит.	Масса	Масштаб
У	0,4	1:2

Лист | Листов 1

Круг В100 ГОСТ 2590-71 Ст3 ГОСТ 535-79

Госстрой СССР Харьковский Сантехпроект

Формат А4

618.380.012

Rz80 √(√)

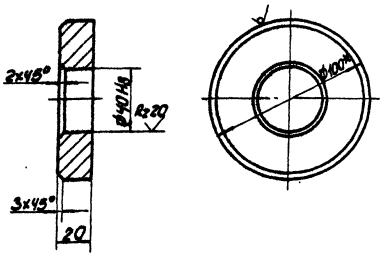

1. Неуказанные предельные отклонения размеров ± IT16/2.
2. *Размер для справки.

Б18.380.012

Изм.	Лист	N докум.	Подп.	Дата
Разраб.		Извекова		
Пров.		Гончаренко		
Т.контр.		Себроков		
Нач.отд.		Ковтуненко		
Н.контр.		Себроков		
Утв.				

Бобышка

Лит.	Масса	Масштаб
У	1,1	1:2

Лист | Листов 1

Круг В100 ГОСТ 2590-71 Ст3 ГОСТ 535-79

Госстрой СССР Харьковский Сантехпроект

Формат А4

618.380.013

Rz80 √(√)

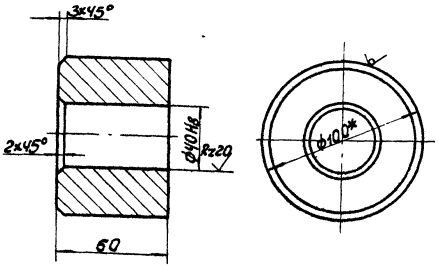

1. Неуказанные предельные отклонения размеров ± IT16/2.
2. *Размер для справки.

3741/13

Б18.380.013

Изм.	Лист	N докум.	Подп.	Дата
Разраб.		Извекова		
Пров.		Гончаренко		
Т.контр.		Себроков		
Нач.отд.		Ковтуненко		
Н.контр.		Себроков		
Утв.				

Бобышка

Лит.	Масса	Масштаб
У	3,2	1:2

Лист | Листов 1

Круг В100 ГОСТ 2590-71 Ст3 ГОСТ 535-79

Госстрой СССР Харьковский Сантехпроект

Формат А4

Инв.№ подл. | Подп. и дата | Взам. инв.№ | Инв.№ дубл. | Подп. и дата

Б1В380.070СБ

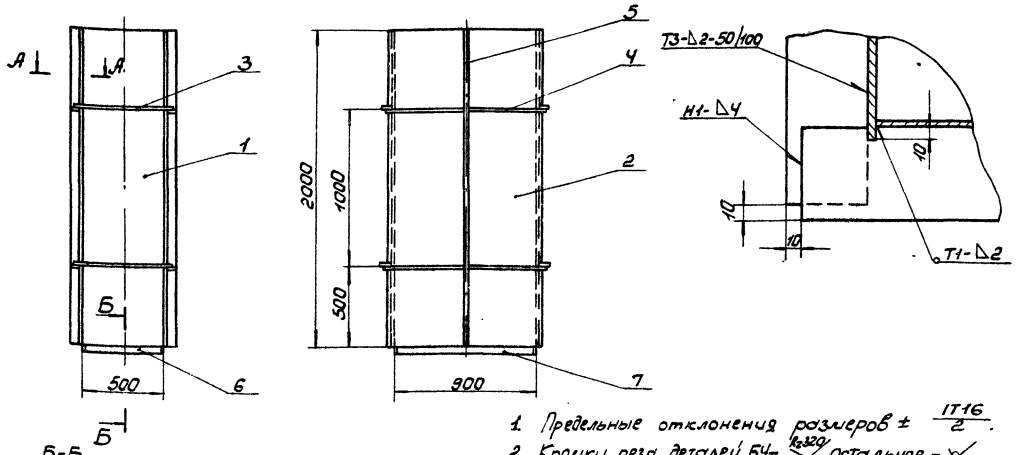

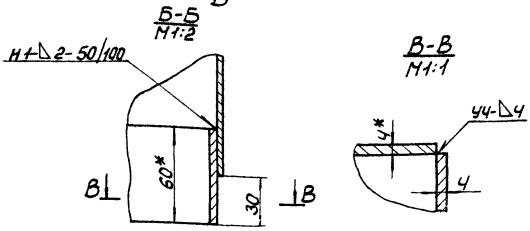

1. Предельные отклонения размеров ± $\frac{IT16}{2}$.
2. Кромки реза деталей Б4- Rz320, остальное - ✓.
3. Сварные швы по ГОСТ 5264-80. Электроды Э-42 ГОСТ 9467-75.
4. *Размеры для справки.

Изм.	Лист	N Докум.	Подп.	Дата	Б1В380.070СБ			
Разраб.		Извекова			Короб	Лит.	Масса	Масштаб
Провер.		Гончаренко			Сборочный чертеж	И	116,0	1:20
Т.контр.		Севрюков				Лист	Листов 1	
Нач.отд.		Коверченко				Госстрой СССР Харьковский Сантехпроект		
Н.контр.		Севрюков						
Утв.								

Формат А3

Б1В380.038

Rz320 (✓)

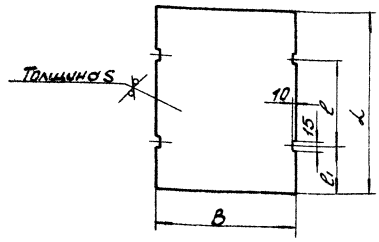

Обозначение	Размеры, мм					Масса, кг
	B	L	l	l1	S	
Б1В380.038	924	2000	1000	500	2	29,0
-01	526	2300	1100	600	3	28,5
-02	426	2272	1000			22,7
-03	526	2530		260		31,4
-04		1000	600	200		12,4
-05		1500	800	350		18,6
-06		2315	1115	600		28,6
-07		2966	1000	1000		36,1

1. Предельные отклонения размеров ± $\frac{IT16}{2}$.
2. *Размер для справки.

Изм.	Лист	N Докум.	Подп.	Дата	Б1В380.038			
Разраб.		Извекова			Боковина	Литера	Масса	Масшт.
Провер.		Гончаренко				И	—	—
Т.контр.		Севрюков				Лист	Листов 1	
Нач.отд.		Коверченко			Лист Б S ГОСТ 19903-74 1-IV Ст3 ГОСТ 16523-70	Госстрой СССР Харьковский Сантехпроект		
Н.контр.		Севрюков						
Утв.								

Формат А4

Форм.	Зона	Поз.	Обозначение	Наименование	Кол.	Примечание
				Документация		
А3			Б1В380.070СБ	Сборочный чертеж		
				Детали		
Б4		1	Б1В380.037	Стенка		
				Лист Б2,0 ГОСТ 19903-74 1-IV Ст3 ГОСТ 16523-70		
				500×2000	2	15,7кг.
А4		2	Б1В380.038	Боковина	2	
Б4		3	Б1В380.022	Ребро		
				Полоса 5×50 ГОСТ 103-76 Ст3 ГОСТ 535-79		
				l=584	4	1,15кг.
Б4		4	Б1В380.023	Ребро		
				Полоса 5×50 ГОСТ 103-76 Ст3 ГОСТ 535-79		
				l=490	8	0,95кг
Б4		5	Б1В380.039	Ребро		
				Полоса 5×50 ГОСТ 103-76 Ст3 ГОСТ 535-79		
				l=2000	2	3,92кг.
Б4		6	Б1В380.024	Накладка		
				Полоса 4×60 ГОСТ 103-76 Ст3 ГОСТ 535-79		
				l=490	2	0,92кг
Б4		7	Б1В380.025	Накладка		
				Полоса 4×60 ГОСТ 103-76 Ст3 ГОСТ 535-79		
				l=890	2	1,67кг
			9747/13	Металл наплавленный		1,4кг.

Изм.	Лист	N Докум.	Подп.	Дата	Б1В380.070			
Разраб.		Извекова			Короб	Лит.	Лист	Листов
Пров.		Гончаренко				И		1
Нач.отд.		Коверченко				Госстрой СССР Харьковский Сантехпроект		
Н.контр.		Севрюков						
Утв.								

Формат А4

Типовой проект 903-1-241.87 Альбом XIII

Инв. N подл. | Подп. и дата | Взам. инв. N | Инв. N дубл. | Подп. и дата

Б1В380.080СБ

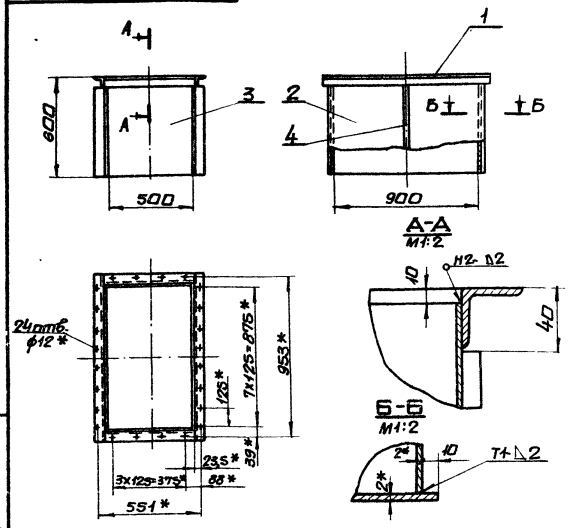

1. Предельные отклонения размеров $\pm\frac{IT16}{2}$
2. Кромки реза деталей БЧ- Rz320, остальное- ∀
3. Сварные швы по ГОСТ 5264-80. Сварку производить электродами Э-42 ГОСТ 9467-75.
4.* Размеры для справки.

Изм	Лист	Nдокум.	Подп.	Дата	Б1В380.080СБ			
Разраб.		Извекова			Короб	Лит.	Масса	Масшт.
Пров.		Гончаренко			Сборочный чертеж	И	34,5	1:20
Т.контр.		Севрюков				Лист	Листов 1	
Нач.отд.		Коверченко				Госстрой ССР Харьковский Сантехпроект		
Н.контр.		Севрюков						
Утв.								

Инв. N подл. | Подп. и дата | Взам. инв. N | Инв. N дубл. | Подп. и дата

формат А4

Б1В380.090СБ

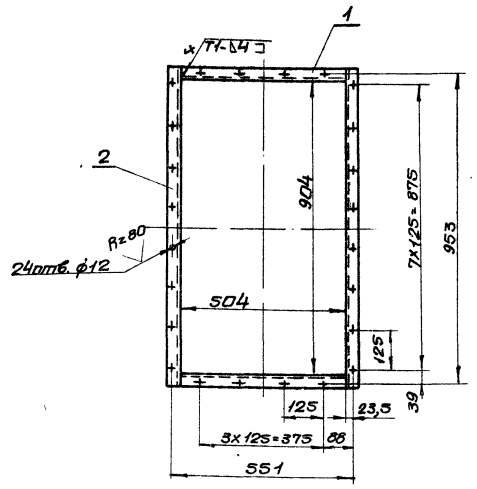

1. Предельные отклонения размеров $\pm\frac{IT16}{2}$
2. Кромки реза деталей БЧ- Rz320, остальное- ∀
3. Сварку производить электродами Э-42 ГОСТ 9467-75. Сварные швы по ГОСТ 5264-80.

Изм	Лист	Nдокум.	Подп.	Дата	Б1В380.090СБ			
Разраб.		Извекова			Фланец	Лит.	Масса	Масшт.
Пров.		Гончаренко			Сборочный чертеж	И	5,7	1:10
Т.контр.		Севрюков				Лист	Листов 1	
Нач.отд.		Коверченко				Госстрой ССР Харьковский Сантехпроект		
Н.контр.		Севрюков						
Утв.								

Инв. N подл. | Подп. и дата | Взам. инв. N | Инв. N дубл. | Подп. и дата

формат А4

Альбом XIII

Типовой проект 903-1-241.87

Форм.	Зона	Поз.	Обозначение	Наименование	Кол.	Прим.
				Документация		
А4			Б1В380.080СБ	Сборочный чертеж		
				Сборочные единицы		
А4		1	Б1В380.090	Фланец	1	
				Детали		
А4		2	Б1В380.041	Стенка	2	
Б4		3	Б1В380.042	Боковина		
				Лист Б2,0 ГОСТ 19903-74		
				1-IV ст3 ГОСТ 16523-70		
				500х590	2	4,6кг
Б4		4	Б1В380.043	Ребро		
				Полоса 5х50 ГОСТ 103-76		
				ст3 ГОСТ 535-79		
				ℓ=564	2	1,1кг
				Материалы		
				Металл наплавленный		0,4кг

Изм	Лист	Nдокум.	Подп.	Дата	Б1В380.080			
Разраб.		Извекова			Короб	Лит.	Лист	Листов
Пров.		Гончаренко				И		1
Нач.отд.		Коверченко				Госстрой ССР Харьковский Сантехпроект		
Н.контр.		Севрюков						
Утв.								

Инв. N подл. | Подп. и дата | Взам. инв. N | Инв. N дубл. | Подп. и дата

формат А4

Форм.	Зона	Поз.	Обозначение	Наименование	Кол.	Примеч.
				Документация		
А4			Б1В380.090СБ	Сборочный чертеж		
				Детали		
Б4		1	Б1В380.044	Балка		
				Уголок 636х36х4 ГОСТ 8509-72		
				ст3 ГОСТ 535-79		
				ℓ=504	2	0,96кг
Б4		2	Б1В380.045	Балка		
				Уголок 636х36х4 ГОСТ 8509-72		
				ст3 ГОСТ 535-79		
				ℓ=976	2	1,86кг
				Материалы		
				Металл наплавленный		0,06кг

9747/13

Изм	Лист	Nдокум.	Подп.	Дата	Б1В380.090			
Разраб.		Извекова			Фланец	Лит.	Лист	Листов
Пров.		Гончаренко				И		1
Нач.отд.		Коверченко				Госстрой ССР Харьковский Сантехпроект		
Н.контр.		Севрюков						
Утв.								

Инв. N подл. | Подп. и дата | Взам. инв. N | Инв. N дубл. | Подп. и дата

формат А4

618380.100СБ

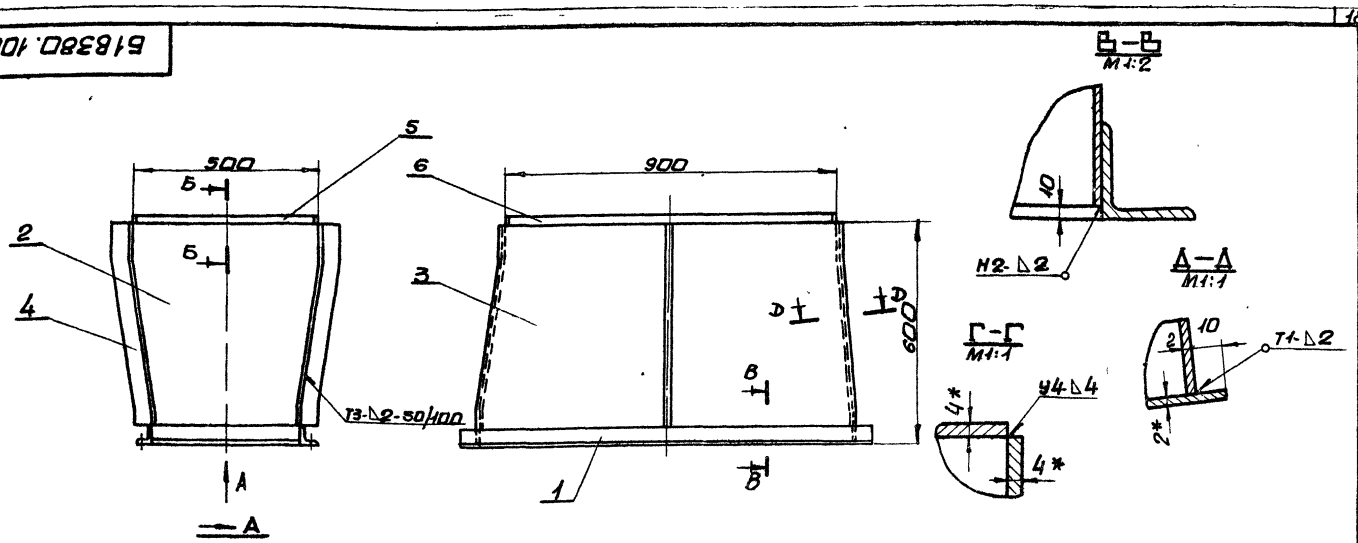

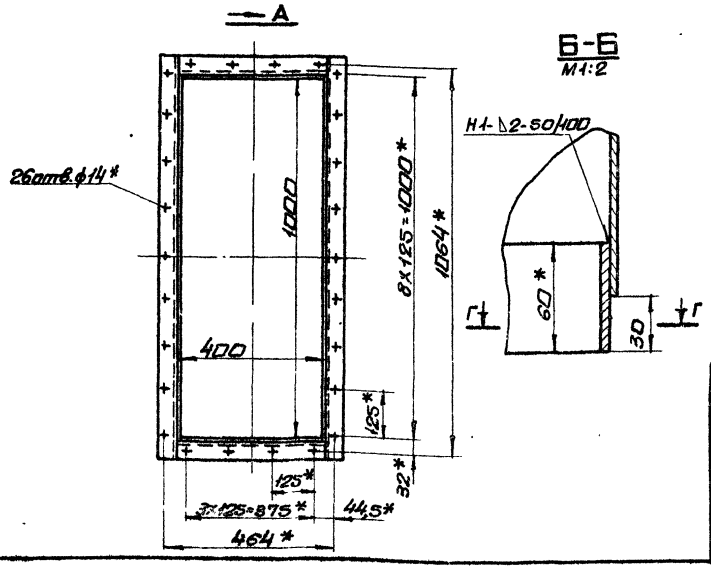

1. Предельные отклонения размеров ± IT16/2
2. Кромки реза деталей Б4- Rz320, остальное ▽
3. Сварные швы по ГОСТ 5264-80. Сборку производить электродами Э-42 ГОСТ 9467-75.
4. * Размеры для справки.

Изм.	Лист	№ докум.	Подп.	Дата	618380.100СБ			
Разраб.		Извекова			Переход Сборочный чертеж	Лит.	Масса	Масшт.
Пров.		Гончаренко				У	44,0	1:10
Т.контр.		Севрюков				Лист	Листов 1	
Нач.отд.		Коверченко				Госстрой СССР Харьковский сантехпроект		
Н.контр.		Севрюков						
Утв.								

Инв.№подл. | Подп. и дата | Взам.инв.№ | Инв.№дубл. | Подп. и дата

Альбом XIII

Типовой проект 903-1-244.87

Формат А3

618380.041

Rz320 ▽(▽)

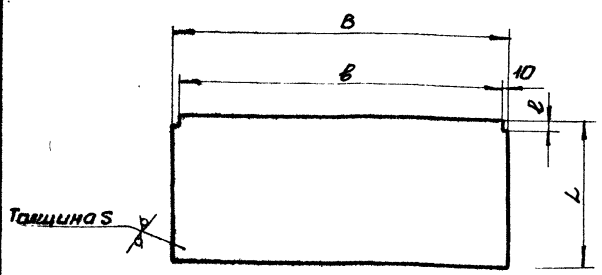

Обозначение	Размеры, мм					Масса, кг
	S	B	в	L	ℓ	
618380.041	2	924	904	590	30	8,5
-01		1024	1004	271	27	4,5
-02	3	426	406	785	10	7,8
-03		526	506	320	45	3,6
-04		116	96	710	10	1,9
-05				564	4	1,5

Предельные отклонения размеров ± IT16/2

Изм.	Лист	№ докум.	Подп.	Дата	618380.041			
Разраб.		Извекова			Стенка	Лит.	Масса	Масшт.
Пров.		Гончаренко				У	—	—
Т.контр.		Севрюков				Лист	Листов 1	
Нач.отд.		Коверченко				Госстрой СССР Харьковский сантехпроект		
Н.контр.		Севрюков						
Утв.								

Лист 6,5 ГОСТ 19903-74 / Ст3 ГОСТ 16523-70

Формат А4

Форм.	Зона	Поз.	Обозначение	Наименование	Кол.	Прим.
				Документация		
А3			618380.100СБ	Сборочный чертеж		
				Сборочные единицы		
А4		1	618380.110	Фланец	1	
				Детали		
А4		2	618380.047	Стенка	2	
А4		3	618380.048	Боковина	2	
А4		4	618380.049	Ребро	2	
Б4		5	618380.024	Накладка		
				Полоса 4х60 ГОСТ 103-76 Ст3 ГОСТ 535-79		
				ℓ=490	2	0,92кг
Б4		6	618380.025	Накладка		
				Полоса 4х60 ГОСТ 103-76 Ст3 ГОСТ 535-79		
				ℓ=890	2	1,67кг
				Материалы		
				Металл наплавленный		0,62кг

9747/13

Изм.	Лист	№ докум.	Подп.	Дата	618380.100			
Разраб.		Извекова			Переход	Лит.	Масса	Масшт.
Пров.		Гончаренко				У		1
Нач.отд.		Коверченко				Лист	Листов 1	
Н.контр.		Севрюков				Госстрой СССР Харьковский Сантехпроект		
Утв.								

Инв.№подл. | Подп. и дата | Взам.инв.№ | Инв.№дубл. | Подп. и дата

Формат А4

618380.047

Rz320

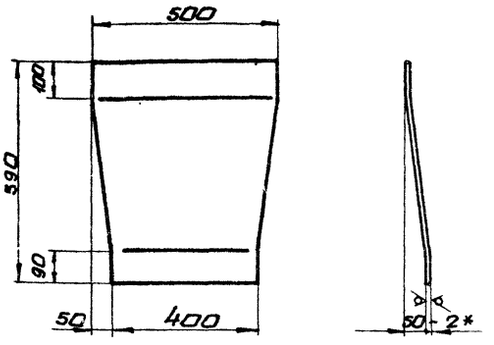

1. Длина развернутой детали-593.
2. Предельные отклонения размеров $\pm \frac{IT16}{2}$
3. * Размеры для справки.

Изм.	Лист	N докум.	Подп.	Дата
Разраб.		Извекова		
Пров.		Панченко		
Т.контр.		Севрюков		
Нач.отд.		Коверченко		
Н.контр.		Севрюков		
Утв.				

Б1В380.047

Стенка

Лит.	Масса	Масшт.
И	4,2	1:10

Лист | Листов 1

Лист 62.0 ГОСТ 19903-74
1-N Ст3 ГОСТ 16523-70

Госстрой СССР Харьковский Сантехпроект

Формат А4

618380.048

Rz80

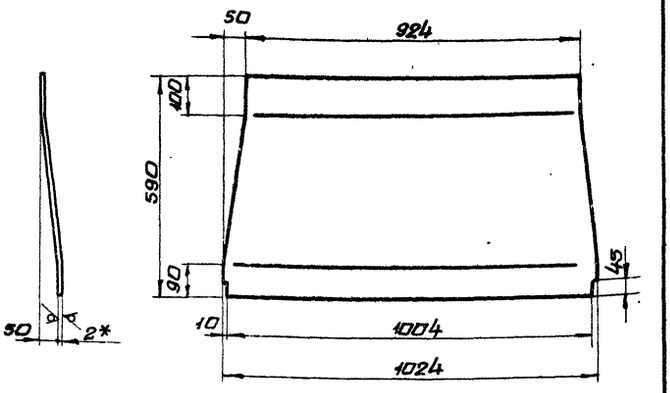

1. Длина развернутой детали-593.
2. Предельные отклонения размеров $\pm \frac{IT16}{2}$
3. * Размер для справки.

Изм.	Лист	N докум.	Подп.	Дата
Разраб.		Извекова		
Пров.		Панченко		
Т.контр.		Севрюков		
Нач.отд.		Коверченко		
Н.контр.		Севрюков		
Утв.				

Б1В380.048

Стенка

Лит.	Масса	Масшт.
И	9,0	1:10

Лист | Листов 1

Лист 62.0 ГОСТ 19903-74
1-N Ст3 ГОСТ 16523-70

Госстрой СССР Харьковский Сантехпроект

Формат А4

618380.110СБ

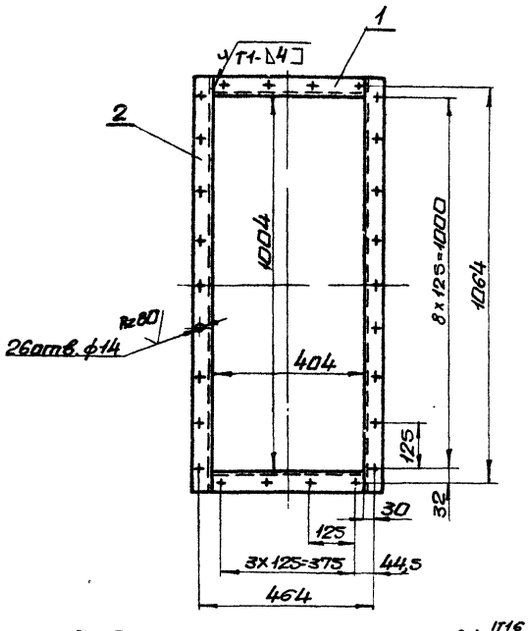

1. Предельные отклонения размеров $\pm \frac{IT16}{2}$
2. Кромки реза деталей Б4- Rz320, остальное-
3. Сварку производить электродами Э-42 ГОСТ 9467-75. Сварные швы по ГОСТ 5264-80.

Изм.	Лист	N докум.	Подп.	Дата
Разраб.		Извекова		
Пров.		Панченко		
Т.контр.		Севрюков		
Нач.отд.		Коверченко		
Н.контр.		Севрюков		
Утв.				

Б1В380.110СБ

Фланец
Сборочный чертеж

Лит.	Масса	Масшт.
И	11,5	1:10

Лист | Листов 1

Госстрой СССР Харьковский Сантехпроект

Формат А4

Форм.	Зона	Поз.	Обозначение	Наименование	Кол.	Прим.
				Документация		
А4			Б1В380.110СБ	Сборочный чертеж		
				Детали		
Б4		1	Б1В380.051	Балка		
				Уголок 650х50х5 ГОСТ 8509-72		
				Ст3 ГОСТ 535-79		
				ℓ=404	2	1,5кг
Б4		2	Б1В380.052	Балка		
				Уголок 650х50х5 ГОСТ 8509-72		
				Ст3 ГОСТ 535-79		
				ℓ=1104	2	4,15кг
				Материалы		
				Металл наплавленный		0,2 кг

9747/13

Б1В380.110

Изм.	Лист	N докум.	Подп.	Дата
Разраб.		Извекова		
Пров.		Панченко		
Нач.отд.		Коверченко		
Н.контр.		Севрюков		
Утв.				

Фланец

Лит.	Лист	Листов
И	1	

Госстрой СССР Харьковский Сантехпроект

Формат А4

Инв.№подл. | Подп. и дата | Взам.инв.№ | Инв.№дубл. | Подп. и дата

618380.049

Rz 320

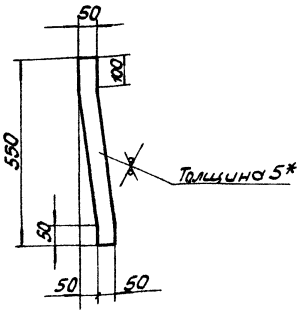

1. Предельные отклонения размеров ± IT16/2.
2.* Размер для справки.

Изм.	Лист	N докум.	Подп.	Дата
Разраб.		Узбекова		
Провер.		Гончаренко		
Т.контр.		Севрюков		
Нач.отд.		Ковернченко		
Н.контр.		Севрюков		
Утв.				

Ребро

Б1В380.049

Лит.	Масса	Масшт.
У	1,15	1:10

Лист Листов 1

Лист Б5,0 ГОСТ 19903-74 / 1-Ч ГОСТ 14637-79

Госстрой СССР Харьковский Сантехпроект

Формат А4

618380.062

Rz 320

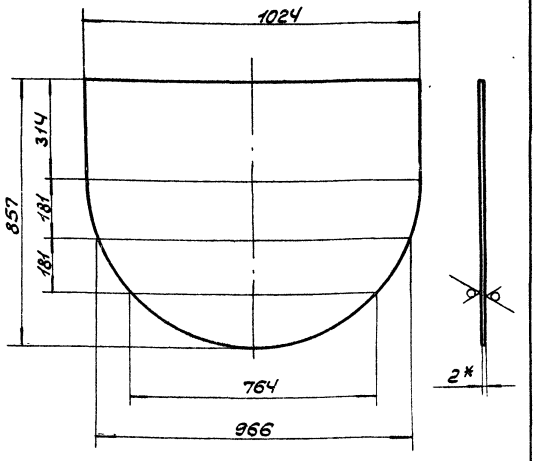

1. Предельные отклонения размеров ± IT16/2.
2.* Размер для справки.

Изм.	Лист	N докум.	Подп.	Дата
Разраб.		Узбекова		
Провер.		Гончаренко		
Т.контр.		Севрюков		
Нач.отд.		Ковернченко		
Н.контр.		Севрюков		
Утв.				

Боковина

Б1В380.062

Лит.	Масса	Масшт.
У	11,3	1:10

Лист Листов 1

Лист Б2,0 ГОСТ 19903-74 / 1-Ч-Ст3 ГОСТ 16523-70

Госстрой СССР Харьковский Сантехпроект

Формат А4

Типовой проект 903-1-241.87 Альбом XIII

Формат	Зона	Поз.	Обозначение	Наименование	Кол.	Примечание
				Документация		
А2			Б1В380.120 СБ	Сборочный чертеж		
				Сборочные единицы		
А4		1	Б1В380.110	Фланец		
				Детали		
А4		2	Б1В380.053	Сектор	1	
А4		3	Б1В380.054	Конус	1	
А4		4	Б1В380.055	Патрубок	1	
А4		5	Б1В380.056	Стенка	1	
А4		6	Б1В380.057	Боковина	2	
А4		7	Б1В380.058	Боковина	1	
Б4		8	Б1В380.059	Ребро		
				Полоса 5×50 ГОСТ 103-76		
				Ст3 ГОСТ 535-79		
				ℓ=90	2	0,18 кг
А4		9	Б1В380.041-01	Стенка	1	
А4		10	Б1В380.062	Боковина	1	
Б4		11	Б1В380.063	Ребро		
				Полоса 5×50 ГОСТ 103-76		
				Ст3 ГОСТ 535-79		
				ℓ=900	2	1,8 кг
Б4		12	Б1В380.064	Ребро		
				Полоса 5×50 ГОСТ 103-76		
				Ст3 ГОСТ 535-79		
				ℓ=220	2	0,42 кг

Изм.	Лист	N докум.	Подп.	Дата
Разраб.		Узбекова		
Пров.		Гончаренко		
Нач.отд.		Ковернченко		
Н.контр.		Севрюков		
Утв.				

Карман всасывающий

Б1В380.120

Лит.	Лист	Листов
У	1	2

Госстрой СССР Харьковский Сантехпроект

Формат А4

Формат	Зона	Поз.	Обозначение	Наименование	Кол.	Примеч.
А4		13	Б1В380.065	Фланец	1	
А4		14	Б1В380.066	Обечайка	1	
				Материалы		
				Металл наплавленный		1,9 кг

974/13

Б1В380.120

Лист 2

Формат А4

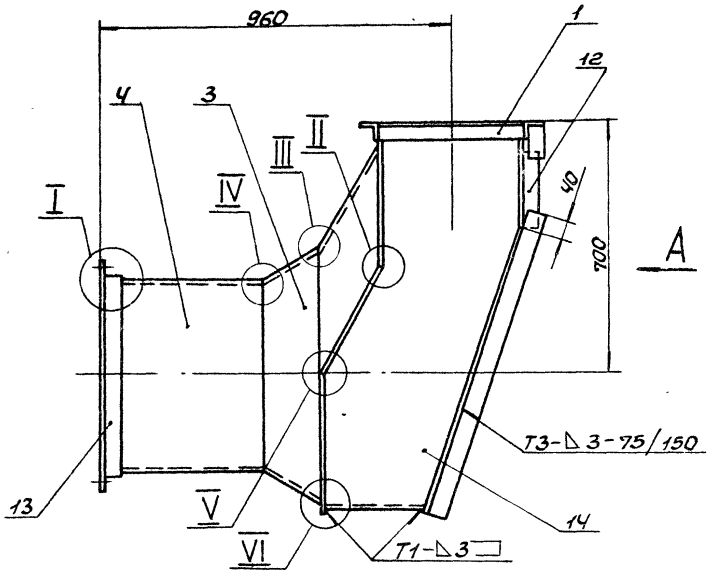

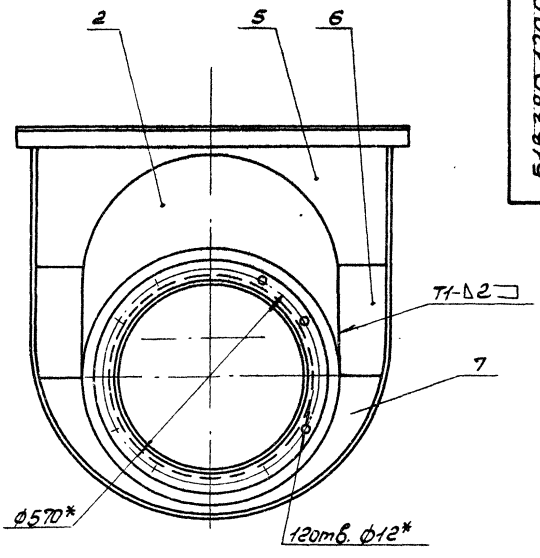

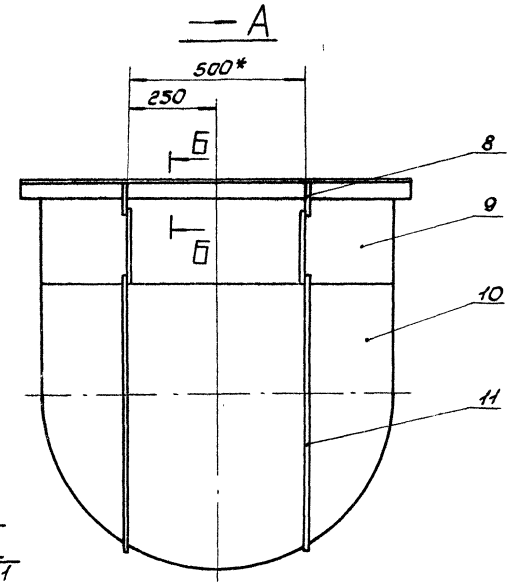

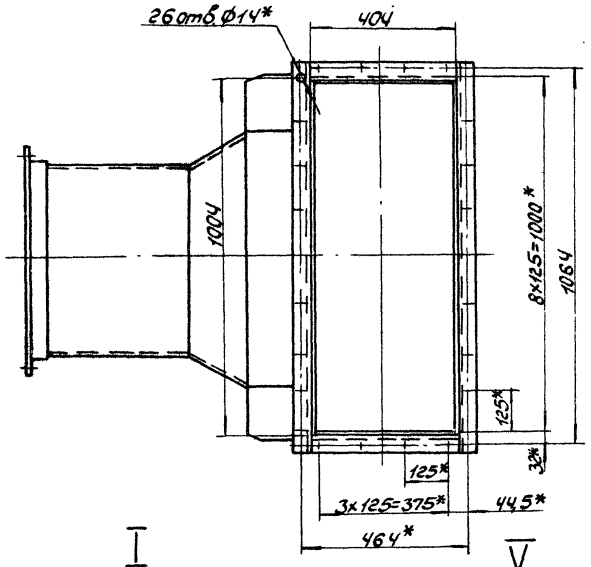

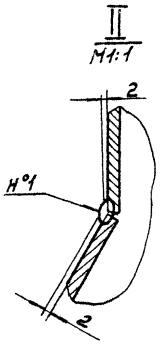

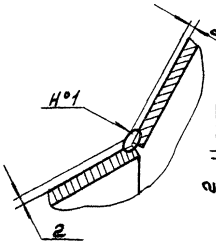

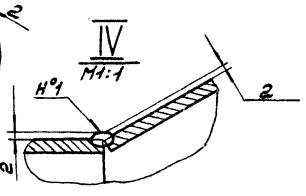

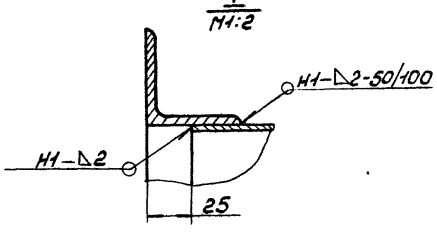

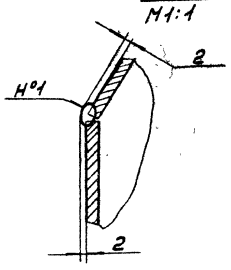

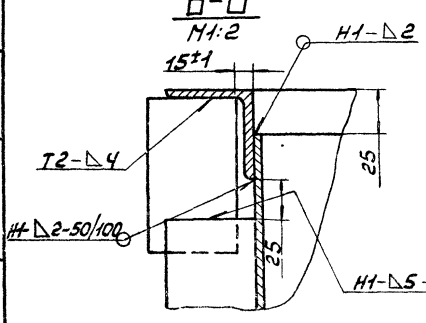

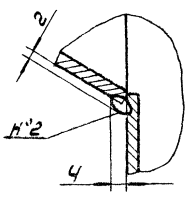

1. Предельные отклонения размеров ± IT16/2.
2.* Размеры для справок.
3. Сварка Н°1, Н°2-ручная электродуговая; остальные сварные швы по ГОСТ 5264-80. Электроды Э-42 ГОСТ 9467-75

9747/13

					5.1В380.120 СБ		
Изм.	Лист	N докум.	Подп.	Дата	Карман всасывающий сборочный чертеж	Лит.	Масса	Масштаб
Разраб.		Извекова				У	86,0	1:10
Пров.		Гончаренко				Лист	Листов 1
Т. контр.		Севрюков				Госстрой СССР, Харьковский Сантехпроект	
Нач. отд.		Ковтуненко					
Н. контр.		Севрюков					
Утв.							

Формат А2

Альбом XIII

Типовой проект 903-1-244.87

Инв. № подл. | Подп. и дата | Взам. инв. № | Инв. № дубл. | Подп. и дата

61В380.055

Rz320 (√)

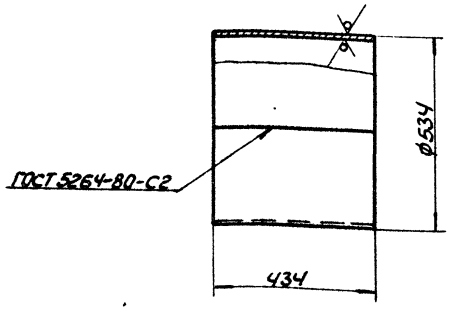

1. Предельные отклонения размеров $\pm \frac{IT16}{2}$.
2. Длина развернутой детали – 1670.

Изм.	Лист	№ докум.	Подп.	Дата
Разраб.		Извекова		
Провер.		Гончаренко		
Т.контр.		Севрюков		
Нач.отд.		Ковеченко		
Н.контр.		Севрюков		
Утв.				

Патрубок

Лит.	Масса	Масштаб
У	11,4	1:10

Лист | Листов 1

Б2.0 ГОСТ 19903-74
Лист 1-IV-Ст3 ГОСТ 16523-70

Госстрой СССР
Харьковский
Сантехпроект

Формат А4

61В380.056

Rz320 (√)

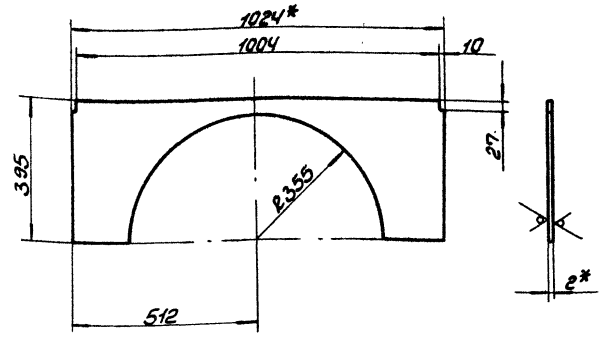

1. Предельные отклонения размеров $\pm \frac{IT16}{2}$.
2. * Размеры для справок.

Изм.	Лист	№ докум.	Подп.	Дата
Разраб.		Извекова		
Провер.		Гончаренко		
Т.контр.		Севрюков		
Нач.отд.		Ковеченко		
Н.контр.		Севрюков		
Утв.				

Стенка

Лит.	Масса	Масштаб
У	3,6	1:10

Лист | Листов 1

Б2.0 ГОСТ 19903-74
Лист 1-IV-Ст3 ГОСТ 16523-70

Госстрой СССР
Харьковский
Сантехпроект

Формат А4

Инв.№ подл. | Подп. и дата | Взам. инв.№ | Инв.№ дубл. | Подп. и дата

Типовой проект 903-1-244.87 Альбом XIII

61В380.053

Rz320 (√)

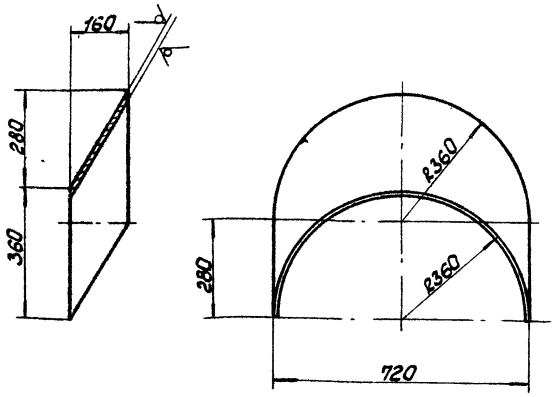

Предельные отклонения размеров $\pm \frac{IT16}{2}$.

Изм.	Лист	№ докум.	Подп.	Дата
Разраб.		Извекова		
Провер.		Гончаренко		
Т.контр.		Севрюков		
Нач.отд.		Ковеченко		
Н.контр.		Севрюков		
Утв.				

Сектор

Лит.	Масса	Масштаб
У	2,8	1:10

Лист | Листов 1

Б2.0 ГОСТ 19903-74
Лист 1-IV-Ст3 ГОСТ 16523-70

Госстрой СССР
Харьковский
Сантехпроект

Формат А4

61В380.054

Rz320 (√)

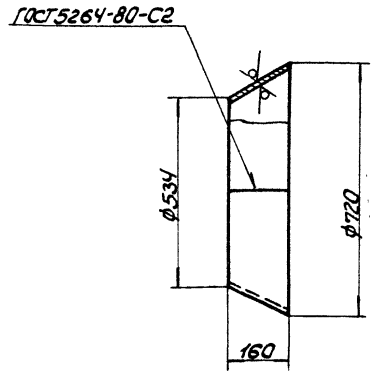

Предельные отклонения размеров $\pm \frac{IT16}{2}$.

9749/13

Изм.	Лист	№ докум.	Подп.	Дата
Разраб.		Извекова		
Провер.		Гончаренко		
Т.контр.		Севрюков		
Нач.отд.		Ковеченко		
Н.контр.		Севрюков		
Утв.				

Конус

Лит.	Масса	Масштаб
У	4,8	1:10

Лист | Листов 1

Б2.0 ГОСТ 19903-74
Лист 1-IV-Ст3 ГОСТ 16523-70

Госстрой СССР
Харьковский
Сантехпроект

Формат А4

Инв.№ подл. | Подп. и дата | Взам. инв.№ | Инв.№ дубл. | Подп. и дата

618380.074

Rz320

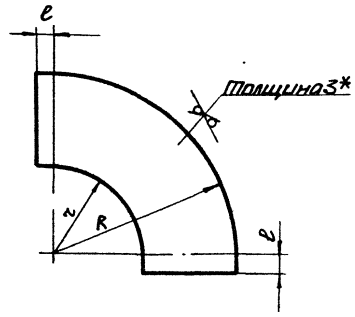

Обозначение	Размеры, мм R	z	ℓ	ℓ1	Масса, кг
618380.074	766	434	100		8,5
-01	750	250			11,8
-02	700	300			9,4
-03	500	200	160	100	5,2
-04	540	260	30		4,5
-05	138	22	140	7	0,75
-06	822	378	100		12,0

1. Предельные отклонения размеров $\pm \frac{IT16}{2}$
2.* Размер для справки.

Изм.	Лист	N докум.	Подп.	Дата
Разраб.		Извекова		
Пров.		Гончаренко		
Т.контр.		Севрюков		
Нач.отд.		Коверченко		
Н.контр.		Севрюков		
Утв.				

Б1В380.074

Стенка

Лит.	Масса	Масшт.
У	—	—

Лист | Листов 1

Лист 63.0 ГОСТ 19903-74 / 1-IV ст3 ГОСТ 16523-70

Госстрой СССР Харьковский Сантехпроект

формат А4

618380.065

Rz320

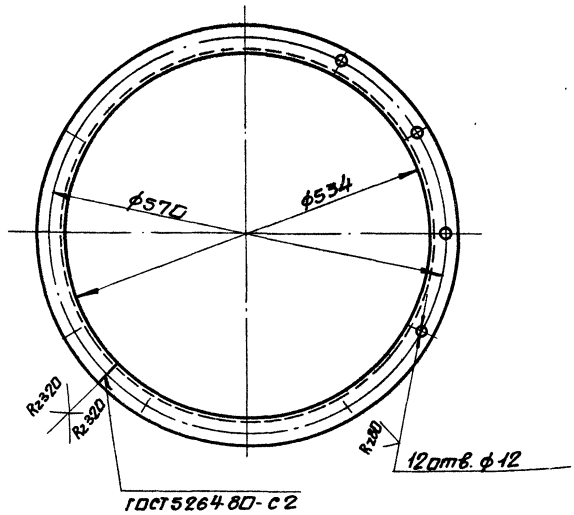

1. Предельные отклонения размеров $\pm \frac{IT16}{2}$
2. Длина развернутой детали-1708.

Изм.	Лист	N докум.	Подп.	Дата
Разраб.		Извекова		
Пров.		Гончаренко		
Т.контр.		Севрюков		
Нач.отд.		Коверченко		
Н.контр.		Севрюков		
Утв.				

Б1В380.065

Фланец

Лит.	Масса	Масшт.
У	4,4	1:5

Лист | Листов 1

Уголок 5-50х50х5 ГОСТ 8509-72 / ст3 ГОСТ 535-79

Госстрой СССР Харьковский Сантехпроект

формат А4

618380.057

Rz320

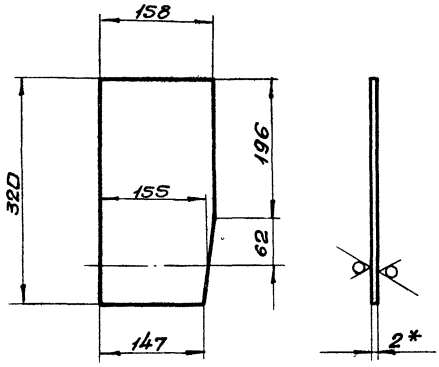

1. Предельные отклонения размеров $\pm \frac{IT16}{2}$
2. *Размер для справок.

Изм.	Лист	N докум.	Подп.	Дата
Разраб.		Извекова		
Пров.		Гончаренко		
Т.контр.		Севрюков		
Нач.отд.		Коверченко		
Н.контр.		Севрюков		
Утв.				

Б1В380.057

Баковина

Лит.	Масса	Масшт.
У	0,8	1:5

Лист | Листов 1

Лист 62.0 ГОСТ 19903-74 / 1-IV ст3 ГОСТ 16523-70

Госстрой СССР Харьковский Сантехпроект

формат А4

618380.058

Rz320

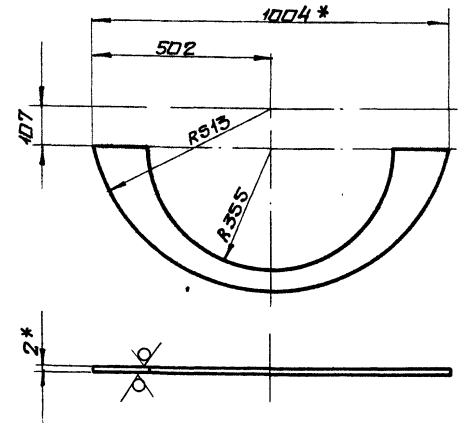

1. Предельные отклонения размеров $\pm \frac{IT16}{2}$
2. *Размеры для справок.

9749/13

Изм.	Лист	N докум.	Подп.	Дата
Разраб.		Извекова		
Пров.		Гончаренко		
Т.контр.		Севрюков		
Нач.отд.		Коверченко		
Н.контр.		Севрюков		
Утв.				

Б1В380.058

Баковина

Лит.	Масса	Масшт.
У	1,6	1:10

Лист | Листов 1

Лист 62.0 ГОСТ 19903-74 / 1-IV ст3 ГОСТ 16523-70

Госстрой СССР Харьковский Сантехпроект

формат А4

Альбом XIII

Типовой проект 903-1-241.87

Инв.№подл. | Подп. и дата | Взам.инв.№ | Инв.№дубл. | Подп. и дата

Б1В380.066

Rz320

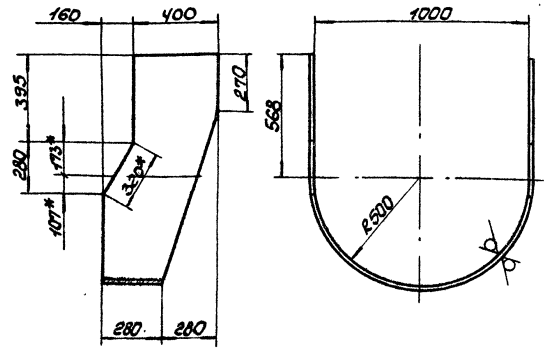

1. Предельные отклонения размеров ± IT16/2.
2. Длина развернутой детали - 2710.
3. *Размеры для справок.

Изм.	Лист	№ докум.	Подп.	Дата
Разраб.		Узбекова		
Пров.		Гончаренко		
Т.контр.		Севрюков		
Нач.отд.		Ковтуненко		
Н.контр.		Севрюков		
Утв.				

Обечайка

Лит.	Масса	Масшт.
У	15,8	1:15

Лист Листов 1

Лист Б2.0 ГОСТ 19903-74 / 1-IV-Ст3 ГОСТ 16523-70

Госстрой СССР Харьковский Сантехпроект

Формат А4

Б1В380.067

Rz320

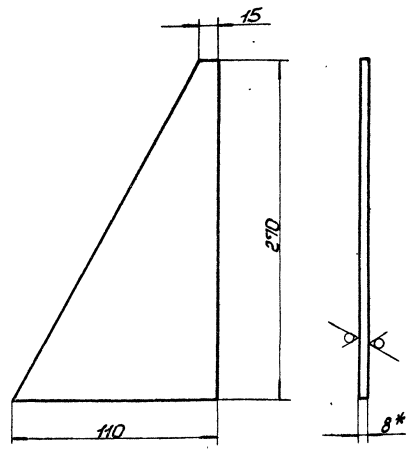

1. Предельные отклонения размеров ± IT16/2.
2. *Размер для справок.

Изм.	Лист	№ докум.	Подп.	Дата
Разраб.		Узбекова		
Пров.		Гончаренко		
Т.контр.		Севрюков		
Нач.отд.		Ковтуненко		
Н.контр.		Севрюков		
Утв.				

Косынка

Лит.	Масса	Масшт.
У	0,25	1:2,5

Лист Листов 1

Лист Б8.0 ГОСТ 19903-74 / 1-IV-Ст3 ГОСТ 14637-79

Госстрой СССР Харьковский Сантехпроект

Формат А4

Б1В380.130СБ

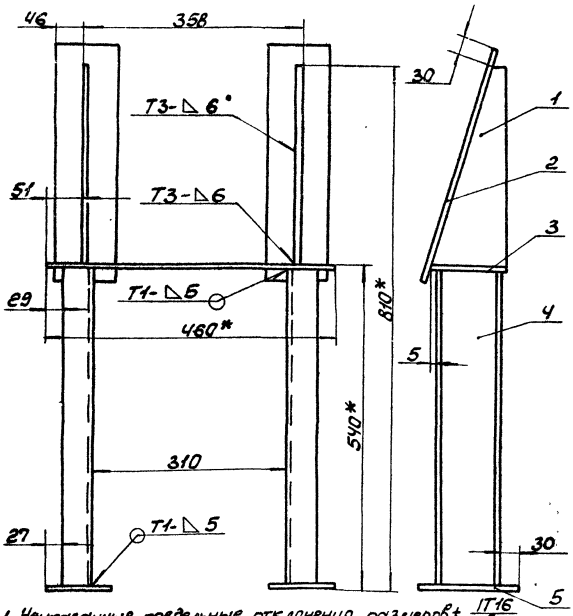

1. Неуказанные предельные отклонения размеров ± IT16/2.
2. *Размер для справок.
3. Сварные швы по ГОСТ 5264-80. Электроды Э-42 ГОСТ 9467-75.

Изм.	Лист	№ докум.	Подп.	Дата
Разраб.		Узбекова		
Пров.		Гончаренко		
Т.контр.		Севрюков		
Нач.отд.		Ковтуненко		
Н.контр.		Севрюков		
Утв.				

Опора
Сборочный чертеж

Лит.	Масса	Масшт.
У	19,2	1:5

Лист Листов 1

Госстрой СССР Харьковский Сантехпроект

Формат А4

Типовой проект 903-1-244.87 Альбом XVII

Инв. № подл. | Подп. и дата | Взам. инв. № | Инв. № дубл. | Подп. и дата

Формат	Зона	Поз.	Обозначение	Наименование	Кол.	Примечание
				Документация		
А4			Б1В380.130СБ	Сборочный чертеж		
				Детали		
А4		1	Б1В380.067	Косынка	2	
Б4		2	Б1В380.068	Лист		
				Лист Б8.0 ГОСТ 19903-74 / 1-IV-Ст3 ГОСТ 14637-79		
				100 × 346	2	2,17кг
Б4		3	Б1В380.069	Основание		
				Лист Б8.0 ГОСТ 19903-74 / 1-IV-Ст3 ГОСТ 14637-79		
				110 × 460	1	3,07кг
Б4		4	Б1В380.071	Стойка		
				Швеллер 10 ГОСТ 8240-72 / Ст3 ГОСТ 535-79		
				L = 524	2	4,5кг
Б4		5	Б1В380.072	Подошва		
				Лист Б8.0 ГОСТ 19903-74 / 1-IV-Ст3 ГОСТ 14637-79		
				100 × 160	2	1,0кг
				Материалы		
				Металл наплавленный		0,3кг
						9749/13

Изм.	Лист	№ докум.	Подп.	Дата
Разраб.		Узбекова		
Пров.		Гончаренко		
Нач.отд.		Ковтуненко		
Н.контр.		Севрюков		
Утв.				

Опора

Лит.	Лист	Листов
У		1

Госстрой СССР Харьковский Сантехпроект

Формат А4

Б18380.140СБ

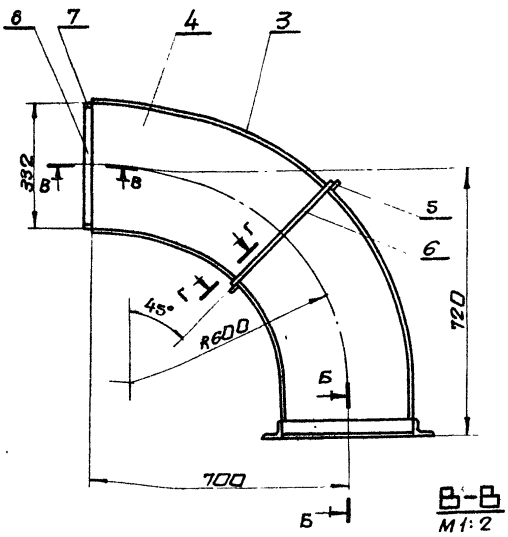

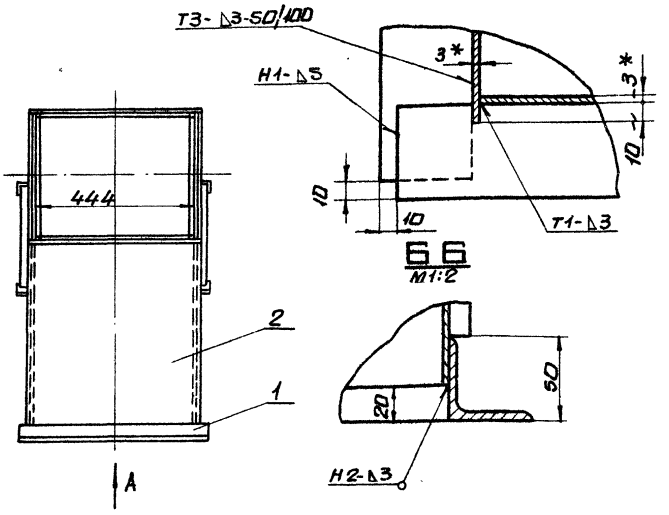

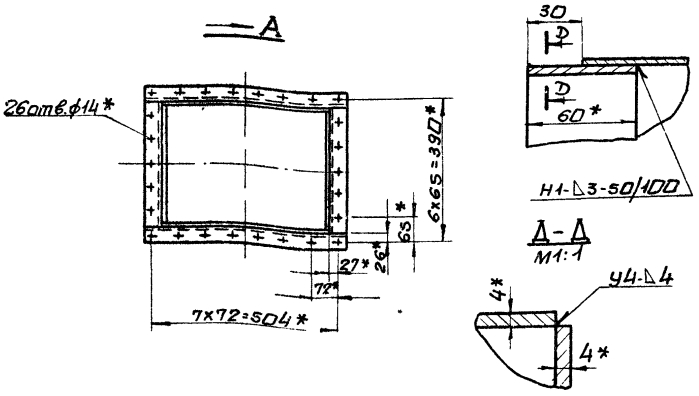

1. Предельные отклонения размеров ±IT16/2.
2. Кромки реза деталей Б4- Rz320 ✓, остальное-✓
3. Сварные швы по ГОСТ5264-80. Сварку производить электродами Э-42 ГОСТ 9467-75.
4. *Размеры для справки.

Изм.	Лист	№ докум.	Подп.	Дата	Б18380.140СБ			
Разраб.		Извекова			Отвод. Сборочный чертеж	Лит.	Масса	Масшт.
Пров.		Гончаренко				У	64,0	1:10
Т.контр.		Севрюков				Лист	Листов 1	
Нач.отд.		Каверченко				Госстрой СССР Харьковский сантехпроект		
Н.контр.		Севрюков						
Утв.								

формат А3

Альбом XIII

Типовой проект 903-1-241.87

Б18380.073

Rz320 ✓(✓)

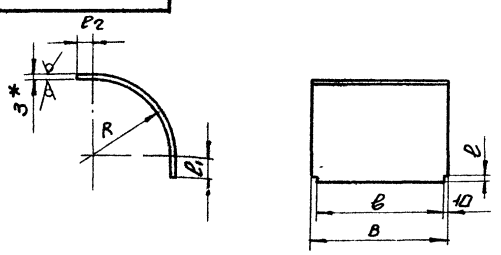

Обозначение	Размеры, мм R	B	B	ℓ	ℓ1	ℓ2	Длина заготовки мм	Масса, кг
Б18380-073	431	470	450	30	100	100	879	9,75
-01	766						1405	15,5
-02	247	426	—	—			590	8,4
-03	750		—	—			1380	13,5
-04	297	526	—	—			668	8,2
-05	700		—	—			1302	16,1
-06	197		—	—	100	160	569	7,0
-07	500		—	—			1047	13,0
-08	257	116	96	5	30	30	466	1,3
-09	540						910	2,5
-10	32	280	—	—	140	7	196	1,3
-11	125		—	—			346	23
-12	375	358	338	30	100	100	791	6,5
-13	822						1493	12,4

1. Предельные отклонения размеров ±IT16/2
2. * Размер для справки.

Изм.	Лист	№ докум.	Подп.	Дата	Б18380.073			
Разраб.		Извекова			Боковина	Лит.	Масса	Масшт.
Пров.		Гончаренко				У	—	—
Т.контр.		Севрюков				Лист	Листов 1	
Нач.отд.		Каверченко				Госстрой СССР Харьковский сантехпроект		
Н.контр.		Севрюков						
Утв.								

Лист 1-IVст3 ГОСТ16523-70 Б3.0 ГОСТ 19903-74

формат А4

Инв.№подл. | Подп. и дата | Взам.инв.№ | Инв.№дубл. | Подп. и дата

Форм.	Зона	Поз.	Обозначение	Наименование	Кол.	Прим.
				Документация		
А3			Б18380.140СБ	Сборочный чертеж		
				Сборочные единицы		
А4		1	Б18380.150	Фланец	1	
				Детали		
А4		2	Б18380.073	Боковина	1	
А4		3	Б18380.073-01	Боковина	1	
А4		4	Б18380.074	Стенка	2	
Б4		5	Б18380.075	Ребро		
				Полоса 5х50 ГОСТ 103-76		
				ст3 ГОСТ 535-79		
				ℓ=530	2	1,04кг
Б4		6	Б18380.076	Ребро		
				Полоса 5х50 ГОСТ 103-76		
				ст3 ГОСТ 535-79		
				ℓ=418	2	0,82кг
Б4		7	Б18380.077	Накладка		
				Полоса 4х80 ГОСТ 103-76		
				ст3 ГОСТ 535-79		
				ℓ=322	2	0,6кг
Б4		8	Б18380.078	Накладка		
				Полоса 4х80 ГОСТ 103-76		
				ст3 ГОСТ 535-79		
				ℓ=434	2	0,8кг
				Материалы		
			9747/13	Металл наплавленный		1,3кг

Изм.	Лист	№ докум.	Подп.	Дата	Б18380.140			
Разраб.		Извекова			Отвод	Лит.	Масса	Масшт.
Пров.		Гончаренко				У		
Нач.отд.		Каверченко				Лист	Листов 1	
Н.контр.		Севрюков				Госстрой СССР Харьковский сантехпроект		
Утв.								

формат А4

Форм.	Зона	Поз.	Обозначение	Наименование	Кол.	Прим.
				Документация		
А4			Б1В380.150СВ	Сборочный чертеж		
				Детали		
Б4		1	Б1В380.082	Балка		
				Уголок Б4sх45х45х3 ГОСТ 8509-72 ст3 ГОСТ 535-79		
				ℓ=338	2	1,14 кг
Б4		2	Б1В380.083	Балка		
				Уголок Б4sх45х45х5 ГОСТ 8509-72 ст3 ГОСТ 535-79		
				ℓ=540	2	1,82 кг
				Материалы		
				Металл наплавленный		0,08 кг

Изм.	Лист	N докум.	Подп.	Дата
Разраб.		Извекова		
Пров.		Гончаренко		
Нач.отд.		Коверченко		
Н.контр.		Севрюкова		
Утв.				

Б1В380.150

Фланец

Лит.	Лист	Листов
И		1

Госстрой СССР Харьковский Сантехпроект

Формат А4

Форм.	Зона	Поз.	Обозначение	Наименование	Кол.	Прим.
				Документация		
А3			Б1В380.160СБ	Сборочный чертеж		
				Детали		
А4		1	Б1В380.079	Стенка	2	
А4		2	Б1В380.079-01	Стенка	2	
Б4		3	Б1В380.081	Накладка		
				Полоса 4х60 ГОСТ 103-76 ст3 ГОСТ 535-79		
				ℓ=390	2	0,73 кг
Б4		4	Б1В380.024	Накладка		
				Полоса 4х60 ГОСТ 103-76 ст3 ГОСТ 535-79		
				ℓ=490	2	0,92 кг
				Материалы		
				Металл наплавленный		0,2 кг

Инв.№подл. | Подп. и дата | Взам.инв.№ | Инв.№дубл. | Подп. и дата

Изм.	Лист	N докум.	Подп.	Дата
Разраб.		Извекова		
Пров.		Гончаренко		
Нач.отд.		Коверченко		
Н.контр.		Севрюкова		
Утв.				

Б1В380.160

Переход

Лит.	Лист	Листов
И		1

Госстрой СССР Харьковский Сантехпроект

Формат А4

Альбом XIII

Типовой проект 903-1-241.87

Б1В380.160СБ

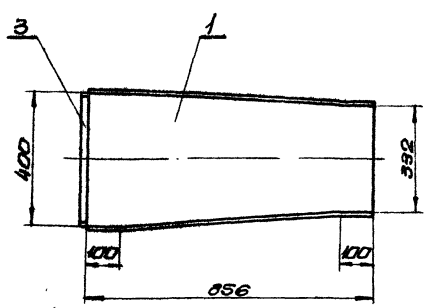

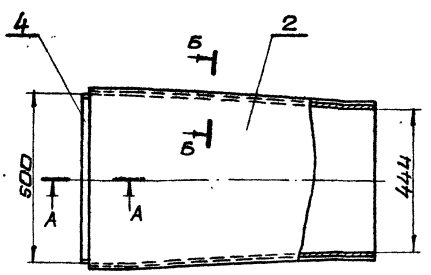

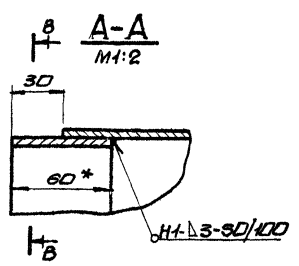

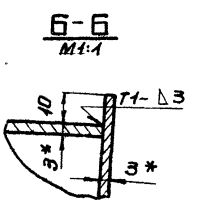

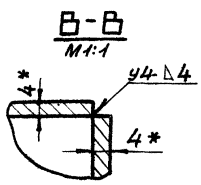

1. Предельные отклонения размеров ± IT16/2
2. Кромки реза деталей Б4- Ra320, остальное - ▽
3. Сварные швы по ГОСТ 5264-80 сварку производить электродами Э-42 ГОСТ 9467-75.
4. * Размеры для справки.

9747/13

Изм.	Лист	N докум.	Подп.	Дата
Разраб.		Извекова		
Пров.		Гончаренко		
Т.контр.		Севрюкова		
Нач.отд.		Коверченко		
Н.контр.		Севрюкова		
Утв.				

Б1В380.160СБ

Переход
Сборочный чертеж

Лит.	Масса	Масшт.
И	21,0	1:10
Лист	Листов 1	

Госстрой СССР Харьковский Сантехпроект

Формат А3

5.1В380.150СБ

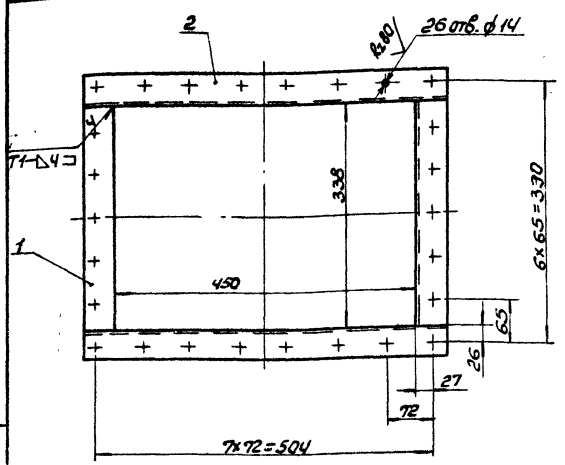

1. Предельные отклонения размеров ± IT16/2.
2. Кромки реза деталей Б4- Rz320, остальное- ∀.
3. Сварку производить электродами Э-42. ГОСТ 9467-75. Сварные швы по ГОСТ 5264-80.

Изм.	Лист	N докум.	Подп.	Дата
Разраб.		Извекова		
Провер.		Гончаренко		
Т.контр.		Севрюков		
Нач.отд.		Коверенко		
Н.контр.		Севрюков		
Утв.				

Фланец
Сборочный чертеж

5.1В380.150СБ

Лит.	Масса	Масштаб
У	6,0	1:5

Лист	Листов 1
	Госстрой СССР Харьковский Сантехпроект

Формат А4

5.1В380.079

Rz320 ∀(∀)

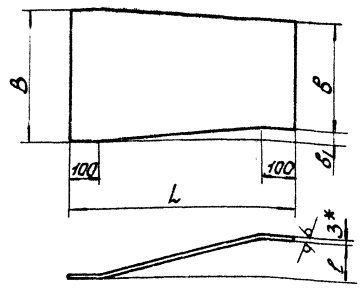

Обозначение	Размеры, мм					Длина заготовки мм	Масса, кг
	В	в	B_1	l	L		
5.1В380.079	400	332	34	28	856	857	7,4
-01	526	470	28	34		858	10,1
-02	500	400	50	50	1715	1717	18,2
-03	444	400	22	84	765	771	7,6
-04	358	526	84	22		766	7,9

1. Предельные отклонения размеров ± IT16/2.
2.* Размер для справки.

Изм.	Лист	N докум.	Подп.	Дата
Разраб.		Извекова		
Провер.		Гончаренко		
Т.контр.		Севрюков		
Нач.отд.		Коверенко		
Н.контр.		Севрюков		
Утв.				

Стенка

5.1В380.079

Лит.	Масса	Масштаб
У		

Лист — Листов 1

Лист Б3.0 ГОСТ 19903-74
1-IV Ст3 ГОСТ 16523-70

Госстрой СССР Харьковский Сантехпроект

Формат А4

5.1В380.170СБ

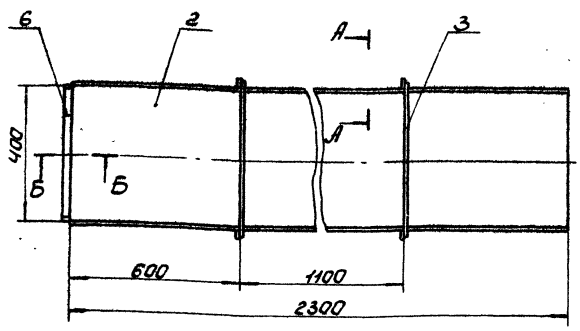

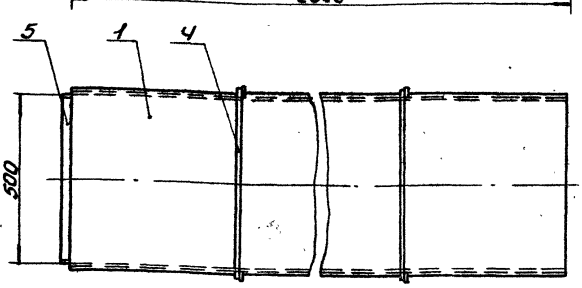

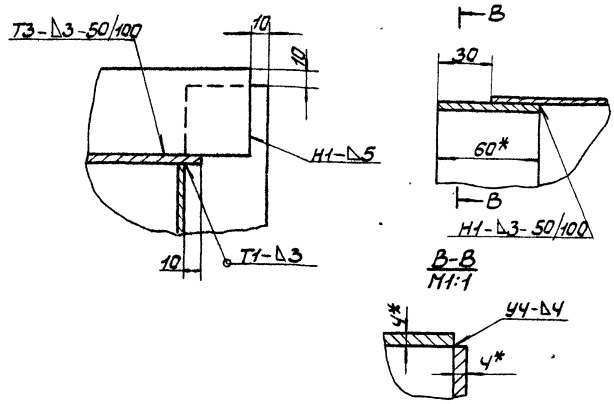

1. Предельные отклонения размеров ± IT16/2.
2. Кромки реза деталей Б4- Rz320, остальное- ∀.
3. Сварные швы по ГОСТ 5264-80. Сварку производить электродами Э-42.
4.* Размеры для справки.

9747/13

Изм.	Лист	N докум.	Подп.	Дата
Разраб.		Извекова		
Провер.		Гончаренко		
Т.контр.		Севрюков		
Нач.отд.		Коверенко		
Н.контр.		Севрюков		
Утв.				

Короб
Сборочный чертеж

5.1В380.170СБ

Лит.	Масса	Масштаб
У	114,0	1:10

Лист	Листов 1
	Госстрой СССР Харьковский Сантехпроект

Формат А3

Типовой проект 903-1-244.87 Альбом XIII

Инв.№ подл. | Подп. и дата | Взам. инв.№ | Инв.№ дубл. | Подп. и дата

Форм.	Зона	Поз.	Обозначение	Наименование	Кол.	Прим.
				Документация		
А3			Б1В380.170СБ	Сборочный чертеж		
				Детали		
А4		1	Б1В380.038-01	Боковина	2	
Б4		2	Б1В380.084	Стенка		
				Лист Б3,0 ГОСТ 19903-74		
				1-IV СТ3 ГОСТ 16523-70		
				400×2300	2	21,7кг
Б4		3	Б1В380.085	Ребро		
				Полоса 5×50 ГОСТ 103-76		
				Ст3 ГОСТ 535-79		
				ℓ=486	4	0,95кг
Б4		4	Б1В380.086	Ребро		
				Полоса 5×50 ГОСТ 103-76		
				Ст3 ГОСТ 535-79		
				ℓ=586	4	1,15кг
Б4		5	Б1В380.024	Накладка		
				Полоса 4×60 ГОСТ 103-76		
				Ст3 ГОСТ 535-79		
				ℓ=490	2	0,92кг
Б4		6	Б1В380.081	Накладка		
				Полоса 4×60 ГОСТ 103-76		
				Ст3 ГОСТ 535-79		
				ℓ=390	2	0,73кг
				Материалы		
				Металл наплавленный		1,9кг

Изм.	Лист	N Докум.	Подп.	Дата
Разраб.		Извекова		
Провер.		Гончаренко		
Нач.отд.		Коверченко		
Н.контр.		Севрюков		
Утв.				

Б1В380.170

Короб

Лит.	Лист	Листов
И		1

Госстрой СССР Харьковский Сантехпроект

Формат А4

Форм.	Зона	Поз.	Обозначение	Наименование	Кол.	Прим.
				Документация		
А3			Б1В380.180СБ	Сборочный чертеж		
				Детали		
А4		1	Б1В380.073-02	Боковина	1	
А4		2	Б1В380.073-03	Боковина	1	
А4		3	Б1В380.074-01	Стенка	2	
Б4		4	Б1В380.024	Накладка		
				Полоса 4×60 ГОСТ 103-76		
				Ст3 ГОСТ 535-79		
				ℓ=490	2	0,92кг
Б4		5	Б1В380.081	Накладка		
				Полоса 4×60 ГОСТ 103-76		
				Ст3 ГОСТ 535-79		
				ℓ=390	2	0,73кг
				Материалы		
				Металл наплавленный		1,2кг

Изм.	Лист	N Докум.	Подп.	Дата
Разраб.		Извекова		
Провер.		Гончаренко		
Нач.отд.		Коверченко		
Н.контр.		Севрюков		
Утв.				

Б1В380.180

Отвод

Лит.	Лист	Листов
И		1

Госстрой СССР Харьковский Сантехпроект

Формат А4

Б1В380.180СБ

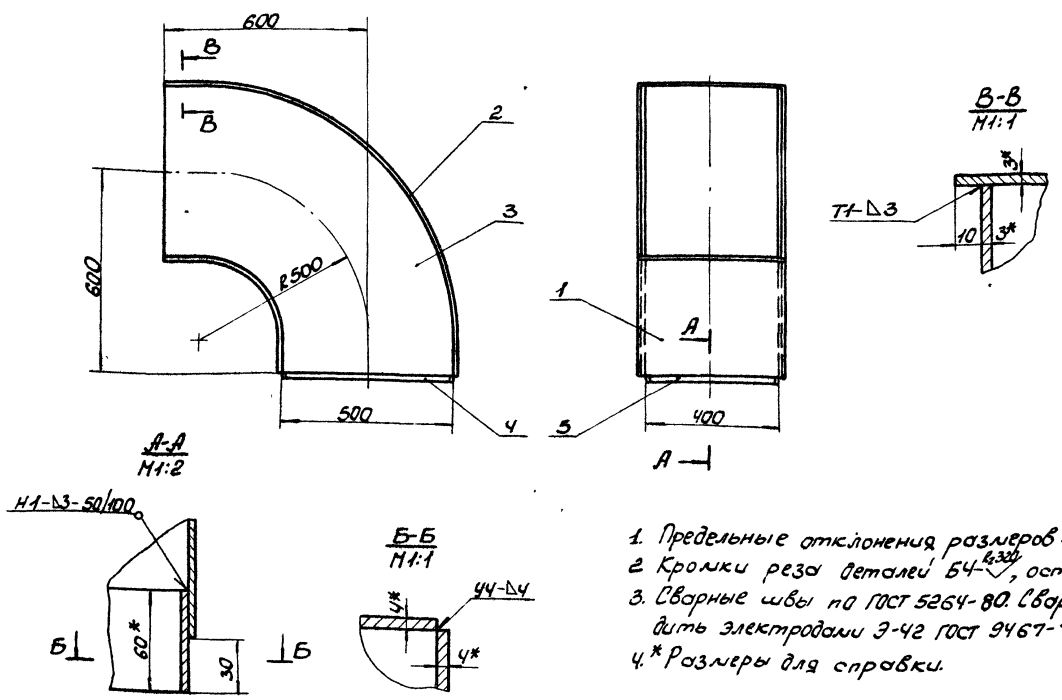

1. Предельные отклонения размеров ± $\frac{IT16}{2}$.
2. Кромки реза деталей Б4-$\sqrt{R_z 320}$, остальное-$\sqrt{}$.
3. Сварные швы по ГОСТ 5264-80. Сварку производить электродами Э-42 ГОСТ 9467-75.
4. * Размеры для справки.

9747/13

Б1В380.180СБ

Изм.	Лист	N Докум.	Подп.	Дата
Разраб.		Извекова		
Провер.		Гончаренко		
Т.контр.		Севрюков		
Нач.отд.		Коверченко		
Н.контр.		Севрюков		
Утв.				

Отвод
Сборочный чертеж

Лит.	Масса	Масшт.
И	56,0	1:10

Лист | Листов 1

Госстрой СССР Харьковский Сантехпроект

Формат А3

Типовой проект 903-1-241.87 Альбом XIII

Форм.	Зона	Поз.	Обозначение	Наименование	Кол.	Прим.
				Документация		
А3			Б1В380.190СБ	Сборочный чертеж		
				Детали		
А4		1	Б1В380.079-02	Стенка	2	
А4		2	Б1В380.087	Боковина	2	
Б4		3	Б1В380.088	Ребро		
				Полоса 5х50 ГОСТ 103-76		
				Ст3 ГОСТ 535-79		
				ℓ=506	4	1,0кг
Б4		4	Б1В380.089	Ребро		
				Полоса 5х50 ГОСТ 103-76		
				Ст3 ГОСТ 535-79		
				ℓ=606	4	1,2кг
Б4		5	Б1В380.024	Накладка		
				Полоса 4х60 ГОСТ 103-76		
				Ст3 ГОСТ 535-79		
				ℓ=490	2	0,92кг
Б4		6	Б1В380.081	Накладка		
				Полоса 4х60 ГОСТ 103-76		
				Ст3 ГОСТ 535-79		
				ℓ=390	2	0,73кг
				Материалы		
				Металл наплавленный		1,7кг

Инв.№подл. | Подп. и дата | Взам.инв.№ | Инв.№дубл. | Подп. и дата

Изм.	Лист	N докум.	Подп.	Дата
Разраб.		Извекова		
Пров.		Гончаренко		
Нач.отд.		Коверченко		
Н.контр.		Севрюков		
Утв.				

Б1В380.190

Переход

Лит.	Лист	Листов
И		1

Госстрой СССР Харьковский сантехпроект

Формат А4

Форм.	Зона	Поз.	Обозначение	Наименование	Кол.	Прим.
				Документация		
А3			Б1В380.200СБ	Сборочный чертеж		
				Детали		
А4		1	Б1В380.038-02	Боковина	2	
Б4		2	Б1В380.091	Стенка		
				Лист 63,0 ГОСТ 19903-74		
				1-IIIсп 3 ГОСТ 16523-70		
				500х2272	2	26,7кг
Б4		3	Б1В380.086	Ребро		
				Полоса 5х50 ГОСТ 103-76		
				Ст3 ГОСТ 535-79		
				ℓ=586	4	1,15кг
Б4		4	Б1В380.085	Ребро		
				Полоса 5х50 ГОСТ 103-76		
				Ст3 ГОСТ 535-79		
				ℓ=486	4	0,95кг
Б4		5	Б1В380.024	Накладка		
				Полоса 4х60 ГОСТ 103-76		
				Ст3 ГОСТ 535-79		
				ℓ=490	2	0,92кг
Б4		6	Б1В380.081	Накладка		
				Полоса 4х60 ГОСТ 103-76		
				Ст3 ГОСТ 535-79		
				ℓ=390	2	0,73кг
				Материалы		
				Металл наплавленный		1,5кг

Инв.№подл. | Подп. и дата | Взам.инв.№ | Инв.№дубл. | Подп. и дата

Изм.	Лист	N докум.	Подп.	Дата
Разраб.		Извекова		
Пров.		Гончаренко		
Нач.отд.		Коверченко		
Н.контр.		Севрюков		
Утв.				

Б1В380.200

Короб

Лит.	Лист	Листов
И		1

Госстрой СССР Харьковский сантехпроект

Формат А4

Альбом XIII

Типовой проект 903-1-244.87

Б1В380.190СБ

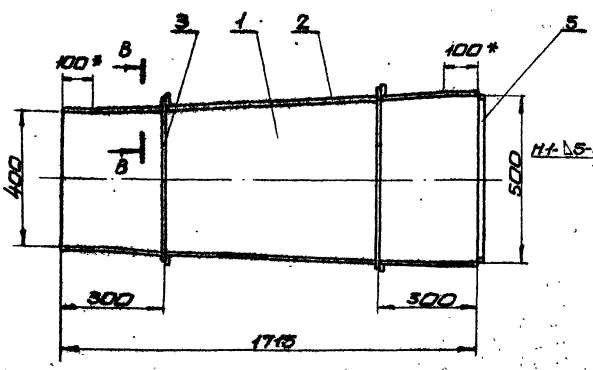

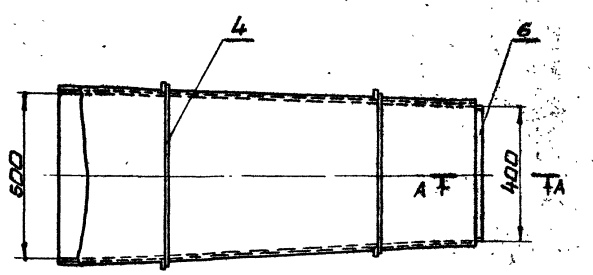

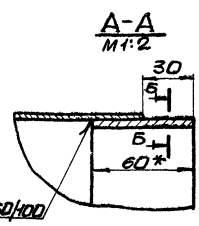

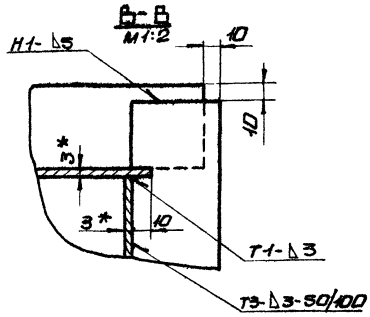

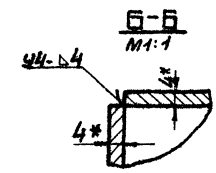

1. Предельные отклонения размеров $\pm \frac{IT16}{2}$
2. Кромки реза деталей Б4- $\overset{Rz320}{\vee}$, остальное - $\vee$
3. Сварные швы по ГОСТ 5264-80. Сварку производить электродами Э-42 ГОСТ 9467-75.
4. * Размеры для справки.

9947/13

Изм.	Лист	N докум.	Подп.	Дата
Разраб.		Извекова		
Провер.		Гончаренко		
Т.контр.		Севрюков		
Нач.отд.		Коверченко		
Н.контр.		Севрюков		
Утв.				

Б1В380.190СБ

Переход
Сборочный чертеж

Лит.	Масса	Масштаб
И	77,0	1:10

Лист	Листов 1

Госстрой СССР Харьковский Сантехпроект

Формат А3

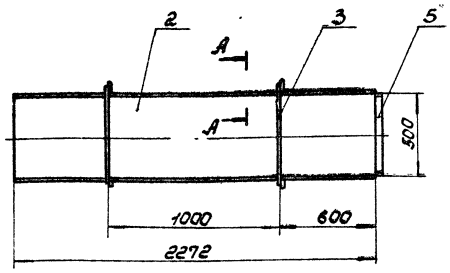

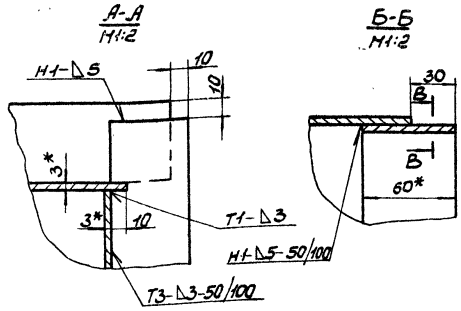

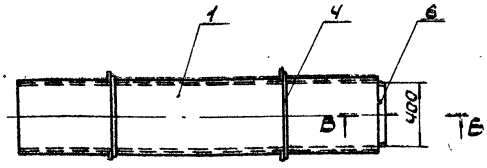

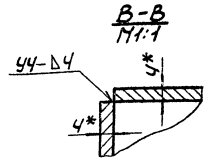

1. Предельные отклонения размеров ± IT16/2.
2. Кромки реза деталей Б4 - Rz320, остальное - ▽.
3. Сварные швы по ГОСТ 5264-80. Сварку производить электродами Э-42 ГОСТ 9467-75.
4.* Размеры для справки.

Изм.	Лист	N докум.	Подп.	Дата
Разраб.		Извекова		
Провер.		Гончаренко		
Т.контр.		Сверюков		
Нач.отд.		Ковтуненко		
Н.контр.		Сверюков		
Утв.				

Б1В380.200СБ

Короб
Сборочный чертеж

Лит.	Масса	Масшт.
У	112,0	1:20

Лист | Листов 1

Госстрой СССР Харьковский Сантехпроект

Формат А3

Типовой проект 903-1-241.87 Альбом XIII

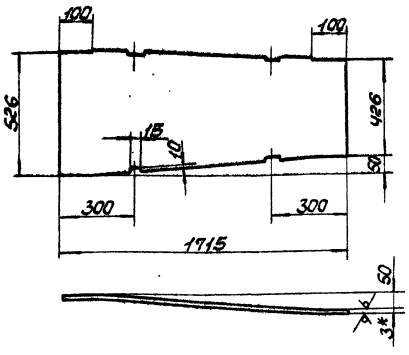

1. Длина развернутой детали - 1719
2. Предельные отклонения размеров ± IT16/2.
3.* Размер для справки.

Изм.	Лист	N докум.	Подп.	Дата
Разраб.		Извекова		
Провер.		Гончаренко		
Т.контр.		Сверюков		
Нач.отд.		Ковтуненко		
Н.контр.		Сверюков		
Утв.				

Б1В380.087

Боковина

Лит.	Масса	Масшт.
У	18,2	1:20

Лист | Листов 1

Лист Б3.0 ГОСТ19903-74 / 1-IVСт3 ГОСТ16523-70

Госстрой СССР Харьковский Сантехпроект

Формат А4

Формат	Зона	Поз.	Обозначение	Наименование	Кол.	Прим.
				Документация		
А4			Б1В380.210СБ	Сборочный чертеж		
				Детали		
Б4		1	Б1В380.092	Стенка		
				Лист Б3.0 ГОСТ19903-74 / 1-IVСт3 ГОСТ16523-70		
				390×426	2	3,9кг
Б4		2	Б1В380.093	Стенка		
				Лист Б3.0 ГОСТ19903-74 / 1-IVСт3 ГОСТ16523-70		
				390×500	2	4,6кг
				Материалы		
				Металл наплавленный		0,4кг

9747/13

Инв. N подл. | Подп. и дата | Взам. инв. N | Инв. N дубл. | Подп. и дата

Изм.	Лист	N докум.	Подп.	Дата
Разраб.		Извекова		
Провер.		Гончаренко		
Нач.отд.		Ковтуненко		
Н.контр.		Сверюков		
Утв.				

Б1В380.210

Короб

Лит.	Лист	Листов
У		1

Госстрой СССР Харьковский Сантехпроект

Формат А4

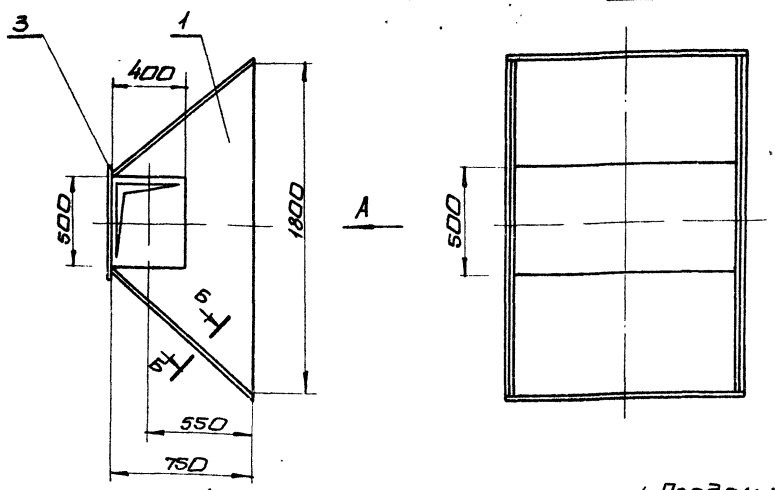

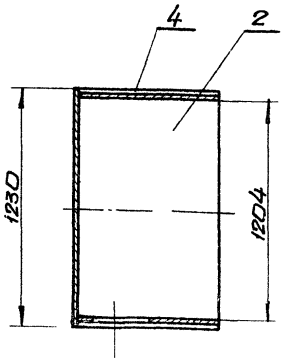

1. Предельные отклонения размеров $\pm \frac{IT16}{2}$
2. Кромки реза деталей Б4- $\frac{Rz320}{\sqrt{}}$, остальное- $\forall$
3. Сварные швы по ГОСТ 5264-80. Сварку производить электродами Э-42 ГОСТ 9467-75
4. * Размеры для справки.

Изм.	Лист	N докум.	Подп.	Дата
Разраб.		Извекова		
Пров.		Гончаренко		
Т.контр.		Севрюков		
Нач.отд.		Коверченко		
Н.контр.		Севрюков		
Утв.				

Б18380.220СБ

Переход
сборочный чертеж

Лит.	Масса	Масштаб
И	109,0	1:20

Лист | Листов 1

Госстрой СССР Харьковский Сантехпроект

формат А3

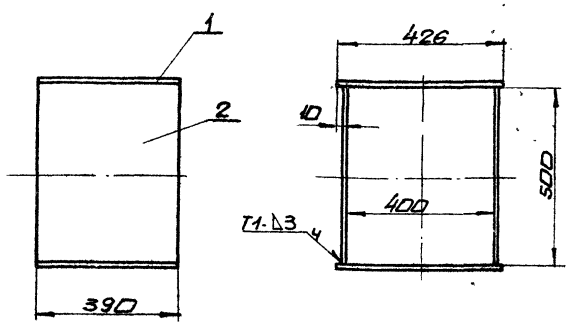

1. Предельные отклонения размеров $\pm \frac{IT16}{2}$
2. Кромки реза деталей Б4- $\frac{Rz320}{\sqrt{}}$, остальное- $\forall$
3. Сварные швы по ГОСТ 5264-80. Сварку производить электродами Э-42 ГОСТ 9467-75.

Изм.	Лист	N докум.	Подп.	Дата
Разраб.		Извекова		
Пров.		Гончаренко		
Т.контр.		Севрюков		
Нач.отд.		Коверченко		
Н.контр.		Севрюков		
Утв.				

Б18380.210СБ

Короб
сборочный чертеж

Лит.	Масса	Масштаб
И	17,4	1:10

Лист | Листов 1

Госстрой СССР Харьковский Сантехпроект

формат А4

Формат	Зона	Поз.	Обозначение	Наименование	Кол.	Прим.
				Документация		
А3			Б18380.220СБ	Сборочный чертеж		
				Детали		
Д4		1	Б18380.094	Стенка	1	
Б4		2	Б18380.095	Боковина		
				Лист Б3,0 ГОСТ 19903-74		
				1-IV Ст3 ГОСТ 16523-70		
				992х1230	2	28,5 кг
Б4		3	Б18380.096	Стенка		
				Лист Б3,0 ГОСТ 19903-74		
				1-IV Ст3 ГОСТ 16523-70		
				526х1230	1	15,2 кг
Д4		4	Б18380.097	Стенка	1	
				Материалы		
				Металл наплавленный		0,9 кг

9747/3

Изм.	Лист	N докум.	Подп.	Дата
Разраб.		Извекова		
Пров.		Севрюков		
Нач.отд.		Коверченко		
Н.контр.		Севрюков		
Утв.				

Б18380.220

Переход

Лит.	Лист	Листов
И		1

Госстрой СССР Харьковский Сантехпроект

формат А4

Инв.№ подл. | Подп. и дата | Взам. инв.№ | Инв.№ дубл. | Подп. и дата

Б1В380.097

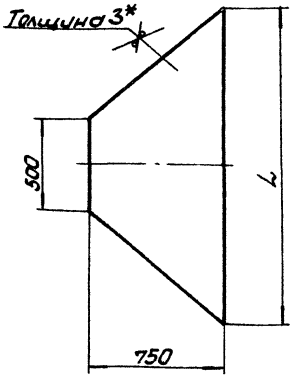

Обозначение	L, мм	Масса, кг
Б1В380.097	1800	20,3
-01	1845	21,0

1. Предельные отклонения размеров $\pm \frac{IT16}{2}$.
2. *Размер для справки.

Изм.	Лист	N докум.	Подп.	Дата	Б1В380.097			
Разраб.		Извекова			Стенка	Лит.	Масса	Масшт.
Провер.		Гончаренко				И	—	1:20
Т.контр.		Севрюков				Лист	Листов 1	
Нач. отд.		Коверченко			Лист Б3,0 ГОСТ 19903-74 / 1-IV СТ3 ГОСТ 16523-70	Госстрой СССР Харьковский Сантехпроект		
Н. контр.		Севрюков						
Утв.								

Формат А4

Б1В380.094

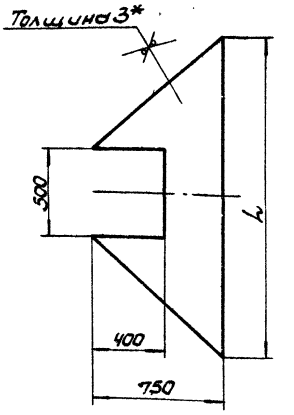

Обозначение	L, мм	Масса, кг
Б1В380.094	1800	15,6
-01	1845	16,2

1. Предельные отклонения размеров $\pm \frac{IT16}{2}$.
2. *Размер для справки.

Изм.	Лист	N докум.	Подп.	Дата	Б1В380.094			
Разраб.		Извекова			Стенка	Лит.	Масса	Масшт.
Провер.		Гончаренко				И	—	1:20
Т.контр.		Севрюков				Лист	Листов 1	
Нач. отд.		Коверченко			Лист Б3,0 ГОСТ 19903-74 / 1-IV СТ3 ГОСТ 16523-70	Госстрой СССР Харьковский Сантехпроект		
Н. контр.		Севрюков						
Утв.								

Формат А4

Б1В380.230СБ

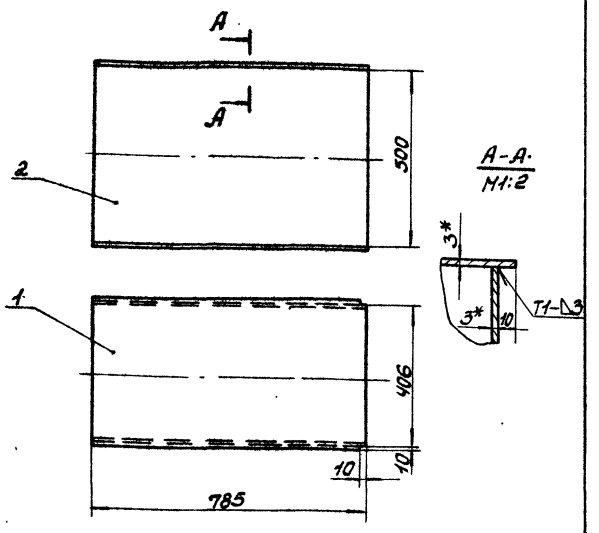

1. Предельные отклонения размеров $\pm \frac{IT16}{2}$.
2. Кромки реза деталей Б4-Rz320 остальное - ∇
3. Сварку производить электродами Э-42 ГОСТ 9467-75. Сварные швы по ГОСТ 5264-80.
4. *Размеры для справки.

Изм.	Лист	N докум.	Подп.	Дата	Б1В380.230СБ			
Разраб.		Извекова			Короб Сборочный чертеж	Лит.	Масса	Масшт.
Провер.		Гончаренко				И	34,5	1:10
Т.контр.		Севрюков				Лист	Листов 1	
Нач. отд.		Коверченко				Госстрой СССР Харьковский Сантехпроект		
Н. контр.		Севрюков						
Утв.								

Формат А4

Форм.	Зона	Поз.	Обозначение	Наименование	Кол.	Примеч.
				Документация		
А4			Б1В380.230СБ	Сборочный чертеж		
				Детали		
А4		1	Б1В380.041-02	Стенка	2	
Б4		2	Б1В380.098	Боковина		
				Лист Б3,0 ГОСТ 19903-74 / 1-IV СТ3 ГОСТ 16523-70		
				500 x 785	2	9,2кг
				Материалы		
				Металл наплавленный		0,5кг
						9747/13

Изм.	Лист	N докум.	Подп.	Дата	Б1В380.230			
Разраб.		Извекова			Короб	Лит.	Лист	Листов
Провер.		Гончаренко				И		1
Нач. отд.		Коверченко				Госстрой СССР Харьковский Сантехпроект		
Н. контр.		Севрюков						
Утв.								

Формат А4

Типовой проект 903-1-241.87 Альбом XIII

Инв. N подл. | Подп. и дата | Взам. инв. N | Инв. N дубл. | Подп. и дата

Б1В380.099

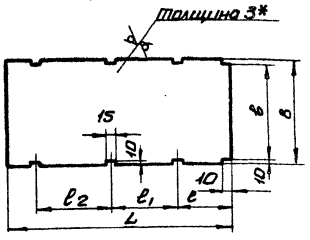

Обозначение	Размеры, мм						Масса, кг
	L	ℓ	в	в	ℓ_1	ℓ_2	
Б1В380.099	2730	350	426	406	1000	1000	27,3
-01	1860	430					18,6
-02	2530	260	526	506			31,3
-03	3232	450			1200	735	40,0
-04	1210	200			800	—	15,0
-05	3197	747		—	715	735	39,6

1. Предельные отклонения размеров $\pm \frac{IT16}{2}$
2. * Размер для справки.

Изм	Лист	N докум.	Подп.	Дата	Б1В380.099	Лит.	Масса	Масшт.
Разраб.		Извекова			Стенка	U	—	—
Пров.		Гончаренко				Лист	Листов 1	
Т.контр.		Севрюков						
Нач.отд.		Коверченко			Лист Б3,0 ГОСТ 19903-74 1-N ст3 ГОСТ 16523-70	Госстрой СССР Харьковский Сантехпроект		
Н.контр.		Севрюков						
Утв.								

формат А4

Б1В380.240СБ

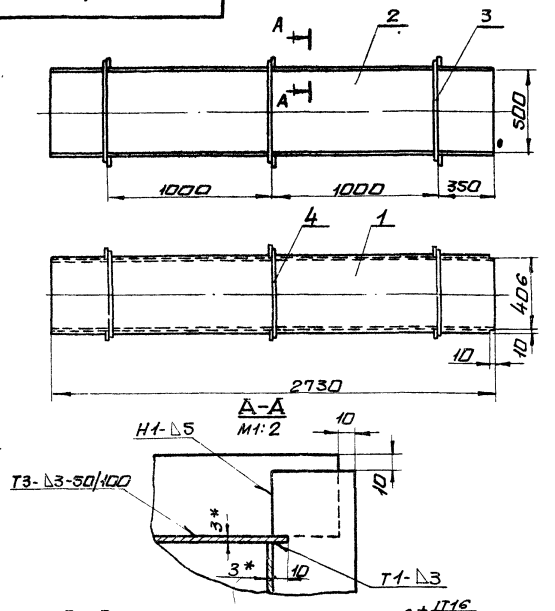

1. Предельные отклонения размеров $\pm \frac{IT16}{2}$
2. Кромки реза деталей Б4- Rz320, остальное - ∇
3. сварку производить электродами Э-42 ГОСТ 9467-75. Сварные швы по ГОСТ 5264-80.
4. * Размеры для справки.

Изм	Лист	N докум.	Подп.	Дата	Б1В380.240СБ	Лит.	Масса	Масшт.
Разраб.		Извекова			Короб Сборочный чертеж	U	133,0	1:20
Пров.		Гончаренко				Лист	Листов 1	
Т.контр.		Севрюков						
Нач.отд.		Коверченко				Госстрой СССР Харьковский Сантехпроект		
Н.контр.		Севрюков						
Утв.								

формат А4

Форм.	Зона	Поз.	Обозначение	Наименование	Кол.	Прим.
				Документация		
А4			Б1В380.240СБ	Сборочный чертеж		
				Детали		
А4		1	Б1В380.099	Стенка	2	
Б4		2	Б1В380.101	Боковина		
				Лист Б3,0 ГОСТ 19903-74 1-N ст3 ГОСТ 16523-70		
				500×2730	2	32,2кг
Б4		3	Б1В380.086	Ребро		
				Полоса 5×50 ГОСТ 103-76 ст3 ГОСТ 535-79		
				ℓ=586	6	1,15кг
Б4		4	Б1В380.085	Ребро		
				Полоса 5×50 ГОСТ 103-76 ст3 ГОСТ 535-79		
				ℓ=486	6	0,95кг
				Материалы		
				Металл наплавленный		1,4кг

Изм	Лист	N докум.	Подп.	Дата	Б1В380.240	Лит.	Лист	Листов
Разраб.		Извекова			Короб	U		1
Пров.		Гончаренко				Госстрой СССР Харьковский Сантехпроект		
Нач.отд.		Коверченко						
Н.контр.		Севрюков						
Утв.								

формат А4

Форм.	Зона	Поз.	Обозначение	Наименование	Кол.	Прим.
				Документация		
А3			Б1В380.250СБ	Сборочный чертеж		
				Детали		
А4		1	Б1В380.099-01	Стенка	2	
Б4		2	Б1В380.102	Боковина		
				Лист Б3,0 ГОСТ 19903-74 1-N ст3 ГОСТ 16523-70		
				500×1860	2	21,9кг
Б4		3	Б1В380.086	Ребро		
				Полоса 5×50 ГОСТ 103-76 ст3 ГОСТ 535-79		
				ℓ=586	4	1,15кг
Б4		4	Б1В380.087	Ребро		
				Полоса 5×50 ГОСТ 103-76 ст3 ГОСТ 535-79		
				ℓ=486	4	0,95кг
Б4		5	Б1В380.081	Накладка		
				Полоса 4×60 ГОСТ 103-76 ст3 ГОСТ 535-79		
				ℓ=390	2	0,73кг
Б4		6	Б1В380.024	Накладка		
				Полоса 4×60 ГОСТ 103-76 ст3 ГОСТ 535-79		
				ℓ=490	2	0,92кг
				Материалы		
				Металл наплавленный		1,3кг
						9747/13

Изм	Лист	N докум.	Подп.	Дата	Б1В380.250	Лит.	Лист	Листов
Разраб.		Извекова			Короб	U		1
Пров.		Гончаренко				Госстрой СССР Харьковский Сантехпроект		
Нач.отд.		Коверченко						
Н.контр.		Севрюков						
Утв.								

формат А4

Типовой проект 903-1-241.87 Альбом XIII

Инв. N подл. | Подп. и дата | Взам. инв. N | Инв. N дубл. | Подп. и дата

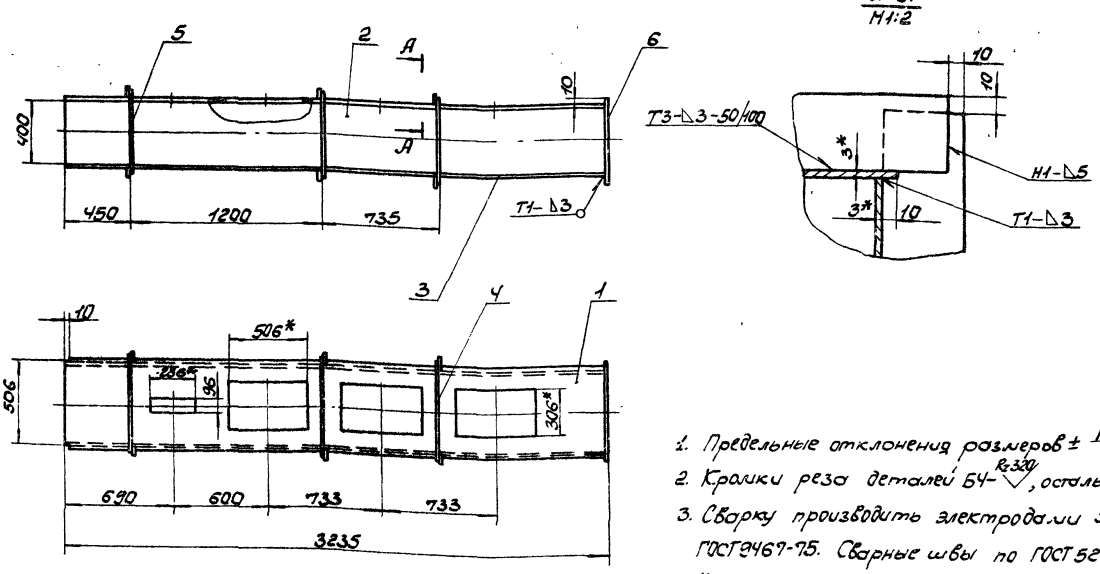

1. Предельные отклонения размеров ± IT16/2.
2. Кромки реза деталей Б4– Rz320 ▽, остальное– ▽.
3. Сварку производить электродами Э-42 ГОСТ 9467-75. Сварные швы по ГОСТ 5264-80.
4. * Размеры для справки.

Изм.	Лист	N докум.	Подп.	Дата
Разраб.		Узбекова		
Провер.		Гончаренко		
Т. контр.		Севрюков		
Нач. отд.		Коверченко		
Н. контр.		Севрюков		
Утв.				

Короб
Сборочный чертеж

Лит.	Масса	Масштаб
У	149,0	1:20

Лист	Листов 1

Госстрой СССР Харьковский Сантехпроект

Формат А3

Инв. № подл. | Подп. и дата | Взам. инв. №

Типовой проект 903-1-241.87 Альбом XIII

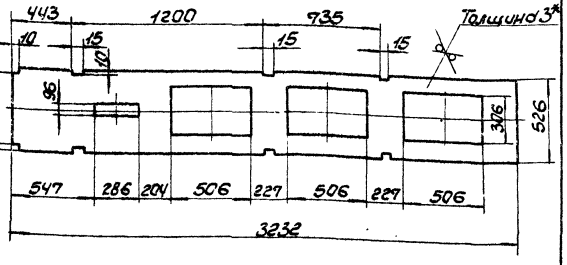

1. Предельные отклонения размеров ± IT16/2.
2.* Размер для справки.

Изм.	Лист	N докум.	Подп.	Дата
Разраб.		Узбекова		
Провер.		Гончаренко		
Т. контр.		Севрюков		
Нач. отд.		Коверченко		
Н. контр.		Севрюков		
Утв.				

Стенка

Лит.	Масса	Масштаб
У	28,5	1:20

Лист	Листов 1

Лист Б3.0 ГОСТ 19903-74
1-IV Ст3 ГОСТ 16523-70

Госстрой СССР Харьковский Сантехпроект

Формат А4

Формат	Зона	Поз.	Обозначение	Наименование	Кол.	Прим.
				Документация		
А3			Б1В.380.300СБ	Сборочный чертеж		
				Детали		
А4		1	Б1В.380.099-04	Стенка	2	
Б4		2	Б1В.380.108	Боковина		
				Лист Б3.0 ГОСТ 19903-74 1-IV Ст3 ГОСТ 16523-70		
				300 × 1210	2	8,5 кг
Б4		3	Б1В.380.109	Ребро		
				Полоса 5×50 ГОСТ 103-76 Ст3 ГОСТ 535-79		
				ℓ = 386	4	0,75 кг
Б4		4	Б1В.380.086	Ребро		
				Полоса 5×50 ГОСТ 103-76 Ст3 ГОСТ 535-79		
				ℓ = 586	4	1,15 кг
Б4		5	Б1В.380.111	Накладка		
				Полоса 4×60 ГОСТ 103-76 Ст3 ГОСТ 535-79		
				ℓ = 290	2	0,54 кг
Б4		6	Б1В.380.024	Накладка		
				Полоса 4×60 ГОСТ 103-76 Ст3 ГОСТ 535-79		
				ℓ = 490	2	0,92 кг
				Материалы		
				Металл наплавленный		0,5 кг
						9749/13

Инв. № подл. | Подп. и дата | Взам. инв. № | Инв. № дубл. | Подп. и дата

Изм.	Лист	N докум.	Подп.	Дата
Разраб.		Узбекова		
Провер.		Гончаренко		
Нач. отд.		Коверченко		
Н. контр.		Севрюков		
Утв.				

Короб

Б1В.380.300

Лит.	Масса	Масштаб
У		1

Лист	Листов

Госстрой СССР Харьковский Сантехпроект

Формат А4

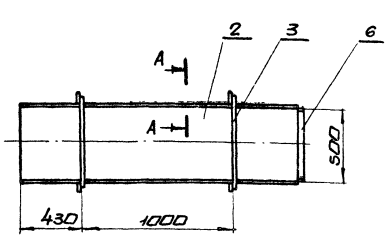

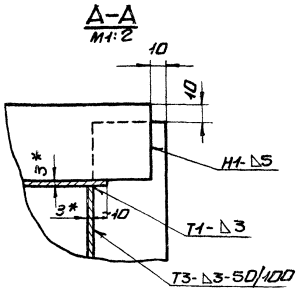

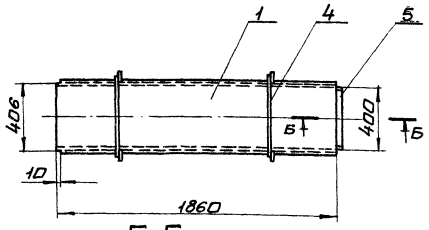

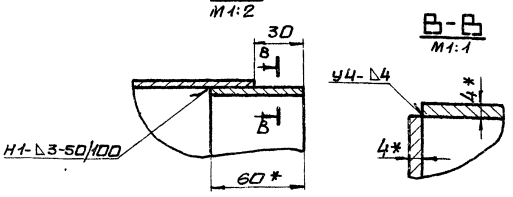

1. Предельные отклонения размеров $\pm \frac{IT16}{2}$
2. Кромки реза деталей Б4- $\frac{Rz320}{\sqrt{}}$, остальное- $\forall$
3. сварку производить электродами Э-42 ГОСТ 9467-75. Сварные швы по ГОСТ 5264-80.
4. *Размеры для справки.

Изм.	Лист	№ докум.	Подп.	Дата	Б18380.250СБ		
Разраб.		Извекова			Короб сварочный чертеж	Лит	Масса	Масшт.
Провер.		Гончаренко				У	94,0	1:20
Т.контр.		Себряков				Лист	Листов 1	
Нач.отд.		Каберченко				Госстрой СССР Харьковский Сантехпроект		
Н.контр.		Себряков						
Утв.								

формат А3

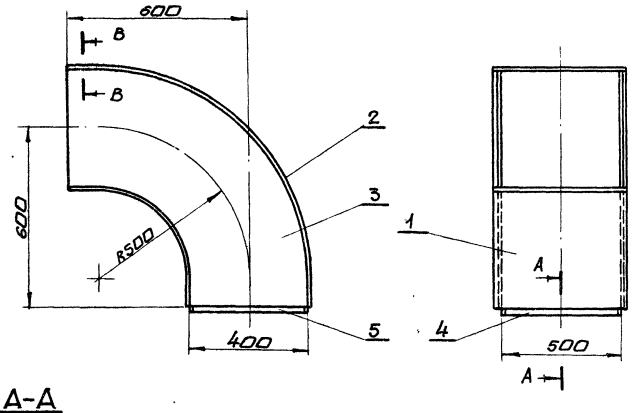

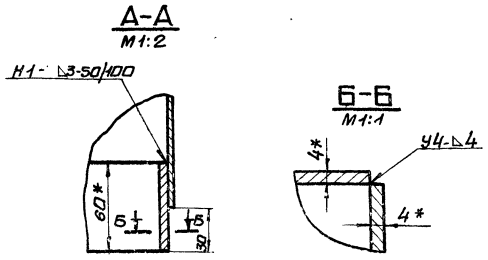

1. Предельные отклонения размеров $\pm \frac{IT16}{2}$
2. Кромки реза деталей Б4- $\frac{Rz320}{\sqrt{}}$, остальное- $\forall$
3. сварку производить электродами Э-42 ГОСТ 9467-75. Сварные швы по ГОСТ 5264-80
4. *Размеры для справки.

9747/13

Изм.	Лист	№ докум.	Подп.	Дата	Б18380.260СБ		
Разраб.		Извекова			Отвод сварочный чертеж	Лит	Масса	Масшт.
Пров.		Гончаренко				У	47,0	1:10
Т.контр.		Себряков				Лист	Листов 1	
Нач.отд.		Каберченко				Госстрой СССР Харьковский Сантехпроект		
Н.контр.		Себряков						
Утв.								

формат А3

Форм.	Зона	Поз.	Обозначение	Наименование	Кол.	Прим.
				Документация		
А3			5.1В380.260 СБ	Сборочный чертеж		
				Детали		
А4		1	5.1В380.093-04	Боковина	1	
А4		2	5.1В380.093-05	Боковина	1	
А4		3	5.1В380.094-02	Стенка	2	
Б4		4	5.1В380.024	Накладка		
				Полоса 4х60 ГОСТ 103-76 Ст3 ГОСТ 535-79		
				ℓ=490	2	0,92кг
Б4		5	5.1В380.081	Накладка		
				Полоса 4х60 ГОСТ 103-76 Ст3 ГОСТ 535-79		
				ℓ=390	2	0,73кг
				Материалы		
				Металл наплавленный		0,6кг

Изм.	Лист	N докум.	Подп.	Дата
Разраб.		Извекова		
Провер.		Гончаренко		
Нач.отд.		Коверченко		
Н.контр.		Сверюков		
Утв.				

5.1В380.260

Отвод

Лит. | Лист | Листов: У | 1

Госстрой СССР Харьковский Сантехпроект

Формат А4

Форм.	Зона	Поз.	Обозначение	Наименование	Кол.	Прим.
				Документация		
А3			5.1В380.270 СБ	Сборочный чертеж		
				Детали		
А4		1	5.1В380.038-03	Боковина	2	
Б4		2	5.1В380.103	Стенка		
				Лист Б.30 ГОСТ 19903-74 1-IV Ст3 ГОСТ 16523-70		
				400×2530	2	23,8кг
Б4		3	5.1В380.087	Ребро		
				Полоса 5х50 ГОСТ 103-76 Ст3 ГОСТ 535-79		
				ℓ=486	6	0,95кг
Б4		4	5.1В380.086	Ребро		
				Полоса 5х50 ГОСТ 103-76 Ст3 ГОСТ 535-79		
				ℓ=586	6	1,15кг
Б4		5	5.1В380.024	Накладка		
				Полоса 4х60 ГОСТ 103-76 Ст3 ГОСТ 535-79		
				ℓ=490	2	0,92кг
Б4		6	5.1В380.081	Накладка		
				Полоса 4х60 ГОСТ 103-76 Ст3 ГОСТ 535-79		
				ℓ=390	2	0,73кг
				Материалы		
				Металл наплавленный		1,9кг

Инв.№ подл. | Подп. и дата | Взам. инв.№ | Инв.№ дубл. | Подп. и дата

Изм.	Лист	N докум.	Подп.	Дата
Разраб.		Извекова		-
Провер.		Гончаренко		
Нач.отд.		Коверченко		
Н.контр.		Сверюков		
Утв.				

5.1В380.270

Короб

Лит. | Лист | Листов: У | 1

Госстрой СССР Харьковский Сантехпроект

Формат А4

5.1В380.270СБ

Альбом VIII

Типовой проект 3ИТ-1-ст01 1 Условия применения см. в пояснительной записке

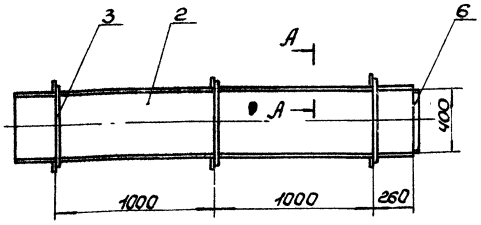

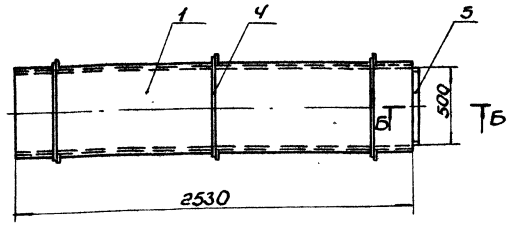

А-А
М1:2

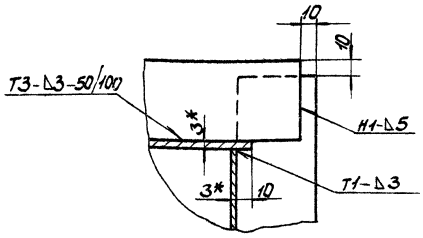

Б-Б
М1:2

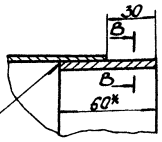

В-В
М1:1

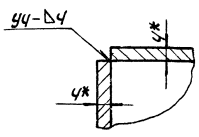

1. Предельные отклонения размеров ± IT16/2.
2. Кромки реза деталей Б4-$\sqrt{}$ Ra 320, остальное-$\sqrt{}$.
3. Сварку производить электродами Э-42 ГОСТ 9467-75. Сварные швы по ГОСТ 5264-80.
4. * Размеры для справки.

9749/13

Изм.	Лист	N докум.	Подп.	Дата
Разраб.		Извекова		
Провер.		Гончаренко		
Т.контр.		Сверюков		
Нач.отд.		Коверченко		
Н.контр.		Сверюков		
Утв.				

5.1В380.270СБ

Короб

Сборочный чертеж

Лит.	Масса	Масшт.
У	191,0	1:20
Лист	Листов 1	

Госстрой СССР Харьковский Сантехпроект

Формат А3

Форм.	Зона	Поз.	Обозначение	Наименование	Кол.	Прим.
				Документация		
А3			Б1В380.280СБ	Сборочный чертеж		
				Детали		
А4		1	Б1В380.099-02	Стенка	2	
Б4		2	Б1В380.104	Боковина		
				Лист 63Д ГОСТ 19903-74		
				1-IVСт3 ГОСТ 16523-70		
				400×2530	2	23,8 кг
Б4		3	Б1В380.087	Ребро		
				Полоса 5×50 ГОСТ 103-76		
				Ст3 ГОСТ 535-79		
				ℓ=486	6	0,95кг
Б4		4	Б1В380.086	Ребро		
				Полоса 5×50 ГОСТ 103-76		
				Ст3 ГОСТ 535-79		
				ℓ=586	6	1,15кг
				Материалы		
				Металл наплавленный		1,6 кг

Изм.	Лист	N докум.	Подп.	Дата
Разраб.		Извекова		
Пров.		Гончаренко		
Нач.отд		Коверченко		
Н.контр.		Севрюков		
Утв.				

Б1В380.280

Короб

Лит.	Лист	Листов
У		1

Госстрой СССР Харьковский Сантехпроект

Формат А4

Форм.	Зона	Поз.	Обозначение	Наименование	Кол.	Прим.
				Документация		
А3			Б1В380.290СБ	Сборочный чертеж		
				Детали		
А4		1	Б1В380.105	Стенка	1	
Б4		2	Б1В380.106	Боковина		
				Лист 63Д ГОСТ 19903-74		
				1-IVСт3 ГОСТ 16523-70		
				400×3232	2	30,5 кг
А4		3	Б1В380.099-03	Стенка	1	
Б4		4	Б1В380.086	Ребро		
				Полоса 5×50 ГОСТ 103-76		
				Ст3 ГОСТ 535-79		
				ℓ=586	6	1,15кг
Б4		5	Б1В380.087	Ребро		
				Полоса 5×50 ГОСТ 103-76		
				Ст3 ГОСТ 535-79		
				ℓ=486	6	0,95кг
Б4		6	Б1В380.107	Заглушка		
				Лист 63Д ГОСТ 19903-74		
				1-IVСт3 ГОСТ 16523-70		
				426×526	1	5,3кг
				Материалы		
				Металл наплавленный		1,6кг

Инв.№подл. | Подп. и дата | Взам.инв.№ | Инв.№дубл. | Подп. и дата

Изм.	Лист	N докум.	Подп.	Дата
Разраб.		Извекова		
Пров.		Гончаренко		
Нач.отд		Коверченко		
Н.контр.		Севрюков		
Утв.				

Б1В380.290

Короб

Лит.	Лист	Листов
У		1

Госстрой СССР Харьковский Сантехпроект

Формат А4

Альбом XIII

Типовой проект 903-1-241.87

Б1В380.280СБ

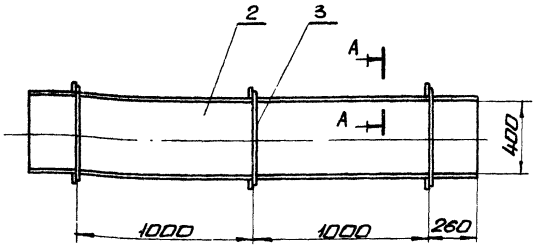

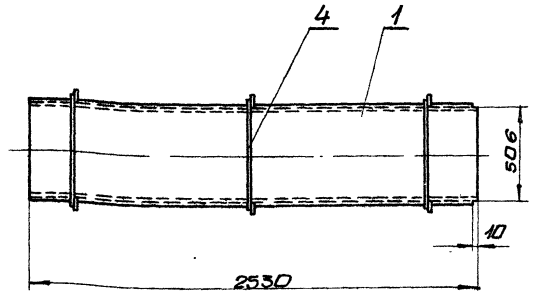

А-А
М1:2

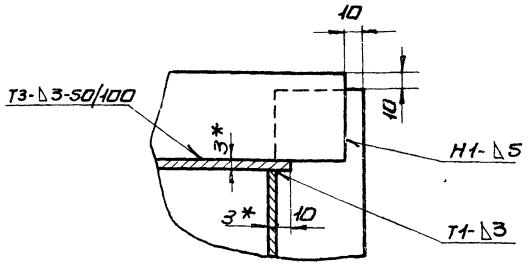

1. Предельные отклонения размеров $\pm \frac{IT16}{2}$
2. Кромки реза деталей Б4- $\sqrt{}$ Rz320, остальное $\sqrt{}$
3. Сварку производить электродами Э-42 ГОСТ 9467-75. Сварные швы по ГОСТ 5264-80.
4. * Размеры для справки.

9141/13

Б1В380.280СБ

Изм.	Лист	N докум.	Подп.	Дата
Разраб.		Извекова		
Пров.		Севрюков		
Т.контр.		Севрюков		
Нач.отд		Коверченко		
Н.контр.		Хижняк		
Утв.				

Короб
Сборочный чертеж

Лит.	Масса	Масшт.
У	187,0	1:20

Лист | Листов 1

Госстрой СССР Харьковский Сантехпроект

Формат А3

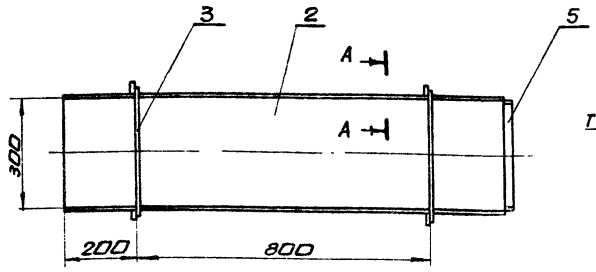

А–А
М1:2

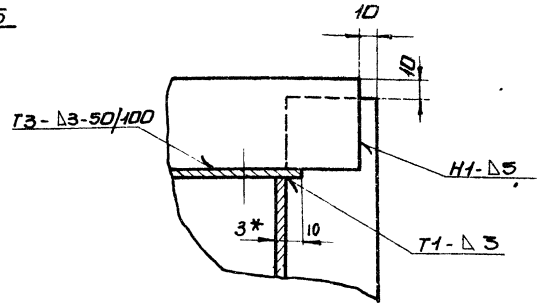

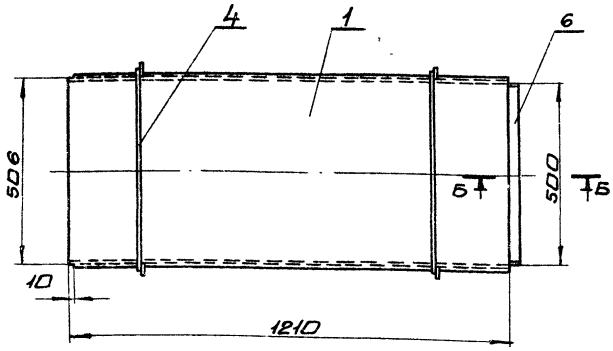

Б–Б
М1:2

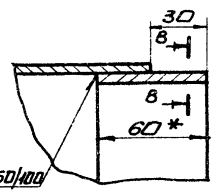

В–В
М1:1

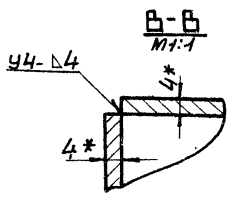

1. Предельные отклонения размеров $\pm \frac{IT16}{2}$
2. Кромки реза деталей Б4- $\sqrt{}^{Ra\,320}$, остальное- $\sqrt{}$
3. Сварку производить электродами Э-42 ГОСТ 9467-75. Сварные швы по ГОСТ 5264-80.
4. *Размеры для справки.

Изм.	Лист	№ докум.	Подп.	Дата	Б18380.300СБ			
Разраб.		Шевекова			Короб сварочный чертеж	Лит.	Масса	Масшт.
Провер.		Гончаренко				У	58,0	1:10
Т.контр.		Севрюков				Лист	Листов 1	
Нач.отд.		Коверченко				Госстрой СССР Харьковский Сантехпроект		
Н.контр.		Севрюков						
Утв.								

формат А3

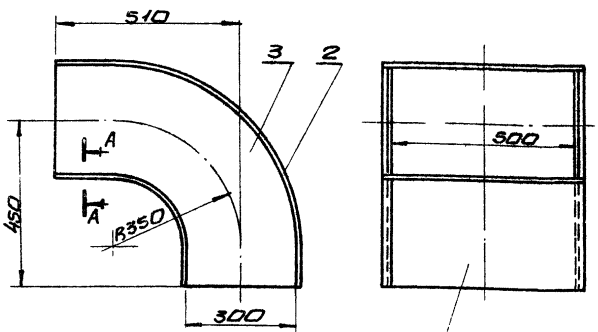

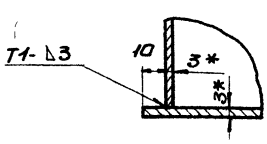

1. Предельные отклонения размеров $\pm \frac{IT16}{2}$
2. Сварку производить электродами Э-42 ГОСТ 9467-75. Сварные швы по ГОСТ 5264-80.
3. *Размеры для справки.

Изм.	Лист	№ докум.	Подп.	Дата	Б18380.310СБ			
Разраб.		Шевекова			Отвод сварочный чертеж	Лит.	Масса	Масшт.
Провер.		Гончаренко				У	31,0	1:10
Т.контр.		Севрюков				Лист	Листов 1	
Нач.отд.		Коверченко				Госстрой СССР Харьковский Сантехпроект		
Н.контр.		Севрюков						
Утв.								

формат А4

Форм.	Зона	Поз.	Обозначение	Наименование	Кол.	Прим.
				Документация		
А4			Б18380.310СБ	Сварочный чертеж		
				Детали		
А4		1	Б18380.073-06	Боковина	1	
А4		2	Б18380.073-07	Боковина	1	
А4		3	Б18380.074-03	стенка	2	
				Материалы		
				Металл наплавленный		0,6 кг

9747/13

Изм.	Лист	№ докум.	Подп.	Дата	Б18380.310			
Разраб.		Шевекова			Отвод	Лит.	Масса	Масшт.
Пров.		Гончаренко				У	31,0	1:10
Нач.отд.		Коверченко				Лист	Листов 1	
Н.контр.		Севрюков				Госстрой СССР Харьковский Сантехпроект		
Утв.								

формат А4

Альбом VIII
Типовой проект 903-1-244.87
Инв.№подл. | Подп. и дата | Взам.инв.№ | Инв.№дубл. | Подп. и дата

Б1838О.320СБ

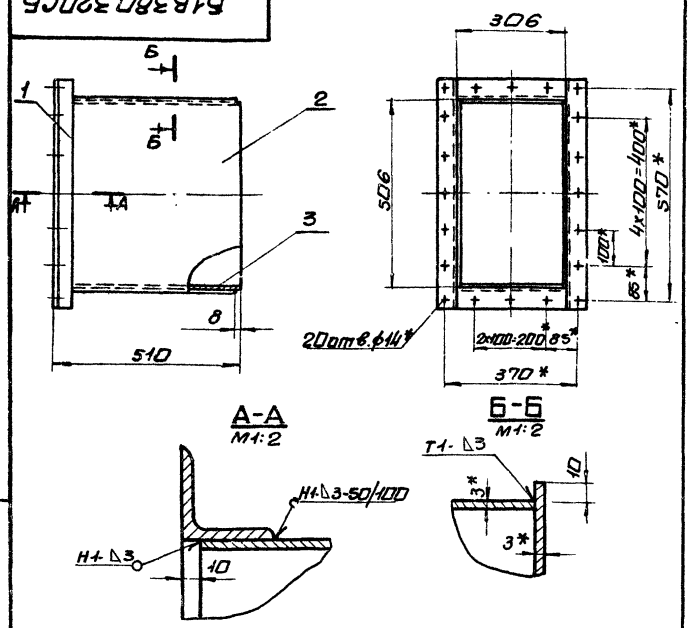

А-А
М1:2

Б-Б
М1:2

1. Предельные отклонения размеров $\pm \frac{IT16}{2}$
2. Кромки реза деталей Б4- $\overset{Rz320}{\checkmark}$, остальное- ✓
3. Сварку производить электродами Э-42 ГОСТ 9467-75. сварные швы: по ГОСТ 5264-80.
4* Размеры для справки.

Изм.	Лист	№ докум.	Подп.	Дата	Б1838О.320СБ			
Разраб.		Извекова			Короб Сборочный чертеж	Лит.	Масса	Масшт.
Провер.		Гончаренко				У	27,0	1:10
Т.контр.		Севрюков				Лист	Листов 1	
Нач.отд.		Коверченко				Госстрой СССР Харьковский Сантехпроект		
Н.контр.		Севрюков						
Утв.								

Инв.№подл. | Подп. и дата | Взам.инв.№ | Инв.№дубл. | Подп. и дата

формат А4

Б1838О.330СБ

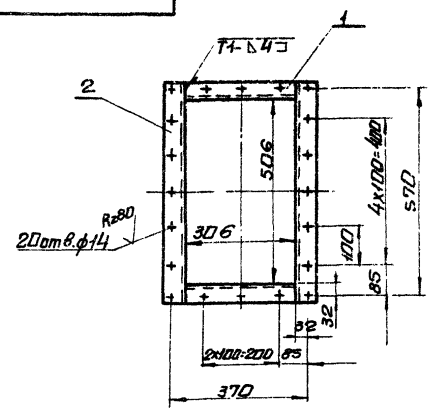

1. Предельные отклонения размеров $\pm \frac{IT16}{2}$
2. Сварку производить электродами Э-42 ГОСТ 9467-75. сварные швы по ГОСТ 5264-80.
3. Кромки реза деталей Б4- $\overset{Rz320}{\checkmark}$, остальное- ✓

Изм.	Лист	№ докум.	Подп.	Дата	Б1838О.330СБ			
Разраб.		Извекова			Фланец Сборочный чертеж	Лит.	Масса	Масшт.
Провер.		Гончаренко				У	6,9	1:10
Т.контр.		Севрюков				Лист	Листов 1	
Нач.отд.		Коверченко				Госстрой СССР Харьковский Сантехпроект		
Н.контр.		Севрюков						
Утв.								

Инв.№подл. | Подп. и дата | Взам.инв.№ | Инв.№дубл. | Подп. и дата

формат А4

Альбом XIII
Типовой проект 903-1-241.87

Форм.	Зона	Поз.	Обозначение	Наименование	Кол.	Прим.
				Документация		
А4			Б1838О.320СБ	Сборочный чертеж		
				Сборочные единицы		
А4		1	Б1838О.330	Фланец	1	
				Детали		
А4		2	Б1838О.112	Стенка	2	
Б4		3	Б1838О.113	Боковина		
				Лист Б3,0 ГОСТ 19903-74 1-N Ст3 ГОСТ 16523-70		
				300х500	2	3,5кг
				Материалы		
				Металл наплавленный		0,7кг

Изм.	Лист	№ докум.	Подп.	Дата	Б1838О.320			
Разраб.		Извекова			Короб	Лит.	Лист	Листов
Провер.		Гончаренко				У		1
Нач.отд.		Коверченко				Госстрой СССР Харьковский Сантехпроект		
Н.контр.		Севрюков						
Утв.								

Инв.№подл. | Подп. и дата | Взам.инв.№ | Инв.№дубл. | Подп. и дата

формат А4

Форм.	Зона	Поз.	Обозначение	Наименование	Кол.	Прим.
				Документация		
А4			Б1838О.330СБ	Сборочный чертеж		
				Детали		
Б4		1	Б1838О.114	Балка		
				Уголок Б50х50х5 ГОСТ 8509-72 Ст3 ГОСТ 535-79		
				ℓ=306	2	1,13кг
Б4		2	Б1838О.115	Балка		
				Уголок Б50х50х5 ГОСТ 8509-72 Ст3 ГОСТ 535-79		
				ℓ=606	2	2,26кг
				Материалы		
				Металл наплавленный		0,12кг

9747/13

Изм.	Лист	№ докум.	Подп.	Дата	Б1838О.330			
Разраб.		Извекова			Фланец	Лит.	Лист	Листов
Провер.		Гончаренко				У		1
Нач.отд.		Коверченко				Госстрой СССР Харьковский Сантехпроект		
Н.контр.		Севрюков						
Утв.								

Инв.№подл. | Подп. и дата | Взам.инв.№ | Инв.№дубл. | Подп. и дата

формат А4

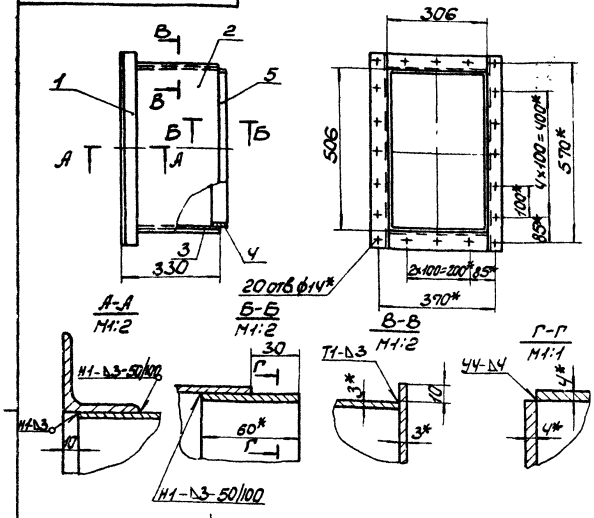

1. Предельные отклонения размеров ± IT16/2.
2. Кромки реза деталей Б4 Rz320, остальное- Rz.
3. Сварку производить электродами Э-42 ГОСТ9467-75. Сварные швы по ГОСТ5264-80.
4.* Размеры для справки.

Изм.	Лист	N докум.	Подп.	Дата
Разраб.		Извекова		
Провер.		Гончаренко		
Т.контр.		Севрюков		
Нач.отд.		Коверенко		
Н.контр.		Севрюков		
Утв.				

61В380.340СБ

Короб

Сборочный чертеж

Лит.	Масса	Масштаб
У	22,0	1:10

Лист | Листов 1

Госстрой СССР Харьковский Сантехпроект

Формат А4

Rz320

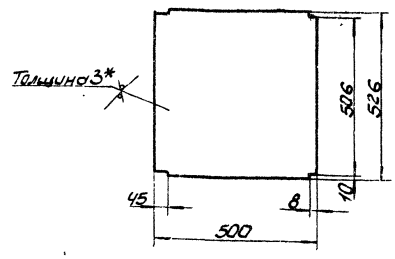

1. Предельные отклонения размеров ± IT16/2.
2.* Размер для справки.

Изм.	Лист	N докум.	Подп.	Дата
Разраб.		Извекова		
Провер.		Гончаренко		
Т.контр.		Севрюков		
Нач.отд.		Коверенко		
Н.контр.		Севрюков		
Утв.				

61В380.112

Стенка

Лист Б3,0 ГОСТ19903-74 1-IV Ст3 ГОСТ16523-70

Лит.	Масса	Масштаб
У	6,2	1:10

Лист | Листов 1

Госстрой СССР Харьковский Сантехпроект

Формат А4

Формат	Зона	Поз.	Обозначение	Наименование	Кол.	Примеч.
				Документация		
А4			61В380.340СБ	Сборочный чертеж		
				Сборочные единицы		
А4		1	61В380.330	Фланец	1	
				Детали		
А4		2	61В380.041-03	Стенка	2	
Б4		3	61В380.116	Боковина		
				Лист Б3,0 ГОСТ19903-74 1-IV Ст3 ГОСТ16523-70		
				320×300	2	2,05кг
Б4		4	61В380.111	Накладка		
				Полоса 4×60 ГОСТ103-76 Ст3 ГОСТ535-79		
				ℓ=290	2	0,54кг
Б4		5	61В380.024	Накладка		
				Полоса 4×60 ГОСТ103-76 Ст3 ГОСТ535-79		
				ℓ=490	2	0,92кг
				Материалы		
				Металл наплавленный		0,9кг

Изм.	Лист	N докум.	Подп.	Дата
Разраб.		Извекова		
Провер.		Гончаренко		
Нач.отд.		Коверенко		
Н.контр.		Севрюков		
Утв.				

61В380.340

Короб

Лит.	Лист	Листов
У		1

Госстрой СССР Харьковский Сантехпроект

Формат А4

Формат	Зона	Поз.	Обозначение	Наименование	Кол.	Примеч.
				Документация		
А4			61В380.350СБ	Сборочный чертеж		
				Детали		
А4		1	61В380.041-04	Стенка	2	
Б4		2	61В380.117	Боковина		
				Лист Б3,0 ГОСТ19903-74 1-IV Ст3 ГОСТ16523-70		
				280×710	2	4,7кг
Б4		3	61В380.118	Накладка		
				Полоса 4×60 ГОСТ103-76 Ст3 ГОСТ535-79		
				ℓ=270	2	0,5кг
Б4		4	61В380.119	Накладка		
				Полоса 4×60 ГОСТ103-76 Ст3 ГОСТ535-79		
				ℓ=80	2	0,15кг
				Материалы		
				Металл наплавленный		0,5кг

9747/13

Изм.	Лист	N докум.	Подп.	Дата
Разраб.		Извекова		
Провер.		Гончаренко		
Нач.отд.		Коверенко		
Н.контр.		Севрюков		
Утв.				

61В380.350

Короб

Лит.	Лист	Листов
У		1

Госстрой СССР Харьковский Сантехпроект

Формат А4

Типовой проект 4.903-10 Альбом 1

1.КВ.380.350СБ

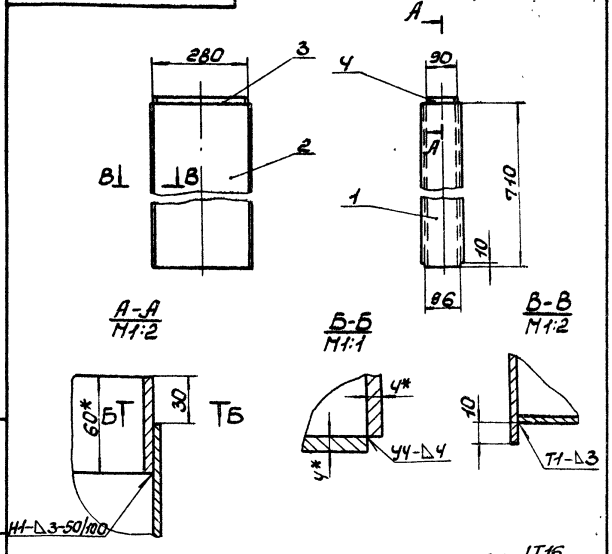

1. Предельные отклонения размеров ± IT16/2
2. Кромки реза деталей Б4 — Ra320, остальное — ✓
3. Сварку производить электродами Э-42 ГОСТ 9467-75. Сварные швы по ГОСТ 5264-80.
4. * Размеры для справки.

Изм.	Лист	N докум.	Подп.	Дата
Разраб.		Извекова		
Провер.		Гончаренко		
Т.контр.		Севрюков		
Нач.отд.		Ковеременко		
Н.контр.		Севрюков		
Утв.				

Б1В.380.350СБ

Короб

Сборочный чертеж

Лит.	Масса	Масшт.
У	15,0	1:10

Лист | Листов 1

Госстрой СССР Харьковский Сантехпроект

Формат А4

Инв.№ подл. | Подп. и дата | Взам.инв.№ | Инв.№ дубл. | Подп. и дата

1.КВ.380.360СБ

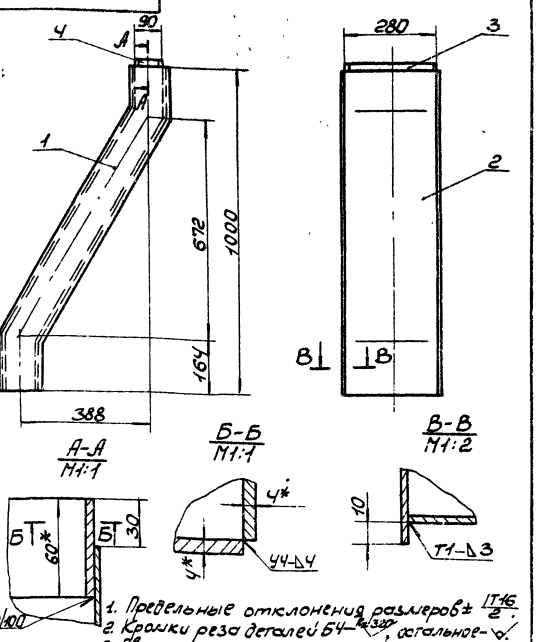

1. Предельные отклонения размеров ± IT16/2
2. Кромки реза деталей Б4 — Ra320, остальное — ✓
3. Сварку производить электродами Э-42 ГОСТ 9467-75. Сварные швы по ГОСТ 5264-80.
4. * Размеры для справки.

Изм.	Лист	N докум.	Подп.	Дата
Разраб.		Извекова		
Провер.		Гончаренко		
Т.контр.		Севрюков		
Нач.отд.		Ковеременко		
Н.контр.		Севрюков		
Утв.				

Б1В.380.360СБ

Переход

Сборочный чертеж

Лит.	Масса	Масшт.
У	23,0	1:10

Лист | Листов 1

Госстрой СССР Харьковский Сантехпроект

Формат А4

Инв.№ подл. | Подп. и дата | Взам.инв.№ | Инв.№ дубл. | Подп. и дата

Типовой проект 903-1-241.87 Альбом XIII

1.КВ.380.121

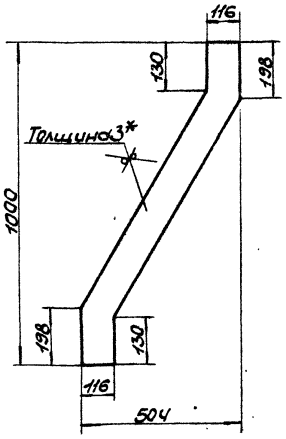

1. Предельные отклонения размеров ± IT16/2
2. * Размер для справки.

Изм.	Лист	N докум.	Подп.	Дата
Разраб.		Извекова		
Провер.		Гончаренко		
Т.контр.		Севрюков		
Нач.отд.		Ковеременко		
Н.контр.		Севрюков		
Утв.				

Б1В.380.121

Стенка

Лит.	Масса	Масшт.
У	3,3	1:10

Лист | Листов 1

Лист 4-IV Ст3 ГОСТ 16523-70

Госстрой СССР Харьковский Сантехпроект

Формат А4

Инв.№ подл. | Подп. и дата | Взам.инв.№ | Инв.№ дубл. | Подп. и дата

Формат	Зона	Поз.	Обозначение	Наименование	Кол.	Прим.
				Документация		
А4			1.КВ.380.360 СБ	Сборочный чертеж		
				Детали		
А4		1	1.КВ.380.121	Стенка	2	
А4		2	1.КВ.380.122	Боковина	2	
Б4		3	1.КВ.380.118	Накладка		
				Полоса Ч-60 ГОСТ 103-76 Ст3 ГОСТ 535-79		
				ℓ=270	2	0,5 кг
Б4		4	1.КВ.380.119	Накладка		
				Полоса Ч-60 ГОСТ 103-76 Ст3 ГОСТ 535-79		
				ℓ=80	2	0,15 кг
				Материалы		
				Металл наплавленный		0,7 кг

9747/3

Изм.	Лист	N докум.	Подп.	Дата
Разраб.		Извекова		
Провер.		Гончаренко		
Т.контр.		Севрюков		
Нач.отд.		Ковеременко		
Н.контр.		Севрюков		
Утв.				

1.КВ.380.360

Переход

Лит.	Лист	Листов
У		1

Госстрой СССР Харьковский Сантехпроект

Формат А4

Инв.№ подл. | Подп. и дата | Взам.инв.№ | Инв.№ дубл. | Подп. и дата

Б1В380.122

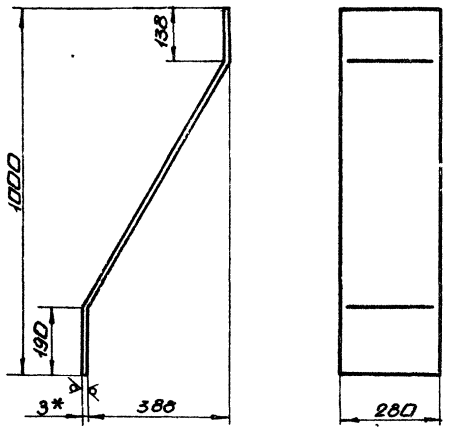

1. Длина развернутой детали - 1104.
2. Предельные отклонения размеров $\pm \frac{IT16}{2}$
3. *Размер для справки.

Изм.	Лист	N докум.	Подп.	Дата	Б1В380.122	Лит.	Масса	Масшт.
Разраб.		Извекова			Боковина	U	7,2	1:10
Пров.		Гончаренко				Лист	Листов 1	
Т.контр.		Севрюков			Лист Б3,0 ГОСТ 19903-74 / 1-IVСт3 ГОСТ 16523-70	Госстрой СССР Харьковский Сантехпроект		
Нач.отд.		Коверченко						
Н.контр.		Севрюков						
Утв.								

Формат А4

Б1В380.370СБ

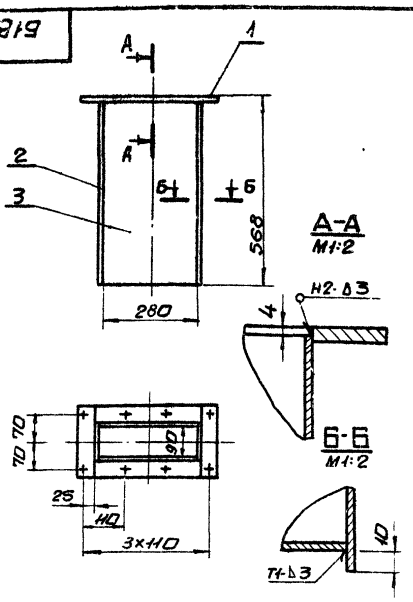

1. Предельные отклонения размеров $\pm \frac{IT16}{2}$
2. Кромки реза деталей Б4 — R≥320 ✓, остальное — ✓.
3. Сварку производить электродами Э-42 ГОСТ 9467-75. Сварные швы по ГОСТ 5264-80.

Изм.	Лист	N докум.	Подп.	Дата	Б1В380.370СБ	Лит.	Масса	Масшт.
Разраб.		Извекова			Короб Сборочный чертеж	U	13,0	1:10
Провер.		Гончаренко				Лист	Листов 1	
Т.контр.		Севрюков				Госстрой СССР Харьковский Сантехпроект		
Нач.отд.		Коверченко						
Н.контр.		Севрюков						
Утв.								

Формат А4

Б1В380.380СБ

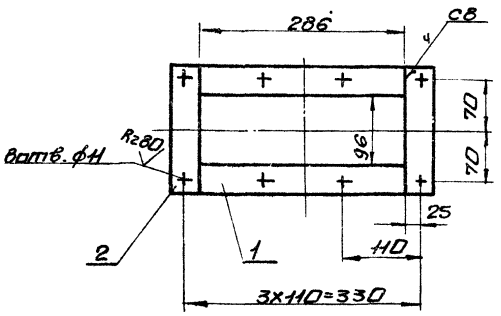

1. Предельные отклонения размеров $\pm \frac{IT16}{2}$
2. Кромки реза деталей Б4 — R≥320 ✓, остальное — ✓
3. Сварку производить электродами Э-42. ГОСТ 9467-75. Сварные швы по ГОСТ 5264-80.

Изм.	Лист	N докум.	Подп.	Дата	Б1В380.380СБ	Лит.	Масса	Масшт.
Разраб.		Извекова			Фланец Сборочный чертеж	U	2,5	1:5
Пров.		Гончаренко				Лист	Листов 1	
Т.контр.		Севрюков				Госстрой СССР Харьковский Сантехпроект		
Нач.отд.		Коверченко						
Н.контр.		Севрюков						
Утв.								

Формат А4

Форм.	Зона	Поз.	Обозначение	Наименование	Кол.	Прим.
				Документация		
А4			Б1В380.370СБ	Сборочный чертеж		
				Сборочные единицы		
А4		1	Б1В380.380	Фланец	1	
				Детали		
А4		2	Б1В380.041-05	Стенка	2	
Б4		3	Б1В380.123	Боковина		
				Лист Б3,0 ГОСТ 19903-74		
				1-IVСт3 ГОСТ 16523-70		
				280×564	2	3,7кг
				Материалы		
				Металл наплавленный		0,1кг
						9747/13

Изм.	Лист	N докум.	Подп.	Дата	Б1В380.370	Лит.	Лист	Листов
Разраб.		Извекова			Короб	U		1
Провер.		Гончаренко				Госстрой СССР Харьковский Сантехпроект		
Нач.отд.		Коверченко						
Н.контр.		Севрюков						
Утв.								

Формат А4

Типовой проект 903-1-241.87 Альбом XIII

Б1В380.390СБ

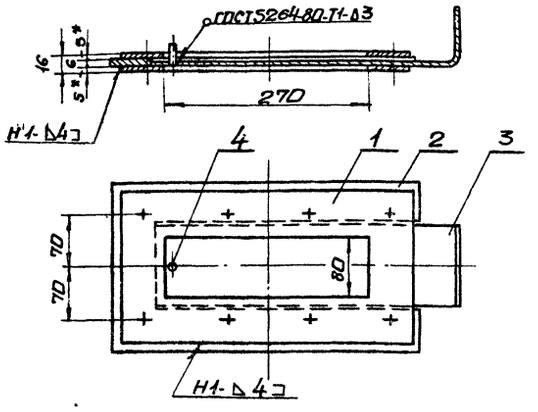

Сварку производить электродами Э-42 ГОСТ 9467-75.

Изм.	Лист	N докум.	Подп.	Дата	Б1В380.390СБ			
Разраб.		Извекова			Шибер	Лит.	Масса	Масшт.
Пров.		Гончаренко			Сборочный чертеж	У	7,9	1:5
Т.контр.		Севрюков				Лист	Листов 1	
Нач.отд.		Коверченко				Госстрой СССР Харьковский Сантехпроект		
Н.контр.		Севрюков						
Утв.								

Инв.№ подл. | Подп. и дата | Взам.инв.№ | Инв.№ дубл. | Подп. и дата

Формат А4

Б1В380.126

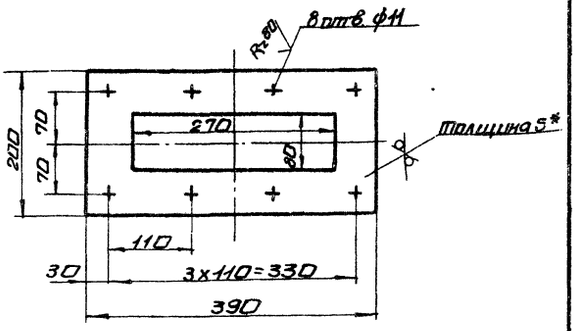

1. Предельные отклонения размеров $\pm \frac{IT16}{2}$
2. *Размер для справки.

Изм.	Лист	N докум.	Подп.	Дата	Б1В380.126			
Разраб.		Извекова			Фланец	Лит.	Масса	Масшт.
Пров.		Гончаренко				У	2,2	1:5
Т.контр.		Севрюков				Лист	Листов 1	
Нач.отд.		Коверченко				Госстрой СССР Харьковский сантехпроект		
Н.контр.		Севрюков						
Утв.								

Лист 65.0 ГОСТ 19903-74 / 1-IV Ст3 ГОСТ 14637-79

Инв.№ подл. | Подп. и дата | Взам.инв.№ | Инв.№ дубл. | Подп. и дата

Формат А4

Альбом XIII

Типовой проект 903-1-244.87

Форм.	Зона	Поз.	Обозначение	Наименование	Кол.	Прим.
				Документация		
А4			Б1В380.380СБ	Сборочный чертеж		
				Детали		
Б4		1	Б1В380.124	Планка		
				Полоса 8х40 ГОСТ 103-76		
				Ст3 ГОСТ 535-79		
				ℓ=286	2	0,7кг
Б4		2	Б1В380.125	Планка		
				Полоса 8х40 ГОСТ 103-76		
				Ст3 ГОСТ 535-79		
				ℓ=176	2	0,45кг
				Материалы		
				Металл наплавленный		0,2кг

Изм.	Лист	N докум.	Подп.	Дата	Б1В380.380			
Разраб.		Извекова			Фланец	Лит.	Лист	Листов
Пров.		Гончаренко				У	1	
Нач.отд.		Коверченко				Госстрой СССР Харьковский Сантехпроект		
Н.контр.		Севрюков						
Утв.								

Формат А4

Форм.	Зона	Поз.	Обозначение	Наименование	Кол.	Прим.
				Документация		
А4			Б1В380.390СБ	Сборочный чертеж		
				Детали		
А4		1	Б1В380.126	Фланец	2	
А4		2	Б1В380.127	Рамка	1	
А4		3	Б1В380.128	Полотно	1	
Б4		4	Б1В380.129	Ось		
				Круг В6 ГОСТ 2590-71		
				Ст3 ГОСТ 535-79		
				ℓ=15	1	

9749/13

Изм.	Лист	N докум.	Подп.	Дата	Б1В380.390			
Разраб.		Извекова			Шибер	Лит.	Лист	Листов
Пров.		Гончаренко				У	1	
Нач.отд.		Коверченко				Госстрой СССР Харьковский сантехпроект		
Н.контр.		Севрюков						
Утв.								

Инв.№ подл. | Подп. и дата | Взам.инв.№ | Инв.№ дубл. | Подп. и дата

Формат А4

Б1В380.127

Rz320 (√)

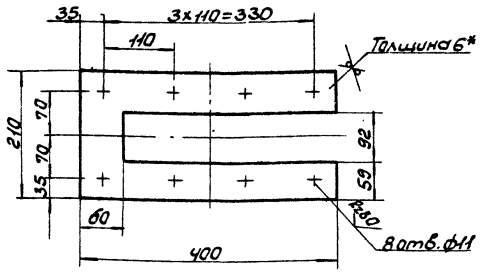

1. Предельные отклонения размеров ± IT16/2.
2.* Размер для справки.

Изм.	Лист	N докум.	Подп.	Дата
Разраб.		Узбекова		
Провер.		Гончаренко		
Т.контр.		Севрюков		
Нач.отд.		Коверченко		
Н.контр.		Севрюков		
Утв.				

Балка

Лит.	Масса	Масштаб
У	2,5	1:5

Лист | Листов 1

Лист Б6.0 ГОСТ 19903-74
1-IVСт3 ГОСТ 16371-79

Госстрой СССР Харьковский Сантехпроект

Формат А4

Б1В380.128

Rz320 (√)

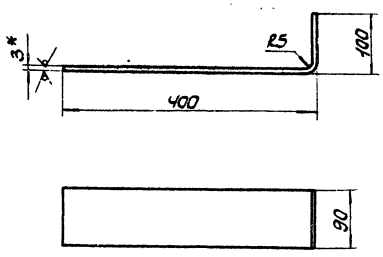

1. Длина развернутой детали - 490.
2. Предельные отклонения размеров ± IT16/2.
3.* Размер для справки.

Изм.	Лист	N докум.	Подп.	Дата
Разраб.		Узбекова		
Провер.		Гончаренко		
Т.контр.		Севрюков		
Нач.отд.		Коверченко		
Н.контр.		Севрюков		
Утв.				

Полотно

Лит.	Масса	Масштаб
У	1,0	1:5

Лист | Листов 1

Лист Б3.0 ГОСТ 19903-74
1-IVСт3 ГОСТ 16523-70

Госстрой СССР Харьковский Сантехпроект

Формат А4

Б1В380.400СБ

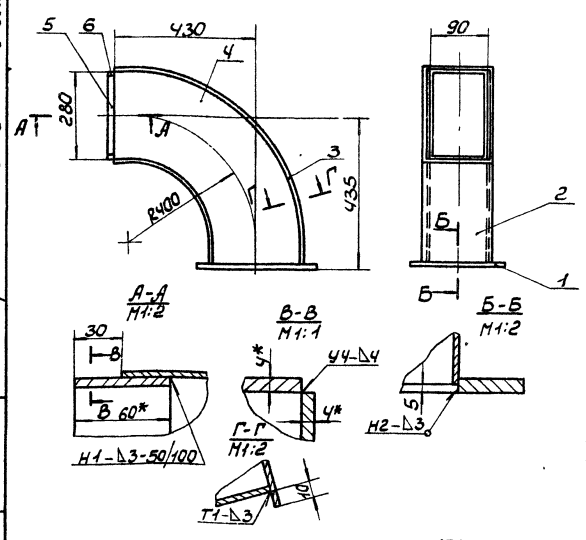

1. Предельные отклонения размеров ± IT16/2.
2. Кромки реза деталей Б4-Rz320, остальное-√.
3. Сварку производить электродами Э-42 ГОСТ 9467-75. Сварные швы по ГОСТ 5264-80.
4.* Размеры для справки.

Изм.	Лист	N докум.	Подп.	Дата
Разраб.		Узбекова		
Провер.		Гончаренко		
Т.контр.		Севрюков		
Нач.отд.		Коверченко		
Н.контр.		Севрюков		
Утв.				

Отвод
Сборочный чертеж

Лит.	Масса	Масштаб
У	17,0	1:10

Лист | Листов 1

Госстрой СССР Харьковский Сантехпроект

Формат А4

Формат	Зона	Поз.	Обозначение	Наименование	Кол.	Примеч.
				Документация		
А4			Б1В.380.400 СБ	Сборочный чертеж		
				Сборочные единицы		
А4		1	Б1В.380.380	Фланец	1	
				Детали		
А4		2	Б1В380.073-08	Боковина	1	
А4		3	Б1В380.073-09	Боковина	1	
А4		4	Б1В.380.074-04	Стенка	2	
Б4		5	Б1В.380.118	Накладка		
				Полоса Ч х 60 ГОСТ 103-76 Ст3 ГОСТ 535-79		
				ℓ = 270	2	0,5 кг
Б4		6	Б1В380.119	Накладка		
				Полоса Ч х 60 ГОСТ 103-76 Ст3 ГОСТ 535-79		
				ℓ = 80	2	0,15 кг
				Материалы		
				Металл наплавленный		0,4 кг

9949/13

Изм.	Лист	N докум.	Подп.	Дата
Разраб.		Узбекова		
Провер.		Гончаренко		
Нач.отд.		Коверченко		
Н.контр.		Севрюков		
Утв.				

Отвод

Б1В380.400

Лит.	Лист	Листов
У		

Госстрой СССР Харьковский Сантехпроект

Формат А4

Альбом XIII

Типовой проект 903-1-241.87

Б1В380.410СБ

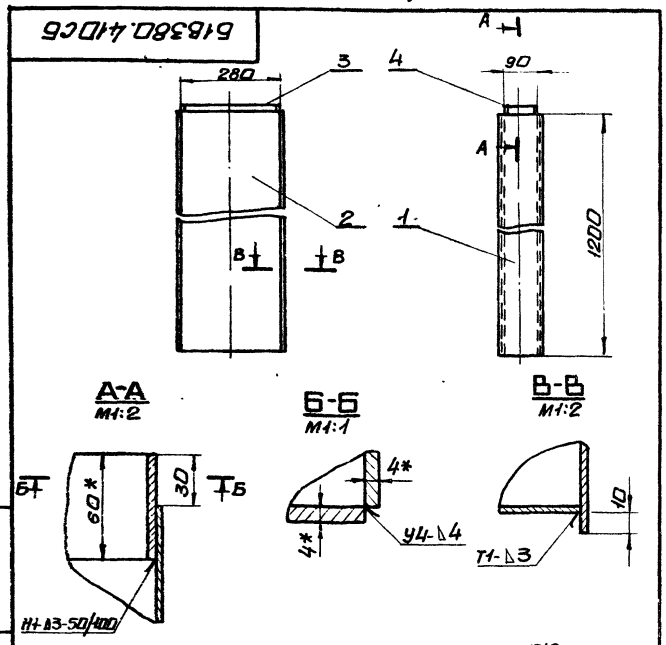

1. Предельные отклонения размеров ± IT16/2
2. Кромки реза деталей Б4- Rz320, остальное-
3. Сварку производить электродами Э-42 ГОСТ 9467-75. Сварные швы по ГОСТ 5264-80.
4. * Размеры для справки.

Изм.	Лист	№ докум.	Подп.	Дата
Разраб.		Извекова		
Пров.		Гончаренко		
Т.контр.		Севрюков		
Нач.отд.		Коверченко		
Н.контр.		Севрюков		
Утв.				

Б1В380.410СБ

Короб
Сборочный чертеж

Лит.	Масса	Масшт.
У	24,0	1:10

Лист	Листов 1
	Госстрой СССР Харьковский Сантехпроект

Формат А4

Б1В380.420СБ

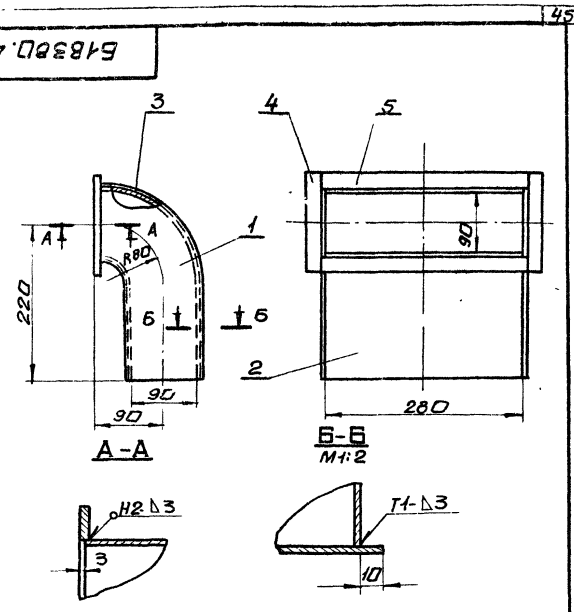

1. Предельные отклонения размеров ± IT16/2
2. Кромки реза деталей Б4- Rz320, остальное
3. Сварку производить электродами Э-42 ГОСТ 9467-75. Сварные швы по ГОСТ 5264-80.
4. * Размеры для справки.

Изм.	Лист	№ докум.	Подп.	Дата
Разраб.		Извекова		
Пров.		Гончаренко		
Т.контр.		Севрюков		
Нач.отд.		Коверченко		
Н.контр.		Севрюков		
Утв.				

Б1В380.420СБ

Отвод.
Сборочный чертеж

Лит.	Масса	Масшт.
У	8,3	1:5

Лист	Листов 1
	Госстрой СССР Харьковский Сантехпроект

Формат А4

Альбом XIII
Типовой проект 903-1-244.87

Форм.	Зона	Поз.	Обозначение	Наименование	Кол.	Прим.
				Документация		
А4			Б1В380.410СБ	Сборочный чертеж		
				Детали		
Б4		1	Б1В380.131	Стенка		
				Лист Б3,0 ГОСТ 19903-74		
				1-IV Ст3 ГОСТ 16523-70		
				116×1200	2	3,3кг
Б4		2	Б1В380.132	Боковина		
				Лист Б3,0 ГОСТ 19903-74		
				1-IV Ст3 ГОСТ 16523-70		
				280×1200	2	7,9кг
Б4		3	Б1В380.118	Накладка		
				Полоса 4×60 ГОСТ 103-76		
				Ст3 ГОСТ 535-79		
				ℓ=270	2	0,5кг
Б4		4	Б1В380.119	Накладка		
				Полоса 4×60 ГОСТ 103-76		
				Ст3 ГОСТ 535-79		
				ℓ=80	2	0,15кг
				Материалы		
				Металл наплавленный		0,3кг

Изм.	Лист	№ докум.	Подп.	Дата
Разраб.		Извекова		
Пров.		Гончаренко		
Нач.отд.		Коверченко		
Н.контр.		Севрюков		
Утв.				

Б1В380.410

Короб

Лит.	Лист	Листов
У		1

Госстрой СССР Харьковский Сантехпроект

Формат А4

Форм.	Зона	Поз.	Обозначение	Наименование	Кол.	Прим.
				Документация		
А4			Б1В380.420СБ	Сборочный чертеж		
				Детали		
А4		1	Б1В380.074-05	Стенка	2	
А4		2	Б1В380.073-10	Боковина	1	
А4		3	Б1В380.073-11	Боковина	1	
Б4		4	Б1В380.133	Планка		
				Полоса 5×40 ГОСТ 103-76		
				Ст3 ГОСТ 535-79		
				ℓ=176	2	0,28кг
Б4		5	Б1В380.134	Планка		
				Полоса 5×40 ГОСТ 103-76		
				Ст3 ГОСТ 535-79		
				ℓ=286	2	0,45кг
				Материалы		
				Металл наплавленный		0,24кг

9949/13

Изм.	Лист	№ докум.	Подп.	Дата
Разраб.		Извекова		
Пров.		Гончаренко		
Нач.отд.		Коверченко		
Н.контр.		Севрюков		
Утв.				

Б1В380.420

Отвод

Лит.	Лист	Листов
У		1

Госстрой СССР Харьковский Сантехпроект

Формат А4

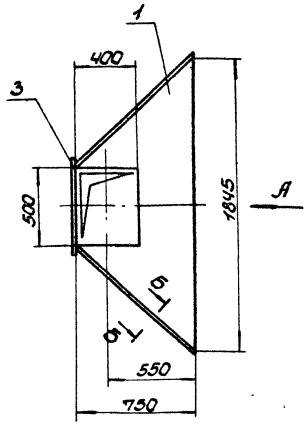

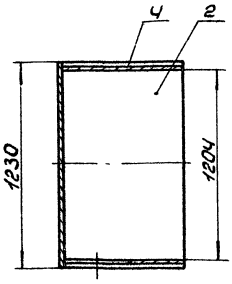

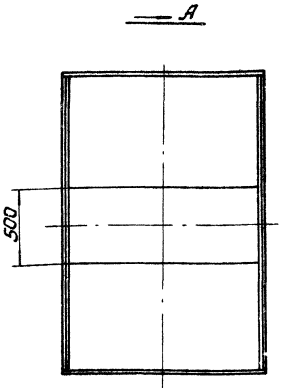

Б-Б
М1:2

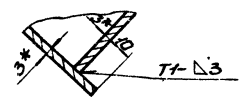

1. Предельные отклонения размеров ± IT16/2.
2. Кромки реза деталей Б4- Rz320, остальное- Rz80.
3. Сварные швы по ГОСТ 5264-80. Сварку производить электродами Э-42 ГОСТ 9467-75.
4. *Размеры для справки.

Изм.	Лист	N докум.	Подп.	Дата	Б1В380.430СБ			
Разраб.		Извекова			Переход	Лит.	Масса	Масштаб
Прьвер.		Гончаренко				У	112,0	1:20
Т.контр.		Севрюков			Сборочный чертеж	Лист	Листов 1	
Нач.отд.		Коверченко				Госстрой СССР Харьковский Сантехпроект		
Н.контр.		Севрюков						
Утв.								

Формат А3

Rz80 (√)

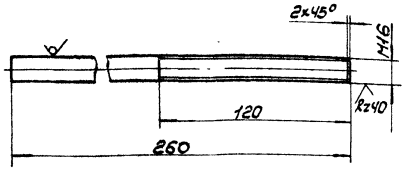

Предельные отклонения размеров ± IT16/2.

Изм.	Лист	N докум.	Подп.	Дата	Б1В380.139			
Разраб.		Извекова			Тягa	Лит.	Масса	Масштаб
Пров.		Гончаренко				У	0,4	1:2
Т.контр.		Севрюков				Лист	Листов 1	
Нач.отд.		Коверченко				Госстрой СССР Харьковский Сантехпроект		
Н.контр.		Севрюков						
Утв.								

Круг В16 ГОСТ 2590-71 ст3 ГОСТ 535-79

Формат А4

Формат	Зона	Поз.	Обозначение	Наименование	Кол.	Прим.
				Документация		
А3			Б1В380.430СБ	Сборочный чертеж		
				Детали		
А4		1	Б1В380.094-01	Стенка	1	
Б4		2	Б1В380.135	Боковина		
				Лист Б3,0 ГОСТ19903-74 1-IV Ст3 ГОСТ16523-70		
				1012 х 1230	2	29,3 кг
Б4		3	Б1В380.096	Стенка		
				Лист Б3,0 ГОСТ19903-74 1-IV Ст3 ГОСТ16523-70		
				526 х 1230	1	15,2 кг
А4		4	Б1В380.097-01	Стенка	1	
				Материалы		
				Металл наплавленный		1,0 кг

Изм.	Лист	N докум.	Подп.	Дата	Б1В380.430			
Разраб.		Извекова			Переход	Лит.	Лист	Листов
Пров.		Гончаренко				У	1	
Н.отд.		Коверченко				Госстрой СССР Харьковский Сантехпроект		
Н.контр.		Севрюков						
Утв.								

Формат А4

Инв.№ подл. | Подп. и дата | Взам. инв.№ | Инв.№ дубл. | Подп. и дата

Типовой проект 903-1-241.87 Альбом XIII

Форм.	Зона	Поз.	Обозначение	Наименование	Кол.	Прим.
				Документация		
А3			Б1В380.440 СБ	Сборочный чертеж		
				Сборочные единицы		
А4		1	Б1В380.450	Проушина с тягой	2	
				Детали		
А4		2	Б1В380.136	Кронштейн	2	
				Стандартные изделия		
		3		Гайка М16.4		
				ГОСТ 5915-70	4	
		4		Шайба 16.01		
				ГОСТ 11371-78	2	

Изм.	Лист	N Докум.	Подп.	Дата
Разраб.		Извекова		
Провер.		Гончаренко		
Нач. отд.		Коверченко		
Н. контр.		Севрюков		
Утв.				

Б1В380.440

Подвеска

Лит.	Лист	Листов
И		1

Госстрой СССР
Харьковский
Сантехпроект

Формат А4

Форм.	Зона	Поз.	Обозначение	Наименование	Кол.	Прим.
				Документация		
А4			Б1В380.450 СБ	Сборочный чертеж		
				Детали		
А4		1	Б1В380.137	Проушина	1	
А4		2	Б1В380.138	Ушко	3	
А4		3	Б1В380.139	Тяга	1	
Б4		4	Б1В380.141	Тяга		
				Круг В16 ГОСТ 2590-71		
				Ст 3 ГОСТ 535-79		
				ℓ=2742	1	4,3кг
				Материал		
				Металл наплавленный		0,3кг

Изм.	Лист	N Докум.	Подп.	Дата
Разраб.		Извекова		
Провер.		Гончаренко		
Нач. отд.		Коверченко		
Н. контр.		Севрюков		
Утв.				

Б1В380.450

Проушина с тягой

Лит.	Лист	Листов
И		1

Госстрой СССР
Харьковский
Сантехпроект

Формат А4

Б1В380.440СБ

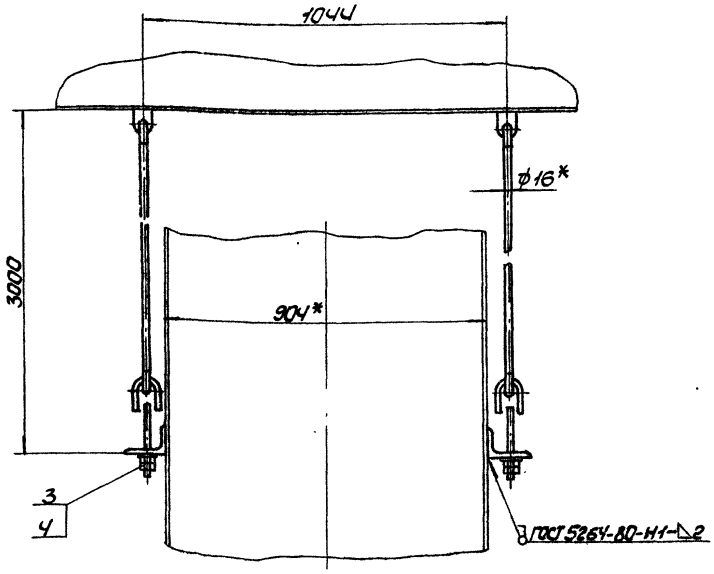

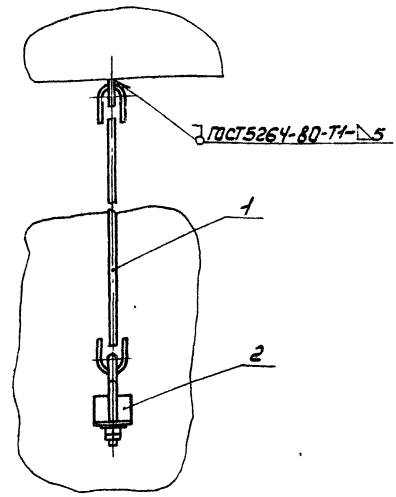

* Размеры для справки.

9747/13

Б1В380.440СБ

Изм.	Лист	N Докум.	Подп.	Дата
Разраб.		Извекова		
Пров.		Гончаренко		
Т. контр.		Севрюков		
Нач. отд.		Коверченко		
Н. контр.		Севрюков		
Утв.				

Подвеска
Сборочный чертеж

Лит.	Масса	Масштаб
И	19,3	1:10

Лист | Листов 1

Госстрой СССР
Харьковский
Сантехпроект

Формат А3

Типовой проект 903-1-241.87 Альбом XIII

5.1В.380.137

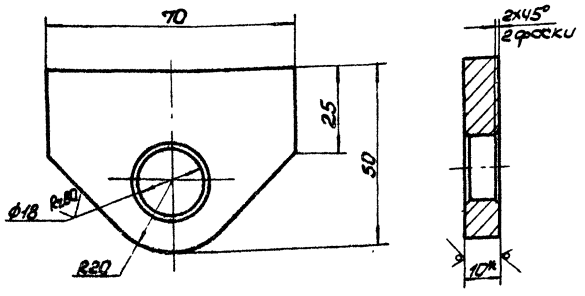

1. Предельные отклонения размеров ± IT16/2.
2.* Размер для справки.

Изм.	Лист	N докум.	Подп.	Дата	Б1В380.137	Лит.	Масса	Масшт.
Разраб.		Извекова			Проушина	У	2,7	1:1
Пров.		Гончаренко				Лист	Листов 1	
Т.контр.		Севрюков			Лист Б10 ГОСТ 19903-74 1-IV СТ3 ГОСТ 14637-79	Госстрой СССР Харьковский Сантехпроект		
Нач.отд.		Ковреченко						
Н.контр.		Севрюков						
Утв.								

Формат А4

5.1В.380.138

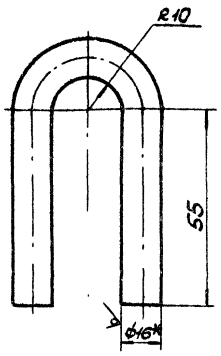

1. Длина развернутой детали – 166.
2. Предельные отклонения размеров ± IT16/2.
3.* Размер для справки.

Изм.	Лист	N докум.	Подп.	Дата	Б1В380.138	Лит.	Масса	Масшт.
Разраб.		Извекова			Ушко	У	0,26	1:1
Пров.		Гончаренко				Лист	Листов 1	
Т.контр.		Севрюков			Круг В16 ГОСТ 2590-71 Ст3 ГОСТ 535-79	Госстрой СССР Харьковский Сантехпроект		
Нач.отд.		Ковреченко						
Н.контр.		Севрюков						
Утв.								

Формат А4

Инв.№подл. | Подп. и дата | Взам.инв.№ | Инв.№дубл. | Подп. и дата

Типовой проект 903-1-241.87 Альбом XIII

5.1В.380.450СБ

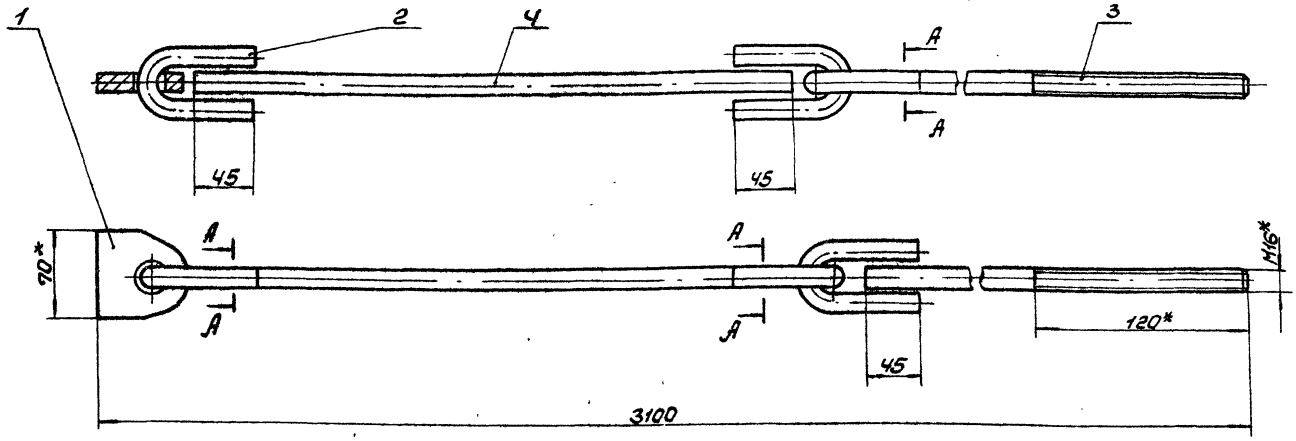

А-А

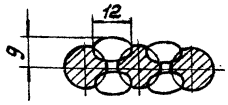

* Размеры для справки.

9749/13

Изм.	Лист	N докум.	Подп.	Дата	Б1В380.450СБ	Лит.	Масса	Масшт.
Разраб.		Извекова			Проушина с тягай	У	8,5	1:2,5
Пров.		Гончаренко			Сборочный чертеж	Лист	Листов 1	
Т.контр.		Севрюков				Госстрой СССР Харьковский Сантехпроект		
Нач.отд.		Ковреченко						
Н.контр.		Севрюков						
Утв.								

Формат А3

Б1В380.145

Rz320

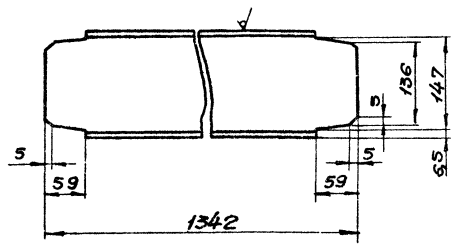

Предельные отклонения размеров $\pm \frac{IT16}{2}$

Изм.	Лист	N докум.	Подп.	Дата	Боковина	Лит.	Масса	Масшт.
Разраб.		Извекова				И	19,0	1:5
Пров.		Гончаренко				Лист	Листов 1	
Т.контр.		Севрюков			Швеллер 16 ГОСТ 8240-72 / Ст3 ГОСТ 535-79	Госстрой СССР Харьковский Сантехпроект		
Нач.отд.		Коверченко						
Н.контр.		Севрюков						
Утв.								

Б1В380.145

Формат А4

Б1В380.147

Rz320

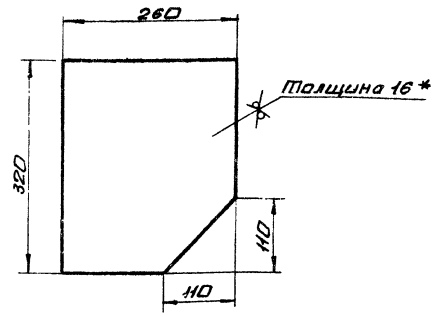

1. Предельные отклонения размеров $\pm \frac{IT16}{2}$
2.* Размер для справки.

Изм.	Лист	N докум.	Подп.	Дата	Косынка	Лит.	Масса	Масшт.
Разраб.		Извекова				И	4,8	1:5
Пров.		Гончаренко				Лист	Листов 1	
Т.контр.		Севрюков			Лист Б16.0 ГОСТ 19903-74 / Вст3 ГОСТ 14637-79	Госстрой СССР Харьковский Сантехпроект		
Нач.отд.		Коверченко						
Н.контр.		Севрюков						
Утв.								

Б1В380.147

Формат А4

Альбом XIII

Типовой проект 903-1-241.87

Форм.	Зона	Поз.	Обозначение	Наименование	Кол.	Примеч.
				Документация		
А2			Б1В380.460СБ	Сборочный чертеж		
				Детали		
Б4		1	Б1В380.143	Балка		
				Швеллер 16 ГОСТ 8240-72		
				Ст3 ГОСТ 535-79		
				ℓ=1384	2	19,65кг
Б4		2	Б1В380.144	Балка		
				Швеллер 16 ГОСТ 8240-72		
				Ст3 ГОСТ 535-79		
				ℓ=1256	2	17,8кг
А4		3	Б1В380.145	Боковина	2	
Б4		4	Б1В380.146	Стойка		
				Швеллер 16 ГОСТ 8240-72		
				Ст3 ГОСТ 535-79		
				ℓ=424	8	6,0кг
А4		5	Б1В380.147	Косынка	4	
А4		6	Б1В380.148	Косынка	4	
Б4		7	Б1В380.149	Плита		
				Лист Б16 ГОСТ 19903-71		
				ВСт3пс ГОСТ 14637-79		
				180×280	4	6,3кг
А4		8	Б1В380.151	Кольцо	1	
А4		9	Б1В380.152	Фланец	1	
А4		10	Б1В380.153	Переход	1	

Изм.	Лист	N докум.	Подп.	Дата	Опора с бункером	Лит.	Лист	Листов
Разраб.		Извекова				И	1	2
Пров.		Гончаренко				Госстрой СССР Харьковский Сантехпроект		
Нач.отд.		Коверченко						
Н.контр.		Севрюков						
Утв.								

Б1В380.460

Формат А4

Форм.	Зона	Поз.	Обозначение	Наименование	Кол.	Примеч.
				Материалы		
		11		Полоса 4×130 ГОСТ 103-76		
				Ст3 ГОСТ 535-79		
				ℓ=5440	1	22,2кг
				Материалы		
				Металл наплавленный		2,7кг

9747/13

Изм.	Лист	N докум.	Подп.	Дата	Б1В380.460	Лист 2

Формат А4

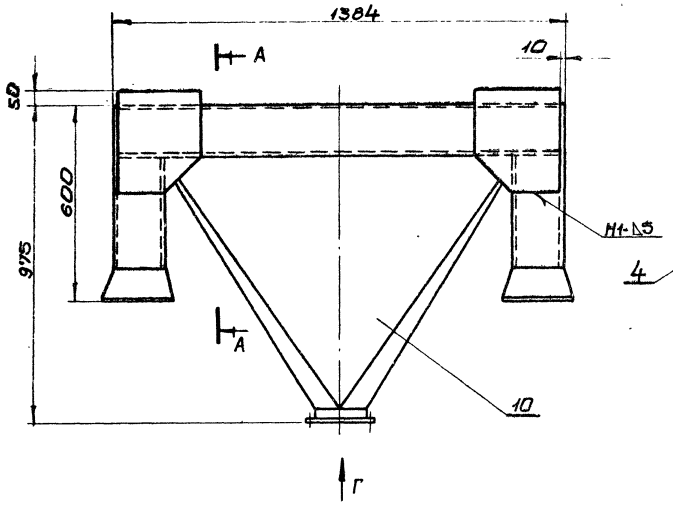

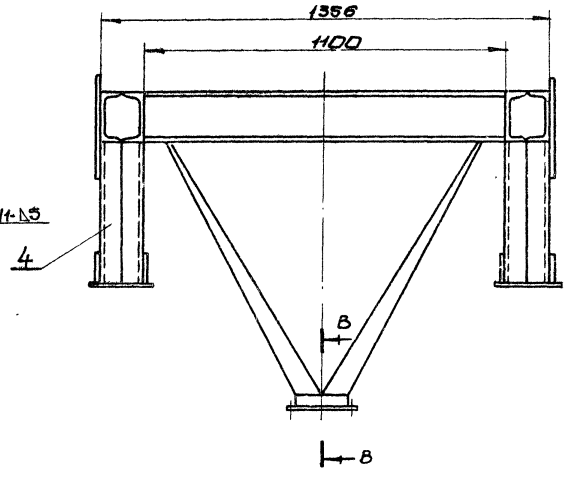

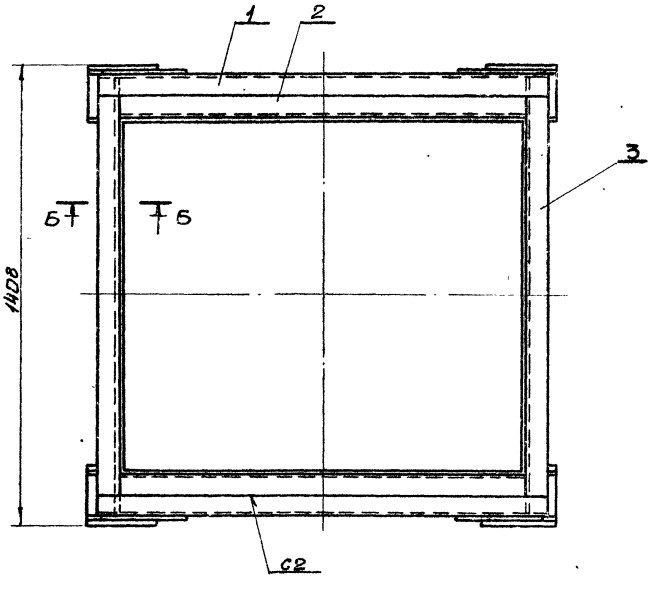

Б-Б
М1:5

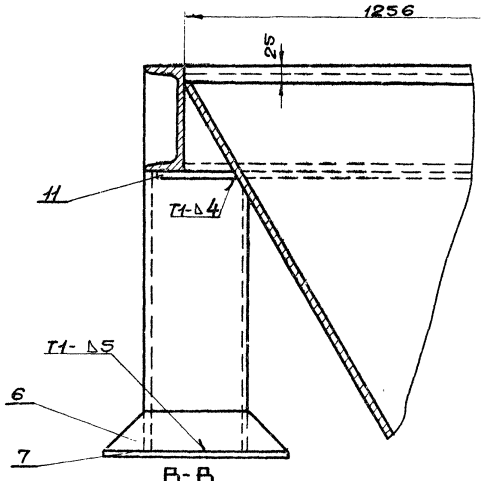

В-В
М1:1

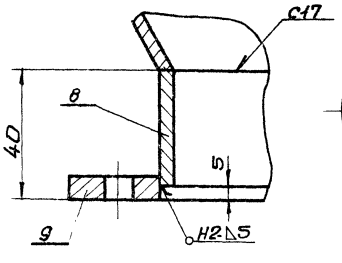

Г
М1:5

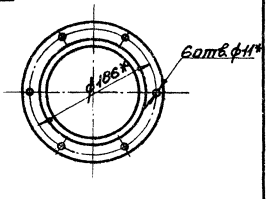

А-А
М1:5

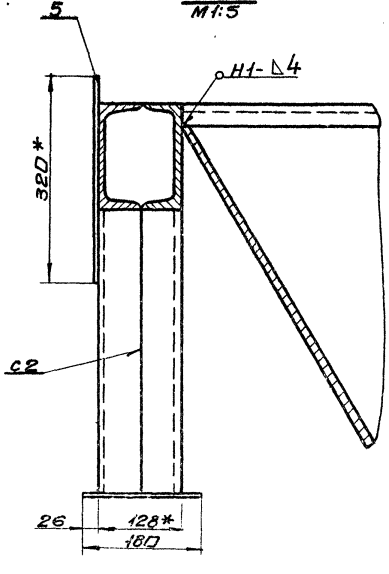

1. Неуказанные предельные отклонения размеров $\pm \frac{IT16}{2}$
2. Сварку производить электродами Э-42 ГОСТ 9467-75. Сварные швы по ГОСТ 5264-80.
3. Обработка поверхностей реза деталей Б4- Rz320, остальное - ∀.
4.* Размеры для справки.

9949/13

					Б1В380.460СБ			
Изм.	Лист	N докум.	Подп.	Дата	Опора с бункером. Сборочный чертеж.	Лит.	Масса	Масшт.
Разраб.		Извекова				И	354,0	1:20
Пров.		Гончаренко				Лист	Листов 1	
Т.контр.		Севрюкова				Госстрой СССР Харьковский Сантехпроект		
Нач.отд.		Коверченко						
Н.контр.		Севрюкова						
Утв.								

Типовой проект 903-1-241.87 Альбом XIII

Инв.№ подл. | Подп. и дата | Взам.инв.№ | Инв.№ дубл. | Подп. и дата

Б1В380.148

Rz320

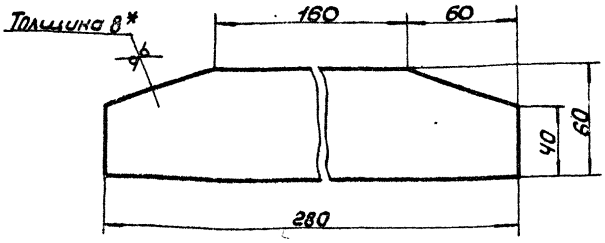

1. Предельные отклонения размеров ± $\frac{IT16}{2}$.
2. *Размер для справки.

Изм.	Лист	N докум.	Подп.	Дата	Б1В380.148	Лит.	Масса	Масшт.
Разраб.		Извекова			Косынка	И	1,05	1:2
Провер.		Гончаренко				Лист	Листов 1	
Т.контр.		Севрюков			Лист БВ ГОСТ 19903-74 / ВСт3 ГОСТ 14637-79	Госстрой СССР Харьковский Сантехпроект		
Нач.отд.		Коверченко						
Н.контр.		Севрюков						
Утв.								

Инв.№ подл. | Подп. и дата | Взам.инв.№ | Инв.№ дубл. | Подп. и дата

Формат А4

Б1В380.151

Rz320

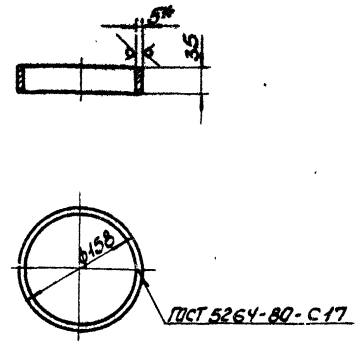

1. Предельные отклонения размеров ± $\frac{IT16}{2}$.
2. Длина развернутой детали – 480.
3. Электроды Э-42 ГОСТ 9467-75.
4. *Размер для справки.

Изм.	Лист	N докум.	Подп.	Дата	Б1В380.151	Лит.	Масса	Масшт.
Разраб.		Извекова			Кольцо	И	0,63	1:5
Пров.		Гончаренко				Лист	Листов 1	
Т.контр.		Севрюков			Лист Б-5 ГОСТ 19903-74 / ВСт3 ГОСТ 14637-79	Госстрой СССР Харьковский Сантехпроект		
Нач.отд.		Коверченко						
Н.контр.		Севрюков						
Утв.								

Инв.№ подл. | Подп. и дата | Взам.инв.№ | Инв.№ дубл. | Подп. и дата

Формат А4

Б1В380.152

Rz320

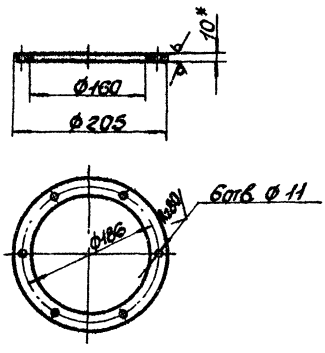

1. Предельные отклонения размеров ± $\frac{IT16}{2}$.
2. *Размер для справки.

Изм.	Лист	N докум.	Подп.	Дата	Б1В380.152	Лит.	Масса	Масшт.
Разраб.		Извекова			Фланец	И	1,0	1:5
Провер.		Гончаренко				Лист	Листов 1	
Т.контр.		Севрюков			Лист Б-10 ГОСТ 19903-74 / ВСт3 ГОСТ 14637-79	Госстрой СССР Харьковский Сантехпроект		
Нач.отд.		Коверченко						
Н.контр.		Севрюков						
Утв.								

Инв.№ подл. | Подп. и дата | Взам.инв.№ | Инв.№ дубл. | Подп. и дата

Формат А4

Б1В380.153

Rz320

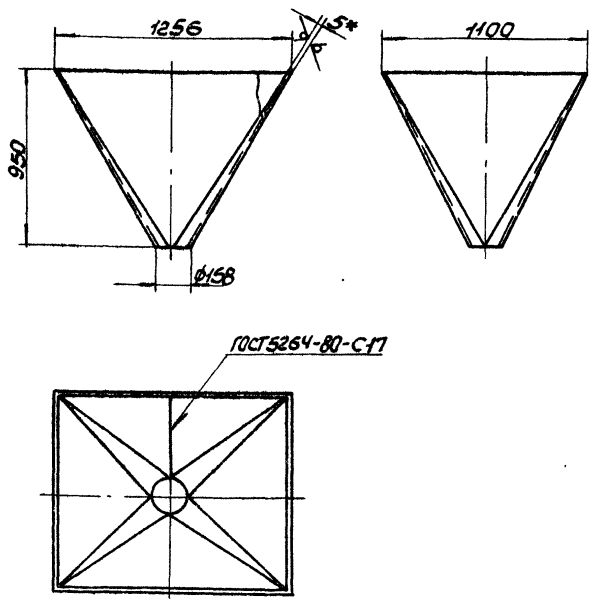

1. Предельные отклонения размеров ± $\frac{IT16}{2}$.
2. *Размер для справки.
3. Переход выполнить сварным. Шов С17 ГОСТ 5264-80. Шов зачистить.

9747/13

Изм.	Лист	N докум.	Подп.	Дата	Б1В380.153	Лит.	Масса	Масшт.
Разраб.		Извекова			Переход	И	118,0	1:20
Провер.		Гончаренко				Лист	Листов 1	
Т.контр.		Севрюков			Лист Б-5 ГОСТ 19903-74 / ВСт3 ГОСТ 14637-79	Госстрой СССР Харьковский Сантехпроект		
Нач.отд.		Коверченко						
Н.контр.		Севрюков						
Утв.								

Инв.№ подл. | Подп. и дата | Взам.инв.№ | Инв.№ дубл. | Подп. и дата

Формат А4

Типовой проект 903-1-241.87 Альбом XIII

Форм.	Зона	Поз.	Обозначение	Наименование	Кол.	Прим.
				Документация		
Ж			5.1.8381.000СБ	Сборочный чертеж		А2; А2
Ж			5.1.8381.0000С	Ведомость спецификаций		А3; А3
ВЗ			5.1.8381.0000П	Ведомость покупных изделий		
				Сборочные единицы		
А4		1	5.1.8380.010	Короб всасывающий	1	
А4		2	5.1.8380.070	Короб	2	
А4		3	5.1.8380.080	Короб	2	
А4		4	5.1.8380.100	Переход	1	
А4		5	5.1.8380.120	Карман всасывающий	1	
А4		6	5.1.8380.130	Опора	1	
А4		7	5.1.8380.140	Отвод	1	
А4		8	5.1.8380.160	Переход	1	
А4		9	5.1.8380.170	Короб	3	
А4		10	5.1.8380.180	Отвод	2	
А4		11	5.1.8381.010	Короб	1	
А4		12	5.1.8381.020	Короб	1	
А4		13	5.1.8380.300	Короб	2	
А4		14	5.1.8380.310	Отвод	3	
А4		15	5.1.8380.320	Короб	1	
А4		16	5.1.8380.340	Короб	1	
А4		17	5.1.8380.350	Короб	1	
А4		18	5.1.8380.360	Переход	1	
А4		19	5.1.8380.370	Короб	1	
А4		20	5.1.8380.390	Шибер	1	
А4		21	5.1.8380.400	Отвод	1	
А4		22	5.1.8380.410	Короб	2	

Инв.№подл. | Подп. и дата | Взам.инв.№ | Инв.№дубл. | Подп. и дата

Изм.	Лист	N докум.	Подп.	Дата
Разраб.		Изверкина		
Провер.		Гончаренко		
Нач.отд.		Коверченко		
Н.контр.		Себроков		
Утв.				

5.1.8381.000

Воздуховоды котлоагрегата (топливо-каменные угли).

Лит.	Лист	Листов
	1	3

Госстрой СССР Харьковский сантехпроект

Формат А4

Форм.	Зона	Поз.	Обозначение	Наименование	Кол.	Прим.
А4		23	5.1.8380.420	Отвод	1	
А4		24	5.1.8382.230	Опора	8	
А4		25	5.1.8380.440	Подвеска	1	
				Детали		
Б4		27	5.1.8381.001	Боковина		
				Уголок 650х50х5 ГОСТ 8509-72		
				Ст3 ГОСТ 535-79		
				ℓ=1004	2	3,8кг
Б4		28	5.1.8381.002	Боковина		
				Уголок 650х50х5 ГОСТ 8509-72		
				Ст3 ГОСТ 535-79		
				ℓ=504	2	1,9кг
				Стандартные изделия		
				Болты ГОСТ 7798-70		
		30		М10х30.36	52	
		31		М12х30.36	224	
				Гайки ГОСТ 5915-70		
		32		М10.4	52	
		33		М12.4	224	
				Шайбы ГОСТ 6402-70		
		34		10.65Г	52	
		35		12.65Г	224	
		36		Шайба 12 ГОСТ 10906-78	24	

Инв.№подл. | Подп. и дата | Взам.инв.№ | Инв.№дубл. | Подп. и дата

Изм.	Лист	N докум.	Подп.	Дата

5.1.8381.000

Лист 2

Формат А4

Альбом XIII

Типовой проект 903-1-241.87

Форм.	Зона	Поз.	Обозначение	Наименование	Кол.	Прим.
				Документация		
А3			5.1.8381.010СБ	Сборочный чертеж		
				Детали		
А4		1	5.1.8380.038-06	Боковина	2	
Б4		2	5.1.8381.003	Стенка		
				Лист В3.0 ГОСТ 19903-74		
				1-IV Ст3 ГОСТ 16523-70		
				400х2315	2	21,8кг
Б4		3	5.1.8381.004	Ребро		
				Полоса 5х60 ГОСТ 103-76		
				Ст3 ГОСТ 535-79		
				ℓ=486	4	0,95кг
Б4		4	5.1.8381.005	Ребро		
				Полоса 5х50 ГОСТ 103-76		
				Ст3 ГОСТ 535-79		
				ℓ=586	4	1,15кг
Б4		5	5.1.8381.006	Накладка		
				Полоса 4х60 ГОСТ 103-76		
				Ст3 ГОСТ 535-79		
				ℓ=490	2	0,92кг
Б4		6	5.1.8381.007	Накладка		
				Полоса 4х60 ГОСТ 103-76		
				Ст3 ГОСТ 535-79		
				ℓ=390	2	0,73кг
				Материалы		
				Металл наплавленный		1,5кг

Инв.№подл. | Подп. и дата | Взам.инв.№ | Инв.№дубл. | Подп. и дата

Изм.	Лист	N докум.	Подп.	Дата
Разраб.		Изверкина		
Пров.		Гончаренко		
Нач.отд.		Коверченко		
Н.контр.		Себроков		
Утв.				

5.1.8381.010

Короб

Лит.	Лист	Листов
	1	1

Госстрой СССР Харьковский сантехпроект

Формат А4

Форм.	Зона	Поз.	Обозначение	Наименование	Кол.	Прим.
				Прочие изделия		
		39		Клапан 300х500 02 ПГВУ 295-80	1	53,8кг
				Материалы		
		41		Картон асбестовый КАОН-1-5 ГОСТ 2850-80		1 м²
		42		Труба 159х4,5 ГОСТ 8732-78 Д ГОСТ 8731-74		
				ℓ=5200	1	90,0кг
				Металл наплавленный		25,5кг

Инв.№подл. | Подп. и дата | Взам.инв.№ | Инв.№дубл. | Подп. и дата

9947/13

Изм.	Лист	N докум.	Подп.	Дата

5.1.8381.000

Лист 3

Формат А4

Позиции	Обозначение	Наименование	Куда входит: Обозначение	Кол.	Общее к-во	Примечание
1	Б18381.000	Воздуховоды котлоагрегата				
2	Б18380.010	Короб всасывающий	Б18381.000	1	1	
3	Б18380.020	Корпус	Б18380.010	1	1	
4	Б18380.030	Шибер	Б18380.010	1	1	
5	Б18380.040	Фланец	Б18380.010; 020	2	2	
6	Б18380.050	Фланец	Б18380.010; 020	2	2	
7	Б18380.060	Заслонка	Б18380.030	1	1	
8	Б18380.070	Короб	Б18381.000	2	2	
9	Б18380.080	Короб	Б18381.000	2	2	
10	Б18380.090	Фланец	Б18380.080	1	2	
11	Б18380.100	Переход	Б18381.000	1	1	
12	Б18380.110	Фланец	Б18380.100; 120	2	2	
13	Б18380.120	Карман всасывающий	Б18381.000	1	1	
14	Б18380.130	Опора	Б18381.000	1	1	
15	Б18380.140	Отвод	Б18381.000	1	1	
16	Б18380.160	Переход	Б18381.000	1	1	
17	Б18380.170	Короб	Б18381.000	3	3	
18	Б18380.180	Отвод	Б18381.000	2	2	
19	Б18381.010	Короб	Б18381.000	1	1	
20	Б18381.020	Короб	Б18381.000	1	1	
21	Б18380.300	Короб	Б18381.000	2	2	
22	Б18380.310	Отвод	Б18381.000	3	3	
23	Б18380.320	Короб	Б18381.000	1	1	
24	Б18380.330	Фланец	Б18380.320; 340	2	2	
25	Б18380.340	Короб	Б18381.000	1	1	
26	Б18380.350	Короб	Б18381.000	1	1	

Изм.	Лист	№ докум.	Подп.	Дата	Б18381.000ВС		
Разраб.		Шевкова			Воздуховоды котлоагрегата. (топливо-каменные угли) Ведомость спецификаций	Лит.	Лист	Листов
Пров.		Пичаренко				О	1	2
Начальник		Коверченко				Госстрой СССР Харьковский Сантехпроект		
Н.контр.		Сребников						
Утв.								

Формат А3

Альбом XIII

Типовой проект 903-1-244.87

Позиции	Обозначение	Наименование	Куда входит: Обозначение	К-во	Общее к-во	Примечание
27	Б18380.360	Переход	Б18381.000	1	1	
28	Б18380.370	Короб	Б18381.000	1	1	
29	Б18380.380	Фланец	Б18380.370; 400	2	2	
30	Б18380.390	Шибер	Б18381.000	1	1	
31	Б18380.400	Отвод	Б18381.000	1	1	
32	Б18380.410	Короб	Б18381.000	2	2	
33	Б18380.420	Отвод	Б18381.000	1	1	
34	Б18382.230	Опора	Б18381.000	8	8	
35	Б18380.440	Подвеска	Б18381.000	1	1	
36	Б18380.450	Проушина с тягой	Б18380.440	1	1	
37	Б18380.150	Фланец	Б18380.140	1	1	

Метрики	Наименование		Обозначение документа на поставку	Поставщик	Куда входит (обозначение)	Количество на изделие	Количество в комплекты	Количество на регулировку	Количество всего	Примечание
1	Болты		ГОСТ 7798-70							
2		М10х30.36			5Т8381.000	52			52	
3		М12х30.36			5Т8381.000	224			224	
4		М12х30.36			5Т8380.010	40			40	
5		М12х60.36			5Т8380.060	4			4	
6										
7	Гайки		ГОСТ 3915-70							
8		М10.4			5Т8381.000	52			52	
9		М12.4			5Т8381.000	224			224	
10		М12.4			5Т8380.010	40			40	
11		М12.4			5Т8380.030	4			4	
12		М16.4			5Т8380.440	4			4	
13	Шайба	12	ГОСТ 10906-78		5Т8381.000	24			24	
14	Шайба	16.01	ГОСТ 11371-78		5Т8380.440	2			2	
15	Шайбы		ГОСТ 6402-70							
16		10.65Г			5Т8381.000	52			52	
17		12.65Г			5Т8381.000	224			224	
18		12.65Г			5Т8380.010	40			40	
19		12.65Г			5Т8380.030	4			4	
20	Шплинт	6,3х60	ГОСТ 397-79		5Т8380.010	1			1	
21	Клапан	300х500	02 ПГВУ 295-80		5Т8381.000	1			1	
22										

Инв.№подл. | Подп. и дата | Взам.инв.№

Изм.	Лист	№ докум.	Подп.	Дата
Разраб.		Извекова		
Пров.		Гончаренко		
Нач.отд.		Каберченко		
Н.контр.		Себроков		
Утв.				

5Т8381.000 ВП

Воздуховоды калориферного агрегата (топливо-каменные угли)

Ведомость покупных изделий

Лит.	Лист	Листов
У		1

Госстрой СССР Харьковский сантехпроект

Формат А3

Альбом XIII

Типовой проект 903-1-244.87

5Т8381.010СБ

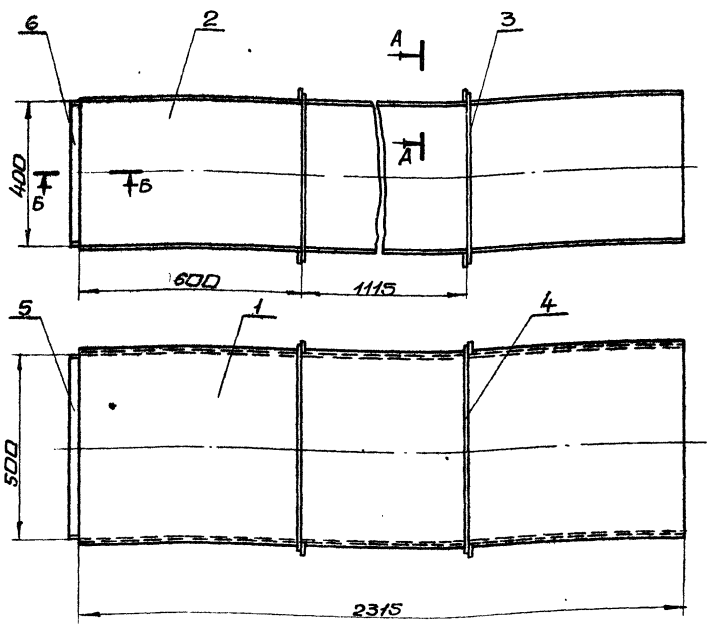

А-А
М1:2

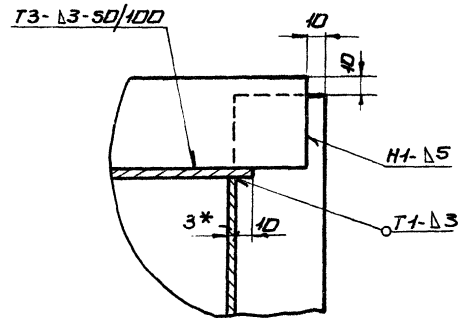

Б-Б
М1:2

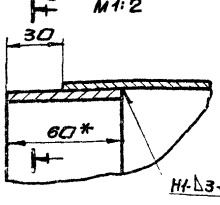

В-В
М1:1

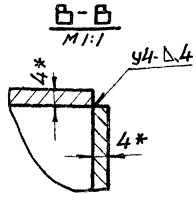

1. Предельные отклонения размеров $\pm \frac{IT16}{2}$.
2. Кромки реза деталей 5Ч-$\sqrt{}^{Rz320}$, остальное $\sqrt{}$.
3. Сварку производить электродами Э-42 ГОСТ 9467-75. Сварные швы по ГОСТ 5264-80.
4* Размеры для справки.

3947/13

Изм.	Лист	№ докум.	Подп.	Дата
Разраб.		Извекова		
Пров.		Гончаренко		
Т.контр.		Себроков		
Нач.отд.		Каберченко		
Н.контр.		Себроков		
Утв.				

Короб
Сборочный чертеж

5Т8381.010СБ

Лит.	Масса	Масштаб
У	114,0	1:10

Лист	Листов 1

Госстрой СССР Харьковский сантехпроект

Формат А3

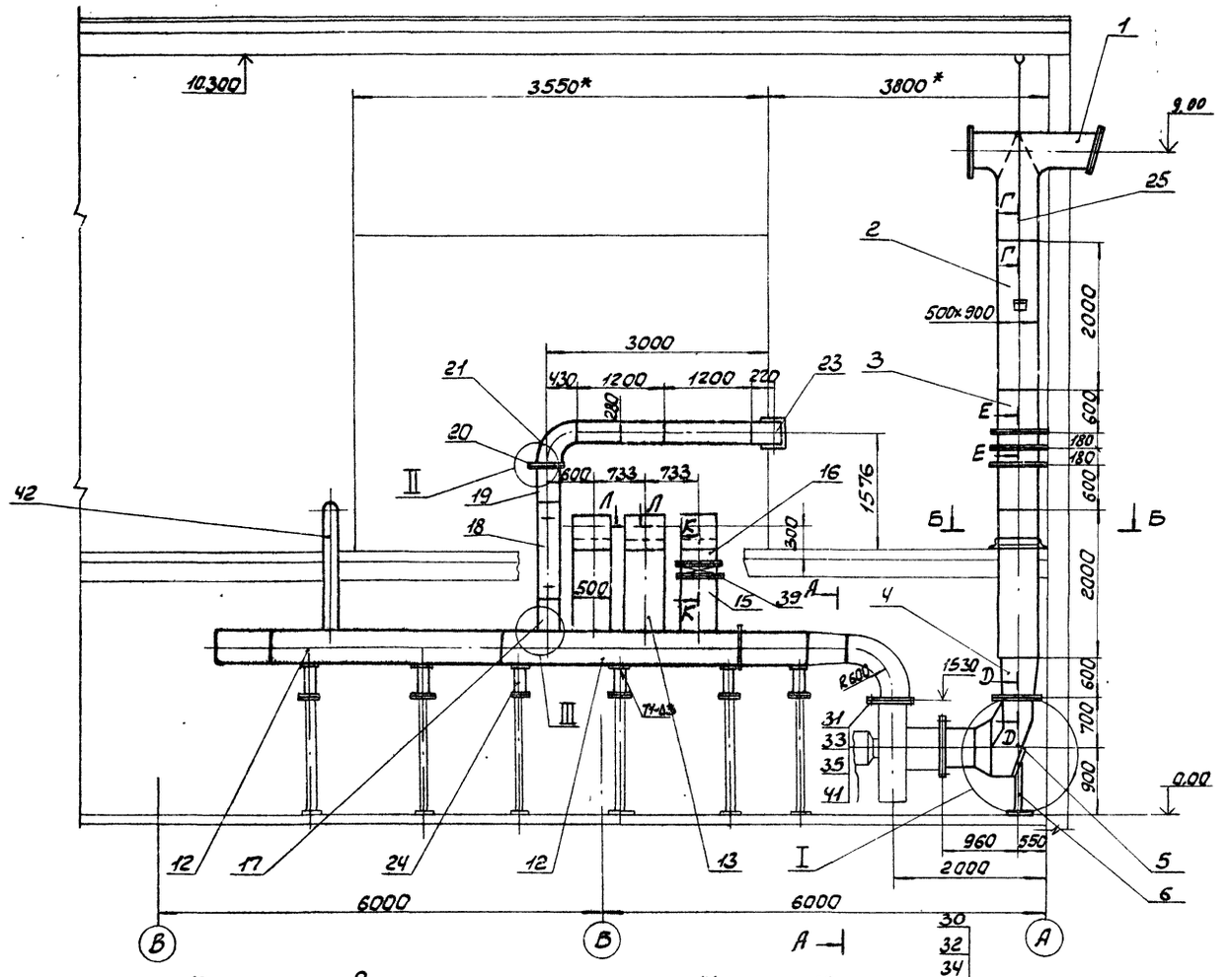

				9747/13	
				Б1В 381. 000СБ	
Изм.	Лист	N докум.	Подп.	Дата	Воздуховоды котло-агрегата (топливо-каменные угли) Сборочный чертеж.
Разраб.		Узбекова			Лит. У / Масса 2224,0 / Масштаб 1:50
Провер.		Гончаренко			Лист 1 / Листов 2
Т.контр.		Гребняков			Госстрой СССР, Харьковский Сантехпроект
Нач.отд.		Ковеченко			
Н.контр.		Гребняков			
Утв.					

Альбом XIII

Типовой проект 903-1-241.87

Инв.№ подл. | Подпись и дата | Взам.инв.№

Формат А2

Г-Г
М1:2

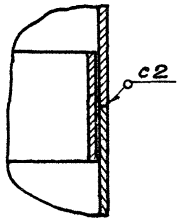

Д-Д
М1:2

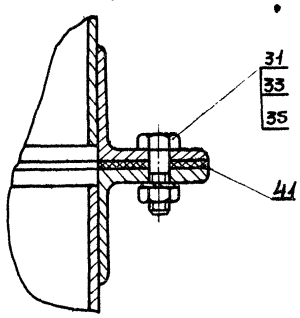

А-А
М1:20

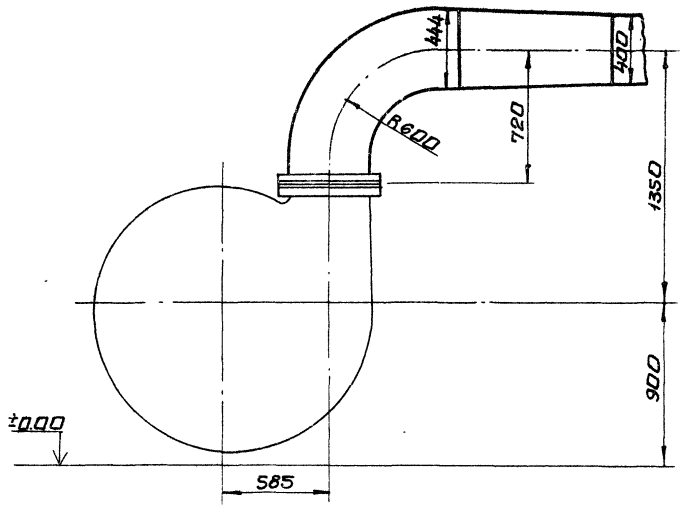

Е-Е
М1:4

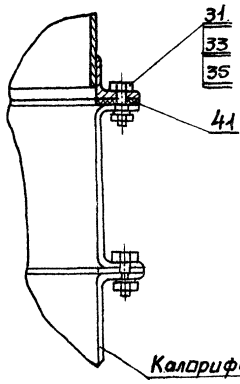

Калорифер КВС9А-ПУ3

Ж
М1:20

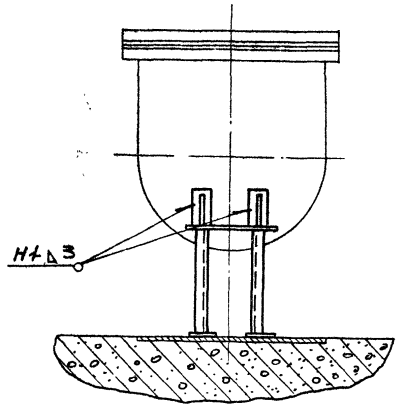

I
М1:20

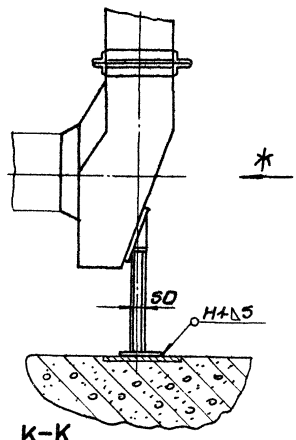

Б-Б
М1:10

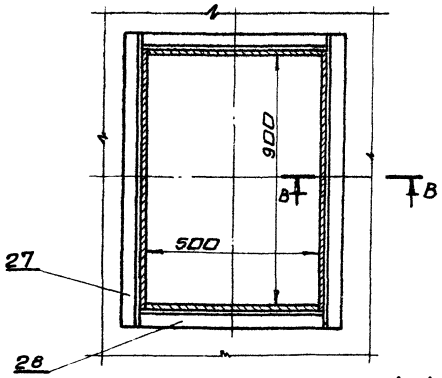

II
М1:2

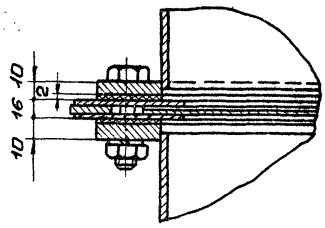

К-К
М1:2

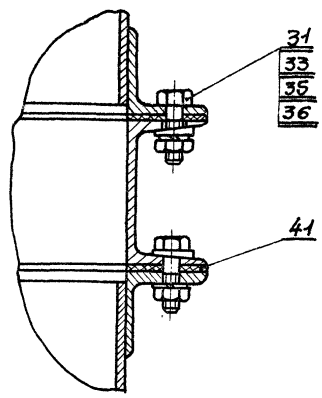

В-В
М1:5

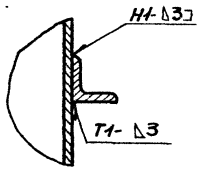

Л-Л
М1:4

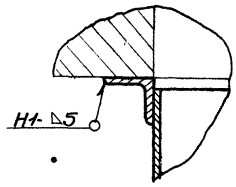

III
М1:1

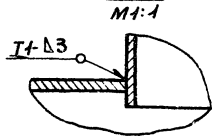

Альбом VIII

Типовой проект 903-1-241.87

Инв.№подл. | Подп. и дата | Взам.инв.№ | Инв.№дубл. | Подп. и дата

Б1В381.020СБ

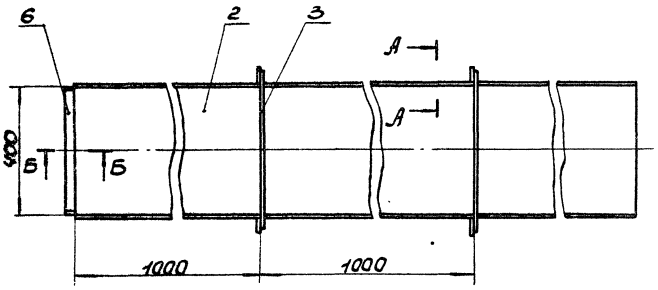

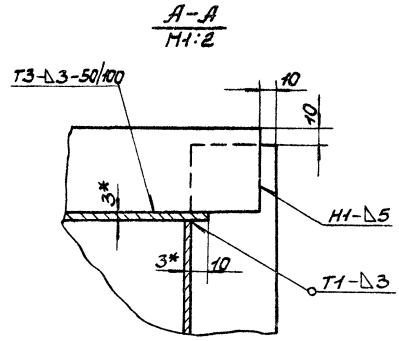

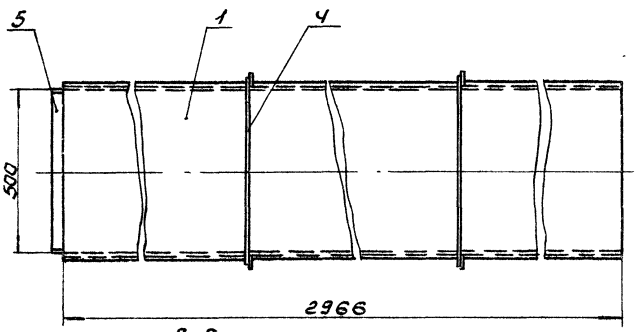

1. Предельные отклонения размеров $\pm \frac{IT16}{2}$.
2. Кромки реза деталей Б4-$\overset{R_z 320}{\vee}$, остальное-$\vee$.
3. Сварку производить электродами Э-42 ГОСТ 9467-75. Сварные швы по ГОСТ 5264-80.
4.* Размеры для справки.

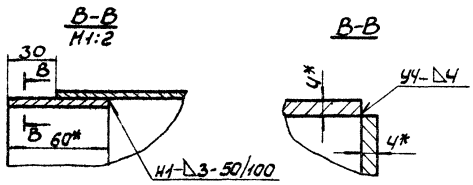

Изм.	Лист	N Докум.	Подп.	Дата	Б1В381.020СБ			
Разраб.		Извекова			Короб	Лит.	Масса	Масшт.
Провер.		Гончаренко			Сборочный чертеж	И	142,0	1:10
Т. контр.		Севрюков				Лист	Листов 1	
Нач. отд.		Коверченко				Госстрой СССР Харьковский Сантехпроект		
Н. контр.		Севрюков						
Утв.								

Формат А3

Типовой проект 903-1-241.87 Альбом XIII

Форм.	Зона	Поз.	Обозначение	Наименование	Кол.	Примечание
				Документация		
А3			Б1В381.020СБ	Сборочный чертеж		
				Детали		
А4		1	Б1В380.038-07	Боковина	2	
Б4		2	Б1В381.008	Стенка		
				Лист Б3,0 ГОСТ 19903-74		
				1-IV Ст3 ГОСТ 16523-70		
				400×2966	2	28,0кг
Б4		3	Б1В381.004	Ребро		
				Полоса 5×50 ГОСТ 103-76		
				Ст3 ГОСТ 535-79		
				ℓ=486	4	0,95кг
Б4		4	Б1В381.005	Ребро		
				Полоса 5×50 ГОСТ 103-76		
				Ст3 ГОСТ 535-79		
				ℓ=586	4	1,15кг
Б4		5	Б1В381.006	Накладка		
				Полоса 4×60 ГОСТ 103-76		
				Ст3 ГОСТ 535-79		
				ℓ=490	2	0,92кг
Б4		6	Б1В381.007	Накладка		
				Полоса 4×60 ГОСТ 103-76		
				Ст3 ГОСТ 535-79		
				ℓ=390	2	0,73кг
				Материалы		
				Металл наплавленный		2,1кг
						9747/13

Изм.	Лист	N Докум.	Подп.	Дата	Б1В381.020			
Разраб.		Извекова			Короб	Лит.	Лист	Листов
Пров.		Гончаренко				И		1
Нач. отд.		Коверченко				Госстрой СССР Харьковский Сантехпроект		
Н. контр.		Севрюков						
Утв.								

Инв. N подл. | Подп. и дата | Взам. инв. N | Инв. N дубл. | Подп. и дата

Формат А4

gost.e-ecolog.ru