ТИПОВОЙ ПРОЕКТ

903-1-241.87

КОТЕЛЬНАЯ С 4 КОТЛАМИ КЕ-6,5-14С
ТОПЛИВО КАМЕННЫЕ И БУРЫЕ УГЛИ

СОСТАВ ПРОЕКТА:

АЛЬБОМ I ОБЩАЯ ПОЯСНИТЕЛЬНАЯ ЗАПИСКА
ГЛАВНЫЙ КОРПУС.
АЛЬБОМ II ТЕПЛОМЕХАНИЧЕСКИЕ РЕШЕНИЯ
АЛЬБОМ III АВТОМАТИЗАЦИЯ. СВЯЗЬ И СИГНАЛИЗАЦИЯ
АЛЬБОМ IV СИЛОВОЕ ЭЛЕКТРООБОРУДОВАНИЕ.
ЭЛЕКТРООСВЕЩЕНИЕ
АЛЬБОМ V АРХИТЕКТУРНЫЕ РЕШЕНИЯ
АЛЬБОМ VI КОНСТРУКЦИИ ЖЕЛЕЗОБЕТОННЫЕ
АЛЬБОМ VII КОНСТРУКЦИИ МЕТАЛЛИЧЕСКИЕ
АЛЬБОМ VIII ИНДУСТРИАЛЬНЫЕ СТРОИТЕЛЬНЫЕ КОНСТРУКЦИИ
И ИЗДЕЛИЯ
АЛЬБОМ IX ОТОПЛЕНИЕ И ВЕНТИЛЯЦИЯ.
ВНУТРЕННИЙ ВОДОПРОВОД И КАНАЛИЗАЦИЯ
АЛЬБОМ X БЛОКИ ТЕПЛОМЕХАНИЧЕСКОГО ОБОРУДОВАНИЯ
АЛЬБОМ XI НЕТИПОВЫЕ КОНСТРУКЦИИ. КОНВЕЙЕР ЛЕНТОЧНЫЙ
АЛЬБОМ XII НЕТИПОВЫЕ КОНСТРУКЦИИ.
ГАЗОПРОВОДЫ КОТЛОАГРЕГАТА
АЛЬБОМ XIII НЕТИПОВЫЕ КОНСТРУКЦИИ.
ВОЗДУХОВОДЫ КОТЛОАГРЕГАТА
АЛЬБОМ XIV НЕТИПОВЫЕ КОНСТРУКЦИИ МОНТАЖНЫЕ ИЗДЕЛИЯ
АЛЬБОМ XV ЩИТЫ УПРАВЛЕНИЯ
ЗАДАНИЕ ЗАВОДУ-ИЗГОТОВИТЕЛЮ
АЛЬБОМ XVI НИЗКОВОЛЬТНЫЕ КОМПЛЕКТНЫЕ УСТРОЙСТВА
ЗАДАНИЕ ЗАВОДУ-ИЗГОТОВИТЕЛЮ
АЛЬБОМ XVII СПЕЦИФИКАЦИИ ОБОРУДОВАНИЯ
ПОСТАВКА ЗАКАЗЧИКА
АЛЬБОМ XVIII СПЕЦИФИКАЦИИ ОБОРУДОВАНИЯ
ПОСТАВКА ПОДРЯДЧИКА
АЛЬБОМ XIX ОПРОСНЫЕ ЛИСТЫ
АЛЬБОМ XX ВЕДОМОСТИ ПОТРЕБНОСТИ В МАТЕРИАЛАХ
АЛЬБОМ XXI ПРОЕКТ ПРОИЗВОДСТВА РАБОТ
ПО МОНТАЖУ ОБОРУДОВАНИЯ
АЛЬБОМ XXII СМЕТЫ НА ТЕПЛОМЕХАНИЧЕСКОЕ ОБОРУДОВАНИЕ
И ТРУБОПРОВОДЫ (КН 1,2)
АЛЬБОМ XXIII СМЕТЫ НА РАБОТЫ ПО АВТОМАТИЗАЦИИ,
СВЯЗИ И СИГНАЛИЗАЦИИ
АЛЬБОМ XXIV СМЕТЫ НА ЭЛЕКТРООБОРУДОВАНИЕ И
ЭЛЕКТРОМОНТАЖНЫЕ РАБОТЫ
АЛЬБОМ XXV СМЕТЫ НА СТРОИТЕЛЬНЫЕ РАБОТЫ КН 1,2.
АЛЬБОМ XXVI СМЕТЫ НА САНИТАРНО ТЕХНИЧЕСКИЕ РАБОТЫ
КОТЕЛЬНАЯ
АЛЬБОМ XXVII ТЕХНИКО-ЭКОНОМИЧЕСКИЕ ПОКАЗАТЕЛИ
ОБЪЕКТНЫЕ СМЕТЫ И СВОДНЫЙ СМЕТНЫЙ РАСЧЕТ

ПРИМЕНЯЕМЫЕ МАТЕРИАЛЫ

ТИПОВОЙ ПРОЕКТ 709-9 58.87	СКЛАД УГЛЯ С ЖЕЛЕЗНОДОРОЖНОЙ ЭСТАКАДОЙ ПОСТАВЩИК КИЕВСКИЙ ФИЛИАЛ ЦИТП
ТИПОВОЙ ПРОЕКТ 5.92-2-205	ТРУБА ДЫМОВАЯ КИРПИЧНАЯ Н=45м, Д=1,5м С НАДЗЕМНЫМ ПРИМЫКАНИЕМ ГАЗОХОДОВ ДЛЯ КОТЕЛЬНЫХ УСТАНОВОК ПОСТАВЩИК - ВНИПИ ТЕПЛОПРОЕКТ
ТИПОВОЙ ПРОЕКТ 9-07-02.722	СВЕТОВЫЕ ОГРАЖДЕНИЯ ВЫСОТНЫХ ДЫМОВЫХ ТРУБ ПОСТАВЩИК - ВНИПИ ТЕПЛОПРОЕКТ
СЕРИЯ 3.407-108	МОЛНИЕПРИЕМНИК ПОСТАВЩИК-ЭНЕРГОСЕТЬПРОЕКТ

РАЗРАБОТАН ИНСТИТУТОМ ХАРЬКОВСКИЙ САНТЕХПРОЕКТ

УТВЕРЖДЕН И ВВЕДЕН В ДЕЙСТВИЕ ГОССТРОЕМ СССР ПРИКАЗ № АЧ-58 ОТ 9 6 87

АЛЬБОМ XII

ГЛАВНЫЙ ИНЖЕНЕР Б. А. СЛЮСАРЕВ

ГЛАВНЫЙ ИНЖЕНЕР ПРОЕКТА Л. И. ЛЕВОНТИН

КФ ЦИТП инв. № 9747/18

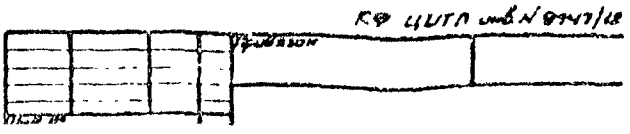

gost.e-ecolog.ru

ЦЕНТРАЛЬНЫЙ ИНСТИТУТ ТИПОВОГО ПРОЕКТИРОВАНИЯ
ГОССТРОЯ СССР
КИЕВСКИЙ ФИЛИАЛ
г Киев-57 ул Эжена Потье № 12

76/12
Заказ № 2349 Инв № 9747/12 Тираж 500
Сдано в печать 21/3 1988 Цена 5·09

Содержание альбома

Обозначение	Наименование	Стр.
	Содержание	2-3
Б18382.000	Газоходы котлоагрегата (топливо-бурые угли)	4
Б18382.010	Короб	
Б18382.020	Переход	
Б18382.000 ВС	Ведомость спецификаций	5-6
Б18382.000 ВП	Ведомость покупных изделий	
Б18382.114	Основание	6
Б18383.034	Линза	
Б18382.000СБ	Газоходы котлоагрегата (топливо-бурые угли) сборочный чертеж	7-8
Б18382.010СБ	Короб. Сборочный чертеж	9
Б18382.020СБ	Переход. Сборочный чертеж	
Б18382.001	Боковина	10
Б18382.002	Стенка	
Б18382.003	Стенка	
Б18382.008	Стенка	
Б18382.009	Стенка	11
Б18382.030	Фланец	
Б18382.030СБ	Фланец. Сборочный чертеж	
Б18382.040	Карман всасывающий	
Б18382.040СБ	Карман всасывающий. Сборочный чертеж	12
Б18382.013	Стенка передняя	
Б18382.016	Фланец	
Б18382.014	Обечайка	13
Б18382.015	Переход	
Б18382.017	Стенка задняя	
Б18382.060	Переход	
Б18382.060СБ	Переход. Сборочный чертеж	14
Б18382.070СБ	Отвод. Сборочный чертеж	
Б18382.021	Стенка	15
Б18382.022	Стенка	
Б18382.023	Стенка	
Б18382.070	Отвод	
Б18382.024	Боковина	16
Б18382.025	Стенка	
Б18382.080	Секция	
Б18382.090	Переход	
Б18382.080СБ	Секция. Сборочный чертеж	17
Б18382.090СБ	Переход. Сборочный чертеж	
Б18382.028	Стенка	18
Б18382.029	Стенка	
Б18382.035	Стенка	
Б18382.036	Стенка	
Б18382.050	Фланец	19
Б18382.050СБ	Фланец. Сборочный чертеж	
Б18382.100	Отвод	
Б18382.110	Секция	
Б18382.100СБ	Отвод. Сборочный чертеж	20
Б18382.110СБ	Секция. Сборочный чертеж	
Б18382.038	Стенка	21
Б18382.039	Боковина	
Б18382.120	Отвод	
Б18382.130	Секция	
Б18382.120СБ	Отвод. Сборочный чертеж	22
Б18382.130СБ	Секция. Сборочный чертеж	
Б18382.140	Отвод	23
Б18382.150	Короб	
Б18382.053	Боковина	
Б18382.140СБ	Отвод. Сборочный чертеж	24
Б18382.150СБ	Короб. Сборочный чертеж	
Б18382.160	Переход	25
Б18382.180	Короб	
Б18382.047	Стенка	26
Б18382.056	Боковина	
Б18382.160СБ	Переход. Сборочный чертеж	

Обозначение	Наименование	Стр.
Б18382.063	Стенка	27
Б18382.064	Стенка	
Б18382.065	Боковина	
Б18382.075	Стенка	
Б18382.170СБ	Отвод. Сборочный чертеж	28
Б18382.180СБ	Короб. Сборочный чертеж	
Б18382.170	Отвод	29
Б18382.190	Переход	
Б18382.079	Стенка	
Б18382.081	Стенка	
Б18382.190СБ	Переход. Сборочный чертеж	30
Б18382.200СБ	Секция. Сборочный чертеж	
Б18382.089	Стенка	31
Б18382.091	Стенка	
Б18382.093	Обечайка	
Б18382.200	Секция	
Б18382.210	Секция	
Б18382.240	Подвеска	32
Б18382.250	Блок пружины	
Б18382.260	Тяга подвески	
Б18382.210СБ	Секция. Сборочный чертеж	33
Б18382.240СБ	Подвеска. Сборочный чертеж	
Б18382.220СБ	Опора. Сборочный чертеж	34
Б18382.230СБ	Опора. Сборочный чертеж	
Б18382.220	Опора	
Б18382.230	Опора	
Б18382.270	Траверса	35
Б18382.270СБ	Траверса. Сборочный чертеж	
Б18382.280	Стакан	
Б18382.290	Тяга блока	
Б18382.250СБ	Блок пружины. Сборочный чертеж	36
Б18382.104	Проушина	
Б18382.105	Ушко	
Б18382.106	Кронштейн	37
Б18382.109	Пружина	
Б18382.260СБ	Тяга подвески. Сборочный чертеж	
Б18382.111	Тяга	
Б18382.112	Траверса	38
Б18382.113	Тяга	
Б18382.280СБ	Стакан. Сборочный чертеж	
Б18382.290СБ	Тяга блока. Сборочный чертеж	
Б18382.300	Короб	39
Б18382.300СБ	Короб. Сборочный чертеж	
Б18382.118	Стенка	
Б18383.000	Газоходы котлоагрегата (топливо-каменные угли)	40
Б18383.010	Отвод	
Б18383.020	Переход	
Б18383.000 ВС	Ведомость спецификаций	41-42
Б18383.000 ВП	Ведомость покупных изделий	
Б18383.035	Линза	42
Б18383.045	Стяжка	
Б18383.000СБ	Газоходы котлоагрегата (топливо-каменные угли) сборочный чертеж	43-44
Б18383.010СБ	Отвод. Сборочный чертеж	45
Б18383.020СБ	Переход. Сборочный чертеж	
Б18383.001	Боковина	46
Б18383.004	Стенка	
Б18383.005	Стенка	
Б18383.006	Стенка	
Б18383.030	Переход	47
Б18383.040	Короб	
Б18383.060	Лаз	
Б18383.030СБ	Переход. Сборочный чертеж	48
Б18383.040СБ	Короб. Сборочный чертеж	

Инв.№подл. | Подп. и дата | Взам.инв.№ | Инв.№дубл. | Подп. и дата

Содержание альбома

Обозначение	Наименование	Стр.
Б18383.007	Стенка	49
Б18383.008	Стенка	
Б18383.009	Стенка	
Б18383.011	Стенка	
Б18383.018	Ребро	50
Б18383.021	Ручка	
Б18383.070	Фланец	
Б18383.080	Крышка лаза	
Б18383.012	Стенка	51
Б18383.060СБ	Лаз. Сборочный чертеж	
Б18383.070СБ	Фланец. Сборочный чертеж	
Б18383.080СБ	Крышка лаза. Сборочный чертеж	
Б18383.050	Короб	52
Б18383.050СБ	Короб. Сборочный чертеж	
Б18383.023	Боковина	53
Б18383.024	Стенка	
Б18383.025	Стенка	
Б18383.100СБ	Короб направляющий. Сборочный чертеж	
Б18383.090	Компенсатор 400х1000	54
Б18383.090СБ	Компенсатор 400х1000. Сборочный чертеж	
Б18383.100	Короб направляющий	
Б18383.110СБ	Опора с бункером. Сборочный чертеж	55
Б18383.110	Опора с бункером	56
Б18383.046	Переход	
Б18384.008	Стяжка	
Б18384.000	Газоходы котлоагрегата (топливо-каменные угли). Вариант с экономайзером Э-200И	57
Б18384.010	Отвод	
Б18384.001	Боковина	
Б18384.000ВС	Ведомость спецификаций	58
Б18384.000СБ	Газоходы котлоагрегата (топливо-каменные угли). Вариант с экономайзером Э-200И. Сборочный чертеж	59-60
Б18384.010СБ	Отвод. Сборочный чертеж	61
Б18384.002	Стенка	
Б18384.003	Стенка	
Б18384.020	Короб	62
Б18384.020СБ	Короб. Сборочный чертеж	
Б18384.030	Короб	63
Б18384.030СБ	Короб. Сборочный чертеж	
Б18384.005	Боковина	64
Б18384.006	Стенка	
Б18384.007	Стенка	
Б18384.040	Опора с бункером	
Б18384.040СБ	Опора с бункером. Сборочный чертеж	65
Б18384.009	Переход	66

Форм.	Зона	Поз.	Обозначение	Наименование	Кол.	Прим.
				Документация		
А3			Б1В382.010СБ	Сборочный чертеж		
				Детали		
А4		1	Б1В382.001	Боковина	2	
А4		2	Б1В382.002	Стенка	1	
А4		3	Б1В382.003	Стенка	1	
Б4		4	Б1В382.004	Накладка		
				Полоса 5×60 ГОСТ 103-76		
				Ст3 ГОСТ 535-79		
				L = 788	2	1,8кг
Б4		5	Б1В382.005	Накладка		
				Полоса 5×50 ГОСТ 103-76		
				Ст3 ГОСТ 535-79		
				L = 488	2	1,15кг
Б4		6	Б1В382.006	Ребро		
				Полоса 5×50 ГОСТ 103-76		
				Ст3 ГОСТ 535-79		
				L = 890	2	1,7кг
Б4		7	Б1В382.007	Ребро		
				Полоса 5×50 ГОСТ 103-76		
				Ст3 ГОСТ 535-79		
				L = 590	2	1,2кг
Б4		8		Ребро		
				Полоса 5×50 ГОСТ 103-76		
				Ст3 ГОСТ 535-79		
				L = 395	2	0,78кг
				Материалы		
				Металл наплавленный		2,4кг

Инв. N подл. | Подп. и дата | Взам. инв. N | Инв. N дубл. | Подп. и дата

Изм.	Лист	N докум.	Подп.	Дата
Разраб.	Гончаренко			
Провер.	Извекова			
Нач. отд.	Коверченко			
Н. контр.	Севрюков			
Утв.				

Б1В382.010

Короб

Лит.	Лист	Листов
И		1

Госстрой СССР Харьковский Сантехпроект

Формат А4

Форм.	Зона	Поз.	Обозначение	Наименование	Кол.	Прим.
				Документация		
А3			Б1В382.020 СБ	Сборочный чертеж		
				Сборочные единицы		
А4		1	Б1В382.030	Фланец	1	
				Детали		
А4		2	Б1В382.008	Стенка	2	
А4		3	Б1В382.009	Стенка	2	
				Материалы		
				Металл наплавленный		0,54кг

Инв. N подл. | Подп. и дата | Взам. инв. N | Инв. N дубл. | Подп. и дата

Изм.	Лист	N докум.	Подп.	Дата
Разраб.	Гончаренко			
Провер.	Извекова			
Нач. отд.	Коверченко			
Н. контр.	Севрюков			
Утв.				

Б1В382.020

Переход

Лит.	Лист	Листов
И		1

Госстрой СССР Харьковский Сантехпроект

Формат А4

Типовой проект 903-1-241.87 Альбом XII

Форм.	Зона	Поз.	Обозначение	Наименование	Кол.	Прим.
				Документация		
*			Б1В382.000СБ	Сборочный чертеж		А2; А2
А3			Б1В382.000ВС	Ведомость спецификаций		
А3			Б1В382.000ВП	Ведомость покупных изделий		
				Сборочные единицы		
А4		1	Б1В382.010	Короб	1	
А4		2	Б1В382.020	Переход	1	
А4		3	Б1В382.040	Карман всасывающий	1	
А4		4	Б1В382.060	Переход	1	
А4		5	Б1В382.070	Отвод	1	
А4		6	Б1В382.080	Секция	1	
А4		7	Б1В382.090	Переход	1	
А4		8	Б1В382.100	Отвод	1	
А4		9	Б1В382.110	Секция	1	
А4		10	Б1В382.120	Отвод	1	
А4		11	Б1В382.130	Секция	2	
А4		12	Б1В382.140	Отвод	1	
А4		13	Б1В382.150	Короб	1	
А4		14	Б1В382.160	Переход	1	
А4		15	Б1В382.170	Отвод	1	
А4		16	Б1В382.180	Короб	1	
А4		17	Б1В382.190	Переход	1	
А4		18	Б1В382.200	Секция	1	
А4		19	Б1В382.210	Секция	1	
А4		20	Б1В382.220	Опора	1	
А4		21	Б1В382.220-01	Опора	1	
А4		22	Б1В382.230	Опора	3	

Инв. N подл. | Подп. и дата | Взам. инв. N | Инв. N дубл. | Подп. и дата

Изм.	Лист	N докум.	Подп.	Дата
Разраб.	Гончаренко			
Провер.	Извекова			
Нач. отд.	Коверченко			
Н. контр.	Севрюков			
Утв.				

Б1В382.000

Газоходы котлоагрегата (топливо-бурые угли)

Лит.	Лист	Листов
И	1	2

Госстрой СССР Харьковский Сантехпроект

Формат А4

Форм.	Зона	Поз.	Обозначение	Наименование	Кол.	Прим.
А4		23	Б1В382.230-01	Опора	1	
А4		24	Б1В382.240	Подвеска	4	
А4		25	Б1В382.240-01	Подвеска	2	
А4		26	Б1В382.300	Короб	1	
				Стандартные изделия		
				Болты ГОСТ 7798-70		
		30		М10×35,36	12	
		31		М12×35,36	56	
		32		М20×50,36	12	
				Гайка ГОСТ 5915-70		
		33		М10.4	12	
		34		М12.4	56	
		35		М20.4	12	
				Шайба ГОСТ 6402-70		
		36		10.65Г	12	
		37		12.65Г	56	
		38		20.65Г	12	
		39		Компенсатор 400×500		
				04 ПГВУ 246-76	1	17,97кг
		40		Компенсатор 600×800		
				10 ПГВУ 246-76	2	28,86кг
		41		Компенсатор 500×1000		
				09 ПГВУ 247-76	1	34,42кг
		42		Компенсатор 800×1000		
				13 ПГВУ 246-76	1	37,75кг
				Материалы		
		43		Картон асбестовый		
				КАОН 1-5 ГОСТ 2850-80		
		44		Шнур асбестовый		
				ШАПТ-12 ГОСТ 1779-83		100,0пм
			9747/12	Металл наплавленный		200кг

Инв. N подл. | Подп. и дата | Взам. инв. N | Инв. N дубл. | Подп. и дата

Изм.	Лист	N докум.	Подп.	Дата

Б1В382.000

Лист 2

Формат А4

Нстроки	Обозначение	Наименование	Куда входит: Обозначение	Кол.	Общее Кол-во	Примечание
1	Б1В382.000	Газоходы котлоагрегата (топливо-бурые угли)				
2	Б1В382.010	Короб	Б1В382.000	1	1	
3	Б1В382.020	Переход	Б1В382.000	1	1	
4	Б1В382.030	Фланец	Б1В382.020	1	1	
5	Б1В382.040	Карман всасывающий	Б1В382.000	1	1	
6	Б1В382.060	Переход	Б1В382.000	1	1	
7	Б1В382.070	Отвод	Б1В382.000	1	1	
8	Б1В382.080	Секция	Б1В382.000	1	1	
9	Б1В382.090	Переход	Б1В382.000	1	1	
10	Б1В382.100	Отвод	Б1В382.000	1	1	
11	Б1В382.050	Фланец	Б1В382.210	1	1	
12	Б1В382.110	Секция	Б1В382.000	1	1	
13	Б1В382.120	Отвод	Б1В382.000	1	1	
14	Б1В382.130	Секция	Б1В382.000	2	2	
15	Б1В382.140	Отвод	Б1В382.000	1	1	
16	Б1В382.150	Короб	Б1В382.000	1	1	
17	Б1В382.160	Переход	Б1В382.000	1	1	
18	Б1В382.170	Отвод	Б1В382.000	1	1	
19	Б1В382.180	Короб	Б1В382.000	1	1	
20	Б1В382.190	Переход	Б1В382.000	1	1	
21	Б1В382.200	Секция	Б1В382.000	1	1	
22	Б1В382.210	Секция	Б1В382.000	1	1	
23	Б1В382.220	Опора	Б1В382.000	2	2	
24	Б1В382.230	Опора	Б1В382.000	4	4	
25	Б1В382.240	Подвеска	Б1В382.000	6	6	
26	Б1В382.250	Блок пружины	Б1В382.240	1	6	

Подп. и дата | Инв. N дубл. | Взам. инв. N | Подп. и дата | Инв. N подл.

Изм.	Лист	N докум.	Подп.	Дата
Разраб.		Гончаренко		
Пров.		Извекова		
Нач. отд.		Коверченко		
Н. контр.		Севрюков		
Утв.				

Б1В382.000ВС

Газоходы котлоагрегата (топливо-бурые угли) Ведомость спецификаций

Лит	Лист	Листов
U	1	2

Госстрой СССР Харьковский Сантехпроект

формат А3

Типовой проект 903-1-241.87 Альбом XII

Нстроки	Наименование	Обозначение документа на поставку	Поставщик	Куда входит (обозначение)	Количество: на изделие	в комплекты	на регулировку	Всего	Примеч.
1	Компенсатор 400х500	04 ПГВУ 246-76		Б1В382.000	1			1	
2	Компенсатор 500х1000	09 ПГВУ 247-76		Б1В382.000	1			1	
3	Компенсатор 600х800	10 ПГВУ 246-76		Б1В382.000	2			2	
4	Компенсатор 800х1000	13 ПГВУ 246-76		Б1В382.000	1			1	
5									
6									
7	Болты	ГОСТ 7798-70							
8	М10х35.36								
9	М12х35.36			Б1В382.000	12			12	
10	М20х50.36			Б1В382.000	56			56	
11				Б1В382.000	12			12	
12	Гайки	ГОСТ 5915-70							
13	М10.4								
14	М12.4			Б1В382.000	12			12	
15	М16.4			Б1В382.000	56			56	
16	М20.4			Б1В382.250	36			36	
17	Шайбы	ГОСТ 6402-70		Б1В382.000	12			12	
18	10.65Г								
19	12.65Г			Б1В382.000	12			12	
20	20.65Г			Б1В382.000	56			56	
21				Б1В382.000	12			12	
22									
23									
24									
25									

Подп. и дата | Инв. N дубл. | Взам. инв. N | Подп. и дата | Инв. N подл.

9747/12

Изм.	Лист	N докум.	Подп.	Дата
Разраб.		Гончаренко		
Пров.		Извекова		
Нач. отд.		Коверченко		
Н. контр.		Севрюков		
Утв.				

Б1В382.000ВП

Газоходы котлоагрегата (топливо-бурые угли) Ведомость покупных изделий.

Лит	Лист	Листов
U		1

Госстрой СССР Харьковский Сантехпроект

Позиция	Обозначение	Наименование	Куда входит: Обозначение	Кол.	Общее к-во	Примечание
27	Б1В382.260	Тяга подвески	Б1В382.240	1	6	
28	Б1В382.270	Траверса	Б1В382.250	1	6	
29	Б1В382.280	Стакан	Б1В382.250	2	12	
30	Б1В382.290	Тяга блока	Б1В382.250	1	6	
31	Б1В382.300	Короб	Б1В382.000	1	1	
32						
33						
34						
35						
36						
37						
38						
39						
40						
41						
42						
43						
44						
45						

Инв. № подл. | Подп. и дата | Взам. инв. № | Инв. № дубл. | Подп. и дата

Изм.	Лист	№ докум.	Подп.	Дата	Б1В382.000ВС	Лист 2

формат А3

Типовой проект 903-1-241.87 Альбом XII

Б1В382.114

Rz320 √(√)

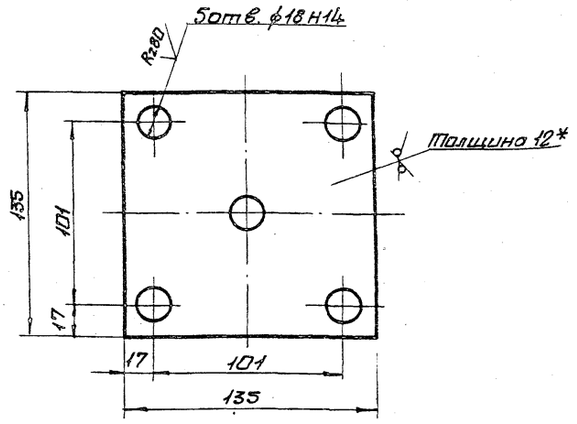

1. Неуказанные предельные отклонения размеров $\pm\frac{IT16}{2}$
2. * Размер для справки.

Изм.	Лист	№ докум.	Подп.	Дата	Б1В382.114	Лит	Масса	Масшт.
Разраб.	Гончаренко				Основание	U	1,6	1:2
Пров.	Извекова					Лист	Листов 1	
Т.контр.	Севрюков				Лист Б-12 ГОСТ 19903-74 / Вст3пс2 ГОСТ 14637-79	Госстрой СССР Харьковский Сантехпроект		
Нач.отд.	Коверченко							
Н.контр.	Севрюков							
Утв.								

формат А4

Б1В383.034

Rz320 √(√)

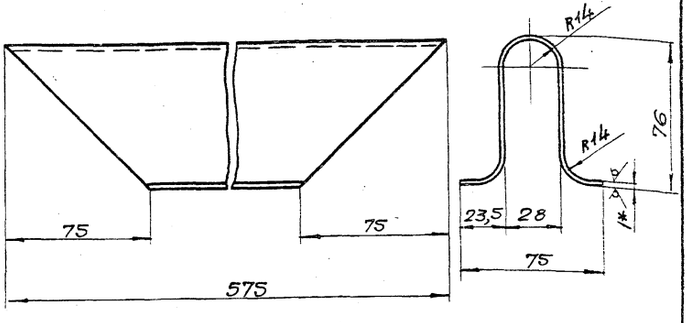

1. Длина развернутой детали - 200
2. Предельные отклонения размеров $\pm\frac{IT16}{2}$
3. * Размер для справки.

9747/12

Изм.	Лист	№ докум.	Подп.	Дата	Б1В383.034	Лит	Масса	Масшт.
Разраб.	Гончаренко				Линза	U	0,87	1:2
Пров.	Извекова					Лист	Листов 1	
Т.контр.	Севрюков				Лист Б-1 ГОСТ 19903-74 / Вст3пс2 ГОСТ 16523-70	Госстрой СССР Харьковский Сантехпроект		
Нач.отд.	Коверченко							
Н.контр.	Севрюков							
Утв.								

формат А4

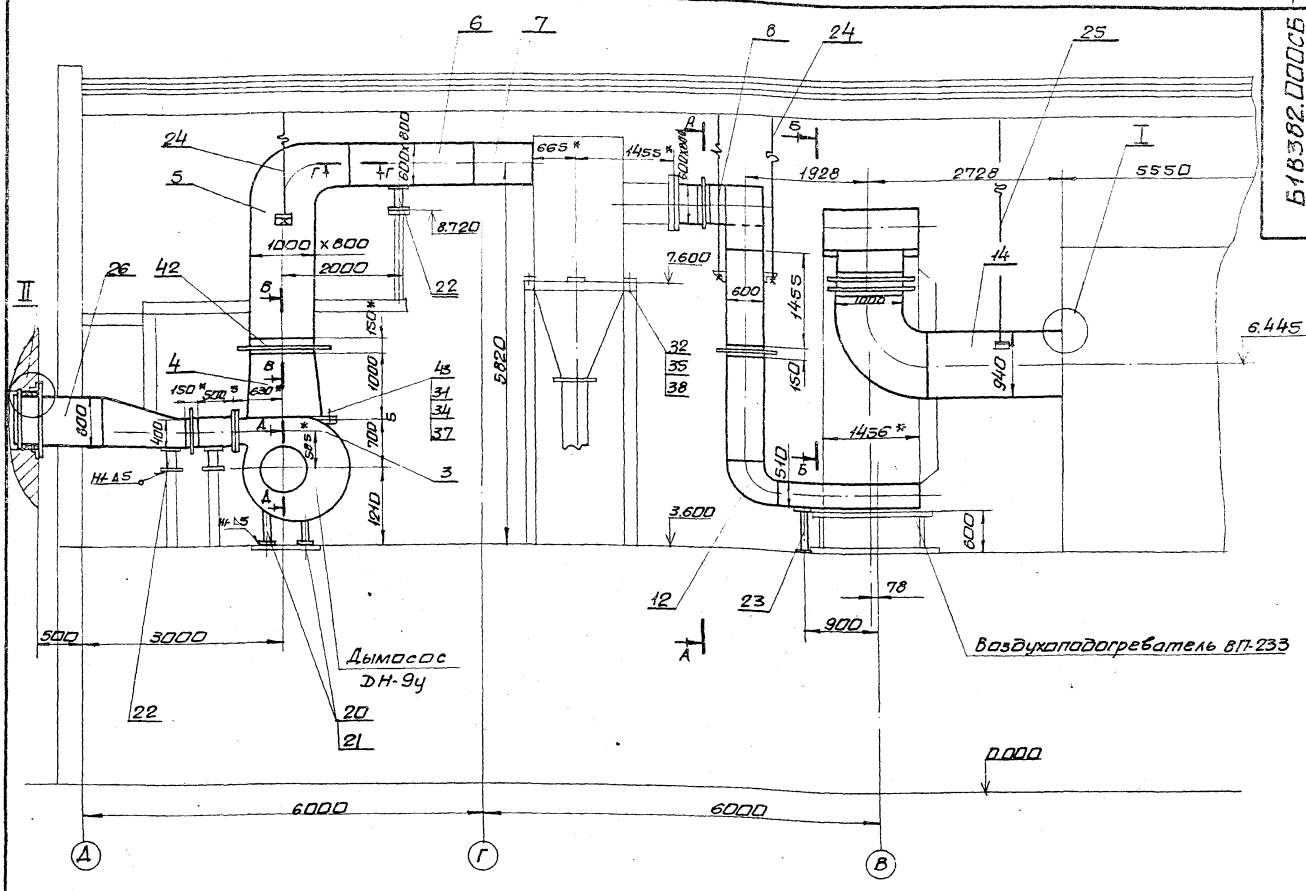

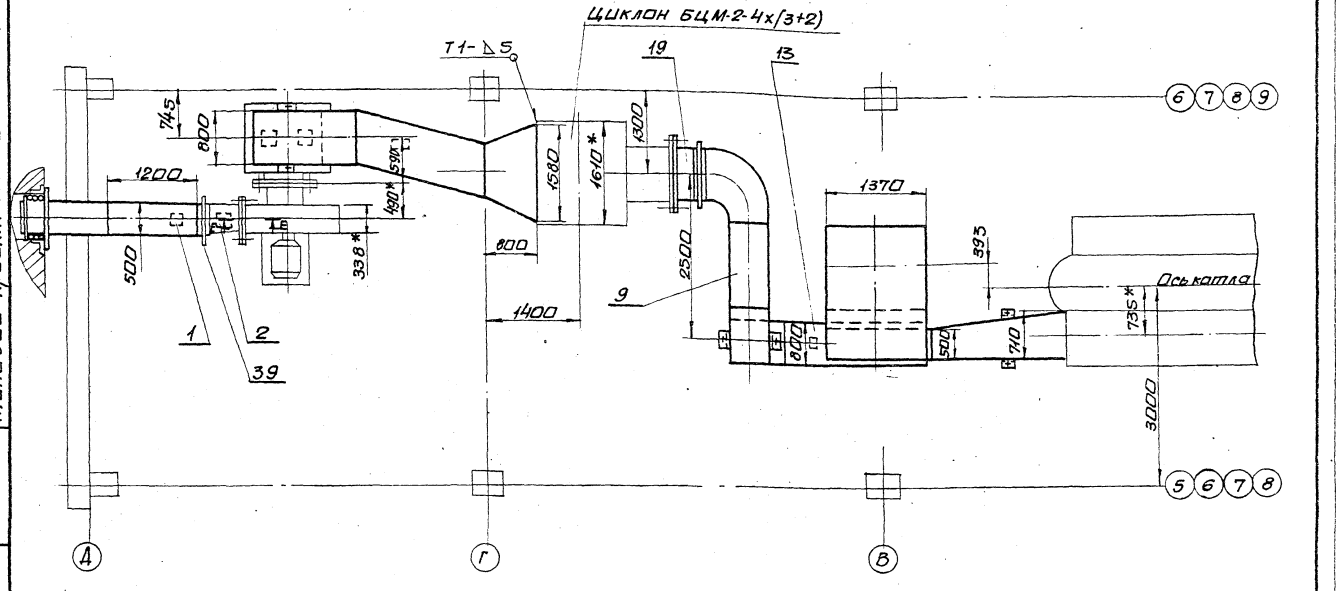

1. * Размеры для справки.
2. Сварные швы по ГОСТ 5264-80.
   Электроды Э-42 ГОСТ 9467-75.
3. Разрезы смотри лист 2.

Типовой проект 903-1-241-87 Альбом XII

Изм.	Лист	N докум.	Подп.	Дата
Разраб.		Гончаренко		
Пров.		Извекова		
Т.контр.		Севрюков		
Нач.отд.		Коверченко		
Н.контр.		Севрюков		
Утв.				

9749/12

Б1В382.000СБ

Газоходы котлоагрегата (топливо-бурые угли)
Сборочный чертеж

Лит.	Масса	Масшт.
И	4096,0	1:50

Лист 1 Листов 2

Госстрой СССР
Харьковский Сантехпроект

Формат А2

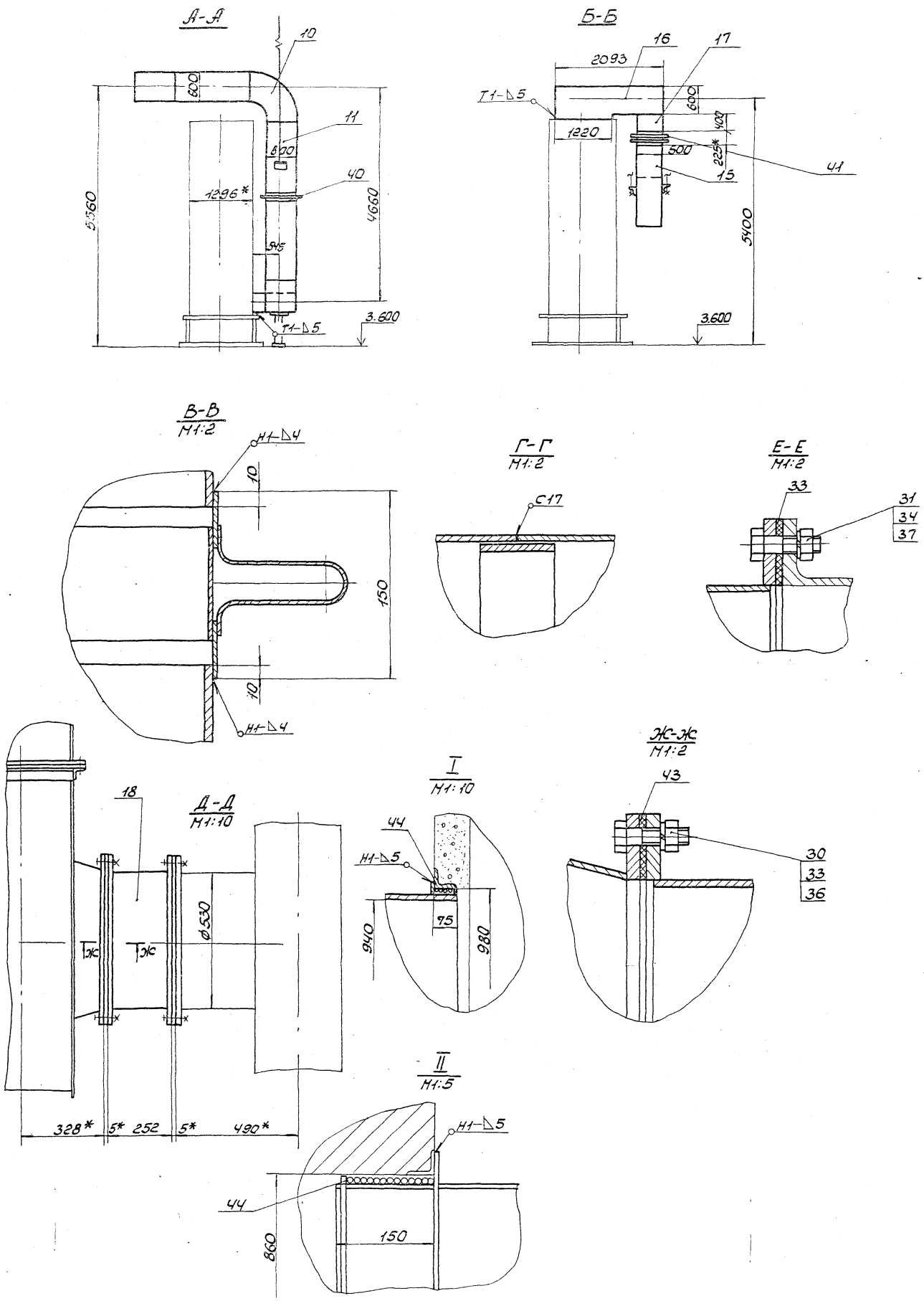

Типовой проект 903-1-241.87 Альбом XII

Инв.№ подл. | Подп. и дата | Взам.инв.№ | Инв.№ дубл. | Подп. и дата

Б1В382.000 СБ

9747/12

Изм.	Лист	№ докум.	Подп.	Дата	Б1В382.000 СБ	Лист 2

Формат А2

Б18382.010СБ

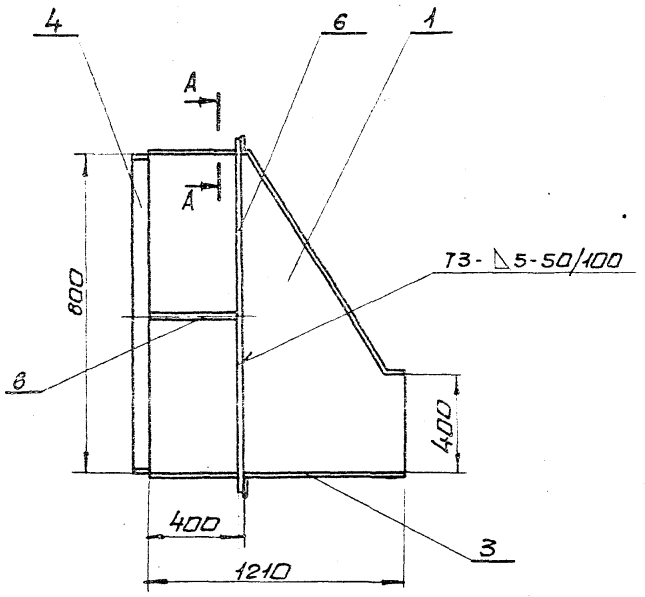

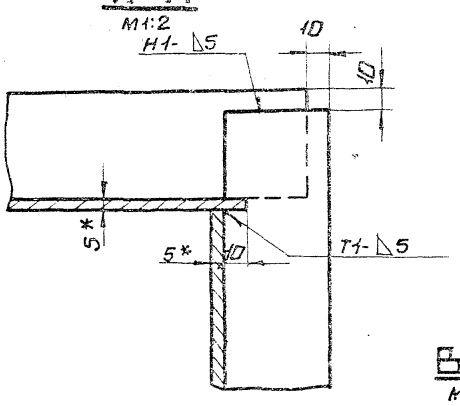

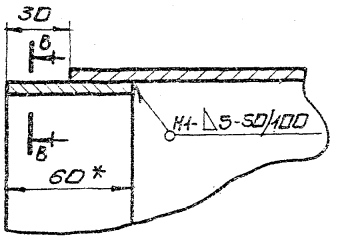

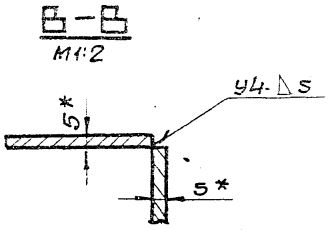

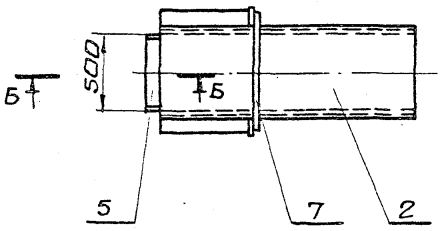

1. Предельные отклонения размеров $\pm \frac{IT16}{2}$
2. Кромки реза деталей Б4- $\overset{Rz\,320}{\checkmark}$, остальное $\checkmark$
3. Сварные швы по ГОСТ 5264-80.
   Электроды Э-42 ГОСТ 9467-75.
4. *Размеры для справки.

Изм.	Лист	№ докум.	Подп.	Дата	Б18382.010СБ			
Разраб.		Гончаренко			Короб сборочный чертеж	Лит.	Масса	Масшт.
Пров.		Извекова				И	133,0	1:20
Т.контр.		Себрюков				Лист	Листов 1	
Нач.отд.		Коберченко				Госстрой СССР Харьковский Сантехпроект		
Н.контр.		Себрюков						
Утв.								

Формат А3

Б18382.020СБ

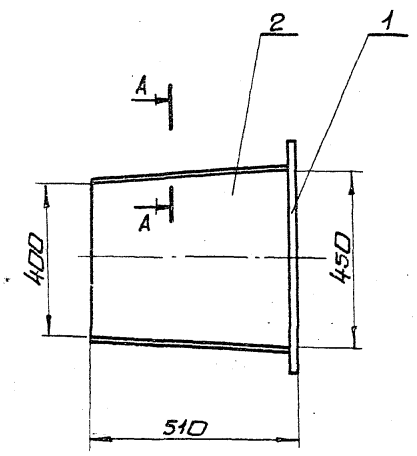

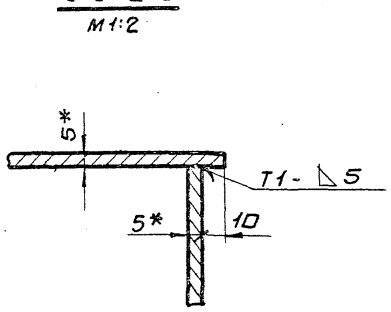

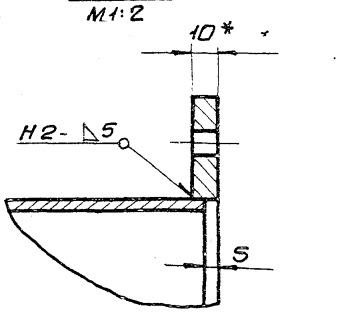

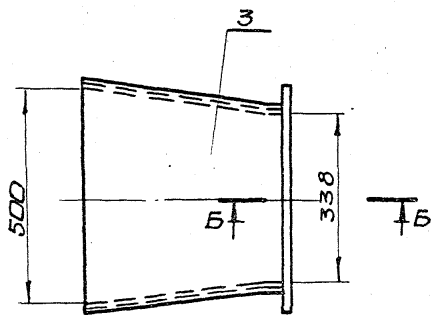

1. Предельные отклонения размеров $\pm \frac{IT16}{2}$
2. Сварные швы по ГОСТ 5264-80.
   Электроды Э-42 ГОСТ 9467-75.
3. * Размеры для справки.

9747/12

Изм.	Лист	№ докум.	Подп.	Дата	Б18382.020СБ			
Разраб.		Гончаренко			Переход сборочный чертеж	Лит.	Масса	Масшт.
Пров.		Извекова				И	44,6	1:10
Т.контр.		Себрюков				Лист	Листов 1	
Нач.отд.		Коберченко				Госстрой СССР Харьковский Сантехпроект		
Н.контр.		Себрюков						
Утв.								

Формат А3

Инв.№подл. | Подп. и дата | Взам.инв.№ | Инв.№дубл. | Подп. и дата

Типовой проект 903-1-241.87 Альбом XII

61В382.001

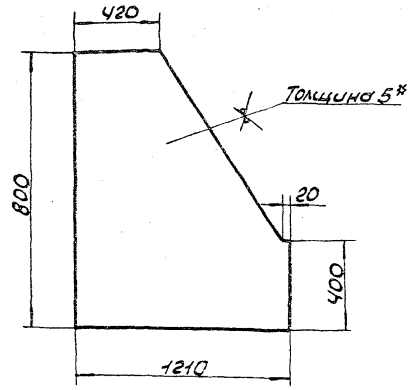

1. Предельные отклонения размеров ± IT16/2.
2.* Размер для справки.

Изм.	Лист	N докум.	Подп.	Дата	61В382.001			
Разраб.		Гончаренко			Боковина	Лит.	Масса	Масшт.
Провер.		Извекова				У	28,5	1:20
Т.контр.		Севрюков				Лист	Листов 1	
Нач.отд.		Коверченко			Лист 6-5 ГОСТ 19903-74 ВСТ3пс2 ГОСТ 14637-79	Госстрой СССР Харьковский Сантехпроект		
Н.контр.		Севрюков						
Утв.								

Формат А4

61В382.002

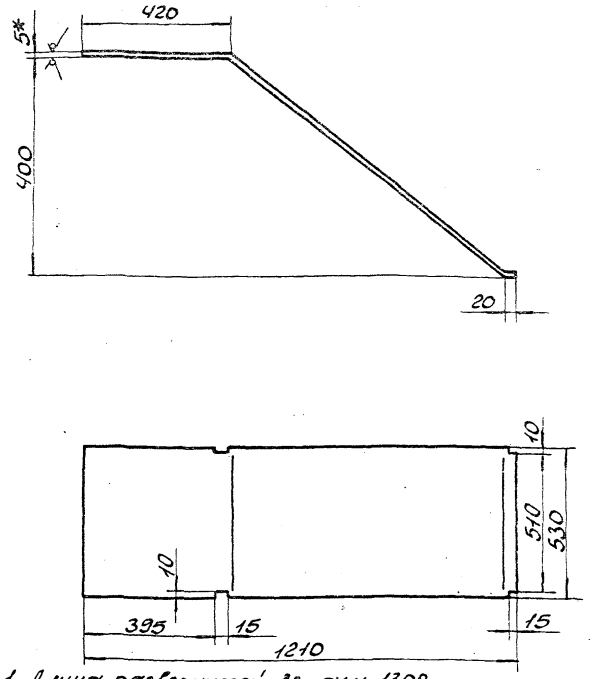

1. Длина развернутой детали 1308.
2. Предельные отклонения размеров ± IT16/2.
3.* Размер для справки.

Изм.	Лист	N докум.	Подп.	Дата	61В382.002			
Разраб.		Гончаренко			Стенка	Лит.	Масса	Масшт.
Провер.		Извекова				У	27.2	1:10
Т.контр.		Севрюков				Лист	Листов 1	
Нач.отд.		Коверченко			Лист 6-5 ГОСТ 19903-74 ВСТ3пс2 ГОСТ 14637-79	Госстрой СССР Харьковский Сантехпроект		
Н.контр.		Севрюков						
Утв.								

Формат А4

61В382.003

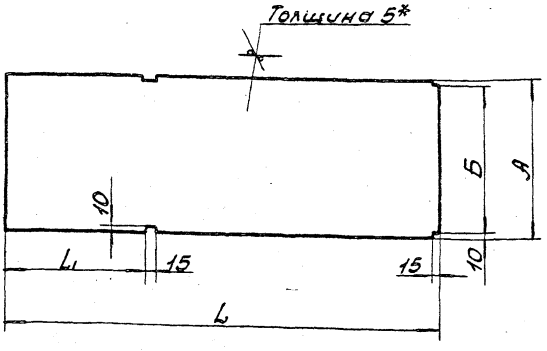

Обозначение	L	L1	А	Б	Масса
	мм				кг
61В382.003	1210	395	530	510	25,2
-01	1465	695	830	810	41,7
-02	505	–	830	810	15,7

1. Предельные отклонения размеров ± IT16/2.
2.* Размер для справки.

Изм.	Лист	N докум.	Подп.	Дата	61В382.003			
Разраб.		Гончаренко			Стенка	Лит.	Масса	Масшт.
Провер.		Извекова				У	см. табл.	1:10
Т.контр.		Севрюков				Лист	Листов 1	
Нач.отд.		Коверченко			Лист 6-5 ГОСТ 19903-74 ВСТ3пс2 ГОСТ 14637-79	Госстрой СССР Харьковский Сантехпроект		
Н.контр.		Севрюков						
Утв.								

Формат А4

61В382.008

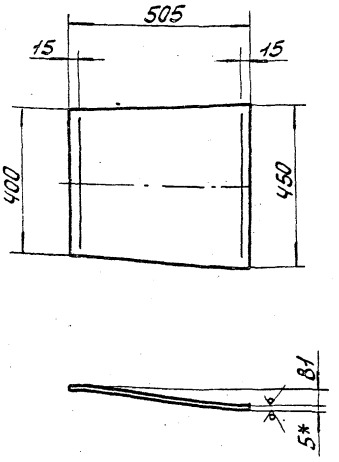

1. Длина развернутой детали 511.
2. Предельные отклонения размеров ± IT16/2.
3.* Размер для справки.

9747/12

Изм.	Лист	N докум.	Подп.	Дата	61В382.008			
Разраб.		Гончаренко			Стенка	Лит.	Масса	Масшт.
Провер.		Извекова				У	10,2	1:10
Т.контр.		Севрюков				Лист	Листов 1	
Нач.отд.		Коверченко			Лист 6-5 ГОСТ 19903-74 ВСТ3пс2 ГОСТ 14637-79	Госстрой СССР Харьковский Сантехпроект		
Н.контр.		Севрюков						
Утв.								

Формат А4

Б1В382.009

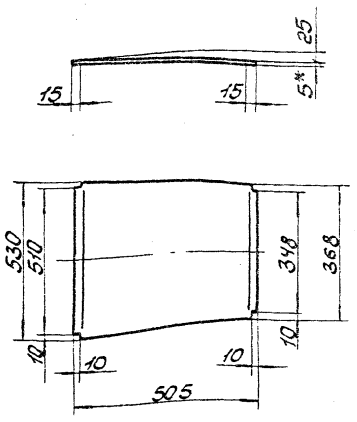

1. Предельные отклонения размеров ± IT16/2.
2.* Размер для справки.

Изм.	Лист	N докум.	Подп.	Дата
Разраб.		Гончаренко		
Провер.		Извекова		
Т.контр.		Севрюков		
Нач.отд.		Ковеременко		
Н.контр.		Севрюков		
Утв.				

Стенка

Лит.	Масса	Масшт.
У	8,93	1:10
Лист	Листов 1	

Б-5 ГОСТ 19903-74
Лист ВСт3пс2 ГОСТ 14637-79

Госстрой СССР Харьковский Сантехпроект

Формат А4

Б1В382.030 СБ

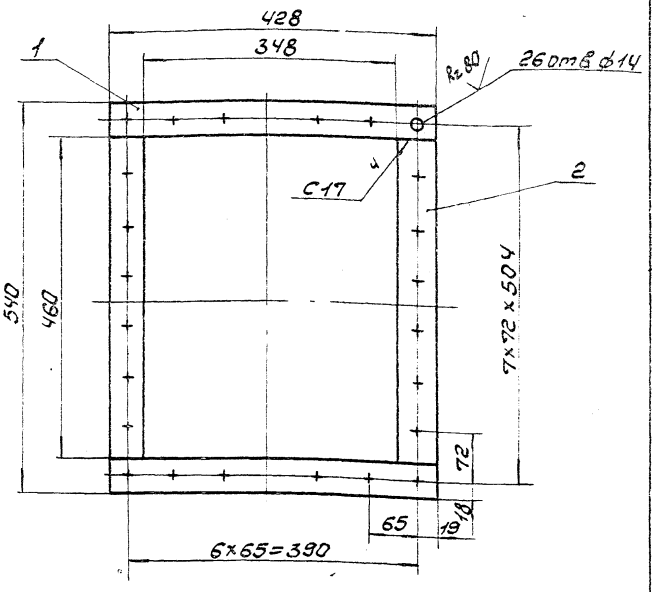

1. Сварные швы по ГОСТ 5264-80. Электроды Э-42 ГОСТ 9467-75.
2. Кромки реза деталей Б4 — R≤320, остальное — ▽.
3. Предельные отклонения размеров ± IT16/2.

Изм.	Лист	N докум.	Подп.	Дата
Разраб.		Гончаренко		
Провер.		Извекова		
Т.контр.		Севрюков		
Нач.отд.		Ковеременко		
Н.контр.		Севрюков		
Утв.				

Фланец
Сборочный чертеж

Лит.	Масса	Масшт.
У	5,8	1:5
Лист	Листов 1	

Госстрой СССР Харьковский Сантехпроект

Формат А4

Альбом XII
Типовой проект 903-1-241.87

Форм.	Зона	Поз.	Обозначение	Наименование	Кол.	Прим.
				Документация		
А4			Б1В382.030 СБ	Сборочный чертеж		
				Детали		
Б4		1	Б1В382.011	Ребро		
				Полоса 10×40 ГОСТ 103-76 Ст3 ГОСТ 535-79		
				L = 428	2	1,34 кг
Б4		2	Б1В382.012	Ребро		
				Полоса 10×40 ГОСТ 103-76 Ст3 ГОСТ 535-79		
				L = 460	2	1,44 кг
				Материалы		
				Металл наплавленный		0,24 кг

Изм.	Лист	N докум.	Подп.	Дата
Разраб.		Гончаренко		
Провер.		Извекова		
Нач.отд.		Ковеременко		
Н.контр.		Севрюков		
Утв.				

Б1В382.030

Фланец

Лит.	Лист	Листов
У		

Госстрой СССР Харьковский Сантехпроект

Формат А4

Форм.	Зона	Поз.	Обозначение	Наименование	Кол.	Прим.
				Документация		
А3			Б1В382.040 СБ	Сборочный чертеж		
				Детали		
А4		1	Б1В382.013	Стенка передняя	1	
А4		2	Б1В382.014	Обечайка	1	
А4		3	Б1В382.015	Переход	1	
А4		4	Б1В382.016	Фланец	1	
А4		5	Б1В382.017	Стенка задняя	1	
Б4		6	Б1В382.018	Боковина		
				Уголок Б-50×50×5 ГОСТ 8509-72 Ст3 ГОСТ 535-79		
				L = 1310	2	4,9 кг
Б4		7	Б1В382.019	Боковина		
				Уголок Б-50×50×5 ГОСТ 8509-72 Ст3 ГОСТ 535-79		
				L = 410	2	1,5 кг
				Материалы		
				Металл наплавленный		1,15 кг

9747/12

Изм.	Лист	N докум.	Подп.	Дата
Разраб.		Гончаренко		
Провер.		Извекова		
Нач.отд.		Ковеременко		
Н.контр.		Севрюков		
Утв.				

Б1В382.040

Карман всасывающий

Лит.	Лист	Листов
У	1	

Госстрой СССР Харьковский Сантехпроект

Формат А4

Б1В382.013

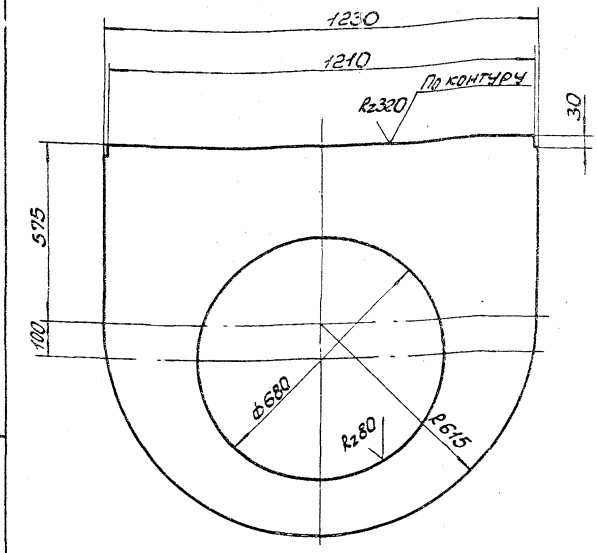

Предельные отклонения размеров ± $\frac{IT16}{2}$.

Изм.	Лист	№ докум.	Подп.	Дата	Стенка передняя	Лит.	Масса	Масшт.
Разраб.		Гончаренко				И	35,6	1:10
Пров.		Извекова				Лист	Листов 1	
Т. контр.		Севрюков						
Нач. отд.		Коверченко			Лист Б5 ГОСТ 19903-74	Госстрой СССР Харьковский Сантехпроект		
Н. контр.		Севрюков			ВСт3пс2 ГОСТ 14637-79			
Утв.								

Инв. № подл. | Подп. и дата | Взам. инв. № | Инв. № дубл. | Подп. и дата

Формат А4

Б1В382.016

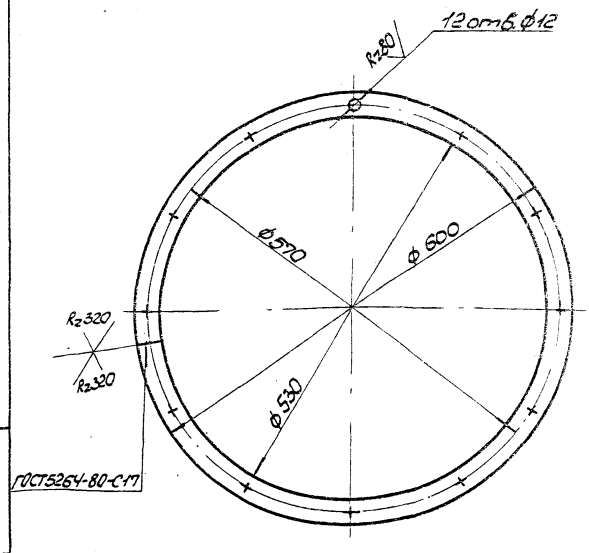

1. Предельные отклонения размеров ± $\frac{IT16}{2}$.
2. Длина развернутой детали – 1774.
3. Электроды Э-42 ГОСТ 9467-75.

Изм.	Лист	№ докум.	Подп.	Дата	Фланец	Лит.	Масса	Масшт.
Разраб.		Гончаренко				И	3,9	1:5
Пров.		Извекова				Лист	Листов 1	
Т. контр.		Севрюков						
Нач. отд.		Коверченко			Полоса 8х35 ГОСТ 103-76	Госстрой СССР Харьковский Сантехпроект		
Н. контр.		Севрюков			Ст.3 ГОСТ 535-79			
Утв.								

Инв. № подл. | Подп. и дата | Взам. инв. № | Инв. № дубл. | Подп. и дата

Формат А4

Б1В382.040СБ

Типовой проект 903-1-241.87 Альбом XII

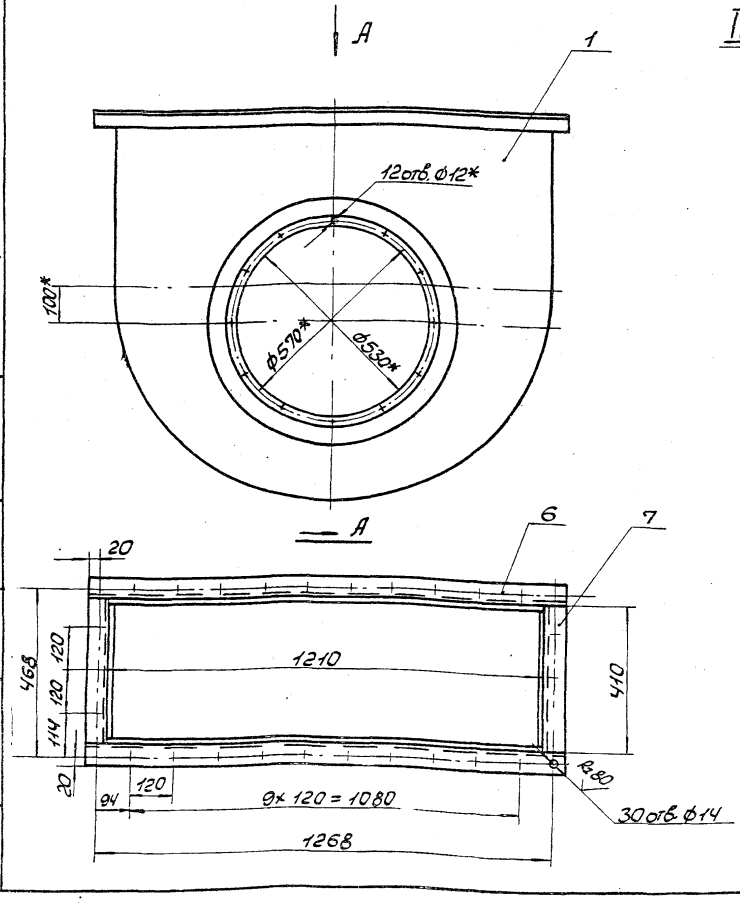

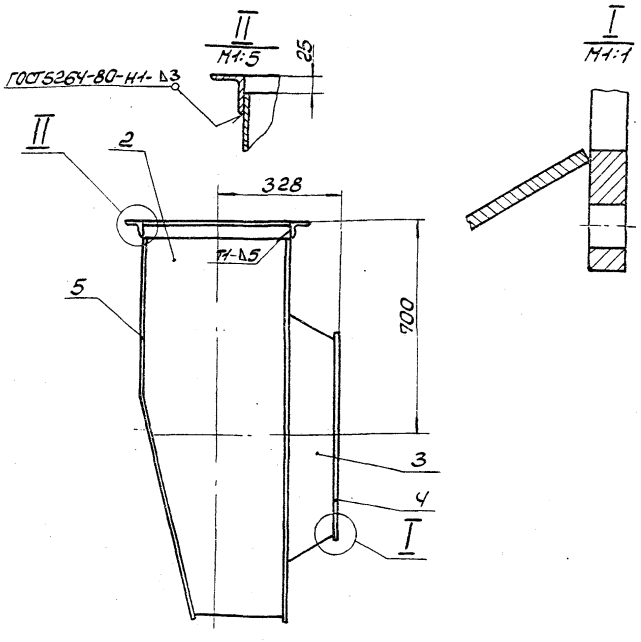

1. Предельные отклонения размеров ± $\frac{IT16}{2}$.
2.* Размеры для справок.

9747/12

Изм.	Лист	№ докум.	Подп.	Дата	Карман всасывающий Сборочный чертеж	Лит.	Масса	Масшт.
Разраб.		Гончаренко				И	158,5	1:10
Провер.		Извекова				Лист	Листов 1	
Т. контр.		Севрюков						
Нач. отд.		Коверченко				Госстрой СССР Харьковский Сантехпроект		
Н. контр.		Севрюков						
Утв.								

Инв. № подл. | Подп. и дата | Взам. инв. № | Инв. № дубл. | Подп. и дата

Формат А3

Альбом XII

Типовой проект 903-1-244.87

61В382.014

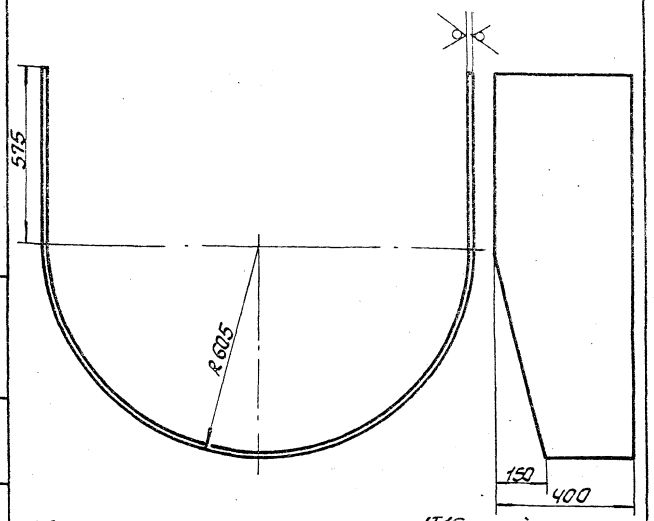

1. Предельные отклонения размеров ± IT16/2.
2. Длина развернутой детали – 3042.

Изм.	Лист	N докум.	Подп.	Дата
Разраб.		Гончаренко		
Провер.		Извекова		
Т. контр.		Севрюков		
Нач. отд.		Коверченко		
Н. контр.		Севрюков		
Утв.				

Обечайка

Лит.	Масса	Масшт.
У	42,0	1:10

Лист БСт3пс2 ГОСТ 14637-79

Лист 1 Листов 1

Госстрой СССР Харьковский Сантехпроект

Формат А4

61В382.015

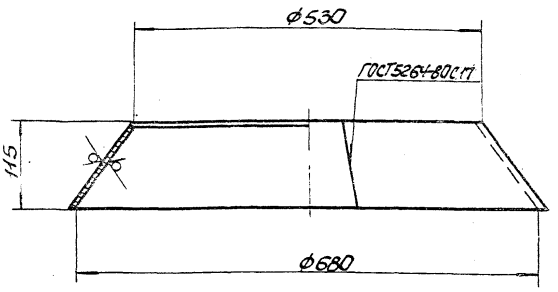

1. Предельные отклонения размеров ± IT16/2.
2. Электроды Э-42 ГОСТ 9467-75.

Изм.	Лист	N докум.	Подп.	Дата
Разраб.		Гончаренко		
Провер.		Извекова		
Т. контр.		Севрюков		
Нач. отд.		Коверченко		
Н. контр.		Севрюков		
Утв.				

Переход

Лит.	Масса	Масшт.
У	8,75	1:5

Лист БСт3пс2 ГОСТ 14637-79

Лист 1 Листов 1

Госстрой СССР Харьковский Сантехпроект

Формат А4

61В382.017

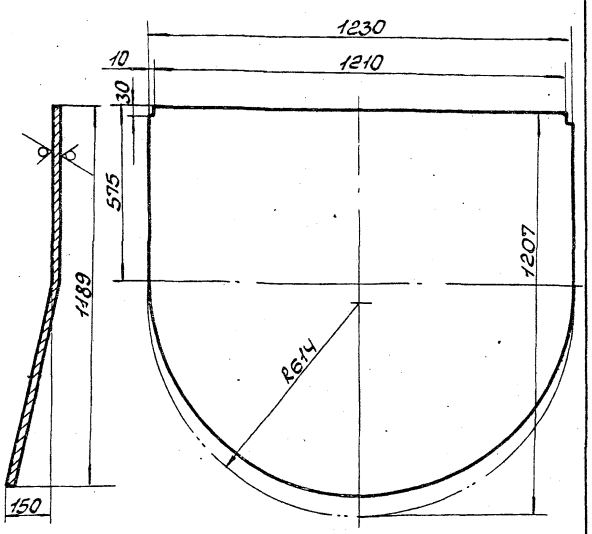

1. Предельные отклонения размеров ± IT16/2.
2. Длина развернутой детали – 1206

Изм.	Лист	N докум.	Подп.	Дата
Разраб.		Гончаренко		
Провер.		Извекова		
Т. контр.		Севрюков		
Нач. отд.		Коверченко		
Н. контр.		Севрюков		
Утв.				

Стенка задняя

Лит.	Масса	Масшт.
У	54,3	1:10

Лист БСт3пс2 ГОСТ 14637-79

Лист 1 Листов 1

Госстрой СССР Харьковский Сантехпроект

Формат А4

Форм.	Зона	Поз.	Обозначение	Наименование	Кол.	Примеч.
				Документация		
А3			61В382.060СБ	Сборочный чертеж		
				Детали		
А4		1	61В382.021	Стенка	2	
А4		2	61В382.022	Стенка	2	
Б4		3	61В382.018	Боковина		
				Уголок Б50х50х5 ГОСТ 8509-72		
				Ст3 ГОСТ 535-79		
				L = 1310	2	4,9 кг
Б4		4	61В382.019	Боковина		
				Уголок Б-50х50х5 ГОСТ 8509-72		
				Ст3 ГОСТ 535-79		
				L = 410	2	1,5 кг
				Материалы		
				Металл наплавленный		2,2 кг

9747/12

Изм.	Лист	N докум.	Подп.	Дата
Разраб.		Гончаренко		
Провер.		Извекова		
Нач. отд.		Коверченко		
Н. контр.		Севрюков		
Утв.				

Переход

61В382.060

Лит.	Лист	Листов
У		

Госстрой СССР Харьковский Сантехпроект

Формат А4

Б18382.060СБ

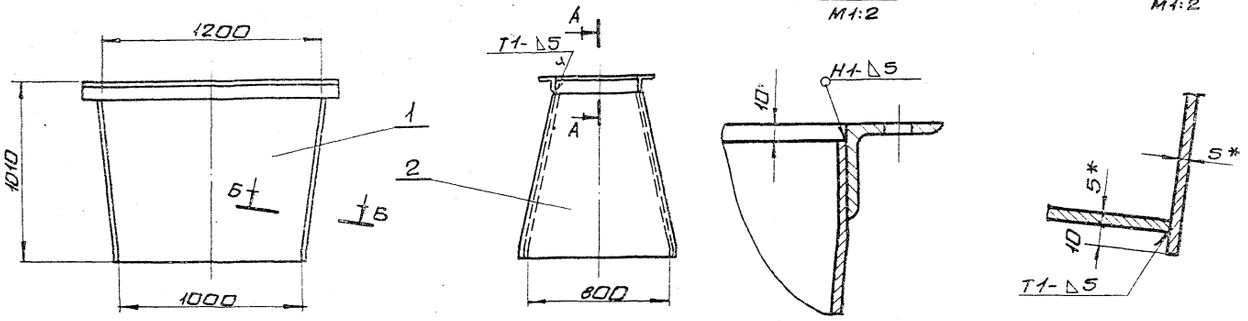

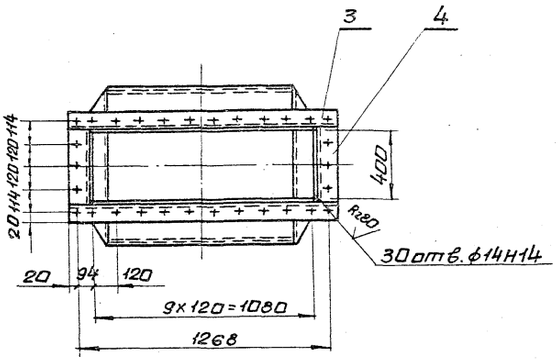

1. Неуказанные предельные отклонения размеров $\pm \frac{IT16}{2}$
2. Кромки реза деталей БЧ- Rz320, остальное - ▽
3. Сварные швы по ГОСТ 5264-80.
Электроды Э-42 ГОСТ 9467-75.
4.* Размеры для справки.

					Б18382.060СБ	
Изм.	Лист	№ докум.	Подп.	Дата		
Разраб.		Гончаренко			Переход сборочный чертеж	Лит. / Масса / Масшт.
Пров.		Извекова				У / 153,0 / 1:20
Т.контр.		Севрюков				Лист / Листов 1
Начотд.		Каверченко				Госстрой СССР Харьковский сантехпроект
Н.контр.		Севрюков				
Утв.						

Инв.№подл. | Подп. и дата | Инв.№дубл. | Взам.инв.№ | Подп. и дата

формат А3

Б18382.070СБ

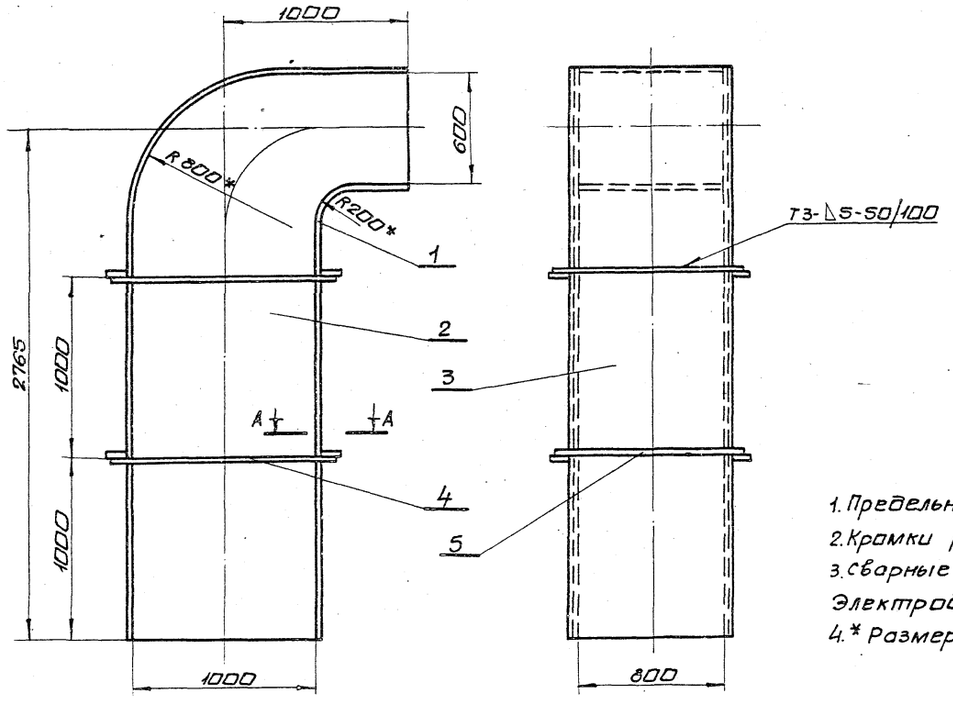

А-А
М1:2

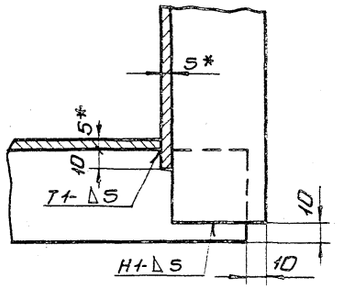

1. Предельные отклонения размеров $\pm \frac{IT16}{2}$
2. Кромки реза деталей БЧ- Rz320, остальное - ▽
3. Сварные швы по ГОСТ 5264-80.
Электроды Э-42 ГОСТ 9467-75.
4.* Размеры для справки.

9747/12

					Б18382.070СБ	
Изм.	Лист	№ докум.	Подп.	Дата		
Разраб.		Гончаренко			Отвод сборочный чертеж	Лит. / Масса / Масшт.
Пров.		Извекова				У / 499,0 / 1:20
Т.контр.		Севрюков				Лист / Листов 1
Начотд.		Каверченко				Госстрой СССР Харьковский сантехпроект
Н.контр.		Севрюков				
Утв.						

Инв.№подл. | Подп. и дата | Инв.№дубл. | Взам.инв.№ | Подп. и дата | Типовой проект 903-1-244.87 Альбом XII

формат А3

618382.021

Rz320

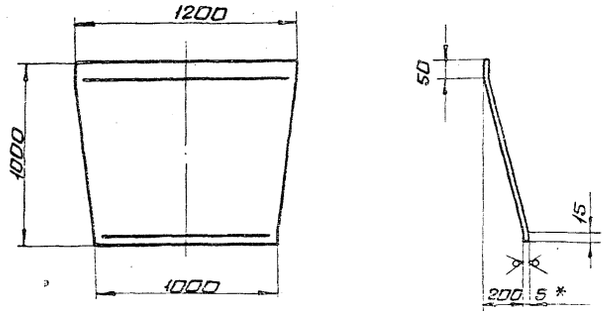

1. Длина развернутой детали 1021.
2. Предельные отклонения размеров $\pm \frac{IT16}{2}$
3. *Размер для справки.

Изм.	Лист	N докум.	Подп.	Дата		Лит.	Масса	Масшт.
Разраб.		Гончаренко			Стенка	U	44,1	1:20
Пров.		Извекова				Лист	Листов 1	
Т.контр.		Севрюков				Госстрой СССР Харьковский Сантехпроект		
Нач.отд.		Коверченко			Лист 6-5 ГОСТ 19903-74 / В Ст3пс2 ГОСТ 14637-79			
Н.контр.		Севрюков						
Утв.								

Инв.N подл. | Подп.и дата | Взам.инв.N | Инв.N дубл. | Подп.и дата

формат А4

618382.022

Rz320

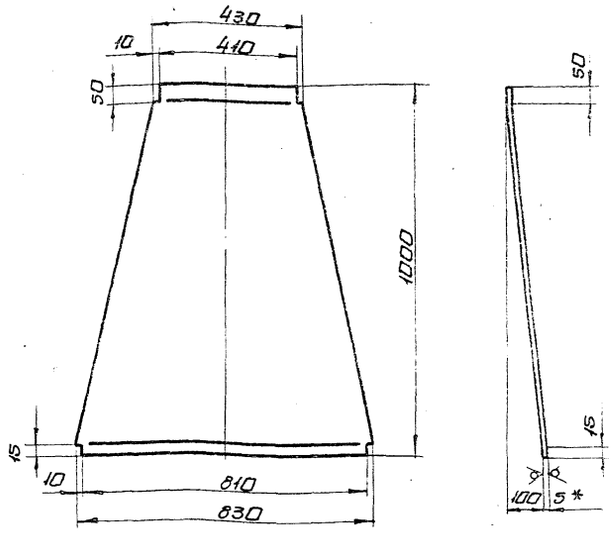

1. Длина развернутой детали 1005
2. Предельные отклонения размеров $\pm \frac{IT16}{2}$
3. *Размер для справки.

Изм.	Лист	N докум.	Подп.	Дата		Лит.	Масса	Масшт.
Разраб.		Гончаренко			Стенка	U	24,9	1:10
Пров.		Извекова				Лист	Листов 1	
Т.контр.		Севрюков				Госстрой СССР Харьковский Сантехпроект		
Нач.отд.		Коверченко			Лист 6-5 ГОСТ 19903-74 / В Ст3пс2 ГОСТ 14637-79			
Н.контр.		Севрюков						
Утв.								

Инв.N подл. | Подп.и дата | Взам.инв.N | Инв.N дубл. | Подп.и дата

формат А4

618382.023

Rz320

Типовой проект 903-1-241.87 Альбом XII

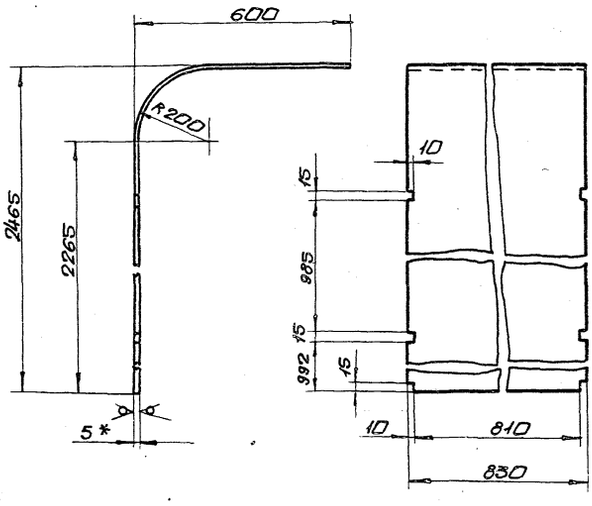

1. Длина развернутой детали 2975.
2. Предельные отклонения размеров $\pm \frac{IT16}{2}$
3. *Размер для справки.

Изм.	Лист	N докум.	Подп.	Дата		Лит.	Масса	Масшт.
Разраб.		Гончаренко			Стенка	U	97,0	1:10
Пров.		Извекова				Лист	Листов 1	
Т.контр.		Севрюков				Госстрой СССР Харьковский Сантехпроект		
Нач.отд.		Коверченко			Лист 6-5 ГОСТ 19903-74 / В Ст3пс2 ГОСТ 14637-79			
Н.контр.		Севрюков						
Утв.								

Инв.N подл. | Подп.и дата | Взам.инв.N | Инв.N дубл. | Подп.и дата

формат А4

Форм.	Зона	Поз.	Обозначение	Наименование	Кол.	Прим.
				Документация		
А3			618382.070СБ	Сборочный чертеж		
				Детали		
А4		1	618382.023	Стенка	1	
А4		2	618382.024	Боковина	2	
А4		3	618382.025	Стенка	1	
Б4		4	618382.026	Ребро		
				Полоса 5х50 ГОСТ 103-76		
				ст3 ГОСТ 535-79		
				L=1090	4	2,1кг
Б4		5	618382.027	Ребро		
				Полоса 5х50 ГОСТ 103-76		
				ст3 ГОСТ 535-79		
				L=890	4	1,7кг
				Материалы		
				Металл наплавленный		6,0кг
						9747/12

Изм.	Лист	N докум.	Подп.	Дата		Лит.	Лист	Листов
Разраб.		Гончаренко			Отвод	U		1
Пров.		Извекова				Госстрой СССР Харьковский Сантехпроект		
Нач.отд.		Коверченко						
Н.контр.		Севрюков						
Утв.								

Инв.N подл. | Подп.и дата | Взам.инв.N | Инв.N дубл. | Подп.и дата

формат А4

Б18382.024

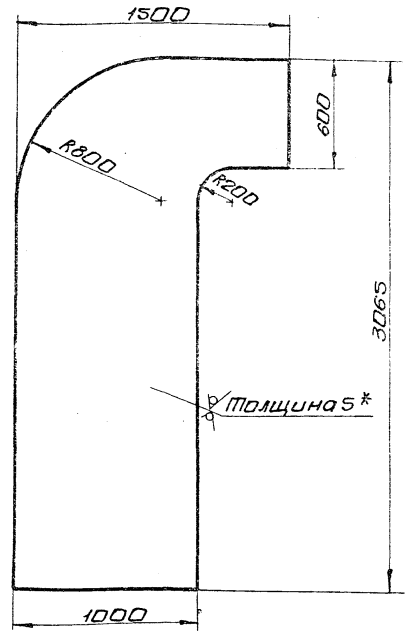

1. Предельные отклонения размеров $\pm \frac{IT16}{2}$
2. * Размер для справки.

Изм.	Лист	№ докум.	Подп.	Дата	Б18382.024			
Разраб.		Гончаренко			Боковина	Лит.	Масса	Масшт.
Пров.		Извекова				У	121,6	1:20
Т.контр.		Севрюков				Лист	Листов 1	
Нач.отд.		Коверченко						
Н.контр.		Севрюков			Лист 5-5 ГОСТ 19903-74 В Ст3пс2 ГОСТ 14637-79	Госстрой СССР Харьковский Сантехпроект		
Утв.								

Б18382.025

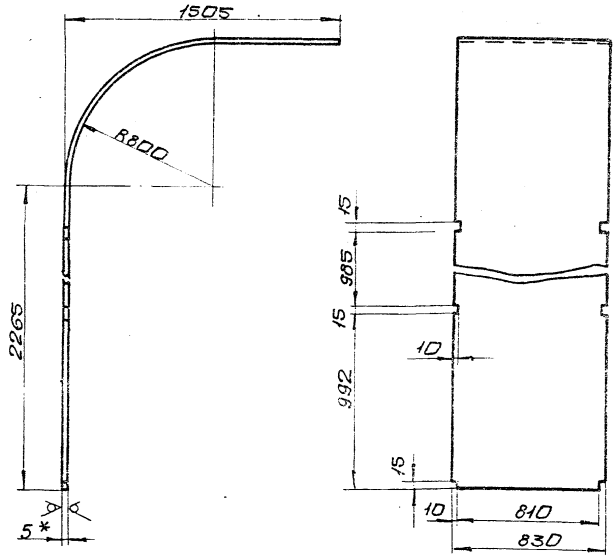

1. Длина развернутой детали 4225.
2. Предельные отклонения размеров $\pm \frac{IT16}{2}$.
3. * Размер для справки.

Изм.	Лист	№ докум.	Подп.	Дата	Б18382.025			
Разраб.		Гончаренко			Стенка	Лит.	Масса	Масшт.
Пров.		Извекова				У	137,6	1:20
Т.контр.		Севрюков				Лист	Листов 1	
Нач.отд.		Коверченко						
Н.контр.		Севрюков			Лист 5-5 ГОСТ 19903-74 В Ст3пс2 ГОСТ 14637-79	Госстрой СССР Харьковский Сантехпроект		
Утв.								

Формат А4

Типовой проект 903-1-244.87 Альбом XII

Форм.	Зона	Поз.	Обозначение	Наименование	Кол.	Прим.
				Документация		
А3			Б18382.080СБ	Сборочный чертеж		
				Детали		
А4		1	Б18382.028	Стенка	2	
А4		2	Б18382.029	Стенка	2	
Б4		3	Б18382.031	Накладка		
				Полоса 5×60 ГОСТ 103-76 Ст3 ГОСТ 535-79		
				L=588	2	1,4 кг
Б4		4	Б18382.032	Накладка		
				Полоса 5×60 ГОСТ 103-76 Ст3 ГОСТ 535-79		
				L=788	2	1,86 кг
А4		5	Б18382.033	Ребро		
				Полоса 5×50 ГОСТ 103-76 Ст3 ГОСТ 535-79		
				L=690	2	1,3 кг
Б4		6	Б18382.034	Ребро		
				Полоса 5×50 ГОСТ 103-76 Ст3 ГОСТ 535-79		
				L=507	2	1,0 кг
				Материалы		
				Металл наплавленный		3,0 кг

Изм.	Лист	№ докум.	Подп.	Дата	Б18382.080			
Разраб.		Гончаренко			Секция	Лит.	Лист	Листов 1
Пров.		Извекова						
Нач.отд.		Коверченко				Госстрой СССР Харьковский Сантехпроект		
Н.контр.		Севрюков						
Утв.								

Формат А4

Форм.	Зона	Поз.	Обозначение	Наименование	Кол.	Прим.
				Документация		
А3			Б18382.090СБ	Сборочный чертеж		
				Детали		
А4		1	Б18382.035	Стенка	2	
А4		2	Б18382.036	Стенка	2	
Б4		3	Б18382.031	Накладка		
				Полоса 5×60 ГОСТ 103-76 Ст3 ГОСТ 535-79		
				L=588	2	1,4 кг
Б4		4	Б18382.032	Накладка		
				Полоса 5×60 ГОСТ 103-76 Ст3 ГОСТ 535-79		
				L=788	2	1,86 кг
Б4		5	Б18382.037	Ребро		
				Полоса 5×50 ГОСТ 103-76 Ст3 ГОСТ 535-79		
				L=800	2	1,56 кг
				Материалы		
				Металл наплавленный		1,35 кг

9747/12

Изм.	Лист	№ докум.	Подп.	Дата	Б18382.090			
Разраб.		Гончаренко			Переход	Лит.	Лист	Листов 1
Пров.		Извекова						
Нач.отд.		Коверченко				Госстрой СССР Харьковский Сантехпроект		
Н.контр.		Севрюков						
Утв.								

Формат А4

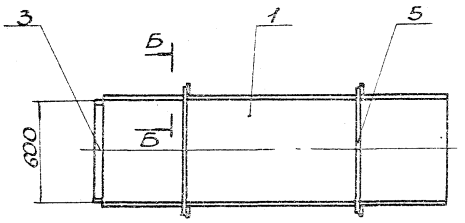

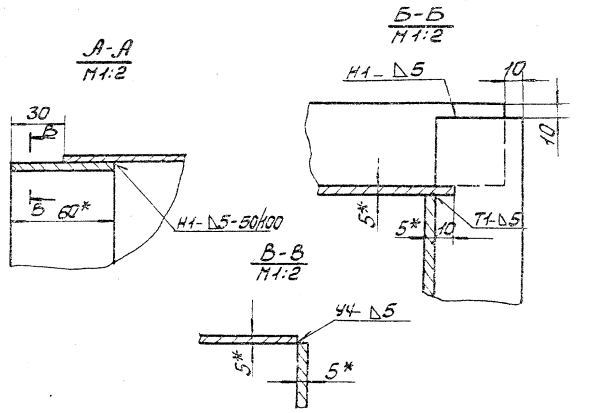

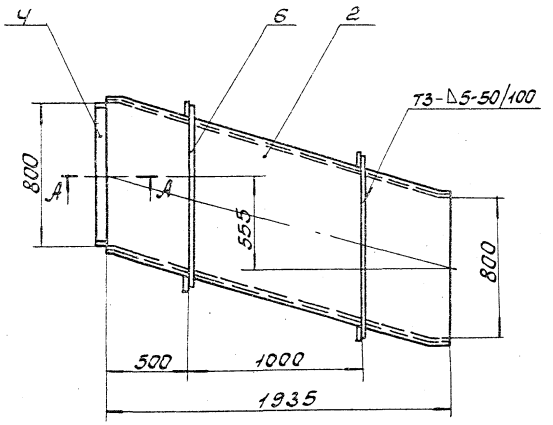

1. Предельные отклонения размеров $\pm \frac{IT16}{2}$.
2. Кромки реза деталей Б4-$\sqrt{}$ $R_z 320$, остальное-$\sqrt{}$.
3. Сварные швы по ГОСТ 5264-80.
   Электроды Э-42 ГОСТ 9467-75.
4. * Размеры для справки.

Изм.	Лист	№ докум.	Подп.	Дата
Разраб.		Гончаренко		
Провер.		Извекова		
Т. контр.		Севрюков		
Нач. отд.		Коверченко		
Н. контр.		Севрюков		
Утв.				

Б1В382.080СБ

Секция
Сборочный чертеж

Лит.	Масса	Масшт.
И	2440	1:20

Лист | Листов 1

Госстрой СССР Харьковский Сантехпроект

Формат А3

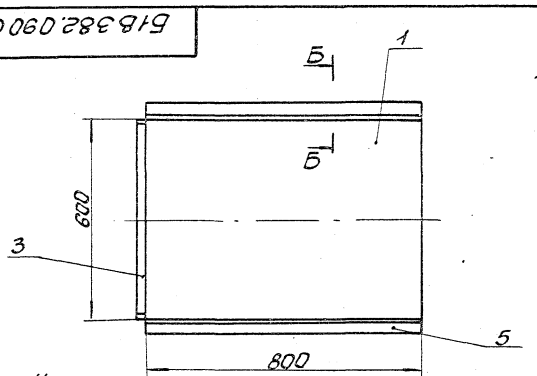

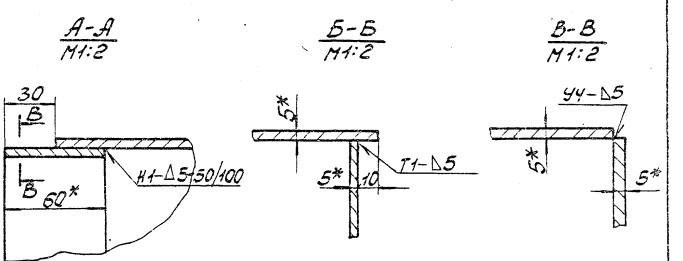

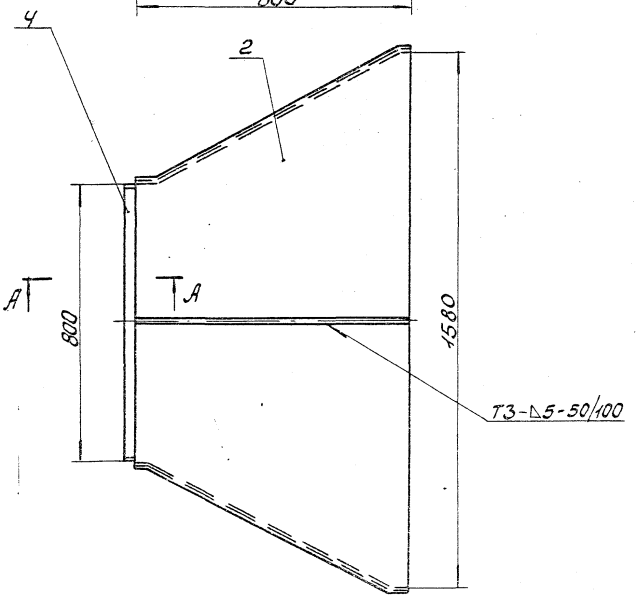

1. Предельные отклонения размеров $\pm \frac{IT16}{2}$.
2. Кромки реза деталей Б4-$\sqrt{}$ $R_z 320$, остальное-$\sqrt{}$.
3. Сварные швы по ГОСТ 5264-80.
   Электроды Э-42 ГОСТ 9467-75.
4. * Размеры для справки.

9747/12

Изм.	Лист	№ докум.	Подп.	Дата
Разраб.		Гончаренко		
Провер.		Извекова		
Т. контр.		Севрюков		
Нач. отд.		Коверченко		
Н. контр.		Севрюков		
Утв.				

Б1В382.090СБ

Переход
Сборочный чертеж

Лит.	Масса	Масшт.
И	130,0	1:10

Лист | Листов 1

Госстрой СССР Харьковский Сантехпроект

Формат А3

Альбом XII. Типовой проект 903-1-241.87

Инв. № подл. | Подп. и дата | Взам. инв. № | Инв. № дубл. | Подп. и дата

Б18382.028

Rz320

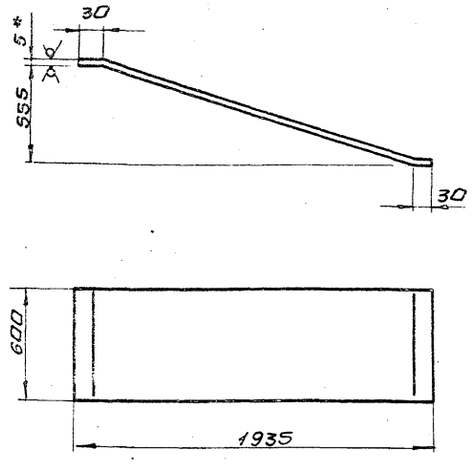

1. Длина развернутой детали-2111.
2. Предельные отклонения размеров $\pm \frac{IT16}{2}$
3. *Размер для справки.

Изм.	Лист	№ докум.	Подп.	Дата
Разраб.		Гончаренко		
Пров.		Избекова		
Т.контр.		Севрюков		
Нач.отд		Коберченко		
Н.контр.		Севрюков		
Утв.				

Стенка

Лит.	Масса	Масшт.
У	49,7	1:20

Лист | Листов 1

Лист Б-5 ГОСТ 19903-74 Вст3пс2 ГОСТ14637-79

Госстрой СССР Харьковский Сантехпроект

Формат А4

Б18382.029

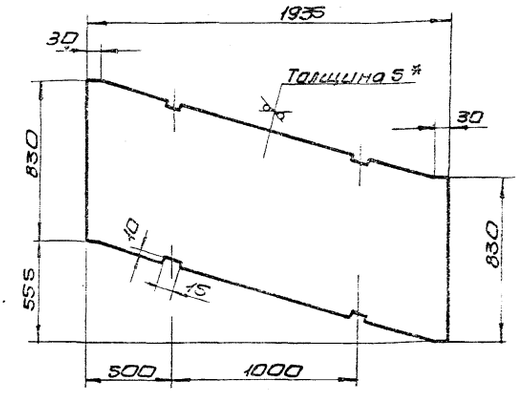

1. Предельные отклонения размеров $\pm \frac{IT16}{2}$
2. *Размер для справки.

Изм.	Лист	№ докум.	Подп.	Дата
Разраб.		Гончаренко		
Пров.		Избекова		
Т.контр.		Севрюков		
Нач.отд		Коберченко		
Н.контр.		Севрюков		
Утв.				

Стенка

Лит.	Масса	Масшт.
У	65,2	1:20

Лист | Листов 1

Лист Б-5 ГОСТ 19903-74 Вст3пс2 ГОСТ14637-79

Госстрой СССР Харьковский Сантехпроект

Формат А4

Типовой проект 903-1-241.87 Альбом XII

Б18382.035

Rz320

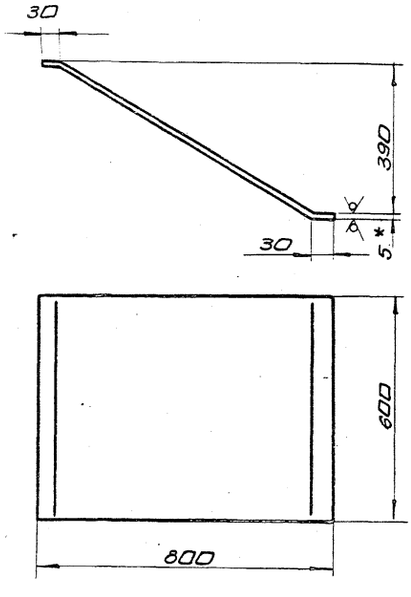

1. Длина развернутой детали- 896.
2. Предельные отклонения размеров $\pm \frac{IT16}{2}$
3. *Размер для справки.

Изм.	Лист	№ докум.	Подп.	Дата
Разраб.		Гончаренко		
Пров.		Избекова		
Т.контр.		Севрюков		
Нач.отд		Коберченко		
Н.контр.		Севрюков		
Утв.				

Стенка

Лит.	Масса	Масшт.
У	21,2	1:10

Лист | Листов 1

Лист Б-5 ГОСТ 19903-74 Вст3пс2 ГОСТ14637-79

Госстрой СССР Харьковский Сантехпроект

Формат А4

Б18382.036

Rz320

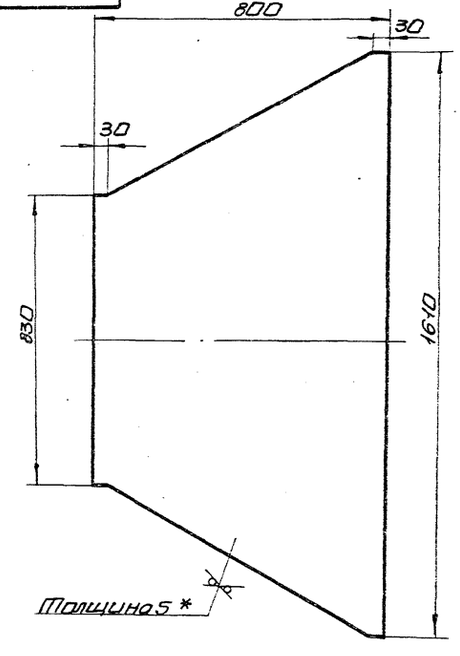

1. Предельные отклонения размеров $\pm \frac{IT16}{2}$
2. *Размер для справки.

9747/12

Изм.	Лист	№ докум.	Подп.	Дата
Разраб.		Гончаренко		
Пров.		Избекова		
Т.контр.		Севрюков		
Нач.отд		Коберченко		
Н.контр.		Севрюков		
Утв.				

Стенка

Лит.	Масса	Масшт.
У	38,3	1:10

Лист | Листов 1

Лист Б-5 ГОСТ 19903-74 Вст3пс2 ГОСТ14637-79

Госстрой СССР Харьковский Сантехпроект

Формат А4

Инв.№подл. | Подп.и дата | Взам.инв.№ | Инв.№дубл. | Подп.и дата

Б1В382.050СБ

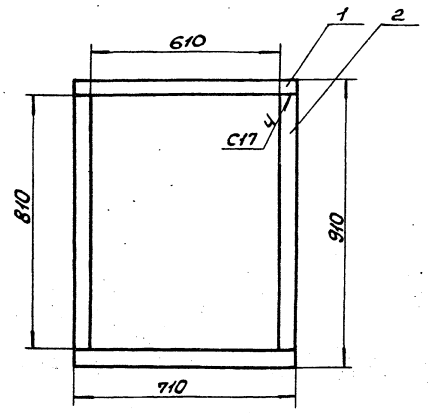

1. Предельные отклонения размеров ± $\frac{П16}{2}$.
2. Кромки реза деталей Б4-$\overset{Rz30}{\vee}$, остальное-$\vee$.
3. Сварные швы по ГОСТ 5264-80.
   Электроды Э-42 ГОСТ 9467-75.
4. Разбивку отверстий выполнить по фланцу циклона.

Изм.	Лист	N Докум.	Подп.	Дата
Разраб.		Гончаренко		
Провер.		Извекова		
Т.контр.		Севрюков		
Нач.отд.		Коверченко		
Н.контр.		Севрюков		
Утв.				

Фланец
Сборочный чертеж

Б1В382.050СБ

Лит.	Масса	Масшт.
И	12,2	1:10

Лист | Листов 1

Госстрой СССР
Харьковский
Сантехпроект

Формат А4

Форм.	Зона	Поз.	Обозначение	Наименование	Кол.	Примечание
				Документация		
А3			Б1В382.100СБ	Сборочный чертеж		
				Детали		
А4		1	Б1В382.038	Стенка	1	
А4		2	Б1В382.039	Боковина	2	
А4		3	Б1В382.038-01	Стенка	1	
				Материалы		
				Металл наплавленный		1,3кг

Изм.	Лист	N Докум.	Подп.	Дата
Разраб.		Гончаренко		
Пров.		Извекова		
Нач.отд.		Коверченко		
Н.контр.		Севрюков		
Утв.				

Отвод

Б1В382.100

Лит.	Лист	Листов
И		1

Госстрой СССР
Харьковский
Сантехпроект

Формат А4

Альбом XII

Типовой проект 903-1-241.87

Форм.	Зона	Поз.	Обозначение	Наименование	Кол.	Примечание
				Документация		
А3			Б1В382.110СБ	Сборочный чертеж		
				Детали		
Б4		1	Б1В382.042	Стенка		
				Лист Б-5 ГОСТ 19903-74		
				ВСт3пс2 ГОСТ 14637-79		
				600×1100	2	25,9кг
Б4		2	Б1В382.043	Стенка		
				Лист Б-5 ГОСТ 19903-74		
				ВСт3пс2 ГОСТ 14637-79		
				630×1100	2	27,2кг
Б4		3	Б1В382.031	Накладка		
				Полоса 5×60 ГОСТ 103-76		
				Ст3 ГОСТ 535-79		
				L=588	4	1,4кг
				Материалы		
				Металл наплавленный		1,2кг

Изм.	Лист	N Докум.	Подп.	Дата
Разраб.		Гончаренко		
Провер.		Извекова		
Нач.отд.		Коверченко		
Н.контр.		Севрюков		
Утв.				

Секция

Б1В382.110

Лит.	Лист	Листов
И		1

Госстрой СССР
Харьковский
Сантехпроект

Формат А4

Форм.	Зона	Поз.	Обозначение	Наименование	Кол.	Примечание
				Документация		
А4			Б1В382.050СБ	Сборочный чертеж		
				Детали		
Б4		1	Б1В382.044	Ребро		
				Полоса 10×50 ГОСТ 103-76		
				Ст3 ГОСТ 535-79		
				L=710	2	2,8кг
Б4		2	Б1В382.045	Ребро		
				Полоса 10×50 ГОСТ 103-76		
				Ст3 ГОСТ 535-79		
				L=810	2	3,2кг
				Материалы		
				Металл наплавленный		0,2кг

9747/12

Изм.	Лист	N Докум.	Подп.	Дата
Разраб.		Гончаренко		
Провер.		Извекова		
Нач.отд.		Коверченко		
Н.контр.		Севрюков		
Утв.				

Фланец

Б1В382.050

Лит.	Лист	Листов
И		1

Госстрой СССР
Харьковский
Сантехпроект

Формат А4

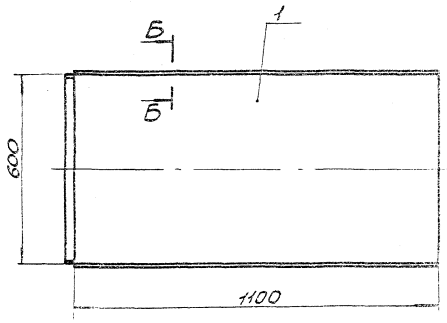

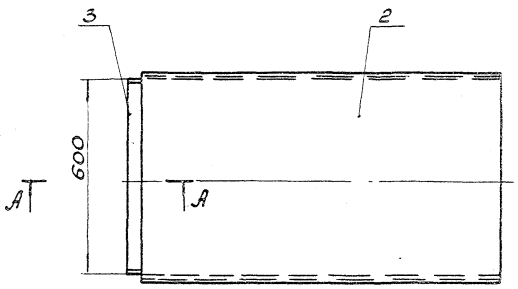

А-А
М1:2

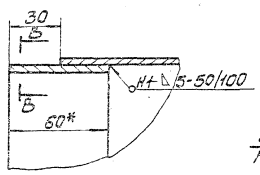

Б-Б
М1:2

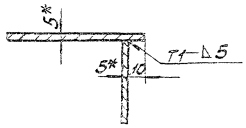

В-В
М1:2

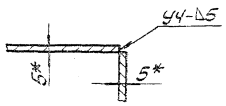

1. Предельные отклонения размеров ± IT16/2.
2. Кромки реза деталей Б4-$\overset{Rz320}{\nabla}$, остальное-∇.
3. Сварные швы по ГОСТ 5264-80.
   Электроды Э-42 ГОСТ 9467-75.
4. *Размеры для справки.

Изм.	Лист	N докум.	Подп.	Дата
Разраб.		Гончаренко		
Пров.		Узбеков		
Т.контр.		Севрюков		
Нач.отд.		Коберчик		
Н.контр.		Севрюков		
Утв.				

51В382.110СБ

Секция
Сборочный чертеж

Лит.	Масса	Масшт.
У	113,0	1:10

Лист | Листов 1

Госстрой СССР Харьковский Сантехпроект

Формат А3

Альбом XII
Типовой проект 903-1-244.87

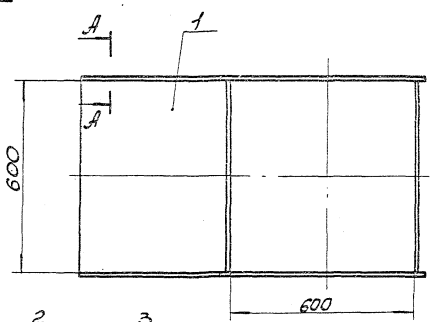

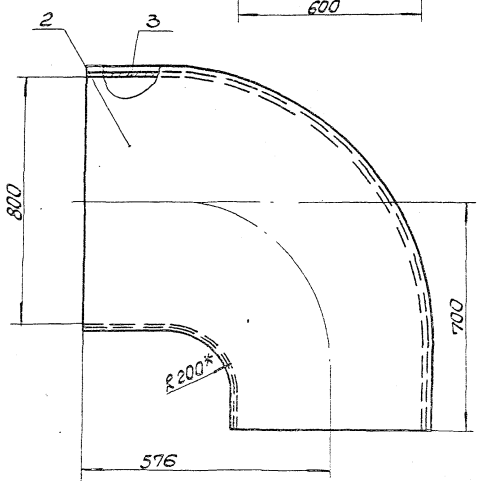

А-А
М1:2

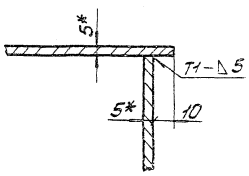

1. Предельные отклонения размеров ± IT16/2.
2. Сварные швы по ГОСТ 5264-80.
   Электроды Э-42 ГОСТ 9467-75.
3. * Размеры для справки.

9747/12

Изм.	Лист	N докум.	Подп.	Дата
Разраб.		Гончаренко		
Провер.		Узбеков		
Т.контр.		Севрюков		
Нач.отд.		Коберченко		
Н.контр.		Севрюков		
Утв.				

51В382.100СБ

Отвод
Сборочный чертеж

Лит.	Масса	Масшт.
У	111,0	1:10

Лист | Листов 1

Госстрой СССР Харьковский Сантехпроект

Формат А3

Б1В382.038

Rz320

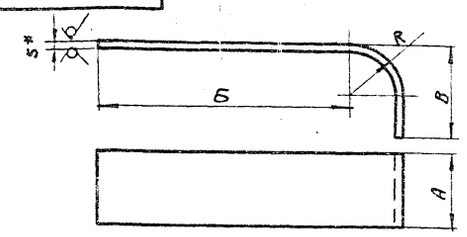

Обозначение	А	Б	В	R	Длина развернутой детали	Масса кг
			мм			
Б1В382.038	600	70	300	200	480	11,3
-01	600	70	1105	805	1630	38,4
-02	800	300	1105	805	1860	59,8
-03	800	100	500	200	710	20,4
-04	830	345	500	200	955	31,1
-05	830	345	1105	715	1853	60,4
-06	510	45	498	100	596	11,8
-07	530	840	700	300	1707	37,0
-08	530	840	1705	1305	3690	78,3
-09	600	855	1435	200	2400,0	60,0
-10	600	855	2140,0	1005	3564,0	88,0
-11	1000	250	535	300	948	38,0
-12	1000	250	1040	805	1745	69,0
-13	1000	2510	1055	805	4020	160,0
-14	1000	2510	550	300	3227,0	128,8
-15	600	1005	1435	200	2550	75
-16	600	1005	2140	1005	3714	102,4

1. Предельные отклонения размеров $\pm\frac{IT16}{2}$
2.* Размер для справки.

Изм.	Лист	N докум.	Подп.	Дата	Б1В382.038	Лит.	Масса	Масшт.
Разраб.		Гончаренко			Стенка	И	—	—
Пров.		Извекова				Лист	Листов 1	
Т.контр.		Севрюков						
Нач.отд.		Коверченко						
Н.контр.		Севрюков			Лист Б-5 ГОСТ 19903-74 В ст3пс2 ГОСТ 14637-79	Госстрой СССР Харьковский Сантехпроект		
Утв.								

Инв. N подл. | Подп. и дата | Взам. инв. N | Инв. N дубл. | Подп. и дата

формат А4

Б1В382.039

Rz320

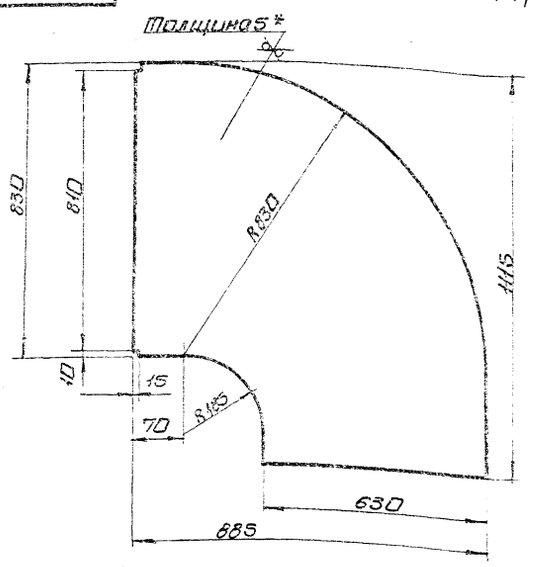

1. Предельные отклонения размеров $\pm\frac{IT16}{2}$
2.* Размер для справки.

Изм.	Лист	N докум.	Подп.	Дата	Б1В382.039	Лит.	Масса	Масшт.
Разраб.		Гончаренко			Боковина	И	30,0	1:10
Пров.		Извекова				Лист	Листов 1	
Т.контр.		Севрюков						
Нач.отд.		Коверченко						
Н.контр.		Севрюков			Лист Б-5 ГОСТ 19903-74 В ст3пс2 ГОСТ 14637-79	Госстрой СССР Харьковский Сантехпроект		
Утв.								

Инв. N подл. | Подп. и дата | Взам. инв. N | Инв. N дубл. | Подп. и дата

формат А4

Типовой проект 903-1-241.87 Альбом XII

Форм.	Зона	Поз.	Обозначение	Наименование	Кол.	Примеч.
				Документация		
А3			Б1В382.120СБ	Сборочный чертеж		
				Детали		
А4		1	Б1В382.038-02	Стенка	1	
А4		2	Б1В382.047	Боковина	2	
А4		3	Б1В382.038-03	Стенка	1	
Б4		4	Б1В382.031	Накладка		
				Полоса 5х60 ГОСТ 103-76		
				ст3 ГОСТ 535-79		
				L=588	2	1,4кг
Б4		5	Б1В382.032	Накладка		
				Полоса 5х60 ГОСТ 103-76		
				ст3 ГОСТ 535-79		
				L=788	6	1,86кг
				Материалы		
				Металл наплавленный		1,5кг

Изм.	Лист	N докум.	Подп.	Дата	Б1В382.120	Лит.	Лист	Листов
Разраб.		Гончаренко			Отвод	И		1
Пров.		Извекова				Госстрой СССР Харьковский Сантехпроект		
Нач.отд.		Коверченко						
Н.контр.		Севрюков						
Утв.								

Инв. N подл. | Подп. и дата | Взам. инв. N | Инв. N дубл. | Подп. и дата

формат А4

Форм.	Зона	Поз.	Обозначение	Наименование	Кол.	Примеч.
				Документация		
А3			Б1В382.130СБ	Сборочный чертеж		
				Детали		
Б4		1	Б1В382.049	Стенка		
				Лист Б-5 ГОСТ 19903-74		
				В ст3пс2 ГОСТ 14637-79		
				600х1465	2	34,5кг
А4		2	Б1В382.003-01	Стенка	2	
Б4		3	Б1В382.051	Ребро		
				Полоса 5х50 ГОСТ 103-76		
				Ст.3 ГОСТ 535-79		
				L=890	2	1,75кг
Б4		4	Б1В382.033	Ребро		
				Полоса 5х50 ГОСТ 103-76		
				ст3 ГОСТ 535-79		
				L=690	2	1,3кг
				Материалы		
				Металл наплавленный		1,5кг

9747/12

Изм.	Лист	N докум.	Подп.	Дата	Б1В382.130	Лит.	Лист	Листов
Разраб.		Гончаренко			Секция	И		1
Пров.		Извекова				Госстрой СССР Харьковский Сантехпроект		
Нач.отд.		Коверченко						
Н.контр.		Севрюков						
Утв.								

Инв. N подл. | Подп. и дата | Взам. инв. N | Инв. N дубл. | Подп. и дата

формат А4

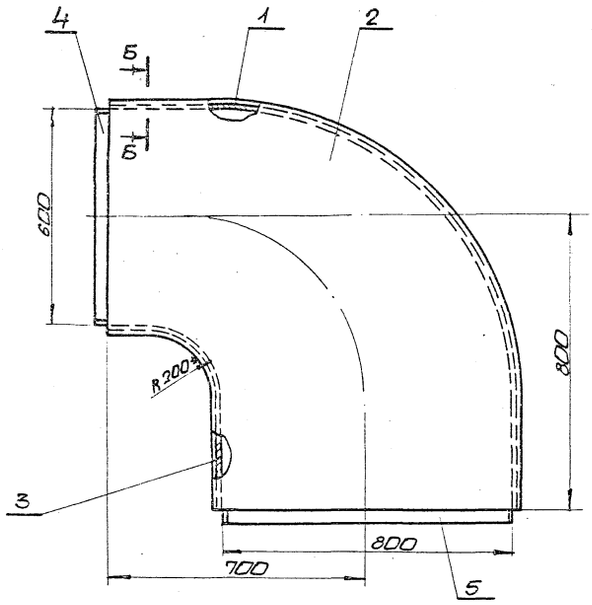

А-А
М1:2

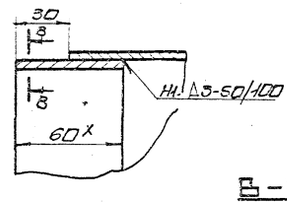

Б-Б
М1:2

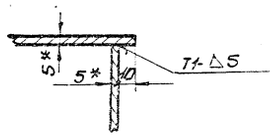

В-В
М1:2

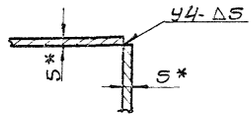

1. Предельные отклонения размеров $\pm \frac{IT16}{2}$
2. Кромки реза деталей Б4- $\frac{Rz320}{\checkmark}$, остальное $\checkmark$
3. Сварные швы по ГОСТ5264-80.
Электроды Э-42 ГОСТ9467-75.
4.* Размеры для справки.

Изм.	Лист	№ докум.	Подп.	Дата
Разраб.		Ганчаренко		
Пров.		Извекова		
Т.контр.		Себряков		
Нач.отд.		Коверченко		
Н.контр.		Себряков		
Утв.				

Б18382.120СБ

Отвод
Сборочный чертеж

Лит.	Масса	Масшт.
И	180.0	1:10

Лист Листов 1

Госстрой СССР Харьковский Сантехпроект

Формат А3

Инв.№подл. | Подп. и дата | Взам.инв.№ | Инв.№дубл. | Подп. и дата

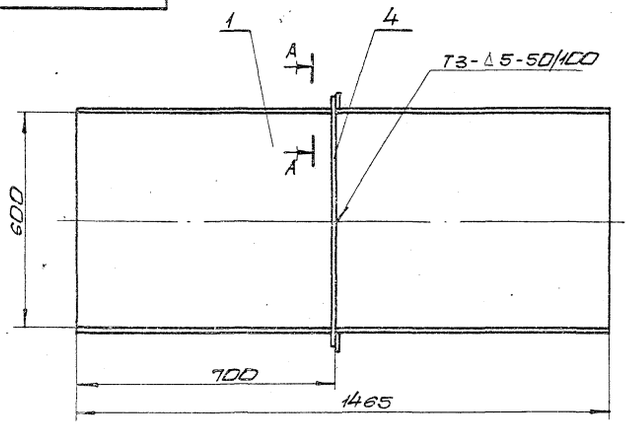

А-А
М1:2

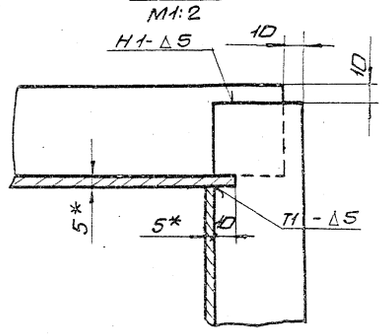

1. Предельные отклонения размеров $\pm \frac{IT16}{2}$
2. Кромки реза деталей Б4- $\frac{Rz320}{\checkmark}$, остальное- $\checkmark$
3. Сварные швы по ГОСТ5264-80.
Электроды Э-42 ГОСТ9467-75.
4.* Размеры для справки.

9741/12

Изм.	Лист	№ докум.	Подп.	Дата
Разраб.		Ганчаренко		
Пров.		Извекова		
Т.контр.		Себряков		
Нач.отд.		Коверченко		
Н.контр.		Себряков		
Утв.				

Б18382.130СБ

Секция
Сборочный чертеж

Лит.	Масса	Масшт.
И	172.0	1:10

Лист Листов 1

Госстрой СССР Харьковский Сантехпроект

Формат А3

Инв.№подл. | Подп. и дата | Взам.инв.№ | Инв.№дубл. | Подп. и дата

Типовой проект 903-1-244.87 Альбом XII

Форм.	Зона	Поз.	Обозначение	Наименование	Кол.	Примеч.
				Документация		
А3			Б1В382.140СБ	Сборочный чертеж		
				Детали		
А4		1	Б1В382.038-04	Стенка	1	
А4		2	Б1В382.053	Боковина	2	
А4		3	Б1В382.038-05	Стенка	1	
Б4		4	Б1В382.031	Накладка		
				Полоса 5х60 ГОСТ 103-76		
				ст3 ГОСТ 535-79		
				L=588	2	1,4кг
Б4		5	Б1В382.032	Накладка		
				Полоса 5х60 ГОСТ 103-76		
				Ст.3 ГОСТ 535-79		
				L=788	2	1,86кг
				Материалы		
				Металл наплавленный		1,9кг

Инв.№ подл. | Подп. и дата | Взам. инв.№ | Инв.№ дубл. | Подп. и дата

Изм	Лист	№ докум.	Подп.	Дата
Разраб.		Гончаренко		
Пров.		Извекова		
Нач.отд.		Коверченко		
Н.контр.		Севрюков		
Утв.				

Б1В382.140

Отвод

Лит.	Лист	Листов
И		1

Госстрой СССР Харьковский Сантехпроект

формат А4

Б1В382.053

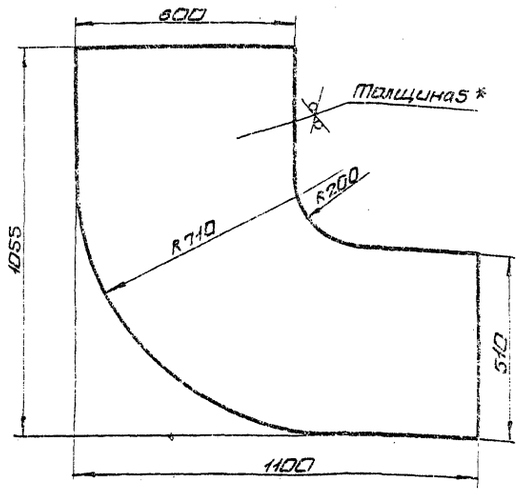

1. Предельные отклонения размеров $\pm \frac{IT16}{2}$

2.* Размер для справки.

Инв.№ подл. | Подп. и дата | Взам. инв.№ | Инв.№ дубл. | Подп. и дата

Изм	Лист	№ докум.	Подп.	Дата
Разраб.		Гончаренко		
Пров.		Извекова		
Т.контр.		Севрюков		
Нач.отд.		Коверченко		
Н.контр.		Севрюков		
Утв.				

Б1В382.053

Боковина

Лит.	Масса	Масшт.
И	31,4	1:10

Лист Б-5 ГОСТ 19903-74 / В Ст3пс2 ГОСТ 14637-79

Лист | Листов 1

Госстрой СССР Харьковский Сантехпроект

формат А4

Типовой проект 903-1-241-87 Альбом XII

Форм.	Зона	Поз.	Обозначение	Наименование	Кол.	Примеч.
				Документация		
А3			Б1В382.150СБ	Сборочный чертеж		
				Детали		
А4		1	Б1В382.038-06	Стенка	1	
А4		2	Б1В382.056	Боковина	2	
Б4		3	Б1В382.057	Стенка		
				Лист Б-5 ГОСТ 19903-74		
				В Ст3пс2 ГОСТ 14637-79		
				510х1773	1	35,5кг
Б4		4	Б1В382.058	Стенка		
				Лист Б-5 ГОСТ 19903-74		
				В Ст3пс2 ГОСТ 14637-79		
				510х950	1	19,0кг
Б4		5	Б1В382.059	Накладка		
				Полоса 5х60 ГОСТ 103-76		
				ст3 ГОСТ 535-79		
				L=498	2	1,18кг
Б4		6	Б1В382.032	Накладка		
				Полоса 5х60 ГОСТ 103-76		
				ст3 ГОСТ 535-79		
				L=788	2	1,86кг
Б4		7	Б1В382.061	Ребро		
				Полоса 5х50 ГОСТ 103-76		
				ст3 ГОСТ 535-79		
				L=600	1	1,2кг

Инв.№ подл. | Подп. и дата | Взам. инв.№ | Инв.№ дубл. | Подп. и дата

Изм	Лист	№ докум.	Подп.	Дата
Разраб.		Гончаренко		
Пров.		Извекова		
Нач.отд.		Коверченко		
Н.контр.		Севрюков		
Утв.				

Б1В382.150

Короб

Лит.	Лист	Листов
И	1	2

Госстрой СССР Харьковский Сантехпроект

формат А4

Форм.	Зона	Поз.	Обозначение	Наименование	Кол.	Прим.
Б4		8	Б1В382.062	Ребро		
				Полоса 5х50 ГОСТ 103-76		
				ст3 ГОСТ 535-79		
				L=990	2	1,9кг
				Материалы		
				Металл наплавленный		3,0кг

Инв.№ подл. | Подп. и дата | Взам. инв.№ | Инв.№ дубл. | Подп. и дата

9747/12

Изм	Лист	№ докум.	Подп.	Дата

Б1В382.150

Лист 2

формат А4

618382.140СБ

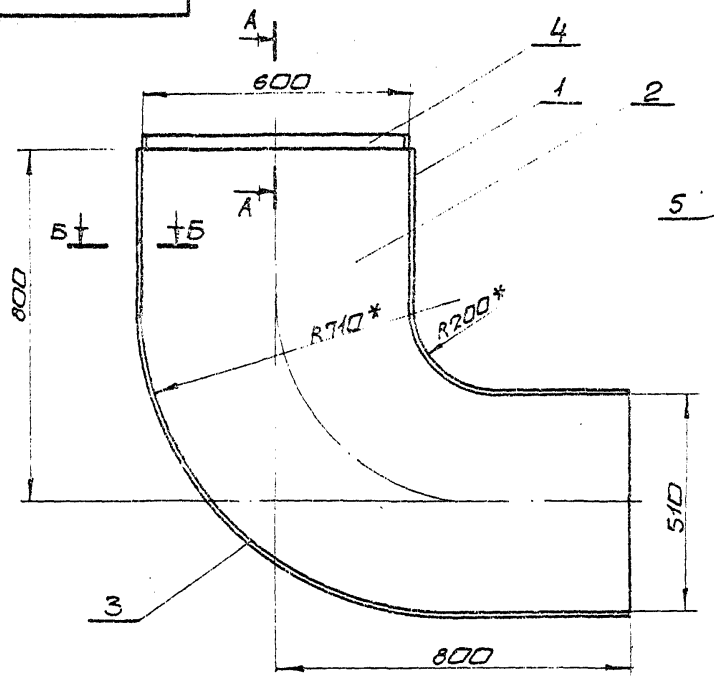

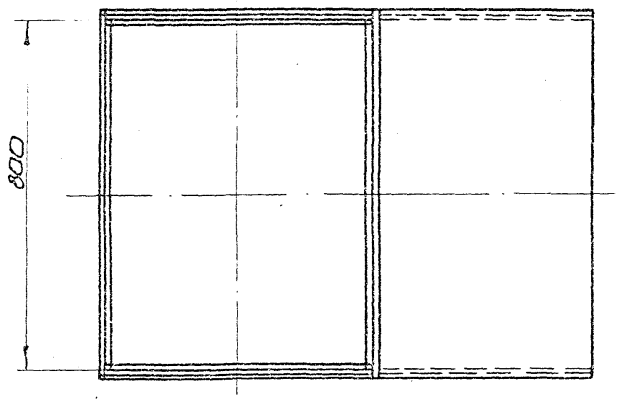

А-А
М1:2

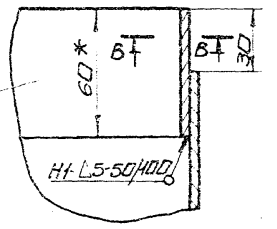

Б-Б
М1:2

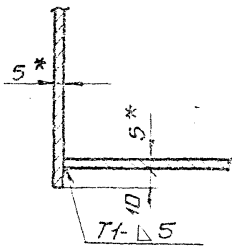

В-В
М1:2

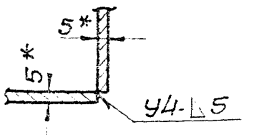

1. Предельные отклонения размеров $\pm \frac{IT16}{2}$
2. Кромки реза деталей Б4- $R_z 320$, остальное- ▽
3. Сварные швы по ГОСТ 5264-80.
Электроды Э-42 ГОСТ 9467-75.
4. * Размеры для справки.

Изм.	Лист	N докум.	Подп.	Дата	618382.140СБ	
Разраб.		Гончаренко			Отвод сборочный чертеж	Лит. У; Масса 163,0; Масшт. 1:10
Пров.		Извекова				Лист; Листов 1
Т.контр.		Себрюков				Госстрой СССР Харьковский Сантехпроект
Нач.отд.		Коверченко				
Н.контр.		Себряков				
Утв.						

Формат А3

Альбом XII

Типовой проект 903-1-241.87

618382.150СБ

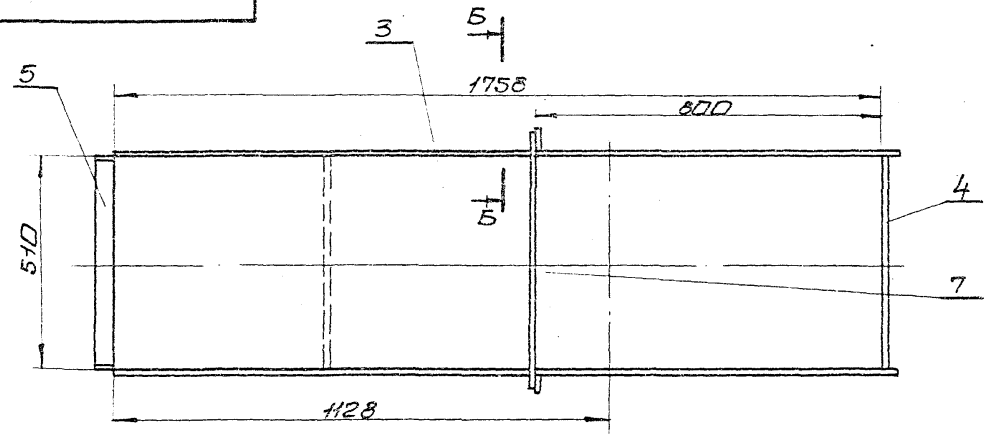

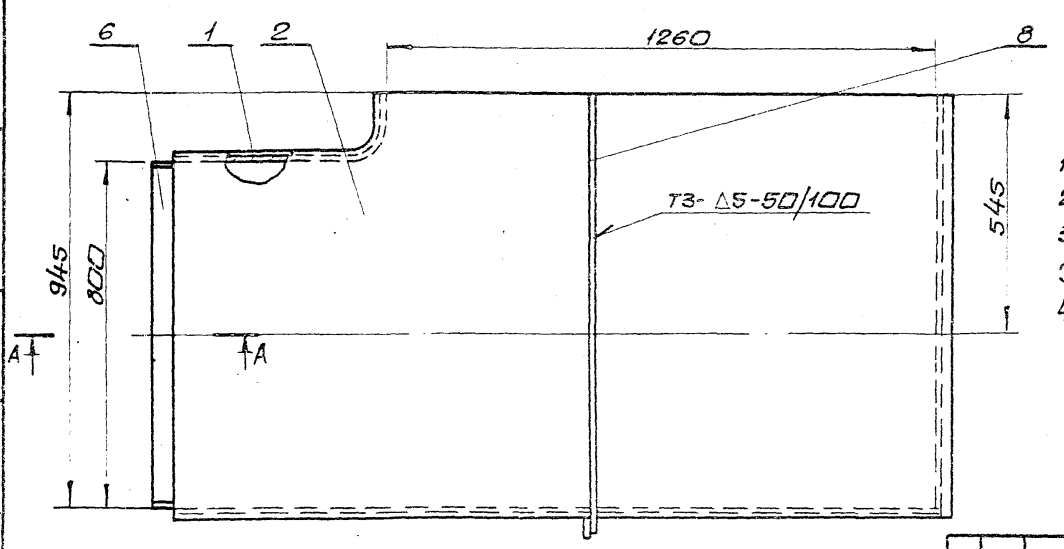

А-А
М1:2

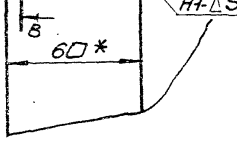

Б-Б
М1:2

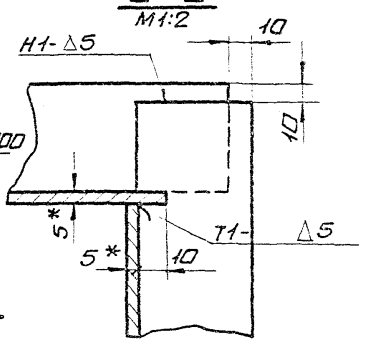

В-В
М1:2

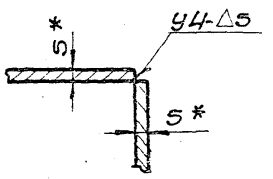

1. Предельные отклонения размеров $\pm \frac{IT16}{2}$
2. Кромки реза деталей Б4- $R_z 320$, остальное- ▽
3. Сварные швы по ГОСТ 5264-80.
Электроды Э-42 ГОСТ 9467-75.
4. * Размеры для справки.

9747/12

Изм.	Лист	N докум.	Подп.	Дата	618382.150СБ	
Разраб.		Гончаренко			Короб сборочный чертеж	Лит. У; Масса 209,0; Масшт. 1:10
Пров.		Извекова				Лист; Листов 1
Т.контр.		Себрюков				Госстрой СССР Харьковский Сантехпроект
Нач.отд.		Коверченко				
Н.контр.		Себряков				
Утв.						

Формат А3

Инв.№подл. | Подп. и дата | Взам.инв.№ | Инв.№дубл. | Подп. и дата

Форм.	Зона	Поз.	Обозначение	Наименование	Кол.	Примечание
				Документация		
А3			Б1В382.180 СБ	Сборочный чертеж		
				Детали		
А4		1	Б1В382.079	Стенка	2	
А4		2	Б1В382.081	Стенка	1	
Б4		3	Б1В382.082	Стенка		
				Лист Б-5 ГОСТ 19903-74		
				ВСт3пс2 ГОСТ 14637-79		
				1400×2103	1	115,6кг
Б4		4	Б1В382.083	Стенка		
				Лист Б-5 ГОСТ 19903-74		
				ВСт3пс2 ГОСТ 14637-79		
				615×1370	1	33,0кг
Б4		5	Б1В382.084	Стенка		
				Лист Б-5 ГОСТ 19903-74		
				ВСт3пс2 ГОСТ 14637-79		
				655×1370	1	35,2кг
Б4		6	Б1В382.085	Ребро		
				Полоса 5х50 ГОСТ 103-76		
				Ст3 ГОСТ 535-79		
				L = 680	2	1,3кг
Б4		7	Б1В382.086	Ребро		
				Полоса 5х50 ГОСТ 103-76		
				Ст3 ГОСТ 535-79		
				L = 700	3	1,4кг

Инв.№ подл. | Подп. и дата | Взам.инв.№ | Инв.№ дубл. | Подп. и дата

Изм.	Лист	N докум.	Подп.	Дата
Разраб.	Гончаренко			
Пров.	Извекова			
Нач.отд.	Хоберченко			
Н.контр.	Сеферюков			
Утв.				

Короб

Б1В382.180

Лит.	Лист	Листов
Р	1	2

Госстрой СССР Харьковский Сантехпроект

Формат А4

Форм.	Зона	Поз.	Обозначение	Наименование	Кол.	Примечание
Б4		8	Б1В382.087	Ребро		
				Полоса 5х50 ГОСТ 103-76		
				Ст3 ГОСТ 535-79		
				L = 1042	2	2,05кг
Б4		9	Б1В382.088	Ребро		
				Полоса 5х50 ГОСТ 103-76		
				Ст3 ГОСТ 535-79		
				L = 660	1	1,3кг
				Материалы		
				Металл наплавленный		3,4кг

Инв.№ подл. | Подп. и дата | Взам.инв.№ | Инв.№ дубл. | Подп. и дата

Изм. | Лист | N докум. | Подп. | Дата

Б1В382.180

Лист 2

Формат А4

Типовой проект 903-1-241.87 Альбом XII

Форм.	Зона	Поз.	Обозначение	Наименование	Кол.	Примечание
				Документация		
А3			Б1В382.160 СБ	Сборочный чертеж		
				Детали		
А4		1	Б1В382.063	Стенка	1	
А4		2	Б1В382.064	Стенка	1	
А4		3	Б1В382.065	Боковина	2	
Б4		4	Б1В382.066	Накладка		
				Полоса 5х60 ГОСТ 103-76		
				Ст3 ГОСТ 535-79		
				L = 988	2	2,3кг
Б4		5	Б1В382.067	Накладка		
				Полоса 5х60 ГОСТ 103-76		
				Ст3 ГОСТ 535-79		
				L = 488	2	1,15кг
Б4		6	Б1В382.068	Ребро		
				Полоса 5х50 ГОСТ 103-76		
				Ст3 ГОСТ 535-79		
				L = 1065	2	2,1кг
Б4		7	Б1В382.069	Ребро		
				Полоса 5х50 ГОСТ 103-76		
				Ст3 ГОСТ 535-79		
				L = 700	2	1,35кг
Б4		8	Б1В382.071	Ребро		
				Полоса 5х50 ГОСТ 103-76		
				Ст3 ГОСТ 535-79		
				L = 820	2	1,6кг

Инв.№ подл. | Подп. и дата | Взам.инв.№ | Инв.№ дубл. | Подп. и дата

Изм.	Лист	N докум.	Подп.	Дата
Разраб.	Гончаренко			
Пров.	Извекова			
Нач.отд.	Хоберченко			
Н.контр.	Сеферюков			
Утв.				

Переход

Б1В382.160

Лит.	Лист	Листов
Р	1	2

Госстрой СССР Харьковский Сантехпроект

Формат А4

Форм.	Зона	Поз.	Обозначение	Наименование	Кол.	Примечание
Б4		9	Б1В382.072	Ребро		
				Полоса 5х50 ГОСТ 103-76		
				Ст3 ГОСТ 535-79		
				L = 950	2	1,9кг
Б4		10	Б1В382.073	Ребро		
				Полоса 5х12 ГОСТ 103-76		
				Ст3 ГОСТ 535-79		
				L = 950	2	1,90кг
Б4		11	Б1В382.074	Ребро		
				Полоса 5х12 ГОСТ 103-76		
				Ст3 ГОСТ 535-79		
				L = 744	2	1,45кг
				Материалы		
				Металл наплавленный		2,9кг

Инв.№ подл. | Подп. и дата | Взам.инв.№ | Инв.№ дубл. | Подп. и дата

Изм. | Лист | N докум. | Подп. | Дата

9749/12

Б1В382.160

Лист 2

Формат А4

Б1В382.056

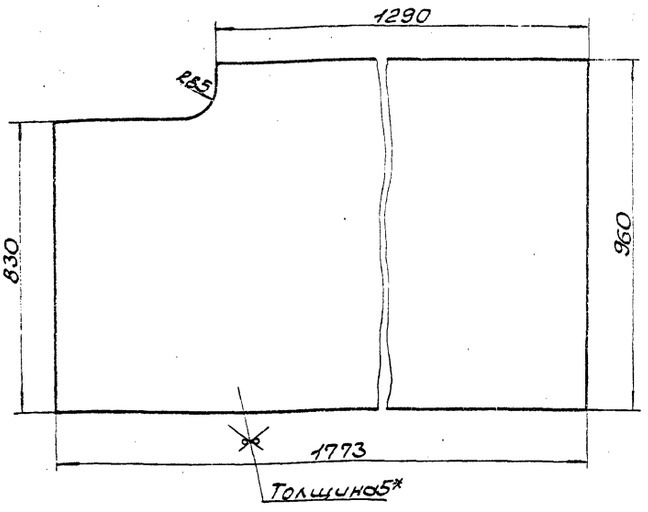

1. Предельные отклонения размеров ± $\frac{IT16}{2}$.
2.* Размер для справки.

Изм.	Лист	N докум.	Подп.	Дата	Боковина	Лит.	Масса	Масшт.
Разраб.		Гончаренко				И	64,3	1:10
Провер.		Извекова				Лист	Листов 1	
Т.контр.		Севрюков				Госстрой СССР Харьковский Сантехпроект		
Нач.отд.		Коверченко						
Н.контр.		Севрюков						
Утв.								

Б-5 ГОСТ 19903-74
Лист Вст3пс2 ГОСТ 14637-79

Формат А4

Б1В382.047

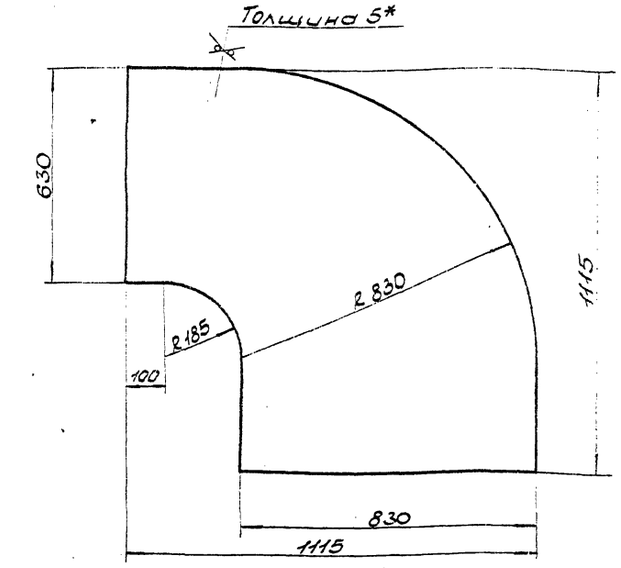

1. Предельные отклонения размеров ± $\frac{IT16}{2}$.
2.* Размер для справки.

Изм.	Лист	N докум.	Подп.	Дата	Стенка	Лит.	Масса	Масшт.
Разраб.		Гончаренко				И	43,1	1:10
Пров.		Извекова				Лист	Листов 1	
Т.контр.		Севрюков				Госстрой СССР Харьковский Сантехпроект		
Нач.отд.		Коверченко						
Н.контр.		Севрюков						
Утв.								

Б-5 ГОСТ 19903-74
Лист Вст3пс2 ГОСТ 14637-79

Формат А4

Б1В382.160СБ

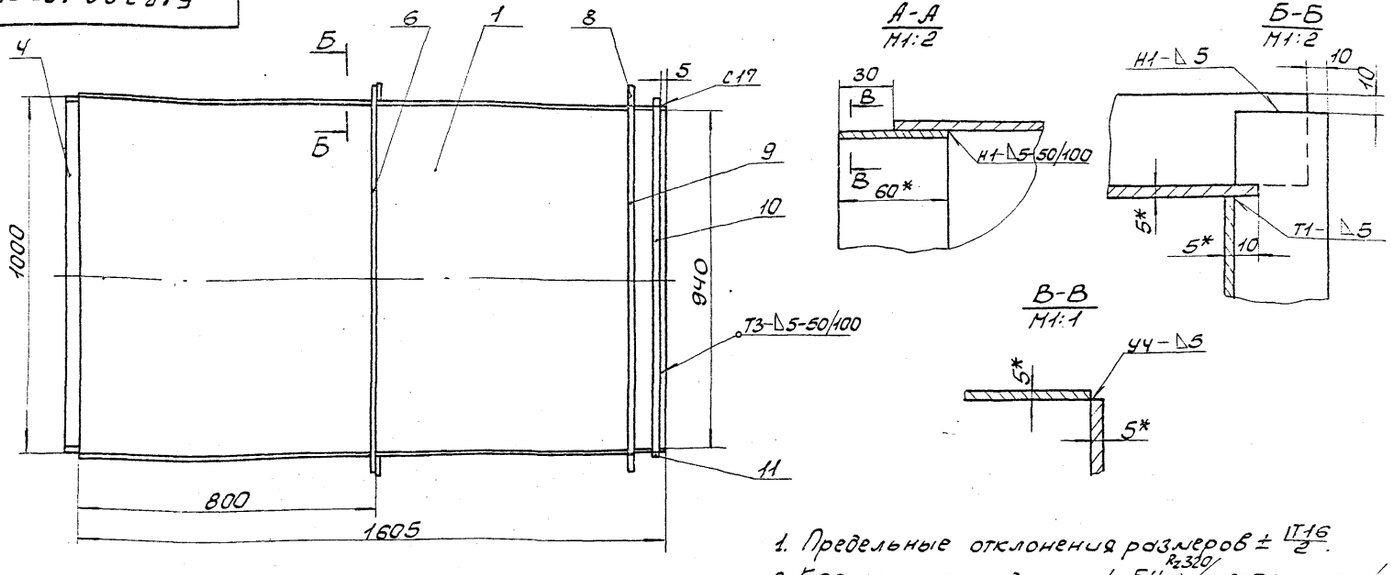

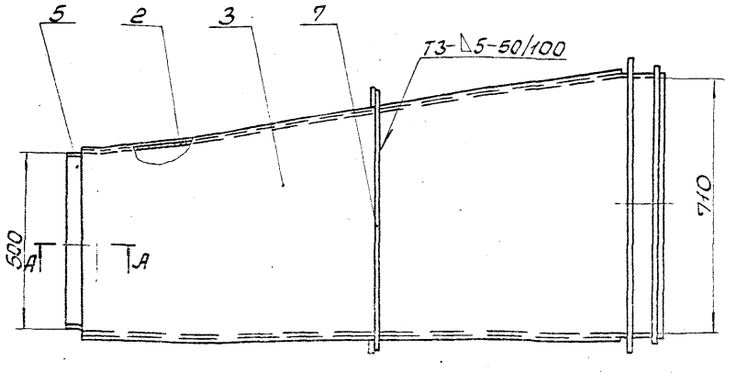

1. Предельные отклонения размеров ± $\frac{IT16}{2}$.
2. Кромки реза деталей Б4-Rz320, остальное ∇.
3. Сварные швы по ГОСТ 5264-80.
   Электроды Э-42 ГОСТ 9467-75.
4.* Размеры для справки.
5. Ребра поз. 8 и 9 приварить к коробу при монтаже.

9747/12

Изм.	Лист	N докум.	Подп.	Дата	Переход Сборочный чертеж	Лит.	Масса	Масшт.
Разраб.		Гончаренко				И	249,0	1:10
Провер.		Извекова				Лист	Листов 1	
Т.контр.		Севрюков				Госстрой СССР Харьковский Сантехпроект		
Нач.отд.		Коверченко						
Н.контр.		Севрюков						
Утв.								

Б1В382.160СБ

Типовой проект 903-1-241.87 Альбом XII

Формат А3

Типовой проект 903-1-241.87 Альбом XII

Б1В382.063

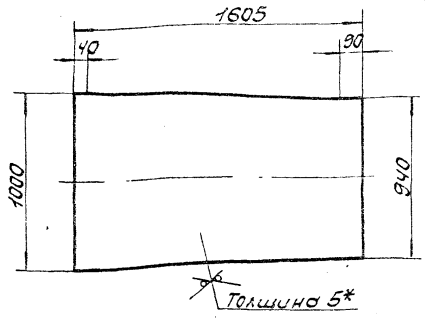

1. Предельные отклонения размеров ± IT16/2.
2.* Размер для справки.

Изм.	Лист	№ докум.	Подп.	Дата	Стенка	Лит.	Масса	Масшт.
Разраб.		Гончаренко				У	61,1	1:20
Провер.		Извекова				Лист	Листов 1	
Т.контр.		Севрюков			Б-5 ГОСТ 19903-74 Лист ВСТ3пс2 ГОСТ 14637-79	Госстрой СССР Харьковский Сантехпроект		
Нач. отд.		Ковтуненко						
Н.контр.		Севрюков						
Утв.								

Формат А4

Б1В382.064

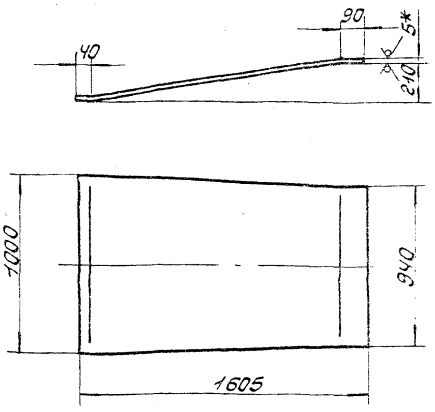

1. Длина развернутой детали 1620.
2. Предельные отклонения размеров ± IT16/2.
3.* Размер для справки.

Изм.	Лист	№ докум.	Подп.	Дата	Стенка	Лит.	Масса	Масшт.
Разраб.		Гончаренко				У	61,7	1:20
Провер.		Извекова				Лист	Листов 1	
Т.контр.		Севрюков			Б-5 ГОСТ 19903-74 Лист ВСТ3пс2 ГОСТ 14637-79	Госстрой СССР Харьковский Сантехпроект		
Нач. отд.		Ковтуненко						
Н.контр.		Севрюков						
Утв.								

Формат А4

Б1В382.065

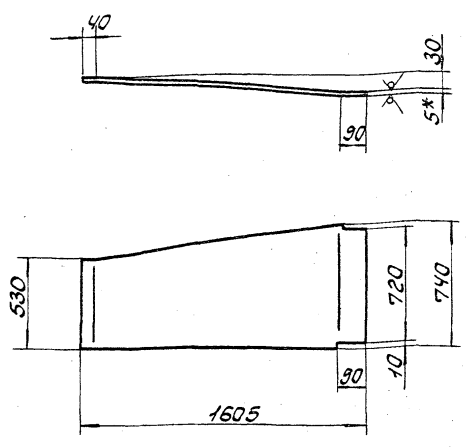

1. Предельные отклонения размеров ± IT16/2.
2.* Размер для справки.

Изм.	Лист	№ докум.	Подп.	Дата	Боковина	Лит.	Масса	Масшт.
Разраб.		Гончаренко				У	47,9	1:20
Провер.		Извекова				Лист	Листов 1	
Т.контр.		Севрюков			Б-5 ГОСТ 19903-74 Лист ВСТ3пс2 ГОСТ 14637-79	Госстрой СССР Харьковский Сантехпроект		
Нач. отд.		Ковтуненко						
Н.контр.		Севрюков						
Утв.								

Формат А4

Б1В382.075

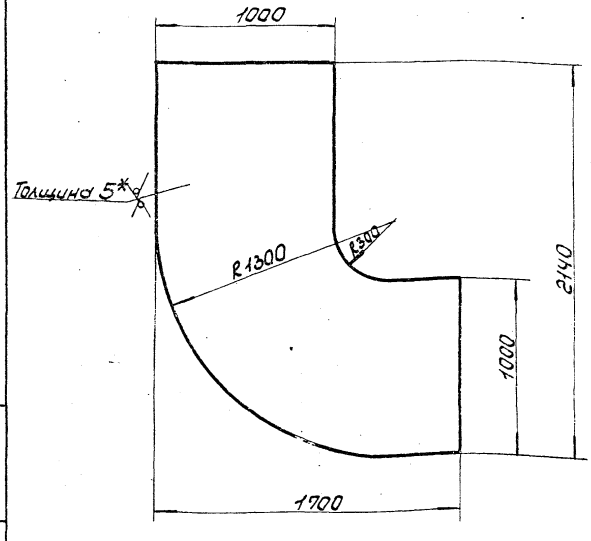

1. Предельные отклонения размеров ± IT16/2.
2.* Размер для справки.

9747/12

Изм.	Лист	№ докум.	Подп.	Дата	Стенка	Лит.	Масса	Масшт.
Разраб.		Гончаренко				У	110,0	1:20
Провер.		Извекова				Лист	Листов 1	
Т.контр.		Севрюков			Б-5 ГОСТ 19903-74 Лист ВСТ3пс2 ГОСТ 14637-79	Госстрой СССР Харьковский Сантехпроект		
Нач. отд.		Ковтуненко						
Н.контр.		Севрюков						
Утв.								

Формат А4

Б1В382.170СБ

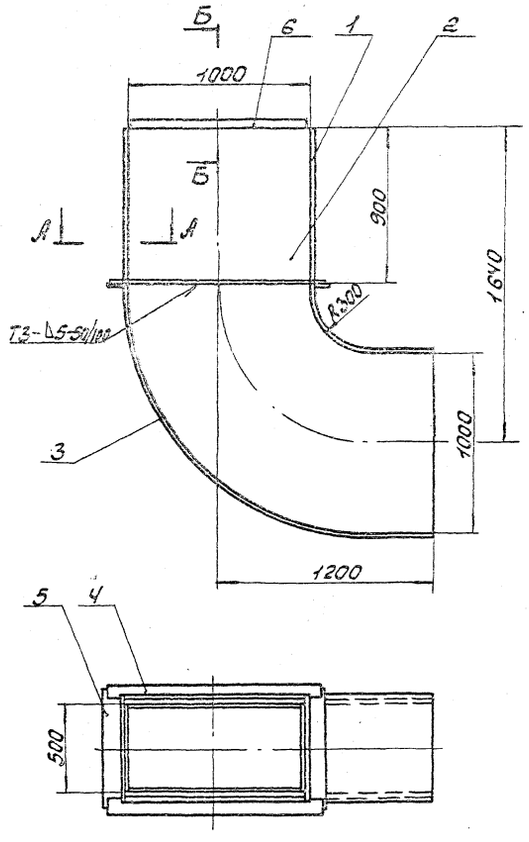

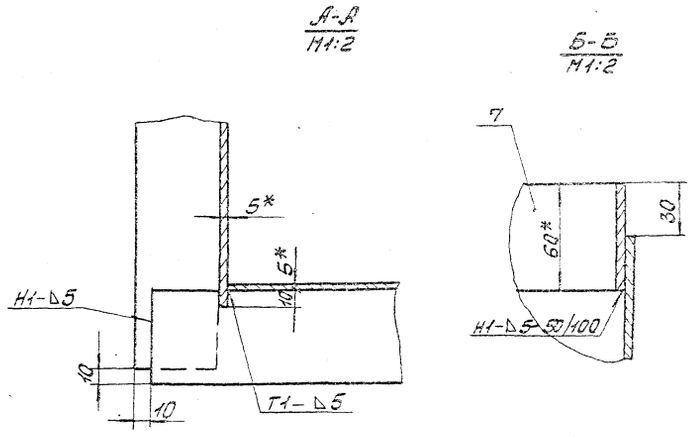

1. Предельные отклонения размеров ± $\frac{IT16}{2}$.
2. Кромки реза деталей Б4-Rz320, остальное-.
3. Сварные швы по ГОСТ 5264-80.
   Электроды Э-42 ГОСТ 9467-75.
4.* Размеры для справки.

Изм.	Лист	N Докум.	Подп.	Дата	Отвод Сборочный чертеж	Лит.	Масса	Масшт.
Разраб.		Гончаренко				И	353,0	1:20
Провер.		Извекова				Лист	Листов 1	
Т.контр.		Севрюков				Госстрой СССР Харьковский Сантехпроект		
Нач.отд.		Коверченко						
Н.контр.		Севрюков						
Утв.								

Б1В382.170СБ

Формат А3

Инв.N подл. | Подп. и дата | Взам.инв.N | Инв.N дубл. | Подп. и дата

Б1В382.180СБ

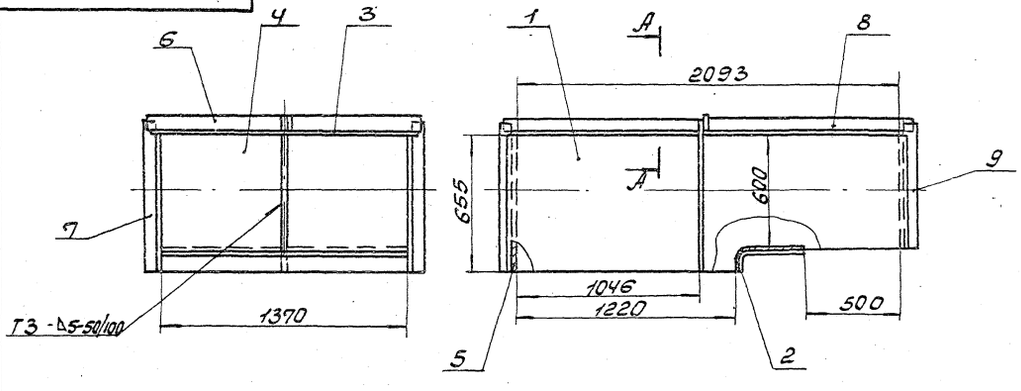

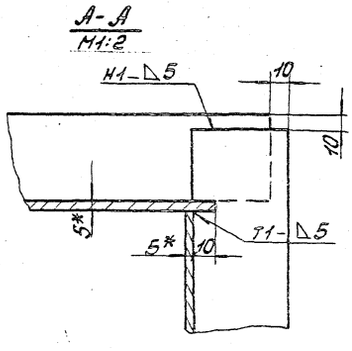

1. Предельные отклонения размеров ± $\frac{IT16}{2}$.
2. Кромки реза деталей Б4-Rz320, остальное.
3. Сварные швы по ГОСТ 5264-80.
   Электроды Э-42 ГОСТ 9467-75.
4.* Размеры для справки.

9747/12

Изм.	Лист	N Докум.	Подп.	Дата	Короб Сборочный чертеж	Лит.	Масса	Масшт.
Разраб.		Гончаренко				И	331,0	1:20
Провер.		Извекова				Лист	Листов 1	
Т.контр.		Севрюков				Госстрой СССР Харьковский Сантехпроект		
Нач.отд.		Коверченко						
Н.контр.		Севрюков						
Утв.								

Б1В382.180СБ

Формат А3

Типовой проект 903-1-241.87 Альбом XII

Инв.N подл. | Подп. и дата | Взам.инв.N | Инв.N дубл. | Подп. и дата

618382.079

Rz320 ✓ (✓)

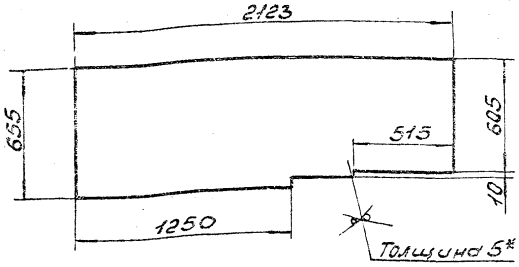

1. Предельные отклонения размеров ± IT16/2.
2.* Размер для справки.

Изм.	Лист	N докум.	Подп.	Дата
Разраб.	Гончаренко			
Провер.	Извекова			
Т.контр.	Севрюков			
Нач.отд.	Коверченко			
Н.контр.	Севрюков			
Утв.				

Стенка

Лит.	Масса	Масшт.
У	54,5	1:20

Лист Листов 1

Лист Б-5 ГОСТ 19903-74 ВСт3пс2 ГОСТ 14637-79

Госстрой СССР Харьковский Сантехпроект

Б1В382.079

Формат А4

Инв.№ подл. | Подп. и дата | Взам.инв.№ | Инв.№ дубл. | Подп. и дата

618382.081

Rz320 ✓ (✓)

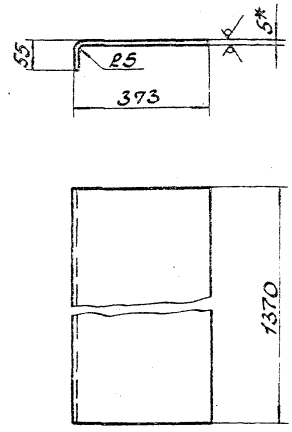

1. Длина развернутой детали 420.
2. Предельные отклонения размеров ± IT16/2.
3.* Размер для справки.

Изм.	Лист	N докум.	Подп.	Дата
Разраб.	Гончаренко			
Провер.	Извекова			
Т.контр.	Севрюков			
Нач.отд.	Коверченко			
Н.контр.	Севрюков			
Утв.				

Стенка

Лит.	Масса	Масшт.
У	22,6	1:10

Лист Листов 1

Лист Б-5 ГОСТ 19903-74 ВСт3пс2 ГОСТ 14637-79

Госстрой СССР Харьковский Сантехпроект

Б1В382.081

Формат А4

Инв.№ подл. | Подп. и дата | Взам.инв.№ | Инв.№ дубл. | Подп. и дата

Альбом XII

Типовой проект 903-1-244.87

Форм.	Зона	Поз.	Обозначение	Наименование	Кол.	Прим.
				Документация		
А3			Б1В382.170СБ	Сборочный чертеж		
				Детали		
А4		1	Б1В382.038-07	Стенка	1	
А4		2	Б1В382.075	Стенка	2	
А4		3	Б1В382.038-08	Стенка	1	
Б4		4	Б1В382.076	Ребро		
				Полоса 5х50 ГОСТ 103-76 Ст3 ГОСТ 535-79		
				L = 1090	2	2,1кг
Б4		5	Б1В382.077	Ребро		
				Полоса 5х50 ГОСТ 103-76 Ст3 ГОСТ 535-79		
				L = 590	2	1,1кг
Б4		6	Б1В382.066	Накладка		
				Полоса 5х60 ГОСТ 103-76 Ст3 ГОСТ 535-79		
				L = 988	2	2,3кг
Б4		7	Б1В382.067	Накладка		
				Полоса 5х60 ГОСТ 103-76 Ст3 ГОСТ 535-79		
				L = 488	2	1,15кг
				Материалы		
				Металл наплавленный		4,0кг

Изм.	Лист	N докум.	Подп.	Дата
Разраб.	Гончаренко			
Провер.	Извекова			
Нач.отд.	Коверченко			
Н.контр.	Севрюков			
Утв.				

Отвод

Лит.	Лист	Листов
У		1

Госстрой СССР Харьковский Сантехпроект

Б1В382.170

Формат А4

Инв.№ подл. | Подп. и дата | Взам.инв.№ | Инв.№ дубл. | Подп. и дата

Форм.	Зона	Поз.	Обозначение	Наименование	Кол.	Прим.
				Документация		
А3			Б1В382.190СБ	Сборочный чертеж		
				Детали		
А4		1	Б1В382.089	Стенка	2	
А4		2	Б1В382.091	Стенка	2	
Б4		3	Б1В382.082	Ребро		
				Полоса 5х60 ГОСТ 103-76 Ст3 ГОСТ 535-79		
				L = 390	2	0,75кг
				Материалы		
				Металл наплавленный		1,3кг

9747/12

Изм.	Лист	N докум.	Подп.	Дата
Разраб.	Гончаренко			
Провер.	Извекова			
Нач.отд.	Коверченко			
Н.контр.	Севрюков			
Утв.				

Переход

Лит.	Лист	Листов
У		1

Госстрой СССР Харьковский Сантехпроект

Б1В382.190

Формат А4

Инв.№ подл. | Подп. и дата | Взам.инв.№ | Инв.№ дубл. | Подп. и дата

Б1В382.200СБ

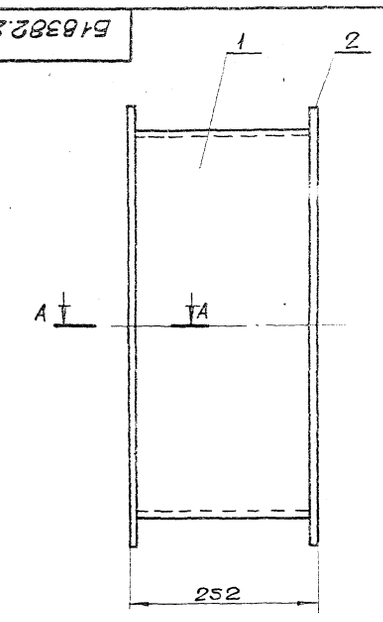

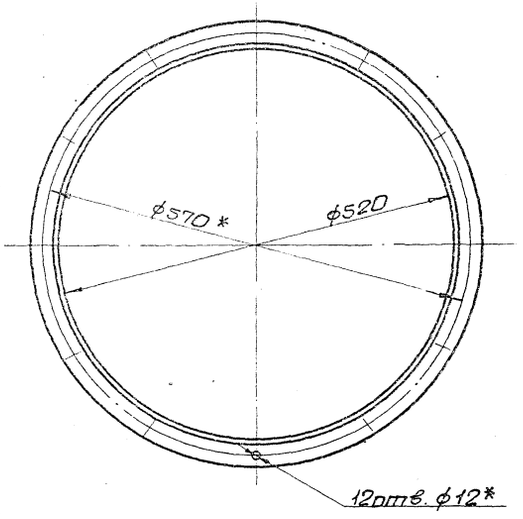

1. Предельные отклонения размеров $\pm\frac{IT16}{2}$
2. Сварные швы по ГОСТ 5264-80.
Электроды Э-42 ГОСТ 9467-75.
3. * Размеры для справки.

А–А
М1:2

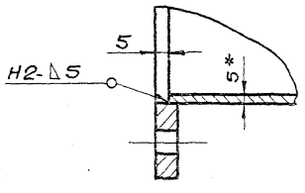

					Б1В382.200СБ			
Изм.	Лист	N докум.	Подп.	Дата	Секция	Лит.	Масса	Масшт.
Разраб.		Гончаренко			Сборочный чертеж	U	24,0	1:5
Пров.		Извекова				Лист	Листов 1	
Т.контр.		Севрюков				Госстрой СССР Харьковский Сантехпроект		
Нач.отд.		Коверченко						
Н.контр.		Севрюков						
Утв.								

Инв.№подл. | Подп.и дата | Взам.инв.№ | Инв.№дубл. | Подп.и дата

формат А3

Б1В382.190СБ

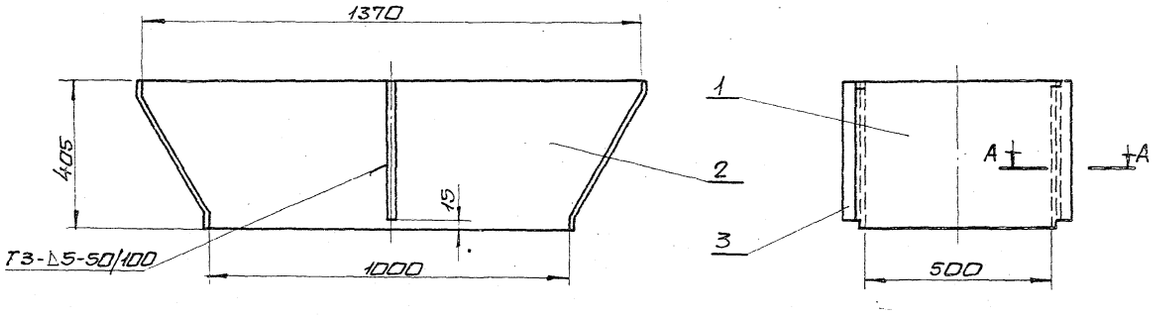

А–А
М1:2

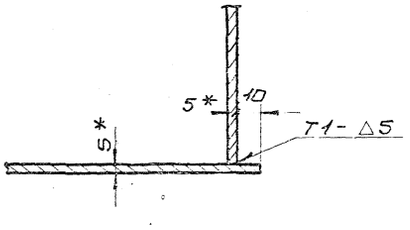

1. Предельные отклонения размеров $\pm\frac{IT16}{2}$
2. Кромки реза деталей БЧ- Rz320, остальное- ∇
3. Сварные швы по ГОСТ 5264-80.
Электроды Э-42 ГОСТ 9467-75.
4. * Размеры для справки.

9747/12

					Б1В382.190СБ			
Изм.	Лист	N докум.	Подп.	Дата	Переход	Лит.	Масса	Масшт.
Разраб.		Гончаренко			Сборочный чертеж	U	59,0	1:10
Провер.		Извекова				Лист	Листов 1	
Т.контр.		Севрюков				Госстрой СССР Харьковский Сантехпроект		
Нач.отд.		Коверченко						
Н.контр.		Севрюков						
Утв.								

Инв.№подл. | Подп.и дата | Взам.инв.№ | Инв.№дубл. | Подп.и дата

Типовой проект 903-1-241.87 Альбом XII

формат А3

618382.089

Rz320

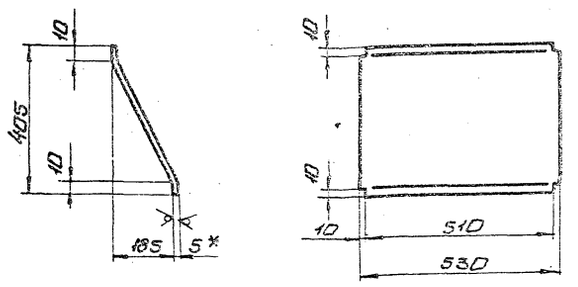

1. Длина развернутой 447.
2. Предельные отклонения размеров $\pm \frac{IT16}{2}$
3. * Размер для справки.

Изм.	Лист	N докум.	Подп.	Дата	Стенка	Лит.	Масса	Масшт.
Разраб.		Гончаренко				И	9,3	1:10
Пров.		Извекова				Лист	Листов 1	
Т.контр.		Севрюков						
Нач.отд.		Коверченко						
Н.контр.		Севрюков						
Утв.								

Лист Б-5 ГОСТ 19903-74 / ВСТ3пс2 ГОСТ 14637-79

Госстрой СССР Харьковский Сантехпроект

Формат А4

Инв. N подл. | Подп. и дата | Взам. инв. N | Инв. N дубл. | Подп. и дата

618382.091

Rz320

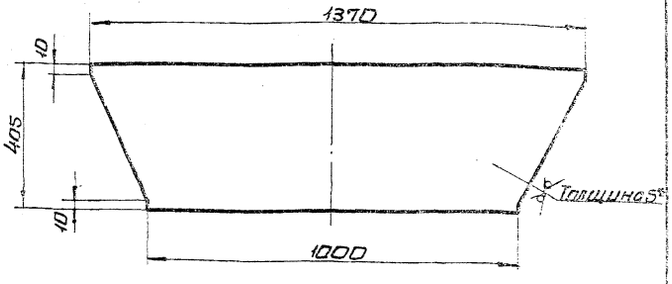

1. Предельные отклонения размеров $\pm \frac{IT16}{2}$
2. * Размер для справки.

Изм.	Лист	N докум.	Подп.	Дата	Стенка	Лит.	Масса	Масшт.
Разраб.		Гончаренко				И	18,8	1:10
Пров.		Извекова				Лист	Листов 1	
Т.контр.		Севрюков						
Нач.отд.		Коверченко						
Н.контр.		Севрюков						
Утв.								

Лист Б-5 ГОСТ 19903-74 / ВСТ3пс2 ГОСТ 14637-79

Госстрой СССР Харьковский Сантехпроект

Формат А4

Инв. N подл. | Подп. и дата | Взам. инв. N | Инв. N дубл. | Подп. и дата

618382.093

Rz320

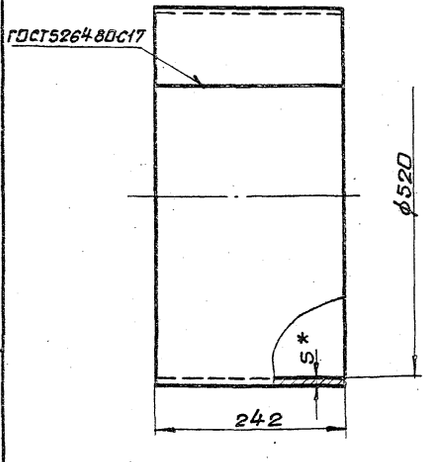

1. Длина развернутой детали 1648
2. Электроды Э-42 ГОСТ 9467-75.
3. Предельные отклонения размеров $\pm \frac{IT16}{2}$
4. * Размер для справки.

Изм.	Лист	N докум.	Подп.	Дата	Обечайка	Лит.	Масса	Масшт.
Разраб.		Гончаренко				И	15,65	1:5
Пров.		Извекова				Лист	Листов 1	
Т.контр.		Севрюков						
Нач.отд.		Коверченко						
Н.контр.		Севрюков						
Утв.								

Лист Б-5 ГОСТ 19903-74 / ВСТ3пс2 ГОСТ 14637-79

Госстрой СССР Харьковский Сантехпроект

Формат А4

Типовой проект 903-1-241.87 Альбом XII

Инв. N подл. | Подп. и дата | Взам. инв. N | Инв. N дубл. | Подп. и дата

Форм.	Зона	Поз.	Обозначение	Наименование	Кол.	Примеч.
				Документация		
А3			618382.200СБ	Сборочный чертеж		
				Детали		
А4		1	618382.093	Обечайка	1	
А4		2	618382.016	Фланец	2	
				Материалы		
				Металл наплавленный		0,55 кг
						9747/12

Изм.	Лист	N докум.	Подп.	Дата	Секция	Лит.	Лист	Листов
Разраб.		Гончаренко				И		1
Пров.		Извекова						
Нач.отд.		Коверченко						
Н.контр.		Севрюков						
Утв.								

Б18382.200

Госстрой СССР Харьковский Сантехпроект

Формат А4

Инв. N подл. | Подп. и дата | Взам. инв. N | Инв. N дубл. | Подп. и дата

Форм.	Зона	Поз.	Обозначение	Наименование	Кол.	Прим.
				Документация		
А3			5Т8382.210СБ	Сборочный чертеж		
				Сборочные единицы		
А4		1	5Т8382.050	Фланец	1	
				Детали		
А4		2	5Т8382.003-02	Стенка	2	
Б4		3	5Т8382.094	Стенка		
				Лист Б-5 ГОСТ 19903-74		
				Вст3пс2 ГОСТ 14637-79		
				505х600	2	11,8 кг
				Материалы		
				Металл наплавленный		0,8 кг

Инв.№подл. | Подп. и дата | Взам.инв.№ | Инв.№дубл. | Подп. и дата

Изм.	Лист	N докум.	Подп.	Дата
Разраб.		Пинчаренко		
Пров.		Извекова		
Нач.отд.		Коверченко		
Н.контр.		Севрюков		
Утв.				

5Т8382.210

Секция

Лит. | Лист | Листов: У | 1 | 1

Госстрой СССР Харьковский Сантехпроект

Формат А4

Форм.	Зона	Поз.	Обозначение	Наименование	Кол.	Прим.
				Документация		
А3			5Т8382.240СБ	Сборочный чертеж		
				Сборочные единицы		
А4		1	5Т8382.250	Блок пружины	1	
А4		2	5Т8382.260	Тяга подвески	1	
				Детали		
А4		3	5Т8382.104	Прокладка	1	
А4		4	5Т8382.105	Ушко	3	
А4		5	5Т8382.106	Кронштейн	1	
				Стандартные изделия		
		6		Гайка М16.4 ГОСТ 5915-70	2	
			Переменные данные для исполнений			
				5Т8382.240		
Б4		7	5Т8382.107	Тяга		
				Круг В-16 ГОСТ 2590-71 Ст3 ГОСТ 535-79		
				L=624	1	1,0 кг
				5Т8382.240-01		
Б4		7	5Т8382.108	Тяга		
				Круг В-16 ГОСТ 2590-71 Ст3 ГОСТ 535-79		
				L=2324	1	3,36 кг
				5Т8382.240-02		
		8	5Т8382.116	Тяга		
				Круг В-16 ГОСТ 2590-70 Ст3 ГОСТ 535-79		
				L=424	1	0,64 кг

Инв.№подл. | Подп. и дата | Взам.инв.№ | Инв.№дубл. | Подп. и дата

Изм.	Лист	N докум.	Подп.	Дата
Разраб.		Пинчаренко		
Пров.		Извекова		
Нач.отд.		Коверченко		
Н.контр.		Севрюков		
Утв.				

5Т8382.240

Подвеска

Лит. | Лист | Листов: У | 1 | 1

Госстрой СССР Харьковский Сантехпроект

Формат А4

Типовой проект 903-1-244.87 Альбом XII

Форм.	Зона	Поз.	Обозначение	Наименование	Кол.	Прим.
				Документация		
А3			5Т8382.250СБ	Сборочный чертеж		
				Сборочные единицы		
А4		1	5Т8382.270	Траверса	1	
А4		2	5Т8382.280	Стакан	2	
А4		3	5Т8382.290	Тяга блока	1	
				Детали		
А4		4	5Т8382.109	Пружина	1	
				Стандартные изделия		
		5		Гайка М16.4 ГОСТ 5915-70	6	

Инв.№подл. | Подп. и дата | Взам.инв.№ | Инв.№дубл. | Подп. и дата

Изм.	Лист	N докум.	Подп.	Дата
Разраб.		Пинчаренко		
Пров.		Извекова		
Нач.отд.		Коверченко		
Н.контр.		Севрюков		
Утв.				

5Т8382.250

Блок пружины

Лит. | Лист | Листов: У | 1 | 1

Госстрой СССР Харьковский Сантехпроект

Формат А4

Форм.	Зона	Поз.	Обозначение	Наименование	Кол.	Прим.
				Документация		
А4			5Т8382.260СБ	Сборочный чертеж		
				Детали		
А4		1	5Т8382.105	Ушко	1	
А4		2	5Т8382.111	Тяга	1	
				Материалы		
				Металл наплавленный		0,01 кг

9747/12

Инв.№подл. | Подп. и дата | Взам.инв.№ | Инв.№дубл. | Подп. и дата

Изм.	Лист	N докум.	Подп.	Дата
Разраб.		Пинчаренко		
Пров.		Извекова		
Нач.отд.		Коверченко		
Н.контр.		Севрюков		
Утв.				

5Т8382.260

Тяга подвески

Лит. | Лист | Листов: У | 1 | 1

Госстрой СССР Харьковский Сантехпроект

Формат А4

Б1В382.210СБ

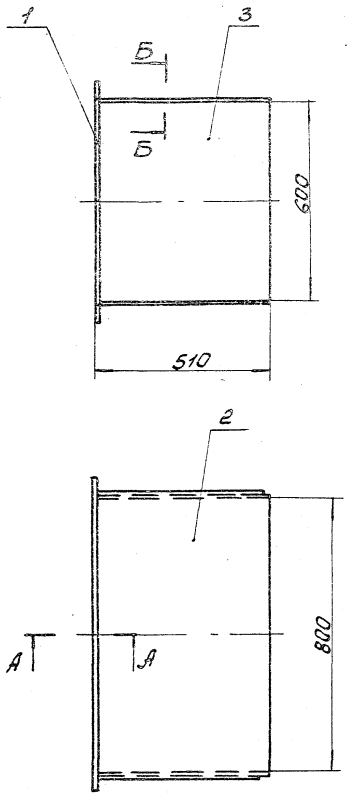

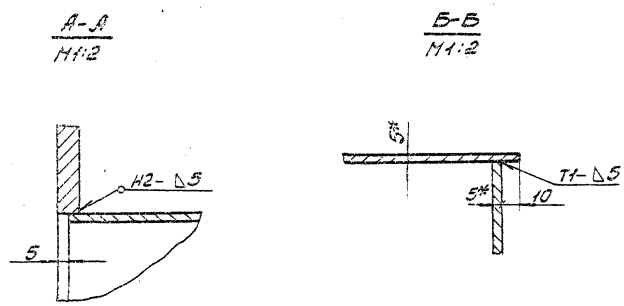

1. Предельные отклонения размеров ± $\frac{IT16}{2}$.
2. Кромки реза деталей Б4-$\overset{Rz320}{\vee}$, остальное ∨.
3. Сварные швы по ГОСТ 5264-80.
   Электроды Э-42 ГОСТ 9467-75.
4.* Размеры для справки.

					Б1В382.210СБ			
Изм.	Лист	N Докум.	Подп.	Дата	Секция Сборочный чертеж	Лит.	Масса	Масшт.
Разраб.		Гончаренко				И	68,0	1:10
Провер.		Извекова				Лист	Листов 1	
Т.контр.		Севрюков				Госстрой СССР Харьковский Сантехпроект		
Нач.отд.		Коверченко						
Н.контр.		Севрюков						
Утв.								

Формат А3

Инв.№ подл. | Подп. и дата | Взам.инв.№ | Инв.№ дубл. | Подп. и дата

Б1В382.240СБ

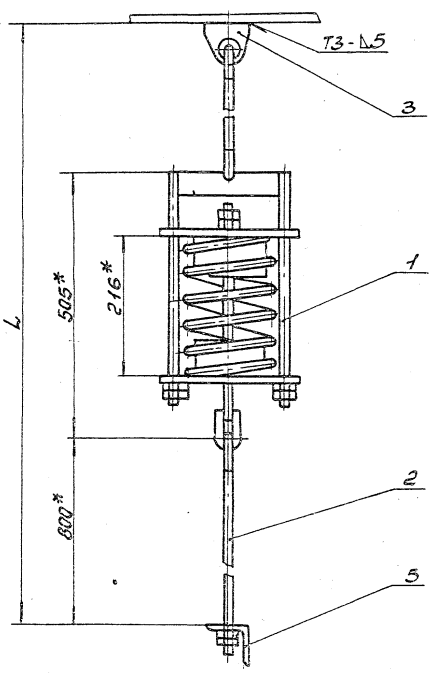

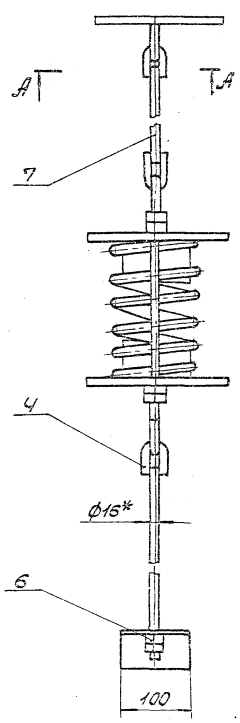

Обозначение	L мм	Масса кг
Б1В382.240	2000	16,2
-01	3700	18,6
-02	1800	15,8

1. Предельные отклонения размеров ± $\frac{IT16}{2}$.
2. Кромки реза деталей Б4-$\overset{Rz320}{\vee}$, остальное ∨.
3. Сварные швы по ГОСТ 5264-80.
   Электроды Э-42 ГОСТ 9467-75.
4.* Размеры для справки.

А-А
М1:2

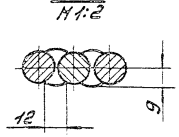

9747/12

					Б1В382.240СБ			
Изм.	Лист	N Докум.	Подп.	Дата	Подвеска Сборочный чертеж	Лит.	Масса	Масшт.
Разраб.		Гончаренко				И	см. таблицу	—
Провер.		Извекова				Лист	Листов 1	
Т.контр.		Севрюков				Госстрой СССР Харьковский Сантехпроект		
Нач.отд.		Коверченко						
Н.контр.		Севрюков						
Утв.								

Формат А3

Типовой проект 903-1-241.87 Альбом XII

Инв.№ подл. | Подп. и дата | Взам.инв.№ | Инв.№ дубл. | Подп. и дата

Б1В382.220СБ

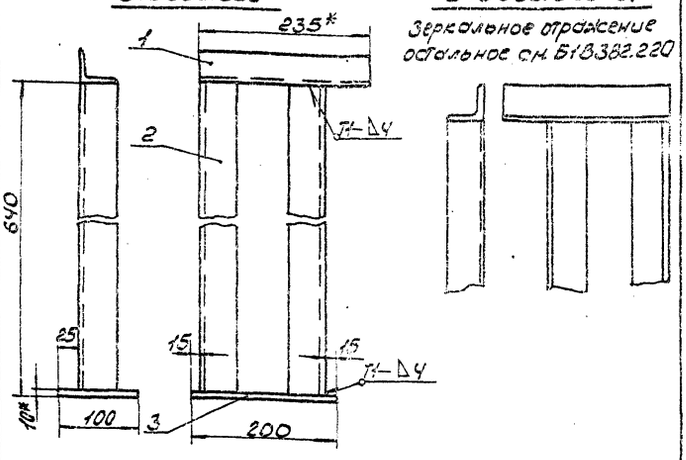

1. Предельные отклонения размеров $\pm \frac{IT16}{2}$.
2. Кромки реза деталей Б4-$\overset{Rz320}{\checkmark}$, остальное-$\checkmark$.
3. Сварные швы по ГОСТ 5264-80.
   Электроды Э-42 ГОСТ 9467-75.

4.* Размеры для справки.

Изм.	Лист	N докум.	Подп.	Дата
Разраб.		Гончаренко		
Провер.		Извекова		
Т.контр.		Севрюков		
Нач.отд.		Коверченко		
Н.контр.		Севрюков		
Утв.				

Опора
Сборочный чертеж

Б1В382.220СБ

Лит.	Масса	Масшт.
И	7,2	1:5

Лист | Листов 1

Госстрой СССР
Харьковский
Сантехпроект

Формат А4

Б1В382.230СБ

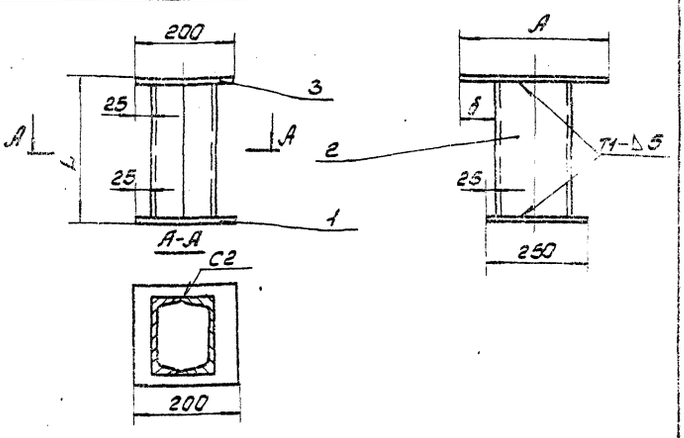

Обозначение	L	A	δ	Масса
	мм			кг
Б1В382.230	395	300	50	22,8
-01	595	600	200	34,9

1. Предельные отклонения размеров $\pm \frac{IT16}{2}$.
2. Кромки реза деталей Б4-$\overset{Rz320}{\checkmark}$, остальное $\checkmark$.
3. Сварные швы по ГОСТ 5264-80.
   Электроды Э-42 ГОСТ 9467-75.

Изм.	Лист	N докум.	Подп.	Дата
Разраб.		Гончаренко		
Провер.		Извекова		
Т.контр.		Севрюков		
Нач.отд.		Коверченко		
Н.контр.		Севрюков		
Утв.				

Опора
Сборочный чертеж

Б1В382.230СБ

Лит.	Масса	Масшт.
И	см. табл.	—

Лист | Листов 1

Госстрой СССР
Харьковский
Сантехпроект

Формат А4

Альбом XII

Типовой проект 903-1-241.87

Форм.	Зона	Поз.	Обозначение	Наименование	Кол.	Примеч.
				Документация		
А4			Б1В382.220СБ	Сборочный чертеж		
				Детали		
Б4		1	Б1В382.095	Подкладка		
				Уголок Б-50х50х5 ГОСТ 8509-72		
				Ст3 ГОСТ 535-79		
				L = 235	1	0,9кг
Б4		2	Б1В382.096	Стойка		
				Уголок Б-50х50х5 ГОСТ 8509-72		
				Ст3 ГОСТ 535-79		
				L = 630	2	2,3кг
Б4		3	Б1В382.097	Плита		
				Лист Б-10 ГОСТ 19903-74		
				ВСт3пс2 ГОСТ 14637-79		
				100х200	1	1,5кг
				Материалы		
				Металл наплавленный		0,13кг

Различия исполнений Б1В382.220 и Б1В382.220-01 по сборочному чертежу

Изм.	Лист	N докум.	Подп.	Дата
Разраб.		Гончаренко		
Провер.		Извекова		
Нач.отд.		Коверченко		
Н.контр.		Севрюков		
Утв.				

Опора

Б1В382.220

Лит.	Лист	Листов
И		1

Госстрой СССР
Харьковский
Сантехпроект

Формат А4

Форм.	Зона	Поз.	Обозначение	Наименование	Кол.	Примеч.
				Документация		
А4			Б1В382.230СБ	Сборочный чертеж		
				Детали		
Б4		1	Б1В382.098	Плита		
				Лист Б-10 ГОСТ 19903-74		
				ВСт3пс2 ГОСТ 14637-79		
				200 х 250	1	4,0кг
			Переменные данные для исполнений			
				Б1В382.230		
Б4		2	Б1В382.099	Стойка		
				Швеллер 20 ГОСТ 8240-72		
				Ст3 ГОСТ 535-79		
				L = 375	2	6,9кг
Б4		3	Б1В382.101	Плита		
				Лист Б-10 ГОСТ 19903-74		
				ВСт3пс2 ГОСТ 14637-79		
				200х300	1	4,7кг
				Б1В382.230-01		
Б4		2	Б1В382.102	Стойка		
				Швеллер 20 ГОСТ 8240-72		
				Ст3 ГОСТ 535-79		
				L = 575	2	10,6кг
Б4		3	Б1В382.103	Плита		
				Лист Б-10 ГОСТ 19903-74		
				ВСт3пс2 ГОСТ 14637-79		
				200 х 600	1	9,4кг
				Материалы		
			9747/12	Металл наплавленный		0,3кг

Изм.	Лист	N докум.	Подп.	Дата
Разраб.		Гончаренко		
Провер.		Извекова		
Нач.отд.		Коверченко		
Н.контр.		Севрюков		
Утв.				

Опора

Б1В382.230

Лит.	Лист	Листов
И		1

Госстрой СССР
Харьковский
Сантехпроект

Формат А4

Б1В382.270 СБ

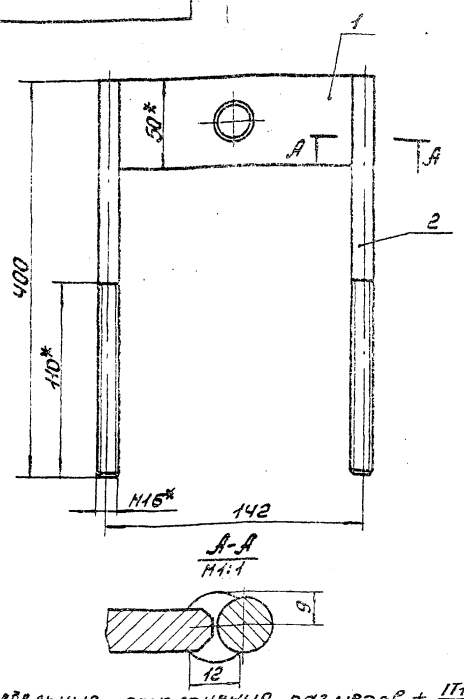

А-А
М1:1

1. Предельные отклонения размеров ± IT16/2.
2. Электроды Э-42 ГОСТ 9467-75.
3* Размеры для справки.

Изм.	Лист	N докум.	Подп.	Дата
Разраб.		Гончаренко		
Пров.		Узбекова		
Т.контр.		Севрюков		
Нач.отд.		Коверченко		
Н.контр.		Севрюков		
Утв.				

Траверса
Сборочный чертеж

Б1В382.270СБ

Лит.	Масса	Масштаб
У	1,9	1:2

Лист Листов 1

Госстрой СССР Харьковский Сантехпроект

Формат А4

Формат	Зона	Поз.	Обозначение	Наименование	Кол.	Прим.
				Документация		
А4			Б1В382.270 СБ	Сборочный чертеж		
				Детали		
А4		1	Б1В382.112	Траверса	1	
А4		2	Б1В382.113	Тяга	2	
				Материалы		
				Металл наплавленный		0,04 кг

Б1В382.270

Изм.	Лист	N докум.	Подп.	Дата
Разраб.		Гончаренко		
Пров.		Узбекова		
Нач.отд.		Коверченко		
Н.контр.		Севрюков		
Утв.				

Траверса

Лит.	Лист	Листов
У		1

Госстрой СССР Харьковский Сантехпроект

Формат А4

Альбом XII

Типовой проект 903-1-241.87

Формат	Зона	Поз.	Обозначение	Наименование	Кол.	Прим.
				Документация		
А4			Б1В382.280 СБ	Сборочный чертеж		
				Детали		
А4		1	Б1В382.114	Основание	1	
Б4		2	Б1В382.115	Кольцо		
				Труба 76х3,5 ГОСТ 6732-78 / ГОСТ 8731-74		
				L = 50	1	0,31 кг
				Материалы		
				Металл наплавленный		0,01 кг

Б1В382.280

Изм.	Лист	N докум.	Подп.	Дата
Разраб.		Гончаренко		
Пров.		Узбекова		
Нач.отд.		Коверченко		
Н.контр.		Севрюков		
Утв.				

Стакан

Лит.	Лист	Листов
У		1

Госстрой СССР Харьковский Сантехпроект

Формат А4

Формат	Зона	Поз.	Обозначение	Наименование	Кол.	Прим.
				Документация		
А4			Б1В382.290 СБ	Сборочный чертеж		
				Детали		
А4		1	Б1В382.105	Ушко	1	
А4		2	Б1В382.113	Тяга	1	
				Материалы		
				Металл наплавленный		0,1 кг

9747/12

Б1В382.290

Изм.	Лист	N докум.	Подп.	Дата
Разраб.		Гончаренко		
Пров.		Узбекова		
Нач.отд.		Коверченко		
Н.контр.		Севрюков		
Утв.				

Тяга блока

Лит.	Лист	Листов
У		1

Госстрой СССР Харьковский Сантехпроект

Формат А4

Б18382.104

Rz80 ▽(▽)

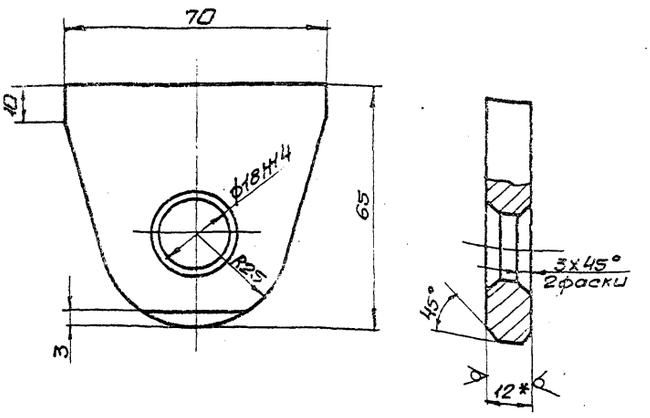

1. Неуказанные предельные отклонения размеров $\pm \frac{IT16}{2}$
2. *Размер для справки.

Изм.	Лист	Nдокум.	Подп.	Дата
Разраб.		Гончаренко		
Пров.		Извекова		
Т.контр.		Сербиков		
Нач.отд.		Коверченко		
Н.контр.		Сербиков		
Утв.				

Проушина

Лит.	Масса	Масшт.
У	0,3	1:1

Лист Листов 1

Лист 5-12 ГОСТ 19903-74
Вст3пс2 ГОСТ 14637-79

Госстрой СССР Харьковский Сантехпроект

Формат А4

Б18382.105

Rz320 ▽(▽)

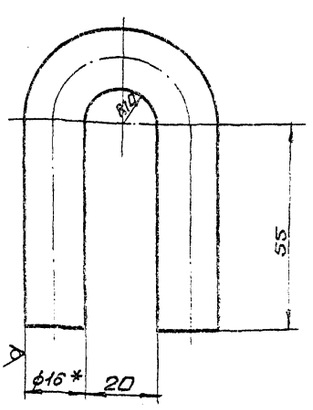

1. Длина развернутой детали 167.
2. Предельные отклонения размеров $\pm \frac{IT16}{2}$
3. * Размер для справки.

Изм.	Лист	Nдокум.	Подп.	Дата
Разраб.		Гончаренко		
Пров.		Извекова		
Т.контр.		Сербиков		
Нач.отд.		Коверченко		
Н.контр.		Сербиков		
Утв.				

Ушко

Лит.	Масса	Масшт.
У	0,26	1:1

Лист Листов 1

Круг $\frac{B\text{-}16\ ГОСТ\ 2590\text{-}71}{Ст3\ ГОСТ\ 535\text{-}79}$

Госстрой СССР Харьковский Сантехпроект

Формат А4

Б18382.250С5

Типовой проект 903-1-214.73 Альбом XII

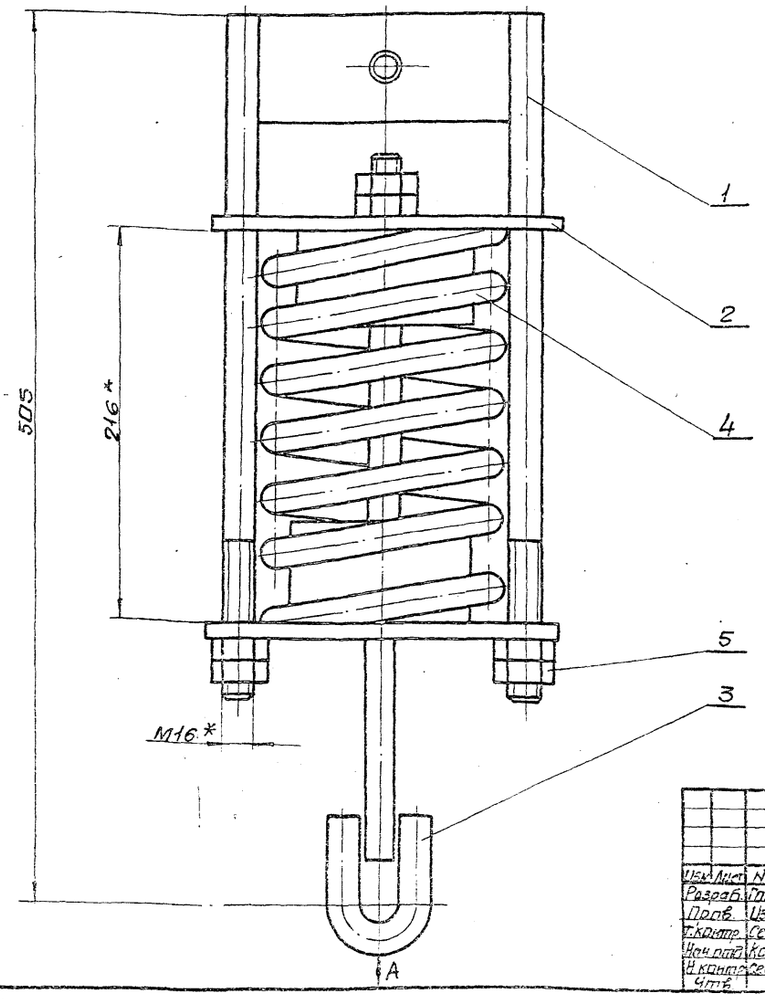

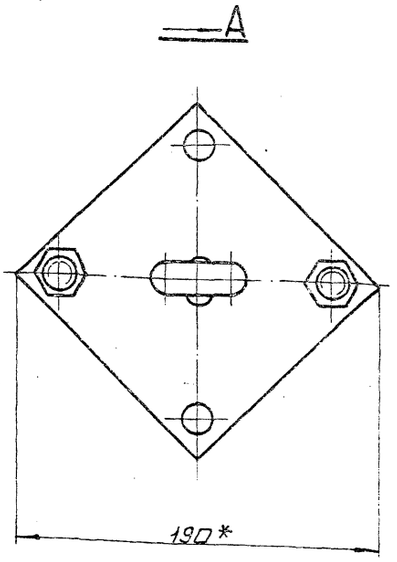

*Размеры для справки.

9747/12

Изм.	Лист	Nдокум.	Подп.	Дата
Разраб.		Гончаренко		
Пров.		Извекова		
Т.контр.		Сербиков		
Нач.отд.		Коверченко		
Н.контр.		Сербиков		
Утв.				

Блок пружины
Сборочный чертеж

Б18382.250С5

Лит.	Масса	Масшт.
У		1:2

Лист Листов 1

Госстрой СССР Харьковский Сантехпроект

Формат А3

618382.106

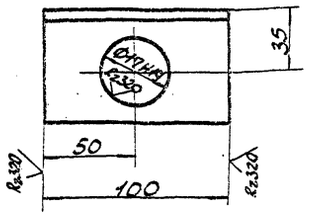

Неуказанные предельные отклонения размеров ± IT16/2.

Изм.	Лист	N докум.	Подп.	Дата
Разраб.		Гончаренко		
Провер.		Извекова		
Т.контр.		Себрюков		
Нач.отд.		Ковриченко		
Н.контр.		Себрюков		
Утв.				

Кронштейн

Б1В.382.106

Лит.	Масса	Масшт.
У	0,48	1:2

Лист Листов 1

Госстрой СССР Харьковский Сантехпроект

Уголок Б-63х63х5 ГОСТ 8509-72 Ст3 ГОСТ 535-79

Формат А4

618382.109

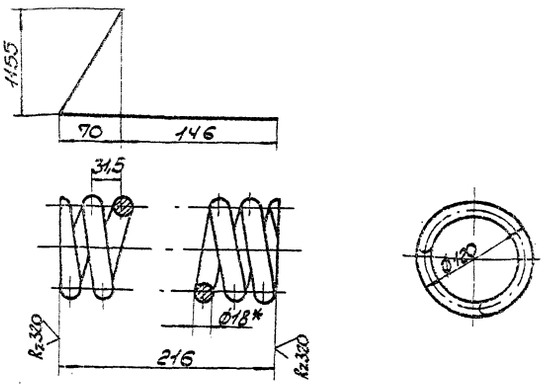

1. Твердость HRC 45-50.
2. Предельные отклонения размеров ± IT16/2.
3. Длина развернутой детали 2570.
4. Число витков: полное - 8; рабочее - 6.
5* Размер для справки.

Изм.	Лист	N докум.	Подп.	Дата
Разраб.		Гончаренко		
Провер.		Извекова		
Т.контр.		Себрюков		
Нач.отд.		Ковриченко		
Н.контр.		Себрюков		
Утв.				

Пружина

Б1В382.109

Лит.	Масса	Масшт.
У	5,1	1:4

Лист Листов 1

Госстрой СССР Харьковский Сантехпроект

Проволока БОС2А-Н-П-ГН-1,8 ГОСТ 14963-78

Формат А4

Альбом XII

Типовой проект 903-1-244.87

618382.260СБ

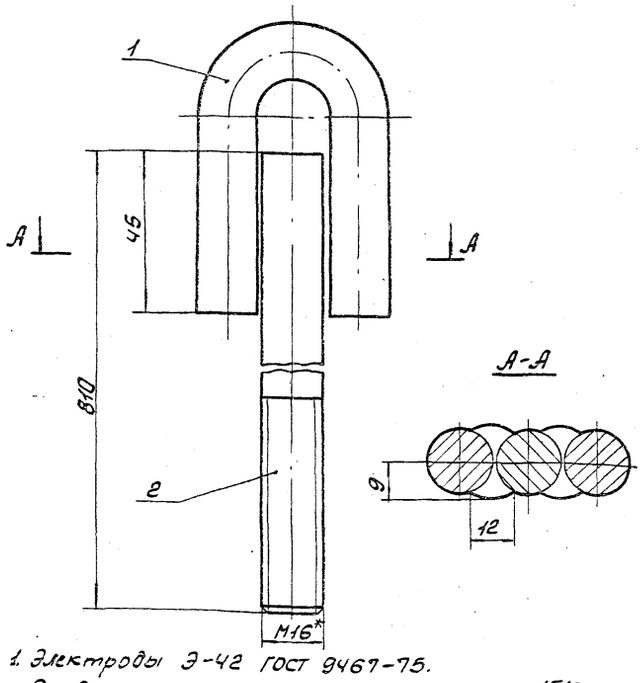

1. Электроды Э-42 ГОСТ 9467-75.
2. Предельные отклонения размеров ± IT16/2.
3.* Размер для справки.

Изм.	Лист	N Докум.	Подп.	Дата
Разраб.		Гончаренко		
Провер.		Извекова		
Т.контр.		Себрюков		
Нач.отд.		Себрюков		
Н.контр.		Себрюков		
Утв.				

Тяга подвески

Сборочный чертеж

Б1В.382.260СБ

Лит.	Масса	Масшт.
У	1,6	1:1

Лист Листов 1

Госстрой СССР Харьковский Сантехпроект

Формат А4

618382.111

Rz80

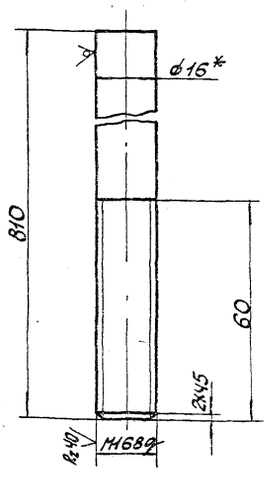

1. Неуказанные предельные отклонения размеров ± IT14/2.
2.* Размер для справки.

9749/12

Изм.	Лист	N Докум.	Подп.	Дата
Разраб.		Гончаренко		
Провер.		Извекова		
Т.контр.		Себрюков		
Нач.отд.		Себрюков		
Н.контр.		Себрюков		
Утв.				

Тяга

Б1В382.111

Лит.	Масса	Масшт.
У	1,3	1:1

Лист Листов 1

Госстрой СССР Харьковский Сантехпроект

Круг В-16 ГОСТ 2590-71 Ст3 ГОСТ 535-79

Формат А4

Инв.№ подл. | Подп. и дата | Взам. инв.№ | Инв.№ дубл. | Подп. и дата

Типовой проект 903-1-241.87 Альбом XII

Инв.№подл. | Подп. и дата | Взам.инв.№ | Инв.№дубл. | Подп. и дата

61В382.112

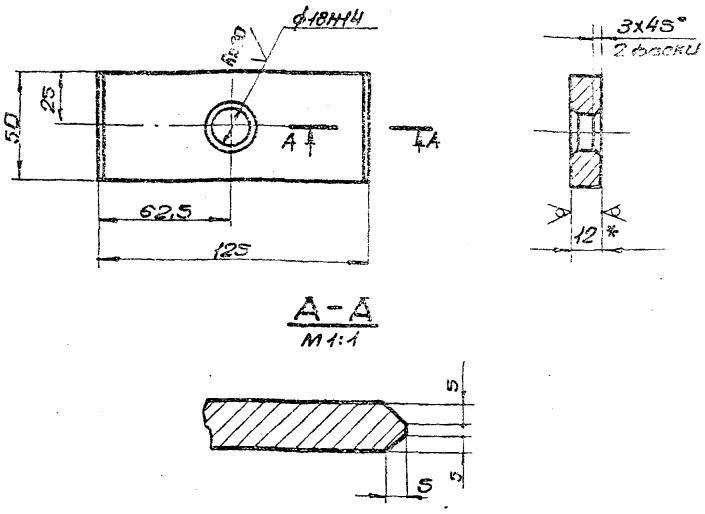

1. Неуказанные предельные отклонения размеров $\pm \frac{IT16}{2}$
2. * Размер для справки.

Изм.	Лист	№ докум.	Подп.	Дата
Разраб.		Гончаренко		
Пров.		Извекова		
Т.контр.		Севрюков		
Нач.отд.		Коверченко		
Н.контр.		Севрюков		
Утв.				

Траверса

Лит.	Масса	Масшт.
У	0,6	1:2

Лист Листов 1

Лист Б-12 ГОСТ 19903-74 Вст3пс2 ГОСТ 14637-79

Госстрой СССР Харьковский Сантехпроект

Формат А4

61В382.113

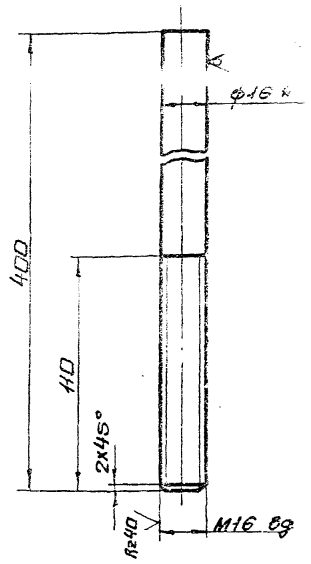

1. Неуказанные предельные отклонения размеров $\pm \frac{IT16}{2}$
2. * Размер для справки.

Изм.	Лист	№ докум.	Подп.	Дата
Разраб.		Гончаренко		
Пров.		Извекова		
Т.контр.		Севрюков		
Нач.отд.		Коверченко		
Н.контр.		Севрюков		
Утв.				

Тяга

Лит.	Масса	Масшт.
У	0,63	1:2

Лист Листов 1

Круг В-16 ГОСТ 2590-71 / Ст3 ГОСТ 535-79

Госстрой СССР Харьковский Сантехпроект

Формат А4

61В382.280СБ

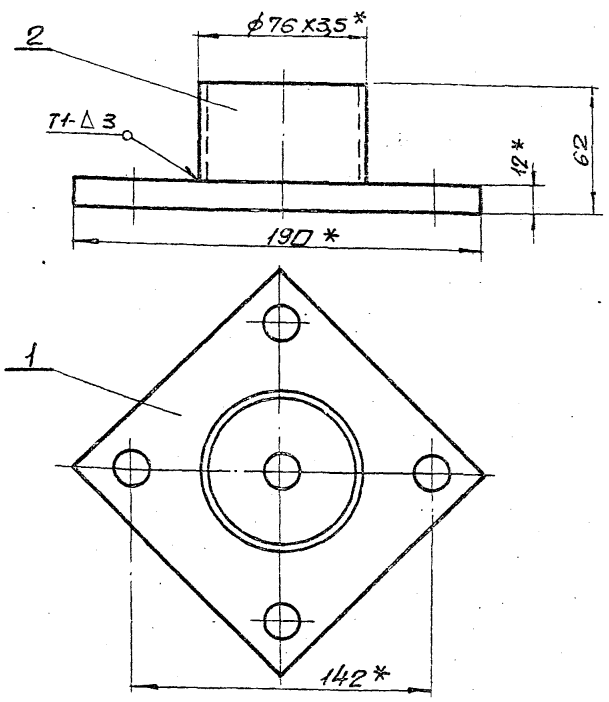

1. Предельные отклонения размеров $\pm \frac{IT16}{2}$
2. Кромки реза деталей Б4- Rz320, остальное-▽.
3. Сварные швы по ГОСТ 5264-80. Электроды Э-42 ГОСТ 9467-75.
4. *Размеры для справки.

Изм.	Лист	№ докум.	Подп.	Дата
Разраб.		Гончаренко		
Пров.		Извекова		
Т.контр.		Севрюков		
Нач.отд.		Коверченко		
Н.контр.		Севрюков		
Утв.				

Стакан сборочный чертеж

Лит.	Масса	Масшт.
У	1,9	1:2

Лист Листов 1

Госстрой СССР Харьковский Сантехпроект

Формат А4

61В382.290СБ

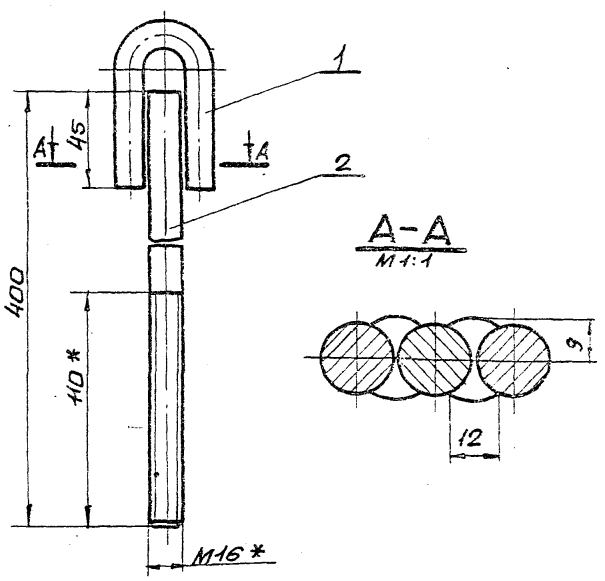

1. Предельные отклонения размеров $\pm \frac{IT16}{2}$
2. Электроды Э-42 ГОСТ 9467-75.
3. *Размеры для справки.

9749/12

Изм.	Лист	№ докум.	Подп.	Дата
Разраб.		Гончаренко		
Пров.		Извекова		
Т.контр.		Севрюков		
Нач.отд.		Коверченко		
Н.контр.		Севрюков		
Утв.				

Тяга блока сборочный чертеж

Лит.	Масса	Масшт.
У	1,0	1:2

Лист Листов 1

Госстрой СССР Харьковский Сантехпроект

Формат А4

Форм.	Зона	Поз.	Обозначение	Наименование	Кол.	Примечание
				Документация		
А3			Б1В382.300СБ	Сборочный чертеж		
				Детали		
Б4			Б1В382.117	Стенка		
				Лист Б-5 ГОСТ 19903-74		
				ВСт3пс2 ГОСТ 14637-79		
				800×1165	2	36,6кг
А4		2	Б1В382.118	Стенка	2	
Б4		3	Б1В382.119	Планка		
				Полоса 5×20 ГОСТ 103-76		
				Ст3 ГОСТ 535-79		
				L=810	2	0,65кг
Б4		4	Б1В382.121	Планка		
				Полоса 5×70 ГОСТ 103-76		
				Ст3 ГОСТ 535-79		
				L=810	2	2,22кг
Б4		5	Б1В382.122	Планка		
				Полоса 5×20 ГОСТ 103-76		
				Ст3 ГОСТ 535-79		
				L=550	2	0,44кг
Б4		6	Б1В382.123	Планка		
				Полоса 5×70 ГОСТ 103-76		
				Ст3 ГОСТ 535-79		
				L = 650	2	1,8кг
				Материалы		
				Металл наплавленный		2,0кг

Б1В382.300

Короб

Лит. | Лист | Листов
И

Госстрой СССР
Харьковский
Сантехпроект

Формат А4

Инв.№ подл. | Подп. и дата | Взам. инв.№ | Инв.№ дубл. | Подп. и дата

Б1В382.118

Rz320 (√)

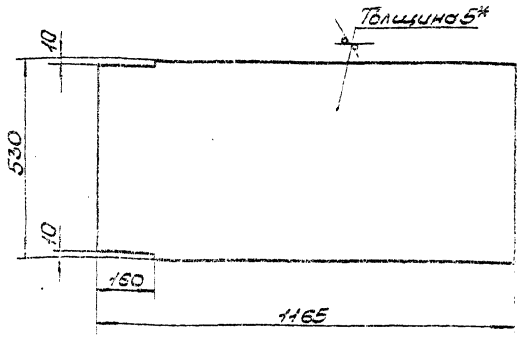

1. Предельные отклонения размеров ± $\frac{IT16}{2}$.
2.* Размер для справки.

Стенка

Б1В382.118

Изм.	Лист	N докум.	Подп.	Дата
Разраб.		Гончаренко		
Провер.		Извекова		
Т.контр.		Севрюков		
Нач.отд.		Коверченко		
Н.контр.		Севрюков		
Утв.				

Лист Б-5 ГОСТ 19903-74
ВСт3пс2 ГОСТ 14637-79

Лит.	Масса	Масшт.
И	24,3	1:10

Лист | Листов 1

Госстрой СССР
Харьковский
Сантехпроект

Формат А4

Типовой проект 903-1-241.87 Альбом XII

Б1В382.300СБ

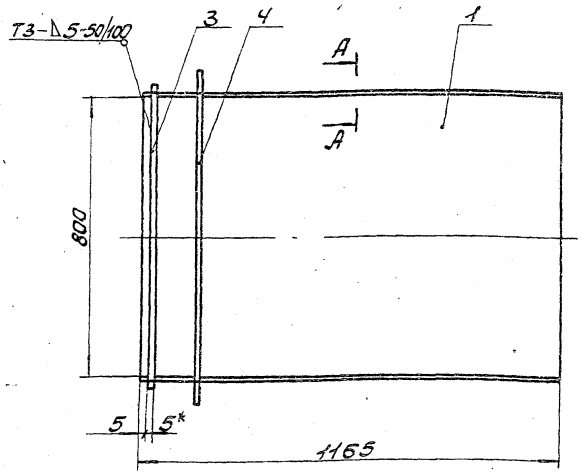

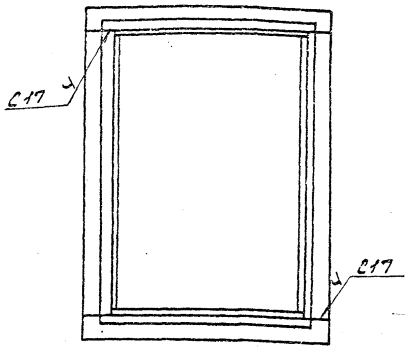

А-А
М1:2

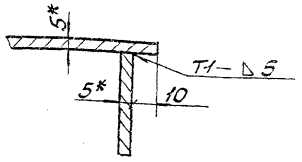

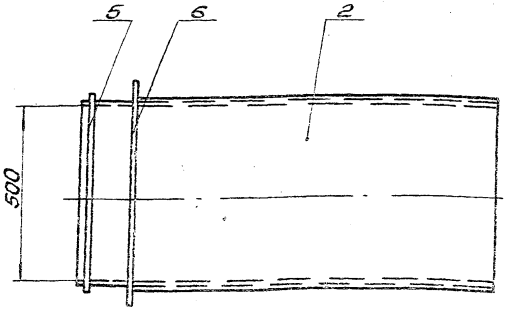

1. Предельные отклонения размеров ± $\frac{IT16}{2}$.
2. Кромки реза деталей Б4-Rz320, остальное √.
3. Сварные швы по ГОСТ 5264-80.
Электроды Э-42 ГОСТ 9467-75.
4. Ребра поз 4 и 6 приварить к коробу при монтаже.
5.* Размеры для справки.

9747/12

Б1В382.300СБ

Короб
Сборочный чертеж

Изм.	Лист	N докум.	Подп.	Дата
Разраб.		Гончаренко		
Пров.		Извекова		
Т.контр.		Севрюков		
Нач.отд.		Коверченко		
Н.контр.		Севрюков		
Утв.				

Лит.	Масса	Масшт.
И	134,0	1:10

Лист | Листов 1

Госстрой СССР
Харьковский
Сантехпроект

Формат А3

Форм.	Зона	Поз.	Обозначение	Наименование	Кол.	Прим.
				Документация		
А3			Б1В383.010СБ	Сборочный чертеж		
				Детали		
А4		1	Б1В383.001	Боковина	2	
А4		2	Б1В382.038-09	Стенка	1	
А4		3	Б1В382.038-10	Стенка	1	
Б4		4	Б1В383.002	Ребро		
				Полоса 5х50 ГОСТ 103-76		
				Ст3 ГОСТ 535-79		
				L=890	4	1,7кг
Б4		5	Б1В383.003	Ребро		
				Полоса 5х50 ГОСТ 103-76		
				Ст3 ГОСТ 535-79		
				L=690	4	1,3кг
				Материалы		
				Металл наплавленный		4,8кг

Подп. и дата | Инв. N дубл. | Взам. инв. N | Подп. и дата | Инв. N подл.

Изм.	Лист	N докум.	Подп.	Дата
Разраб.	Гончаренко			
Провер.	Извекова			
Нач. отд.	Коверченко			
Н. контр.	Севрюков			
Утв.				

Б1В383.010

Отвод

Лит.	Лист	Листов
И		1

Госстрой СССР
Харьковский
Сантехпроект

Формат А4

Форм.	Зона	Поз.	Обозначение	Наименование	Кол.	Прим.
				Документация		
А3			Б1В383.020СБ	Сборочный чертеж		
				Детали		
А4		1	Б1В383.004	Стенка	2	
А4		2	Б1В383.005	Стенка	2	
				Материалы		
				Металл наплавленный		1,4кг

Подп. и дата | Инв. N дубл. | Взам. инв. N | Подп. и дата | Инв. N подл.

Изм.	Лист	N докум.	Подп.	Дата
Разраб.	Гончаренко			
Провер.	Извекова			
Нач. отд.	Коверченко			
Н. контр.	Севрюков			
Утв.				

Б1В383.020

Переход

Лит.	Лист	Листов
И		1

Госстрой СССР
Харьковский
Сантехпроект

Формат А4

Альбом XII

Типовой проект 903-1-241.87

Форм.	Зона	Поз.	Обозначение	Наименование	Кол.	Прим.
				Документация		
			Б1В383.000СБ	Сборочный чертеж		А2; А2
А3			Б1В383.000ВС	Ведомость спецификаций		
А3			Б1В383.000ВП	Ведомость покупных изделий		
				Сборочные единицы		
А4		1	Б1В382.010	Короб	1	
А4		2	Б1В382.020	Переход	1	
А4		3	Б1В382.040	Карман всасывающий	1	
А4		4	Б1В382.060	Переход	1	
А4		5	Б1В382.070	Отвод	1	
А4		6	Б1В382.080	Секция	1	
А4		7	Б1В382.090	Переход	1	
А4		8	Б1В383.010	Отвод	1	
А4		9	Б1В382.120	Отвод	1	
А4		10	Б1В383.020	Переход	1	
А4		11	Б1В383.030	Переход	1	
А4		12	Б1В383.040	Короб	1	
А4		13	Б1В383.050	Короб	1	
А4		14	Б1В382.200	Секция	1	
А4		15	Б1В382.210	Секция	1	
А4		16	Б1В383.090	Компенсатор 400х1000	1	
А4		17	Б1В382.230	Опора	3	
А4		18	Б1В382.220	Опора	1	
А4		19	Б1В382.220-01	Опора	1	
А4		20	Б1В382.240	Подвеска	2	
А4		21	Б1В382.240-02	Подвеска	2	
А4		22	Б1В382.240-01	Подвеска	2	

Подп. и дата | Инв. N дубл. | Взам. инв. N | Подп. и дата | Инв. N подл.

Изм.	Лист	N докум.	Подп.	Дата
Разраб.	Гончаренко			
Провер.	Извекова			
Нач. отд.	Коверченко			
Н. контр.	Севрюков			
Утв.				

Б1В383.000

Газоходы котла агрегата (топливо-каменные угли)

Лит.	Лист	Листов
И	1	2

Госстрой СССР
Харьковский
Сантехпроект

Формат А4

Форм.	Зона	Поз.	Обозначение	Наименование	Кол.	Прим.
А4		23	Б1В383.110	Опора с бункером	1	
А4		24	Б1В382.300	Короб	1	
				Стандартные изделия		
				Болты ГОСТ 7798-70		
		25		М10х35.36	12	
		26		М12х35.36	56	
		27		М20х50.36	12	
				Гайки ГОСТ 5915-70		
		28		М10.4	12	
		29		М12.4	56	
		30		М20.4	12	
				Шайбы ГОСТ 6402-70		
		31		10.65Г	12	
		32		12.65Г	56	
		33		20.65Г	12	
		35		Компенсатор 400х500		
				04 ПГВУ 246-76	1	17,97кг
		36		Компенсатор 600х800		
				10 ПГВУ 246-76	2	28,86кг
		37		Компенсатор 800х1000		
				13 ПГВУ 246-76	1	37,75кг
				Материалы		
		38		Картон асбестовый		
				КАОН-1-5 ГОСТ 2850-80		
				Шнур асбестовый		
				ШАПТ-10 ГОСТ 1779-83		100п. м
				Металл наплавленный		20,0кг
						9747/12

Подп. и дата | Инв. N дубл. | Взам. инв. N | Подп. и дата | Инв. N подл.

Изм.	Лист	N докум.	Подп.	Дата

Б1В383.000

Лист 2

Формат А4

№ строки	Наименование	Обозначение документа на поставку	Поставщик	Куда входит (обозначение)	Количество: На изделие	В комплекты	На регулировку	Всего	Примечание
1	Компенсатор 400×500	04 ПГВУ 246-76		5ТВ383.000	1			1	
2	Компенсатор 600×800	10 ПГВУ 246-76		5ТВ383.000	2			2	
3	Компенсатор 800×1000	13 ПГВУ 246-76		5ТВ383.000	1			1	
4									
5	Болты	ГОСТ 7798-70							
6	М10×25.36			5ТВ383.060	40			40	
7	М10×35.36			5ТВ383.000	12			12	
8	М12×35.36			5ТВ383.000	56			56	
9	М20×50.36			5ТВ383.000	12			12	
10									
11	Гайки	ГОСТ 5915-70							
12	М10.4			5ТВ383.000	12			12	
13				5ТВ383.060	40			40	
14	М12.4			5ТВ383.000	56			56	
15	М16.4			5ТВ382.250	36			36	
16	М20.4			5ТВ383.000	12			12	
17									
18	Шайбы	ГОСТ 6402-70							
19	10.65Г			5ТВ383.000	12			12	
20				5ТВ383.060	40			40	
21	12.65Г			5ТВ383.000	56			56	
22	20.65Г			5ТВ383.000	12			12	
23									
24									
25									
26									

Инв. № подл. | Подп. и дата | Взам. инв. № | Инв. № дубл. | Подп. и дата

Изм.	Лист	№ докум.	Подп.	Дата
Разраб.	Гончаренко			
Пров.	Узбекова			
Нач. отд.	Коверченко			
Н. контр.	Сабрюков			
ГИП				

5ТВ383.000ВП

Газоходы котлоагрегата (топливо-каменные угли.
Ведомость покупных изделий.

Лит.	Лист	Листов
У		1

Госстрой СССР Харьковский Сантехпроект

Формат А3

Альбом III

Типовой проект 903-1-244.87

№ строки	Обозначение	Наименование	Куда входит: Обозначение	Кол.	Общее кол-во	Примечание
1	5ТВ383.000	Газоходы котлоагрегата (топливо-каменные угли)				
2	5ТВ382.010	Короб	5ТВ383.000	1	1	
3	5ТВ382.020	Переход	5ТВ383.000	1	1	
4	5ТВ382.030	Фланец	5ТВ382.020	1	1	
5	5ТВ382.040	Карман всасывающий	5ТВ383.000	1	1	
6	5ТВ382.060	Переход	5ТВ383.000	1	1	
7	5ТВ382.070	Отвод	5ТВ383.000	1	1	
8	5ТВ382.080	Секция	5ТВ383.000	1	1	
9	5ТВ382.090	Переход	5ТВ383.000	1	1	
10	5ТВ383.010	Отвод	5ТВ383.000	1	1	
11	5ТВ382.050	Фланец	5ТВ382.210	1	1	
12	5ТВ382.120	Отвод	5ТВ383.000	1	1	
13	5ТВ383.020	Переход	5ТВ383.000	1	1	
14	5ТВ383.030	Переход	5ТВ383.000	1	1	
15	5ТВ383.040	Короб	5ТВ383.000	1	1	
16	5ТВ383.060	Лаз	5ТВ383.040	2	2	
17	5ТВ383.070	Фланец	5ТВ383.060	1	2	
18	5ТВ383.080	Крышка лаза	5ТВ383.060	1	2	
19	5ТВ383.050	Короб	5ТВ383.000	1	1	
20	5ТВ382.200	Секция	5ТВ383.000	1	1	
21	5ТВ382.210	Секция	5ТВ383.000	1	1	
22	5ТВ383.090	Компенсатор 400×1000	5ТВ383.000	1	1	
23	5ТВ383.100	Короб направляющий	5ТВ383.090	1	1	
24	5ТВ382.220	Опора	5ТВ383.000	2	2	
25	5ТВ382.230	Опора	5ТВ383.000	3	3	
26	5ТВ382.240	Подвеска	5ТВ383.000	6	6	

Инв. № подл. | Подп. и дата | Взам. инв. № | Инв. № дубл. | Подп. и дата

9747/12

Изм.	Лист	№ докум.	Подп.	Дата
Разраб.	Гончаренко			
Пров.	Узбекова			
Нач. отд.	Коверченко			
Н. контр.	Сабрюков			
ГИП				

5ТВ383.000ВС

Газоходы котлоагрегата (топливо-каменные угли)
Ведомость спецификаций

Лит.	Лист	Листов
У	1	2

Госстрой СССР Харьковский Сантехпроект

Формат А3

Поз.	Обозначение	Наименование	Куда входит: Обозначение	Кол.	Общее кол-во	Примечание
27	Б1В382.250	Блок пружины	Б1В382.240	1	6	
28	Б1В382.260	Тяга подвески	Б1В382.240	1	6	
29	Б1В382.270	Траверса	Б1В382.250	1	6	
30	Б1В382.280	Стакан	Б1В382.250	2	12	
31	Б1В382.290	Тяга блока	Б1В382.250	1	6	
32	Б1В383.110	Опора с бункером	Б1В383.000	1	1	
33	Б1В382.300	Короб	Б1В383.000	1	1	

Инв. N подл. | Подп. и дата | Взам. инв. N | Инв. N дубл. | Подп. и дата

Изм. | Лист | N докум. | Подп. | Дата

Б1В383.000ВС

Лист 2

Формат А3

Типовой проект 903-1-241.87 Альбом XII

Б1В383.035

Rz320

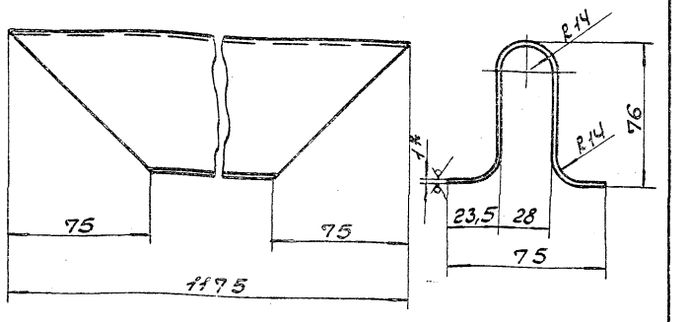

1. Длина развернутой детали 200.
2. Предельные отклонения размеров $\pm \frac{IT16}{2}$.
3.* Размер для справки.

Изм. | Лист | N докум. | Подп. | Дата

Разраб. Гончаренко
Провер. Извекова
Т. контр. Севрюков
Нач. отд. Коверченко
Н. контр. Севрюков
Утв.

Линза

Б1В383.035

Лит.	Масса	Масшт.
И	1,81	1:2

Лист | Листов 1

Лист Б-1 ГОСТ 19903-74 / Вст3пс2 ГОСТ 16523-70

Госстрой СССР Харьковский Сантехпроект

Формат А4

Б1В383.045

Rz320

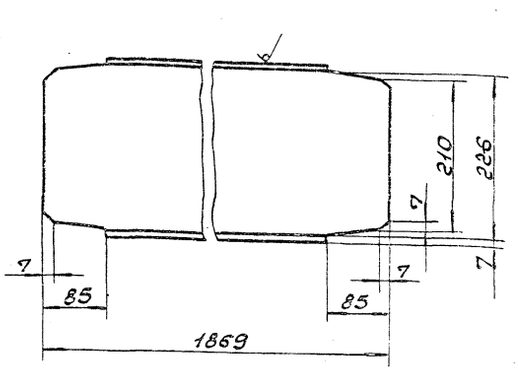

1. Предельные отклонения размеров $\pm \frac{IT16}{2}$.

9749/12

Изм. | Лист | N докум. | Подп. | Дата

Разраб. Гончаренко
Провер. Извекова
Т. контр. Севрюков
Нач. отд. Коверченко
Н. контр. Севрюков
Утв.

Стяжка

Б1В383.045

Лит.	Масса	Масшт.
И	37,4	1:5

Лист | Листов 1

Швеллер 24 ГОСТ 8240-72 / Ст3 ГОСТ 535-79

Госстрой СССР Харьковский Сантехпроект

Формат А4

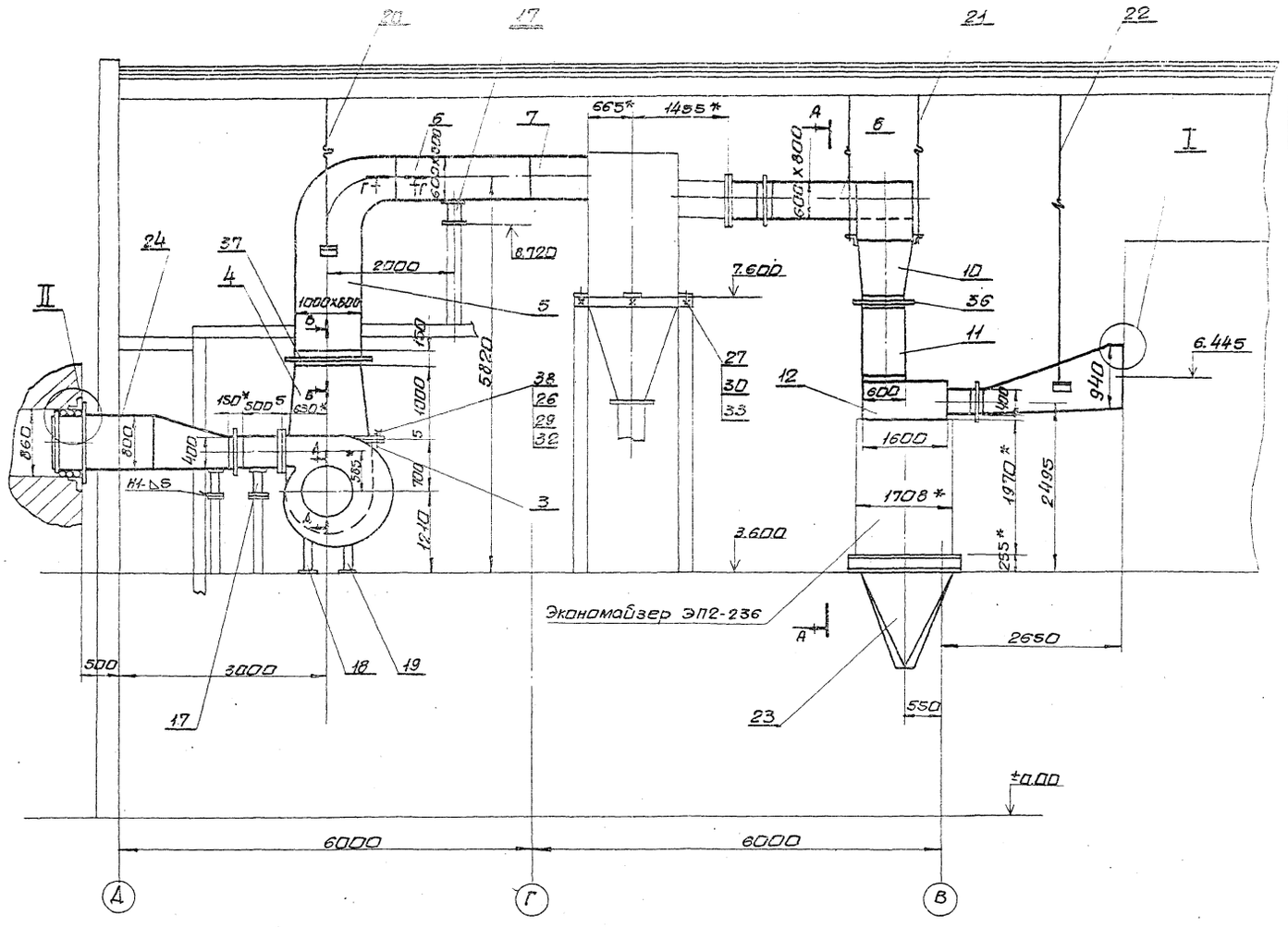

1. * Размеры для справки.
2. Сварные швы по ГОСТ 5264-80.
Электроды Э-42 ГОСТ 9467-75.
3. Разрезы смотри лист 2.

9747/12

					618383.000СБ		
Изм.	Лист	N докум.	Подп.	Дата	Газоходы котлоагрегата (топливо-каменные угли) Сборочный чертеж	Лит.	Масса	Масшт.
Разраб.		Гончаренко				И	3340,0	1:50
Пров.		Цвекова						
Т.контр.		Севрюков				Лист 1	Листов 2	
Нач.отд.		Коверченко				Госстрой СССР Харьковский Сантехпроект		
Н.контр.		Севрюков						
Утв.								

Типовой проект 903-1-241.87 Альбом XII

Инв.№ подл. | Подп. и дата | Взам.инв.№ | Инв.№ дубл. | Подп. и дата

Формат А1

518 383.000 СБ

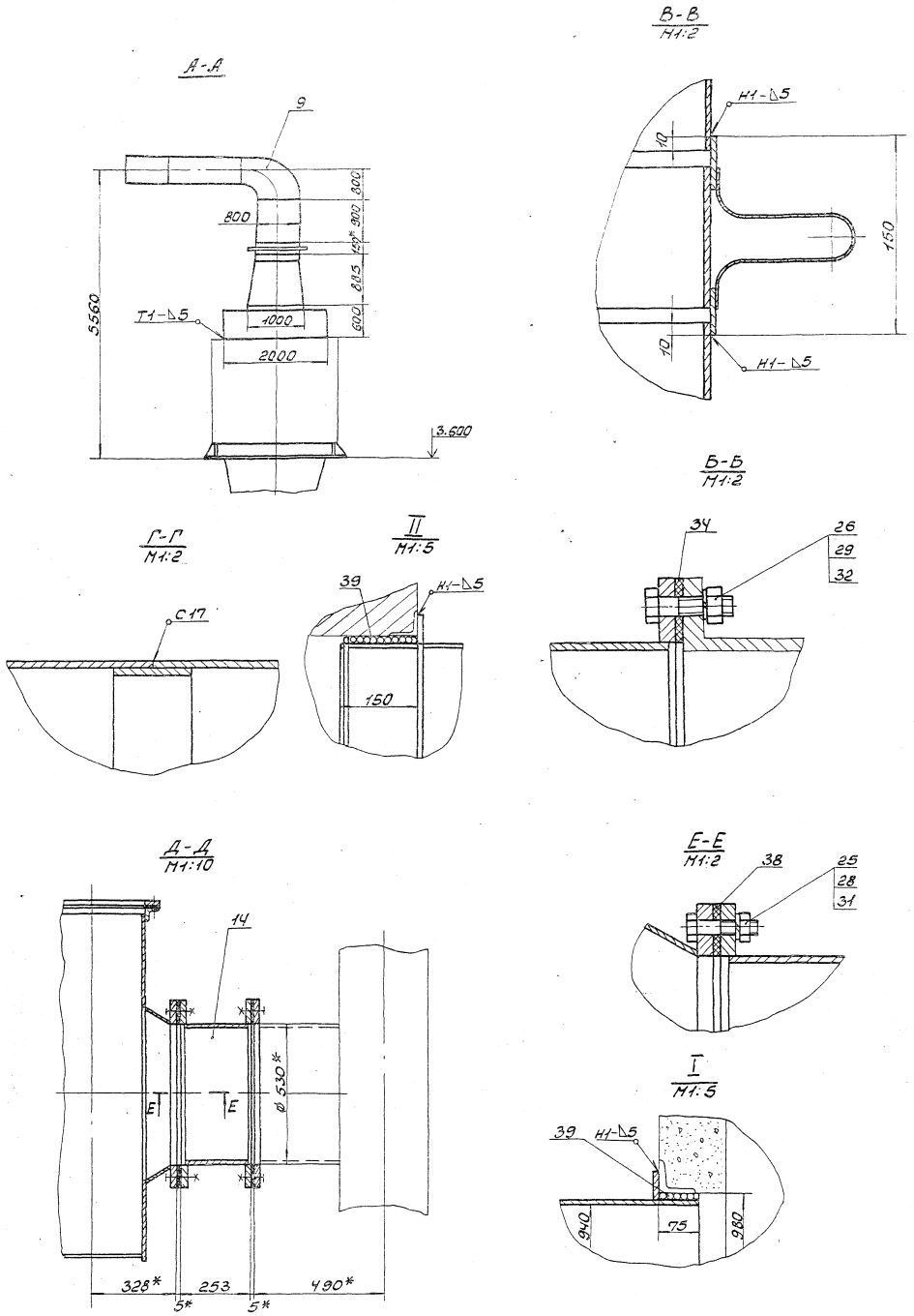

Типовой проект 903-1-241.87 Альбом XII

Инв.№подл.	Подп. и дата	Взам.инв.№	Инв.№дубл.	Подп. и дата

9747/12

Изм.	Лист	№ докум.	Подп.	Дата

518 383.000 СБ

Лист 2

Формат А2

Б1В383.010 СБ

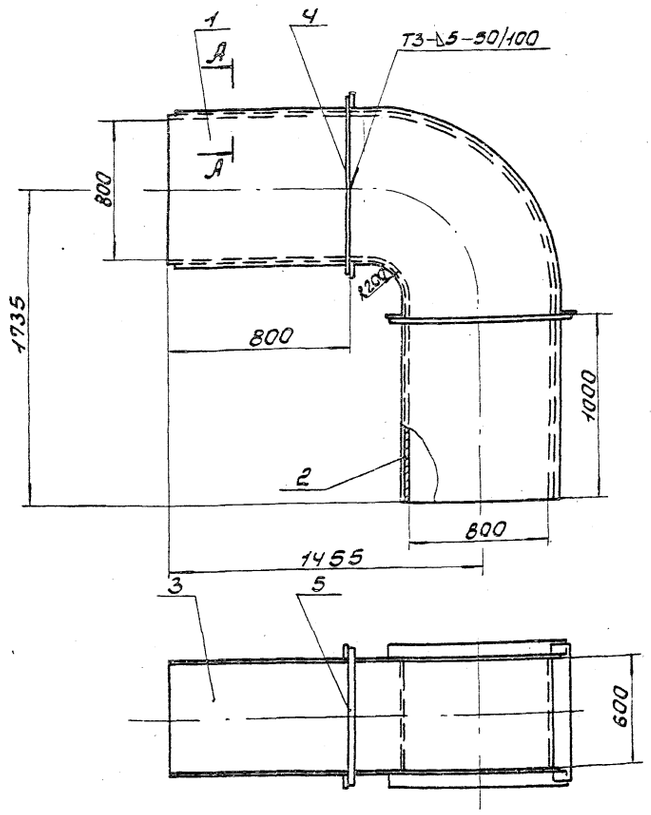

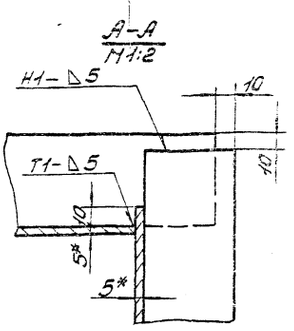

1. Предельные отклонения размеров $\pm \frac{IT16}{2}$.
2. Кромки реза деталей Б4-$\sqrt{}$ $R_z 320$, остальное $\sqrt{}$.
3. Сварные швы по ГОСТ 5264-80.
   Электроды Э-42 ГОСТ 9467-75.
4.* Размеры для справки.

Изм.	Лист	N Докум.	Подп.	Дата
Разраб.		Гончаренко		
Провер.		Извекова		
Т. контр.		Севрюков		
Нач. отд.		Коверченко		
Н. контр.		Севрюков		
Утв.				

Отвод
Сборочный чертеж

Б1В383.010СБ

Лит.	Масса	Масшт.
И	376,0	1:20

Лист | Листов 1

Госстрой СССР
Харьковский
Сантехпроект

Формат А3

Инв. N подл. | Подп. и дата | Взам. инв. N | Инв. N дубл. | Подп. и дата

Б1В383.020 СБ

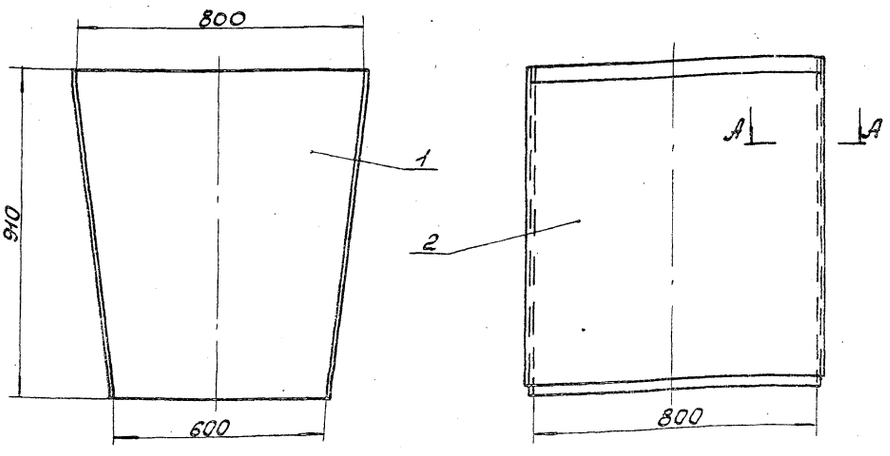

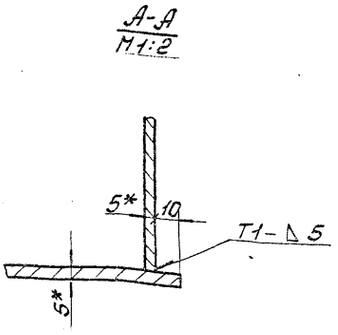

1. Предельные отклонения размеров $\pm \frac{IT16}{2}$.
2. Сварные швы по ГОСТ 5264-80.
   Электроды Э-42 ГОСТ 9467-75.
3.* Размеры для справки.

9747/12

Изм.	Лист	N Докум.	Подп.	Дата
Разраб.		Гончаренко		
Провер.		Извекова		
Т. контр.		Севрюков		
Нач. отд.		Коверченко		
Н. контр.		Севрюков		
Утв.				

Переход
Сборочный чертеж

Б1В383.020СБ

Лит.	Масса	Масшт.
И	111,0	1:10

Лист | Листов 1

Госстрой СССР
Харьковский
Сантехпроект

Формат А3

Типовой проект 903-1-241.87 Альбом XII

Инв. N подл. | Подп. и дата | Взам. инв. N | Инв. N дубл. | Подп. и дата

Б1В383.001

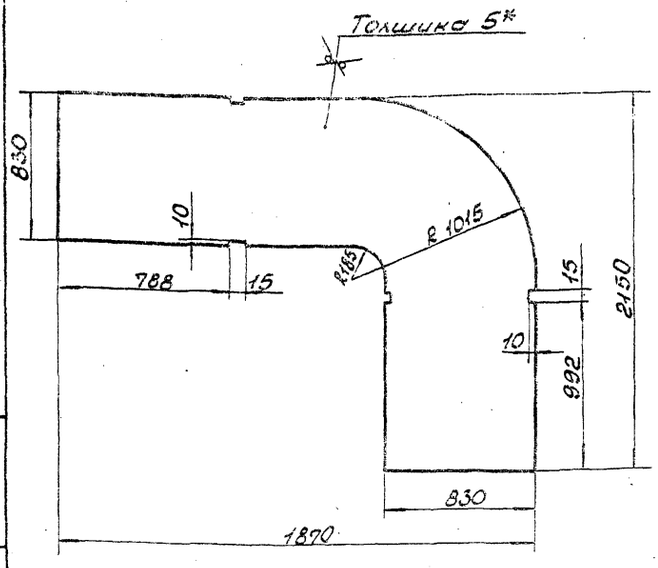

1. Предельные отклонения размеров ± IT16/2.
2.* Размер для справки.

Изм.	Лист	N докум.	Подп.	Дата
Разраб.		Гончаренко		
Провер.		Узбеков		
Т. контр.		Сербюков		
Нач. отд.		Коверченко		
Н. контр.		Сербюков		
Утв.				

Б1В383.001

Стенка

Лит.	Масса	Масшт.
У	105,6	1:20

Лист Листов 1

Госстрой СССР Харьковский Сантехпроект

Лист Б-5 ГОСТ 19903-74 ВСт3пс2 ГОСТ 14637-79

Формат А4

Инв. № подл. | Подп. и дата | Взам. инв. № | Инв. № дубл. | Подп. и дата

Б1В383.004

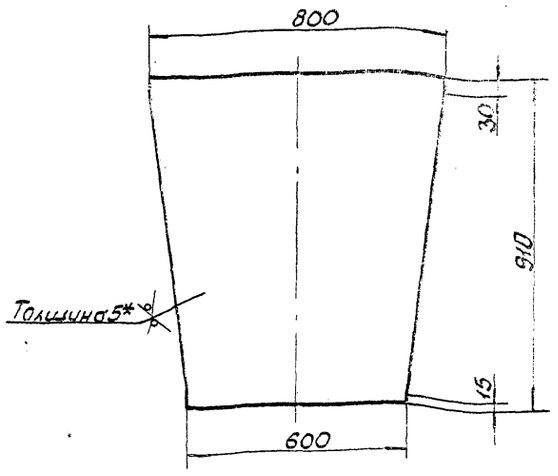

1. Предельные отклонения размеров ± IT16/2.
2.* Размер для справки.

Изм.	Лист	N докум.	Подп.	Дата
Разраб.		Гончаренко		
Провер.		Узбеков		
Т. контр.		Сербюков		
Нач. отд.		Коверченко		
Н. контр.		Сербюков		
Утв.				

Б1В383.004

Стенка

Лит.	Масса	Масшт.
У	25,0	1:10

Лист Листов 1

Госстрой СССР Харьковский Сантехпроект

Лист Б-5 ГОСТ 19903-74 ВСт3пс2 ГОСТ 14637-79

Формат А4

Инв. № подл. | Подп. и дата | Взам. инв. № | Инв. № дубл. | Подп. и дата

Типовой проект 903-1-244.87 Альбом XII

Б1В383.005

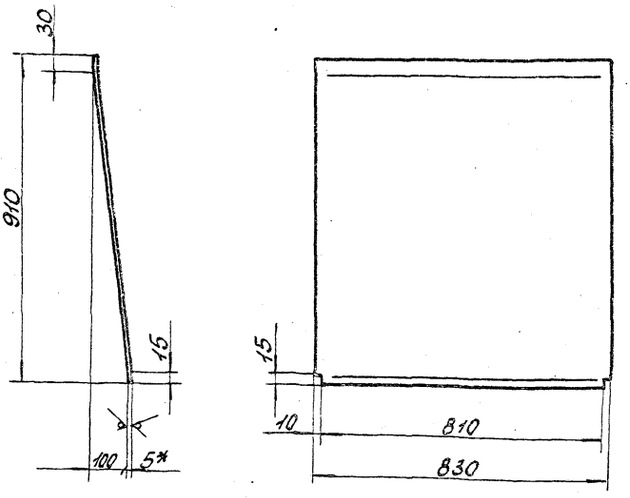

1. Длина развернутой детали 915.
2. Предельные отклонения размеров ± IT16/2.
3.* Размер для справки.

Изм.	Лист	N докум.	Подп.	Дата
Разраб.		Гончаренко		
Провер.		Узбеков		
Т. контр.		Сербюков		
Нач. отд.		Коверченко		
Н. контр.		Сербюков		
Утв.				

Б1В383.005

Стенка

Лит.	Масса	Масшт.
У	29,8	1:10

Лист Листов 1

Госстрой СССР Харьковский Сантехпроект

Лист Б-5 ГОСТ 19903-74 ВСт3пс2 ГОСТ 14637-79

Формат А4

Инв. № подл. | Подп. и дата | Взам. инв. № | Инв. № дубл. | Подп. и дата

Б1В383.006

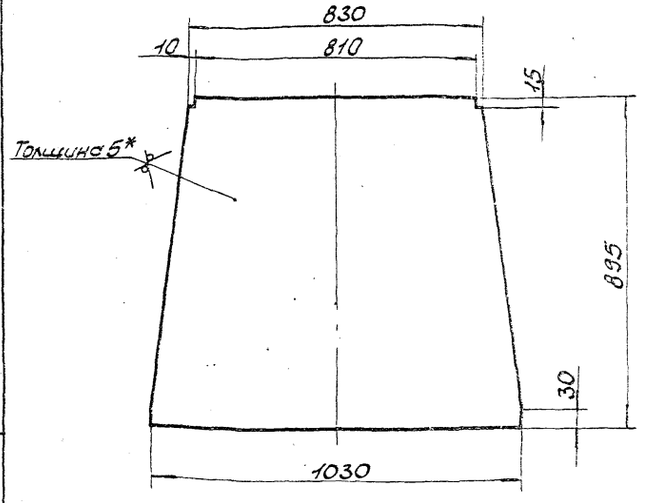

1. Предельные отклонения размеров ± IT16/2.
2.* Размер для справки.

9749/12

Изм.	Лист	N докум.	Подп.	Дата
Разраб.		Гончаренко		
Провер.		Узбеков		
Т. контр.		Сербюков		
Нач. отд.		Коверченко		
Н. контр.		Сербюков		
Утв.				

Б1В383.006

Стенка

Лит.	Масса	Масшт.
У	32,8	1:10

Лист Листов 1

Госстрой СССР Харьковский Сантехпроект

Лист Б-5 ГОСТ 19903-74 ВСт3пс2 ГОСТ 14637-79

Формат А4

Инв. № подл. | Подп. и дата | Взам. инв. № | Инв. № дубл. | Подп. и дата

Форм.	Зона	Поз.	Обозначение	Наименование	Кол.	Примеч.
				Документация		
А3			Б1В383.030СБ	Сборочный чертеж		
				Детали		
А4		1	Б1В383.006	Стенка	2	
А4		2	Б1В383.007	Стенка	2	
				Материалы		
				Металл наплавленный		2,0кг

Изм. Лист | N докум. | Подп. | Дата

Разраб. Гончаренко
Пров. Извекова
Нач.отд. Коверченко
Н.контр. Севрюков
Утв.

Переход

Б1В383.030

Лит. | Лист | Листов
Ш | | 1

Госстрой СССР Харьковский Сантехпроект

формат А4

Форм.	Зона	Поз.	Обозначение	Наименование	Кол.	Примеч.
				Документация		
А3			Б1В383.040СБ	Сборочный чертеж		
				Сборочные единицы		
А4		1	Б1В383.060	Лаз	2	
				Детали		
А4		2	Б1В383.008	Стенка	2	
А4		3	Б1В383.009	Стенка	2	
А4		4	Б1В383.011	Стенка	1	
А4		5	Б1В383.012	Стенка	1	
Б4		6	Б1В383.013	Стенка		
				Лист Б-5 ГОСТ 19903-74		
				В Ст3пс2 ГОСТ 14637-79		
				600×600	1	14,13кг
Б4		7	Б1В383.014	Стенка		
				Лист Б-5 ГОСТ 19903-74		
				В Ст3пс2 ГОСТ 14637-79		
				600×2000	1	47,1кг
Б4		8	Б1В383.015	Накладка		
				Полоса 5×60 ГОСТ 103-76		
				ст3 ГОСТ 535-79		
				L=588	2	1,58кг
Б4		9	Б1В383.016	Накладка		
				Полоса 5×60 ГОСТ 103-76		
				ст3 ГОСТ 535-79		
				L=988	2	2,3кг

Изм. Лист | N докум. | Подп. | Дата

Разраб. Гончаренко
Пров. Извекова
Нач.отд. Коверченко
Н.контр. Севрюков
Утв.

Короб

Б1В383.040

Лит. | Лист | Листов
Ш | 1 | 2

Госстрой СССР Харьковский Сантехпроект

формат А4

Типовой проект 903-1-241.87 Альбом XII

Форм.	Зона	Поз.	Обозначение	Наименование	Кол.	Прим.
				Документация		
А4			Б1В383.060СБ	Сборочный чертеж		
				Сборочные единицы		
А4		1	Б1В383.070	Фланец	1	
А4		2	Б1В383.080	Крышка лаза	1	
				Стандартные изделия		
		3		Болт М10×25.36		
				ГОСТ 7798-70	20	
		4		Гайка М10.4		
				ГОСТ 5915-70	20	
		5		Шайба 10.65Г		
				ГОСТ 6402-70	20	
				Материалы		
		6		Картон асбестовый		0,33кг
				КАОН-2 ГОСТ 2850-75		
				50×2200		

Изм. Лист | N докум. | Подп. | Дата

Разраб. Гончаренко
Пров. Извекова
Нач.отд. Коверченко
Н.контр. Севрюков
Утв.

Лаз

Б1В383.060

Лит. | Лист | Листов
Ш | | 1

Госстрой СССР Харьковский Сантехпроект

формат А4

Форм.	Зона	Поз.	Обозначение	Наименование	Кол.	Прим.
Б4		10	Б1В383.017	Ребро		
				Полоса 5×50 ГОСТ 103-76		
				ст3 ГОСТ 535-79		
				L=995	2	1,9кг
				Материалы		
				Металл наплавленный		3,5кг

9747/12

Изм. Лист | N докум. | Подп. | Дата

Б1В383.040

Лист 2

формат А4

618383.030СБ

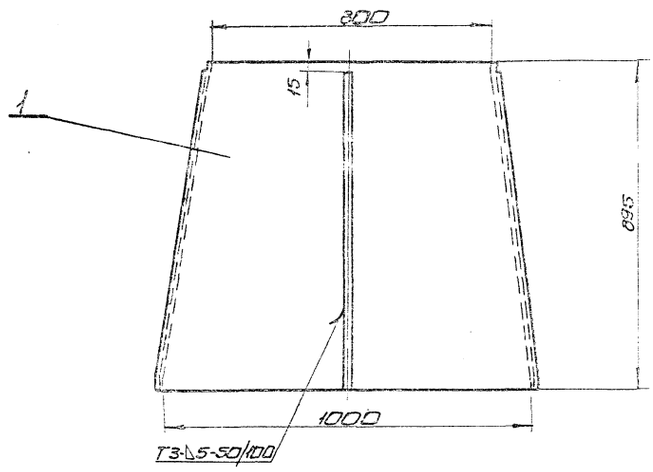

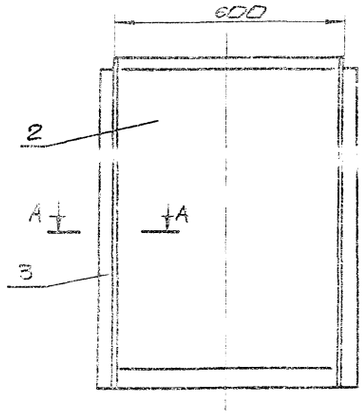

А-А
М1:2

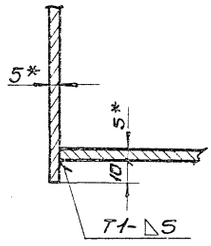

1. Предельные отклонения размеров $\pm\frac{IT16}{2}$
2. Кромки реза деталей БЧ- Rz320, остальное - ∇
3. Сварные швы по ГОСТ 5264-80.
Электроды Э-42 ГОСТ 9467-75.
4.* Размеры для справки.

								618383.030СБ
Изм.	Лист	N докум.	Подп.	Дата	Переход	Лит.	Масса	Масшт.
Разраб.		Гончаренко			Сборочный чертеж	И	110,0	1:10
Пров.		Извекова				Лист	Листов 1	
Т.контр.		Севрюков				Госстрой СССР Харьковский Сантехпроект		
Нач.отд.		Коверченко						
Н.контр.		Севрюков						
Утв.								

Инв.N подл. | Подп. и дата | Взам.инв.N | Инв.N дубл. | Подп. и дата

формат А3

618383.040СБ

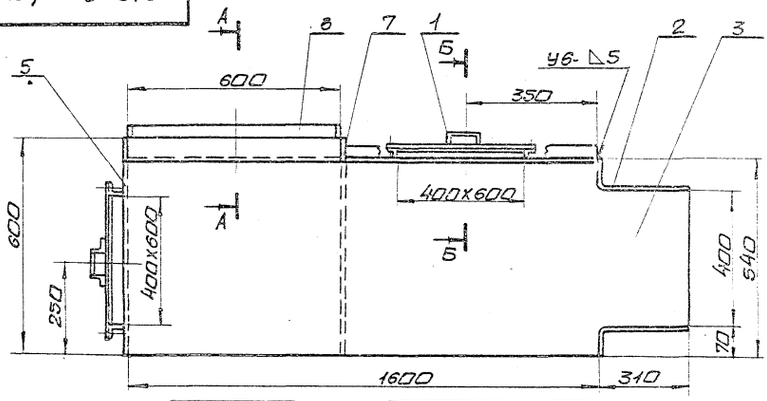

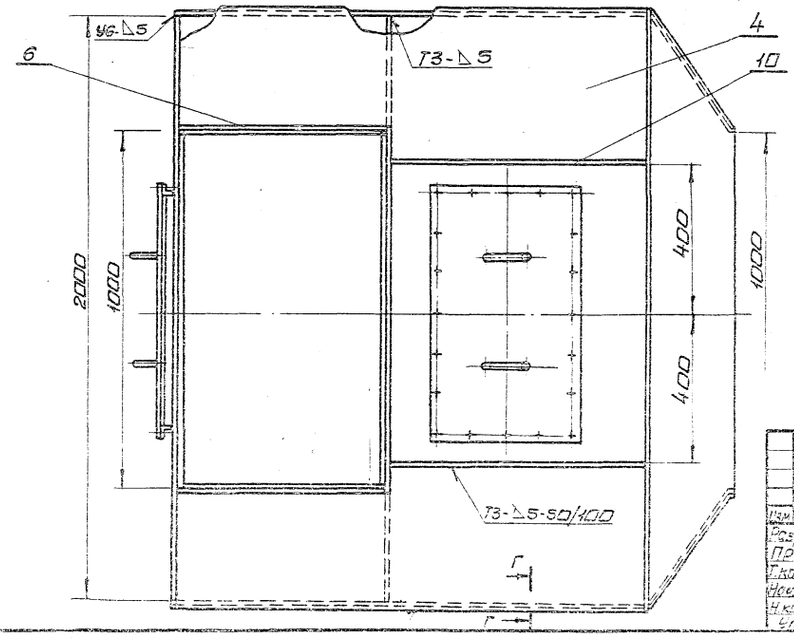

А-А
М1:2

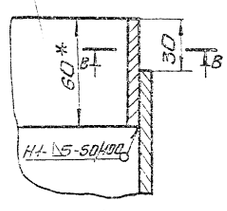

Б-Б
М1:2

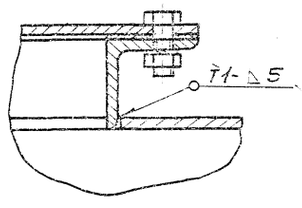

В-В
М1:2

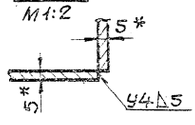

Г-Г
М1:2

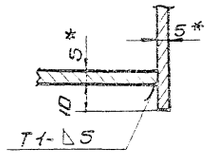

1. Предельные отклонения размеров $\pm\frac{IT16}{2}$
2. Кромки реза деталей БЧ- Rz320, остальное ∇
3. Сварные швы по ГОСТ 5264-80.
Электроды Э-42 ГОСТ 9467-75.
4.* Размеры для справки.

9747/12

								618383.040СБ
Изм.	Лист	N докум.	Подп.	Дата	Короб	Лист	Масса	Масшт.
Разраб.		Гончаренко			Сборочный чертеж	И	380,0	1:10
Пров.		Извекова				Лист	Листов 1	
Т.контр.		Севрюков				Госстрой СССР Харьковский Сантехпроект		
Нач.отд.		Коверченко						
Н.контр.		Севрюков						
Утв.								

Типовой проект 903-1-241.87 Альбом XII

Инв.N подл. | Подп. и дата | Взам.инв.N | Инв.N дубл. | Подп. и дата

формат А3

Б18383.007

Rz320 ✓(✓)

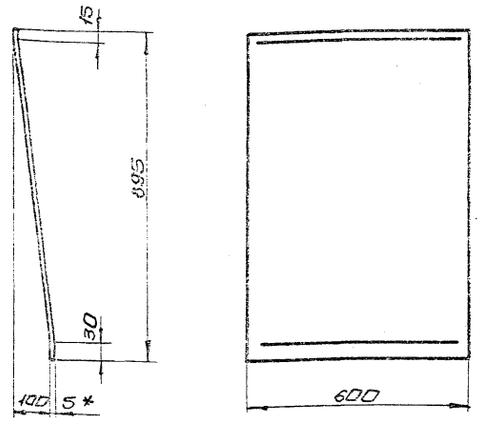

1. Длина развернутой детали 900,0
2. Предельные отклонения размеров $\pm \frac{IT16}{2}$
3. * Размер для справки.

Изм.	Лист	№ докум.	Подп.	Дата
Разраб.		Гончаренко		
Пров.		Извекова		
Т.контр.		Севрюкова		
Нач.отд.		Коверченко		
Н.контр.		Севрюкова		
Утв.				

Стенка

Лит.	Масса	Масшт.
У	21,2	1:10

Лист | Листов 1

Лист 6-5 ГОСТ 19903-74 Вст3пс2 ГОСТ 14637-79

Госстрой СССР Харьковский сантехпроект

Формат А4

Б18383.008

Rz320 ✓(✓)

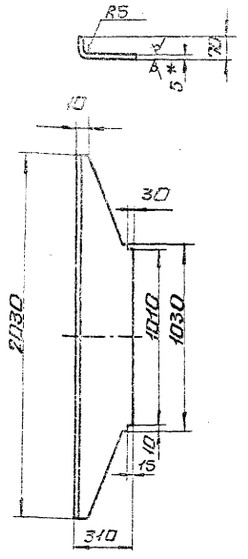

1. Длина развернутой детали 362.
2. Предельные отклонения размеров $\pm \frac{IT16}{2}$
3. * Размер для справки.

Изм.	Лист	№ докум.	Подп.	Дата
Разраб.		Гончаренко		
Пров.		Извекова		
Т.контр.		Севрюкова		
Нач.отд.		Коверченко		
Н.контр.		Севрюкова		
Утв.				

Стенка

Лит.	Масса	Масшт.
У	22,1	1:20

Лист | Листов 1

Лист 6-5 ГОСТ 19903-74 Вст3пс2 ГОСТ 14637-79

Госстрой СССР Харьковский сантехпроект

Формат А4

Б18383.009

Rz320 ✓(✓)

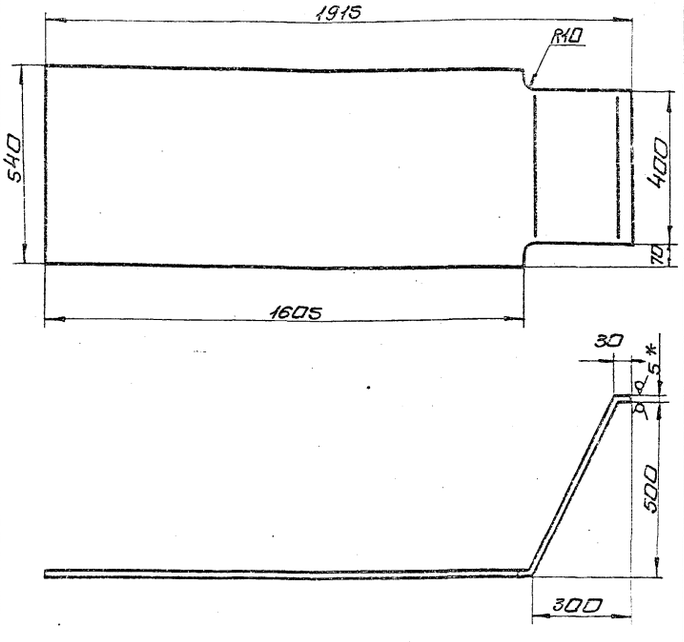

1. Длина развернутой детали 2218.
2. Предельные отклонения размеров $\pm \frac{IT16}{2}$
3. * Размер для справки.

Изм.	Лист	№ докум.	Подп.	Дата
Разраб.		Гончаренко		
Пров.		Извекова		
Т.контр.		Севрюкова		
Нач.отд.		Коверченко		
Н.контр.		Севрюкова		
Утв.				

Стенка

Лит.	Масса	Масшт.
У	42,7	1:10

Лист | Листов 1

Лист 6-5 ГОСТ 19903-74 Вст3пс2 ГОСТ 14637-79

Госстрой СССР Харьковский сантехпроект

Формат А4

Б18383.011

Rz320 ✓(✓)

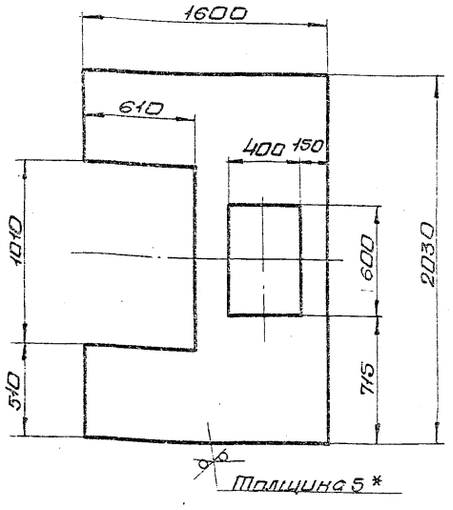

1. Предельные отклонения размеров $\pm \frac{IT16}{2}$
2. * Размер для справки.

9747/12

Изм.	Лист	№ докум.	Подп.	Дата
Разраб.		Гончаренко		
Пров.		Извекова		
Т.контр.		Севрюкова		
Нач.отд.		Коверченко		
Н.контр.		Севрюкова		
Утв.				

Стенка

Лит.	Масса	Масшт.
У	94,6	1:20

Лист | Листов 1

Лист 6-5 ГОСТ 19903-74 Вст3пс2 ГОСТ 14637-79

Госстрой СССР Харьковский сантехпроект

Формат А4

Типовой проект 903-1-244.87 Альбом XII

Инв.№подл. | Подп. и дата | Взам.инв.№ | Инв.№дубл. | Подп. и дата

Б1.8383.018

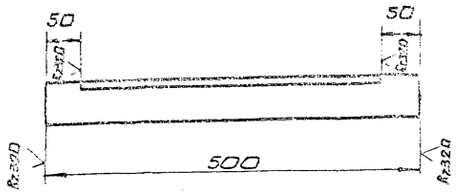

Предельные отклонения размеров $\pm \frac{IT16}{2}$

Изм.	Лист	N докум.	Подп.	Дата
Разраб.		Гончаренко		
Пров.		Извекова		
Т.контр.		Севрюкова		
Нач.отд.		Коверченко		
Н.контр.		Севрюкова		
Утв.				

Ребро

Лит.	Масса	Масштаб
У	1,9	1:5

Лист | Листов 1

Уголок Б-50×50×5 ГОСТ 8509-72 / Ст3 ГОСТ 535-79

Госстрой СССР Харьковский сантехпроект

формат А4

Инв.№подл. | Подп. и дата | Взам.инв.№ | Инв.№дубл. | Подп. и дата

Б1.8383.021

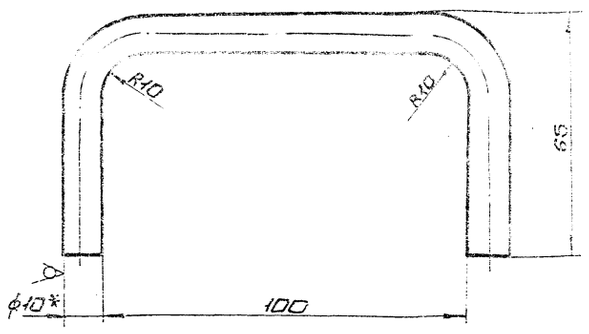

1. Длина развернутой детали 217.
2. Предельные отклонения размеров $\pm \frac{IT16}{2}$
3* Размер для справки.

Изм.	Лист	N докум.	Подп.	Дата
Разраб.		Гончаренко		
Пров.		Извекова		
Т.контр.		Севрюкова		
Нач.отд.		Коверченко		
Н.контр.		Севрюкова		
Утв.				

Ручка

Лит.	Масса	Масштаб
У	0,13	1:1

Лист | Листов 1

Круг В10 ГОСТ 2590-71 / Ст3 ГОСТ 535-79

Госстрой СССР Харьковский сантехпроект

формат А4

Инв.№подл. | Подп. и дата | Взам.инв.№ | Инв.№дубл. | Подп. и дата

Типовой проект 903-1-244.87 Альбом XII

Форм.	Зона	Поз.	Обозначение	Наименование	Кол.	Примеч.
				Документация		
А4			Б1.8383.070СБ	сборочный чертеж		
				Детали		
А4		1	Б1.8383.018	Ребро	2	
Б4		2	Б1.8383.019	Ребро		
				Уголок Б-50×50×5 ГОСТ 8509-72 Ст3 ГОСТ 535-79		
				L=600	2	2,26кг
				Материалы		
				Металл наплавленный		0,18кг

Изм.	Лист	N докум.	Подп.	Дата
Разраб.		Гончаренко		
Пров.		Извекова		
Нач.отд.		Коверченко		
Н.контр.		Севрюкова		
Утв.				

Фланец

Б1.8383.070

Лит.	Масса	Масштаб
У		1

Лист | Листов

Госстрой СССР Харьковский сантехпроект

формат А4

Инв.№подл. | Подп. и дата | Взам.инв.№ | Инв.№дубл. | Подп. и дата

Форм.	Зона	Поз.	Обозначение	Наименование	Кол.	Примеч.
				Документация		
А4			Б1.8383.080СБ	Сборочный чертеж		
				Детали		
А4		1	Б1.8383.021	Ручка	2	
Б4		2	Б1.8383.022	Крышка		
				Лист 4 ГОСТ 19903-74		
				В Ст3пс2 ГОСТ 14637-79		
				500×700	1	11,0кг
				Материалы		
				Металл наплавленный		0,08кг

Изм.	Лист	N докум.	Подп.	Дата
Разраб.		Гончаренко		
Пров.		Извекова		
Нач.отд.		Коверченко		
Н.контр.		Севрюкова		
Утв.				

Крышка лаза

Б1.8383.080

Лит.	Масса	Масштаб

Лист | Листов

Госстрой СССР Харьковский сантехпроект

формат А4

Инв.№подл. | Подп. и дата | Взам.инв.№ | Инв.№дубл. | Подп. и дата

Б1В383.012

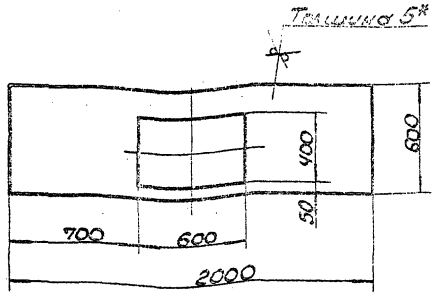

1. Предельные отклонения размеров ± $\frac{IT16}{2}$.
2* Размер для справки.

Изм.	Лист	N Докум.	Подп.	Дата	Стенка	Лит.	Масса	Масшт.
Разраб.		Гончаренко				И	35,0	1:20
Провер.		Извекова				Лист	Листов 1	
Т.контр.		Севрюков				Госстрой СССР Харьковский Сантехпроект		
Нач.отд.		Коверченко						
Н.контр.		Севрюков						
Утв.								

Лист Б-5 ГОСТ 19903-74 / ВСТ3сп2 ГОСТ 14637-79

Формат А4

Б1В383.060СБ

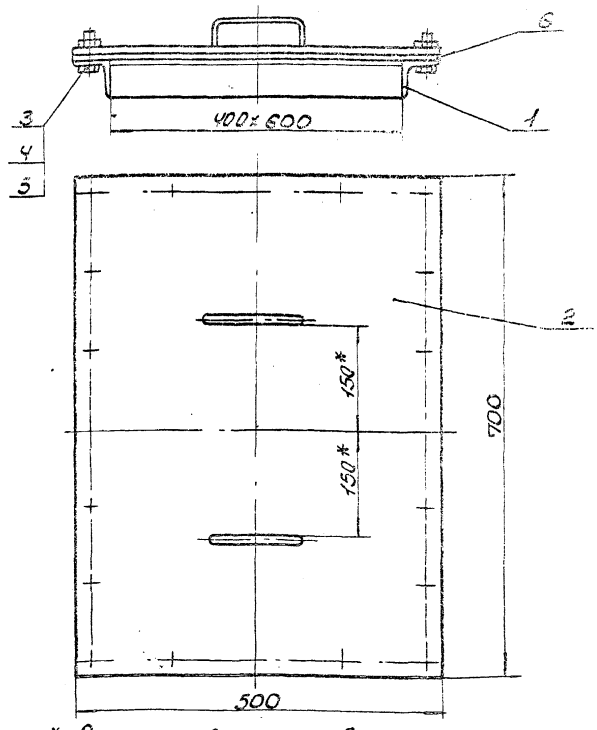

* Размеры для справки.

Изм.	Лист	N Докум.	Подп.	Дата	Лаз Сборочный чертеж	Лит.	Масса	Масшт.
Разраб.		Гончаренко				И	21,0	1:5
Провер.		Извекова				Лист	Листов 1	
Т.контр.		Севрюков				Госстрой СССР Харьковский Сантехпроект		
Нач.отд.		Коверченко						
Н.контр.		Севрюков						
Утв.								

Формат А4

Б1В383.070СБ

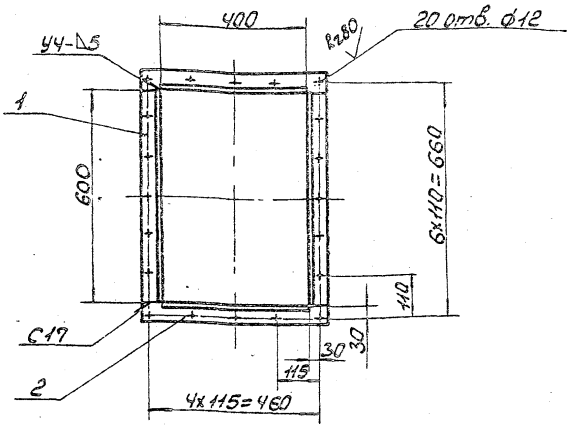

1. Предельные отклонения размеров ± $\frac{IT16}{2}$.
2. Кромки реза деталей Б4-R320, остальное-✓.
3. Сварные швы по ГОСТ 5264-80.
Электроды Э-42 ГОСТ 9467-75.

Изм.	Лист	N Докум.	Подп.	Дата	Фланец Сборочный чертеж	Лит.	Масса	Масшт.
Разраб.		Гончаренко				И	8,5	1:10
Провер.		Извекова				Лист	Листов 1	
Т.контр.		Севрюков				Госстрой СССР Харьковский Сантехпроект		
Нач.отд.		Коверченко						
Н.контр.		Севрюков						
Утв.								

Формат А4

Б1В383.080СБ

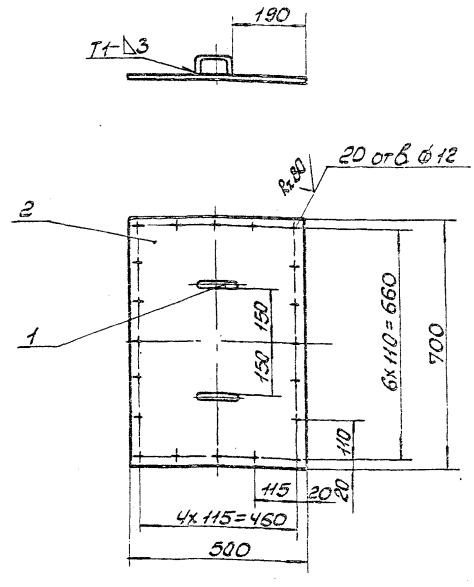

1. Предельные отклонения размеров ± $\frac{IT16}{2}$.
2. Кромки реза деталей Б4-R320, остальное-✓.
3. Сварные швы по ГОСТ 5264-80.
Электроды Э-42 ГОСТ 9467-75.

9747/12

Изм.	Лист	N Докум.	Подп.	Дата	Крышка лаза Сборочный чертеж	Лит.	Масса	Масшт.
Разраб.		Гончаренко				И	11,3	1:10
Провер.		Извекова				Лист	Листов 1	
Т.контр.		Севрюков				Госстрой СССР Харьковский Сантехпроект		
Нач.отд.		Коверченко						
Н.контр.		Севрюков						
Утв.								

Формат А4

Типовой проект 903-1-241.87 Альбом XII

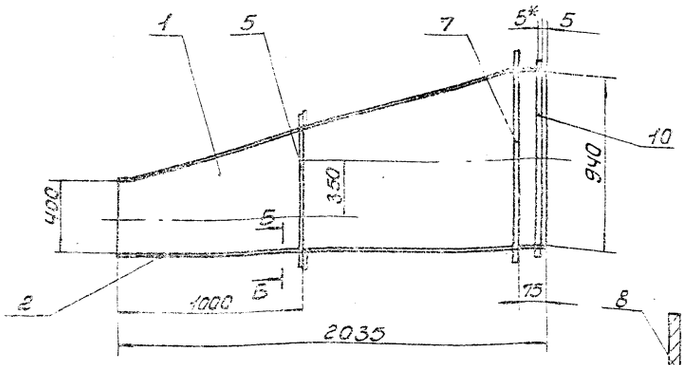

Б-Б
М1:2

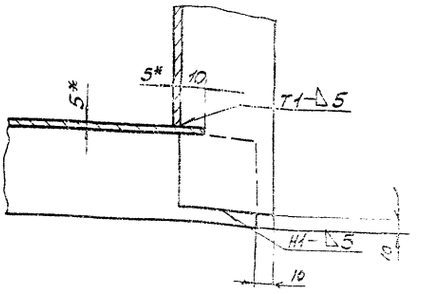

В-В
М1:2

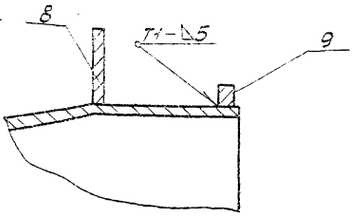

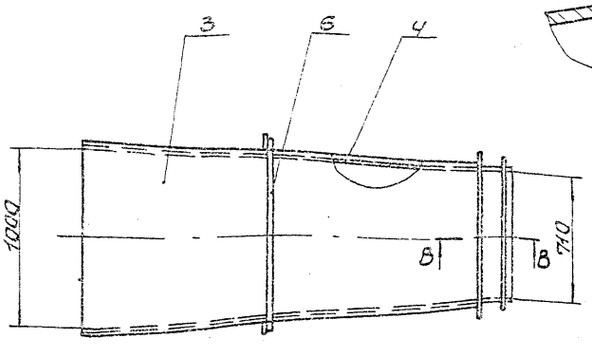

1. Предельные отклонения размеров ± IT16/2.
2. Кромки реза деталей Б4- Ra320, остальное ∨.
3. Сварные швы по ГОСТ 5264-80.
   Электроды Э-42 ГОСТ 9467-75.
4. * Размеры для справки.
5. Ребро (поз. 7, 8) приварить к коробу при монтаже.

Изм.	Лист	N докум.	Подп.	Дата
Разраб.		Гончаренко		
Провер.		Извеков		
Т. контр.		Северюков		
Нач. отд.		Сборочный		
Н. контр.		Северюков		
Утв.				

Короб
Сборочный чертеж

5.1838.050СБ

Лит.	Масса	Масштаб
У	310,0	1:20

Лист Листов 1

Госстрой СССР
Харьковский
Сантехпроект

Формат А3

Альбом XII
Типовой проект 903-1-241.87

Формат	Зона	Поз.	Обозначение	Наименование	Кол.	Прим.
				Документация		
А3			5.1838.050СБ	Сборочный чертеж		
				Детали		
Б4		1	5.1838.023	Боковина	1	
Б4		2	5.1838.024	Стенка	1	
Б4		3	5.1838.025	Стенка	1	
Б4		4	5.1838.023-01	Боковина	1	
Б4		5	5.1838.027	Ребро		
				Полоса 5×50 ГОСТ 103-76 Ст3 ГОСТ 535-79		
				L = 730	2	1,4 кг
Б4		6	5.1838.028	Ребро		
				Полоса 5×50 ГОСТ 103-76 Ст3 ГОСТ 535-79		
				L = 950	2	1,9 кг
Б4		7	5.1838.029	Ребро		
				Полоса 5×50 ГОСТ 103-76 Ст3 ГОСТ 535-79		
				L = 950	2	1,9 кг

Изм.	Лист	N докум.	Подп.	Дата
Разраб.		Гончаренко		
Т. контр.		Извеков		
Нач. отд.		Северюков		
Н. контр.		Северюков		
Утв.				

5.1838.050

Короб

Лит.	Лист	Листов
У	1	2

Госстрой СССР,
Харьковский
Сантехпроект

Формат А4

Формат	Зона	Поз.	Обозначение	Наименование	Кол.	Прим.
Б4		8	5.1838.031	Ребро		
				Полоса 5×50 ГОСТ 103-76 Ст3 ГОСТ 535-79		
				L = 820	2	1,6 кг
Б4		9	5.1838.032	Ребро		
				Полоса 5×12 ГОСТ 103-76 Ст3 ГОСТ 535-79		
				L = 744	2	1,45 кг
Б4		10	5.1838.033	Ребро		
				Полоса 5×12 ГОСТ 103-76 Ст3 ГОСТ 535-79		
				L = 950	2	1,9 кг
				Материалы		
				Металл наплавленный		3,4 кг

9747/12

5.1838.050

Лист 2

Формат А4

Б1В383.023

Rz320 (√)

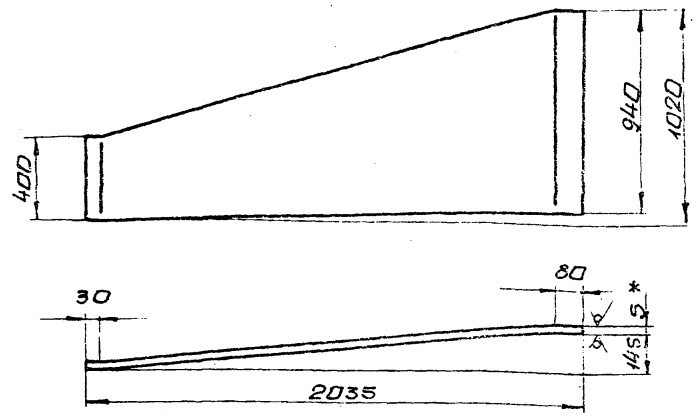

Б1В383.023-01- зеркальное отражение остальное см. Б1В383.023.

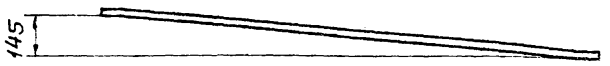

1. Длина развернутой детали 2040.
2. Предельные отклонения размеров $\pm \frac{IT16}{2}$
3. * Размер для справки.

Изм	Лист	N докум.	Подп.	Дата	Б1В383.023	Лит	Масса	Масшт.
Разраб.		Гончаренко			Боковина	U	61,7	1:20
Пров.		Извекова				Лист	Листов 1	
Т.контр.		Севрюков						
Нач.отд.		Коверченко			Лист Б-5 ГОСТ 19903-74 / ВСт3пс2 ГОСТ 14637-79	Госстрой СССР Харьковский Сантехпроект		
Н.контр.		Севрюков						
Утв.								

Инв.N подл. | Подп.и дата | Взам.инв.N | Инв.N дубл. | Подп.и дата

Формат А4

Б1В383.024

Rz320 (√)

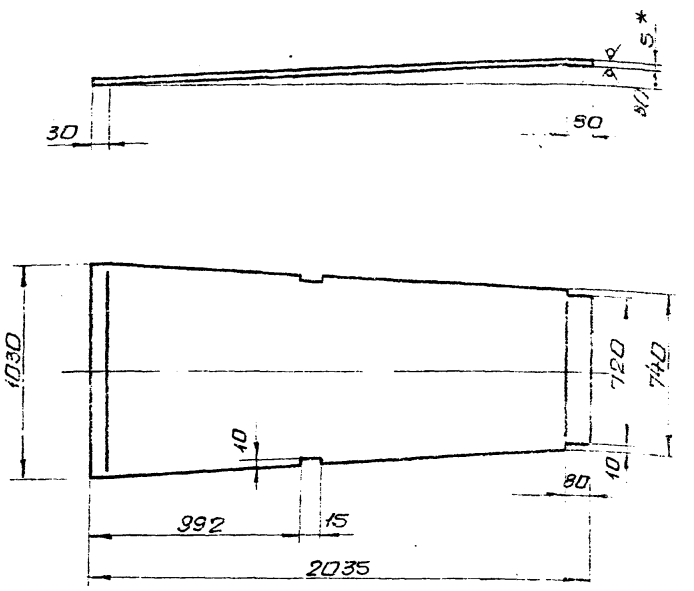

1. Длина развернутой детали 2036.
2. Предельные отклонения размеров $\pm \frac{IT16}{2}$
3. * Размер для справки.

Изм	Лист	N докум.	Подп.	Дата	Б1В383.024	Лит	Масса	Масшт.
Разраб.		Гончаренко			Стенка	U	80,8	1:20
Пров.		Извекова				Лист	Листов 1	
Т.контр.		Севрюков						
Нач.отд.		Коверченко			Лист Б-5 ГОСТ 19903-74 / ВСт3пс2 ГОСТ 14637-79	Госстрой СССР Харьковский Сантехпроект		
Н.контр.		Севрюков						
Утв.								

Инв.N подл. | Подп.и дата | Взам.инв.N | Инв.N дубл. | Подп.и дата

Формат А4

Б1В383.025

Rz320 (√)

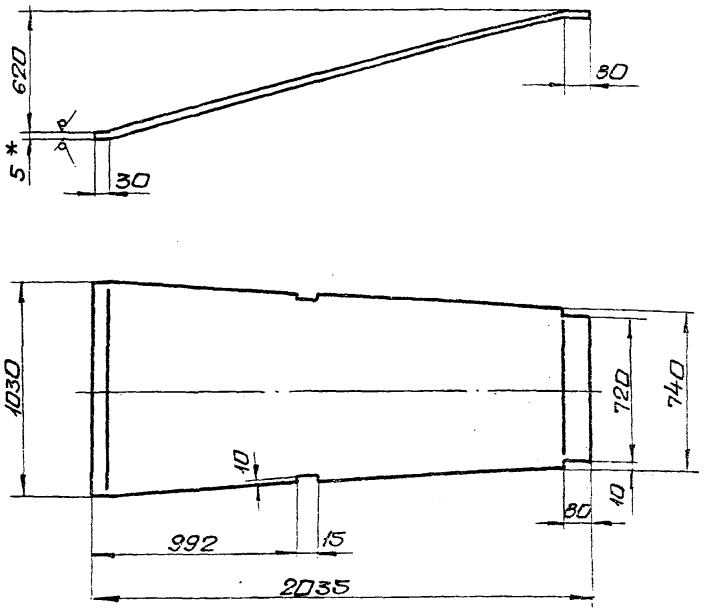

1. Длина развернутой детали 2120
2. Предельные отклонения размеров $\pm \frac{IT16}{2}$
3. * Размер для справки.

Изм	Лист	N докум.	Подп.	Дата	Б1В383.025	Лит	Масса	Масшт.
Разраб.		Гончаренко			Стенка	U	83,7	1:20
Пров.		Извекова				Лист	Листов 1	
Т.контр.		Севрюков						
Нач.отд.		Коверченко			Лист Б-5 ГОСТ 19903-74 / ВСт3пс2 ГОСТ 14637-79	Госстрой СССР Харьковский Сантехпроект		
Н.контр.		Севрюков						
Утв.								

Инв.N подл. | Подп.и дата | Взам.инв.N | Инв.N дубл. | Подп.и дата

Формат А4

Б1В383.100СБ

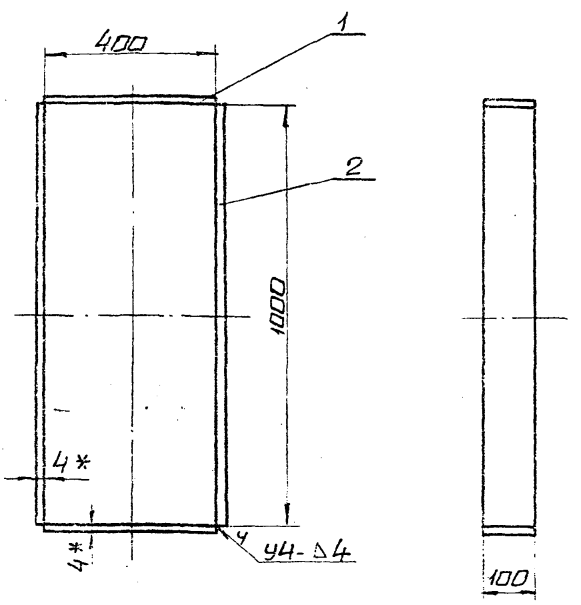

1. Предельные отклонения размеров $\pm \frac{IT16}{2}$
2. Кромки реза деталей Б4- Rz320 √, остальное ⌀
3. Сварные швы по ГОСТ 5264-80. Электроды Э-42 ГОСТ 9467-75.
4. * Размеры для справки.

9747/12

Изм	Лист	N докум.	Подп.	Дата	Б1В383.100СБ	Лит	Масса	Масшт.
Разраб.		Гончаренко			Короб направляющий. Сборочный чертеж.	U	9,0	1:10
Пров.		Извекова				Лист	Листов 1	
Т.контр.		Севрюков						
Нач.отд.		Коверченко				Госстрой СССР Харьковский Сантехпроект		
Н.контр.		Севрюков						
Утв.								

Инв.N подл. | Подп.и дата | Взам.инв.N | Инв.N дубл. | Подп.и дата

Формат А4

Типовой проект 903-1-241.87 Альбом XII

Форм.	Зона	Поз.	Обозначение	Наименование	Кол.	Прим.
				Документация		
А3			Б1В383.090СБ	Сборочный чертеж		
				Сборочные единицы		
А4		1	Б1В383.100	Короб направляющий	1	
				Детали		
А4		2	Б1В383.034	Линза	2	
А4		3	Б1В383.035	Линза	2	
Б4		4	Б1В383.036	Планка		
				Полоса 4х30 ГОСТ 103-76		
				ст3 ГОСТ 535-79		
				L=411	2	0,4кг
Б4		5	Б1В383.037	Планка		
				Полоса 4х30 ГОСТ 103-76		
				ст3 ГОСТ 535-79		
				L=1011	2	1,0кг
Б4		6	Б1В383.038	Планка		
				Полоса 4х60 ГОСТ 103-76		
				ст3 ГОСТ 535-79		
				L=411	2	0,8кг
Б4		7	Б1В383.039	Планка		
				Полоса 4х60 ГОСТ 103-76		
				ст3 ГОСТ 535-79		
				L=1011	2	2,0кг
				Материалы		
				Металл наплавленный		0,24кг

Инв. № подл. | Подп. и дата | Взам. инв. № | Инв. № дубл. | Подп. и дата

Изм.	Лист	N докум.	Подп.	Дата
Разраб.		Гончаренко		
Пров.		Извекова		
Нач. отд.		Коверченко		
Н. контр.		Севрюков		
Утв.				

Б1В383.090

Компенсатор 400х1000

Лит.	Лист	Листов
И		1

Госстрой СССР Харьковский Сантехпроект

формат А4

Форм.	Зона	Поз.	Обозначение	Наименование	Кол.	Примеч.
				Документация		
А4			Б1В383.100СБ	Сборочный чертеж		
				Детали		
Б4		1	Б1В383.041	Планка		
				Полоса 4х100 ГОСТ 103-76		
				ст3 ГОСТ 535-79		
				L=400	2	1,25кг
Б4		2	Б1В383.042	Планка		
				Полоса 4х100 ГОСТ 103-76		
				ст3 ГОСТ 535-79		
				L=1000	2	3,14кг
				Материалы		
				Металл наплавленный		0,22кг

Инв. № подл. | Подп. и дата | Взам. инв. № | Инв. № дубл. | Подп. и дата

Изм.	Лист	N докум.	Подп.	Дата
Разраб.		Гончаренко		
Пров.		Извекова		
Нач. отд.		Коверченко		
Н. контр.		Севрюков		
Утв.				

Б1В383.100

Короб направляющий

Лит.	Лист	Листов
И		1

Госстрой СССР Харьковский Сантехпроект

формат А4

Б1В383.090СБ

Типовой проект 903-1-241.87 Альбом XII

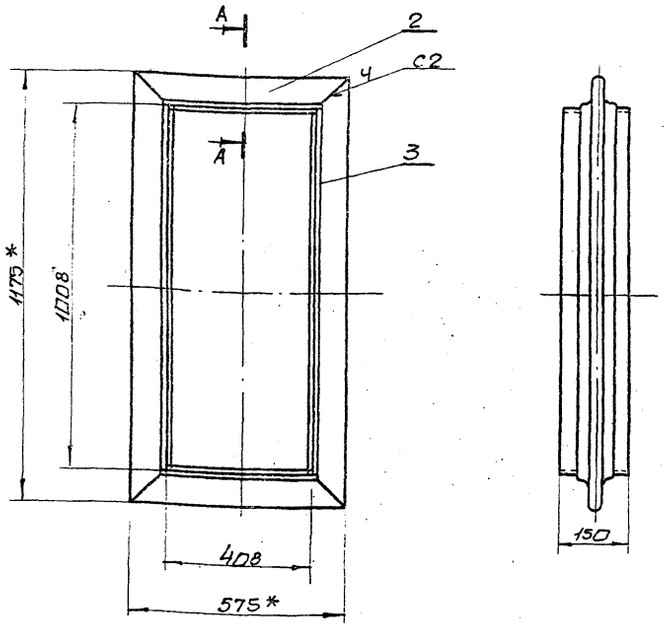

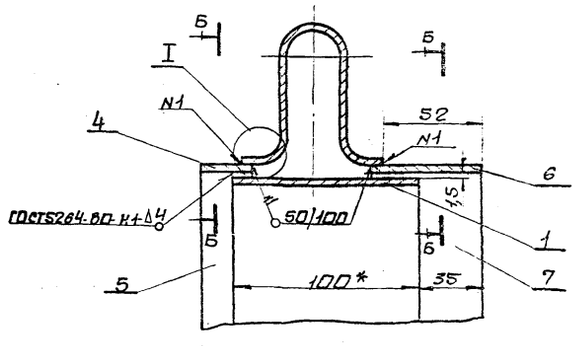

1. Предельные отклонения размеров $\pm \frac{IT16}{2}$
2. Кромки реза деталей Б4-^{Rz320} Y;-остальное ∢.
3. Электроды Э-42 ГОСТ 9467-75.
4. Шов N1 варить в среде углекислого газа.
5. *Размеры для справки.

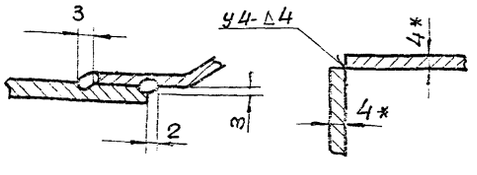

9747/12

Б1В383.090СБ

Изм.	Лист	N докум.	Подп.	Дата
Разраб.		Гончаренко		
Пров.		Извекова		
Т. контр.		Севрюков		
Нач. отд.		Коверченко		
Н. контр.		Севрюков		
Утв.				

Компенсатор 400х1000

Сборочный чертеж

Лит.	Масса	Масштаб
И	23,0	1:10

Лист	Листов

Госстрой СССР Харьковский Сантехпроект

формат А3

Инв. № подл. | Подп. и дата | Взам. инв. № | Инв. № дубл. | Подп. и дата

Б1В383.110СБ

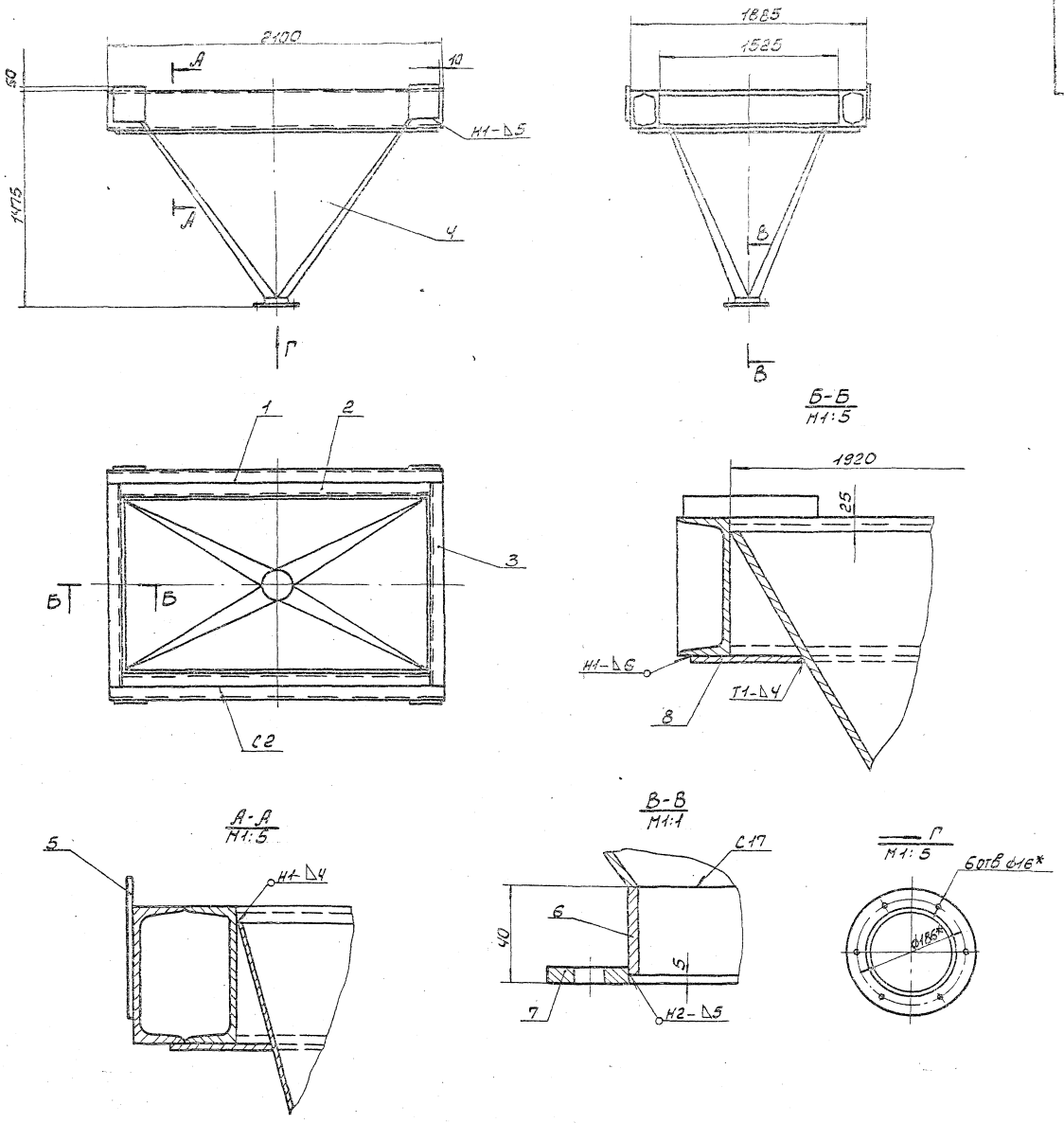

1. Предельные отклонения размеров ± $\frac{IT16}{2}$.
2. Сварку производить электродами Э-42 ГОСТ 9467-75. Сварные швы по ГОСТ 5264-80.
3. Резка деталей БЧ- R_z320, остальное - ∨.
4.* Размеры для справки.

9747/12

Изм.	Лист	№ докум.	Подп.	Дата	Опора с бункером	Б1В383.110СБ	
Разраб.		Извекова				Лит.	Масса	Масштаб
Пров.		Гончаренко			Сборочный чертеж	И	597,0	1:20
Т.контр.		Севрюков				Лист	Листов 1
Нач.отд.		Коверченко				Госстрой СССР Харьковский Сантехпроект	
Н.контр.		Севрюков					
Утв.							

Формат А2

Типовой проект 903-1-241.87 Альбом XII

Инв. № подл. | Подп. и дата | Взам. инв. № | Инв. № дубл. | Подп. и дата

Б18383.046

Rz320 √(√)

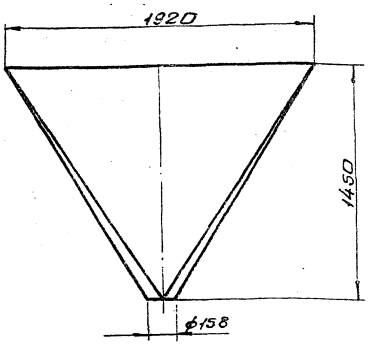

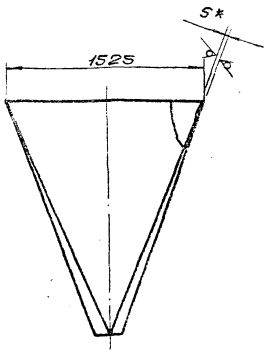

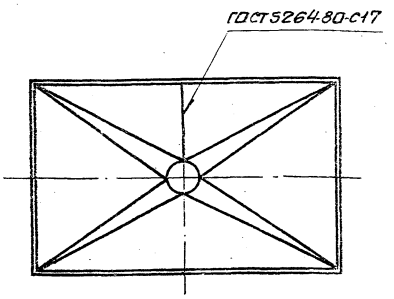

1. Предельные отклонения размеров $\pm\frac{IT16}{2}$
2. Электроды Э-42 ГОСТ 9467-75.
3.* Размер для справки.
4. Переход выполнить сварным. Шов С-17. ГОСТ 5264-80. Швы зачистить.

					Б18383.046			
Изм.	Лист	N докум.	Подп.	Дата	Переход	Лит.	Масса	Масшт.
Разраб.		Извекова				U	225,0	1:20
Пров.		Гончаренко				Лист	Листов 1	
Т.контр.		Севрюков						
Нач.отд.		Коверченко			Лист Б-5 ГОСТ 19903-74 В Ст3пс2 ГОСТ 14637-79	Госстрой СССР Харьковский Сантехпроект		
Н.контр.		Севрюков						
Утв.								

Формат А3

Б18384.008

Rz320 √(√)

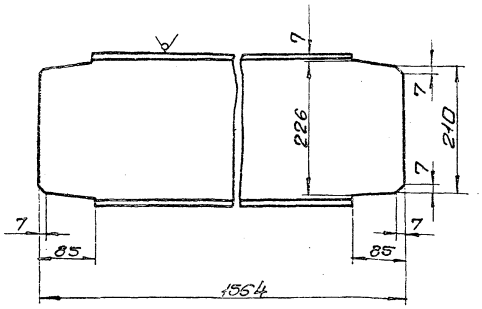

Предельные отклонения размеров $\pm\frac{IT16}{2}$

					Б18384.008			
Изм.	Лист	N докум.	Подп.	Дата	Стяжка	Лит.	Лист	Листов
Разраб.		Извекова				U	37,4	1:5
Пров.		Гончаренко				Лист	Листов 1	
Т.контр.		Севрюков						
Нач.отд.		Коверченко			Швеллер 24 ГОСТ 8240-72 Ст3 ГОСТ 535-79	Госстрой СССР Харьковский Сантехпроект		
Н.контр.		Севрюков						
Утв.								

Формат А4

Типовой проект 903-1-241.87 Альбом XII

Форм.	Зона	Поз.	Обозначение	Наименование	Кол.	Примеч.
				Документация		
А2			Б18383.110СБ	Сборочный чертеж		
				Детали		
Б4		1	Б18383.043	Балка		
				Швеллер 24 ГОСТ 8240-72		
				ст3 ГОСТ 535-79		
				L=2048	2	49,2 кг
Б4		2	Б18383.044	Балка		
				Швеллер 24 ГОСТ 8240-72		
				ст3 ГОСТ 535-79		
				L=1920	2	46,0 кг
А4		3	Б18383.045	Стяжка	2	
А4		4	Б18383.046	Переход	1	
Б4		5	Б18383.047	Накладка		
				Лист Б-8,0 ГОСТ 19903-74		
				В Ст3пс2 ГОСТ 14637-79		
				250×250	4	3,9 кг
А4		6	Б18380.151	Кольцо	1	
А4		7	Б18380.152	Фланец	1	
				Материалы		
		8		Полоса 10×180 ГОСТ 103-76		
				ст.3 ГОСТ 535-79		
				L=6200	1	87,6 кг
				Металл наплавленный		2,0 кг
				9747/12		

					Б18383.110			
Изм.	Лист	N докум.	Подп.	Дата	Опора с бункером	Лит.	Лист	Листов
Разраб.		Извекова				U		1
Пров.		Гончаренко				Госстрой СССР Харьковский Сантехпроект		
Нач.отд.		Коверченко						
Н.контр.		Севрюков						
Утв.								

Формат А4

Форм.	Зона	Поз.	Обозначение	Наименование	Кол.	Прим.
				Документация		
*			Б18384.000СБ	Сборочный чертеж		А2; А2
А3			Б18384.000ВС	Ведомость спецификаций		
А3			Б18383.000ВП	Ведомость покупных изделий		
				Сборочные единицы		
А4		1	Б18382.010	Короб	1	
А4		2	Б18382.020	Переход	1	
А4		3	Б18382.040	Карман всасывающий	1	
А4		4	Б18382.060	Переход	1	
А4		5	Б18382.070	Отвод	1	
А4		6	Б18382.080	Секция	1	
А4		7	Б18382.090	Переход	1	
А4		8	Б18384.010	Отвод	1	
А4		9	Б18382.120	Отвод	1	
А4		10	Б18383.020	Переход	1	
А4		11	Б18383.030	Переход	1	
А4		12	Б18384.020	Короб	1	
А4		13	Б18384.030	Короб	1	
А4		14	Б18382.200	Секция	1	
А4		15	Б18382.210	Секция	1	
А4		16	Б18383.090	Компенсатор 400х1000	1	
А4		17	Б18382.230	Опора	3	
А4		18	Б18382.220	Опора	1	
А4		19	Б18382.220-01	Опора	1	
А4		20	Б18382.240	Подвеска	2	
А4		21	Б18382.240-02	Подвеска	2	
А4		22	Б18382.240-01	Подвеска	2	

Инв.№подл. | Подп. и дата | Взам. инв.№ | Инв.№дубл. | Подп. и дата

Б18384.000

Изм.	Лист	N докум.	Подп.	Дата
Разраб.	Гончаренко			
Пров.	Извекова			
Нач.отд.	Коберченко			
Н.контр.	Севрюков			
Утв.				

Газоходы котлоагрегата (топливо-каменные угли) вариант с экономайзером Э-200И.

Лит.	Лист	Листов
	1	2

Госстрой СССР Харьковский Сантехпроект

Формат А4

Форм.	Зона	Поз.	Обозначение	Наименование	Кол.	Примеч.
А4		23	Б18384.040	Опора с бункером	1	
А4		24	Б18382.300	Короб	1	
				Стандартные изделия		
				Болты ГОСТ 7798-70		
		25		М10х35.36	12	
		26		М12х35.36	56	
		27		М20х50.36	12	
				Гайки ГОСТ 5915-70		
		28		М10.4	12	
		29		М12.4	56	
		30		М20.4	12	
				Шайбы ГОСТ 6402-70		
				10.65Г	12	
				12.65Г	56	
				20.65Г	12	
		35		Компенсатор 400х500		
				04 ПГВУ 246-76	1	17,97кг
		36		Компенсатор 600х800		
				10 ПГВУ 246-76	2	28,86кг
		37		Компенсатор 800х1000		
				13 ПГВУ 246-76	1	37,75кг
				Материалы		
		38		Картон асбестовый		
				КАОН-1-5 ГОСТ 2850-80		
		39		Шнур асбестовый		100п.м
				ШАП Т-10 ГОСТ 1779-83		
				Металл наплавленный		20,0кг

Инв.№подл. | Подп. и дата | Взам. инв.№ | Инв.№дубл. | Подп. и дата

Б18384.000 Лист 2

Изм. Лист N докум. Подп. Дата

Формат А4

Типовой проект 903-1-241.87 Альбом XII

Б18384.001

Rz 320

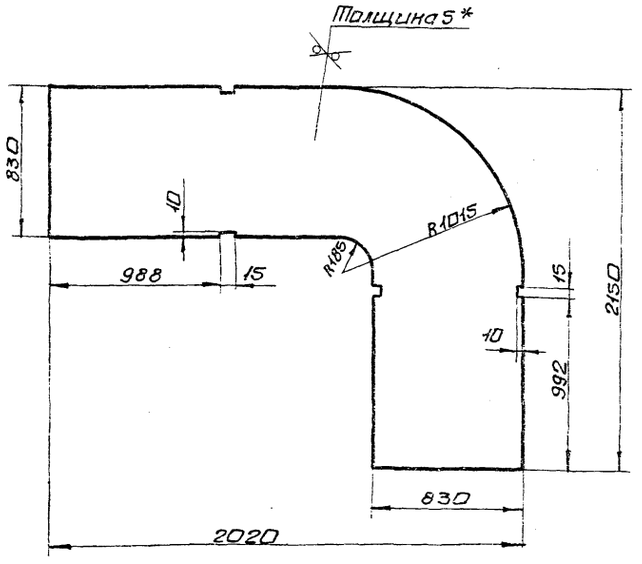

1. Предельные отклонения размеров $\pm \frac{IT16}{2}$
2. * Размер для справки.

Инв.№подл. | Подп. и дата | Взам. инв.№ | Инв.№дубл. | Подп. и дата

Б18384.001

Изм.	Лист	N докум.	Подп.	Дата
Разраб.	Гончаренко			
Пров.	Извекова			
Т.контр.	Севрюков			
Нач.отд.	Коберченко			
Н.контр.	Севрюков			
Утв.				

Бокавина

Лит.	Масса	Масшт.
У	105,6	1:20

Лист	Листов 1

Лист 6-5 ГОСТ 19903-74 Вст3пс2 ГОСТ 14637-79

Госстрой СССР Харьковский Сантехпроект

Формат А4

Форм.	Зона	Поз.	Обозначение	Наименование	Кол.	Прим.
				Документация		
А3			Б18384.010СБ	Сборочный чертеж		
				Детали		
А4		1	Б18384.001	Боковина	2	
А4		2	Б18382.038-15	Стенка	1	
А4		3	Б18382.038-16	Стенка	1	
Б4		4	Б18383.002	Ребро		
				Полоса 5х50 ГОСТ 103-76		
				Ст3 ГОСТ 535-79		
				L=890	4	1,7кг
Б4		5	Б18383.003	Ребро		
				Полоса 5х50 ГОСТ 103-76		
				Ст3 ГОСТ 535-79		
				L=690	4	1,3кг
				Материалы		
				Металл наплавленный		4,6кг

Инв.№подл. | Подп. и дата | Взам. инв.№ | Инв.№дубл. | Подп. и дата

9947/13

Б18384.010

Изм.	Лист	N докум.	Подп.	Дата
Разраб.	Гончаренко			
Пров.	Извекова			
Нач.отд.	Коберченко			
Н.контр.	Севрюков			
Утв.				

Отвод

Лит.	Масса	Масшт.
У		

Госстрой СССР Харьковский Сантехпроект

Формат А4

Марка	Обозначение	Наименование	Куда входит: Обозначение	Кол.	Общ. кол-во	Примечание
1	Б1В384.000	Газоходы котлоагрегата (топливо-ка-				
2		менные угли) вариант с экономай-				
3		зером Э-200И				
4	Б1В382.010	Короб	Б1В384.000	1	1	
5	Б1В382.020	Переход	Б1В384.000	1	1	
6	Б1В382.030	Фланец	Б1В382.020	1	1	
7	Б1В382.040	Карман всасывающий	Б1В384.000	1	1	
8	Б1В382.060	Переход	Б1В384.000	1	1	
9	Б1В382.070	Отвод	Б1В384.000	1	1	
10	Б1В382.080	Секция	Б1В384.000	1	1	
11	Б1В382.090	Переход	Б1В384.000	1	1	
12	Б1В384.010	Отвод	Б1В384.000	1	1	
13	Б1В382.050	Фланец	Б1В382.210	1	1	
14	Б1В382.120	Отвод	Б1В384.000	1	1	
15	Б1В383.020	Переход	Б1В384.000	1	1	
16	Б1В383.030	Переход	Б1В384.000	1	1	
17	Б1В384.020	Короб	Б1В384.000	1	1	
18	Б1В383.060	Лаз	Б1В384.020	2	2	
19	Б1В383.070	Фланец	Б1В383.060	1	2	
20	Б1В383.080	Крышка лаза	Б1В383.060	1	2	
21	Б1В384.030	Короб	Б1В384.000	1	1	
22	Б1В382.200	Секция	Б1В384.000	1	1	
23	Б1В382.210	Секция	Б1В384.000	1	1	
24	Б1В383.090	Компенсатор 400×1000	Б1В384.000	1	1	
25	Б1В383.100	Короб направляющий	Б1В383.090	1	1	
26	Б1В382.220	Опора	Б1В384.000	2	2	

Инв. № подл. | Подп. и дата | Взам. инв. № | Инв. № дубл. | Подп. и дата

Изм.	Лист	№ докум.	Подп.	Дата
Разраб.		Гончаренко		
Провер.		Извекова		
Нач. отд.		Коверченко		
Н. контр.		Севрюков		
Утв.				

Б1В384.000 ВС

Газоходы котлоагрегата (топливо-каменные угли) вариант с экономайзером Э-200И

Ведомость спецификаций

Лит.	Лист	Листов
И	1	2

Госстрой СССР Харьковский Сантехпроект

Формат А3

Типовой проект 903-1-241.87 Альбом XII

Марка	Обозначение	Наименование	Куда входит: Обозначение	Кол.	Общ. кол-во	Примечание
27	Б1В382.230	Опора	Б1В384.000	3	3	
28	Б1В382.240	Подвеска	Б1В384.000	6	6	
29	Б1В382.250	Блок пружины	Б1В382.240	1	6	
30	Б1В382.260	Тяга подвески	Б1В382.240	1	6	
31	Б1В382.270	Траверса	Б1В382.250	1	6	
32	Б1В382.280	Стакан	Б1В382.250	2	12	
33	Б1В382.290	Тяга блока	Б1В382.250	1	6	
34	Б1В384.040	Опора с бункером	Б1В384.000	1	1	
35	Б1В382.300	Короб	Б1В384.000	1	1	

Инв. № подл. | Подп. и дата | Взам. инв. № | Инв. № дубл. | Подп. и дата

9747/12

Изм.	Лист	№ докум.	Подп.	Дата

Б1В384.000 ВС

Лист 2

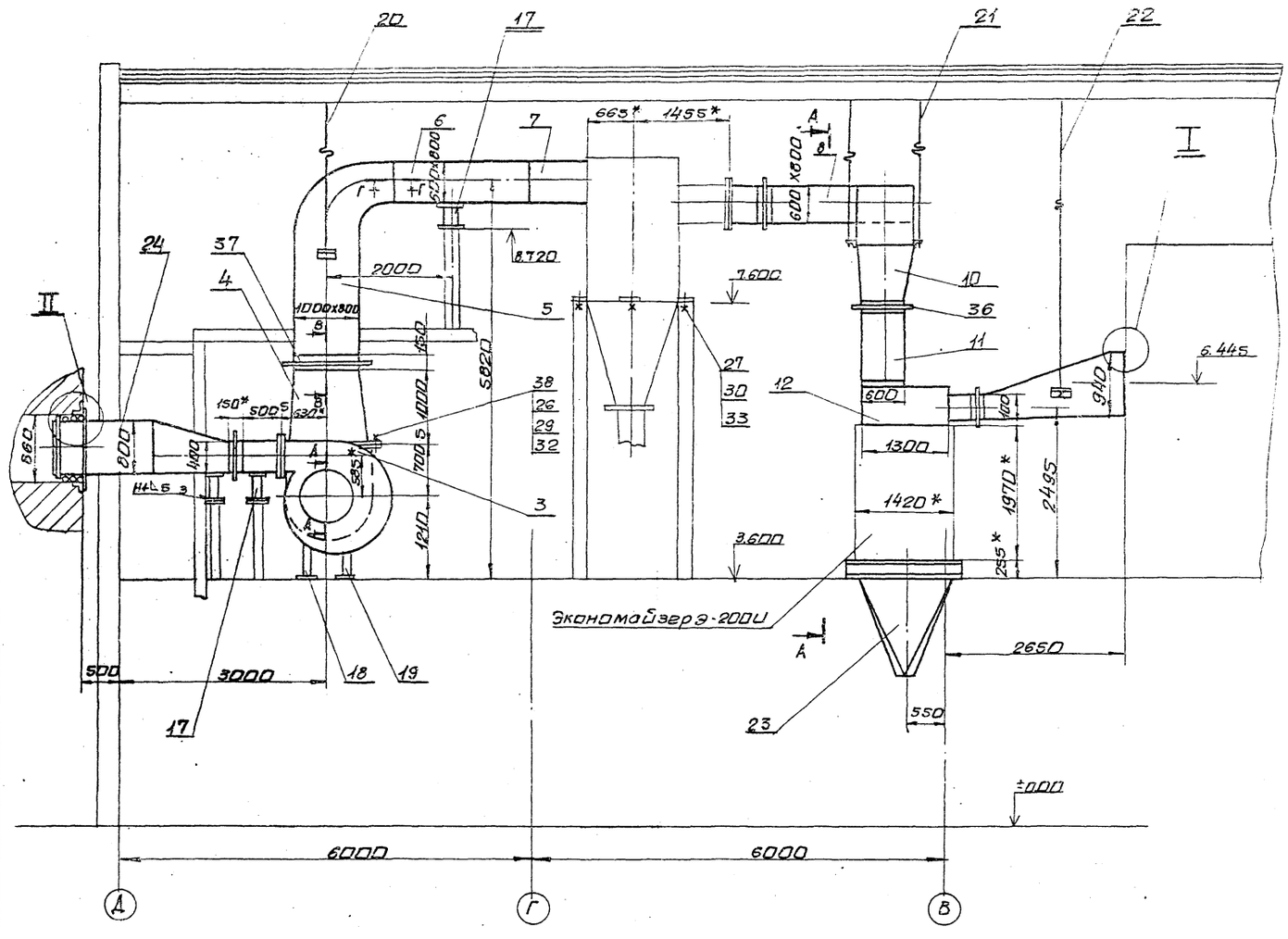

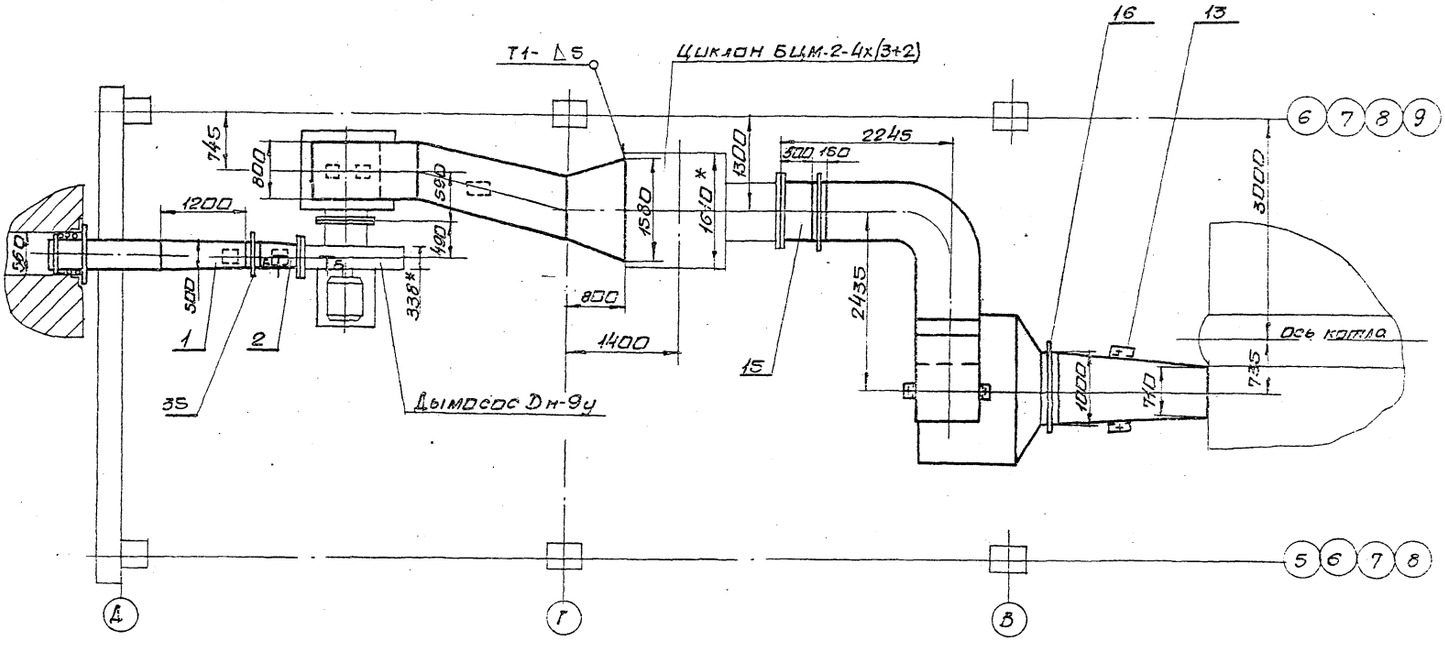

1.* Размеры для справки.
2. Сварные швы по ГОСТ 5264-80.
Электроды Э-42 ГОСТ 9467-75.
3. Разрезы смотри лист 2.

9747/12

					Б1В384.000СБ			
Изм.	Лист	N докум.	Подп.	Дата	Газоходы котлоагрегата (топливо-каменные угли) (вариант с экономайзером Э-200И) Сборочный чертеж	Лит.	Масса	Масшт.
Разраб.		Гончаренко				И	33400	1:50
Пров.		Извекова				Лист 1	Листов 2	
Т.контр.		Севрюков				Госстройсоюз Харьковский Сантехпроект		
Нач.отд.		Коверченко						
Н.контр.		Севрюков						
Утв.								

Типовой проект 903-1-241.87

Инв. N подл. | Подп. и дата | Взам. инв. N | Инв. N дубл. | Подп. и дата

Формат А2

А–А

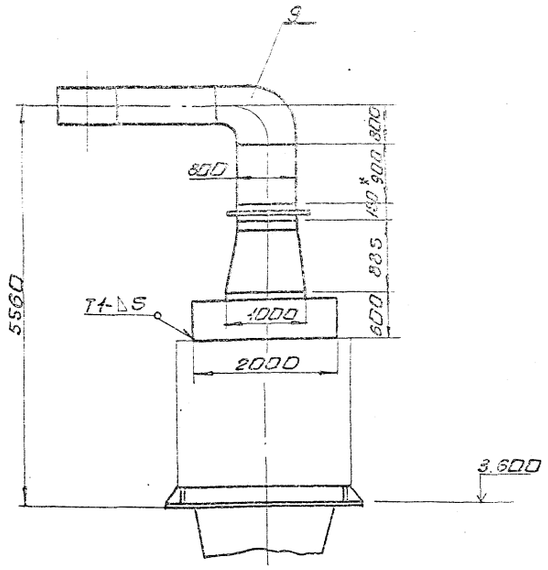

В–В
М1:2

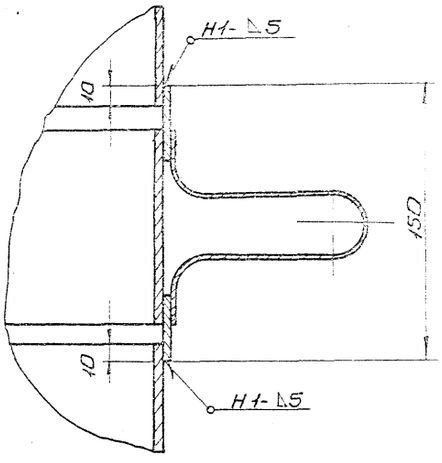

Б–Б
М1:2

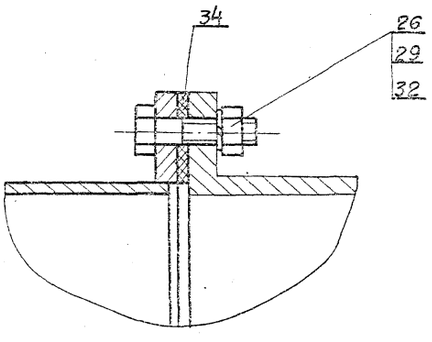

Г–Г
М1:2

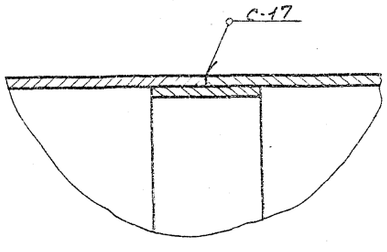

II
М1:5

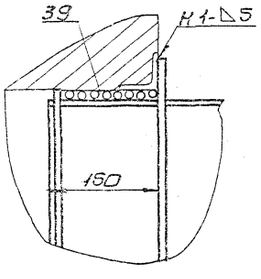

Д–Д
М1:10

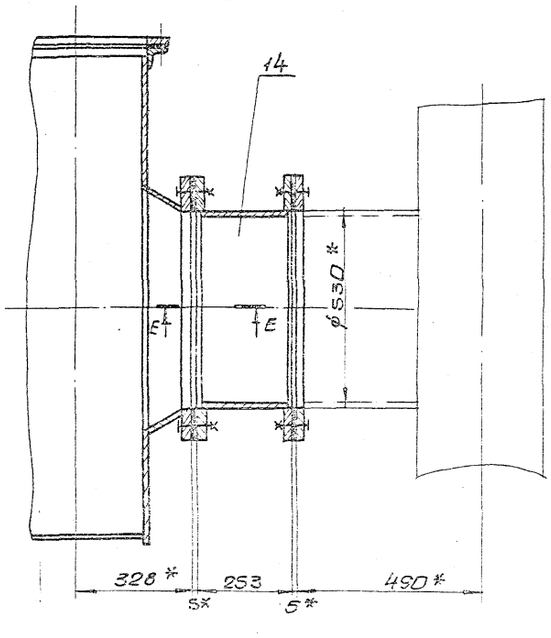

Е–Е
М1:2

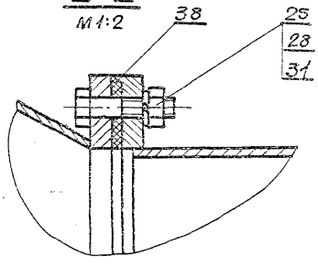

I
М1:5

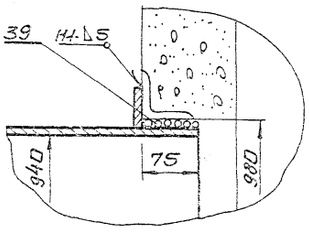

Типовой проект 903-1-241.87 Альбом XII

Инв.№ подл. | Подп. и дата | Взам. инв.№ | Инв.№ дубл. | Подп. и дата

Б1В384.002

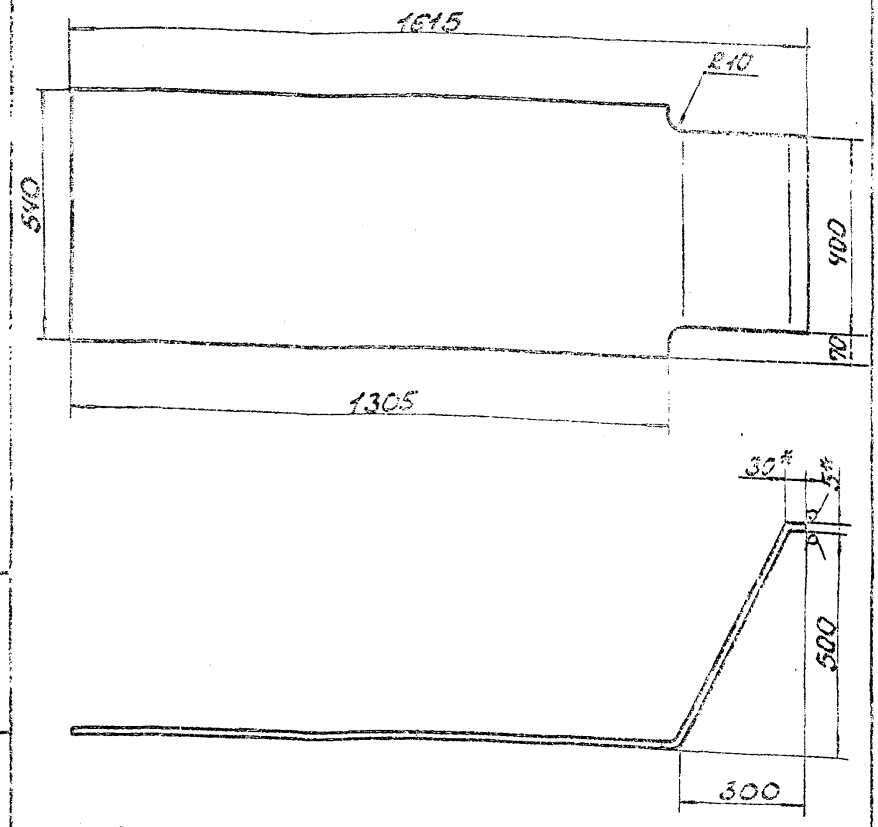

1. Длина развернутой детали 1918
2. Предельные отклонения размеров ± $\frac{IT16}{2}$.
3.* Размер для справки

Изм.	Лист	N докум.	Подп.	Дата
Разраб.		Гончаренко		
Провер.		Извекова		
Т. контр.		Севрюков		
Нач. отд.		Коверченко		
Н. контр.		Севрюков		
Утв.				

Стенка

Б1В384.002

Лит.	Масса	Масшт.
И	36,7	1:10

Лист | Листов 1

Лист Б-5 ГОСТ 19903-74 / ВСТ3пс2 ГОСТ 14637-79

Госстрой СССР Харьковский Сантехпроект

Формат А4

Б1В384.003

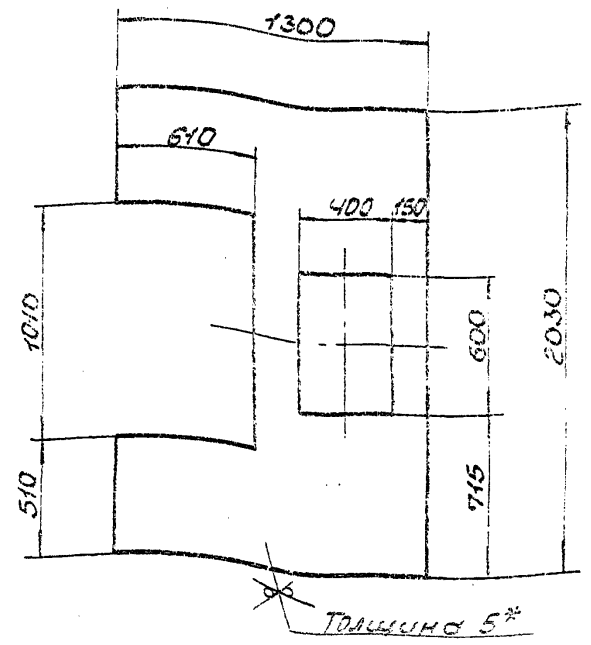

1. Предельные отклонения размеров ± $\frac{IT16}{2}$.
2.* Размер для справки.

Изм.	Лист	N докум.	Подп.	Дата
Разраб.		Гончаренко		
Провер.		Извекова		
Т. контр.		Севрюков		
Нач. отд.		Коверченко		
Н. контр.		Севрюков		
Утв.				

Стенка

Б1В384.003

Лит.	Масса	Масшт.
И	70,5	1:20

Лист | Листов 1

Лист Б-5 ГОСТ 19903-74 / ВСТ3пс2 ГОСТ 14637-79

Госстрой СССР Харьковский Сантехпроект

Формат А4

Б1В384.010 СБ

Типовой проект 903-1-241.87 Альбом XII

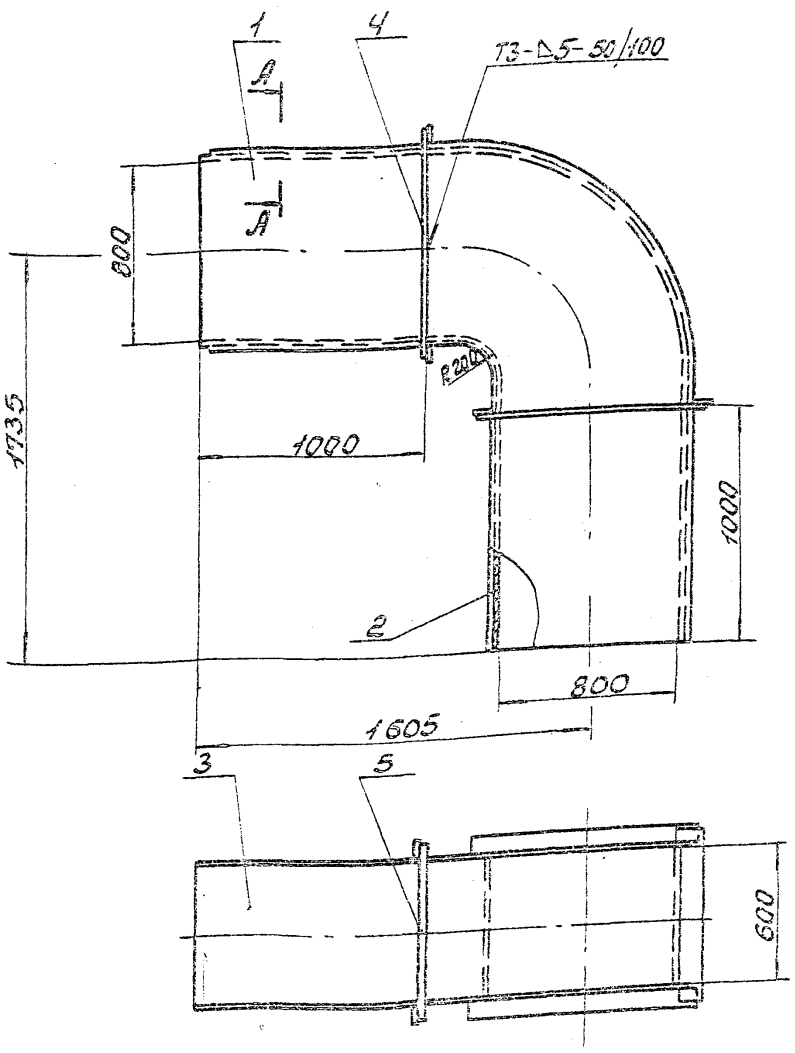

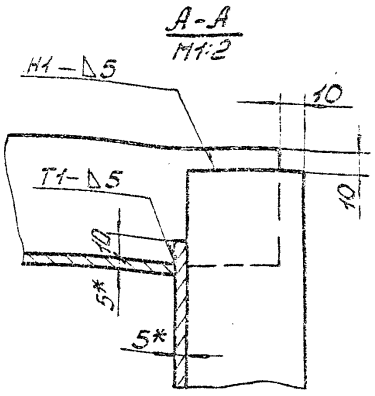

1. Предельные отклонения размеров ± $\frac{IT16}{2}$.
2. Кромки реза деталей Б4-Rz320, остальное-
3. Сварные швы по ГОСТ 5264-80.
Электроды Э-42 ГОСТ 9467-75.
4.* Размеры для справки.

9747/12

Б1В384.010 СБ

Изм.	Лист	N докум.	Подп.	Дата
Разраб.		Гончаренко		
Провер.		Извекова		
Т. контр.		Севрюков		
Нач. отд.		Коверченко		
Н. контр.		Севрюков		
Утв.				

Отвод

Сборочный чертеж

Лит.	Масса	Масшт.
И	376,0	1:20

Лист | Листов 1

Госстрой СССР Харьковский Сантехпроект

Формат А3

618384.020СБ

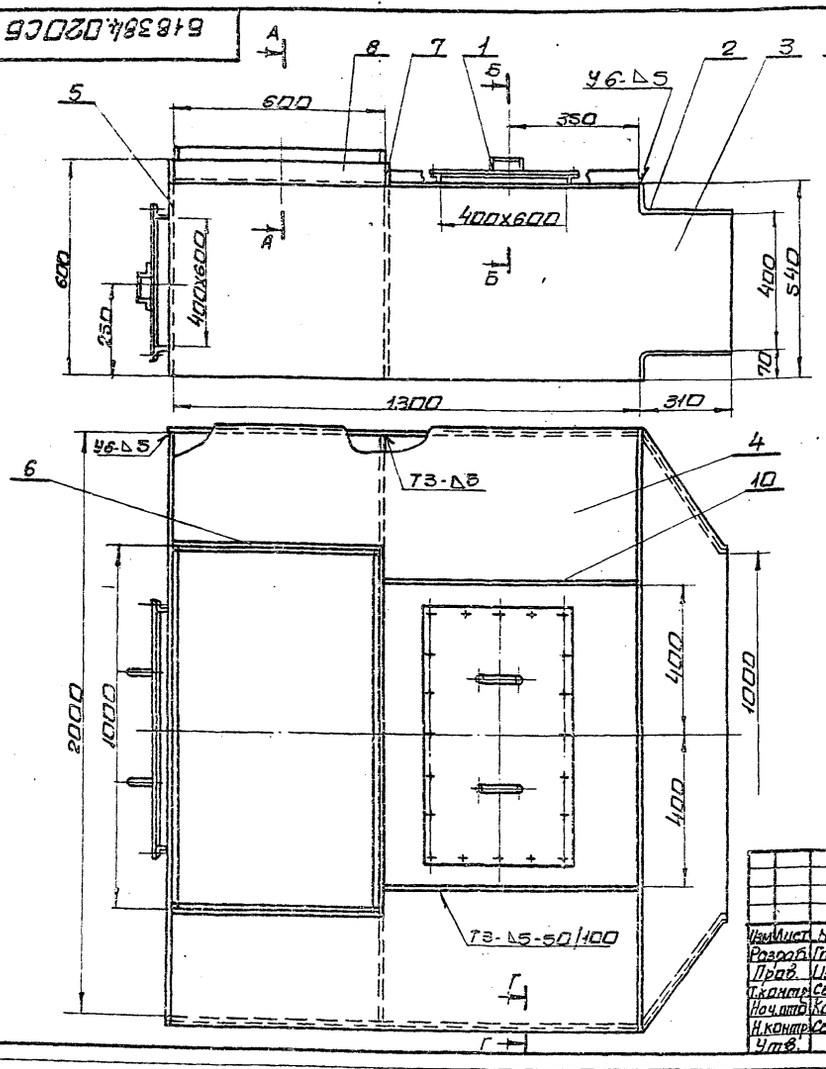

1. Предельные отклонения размеров $\pm \frac{IT16}{2}$
2. Кромки реза деталей Б4-$\frac{Rz320}{}$, остальное ∜.
3. Сварные швы по ГОСТ 5264-80.
   Электроды Э-42 ГОСТ 9467-75.
4. * Размеры для справки.

Изм.	Лист	N докум.	Подп.	Дата
Разраб.		Гончаренко		
Пров.		Извекова		
Т.контр.		Севрюкова		
Нач.отд.		Каверченко		
Н.контр.		Севрюкова		
Утв.				

618384.020СБ

Короб
сборочный чертеж

Лит.	Масса	Масштаб
У	344,0	1:10

Лист	Листов 1

Госстрой СССР
Харьковский
сантехпроект

формат А3

Типовой проект 903-1-244.87 Альбом XII

Форм.	Зона	Поз.	Обозначение	Наименование	Кол.	Прим.
				Документация		
А3			618384.020СБ	сборочный чертеж		
				Сборочные единицы		
А4		1	618383.060	Лаз	2	
				Детали		
А4		2	618383.008	Стенка	2	
А4		3	618384.002	Стенка	2	
А4		4	618384.003	Стенка	1	
А4		5	618383.012	Стенка	1	
Б4		6	618383.013	Стенка		
				Лист Б-5 ГОСТ 19903-74		
				В Ст3пс2 ГОСТ 14637-79		
				600х600	1	14,13кг
Б4		7	618383.014	Стенка		
				Лист Б-5 ГОСТ 19903-74		
				В Ст3пс2 ГОСТ 14637-79		
				600х2000	1	47,1кг
Б4		8	618383.015	Накладка		
				Полоса 5х60 ГОСТ 103-76		
				Ст3 ГОСТ 535-79		
				L=588	2	1,38кг
Б4		9	618383.016	Накладка		
				Полоса 5х60 ГОСТ 103-76		
				Ст3 ГОСТ 535-79		
				L=988	2	2,3кг

Изм.	Лист	N докум.	Подп.	Дата
Разраб.		Гончаренко		
Пров.		Извекова		
Нач.отд.		Каверченко		
Н.контр.		Севрюкова		
Утв.				

618384.020

Короб

Лит.	Лист	Листов
	1	2

Госстрой СССР
Харьковский
сантехпроект

формат А4

Форм.	Зона	Поз.	Обозначение	Наименование	Кол.	Прим.
Б4		10	618384.004	Ребро		
				Полоса 5х50 ГОСТ 103-76		
				Ст3 ГОСТ 535-79		
				L=995	2	1,9кг
				Материалы		
				Металл наплавленный		3,5кг

9747/12

Изм.	Лист	N докум.	Подп.	Дата

618384.020

Лист 2

формат А4

Б1В384.030СБ

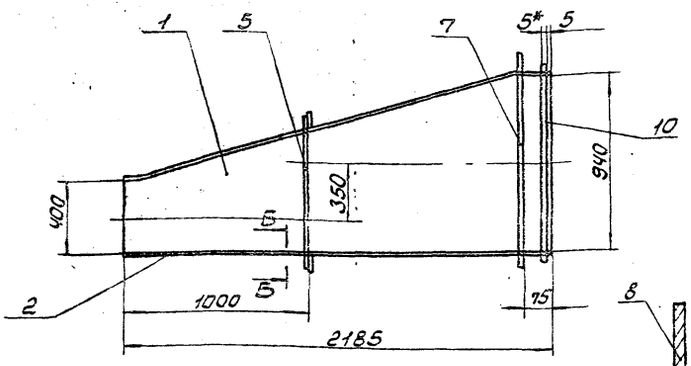

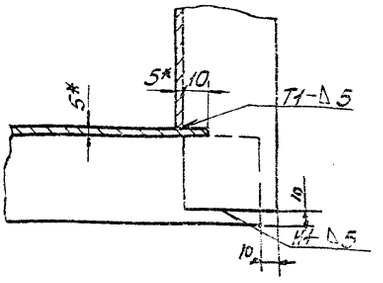

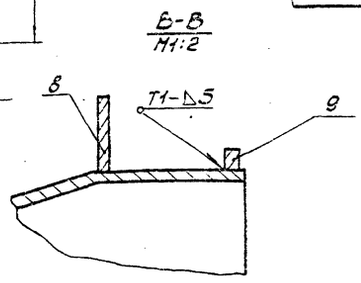

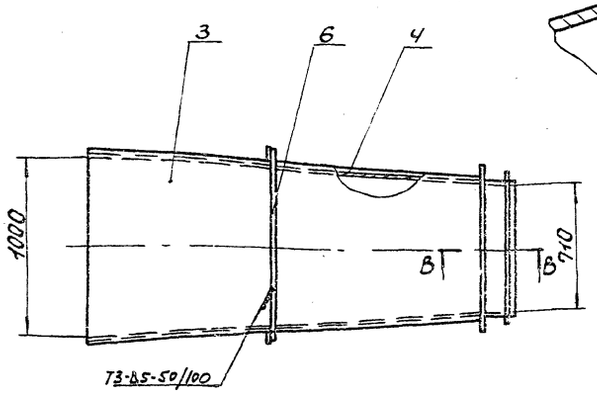

1. Предельные отклонения размеров ± $\frac{IT16}{2}$.
2. Кромки реза деталей Б4-$\sqrt{Rz320}$, остальное-$\sqrt{}$.
3. Сварные швы по ГОСТ 5264-80.
   Электроды Э-42 ГОСТ 9467-75.
4.* Размеры для справки.
5. Ребра (поз. 7, 8) приварить к коробу при монтаже.

Изм.	Лист	N докум.	Подп.	Дата	Короб Сборочный чертеж	Б1В384.030СБ		
Разраб.		Гончаренко				Лит.	Масса	Масшт.
Провер.		Извекова				U	310,0	1:20
Т.контр.		Севрюков				Лист	Листов 1	
Нач.отд.		Коверченко				Госстрой СССР Харьковский Сантехпроект		
Н.контр.		Севрюков						
Утв.								

Формат А3

Типовой проект 903-1-241.87 Альбом XII

Форм.	Зона	Поз.	Обозначение	Наименование	Кол.	Прим.
				Документация		
А3			Б1В384.030СБ	Сборочный чертеж		
				Детали		
А4		1	Б1В384.005	Боковина	1	
А4		2	Б1В384.006	Стенка	1	
А4		3	Б1В384.007	Стенка	1	
А4		4	Б1В384.005-01	Боковина	1	
Б4		5	Б1В383.027	Ребро		
				Полоса 5х50 ГОСТ 103-76		
				Ст3 ГОСТ 535-79		
				L = 730	2	1,4кг
Б4		6	Б1В383.028	Ребро		
				Полоса 5х50 ГОСТ 103-76		
				Ст3 ГОСТ 535-79		
				L = 950	2	1,9кг
Б4		7	Б1В383.029	Ребро		
				Полоса 5х50 ГОСТ 103-76		
				Ст3 ГОСТ 535-79		
				L = 950	2	1,9кг

Изм.	Лист	N докум.	Подп.	Дата	Короб	Б1В384.030		
Разраб.		Гончаренко				Лит.	Лист	Листов
Провер.		Извекова				U	1	2
Нач.отд.		Коверченко				Госстрой СССР Харьковский Сантехпроект		
Н.контр.		Севрюков						
Утв.								

Формат А4

Форм.	Зона	Поз.	Обозначение	Наименование	Кол.	Примечание
Б4		8	Б1В383.031	Ребро		
				Полоса 5х50 ГОСТ 103-76		
				Ст3 ГОСТ 535-79		
				L = 820	2	1,6кг
Б4		9	Б1В383.032	Ребро		
				Полоса 5х12 ГОСТ 103-76		
				Ст3 ГОСТ 535-79		
				L = 744	2	1,45кг
Б4		10	Б1В383.033	Ребро		
				Полоса 5х12 ГОСТ 103-76		
				Ст3 ГОСТ 535-79		
				L = 950	2	1,9кг
				Материалы		
				Металл наплавленный		3,4кг

9747/12

Изм.	Лист	N докум.	Подп.	Дата	Б1В384.030	Лист
						2

Формат А4

Б18384.005

Rz320 (√)

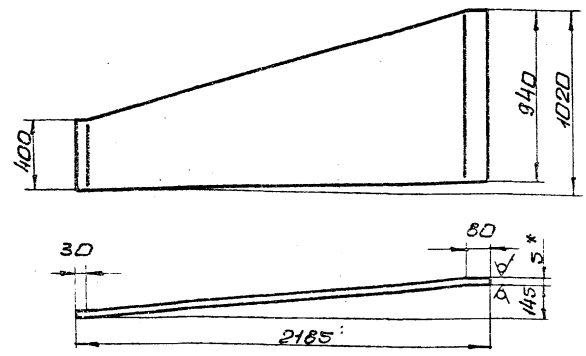

Б18384.005-01 - зеркальное отражение
остальное см. Б18384.005

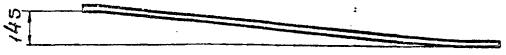

1. Длина развернутой детали 2190.
2. Предельные отклонения размеров $\pm \frac{IT16}{2}$
3. * Размер для справки.

Изм.	Лист	N докум.	Подп.	Дата
Разраб.		Гончаренко		
Пров.		Извекова		
Т.контр.		Севрюкова		
Нач.отд.		Коверченко		
Н.контр.		Севрюкова		
Утв.				

Б18384.005

Боковина

Лит.	Масса	Масштаб
У	61,7	1:20

Лист 6-5 ГОСТ 19903-74 Вст3пс2 ГОСТ 14637-79

Госстрой СССР Харьковский Сантехпроект

Формат А4

Инв.№подл. | Подп. и дата | Взам.инв.№ | Инв.№дубл. | Подп. и дата

Б18384.006

Rz320 (√)

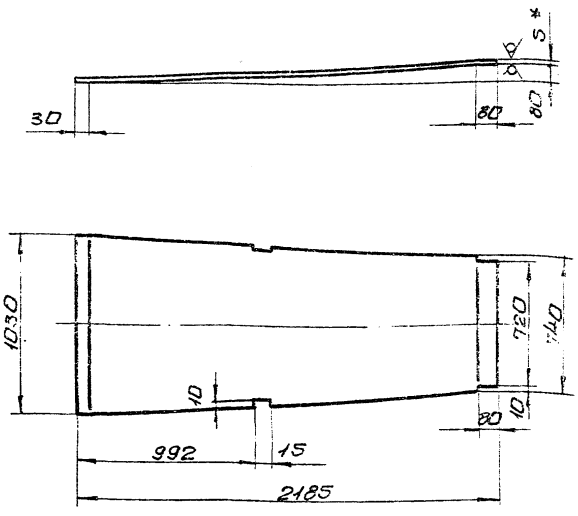

1. Длина развернутой детали 2186
2. Предельные отклонения размеров $\pm \frac{IT16}{2}$
3. * Размер для справки.

Изм.	Лист	N докум.	Подп.	Дата
Разраб.		Гончаренко		
Пров.		Извекова		
Т.контр.		Севрюкова		
Нач.отд.		Коверченко		
Н.контр.		Севрюкова		
Утв.				

Б18384.006

Стенка

Лит.	Масса	Масштаб
У	80,8	1:20

Лист 6-5 ГОСТ 19903-74 Вст3пс2 ГОСТ 14637-79

Госстрой СССР Харьковский Сантехпроект

Формат А4

Инв.№подл. | Подп. и дата | Взам.инв.№ | Инв.№дубл. | Подп. и дата

Б18384.007

Rz320 (√)

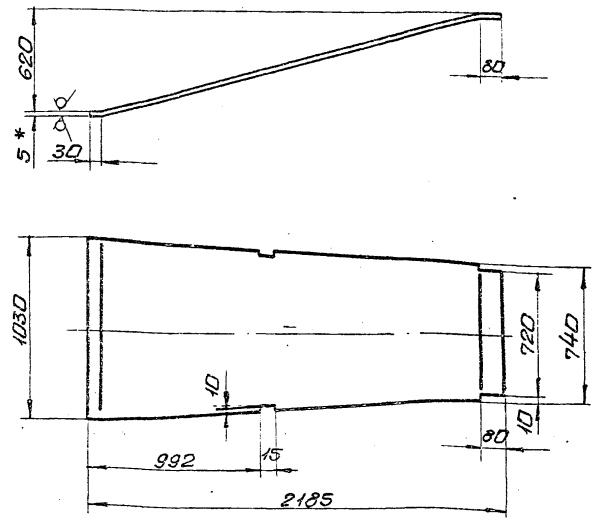

1. Длина развернутой детали 2270.
2. Предельные отклонения размеров $\pm \frac{IT16}{2}$
3. * Размер для справки.

Изм.	Лист	N докум.	Подп.	Дата
Разраб.		Гончаренко		
Пров.		Извекова		
Т.контр.		Севрюкова		
Нач.отд.		Коверченко		
Н.контр.		Севрюкова		
Утв.				

Б18384.007

Стенка

Лит.	Масса	Масштаб
У	83,7	1:20

Лист 6-5 ГОСТ 19903-74 Вст3пс2 ГОСТ 14637-79

Госстрой СССР Харьковский Сантехпроект

Формат А4

Инв.№подл. | Подп. и дата | Взам.инв.№ | Инв.№дубл. | Подп. и дата

Типовой проект 903-1-241.87 Альбом XII

Формат	Зона	Поз.	Обозначение	Наименование	Кол.	Примеч.
				Документация		
А2			Б18384.040СБ	Сборочный чертеж		
				Детали		
Б4		1	Б18385.043	Балка		
				Швеллер 24 ГОСТ 8240-72		
				Ст3 ГОСТ 535-79		
				L=2048	2	49,2 кг
Б4		2	Б18383.044	Балка		
				Швеллер 24 ГОСТ 8240-72		
				Ст3 ГОСТ 535-79		
				L=1920	2	46,0 кг
Д4		3	Б18384.008	Стяжка	2	
Д4		4	Б18384.009	Перехода	1	
Б4		5	Б18383.047	Накладка		
				Лист Б-8,0 ГОСТ 19903-74		
				Вст3пс2 ГОСТ 14637-79		
				250х250	4	3,9 кг
Д4		6	Б18380.151	Кольцо	1	
Д4		7	Б18380.152	Фланец	1	
				Материалы		
		8		Полоса 10х180 ГОСТ 103-76		
				Ст3 ГОСТ 535-79		
				L=6200	1	87,6 кг
				Металл наплавленный		2,0 кг
						9999/12

Изм.	Лист	N докум.	Подп.	Дата
Разраб.		Извекова		
Пров.		Гончаренко		
Нач.отд.		Коверченко		
Н.контр.		Севрюкова		
Утв.				

Б18384.040

Опора с бункером

Лит.	Масса	Масштаб
У		

Госстрой СССР Харьковский Сантехпроект

Формат А4

Инв.№подл. | Подп. и дата | Взам.инв.№ | Инв.№дубл. | Подп. и дата

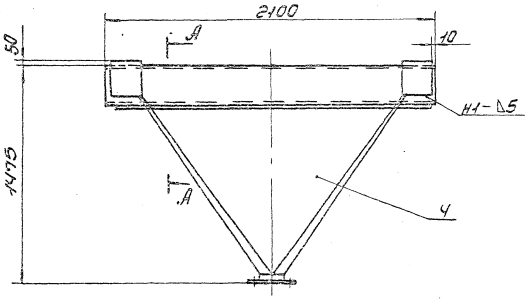

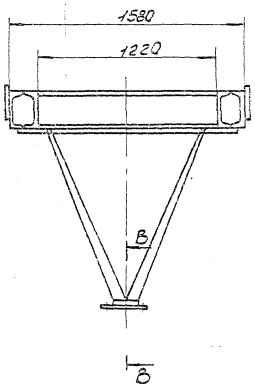

Б-Б
М1:5

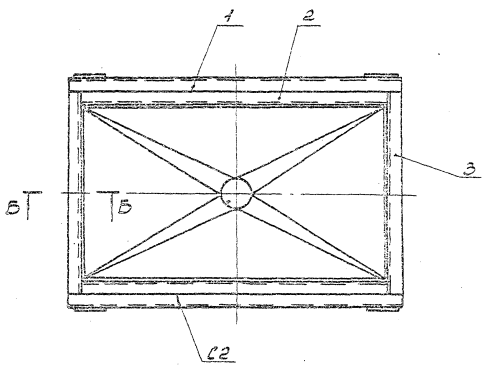

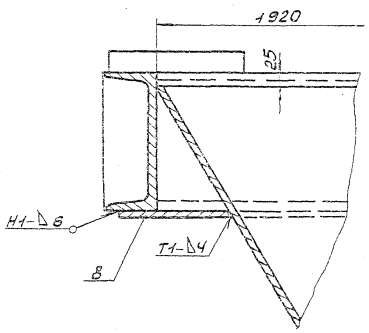

А-А
М1:5

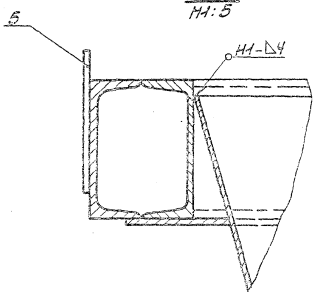

В-В
М1:1

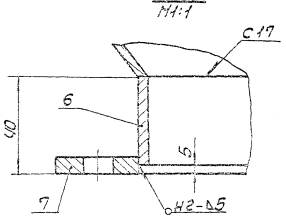

Г
М1:5

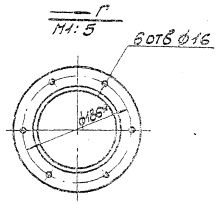

1. Предельные отклонения размеров ± IT16/2.
2. Сварку производить электродами Э-42. ГОСТ 9467-75. Сварные швы по ГОСТ 5264-80.
3. Резка деталей Б4-Ra320, остальное-.
4. *Размеры для справки.

Формат А4

				Б1Б38Ч.040 СБ	
Нач. Отд.	Гольцев				
Гл. инж. проекта	Шагарова			Опора с бункером	
Гл. инж. проекта	Шагарова			Сборочный чертеж	
Нач. отд.	Гольцев				
Гл. конструктор	Обрывкина				
Нач. сект.	Обрывкина				
Инженер	Обрывкина				
Н. контр.	Обрывкина				
Утв.					

Лит.	Масса	Масштаб
У	389,3	1:30

Госстрой СССР Гипростальконструкция

Формат А2

Инв. № подл. | Подп. и дата | Взам. инв. №

Типовой проект 903-1-241.87 Альбом XII

Б1В384.009

R=320 (√)

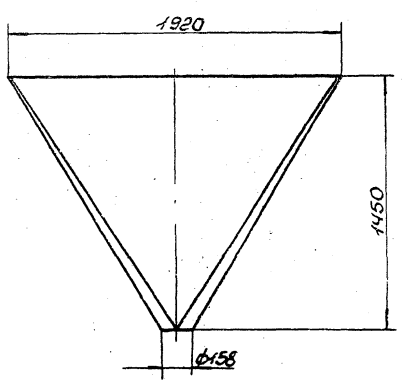

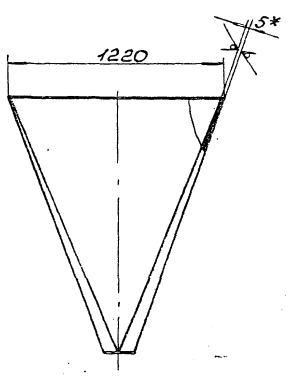

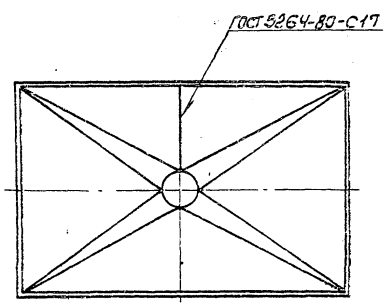

1. Предельные отклонения размеров $\pm \frac{IT16}{2}$.
2. Электроды Э-42 ГОСТ 9467-75.
3* Размер для справки.
4. Переход выполнить сварным. Шов С-17 ГОСТ 5264-80. Швы зачистить.

9747/12

Изм.	Лист	N докум.	Подп.	Дата	Переход	Лит.	Масса	Масшт.
Разраб.		Извекова				И	225,0	1:2
Пров.		Гончаренко				Лист	Листов 1	
Т.контр.		Севрюков				Госстрой СССР Харьковский Сантехпроект		
Нач.отд.		Коверченко			Лист Б-5 ГОСТ 19903-74 Вст3пс2 ГОСТ 14637-79			
Н.контр.		Севрюков						
Утв.								

Инв.№подл. | Подп. и дата | Взам.инв.№ | Инв.№дубл. | Подп. и дата | Типовой проект 903-1-241.87 Альбом XII

gost.e-ecolog.ru