ТИПОВОЙ ПРОЕКТ
903-1-241.87
КОТЕЛЬНАЯ С 4 КОТЛАМИ КЕ-6,5-14С
ТОПЛИВО - КАМЕННЫЕ И БУРЫЕ УГЛИ

СОСТАВ ПРОЕКТА:

АЛЬБОМ I ОБЩАЯ ПОЯСНИТЕЛЬНАЯ ЗАПИСКА
ГЛАВНЫЙ КОРПУС
АЛЬБОМ II ТЕПЛОМЕХАНИЧЕСКИЕ РЕШЕНИЯ
АЛЬБОМ III АВТОМАТИЗАЦИЯ. СВЯЗЬ И СИГНАЛИЗАЦИЯ
АЛЬБОМ IV СИЛОВОЕ ЭЛЕКТРООБОРУДОВАНИЕ.
ЭЛЕКТРООСВЕЩЕНИЕ
АЛЬБОМ V АРХИТЕКТУРНЫЕ РЕШЕНИЯ
АЛЬБОМ VI КОНСТРУКЦИИ ЖЕЛЕЗОБЕТОННЫЕ
АЛЬБОМ VII КОНСТРУКЦИИ МЕТАЛЛИЧЕСКИЕ
АЛЬБОМ VIII ИНДУСТРИАЛЬНЫЕ СТРОИТЕЛЬНЫЕ КОНСТРУКЦИИ
И ИЗДЕЛИЯ
АЛЬБОМ IX ОТОПЛЕНИЕ И ВЕНТИЛЯЦИЯ.
ВНУТРЕННИЙ ВОДОПРОВОД И КАНАЛИЗАЦИЯ
АЛЬБОМ X БЛОКИ ТЕПЛОМЕХАНИЧЕСКОГО ОБОРУДОВАНИЯ
АЛЬБОМ XI НЕТИПОВЫЕ КОНСТРУКЦИИ. КОНВЕЙЕР ЛЕНТОЧНЫЙ
АЛЬБОМ XII НЕТИПОВЫЕ КОНСТРУКЦИИ.
ГАЗОПРОВОДЫ КОТЛОАГРЕГАТА
АЛЬБОМ XIII НЕТИПОВЫЕ КОНСТРУКЦИИ.
ВОЗДУХОВОДЫ КОТЛОАГРЕГАТА
АЛЬБОМ XIV НЕТИПОВЫЕ КОНСТРУКЦИИ. МОНТАЖНЫЕ ИЗДЕЛИЯ
АЛЬБОМ XV ЩИТЫ УПРАВЛЕНИЯ.
ЗАДАНИЕ ЗАВОДУ-ИЗГОТОВИТЕЛЮ
АЛЬБОМ XVI НИЗКОВОЛЬТНЫЕ КОМПЛЕКТНЫЕ УСТРОЙСТВА.
ЗАДАНИЕ ЗАВОДУ ИЗГОТОВИТЕЛЮ
АЛЬБОМ XVII СПЕЦИФИКАЦИИ ОБОРУДОВАНИЯ
ПОСТАВКА ЗАКАЗЧИКА
АЛЬБОМ XVIII СПЕЦИФИКАЦИИ ОБОРУДОВАНИЯ
ПОСТАВКА ПОДРЯДЧИКА
АЛЬБОМ XIX ОПРОСНЫЕ ЛИСТЫ
АЛЬБОМ XX ВЕДОМОСТИ ПОТРЕБНОСТИ В МАТЕРИАЛАХ
АЛЬБОМ XXI ПРОЕКТ ПРОИЗВОДСТВА РАБОТ
ПО МОНТАЖУ ОБОРУДОВАНИЯ
АЛЬБОМ XXII СМЕТЫ НА ТЕПЛОМЕХАНИЧЕСКОЕ ОБОРУДОВАНИЕ
И ТРУБОПРОВОДЫ кн.1,2.
АЛЬБОМ XXIII СМЕТЫ НА РАБОТЫ ПО АВТОМАТИЗАЦИИ,
СВЯЗИ И СИГНАЛИЗАЦИИ
АЛЬБОМ XXIV СМЕТЫ НА ЭЛЕКТРООБОРУДОВАНИЕ И
ЭЛЕКТРОМОНТАЖНЫЕ РАБОТЫ
АЛЬБОМ XXV СМЕТЫ НА СТРОИТЕЛЬНЫЕ РАБОТЫ кн.1,2.
АЛЬБОМ XXVI СМЕТЫ НА САНИТАРНО-ТЕХНИЧЕСКИЕ РАБОТЫ
ХОТЕЛЬНАЯ
АЛЬБОМ XXVII ТЕХНИКО-ЭКОНОМИЧЕСКИЕ ПОКАЗАТЕЛИ
ОБЪЕКТНЫЕ СМЕТЫ И СВОДНЫЙ СМЕТНЫЙ РАСЧЕТ

ПРИМЕНЯЕМЫЕ МАТЕРИАЛЫ

	ТИПОВОЙ ПРОЕКТ 709-9-38.87	СКЛАД УГЛЯ С ЖЕЛЕЗНОДОРОЖНОЙ ЭСТАКАДОЙ ПОСТАВЩИК- КИЕВСКИЙ ФИЛИАЛ ЦИТП
РАЗРАБОТАН ИНСТИТУТОМ ХАРЬКОВСКИЙ САНТЕХПРОЕКТ	ТИПОВОЙ ПРОЕКТ 907-2-205	ТРУБА ДЫМОВАЯ КИРПИЧНАЯ H=45м, D=1,5м С НАДЗЕМНЫМ ПРИМЫКАНИЕМ ГАЗОХОДОВ ДЛЯ КОТЕЛЬНЫХ УСТАНОВОК ПОСТАВЩИК- ВНИПИ ТЕПЛОПРОЕКТ
	ТИПОВОЙ ПРОЕКТ 907-07-222	СВЕТОВЫЕ ОГРАЖДЕНИЯ ВЫСОТНЫХ ДЫМОВЫХ ТРУБ ПОСТАВЩИК - ВНИПИ ТЕПЛОПРОЕКТ
	СЕРИЯ 3.407.10с	ГРОЗОЗАЩИТА ПОСТАВЩИК-ЭНЕРГОСЕТЬПРОЕКТ

АЛЬБОМ XI

ГЛАВНЫЙ ИНЖЕНЕР В.А. СЛЮСАРЕВ

ГЛАВНЫЙ ИНЖЕНЕР ПРОЕКТА Л.И. ЛЕВОНТИН

№ 6-87

gost.e-ecolog.ru

ЦЕНТРАЛЬНЫЙ ИНСТИТУТ ТИПОВОГО ПРОЕКТИРОВАНИЯ
ГОССТРОЯ СССР
КИЕВСКИЙ ФИЛИАЛ
г. Киев-57 ул. Эжена Потье № 12

11/11
Заказ № 6497 Инв. № 9747/11 Тираж 290
Сдано в печать 27/7 1988 Цена 6-84

Содержание альбома

Обозначение	Наименование	Стр.
	Содержание	2-3
5.14.0056.000	Конвейер ленточный	4-5
5.14.0056.000 ВС	Ведомость спецификаций	
5.14.0056.000 ВП	Ведомость покупных изделий	5-6
5.14.0056.000 СБ	Конвейер ленточный Сборочный чертеж	7-8
5.14.0056.010	Установка роликоопор	9
5.14.0056.020	Металлоконструкция конвейера	
5.14.0056.010 СБ	Установка роликоопор Сборочный чертеж	10
5.14.0056.020 СБ	Металлоконструкция конвейера. Сборочный чертеж	11-12
5.14.0056.030	Секция загрузочная ℓ=6000	13
5.14.0056.040	Секция	
5.14.0056.050	Секция весовая ℓ=6000	
5.14.0056.060	Секция весовая ℓ=6000	
5.14.0056.030 СБ	Секция загрузочная ℓ=6000 Сборочный чертеж	14
5.14.0056.040 СБ	Секция. Сборочный чертеж	15
5.14.0056.050 СБ	Секция весовая ℓ=6000 Сборочный чертеж	16
5.14.0056.060 СБ	Секция весовая ℓ=6000 Сборочный чертеж	17
5.14.0056.070	Секция средняя ℓ=6000	18
5.14.0056.080	Секция средняя ℓ=6000	
5.14.0056.090	Секция ℓ=3000	
5.14.0056.100	Секция гнутая $\angle$=18°	
5.14.0056.070 СБ	Секция средняя ℓ=6000 Сборочный чертеж	19
5.14.0056.080 СБ	Секция средняя ℓ=6000 Сборочный чертеж	20
5.14.0056.090 СБ	Секция ℓ=3000. Сборочный чертеж	21
5.14.0056.100 СБ	Секция гнутая $\angle$=18° Сборочный чертеж	22
5.14.0056.110 СБ	Секция ℓ=1100. Сборочный чертеж	23
5.14.0056.110	Секция ℓ=1100	
5.14.0056.120	Секция средняя ℓ=6000	
5.14.0056.120 СБ	Секция средняя ℓ=6000 Сборочный чертеж	24
5.14.0056.130	Секция разгрузочная ℓ=6000	25
5.14.0056.140	Секция разгрузочная ℓ=6000	
5.14.0056.150	Секция разгрузочная ℓ=6000	
5.14.0056.160	Стойка H=545	
5.14.0056.130 СБ	Секция разгрузочная ℓ=6000 Сборочный чертеж	26
5.14.0056.140 СБ	Секция разгрузочная ℓ=5000 Сборочный чертеж	27
5.14.0056.150 СБ	Секция разгрузочная ℓ=6000 Сборочный чертеж	28
5.14.0056.160 СБ	Стойка H=545. Сборочный чертеж	29
5.14.0056.075	Опора	
5.14.0056.076	Стойка	
5.14.0056.170 СБ	Стойка H=415. Сборочный чертеж	30
5.14.0056.170	Стойка H=415	
5.14.0056.079	Стойка	
5.14.0056.180	Стойка H=365	31
5.14.0056.190	Устройство приводное	
5.14.0056.200	Привод	
5.14.0056.180 СБ	Стойка H=365. Сборочный чертеж	32
5.14.0056.083	Опора	32
5.14.0056.084	Стойка	
5.14.0056.190 СБ	Устройство приводное Сборочный чертеж	33-34
5.14.0056.200 СБ	Привод. Сборочный чертеж	35
5.14.0056.210	Рама привода	36
5.14.0056.220	Ограждение муфты КДН	
5.14.0056.230	Ограждение муфты МУВП	
5.14.0056.210 СБ	Рама привода. Сборочный чертеж	37
5.14.0056.088	Прокладка	
5.14.0056.089	Прокладка	
5.14.0056.094	Прогон	38
5.14.0056.095	Прогон	
5.14.0056.096	Связь	
5.14.0056.098	Кронштейн	
5.14.0056.220 СБ	Ограждение муфты КДН Сборочный чертеж	39
5.14.0056.230 СБ	Ограждение муфты МУВП Сборочный чертеж	
5.14.0056.102	Стенка	40
5.14.0056.103	Ребро	
5.14.0056.104	Ребро	
5.14.0056.105	Стенка	
5.14.0056.106	Ребро	41
5.14.0056.240	Опора приводного барабана	
5.14.0056.111	Косынка	
5.14.0056.113	Кронштейн	
5.14.0056.240 СБ	Опора приводного барабана Сборочный чертеж	42
5.14.0056.250	Воронка головная	43
5.14.0056.260	Дверца	
5.14.0056.270	Очиститель приводного барабана	
5.14.0056.290	Ограждение груза	
5.14.0056.250 СБ	Воронка головная Сборочный чертеж	44
5.14.0056.260 СБ	Дверца. Сборочный чертеж	45
5.14.0056.125	Крышка	
5.14.0056.126	Петля	46
5.14.0056.127	Петля	
5.14.0056.128	Задвижка	
5.14.0056.129	Скоба	
5.14.0056.131	Ручка	
5.14.0056.115	Связь	47
5.14.0056.116	Завеса	
5.14.0056.117	Лапка	
5.14.0056.118	Подвеска	
5.14.0056.119	Пружин	48
5.14.0056.121	Боковина	
5.14.0056.122	Боковина	
5.14.0056.124	Щиток	
5.14.0056.123	Крышка	49
5.14.0056.270 СБ	Очиститель приводного барабана Сборочный чертеж	
5.14.0056.132	Опора	50
5.14.0056.133	Скребок	
5.14.0056.280	Устройство натяжное грузовое	

Типовой проект 903-1-241.87 Альбом XI

Типовой проект 903-1-241.87 Альбом XI

Содержание альбома

Обозначение	Наименование	Стр.
Б14.0056.280СБ	Устройство натяжное грузовое сборочный чертеж	51
Б14.0056.290СБ	Ограждение груза. Сборочный чертеж	52
Б14.0056.146	Скоба	
Б14.0056.147	Косынка	
Б14.0056.300	Опора устройства натяжного грузового	53
Б14.0056.310	Ограждение тележки натяжной	
Б14.0056.320	Опора блока	
Б14.0056.300СБ	Опора устройства натяжного грузового. сборочный чертеж	54
Б14.0056.310СБ	Ограждение тележки натяжной сборочный чертеж	55
Б14.0056.149	Боковина	56
Б14.0056.153	Стяжка	
Б14.0056.154	Стойка	
Б14.0056.320СБ	Опора блока. сборочный чертеж	
Б14.0056.330	Установка ограждений и аварийных выключателей	57
Б14.0056.340	Панель ограждения	
Б14.0056.330СБ	Установка ограждений и аварийных выключателей сборочный чертеж	58-59
Б14.0056.340СБ	Панель ограждения. Сборочный чертеж	60
Б14.0056.167	Косынка	
Б14.0056.168	Стойка	
Б14.0056.169	Стойка	61
Б14.0056.171	Ограждение	
Б14.0056.162	Кронштейн	
Б14.0056.163	Косынка	
Б14.0056.350	Установка весов	62
Б14.0056.174	Кронштейн	
Б14.0056.178	Пояс левый	
Б14.0056.185	Стенка боковая	
Б14.0056.350СБ	Установка весов. Сборочный чертеж	63
Б14.0056.360	Лоток направляющий	64
Б14.0056.177	Пояс правый	
Б14.0056.360СБ	Лоток направляющий сборочный чертеж	65
Б14.0056.186	Ребро	66
Б14.0056.187	Стенка торцевая	
Б14.0056.189	Прижим торцевой	
Б14.0056.192	Косынка	
Б14.0056.193	Косынка	67
Б14.0056.197	Уплотнение	
Б14.0056.198	Уплотнение	
Б14.0056.202	Завеса	
Б14.0056.370	Установка сбрасывателя плужкового одностороннего	68
Б14.0056.380	Сбрасыватель плужковый односторонний	
Б14.0056.251	Барабан	
Б14.0056.252	Планка	
Б14.0056.370СБ	Установка сбрасывателя плужкового одностороннего сборочный чертеж	69
Б14.0056.380СБ	Сбрасыватель плужковый односторонний. Сборочный чертеж	70
Б14.0056.390СБ	Плужок. Сборочный чертеж	71
Б14.0056.390	Плужок	

Обозначение	Наименование	Стр.
Б14.0056.203	Кронштейн	72
Б14.0056.204	Стенка	
Б14.0056.205	Стенка	
Б14.0056.206	Ребро	
Б14.0056.400	Стол	73
Б14.0056.410	Подгребатель левый	
Б14.0056.420	Подгребатель правый	
Б14.0056.430	Противовес	
Б14.0056.400СБ	Стол. Сборочный чертеж	74
Б14.0056.215	Стенка	75
Б14.0056.216	Ребро	
Б14.0056.217	Ребро	
Б14.0056.218	Косынка	
Б14.0056.219	Ребро	
Б14.0056.221	Ребро	76
Б14.0056.222	Ребро	
Б14.0056.223	Планка	
Б14.0056.224	Планка	
Б14.0056.420СБ	Подгребатель правый. Сборочный чертеж	77
Б14.0056.410СБ	Подгребатель левый. Сборочный чертеж	
Б14.0056.225	Пластина	78
Б14.0056.226	Ребро	
Б14.0056.227	Стенка	
Б14.0056.430СБ	Противовес. Сборочный чертеж	
Б14.0056.440	Воронка с укрытием	79
Б14.0056.450	Воронка	
Б14.0056.236	Планка	
Б14.0056.470	Опора	
Б14.0056.440СБ	Воронка с укрытием сборочный чертеж	80
Б14.0056.450СБ	Воронка. Сборочный чертеж	
Б14.0056.234	Стенка	81
Б14.0056.235	Боковина	
Б14.0056.239	Стойка	
Б14.0056.241	Перекладина	
Б14.0056.470СБ	Опора. Сборочный чертеж	82
Б14.0056.242	Подкос	83
Б14.0056.244	Опора	
Б14.0056.246	Кронштейн	
Б14.0056.247	Стойка	
Б14.0056.254	Хомут	84
Б14.0056.255	Подушка	
Б14.0056.480	Гидрообеспыливатель	
Б14.0056.490	Коллектор	
Б14.0056.490СБ	Коллектор. Сборочный чертеж	85
Б14.0056.500СБ	Патрубок. Сборочный чертеж	
Б14.0056.480СБ	Гидрообеспыливатель. Сборочный чертеж	
Б14.0056.500	Патрубок	86
Б14.0056.510	Люк	
Б14.0056.510СБ	Люк. Сборочный чертеж	
Б14.0056.249	Кронштейн	
Б14.0056.231	Планка	87
Б14.0056.233	Балка	
Б14.0056.229	Завеса	
Б14.0056.232	Планка	
Б14.0056.520СБ	Секция средняя ℓ=1000 сборочный чертеж	88
Б14.0056.520	Секция средняя ℓ=6000	89

Формат	Зона	Поз.	Обозначение	Наименование	Кол.	Прим.
				Документация		
А4			Б14У056.000 СБ	Сборочный чертеж		А2; А2
			Б14У056.000 ВС	Ведомость спецификаций		
			Б14У056.000 ВП	Ведомость покупных изделий		
				Сборочные единицы		
А4		1	Б14У056.010	Установка роликоопор	1	
А4		2	Б14У056.020	Металлоконструкция конвейера	1	
А4		3	Б14У056.190	Устройство приводное	1	
А4		4	Б14У056.280	Устройство натяжное грузовое	1	
А4		5	Б14У056.330	Установка ограждений и аварийных выключателей	1	
А4		6	Б14У056.350	Установка весов	1	
А4		7	Б14У056.360	Лоток направляющий	1	
А4		8	Б14У056.370	Установка сбрасывателя плужкового одностороннего	1	

Изм.	Лист	N докум.	Подп.	Дата
Разраб.		Крупко		
Провер.		Сверюков		
Нач.отд.		Кравченко		
Н.контр.		Сверюков		
Утв.				

Б14У056.000

Конвейер, ленточный

Лит.	Лист	Листов
У	1	2

Госстрой СССР Харьковский Сантехпроект

Формат А4

Инв.№ подл. | Подп. и дата | Взам. инв.№ | Инв.№ дубл. | Подп. и дата

Формат	Зона	Поз.	Обозначение	Наименование	Кол.	Прим.
				Детали		
А4		10	Б14У056.001	Упор		
				Уголок Б-50х50х5 ГОСТ 8509-72 ВСт3-I ГОСТ 535-79		
				ℓ = 100	2	0,37 кг
				Стандартные изделия		
		12		Болт М12х30.46 ГОСТ 7798-70	4	0,044 кг
		13		Гайка М12.5 ГОСТ 15521-70	4	0,015 кг
		14		Шайба 12.65Г ГОСТ 6402-70	4	0,003 кг
				Прочие изделия		
		16		Устройство очистное плужковое 500	1	10,6 кг
		17		Лента транспортерная 2-500-3 БКНЛ-100-3+4 ГОСТ 20-76	п.м.	

Инв.№ подл. | Подп. и дата | Взам. инв.№ | Инв.№ дубл. | Подп. и дата

Изм.	Лист	N докум.	Подп.	Дата

Б14У056.000

Лист 2

Формат А4

Типовой проект 903-1-244.87 Альбом III

Позиция	Обозначение	Наименование	Куда входит: обозначение	Кол.	Кол. на узел	Примечание
1	Б14У056.000	Конвейер ленточный				
2	Б14У056.010	Установка роликоопор	Б14У056.000	1	1	
3	Б14У056.020	Металлоконструкция конвейера	Б14У056.000	1	1	
4	Б14У056.030	Секция загрузочная ℓ = 4200	Б14У056.020	1	1	
5	Б14У056.040	Секция средняя ℓ = 6000	"	1	1	
6	Б14У056.050	Секция весовая ℓ = 6000	"	1	1	
7	Б14У056.060	Секция весовая ℓ = 6000	"	1	1	
8	Б14У056.070	Секция весовая ℓ = 6000	"	1	1	
9	Б14У056.080	Секция средняя ℓ = 6000	"	1	1	
10	Б14У056.090	Секция ℓ = 5210	"	1	1	
11	Б14У056.100	Секция гнутая α = 18°	"	1	1	
12	Б14У056.110	Секция ℓ = 1480	"	1	1	
13	Б14У056.120	Секция разгрузочная ℓ = 6000	"	1	1	
14	Б14У056.130	Секция разгрузочная ℓ = 6000	"	1	1	
15	Б14У056.140	Секция разгрузочная ℓ = 6000	"	1	1	
16	Б14У056.150	Секция разгрузочная ℓ = 6000	"	1	1	
17	Б14У056.160	Стойка H = 545	"	10	10	
18	Б14У056.170	Стойка H = 415	"	15	15	
19	Б14У056.180	Стойка H = 365	"	1	1	
20	Б14У056.190	Устройство приводное	Б14У056.000	1	1	
21	Б14У056.200	Привод	Б14У056.190	1	1	
22	Б14У056.210	Рама привода	Б14У056.200	1	1	
23	Б14У056.220	Ограждение муфты КДН	"	1	1	
24	Б14У056.230	Ограждение муфты МУВП	"	1	1	
25	Б14У056.240	Опора приводного барабана	Б14У056.190	1	1	
26	Б14У056.250	Воронка головная	Б14У056.190	1	1	
27	Б14У056.260	Дверца	Б14У056.250	1	1	

Инв.№ подл. | Подп. и дата | Взам. инв.№ | Инв.№ дубл. | Подп. и дата

9949/М

Б14У056.000ВС

Изм.	Лист	N докум.	Подп.	Дата
Разраб.		Узбекова		
Провер.		Сверюков		
Нач.отд.		Кравченко		
Н.контр.		Сверюков		
Утв.				

Конвейер, ленточный. Ведомость спецификаций

Литера	Лист	Листов
У	1	2

Госстрой СССР Харьковский Сантехпроект

Формат А3

Строки	Наименование	Обозначение документа на поставку	Поставщик	Куда входит (обозначение)	Количество на изделие	в комплекты	на регулировку	Всего	Примеч.
1	Устройство очистное плужковое 500		Полевский машиностроительный завод (624090, Полевской Свердловской области)	Б14И056.000	1			1	
2	Роликоопора Ж50-102-30			Б14И056.010	53			53	
3	Роликоопора П50-102			Б14И056.010	1			1	
4	Роликоопора Н50-102			Б14И056.010	29			29	
5	Ролик дефлекторный верхний ДЖ 102-30			Б14И056.010	12			12	
6	Ролик дефлекторный нижний Д Н102			Б14И056.010	12			12	
7	Барабан приводной 5050-80			Б14И056.190	1			1	
8	Скребок 500			Б14И056.190	1			1	
9	Тележка натяжная 5040 70-60			Б14И056.280	1			1	
10	Устройство грузовое 9-10			Б14И056.280	1			1	
11	Блок 200			Б14И056.280	3			3	
12	Барабан приводной 5040-60			Б14И056.280	1			1	
13	Устройство выключающее канатное $l_к$=750			Б14И056.330	1			1	
14	Устройство выключающее рычажное			Б14И056.330	8			8	
15	Датчик скорости УПДС		Днепропетровский з-д шахтной автоматики	Б14И056.330	1			1	
16	Весы ленточные автоматические		Орехово-Зуевский завод						
17	с пультом вторичных приборов ПТМ-1М		„Прибордеталь"	Б14И056.350	1			1	
18	Лента транспортная 2-500-3 БКНЛ-100-3-1-8	ГОСТ 20-76		Б14И056.000	1			1	155 п.м.
19	Редуктор Ц2У-250-40-21У2	ГОСТ 20758-75		Б14И056.200	1			1	
20	Эл.двигатель 4А-132М6У3 N=7,5кВт, n=1000 об/мин			Б14И056.200	1			1	
21	Муфта кулачково-дисковая 710-40-II.1-48-I.1	ГОСТ 20720-81		Б14И056.200	1			1	
22	Муфта упругая втулочно-пальцевая								
23	2500-70-1.1-90-2.1	ГОСТ 21424-75		Б14И056.200	1			1	
24	Механизм исполнительный ИМТМ-40/2,5		Армянский з-д исполнительных механизмов г.Севан	Б14И056.380	7			7	
25	Канат 4,0-Г-8-Н-1568 (160)	ГОСТ 3062-80		Б14И056.380	1			1	35 п.м.
26	Муфта 15	ГОСТ 8966-75		Б14И056.490	3			3	

Изм.	Лист	N докум.	Подп.	Дата
Разраб.		Извекова		
Пров.		Гончаренко		
Нач.отд.		Коверченко		
Н.контр.		Севрюков		
Утв.				

Б14И056.000ВП

Конвейер ленточный
Ведомость покупных изделий

Лит.	Лист	Листов
И	1	3

Госстрой СССР
Харьковский Сантехпроект

формат А3

Строки	Обозначение	Наименование	Куда входит: Обозначение	Кол.	Общее кол-во	Примечание
28	Б14И056.270	Очиститель приводного барабана	Б14И056.190	1	1	
29	Б14И056.280	Устройство натяжное грузовое	Б14И056.200	1	1	
30	Б14И056.290	Ограждение груза	Б14И056.280	1	1	
31	Б14И056.300	Опора устройства натяжного грузового	„	1	1	
32	Б14И056.310	Ограждение тележки натяжной	„	1	1	
33	Б14И056.320	Опора блока	„	1	1	
34	Б14И056.330	Установка ограждений и аварийных выключателей	Б14И056.000	1	1	
35	Б14И056.340	Панель ограждения	Б14И056.330	25	25	
36	Б14И056.350	Установка весов	Б14И056.000	1	1	
37	Б14И056.360	Лоток направляющий	Б14И056.000	1	1	
38	Б14И056.370	Установка сбрасывателя плужкового одностороннего	Б14И056.000	5	5	
39	Б14И056.380	Сбрасыватель плужковый односторонний	Б14И056.370	1	5	
40	Б14И056.390	Плужок	Б14И056.380	1	5	
41	Б14И056.400	Стол	„	1	5	
42	Б14И056.410	Подгреватель левый	„	1	5	
43	Б14И056.420	Подгреватель правый	„	1	5	
44	Б14И056.430	Противовес	„	2	10	
45	Б14И056.440	Воронка с укрытием	„	1	5	
46	Б14И056.450	Короб воронки	Б14И056.440	1	5	
47	Б14И056.470	Опора	Б14И056.380	1	5	
48	Б14И056.480	Гидрообеспыливатель	Б14И056.360	1	1	
49	Б14И056.490	Коллектор	Б14И056.480	1	1	
50	Б14И056.500	Патрубок	Б14И056.480	1	1	
51	Б14И056.510	Люк	Б14И056.360	1	1	
52	Б14И056.520	Секция средняя l=6000	Б14И056.020	1	1	

9747/11

Изм. Лист N докум. Дата

Б14И056.000 ВС

Лист 2

формат А3

Нстроки	Наименование	Обозначение документа на поставку	Поставщик	Куда входит (обозначение)	Количество: на изделие	в комплекты	на регулировку	Всего	Примеч.
28	Сетка N20-1.6	ГОСТ 5336-80		614И056.310; 614И056.330					18м²
29	Болты	ГОСТ 7798-70							
30	М10х25.46.				31			31	
31	М10х30.46				83			83	
32	М10х45.46				4			4	
33	М10х50.46				4			4	
34	М12х30.46				660			660	
35	М12х35.46				8			8	
36	М12х50.46				16			16	
37	М12х60.46				16			16	
38	М12х70.46				30			30	
39	М12х100.46				14			14	
40	М20х50.46				6			6	
41	М20х70.46				4			4	
42	М20х220.46				12			12	
43	М24х90.46				10			10	
44									
45	Винт М8х12.46	ГОСТ 1476-84			21			21	
46	Винт М8х30.010	ГОСТ 17475-80			140			140	
47									
48	Гайка М12,5	ГОСТ 15521-70			2			2	
49	Гайки	ГОСТ 5915-70							
50	М8.5				116			116	
51	М10.5				130			130	
52	М12.5				307			307	
53	М20.5				22			22	
54	М24.5				10			10	

Инв.Nподл. | Подп.и дата | Взам.инв.N | Инв.Nдубл. | Подп.и дата

Изм | Лист | Nдокум. | Подп. | Дата

614И056.000ВП

Лист 2

формат А3

Типовой проект 903-1-241.87 Альбом XI

Нстроки	Наименование	Обозначение документа на поставку	Поставщик	Куда входит (обозначение)	Количество: на изделие	в комплекты	на регулировку	Всего	Примеч.
55	Шайбы	ГОСТ 6402-70							
56	10.65Г				43			43	
57	12.65Г				742			742	
58	20.65Г				22			22	
59	24.65Г				10			10	
60									
61	Шайбы	ГОСТ 11371-78							
62	10.01				4			4	
63	12.01				594			594	
64	20.01				18			18	
65	24.01				10			10	
66									
67	Шайбы	ГОСТ 10906-78							
68	10.01				7			7	
69									
70	Заклепка 8х20	ГОСТ 10299-80			4			4	
71	Шпонка 8х7х25	ГОСТ 23360-78			5			5	
72	Шплинт 4х22	ГОСТ 397-79			16			16	
73	Фланец 25х2,5	ГОСТ 12820-80		614И056.490	1			1	
74	Форсунка КФ3,3-40 d=2,5		специализированный з-д пылеподавления г.Красноармейск, Донецкой обл.	614И056.480	3			3	

Инв.Nподл. | Подп.и дата | Взам.инв.N | Инв.Nдубл. | Подп.и дата

9747/11

Изм | Лист | Nдокум. | Подп. | Дата

614И056.000ВП

Лист 3

формат А3

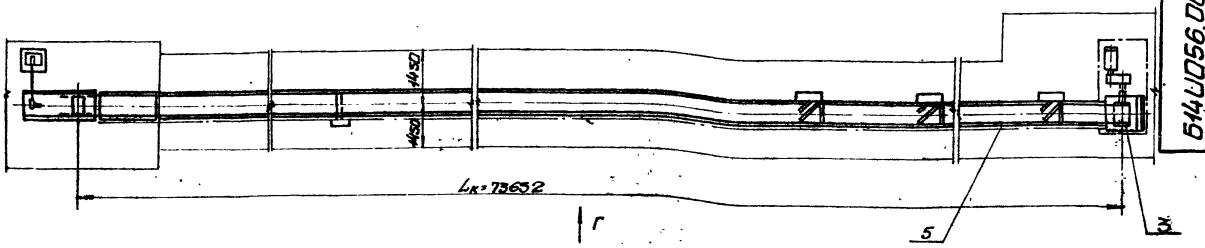

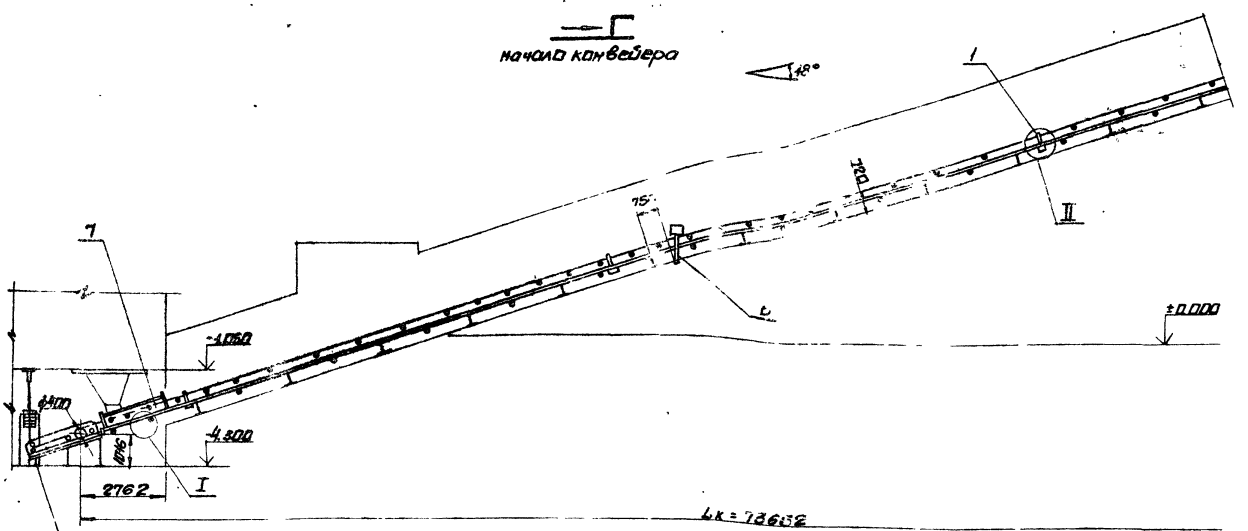

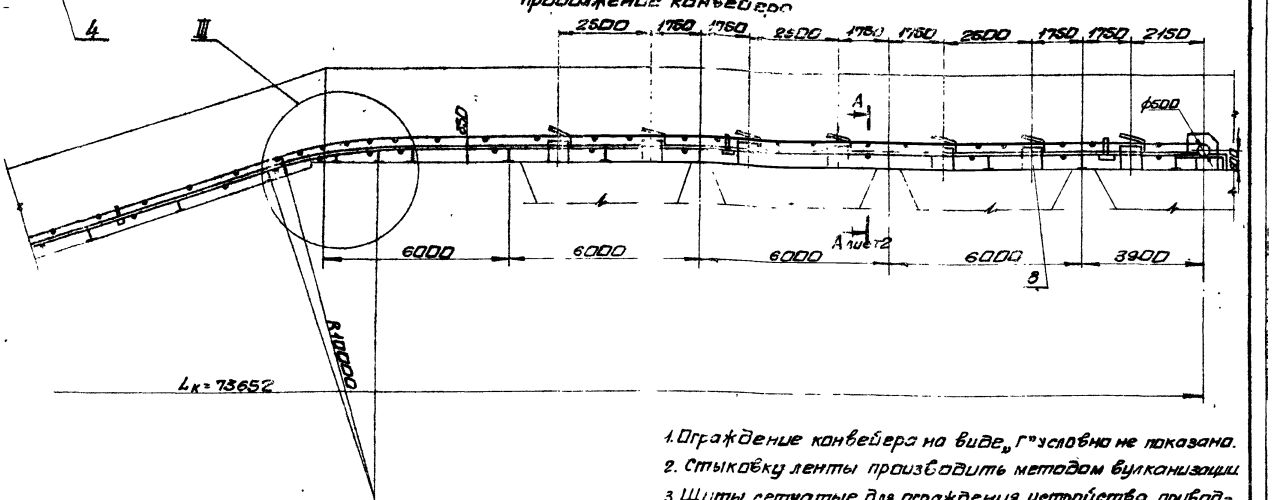

1. Ограждение конвейера на виде „Г" условно не показано.
2. Стыковку ленты производить методом вулканизации.
3. Щиты сетчатые для ограждения устройства приводного выполнить по месту из сетки с ячейкой 20х20мм и уголка 32х32х3.
4. Сварные швы по ГОСТ 5264-80.
5. Кромки реза R=320 ✓, остальное - ✓
6. Предельные отклонения размеров $\pm\frac{IT16}{2}$
7. Упорные уголки поз.10 приварить при установке очистного устройства поз.16

Техническая характеристика		
1	Ширина ленты	B=500,0мм
2	Длина конвейера (по горизонтали)	Lк=73,26м
3	Высота подъема	H=14,78м
4	Скорость движения ленты	V=1,0 м/сек
5	Транспортируемый материал и удельный вес	Уголь γ=0,85 т/м³
6	Производительность	Q=30,0 т/час
7	Мощность электродвигателя	N=7,5 квт

9747/11

Изм.	Лист	N докум.	Дата	Конвейер ленточный Сборочный чертеж	Б14U056.000СБ
Разраб.		Крив...			Лит. U / Масса 7725,0 / Масшт. 1:100
Пров.		Севр...			Лист 1 / Листов 2
Т.конт.		Крив...			Госстрой СССР Харьковский Сантехпроект
Нач.отд.		Ковер...			
Н.конт.		Севр...			
Утв.					

формат А2

Типовой проект 903-1-241.87 Альбом XI

Инв.№ подл. | Подп. и дата | Взам.инв.№ | Инв.№ дубл. | Подп. и дата

III
М1:20

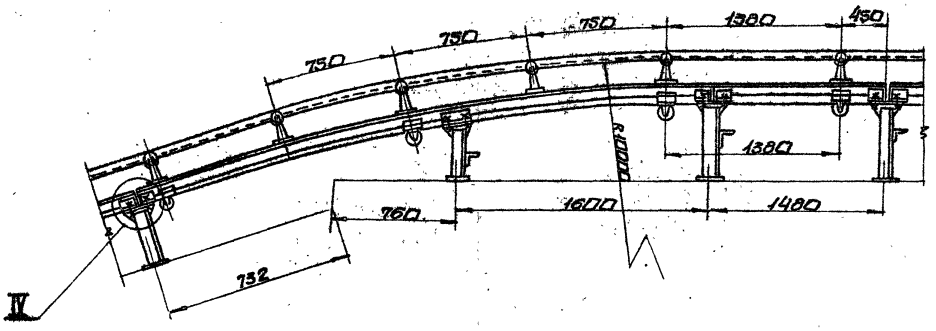

II
М1:10

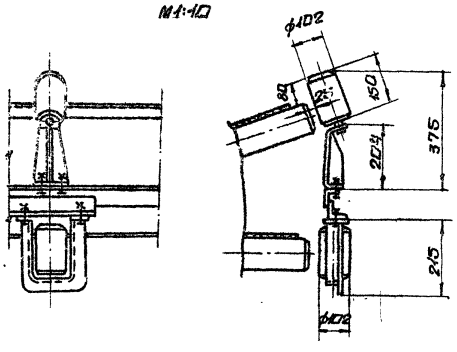

I
М1:20

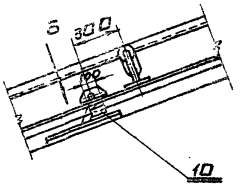

А–А
М1:10

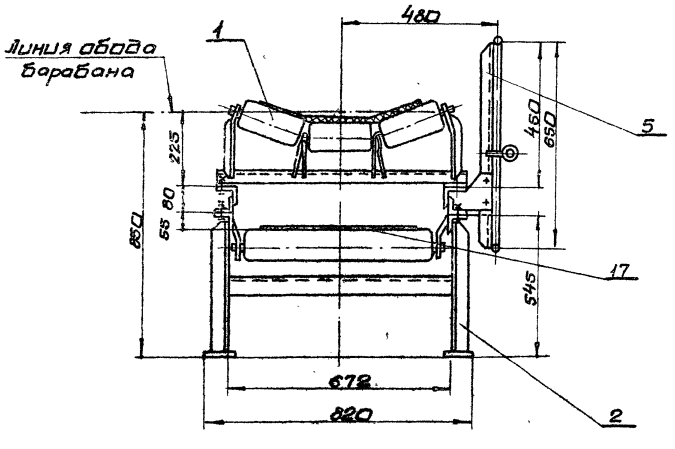

Направление движения нижней ветви ленты

Б
М1:20

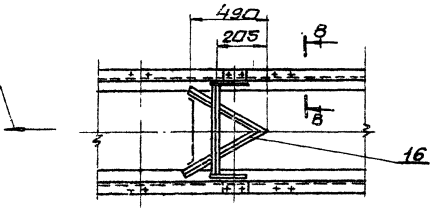

В–В
М1:5

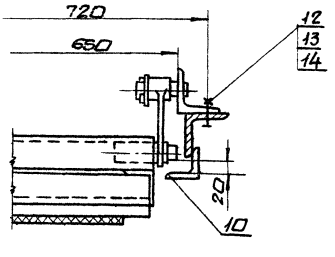

IV
М1:10

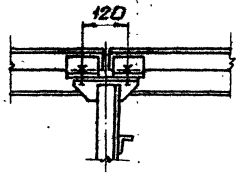

Типовой проект 903-1-241.87 Альбом XI
Инв. № подл. | Подп. и дата | Взам. инв. № | Инв. № дубл. | Подп. и дата

Форм.	Зона	Поз.	Обозначение	Наименование	Кол.	Прим.
				Документация		
А2			Б14И056.010СБ	Сборочный чертеж		
				Детали		
Б4		1	Б14И056.005	Кронштейн		
				Швеллер 12 ГОСТ 8240-72		
				Вст3-I ГОСТ 535-79		
				ℓ = 760	1	7,9 кг
				Стандартные изделия		
		3		Болт М12х30.46		
				ГОСТ 7798-70	380	0,044кг
		4		Гайка М12.5 ГОСТ 15521-70	428	0,01кг
		5		Шайба 12.65Г ГОСТ 6402-70	428	0,0033кг
		6		Шайба 12.01 ГОСТ 11371-78	428	0,0062кг
		7		Болт М12х50.46		
				ГОСТ 7798-70	16	0,061кг
		8		Болт М12х60.46		
				ГОСТ 7798-70	16	0,07кг
		9		Болт М12х70.46		
				ГОСТ 7798-70	16	0,08кг
				Прочие изделия		
		11		Роликоопора		
				ЖС 50-102-30	53	18,3кг
		12		Роликоопора		
				П50-102	1	10,6кг

Изм. Лист N докум. Подп. Дата — Б14И056.010

Разраб. Кривко — Установка роликоопор — Лит. У | Лист 1 | Листов 2

Провер. Сабрюков

Нач.отд. Коверченко

Н.контр. Сабрюков

Утв.

Госстрой СССР Харьковский Сантехпроект

Инв.№ подл. | Подп. и дата | Взам.инв.№ | Инв.№ дубл. | Подп. и дата

Формат А4

Форм.	Зона	Поз.	Обозначение	Наименование	Кол.	Прим.
		13		Роликоопора		
				Н50-102	29	10,3кг
		14		Ролик дефлекторный		
				верхний ДЖ 102-30	12	4,5кг
		15		Ролик дефлекторный		
				нижний ДН102	12	5,0кг
			Болты поз. 7, 8, 9	предназначены для		
			крепления роликоопор на участке			
			установки весов			

Изм. Лист N докум. Подп. Дата — Б14И056.010 — Лист 2

Инв.№ подл. | Подп. и дата | Взам.инв.№ | Инв.№ дубл. | Подп. и дата

Формат А4

Альбом XI

Типовой проект 903-1-244.87

Форм.	Зона	Поз.	Обозначение	Наименование	Кол.	Прим.
				Документация		
*			Б14И056.020СБ	Сборочный чертеж		А2; А2
				Сборочные единицы		
А4		1	Б14И056.030	Секция загрузочная		
				ℓ = 4200	1	
А4		2	Б14И056.040	Секция средняя		
				ℓ = 6000	1	
А4		3	Б14И056.050	Секция весовая		
				ℓ = 6000	1	
А4		4	Б14И056.060	Секция весовая		
				ℓ = 6000	1	
А4		5	Б14И056.070	Секция весовая		
				ℓ = 6000	1	
А4		6	Б14И056.080	Секция средняя ℓ = 6000	1	
А4		7	Б14И056.520	Секция средняя ℓ = 6000	1	
А4		8	Б14И056.090	Секция ℓ = 5210	1	
А4		9	Б14И056.100	Секция гнутая α = 18°	1	
А4		10	Б14И056.110	Секция ℓ = 1480	1	
А4		11	Б14И056.120	Секция разгрузочная		
				ℓ = 6000	1	
А4		12	Б14И056.130	Секция разгрузочная		
				ℓ = 6000	1	
А4		13	Б14И056.140	Секция разгрузочная		
				ℓ = 6000	1	
А4		14	Б14И056.150	Секция разгрузочная		
				ℓ = 6000	1	
А4		15	Б14И056.160	Стойка Н = 545	10	

Изм. Лист N докум. Подп. Дата — Б14И056.020

Разраб. Кривко — Металлоконструкция конвейера — Лит. У | Лист 1 | Листов 2

Провер. Сабрюков

Нач.отд. Коверченко

Н.контр. Сабрюков

Утв.

Госстрой СССР Харьковский Сантехпроект

Инв.№ подл. | Подп. и дата | Взам.инв.№ | Инв.№ дубл. | Подп. и дата

Формат А4

Форм.	Зона	Поз.	Обозначение	Наименование	Кол.	Прим.
А4		16	Б14И056.170	Стойка Н = 415	15	
А4		17	Б14И056.180	Стойка Н = 365	1	
				Детали		
Б4		18	Б14И056.006	Связь		
				Уголок Б-63х63х6 ГОСТ 8509-72		
				Вст3-I ГОСТ 535-79		
				ℓ = 500	2	2.86кг
				Стандартные изделия		
		19		Болт М12х30.46		
				ГОСТ 7798-70	102	0,044кг
		20		Гайка М12.5 ГОСТ 5915-70	102	0,015кг
		21		Шайба 12.65Г ГОСТ 6402-70	102	0,003кг
		22		Шайба 12.01 ГОСТ 11371-78	102	0,006кг

9747/11

Изм. Лист N докум. Подп. Дата — Б14И056.020 — Лист 2

Инв.№ подл. | Подп. и дата | Взам.инв.№ | Инв.№ дубл. | Подп. и дата

Формат А4

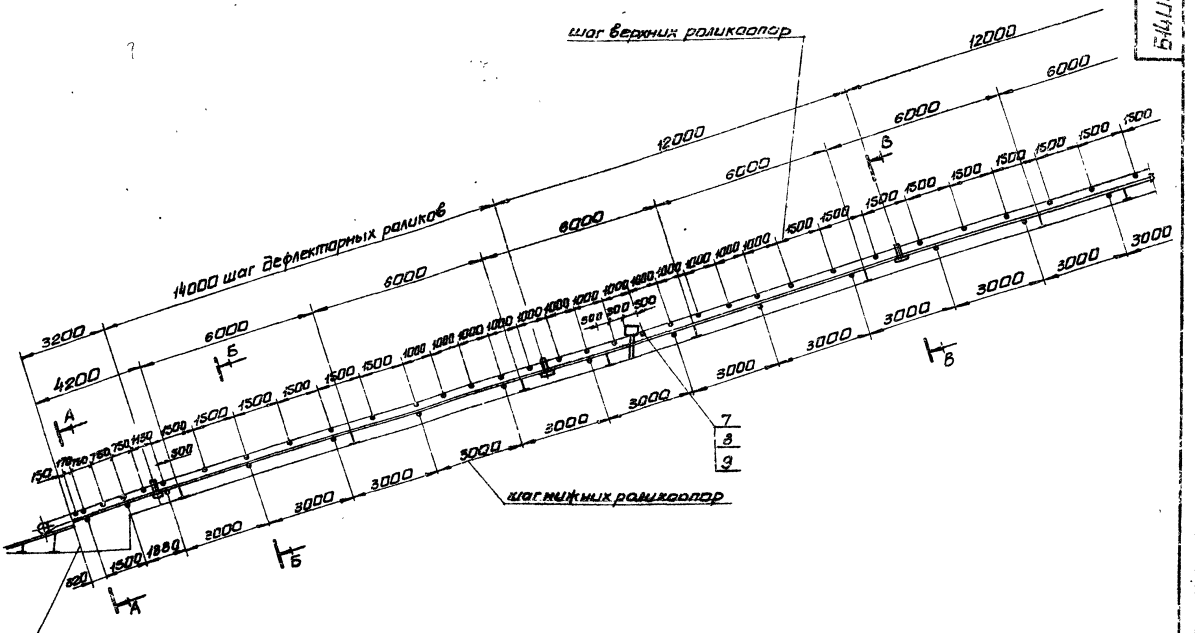

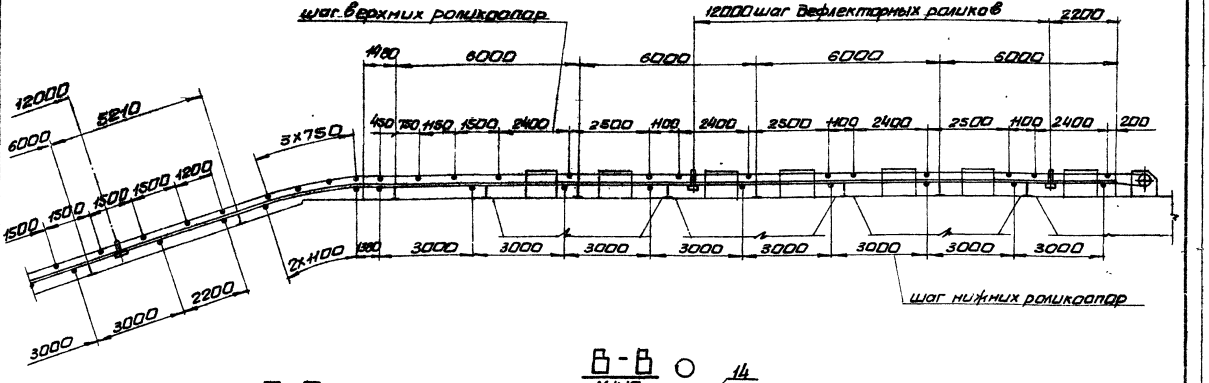

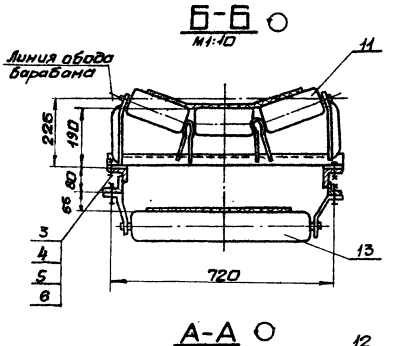

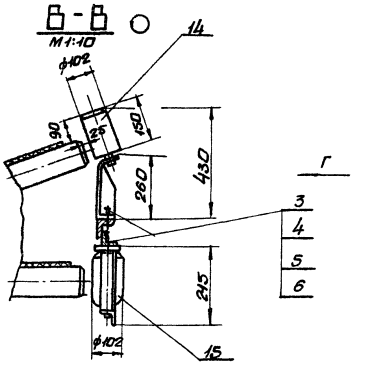

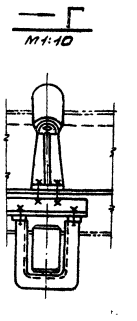

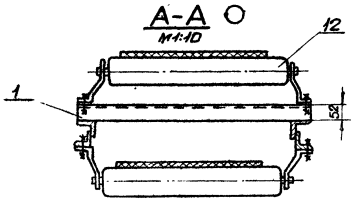

Типовой проект 903-1-241.87 Альбом XI

Инв.№ подл. | Подп. и дата | Взам. инв.№ | Инв.№ дубл. | Подп. и дата

9747/11

					Б14U056.010СБ		
Изм.	Лист	N докум.	Подп.	Дата	Установка роликоопор Сборочный чертеж	Лит.	Масса	Масшт.
Разраб.		Кривко				U	1419,0	1:100
Пров.		Севрюков				Лист	Листов 1	
Т.контр.		Кривко				Госстрой СССР Харьковский Сантехпроект		
Н.контр.		Коверченко						
Утв.		Севрюков						

формат А2

Б14U056.020 СБ

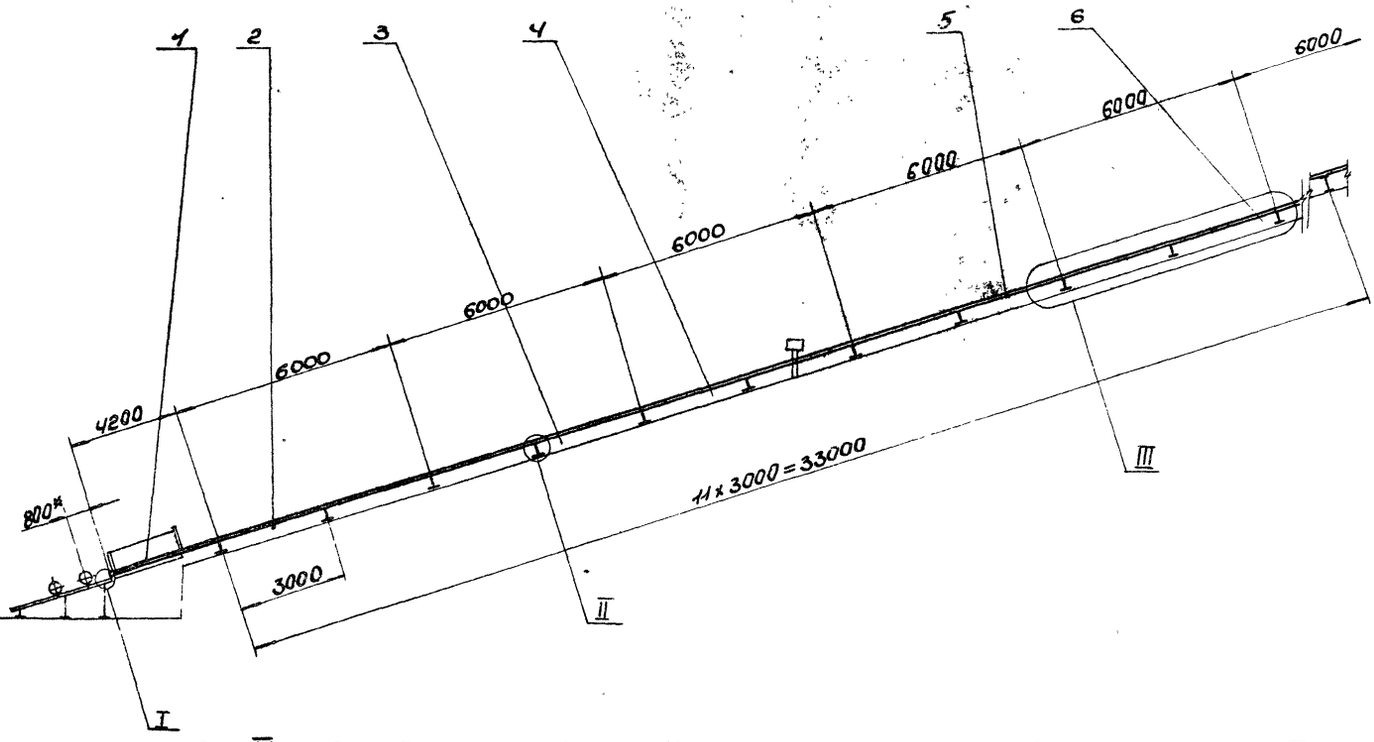

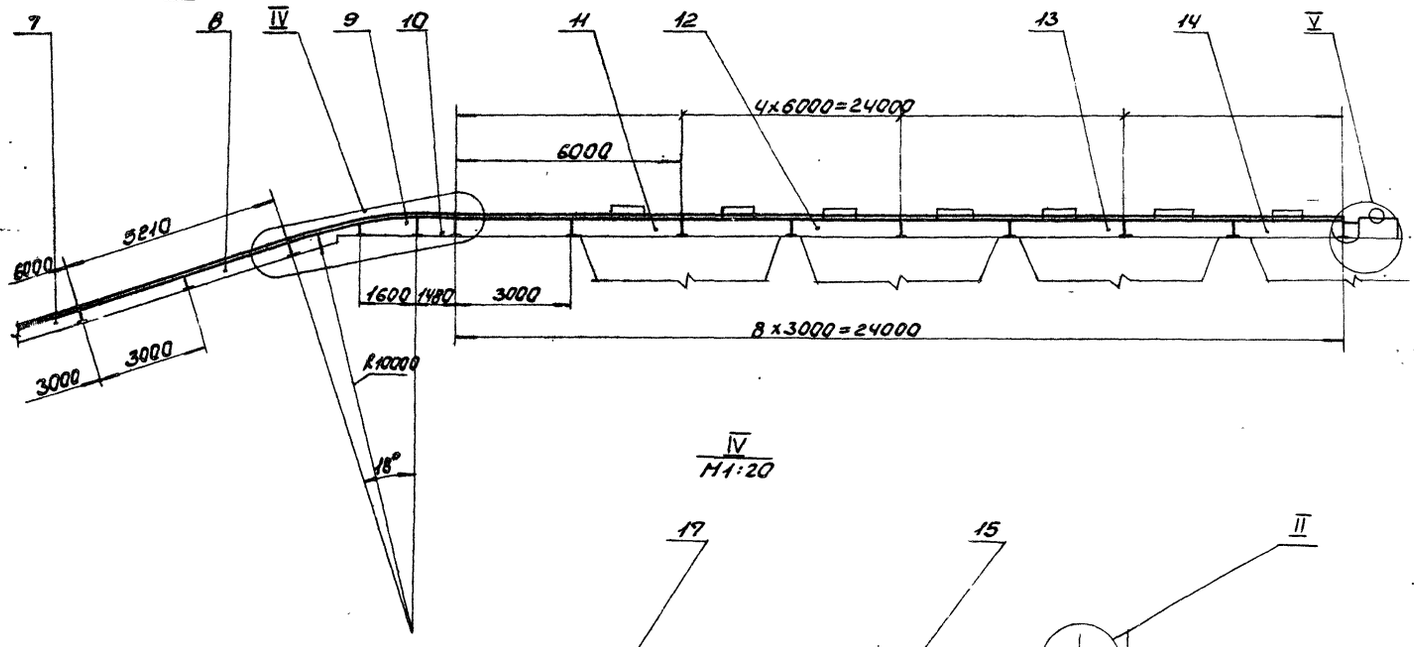

IV
M1:20

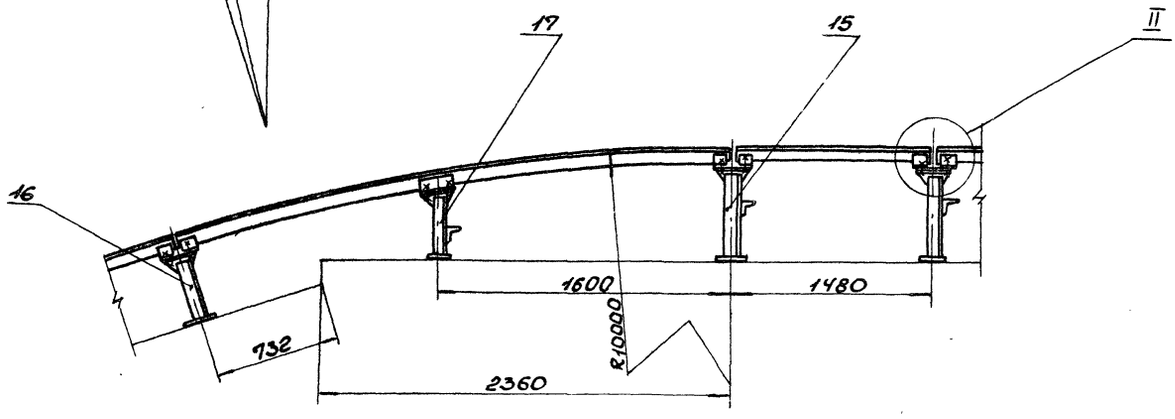

1. * Размеры для справки.
2. Предельные отклонения размеров ± $\frac{IT16}{2}$.
3. Кромки реза R=320.
4. Сварные швы по ГОСТ 5264-80. Электроды Э-42 ГОСТ 9467-75.
5. Основания стоек (поз. 15,16,17) приварить к закладным элементам (см. строительную часть проекта).

9747/11

					Б14U056.020СБ			
Изм.	Лист	N докум.	Подп.	Дата	Металлоконструкция конвейера Сборочный чертеж	Лит.	Масса	Масшт.
Разраб.		Кривко				U	1435,0	1:100
Провер.		Севрюков				Лист 1	Листов 2	
Т.контр.		Кривко				Госстрой СССР Харьковский Сантехпроект		
Нач.отд.		Коверченко						
Н.контр.		Севрюков						
Утв.								

Формат А2

Типовой проект 903-1-241.01

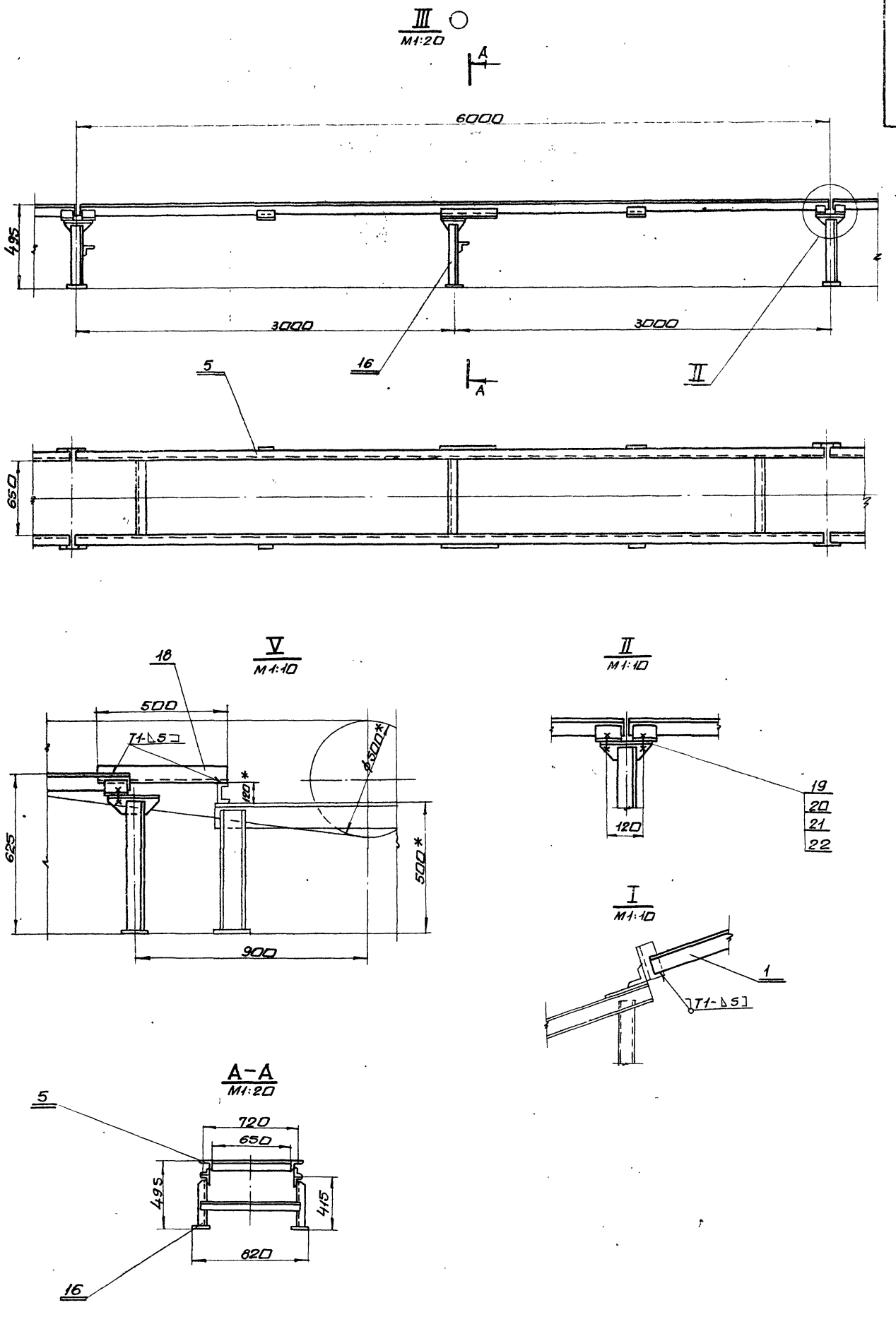

Типовой проект 903-1-241.87 Альбом XI

Инв. № подл. | Подп. и дата | Взам. инв. № | Инв. № дубл. | Подп. и дата

Б14U056.020СБ

9747/11

Изм.	Лист	N докум.	Подп.	Дата	Б14U056.020СБ	Лист 2

формат А2

Форм.	Зона	Поз.	Обозначение	Наименование	Кол.	Прим.
				Документация		
А2			Б14И056.030СБ	Сборочные единицы		
				Детали		
Б4		1	Б14И056.007	Прогон		
				Уголок Б-63х63х6 ГОСТ8509-72 ВСт3-I ГОСТ535-79		
				ℓ=4195	2	24,0кг
Б4		2	Б14И056.008	Кронштейн		
				Уголок Б-63х63х6 ГОСТ8509-72 ВСт3-I ГОСТ535-79		
				ℓ=235	2	1,4кг
Б4		3	Б14И056.009	Кронштейн		
				Уголок Б-63х63х6 ГОСТ8509-72 ВСт3-I ГОСТ535-79		
				ℓ=120	6	0,7кг
Б4		4	Б14И056.011	Кронштейн		
				Уголок Б-63х63х6 ГОСТ8509-72 ВСт3-I ГОСТ535-79		
				ℓ=100	2	0,6кг
Б4		5	Б14И056.012	Связь		
				Уголок Б-63х63х6 ГОСТ8509-72 ВСт3-I ГОСТ535-79		
				ℓ=650	2	3,7кг
				Материалы		
				Металл наплавленный		1,6кг

Инв. N подл. | Подп. и дата | Взам. инв. N | Инв. N дубл. | Подп. и дата

Изм.	Лист	N Докум.	Подп.	Дата
Разраб.		Извекова		
Провер.		Гончаренко		
Нач. отд.		Коверченко		
Н. контр.		Севрюков		
Утв.				

Секция загрузочная ℓ=4200

Б14И056.030

Лит.	Лист	Листов
И		1

Госстрой СССР Харьковский Сантехпроект

Формат А4

Форм.	Зона	Поз.	Обозначение	Наименование	Кол.	Прим.
				Документация		
А2			Б14И056.040СБ	Сборочный чертеж		
				Детали		
Б4		1	Б14И056.013	Прогон		
				Уголок Б-63х63х6 ГОСТ8509-72 ВСт3-I ГОСТ535-79		
				ℓ=5990	2	34,2кг
Б4		2	Б14И056.271	Кронштейн		
				Уголок Б-63х63х6 ГОСТ8509-72 ВСт3-I ГОСТ535-79		
				ℓ=180	2	1,05кг
Б4		3	Б14И056.014	Кронштейн		
				Уголок Б-63х63х6 ГОСТ8509-72 ВСт3-I ГОСТ535-79		
				ℓ=120	4	0,7кг
Б4		4	Б14И056.015	Кронштейн		
				Уголок Б-63х63х6 ГОСТ8509-72 ВСт3-I ГОСТ535-79		
				ℓ=100	4	0,6кг
Б4		5	Б14И056.016	Связь		
				Уголок Б-63х63х6 ГОСТ8509-72 ВСт3-I ГОСТ535-79		
				ℓ=650	3	3,7кг
				Материалы		
				Металл наплавленный		1,2кг

Инв. N подл. | Подп. и дата | Взам. инв. N | Инв. N дубл. | Подп. и дата

Изм.	Лист	N Докум.	Подп.	Дата
Разраб.		Извекова		
Провер.		Гончаренко		
Нач. отд.		Коверченко		
Н. контр.		Севрюков		
Утв.				

Секция средняя L=6000

Б14И056.040

Лит.	Лист	Листов
И		1

Госстрой СССР Харьковский Сантехпроект

Формат А4

Альбом XI

Типовой проект 903-1-241.87

Форм.	Зона	Поз.	Обозначение	Наименование	Кол.	Прим.
				Документация		
А2			Б14И056.050СБ	Сборочный чертеж		
				Детали		
Б4		1	Б14И056.017	Прогон		
				Уголок Б-63х63х6 ГОСТ8509-72 ВСт3-I ГОСТ535-79		
				ℓ=5990	2	34,2кг
Б4		2	Б14И056.019	Кронштейн		
				Уголок Б-63х63х6 ГОСТ8509-72 ВСт3-I ГОСТ535-79		
				ℓ=180	2	1,05кг
Б4		3	Б14И056.021	Кронштейн		
				Уголок Б-63х63х6 ГОСТ8509-72 ВСт3-I ГОСТ535-79		
				ℓ=100	4	0,6кг
Б4		4	Б14И056.022	Связь		
				Уголок Б-63х63х6 ГОСТ8509-72 ВСт3-I ГОСТ535-79		
				ℓ=650	3	3,7кг
Б4		5	Б14И056.275	Кронштейн		
				Уголок Б63х63х6 ГОСТ8509-72 ВСт3-I ГОСТ535-79		
				ℓ=120	4	0,7кг
				Материалы		
				Металл наплавленный		1,5кг

Инв. N подл. | Подп. и дата | Взам. инв. N | Инв. N дубл. | Подп. и дата

Изм.	Лист	N Докум.	Подп.	Дата
Разраб.		Извекова		
Провер.		Гончаренко		
Нач. отд.		Коверченко		
Н. контр.		Севрюков		
Утв.				

Секция весовая ℓ=5000

Б14И056.050

Лит.	Лист	Листов
И		1

Госстрой СССР Харьковский Сантехпроект

Формат А4

Форм.	Зона	Поз.	Обозначение	Наименование	Кол.	Прим.
				Документация		
А2			Б14И056.060СБ	Сборочный чертеж		
				Детали		
Б4		1	Б14И056.023	Прогон		
				Уголок Б-63х63х6 ГОСТ8509-72 ВСт3-I ГОСТ535-79		
				ℓ=5990	2	34,2кг
Б4		2	Б14И056.024	Кронштейн		
				Уголок Б63х63х6 ГОСТ8509-72 ВСт3-I ГОСТ535-79		
				ℓ=180	2	1,05кг
Б4		3	Б14И056.025	Кронштейн		
				Уголок Б-63х63х6 ГОСТ8509-72 ВСт3-I ГОСТ535-79		
				ℓ=120	4	0,7кг
Б4		4	Б14И056026	Кронштейн		
				Уголок Б-63х63х6 ГОСТ8509-72 ВСт3-I ГОСТ535-79		
				ℓ=100	4	0,6кг
Б4		5	Б14И056.027	Связь		
				Уголок Б-63х63х6 ГОСТ8509-72 ВСт3-I ГОСТ535-79		
				ℓ=650	3	3,7кг
Б4		6	Б14И056.008	Кронштейн		
				Уголок Б-63х63х6 ГОСТ8509-72 ВСт3-I ГОСТ535-79		
				ℓ=235	2	1,4кг
				Материалы		
			9747/11	Металл наплавленный		1,4кг

Инв. N подл. | Подп. и дата | Взам. инв. N | Инв. N дубл. | Подп. и дата

Изм.	Лист	N Докум.	Подп.	Дата
Разраб.		Извекова		
Провер.		Гончаренко		
Нач. отд.		Коверченко		
Н. контр.		Севрюков		
Утв.				

Секция весовая ℓ=6000

Б14И056.060

Лит.	Лист	Листов
И		1

Госстрой СССР Харьковский Сантехпроект

Формат А4

Б14U056.030СБ

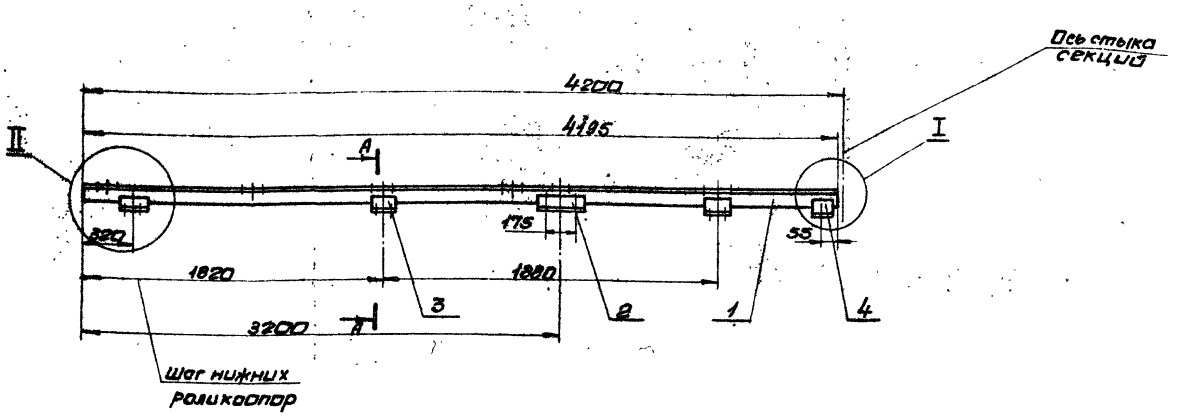

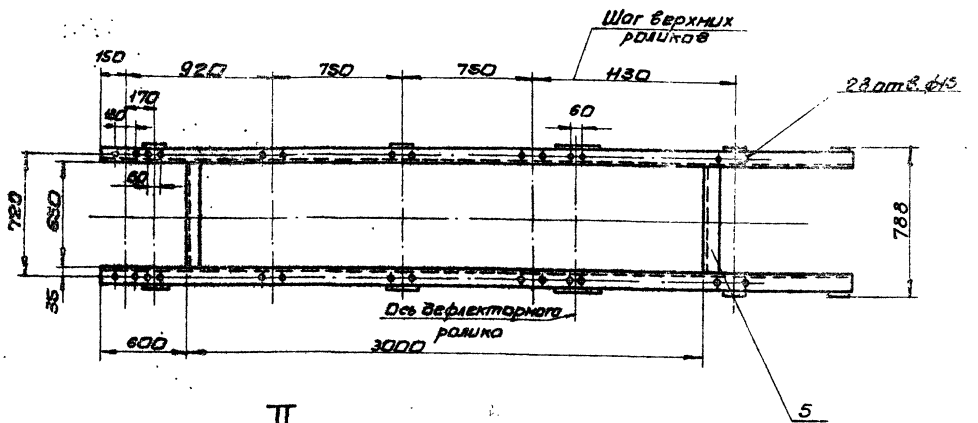

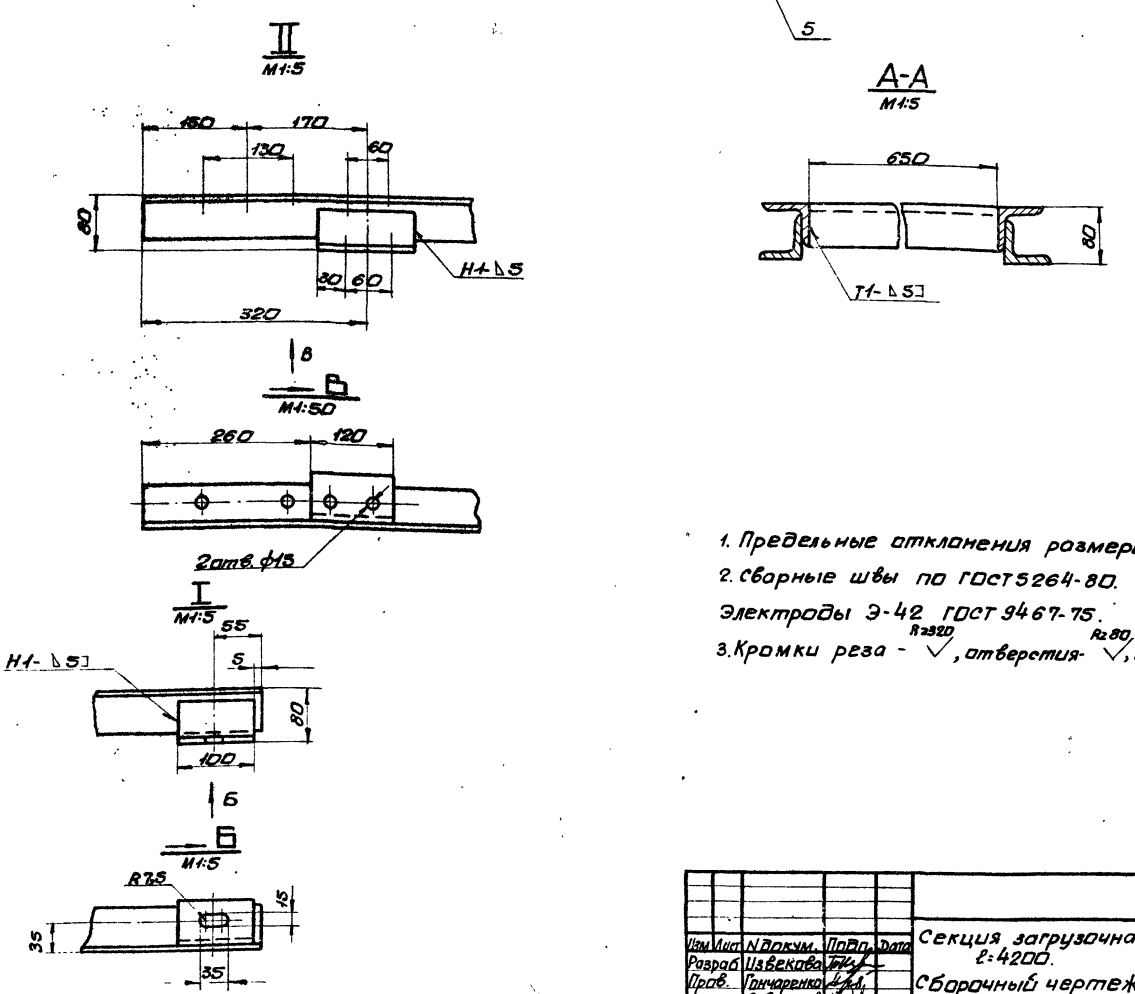

1. Предельные отклонения размеров $\pm \frac{IT16}{2}$
2. Сварные швы по ГОСТ 5264-80.
Электроды Э-42 ГОСТ 9467-75.
3. Кромки реза - $\overset{R_z 320}{\surd}$, отверстия - $\overset{R_z 80}{\surd}$, остальное - $\surd$

Типовой проект 903-1-244.87 Альбом XI

Изм.	Лист	N докум.	Подп.	Дата	Секция загрузочная ℓ=4200. Сборочный чертеж	Лит.	Масса	Масшт.
Разраб.		Извекова				U	68,0	1:20
Пров.		Гончаренко				Лист	Листов 1	
Т.контр.		Севрюков				Госстрой СССР Харьковский Сантехпроект		
Нач.отд.		Коверченко						
Н.контр.		Севрюков						
Утв.								

9747/11

Инв. N подл. | Подп. и дата | Взам. инв. N | Инв. N дубл. | Подп. и дата

Формат А2

Б14И056.040СБ

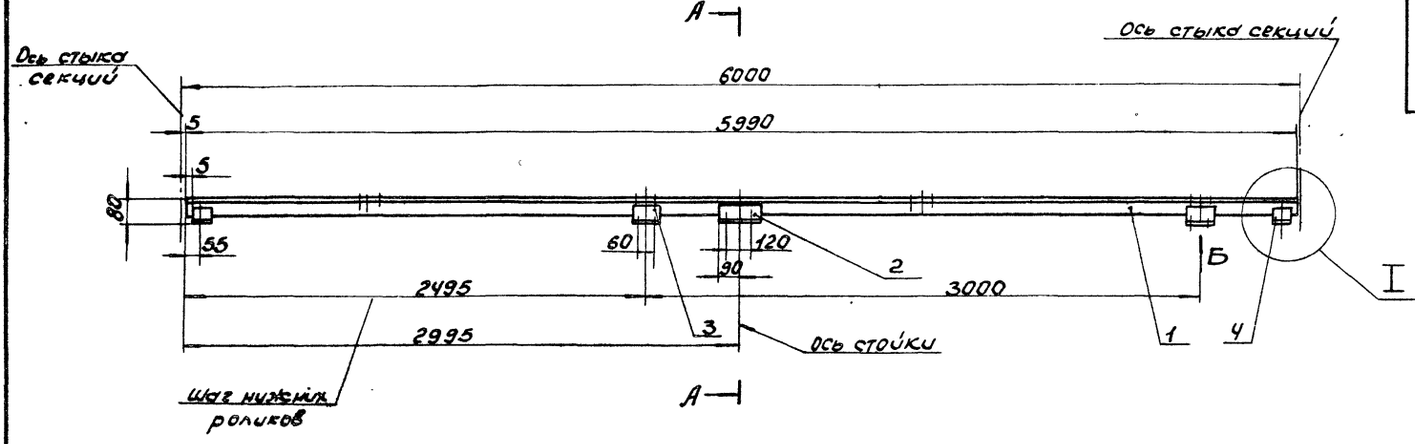

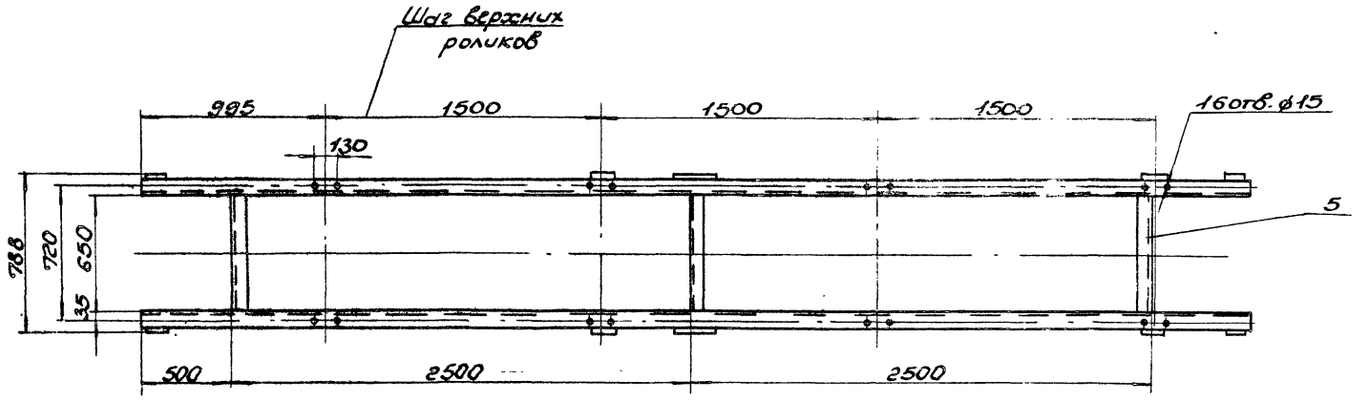

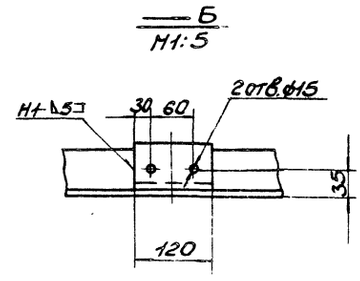

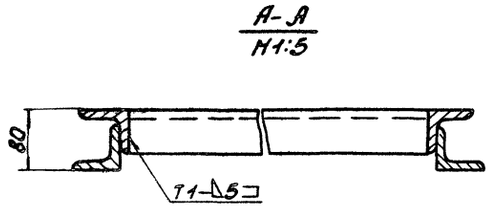

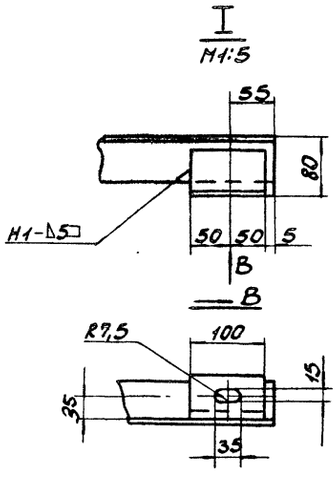

1. Предельные отклонения размеров ± $\frac{IT16}{2}$.
2. Сварные швы по ГОСТ5264-80. Электроды Э42 ГОСТ 9467-75.
3. Кромки реза-R_z320, отверстий-R_z80, остальное-.

Типовой проект 903-1-241.87 Альбом XI

9747/11

					Б14И056.040СБ			
Изм.	Лист	N докум.	Подп.	Дата	Секция средняя L=6000 Сборочный чертеж	Лит.	Масса	Масшт.
Разраб.		Извекова				И	88,0	1:20
Провер.		Гончаренко				Лист	Листов 1	
Т.конт.		Сабрыкин				Госстрой СССР Харьковский Сантехпроект		
Нач.								
Н.кон.								
Утв.								

Формат А2

Б14U056.050СБ

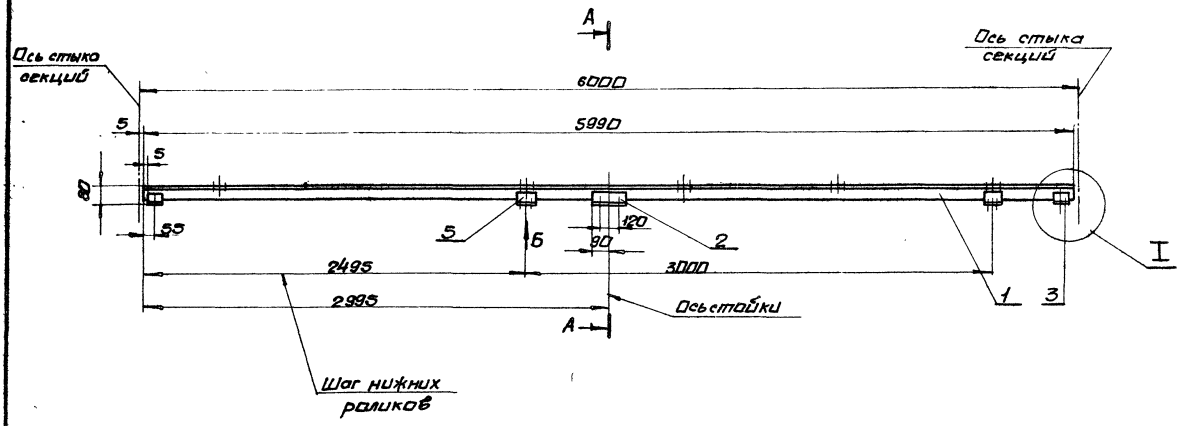

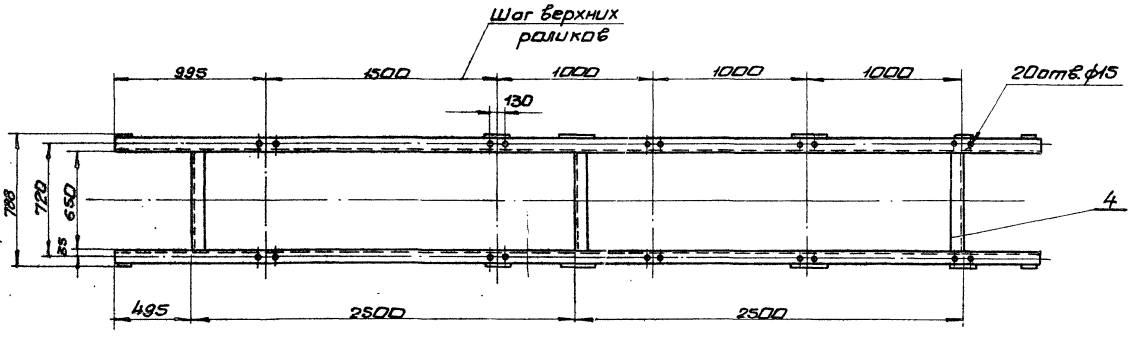

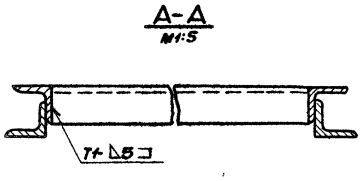

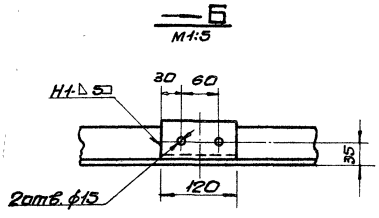

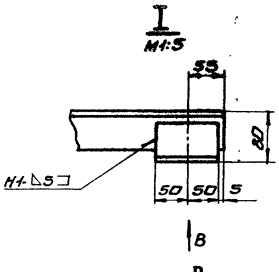

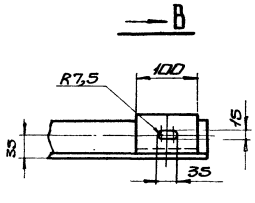

1. Предельные отклонения размеров $\pm\frac{IT16}{2}$
2. Сварные швы по ГОСТ 5264-80.
Электроды Э-42 ГОСТ 9467-75.
3. Кромки реза $R_z 320$, отверстий - $R_z 80$, остальное - ∇

9747/11

					Б14U056.050СБ			
Изм	Лист	N докум.	Подп.	Дата	Секция весовая l=6000 сборочный чертеж	Лит.	Масса	Масшт.
Разраб		Извекова				U	92,5	1:20
Пров.		Гончаренко				Лист	Листов 1	
Т.контр.		Севрюков				Госстрой СССР Харьковский Сантехпроект		
Нач.отд		Коверченко						
Н.контр.		Севрюков						
Утв.								

формат А2

Типовой проект 903-1-241.87 Альбом XI

Инв.№подл. | Подп.и дата | Взам.инв.№ | Инв.№дубл. | Подп.и дата

Б14U056.060СБ

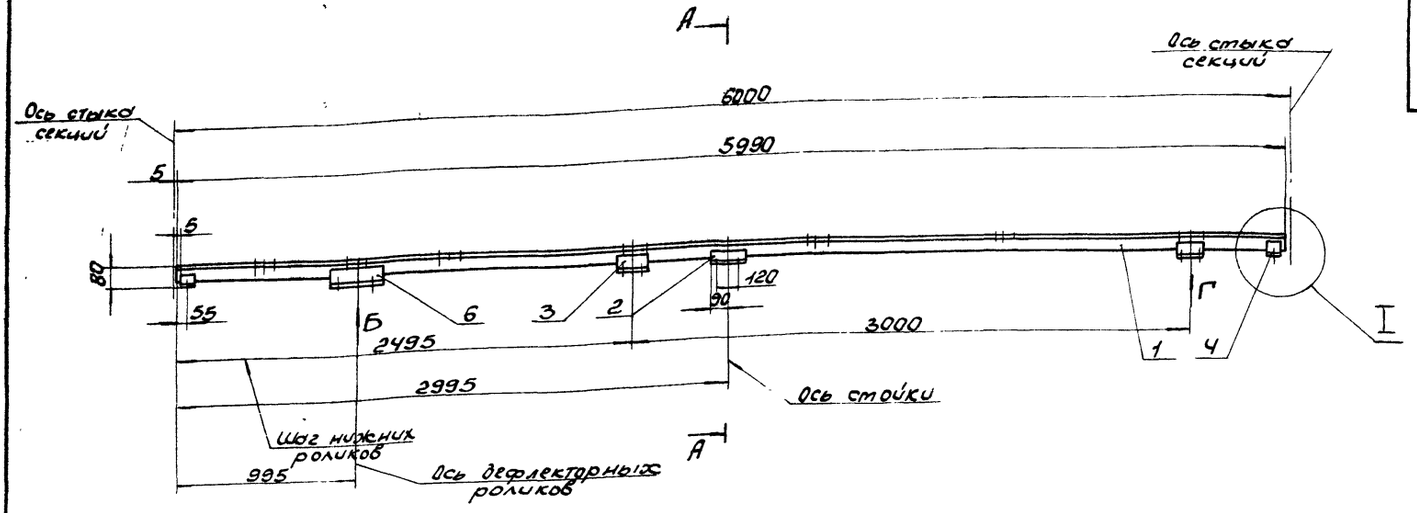

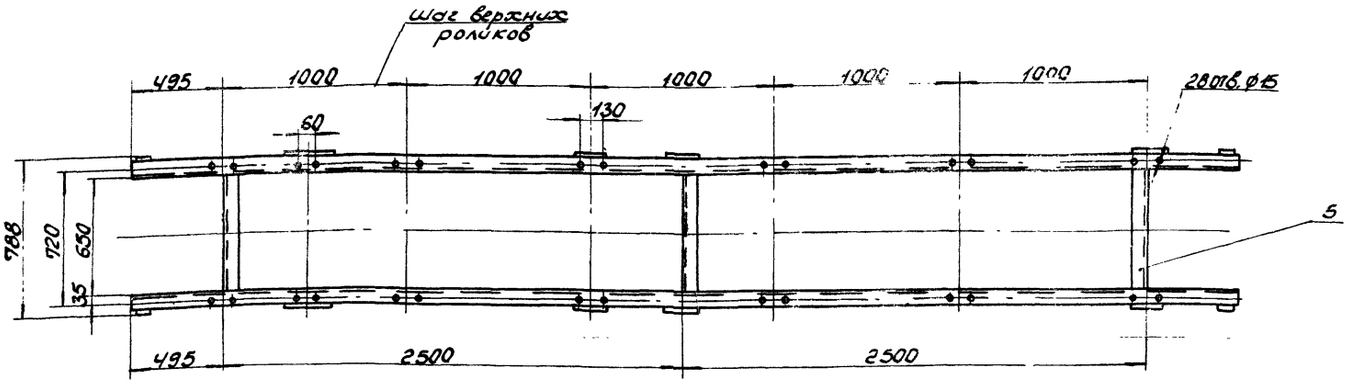

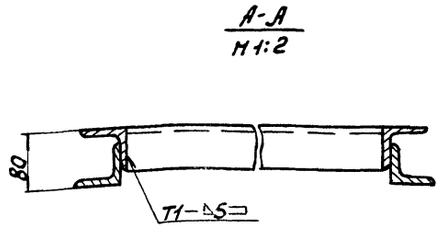

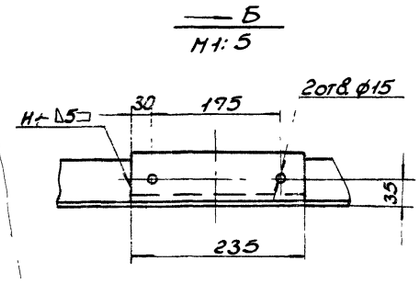

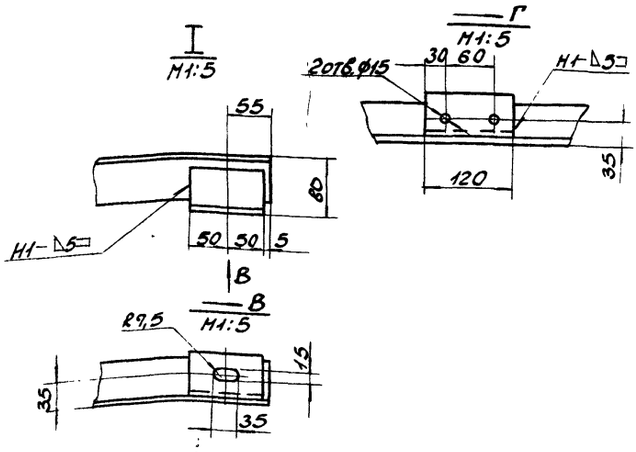

1. Предельные отклонения размеров $\pm \frac{IT16}{2}$.
2. Сварные швы по ГОСТ 5264-80. Электроды Э42 ГОСТ 9467-75.
3. Кромки реза – $R_z 320$, отверстий – $R_z 80$, остальное – ∨.

9747/11

Изм.	Лист	№ докум.	Подп.	Дата	Секция весовая $l = 6000$ Сборочный чертеж	Б14U056.060СБ		
Разраб.		Извекова				Лит.	Масса	Масшт.
Провер.		Гончарова				U	91,0	1:20
Т.контр.		Гевриков				Лист	Листов 1	
Нач.отд.		Ковалев				Госстрой СССР Харьковский Сантехпроект		
Н.контр.		Гевриков						
Утв.						Формат А2		

Типовой проект 903-1-241.87 Альбом XI

Инв.№ подл. | Подп. и дата | Взам. инв.№ | Инв.№ дубл. | Подп. и дата

Форм.	Зона	Поз.	Обозначение	Наименование	Кол.	Прим.
				Документация		
А2			Б14И056.070СБ	Сборочный чертеж		
				Детали		
Б4		1	Б14И056.028	Прогон		
				Уголок Б-63х63х6 ГОСТ8509-72		
				ВСт3-I ГОСТ535-79		
				ℓ=5990	2	34,2кг
Б4		2	Б14И056.029	Кронштейн		
				Уголок Б-63х63х6 ГОСТ8509-72		
				ВСт3-I ГОСТ535-79		
				ℓ=180	2	1,05кг
Б4		3	Б14И056.031	Кронштейн		
				Уголок Б-63х63х6 ГОСТ8509-72		
				ВСт3-I ГОСТ535-79		
				ℓ=120	4	0,7кг
Б4		4	Б14И056.032	Кронштейн		
				Уголок Б-63х63х6 ГОСТ8509-72		
				ВСт3-I ГОСТ535-79		
				ℓ=100	4	0,6кг
Б4		5	Б14И056.033	Связь		
				Уголок Б-63х63х6 ГОСТ8509-72		
				ВСт3-I ГОСТ535-79		
				ℓ=650	3	3,7кг
				Материалы		
				Металл наплавленный		1,4кг

Подп. и дата | Инв. № дубл. | Взам. инв. № | Подп. и дата | Инв. № подл.

Изм.	Лист	№ докум.	Подп.	Дата
Разраб.		Извекова		
Пров.		Гончаренко		
Нач. отд.		Коверченко		
Н. контр.		Севрюков		
Утв.				

Секция весовая ℓ=6000

Б14И056.070

Лит.	Лист	Листов
И		1

Госстрой СССР Харьковский Сантехпроект

формат А4

Форм.	Зона	Поз.	Обозначение	Наименование	Кол.	Прим.
				Документация		
А2			Б14И056.080СБ	Сборочный чертеж		
				Детали		
Б4		1	Б14И056.034	Прогон		
				Уголок Б-63х63х6 ГОСТ8509-72		
				ВСт3-I ГОСТ535-79		
				ℓ=5990	2	34,2кг
Б4		2	Б14И056.035	Кронштейн		
				Уголок Б-63х63х6 ГОСТ8509-72		
				ВСт3-I ГОСТ535-79		
				ℓ=180	2	1,05кг
Б4		3	Б14И056.036	Кронштейн		
				Уголок Б-63х63х6 ГОСТ8509-72		
				ВСт3-I ГОСТ535-79		
				ℓ=120	4	0,7кг
				Кронштейн		
Б4		4	Б14И056.037	Уголок Б-63х63х6 ГОСТ8509-72		
				ВСт3-I ГОСТ535-79		
				ℓ=100	4	0,6кг
Б4		5	Б14И056.038	Связь		
				Уголок Б-63х63х6 ГОСТ8509-72		
				ВСт3-I ГОСТ535-79		
				ℓ=650	3	3,7кг
Б4		6	Б14И056.276	Кронштейн		
				Уголок Б-63х63х6 ГОСТ8509-72		
				ВСт3-I ГОСТ535-79		
				ℓ=235	2	1,4кг
				Материалы		
				Металл наплавленный		1,5кг

Подп. и дата | Инв. № дубл. | Взам. инв. № | Подп. и дата | Инв. № подл.

Изм.	Лист	№ докум.	Подп.	Дата
Разраб.		Извекова		
Пров.		Гончаренко		
Нач. отд.		Коверченко		
Н. контр.		Севрюков		
Утв.				

Секция средняя ℓ=6000

Б14И056.080

Лит.	Лист	Листов
И		1

Госстрой СССР Харьковский Сантехпроект

формат А4

Типовой проект 503-1-241.87 Альбом XI

Форм.	Зона	Поз.	Обозначение	Наименование	Кол.	Прим.
				Документация		
А2			Б14И056.090СБ	Сборочный чертеж		
				Детали		
Б4		1	Б14И056.039	Прогон		
				Уголок Б-63х63х6 ГОСТ8509-72		
				ВСт3-I ГОСТ535-79		
				ℓ=5200	2	29,74кг
Б4		2	Б14И056.041	Кронштейн		
				Уголок Б-63х63х6 ГОСТ8509-72		
				ВСт3-I ГОСТ535-79		
				ℓ=120	2	0,7кг
Б4		3	Б14И056.042	Кронштейн		
				Уголок Б-63х63х6 ГОСТ8509-72		
				ВСт3-I ГОСТ535-79		
				ℓ=100	4	0,6кг
Б4		4	Б14И056.043	Связь		
				Уголок Б-63х63х6 ГОСТ8509-72		
				ВСт3-I ГОСТ535-79		
				ℓ=650	3	3,7кг
Б4		5	Б14И056.277	Кронштейн		
				Уголок Б-63х63х6 ГОСТ8509-72		
				ВСт3-I ГОСТ535-79		
				ℓ=235	2	1,4кг
Б4		6	Б14И056.035	Кронштейн		
				Уголок Б-63х63х6 ГОСТ8509-72		
				ВСт3-I ГОСТ535-79		
				ℓ=180	2	1,05кг
				Материалы		
				Металл наплавленный		1,2кг

Подп. и дата | Инв. № дубл. | Взам. инв. № | Подп. и дата | Инв. № подл.

Изм.	Лист	№ докум.	Подп.	Дата
Разраб.		Извекова		
Пров.		Гончаренко		
Нач. отд.		Коверченко		
Н. контр.		Севрюков		
Утв.				

Секция ℓ=3000

Б14И056.090

Лит.	Лист	Листов
И		1

Госстрой СССР Харьковский Сантехпроект

формат А4

Форм.	Зона	Поз.	Обозначение	Наименование	Кол.	Прим.
				Документация		
А2			Б14И056.100СБ	Сборочный чертеж		
				Детали		
Б4		1	Б14И056.044	Прогон		
				Уголок Б-63х63х6 ГОСТ8509-72		
				ВСт3-I ГОСТ535-79		
				ℓ=3129	2	17,9кг
Б4		2	Б14И056.045	Кронштейн		
				Уголок Б-63х63х6 ГОСТ8509-72		
				ВСт3-I ГОСТ535-79		
				ℓ=120	6	0,7кг
Б4		3	Б14И056.046	Кронштейн		
				Уголок Б-63х63х6 ГОСТ8509-72		
				ВСт3-I ГОСТ535-79		
				ℓ=100	4	0,6кг
Б4		4	Б14И056.047	Связь		
				Уголок Б-63х63х6 ГОСТ8509-72		
				ВСт3-I ГОСТ535-79		
				ℓ=650	2	3,7кг
Б4		5	Б14И056.035	Кронштейн		
				Уголок Б-63х63х6 ГОСТ8509-72		
				ВСт3-I ГОСТ535-79		
				ℓ=180	2	1,05кг
				Материалы		
				Металл наплавленный		1,1кг
				9747/11		

Подп. и дата | Инв. № дубл. | Взам. инв. № | Подп. и дата | Инв. № подл.

Изм.	Лист	№ докум.	Подп.	Дата
Разраб.		Извекова		
Пров.		Гончаренко		
Нач. отд.		Коверченко		
Н. контр.		Севрюков		
Утв.				

Секция гнутая $\alpha = 18°$

Б14И056.100

Лит.	Лист	Листов
И		1

Госстрой СССР Харьковский Сантехпроект

формат А4

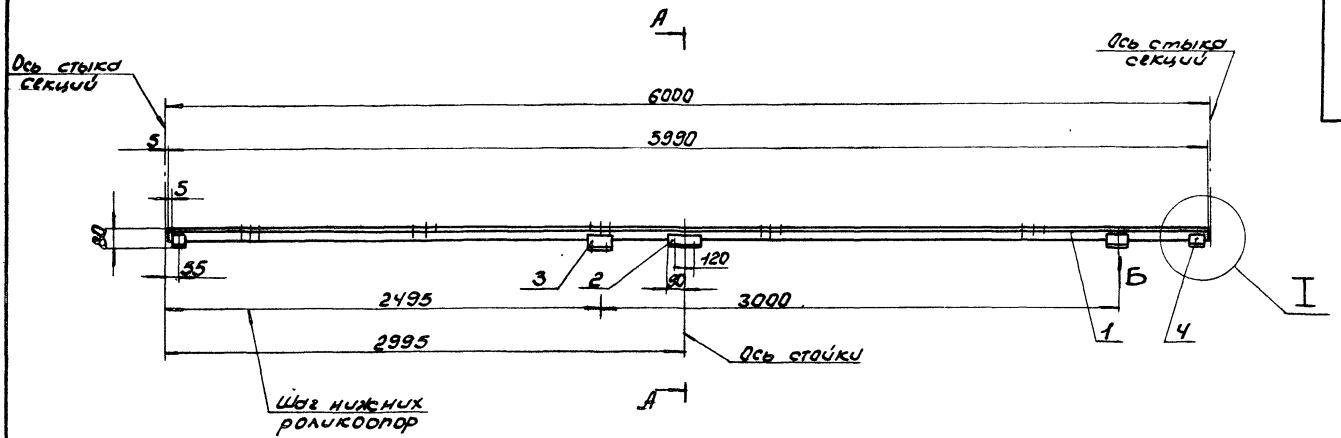

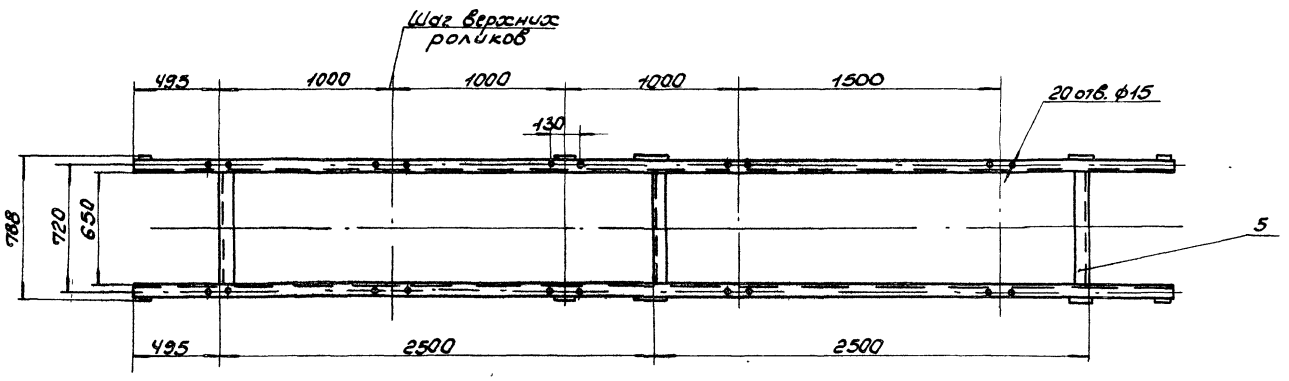

А-А
М1:5

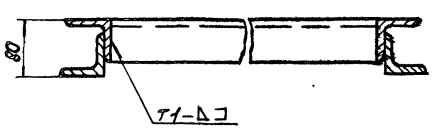

Б
М1:5

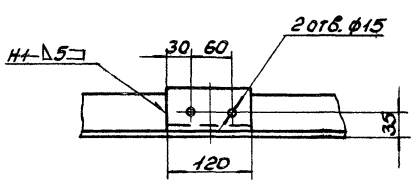

I
М1:5

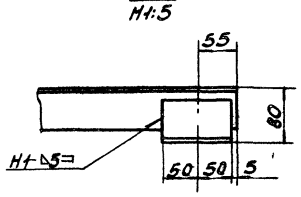

В

В
М1:5

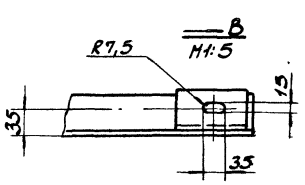

1. Предельные отклонения размеров $\pm \frac{IT16}{2}$.
2. Сварные швы по ГОСТ 5264-80. Электроды Э-42 ГОСТ 9467-75
3. Кромки реза-$\sqrt{R_z 320}$, отверстий-$\sqrt{R_z 80}$, остальное-$\sqrt{}$.

9747/11

					Б14U056.070 СБ	
Изм.	Лист	N докум.	Подп.	Дата	Секция весовая ℓ = 6000 Сборочный чертеж	Лит. / Масса / Масшт.
Разраб.		Извекова				У / 85,0 / 1:20
Провер.		Гончаренко				Лист / Листов 1
Т.контр.		Севрюков				Госстрой СССР Харьковский Сантехпроект
Н.контр.		Ковернюк				
ГИП		Севрюков				

Формат А2

Инв.№ подл. | Подпись и дата | Взам.инв.№ | Инв.№ дубл. | Подпись и дата

Типовой проект 903-1-241.87 Альбом XI

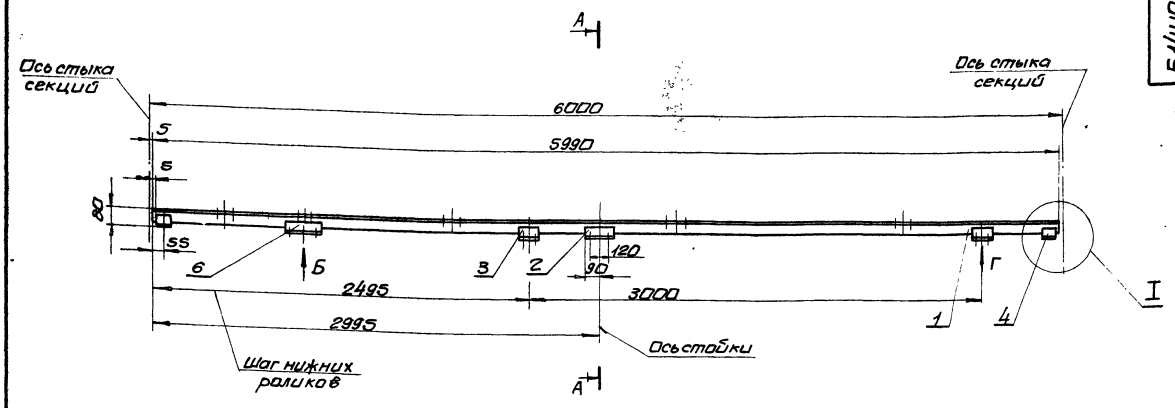

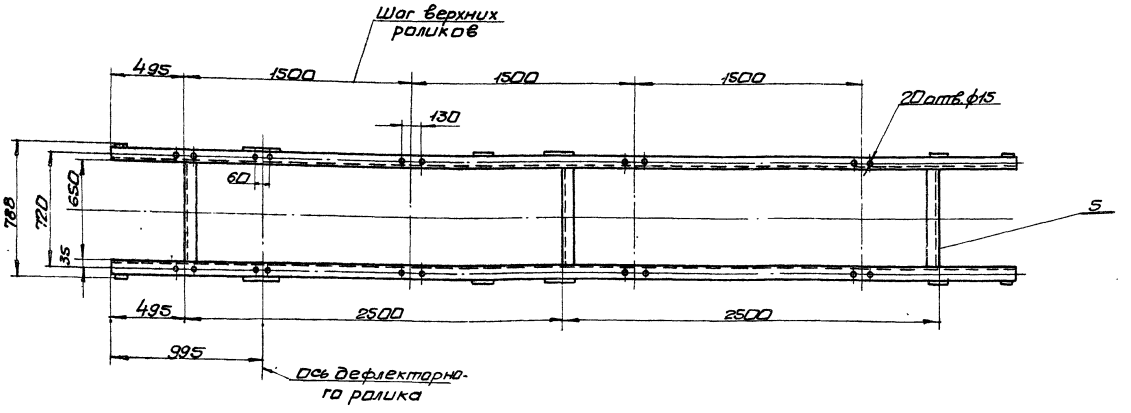

А-А
М1:5

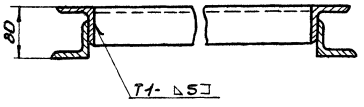

Б
М1:5

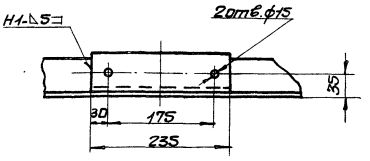

I
М1:5

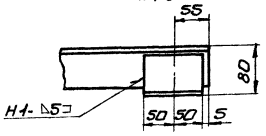

Г
М1:5

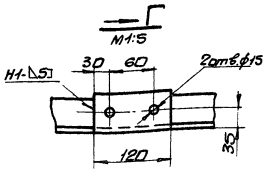

В
Б
М1:5

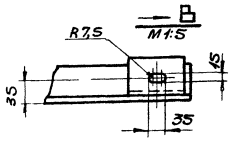

1. Предельные отклонения размеров $\pm \frac{IT16}{2}$
2. Сварные швы по ГОСТ 5264-80.
Электроды Э-42 ГОСТ 9467-75.
3. Кромки реза- $\sqrt{}_{Rz20}$, отверстий- $\sqrt{}_{Rz80}$, остальное- $\sqrt{}$

9747/11

						Б14Ц056.080СБ	
Изм.	Лист	№ докум.	Подп.	Дата	Секция средняя ℓ=6000 Сборочный чертеж	Лит.	Масса	Масшт.
Разраб.		Извекова				У	92,5	1:2
Пров.		Гончаренко				Лист	Листов 1	
Т.контр.		Себроков				Госстрой СССР Харьковский Сантехпроект		
Нач.отд.		Кабеченко						
Н.контр.		Себроков						
Утв.								

Формат А2

Типовой проект 903-1-244.87 Альбом XI

Инв.№подл. | Подп. и дата | Взам.инв.№ | Инв.№дубл. | Подп. и дата

Б14U056.090СБ

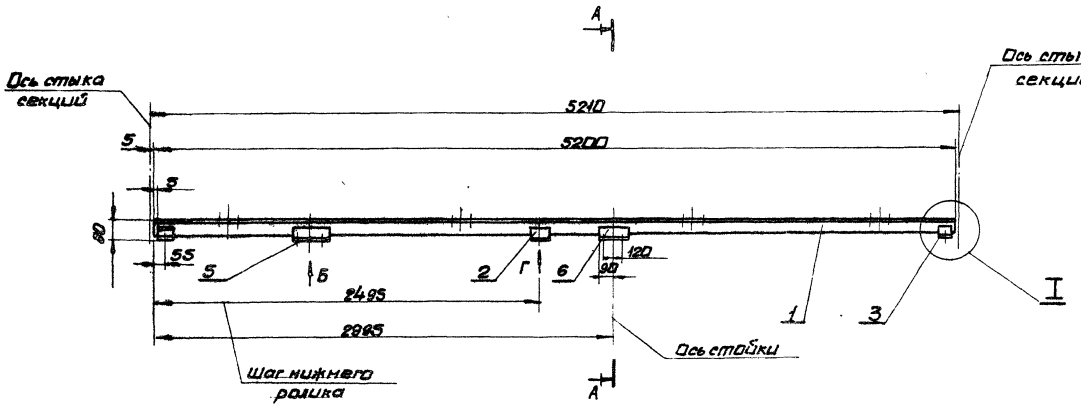

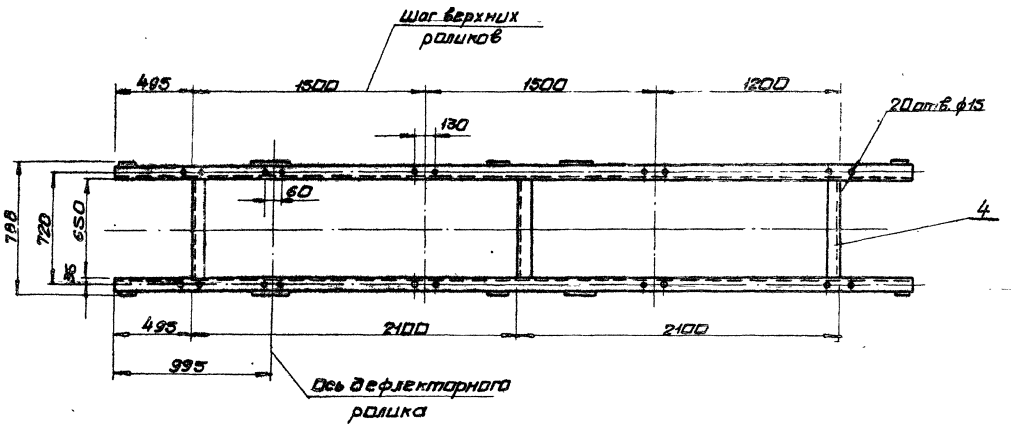

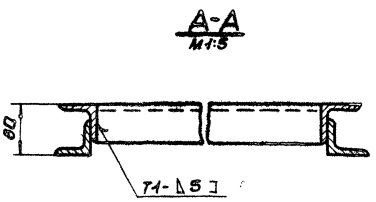

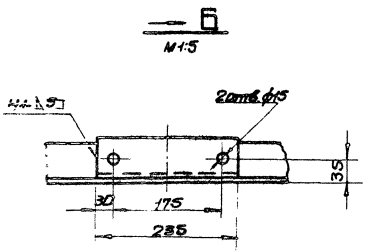

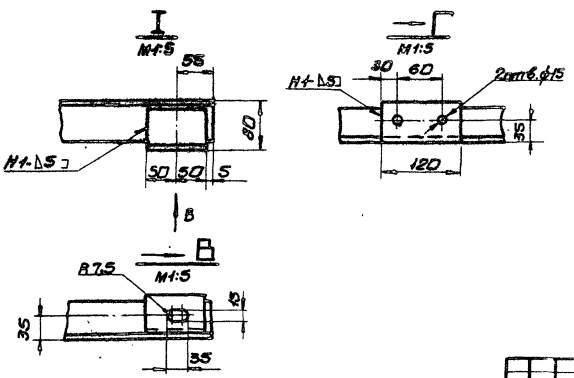

1. Предельные отклонения размеров $\pm\frac{IT16}{2}$
2. Сварные швы по ГОСТ 5264-80.
Электроды Э-42 ГОСТ 9467-75.
3. Кромки реза Rz320, отверстий - Rz80, остальное - ∇

9747/11

					Б14U056.090СБ			
Изм.	Лист	N докум.	Подп.	Дата	Секция ℓ=5210. Сборочный чертеж	Лит.	Масса	Масшт.
Разраб.		Извехов				U	80,5	1:20
Пров.		Гончарев				Лист	Листов 1	
Т.конт.		Севрюков				Госстрой СССР Харьковский Сантехпроект		
Нач.отд.		Коверчук						
Н.конт.		Севр						
Утв.								

Формат А2

Типовой проект 903-1-241.87 Альбом XI

Б14U056.100 СБ

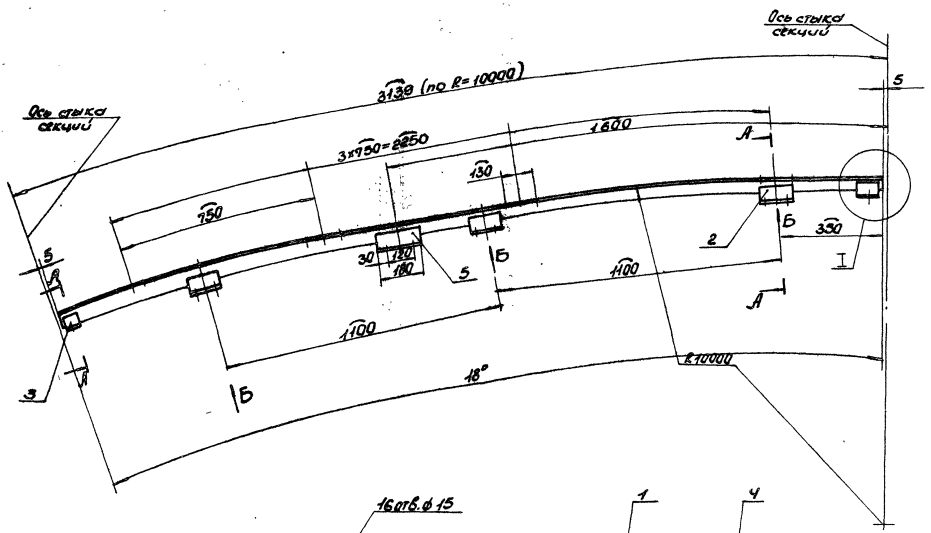

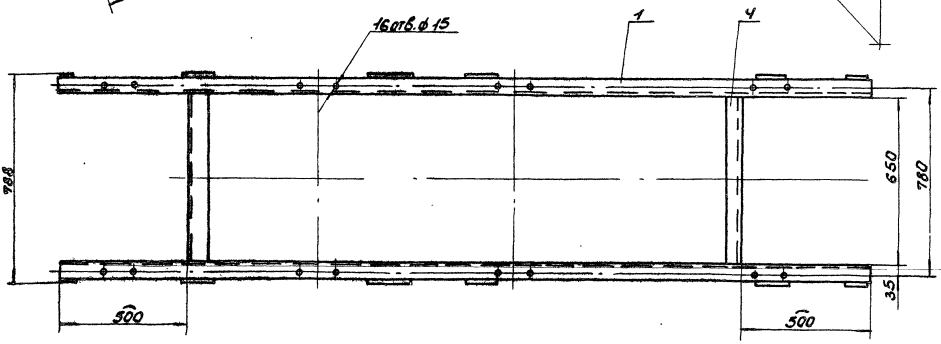

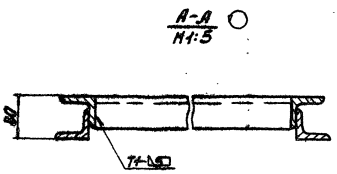

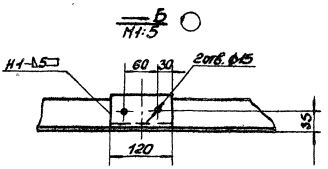

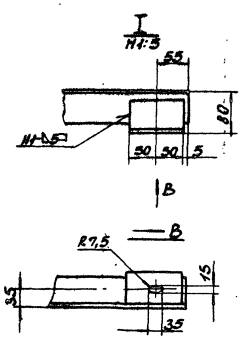

1. Предельные отклонения размеров $\pm \frac{IT16}{2}$.
2. Сварные швы по ГОСТ 5264-80.
   Электроды Э-42 ГОСТ 9467-75.
3. Кромки реза – R_{z320}, отверстий – R_{z80}, остальное – ⌀.

9747/11

					Б14U056.100СБ		
Изм.	Лист	N. докум.	Подп.	Дата	Секция гнутая $\alpha = 18°$ Сборочный чертеж	Лит.	Масса	Масшт.
Разраб.		Извекова				U	53,0	1:10
Провер.		Гончаренко				Лист	Листов 1
Т. контр.		Севрюков				Госстрой СССР Харьковский Сантехпроект	
Нач. отд.		Ковесченко					
Н. контр.		Севрюков					
Утв.							

Формат А2

Типовой проект 903-1-241.87 Альбом XI

Инв. № подл. | Подп. и дата | Взам. инв. № | Инв. № дубл. | Подп. и дата

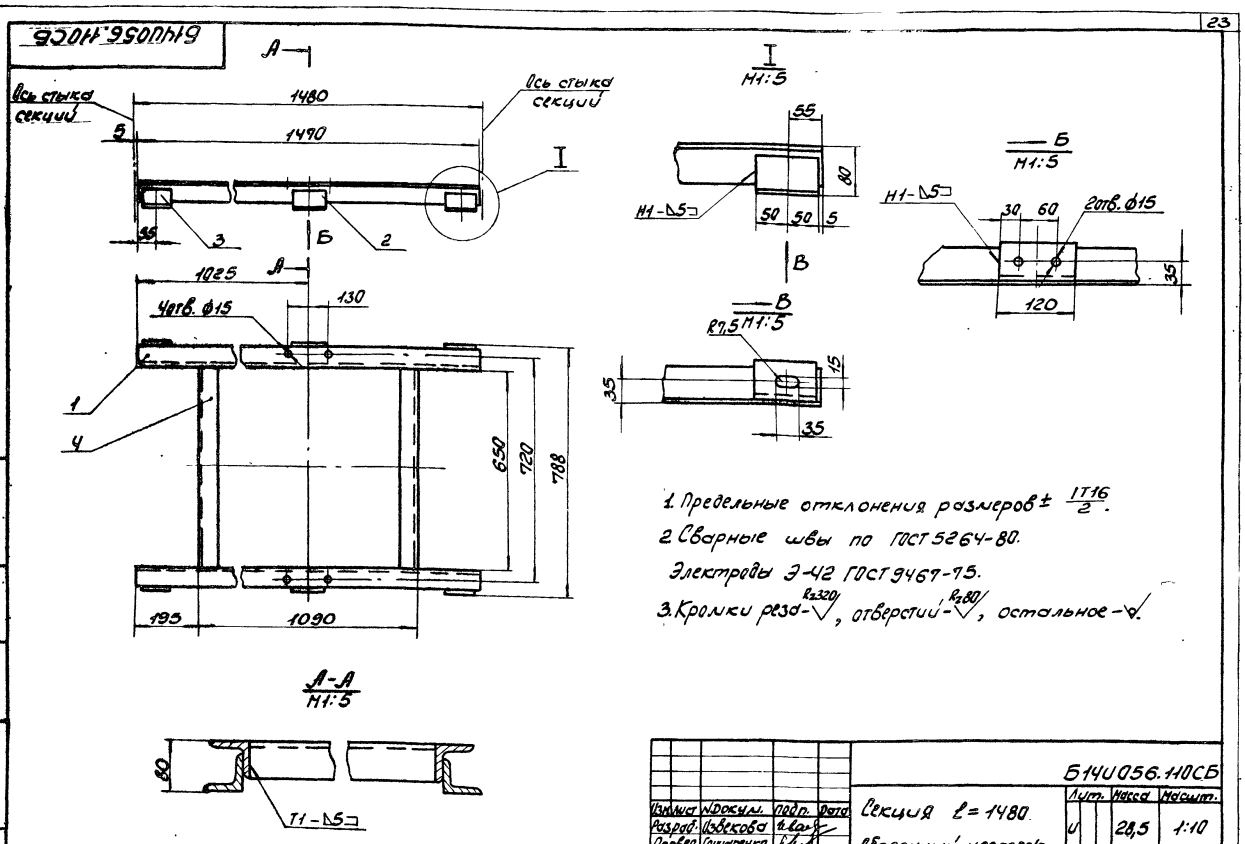

1. Предельные отклонения размеров ± $\frac{IT16}{2}$.
2. Сварные швы по ГОСТ 5264-80.
Электроды Э-42 ГОСТ 9467-75.
3. Кромки реза - R_z320, отверстий - R_z80, остальное - ∇.

Изм.	Лист	N Докум.	Подп.	Дата
Разраб.		Извекова		
Провер.		Гончаренко		
Т.контр.		Севрюков		
Нач.отд.		Коверченко		
Н.контр.		Севрюков		
Утв.				

Секция ℓ = 1480
Сборочный чертеж

Б14U056.110СБ

Лит.	Масса	Масшт.
U	28,5	1:10

Лист | Листов 1

Госстрой СССР
Харьковский
Сантехпроект

Формат А3

Типовой проект 903-1-241.89 Альбом XI

Форм.	Зона	Поз.	Обозначение	Наименование	Кол.	Примеч.
				Документация		
А3			Б14U056.110СБ	Сборочный чертеж		
				Детали		
Б4		1	Б14U056.048	Прогон		
				Уголок Б-63х63х6 ГОСТ 8509-72 ВСт3-I ГОСТ 535-79		
				ℓ = 1470	2	8,4кг
Б4		2	Б14U056.049	Кронштейн		
				Уголок Б-63х63х6 ГОСТ 8509-72 ВСт3-I ГОСТ 535-79		
				ℓ = 120	2	
Б4		3	Б14U056.051	Кронштейн		
				Уголок Б63х63х6 ГОСТ 8509-72 ВСт3-I ГОСТ 535-79		
				ℓ = 100	4	0,6кг
Б4		4	Б14U056.052	Связь		
				Уголок Б-63х63х6 ГОСТ 8509-72 ВСт3-I ГОСТ 535-79		
				ℓ = 650	2	3,7кг
				Материалы		
				Металл наплавленный		0,5кг

Изм.	Лист	N Докум.	Подп.	Дата
Разраб.		Извекова		
Провер.		Гончаренко		
Нач.отд.		Коверченко		
Н.контр.		Севрюков		
Утв.				

Секция ℓ = 1480

Б14U056.110

Лит.	Лист	Листов
U		1

Госстрой СССР
Харьковский
Сантехпроект

Формат А4

Форм.	Зона	Поз.	Обозначение	Наименование	Кол.	Примеч.
				Документация		
А2			Б14U056.120СБ	Сборочный чертеж		
				Детали		
Б4		1	Б14U056.053	Прогон		
				Уголок Б-63х63х6 ГОСТ 8509-72 ВСт3-I ГОСТ 535-79		
				ℓ = 5990	2	34,2кг
Б4		2	Б14U056.054	Кронштейн		
				Уголок Б-63х63х6 ГОСТ 8509-72 ВСт3-I ГОСТ 535-79		
				ℓ = 120	4	0,7кг
Б4		3	Б14U056.055	Кронштейн		
				Уголок Б63х63х6 ГОСТ 8509-72 ВСт3-I ГОСТ 535-79		
				ℓ = 180	2	1,05кг
Б4		4	Б14U056.056	Кронштейн		
				Уголок Б-63х63х6 ГОСТ 8509-72 ВСт3-I ГОСТ 535-79		
				ℓ = 100	4	0,6кг
Б4		5	Б14U056.057	Связь		
				Уголок Б-63х63х6 ГОСТ 8509-72 ВСт3-I ГОСТ 535-79		
				ℓ = 650	3	3,7кг
				Материалы		
				Металл наплавленный		1,2кг
						9747/11

Изм.	Лист	N Докум.	Подп.	Дата
Разраб.		Извекова		
Провер.		Гончаренко		
Нач.отд.		Коверченко		
Н.контр.		Севрюков		
Утв.				

Секция разгрузочная
ℓ = 6000

Б14U056.120

Лит.	Лист	Листов
U		1

Госстрой СССР
Харьковский
Сантехпроект

Формат А4

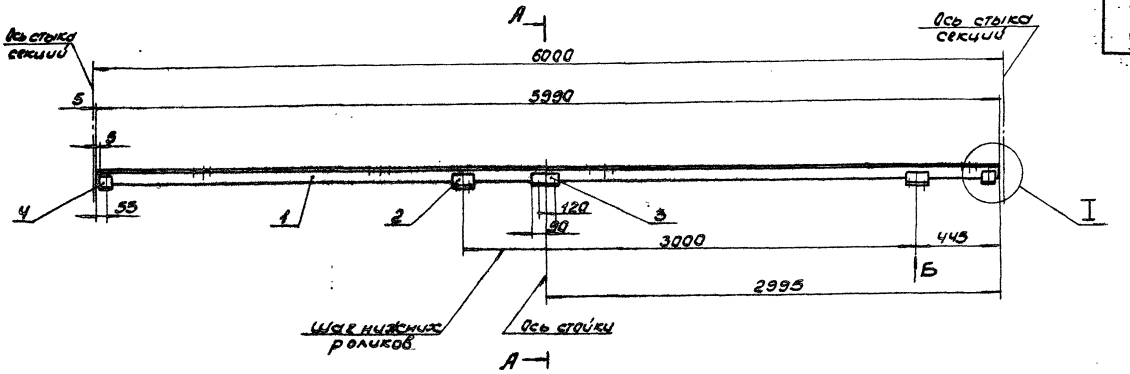

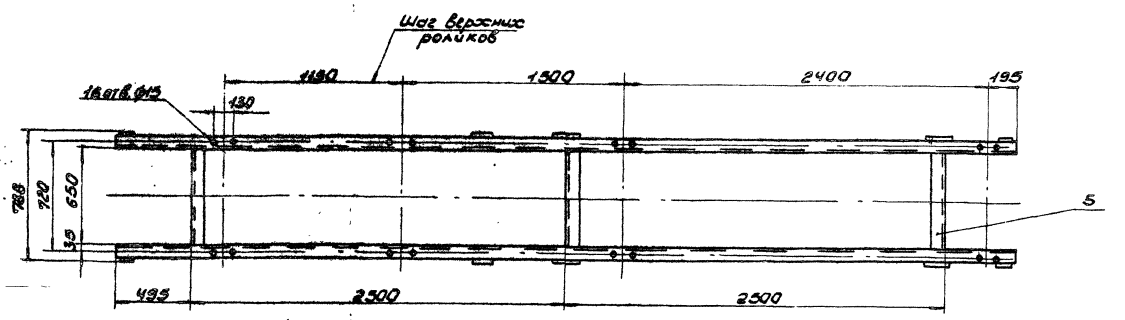

А-А
М1:5

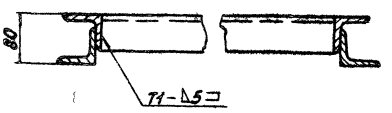

Б
М1:5

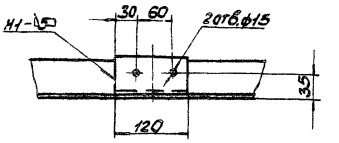

I
М1:5

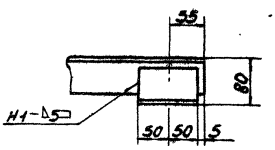

В
В
М1:5

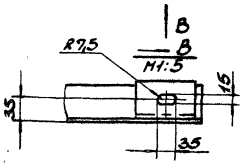

1. Предельные отклонения размеров ± IT16/2.
2. Сварные швы по ГОСТ 5264-80.
   Электроды Э-42 ГОСТ 9467-75.
3. Кромки реза- $\sqrt{}_{Rz320}$, отверстий- $\sqrt{}_{Rz80}$, остальное- $\sqrt{}$.

9747/11

Б1ЧU056.120 СБ

Изм.	Лист	N докум.	Подп.	Дата
Разраб.	Извеков			
Пров.	Гончаренко			
Т. контр.	Сабуров			
Нач. отд.	Коваленко			
Н. контр.	Сабуров			
ГИП				

Секция разгрузочная L = 6000
Сборочный чертеж

Лит.	Масса	Масштаб
У	88,0	1:20

Лист | Листов 1

Госстрой СССР Харьковский Промстройпроект

Формат А2

Типовой проект 903-1-241.87 Альбом XI

Инв. № подл. | Подп. и дата | Взам. инв. №

Форм.	Зона	Поз.	Обозначение	Наименование	Кол.	Прим.
				Документация		
А2			Б14И056.130СБ	Сборочный чертеж		
				Детали		
Б4		1	Б14И056.058	Прогон		
				Уголок Б-63х63х6 ГОСТ 8509-72		
				ВСт3-I ГОСТ 535-79		
				ℓ=5990	2	34,2кг
Б4		2	Б14И056.059	Кронштейн		
				Уголок Б-63х63х6 ГОСТ 8509-72		
				ВСт3-I ГОСТ 535-79		
				ℓ=180	2	1,05кг
Б4		3	Б14И056.061	Кронштейн		
				Уголок Б-63х63х6 ГОСТ 8509-72		
				ВСт3-I ГОСТ 535-79		
				ℓ=120	4	0,7кг
Б4		4	Б14И056.062	Кронштейн		
				Уголок Б-63х63х6 ГОСТ 8509-72		
				ВСт3-I ГОСТ 535-79		
				ℓ=100	4	0,6кг
Б4		5	Б14И056.063	Связь		
				Уголок Б-63х63х6 ГОСТ 8509-72		
				ВСт3-I ГОСТ 535-79		
				ℓ=650	3	3,7кг
Б4		6	Б14И056.278	Кронштейн		
				Уголок Б-63х63х6 ГОСТ 8509-72		
				ВСт3-I ГОСТ 535-79		
				ℓ=235	2	1,4кг
				Материалы		
				Металл наплавленный		1,5кг

Подп. и дата | Инв. № дубл. | Взам. инв. № | Подп. и дата | Инв. № подл.

Изм.	Лист	N докум.	Подп.	Дата
Разраб.		Извекова		
Пров.		Гончаренко		
Нач. отд.		Коверченко		
Н. контр.		Севрюков		
Утв.				

Секция разгрузочная ℓ=6000

Б14И056.130

Лит.	Лист	Листов
И		1

Госстрой СССР Харьковский Сантехпроект

формат А4

Форм.	Зона	Поз.	Обозначение	Наименование	Кол.	Прим.
				Документация		
А2			Б14И056.140СБ	Сборочный чертеж		
				Детали		
Б4		1	Б14И056.064	Прогон		
				Уголок Б-63х63х6 ГОСТ 8509-72		
				ВСт3-I ГОСТ 535-79		
				ℓ=5990	2	34,2кг
Б4		2	Б14И056.065	Кронштейн		
				Уголок Б-63х63х6 ГОСТ 8509-72		
				ВСт3-I ГОСТ 535-79		
				ℓ=180	2	1,05кг
Б4		3	Б14И056.066	Кронштейн		
				Уголок Б-63х63х6 ГОСТ 8509-72		
				ВСт3-I ГОСТ 535-79		
				ℓ=120	4	0,7кг
Б4		4	Б14И056.067	Кронштейн		
				Уголок Б-63х63х6 ГОСТ 8509-72		
				ВСт3-I ГОСТ 535-79		
				ℓ=100	4	0,6кг
Б4		5	Б14И056.068	Связь		
				Уголок Б-63х63х6 ГОСТ 8509-72		
				ВСт3-I ГОСТ 535-79		
				ℓ=650	3	3,7кг
				Материалы		
				Металл наплавленный		1,2кг

Подп. и дата | Инв. № дубл. | Взам. инв. № | Подп. и дата | Инв. № подл.

Изм.	Лист	N докум.	Подп.	Дата
Разраб.		Извекова		
Пров.		Гончаренко		
Нач. отд.		Коверченко		
Н. контр.		Севрюков		
Утв.				

Секция разгрузочная ℓ=6000

Б14И056.140

Лит.	Лист	Листов
И		1

Госстрой СССР Харьковский Сантехпроект

формат А4

Типовой проект 903-1-244-87 Альбом XI

Форм.	Зона	Поз.	Обозначение	Наименование	Кол.	Прим.
				Документация		
А2			Б14И056.150СБ	Сборочный чертеж		
				Детали		
Б4		1	Б14И056.069	Прогон		
				Уголок Б-63х63х6 ГОСТ 8509-72		
				ВСт3-I ГОСТ 535-79		
				ℓ=5990	2	34,2кг
Б4		2	Б14И056.071	Кронштейн		
				Уголок Б-63х63х6 ГОСТ 8509-72		
				ВСт3-I ГОСТ 535-79		
				ℓ=180	2	1,05кг
Б4		3	Б14И056.072	Кронштейн		
				Уголок Б-63х63х6 ГОСТ 8509-72		
				ВСт3-I ГОСТ 535-79		
				ℓ=120	4	0,7кг
Б4		4	Б14И056.073	Кронштейн		
				Уголок Б-63х63х6 ГОСТ 8509-72		
				ВСт3-I ГОСТ 535-79		
				ℓ=100	4	0,6кг
Б4		5	Б14И056.074	Связь		
				Уголок Б-63х63х6 ГОСТ 8509-72		
				ВСт3-I ГОСТ 535-79		
				ℓ=650	3	3,7кг
Б4		6	Б14И056.279	Кронштейн		
				Уголок Б-63х63х6 ГОСТ 8509-72		
				ВСт3-I ГОСТ 535-79		
				ℓ=235	2	1,4кг
				Материалы		
				Металл наплавленный		1,5кг

Подп. и дата | Инв. № дубл. | Взам. инв. № | Подп. и дата | Инв. № подл.

Изм.	Лист	N докум.	Подп.	Дата
Разраб.		Извекова		
Пров.		Гончаренко		
Нач. отд.		Коверченко		
Н. контр.		Севрюков		
Утв.				

Секция разгрузочная ℓ=6000

Б14И056.150

Лит.	Лист	Листов
И		1

Госстрой СССР Харьковский Сантехпроект

формат А4

Форм.	Зона	Поз.	Обозначение	Наименование	Кол.	Прим.
				Документация		
А3			Б14И056.160СБ	Сборочный чертеж		
				Детали		
А4		1	Б14И056.075	Опора	2	
А4		2	Б14И056.076	Стойка	1	
Б4		3	Б14И056.077	Связь		
				Уголок Б-63х63х6 ГОСТ 8509-72		
				ВСт3-I ГОСТ 535-79		
				ℓ=752	1	4,3кг
Б4		4	Б14И056.078	Плита		
				Лист Б-ПН-8 ГОСТ 19903-74		
				ВСт3-I ГОСТ 14637-79		
				80х100	2	0,5кг
А4		5	Б14И056.076-01	Стойка	1	
				Материалы		
				Металл наплавленный		0,2кг

Подп. и дата | Инв. № дубл. | Взам. инв. № | Подп. и дата | Инв. № подл.

9747/11

Изм.	Лист	N докум.	Подп.	Дата
Разраб.		Извекова		
Пров.		Гончаренко		
Нач. отд.		Коверченко		
Н. контр.		Севрюков		
Утв.				

Стойка Н=545

Б14И056.160

Лит.	Лист	Листов
И		1

Госстрой СССР Харьковский Сантехпроект

формат А4

Б14И056.13ОСБ

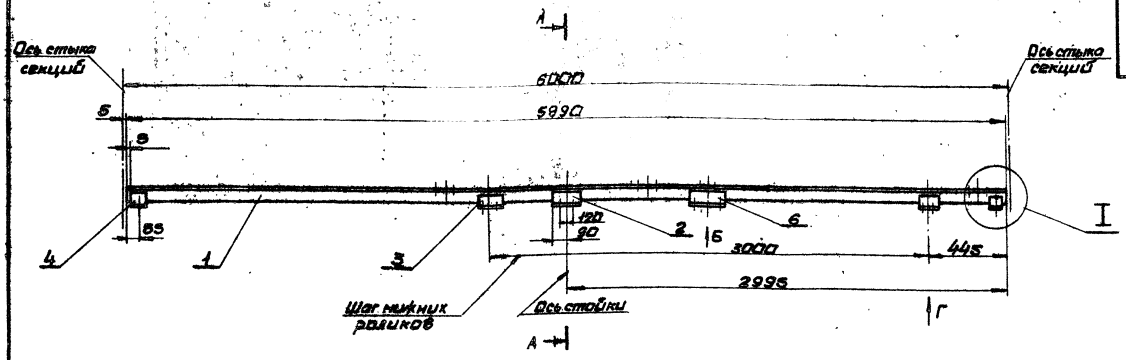

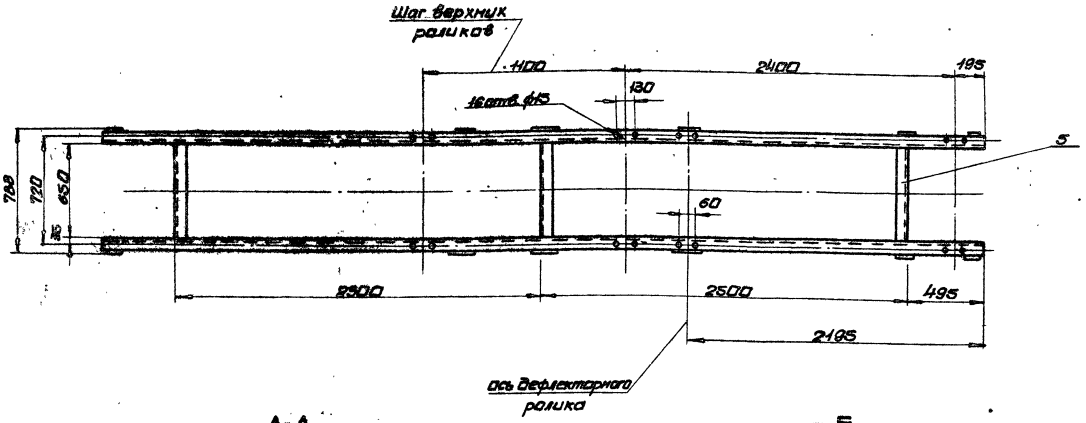

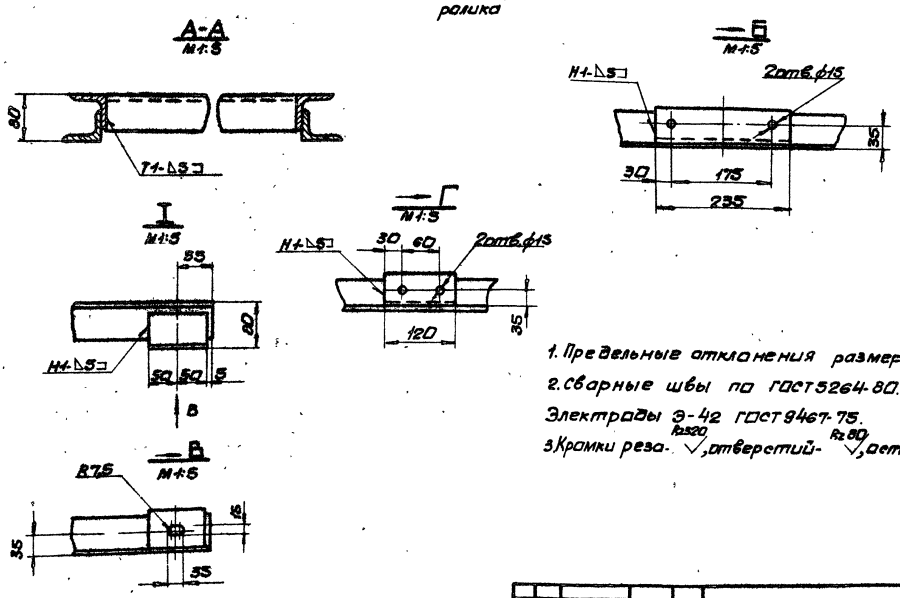

1. Предельные отклонения размеров $\pm\frac{IT16}{2}$
2. Сварные швы по ГОСТ 5264-80.
Электроды Э-42 ГОСТ 9467-75.
3. Кромки реза- $\sqrt{}$ Rz 320, отверстий- $\sqrt{}$ Rz 80, остальное- $\sqrt{}$

9747/11

					Б14И056.13ОСБ			
Изм.	Лист	N докум.	Подп.	Дата	Секция разгрузочная l=6000	Лит.	Масса	Масшт.
Разраб.		Извекова				И	92,5	1:20
Пров.		Гончаренко			Сборочный чертеж	Лист	Листов 1	
Т.контр.		Севрюков				Госстрой СССР Харьковский Сантехпроект		
Нач.отд.		Коверченко						
Н.контр.		Севрюков						
Утв.								

формат А2

Б14И056.140СБ

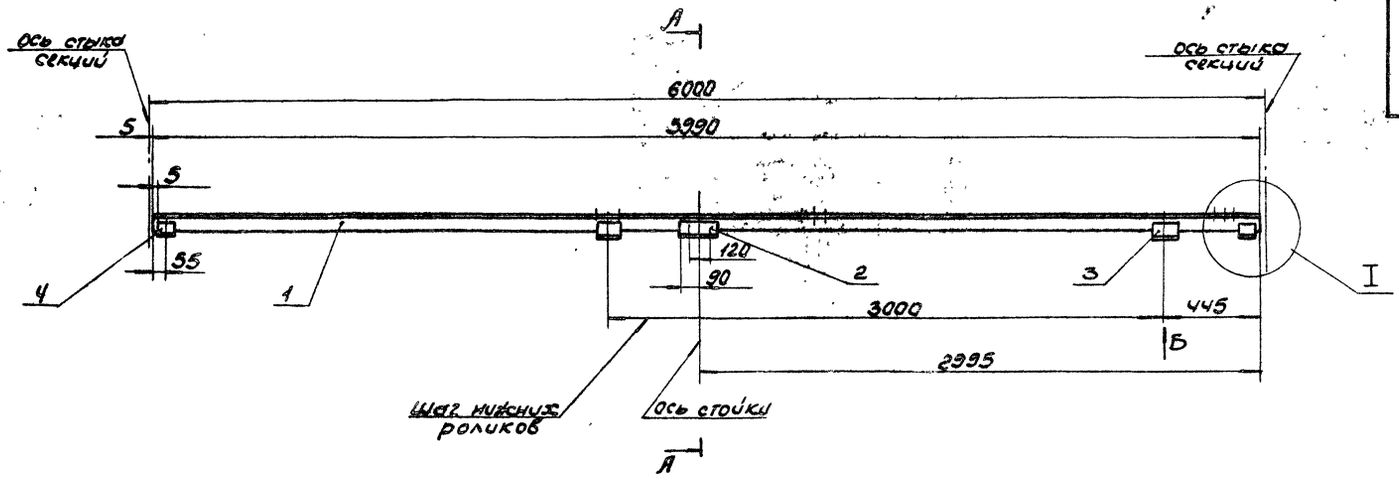

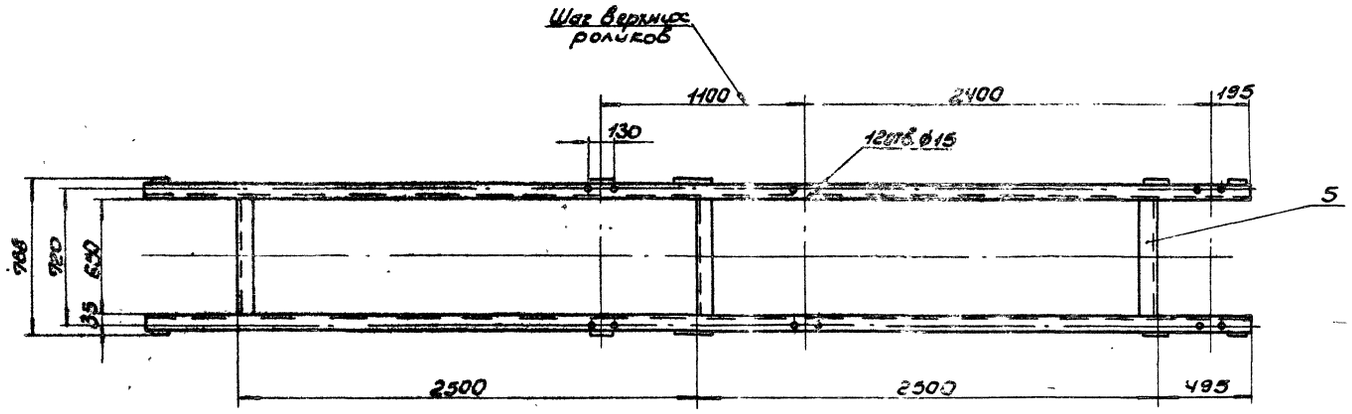

А-А
М1:5

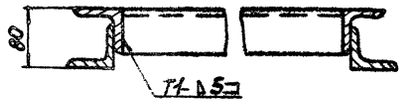

Б
М1:5

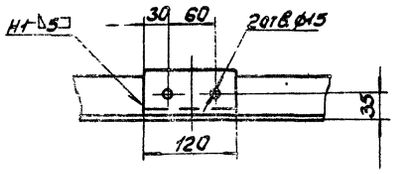

I
М1:5

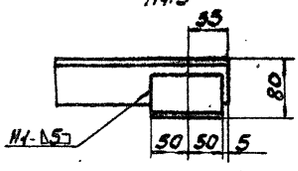

В

В

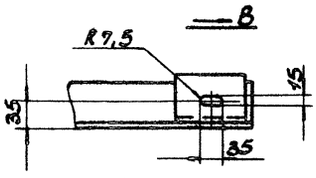

1. Предельные отклонения размеров $\pm \frac{IT16}{2}$.
2. Сварные швы по ГОСТ 5264-80.
   Электроды Э-42 ГОСТ 9467-75.
3. Кромки реза — $R_z 320$, отверстий — $R_z 80$, остальное — ✓.

9747/11

					Б14И056.140СБ			
Изм.	Лист	N докум.	Подп.	Дата	Секция разгрузочная $l = 6000$ Сборочный чертеж	Лит	Масса	Масшт.
Разраб.		Извекова				И	88,0	1:20
Провер.		Сончаренко				Лист	Листов 1	
Т.контр.		Севрюков				Госстрой СССР Харьковский Сантехпроект		
Нач.отд.		Коверченко						
Н.контр.		Севрюков						
Утв.								

Формат А2

Типовой проект 903-1-241.87 Альбом VI

Инв.№ подл. | Подп. и дата | Взам.инв.№ | Инв.№ дубл. | Подп. и дата

Б14И056.15ОСБ

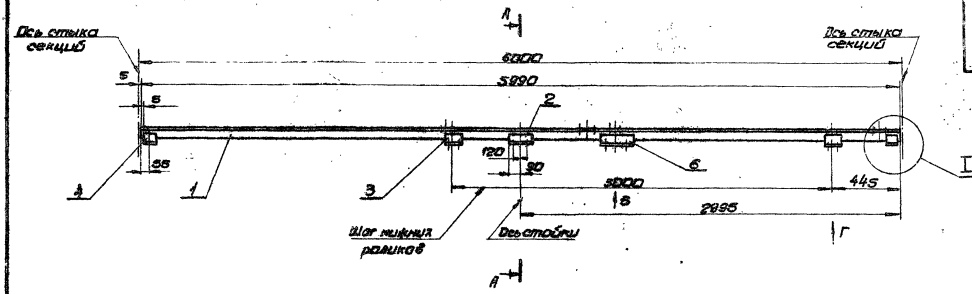

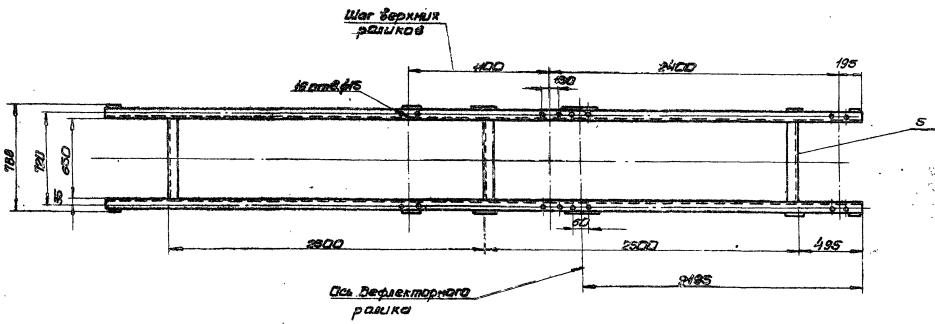

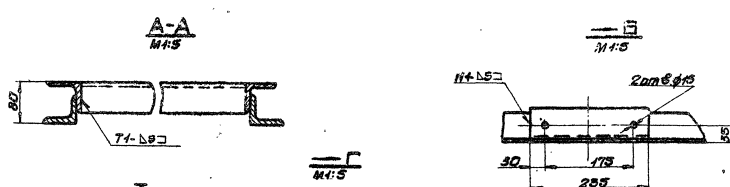

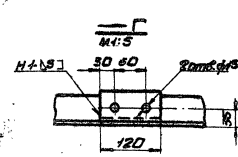

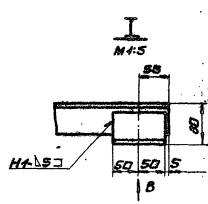

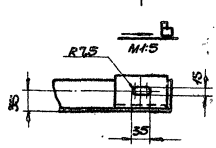

1. Предельные отклонения размеров $\pm\frac{IT16}{2}$
2. Сварные швы по ГОСТ 5264-80.
Электроды Э-42 ГОСТ 9467-75.
3. Кромки реза - $R_z 320$, отверстий - $R_z 80$, остальное - ✓

9747/11

						Б14И056.15ОСБ	
Изм.	Лист	N докум.	Подп.	Дата	Секция разгрузочная ℓ=6000 Сборочный чертеж	Лит.	Масса	Масшт.
Разраб.		Извекова				И	92,5	1:20
Пров.		Гончаренко				Лист	Листов 1
Гл.контр.		Севрюков				Госстрой СССР Харьковский Сантехпроект	
Нач.отд.		Кобе-ченко					
Н.контр.		Севрюков					
Утв.							

Формат А2

Типовой проект 503-1-24/87 Альбом XI

Б14U056.075

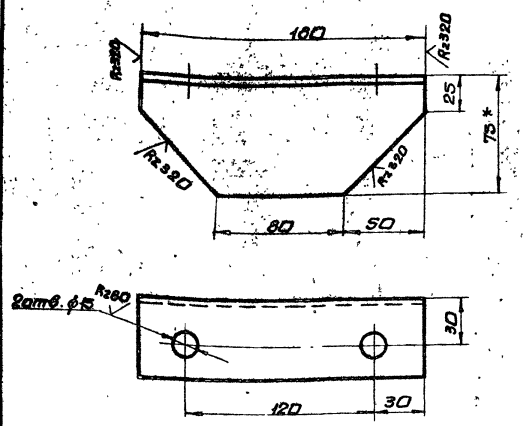

1. Предельные отклонения размеров $\pm\frac{IT16}{2}$
2. * Размер для справки.

Изм.	Лист	N докум.	Подп.	Дата	Опора	Лит.	Масса	Масшт.
Разраб.		Извекова				U	1,0	1:2
Пров.		Гончаренко				Лист	Листов 1	
Т.контр.		Севрюков						
Нач.отд.		Коверченко						
Н.контр.		Севрюков						
Утв.								

Уголок Б-75×50×6 ГОСТ 8510-72 / Вст3-I ГОСТ 535-79

Госстрой ССР Харьковский Сантехпроект

формат А4

Б14U056.076

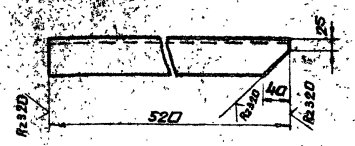

Б14U056.076-01

Зеркальное отражение детали остальное смотри Б14U056.076



Предельные отклонения размеров $\pm\frac{IT16}{2}$

Изм.	Лист	N докум.	Подп.	Дата	Стойка	Лит.	Масса	Масшт.
Разраб.		Извекова				U	3,0	1:5
Пров.		Гончаренко				Лист	Листов 1	
Т.контр.		Севрюков						
Нач.отд.		Коверченко						
Н.контр.		Севрюков						
Утв.								

Уголок Б-63×63×6 ГОСТ 8509-72 / Вст3-I ГОСТ 535-79

Госстрой ССР Харьковский Сантехпроект

формат А4

Б14U056.160СБ

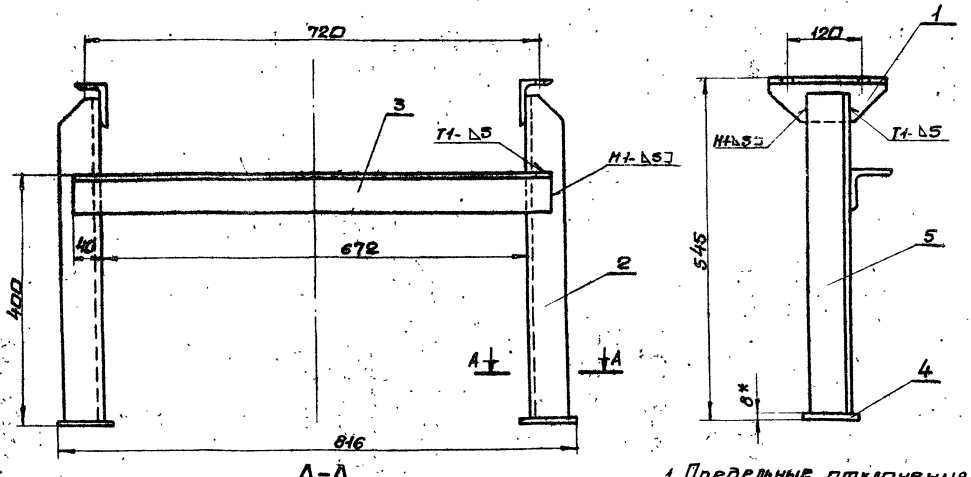

А-А

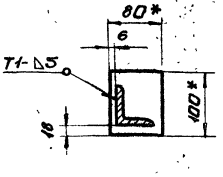

1. Предельные отклонения размеров $\pm\frac{IT16}{2}$
2. Кромки реза деталей Б4 R2320
3. Сварные швы по ГОСТ 5264-80.
Электроды Э-42 ГОСТ 9467-75.
4. *Размеры для справки.

9747/11

Изм.	Лист	N докум.	Подп.	Дата	Стойка H=545 Сборочный чертеж	Лит.	Масса	Масшт.
Разраб.		Извекова				U	13,5	1:5
Пров.		Гончаренко				Лист	Листов 1	
Т.контр.		Севрюков						
Нач.отд.		Коверченко						
Н.контр.		Севрюков						
Утв.								

Госстрой ССР Харьковский Сантехпроект

формат А3

Типовой проект 503-1-241.87 Альбом XI

Форм.	Зона	Поз.	Обозначение	Наименование	Кол.	Примеч.
				Документация		
А3			Б14И056.170СБ	Сборочный чертеж		
				Детали		
А4		1	Б14И056.075	Опора	2	
А4		2	Б14И056.079	Стойка	2	
Б4		3	Б14И056.081	Связь		
				Уголок Б-63х63х6 ГОСТ8509-72 / ВСт3-I ГОСТ535-79		
				l=752	1	4,3кг
Б4		4	Б14И056.082	Плита		
				Лист Б-ПН-8 ГОСТ19903-74 / ВСт3-I ГОСТ14637-79		
				80×100	2	0,5кг
				Материалы		
				Металл наплавленный		0,3кг

Инв. № подл. | Подп. и дата | Взам. инв. № | Инв. № дубл. | Подп. и дата

Изм.	Лист	N докум.	Подп.	Дата
Разраб.		Извекова		
Пров.		Пончаренко		
Нач.отд.		Коверченко		
Н.контр.		Севрюков		
Утв.				

Стойка Н=415

Б14И056.170

Лит.	Лист	Листов
И		

Госстрой СССР Харьковский Сантехпроект

формат А4

Б14И056.079

Б14И056.079

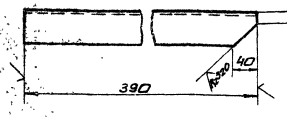

Б14И056.079-01

зеркальное отражение остальное см. Б14И056.079

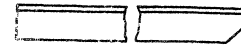

Предельные отклонения размеров $\pm\frac{IT16}{2}$

Инв. № подл. | Подп. и дата | Взам. инв. № | Инв. № дубл. | Подп. и дата

Изм.	Лист	N докум.	Подп.	Дата
Разраб.		Извекова		
Пров.		Пончаренко		
Т.контр.		Севрюков		
Нач.отд.		Коверченко		
Н.контр.		Севрюков		
Утв.				

Стойка

Уголок Б-63х63х6 ГОСТ8509-72 / ВСт3-I ГОСТ535-79

Б14И056.079

Лит.	Масса	Масшт.
И	2,2	1:5

Лист Листов 1

Госстрой СССР Харьковский Сантехпроект

формат А4

Б14И056.170СБ

Типовой проект 903-1-241.78 Альбом XI

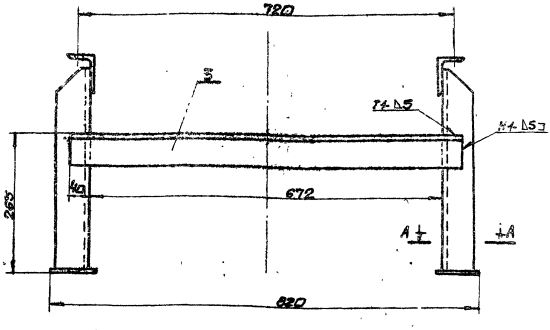

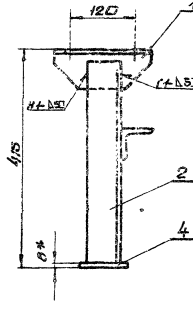

А-А

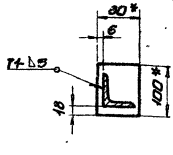

1. Предельные отклонения размеров $\pm\frac{IT16}{2}$
2. Кромки реза деталей Б4- Rz320
3. Сварные швы по ГОСТ5264-80.
Электроды Э-42 ГОСТ9467-75.
4.* Размеры для справки.

9747/11

Инв. № подл. | Подп. и дата | Взам. инв. № | Инв. № дубл. | Подп. и дата

Изм.	Лист	N докум.	Подп.	Дата
Разраб.		Извекова		
Пров.		Пончаренко		
Т.контр.		Севрюков		
Нач.отд.		Коверченко		
Н.контр.		Севрюков		
Утв.				

Стойка Н=415

Сборочный чертеж

Б14И056.170СБ

Лит.	Масса	Масшт.
И	12,0	1:5

Лист Листов 1

Госстрой СССР Харьковский Сантехпроект

формат А3

Форм.	Зона	Поз.	Обозначение	Наименование	Кол.	Прим.
				Документация		
А3			Б14И056.180СБ	Сборочный чертеж		
				Детали		
А4		1	Б14И056.083	Опора	2	
А4		2	Б14И056.084	Стойка	1	
А4		3	Б14И056.085	Связь		
				Уголок Б-63×63×6 ГОСТ 8509-72		
				ВСт3-I ГОСТ 535-79		
				l = 752	1	4,3кг
Б4		4	Б14И056.086	Плита		
				Лист Б-ПН-В ГОСТ 19903-74		
				ВСт3-I ГОСТ 14637-79		
				80×100	2	0,5кг
А4		5	Б14И056.084	Стойка	1	
				Стандартные изделия		
		6		Болт М12×35.46		
				ГОСТ 7798-70	2	0,048кг
		7		Гайка М12.5 ГОСТ 5915-70	2	0,015кг
		8		Шайба 12.65Г ГОСТ 6402-70	2	0,003кг
				Материалы		
				Металл наплавленный		0,3кг

Изм.	Лист	N Докум.	Подп.	Дата
Разраб.		Извекова		
Провер.		Гончаренко		
Нач. отд.		Коверченко		
Н. контр.		Севрюков		
Утв.				

Б14И056.180

Стойка H=365

Лит.	Лист	Листов
И		1

Госстрой СССР Харьковский Сантехпроект

Формат А4

Форм.	Зона	Поз.	Обозначение	Наименование	Кол.	Прим.
				Документация		
А2			Б14И056.200СБ	Сборочный чертеж		
				Сборочные единицы		
А4		1	Б14И056.210	Рама привода	1	
А4		2	Б14И056.220	Ограждение муфты		
				КДН	1	
А4		3	Б14И056.230	Ограждение муфты		
				МУВП	1	
				Детали		
Б4		4	Б14И056.088	Прокладка	6	
Б4		5	Б14И056.089	Прокладка	4	
				Стандартные изделия		
		7		Болт М10×50.46 ГОСТ 7798-70	4	0,043кг
		8		Болт М24×90.46 ГОСТ 7798-70	6	0,43кг
		9		Болт 10×25.46 ГОСТ 7798-70	8	0,027кг
		10		Гайка М10.5 ГОСТ 5915-70	12	0,011кг
		11		Гайка М24.5 ГОСТ 5915-70	6	0,107кг
		12		Шайба 10.01 ГОСТ 11371-78	4	0,004кг
		13		Шайба 10.65Г ГОСТ 6402-70	12	0,002кг
		14		Шайба 10.36 ГОСТ 10906-78	4	0,012кг
		15		Шайба 24.01 ГОСТ 11371-78	6	0,032кг
		16		Шайба 24.65Г ГОСТ 6402-70	6	0,027кг
				Прочие изделия		
		18		Редуктор Ц2У-250-40-21У2		
				ГОСТ 20758-75	1	320,0кг

Изм.	Лист	N Докум.	Подп.	Дата
Разраб.		Извекова		
Провер.		Гончаренко		
Нач. отд.		Коверченко		
Н. контр.		Севрюков		
Утв.				

Б14И056.200

Привод

Лит.	Лист	Листов
И	1	2

Госстрой СССР Харьковский Сантехпроект

Формат А4

Типовой проект 903-1-241.87 Альбом XI.

Форм.	Зона	Поз.	Обозначение	Наименование	Кол.	Прим.
				Документация		
*			Б14И056.190СБ	Сборочный чертеж		А2; А2
				Сборочные единицы		
А4		1	Б14И056.200	Привод	1	
А4		2	Б14И056.240	Опора приводного		
				барабана	1	
А4		3	Б14И056.250	Воронка головная	1	
А4		4	Б14И056.270	Очиститель приводно-		
				го барабана	1	
				Детали		
Б4		5	Б14И056.087	Прокладка		
				Пластина I, лист ТКМЦ-3-5.8		
				ГОСТ 7338-77 110×140	2	
				Стандартные изделия		
		7		Болт М24×90.46 ГОСТ 7798-70	4	0,43кг
		8		Болт М12×35.46 ГОСТ 7798-70	6	0,048кг
		9		Гайка М24.5 ГОСТ 15521-70	4	0,107кг
		10		Гайка М12.5 ГОСТ 15521-70	6	0,015кг
		11		Шайба 24.01 ГОСТ 11371-78	4	0,032кг
		12		Шайба 24.65Г ГОСТ 6402-70	4	0,027кг
		13		Шайба 12.65Г ГОСТ 6402-70	6	0,003кг
				Прочие изделия		
		15		Барабан приводной		
				5050-80	1	204,0кг
		16		Скребок 500	1	17,5кг

Изм.	Лист	N Докум.	Подп.	Дата
Разраб.		Кривко		
Провер.		Гончаренко		
Нач. отд.		Коверченко		
Н. контр.		Севрюков		
Утв.				

Б14И056.190

Устройство приводное

Лит.	Лист	Листов
И		1

Госстрой СССР Харьковский Сантехпроект

Формат А4

Форм.	Зона	Поз.	Обозначение	Наименование	Кол.	Прим.
		19		Электродвигатель		
				4А132 М6У3		
				N=7,5кВт n=1000об/мин	1	93,0кг
		20		Муфта кулачково-диско-		
				вая 710-40-II, 1-48-I.1		
				ГОСТ 20720-81	1	*
		21		Муфта упругая втулочно-		
				пальцевая 2500-70-I, 1-90-21		
				ГОСТ 21424-75	1	*
				Материалы		
		22		Уголок Б50×50×5 ГОСТ 8509-72		
				ВСт3-I ГОСТ 535-79		
				l = 80	2	0,35кг
			*	Тип муфт определяется		
				при окончательном выборе		
				редуктора и электро-		
				двигателя		

9747/11

Изм.	Лист	N Докум.	Подп.	Дата

Б14И056.200

Лист 2

Формат А4

Б14И056.083

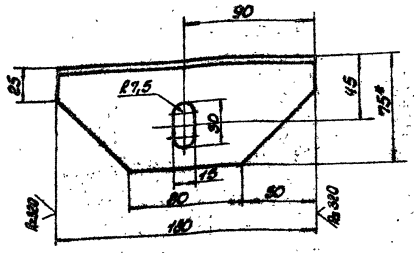

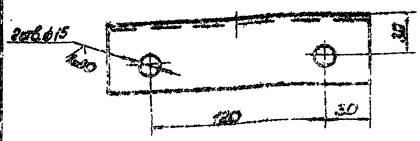

1. Предельные отклонения размеров ± $\frac{IT16}{2}$.
2.* Размер для справки.

Изм.	Лист	N докум.	Подп.	Дата	Опора	Лит.	Масса	Масшт.
Разраб.		Узбекова				И	1,0	1:2
Провер.		Гончаренко				Лист	Листов 1	
Т.контр.		Севрюков						
Нач.отд.		Коверченко						
Н.контр.		Севрюков						
Утв.								

Уголок Б-75х50х6 ГОСТ 8510-72 / Вст3-I ГОСТ 535-79

Госстрой СССР Харьковский Сантехпроект

Формат А4

Б14И056.084

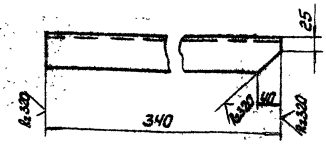

Б14И056.084-01

Зеркальное отражение детали
Остальные смотри Б14И056.084

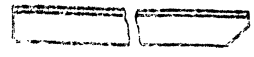

Предельные отклонения размеров ± $\frac{IT16}{2}$.

Изм.	Лист	N докум.	Подп.	Дата	Стойка	Лит.	Масса	Масшт.
Разраб.		Узбекова				И	1,9	1:5
Провер.		Гончаренко				Лист	Листов 1	
Т.контр.		Севрюков						
Нач.отд.		Коверченко						
Н.контр.		Севрюков						
Утв.								

Уголок Б-63х63х6 ГОСТ 8509-72 / Вст3-I ГОСТ 535-79

Госстрой СССР Харьковский Сантехпроект

Формат А4

Б14И056.180СБ

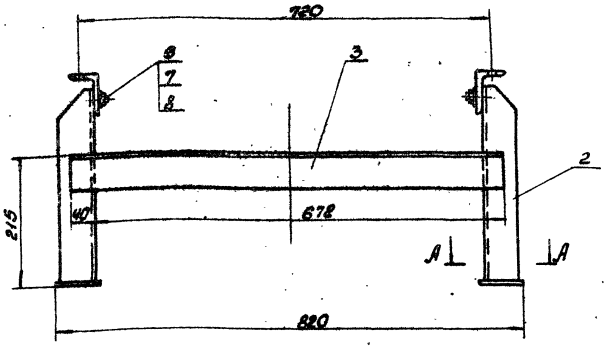

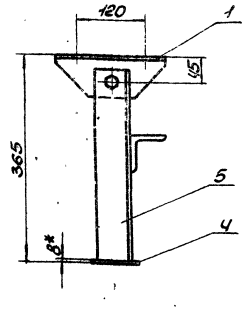

А-А

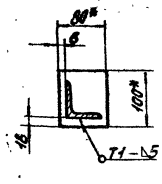

1. Предельные отклонения размеров ± $\frac{IT16}{2}$.
2. Кромки реза деталей Б4-Rz320.
3. Сварные швы по ГОСТ 5264-80.
Электроды Э-42 ГОСТ 9467-75.
4.* Размеры для справки.

9747/11

Изм.	Лист	N докум.	Подп.	Дата	Стойка H=365	Лит.	Масса	Масшт.
Разраб.		Узбекова				И	11,5	1:5
Провер.		Гончаренко			Сборочный чертеж	Лист	Листов 1	
Т.контр.		Севрюков						
Нач.отд.		Коверченко						
Н.контр.		Севрюков						
Утв.								

Б14И056.180СБ

Госстрой СССР Харьковский Сантехпроект

Формат А3

Типовой проект 983-1-241.87 Альбом XI

Инв. № подл. | Подп. и дата | Взам. инв. № | Инв. № дубл. | Подп. и дата

Б14И056.190СБ

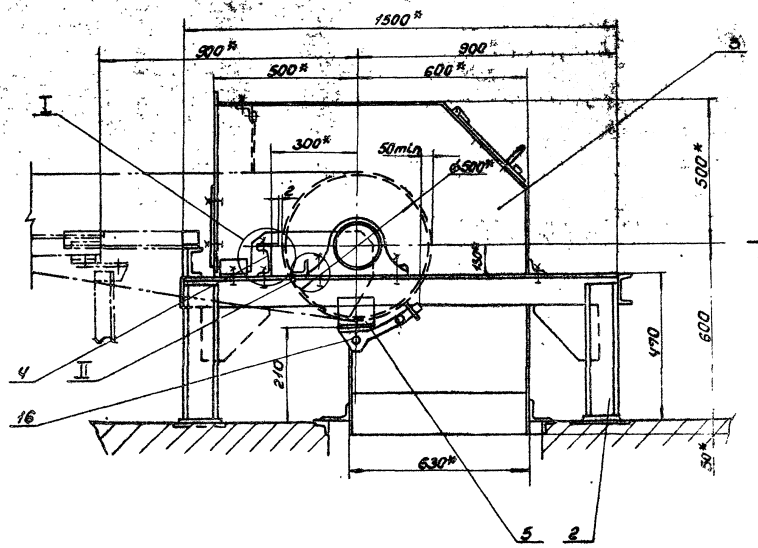

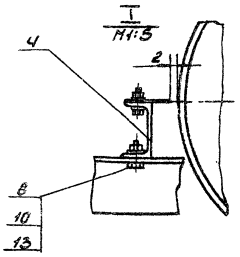

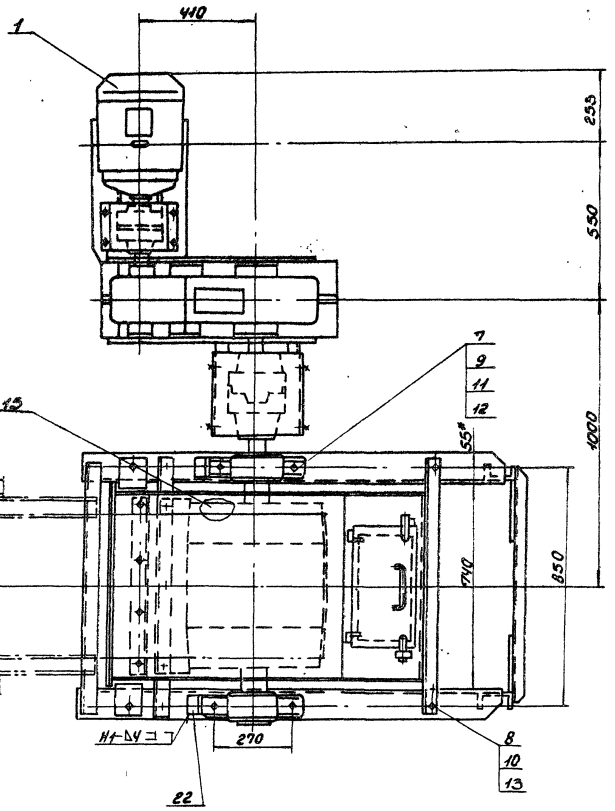

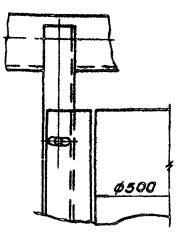

1. * Размеры для справок.
2. Предельные отклонения размеров ± $\frac{IT16}{2}$.
3. Кромки резд- $R_z 320$, отверстия- $R_z 80$.
4. Сварные швы по ГОСТ 5264-80.
5. Электроды типа Э42 ГОСТ 9467-75.
6. Упоры подшипников (поз. 22) приварить после завершения пуско-наладочных работ.

Типовой проект 903-1-241.87 Альбом III

9747/11

					Б14И056.190СБ			
Изм.	Лист	№ докум.	Подп.	Дата	Устройство приводное Сборочный чертеж	Лит.	Масса	Масшт.
Разраб.		Кривко				И	1010,0	1:10
Провер.		Севрюков				Лист 1	Листов 2	
Т.конт.		Кривко				Госстрой СССР Харьковский Сантехпроект		
Нач.отд.		Севрюков						
Н.конт.		Доберченко						
Утв.								

Формат А2

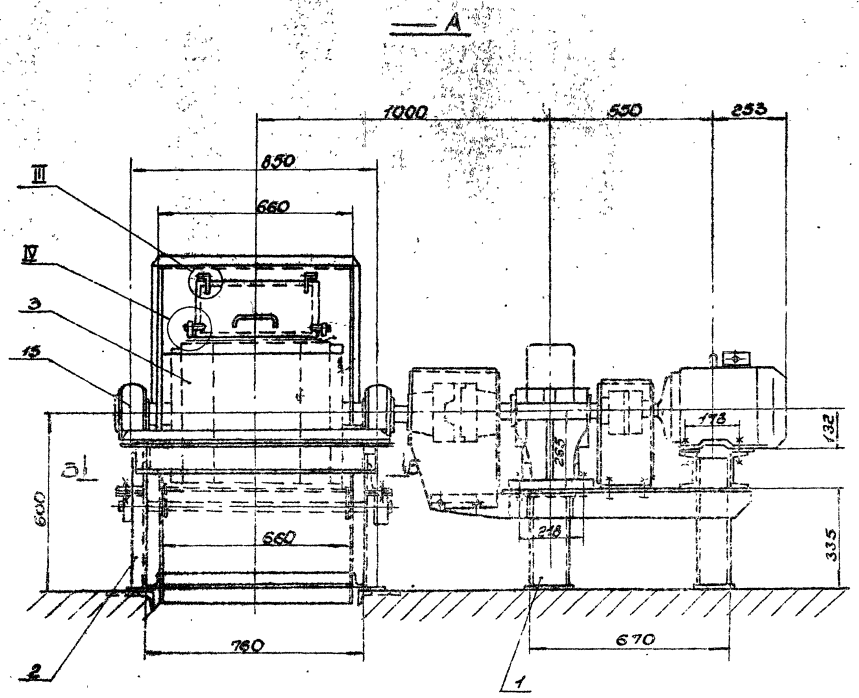

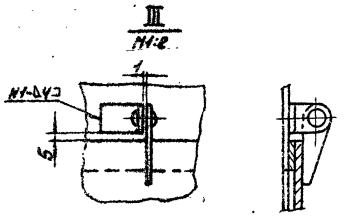

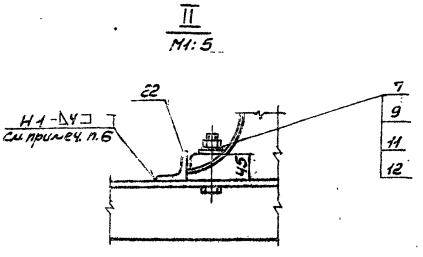

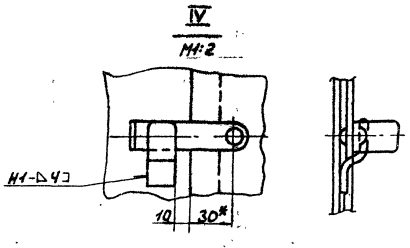

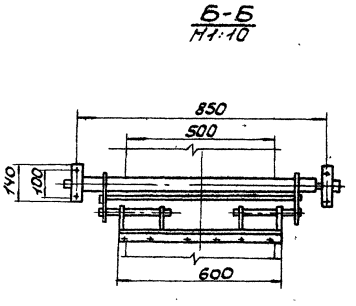

Типовой проект 903-1-247.84 Альбом XI

Б14U056.200СБ

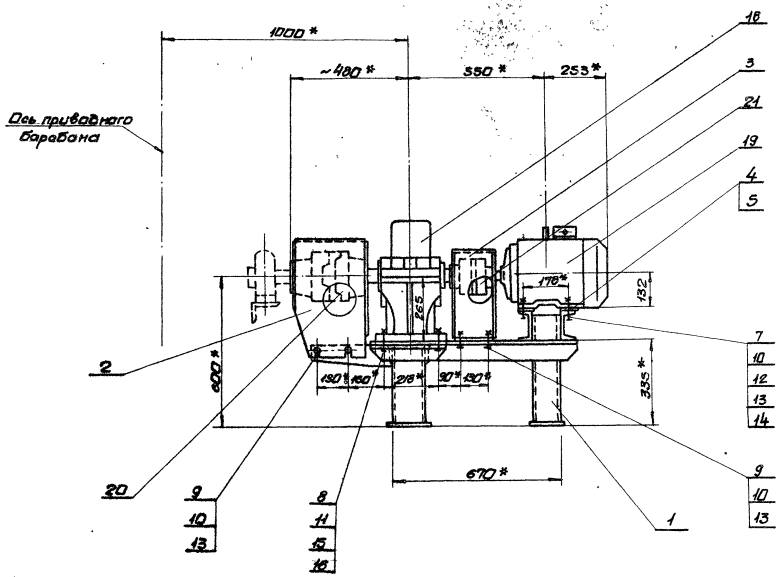

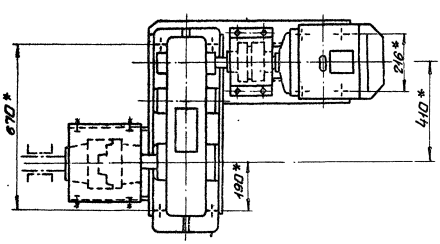

1. Предельные отклонения размеров $\pm \frac{1716}{2}$
2.* Размеры для справки.

9747/11

					Б14U056.200СБ			
Изм	Лист	N докум.	Подп.	Дата	Привод	Лит.	Масса	Масшт.
Разраб		Извекова			Сборочный чертеж	U	496,0	1:10
Пров.		Гончаренко				Лист	Листов 1	
Т.контр.		Севрюков				Госстрой СССР Харьковский Сантехпроект		
Нач.отд.		Коверченко						
Н.контр.		Севрюков						
Утв.								

формат А2

Типовой проект 903-1-241.87 Альбом XI

Инв.№ подл. | Подп. и дата | Взам.инв.№ | Инв.№ дубл. | Подп. и дата

Форм.	Зона	Поз.	Обозначение	Наименование	Кол.	Прим.
				Документация		
А3			Б14U056.220СБ	Сборочный чертеж		
				Детали		
А4		1	Б14U056.102	Стенка	1	
А4		2	Б14U056.103	Ребро	1	
А4		3	Б14U056.104	Ребро	1	
				Материалы		
				Металл наплавленный		0,2кг

Изм.	Лист	N докум.	Подп.	Дата
Разраб.	Извекова			
Пров.	Гончаренко			
Нач.отд.	Коверченко			
Н.контр.	Севрюков			
Утв.				

Ограждение муфты КДН

Б14U056.220

Лит.	Лист	Листов
U		1

Госстрой СССР Харьковский Сантехпроект

формат А4

Форм.	Зона	Поз.	Обозначение	Наименование	Кол.	Прим.
				Документация		
А3			Б14U056.230СБ	Сборочный чертеж		
				Детали		
А4		1	Б14U056.105	Стенка	1	
Б4		2	Б14U056.106	Ребро	2	
				Материалы		
				Металл наплавленный		0,1кг

Изм.	Лист	N докум.	Подп.	Дата
Разраб.	Извекова			
Пров.	Гончаренко			
Нач.отд.	Коверченко			
Н.контр.	Севрюков			
Утв.				

Ограждение муфты МУВП

Б14U056.230

Лист	Лист	Листов
U		1

Госстрой СССР Харьковский Сантехпроект

формат А4

Типовой проект 903-1-241.87 Альбом X

Форм.	Зона	Поз.	Обозначение	Наименование	Кол.	Прим.
				Документация		
А3			Б14U056.210СБ	Сборочный чертеж		
				Детали		
Б4		1	Б14U056.091	Стойка		
				Швеллер 12 ГОСТ 8240-72		
				ВСт3-I ГОСТ 535-79		
				ℓ=435	2	4,5кг
Б4		2	Б14U056.092	Стойка		
				Швеллер 12 ГОСТ 8240-72		
				ВСт3-I ГОСТ 535-79		
				ℓ=315	2	3,25кг
Б4		3	Б14U056.093	Прогон		
				Уголок Б-100х100х10 ГОСТ 8509-72		
				ВСт3-I ГОСТ 535-79		
				ℓ=730	2	11,0кг
А4		4	Б14U056.094	Прогон	1	
А4		5	Б14U056.095	Прогон	1	
А4		6	Б14U056.096	Связь	1	
Б4		7	Б14U056.097	Опора		
				Швеллер 12 ГОСТ 8240-72		
				ВСт3-I ГОСТ 535-79		
				ℓ=330	2	3,4кг
А4		8	Б14U056.098	Кронштейн	2	
Б4		9	Б14U056.099	Плита		
				Лист Б-ПН-6 ГОСТ 19903-74		
				ВСт3-I ГОСТ 14637-79		
				140х220	1	1,5кг

Изм.	Лист	N докум.	Подп.	Дата
Разраб.	Извекова			
Пров.	Гончаренко			
Нач.отд.	Коверченко			
Н.контр.	Севрюков			
Утв.				

Рама привода

Б14U056.210

Лит.	Лист	Листов
U	1	2

Госстрой СССР Харьковский Сантехпроект

формат А4

Форм.	Зона	Поз.	Обозначение	Наименование	Кол.	Прим.
Б4		10	Б14U056.101	Плита		
				Лист Б-ПН-6 ГОСТ 19903-74		
				ВСт3-I ГОСТ 14637-79		
				70х140	2	0,5кг
				Материалы		
				Металл наплавленный		1,3кг

9747/11

Изм.	Лист	N докум.	Подп.	Дата

Б14U056.210

Лист 2

формат А4

5.14.0056.088

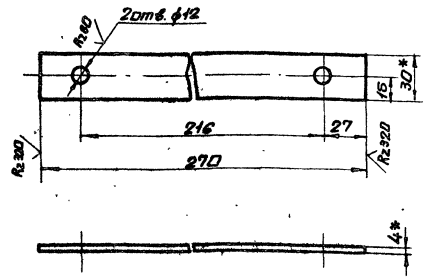

1. Предельные отклонения размеров ± IT16/2
2. *Размеры для справки.

Изм.	Лист	N докум.	Подп.	Дата
Разраб.		Извекова		
Пров.		Гончаренко		
Т.контр.		Себроков		
Нач.отд.		Коверченко		
Н.контр.		Себроков		
Утв.				

5.14.0056.088

Прокладка

Лит.	Масса	Масшт.
У	0,2	1:2
Лист	Листов 1	

Полоса 4х30 ГОСТ 103-76 Ст3-I ГОСТ 535-79

Госстрой СССР Харьковский сантехпроект

Формат А4

5.14.0056.089

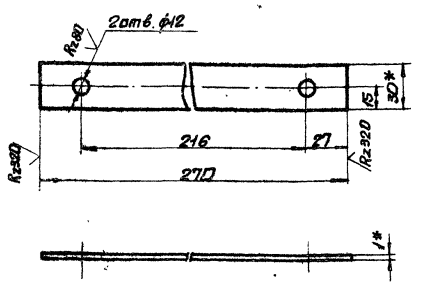

1. Предельные отклонения размеров ± IT16/2
2. *Размеры для справки

Изм.	Лист	N докум.	Подп.	Дата
Разраб.		Извекова		
Пров.		Гончаренко		
Т.контр.		Себроков		
Нач.отд.		Коверченко		
Н.контр.		Себроков		
Утв.				

5.14.0056.089

Прокладка

Лит.	Масса	Масшт.
У	0,05	1:2
Лист	Листов 1	

Лента 4х30 ГОСТ 6009-74 Ст3-I ГОСТ 535-79

Госстрой СССР Харьковский сантехпроект

Формат А4

Типовой проект 903-1-244.78 Альбом XI

5.14.0056.210СБ

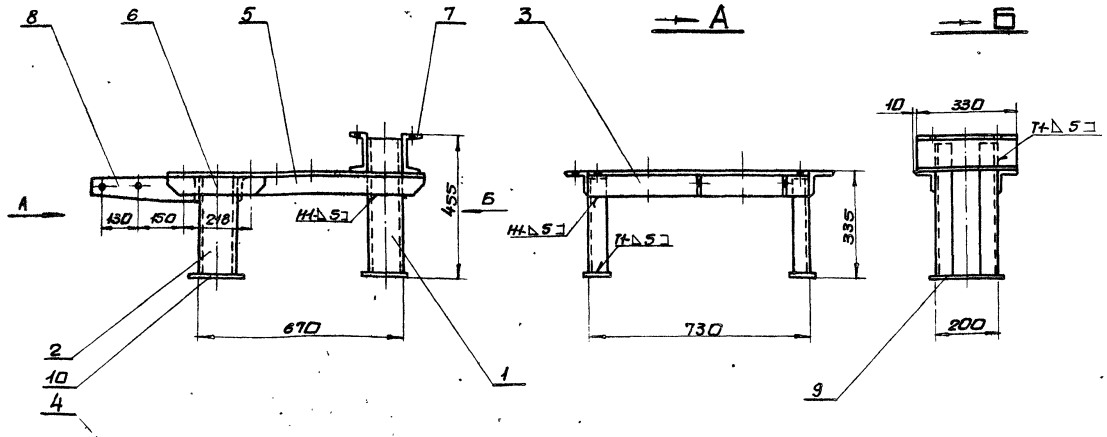

1. Предельные отклонения размеров ± IT16/2
2. Кромка реза деталей Б4-Rz320, отверстий-Rz80, остальное-Rz320
3. Сварные швы по ГОСТ 5264-80. Электроды Э-42 ГОСТ 9467-75.

9747/11

Изм.	Лист	N докум.	Подп.	Дата
Разраб.		Извекова		
Пров.		Гончаренко		
Т.контр.		Себроков		
Нач.отд.		Коверченко		
Н.контр.		Себроков		
Утв.				

5.14.0056.210СБ

Рама привода сборочный чертеж

Лит.	Масса	Масшт.
У	67,0	1:10
Лист	Листов 1	

Госстрой СССР Харьковский сантехпроект

Формат А3

Б14U056.094

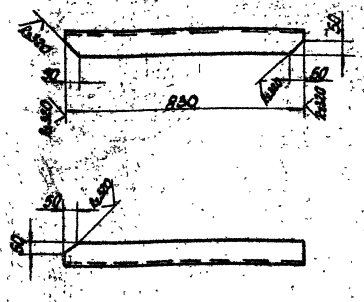

Предельные отклонения размеров ± $\frac{IT16}{2}$.

Изм.	Лист	N Докум.	Подп.	Дата	Прогон	Лит.	Масса	Масшт.
Разраб.		Извекова				U	7,5	1:10
Провер.		Гончаренко				Лист	Листов 1	
Т.контр.		Севрюков						
Нач.отд.		Коверченко						
Н.контр.		Севрюков						
Утв.								

Уголок Б-75×75×8 ГОСТ 8509-72 / Вст3-I ГОСТ 535-79

Госстрой СССР Харьковский Сантехпроект

Формат А4

Б14U056.095

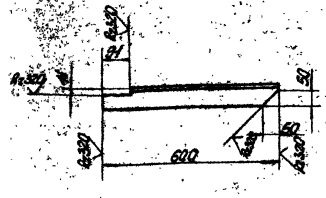

Предельные отклонения размеров ± $\frac{IT16}{2}$.

Изм.	Лист	N Докум.	Подп.	Дата	Прогон	Лит.	Масса	Масшт.
Разраб.		Извекова				U	5,4	1:10
Пров.		Гончаренко				Лист	Листов 1	
Т.контр.		Севрюков						
Нач.отд.		Коверченко						
Н.контр.		Севрюков						
Утв.								

Уголок Б-75×75×8 ГОСТ 8509-72 / Вст3 ГОСТ 535-79

Госстрой СССР Харьковский Сантехпроект

Формат А4

Б14U056.096

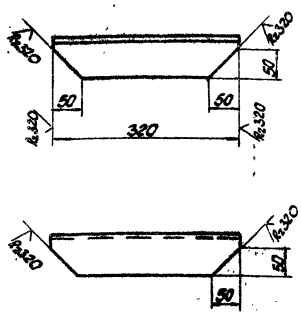

Предельные отклонения размеров ± $\frac{IT16}{2}$.

Изм.	Лист	N Докум.	Подп.	Дата	Связь	Лит.	Масса	Масшт.
Разраб.		Извекова				U	2,8	1:5
Провер.		Гончаренко				Лист	Листов 1	
Т.контр.		Севрюков						
Нач.отд.		Коверченко						
Н.контр.		Севрюков						
Утв.								

Уголок Б-75×75×8 ГОСТ 8509-72 / Вст3-I ГОСТ 535-79

Госстрой СССР Харьковский Сантехпроект

Формат А4

Б14U056.098

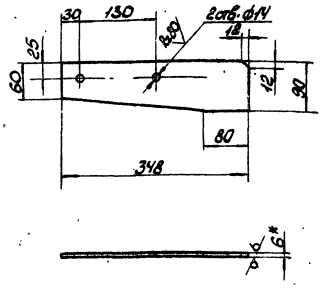

1. Предельные отклонения размеров ± $\frac{IT16}{2}$.
2.* Размер для справки

9747/11

Изм.	Лист	N Докум.	Подп.	Дата	Кронштейн	Лит.	Масса	Масшт.
Разраб.		Извекова				U	1,6	1:5
Провер.		Гончаренко				Лист	Листов 1	
Т.контр.		Севрюков						
Нач.отд.		Коверченко						
Н.контр.		Севрюков						
Утв.								

Лист Б-ПН-6 ГОСТ 19903-74 / Вст3-I ГОСТ 14637-79

Госстрой СССР Харьковский Сантехпроект

Формат А4

Типовой проект 903-1-241.87 Альбом XI

Б14U056.220СБ

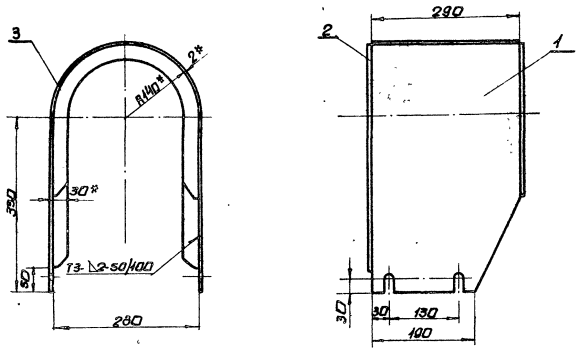

1. Предельные отклонения размеров $\pm\frac{IT16}{2}$
2. Сварные швы по ГОСТ 5264-80.
Электроды Э-42 ГОСТ 9467-75.
3.* Размеры для справок.

					Б14U056.220СБ			
Изм.	Лист	N докум.	Подп.	Дата	Ограждение муфты КДН	Лит.	Масса	Масшт.
Разраб.		Извекова				U	6,2	1:5
Пров.		Гончаренко			Сборочный чертеж			
Т.контр.		Севрюков				Лист	Листов 1	
Нач.отд.		Коверченко				Госстрой СССР Харьковский Сантехпроект		
Н.контр.		Севрюков						
Утв.						формат А3		

Б14U056.230СБ

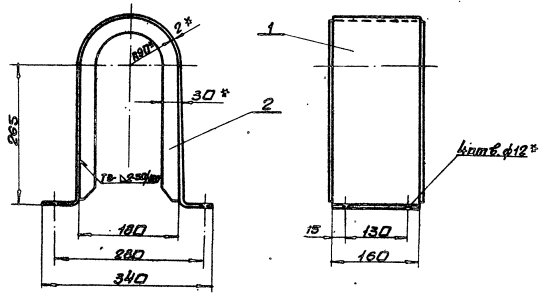

1. Предельные отклонения размеров $\pm\frac{IT16}{2}$
2. Сварные швы по ГОСТ 5264-80.
Электроды Э-42 ГОСТ 9467-75.
3.* Размеры для справки.

9747/11

					Б14U056.230СБ			
Изм.	Лист	N докум.	Подп.	Дата	Ограждение муфты МУВП	Лит.	Масса	Масшт.
Разраб.		Извекова				U	3,5	1:5
Пров.		Гончаренко			Сборочный чертеж			
Т.контр.		Севрюков				Лист	Листов 1	
Нач.отд.		Коверченко				Госстрой СССР Харьковский Сантехпроект		
Н.контр.		Севрюков						
Утв.						формат А3		

Типовой проект 903-4-241.87 Альбом XI

Б14И056.102

Rz320

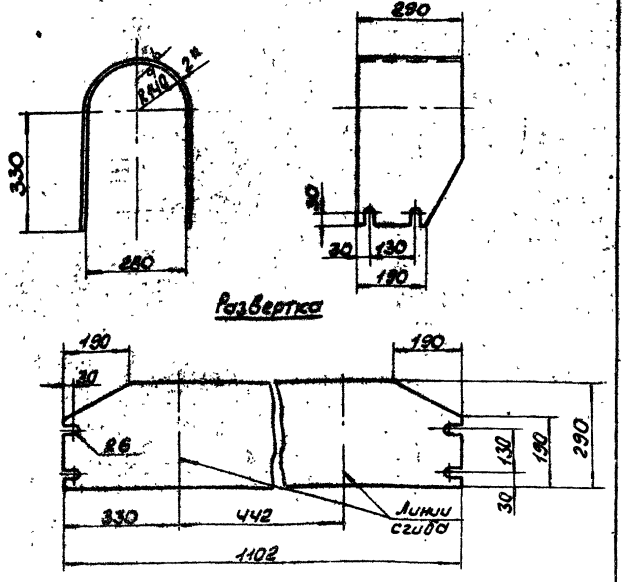

1. Предельные отклонения размеров ± $\frac{IT16}{2}$.
2* Размер для справки.

Изм.	Лист	N Докум.	Подп.	Дата	Стенка	Лит.	Масса	Масшт.
Разраб.		Извекова				И	5,8	1:10
Провер.		Гончаренко				Лист	Листов 1	
Т.контр.		Севрюков						
Нач.отд.		Коверченко						
Н.контр.		Севрюков						
Утв.								

Лист Б-ПН-2 ГОСТ 19903-74 ВСТ3-I ГОСТ 16523-70

Госстрой СССР, Харьковский Сантехпроект

Формат А4

Б14И056.103

Rz320

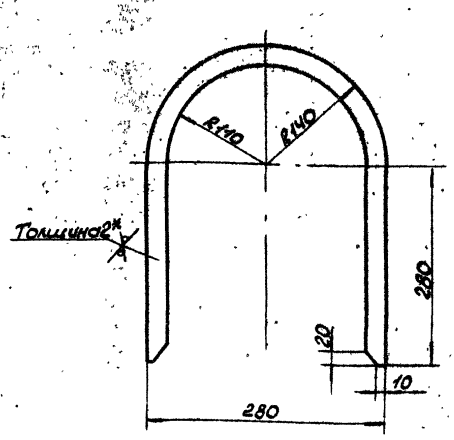

1. Предельные отклонения размеров ± $\frac{IT16}{2}$.
2* Размер для справки.

Изм.	Лист	N Докум.	Подп.	Дата	Ребро	Лит.	Масса	Масшт.
Разраб.		Извекова				И	0,6	1:5
Провер.		Гончаренко				Лист	Листов 1	
Т.контр.		Севрюков						
Нач.отд.		Коверченко						
Н.контр.		Севрюков						
Утв.								

Лист Б-ПН-2 ГОСТ 19903-74 ВСТ3-I ГОСТ 14637-70

Госстрой СССР, Харьковский Сантехпроект

Формат А4

Б14И056.104

Rz320

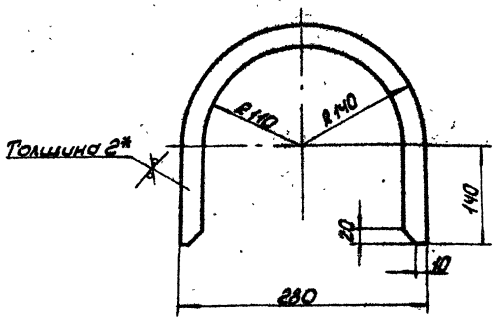

1. Предельные отклонения размеров ± $\frac{IT16}{2}$.
2* Размер для справки.

Изм.	Лист	N Докум.	Подп.	Дата	Ребро	Лит.	Масса	Масшт.
Разраб.		Извекова				И	0,4	1:5
Провер.		Гончаренко				Лист	Листов 1	
Т.контр.		Севрюков						
Нач.отд.		Коверченко						
Н.контр.		Севрюков						
Утв.								

Лист Б-ПН-2 ГОСТ 19903-74 ВСТ3-I ГОСТ 16523-70

Госстрой СССР Харьковский Сантехпроект

Формат А4

Б14И056.105

Rz320

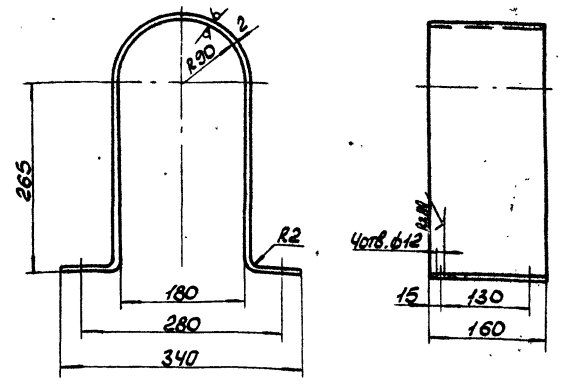

1. Длина развернутой детали – 968мм.
2. Предельные отклонения размеров ± $\frac{IT16}{2}$.
3.* Размер для справки.

9747/11

Изм.	Лист	N Докум.	Подп.	Дата	Стенка	Лит.	Масса	Масшт.
Разраб.		Извекова				И	2,4	1:5
Провер.		Гончаренко				Лист	Листов	
Т.контр.		Севрюков						
Нач.отд.		Коверченко						
Н.контр.		Севрюков						
Утв.								

Лист Б-ПН-2 ГОСТ 19903-74 ВСТ3-I ГОСТ 16523-70

Госстрой СССР Харьковский Сантехпроект

Формат А4

Типовой проект 903-1-244.87

Альбом XI

Б14U056.111

Rz320 (√)

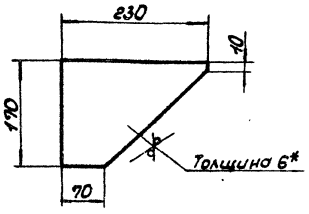

1. Предельные отклонения размеров ± $\frac{IT16}{2}$.
2.* Размер для справки.

Изм.	Лист	N Докум.	Подп.	Дата
Разраб.		Извекова		
Провер.		Гончаренко		
Т.контр.		Севрюков		
Нач.отд.		Коверченко		
Н.контр.		Севрюков		
Утв.				

Косынка

Лит.	Масса	Масшт.
U	0,9	1:5

Лист | Листов 1

Лист Б-ПН-6 ГОСТ 19903-74 / ВСт3 ГОСТ 14637-79

Госстрой СССР Харьковский Сантехпроект

Формат А4

Б14U056.113

Rz320 (√)

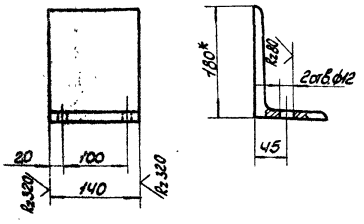

1. Предельные отклонения размеров ± $\frac{IT16}{2}$.
2.* Размер для справки.

Изм.	Лист	N Докум.	Подп.	Дата
Разраб.		Извекова		
Провер.		Гончаренко		
Т.контр.		Севрюков		
Нач.отд.		Коверченко		
Н.контр.		Севрюков		
Утв.				

Кронштейн

Лит.	Масса	Масшт.
U	3,1	1:5

Лист | Листов 1

Уголок Б-180×110×10 ГОСТ 8510-72 / ВСт3-I ГОСТ 535-79

Госстрой СССР, Харьковский Сантехпроект

Формат А4

Б14U056.106

Rz320 (√)

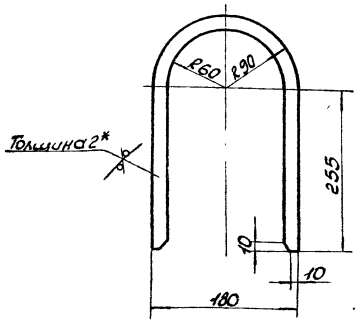

1. Предельные отклонения размеров ± $\frac{IT16}{2}$.
2.* Размер для справки.

Изм.	Лист	N Докум.	Подп.	Дата
Разраб.		Извекова		
Провер.		Гончаренко		
Т.контр.		Севрюков		
Нач.отд.		Коверченко		
Н.контр.		Севрюков		
Утв.				

Ребро

Лит.	Масса	Масшт.
U	0,5	1:5

Лист | Листов 1

Лист Б-ПН-2 ГОСТ 19903-74 / ВСт3-I ГОСТ 16523-70

Госстрой СССР, Харьковский Сантехпроект

Формат А4

Форм.	Зона	Поз.	Обозначение	Наименование	Кол.	Примеч.
				Документация		
А2			Б14U056.240СБ	Сборочный чертеж		
				Детали		
Б4		1	Б14U056.107	Связь		
				Швеллер 10 ГОСТ 8240-72 / ВСт3-I ГОСТ 535-79		
				l = 940	2	8,1кг
Б4		2	Б14U056.108	Стойка		
				Швеллер 10 ГОСТ 8240-72 / ВСт3-I ГОСТ 535-79		
				l = 440	4	3,8кг
Б4		3	Б14U056.109	Прогон		
				Уголок Б-100×100×10 ГОСТ 8509-72 / ВСт3-I ГОСТ 535-79		
				l = 1500	2	22,6кг
А4		4	Б14U056.111	Косынка	6	
Б4		5	Б14U056.112	Плита		
				Лист Б-ПН-6 ГОСТ 19903-74 / ВСт3-I ГОСТ 14637-79		
				60×120	4	0,34кг
А4		6	Б14U056.113	Кронштейн	2	
				Материалы		
				Металл наплавленный		1,5кг
						9747/11

Изм.	Лист	N Докум.	Подп.	Дата
Разраб.		Извекова		
Провер.		Гончаренко		
Нач.отд.		Коверченко		
Н.контр.		Севрюков		
Утв.				

Опора приводного барабана

Б14U056.240

Лит.	Лист	Листов
U		1

Госстрой СССР Харьковский Сантехпроект

Формат А4

Типовой проект 903-1-241.87 Альбом XI

Инв.N подл. | Подп. и дата | Взам.инв.N | Инв.N дубл. | Подп. и дата

Б14U056.240СБ

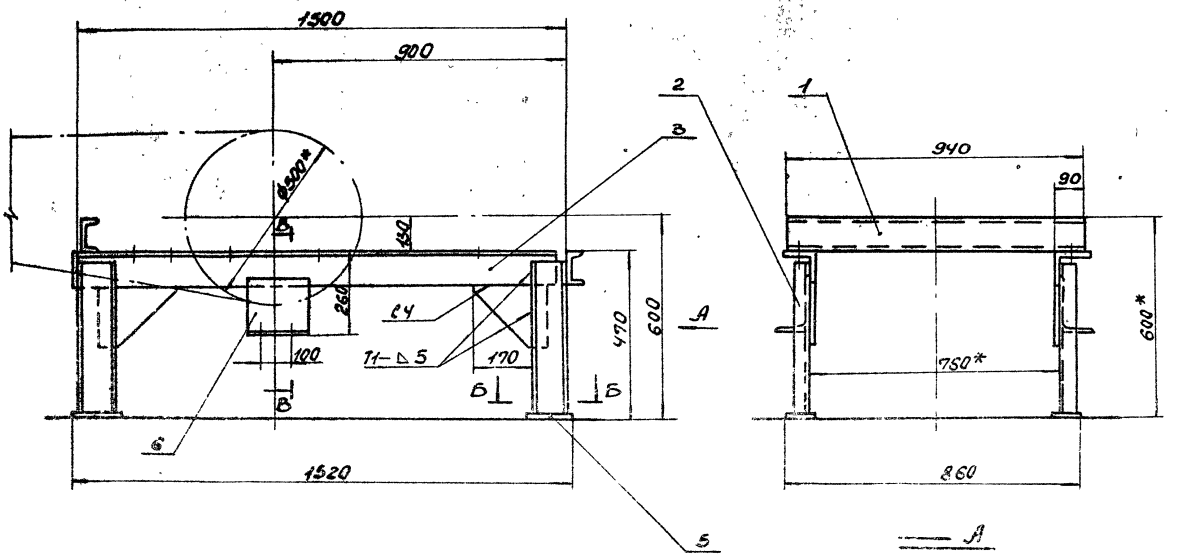

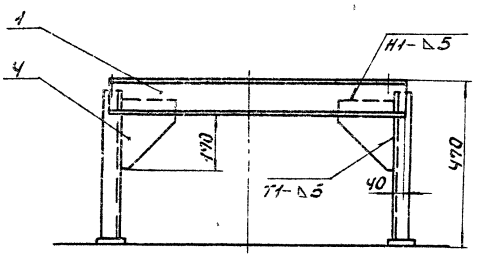

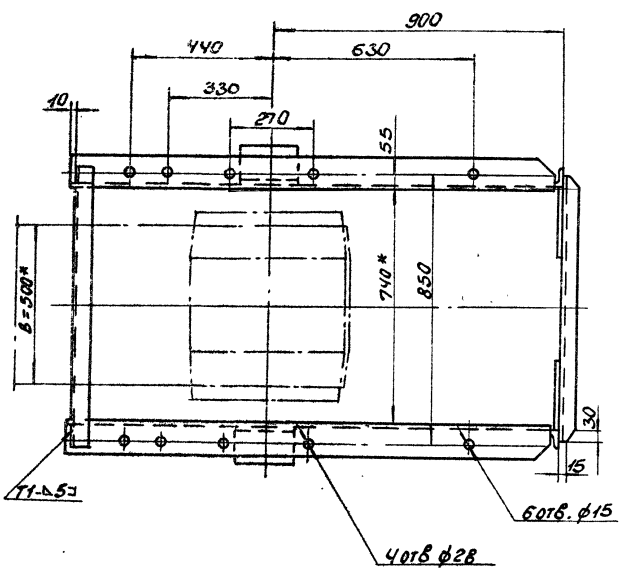

В-В
М1:5

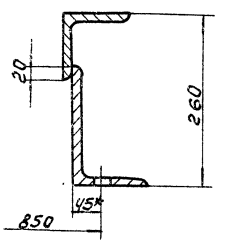

Б-Б
М1:5

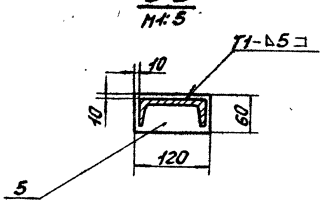

1. Предельные отклонения размеров $\pm \frac{IT16}{2}$.
2. Сварные швы по ГОСТ 5264-80. Электроды Э-42 ГОСТ 9467-75.
3. Кромки реза- Rz320, отверстий- Rz80, остальное- ✓.
4. Размеры для справки.

Типовой проект 903-1-241.87 Альбом XI

Инв. № подл. | Подп. и дата | Взам. инв. № | Инв. № дубл. | Подп. и дата

9747/11

					Б14U056.240СБ		
Изм.	Лист	N докум.	Подп.	Дата	Опора приводного барабана сборочный чертеж	Лит.	Масса	Масшт.
Разраб.		Извекова				U	88,0	1:10
Провер.		Гончаренко				Лист	Листов 1
Т. контр.		Севрюков				Госстрой СССР Харьковский Сантехпроект	
Нач. отд.		Коверченко					
Н. контр.		Севрюков					
Утв.							

Формат А2

Формат	Зона	Поз.	Обозначение	Наименование	Кол.	Примеч.
				Документация		
А2			Б14У056.250СБ	Сборочный чертеж		
				Сборочные единицы		
А4		1	Б14У056.260	Дверца	1	
				Детали		
Б4		2	Б14У056.114	Опора		
				Уголок Б50х50х5 ГОСТ 8509-72 ВСт3-1 ГОСТ 535-79		
				ℓ=940	1	3,5кг
А4		3	Б14У056.115	Связь	1	
А4		4	Б14У056.116	Завеса	1	
А4		5	Б14У056.117	Лапка	2	
А4		6	Б14У056.118	Подвеска	1	
А4		7	Б14У056.119	Прижим	1	
А4		8	Б14У056.121	Боковина	1	
А4		9	Б14У056.122	Боковина	1	
А4		10	Б14У056.123	Крышка	1	
А4		11	Б14У056.124	Щиток	1	
Б4		12	Б14У056.272	Балка		
				Уголок Б50х50х5 ГОСТ 8509-72 ВСт3-1 ГОСТ 535-79 ℓ=654	2	2,5кг.
Б4		13	Б14У056.273	Балка		
				Уголок Б50х50х5 ГОСТ 8509-72 ВСт3-1 ГОСТ 535-79 ℓ=930	2	2,95кг
				Стандартные изделия		
		14		Болт М10х30.46 ГОСТ 7798-70	12	0,03кг
		15		Гайка М10.5 ГОСТ 5915-70	12	0,01кг
		16		Шайба 10.65Г ГОСТ 6402-70	12	0,002кг
				Материалы		
				Металл наплавленный		1,3кг

Инв.№ подл. | Подп. и дата | Взам. инв.№ | Инв.№ дубл. | Подп. и дата

Изм.	Лист	N докум.	Подп.	Дата
Разраб.		Извекова		
Провер.		Гончаренко		
Нач.отд.		Ковеченко		
Н.контр.		Севрюков		
Утв.				

Б14У056.250

Воронка головная

Лит. | Лист | Листов: У | 1

Госстрой СССР Харьковский Сантехпроект

Формат А4

Формат	Зона	Поз.	Обозначение	Наименование	Кол.	Примеч.
				Документация		
А3			Б14У056.260СБ	Сборочный чертеж		
				Детали		
А4		1	Б14У056.125	Крышка	1	
А4		2	Б14У056.126	Петля	2	
А4		3	Б14У056.127	Петля	2	
А4		4	Б14У056.128	Задвижка	2	
А4		5	Б14У056.129	Скоба	2	
А4		6	Б14У056.131	Ручка	1	
				Стандартные изделия		
		7		Заклепка 8х20 ГОСТ 10299-80	4	
				Материалы		
		8		Резина-пластина I, лист ОМБ-С-5х20х1400-5.8 ГОСТ 7338-77	1	0,14кг
				Металл наплавленный		0,2кг

Инв.№ подл. | Подп. и дата | Взам. инв.№ | Инв.№ дубл. | Подп. и дата

Изм.	Лист	N докум.	Подп.	Дата
Разраб.		Извекова		
Провер.		Севрюков		
Нач.отд.		Ковеченко		
Н.контр.		Севрюков		
Утв.				

Б14У056.260

Дверца

Лит. | Лист | Листов: У | 1

Госстрой СССР Харьковский Сантехпроект

Формат А4

Альбом XI

Типовой проект 903-1-241.87

Формат	Зона	Поз.	Обозначение	Наименование	Кол.	Примеч.
				Документация		
А3			Б14У056.270СБ	Сборочный чертеж		
				Детали		
А4		1	Б14У056.132	Опора	1	
А4		2	Б14У056.133	Скребок	1	
				Стандартные изделия		
		3		Болт М10х30.46 ГОСТ 7798-70	3	0,03кг
		4		Гайка М10.5 ГОСТ 5915-70	3	0,011кг
		5		Шайба 10.65Г ГОСТ 6402-70	3	0,002кг
		6		Шайба 10.01 ГОСТ 10906-78	3	0,012кг

Инв.№ подл. | Подп. и дата | Взам. инв.№ | Инв.№ дубл. | Подп. и дата

Изм.	Лист	N докум.	Подп.	Дата
Разраб.		Извекова		
Провер.		Гончаренко		
Нач.отд.		Ковеченко		
Н.контр.		Севрюков		
Утв.				

Б14У056.270

Очиститель приводного барабана

Лит. | Лист | Листов: У | 1

Госстрой СССР Харьковский Сантехпроект

Формат А4

Формат	Зона	Поз.	Обозначение	Наименование	Кол.	Примеч.
				Документация		
А3			Б14У056.290СБ	Сборочный чертеж		
				Детали		
Б4		1	Б14У056.134	Стойка		
				Уголок Б-40х40х5 ГОСТ 8509-72 ВСт3-1 ГОСТ 535-79		
				ℓ=1494	4	4,4кг
Б4		2	Б14У056.135	Стяжка		
				Полоса 4х30 ГОСТ 103-76 ВСт3-1 ГОСТ 535-79		
				ℓ=580	32	0,55кг
Б4		3	Б14У056.136	Плита		
				Лист Б-ПН-6 ГОСТ 19903-74 ВСт3-1 ГОСТ 535-79		
				60х60	4	0,17кг
				Материалы		
				Металл наплавленный		0,62кг

9747/11

Инв.№ подл. | Подп. и дата | Взам. инв.№ | Инв.№ дубл. | Подп. и дата

Изм.	Лист	N докум.	Подп.	Дата
Разраб.		Извекова		
Провер.		Гончаренко		
Нач.отд.		Ковеченко		
Н.контр.		Севрюков		
Утв.				

Б14У056.290

Ограждение груза

Лит. | Лист | Листов: У | 1

Госстрой СССР Харьковский Сантехпроект

Формат А4

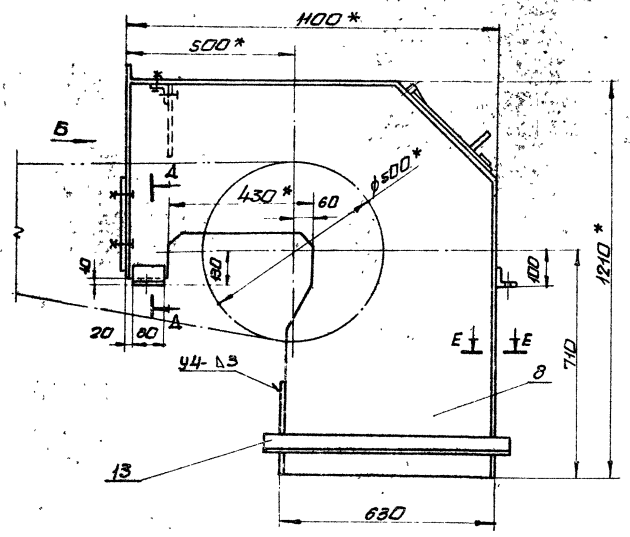

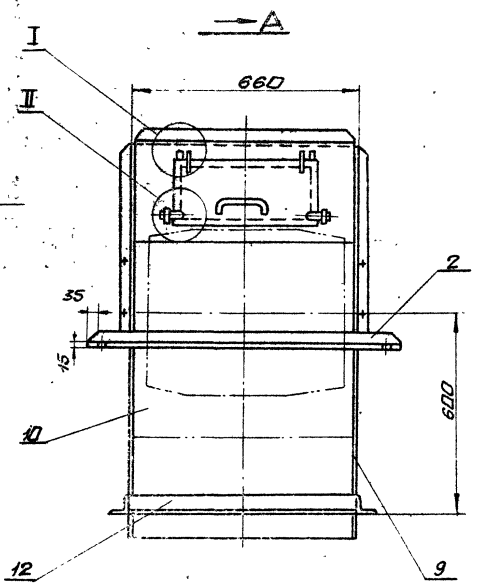

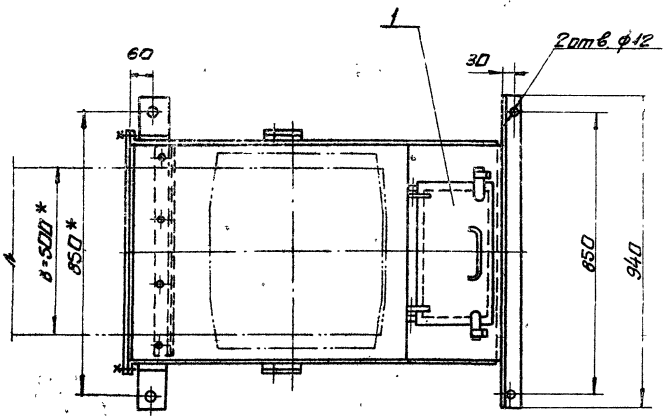

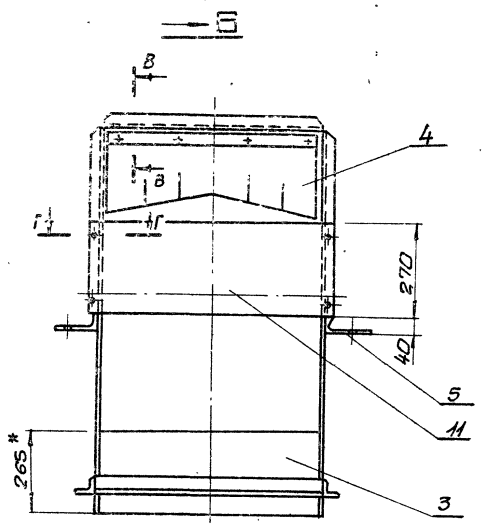

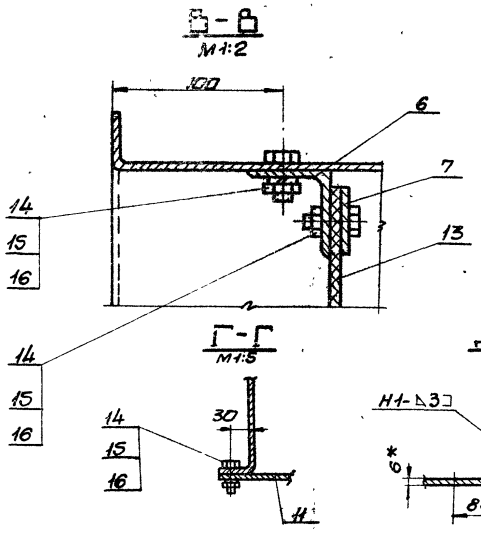

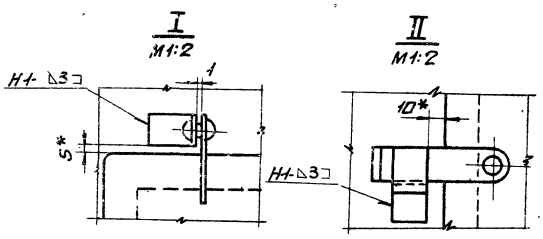

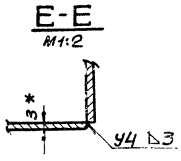

1. Предельные отклонения размеров $\pm \frac{IT16}{2}$.
2. Сварные швы по ГОСТ 5264-80.
Электроды Э-42 ГОСТ 9467-75.
3.* Размеры для справок.
4. Кромки реза деталей Б4- Rz320, отверстий - Rz80, остальное

9747/11

						Б14.0056.250СБ	
Изм.	Лист	N докум.	Подп.	Дата	Воронка головная сборочный чертеж.	Лит.	Масса	Масшт.
Разраб.		Извекова				У	110,0	1:10
Пров.		Гончаренко				Лист	Листов 1
Т.контр.		Себрюков					
Нач.отд.		Каберченко				Госстрой СССР Харьковский Сантехпроект	
Н.контр.		Себрюков					
Утв.							

Инв.№подл. | Подп. и дата | Взам.инв.№ | Инв.№дубл. | Подп. и дата

Типовой проект 903-1-241.87 Альбом XI

Формат А2

Б14И056.125

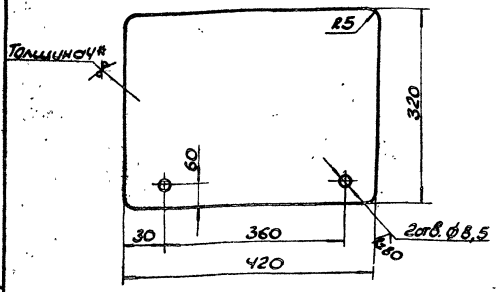

1. Предельные отклонения размеров ± $\frac{IT16}{2}$.
2.* Размер для справки.

Изм.	Лист	N Докум.	Подп.	Дата	Крышка	Лит.	Масса	Масшт.
Разраб.		Извекова				И	4,2	1:5
Провер.		Гончаренко				Лист		Листов 1
Т. контр.		Севрюков						
Нач. отд.		Коверченко						
Н. контр.		Севрюков						
Утв.								

Лист Б-Пн-4 ГОСТ 19903-74 / ВСт3-I ГОСТ 14637-79

Госстрой СССР Харьковский Сантехпроект

Формат А4

Б14И056.125

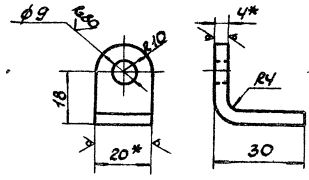

1. Длина развернутой детали - 31 мм.
2. Предельные отклонения размеров ± $\frac{IT16}{2}$.
3.* Размеры для справки.

Изм.	Лист	N Докум.	Подп.	Дата	Петля	Лит.	Масса	Масшт.
Разраб.		Извекова				И	0,03	1:1
Провер.		Гончаренко				Лист		Листов 1
Т. контр.		Севрюков						
Нач. отд.		Коверченко						
Н. контр.		Севрюков						
Утв.								

Полоса 4х20 ГОСТ 103-76 / ВСт3-I ГОСТ 535-79

Госстрой СССР Харьковский Сантехпроект

Формат А4

Б14И056.260 СВ

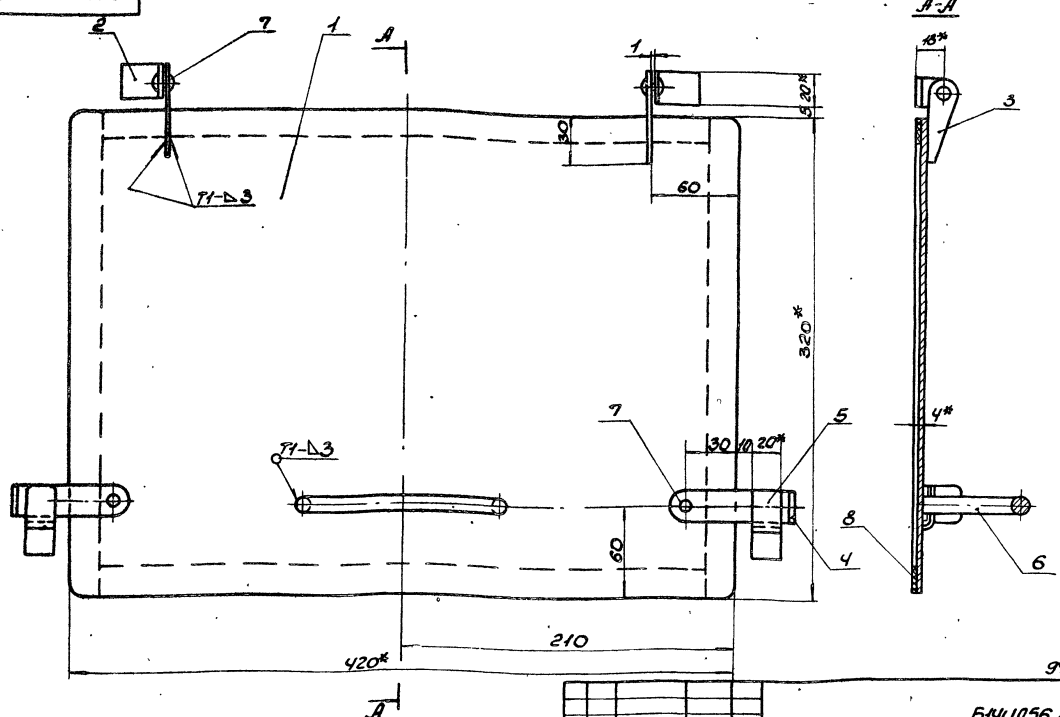

9747/11

1. Сварные швы по ГОСТ 5264-80. Электроды Э-42 ГОСТ 9467-75.
2.* Размеры для справки.
3. Резину поз.8 приклеить по нормалям завода - изготовителя

Изм.	Лист	N Докум.	Подп.	Дата	Дверца	Лит.	Масса	Масшт.
Разраб.		Извекова			Сборочный чертеж	И	5,0	1:2
Провер.		Гончаренко				Лист		Листов 1
Т. контр.		Севрюков						
Нач. отд.		Коверченко						
Н. контр.		Севрюков						
Утв.								

Госстрой СССР Харьковский Сантехпроект

Формат А3

Типовой проект 903-1-241.87 Альбом XI

Инв. № подл. | Подп. и дата | Взам. инв. № | Инв. № дубл. | Подп. и дата

Rz320 (V)

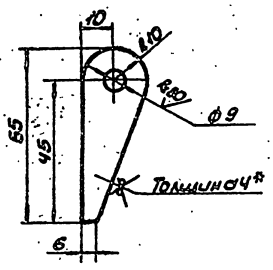

1. Предельные отклонения размеров ± IT16/2.
2.* Размер для справки.

Гип	Шестакова			5ЧИ056.127	
Разраб.	Извекова			Петля	Лит. / Масса / Масштаб: У / 0,022 / 1:1
Провер.	Гончаренко				Лист / Листов 1
Т.контр.	Сверюков			Полоса 4х20 ГОСТ 103-76 Вст3-1 ГОСТ 535-79	Госстрой СССР Харьковский Сантехпроект
Нач.отд.	Кравченко				
Н.контр.	Сверюков				
Утв.					

Формат А4

Rz320 (V)

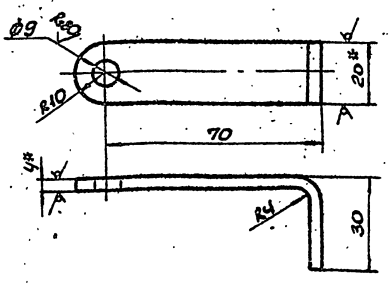

1. Длина развернутой детали – 103 мм.
2. Предельные отклонения размеров ± IT16/2.
3.* Размеры для справки.

Гип	Шестакова			5ЧИ056.128	
Разраб.	Извекова			Заглушка	Лит. / Масса / Масштаб: У / 0,07 / 1:1
Провер.	Гончаренко				Лист / Листов 1
Т.контр.	Сверюков			Полоса 4х20 ГОСТ 103-76 Вст3-1 ГОСТ 535-79	Госстрой СССР Харьковский Сантехпроект
Нач.отд.	Кравченко				
Н.контр.	Сверюков				
Утв.					

Формат А4

Rz320 (V)

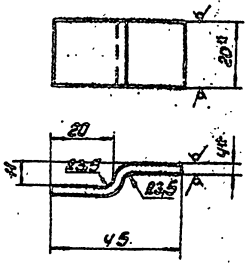

1. Длина развернутой детали – 50 мм.
2. Предельные отклонения размеров ± IT16/2.
3.* Размеры для справки.

Гип	Шестакова			5ЧИ056.129	
Разраб.	Извекова			Скоба	Лит. / Масса / Масштаб: У / 0,03 / 1:1
Провер.	Гончаренко				Лист / Листов 1
Т.контр.	Сверюков			Полоса 4х20 ГОСТ 103-76 Вст3-1 ГОСТ 535-79	Госстрой СССР Харьковский Сантехпроект
Нач.отд.	Кравченко				
Н.контр.	Сверюков				
Утв.					

Формат А4

Rz320 (V)

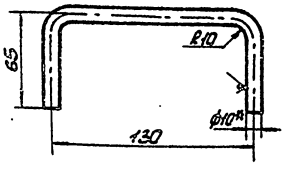

1. Длина развернутой детали – 247 мм.
2. Предельные отклонения размеров ± IT16/2.
3.* Размеры для справки.

9747/11

Гип	Шестакова			5ЧИ056.131	
Разраб.	Извекова			Ручка	Лит. / Масса / Масштаб: У / 0,15 / 1:2
Провер.	Гончаренко				Лист / Листов 1
Т.контр.	Сверюков			Круг В10 ГОСТ 2590-71 Вст3-1 ГОСТ 535-79	Госстрой СССР Харьковский Сантехпроект
Нач.отд.	Кравченко				
Н.контр.	Сверюков				
Утв.					

Формат А4

Б14U056.115

Rz320

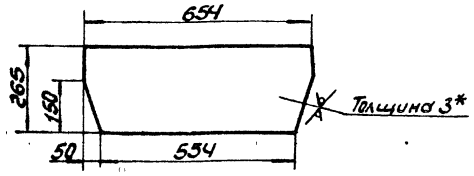

1. Предельные отклонения размеров ± $\frac{IT16}{2}$.
2.* Размер для справки.

Изм.	Лист	N Докум.	Подп.	Дата	Б14U056.115	Лит.	Масса	Масшт.
Разраб.		Извекова			Связь	U	3,8	1:10
Провер.		Гончаренко				Лист	Листов 1	
Т.контр.		Севрюков			Лист Б-ПН-3 ГОСТ 19903-74 / Вст3-I ГОСТ 16523-70	Госстрой СССР, Харьковский Сантехпроект		
Нач.отд.		Коверченко						
Н.контр.		Севрюков						
Утв.								

Формат А4

Б14U056.116

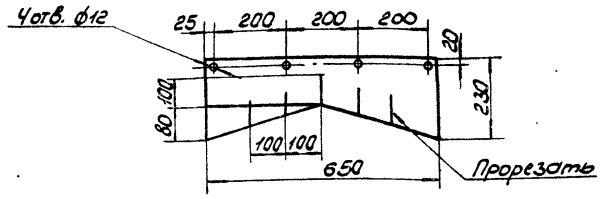

Изм.	Лист	N Докум.	Подп.	Дата	Б14U056.116	Лит.	Масса	Масшт.
Разраб.		Извекова			Завеса	U	1,1	1:10
Провер.		Гончаренко				Лист	Листов 1	
Т.контр.		Севрюков			Пластина I, лист ОМБ-С-6-5.8 ГОСТ 7338-77	Госстрой СССР, Харьковский Сантехпроект		
Нач.отд.		Коверченко						
Н.контр.		Севрюков						
Утв.								

Формат А4

Б14U056.117

Rz320

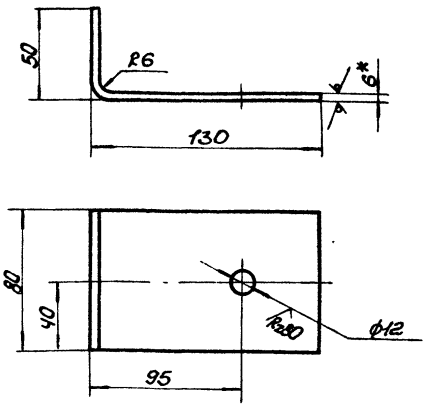

1. Длина развернутой детали – 170мм.
2. Предельные отклонения размеров ± $\frac{IT16}{2}$.
3.* Размер для справки.

Изм.	Лист	N Докум.	Подп.	Дата	Б14U056.117	Лит.	Масса	Масшт.
Разраб.		Извекова		-	Лапка	U	0,6	1:2
Провер.		Гончаренко				Лист	Листов 1	
Т.контр.		Севрюков			Лист Б-ПН-6 ГОСТ 19903-74 / Вст3-I ГОСТ 14637-79	Госстрой СССР, Харьковский Сантехпроект		
Нач.отд.		Коверченко						
Н.контр.		Севрюков						
Утв.								

Формат А4

Б14U056.118

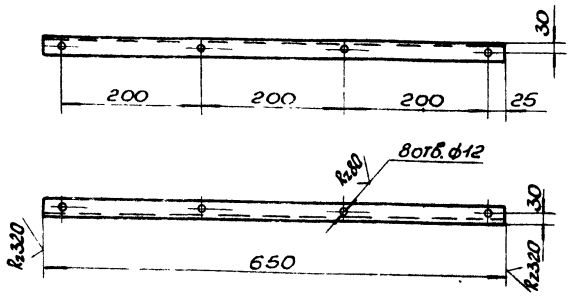

Предельные отклонения размеров ± $\frac{IT16}{2}$.

9747/11

Изм.	Лист	N Докум.	Подп.	Дата	Б14U056.118	Лит.	Масса	Масшт.
Разраб.		Извекова		-	Подвеска	U	2,45	1:5
Провер.		Гончаренко				Лист	Листов 1	
Т.контр.		Севрюков			Уголок Б-50х50х5 ГОСТ 8509-72 / Вст3-I ГОСТ 535-79	Госстрой СССР, Харьковский Сантехпроект		
Нач.отд.		Коверченко						
Н.контр.		Севрюков						
Утв.								

Формат А4

Типовой проект 903-1-241.87 Альбом XI

6.14.U056.119

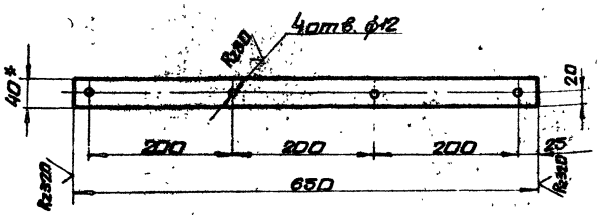

1. Предельные отклонения размеров $\pm \frac{IT16}{2}$
2. * Размер для справки.

Изм.	Лист	№ докум.	Подп.	Дата
Разраб.		Узбекова		
Пров.		Гончаренко		
Т.контр.		Севрюков		
Нач.отд.		Коберченко		
Н.контр.		Севрюков		
Утв.				

6.14.U056.119

Прижим

Лит.	Масса	Масшт.
U	0,8	1:5

Полоса 4×40 ГОСТ 103-76 Ст3-I ГОСТ 535-79

Лист Листов 1

Госстрой СССР Харьковский Сантехпроект

Формат А4

6.14.U056.121

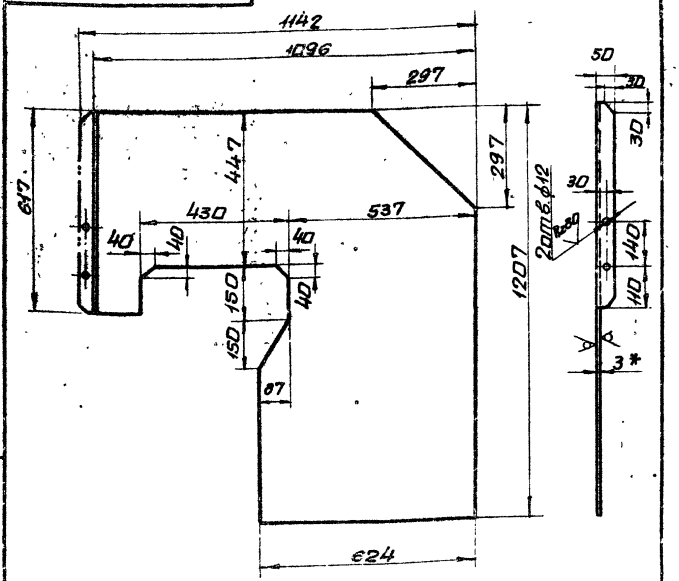

Rz320

1. Предельные отклонения размеров $\pm \frac{IT16}{2}$
2. * Размер для справки.

Изм.	Лист	№ докум.	Подп.	Дата
Разраб.		Узбекова		
Пров.		Гончаренко		
Т.контр.		Севрюков		
Нач.отд.		Коберченко		
Н.контр.		Севрюков		
Утв.				

6.14.U056.121

Боковина

Лит.	Масса	Масшт.
U	21,0	1:10

Лист 6-ПН-3 ГОСТ 19903-74 Вст3-I ГОСТ 14637-79

Лист Листов 1

Госстрой СССР Харьковский Сантехпроект

Формат А4

Инв.№подл. | Подп. и дата | Взам.инв.№ | Инв.№дубл. | Подп. и дата

Типовой проект 903-1-214.87 Альбом XI

6.14.U056.122

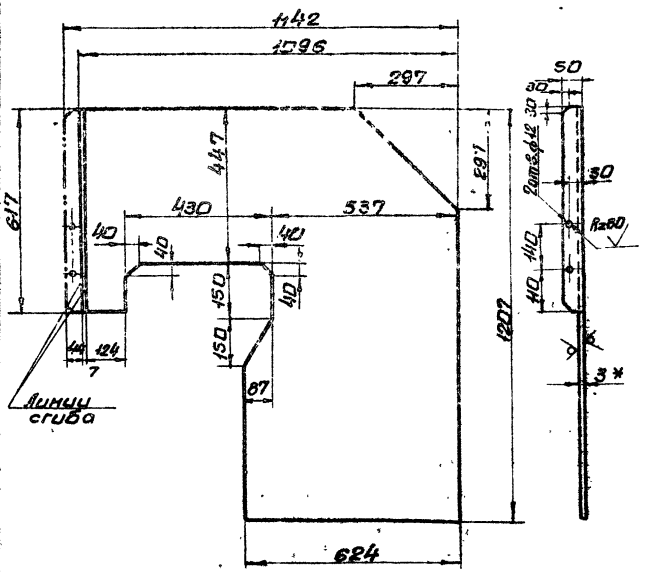

Rz320

1. Предельные отклонения размеров $\pm \frac{IT16}{2}$
2. * Размер для справки.

Изм.	Лист	№ докум.	Подп.	Дата
Разраб.		Узбекова		
Пров.		Гончаренко		
Т.контр.		Севрюков		
Нач.отд.		Коберченко		
Н.контр.		Севрюков		
Утв.				

6.14.U056.122

Боковина

Лит.	Масса	Масшт.
U	21,0	1:10

Лист 6-ПН-3 ГОСТ 19903-74 Вст3-I ГОСТ 14637-79

Лист Листов 1

Госстрой СССР Харьковский Сантехпроект

Формат А4

6.14.U056.124

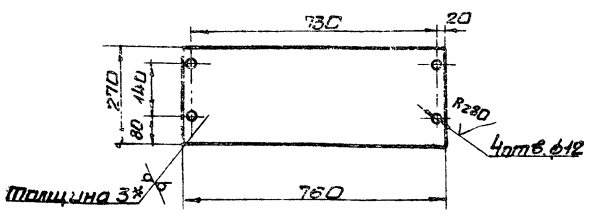

Rz320

1. Предельные отклонения размеров $\pm \frac{IT16}{2}$
2. * Размер для справки.

9747/11

Изм.	Лист	№ докум.	Подп.	Дата
Разраб.		Узбекова		
Провер.		Гончаренко		
Т.контр.		Севрюков		
Нач.отд.		Коберченко		
Н.контр.		Себр.экаб		
Утв.				

6.14.U056.124

Щиток

Лит.	Масса	Масшт.
U	4,8	1:10

Лист 6-ПН-3 ГОСТ 19903-74 Вст3-I ГОСТ 14637-79

Лист Листов 1

Госстрой СССР Харьковский Сантехпроект

Формат А4

Инв.№подл. | Подп. и дата | Взам.инв.№ | Инв.№дубл. | Подп. и дата

Rz320 (V)

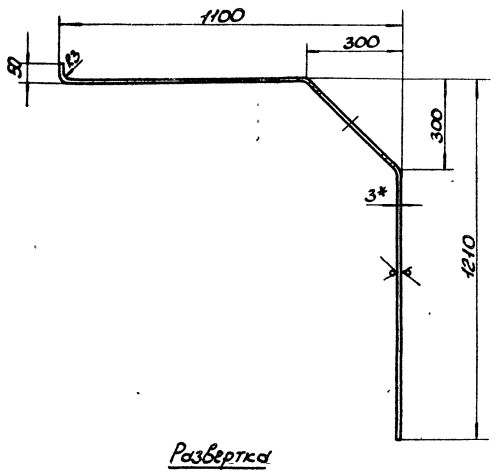

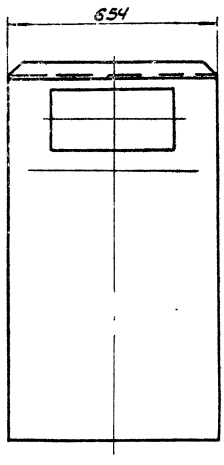

Развертка

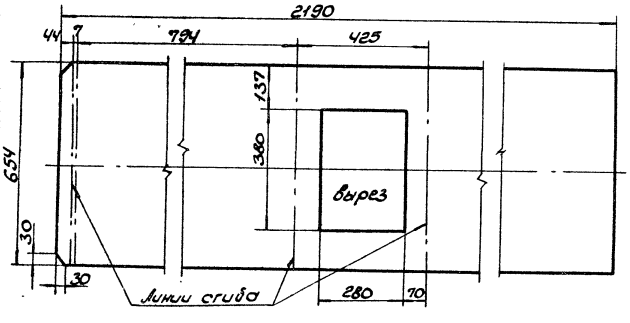

1. Предельные отклонения размеров $\pm \frac{IT16}{2}$.
2. * Размер для справки.

Изм.	Лист	№ докум.	Подп.	Дата	Б14U056.123			
Разраб.		Узбекова			Крышка	Лит.	Масса	Масшт.
Провер.		Гончаренко				У	33,0	1:10
Т.контр.		Сафронов				Лист	Листов 1	
Нач.отд.		Коверченко			Лист Б-ПН-3 ГОСТ 19903-74 ВСТ3-I ГОСТ 14637-79	Госстрой СССР Харьковский Сантехпроект		
Н.контр.		Сафронов						
Утв.								

Формат А3

Типовой проект 903-1-244.87 Альбом XI

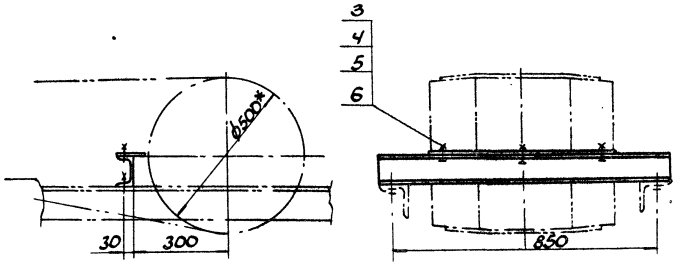

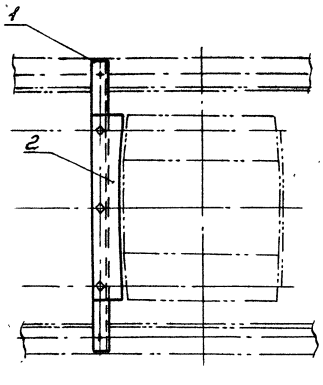

* Размер для справки.

9747/11

Изм.	Лист	№ докум.	Подп.	Дата	Б14U056.270СБ			
Разраб.		Узбекова			Очиститель приводного барабана Сборочный чертеж	Лит.	Масса	Масшт.
Провер.		Гончаренко				У	9,2	1:10
Т.контр.		Сафронов				Лист	Листов 1	
Нач.отд.		Коверченко				Госстрой СССР Харьковский Сантехпроект		
Н.контр.		Сафронов						
Утв.								

Формат А3

Инв.№ подл. | Подп. и дата | Взам.инв.№ | Инв.№ дубл. | Подп. и дата

5141U056.132

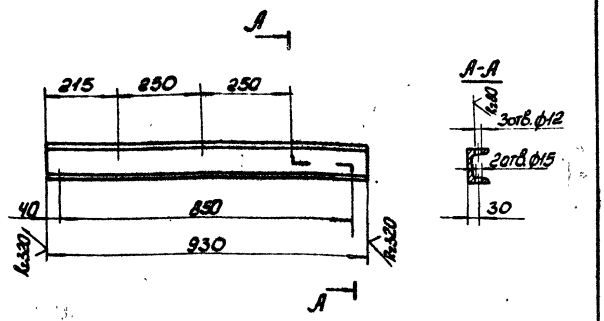

Предельные отклонения размеров ± IT16/2.

Изм.	Лист	N докум.	Подп.	Дата
Разраб.	Узбекова			
Провер.	Гончаренко			
Т.контр.	Севрюков			
Нач.отд.	Ковернинка			
Н.контр.	Севрюков			
Утв.				

Опора

Лит.	Масса	Масшт.
У	8,0	1:10
Лист	Листов 1	

Швеллер 10 ГОСТ 8240-72 ВСт3-1 ГОСТ 535-79

Госстрой СССР Харьковский Сантехпроект

Формат А4

5141U056.133

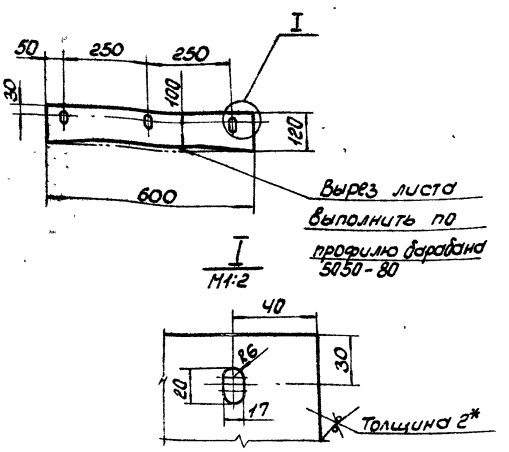

1. Предельные отклонения размеров ± IT16/2.
2* Размер для справки.

Изм.	Лист	N докум.	Подп.	Дата
Разраб.	Узбекова			
Провер.	Гончаренко			
Т.контр.	Севрюков			
Нач.отд.	Ковернинка			
Н.контр.	Севрюков			
Утв.				

Скребок

Лит.	Масса	Масшт.
У	1,1	1:10
Лист	Листов 1	

Лист Б-ПН-2 ГОСТ 19903-74 ВСт3-1 ГОСТ 16523-70

Госстрой СССР Харьковский Сантехпроект

Формат А4

Типовой проект 903-1-244.87 Альбом XI

Формат	Зона	Поз.	Обозначение	Наименование	Кол.	Примеч.
				Документация		
А2			Б14U056.280 СБ	Сборочный чертеж		
				Сборочные единицы		
А4		1	Б14U056.290	Ограждение груза	1	
А4		2	Б14U056.300	Опора устройства натяжного грузового	1	
А4		3	Б14U056.310	Ограждение тележки натяжной	1	
А4		4	Б14U056.320	Опора блока	1	
				Стандартные изделия		
		5		Болт М20х220.46 ГОСТ 7798-70	12	0,6кг
		6		Болт М20х70.46 ГОСТ 7798-70	4	0,23кг
		7		Болт М20х50.46 ГОСТ 7798-70	6	0,18кг
		8		Гайка М20.5 ГОСТ 15521-70	22	0,062кг
		9		Шайба 20.01 ГОСТ 11371-78	4	0,022кг
		10		Шайба 20.65Г ГОСТ 6402-70	22	0,016кг

Изм.	Лист	N докум.	Подп.	Дата
Разраб.	Крюкова			
Провер.	Севрюков			
Нач.отд.	Ковернинка			
Н.контр.	Севрюков			
Утв.				

Устройство натяжное грузовое

Б14U056.280

Лит.	Лист	Листов
У	1	2

Госстрой СССР Харьковский Сантехпроект

Формат А4

Формат	Зона	Поз.	Обозначение	Наименование	Кол.	Примеч.
		13		Прочие изделия		
				Тележка натяжная 5040 ТО-60	1	249,0кг
		14		Устройство грузовое Э-10	1	
		15		Блок 200	3	33,0кг
		16		Барабан неприводной 5040-60	1	127,0кг

9747/11

Изм.	Лист	N докум.	Подп.	Дата

Б14U056.280

Лист 2

Формат А4

Б14И056.280СБ

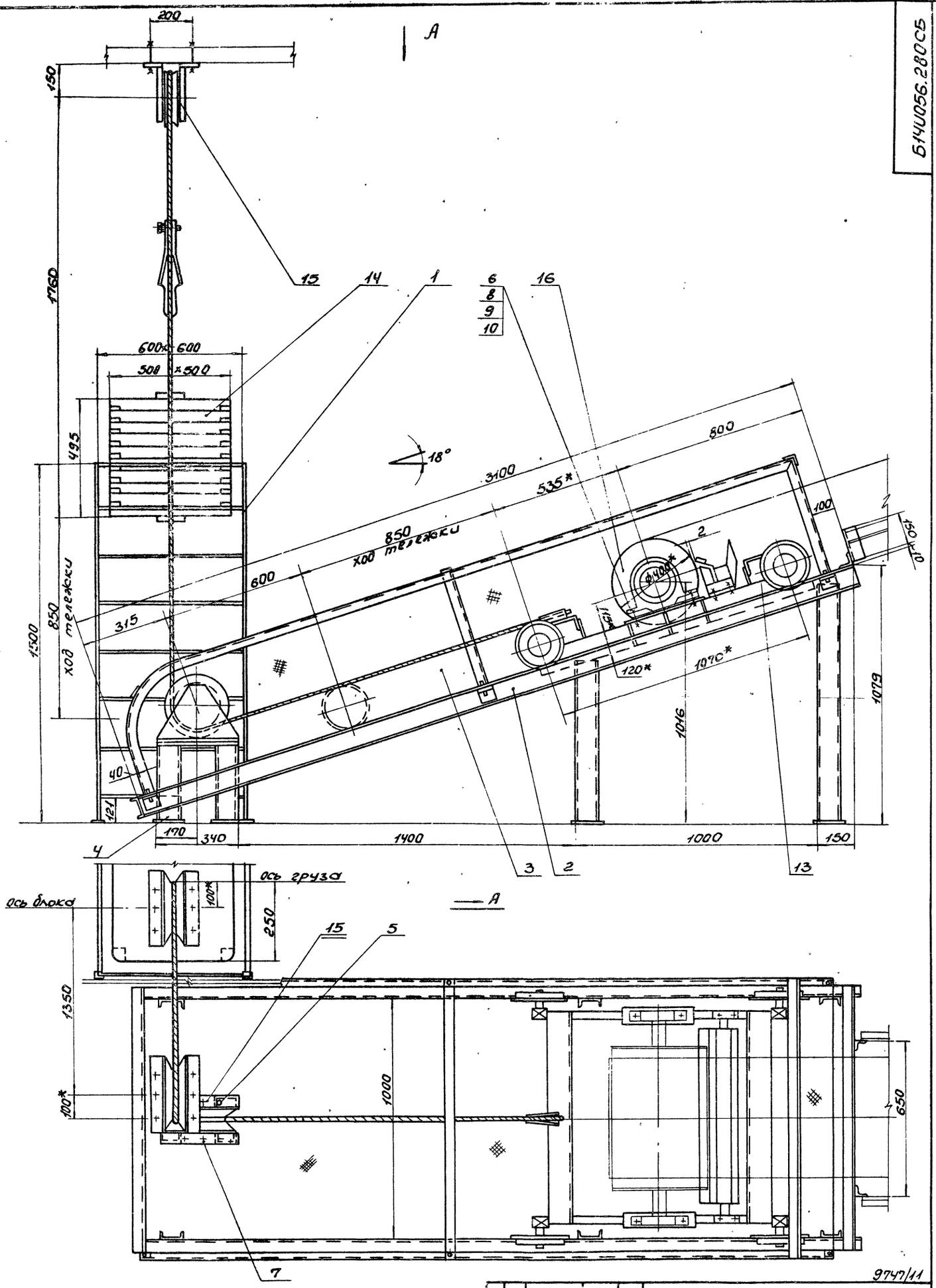

* Размеры для справки

9747/11

					Б14И056.280СБ			
Изм.	Лист	№ докум.	Подп.	Дата	Устройство натяжное грузовое Сборочный чертеж	Лит.	Масса	Масшт.
Разраб.		Кривко				И	759,0	1:10
Провер.		Гаврюков				Лист	Листов 1	
Т.контр.		Кривко				Госстрой СССР Харьковский Сантехпроект		
Нач.отд.		Коверченко						
Н.контр.		Гаврюков						
Утв.								

Формат А2

Типовой проект 903-1-241.87 Альбом №

Инв.№подл. | Подп. и дата | Взам.инв.№ | Инв.№ дубл. | Подп. и дата

Б14U056.146

Rz320 (√)

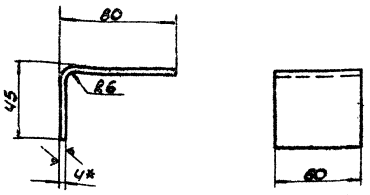

1. Длина развернутой детали - 127 мм.
2. Предельные отклонения размеров ± IT16/2.
3. *Размер для справки.

Изм.	Лист	N Докум.	Подп.	Дата	Скоба	Лит.	Масса	Масшт.
Разраб.		Извекова				U	0,24	1:2
Провер.		Гончаренко				Лист	Листов 1
Т.контр.		Севрюков			Лист	Б-ПН-4 ГОСТ 19903-74 ВСЗ ГОСТ 14637-79	Госстрой СССР Харьковский Сантехпроект
Нач.отд.		Коверченко					
Н.контр.		Севрюков					
Утв.							

Формат А4

Б14U056.147

Rz320 (√)

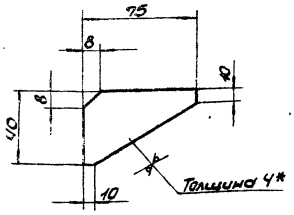

1. Предельные отклонения размеров ± IT16/2.
2. *Размер для справки.

Изм.	Лист	N Докум.	Подп.	Дата	Косынка	Лит.	Масса	Масшт.
Разраб.		Извекова				U	0,06	1:2
Провер.		Гончаренко				Лист	Листов 1
Т.контр.		Севрюков			Лист	Б-ПН-4 ГОСТ 19903-74 ВСЗ ГОСТ 14637-79	Госстрой СССР Харьковский Сантехпроект
Нач.отд.		Коверченко					
Н.контр.		Севрюков					
Утв.							

Формат А4

Б14U056.290СБ

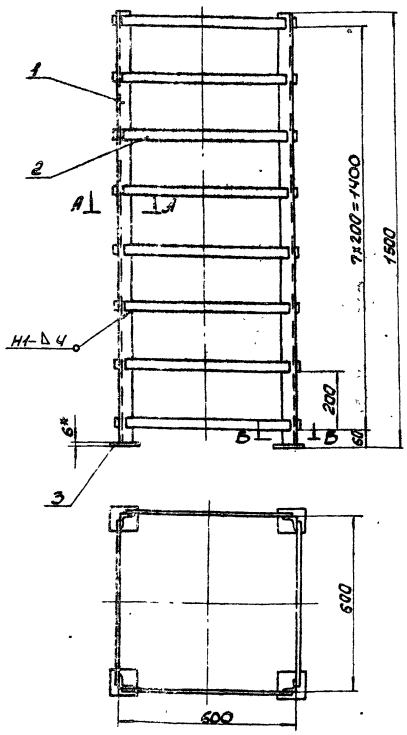

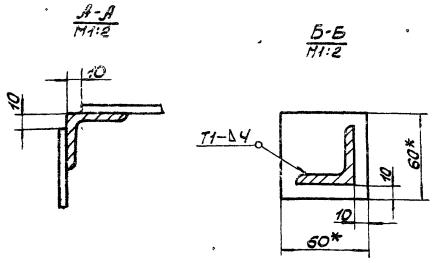

1. Предельные отклонения размеров ± IT16/2.
2. Кромки реза - Rz320 √, остальное - √.
3. Сварные швы по ГОСТ 5264-80.
   Электроды Э-42 ГОСТ 9467-75.
4. *Размеры для справки.

9747/11

Изм.	Лист	N Докум.	Подп.	Дата	Ограждение груза Сборочный чертеж	Лит.	Масса	Масшт.
Разраб.		Извекова				U	36,5	1:10
Провер.		Гончаренко				Лист	Листов	
Т.контр.		Севрюков				Госстрой СССР Харьковский Сантехпроект		
Нач.отд.		Коверченко						
Н.контр.		Севрюков						
Утв.								

Формат А3

Типовой проект 903-1-244.87 Альбом XI

Инв.№ подл. | Подп. и дата | Взам. инв.№ | Инв.№ дубл. | Подп. и дата

Форм.	Зона	Поз.	Обозначение	Наименование	Кол.	Прим.
				Документация		
А2			Б14U056.310СБ	Сборочный чертеж		
				Детали		
А4		1	Б14U056.149	Боковина	1	
Б4		2	Б14U056.151	Стяжка		
				Уголок Б-50х50х5 ГОСТ 8509-72 Вст3-I ГОСТ 535-79		
				ℓ=1156	1	4,35кг
Б4		3	Б14U056.152	Балка		
				Уголок Б-50х50х5 ГОСТ 8509-72 Вст3-I ГОСТ 535-79		
				ℓ=2945	2	11,08кг
А4		4	Б14U056.153	Стяжка	1	
А4		5	Б14U056.154	Стойка	1	
Б4		6	Б14U056.155	Стяжка		
				Полоса 5х50 ГОСТ 103-76 Вст3-I ГОСТ 535-79		
				ℓ=1156	3	2,25кг
А4		7	Б14U056.153-01	Стяжка	1	
Б4		8	Б14U056.156	Втулка		
				Труба 25х2 ГОСТ 8734-75		
				ℓ=80	6	0,01кг
А4		9	Б14U056.154.01	Стойка	1	
А4		10	Б14U056.149-01	Боковина	1	
				Стандартные изделия		
		11		Сетка №20 1,6 ГОСТ 5336-80	8м²	13,7кг
				Материалы		
		12		Круг В6 ГОСТ 2590-71 / В Ст3-I ГОСТ 535-79 ℓ=1000	1	4,2кг
				Металл наплавленный		0,5кг

Инв.№подл. | Подп. и дата | Взам.инв.№ | Инв.№дубл. | Подп. и дата

Изм.	Лист	№ докум.	Подп.	Дата
Разраб.		Извекова		
Пров.		Гончаренко		
Нач.отд.		Коверченко		
Н.контр.		Севрюков		
Утв.				

Б14U056.310

Ограждение тележки натяжной

Лит.	Лист	Листов
		1

Госстрой СССР Харьковский Сантехпроект

формат А4

Форм.	Зона	Поз.	Обозначение	Наименование	Кол.	Прим.
				Документация		
А1			Б14U056.320СБ	Сборочный чертеж		
				Детали		
Б4		1	Б14U056.157	Плита		
				Лист Б-ПН-10 ГОСТ 19903-74 Вст3-I ГОСТ 535-79		
				300х360	1	3,4кг
Б1		2	Б14U056.158	Стойка		
				Швеллер 8 ГОСТ 8240-72 Вст3-I ГОСТ 535-79		
				ℓ=300	4	2,1кг
Б4		3	Б14U056.159	Стяжка		
				Швеллер 8 ГОСТ 8240-72 Вст3-I ГОСТ 535-79		
				ℓ=180	2	1,25кг
Б1		4	Б14U056.161	Плита		
				Лист Б-ПН-10 ГОСТ 19903-74 Вст3-I ГОСТ 535-79		
				80х120	4	0,75кг
				Материалы		
				Металл наплавленный		0,2кг

Инв.№подл. | Подп. и дата | Взам.инв.№ | Инв.№дубл. | Подп. и дата

Изм.	Лист	№ докум.	Подп.	Дата
Разраб.		Извекова		
Пров.		Гончаренко		
Нач.отд.		Коверченко		
Н.контр.		Севрюков		
Утв.				

Б14U056.320

Опора блока

Лит.	Лист	Листов
		1

Госстрой СССР Харьковский Сантехпроект

формат А4

Типовой проект 903-1-214.87 Альбом XI

Форм.	Зона	Поз.	Обозначение	Наименование	Кол.	Примеч.
				Документация		
А2			Б14U056.300СБ	Сборочный чертеж		
				Детали		
Б4		1	Б14U056.137	Прогон		
				Швеллер 10 ГОСТ 8240-72 Вст3-I ГОСТ 535-79		
				ℓ=3100	2	26,6кг
Б4		2	Б14U056.138	Стойка		
				Швеллер 10 ГОСТ 8240-72 Вст3-I ГОСТ 535-79		
				ℓ=110	2	0,95кг
Б4		3	Б14U056.139	Стойка		
				Швеллер 10 ГОСТ 8240-72 Вст3-I ГОСТ 535-79		
				ℓ=660	2	5,7кг
Б4		4	Б14U056.141	Стойка		
				Швеллер 10 ГОСТ 8240-72 Вст3-I ГОСТ 535-79		
				ℓ=980	2	8,4кг
Б4		5	Б14U056.142	Стяжка		
				Швеллер 10 ГОСТ 8240-72 Вст3-I ГОСТ 535-79		
				ℓ=1092	1	9,4кг
Б4		6	Б14U056.143	Стяжка		
				Уголок 63х63х6 ГОСТ 8509-72 Вст.I ГОСТ 535-79		
				ℓ=1092	1	6,2кг

Инв.№подл. | Подп. и дата | Взам.инв.№ | Инв.№дубл. | Подп. и дата

Изм.	Лист	№ докум.	Подп.	Дата
Разраб.		Извекова		
Пров.		Гончаренко		
Нач.отд.		Коверченко		
Н.контр.		Севрюков		
Утв.				

Б14U056.300

Опора устройства натяжного грузового

Лит.	Лист	Листов
	1	2

Госстрой СССР Харьковский Сантехпроект

формат А4

Форм.	Зона	Поз.	Обозначение	Наименование	Кол.	Прим.
Б1		7	Б14U056.144	Кронштейн		
				Уголок Б-63х63х6 ГОСТ 8509-72 Вст3-I ГОСТ 535-79		
				ℓ=150	2	0,7кг
Б4		8	Б14U056.145	Плита		
				Лист Б-ПН-10 ГОСТ 19903-74 Вст3-I ГОСТ 535-79		
				ℓ=100х140	6	1,1кг
А4		9	Б14U056.146	Скоба	6	
А4		10	Б14U056.147	Косынка	6	
Б4		11	Б14U056.148	Стержень		
				Круг В21 ГОСТ 2590-71 Вст3-I ГОСТ 535-79		
				ℓ=80	6	0,2кг
				Материалы		
				Металл наплавленный		1,3кг

Инв.№подл. | Подп. и дата | Взам.инв.№ | Инв.№дубл. | Подп. и дата

9747/11

Изм.	Лист	№ докум.	Подп.	Дата

Б14U056.300

Лист 2

формат А4

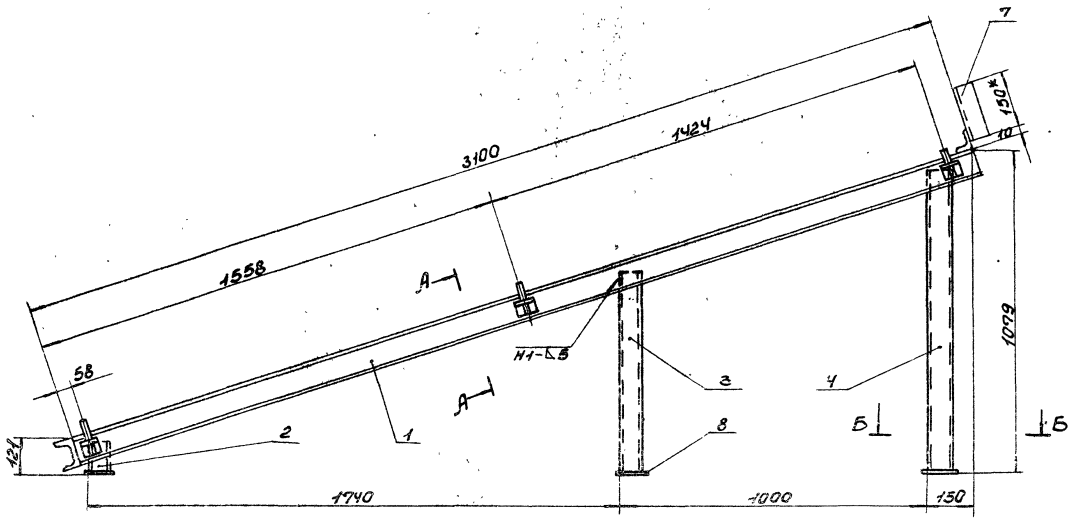

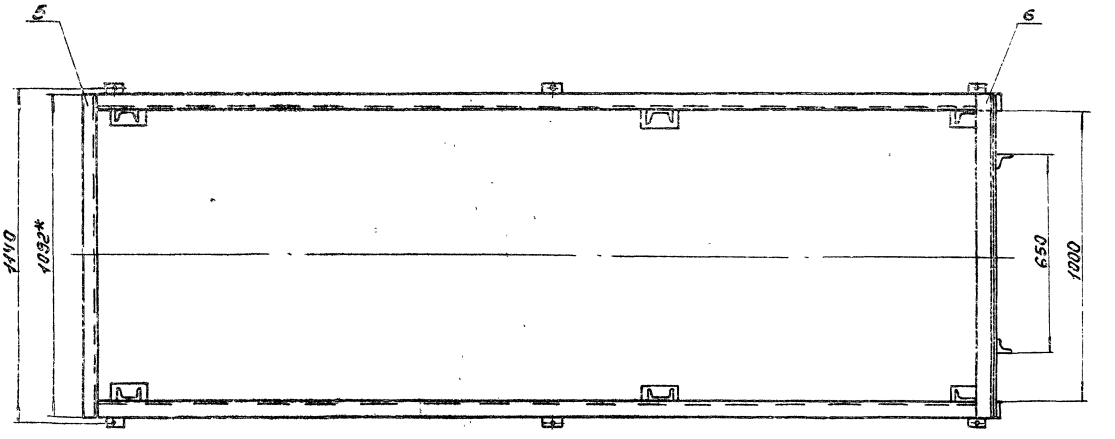

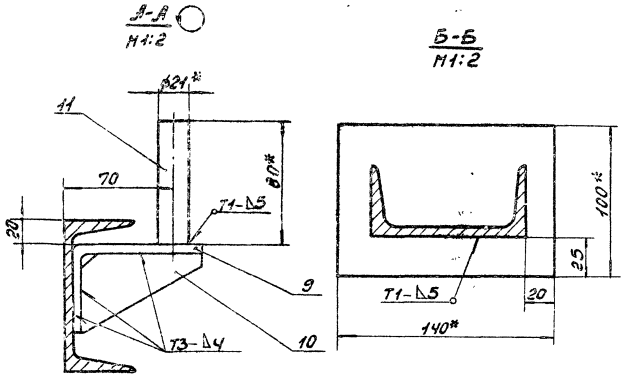

1. Предельные отклонения размеров ± $\frac{IT16}{2}$.
2. Кромки реза Rz320, остальное – ✓.
3. Сварные швы по ГОСТ 5264-80.
   Электроды Э-42 ГОСТ 9467-75.
4. * Размеры для справки.

9747/11

				Б14И056.300СБ			
Изм.	Лист	N докум.	Подп.	Дата	Опора устройства натяжного грузового Сборочный чертеж	Лит.	Масса	Масшт.
Разраб.		Извекова				И	112,0	1:10
Провер.		Гончаренко				Лист	Листов 1	
Т. контр.		Севрюков				Госстрой СССР Харьковский Сантехпроект		
Нач. отд.		Коверченко						
Н. контр.		Севрюков						
Утв.								

Формат А2

Типовой проект 903-1-241.87 Альбом III

Инв. № подл. | Подп. и дата | Взам. инв. № | Инв. № дубл. | Подп. и дата

Б14U056.310СБ

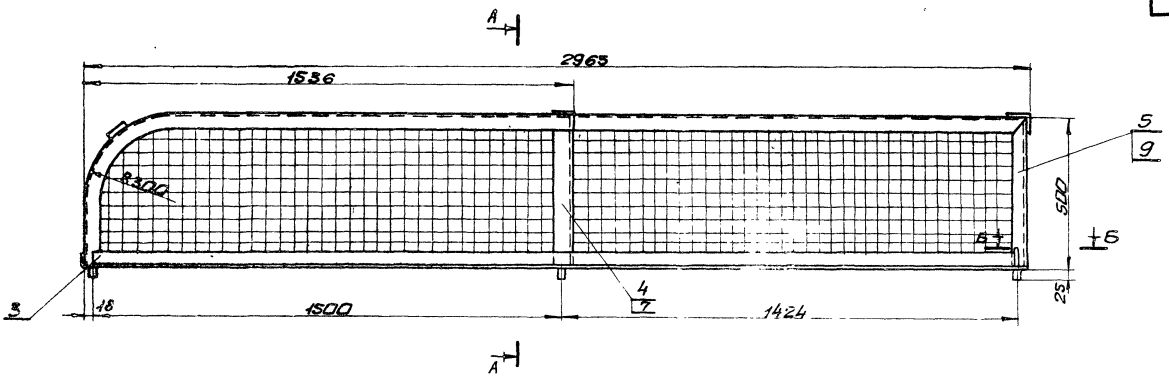

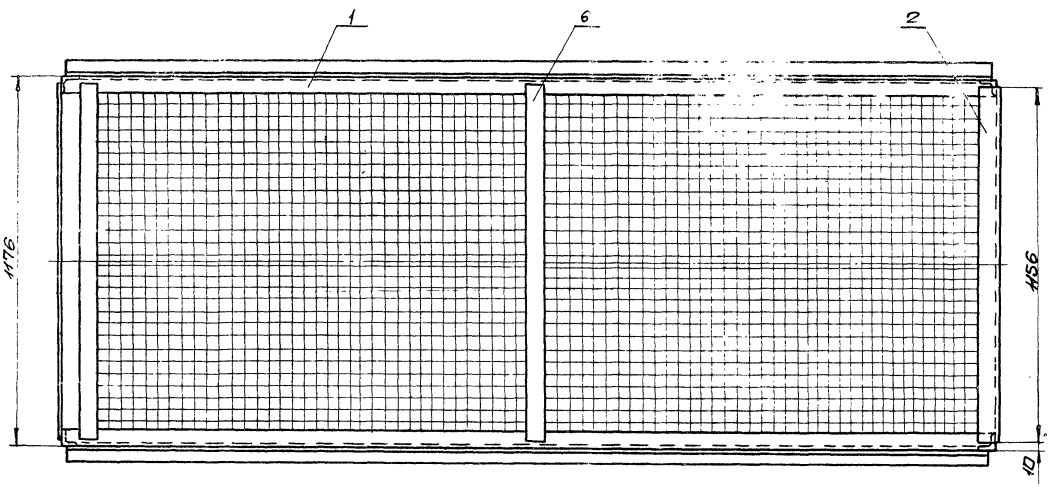

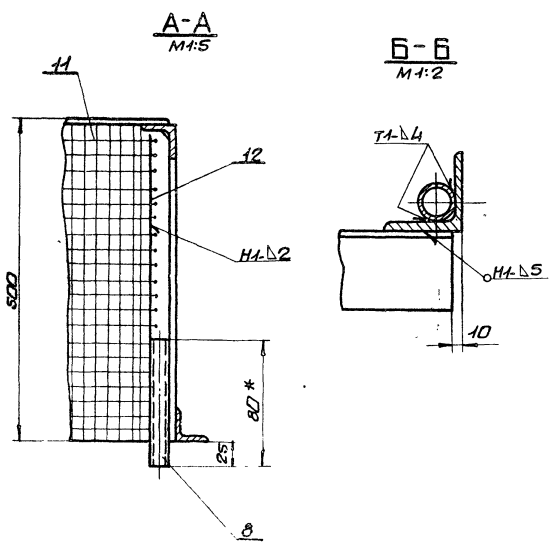

1. Предельные отклонения размеров $\pm\frac{IT16}{2}$
2. Сварные швы по ГОСТ 5264-80.
Электроды Э-42 ГОСТ 9467-75.
3. Обработка поверхностей реза деталей Б4- Rz320
4. * Размер для справки.

9747/11

					Б14U056.310СБ			
Изм.	Лист	N докум.	Подп.	Дата	Ограждение тележки натяжной Сборочный чертеж.	Лит.	Масса	Масшт.
Разраб.		Невекова				U	84,0	1:10
Пров.		Гончаренко				Лист	Листов 1	
Н.контр.		Севрюков				Госстрой СССР Харьковский Сантехпроект		
Начальн.		Верченко						
Н.контр.		Рюкин						
Утв.								

формат А2

Типовой проект 903-1-241.87 Альбом XI

Инв.№ подл. | Подп. и дата | Взам. инв.№ | Инв.№ дубл. | Подп. и дата

Б14И056.149

Б14И056.149

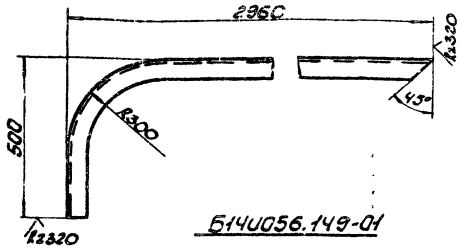

Б14И056.149-01

Зеркальное отражение детали остальное смотри Б14И056.149

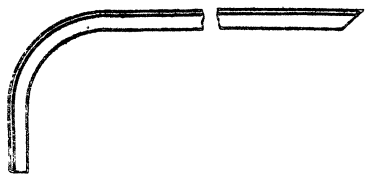

1. Длина развернутой детали – 3323 мм.
2. Предельные отклонения размеров ± $\frac{IT16}{2}$.

Изм.	Лист	N Докум.	Подп.	Дата	Б14И056.149	Лит.	Масса	Масшт.
Разраб.		Извекова			Боковина	И	12,5	1:10
Провер.		Гончаренко				Лист	Листов 1	
Т.контр.		Севрюков						
Нач.отд.		Коверченко			Уголок Б-50×50×5 ГОСТ 8509-72 ВСТ3-I ГОСТ 535-79	Госстрой СССР Харьковский Сантехпроект		
Н.контр.		Севрюков						
Утв.								

Инв. N подл. | Подп. и дата | Взам. инв. N | Инв. N дубл. | Подп. и дата

Формат А4

Б14И056.153

Б14И056.153

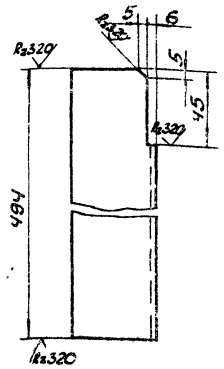

Б14И056.153-01

Зеркальное отражение детали остальное смотри Б14И056.153

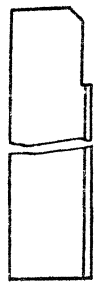

Предельные отклонения размеров ± $\frac{IT16}{2}$.

Изм.	Лист	N Докум.	Подп.	Дата	Б14И056.153	Лит.	Масса	Масшт.
Разраб.		Извекова			Стяжка	И	1,9	1:2
Провер.		Гончаренко				Лист	Листов 1	
Т.контр.		Севрюков						
Нач.отд.		Коверченко			Уголок Б-50×50×5 ГОСТ 8509-72 ВСТ3-I ГОСТ 535-79	Госстрой СССР Харьковский Сантехпроект		
Н.контр.		Севрюков						
Утв.								

Инв. N подл. | Подп. и дата | Взам. инв. N | Инв. N дубл. | Подп. и дата

Формат А4

Б14И056.154

Б14И056.154

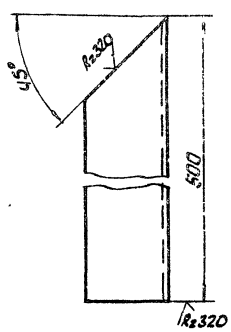

Б14И056.154-01

Зеркальное отражение детали остальное смотри Б14И056.154

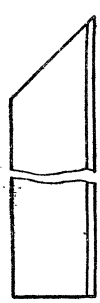

Предельные отклонения размеров ± $\frac{IT16}{2}$.

Изм.	Лист	N Докум.	Подп.	Дата	Б14И056.154	Лит.	Масса	Масшт.
Разраб.		Извекова			Стойка	И	1,8	1:2
Пров.		Гончаренко				Лист	Листов 1	
Т.контр.		Севрюков						
Нач.отд.		Коверченко			Уголок Б-50×50×5 ГОСТ 8509-72 ВСТ3-I ГОСТ 535-79	Госстрой СССР Харьковский Сантехпроект		
Н.контр.		Севрюков						
Утв.								

Инв. N подл. | Подп. и дата | Взам. инв. N | Инв. N дубл. | Подп. и дата

Формат А4

Б14И056.320СБ

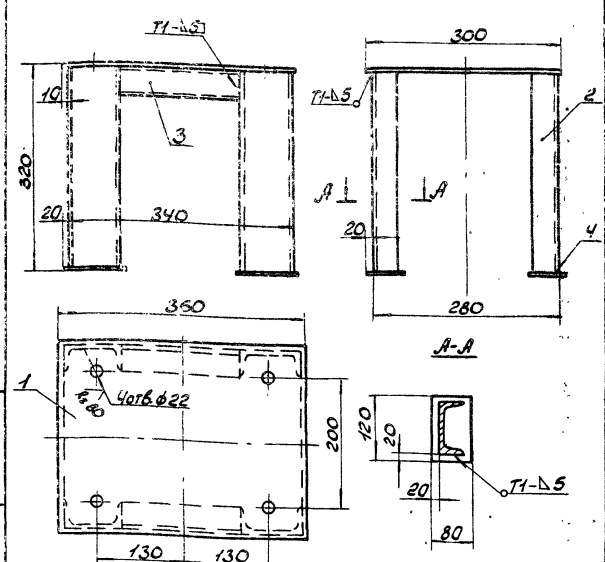

1. Предельные отклонения размеров ± $\frac{IT16}{2}$.
2. Сварные швы по ГОСТ 5264-80. Электроды Э-42 ГОСТ 9467-75.
3. Обработка поверхностей реза деталей Б4-R320.

9747/11

Изм.	Лист	N Докум.	Подп.	Дата	Б14И056.320СБ	Лит.	Масса	Масшт.
Разраб.		Извекова			Опора блока	И	22,5	1:5
Провер.		Гончаренко			Сборочный чертеж	Лист	Листов 1	
Т.контр.		Севрюков						
Нач.отд.		Коверченко				Госстрой СССР Харьковский Сантехпроект		
Н.контр.		Севрюков						
Утв.								

Инв. N подл. | Подп. и дата | Взам. инв. N | Инв. N дубл. | Подп. и дата

Формат А4

Типовой проект 903-1-241.87 Альбом XI

Форм.	Зона	Поз.	Обозначение	Наименование	Кол.	Прим.
				Документация		
*			Б14И056.330СБ	Сборочный чертеж		А2; А2
				Сборочные единицы		
А4		1	Б14И056.340	Панель ограждения	1	
А4		2	Б14И056.340-01	Панель ограждения	19	
А4		3	Б14И056.340-02	Панель ограждения	2	
А4		4	Б14И056.340-03	Панель ограждения	1	
А4		5	Б14И056.340-04	Панель ограждения	1	
А4		6	Б14И056.340-05	Панель ограждения	1	
				Детали		
А4		7	Б14И056.162	Кронштейн	1	
А4		8	Б14И056.163	Косынка	2	
Б4		9	Б14И056.164	Плита		
				Лист Б-ПН-4 ГОСТ 19903-74 ВСт3-I ГОСТ 14637-79		
				100×100	16	0,32кг
Б4		10	Б14И056.165	Ребро		
				Лист Б-ПН-4 ГОСТ 19903-74 ВСт3-I ГОСТ 14637-79		
				52×100	8	0,16кг
Б4		11	Б14И056.166	Плита		
				Лист Б-ПН-4 ГОСТ 19903-74 ВСт3-I ГОСТ 14637-79		
				190×270	1	1,6кг
				Стандартные изделия		
		15		Болт М12×30.46 ГОСТ 7798-70	40	0,044кг

Изм.	Лист	N Докум.	Подп.	Дата
Разраб.		Кривко		
Провер.		Севрюков		
Нач.отд.		Коверченко		
Н.контр.		Севрюков		
Утв.				

Б14И056.330

Установка ограждений и аварийных выключателей

Лит.	Лист	Листов
И	1	2

Госстрой СССР Харьковский Сантехпроект

Формат А4

Форм.	Зона	Поз.	Обозначение	Наименование	Кол.	Примеч.
		16		Гайка М12.5 ГОСТ 5915-70	40	0,015кг
		17		Шайба 12.65Г ГОСТ 6402-70	40	0,003кг
				Прочие изделия		
		19		Устройство выключающее канатное $l_к$=75,0	1	
		20		Устройство выключающее рычажное	8	
		21		Датчик скорости УПДС	1	
				Материалы		
		22		Сетка 20-2,0 ГОСТ 5336-80	10м²	26,6кг
		23		Уголок Б-32х32х3 ГОСТ 8509-72 ВСт3-I ГОСТ 535-79	20м	29,2кг
				Металл наплавленный		2,0кг

Изм.	Лист	N Докум.	Подп.	Дата

Б14И056.330

Лист 2

Формат А4

Типовой проект 3-1-14.87 Альбом XI

Форм.	Зона	Поз.	Обозначение	Наименование	Кол.	Примеч.
				Документация		
А3			Б14И056.340СБ	Сборочный чертеж		
				Детали		
А4		1	Б14И056.167	Косынка	3	
				Стандартные изделия		
		7		Болт М12×30.46 ГОСТ 7798-70	6	0,044кг
		8		Гайка М12.5 ГОСТ 5915-70	6	0,015кг
		9		Шайба 12.65Г ГОСТ 6402-70	6	0,003кг
			Переменные данные для исполнений			
				Б14И056.340		
				Детали		
А4		2	Б14И056.168	Стойка	2	
А4		3	Б14И056.169	Стойка	1	
А4		4	Б14И056.171	Ограждение	1	
Б4		5	Б14И056.172	Стяжка		
				Круг В-16 ГОСТ 2590-71 ВСт3-I ГОСТ 535-79		
				l=4122	1	6,6кг
				Б14И056.340-01		
А4		2	Б14И056.168	Стойка	2	
А4		3	Б14И056.169	Стойка	1	
А4		4	Б14И056.171-01	Ограждение	1	
Б4		5	Б14И056.172-01	Стяжка		
				Круг В-16 ГОСТ 2590-71 ВСт3-I ГОСТ 535-79		
				l=2922	1	4,6кг
				Б14И056.340-02		
А4		2	Б14И056.168	Стойка	2	
А4		3	Б14И056.169	Стойка	1	

Изм.	Лист	N Докум.	Подп.	Дата
Разраб.		Извекова		
Провер.		Гончаренко		
Нач.отд.		Коверченко		
Н.контр.		Севрюков		
Утв.				

Б14И056.340

Панель ограждения

Лит.	Лист	Листов
И	1	2

Госстрой СССР Харьковский Сантехпроект

Формат А4

Форм.	Зона	Поз.	Обозначение	Наименование	Кол.	Примеч.
А4		4	Б14И056.171-02	Ограждение	1	
Б4		5	Б14И056.172-02	Стяжка		
				Круг В-16 ГОСТ 2590-71 ВСт3-I ГОСТ 535-79		
				l=1442	1	2,3кг
				Б14И056.340-03		
А4		2	Б14И056.168-01	Стойка	2	
А4		3	Б14И056.169-01	Стойка	1	
А4		4	Б14И056.171-03	Ограждение	1	
Б4		5	Б14И056.172-01	Стяжка		
				Круг В16 ГОСТ 2590-71 ВСт3-I ГОСТ 535-79		
				l=2922	1	4,6кг
				Б14И056.340-04		
А4		2	Б14И056.168	Стойка	2	
А4		3	Б14И056.169	Стойка	1	
А4		4	Б14И056.171-04	Ограждение	1	
Б4		5	Б14И056.172-03	Стяжка		
				Круг В16 ГОСТ 2590-71 ВСт3I ГОСТ 535-79		
				l=2122	1	3,4кг
				Б14И056.340-05		
А4		2	Б14И056.168	Стойка	2	
А4		3	Б14И056.169	Стойка	1	
А4		4	Б14И056.171-05	Ограждение	1	
Б4		5	Б14И056.172-04	Стяжка		
				Круг В-16 ГОСТ 2590-71 ВСт3-I ГОСТ 535-79		
				l=3002	1	4,8кг

9747/11

Изм.	Лист	N Докум.	Подп.	Дата

Б14И056.340

Лист 2

Формат А4

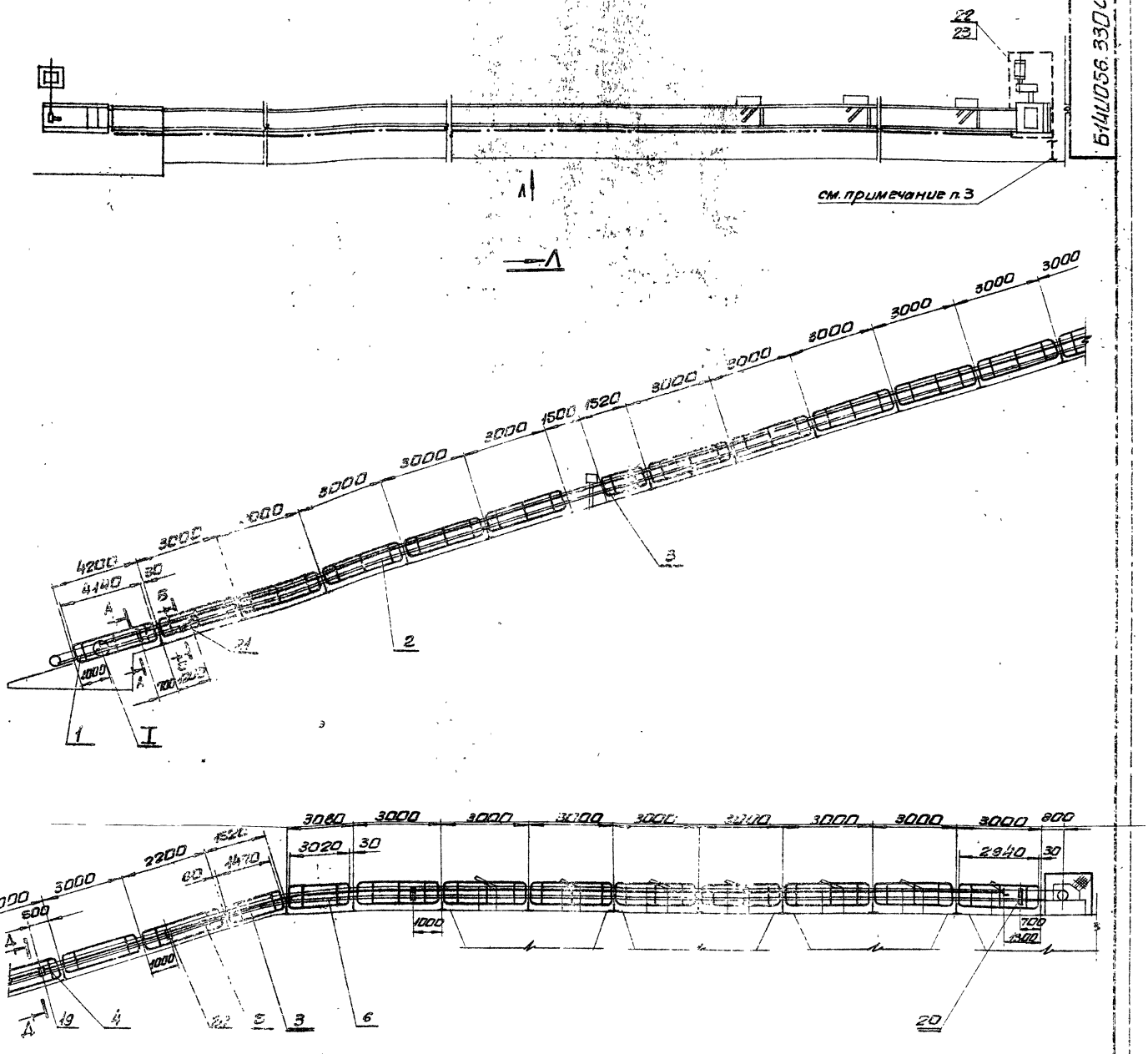

1. Панели ограждений (поз.1÷6) и устройства выключающее канатное (поз.19) установить со стороны основного прохода конвейера.
2. Ограждение приводного устройства произвести по месту съемными щитами высотой 1200 мм.
Щиты изготовить из сетки и уголков (см. спецификацию Б14.0056.330 поз. 22,23)
3. Предусмотреть съемное ограждение для прохода при ремонтных работах.
4. Длина каната и количество скоб принимаются в зависимости от длины трассы конвейера.
5. Предельные отклонения размеров $\pm \frac{IT18}{2}$
6. Кромки реза - $\sqrt{}_{Rz320}$, отверстий - $\sqrt{}_{Rz80}$, остальное - $\sqrt{}$
7. Сварные швы по ГОСТ 5264-80.
8. Электроды типа Э-42 ГОСТ 9467-75.
9. * Размеры для справок.
10. Отверстия в секциях средней части металлоконструкции для установки аварийных выключателей выполнить по месту.

Типовой проект 903-1-214.87 Альбом XI

Инв.№ подл.	Подп. и дата	Взам. инв.№	Инв.№ дубл.	Подп. и дата

9747/11

Б14.0056.330 СБ

Изм.	Лист	№ докум.	Подп.	Дата
Разраб.		Кривка		
Пров.		Севрюков		
Т.контр.		Кривка		
Нач.отд.		Каберченко		
Н.контр.		Севрюков		
Утв.				

Установка ограждений и аварийных выключателей. Сборочный чертеж.

Лит.	Масса	Масштаб
И	180,0	1:100

Лист 1 Листов 2

Госстрой СССР Харьковский Сантехпроект

формат А2

Б14U056.330СБ

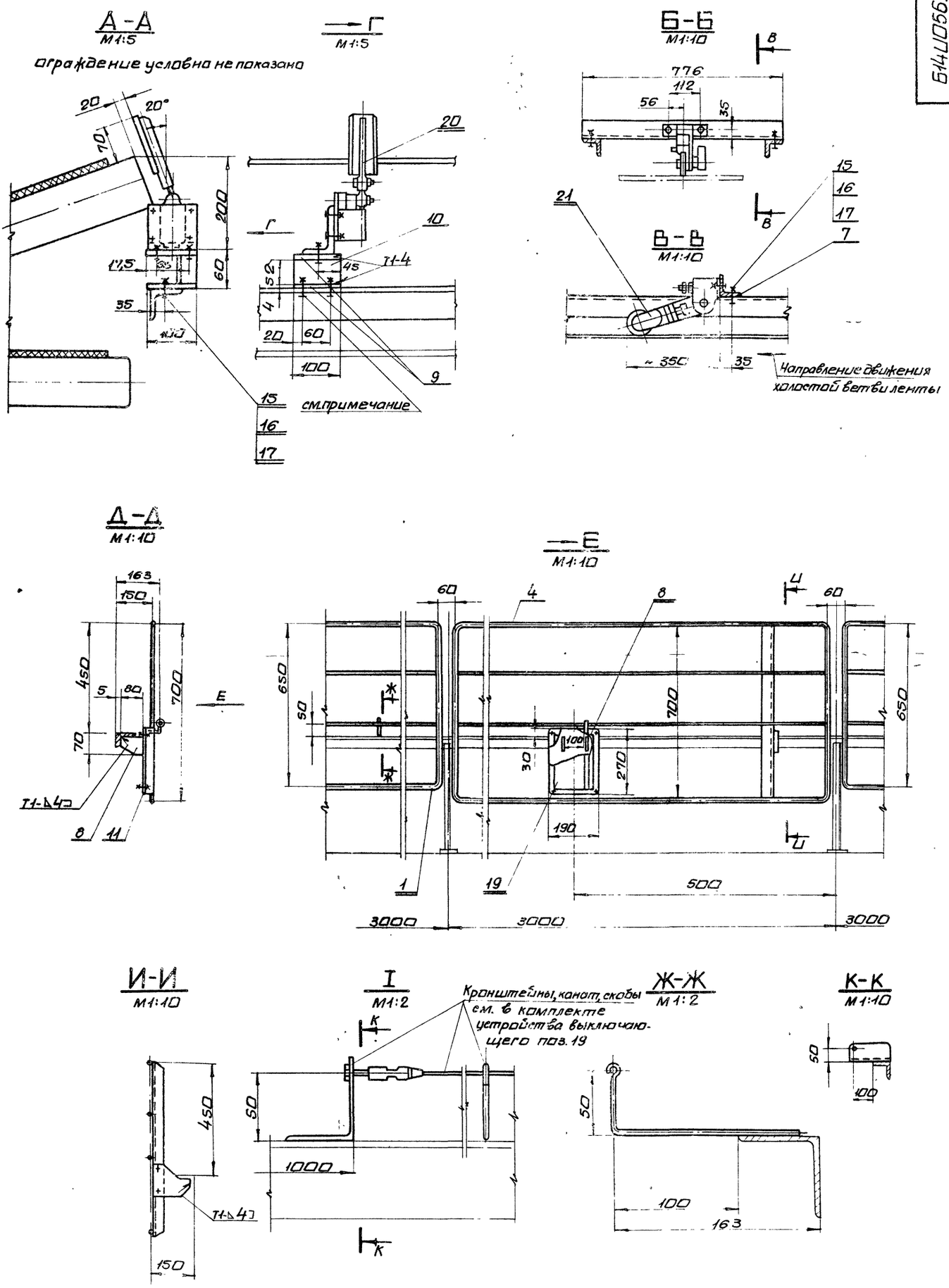

Типовой проект 903-1-241.87 Альбом XI

9747/11

Изм.	Лист	Докум.	Дата	Б14U056.330СБ	Лист 2

Формат А2

Альбом XI

Типовой проект 903-1-244.87

5Н4U055.167

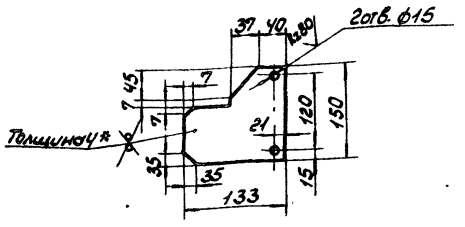

1. Предельные отклонения размеров ± IT16/2
2.* Размер для справки.

Изм.	Лист	№ докум.	Подп.	Дата
Разраб.		Узбекова		
Провер.		Гончаренко		
Т.контр.		Скворцов		
Нач.отд.		Коверченко		
Н.контр.		Скворцов		
Утв.				

Б14U055.167

Косынка

Лит.	Масса	Масштаб
U	0,5	1:5

Лист 1 Листов 1

Госстрой СССР Харьковский Сантехпроект

Лист 6-ПН-Ч ГОСТ19903-74
ВСТ3-1 ГОСТ14637-79

Формат А4

5Н4U055.168

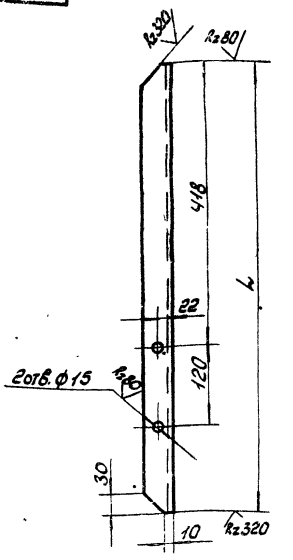

Обозначение	L, мм	Масса, кг
5Н4U055.168	650	1,67
-01	700	1,9

Предельные отклонения размеров ± IT16/2.

Изм.	Лист	№ докум.	Подп.	Дата
Разраб.		Узбекова		
Провер.		Гончаренко		
Т.контр.		Скворцов		
Нач.отд.		Коверченко		
Н.контр.		Скворцов		
Утв.				

Б14U055.168

Стойка

Лит.	Масса	Масштаб
U	—	1:5

Лист 1 Листов 1

Госстрой СССР Харьковский Сантехпроект

Уголок Б-40Х40Х4 ГОСТ 8509-72
ВСТ3-1 ГОСТ 535-79

Формат А4

6Н4U055.340 СБ

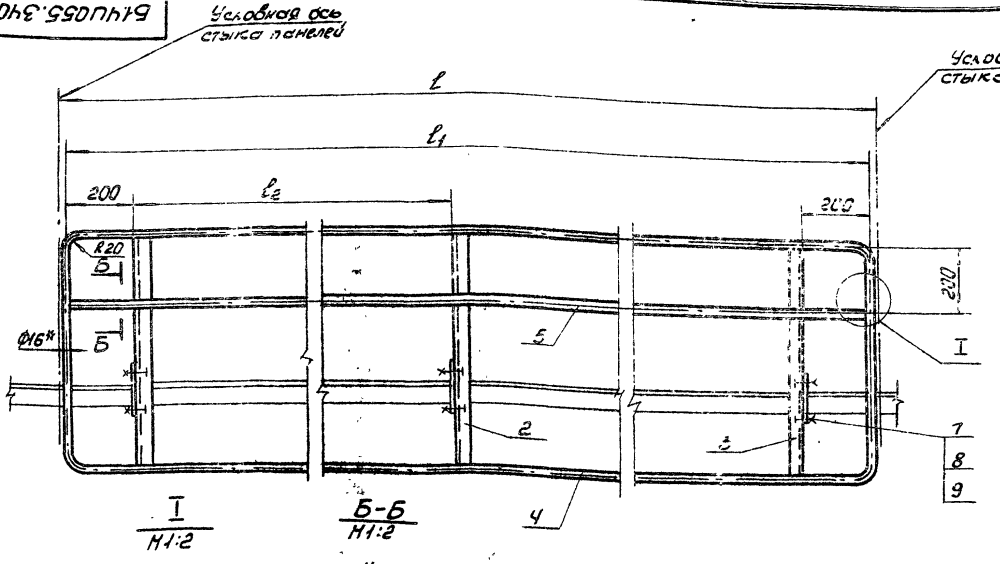

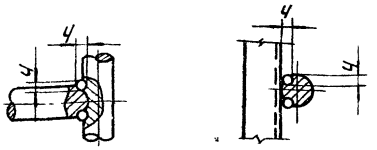

1. Предельные отклонения размеров ± IT16/2.
2. Сварные швы по ГОСТ 5264-80. Электроды Э-42 ГОСТ 9467-75.
3. Кромки реза деталей Б4-V R320.

Обозначение	Размеры, мм				Масса кг
	l	l1	l2	B	
Б14U055.340	4200	4440	1850	650	28,44
-01	3000	2840	1260		22,5
-02	1520	1460	510	650	15,55
-03	3000	2940	1260	700	23,17
-04	2200	2140	850	650	18,9
-05	3080	3020	1290	650	23,1

9747/11

Изм.	Лист	№ докум.	Подп.	Дата
Разраб.		Узбекова		
Провер.		Гончаренко		
Т.контр.		Скворцов		
Нач.отд.		Коверченко		
Н.контр.		Скворцов		
Утв.				

Панель ограждения

Сборочный чертеж

Б14U055.340СБ

Лит.	Масса	Масштаб
U	—	1:10

Лист 1 Листов 1

Госстрой СССР Харьковский Сантехпроект

Формат А3

Инв.№ подл. | Подп. и дата | Взам.инв.№ | Инв.№ дубл. | Подп. и дата

614.0056.169

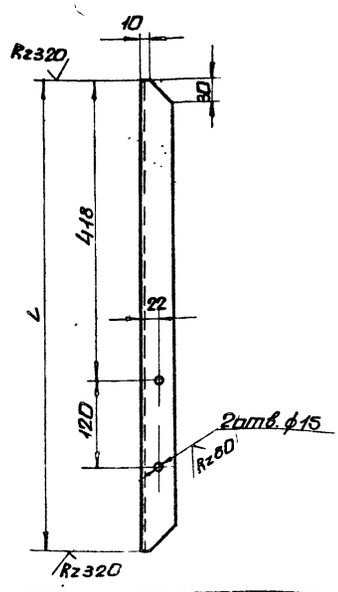

Обозначение	L, мм	Масса, кг
614.0056.169	680	1,57
-01	700	1,7

Предельные отклонения размеров $\pm \frac{IT16}{2}$

Изм.	Лист	№ докум.	Подп.	Дата
Разраб.		Извекова		
Пров.		Гончаренко		
Т.контр.		Севрюков		
Нач.отд.		Каверченко		
Н.контр.		Севрюков		
Утв.				

614.0056.169

Стойка

Лит.	Масса	Масшт.
У	—	1:5

Лист | Листов 1

Уголок 5-40х40х4 ГОСТ 8509-72 / Вст3-I ГОСТ 535-79

Госстрой СССР Харьковский Сантехпроект

Формат А4

Инв.№ подл. | Подп. и дата | Взам. инв.№ | Инв.№ дубл. | Подп. и дата

614.0056.171

Rz320 √(√)

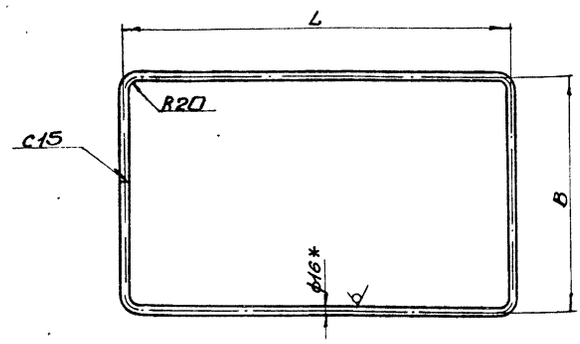

Обозначение	L, мм	B, мм	Длина развернутой детали, мм	Масса, кг
614.0056.171	4140	650	9532	15,25
-01	2940		7132	11,3
-02	1460		4172	6,67
-03	2940	700	7232	11,6
-04	2140	650	5532	38,85
-05	3020	650	7292	11,66

1. Предельные отклонения размеров $\pm \frac{IT16}{2}$
2. * Размер для справки.

Изм.	Лист	№ докум.	Подп.	Дата
Разраб.		Извекова		
Пров.		Гончаренко		
Т.контр.		Севрюков		
Нач.отд.		Каверченко		
Н.контр.		Севрюков		
Утв.				

614.0056.171

Ограждение

Лит.	Масса	Масшт.
У	—	1:10

Лист | Листов 1

Круг ⌀16 ГОСТ 2590-71 / Вст3-I ГОСТ 535-79

Госстрой СССР Харьковский Сантехпроект

Формат А4

Инв.№ подл. | Подп. и дата | Взам. инв.№ | Инв.№ дубл. | Подп. и дата

Типовой проект 903-1-244.87 Альбом XI

614.0056.162

√(√)

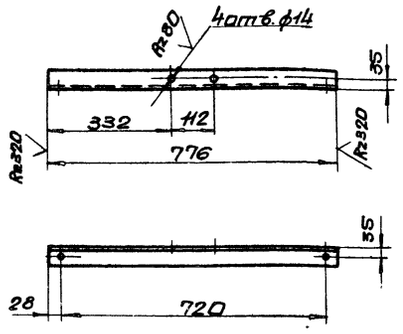

Предельные отклонения размеров $\pm \frac{IT16}{2}$

Изм.	Лист	№ докум.	Подп.	Дата
Разраб.		Извекова		
Пров.		Гончаренко		
Т.контр.		Севрюков		
Нач.отд.		Каверченко		
Н.контр.		Севрюков		
Утв.				

614.0056.162

Кронштейн

Лит.	Масса	Масшт.
У	4,4	1:10

Лист | Листов 1

Уголок 5-63х63х6 ГОСТ 8509-72 / Вст3-I ГОСТ 535-79

Госстрой СССР Харьковский Сантехпроект

Формат А4

Инв.№ подл. | Подп. и дата | Взам. инв.№ | Инв.№ дубл. | Подп. и дата

614.0056.163

Rz320 √(√)

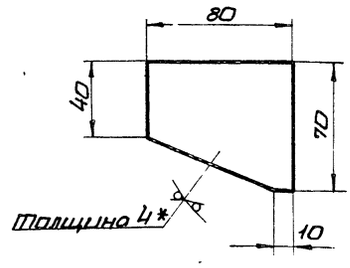

1. Предельные отклонения размеров $\pm \frac{IT16}{2}$
2. * Размер для справки.

9747/11

Изм.	Лист	№ докум.	Подп.	Дата
Разраб.		Извекова		
Пров.		Гончаренко		
Т.контр.		Севрюков		
Нач.отд.		Каверченко		
Н.контр.		Севрюков		
Утв.				

614.0056.163

Косынка

Лит.	Масса	Масшт.
У	0,15	1:2

Лист | Листов 1

Лист ⌀6-ПН-4 ГОСТ 19903-74 / Вст3-I ГОСТ 14637-79

Госстрой СССР Харьковский Сантехпроект

Формат А4

Инв.№ подл. | Подп. и дата | Взам. инв.№ | Инв.№ дубл. | Подп. и дата

514U056.178

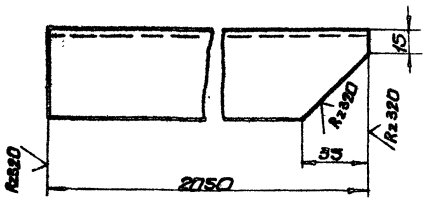

Предельные отклонения размеров $\pm \frac{IT16}{2}$

Изм.	Лист	N докум.	Подп.	Дата	Пояс левый	Лит.	Масса	Масшт.
Разраб.		Извекова				U	7,7	1:2
Пров.		Гончаренко						
Т.контр.		Севрюков				Лист	Листов 1	
Нач.отд.		Коверченко			Уголок Б-63х63х6 ГОСТ 8509-72 / ВСт3-I ГОСТ 535-79	Госстрой СССР Харьковский Сантехпроект		
Н.контр.		Севрюков						
Утв.								

Инв.№подл. | Подп.и дата | Взам.инв.№ | Инв.№дубл. | Подп.и дата

формат А4

514U056.185

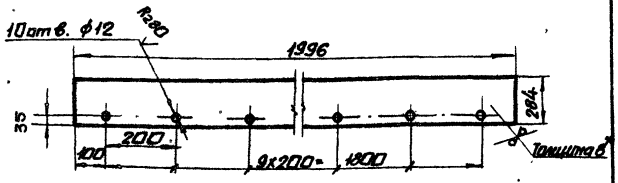

1. Предельные отклонения размеров $\pm \frac{IT16}{2}$
2. *Размер для справки.

Изм.	Лист	N докум.	Подп.	Дата	Стенка боковая	Лит.	Масса	Масшт.
Разраб.		Извекова				U	35,6	1:10
Пров.		Гончаренко						
Т.контр.		Севрюков				Лист	Листов 1	
Нач.отд.		Коверченко			Лист Б-ПН-8 ГОСТ 19903-74 / ВСт3-I ГОСТ 14637-79	Госстрой СССР Харьковский Сантехпроект		
Н.контр.		Севрюков						
Утв.								

Инв.№подл. | Подп.и дата | Взам.инв.№ | Инв.№дубл. | Подп.и дата

формат А4

514U056.174

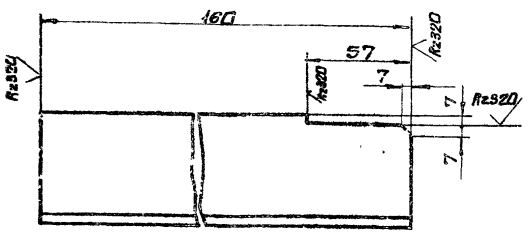

514U055.174.01
Зеркальное отражение
остальное см. 514U055.174

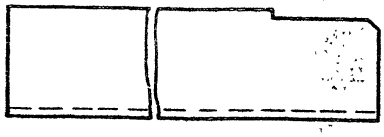

Предельные отклонения размеров $\pm \frac{IT16}{2}$

Изм.	Лист	N докум.	Подп.	Дата	Кронштейн	Лит.	Масса	Масшт.
Разраб.		Извекова				U	0,9	1:2
Пров.		Гончаренко						
Т.контр.		Севрюков				Лист	Листов 1	
Нач.отд.		Коверченко			Уголок Б-63х63х6 ГОСТ 8509-72 / ВСт3-I ГОСТ 535-79	Госстрой СССР Харьковский Сантехпроект		
Н.контр.		Севрюков						
Утв.								

Инв.№подл. | Подп.и дата | Взам.инв.№ | Инв.№дубл. | Подп.и дата

формат А3

Форм.	Зона	Поз.	Обозначение	Наименование	Кол.	Прим.
				Документация		
12			514U056.350СБ	Сборочный чертеж		
				Детали		
54		1	514U056.173	Опора		
				Уголок Б-75х75х8 ГОСТ 8509-72		
				ВСт3-I ГОСТ 535-79		
				ℓ=400	2	3,6кг
44		2	514U056.174	Кронштейн	4	
54		3	514U056.175	Планка		
				Полоса 6х50 ГОСТ 103-76		
				ВСт3-I ГОСТ 535-79		
				ℓ=170	47	0,4кг
54		4	514U056.176	Планка		
				Лента 2х50 ГОСТ 6009-79		
				ВСт3-I ГОСТ 535-79		
				ℓ=170	3	0,13кг
				Прочие изделия		
		5		Весы ленточные		
				автоматические с		
				пультом вторичных		
				приборов		
				ЛТМ-1М	1	300,0кг
						9747/11

Изм.	Лист	N докум.	Подп.	Дата	Установка весов	Лит.	Лист	Листов
Разраб.		Кривка				U		1
Пров.		Севрюков				Госстрой СССР Харьковский Сантехпроект		
Нач.отд.		Коверченко						
Н.контр.		Севрюков						
Утв.								

Инв.№подл. | Подп.и дата | Взам.инв.№ | Инв.№дубл. | Подп.и дата

формат А4

Типовой проект 903-1-244.87 Альбом XI

Б14U056.350СБ

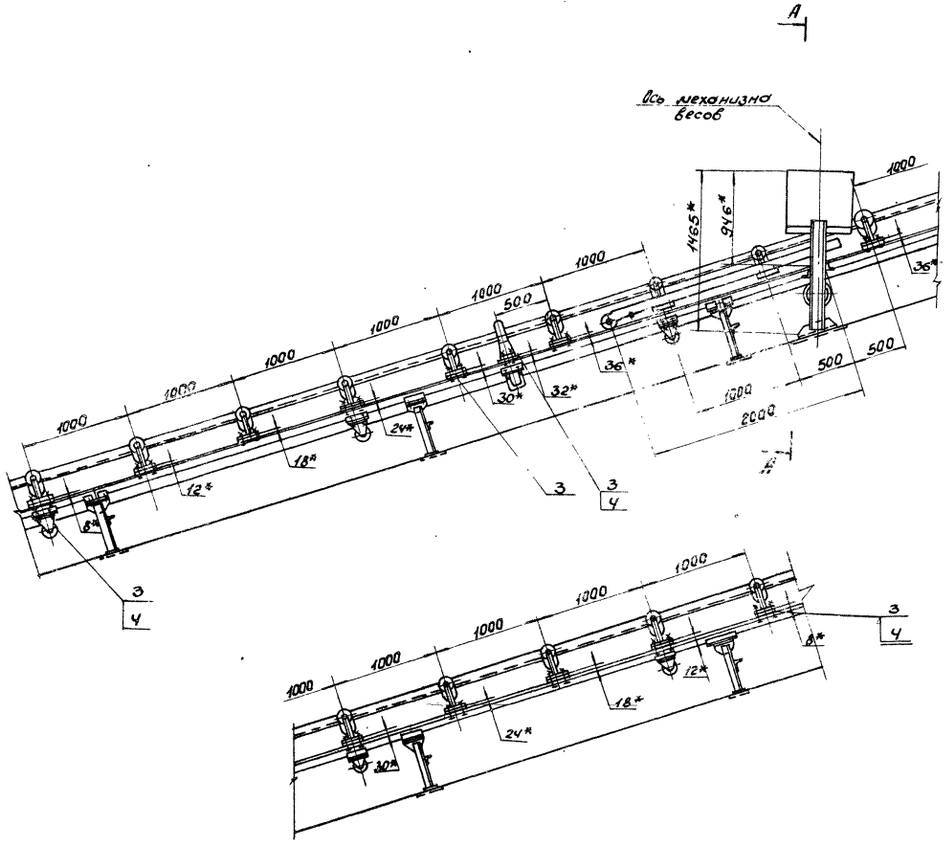

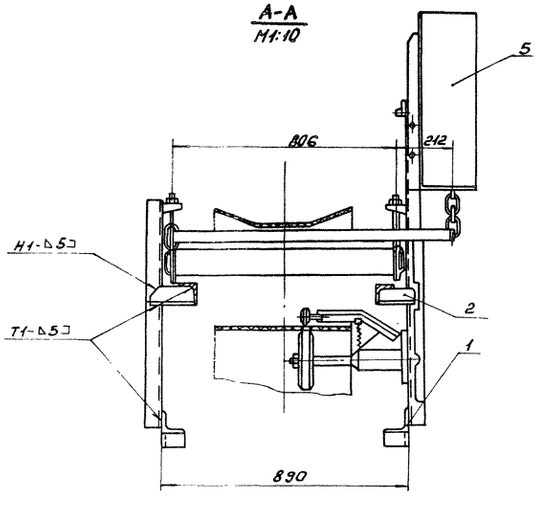

1. * Размеры исполнительные, остальные справочные.
2. Предельные отклонения размеров $\pm \frac{IT16}{2}$.
3. Кромки реза – Rz320, отверстия – Rz80.
4. Сварные швы по ГОСТ 5264-80.
5. Электроды типа Э42-ГОСТ 9467-75.
6. Ограждение конвейера условно не показано.

Типовой проект 903-1-241.87 Альбом XI

Изм.	Лист	N докум.	Подп.	Дата	Установка весов	Лит.	Масса	Масшт.
Разраб.		Кривко			Сборочный чертеж	U	330,0	1:25
Пров.		Севрюков				Лист	Листов 1	
Т.конт.		Кривко				Госстрой СССР Харьковский Сантехпроект		
Нач.отд.		Коверченко						
Н.конт.		Севрюков						
Утв.								

9747/11

Формат А2

Форм.	Зона	Поз.	Обозначение	Наименование	Кол.	Прим.
А4		10	Б14U056.187	Стенка торцевая	2	
Б4		11	Б14U056.188	Полоса		
				Лист Б-ПН-4 ГОСТ 19903-74		
				ВСт3-I ГОСТ 14637-79		
				70х2000	2	4,4кг
А4		12	Б14U056.189	Прижим торцевой	1	
Б4		13	Б14U056.191	Прижим завесы		
				Полоса 4х30 ГОСТ 103-76		
				ВСт3-I ГОСТ 535-79		
				ℓ=340	1	0,3кг
А4		14	Б14U056.192	Косынка	4	
А4		15	Б14U056.193	Косынка	4	
Б4		16	Б14U056.194	Крышка		
				Лист Б-ПН-3 ГОСТ 19903-74		
				ВСт3-I ГОСТ 14637-79		
				450х2050	1	21,4кг
Б4		17	Б14U056.195	Пруток		
				Круг В8 ГОСТ 2590-71		
				ВСт3-I ГОСТ 535-79		
				ℓ=2000	2	0,8кг
Б4		18	Б14U055.196	Пруток		
				Круг В8 ГОСТ 2590-71		
				ВСт3-I ГОСТ 535-79		
				ℓ=320	1	0,12кг
Б4		19	Б14U056.197	Уплотнение	2	
Б4		20	Б14U056.198	Уплотнение	1	
Б4		21	Б14U056.199	Прокладка		
				Пластина I, лист ОМБ-СХ3Х		
				50х350-5,8 ГОСТ 7338-77	1	0,08кг

Изм. | Лист | N докум. | Подп. | Дата

Б14U056.360

Лист 2

формат А4

Форм.	Зона	Поз.	Обозначение	Наименование	Кол.	Прим.
Б4		22	Б14U056.201	Прокладка		
				Пластина I, лист, ОМБ-СХ3Х		
				х50х2050-5,8 ГОСТ 7338-77	2	0,46кг
А4		23	Б14U056.202	Завеса	1	
А4		24	Б14U056.177	Пояс правый	1	
А4		25	Б14U056.178	Пояс левый	1	
				Стандартные изделия		
		26		Болт М10х30.46		
				ГОСТ 7798-70	68	0,03кг
		27		Гайка М10.5		
				ГОСТ 5915-70	68	0,011кг
				Материалы		
				Металл наплавленный		3,0кг

Изм. | Лист | N докум. | Подп. | Дата

Б14U056.360

Лист 3

формат А4

Форм.	Зона	Поз.	Обозначение	Наименование	Кол.	Прим.
				Документация		
А2			Б14U056.360СБ	Сборочный чертеж		
				Сборочные единицы		
А4		1	Б14U056.480	Гидрообеспыливание	1	
А4		2	Б14U056.510	Люк	1	
				Детали		
А4		3	Б14U056.179	Связь		
				Уголок Б-50х50х5 ГОСТ 8509-72		
				ВСт3-I ГОСТ 535-79		
				ℓ=880	2	3,3кг
Б4		4	Б14U056.181	Связь		
				Уголок Б-50х50х5 ГОСТ 8509-72		
				ВСт3-I ГОСТ 535-79		
				ℓ=350	1	1,3кг
Б4		5	Б14U056.182	Стойка правая		
				Уголок Б-50х50х5 ГОСТ 8509-72		
				ВСт3-I ГОСТ 535-79		
				ℓ=755	2	2,85кг
Б4		6	Б14U056.183	Стойка левая		
				Уголок Б-50х50х5 ГОСТ 8509-72		
				ВСт3-I ГОСТ 535-79		
				ℓ=755	2	2,85кг
Б4		7	Б14U056.184	Подвеска		
				Уголок Б-50х50х5 ГОСТ 8509-72		
				ВСт3-I ГОСТ 535-79		
				ℓ=340	1	1,3кг
А4		8	Б14U056.185	Стенка боковая	2	
А4		9	Б14U056.186	Ребро	2	

Изм. | Лист | N докум. | Подп. | Дата

Б14U056.360

Разраб. Кривко
Пров. Севрюков
Т.контр. Коверченко
Н.контр. Севрюков
Утв.

Лоток направляющий

Лит. U | Лист 1 | Листов 3

Госстрой СССР Харьковский Сантехпроект

формат А4

Б14U056.177

4 (V)

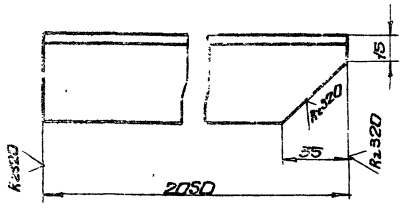

Предельные отклонения размеров $\pm \frac{IT16}{2}$

9747/11

Б14U056.177

Изм. | Лист | N докум. | Подп. | Дата

Разраб. Извекова
Пров. Гончаренко
Т.контр. Севрюков
Нач.отд. Коверченко
Н.контр. Севрюков
Утв.

Пояс правый

Лит. U | Масса 7,7 | Масшт. 1:2

Уголок Б-50х50х5 ГОСТ 8509-72 ВСт3-I ГОСТ 535-79

Лист | Листов 1

Госстрой СССР Харьковский Сантехпроект

формат А4

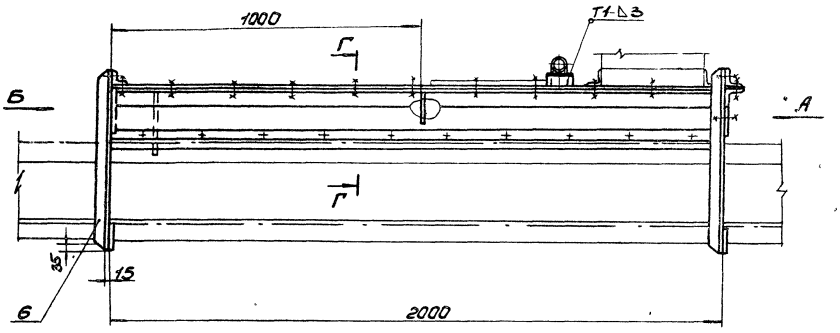

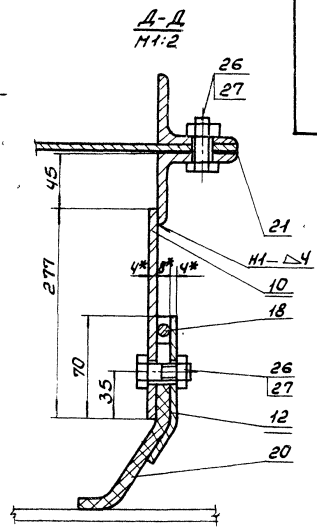

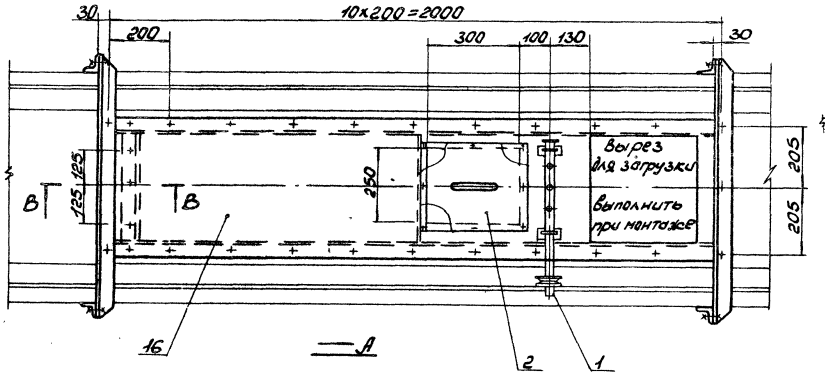

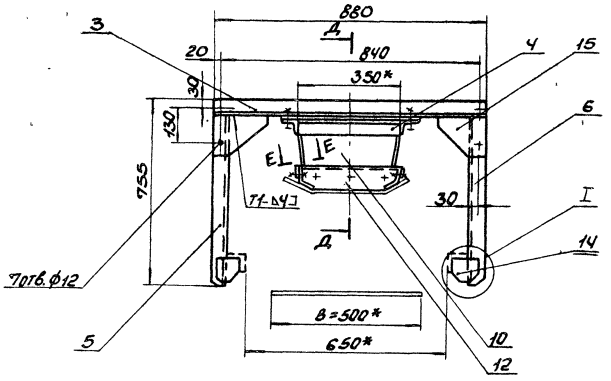

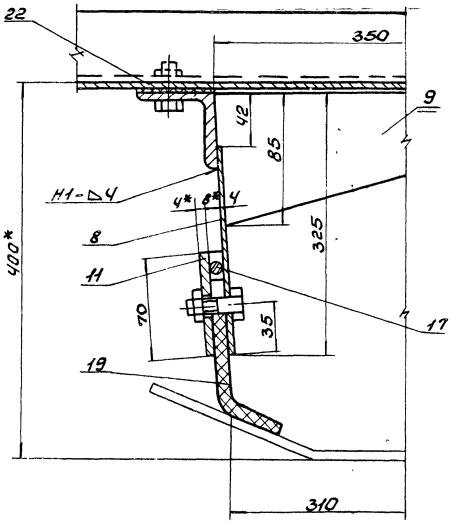

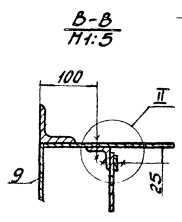

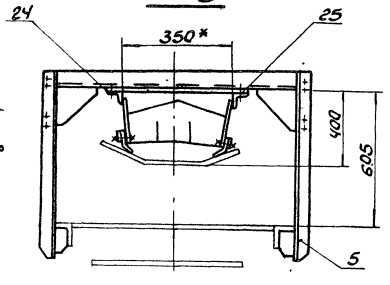

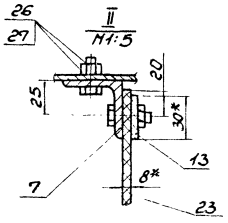

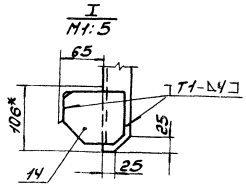

1. * Размеры для справки.
2. Предельные отклонения размеров ± $\frac{IT16}{2}$.
3. Кромки реза – $R_z 320$, отверстия – $R_z 80$.
4. Сварные швы по ГОСТ 5264-80.
5. Электроды типа Э42 ГОСТ 9467-75.
6. Гидрообеспыливатель поз. 1 и люк поз. 2 установить при монтаже.

9749/11

					Лоток направляющий сборочный чертеж	Б14U056.360СБ		
Изм.	Лист	N Докум.	Подп.	Дата		Лит.	Масса	Масшт.
Разраб.		Кривко				U	165,0	1:10
Провер.		Севрюков				Лист	Листов 1	
Т.контр.		Кривко				Госстрой СССР Харьковский Сантехпроект		
Нач.отд.		Коверченко						
Н.контр.		Севрюков						
Утв.								

Формат А2

Типовой проект 903-1-241.87 Альбом XI

Инв.№подл. | Подп. и дата | Взам.инв.№ | Инв.№дубл. | Подпись и дата

614.0056.186

Rz320 √(√)

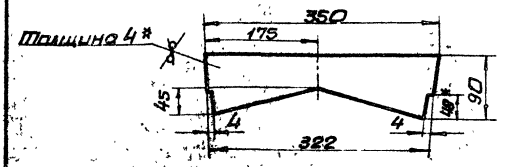

1. Предельные отклонения размеров $\pm \frac{IT16}{2}$
2. * Размер для справки.

Изм.	Лист	№ докум.	Подп.	Дата
Разраб.		Извекова		
Пров.		Гончаренко		
Т.контр.		Севрюков		
Нач.отд.		Коверченко		
Н.контр.		Севрюков		
Утв.				

614.0056.186

Ребро

Лит.	Масса	Масштаб
У	0,5	1:5

Лист Листов 1

Лист: Б-ПН-4 ГОСТ 19903-74, Вст3-1 ГОСТ 14637-79

Госстрой СССР Харьковский Сантехпроект

Формат А4

614.0056.187

Rz320 √(√)

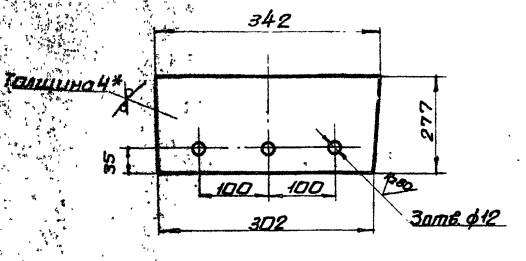

1. Предельные отклонения размеров $\pm \frac{IT16}{2}$
2. * Размер для справки.

Изм.	Лист	№ докум.	Подп.	Дата
Разраб.		Извекова		
Пров.		Гончаренко		
Т.контр.		Севрюков		
Нач.отд.		Коверченко		
Н.контр.		Севрюков		
Утв.				

614.0056.187

Стенка торцевая

Лит.	Масса	Масштаб
У	1,3	1:5

Лист Листов 1

Лист: Б-ПН-3 ГОСТ 19903-74, Вст3-1 ГОСТ 14637-79

Госстрой СССР Харьковский Сантехпроект

Формат А4

614.0056.189

Rz320 √(√)

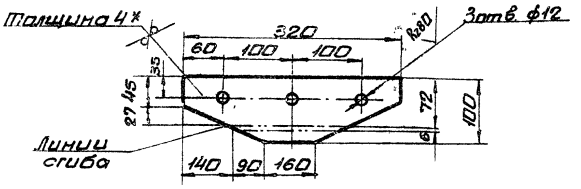

1. Предельные отклонения размеров $\pm \frac{IT16}{2}$
2. * Размер для справки.

Изм.	Лист	№ докум.	Подп.	Дата
Разраб.		Извекова		
Пров.		Гончаренко		
Т.контр.		Севрюков		
Нач.отд.		Коверченко		
Н.контр.		Севрюков		
Утв.				

614.0056.189

Прижим торцевой

Лит.	Масса	Масштаб
У	0,7	1:5

Лист Листов 1

Лист: Б-ПН-4 ГОСТ 19903-74, Вст3-1 ГОСТ 14637-79

Госстрой СССР Харьковский Сантехпроект

Формат А4

614.0056.192

Rz320 √(√)

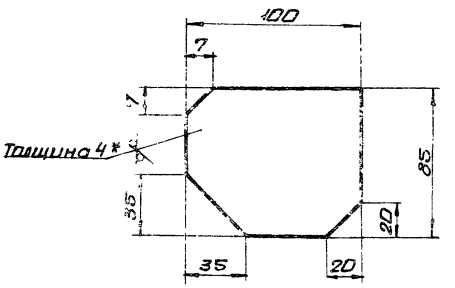

1. Предельные отклонения размеров $\pm \frac{IT16}{2}$
2. * Размер для справки.

9747/11

Изм.	Лист	№ докум.	Подп.	Дата
Разраб.		Извекова		
Пров.		Гончаренко		
Т.контр.		Севрюков		
Нач.отд.		Коверченко		
Н.контр.		Севрюков		
Утв.				

614.0056.192

Косынка

Лит.	Масса	Масштаб
У	0,3	1:2

Лист Листов 1

Лист: Б-ПН-4 ГОСТ 19903-74, Вст3-1 ГОСТ 14637-79

Госстрой СССР Харьковский Сантехпроект

Формат А4

Типовой проект 903-1-244.78 Альбом XI

Инв.№подл. | Подп. и дата | Взам.инв.№ | Инв.№дубл. | Подп. и дата

Б14U056.193

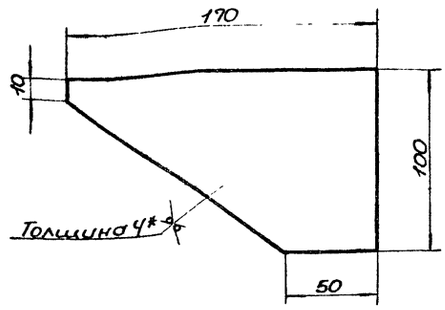

1. Предельные отклонения размеров $\pm \frac{IT16}{2}$.
2.* Размер для справки.

Изм.	Лист	N Докум.	Подп.	Дата
Разраб.		Извекова		
Провер.		Гончаренко		
Т.контр.		Севрюков		
Нач.отд.		Коверченко		
Н.контр.		Севрюков		
Утв.				

Косынка

Лит.	Масса	Масшт.
U	0,4	1:2

Лист | Листов 1

Лист Б-ПН-4 ГОСТ 19903-74
ВСТ3-I ГОСТ 14637-79

Госстрой СССР Харьковский Сантехпроект

Формат А4

Б14U056.197

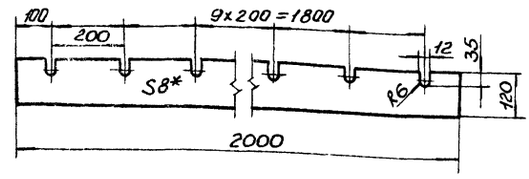

Изм.	Лист	N Докум.	Подп.	Дата
Разраб.		Извекова		
Провер.		Гончаренко		
Т.контр.		Севрюков		
Нач.отд.		Коверченко		
Н.контр.		Севрюков		
Утв.				

Уплотнение

Лит.	Масса	Масшт.
U	2,9	1:10

Лист | Листов 1

Пластина I, лист, ОМБ-С-8-5,8 ГОСТ 7338-77

Госстрой СССР Харьковский Сантехпроект

Формат А4

Б14U056.198

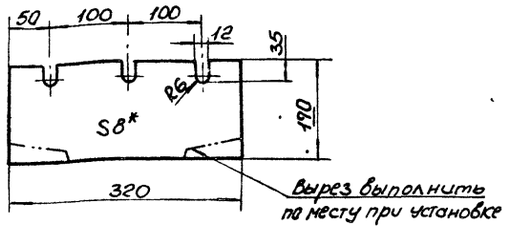

Изм.	Лист	N Докум.	Подп.	Дата
Разраб.		Извекова		
Провер.		Гончаренко		
Т.контр.		Севрюков		
Нач.отд.		Коверченко		
Н.контр.		Севрюков		
Утв.				

Уплотнение

Лит.	Масса	Масшт.
U	0,5	1:5

Лист | Листов 1

Пластина I, лист, ОМБ-С-8-5,8 ГОСТ 7338-77

Госстрой СССР Харьковский Сантехпроект

Формат А4

Б14U056.202

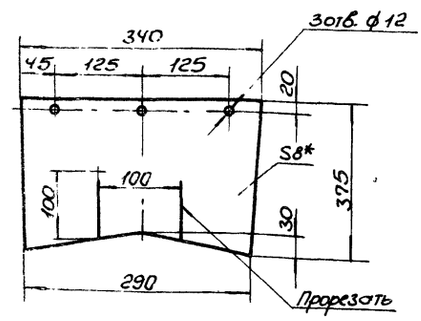

9747/11

Изм.	Лист	N Докум.	Подп.	Дата
Разраб.		Извекова		
Провер.		Гончаренко		
Т.контр.		Севрюков		
Нач.отд.		Коверченко		
Н.контр.		Севрюков		
Утв.				

Завеса

Лит.	Масса	Масшт.
U	0,7	1:5

Лист | Листов 1

Пластина I, лист, ОМБ-С-8-5,8 ГОСТ 7338-77

Госстрой СССР Харьковский Сантехпроект

Формат А4

Типовой проект 903-1-241.87 Альбом XI

Инв. N подл. | Подп. и дата | Взам. инв. N | Инв. N дубл. | Подп. и дата

614U056.251

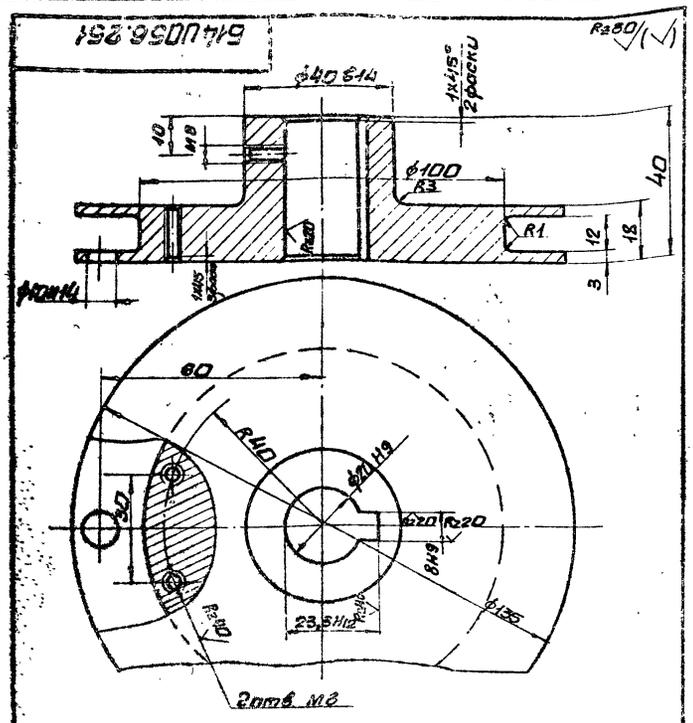

Неуказанные предельные отклонения размеров $\pm \frac{IT16}{2}$.

Изм.	Лист	N докум.	Подп.	Дата	614U056.251			
Разраб.		Гончаренко			Барабан	Лит.	Масса	Масшт.
Пров.		Извекова				У	1,4	1:1
Т.контр.		Севрюков				Лист	Листов 1	
Нач.отд.		Коверченко			Круг Б140 ГОСТ 2590-71 Ст3-I ГОСТ 535-79	Госстрой СССР Харьковский Сантехпроект		
Н.контр.		Севрюков						
Утв.								

Инв.№ подл. | Подп. и дата | Взам.инв.№ | Инв.№ дубл. | Подп. и дата

формат А4

614U056.252

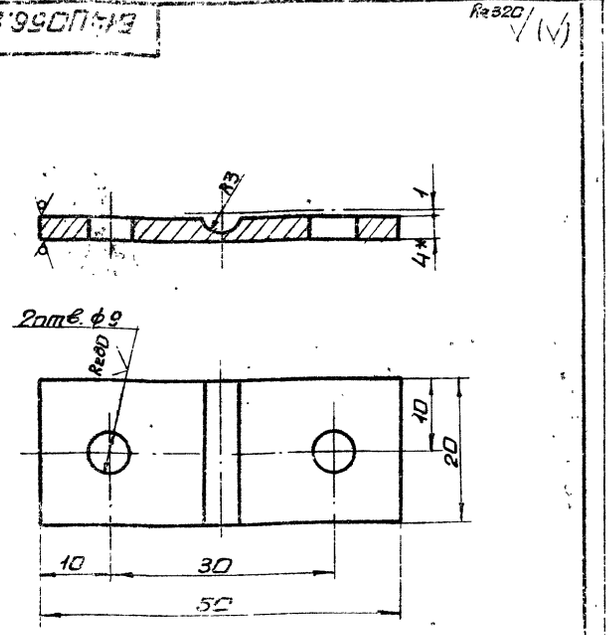

1. Предельные отклонения размеров $\pm \frac{IT16}{2}$.
2. * Размер для справок.

Изм.	Лист	N докум.	Подп.	Дата	614U056.252			
Разраб.		Гончаренко			Планка	Лит.	Масса	Масшт.
Пров.		Извекова				У	0,03	2:1
Т.контр.		Севрюков				Лист	Листов 1	
Нач.отд.		Коверченко			Лист 5-ПЛ-4 ГОСТ 19903-74 Ст3-I ГОСТ 14637-79	Госстрой СССР Харьковский Сантехпроект		
Н.контр.		Севрюков						
Утв.								

Инв.№ подл. | Подп. и дата | Взам.инв.№ | Инв.№ дубл. | Подп. и дата

формат А4

Типовой проект 818-1-244.87 Альбом VI

Формат	Зона	Поз.	Обозначение	Наименование	Кол.	Прим.
				Документация		
А2			614U056.370СБ	Сборочный чертеж		
				Сборочные единицы		
А4		1	614U056.380	Сбрасыватель плужковый односторонний	1	

Изм.	Лист	N докум.	Подп.	Дата	614U056.370			
Разраб.		Гончаренко			Установка сбрасывателя плужкового одностороннего	Лит.	Лист	Листов 1
Пров.		Извекова				У		
Нач.отд.		Коверченко				Госстрой СССР Харьковский Сантехпроект		
Н.контр.		Севрюков						
Утв.								

формат А4

Формат	Зона	Поз.	Обозначение	Наименование	Кол.	Примеч.
				Документация		
А2			614U056.380СБ	Сборочный чертеж		
				Сборочные единицы		
А4		1	614U056.390	Плужок	1	
А4		2	614U056.400	Стол	1	
А4		3	614U056.410	Подгребатель левый	1	
А4		4	614U056.420	Подгребатель правый	1	
А4		5	614U056.430	Противовес	2	
А4		6	614U056.440	Заглушка с укрытием	1	
А4		7	614U056.470	Опора	1	
				Детали		
А4		8	614U056.251	Барабан	1	
А4		9	614U056.252	Планка	1	
				Стандартные изделия		
		10		Болт М12х30.46 ГОСТ 7798-70	16	0,044 кг
		11		Гайка М12.5 ГОСТ 5915-70	16	0,015 кг
		12		Шайба 12.65Г ГОСТ 6402-70	16	0,003 кг
		13		Винт М8х12.46 ГОСТ 1476-84	3	0,003 кг
		14		Шпонка 8х7х25 ГОСТ 23360-78	1	0,041 кг
		15		Канат 4,0-Г-В-Н-1568(160) ГОСТ 3062-80	1	п.м. 5
		16		Проволока 0,5-I ГОСТ 3282-74	1	п.м. 1,0
				Прочие изделия		
		17		Механизм исполнительный электрический ИМ Г.М- 40/2,5	1	16,0 кг / 9747/11

Изм.	Лист	N докум.	Подп.	Дата	614U056.380			
Разраб.		Гончаренко			Сбрасыватель плужковый односторонний	Лит.	Лист	Листов 1
Пров.		Извекова				У		
Нач.отд.		Коверченко				Госстрой СССР Харьковский Сантехпроект		
Н.контр.		Севрюков						
Утв.								

Инв.№ подл. | Подп. и дата | Взам.инв.№ | Инв.№ дубл. | Подп. и дата

формат А4

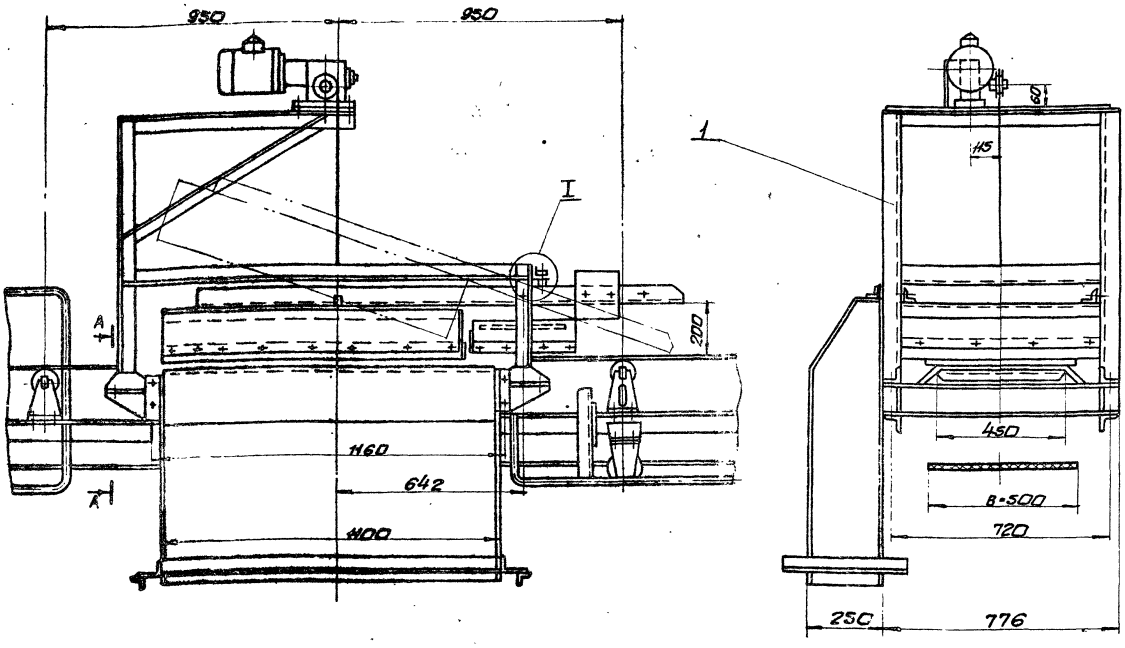

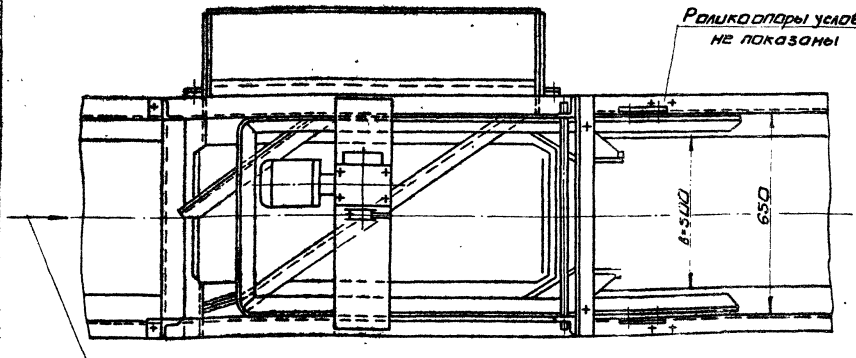

А-А

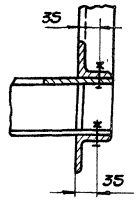

I
м1:5

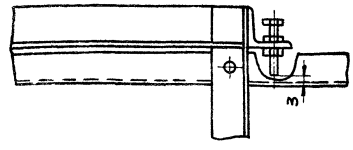

1. Минимальный зазор 3мм между поверхностью ленты конвейера и нижней кромкой металлической части плужка сбрасывателя обеспечить упорными винтами (см. узел I).
2. Положение противовесов и количество грузов в них определить опытным путем.

Типовой проект 903-1.241.87 Альбом XI

Изм.	Лист	№ докум.	Подп.	Дата
Разраб.		Гончаренко		
Пров.		Извекова		
Т.контр.		Свергузова		
Нач.отд.		Коберниченко		
Н.контр.		Собко		
Утв.				

Б14U056.370СБ

Установка сбрасывателя плужкового одностороннего. Сборочный чертеж.

Лит.	Масса	Масштаб
U	268,0	1:10

Лист Листов 1

Госстрой СССР Харьковский сантехпроект

9747/11

Формат А2

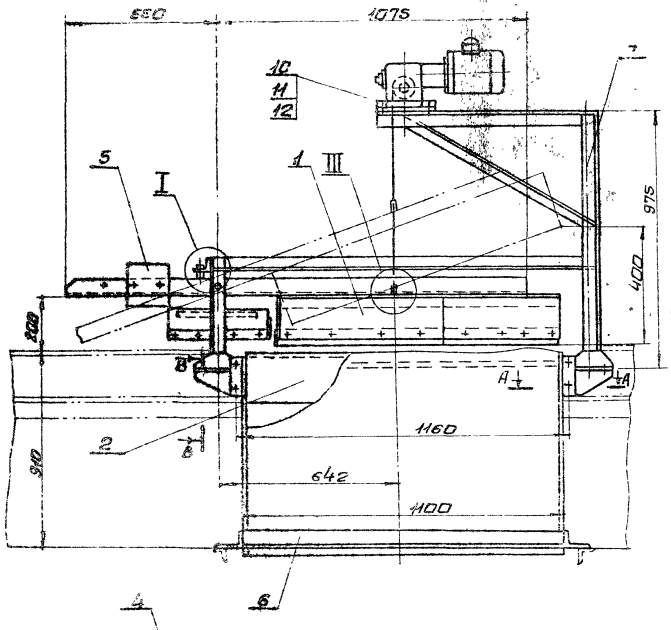

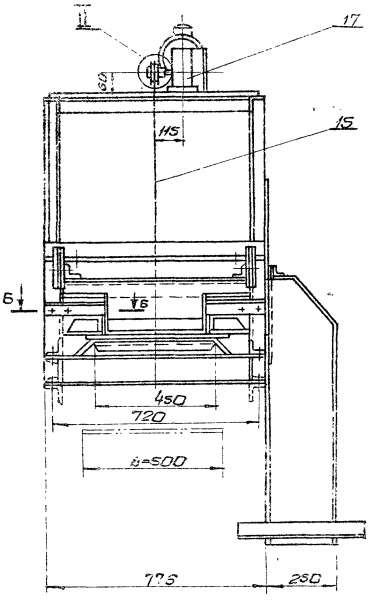

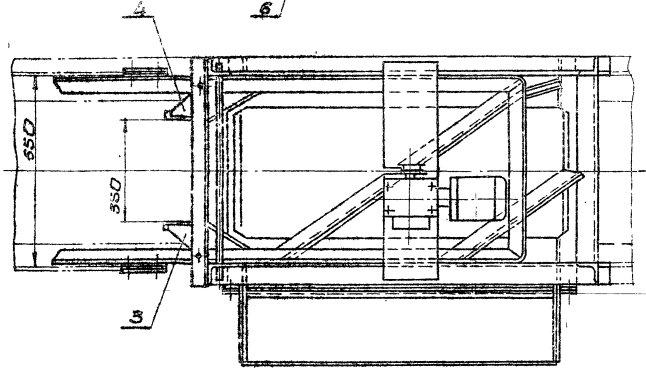

I
М1:5

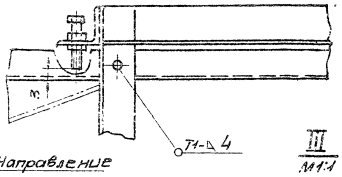

III
М1:1

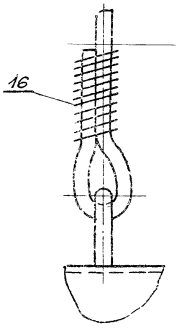

Б - Б
М1:5

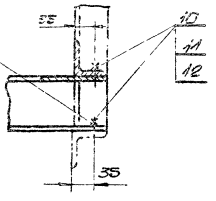

А-А
М1:5

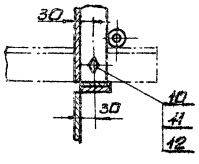

Б-Б

Отв.ф15 в секции конвейера сверлить при установке сбрасывателя

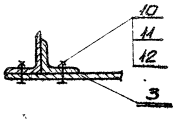

II
М1:2

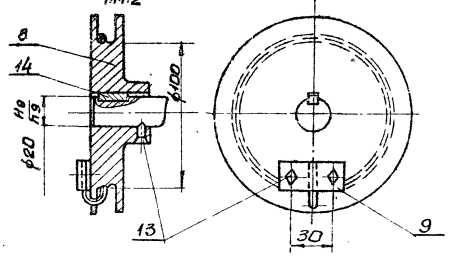

9747/11

						Б14.0056.380.СБ	
Изм.	Лист	№ докум.	Подп.	Дата	Сбрасыватель плужковый односторонний. Сборочный чертеж.	Лит.	Масса	Масштаб
Разраб.		Гончаренко				И	268,0	1:10
Пров.		Узбеков				Лист 1	Листов 1	
Т.контр.		Сергиков				Госстрой СССР Харьковский Сантехпроект		
Нач.отд.		Коверченко						
Н.контр.		Сергиков						
Утв.								

Формат А2

Инв.№ подл. | Подп. и дата | Взам.инв.№ | Инв.№ дубл. | Подп. и дата

Типовой проект 409-1-234.87 Альбом XI

Б14U056.390СБ

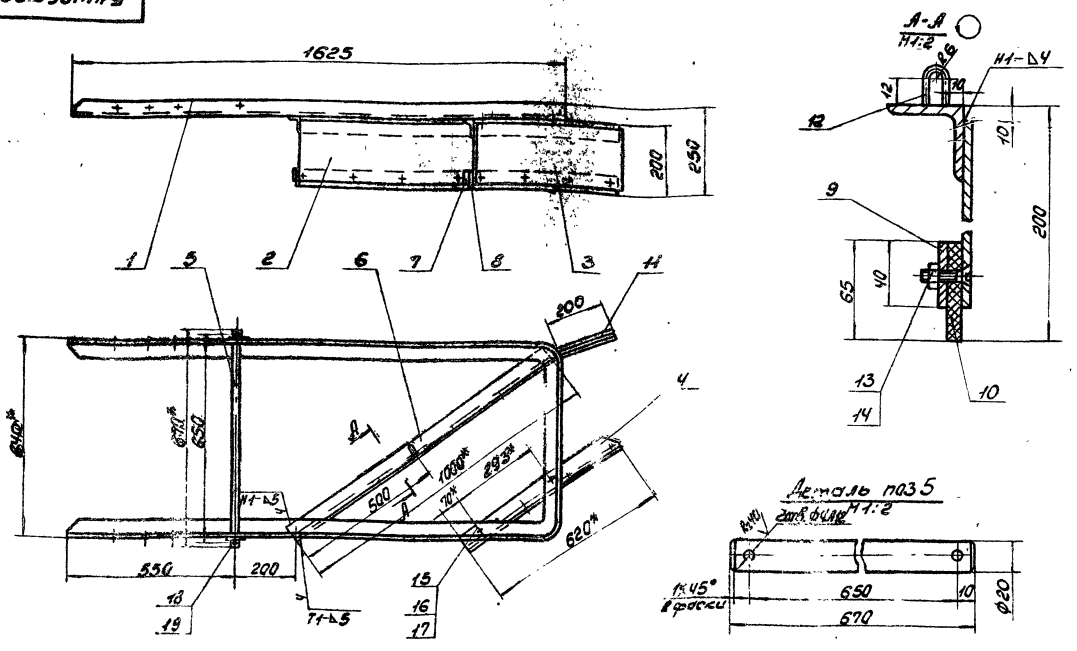

1. Предельные отклонения размеров ± $\frac{IT16}{2}$.
2. Сварные швы по ГОСТ 5264-80
   Электроды Э-42 ГОСТ 9467-75
3. Обработка поверхностей реза деталей Б4-Rz320.
4. *Размеры для справки.

Изм.	Лист	N Докум.	Подп.	Дата
Разраб.		Гончаренко		
Провер.		Извекова		
Т.контр.		Севрюков		
Нач.отд.		Коверченко		
Н.контр.		Севрюков		
Утв.				

Плужок
Сборочный чертеж

Б14U056.390СБ

Лит.	Масса	Масшт.
И	36,2	1:10

Лист | Листов 1

Госстрой СССР, Харьковский Сантехпроект

Формат А3

Типовой проект 903-1-241.87. Альбом XI

Форм.	Зона	Поз.	Обозначение	Наименование	Кол.	Прим.
				Документация		
А3			Б14U056.390СБ	Сборочный чертеж		
				Детали		
А4		1	Б14U056.203	Кронштейн	1	
А4		2	Б14U056.204	Стенка	1	
А4		3	Б14U056.205	Стенка	1	
А4		4	Б14U056.206	Ребро	1	
Б4		5	Б14U056.207	Ось		
				Круг В20 ГОСТ 2590-71		
				ВСт3-I ГОСТ 535-79		
				ℓ = 670	1	1,72кг
Б4		6	Б14U056.208	Ребро		
				Уголок Б50×50×5 ГОСТ 8509-72		
				ВСт3-I ГОСТ 535-79		
				ℓ = 1000	1	3,77кг
Б4		7	Б14U056.209	Планка		
				Полоса 4×40 ГОСТ 103-76		
				ВСт3-I ГОСТ 535-79		
				ℓ = 620	1	0,9кг
Б4		8	Б14U056.211	Накладка		
				Пластина I, лист,		
				ОМБ-С-10×65×620		
				ГОСТ 7338-77	1	0,6кг
Б4		9	Б14U056.219	Планка		
				Полоса 4×40 ГОСТ 103-76		
				ВСт3-I ГОСТ 535-79		
				ℓ = 1000	1	1,26кг

Изм.	Лист	N Докум.	Подп.	Дата
Разраб.		Гончаренко		
Провер.		Извекова		
Нач.отд.		Коверченко		
Н.контр.		Севрюков		
Утв.				

Б14U056.390

Плужок

Лит.	Лист	Листов
И	1	2

Госстрой СССР, Харьковский Сантехпроект

Формат А4

Форм.	Зона	Поз.	Обозначение	Наименование	Кол.	Примеч.
Б4		10	Б14U056.213	Накладка		
				Пластина I, лист,		
				ОМБ-С-10×65×1200		
				ГОСТ 7338-77	1	1,2кг
Б4		11	Б14U056.253	Планка		
				Полоса 4×40 ГОСТ 103-76		
				ВСт3-I ГОСТ 535-79		
				ℓ = 200	1	0,25кг
Б4		12	Б14U056.268	Ушко		
				Круг Б ГОСТ 2590-71		
				ВСт3-I ГОСТ 535-79		
				ℓ = 52		
				Стандартные изделия		
		13		Винт М8×30.010 ГОСТ 17475-80	12	0,017кг
		14		Гайка М8 ГОСТ 5915-70	12	0,005кг
		15		Болт М12×30.010 ГОСТ 7798-70	2	0,044кг
		16		Гайка М12.5 ГОСТ 5915-70	2	0,015кг
		17		Шайба 12.65Г ГОСТ 6402-70	2	0,003кг
		18		Шайба 20.01 ГОСТ 11371-78	2	0,023кг
		19		Шплинт 4×32 ГОСТ 397-79	2	0,0032кг
				Материалы		
				Металл наплавленный		0,26кг

9747/11

Б14U056.390

Лист 2

Формат А4

6.14.U056.203

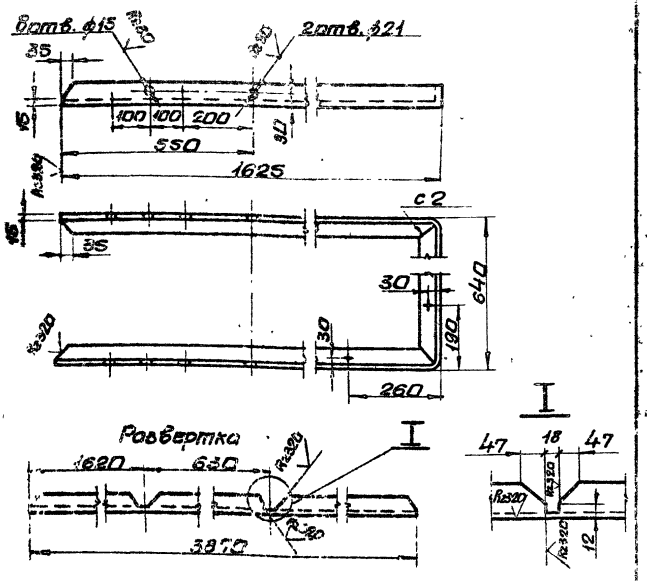

Предельные отклонения размеров ± IT16/2

Изм.	Лист	N докум.	Подп.	Дата	6.14.U056.203			
Разраб.		Гончаренко			Кронштейн	Лит.	Масса	Масшт.
Пров.		Безекова				У	14,5	1:10
Т.контр.		Сербюков				Лист	Листов 1	
Н.контр.		Каберченко			Уголок 5-50х50х5 ГОСТ 8509-72 / Ст3-I ГОСТ 535-79	Госстрой СССР Харьковский Сантехпроект		
Утв.		Сербюков						

Инв.№подл. | Подп. и дата | Взам.инв.№ | Инв.№дубл. | Подп. и дата

Формат А4

6.14.U056.204

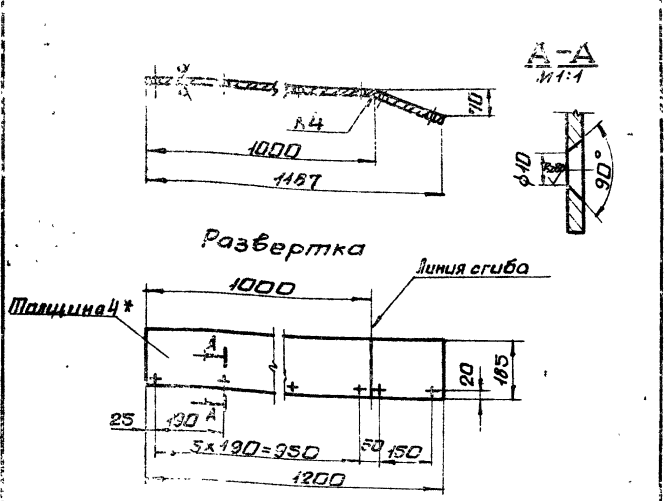

1. Предельные отклонения размеров ± IT16/2
2. * Размер для справки.

Изм.	Лист	N докум.	Подп.	Дата	6.14.U056.204			
Разраб.		Гончаренко			Стенка	Лит.	Масса	Масшт.
Пров.		Безекова				У	6,2	1:10
Т.контр.		Сербюков				Лист	Листов 1	
Н.контр.		Каберченко			Лист 5-ПН-4 ГОСТ 19903-74 / Ст3-I ГОСТ 14637-79	Госстрой СССР Харьковский Сантехпроект		
Утв.		Сербюков						

Инв.№подл. | Подп. и дата | Взам.инв.№ | Инв.№дубл. | Подп. и дата

Формат А4

Типовой проект 903-1-244.87 Альбом XI

6.14.U056.205

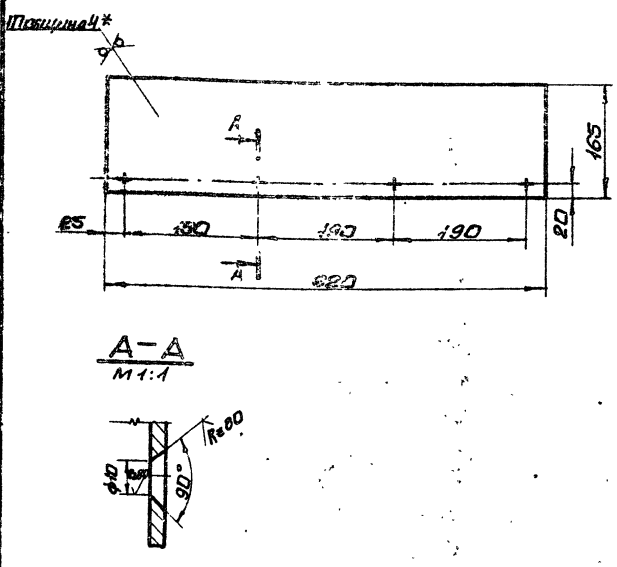

1. Предельные отклонения размеров ± IT16/2
2. * Размер для справки.

Изм.	Лист	N докум.	Подп.	Дата	6.14.U056.205			
Разраб.		Гончаренко			Стенка	Лит.	Масса	Масшт.
Пров.		Безекова				У	3,2	1:5
Т.контр.		Сербюков				Лист	Листов 1	
Н.контр.		Каберченко			Лист 5-ПН-4 ГОСТ 19903-74 / Ст3-I ГОСТ 14637-79	Госстрой СССР Харьковский Сантехпроект		
Утв.		Сербюков						

Инв.№подл. | Подп. и дата | Взам.инв.№ | Инв.№дубл. | Подп. и дата

Формат А4

6.14.U056.206

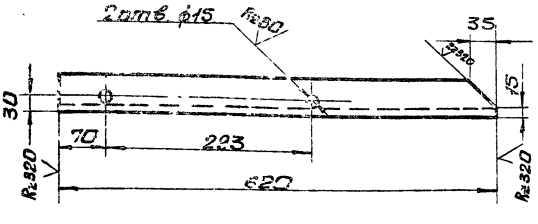

Предельные отклонения размеров ± IT16/2

9747/11

Изм.	Лист	N докум.	Подп.	Дата	6.14.U056.206			
Разраб.		Гончаренко			Ребро	Лит.	Масса	Масшт.
Пров.		Безекова				У	2,3	1:5
Т.контр.		Сербюков				Лист	Листов 1	
Н.контр.		Каберченко			Уголок 5-50х50х5 ГОСТ 8509-72 / Ст3-I ГОСТ 535-79	Госстрой СССР Харьковский Сантехпроект		
Утв.		Сербюков						

Инв.№подл. | Подп. и дата | Взам.инв.№ | Инв.№дубл. | Подп. и дата

Формат А4

Форм.	Зона	Поз.	Обозначение	Наименование	Кол.	Прим.
				Документация		
А3			Б14И056.400СБ	Сборочный чертеж		
				Детали		
Б4		1	Б14И056.214	Связь		
				Швеллер 10 ГОСТ 8240-72		
				ВСт3-I ГОСТ 535-79		
				ℓ=770	2	6,7кг
А3		2	Б14И056.215	Стенка	1	
А4		3	Б14И056.216	Ребро	4	
А4		4	Б14И056.217	Ребро	2	
А4		5	Б14И056.218	Косынка	4	
А4		6	Б14И056.219	Ребро	1	
А4		7	Б14И056.221	Ребро	2	
				Материалы		
				Металл наплавленный		0,4кг

Подп. и дата | Инв. № дубл. | Взам. инв. № | Подп. и дата | Инв. № подл.

Изм.	Лист	N докум.	Подп.	Дата
Разраб.		Гончаренко		
Пров.		Извекова		
Нач. отд.		Коверченко		
Н. контр.		Севрюков		
Утв.				

Б14И056.400

Стол

Лит.	Лист	Листов
И		1

Госстрой СССР Харьковский Сантехпроект

формат А4

Форм.	Зона	Поз.	Обозначение	Наименование	Кол.	Прим.
				Документация		
А3			Б14И056.420СБ	Сборочный чертеж		
				Детали		
А4		1	Б14И056.222	Ребро	1	
А4		2	Б14И056.223	Планка	1	
А4		3	Б14И056.224	Планка	1	
А4		4	Б14И056.225	Пластина	1	
А4		5	Б14И056.226	Ребро	1	
А4		6	Б14И056.227	Стенка	1	
				Стандартные изделия		
		7		Винт М8х30.010		
				ГОСТ 17475-80	4	0,015кг
		8		Гайка М8.5		
				ГОСТ 5915-70	4	0,005кг
				Материалы		
				Металл наплавленный		0,1кг

Подп. и дата | Инв. № дубл. | Взам. инв. № | Подп. и дата | Инв. № подл.

Изм.	Лист	N докум.	Подп.	Дата
Разраб.		Гончаренко		
Пров.		Извекова		
Нач. отд.		Коверченко		
Н. контр.		Севрюков		
Утв.				

Б14И056.420

Подгребатель правый

Лит.	Лист	Листов
И		1

Госстрой СССР Харьковский Сантехпроект

формат А4

Типовой проект 903-1-241.87 Альбом X1

Форм.	Зона	Поз.	Обозначение	Наименование	Кол.	Прим.
				Документация		
А3			Б14И056.410СБ	Сборочный чертеж		
				Детали		
А4		1	Б14И056.222	Ребро	1	
А4		2	Б14И056.223	Планка	1	
А4		3	Б14И056.224	Планка	1	
А4		4	Б14И056.225	Пластина	1	
А4		5	Б14И056.226	Ребро	1	
А4		6	Б14И056.227	Стенка	1	
				Стандартные изделия		
		7		Винт М8х30.010		
				ГОСТ 17475-80	4	0,015кг
		8		Гайка М8.5		
				ГОСТ 5915-70	4	0,005кг
				Материалы		
				Металл наплавленный		0,1кг

Подп. и дата | Инв. № дубл. | Взам. инв. № | Подп. и дата | Инв. № подл.

Изм.	Лист	N докум.	Подп.	Дата
Разраб.		Гончаренко		
Пров.		Извекова		
Нач. отд.		Коверченко		
Н. контр.		Севрюков		
Утв.				

Б14И056.410

Подгребатель левый

Лит.	Лист	Листов
И		1

Госстрой СССР Харьковский Сантехпроект

формат А4

Форм.	Зона	Поз.	Обозначение	Наименование	Кол.	Прим.
				Документация		
А4			Б14И056.430СБ	Сборочный чертеж		
				Детали		
Б4		1	Б14И056.228	Планка		
				Лист Б-ПН-10 ГОСТ 19903-74		
				ВСт3-I ГОСТ 14637-79		
				150х150	4	1,75кг
				Стандартные изделия		
		2		Болт М12х70.46		
				ГОСТ 7798-70	2	0,08кг
		3		Гайка М12,5		
				ГОСТ 5915-70	2	0,015кг
		4		Шайба 12,65Г		
				ГОСТ 6402-70	2	0,003кг
						9749/11

Подп. и дата | Инв. № дубл. | Взам. инв. № | Подп. и дата | Инв. № подл.

Изм.	Лист	N докум.	Подп.	Дата
Разраб.		Гончаренко		
Пров.		Извекова		
Нач. отд.		Коверченко		
Н. контр.		Севрюков		
Утв.				

Б14И056.430

Противовес

Лит.	Лист	Листов
И		1

Госстрой СССР Харьковский Сантехпроект

формат А4

Б14U056.400С5

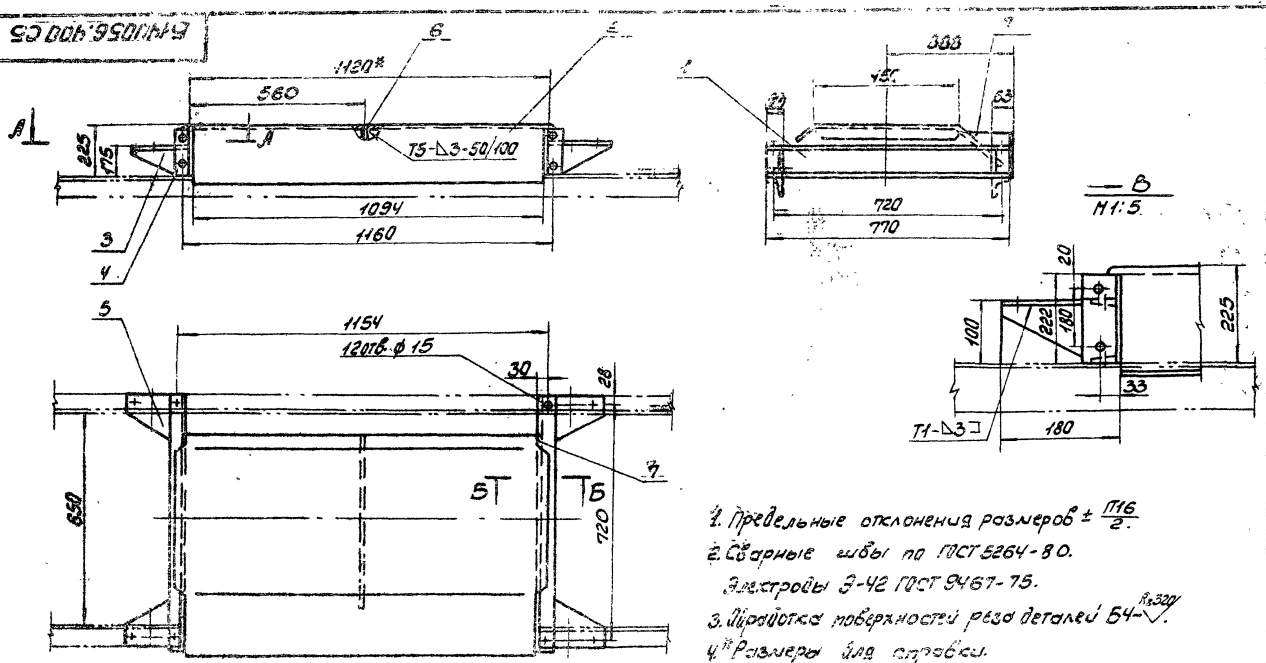

1. Предельные отклонения размеров ± $\frac{П16}{2}$.
2. Сварные швы по ГОСТ 5264-80.
Электроды Э-42 ГОСТ 9467-75.
3. Обработка поверхностей реза деталей Б4-$\sqrt{}$ Rz320.
4.* Размеры для справки.

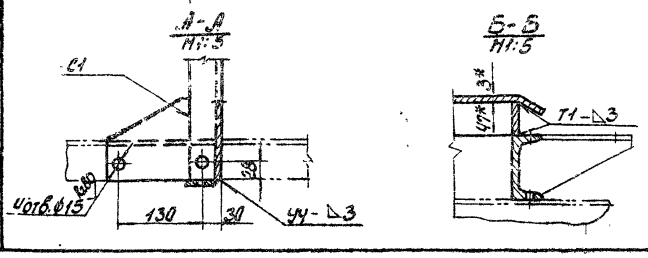

Изм.	Лист	N Докум.	Подп.	Дата	Стол	Лит.	Масса	Масшт.
Разраб.		Гончаренко			Сборочный чертеж	U	41,0	1:10
Провер.		Извекова				Лист	Листов 1	
Т.контр.		Севрюков				Госстрой СССР Харьковский Сантехпроект		
Нач.отд.		Коверченко						
Н.контр.		Севрюков						
Утв.								

Б14U056.400С5

Формат А3

Б14U056.215

Rz320 $\sqrt{}$ ($\sqrt{}$)

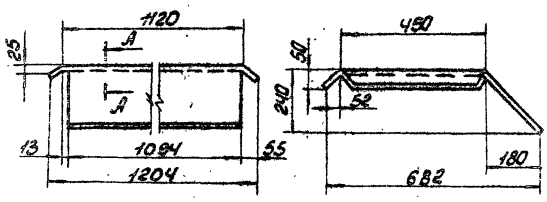

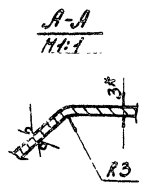

Развертка

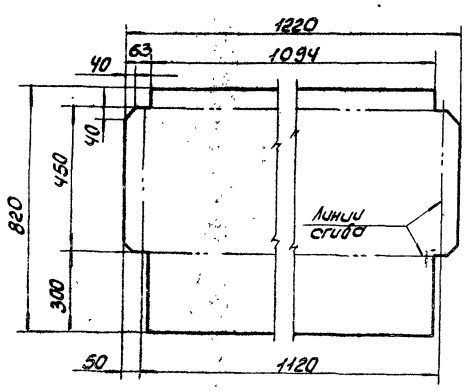

1. Предельные отклонения размеров ± $\frac{П16}{2}$.
2.* Размер для справки.

9747/11

Изм.	Лист	N Докум.	Подп.	Дата	Стенка	Лит.	Масса	Масшт.
Разраб.		Гончаренко				U	22,3	1:10
Провер.		Извекова				Лист	Листов 1	
Т.контр.		Севрюков				Госстрой СССР Харьковский Сантехпроект		
Нач.отд.		Коверченко			Лист Б-ПН-3 ГОСТ 19903-74 ВСт3-I ГОСТ 16523-70			
Н.контр.		Севрюков						
Утв.								

Формат А3

Типовой проект 903-1-241.87 Альбом X1

Инв. № подл. | Подп. и дата | Взам. инв. № | Инв. № дубл. | Подп. и дата

Б14U056.216

Rz320 √(√)

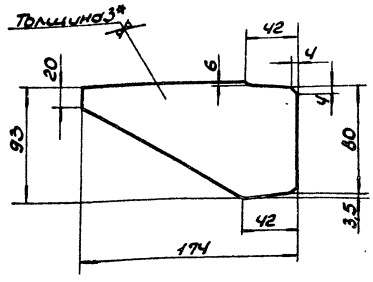

1. Предельные отклонения размеров ± $\frac{IT16}{}$
2.* Размер для справки.

Изм.	Лист	N Докум.	Подп.	Дата	Ребро	Лит.	Масса	Масшт.
Разраб.		Гончаренко				U	0,3	1:2
Провер.		Извекова				Лист	Листов 1	
Т.контр.		Севрюков						
Нач.отд.		Коверченко						
Н.контр.		Севрюков						
Утв.								

Лист Б-ПН-3 ГОСТ 19903-74 Вст3-I ГОСТ 16523-70

Госстрой СССР Харьковский Сантехпроект

Формат А4

Инв. N подл. | Подп. и дата | Взам. инв. N | Инв. N дубл. | Подп. и дата

Б14U056.217

Rz320 √(√)

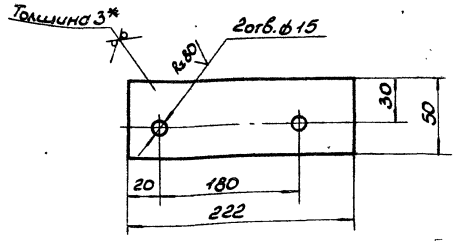

1. Предельные отклонения размеров ± $\frac{IT16}{2}$.
2.* Размер для справки.

Изм.	Лист	N Докум.	Подп.	Дата	Ребро	Лит.	Масса	Масшт.
Разраб.		Гончаренко				U	0,25	1:2
Провер.		Извекова				Лист	Листов 1	
Т.контр.		Севрюков						
Нач.отд.		Коверченко						
Н.контр.		Севрюков						
Утв.								

Лист Б-ПН-3 ГОСТ 19903-74 Вст3-I ГОСТ 16523-70

Госстрой СССР Харьковский Сантехпроект

Формат А4

Инв. N подл. | Подп. и дата | Взам. инв. N | Инв. N дубл. | Подп. и дата

Б14U056.218

Rz320 √(√)

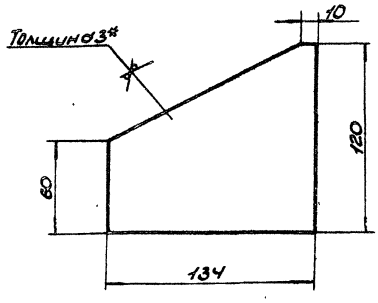

1. Предельные отклонения размеров ± $\frac{IT16}{2}$.
2.* Размер для справки.

Изм.	Лист	N Докум.	Подп.	Дата	Косынка	Лит.	Масса	Масшт.
Разраб.		Гончаренко				U	0,3	1:2
Провер.		Извекова				Лист	Листов 1	
Т.контр.		Севрюков						
Нач.отд.		Коверченко						
Н.контр.		Севрюков						
Утв.								

Лист Б-ПН-3 ГОСТ 19903-74 Вст3-I ГОСТ 16523-70

Госстрой СССР Харьковский Сантехпроект

Формат А4

Типовой проект 903-1-241.87 Альбом XI

Инв. N подл. | Подп. и дата | Взам. инв. N | Инв. N дубл. | Подп. и дата

Б14U056.219

Rz320 √(√)

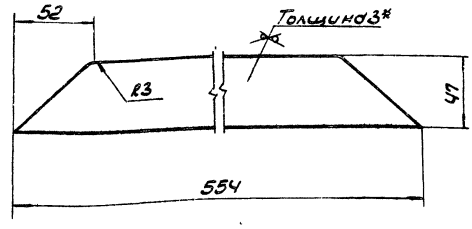

1. Предельные отклонения размеров ± $\frac{IT16}{2}$.
2.* Размеры для справки.

9747/11

Изм.	Лист	N Докум.	Подп.	Дата	Ребро	Лит.	Масса	Масшт.
Разраб.		Гончаренко				U	0,6	1:2
Провер.		Извекова				Лист	Листов 1	
Т.контр.		Севрюков						
Нач.отд.		Коверченко						
Н.контр.		Севрюков						
Утв.								

Лист Б-ПН-3 ГОСТ 19903-74 Вст3-I ГОСТ 16523-70

Госстрой СССР Харьковский Сантехпроект

Формат А4

Инв. N подл. | Подп. и дата | Взам. инв. N | Инв. N дубл. | Подп. и дата

Б14U056.221

Rz320 (√)

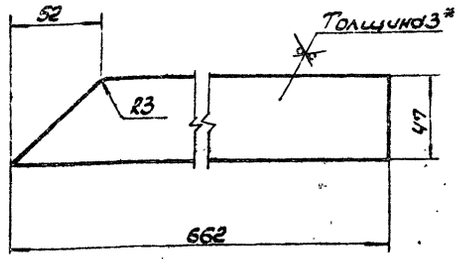

1. Предельные отклонения размеров ± $\frac{IT16}{2}$.
2.* Размер для справки.

Изм.	Лист	N Докум.	Подп.	Дата	Б14U056.221			
Разраб.		Гончаренко			Ребро	Лит.	Масса	Масшт.
Провер.		Извекова				U	0,7	1:2
Т. контр.		Севрюков				Лист	Листов 1	
Нач. отд.		Коверченко			Лист Б-ПН-3 ГОСТ 19903-74 / ВСт3-I ГОСТ 16523-70	Госстрой СССР Харьковский Сантехпроект		
Н. контр.		Севрюков						
Утв.								

Формат А4

Б14U056.222

Rz320 (√)

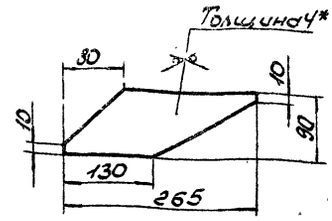

1. Предельные отклонения размеров ± $\frac{IT16}{2}$.
2.* Размер для справки.

Изм.	Лист	N Докум.	Подп.	Дата	Б14U056.222			
Разраб.		Гончаренко			Ребро	Лит.	Масса	Масшт.
Провер.		Извекова				U	0,6	1:5
Т. контр.		Севрюков				Лист	Листов 1	
Нач. отд.		Коверченко			Лист Б-ПН-4 ГОСТ 19903-74 / ВСт3-I ГОСТ 14637-79	Госстрой СССР Харьковский Сантехпроект		
Н. контр.		Севрюков						
Утв.								

Формат А4

Б14U056.223

Rz320 (√)

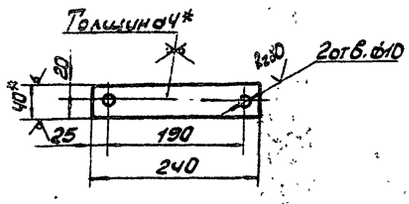

1. Предельные отклонения размеров ± $\frac{IT16}{2}$.
2.* Размеры для справки.

Изм.	Лист	N Докум.	Подп.	Дата	Б14U056.223			
Разраб.		Гончаренко			Планка	Лит.	Масса	Масшт.
Провер.		Извекова				U	0,3	1:5
Т. контр.		Севрюков				Лист	Листов 1	
Нач. отд.		Коверченко			Полоса 4х40 ГОСТ 103-76 / ВСт3-I ГОСТ 535-79	Госстрой СССР Харьковский Сантехпроект		
Н. контр.		Севрюков						
Утв.								

Формат А4

Б14U056.224

Rz320 (√)

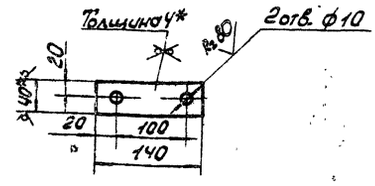

1. Предельные отклонения размеров ± $\frac{IT16}{2}$.
2.* Размеры для справки.

9747/11

Изм.	Лист	N Докум.	Подп.	Дата	Б14U056.224			
Разраб.		Гончаренко			Планка	Лит.	Масса	Масшт.
Провер.		Извекова				U	0,14	1:5
Т. контр.		Севрюков				Лист	Листов 1	
Нач. отд.		Коверченко			Полоса 4х40 ГОСТ 103-76 / ВСт3-I ГОСТ 535-79	Госстрой СССР Харьковский Сантехпроект		
Н. контр.		Севрюков						
Утв.								

Формат А4

Типовой проект 903-1-241.87 Альбом XI

Инв. № подл. | Подп. и дата | Взам. инв. № | Инв. № дубл. | Подп. и дата

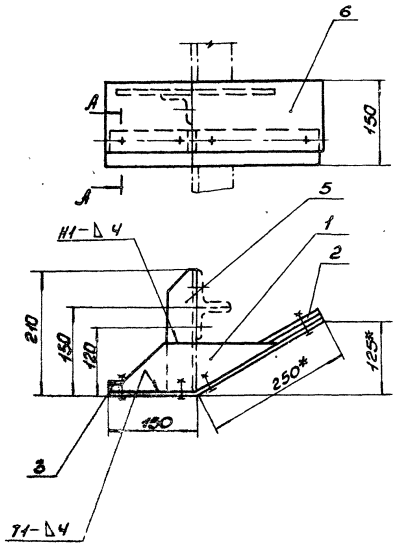

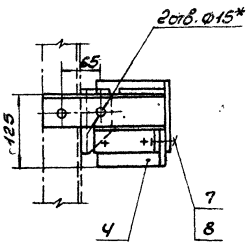

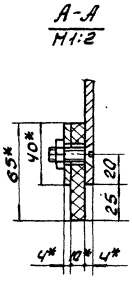

1. Предельные отклонения размеров ± IT16/2.
2. Сварные швы по ГОСТ 5264-80.
   Электроды Э-42 ГОСТ 9467-75.
3* Размеры для справок.

Гл.инж.	Кожухов				
Гл.спец.	Кожухов				
Нач.отд.	Коверченко				
Разраб.	Гончаренко			Подгребатель правый Сборочный чертеж	Б1.4.056.420СБ
Пров.	Извеков				Лит. У; Масса 40; Масштаб 1:5
Т.контр.	Сверюков				Лист; Листов 1
Н.контр.	Сверюков				Госстрой СССР Харьковский Сантехпроект
Утв.					

Формат А3

Типовой проект 903-1-241.87 Альбом XI

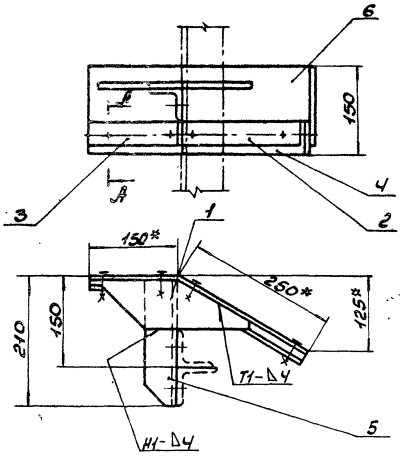

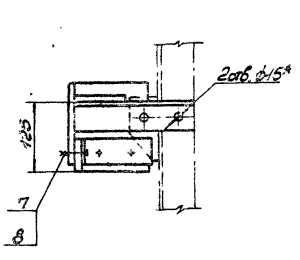

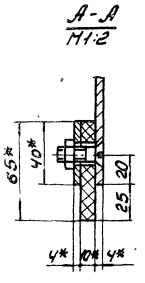

1. Предельные отклонения размеров ± IT16/2.
2. Сварные швы по ГОСТ 5264-80.
   Электроды Э-42. ГОСТ 9467-75.
3.* Размеры для справки.

9747/11

Гл.инж.	Кожухов				
Гл.спец.	Кожухов				
Нач.отд.	Коверченко				
Разраб.	Гончаренко			Подгребатель левый Сборочный чертеж	Б1.4.056.410СБ
Пров.	Извеков				Лит. У; Масса 40; Масштаб 1:5
Т.контр.	Сверюков				Лист; Листов
Н.контр.	Сверюков				Госстрой СССР Харьковский Сантехпроект
Утв.					

Формат А3

Б14U056.225

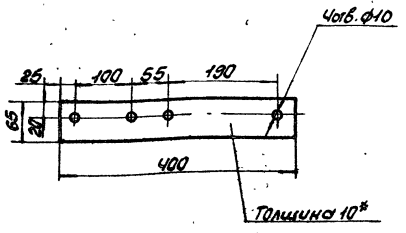

1. Предельные отклонения размеров ± $\frac{IT16}{2}$.
2.* Размер для справки.

Изм.	Лист	N Докум.	Подп.	Дата	Пластина	Лит.	Масса	Масшт.
Разраб.		Гончаренко				U	0,4	1:5
Пров.		Извекова				Лист	Листов 1	
Т.контр.		Севрюков			Пластина I, лист, ОМБ-С-10-5,8 ГОСТ 7338-77	Госстрой СССР Харьковский Сантехпроект		
Нач.отд.		Коверченко						
Н.контр.		Севрюков						
Утв.								

Б14U056.225

Формат А4

Б14U056.226

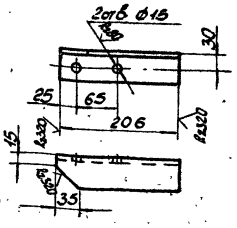

Предельные отклонения размеров ± $\frac{IT16}{2}$.

Изм.	Лист	N Докум.	Подп.	Дата	Ребро	Лит.	Масса	Масшт.
Разраб.		Гончаренко				U	0,8	1:5
Пров.		Извекова				Лист	Листов 1	
Т.контр.		Севрюков			Уголок Б-50х50х5 ГОСТ 8509-72 ВСт3-I ГОСТ 535-79	Госстрой СССР Харьковский Сантехпроект		
Нач.отд.		Коверченко						
Н.контр.		Севрюков						
Утв.								

Б14U056.226

Формат А4

Б14U056.227

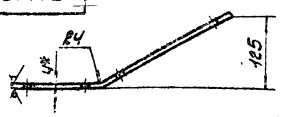

Развертка

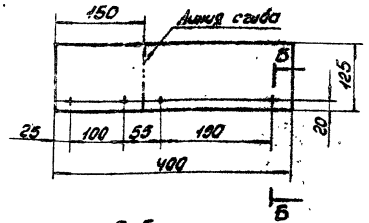

Б-Б
М1:1

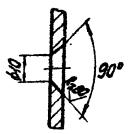

1. Предельные отклонения размеров ± $\frac{IT16}{2}$.
2.* Размер для справки.

Изм.	Лист	N Докум.	Подп.	Дата	Стенка	Лит.	Масса	Масшт.
Разраб.		Гончаренко				U	1,6	1:5
Пров.		Извекова				Лист	Листов 1	
Т.контр.		Севрюков			Лист Б-ПН-4 ГОСТ 19903-74 ВСт3 ГОСТ 14637-79	Госстрой СССР Харьковский Сантехпроект		
Нач.отд.		Коверченко						
Н.контр.		Севрюков						
Утв.								

Б14U056.227

Формат А4

Б14U056.430СБ

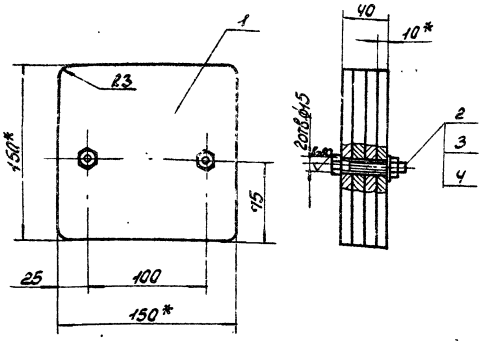

1. Предельные отклонения размеров ± $\frac{IT16}{2}$.
2. Обработка поверхностей реза деталей БЧ-√, остальное-√.
3.* Размеры для справки.

9747/11

Изм.	Лист	N Докум.	Подп.	Дата	Противовес Сборочный чертеж	Лит.	Масса	Масшт.
Разраб.		Гончаренко				U	7,2	1:2
Пров.		Извекова				Лист	Листов 1	
Т.контр.		Севрюков				Госстрой СССР Харьковский Сантехпроект		
Нач.отд.		Коверченко						
Н.контр.		Севрюков						
Утв.								

Б14U056.430СБ

Формат А4

Типовой проект 903-1-241.87

Альбом XI

Форм.	Зона	Поз.	Обозначение	Наименование	Кол.	Примеч.
				Документация		
А3			Б14И056.440СБ	Сборочный чертеж		
				Сборочные единицы		
А4		1	Б14И056.450	Воронка	1	
				Детали		
А4		2	Б14И056.229	Завеса	1	
А4		3	Б14И056.231	Планка	1	
А4		4	Б14И056.232	Планка	4	
				Стандартные изделия		
		5		Болт М12х30.46 ГОСТ7798-70	23	
		6		Гайка М12.5 ГОСТ5915-70	23	
		7		Шайба 12.65Г ГОСТ6402-70	23	

Б14И056.440

Воронка с укрытием

Изм.	Лист	N Докум.	Подп.	Дата
Разраб.		Извекова		
Провер.		Гончаренко		
Нач.отд.		Коверченко		
Н.контр.		Севрюков		
Утв.				

Лит. | Лист | Листов: И | 1

Госстрой СССР Харьковский Сантехпроект

Формат А4

Форм.	Зона	Поз.	Обозначение	Наименование	Кол.	Примеч.
				Документация		
А3			Б14И056.450СБ	Сборочный чертеж		
				Детали		
А4		1	Б14И056.233	Балка		
А4		2	Б14И056.234	Стенка	1	
А4		3	Б14И056.235	Боковина	2	
А4		4	Б14И056.236	Планка	2	
Б4		5	Б14И056.237	Стенка		
				Лист Б-ПН-3 ГОСТ19903-74		
				ВСт3-I ГОСТ16523-70		
				735 х 1094	1	18,9кг
Б4		6	Б14И056.238	Балка		
				Уголок Б100х63х6 ГОСТ8509-72		
				ВСт3-I ГОСТ535-79		
				ℓ = 250	2	1,88кг
Б4		7	Б14И056.281	Балка		
				Уголок Б100х63х6 ГОСТ8509-72		
				ВСт3-I ГОСТ535-79		
				ℓ = 1300		9,8кг
				Материалы		
				Металл наплавленный		0,6кг

Б14И056.450

Воронка

Изм.	Лист	N Докум.	Подп.	Дата
Разраб.		Извекова		
Провер.		Гончаренко		
Нач.отд.		Коверченко		
Н.контр.		Севрюков		
Утв.				

Лит. | Лист | Листов: И | 1

Госстрой СССР Харьковский Сантехпроект

Формат А4

Б14И056.236

Типовой проект 903-1-244.87 Альбом XI

Rz320 √ (√)

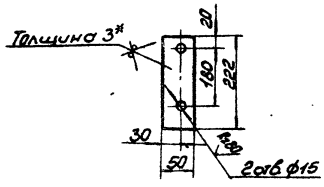

1. Предельные отклонения размеров ± $\frac{IT16}{2}$.
2.* Размер для справки.

Б14И056.236

Планка

Изм.	Лист	N Докум.	Подп.	Дата
Разраб.		Гончаренко		
Провер.		Извекова		
Т.контр.		Севрюков		
Нач.отд.		Коверченко		
Н.контр.		Севрюков		
Утв.				

Лит. | Масса | Масшт.: И | 0,25 | 1:5

Лист | Листов 1

Лист Б-ПН-3 ГОСТ19903-74 ВСт3-I ГОСТ16523-70

Госстрой СССР Харьковский Сантехпроект

Формат А4

Форм.	Зона	Поз.	Обозначение	Наименование	Кол.	Примеч.
				Документация		
А2			Б14И056.470СБ	Сборочный чертеж		
				Детали		
А4		1	Б14И056.239	Стойка	1	
А4		2	Б14И056.241	Перекладина	2	
А4		3	Б14И056.242	Подкос	1	
Б4		4	Б14И056.243	Связь		
				Уголок Б63х63х5 ГОСТ8509-72		
				ВСт3-I ГОСТ535-79		
				ℓ = 776	1	3,7кг
А4		5	Б14И056.244	Опора		
Б4		6	Б14И056.245	Плита		
				Лист Б-ПН-8 ГОСТ19903-74		
				ВСт3-I ГОСТ14637-79		
				200 х 776	1	10,0кг.
А4		7	Б14И056.246	Кронштейн		
А4		8	Б14И056.247	Стойка		
Б4		9	Б14И056.248	Ребро		
				Уголок Б-63х63х5 ГОСТ8509-72		
				ВСт3-I ГОСТ535-79		
				ℓ = 650	1	3,1кг.
А4		10	Б14И056.249	Кронштейн	2	
А4		11	Б14И056.239-01	Стойка	1	
А4		12	Б14И056.242-01	Подкос	1	
А4		13	Б14И056.246-01	Кронштейн	1	
А4		14	Б14И056.247-01	Стойка	1	
				Стандартные изделия		
		15		Болт М12х100.46 ГОСТ7798-70	2	0,1кг
		16		Гайка М12.5 ГОСТ5915-70	4	0,015кг
				Материалы		
			9747/11	Металл наплавленный		1,3кг

Б14И056.470

Опора

Изм.	Лист	N Докум.	Подп.	Дата
Разраб.		Гончаренко		
Провер.		Извекова		
Нач.отд.		Коверченко		
Н.контр.		Севрюков		
Утв.				

Лит. | Лист | Листов: И | 1

Госстрой СССР Харьковский Сантехпроект

Формат А4

Б14U056.440СБ

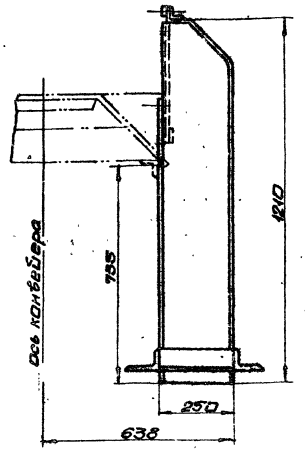

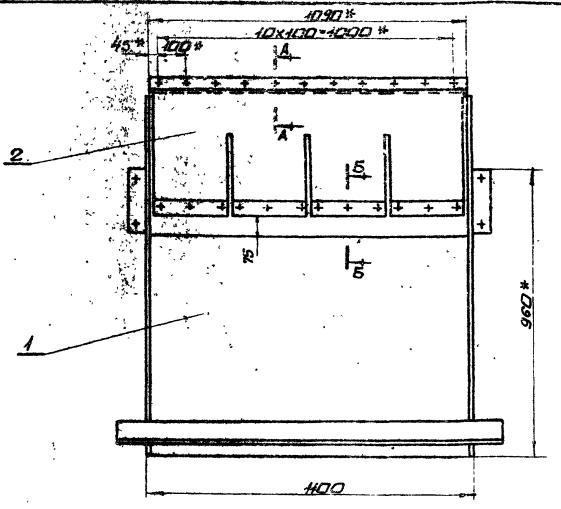

1. Предельные отклонения размеров $\pm\frac{IT16}{2}$
2. *Размеры для справки.

А-А
М1:2

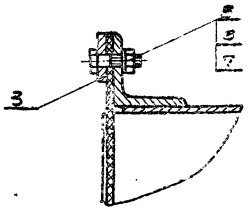

Б-Б
М1:2

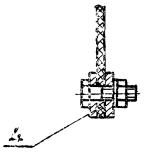

				Б14U056.440СБ			
Изм.	Лист	N докум.	Подп.	Дата	Воронка с укрытием	Лит.	Масса	Масшт.
Разраб.		Гончаренко			Сборочный чертеж	U	92,0	1:10
Пров.		Извекова				Лист	Листов 1	
Т.контр.		Севрюков				Госстрой СССР Харьковский Сантехпроект		
Нач.отд.		Коверченко						
Н.контр.		Севрюков						
Утв.								

формат А3

Б14U056.450СБ

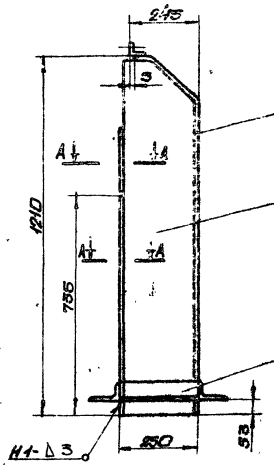

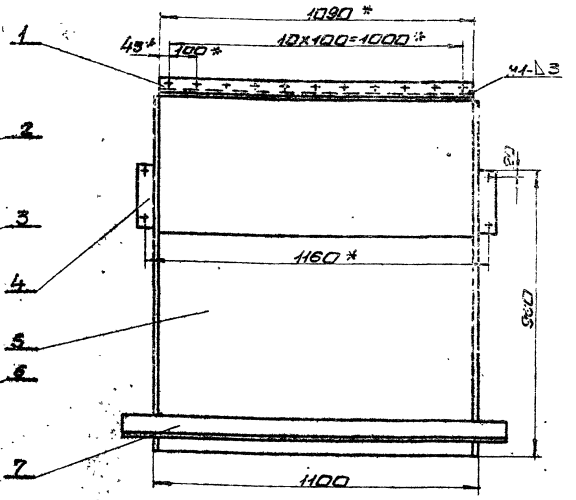

А-А
М1:1

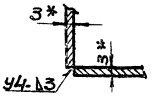

1. Предельные отклонения размеров $\pm\frac{IT16}{2}$
2. Кромки реза деталей Б4- Rz320 ✓, остальное-✓
3. Сварные швы по ГОСТ 5264-80.
Электроды Э-42 ГОСТ 9467-75.
4. * Размеры для справки.

9747/11

				Б14U056.450СБ			
Изм.	Лист	N докум.	Подп.	Дата	Воронка	Лит.	Масса	Масшт.
Разраб.		Гончаренко			Сборочный чертеж	U	86,0	1:10
Пров.		Извекова				Лист	Листов 1	
Т.контр.		Севрюков				Госстрой СССР Харьковский Сантехпроект		
Нач.отд.		Коверченко						
Н.контр.		Севрюков						
Утв.								

формат А3

Типовой проект 960-1-214.64 Альбом XI

Б14U056.234

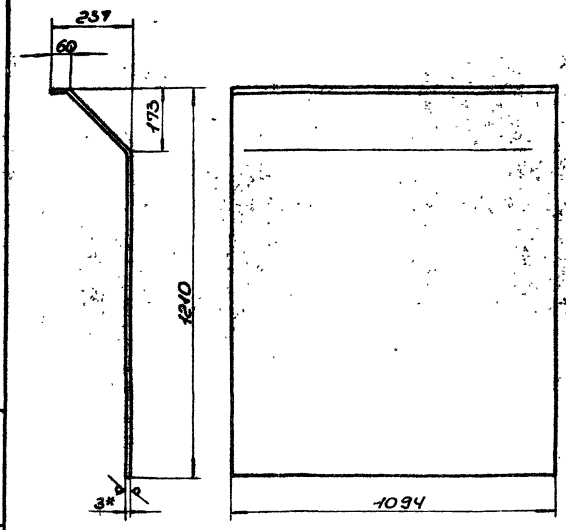

1. Длина развернутой детали – 1342.
2. Предельные отклонения размеров ± $\frac{IT16}{2}$.
3.* Размер для справки.

Изм.	Лист	N Докум.	Подп.	Дата	Стенка	Лит.	Масса	Масшт.
Разраб.		Извекова				И	34,6	1:10
Провер.		Гончаренко				Лист	Листов 1	
Т.контр.		Севрюков				Госстрой СССР Харьковский Сантехпроект		
Нач.отд.		Коверченко						
Н.контр.		Севрюков						
Утв.								

Б14U056.134

Лист Б-ПН-3 ГОСТ 19903-74 / ВСт3-I ГОСТ 16523-90

Формат А4

Б14U056.235

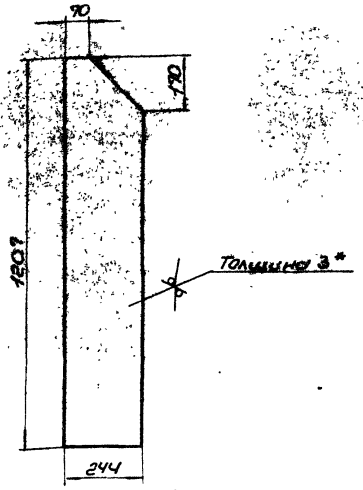

1. Предельные отклонения размеров ± $\frac{IT16}{2}$.
2.* Размер для справки.

Изм.	Лист	N Докум.	Подп.	Дата	Боковина	Лит.	Масса	Масшт.
Разраб.		Извекова				И	6,9	1:10
Провер.		Гончаренко				Лист	Листов 1	
Т.контр.		Севрюков				Госстрой СССР Харьковский Сантехпроект		
Нач.отд.		Коверченко						
Н.контр.		Севрюков						
Утв.								

Б14U056.235

Лист Б-ПН-3 ГОСТ 19903-74 / ВСт3-I ГОСТ 16523-90

Формат А4

Б14U056.239

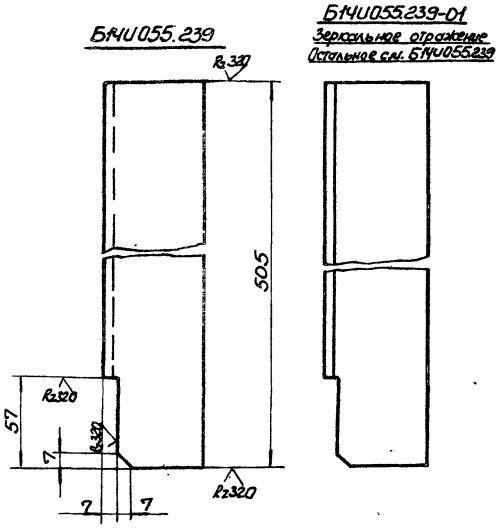

Предельные отклонения размеров ± $\frac{IT16}{2}$.

Изм.	Лист	N Докум.	Подп.	Дата	Стойка	Лит.	Масса	Масшт.
Разраб.		Гончаренко				И	2,0	1:2
Провер.		Извекова				Лист	Листов 1	
Т.контр.		Севрюков				Госстрой СССР Харьковский Сантехпроект		
Нач.отд.		Коверченко						
Н.контр.		Севрюков						
Утв.								

Б14U056.239

Уголок Б-63х63х5 ГОСТ 8509-72 / ВСт3-I ГОСТ 535-79

Формат А4

Б14U056.241

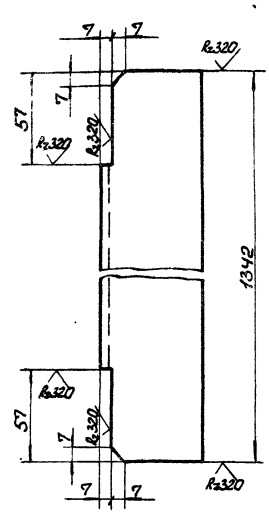

Предельные отклонения размеров ± $\frac{IT16}{2}$.

9747/11

Изм.	Лист	N Докум.	Подп.	Дата	Перекладина	Лит.	Масса	Масшт.
Разраб.		Гончаренко				И	6,4	1:2
Провер.		Извекова				Лист	Листов 1	
Т.контр.		Севрюков				Госстрой СССР Харьковский Сантехпроект		
Нач.отд.		Коверченко						
Н.контр.		Севрюков						
Утв.								

Б14U056.241

Уголок Б-63х63х5 ГОСТ 8509-72 / ВСт3-I ГОСТ 535-79

Формат А4

Типовой проект 903-1-241.87 Альбом XI

Инв. N подл. | Подп. и дата | Взам. инв. N | Инв. N дубл. | Подп. и дата

Б14U056.470 СБ

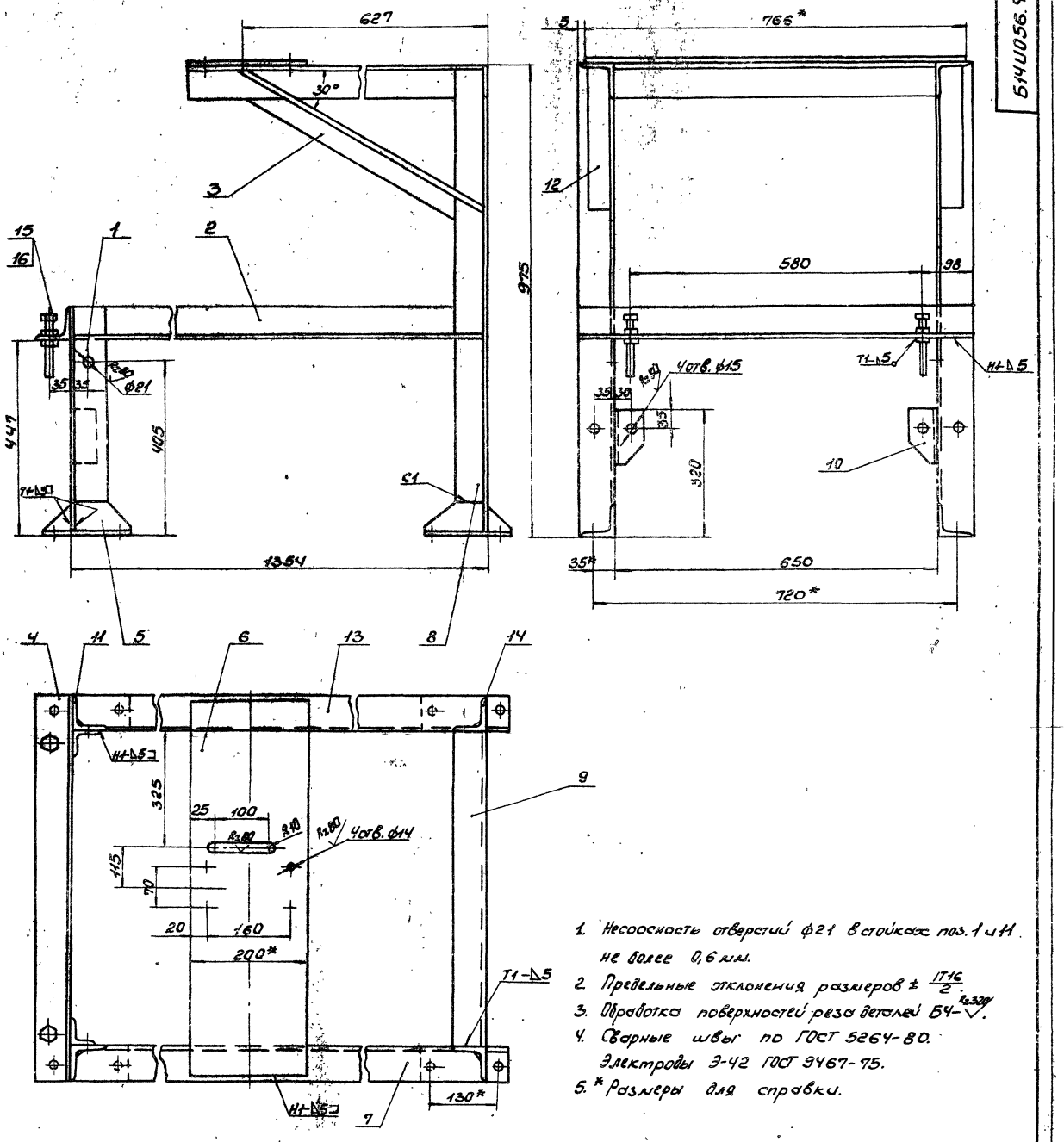

1. Несоосность отверстий Ф21 в стойках поз. 1 и 11 не более 0,6 мм.
2. Предельные отклонения размеров ± $\frac{IT16}{2}$.
3. Обработка поверхностей реза деталей Б4-$\sqrt{}$ R2,320.
4. Сварные швы по ГОСТ 5264-80. Электроды Э-42 ГОСТ 9467-75.
5. * Размеры для справки.

Типовой проект 903-1-241.87 Альбом XI

Инв. № подл.	Подп. и дата	Взам. инв. №	Инв. № дубл.	Подп. и дата

974 7/11

Изм.	Лист	№ докум.	Подп.	Дата	Опора Сборочный чертеж	Лит.	Масса	Масшт.
Разраб.		Гончаренко				Л	60,0	1:5
Провер.		Извекова				Лист	Листов 1	
Т.контр.		Севрюков				Госстрой СССР Харьковский Сантехпроект		
Нач. отд.		Коверченко						
Н.контр.		Севрюков						
Утв.								

Б14U056.470 СБ

Формат А2

Б14U056.242

Б14U055.242

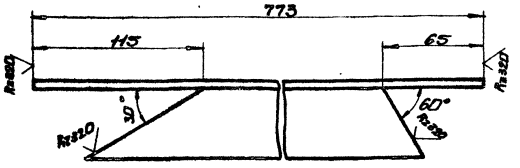

Б14U055.242-01

Зеркальное отражение остальное - см. Б14U055.242

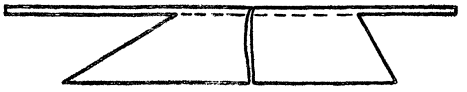

Предельные отклонения размеров $\pm \frac{IT16}{2}$

Изм.	Лист	N докум.	Подп.	Дата	Подкос	Лит.	Масса	Масшт.
Разраб.		Гончаренко				U	2,6	1:2
Провер.		Извекова				Лист	Листов 1	
Т.контр.		Севрюков						
Нач.отд.		Каверченко						
Н.контр.		Севрюков						
Утв.								

Уголок Б-5 ×50×5 ГОСТ 8509-72 / Вст3-I ГОСТ 535-79

Госстрой СССР Харьковский Сантехпроект

формат А4

Б14U056.244

Б14U056.244

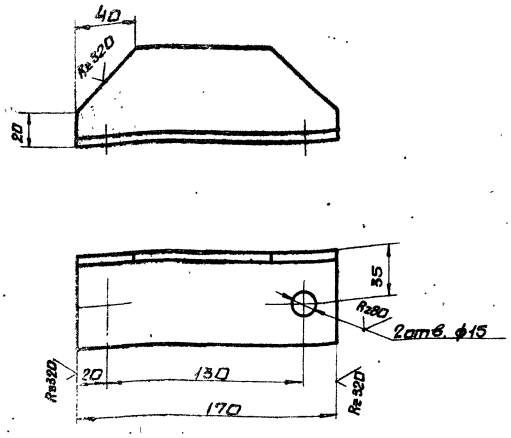

Предельные отклонения размеров $\pm \frac{IT16}{2}$

Изм.	Лист	N докум.	Подп.	Дата	Опора	Лит.	Масса	Масшт.
Разраб.		Гончаренко				U	0,8	1:2
Провер.		Извекова				Лист	Листов 1	
Т.контр.		Севрюков						
Нач.отд.		Каверченко						
Н.контр.		Севрюков						
Утв.								

Уголок Б-63×63×5 ГОСТ 8509-72 / Вст3-I ГОСТ 535-79

Госстрой СССР Харьковский Сантехпроект

формат А4

Б14U056.246

Б14U055.246

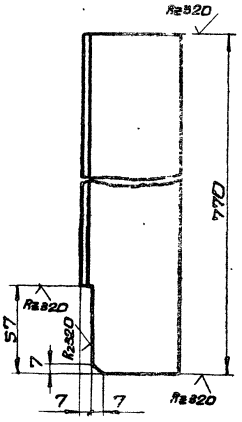

Б14U055.246-01

Зеркальное отражение остальное - см. Б14U055.246

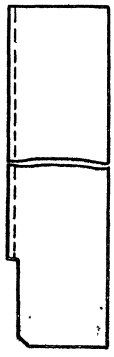

Предельные отклонения размеров $\pm \frac{IT16}{2}$

Изм.	Лист	N докум.	Подп.	Дата	Кронштейн	Лит.	Масса	Масшт.
Разраб.		Гончаренко				U	3,7	1:2
Пров.		Извекова				Лист	Листов 1	
Т.контр.		Севрюков						
Нач.отд.		Каверченко						
Н.контр.		Севрюков						
Утв.								

Уголок Б-63×63×5 ГОСТ 8509-72 / Вст3-I ГОСТ 535-79

Госстрой СССР Харьковский Сантехпроект

формат А4

Б14U056.247

Б14U055.247

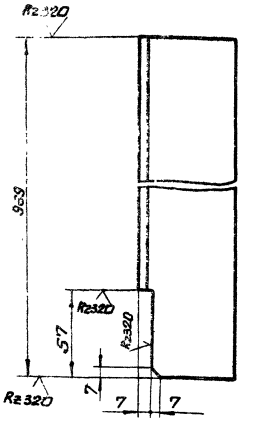

Б14U055.247-01

Зеркальное отражение остальное - см. N Б14U055.247

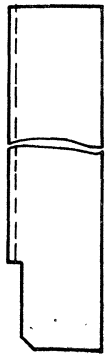

Предельные отклонения размеров $\pm \frac{IT16}{2}$

9747/11

Изм.	Лист	N докум.	Подп.	Дата	Стойка	Лит.	Масса	Масшт.
Разраб.		Гончаренко				U	4,3	1:2
Пров.		Извекова				Лист	Листов 1	
Т.контр.		Севрюков						
Нач.отд.		Каверченко						
Н.контр.		Севрюков						
Утв.								

Уголок Б-63×63×5 ГОСТ 8509-72 / Вст3-I ГОСТ 535-79

Госстрой СССР Харьковский Сантехпроект

формат А4

Типовой проект 903-1-241.78 Альбом XI

Инв. N подл. | Подп. и дата | Взам. инв. N | Инв. N дубл. | Подп. и дата

Б14И056.254

Rz80

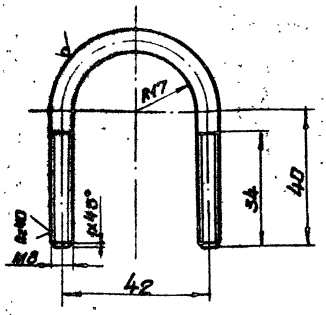

1. Длина развернутой детали - 146 мм.
2. Предельные отклонения размеров $\pm \frac{IT16}{2}$

Изм.	Лист	N докум.	Подп.	Дата	Хомут	Лит.	Масса	Масшт.
Разраб.		Извекова				И	0,05	1:1
Пров.		Гончаренко				Лист	Листов 1	
Т.контр.		Севрюков				Госстрой ССР Харьковский Сантехпроект		
Нач.отд.		Коверченко			Круг В-8 ГОСТ 2590-71 / В ст3-I ГОСТ 535-79			
Н.контр.		Севрюков						
Утв.								

формат А4

Б14И056.255

Rz320

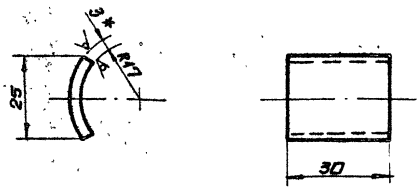

1. Предельные отклонения размеров $\pm \frac{IT16}{2}$
2. *Размер для справки.

Изм.	Лист	N докум.	Подп.	Дата	Подушка	Лит.	Масса	Масшт.
Разраб.		Извекова				И	0,015	1:10
Провер.		Гончаренко				Лист	Листов 1	
Т.контр.		Севрюков				Госстрой ССР Харьковский Сантехпроект		
Нач.отд.		Коверченко			Лист Б-ПН-3 ГОСТ 19903-74 / В ст3-I ГОСТ 16523-70			
Н.контр.		Севрюков						
Утв.								

формат А4

Типовой проект 903-1-241.87 Альбом XI

Форм.	Зона	Поз.	Обозначение	Наименование	Кол.	Прим.
				Документация		
А3			Б14И056.480СБ	Сборочный чертеж		
				Сборочные единицы		
А4		1	Б14И056.490	Коллектор	1	
А4		2	Б14И056.500	Патрубок	1	
				Детали		
А4		3	Б14И056.254	Хомут	2	
А4		4	Б14И056.255	Подушка	2	
А4		5	Б14И056.256	Кронштейн		
				Уголок Б 50х50х5 ГОСТ 8509-72 / В Ст3 ГОСТ 535-79		
				ℓ=80	2	0,3кг
				Стандартные изделия		
		6		Болт М10х45.46		
				ГОСТ 7798-70	4	
		7		Гайка М10.5		
				ГОСТ 5915-70	12	
		8		Шайба 10.65Т		
				ГОСТ 6402-70	4	
				Прочие изделия		
		9		Форсунка КФ3,3-40d=2,5	3	
				Материалы		
				Металл наплавленный		

Изм.	Лист	N докум.	Подп.	Дата	Гидрообеспыливатель	Лит.	Лист	Листов
Разраб.		Извекова				И		1
Пров.		Гончаренко				Госстрой ССР Харьковский Сантехпроект		
Нач.отд.		Коверченко						
Н.контр.		Севрюков						
Утв.								

формат А4

Форм.	Зона	Поз.	Обозначение	Наименование	Кол.	Прим.
				Документация		
А4			Б14И056.490СБ	Сборочный чертеж		
				Детали		
Б4		1	Б14И056.257	Корпус		
				Труба 25х3,2 ГОСТ 3262-75		
				ℓ=412	1	1,0кг
Б4		2	Б14И056.258	Заглушка		
				Лист Б-ПН-3 ГОСТ 19903-74 / В ст3-I ГОСТ 16523-70		
				ф40	1	0,03кг
Б4		3	Б14И056.259	Патрубок		
				Труба 15х2,8 ГОСТ 3262-75		
				ℓ=70	3	0,09кг
				Стандартные изделия		
		4		Фланец 25-2,5		
				ГОСТ 12820-80	1	0,55кг
		5		Муфта 15		
				ГОСТ 8966-75	3	0,067кг
				Материалы		
				Металл наплавленный		0,05кг

9747/11

Изм.	Лист	N докум.	Подп.	Дата	Коллектор	Лит.	Лист	Листов
Разраб.		Извекова				И		1
Провер.		Гончаренко				Госстрой ССР Харьковский Сантехпроект		
Нач.отд.		Коверченко						
Н.контр.		Севрюков						
Утв.								

формат А4

Инв. N подл. | Подп. и дата | Взам. инв. N | Инв. N дубл. | Подп. и дата

Типовой проект 903-1-244.87 Альбом VI

6ГЧ.U056.490СБ

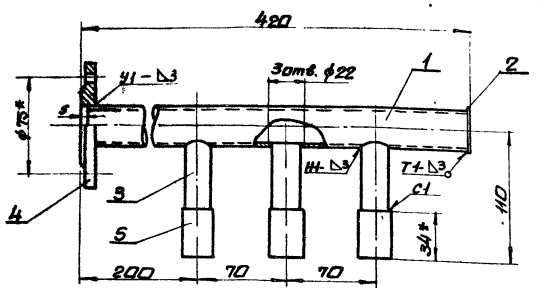

1. Предельные отклонения размеров ± IT16/2
2. Сварные швы по ГОСТ 16037-80.
   Электроды Э-42 ГОСТ 9467-75.
3. Кромки реза- Rz320, отверстий- Rz80, остальное- ▽

Изм.	Лист	N докум.	Подп.	Дата
Разраб.		Извекава		
Пров.		Гончаренко		
Т.контр.		Севрюков		
Нач.отд.		Каверченко		
Н.контр.		Севрюков		
Утв.				

Б14U056.490СБ

Коллектор
Сборочный чертеж

Лит.	Масса	Масшт.
У	2,1	1:2,5

Лист | Листов 1

Госстрой СССР Харьковский сантехпроект

Формат А4

6ГЧ.U056.500СБ

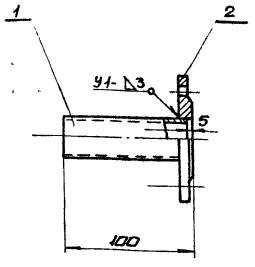

1. Предельные отклонения размеров ± IT16/2
2. Сварные швы по ГОСТ 5264-80.
   Электроды Э-42 ГОСТ 9467-75.
3. Кромки реза- Rz320, остальное- ▽

Изм.	Лист	N докум.	Подп.	Дата
Разраб.		Извекава		
Пров.		Гончаренко		
Т.контр.		Севрюков		
Нач.отд.		Каверченко		
Н.контр.		Севрюков		
Утв.				

Б14U056.500СБ

Патрубок
Сборочный чертеж

Лит.	Масса	Масшт.
У	0,8	1:2,5

Лист | Листов 1

Госстрой СССР Харьковский сантехпроект

Формат А4

6ГЧ.U056.480СБ

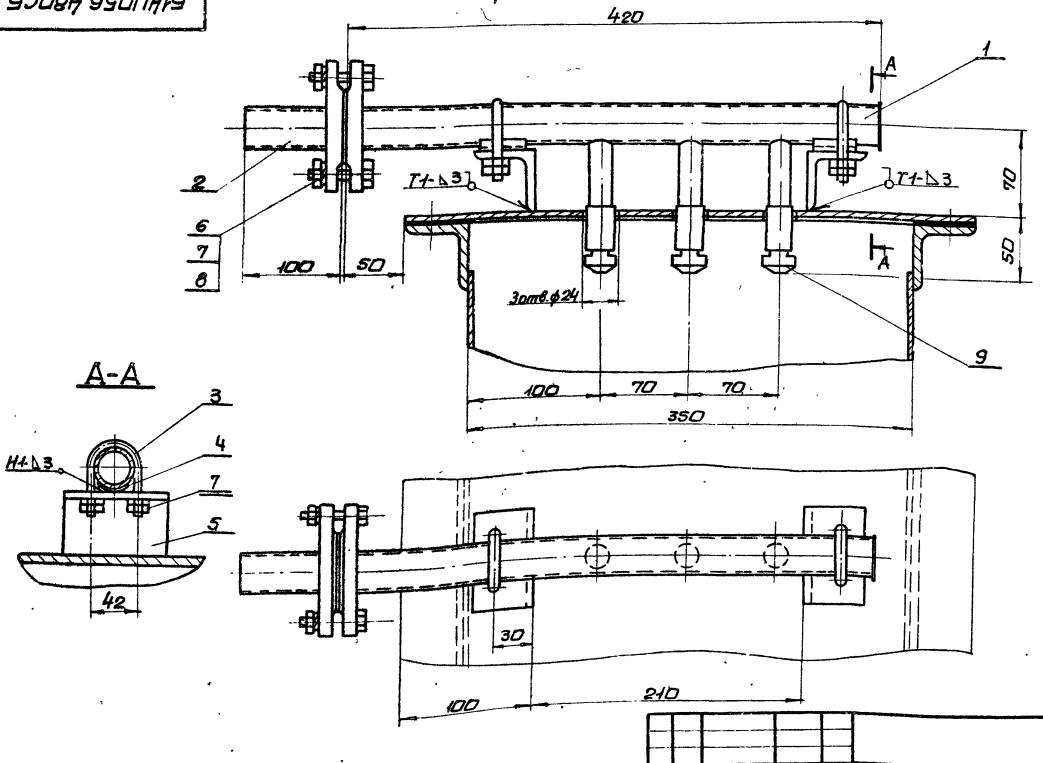

Сварные швы по ГОСТ 5264-80.
Электроды Э-42 ГОСТ 9467-70.

9747/11

Изм.	Лист	N докум.	Подп.	Дата
Разраб.		Извекава		
Пров.		Гончаренко		
Т.контр.		Севрюков		
Нач.отд.		Каверченко		
Н.контр.		Севрюков		
Утв.				

Б14U056.480СБ

Гидрообеспыливатель
Сборочный чертеж

Лит.	Масса	Масшт.
У	3,7	1:2,5

Лист | Листов 1

Госстрой СССР Харьковский сантехпроект

Формат А3

Инв.№ подл. | Подп. и дата | Взам. инв.№ | Инв.№ дубл. | Подп. и дата

Б1ЧU056.510СБ

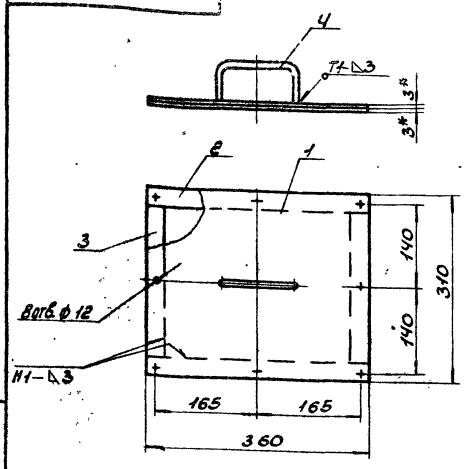

1. Предельные отклонения размеров ± IT16/2.
2. Сварные швы по ГОСТ 5264-80. Электроды Э42 ГОСТ 9467-75.
3. Кромки резать-$\sqrt{}^{R320}$, отверстий-$\sqrt{}^{R80}$, остальное-$\sqrt{}$.
4. * Размеры для справки.

Изм.	Лист	N докум.	Подп.	Дата
Разраб.		Иззекова		
Провер.		Гончаренко		
Т.контр.		Гребнюков		
Нач.отд.		Коверченко		
Н.контр.		Гребнюков		
Утв.				

Б1ЧU056.510СБ

Лист. Масса Масшт.
У 4,6 1:5

Лючок
Сборочный чертеж

Лист Листов 1

Госстрой СССР
Харьковский
Сантехпроект

Формат А4

Б1ЧU056.249

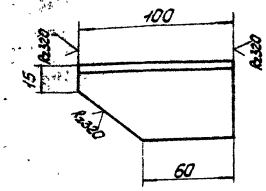

Зеркальное отражение детали.



Предельные отклонения размеров ± IT16/2.

Изм.	Лист	N докум.	Подп.	Дата
Разраб.		Гончаренко		
Провер.		Иззекова		
Т.контр.		Гребнюков		
Нач.отд.		Коверченко		
Н.контр.		Гребнюков		
Утв.				

Б1ЧU056.249

Лист. Масса Масшт.
У 2,39 1:2

Крышка

Уголок Б-50х50х5 ГОСТ 8509-72
ВСт3-I ГОСТ 535-79

Лист Листов 1

Госстрой СССР
Харьковский
Сантехпроект

Формат А4

Типовой проект 903-1-241.87 Альбом VI

Формат	Зона	Поз.	Обозначение	Наименование	Кол.	Примеч.
				Документация		
А4			Б1ЧU056.500СБ	Сборочный чертеж		
				Детали		
Б4		1	Б1ЧU056.261	Патрубок		
				Труба 25х3,2 ГОСТ 3262-75		
				ℓ = 95	1	0,23кг
				Стандартные изделия		
		2		Фланец 25-2,5		
				ГОСТ 12820-80	1	0,55кг
				Материалы		
				Металл наплавленный		0,02кг

Изм.	Лист	N докум.	Подп.	Дата
Разраб.		Иззекова		
Провер.		Гончаренко		
Нач.отд.		Коверченко		
Н.контр.		Гребнюков		
Утв.				

Б1ЧU056.500

Лит. Лист Листов
У 1

Патрубок

Госстрой СССР
Харьковский
Сантехпроект

Формат А4

Формат	Зона	Поз.	Обозначение	Наименование	Кол.	Примеч.
				Документация		
А4			Б1ЧU056.510СБ	Сборочный чертеж		
				Детали		
Б4		1	Б1ЧU056.262	Крышка		
				Лист Б-ОН-3 ГОСТ 19903-74		
				Ст3-I ГОСТ 16523-70		
				310х360	1	2,6кг
Б4		2	Б1ЧU056.263	Планка		
				Лента 3х30 ГОСТ 6009-74		
				Ст3-I ГОСТ 535-79		
				ℓ = 360	2	0,5кг
Б4		3	Б1ЧU056.264	Планка		
				Лента 3х30 ГОСТ 6009-74		
				Ст3-I ГОСТ 535-79		
				ℓ = 250	2	0,35кг
А4		4	Б1ЧU056.131	Ручка	1	
				Материалы		
				Металл наплавленный		0,15кг

9749/11

Изм.	Лист	N докум.	Подп.	Дата
Разраб.		Иззекова		
Провер.		Гончаренко		
Нач.отд.		Коверченко		
Н.контр.		Гребнюков		
Утв.				

Б1ЧU056.510

Лит. Лист Листов
У 1

Лючок

Госстрой СССР
Харьковский
Сантехпроект

Формат А4

Б14U056.231

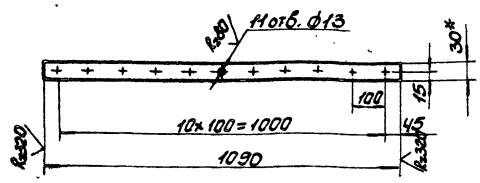

1. Предельные отклонения размеров ± IT16/2.
2.* Размер для справки.

Изм.	Лист	N докум.	Подп.	Дата
Разраб.	Извекова			
Провер.	Гончаренко			
Т.контр.	Севрюков			
Нач.отд.	Коверченко			
Н.контр.	Севрюков			
Утв.				

Планка

Лит.	Масса	Масштаб
U	1,28	1:10

Полоса 5х30 ГОСТ 103-76
Вст3-I ГОСТ 535-79

Лист | Листов 1

Госстрой СССР
Харьковский
Сантехпроект

Формат А4

Б14U056.233

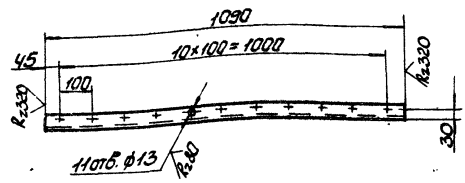

Предельные отклонения размеров ± IT16/2.

Изм.	Лист	N Докум.	Подп.	Дата
Разраб.	Извекова			
Провер.	Гончаренко			
Т.контр.	Севрюков			
Нач.отд.	Коверченко			
Н.контр.	Севрюков			
Утв.				

Балка

Лит.	Масса	Масштаб
U	4,1	1:10

Уголок 650х5(Ux5 ГОСТ 8509-72
Вст3-I ГОСТ 535-79

Лист | Листов 1

Госстрой СССР
Харьковский
Сантехпроект

Формат А4

Б14U056.229

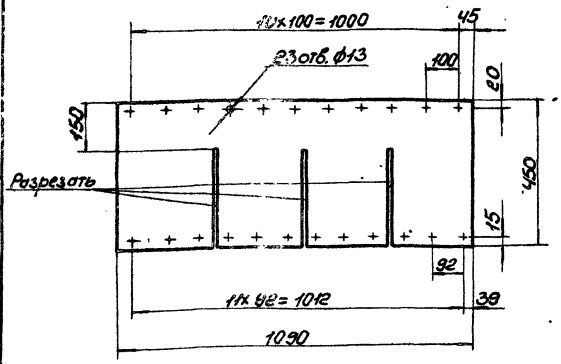

Типовой проект 903-1-244.87 Альбом XI

Изм.	Лист	N докум.	Подп.	Дата
Разраб.	Извекова			
Провер.	Гончаренко			
Т.контр.	Севрюков			
Нач.отд.	Коверченко			
Н.контр.	Севрюков			
Утв.				

Завеса

Лит.	Масса	Масштаб
U	3,6	1:10

Пластина I, лист, ТНКЦ-С-5-38
ГОСТ 9338-79

Лист | Листов 1

Госстрой СССР
Харьковский
Сантехпроект

Формат А4

Б14U056.232

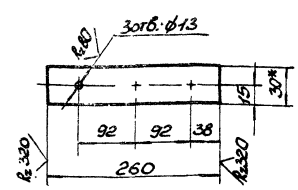

1. Предельные отклонения размеров ± IT16/2.
2.* Размер для справки.

9747/11

Изм.	Лист	N докум.	Подп.	Дата
Разраб.	Извекова			
Провер.	Гончаренко			
Т.контр.	Севрюков			
Нач.отд.	Коверченко			
Н.контр.	Севрюков			
Утв.				

Планка

Лит.	Масса	Масштаб
U	0,3	1:5

Полоса 5х30 ГОСТ 103-76
Вст3-I ГОСТ 535-79

Лист | Листов 1

Госстрой СССР
Харьковский
Сантехпроект

Формат А4

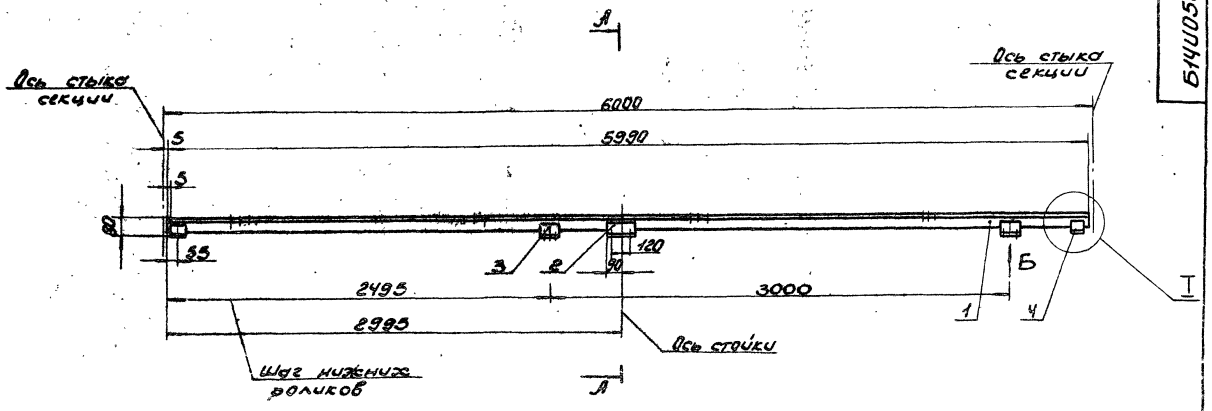

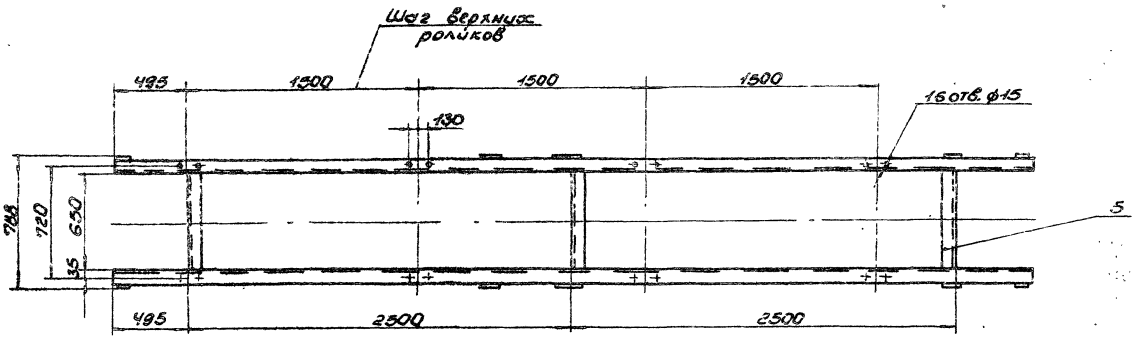

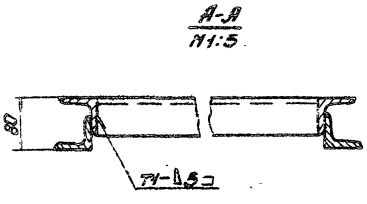

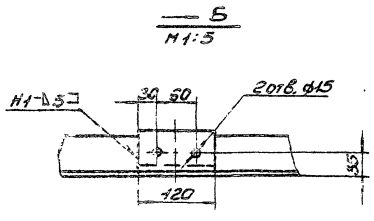

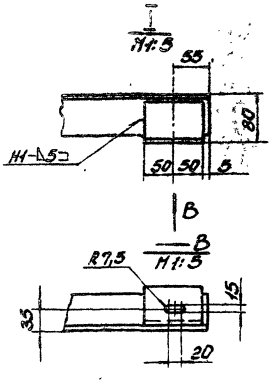

1. Предельные отклонения размеров $\pm \frac{IT16}{2}$.
2. Сварные швы по ГОСТ 5264-80.
   Электроды Э-42 ГОСТ 9467-75.
3. Кромки реза — $R_z 320$, отверстий — $R_z 80$, остальное — ∨.

Типовой проект 903-1-241.87 Альбом XI

Б14U056.520СБ

9747/11

Изм.	Лист	N Докум.	Подп.	Дата	Секция средняя $l = 6000$ Сборочный чертеж	Лит.	Масса	Масшт.
Разраб.		Узбекова				И	88,0	1:20
Провер.		Гончаренко				Лист	Листов 1	
Т.контр.		Севрюков				Госстрой СССР Харьковский Сантехпроект		
Нач.отд.		Коверченко						
Н.контр.		Севрюков						
Утв.								

Формат А2

Формат	Зона	Поз.	Обозначение	Наименование	Кол.	Прим.
				Документация		
А2			Б14U056.520СБ	Сборочный чертеж		
				Детали		
Б4		1	Б14U056.034	Прогон		
				Уголок Б-63х63х6 ГОСТ 8509-72		
				Вст3-I ГОСТ 535-79		
				L=5990	2	34,2кг
Б4		2	Б14U056.035	Кронштейн		
				Уголок Б-63х63х6 ГОСТ 8509-72		
				Вст3-I ГОСТ 535-79		
				L=180	2	1,05кг
Б4		3	Б14U056.036	Кронштейн		
				Уголок Б-63х63х6 ГОСТ 8509-72		
				Вст3-I ГОСТ 535-79		
				L=120	4	0,7кг
Б4		4	Б14U056.037	Кронштейн		
				Уголок Б-63х63х6 ГОСТ 8509-72		
				Вст3-I ГОСТ 535-79		
				L=100	4	0,6кг
Б4		5	Б14U056.038	Связь		
				Уголок Б-63х63х6 ГОСТ 8509-72		
				Вст3-I ГОСТ 535-79		
				L=650	3	3,7кг
				Материалы		
				Металл наплавленный		1,2кг
						9747/11

Инв.№ подл. | Подп. и дата | Взам. инв.№ | Инв.№ дубл. | Подп. и дата

Изм.	Лист	№ докум.	Подп.	Дата
Разраб.		Шевекова		
Пров.		Гончаренко		
Нач. отд.		Коваченко		
Н. контр.		Себрыкова		
Утв.				

Б14U056.520

Секция средняя
L=6000

Лит.	Масса	Масштаб

Лист	Листов
1	

Госстрой СССР
Харьковский
Сантехпроект

Формат А4

gost.e-ecolog.ru