ТИПОВОЙ ПРОЕКТ
903-1-241.87
КОТЕЛЬНАЯ С 4 КОТЛАМИ КЕ-6,5-14С
ТОПЛИВО - КАМЕННЫЕ И БУРЫЕ УГЛИ

СОСТАВ ПРОЕКТА:

АЛЬБОМ I ОБЩАЯ ПОЯСНИТЕЛЬНАЯ ЗАПИСКА
ГЛАВНЫЙ КОРПУС
АЛЬБОМ II ТЕПЛОМЕХАНИЧЕСКИЕ РЕШЕНИЯ
АЛЬБОМ III АВТОМАТИЗАЦИЯ. СВЯЗЬ И СИГНАЛИЗАЦИЯ
АЛЬБОМ IV СИЛОВОЕ ЭЛЕКТРООБОРУДОВАНИЕ
ЭЛЕКТРООСВЕЩЕНИЕ
АЛЬБОМ V АРХИТЕКТУРНЫЕ РЕШЕНИЯ
АЛЬБОМ VI КОНСТРУКЦИИ ЖЕЛЕЗОБЕТОННЫЕ
АЛЬБОМ VII КОНСТРУКЦИИ МЕТАЛЛИЧЕСКИЕ
АЛЬБОМ VIII ИНДУСТРИАЛЬНЫЕ СТРОИТЕЛЬНЫЕ КОНСТРУКЦИИ И ИЗДЕЛИЯ
АЛЬБОМ IX ОТОПЛЕНИЕ И ВЕНТИЛЯЦИЯ. ВНУТРЕННИЙ ВОДОПРОВОД И КАНАЛИЗАЦИЯ
АЛЬБОМ X БЛОКИ ТЕПЛОМЕХАНИЧЕСКОГО ОБОРУДОВАНИЯ
АЛЬБОМ XI НЕТИПОВЫЕ КОНСТРУКЦИИ. КОНВЕЙЕР ЛЕНТОЧНЫЙ
АЛЬБОМ XII НЕТИПОВЫЕ КОНСТРУКЦИИ. ГАЗОПРОВОДЫ КОТЛОАГРЕГАТА
АЛЬБОМ XIII НЕТИПОВЫЕ КОНСТРУКЦИИ. ВОЗДУХОВОДЫ КОТЛОАГРЕГАТА
АЛЬБОМ XIV НЕТИПОВЫЕ КОНСТРУКЦИИ. МОНТАЖНЫЕ ИЗДЕЛИЯ
АЛЬБОМ XV ЩИТЫ УПРАВЛЕНИЯ. ЗАДАНИЕ ЗАВОДУ-ИЗГОТОВИТЕЛЮ
АЛЬБОМ XVI НИЗКОВОЛЬТНЫЕ КОМПЛЕКТНЫЕ УСТРОЙСТВА. ЗАДАНИЕ ЗАВОДУ-ИЗГОТОВИТЕЛЮ
АЛЬБОМ XVII СПЕЦИФИКАЦИИ ОБОРУДОВАНИЯ. ПОСТАВКА ЗАКАЗЧИКА
АЛЬБОМ XVIII СПЕЦИФИКАЦИИ ОБОРУДОВАНИЯ. ПОСТАВКА ПОДРЯДЧИКА
АЛЬБОМ XIX ОПРОСНЫЕ ЛИСТЫ
АЛЬБОМ XX ВЕДОМОСТИ ПОТРЕБНОСТИ В МАТЕРИАЛАХ
АЛЬБОМ XXI ПРОЕКТ ПРОИЗВОДСТВА РАБОТ ПО МОНТАЖУ ОБОРУДОВАНИЯ
АЛЬБОМ XXII СМЕТЫ НА ТЕПЛОМЕХАНИЧЕСКОЕ ОБОРУДОВАНИЕ И ТРУБОПРОВОДЫ (КН. 1, 2)
АЛЬБОМ XXIII СМЕТЫ НА РАБОТЫ ПО АВТОМАТИЗАЦИИ, СВЯЗИ И СИГНАЛИЗАЦИИ
АЛЬБОМ XXIV СМЕТЫ НА ЭЛЕКТРООБОРУДОВАНИЕ И ЭЛЕКТРОМОНТАЖНЫЕ РАБОТЫ
АЛЬБОМ XXV СМЕТЫ НА СТРОИТЕЛЬНЫЕ РАБОТЫ (КН. 1, 2)
АЛЬБОМ XXVI СМЕТЫ НА САНИТАРНО-ТЕХНИЧЕСКИЕ РАБОТЫ
КОТЕЛЬНАЯ
АЛЬБОМ XXVII ТЕХНИКО-ЭКОНОМИЧЕСКИЕ ПОКАЗАТЕЛИ. ОБЪЕКТНЫЕ СМЕТЫ И СВОДНЫЙ СМЕТНЫЙ РАСЧЕТ

ПРИМЕНЯЕМЫЕ МАТЕРИАЛЫ

ТИПОВОЙ ПРОЕКТ 709-9-58.87	СКЛАД УГЛЯ С ЖЕЛЕЗНОДОРОЖНОЙ ЭСТАКАДОЙ ПОСТАВЩИК- КИЕВСКИЙ ФИЛИАЛ ЦИТП
ТИПОВОЙ ПРОЕКТ 907-2-205	ТРУБА ДЫМОВАЯ КИРПИЧНАЯ H=45м, D=1,5м С НАДЗЕМНЫМ ПРИМЫКАНИЕМ ГАЗОХОДОВ ДЛЯ КОТЕЛЬНЫХ УСТАНОВОК ПОСТАВЩИК- ВНИПИ ТЕПЛОПРОЕКТ
ТИПОВОЙ ПРОЕКТ 907-02-222	СВЕТОСЕРЫЕ ОГРАЖДЕНИЯ ВЫСОТНЫХ ДЫМОВЫХ ТРУБ ПОСТАВЩИК- ВНИПИ ТЕПЛОПРОЕКТ
СЕРИЯ 3.407-108	МЕТАЛЛОПРИЕМНИК ПОСТАВЩИК- ЭНЕРГОСЕТЬПРОЕКТ

РАЗРАБОТАН ИНСТИТУТОМ ХАРЬКОВСКИЙ ПРОМСТРОЙНИИПРОЕКТ

УТВЕРЖДЕН И ВВЕДЕН В ДЕЙСТВИЕ ГОССТРОЕМ СССР ПРОТОКОЛ №ПМ-88 ОТ 9 ИЮНЯ 1987г.

ГЛАВНЫЙ ИНЖЕНЕР Н.Ф. ДОВГИЙ

ГЛАВНЫЙ ИНЖЕНЕР ПРОЕКТА А.М. МОНИН

АЛЬБОМ VII

КФ ЦИТП инв. №9747/7

9747/7
ц. 3-65

gost.e-ecolog.ru

ЦЕНТРАЛЬНЫЙ ИНСТИТУТ ТИПОВОГО ПРОЕКТИРОВАНИЯ
ГОССТРОЯ СССР
КИЕВСКИЙ ФИЛИАЛ
г. Киев-57 ул. Эжена Потье № 12

Заказ № 6493 Инв № 9747/7 Тираж 290

Сдано в печать 27/12 1988 Цена 3·65

Альбом VII

Ведомость рабочих чертежей основного комплекта (начало)

Лист	Наименование	Примечание
1	Общие данные (начало).	
2	Общие данные (продолжение)	
3	Общие данные (окончание).	
4	Техническая спецификация металла (начало).	Главный корпус
5	Техническая спецификация металла (продолжение)	
6	Техническая спецификация металла (окончание)	
7	Техническая спецификация металла (начало)	Приемно-дробильное отделение
8	Техническая спецификация металла (окончание)	
9	Техническая спецификация металла (начало) лестницы, площадки, ограждения.	
10	Техническая спецификация металла (окончание) лестницы, площадки, ограждения.	
11	Техническая спецификация металла переплеты оконные.	
12	Схема балок перекрытия на отм. 3.600 (каменные угли.)	
13	Схема балок перекрытия на отм. 3600 (бурые угли).	
14	Разрезы к листам 12 и 13.	
15	Схема балок перекрытия на отм 7.200 и бункеров.	
16	Схема балок перекрытия на отм. 10.800 и бункеров.	
17	Схема балок покрытия и опоры на отм 17.900.	
18	Схема галереи на отм. 10.800.	
19	Схемы столиков, косоуров, монорельса и люка.	
20	Схемы балок на отм. 3600 и 7200 и щитов на отм. 3.600.	
21	Схемы площадок на перекрытии на отм. 3.600.	
22	Схемы каркасов венткамер, косоуров, кронштейна, ограждений	
23	Схемы площадок на отм 7.200 и связей в осях „4÷5"	
24	Схема подвесок под перекрытиеина отм. 3.600	
25	Схема наклонного желоба. Узлы.	
26	Схема лестницы у оси „1".	
27	Схема лестницы у оси „9".	
28	Схемы балок под газоходы.	
29	Схема оконных переплетов.	
30	Схема оконных переплетов.	
31	Схемы стоек и пожарных лестниц.	
32	Схемы щитов.	
33	Схемы конструкции галереи топливоподачи.	
34	Схемы бункеров, монорельсов, балок, лестниц.	
35	Схемы площадок.	

Ведомость рабочих чертежей основного комплекта (окончание)

Лист	Наименование	Примечание
36	Узлы: 3,4.	
37	Узел: 5.	
38	Узлы: 6,7.	
39	Узлы: 8÷12.	
40	Узлы: 13÷16.	
41	Узлы: 17÷20.	
42	Узлы: 21÷24.	
43	Узлы: 25÷28.	
44	Узлы: 29,30.	
45	Узлы: 31÷33.	
46	Узлы: 34÷39.	

Нагрузки

Место приложения оси пролета	Наименование нагрузок	Единица изм.	Нормативн. нагрузка	Коэффициент перегрузки	Расчетная нагрузка	Примечание
	Временные длительные нагрузки					
	Полезная нагрузка на перекрытиях и площадках	кгс/м²	400	1.2	480	
	Объемный вес сыпучего в бункерах на отм 7.200 φ=35°	кгс/м²	1.0	1.2	1.2	
	Объемный вес сыпучего в бункерах на отм 10.800 и приемно-дробильного отд φ=35°	кгс/м²	1.5	1.2	1.8	
	Кратковременные нагрузки					
	Снеговой покров	кгс/м²	50÷150	1.4	98	
	Скоростной напор ветра	кгс/м²	27÷55	1.2	42	
	Монорельс Q=2.0т	т	2.7	1.2	3.3	
	Монорельс Q=1.0т	т	1.2	1.2	1.4	

Ведомость ссылочных и прилагаемых документов

Обозначение	Наименование	Примечание
	Ссылочные документы	
Серия 1.426.2-3 Вып. 2.	Стальные подкрановые балки. Пути подвесного транспорта пролетом 3,4 и 6 м. Чертежи КМ.	
Серия 2.440-1 Вып. 1.	Узлы стальных конструкций производственных зданий. Рамные и шарнирные узлы балочных клеток и примыкания ригелей к колоннам. Чертежи КМ	
Серия 1.460.3-3 Вып. 0.	Стальные лестницы, площадки, стремянки и ограждения. Материалы для проектирования.	
Серия 1.436.2-17 Вып. 0 Вып. 1, 3. Вып. 5.	Окна с переплетами из одинарных прямоугольных стальных труб и механизмы открывания. Материалы для проектирования. Окна с одинарными переплетами Механизмы открывания окон.	
Серия 2.436-13 Вып. 1. Вып. 3.	Узлы окон со стальными переплетами по серии 1.436.2-17	
Серия 1.494-27. Вып. 7. Вып. 10.	Воздухоприемные устройства с подвесными утепленными клапанами. Воздухоприемные устройства к окнам деревянным для зданий промышленных предприятий по ГОСТ 12506-67. Воздухоприемные устройства к окнам стальным для производственных зданий из легких металлических конструкций по серии 1.436-9.	

9747/7

Типовой проект разработан в соответствии с действующими нормами и правилами и предусматривает мероприятия, обеспечивающие взрывную, взрывопожарную и пожарную безопасность при эксплуатации сооружений.

Главный инженер проекта [подпись] Монин /

Инв. №			
ГИП	Монин	[подпись]	
Нач. отд.	Светличный	[подпись]	
Н. контр.	Гудзенко	[подпись]	
Гл. спец.	Гудзенко	[подпись]	
Рук. гр.	Учитель	[подпись]	
Ст. инж.	Рапопорт	[подпись]	
Ст. инж.	Рапопорт	[подпись]	
Техник	Власова	[подпись]	

Привязан:

ТП 903-1.241.87 КМ

Котельная с 4 котлами КЕ 65-14С топливо-каменные и бурые угли

Главный корпус.	Стадия	Лист	Листов
	Р	1	

Общие данные (начало)

Харьковский Промстройниипроект

Инв. № подл. | Подпись и дата | Взамен инв. №

Альбом VII

Общие указания.

1. Общие положения.

1.1. Чертежи стальных конструкций марки „КМ" разработаны на основании технологических заданий института „Харьковский Сантехпроект", а так же чертежей марки АР и КЖ Харьковского ПромстройНИИпроекта и являются исходным материалом для разработки деталировочных чертежей марки „КМД".

1.2. Чертежи марки „КМ" составляют часть проекта. Общий состав проекта и общие указания приведены на листе АР-1.

1.3. Чертежи стальных конструкций выполнены в соответствии со следующими нормативными документами:
СНиП II-23-81 „Нормы проектирования. Стальные конструкции."
СНиП II-6-74 „Нормы проектирования. Нагрузки и воздействия."
СНиП II-28-73* „Нормы проектирования. Защита строительных конструкций от коррозии."
СНиП III-4-80 „Правила производства и приемки работ. Техника безопасности в строительстве."
СНиП III-18-75 „Правила производства и приемки работ. Металлические конструкции."
„Правила учета степени ответственности зданий и сооружений при проектировании конструкций."
При этом класс ответственности сооружения принят II, в связи с чем при расчете конструкций применен коэффициент надежности по назначению $\gamma_n = 0,95$.

1.4. Чертежи стальных конструкций котельной включают в себя:
- балки покрытия и перекрытия;
- бункера;
- галереи;
- лестницы, площадки, ограждения;
- переплеты;
- монорельсы;
- съемные щиты;
- каркасы перегородок.

1.5. Условные обозначения элементов конструкций приняты по ГОСТу 21.107-78.

2. Материал конструкций.

2.1. Материал и сечение элементов конструкций указаны в ведомостях элементов, приведенных на листах проекта.

2.2. При назначении материала и сечений конструкций учтены требования сокращенного сортамента типа-сортопрофилеразмеров металлопроката (1986г), рекомендованного при проектировании стальных конструкций.

3. Изготовление и монтаж.

3.1. Все конструкции сварные. Для соединения элементов конструкций применять автоматическую под слоем флюса или полуавтоматическую сварку плавящимся электродом в среде углекислого газа.
Сварочные материалы определяются по таблице 55 СНиП II-23-81. Режим и порядок сварки определяются технологическим процессом, разработанным заводом-изготовителем. В случае перехода на ручную сварку конструкций применять электроды по ГОСТ 9467-75, в зависимости от групп конструкций и марок сталей.

3.2. Заводские соединения выполнять встык без накладок с применением, как правило, двусторонней сварки и равнопрочными основному металлу.

3.3. Монтаж конструкций производить на болтах грубой точности по ГОСТ 15589-70* класса 5.6 в соответствии с таблицей 5.7 СНиП II-23-81 и монтажной электросварке.

3.4. Гайки болтов после проверки правильности положения смонтированных конструкций должны быть плотно затянуты и предохранены от откручивания постановкой пружинных шайб.
Все неоговоренные болты М20.

3.5. Минимальные толщины швов, в зависимости от вида сварки и толщины свариваемых элементов, принимать по расчету, но не менее указанных в таблице 38 главы СНиП II-23-81 „Стальные конструкции. Нормы проектирования."

3.6. Изготовление и монтаж стальных конструкций производить в соответствии с требованиями главы СНиП III-18-75 „Металлические конструкции. Правила производства и приемки работ" и дополнительными техническими требованиями ПОР, согласованными с проектной организацией.

3.7. В узлах и деталях приведены принципиальные решения соединения элементов конструкций. Количество и диаметр болтов, длина и толщина сварных швов определяются при разработке деталировочных чертежей марки „КМД" на основании расчетных усилий, указанных в таблицах сечений или на схемах конструкций.
Все элементы, для которых в таблицах не приведены расчетные усилия, крепить не менее, чем на двух болтах или на усилие N = 5,0 тс.

3.8. Балки перекрытий рассчитаны без учета понижающего коэффициента φ_6, поэтому общая устойчивость балок должна быть обеспечена путем приварки сборных ж.б. плит к верхним поясам балок, а в случае монолитных ж.б. плит путем приварки анкеров по чертежам марки КЖ к верхним поясам балок.

3.9. Все элементы коробчатого сечения должны иметь в торцах заглушки из листа S4, приваренного сплошным швом.

4. Антикоррозионная защита

4.1. При изготовлении конструкций полной заводской готовности антикоррозионную защиту выполнять эмалью ПФ-1189 по ТУ 6-10-1710-79 2 слоя. Толщина 50-60 мкм.
Восстановление поврежденного лакокрасочного покрытия монтажных соединений производить тем же составом, что и на заводе-изготовителе.

4.2. Балки перекрытий, стальные рамы надбункерной галереи, галереи топливоподачи и связи покрыть огнезащитным покрытием, обеспечивающим предел огнестойкости 0,75 часа.
В качестве огнезащитного покрытия применять двухкомпонентное вспучивающееся покрытие ВПМ-2, которое наносится ручным или механизированным способом в 2-3 слоя общей толщиной сырого слоя 6мм, толщина сухого слоя должна быть не менее 4мм.
Огнезащитное покрытие наносится на дополнительный слой грунта ГФ-0163 ОСТ 6-10-409-77 на антикоррозионное покрытие, состоящее из 2 слоев грунта ГФ-021. По высохшему покрытию ВПМ-2 нанести 2 слоя влагозащитной декоративной эмали ПФ-115 (ГОСТ 6465-76*).

5. Использование передового опыта.

5.1. В конструкции окон использовано авторское свидетельство по заявке № 282977/29-33 кл Е 06В7/16 от 09.10.79.

9747/7

ГИП	Монин		ТП 903-1-241.87 КМ		
Нач. отд	Светличный		Котельная с 4 котлами КЕ 6,5-14С топливо- каменные и бурые угли		
Н. контр.	Гудзенко		Главный корпус	Стадия	Лист	Листов
Гл. спец	Гудзенко			Р	2	
Рук. гр.	Учитель		Общие данные (продолжение)	Харьковский Промстройниипроект		
Ст. инж.	Рапопорт					
Техник	Власова					

Привязан:

Инв. №

Инв. № подл. | Подпись и дата | Взам. инв. №

Альбом VII

Ведомость металлоконструкций по видам профилей

Наименование конструкции по номенклатуре прейскуранта	Позиции по прейскуранту	№ № строк	Код конструкций	Масса конструкций, т: Всего стали повышенной и высокой прочности	По видам профилей: Балки и швеллеры	Широкополочные двутавры	Крупносортная сталь	Среднесортная сталь	Мелкосортная сталь	Толстолистовая сталь δ≥4 мм	Универсальная сталь	Тонколистовая сталь δ<4 мм	Гнутые и гнутосварные профили	Трубы	Прочие	Всего	Всего с учетом 1% на массу наплавленного металла	Количество, (шт.)	Серия типовых конструкций
1	2	3	4	5	6	7	8	9	10	11	12	13	14	15	16	17	18	19	20
Типовые конструкции		1																	
Лестницы, площадки, огражден		2					0,4		0,3	0,5			2,9		1,2	5,3	5,4		
Переплеты оконные		3							0,2	0,1		0,7		2,6	1,6	5,2	5,3		
Нетиповые конструкции		4																	
Балки покрытия и перекрытия		5	5261530000		6,6	43,7	2,1			5,6						58,0	58,6		
Бункера		6	5263940000				3,7			12,6						16,3	16,5		
Надбункерная решетка		7								0,9						0,9	0,9		
Монорельсы		8	5262350000		0,4		0,1			0,1						0,6	0,6		
Конструкции галереи		9	5263200000		0,3	13,8	0,6			1,8			6,4			22,9	23,1		
Связи		10	5261600000		3,5					0,5						4,0	4,0		
Каркас лестниц		11	5261810000		1,2		0,4			0,2					0,2	2,0	2,0		
Щиты		12			4,0		0,7			3,6			0,2		1,3	9,8	9,9		
Стойки, опоры под трубопроводы		13	5263100000		1,2		0,1		0,2	0,5			0,2			2,2	2,2		
Косоуры		14	5262450000		1,0					0,2						1,2	1,2		
Площадки		15	5262430000		3,8		3,2			0,7			0,4		2,0	10,1	10,2		
Каркас венткамер		16	5261120000							0,1			0,3			0,4	0,4		
Стремянки		17					0,2		0,1							0,3	0,3		
Итого с учетом 3% на уточнение массы в чертежах, КМД		18			22,0	57,5	11,5		0,8	27,4		0,7	10,4	2,6	6,3	139,2	140,6		
Итого с учетом отходов 3,7%		19			22,8	59,6	11,9		0,8	28,4		0,7	10,8	2,7	6,5	143,5			
Приведенная к обычным профилям масса металла с учетом 3% на уточнение массы в чертежах, КМД и 3,7% на отходы		20			22,8	61,4	11,9		0,8	28,4		0,7	12,6	3,2	6,5	148,3			
Разница приведенной и натуральной массы		21														4,8			
Распределение массы металла по пределам текучести с учетом 3% на уточнение массы в чертежах КМД и 3,7% на отходы		22	МПА	кгс/мм²															
		23	185-235	19-24												53,3			
		24	225-245	23-25												48,8			
		25	235-255	24-26												41,6			
Приведенная к стали углеродистой обыкновенного качества по ГОСТ 380-71 масса металла с учетом 3% на уточнение массы в чертежах, КМД и 3,7% на отходы		26														145,0			
Всего приведенная масса металла с учетом 3% на уточнение массы в чертежах, КМД и 3,7% на отходы		27														149,8			

Инв. № подл. | Подпись и дата | Взамен инв. №

9747/7

ГИП	Монин	
Нач. отд.	Светличный	
Н. контр.	Гудзенко	
Гл. спец.	Гудзенко	
Рук. гр.	Учитель	
Ст. инж.	Рапопорт	
Техник	Власова	

Привязан:

Инв. №

ТП 903-1-241.87 КМ

Котельная с 4 котлами КЕ 6,5-14С топливо-каменные и бурые угли

Главный корпус

Стадия	Лист	Листов
Р	3	

Общие данные (окончание)

ХАРЬКОВСКИЙ ПРОМСТРОЙНИИПРОЕКТ

Альбом VII

Вид профиля и ГОСТ		Марка металла и ГОСТ	Обозначение и размер профиля (мм)	Номер по порядку	КОД: Марки металла	КОД: Профиля	КОД: Размера профиля	Количество (шт)	Длина (мм)	Масса металла по элементам конструкций (т): Балки покрытия и перекрытия	Бункера	Монорельсы	Конструкции галерей	Связи	Каркас лестниц	Щиты	Стойки, опоры под трубопроводы	Косоуры	Площадки	Каркас вентшахт	Стремянки	Общая масса (т)	Масса потребности в металле по кварталам (заполняется изготовителем) (т): I	II	III	IV	Заполняется ВП
										Код элемента конструкций: 526153	526394	526235	526320	526160	526181		526310	526245	526243	526112	526242					
1		2	3	4	5	6	7	8	9																		
Балки двутавровые ГОСТ 8239-72*		ВСт3сп5-1	I 20	1			2407					0.1	0.1									0.2					
		Итого:		2	14460							0.1	0.1									0.2					
Всего профиля:				3								0.1	0.1									0.2					
Широкополочные двутавры с параллельными гранями полок по ГОСТ 26020-83	Нормальные двутавры	ВСт3пс6-1	I 23Б1	4			2432			1.0			0.5									1.5					
			I 26Б1	5			2433			1.4			0.4									1.8					
			I 30Б1	6			2434			1.0												1.0					
			I 35Б1	7			2435			0.3												0.3					
			I 40Б1	8			2436			2.3												2.3					
			I 40Б2	9			2436			4.8												4.8					
		Итого:		10	12300					10.8			0.9									11.7					
		ВСт3сп5-1	I 45Б1	11			2437			4.4												4.4					
			I 50Б1	12			2438			8.1												8.1					
			I 50Б2	13			2438			1.1												1.1					
			I 55Б2	14			2439			7.4												7.4					
			I 60Б2	15			2440			10.6												10.6					
		Итого:		16	14460					31.6												31.6					
	Всего профиля:			17						42.4			0.9									43.3					
	Широкополочные двутавры	ВСт3пс6-1	I 20Ш1	18			2445						1.7									1.7					
		Итого:		19	12300								1.7									1.7					
	Всего профиля:			20									1.7									1.7					
Швеллеры горячекатаные ГОСТ 8240-72		ВСт3кп2	[10	21			2614									0.1	0.2		0.1			0.4					
			[14	22			2616			0.2					0.3	3.8			1.8			6.1					
		Итого:		23	11240					0.2					0.3	3.9	0.2		1.9			6.5					
		ВСт3пс6-1	[20	24			2623			0.8					0.9			0.2	1.8			3.7					
		Итого:		25						0.8					0.9			0.2	1.8			3.7					
		ВСт3пс6	[22	26			2623			3.6								0.6				4.2					
			[24	27			2627										1.0					1.0					
			[30	28			2631			1.8				3.4				0.2				5.4					
		Итого:		29	12300					5.4				3.4			1.0	0.8				10.6					
Всего профиля:				30						6.4				3.4	1.2	3.9	1.2	1.0	3.7			20.8					

Привязан:

Инв. №

ГИП	Монин	
Нач. отд.	Светличный	
Н. контр.	Гудзенко	
Гл. спец.	Гудзенко	
Рук. гр.	Учитель	
Ст. инж.	Рапопорт	
Ст. инж.	Рапопорт	
Техник	Власова	

9747/7

ТП 903-1-241.87 КМ

Котельная с 4 котлами КЕ 6,5-14С топливо - каменные и бурые угли

Главный корпус

Стадия	Лист	Листов
Р	4	

Техническая спецификация металла. (начало)

Харьковский Промстройниипроект

Взам. инв. № | Подпись и дата | Инв. № подл.

Альбом VII

Вид профиля и ГОСТ	Марка металла и ГОСТ	Обозначение и размер профиля (мм)	Номер по порядку	Код: марки металла	Код: профиля	Код: размера профиля	Количество (шт.)	Длина (мм)	Масса металла по элементам конструкций, (т): Балки покрытия и перекрытия	Бункера	Монорельсы	Конструкции галерей	Связи	Каркас лестниц	Щиты	Стойки, опоры под трубопроводы	Косоуры	Площадки	Каркас вентшахт	Стремянки	Общая масса (т)	Масса потребности в металле по кварталам (заполняется изготовителем) (т): I	II	III	IV	Заполняется ВЦ
									Код элемента конструкций: 526153	526394	526235	526390	526160	526181		526310	526845	526243	526112	526240						
1	2	3	4	5	6	7	8	9																		
Сталь угловая равнополочная ГОСТ 8509-72*	ВСт3кп2	L 50×5	31							0.1		0.3						0.9			1.3					
		L 63×5	32											0.1				0.4			0.5					
		L 70×5	33						0.3						0.3						0.6					
	Итого:		34	11240					0.3	0.1		0.3		0.1	0.3			1.3			2.4					
	ВСт3пс6	L 75×6	35							1.0				0.3	0.4			1.6		0.2	3.5					
	Итого:		36	12300						1.0				0.3	0.4			1.6		0.2	3.5					
	ВСт3пс6-1	L 90×7	37						0.4												0.4					
		L 100×7	38								0.1					0.1					0.2					
		L 100×8	39							0.5											0.5					
		L 110×8	40							1.8											1.8					
		L 160×10	41						1.3												1.3					
	Итого:		42	12300					1.7	2.3	0.1					0.1					4.2					
Всего профиля:			43		2120				2.0	3.4	0.1	0.3		0.4	0.7	0.1		2.9		0.2	10.1					
Сталь круглая ГОСТ 2590-71*	ВСт3кп2	Ø 16	44													0.2					0.2					
		Ø 18	45																	0.1	0.1					
	Итого:		46	11240												0.2				0.1	0.3					
Всего профиля:			47		1111											0.2				0.1	0.3					
Сталь листовая горячекатаная ГОСТ 19903-74*	ВСт3кп2	S 4	48												2.9						2.9					
		S 6	49												0.6	0.3					0.9					
		S 8	50						0.6					0.1				0.6	0.1		1.4					
	Итого:		51	11240					0.6					0.1	3.5	0.3		0.6	0.1		5.2					
	ВСт3пс6-1	S 8	52						0.2	11.1		0.2					0.2				11.7					
		S 10	53						4.3			0.3	0.1			0.2		0.1			5.0					
		S 12	54										0.3								0.3					
		S 20	55						0.3				0.1	0.1							0.5					
	Итого:		56	12300					4.8	11.1		0.5	0.5	0.1		0.2	0.2	0.1			17.5					
Всего профиля:			57		7110				5.4	11.1		0.5	0.5	0.2	3.5	0.5	0.2	0.7	0.1		22.7					

9747/7

ГИП	Монин	ТП 903-1-241.87 КМ	
Нач. отд.	Оберманный	Котельная с 4 котлами КЕ 6.5-14С топливо - каменные бурые угли	
Н. контр.	Гудзенко	Главный корпус	Стадия: Р; Лист: 5; Листов:
Гл. спец.	Гудзенко		
Рук. гр.	Учитель	Техническая спецификация металла. (продолжение)	Харьковский Промстройниипроект
Ст. инж.	Рапопорт		
Ст. инж.	Рапопорт		
Техник	Власова		

Привязан:

Инв. №

Инв. № подл. | Подпись и дата | Взамен инв. №

Альбом VII

Вид профиля и ГОСТ	Марка металла и ГОСТ	Обозначение и размер профиля (мм)	Номер по порядку	Код марки металла	Код профиля	Код размера профиля	Количество (шт)	Длина (мм)	Масса металла по элементам конструкций (т): Баки покрытия и перекрытия (526153)	Бункера (526394)	Монорельсы (526235)	Конструкции галерей (526320)	Связи (526160)	Каркас лестниц (526181)	Щиты	Стойки, опоры под трубопроводы (526310)	Косоуры (526245)	Площадки (526243)	Каркас венткамер (526112)	Стремянки (526242)	Общая масса (т)	Масса потребности в металле по кварталам (заполняется изготовителем) (т): I	II	III	IV	Заполняется ВЦ
1	2	3	4	5	6	7	8	9																		
Сталь листовая рифленая ГОСТ 8568-77*	ВСт3кп2	S 4	58											0.2	1.3			1.8			3.3					
Итого:			59	11240										0.2	1.3			1.8			3.3					
Всего профиля:			60		7152									0.2	1.3			1.8			3.3					—
Профили гнутые швеллеры равнополочные ГОСТ 8278-83	ВСт3кп2	Гн [140×60×4	61			7426										0.1		0.2	0.3		0.6					
Итого:			62	11240												0.1		0.2	0.3		0.6					
	ВСт3пс4	Гн [200×80×5	63			7431									0.1						0.1					
Итого:			64	10289											0.1						0.1					
Всего профиля:			65												0.1	0.1		0.2	0.3		0.7					
Профили гнутые замкнутые квадратные ТУ 36-2287-80	ВСт3сп	□ 80×3	66									0.7			0.1						0.8					
		□ 100×3	67									0.4									0.4					
Итого:			68	14427								1.1			0.1						1.2					
	ВСт3сп2	□ 160×4	69													0.1					0.1					
Итого:			70	14435												0.1					0.1					
Всего профиля:			71		7892							1.1			0.1	0.1					1.3					
Профили стальные оцинкованные гнутые с трапецевидной формой гофра для строительства ГОСТ 24045-86	ВСт3кп	Н60-840-08	72									1.3									1.3					
Итого:			73	11231								1.3									1.3					
Всего профиля:			74									1.3									1.3					
Лестницы, площадки, ограждения			75																		5.2					
Переплеты оконные			76																		5.0					
Приемно-дробильное отделение баки-аккумуляторы																					19.4					
Масса всего металла:			77						56.2	14.5	0.2	5.9	3.9	2.0	9.6	2.2	1.2	9.3	0.4	0.3	135.3					
В том числе по маркам стали	ГОСТ 16523-70* ГОСТ 380-71*	ВСт3кп	78									1.3									1.3					
		ВСт3кп2	79						11	0.1		0.3		0.7	9.0	0.8		5.8	0.4	0.1	18.3					
		ВСт3сп	80									1.1			0.1						1.2					
		ВСт3пс4	81												0.1						0.1					
		ВСт3сп2	82													0.1					0.1					
		ВСт3пс6	83						5.4	1.0	0.1		3.4	0.3	0.4	1.0	0.8	1.6		0.2	14.2					
	ТУ-14-1-3023-80	ВСт3сп5-1	84						31.6		0.1	0.1									31.8					
		ВСт3пс6-1	85						18.1	13.4	-	3.1	0.5	1.0		0.3	0.4	1.9			38.7					
Масса поставки элементов по кварталам (т) (заполняется заказчиком)		I																								
		II																								
		III																								
		IV																								

9747/7

1. Техническая спецификация составлена без учета металла на отходы и припуски при обработке.
2. Техническую спецификацию металла по приемно-дробильному отделению см. листы 7, 8.
3. Техническую спецификацию металла на лестницы, площадки, ограждения и оконные переплеты см. на листах 9, 10, 11.

Привязан:

Инв №

ГИП	Монин	
Нач. отд.	Светличный	
Н. контр.	Гудзенко	
Гл. спец.	Гудзенко	
Рук. гр.	Учитель	
Ст. инж.	Рапопорт	
Ст. инж.	Рапопорт	
Техник	Власова	

ТП 903-1-241.87 КМ

Котельная с 4 котлами КЕ 6.5-14С топливо-каменные и бурые угли

Главный корпус

Стадия	Лист	Листов
Р	6	

Техническая спецификация металла. (Окончание)

Харьковский Промстройниипроект

Инв. № подл. | Подпись и дата | Взам. инв. №

Вид профиля и ГОСТ	Марка металла и ГОСТ	Обозначение и размер профиля, (мм)	Номер по порядку	Код: Марки металла	Код: профиля	Код: размера профиля	Количество, (шт.)	Длина, (мм)	Масса металла по элементам конструкций, (т): Приемно-дробильное отделение: Монорельсы	Приемно-дробильное отделение: Наклонная галерея	Приемно-дробильное отделение: Бункера	Приемно-дробильное отделение: Надбункерная решетка	Приемно-дробильное отделение:	Баки-аккумуляторы: Площадки	Баки-аккумуляторы:	Баки-аккумуляторы:	Баки-аккумуляторы:	Баки-аккумуляторы:	Баки-аккумуляторы:	Общая масса, (т)	Масса потребности в металле по кварталам (заполняется изготовителем), (т): I	II	III	IV	Заполняется ВЦ
									Код элемента конструкций: 526235	526320	526394			526243										
1	2	3	4	5	6	7	8	9																
Балки двутавровые для монорельсов ГОСТ 19425-74*	ВСт3 Гпс 5	С 24 М	1			3912			0,2											0,2				
		Итого:	2	12360					0,2											0,2				
Всего профиля:			3						0,2											0,2				
Широкополочные двутавры с параллельными гранями полок по ГОСТ 26020-83: Нормальные двутавры	ВСт3 пс 6-1	С 23 Б1	4			2432				2,0										2,0				
		Итого:	5	12300						2,0										2,0				
	ВСт3 сп 5-1	С 70 Б2	6			2441				7,1										7,1				
		Итого:	7	14460						7,1										7,1				
	Всего профиля:		8							9,1										9,1				
	Широкополочные двутавры ВСт3 пс 6-1	С 20 Ш1	9			2445				1,7										1,7				
		Итого:	10	12300						1,7										1,7				
	Всего профиля:		11							1,7										1,7				
Балки двутавровые ГОСТ 8239-72*	ВСт3 сп 5-1	С 20	12			2407			0,1											0,1				
		Итого:	13	14460					0,1											0,1				
Всего профиля:			14						0,1											0,1				
Швеллеры горячекатаные ГОСТ 8240-72	ВСт3 пс 6-1	С 20	15			2623				0,2										0,2				
		Итого:	16	12300						0,2										0,2				
Всего профиля:			17							0,2										0,2				
Сталь угловая равнополочная ГОСТ 8509-72*	ВСт3 кп 2	L 50×5	18							0,3				0,1						0,4				
		L 63×5	19											0,1						0,1				
		Итого:	20	11240						0,3				0,2						0,5				
	ВСт3 пс 6	L 75×6	21								0,2									0,2				
		Итого:	22	12300							0,2									0,2				
Всего профиля:			23		2120					0,3	0,2			0,2						0,7				

9747/7

Инв. № подл. | Подпись и дата | Взам. инв. №

Привязан:

Инв. №:

ГИП	Моннн	
Нач. отд	Светличный	
Н. контр.	Гудзенко	
Гл. спец.	Гудзенко	
Рук. гр.	Учитель	
Ст. инж.	Рапопорт	
Техник	Власова	

ТП 903-1-241.87 КМ

Котельная с 4 котлами КЕ 6,5-14С топливо-каменные и бурые угли

Главный корпус. Приемно-дробильное отделение и баки-аккумуляторы

Стадия	Лист	Листов
Р	7	

Техническая спецификация металла (начало)

ХАРЬКОВСКИЙ ПРОМСТРОЙНИИПРОЕКТ

Вид профиля и ГОСТ	Марка металла и ГОСТ		Обозначение и размер профиля (мм)	Номер по порядку	Код: Марка металла	Код: Профиля	Код: Размеры профиля	Количество, (шт.)	Длина, (мм)	Масса металла по элементам конструкции, (т): Приемно-дробильное отделение: Моновибрыл	Приемно-дробильное отделение: Наклонная галерея	Приемно-дробильное отделение: Бункера	Приемно-дробильное отделение: Надбункерная решетка	Баки-аккумуляторы: Площадки							Общая масса (т)	Масса потребности в металле по кварталам (заполняется изготовителем), (т): I	II	III	IV	Заполняется ВЦ
										Код элемента конструкции: 526235	526320	526394		526245											
1	2		3	4	5	6	7	8	9																
Сталь листовая горячекатаная ГОСТ 19903-74*	ВСт3 кп2		S6	24									0,2								0,2				
	Итого:			25	11240								0,2								0,2				
	ВСт3пс6-1		S6	26								0,8									0,8				
			S10	27						0,1	1,2		0,2								1,5				
			S12	28								0,3									0,3				
			S20	29									0,5								0,5				
	Итого:			30	12300					0,1	1,2	1,1	0,7								3,1				
Всего профиля:				31		7110				0,1	1,2	1,1	0,9								3,3				
Листы стальные просечно-вытяжные ГОСТ 8706-78	ВСт3 кп2		ПВ 506	32										0,1							0,1				
	Итого:			33	11240									0,1							0,1				
Всего профиля:				34		7156								0,1							0,1				
Профили гнутые швеллеры равнополочные ГОСТ 8278-83	ВСт3 кп2		Гн [140х60х4	35			7425							0,2							0,2				
	Итого:			36	11240									0,2							0,2				
Всего профиля:				37										0,2							0,2				
Профили гнутые замкнутые квадратные ТУ 36-2287-80	ВСт3 сп		Гн □ 80х3	38							1,4										1,4				
	Итого:			39	14427						1,4										1,4				
Всего профиля:				40		7892					1,4										1,4				
Профили стальные оцинкованные гнутые с трапецевидной формой гофра для строительства ГОСТ 24045-86	ВСт3 кп		И60-840-08	41							2,4										2,4				
	Итого:			42	11231						2,4										2,4				
Всего профиля:				43							2,4										2,4				
Масса всего металла:				44						0,4	16,3	1,3	0,9	0,5							19,4				
В том числе по маркам стали	ГОСТ 380-71*	ВСт3 кп		45							2,4										2,4				
		ВСт3кп2		46							0,3		0,2	0,5							1,0				
		ВСт3гпс5		47						0,2											0,2				
		ВСт3гк6		48								0,2									0,2				
		ВСт3сп		49							1,4										1,4				
	ТУ 14-1-3023-80	ВСт3пс6-1		50						0,1	5,1	1,1	0,7								7,0				
		ВСт3сп5-1		51						0,1	7,1										7,2				
Масса поставки элементов по кварталам, (т) (заполняется заказчиком)			I																						
			II																						
			III																						
			IV																						

Альбом VII

1. Техническая спецификация составлена без учета металла на отходы и припуски при обработке.
2. Техническую спецификацию на лестницы и ограждения смотрите на листах 9, 10.

Привязан:

Инв. №

ГИП	Монин	
Нач. отд.	Свежинный	
Н. контр.	Гудзенко	
Гл. спец.	Гудзенко	
Рук. гр.	Учитель	
Ст. инж.	Раппорт	
Техник	Вдасова	

ТП 903-1-241.87 КМ

Котельная с 4 котлами КЕ 6,5-14С топливо- каменные и бурые угли

Главный корпус. Приемно-дробильное отделение и баки-аккумуляторы

Техническая спецификация металла (окончание)

Стадия	Лист	Листов
Р	8	

ХАРЬКОВСКИЙ ПРОМСТРОЙНИИПРОЕКТ

9747/7

Инв. № подл. | Подпись и дата | Взам. инв. №

Альбом VII

Вид профиля и ГОСТ	Марка металла и ГОСТ	Обозначение и размер профиля (мм)	Номер по порядку	КОД: Марки металла	КОД: профиля	КОД: размера профиля	Количество (шт.)	Длина (мм)	Масса металла по элементам конструкций (т): Главный корпус: лестничные марши	Главный корпус: площадки	Главный корпус: ограждения лестниц и площадок	Главный корпус:	Приемно-дробильное отделение: лестничные марши	Приемно-дробильное отделение:	Приемно-дробильное отделение:	Баки-аккумуляторы: лестничные марши	Баки-аккумуляторы: ограждения лестниц и площадок	Баки-аккумуляторы:	Баки-аккумуляторы:	Общая масса (т)	Масса потребности в металле по кварталам (заполняется изготовителем) (т): I	II	III	IV	Заполняется ВЦ
1	2	3	4	5	6	7	8	9	Код элемента конструкций: 526242	526243	526244		526242			526242	526244							
Сталь угловая равнополочная ГОСТ 8509-72*	ВСт3кп	L 25×3	1								0.1									0.1				
	Итого:		2	11231							0.1									0.1				
	ВСт3пс6	L 75×6	3						0.1	0.2						0.1				0.4				
	Итого:		4	12300					0.1	0.2						0.1				0.4				
Всего профиля:			5						0.1	0.2	0.1					0.1				0.5				
Сталь угловая неравнополочная ГОСТ 8510-72*	ВСт3кп	L 32×25×25	6							0.1										0.1				
	Итого:		7	11231						0.1										0.1				
Всего профиля:			8							0.1										0.1				
Сталь листовая горячекатаная ГОСТ 19903-74*	ВСт3кп2	S 4	9						0.1	0.1	0.1						0.1			0.4				
		S 6	10						0.1											0.1				
	Итого:		11	11240					0.2	0.1	0.1						0.1			0.5				
Всего профиля:			12						0.2	0.1	0.1						0.1			0.5				
Сталь листовая рифленая ГОСТ 8568-77	ВСт3кп2	S 4	13						0.1	0.1			0.1							0.3				
	Итого:		14	11240					0.1	0.1			0.1							0.3				
Всего профиля:			15						0.1	0.1			0.1							0.3				
Сталь круглая ГОСТ 2590-71*	ВСт3кп2	Ø 18	16						0.1											0.1				
	Итого:		17	11240					0.1											0.1				
Всего профиля:			18						0.1											0.1				
Профили гнутые швеллеры равнополочные ГОСТ 8278-83	ВСт3кп2	Гн С 160×50×4	19			7428				0.5										0.5				
		Гн С 180×50×4	20			7430			0.5				0.1			0.2				0.8				
	Итого:		21	11240					0.5	0.5			0.1			0.2				1.3				
Всего профиля:			22						0.5	0.5			0.1			0.2				1.3				
Профили гнутые уголки равнополочные ГОСТ 19771-74*	ВСт3кп2	L 80×5	23						0.1							0.2				0.3				
	Итого:		24	11240					0.1							0.2				0.3				
Всего профиля:			25		1550				0.1							0.2				0.3				

Взамен инв.№ | Подпись и дата | Инв.№ подл.

9747/7

ГИП	Монин	
Нач.отд.	Свешников	
Н.контр.	Гудзенко	
Гл.спец.	Гудзенко	
Рук.гр.	Учитель	
Ст.инж.	Рапопорт	
Ст.инж.	Рапопорт	
Техник	Власова	

Привязан:

Инв. №

ТП 903-1-241.87 КМ

Котельная с 4 котлами КЕ 6,5-14С топливо - каменные и бурые угли.

Главный корпус приемно-дробильное отделение и баки-аккумуляторы

Стадия	Лист	Листов
Р	9	

Техническая спецификация металла (начало) лестницы, площадки, ограждения

Харьковский Промстройниипроект

Вид профиля и ГОСТ	Марка металла и ГОСТ	Обозначение и размер профиля (мм)	Номер по порядку	Код: марки металла	Код: профиля	Код: размера профиля	Количество (шт)	Длина (мм)	Масса металла по элементам конструкций (т): Главный корпус — лестничные марши	Главный корпус — площадки	Главный корпус — ограждения лестниц и площадок	Приемно-дробильное отделение — лестничные марши	Баки-аккумуляторы — лестничные марши	Баки-аккумуляторы — ограждения лестниц и площадок	Общая масса (т)	Масса потребности в металле по кварталам (заполняется изготовителем) (т): I	II	III	IV	Заполняется ВЦ
									Код элемента конструкций: 526242	526243	526244		526242		526242	526244				
1	2	3	4	5	6	7	8	9												
Сталь холодногнутая швеллеры неравнополочные ГОСТ 8281-80	ВСт3кп	⌊ 50×40×12×2,5	26			7319					0,6					0,2				0,8
	Итого:		27	11231							0,6					0,2				0,8
Всего профиля:			28								0,6					0,2				0,8
Профили корытные равнополочные холодногнутые ЧМТУ 2-130-70	ВСт3кп	⊂ 90×30×25×3	29								0,3					0,1				0,4
	Итого:		30	11231							0,3					0,1				0,4
Всего профиля:			31								0,3					0,1				0,4
Настил решетчатый типа „Батайск"	ВСт3кп	СР	32						0,4											0,4
		РН	33							0,3			0,2							0,5
	Итого:		34	11231					0,4	0,3			0,2			0,9				
Всего профиля:			35						0,4	0,3			0,2			0,9				
Масса всего металла:			36						1,5	1,3	1,1	0,2	0,7	0,4		5,2				
В том числе по маркам стали	ГОСТ 16523-70	ВСт3кп	37						0,4	0,4	1,0		0,2	0,4		2,4				
	ГОСТ 380-71*	ВСт3кп2	38						1,0	0,7	0,1	0,2	0,4			2,4				
		ВСт3пс6	39						0,1	0,2			0,1			0,4				
Масса поставки элементов по кварталам, (т) заполняется заказчиком																				

Альбом VII

1. Техническая спецификация составлена без учета металла на отходы и припуски при обработке.
2. Ведомость типовых элементов по серии 1.450.3-3 смотрите на листах 21, 23, 26, 27, 31, 34, 35.

Взаимен. инв. № | Подпись и дата | Инв. № подл.

9747/7

ГИП	Монин		ТП 903-1-241.87 КМ
Нач. отд.	Цветичный		Котельная с 4 котлами КЕ 6,5-14С топливо-каменные и бурые угли
Н. контр.	Гудзенко		
Гл. спец.	Гудзенко		Главный корпус. Приемно-дробильное отделение. Баки-аккумуляторы
Рук. гр.	Учитель		Стадия: Р; Лист: 10; Листов:
Ст. инж.	Рапопорт		
Ст. инж.	Рапопорт		Техническая спецификация металла (окончание) лестницы, площадки, ограждения.
Техник	Власова		Харьковский Промстройниипроект

Привязан:

Инв. №

Альбом VII

Вид профиля и ГОСТ	Марка металла и ГОСТ	Обозначение и размер профиля, (мм)	Номер по порядку	Код: Марки металла	Код: профиля	Код: размера профиля	Количество, (шт.)	Длина, (мм)	Масса металла по элементам конструкции, (т): Переплеты оконные	Сливы, нащельники										Общая масса, (т)	Масса потребности в металле по кварталам (заполняется изготовителем), (т): I	II	III	IV	Заполняется ВЦ
									Код элемента конструкций																
1	2	3	4	5	6	7	8	9	526220																
Уголки стальные гнутые неравнополочные ГОСТ 19772-74*	ВСт3 кп	Гн L 25×20×2	1						0,1											0,1					
	Итого:		2	11231					0,1											0,1					
Всего профиля:			3						0,1											0,1					
Сталь листовая холоднокатаная ГОСТ 19904-74*	ВСт3 кп	S 2	4							0,1										0,1					
		S 3	5							0,1										0,1					
	Итого:		6	11231						0,2										0,2					
Всего профиля:			7		7220					0,2										0,2					
Сталь листовая горячекатаная ГОСТ 19903-74*	ВСт3 кп 2	S 4	8						0,1											0,1					
	Итого:		9	11240					0,1											0,1					
Всего профиля:			10						0,1											0,1					
Сталь тонколистовая оцинкованная ГОСТ 19904-74*	ВСт3 кп	S 0,8	11							0,2										0,2					
		S 1,0	12						0,3											0,3					
	Итого:		13	11231					0,3	0,2										0,5					
Всего профиля:			14		7220				0,3	0,2										0,5					
Сталь круглая ГОСТ 2590-71*	ВСт3 кп 2	ф 12	15						0,1											0,1					
	Итого:		16	11240					0,1											0,1					
Всего профиля:			17		1111				0,1											0,1					
Лента стальная холоднокатаная из низкоуглеродистой стали ГОСТ 503-81*	10 ПС	М-НТ-2-01.2-53	18						0,3											0,3					
		М-НТ-2-01.2-73	19						0,7											0,7					
		М-НТ-2-01.2-93	20						0,3											0,3					
	Итого:		21						1,3											1,3					
Всего профиля:			22						1,3											1,3					
Труба стальная электросварная ТУ 14-3-462-76	10 ПС	Труба 50×25×2	23						2,1											2,1					
		Труба 40×25×2	24						0,4											0,4					
	Итого:		25						2,5											2,5					
Всего профиля:			26						2,5											2,5					
Механизмы открывания			27																	0,2					
Всего масса металла:			28						4,4	0,4										5,0					
В том числе по маркам стали:	ГОСТ 380-71*	ВСт3 кп2	29						0,2											0,2					
	ГОСТ 16523-70*	ВСт3 кп	30						0,4	0,4										0,8					
		10 ПС	31						3,8											3,8					
Масса поставки элементов по кварталам, (т) (заполняется заказчиком)		I																							
		II																							
		III																							
		IV																							

1. Техническая спецификация металла составлена без учета металла на отходы и припуски при обработке.
2. Ведомость типовых элементов по серии 1.436.2-17 вып. 0÷5 и 1.494-27 вып. 7, 10 смотрите на листе 29, 30.

Инв. № подл. | Подпись и дата | Взам. инв. №

9747/7

ТП 903-1-241.87 КМ			
Котельная с 4 котлами ПЕ 6,5-14С топливо-каменные и бурые угли			
Главный корпус	Стадия: Р	Лист: 11	Листов:
Техническая спецификация металла Переплеты оконные	Харьковский Промстройниипроект		
ГИП Моннн			
Нач. отд. Светличный			
Н. контр. Гудзенко			
Гл. спец. Гудзенко			
Рук. гр. Учитель			
Ст. инж. Рапопорт			
Техник Власова			

Привязан:

Инв. №

Альбом VII

План балок перекрытия на отм. 3,600

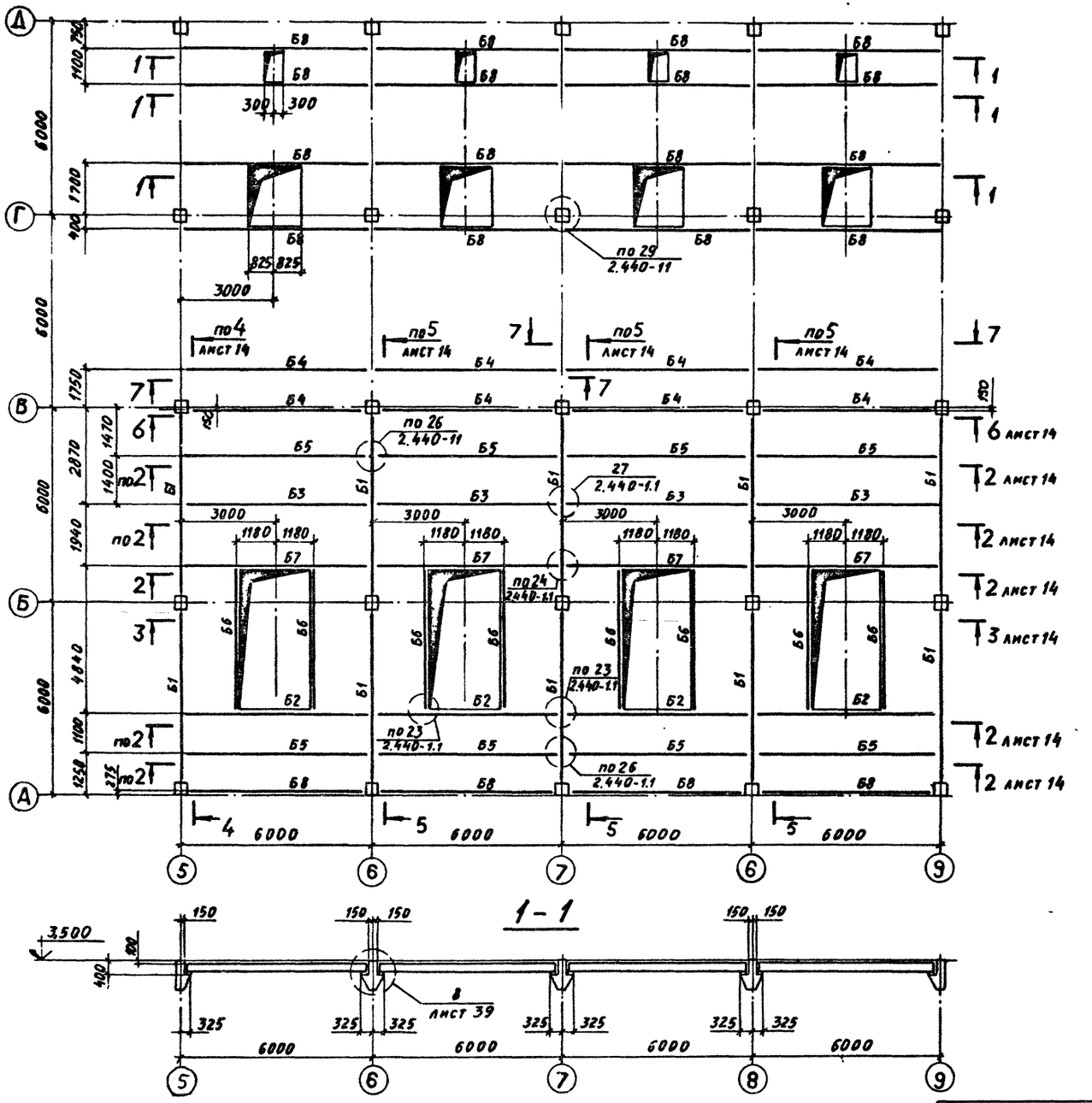

Ведомость элементов

Марка	Сечение: Эскиз	поз.	Состав	Расчетные усилия: M тс·м	N тс	Q тс	Марка металла	Примечание
Б1	I		I 60 Б2	63,7		55,5	ВСт3сп5-1	
Б2			I 50 Б2	37,3		19,4		
Б3			I 45 Б1	23,0		11,7		
Б4			I 40 Б1	12,9		8,5		
Б5			I 26 Б1	6,8		4,5	ВСт3пс6-1	
Б6			I 23 Б1	4,1		3,4		
Б7			I 60 Б2	53,8		26,1	ВСт3сп5-1	
Б8	[		[22	3,0		2,1	ВСт3пс6	

7 – 7

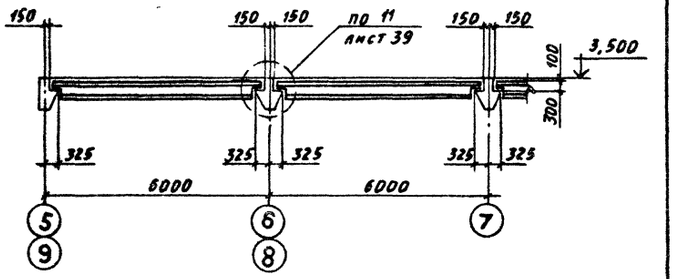

1 – 1

Привязан:

Инв. №

Инв. № подл. | Подпись и дата | Взам. инв. №

ГИП	Монин		
Нач. отд.	Светличный		
Н. контр.	Гудзенко		
Гл. спец.	Гудзенко		
Рук. гр.	Учитель		
Ст. инж.	Рапопорт		
Техник	Власова		

0747/7

ТП 903-1-241.87 КМ

Котельная с 4 котлами КЕ 6,5-14С топливо- каменные и бурые угли

Главный корпус

Стадия	Лист	Листов
Р	12	

Схема балок перекрытия на отм. 3,600 (каменные угли)

Харьковский Промстройниипроект

Альбом VII

План балок перекрытия на отм. 3,600

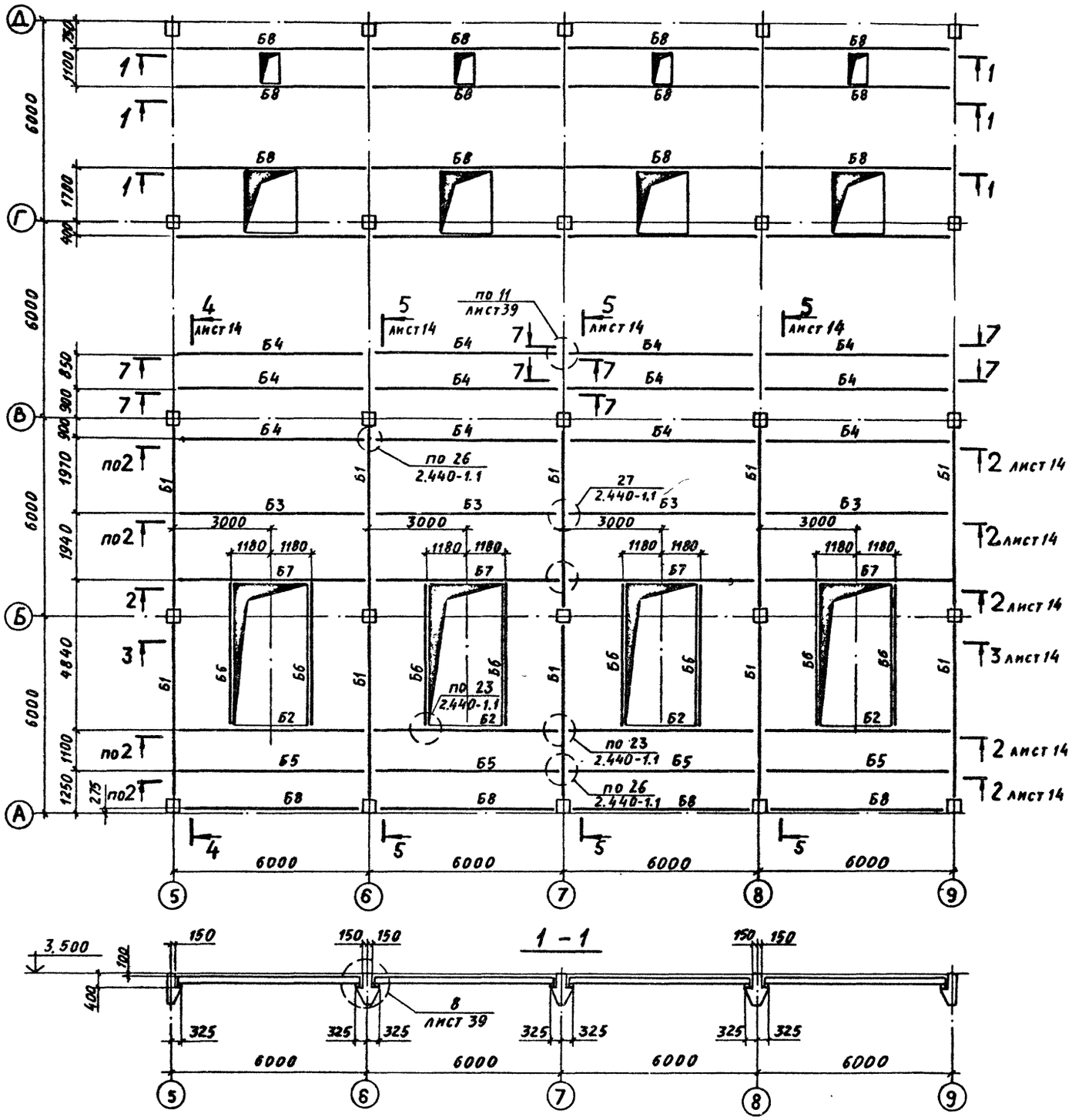

Ведомость элементов

Марка	Сечение: Эскиз	Сечение: поз.	Сечение: Состав	Расчетные усилия: M тс·м	Расчетные усилия: N тс	Расчетные усилия: Q тс	Марка металла	Примечание
Б1	I		I 60 Б2	63,7		55,5	ВСт3сп5-1	
Б2			I 50 Б2	37,3		19,4		
Б3			I 45 Б1	23,0		11,7		
Б4			I 40 Б1	12,9		8,5		
Б5			I 26 Б1	6,8		4,5	ВСт3пс6-1	
Б6			I 23 Б1	4,1		3,4		
Б7			I 60 Б2	53,8		26,1	ВСт3сп5-1	
Б8	С		С 22	3,0		2,1	ВСт3пс6	

7 – 7

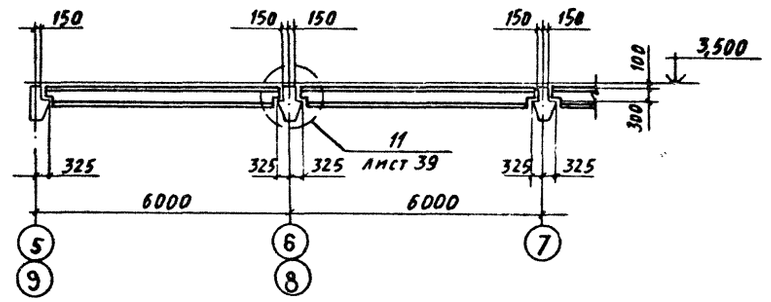

1 – 1

9747/7

ТП 903-1-241.87 КМ			
Котельная с 4 котлами КЕ 6,5-14С топливо-каменные и бурые угли			
Главный корпус	Стадия	Лист	Листов
	Р	13	
Схема балок перекрытия на отм. 3,600 (бурые угли)	Харьковский Промстройниипроект		

ГИП	Монин	
Нач. отд.	Светличный	
Н. контр.	Гудзенко	
Гл. спец.	Гудзенко	
Рук. гр.	Учитель	
Ст. инж.	Раппопорт	
Техник	Власова	

Привязан

Инв. №

Инв. № подл. | Подпись и дата | Взам. инв. №

Альбом VIII

2 – 2 листы 12, 13

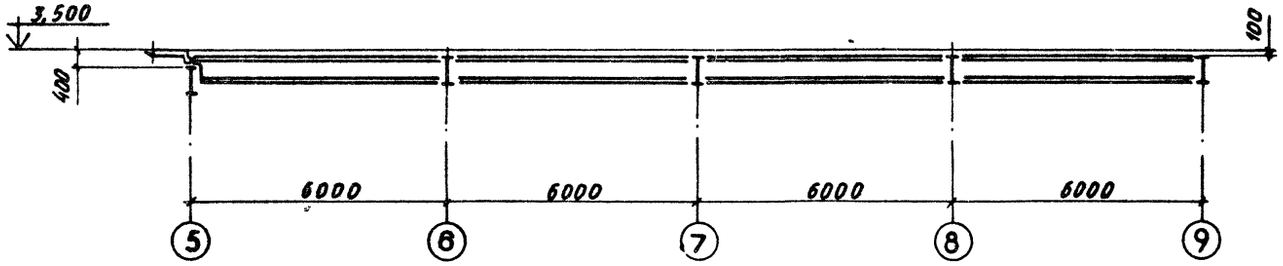

4 – 4 листы 12, 13

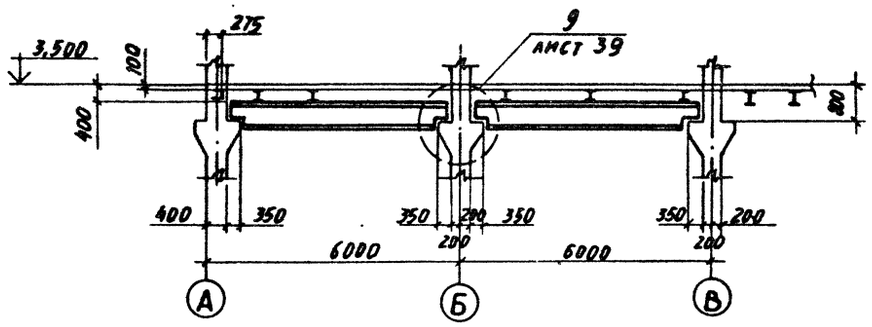

3 – 3 листы 12, 13

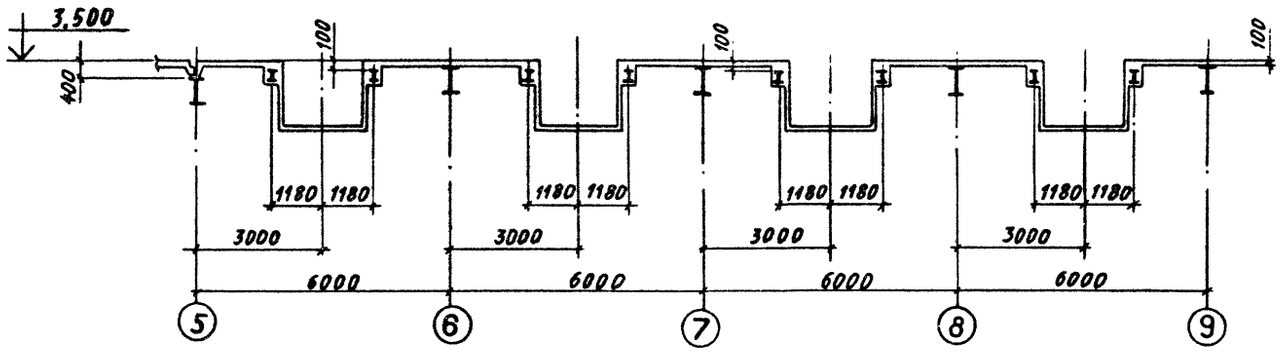

5 – 5 листы 12, 13

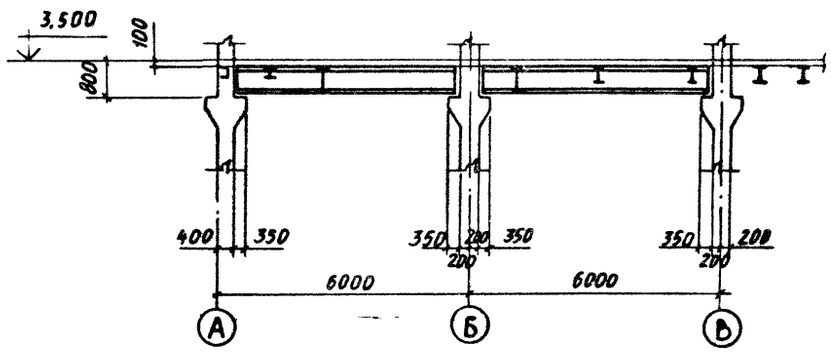

6 – 6 листы 12, 13

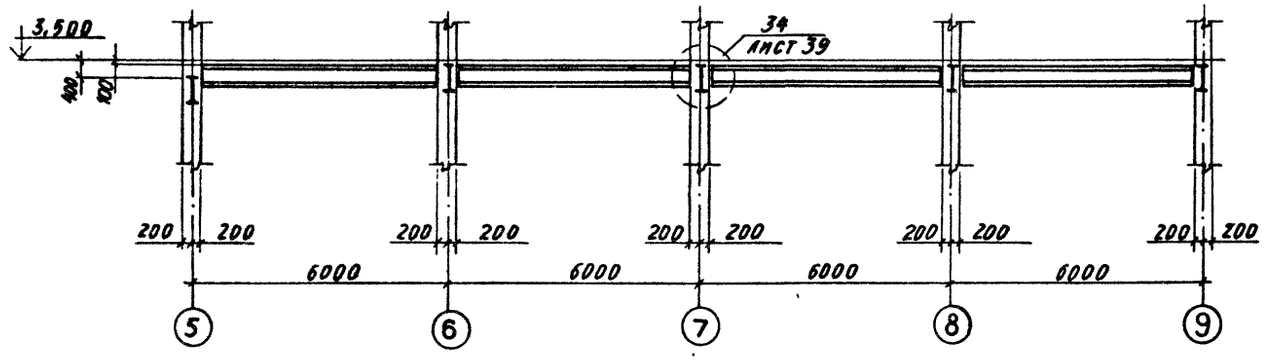

Инв. № подл. | Подпись и дата | Взам. инв. №

9747/7

			ТП 903-1-241.87 КМ	
ГИП	Монин		Котельная с 4 котлами КЕ 6,5-14С топливо- каменные и бурые угли	
Нач. отд.	Светличный			
Н. контр.	Гудзенко			
Гл. спец.	Гудзенко		Главный корпус	Стадия: Р; Лист: 14; Листов:
Рук. гр.	Учитель			
Ст. инж.	Рапопорт			
Техник	Власова		Разрезы к листам	ХАРЬКОВСКИЙ ПРОМСТРОЙНИИПРОЕКТ

Привязан:

Инв. №

Альбом VII

План балок перекрытия на отм. 7,200

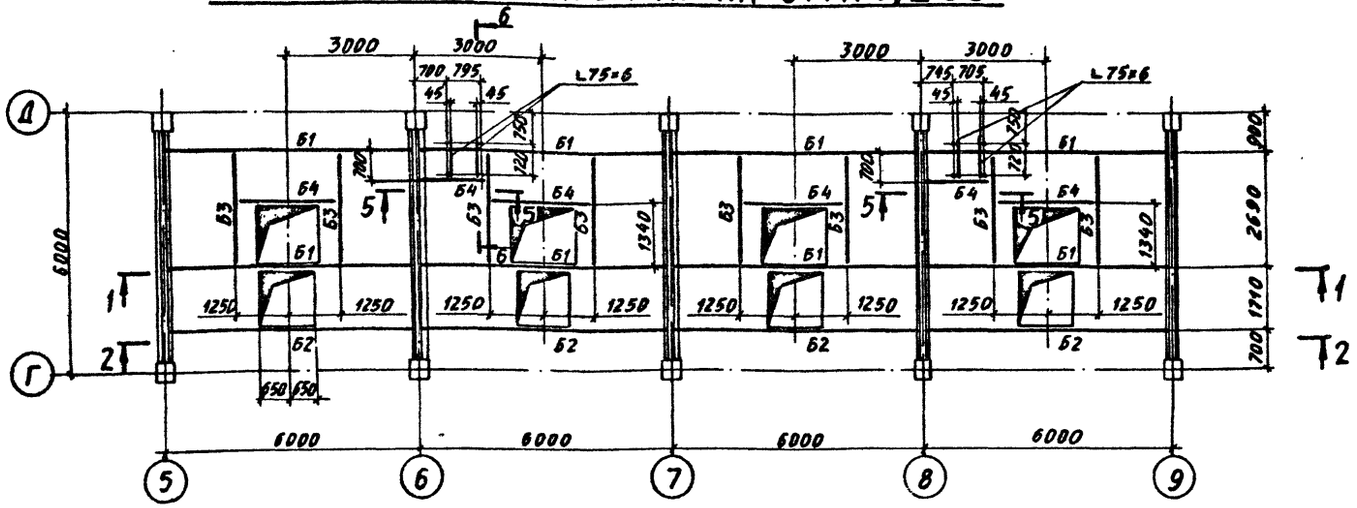

Ведомость элементов

Марка	Сечение: Эскиз	поз.	Состав	Расчетные усилия: M тс.м	N тс	Q тс	Марка металла	Примечание
Б1	I		I 45Б1	M_x=13,4 M_y=0,5		7,6	ВСт3псб-1	
Б2	I		I 30Б1	6,2		4,1	ВСт3псб-1	
Б3	1 2	1	[30	M_x=4,7		Q_x=6,9	ВСт3пс 6	
		2	L 90×7	M_y=0,5		Q_y=0,8	ВСт3пс 6	
Б4	[		[14	1,2		2,2	ВСт3кп2	

План бункеров на отм. 7,200

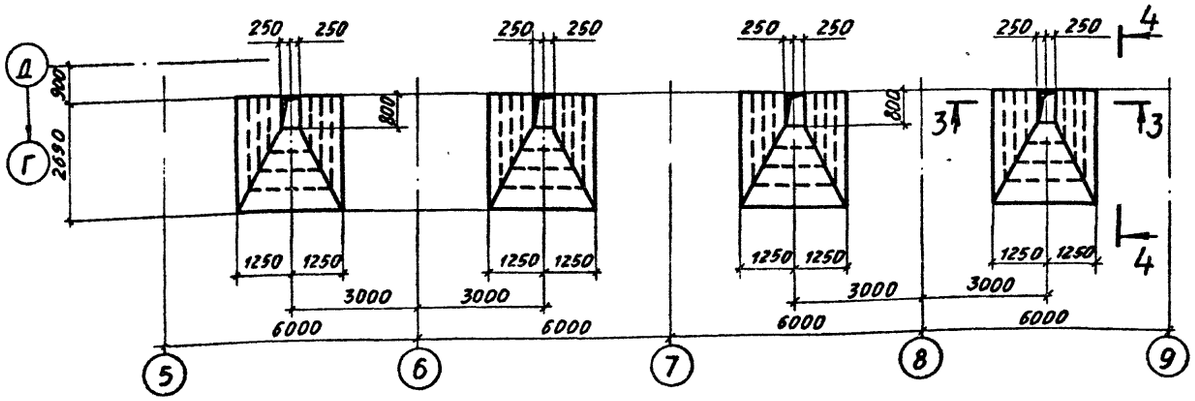

1 – 1

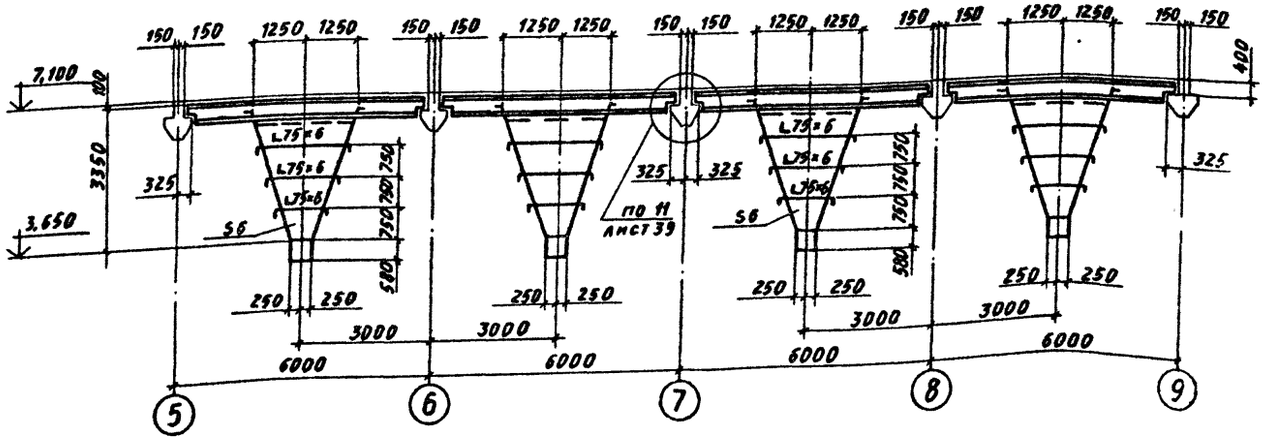

2-2

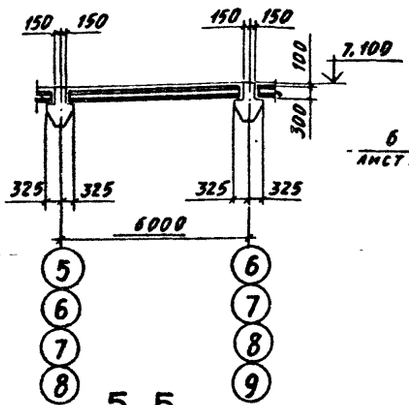

3-3

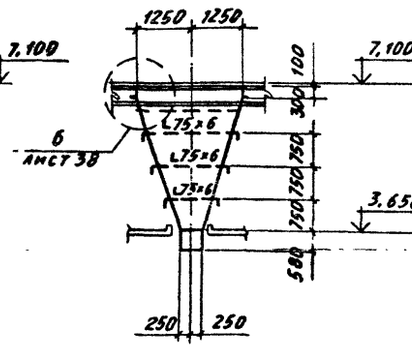

4 – 4

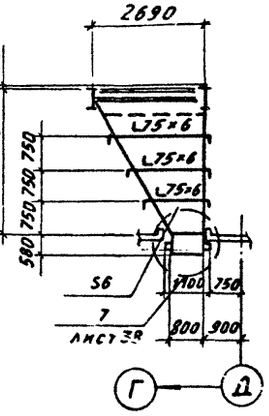

5-5

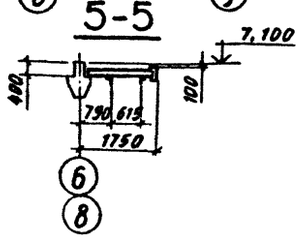

6-6

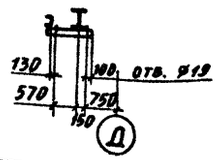

9747/7

ГИП	Монин		ТП 903-1-241.87 КМ
Нач. отд.	Светличный		Котельная с 4 котлами КЕ 6,5-14С топливо - каменные и бурые угли
Н. контр.	Гудзенко		
Гл. спец.	Гудзенко		Главный корпус — Стадия: Р; Лист: 15; Листов:
Рук. гр.	Учитель		
Ст. инж.	Раппопорт		Схема балок перекрытия на отм. 7,200 и бункеров — Харьковский Промстройниипроект
Техник	Власова		

Привязан:

Инв. №

Инв. № подл. | Подпись и дата | Взам. инв. №

Альбом VII

Балки см. на листе 17

План балок перекрытия на отм. 10,800

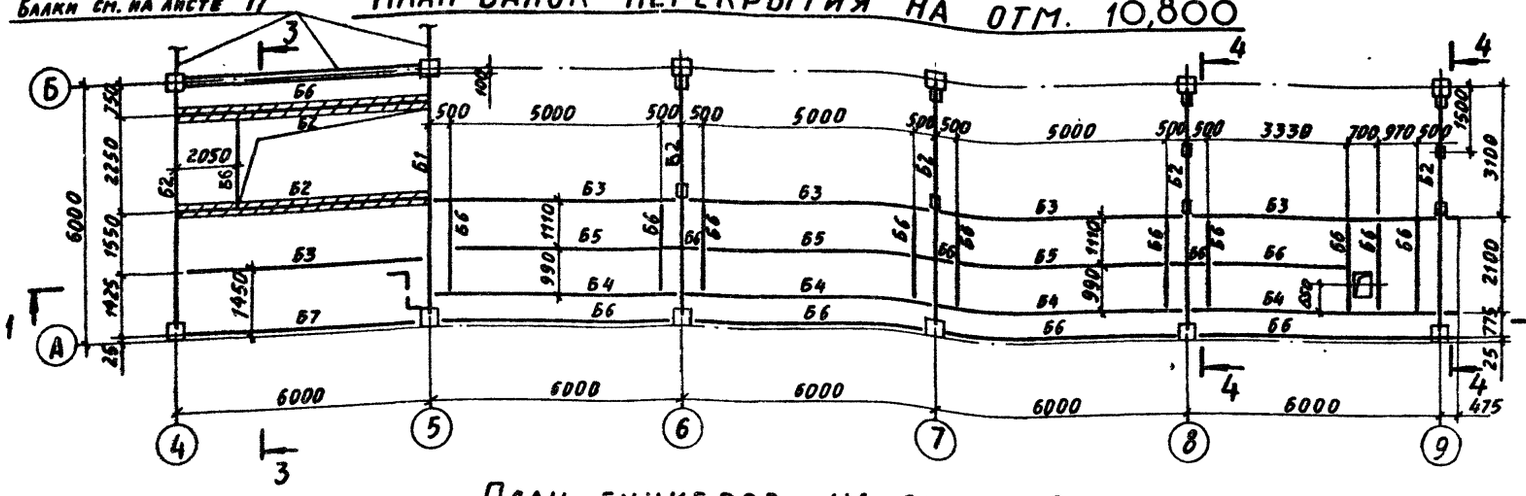

Ведомость элементов

Марка	Сечение: Эскиз	поз.	Состав	Расчетные усилия: M тс.м	N тс	Q тс	Марка металла	Примечание
Б1	I		I 60Б2	58,0		29,0	ВСт3сп5-1	
Б2	I		I 55Б2	42,2		13,8	ВСт3сп5-1	
Б3	I		I 40Б2	12,9		10,8	ВСт3пс6-1	
Б4	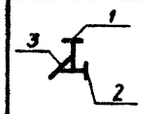	1	I 40Б2	15,8		12,5	ВСт3пс6-1	
		2	-250х10					
		3	S10					
Б5	I		I 20	3,6		2,4	ВСт3пс6	
Б6	[		[20	2,0		1,4	ВСт3пс6-1	
Б7	I		I 30Б1	6,8		4,5	ВСт3пс6-1	

План бункеров на отм. 10,800

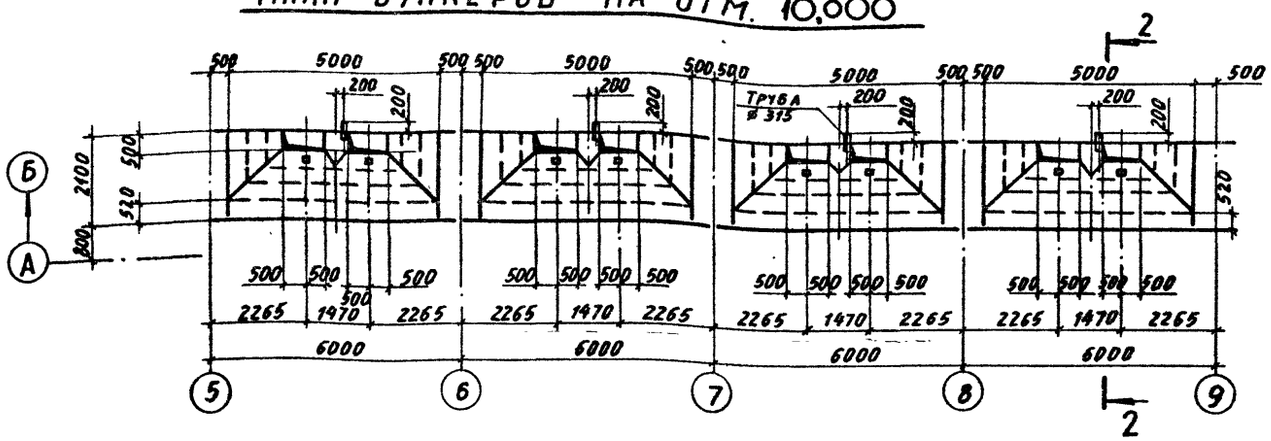

2-2

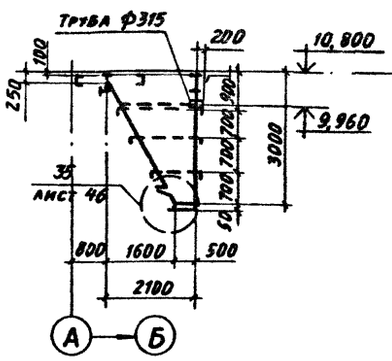

3-3

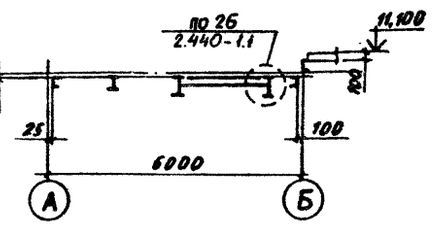

4-4

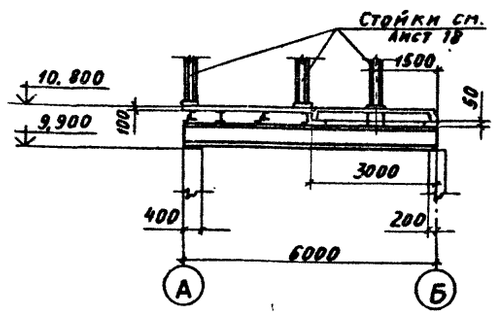

1-1

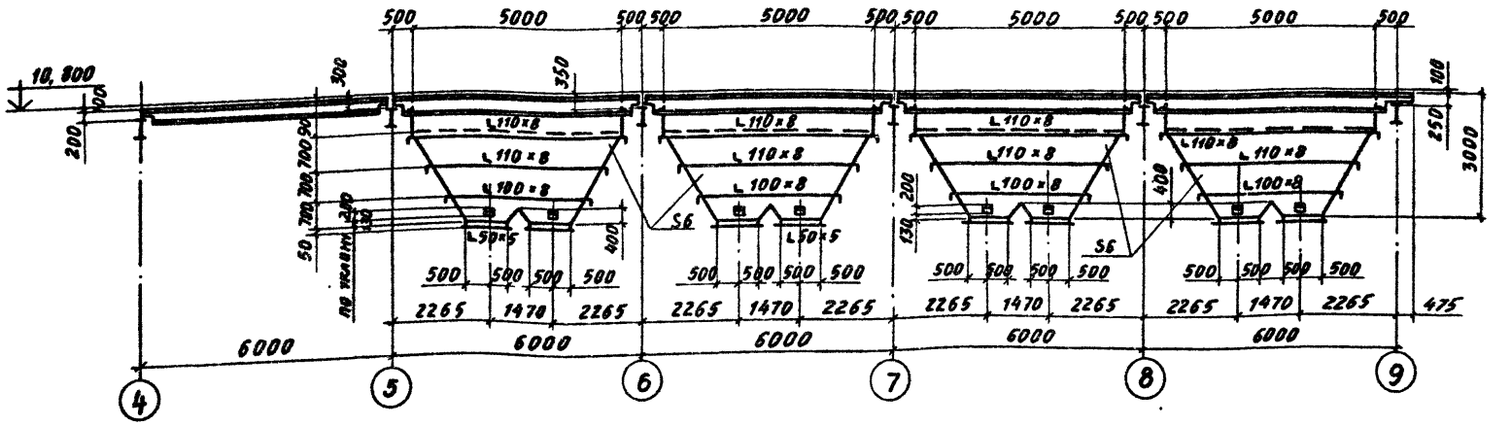

9747/7

ТП 903-1-241.87 КМ			
Котельная с 4 котлами КЕ 6,5-14 С топливо-каменные и бурые угли			
Главный корпус	Стадия	Лист	Листов
	Р	16	
План балок перекрытия на отм. 10,800 и бункеров	Харьковский промстройниипроект		

ГИП	Моним	
Нач. отд.	Светличный	
Н. контр.	Гудзенко	
Гл. спец.	Гудзенко	
Рук. гр.	Учитель	
Ст. инж.	Рапопорт	
Техник	Власова	

Привязан:

Инв. №

Инв. № подл. | Подпись и дата | Взам. инв. №

Альбом VII

План балок покрытия

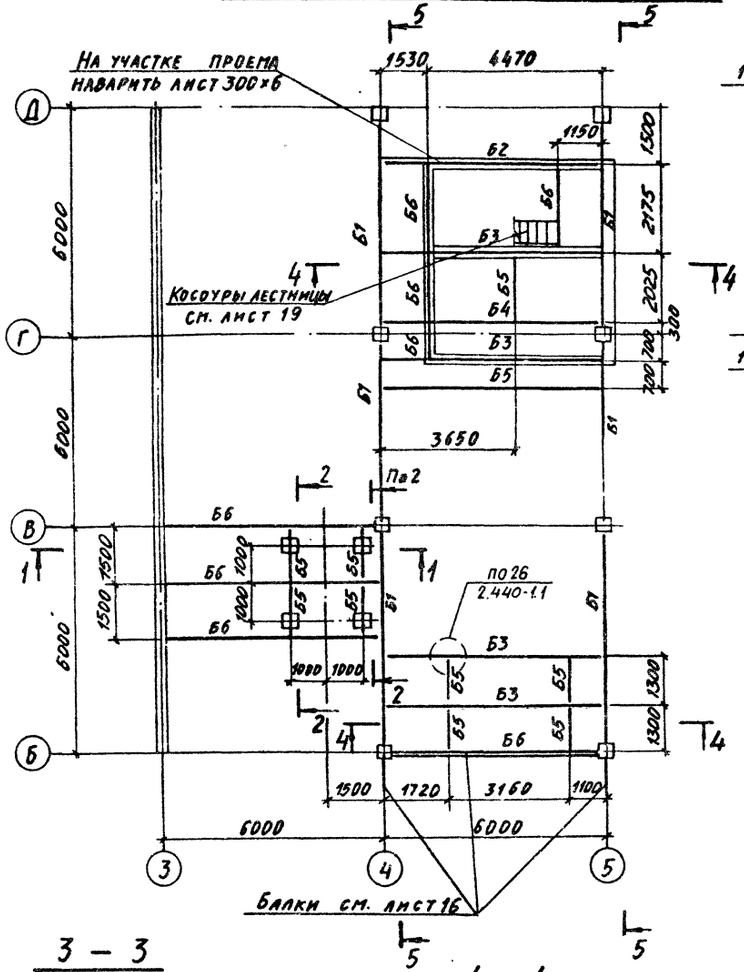

1 — 1

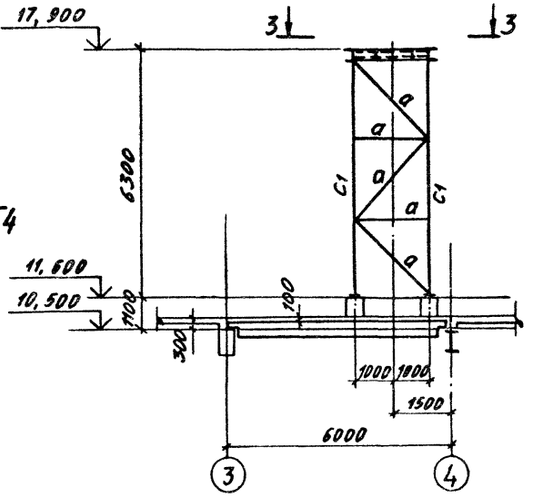

2 — 2

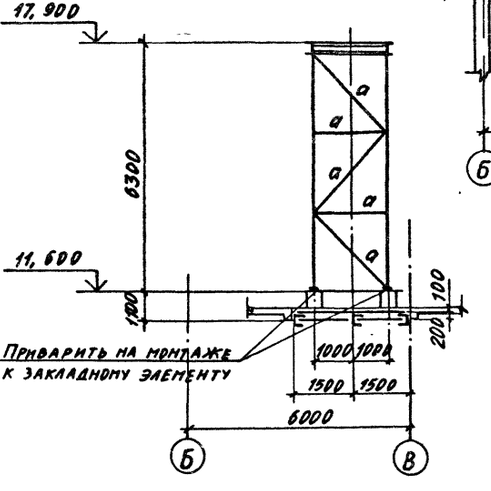

3 — 3

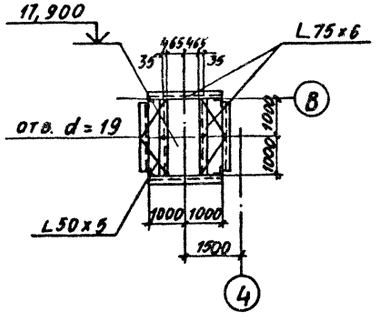

4 — 4

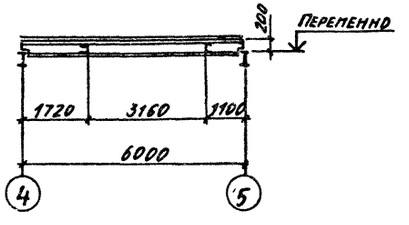

5 — 5

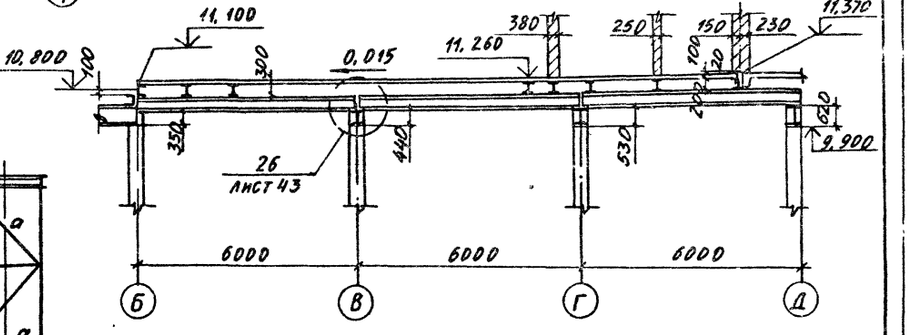

Ведомость элементов

Марка	Сечение: Эскиз	Поз.	Состав	Расчетные усилия: M кН·м (тс·м)	N кН (тс)	Q кН (тс)	Марка металла	Примеч.
Б1	I		I 55 Б2	42,5		29,6	ВСт3сп5-1	
Б2	1, 2	1	I 50 Б1	28,7		20,5	ВСт3сп5-1	На участке проема наварить лист 300×6
		2	L 90×7	конструктивно			ВСт3пс6-1	
Б3	I		I 50 Б1	28,7		20,5	ВСт3сп5-1	
Б4	I		I 35 Б1	10,8		7,5	ВСт3пс6-1	
Б5	I		I 20	2,6		1,7	ВСт3сп5-1	
Б6	[		[30	5,5		3,4	ВСт3пс6	
С1	L		L 75×6		1,5		ВСт3пс6	
а	L		L 75×6	По гибкости			ВСт3пс6	

9747/7

ТП 903-1-241.87 КМ				
Котельная с 4 котлами КЕ 6,5-14С топливо-каменные и бурые угли				
Главный корпус	Стадия	Лист	Листов	
	Р	17		
Схемы балок покрытия и опоры на отм. 17,900	Харьковский Промстройниипроект			

ГИП	Монин	
Нач. отд.	Светличный	
Н. контр.	Гудзенко	
Гл. спец.	Гудзенко	
Рук. гр.	Учитель	
Ст. инж.	Раппопорт	
Инженер	Лелюк	

Привязан:

Инв. №

Инв. № подл. | Подпись и дата | Взам. инв. №

Альбом VII

План раскладки профилированного настила

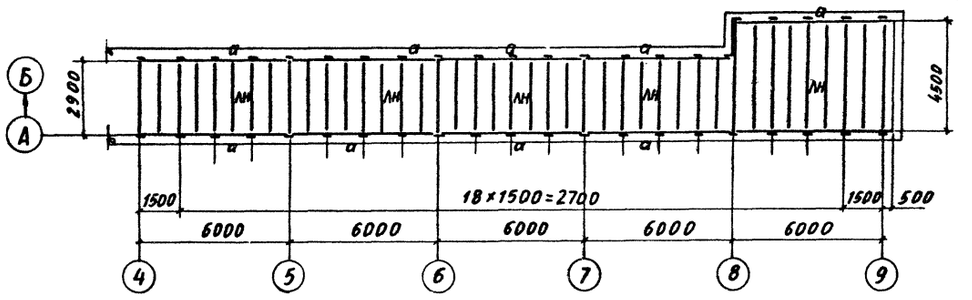

2-2

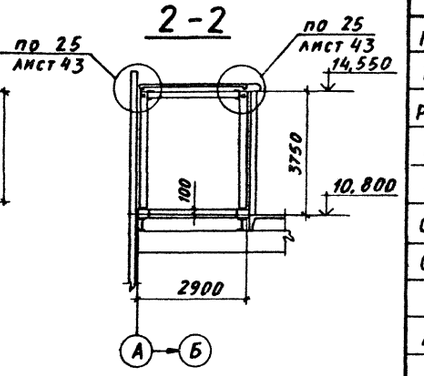

Ведомость элементов

Марка	Сечение: Эскиз	Поз.	Сечение: Состав	Расчетные усилия: M тс.м	N тс	Q тс	Марка металла	Примечание
МР1	I		I 20			1,4	ВСт3сп5-1	
Б1	I		I 26Б1	2,1		1,0	ВСт3сп5-1	
РР1	I		I 23Б1	3,2		2,0	ВСт3пс6-1	
К1	I		I 20Ш1	3,2	12,0		ВСт3пс6-1	
К2	I		I 20Ш1		10,0		ВСт3пс6-1	
СВ1	□		Гн□ 80×3	По гибкости			ВСт3сп	
СГ1	□		Гн□ 80×3	— " —			ВСт3сп	
а	∟		∟ 50×5	конструктивно			ВСт3кп2	
ЛН	~		Н-60-840-08	— " —			ВСт3кп	

План покрытия

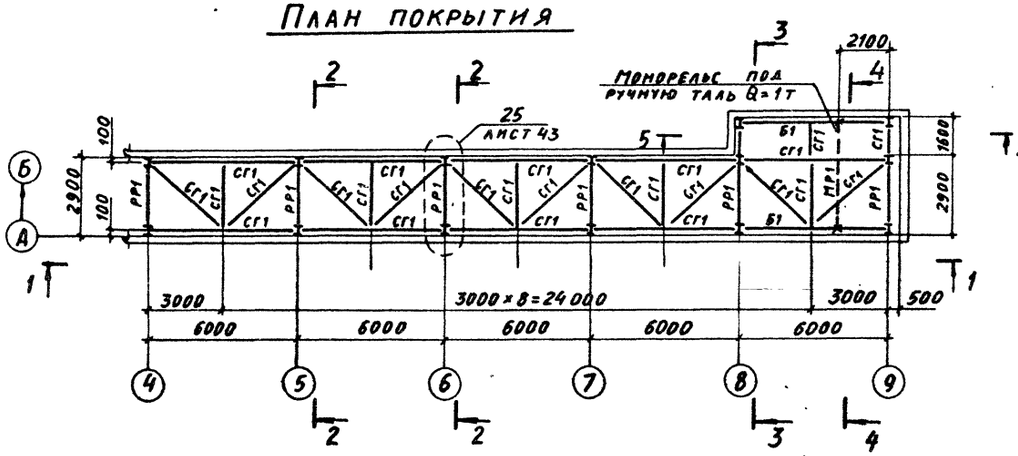

3-3

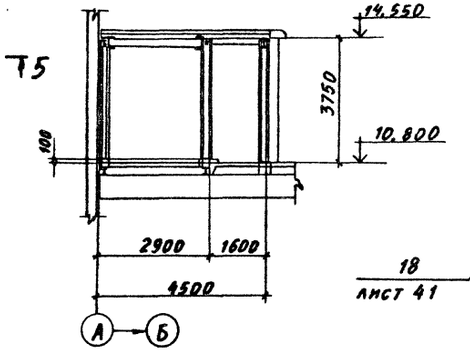

5-5

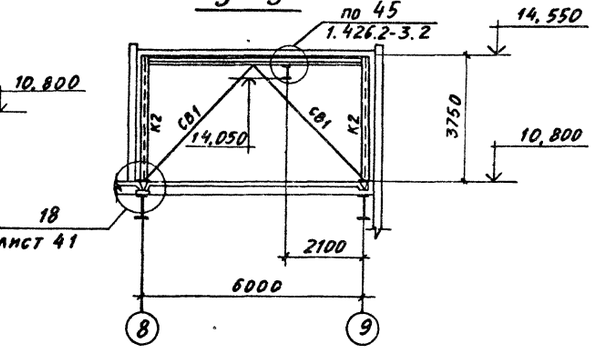

1-1

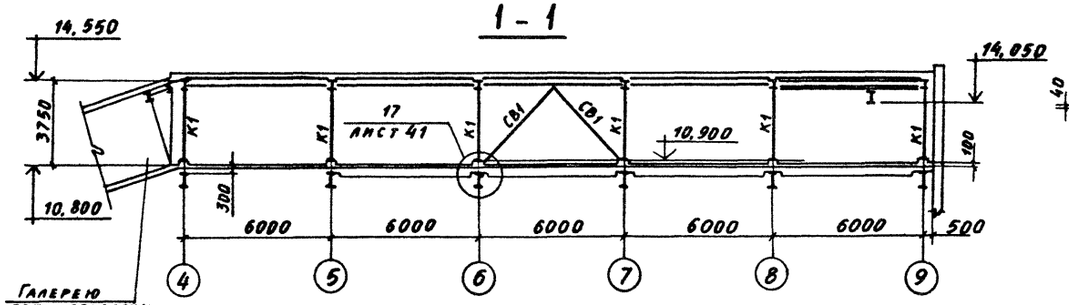

4-4

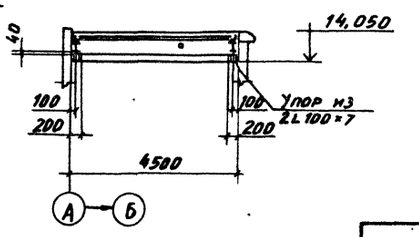

9747/7

ГИП	Монин		ТП 903-1-241.87 КМ	
Нач. отд.	Светличный		Котельная с 4 котлами КЕ 6,5-14С топливо- каменные и бурые угли	
Н. контр.	Гудзенко			
Гл. спец.	Гудзенко		Главный корпус	Стадия: Р; Лист: 18; Листов:
Рук. гр.	Учитель			
Ст. инж.	Раппопорт		Схема галереи на отм. 10,800	Харьковский Промстройниипроект
Ст. инж.	Мжиборская			
Ст. инж.	Раппопорт			

Привязан:

Инв. №

Инв. № подл. | Подпись и дата | Взам. инв. №

Альбом VII

План столиков на отм. 9,900

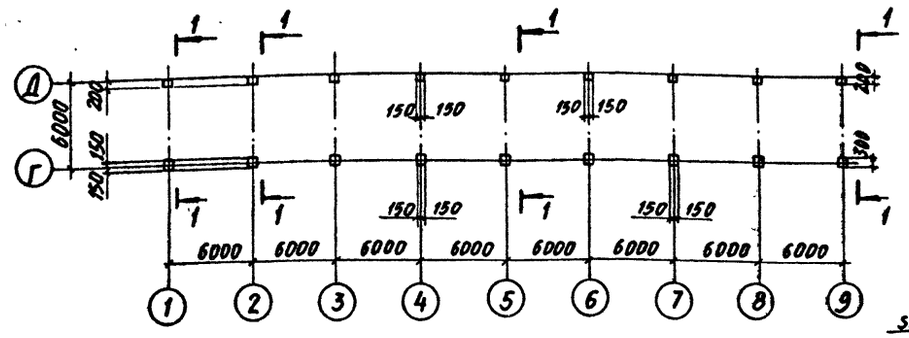

1-1

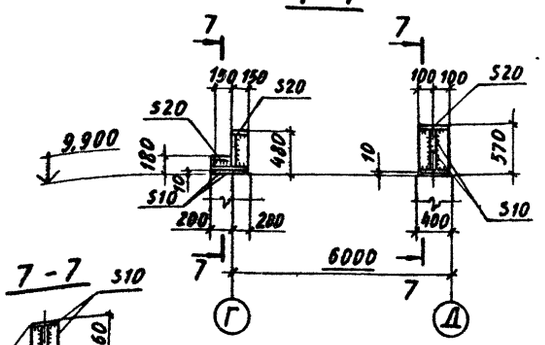

7-7

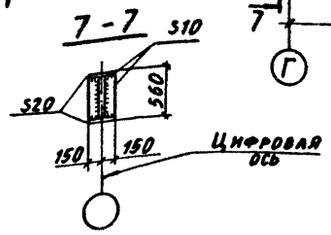

Ведомость элементов

Марка	Сечение: Эскиз	поз.	Состав	Расчетные усилия: M тсм	N тс	Q тс	Марка металла	Примечан.
МР1	I		I 20			1,4	ВСт3сп5-1	
Б1	[		[30	2,4		2,3	ВСт3пс6	
Б2	[		[22	1,8		1,2	ВСт3пс6	
а	L		L 75×6	По гибкости			ВСт3пс6	
б	L		L 50×5	По гибкости			ВСт3кп2	

Схема косоуров в осях 4-5

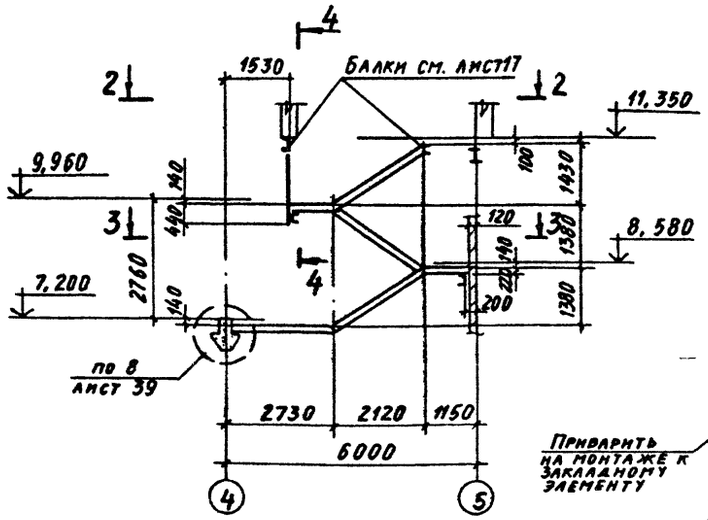

4-4

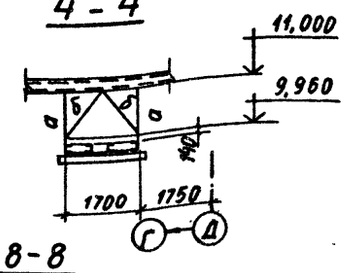

8-8

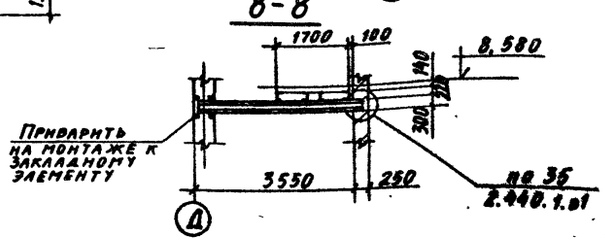

План монорельса на отм. 13,900

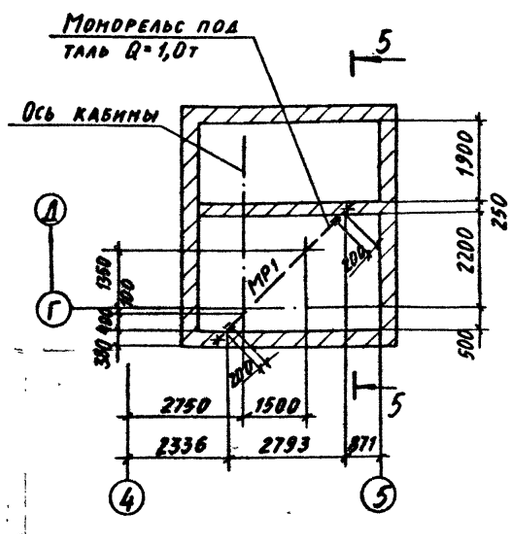

Крышка люка

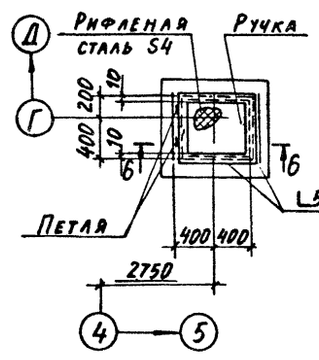

6-6

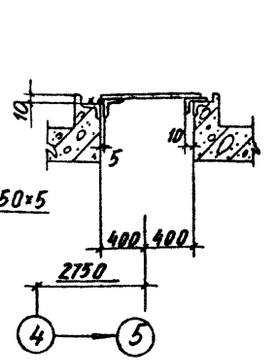

2-2

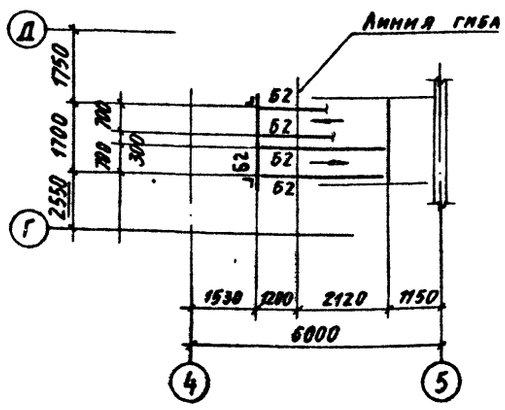

3-3

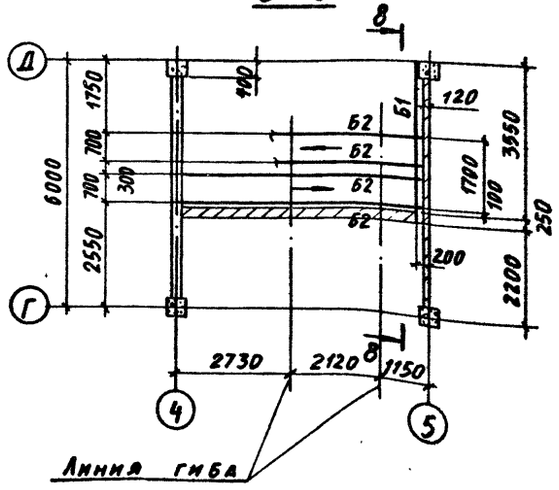

5-5

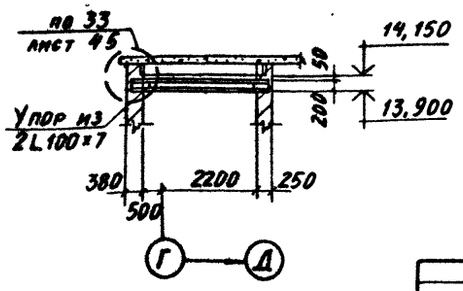

9747/7

ГИП	Монин		ТП 903-1-241.87 КМ
Нач. отд	Светличный		Котельная с 4 котлами КЕ 6,5-14С топливо-каменные и бурые угли
Н. квнтр	Гудзенко		
Гл. спец	Гудзенко		Главный корпус — Стадия: Р; Лист: 19; Листов:
Рук. гр.	Учитель		
Ст. инж.	Рапопорт		Схемы столиков, косоуров, монорельса и люка
Инженер	Копица		Харьковский Промстройниипроект
Инженер	Лазаева		

Привязан:

Инв. №:

Инв. № подл. | Подпись и дата | Взам. инв. №

Альбом VII

План щитов на отм. 3.600

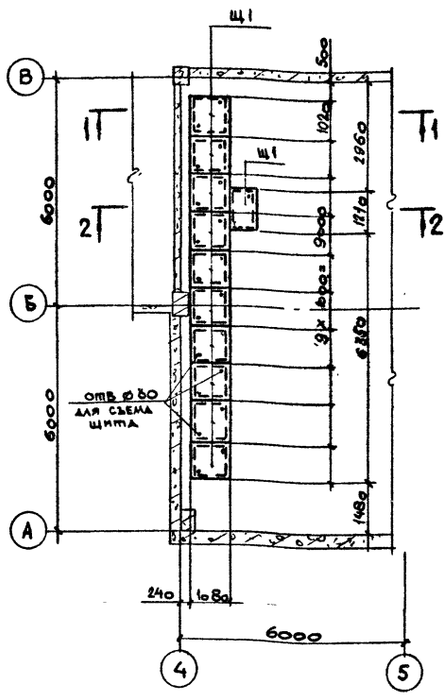

План балок на отм. 3.600

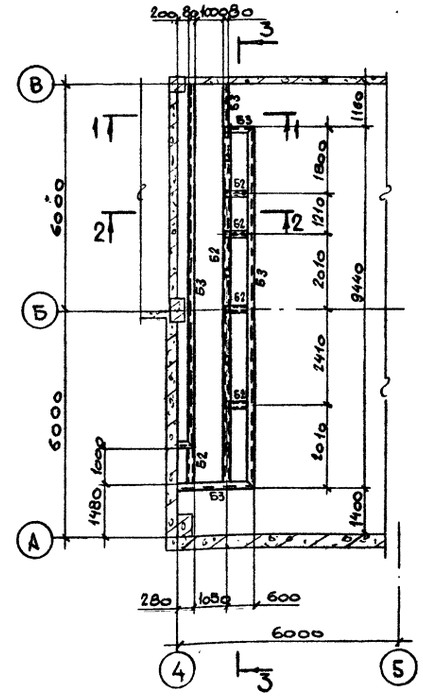

Ведомость элементов

Марка	Сечение: Эскиз	поз	Состав	Расчетные усилия: M тс·м	N тс	Q тс	Марка металла	Примечание
Б1			С 22	30		2.1	Вст3пс6	
Б2	[		С 10	Конструктивно			Вст3кп2	
Б3			Гн [200×80×5	то же			Вст3пс4	
С1	□		Гн □ 80×3	— " —			Вст3сп	
Щ1	1 / 2	1	Рифл. ст S4	— " —			Вст3кп2	
		2	- 80×6	— " —			Вст3кп2	
Б4	I		I30Б1	8.6		5.7	Вст3пс6-1	

План балок перекрытия на отм. 3.600

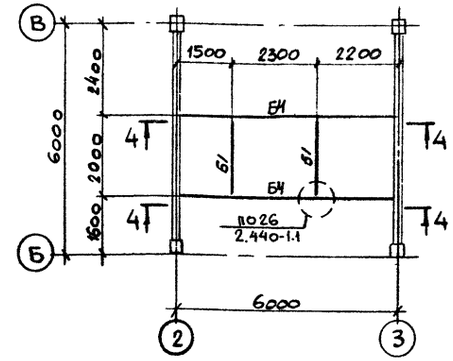

План балок перекрытия на отм. 3.600, 7.200

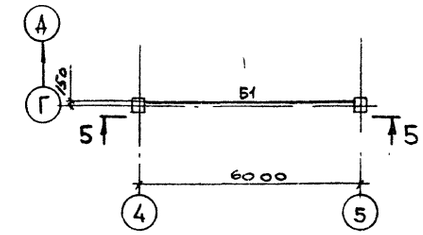

1-1

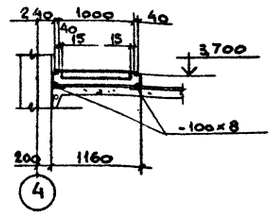

2-2

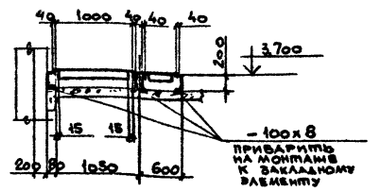

3-3

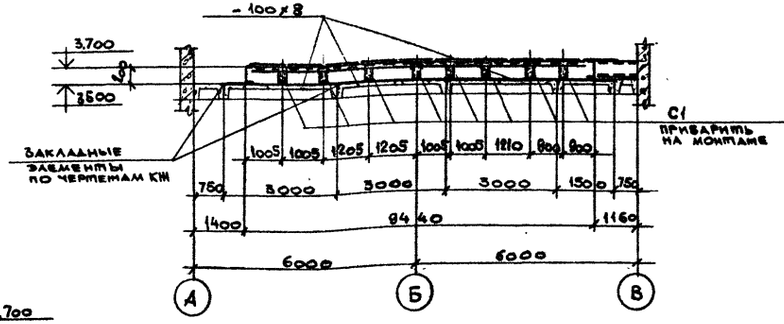

4-4

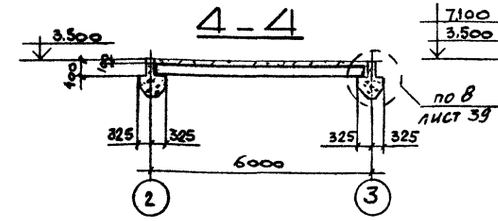

5-5

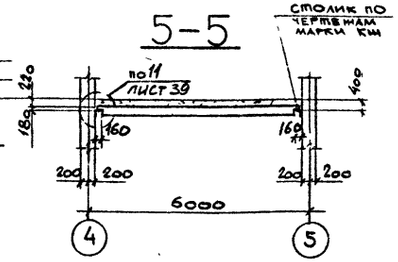

9747/7

ГИП	Монин		ТП 903-1-241.87 КМ
Нач.отд.	Светличный		Котельная с 4 котлами КЕ 6,5-14С топливо - каменные и бурые угли
Н.контр.	Гудзенко		
Гл.спец.	Гудзенко		Главный корпус — Стадия: Р; Лист: 20; Листов:
Рук.гр.	Учитель		
Ст. инж.	Распопов		Схемы балок на отм. 3.600 и 7.200 и щитов на отм. 3.600 — Харьковский Промстройниипроект
Инженер	Копица		
Техник	Бисова		

Привязан:

Инв. №

Инв. № подл. | Подпись и дата | Взамен инв.

Альбом VII

Типовой проект

План площадок в рядах "В'-Г'"

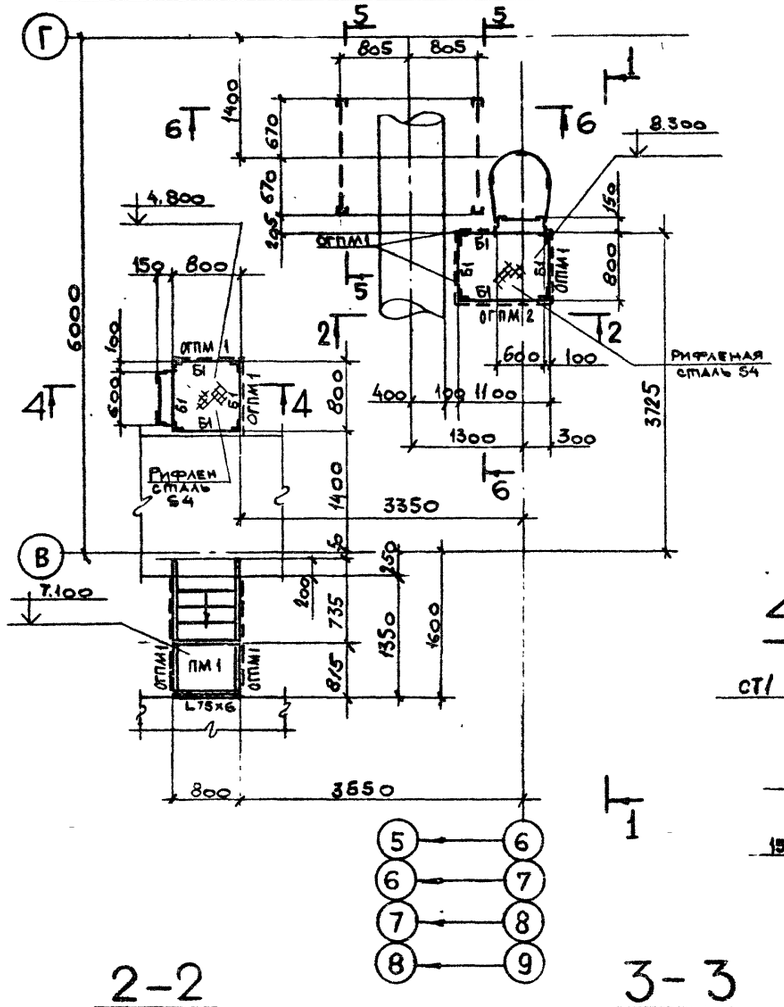

1 - 1

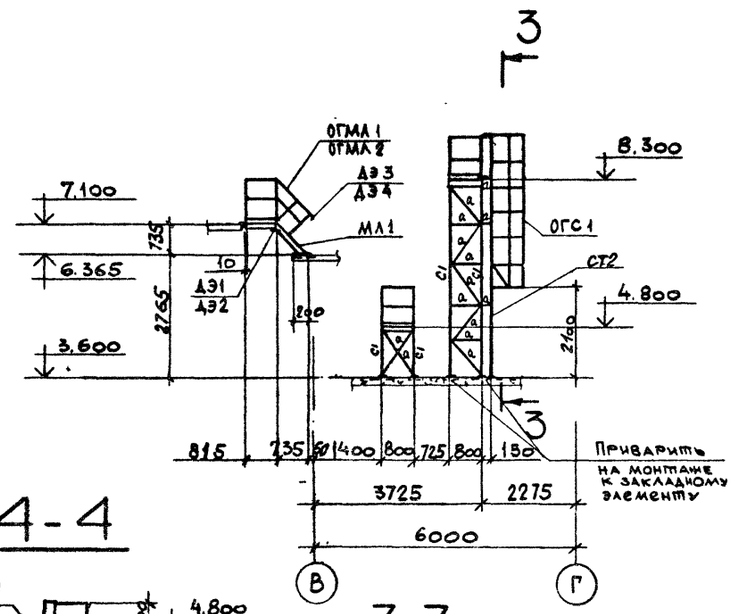

4 - 4

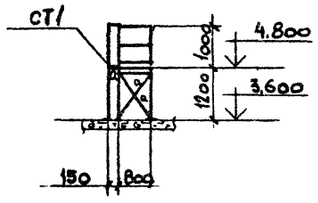

7 - 7

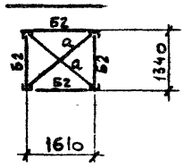

2 - 2

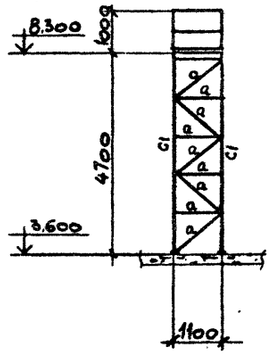

3 - 3

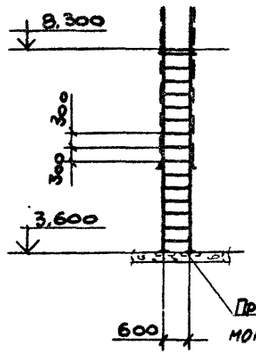

5 - 5

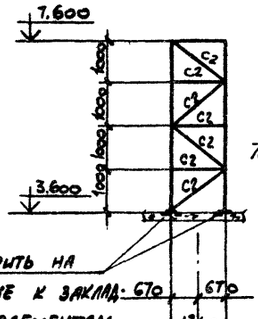

6 - 6

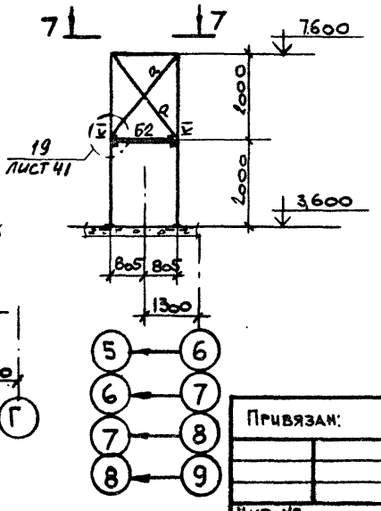

Ведомость элементов

Марка	Сечение: Эскиз	поз	Состав	Расчетные усилия: M тс.м	N тс	Q тс	Марка металла	Примечан
Б1	[		ГнЕ 140×60×4	Конструктивно			ВСт3кп2	
Б2	[		[14	то же			ВСт3кп2	
С1	L		L 75×6	По гибкости			ВСт3пс6	
С2	L		L 63×5	— " —			ВСт3кп2	
К1	[		[14	— " —			ВСт3кп2	
а	L		L 50×5	— " —			ВСт3кп2	

Ведомость элементов по серии 1.450.3-3.80

Маркировка по схеме	Марка по серии	Наименование	К-во	Масса, кг: 1эл-та	Масса, кг: Всех	№ стран-ы серии	Примечание
ПМ1	ПМХФ-9.8м	Площадка лестничн.	1	46.6	46.6	26	
ОГПМ1	ОГПМХЭБ-10.9м	Огражден площадки лестн	7	10.5	73.5	38	
ОГПМ2	ОГПМХЭБ-10.12м	то же	1	12.5	12.5	38	
МА1	МАХФ 45-12.8м	Марш лестничный	1	64.0	64.0	19	
ОГМА1	ОГаМАХ 45-10.12м	Ограждения марша лестничного	1	7.5	7.5	34	
ОГМА2	ОГаМАХ 45-10.12м	то же	1	7.5	7.5	34	
СТ1	СХ 22	Стремянки	1	37.6	37.6	33	
СТ2	СХ 58м	то же	1	98.3	98.3	33	
ОГС1	ОГС 36.4м	Ограждение стремянки	1	33.3	33.3	40	
ДЭ1	ДХ 4	Дополнительные эл-ты	1	1.18	1.2	42	
ДЭ2	ДХ 5	то же	1	1.18	1.2	42	
ДЭ3	ДХ 8	— " —	1	0.26	0.3	42	
ДЭ4	ДХ 9	— " —	1	0.26	0.3	42	
Итого:					383.8		

9747/7

ГИП	Монин		ТП 903-1-241.87 КМ
Нач.отд.	Светличный		Котельная с 4 котлами КЕ 6.5-14с топливо- каменные и бурые угли
Н.контр.	Гудзенко		
Гл.спец.	Гудзенко		Главный корпус — Стадия: Р; Лист: 21; Листов:
Рук.гр.	Учитель		
Ст.инж.	Рапопорт		Схемы площадок на перекрытии на отм. 3.600. — Харьковский Промстройниипроект
Инженер	Копица		
Техник	Власова		

Привязан:

Инв. №

Инв. № подл. | Подпись и дата | Взамен инв. №

Альбом VII

Типовой проект

План венткамеры на отм. 11.200

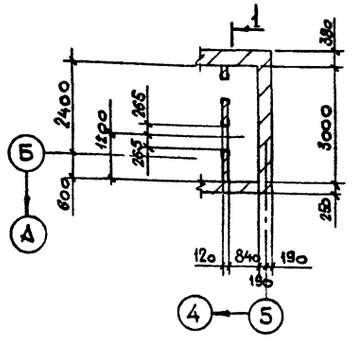

1–1

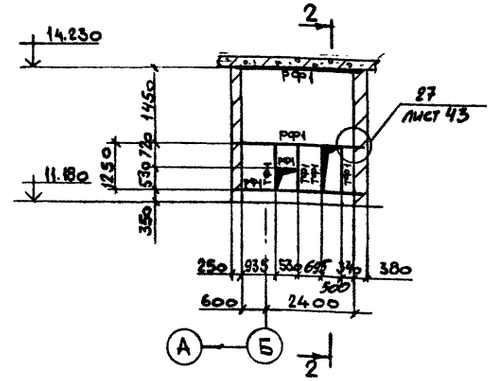

2–2

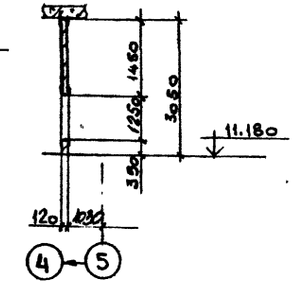

Ведомость элементов

Марка	Сечение			Расчетные усилия			Марка металла	Примечание
	Эскиз	поз.	Состав	M тс.м	N тс	Q тс		
РФ1			ГнС 140х60х4	Конструктивно			ВСт3кп2	
ТФ1			ГнС 140х60х4	Конструктивно			ВСт3кп2	
Б1			С 20	1.0		0,6	ВСт3пс61	
а			С 10	Конструктивно			ВСт3кп2	

План ограждения на отм. ±0.000

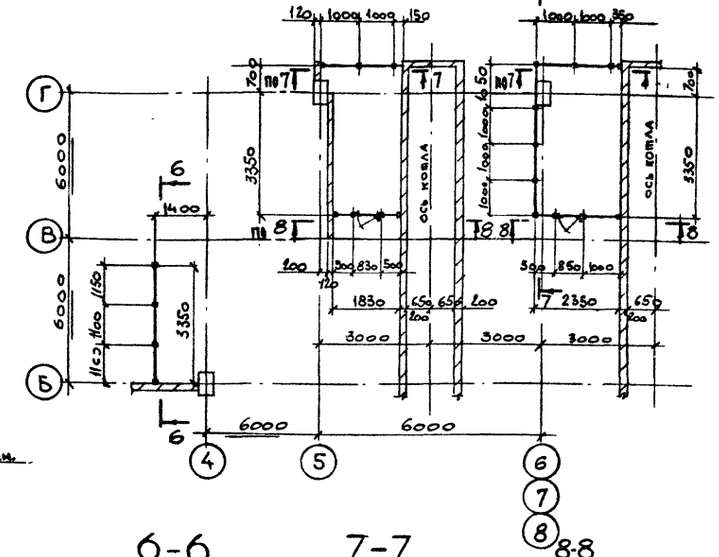

План стоек венткамеры на отм. 3.600

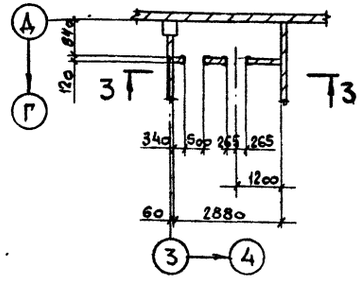

План косоуров у оси „5"

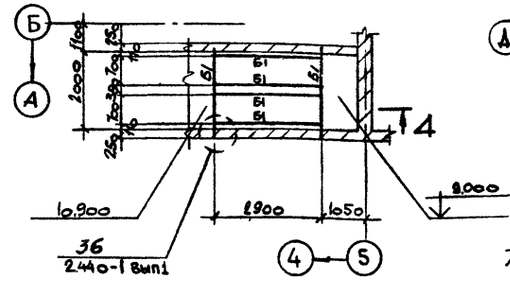

План кронштейна на отм. 2.200

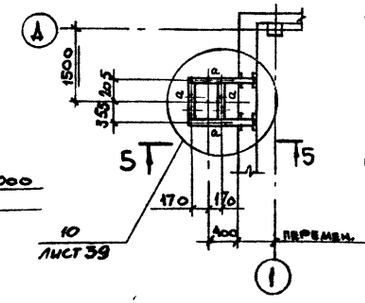

3–3

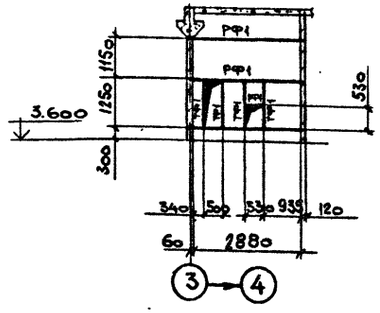

4–4

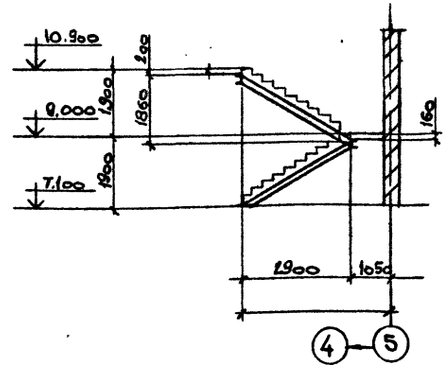

5–5

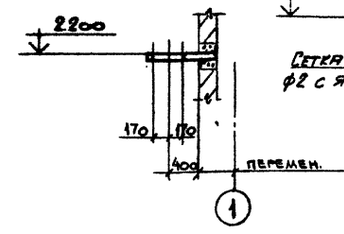

6–6

7–7

8–8

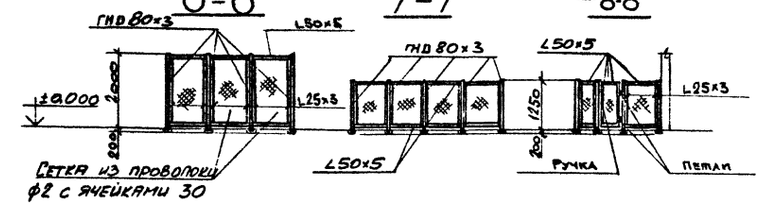

9747/7

ГИП	Монин		ТП 903-1-241.87 КМ
Нач. отд.	Светличный		Котельная с 4 котлами КЕ 6,5-14С топливо – каменные и бурые угли.
Н. контр.	Гудзенко		
Гл. спец.	Гудзенко		Главный корпус
Рук. гр.	Учитель		Стадия: Р; Лист: 22; Листов:
Ст. инж.	Рапопорт		
Инженер	Копица		Схемы каркасов венткамер, косоуров, кронштейна, ограждения.
Техник	Власова		Харьковский Промстройниипроект

Привязан:

Инв. №

Инв. № подл. | Подпись и дата | Взам. инв. №

Альбом VIII

План площадки на отм. 7.200

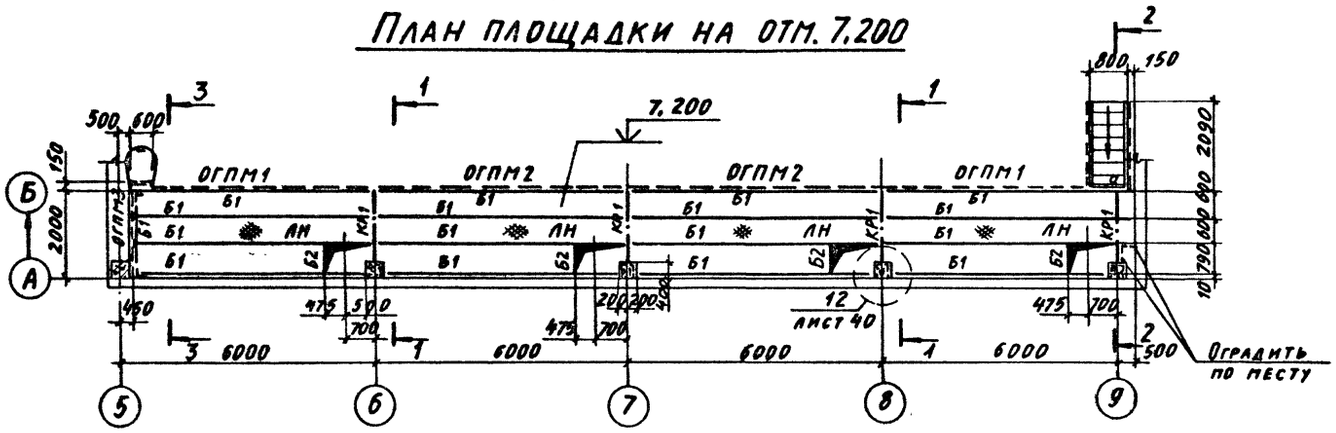

1-1

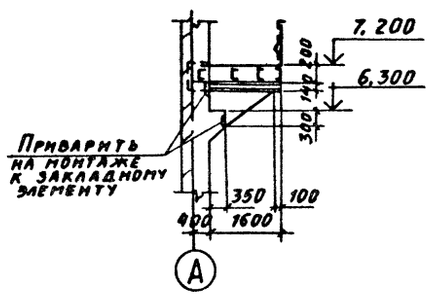

2-2

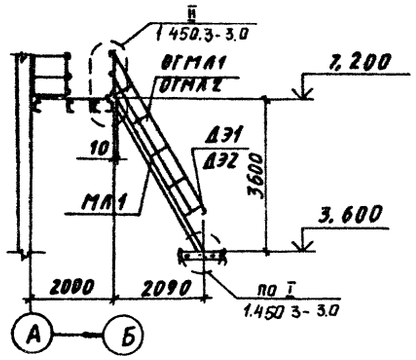

3-3

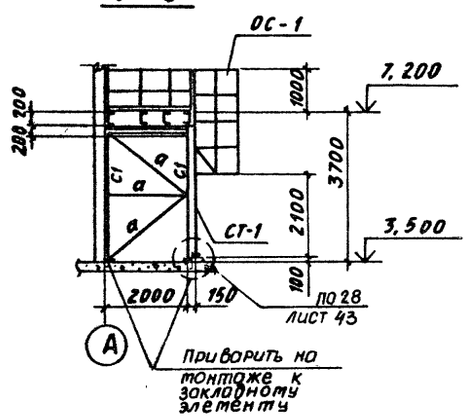

План связей в осях 4-5

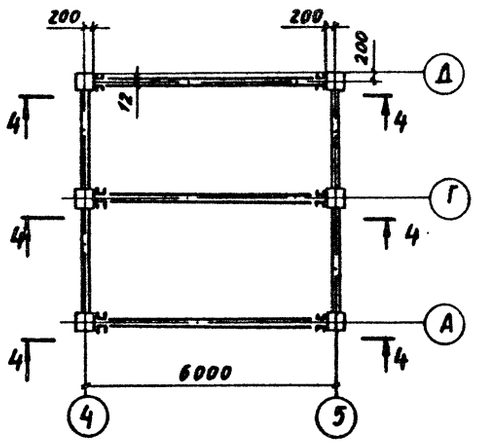

4-4

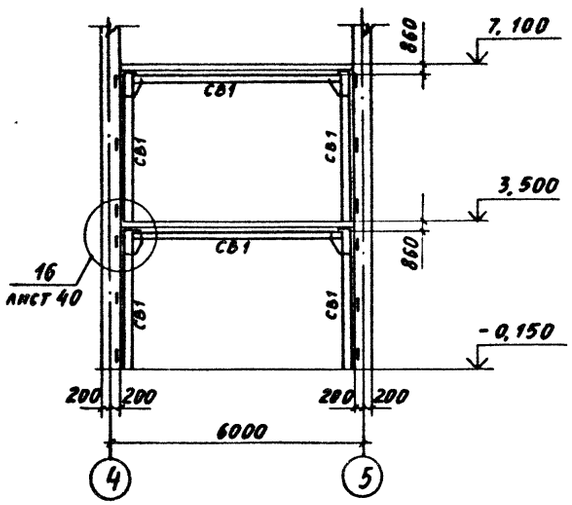

Ведомость элементов

Марка	Сечения: Эскиз	Поз.	Состав	Расчетные усилия: M кН·м (тс·м)	N кН (тс)	Q кН (тс)	Марка металла	Примеч.
Б1			С 20	1,9		1,3	ВСт3пс6-1	
Б2			С 14	конструктивно			ВСт3кп2	
КР1		1	⊐С 14	0,8		2,0	ВСт3кп2	
		2	⊓Г 75×6		3,0		ВСт3пс6	
СВ1			2С 30	14,8	5,3	4,6	ВСт3пс6	планки-200×12 через ~1100
СН			Рифл. S4	конструктивно			ВСт3кп2	
С1			L75×6		2,6		ВСт3пс6	
а			L75×6	По гибкости			ВСт3пс6	

Ведомость элементов по серии 1.450.3-3 в.0

Маркировка по схеме	Марка по серии	Наименование	К-во	Масса, кг: 1 эл-та	Масса, кг: всех	NN страниц серии	Примеч.
ОГПМ1	ОГПМХЭБ-10.54 м	Ограждение площадки	2	49,4	98,8	39	
ОГПМ2	ОГПМХЭБ-10.60	—"—	2	55,6	111,2	39	
ОГПМ3	ОГПМХЭБ-10.21 м	—"—	1	20,8	20,8	38	
МЛ1	МЛХРБ60-36.8	Марш лестничный	1	127,6	127,6	21	
ОГМЛ1	ОГпМЛХ60-10.36	Ограждение марша лестничного	1	17,5	17,5	37	
ОГМЛ2	ОГпМЛХ60-10.36	—"—	1	17,5	17,5	37	
СТ1	СХ-46	Стремянка	1	75,1	75,1	33	
ОС1	ОГС-24.4	Ограждение стремянки	1	23,6	23,6	40	
ДЭ1	ДХ8	Дополнительный элемент	1	0,26	0,3	42	
ДЭ2	ДХ9	—"—	1	0,26	0,3	42	
Масса всего металла:					492,7		

9747/7

ГИП	Момин		ТП 903-1-241.87 КМ
Нач. отд.	Светличный		Котельная с 4 котлами КЕ 6,5-14С топливо — каменные и бурые угли
Н. контр.	Гудзенко		
Гл. спец.	Гудзенко		Главный корпус — Стадия: Р; Лист: 23; Листов:
Рук. гр.	Учитель		
Ст. инж.	Раппопорт		Схемы площадок на отм. 7,200 и связей в осях „4-5" — Харьковский Промстройниипроект
Инженер	Копица		
Инженер	Лелюк		

Привязан:

Инв. №

Инв. № подл. | Подпись и дата | Взам. инв. №

Альбом VII

План подвесок
(бурые угли)

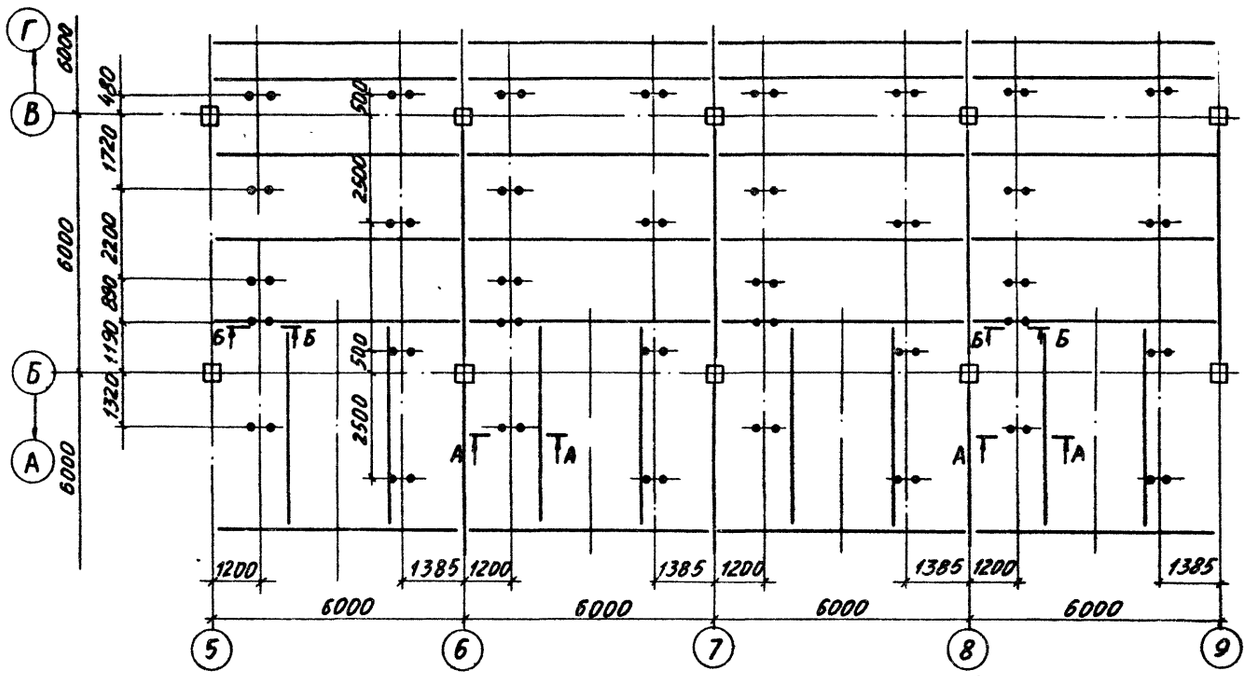

План подвесок
(каменные угли)

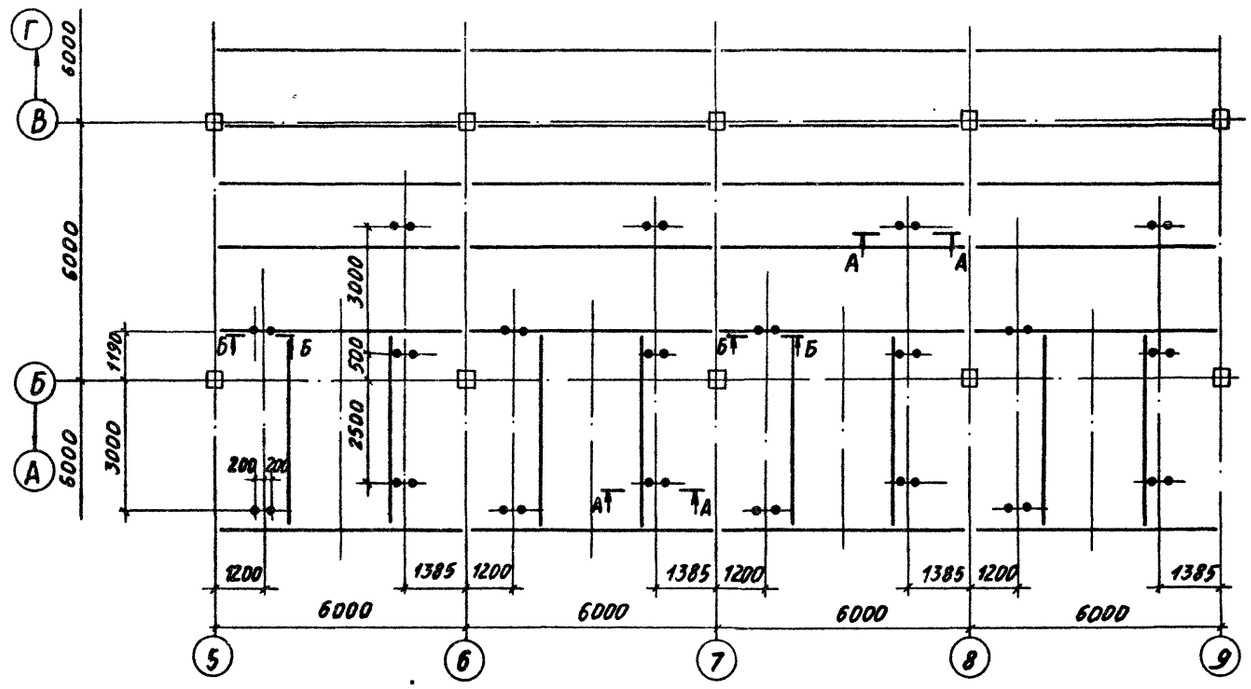

А – А

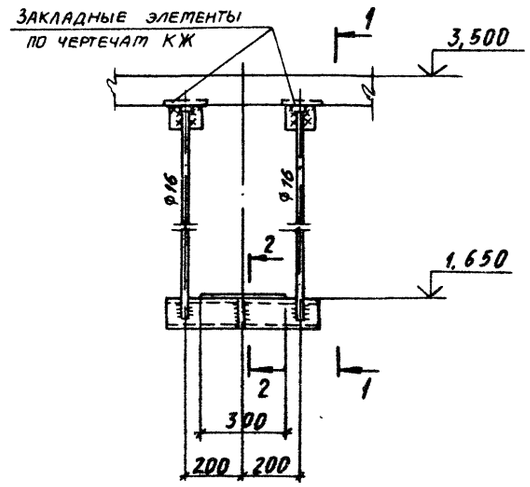

1 – 1

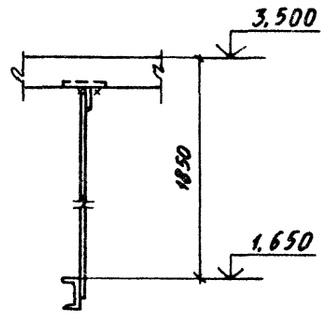

2 – 2

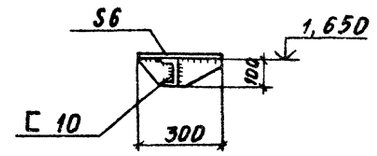

Б – Б

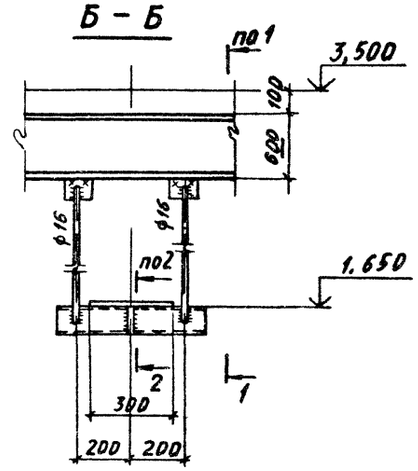

9747/7

				ТП 903-1-241.87 КМ	
ГИП	Монин			Котельная с 4 котлами КЕ 6,5-14С топливо-каменные и бурые угли	
Нач. отд.	Светличный				
Н. контр.	Гудзенко				
Гл. спец.	Гудзенко			Главный корпус	Стадия: Р; Лист: 24; Листов:
Рук. гр.	Учитель				
Ст. инж.	Рапопорт				
Инженер	Лелюк			Схема подвесок под перекрытием на отм. 3,600	Харьковский Промстройниипроект

Привязан:

Инв. №

Инв. № подл. | Подпись и дата | Взам. инв. №

Альбом VII

План желоба на отм. 7.200

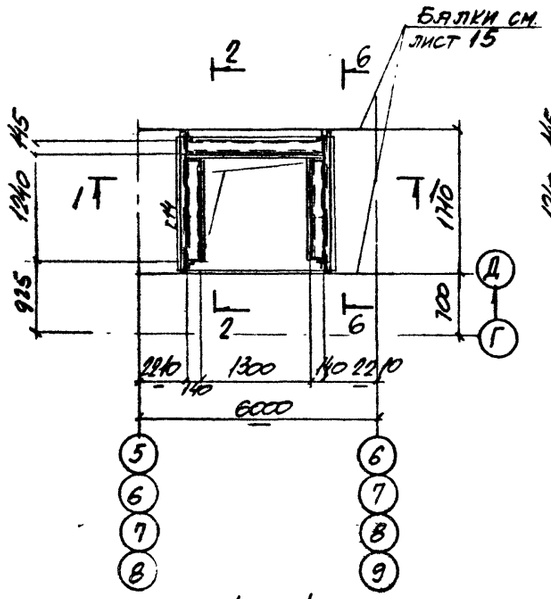

1 - 1

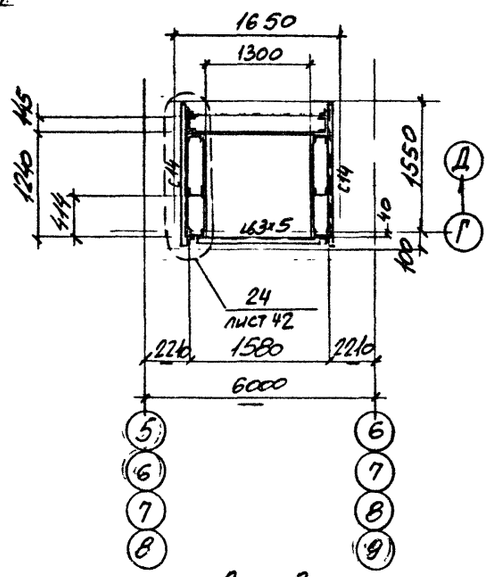

2 - 2

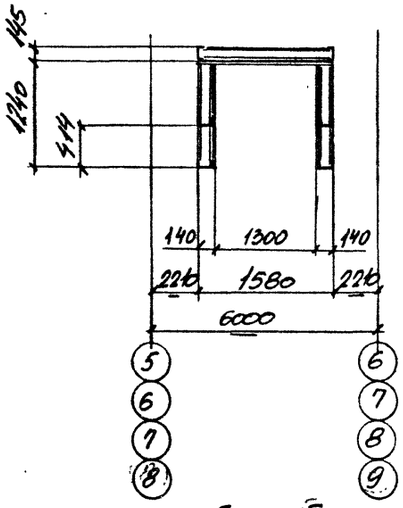

4 - 4

5 - 5

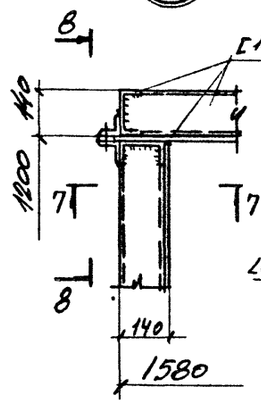

7 - 7

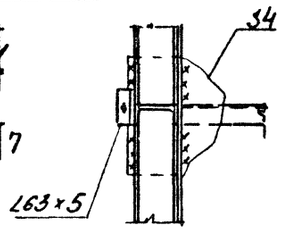

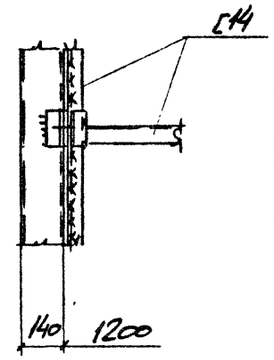

8 - 8

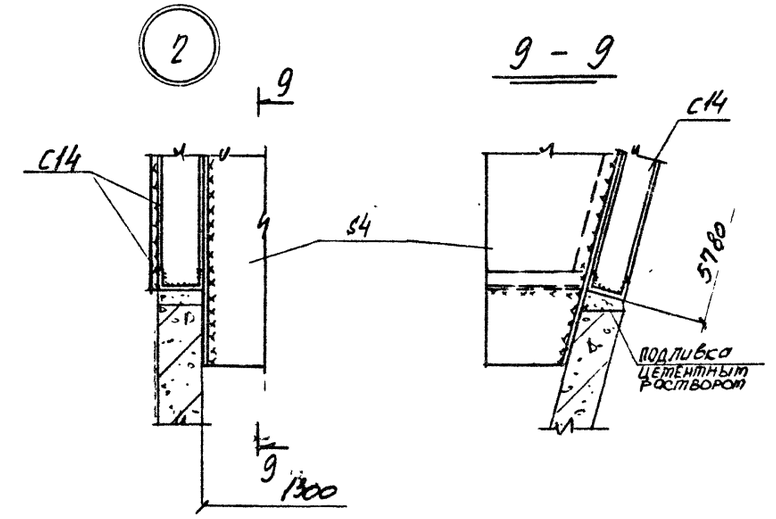

9 - 9

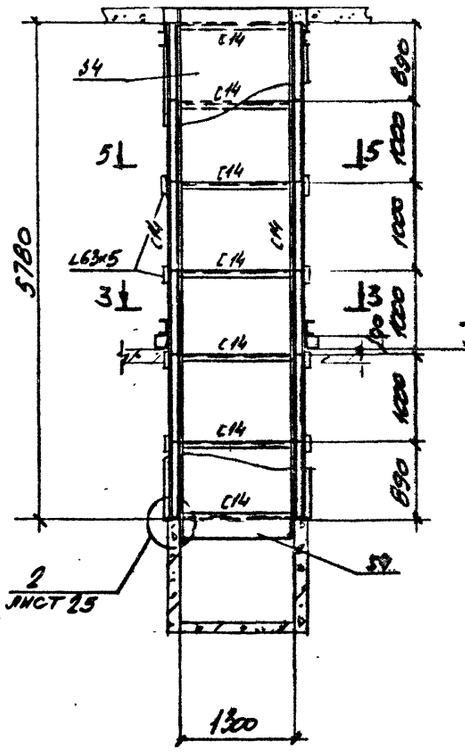

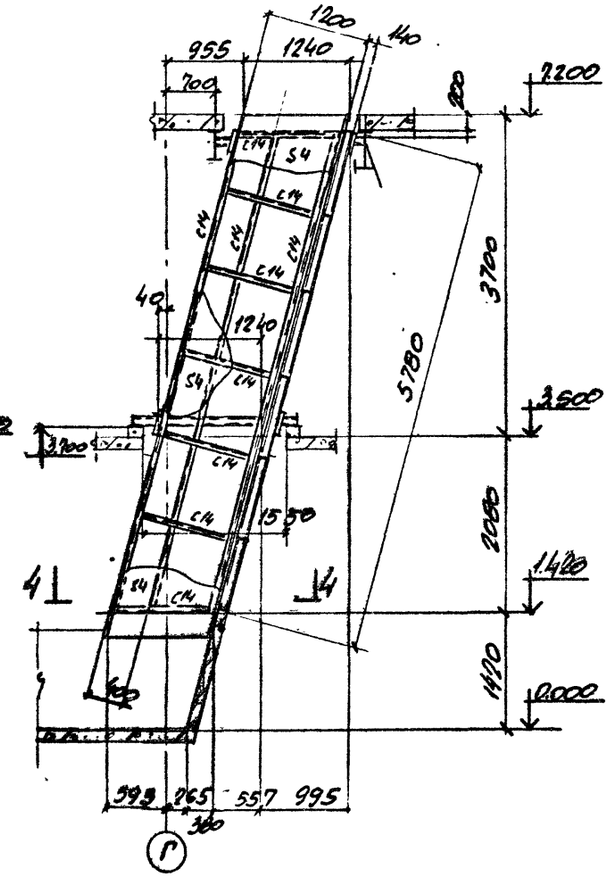

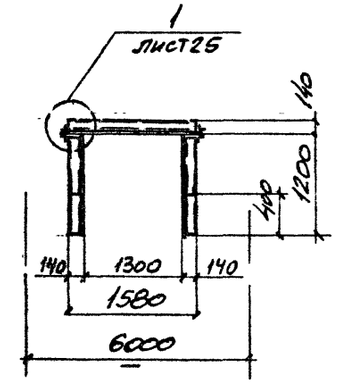

6 - 6

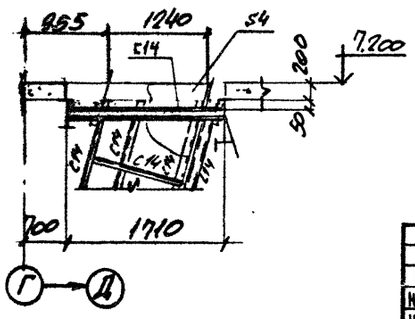

97147/7

ГИП	Монин		ТП 903-1-241.87 КМ	
Нач отд.	Светличный		Котельная с 4 котлами КЕ 6,5-14С топливо- каменные и бурые угли	
Н контр	Гудзенко			
Гл спец	Гудзенко		Главный корпус	Стадия: Р; Лист: 25; Листов:
Рук гр	Учитель			
Ст инж	Рапопорт		Схема наклонного желоба Узлы	Харьковский Промстройниипроект
Ст. инж.	Рапопорт			
Инженер	Копица			

Привязан:

Инв. №

Подпись и дата | Взамен инв.№

Альбом VII

Типовой проект

План лестниц и площадок на отм. 1.800

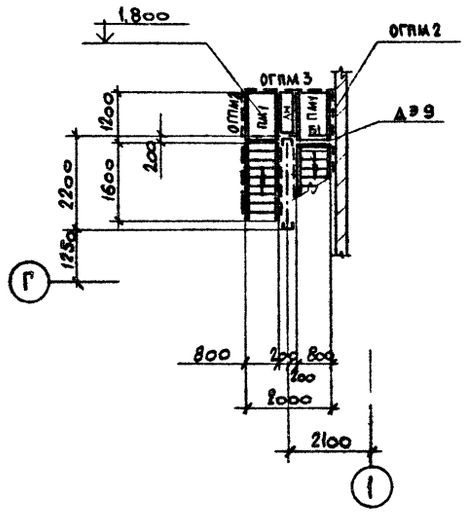

План лестниц и площадок на отм. 3.600 и 5.400

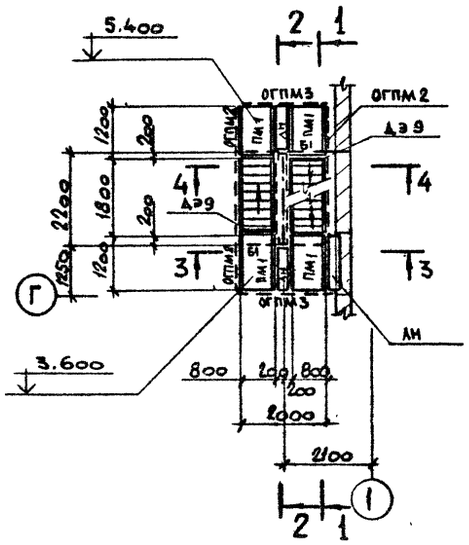

План лестницы и площадки на отм. 7.200

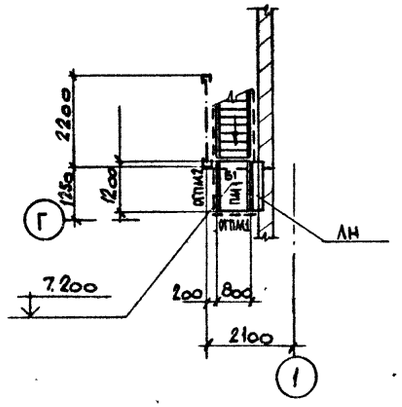

1–1

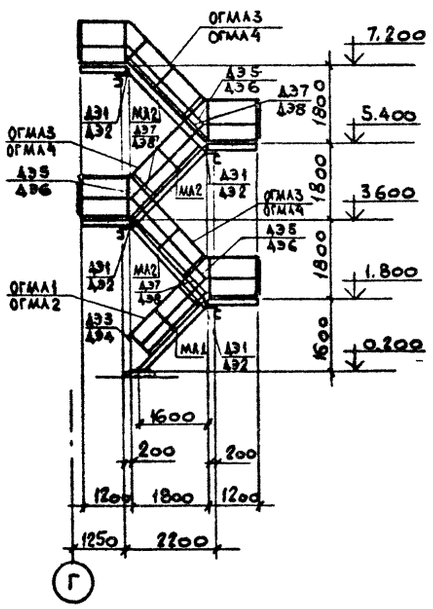

2–2

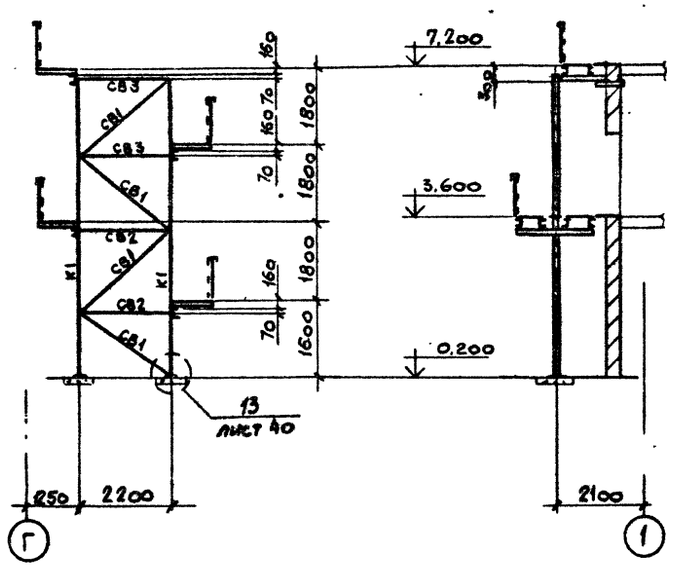

3–3

4–4

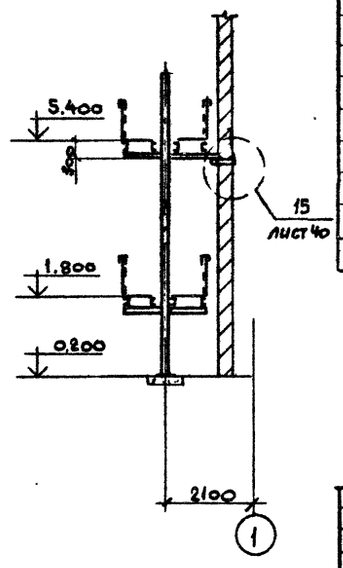

Ведомость элементов

Марка	Сечение			Расчетные усилия			Марка металла	Примечан.
	Эскиз	поз	Состав	M тс м	N тс	Q тс		
Б1	[		[14	0.9		1.2	ВСт3кп2	
К1	[		[20		5.4		ВСт3пс6-1	
СВ1	L		L 75×6	по гибкости			ВСт3пс6	
СВ2	L		L 63×5	по гибкости			ВСт3кп2	
СВ3	[		[20	по гибкости			ВСт3пс6-1	
ЛН	—		Рифлен сталь S4	конструктивно			ВСт3кп2	

Ведомость элементов по серии 1.450.3-3.В.0

Маркировка по схеме	Марка по серии	Наименование	К-во	Масса, кг		NN страниц серии	Примечан.
				1 эл-та	Всех		
ПМ1	ПМХРБ - 12.8	Площадка лестничн.	7	44.0	308.0	26	
ОГПМ1	ОГПМХЭБ - 12.9и	Огражд. площадки лестн.	1	11.2	11.2	38	
ОГПМ2	ОГПМХЭБ - 12.12	то же	6	13.3	79.8	38	
ОГПМ3	ОГПМХЭБ - 12.21и	—"—	3	21.9	65.7	39	
МА1	МАХРБ45 - 18.8и	Марш лестничный	1	96.2	96.2	19	
МА2	МАХРБ45 - 18.8	то же	3	96.2	288.6	19	
ОГМА1	ОГлМАХ45 - 12.18и	Ограждения марша лестничного	1	18.9	18.9	34	
ОГМА2	ОГпМАХ45 - 12.18и	то же	1	18.9	18.9	34	
ОГМА3	ОГлМАХ45 - 12.18	—"—	3	18.9	56.7	34	
ОГМА4	ОГпМАХ45 - 12.18	—"—	3	18.9	56.7	34	
ДЭ1	ДХ 4	Дополнительные эл-ты	4	1.18	4.7	42	
ДЭ2	ДХ 5	то же	4	1.18	4.7	42	
ДЭ3	ДХ 8	—"—	1	0.26	0.3	42	
ДЭ4	ДХ 9	—"—	1	0.26	0.3	42	
ДЭ5	ДХ 16	—"—	3	0.56	1.7	43	
ДЭ6	ДХ 17	—"—	3	0.56	1.7	43	
ДЭ7	ДХ 26	—"—	3	3.37	10.1	43	
ДЭ8	ДХ 27	—"—	3	3.37	10.1	43	
ДЭ9	МХ 2	—"—	3	14.3	42.9	41	
Итого:					1077.2		

9747/7

ГИП	Монин	
Нач. отд.	Светличный	
Н. контр.	Гудзенко	
Гл. спец.	Гудзенко	
Рук. гр.	Учитель	
Ст. инж.	Рапопорт	
Инженер	Копица	
Техник	Власова	

ТП 903-1-241.87 КМ

Котельная с 4 котлами КЕ 6.5-1.4 С топливо-каменные и бурые угли

Главный корпус

Стадия	Лист	Листов
Р	26	

Схема лестницы у оси „1"

ХАРЬКОВСКИЙ ПРОМСТРОЙНИЦПРОЕКТ

Привязан:

Инв. №

Взамен инв. №

Подпись и дата

Инв. № подл.

Альбом VII

Типовой проект

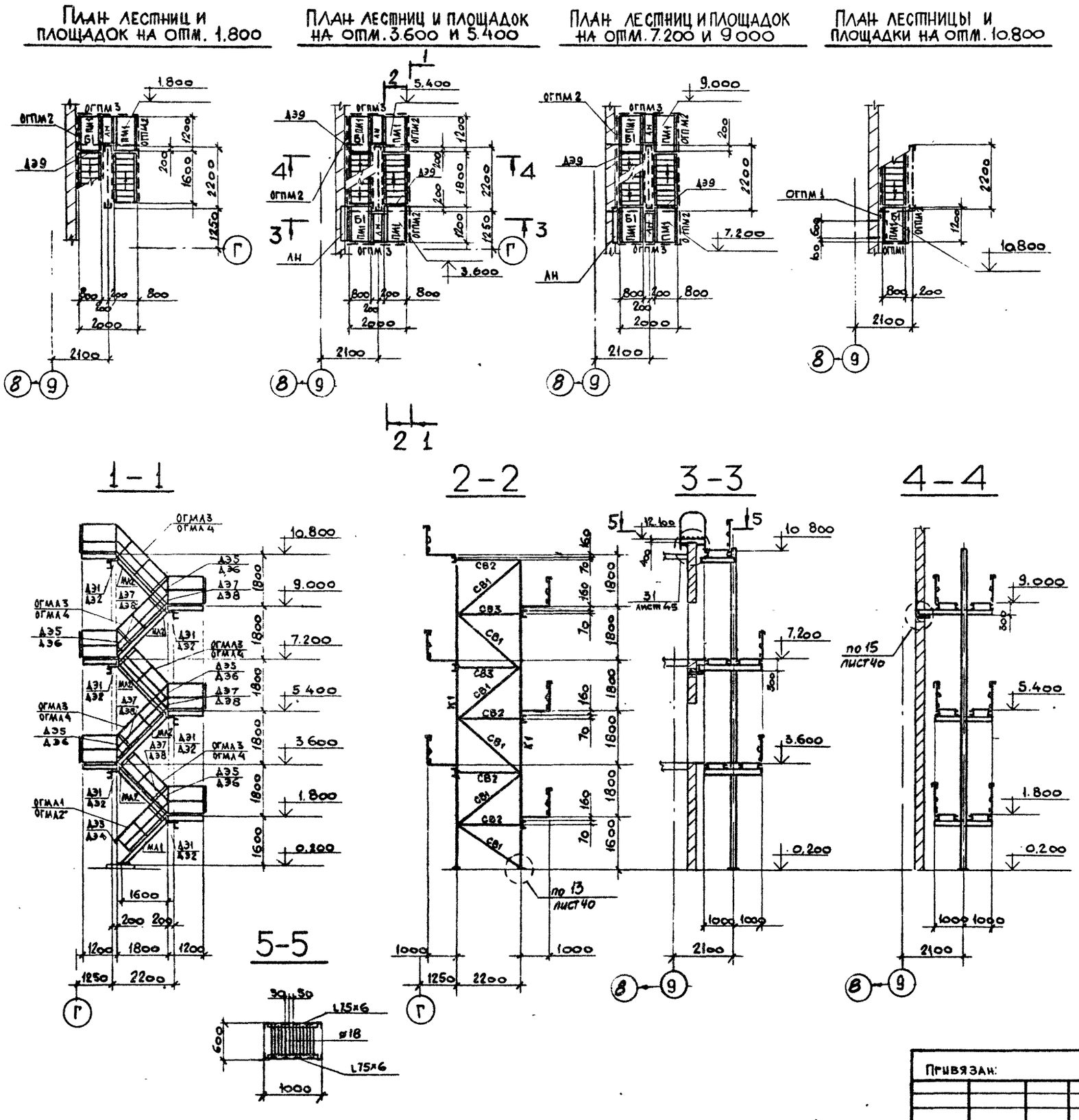
План лестниц и площадок на отм. 1.800
План лестниц и площадок на отм. 3.600 и 5.400
План лестниц и площадок на отм. 7.200 и 9.000
План лестницы и площадки на отм. 10.800

Ведомость элементов

Марка	Сечение: эскиз	поз.	Состав	Расчетные усилия: M тс.м	N тс	Q тс	Марка металла	Примечание
Б1	[		[14	0.9		1.2	ВСт3кп2	
К1			[20		54		ВСт3пс6-1	
СВ1	L		L 75×6	по гибкости			ВСт3пс6	
СВ2			L 63×5	по гибкости			ВСт3кп2	
СВ3	[		[20	по гибкости			ВСт3пс6-1	
ЛН	—		рифлен. сталь S4	конструктивно			ВСт3кп2	

Ведомость элементов по серии 1.450.3-3.8.0

Маркировка по схеме	Марка по серии	Наименование	К-во	Масса, кг: 1эл-та	Всех	N N страниц серии	Примечание
ПМ1	ПМХРБ-12.8	Площадка лестничная	11	44.0	484	26	
ОГПМ1	ОГПМХЭБ-12.9и	Огражден площадки лестн	2	11.2	22.4	38	
ОГПМ2	ОГПМХЭБ-12.12	то же	9	13.3	119.7	38	
ОГПМ3	ОГПМХЭБ-12.21и	— " —	5	21.9	109.5	39	
МЛ1	МЛХРБ45-18.8и	Марш лестничный	1	96.2	96.2	19	
МЛ2	МЛХРБ45-18.8	то же	5	96.2	481.0	19	
ОГМЛ1	ОГлМЛХ45-12.18и	Ограждение марша лестничного	1	18.9	18.9	34	
ОГМЛ2	ОГпМЛХ45-12.18и	то же	1	18.9	18.9	34	
ОГМЛ3	ОГлМЛХ45-12.18	— " —	5	18.9	94.5	34	
ОГМЛ4	ОГпМЛХ45-12.18	— " —	5	18.9	94.5	34	
ДЭ1	ДХ 4	Дополнительные э-ты	6	1.18	7.1	42	
ДЭ2	ДХ 5	то же	6	1.18	7.1	42	
ДЭ3	ДХ 8	— " —	1	0.26	0.3	42	
ДЭ4	ДХ 9	— " —	1	0.26	0.3	42	
ДЭ5	ДХ 16	— " —	5	0.56	2.8	43	
ДЭ6	ДХ 17	— " —	5	0.56	2.8	43	
ДЭ7	ДХ 26	— " —	5	3.37	16.9	43	
ДЭ8	ДХ 27	— " —	5	3.37	16.9	43	
ДЭ9	МХ 2	Монтажный элемент	5	14.3	71.5	41	
Итого:					16653		

9747/7

ГИП	Монин	
Нач отд	Светличный	
Н контр	Гудзенко	
Гл спец	Гудзенко	
Рук гр	Учитель	
Ст инж	Рапопорт	
Инжен.	Копица	
Техник	Власова	

ТП 903-1-241.87 КМ

Котельная с 4 котлами КЕ 6.5-14 С топливо - каменные и бурые угли

Главный корпус

Стадия	Лист	Листов
Р	27	

Схема лестницы усси „9"

Харьковский промстройниипроект

Привязан:

Инв. №

Взамен инв. №

Подпись и дата

Инв. № подл.

Альбом VII

Типовой проект

План опор под газоходы

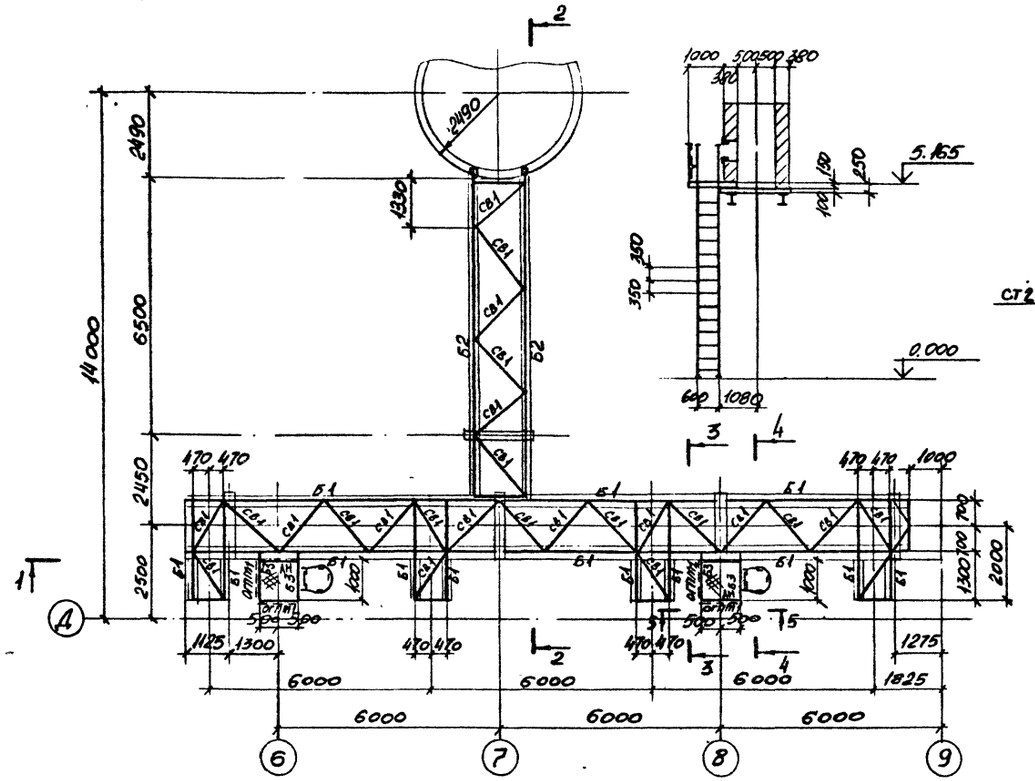

4 – 4

5 – 5

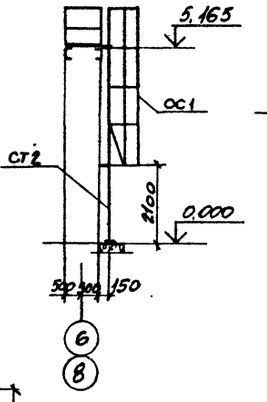

Ведомость элементов

Марка	Сечение			Расчетные усилия			Марка металла	Примеч.
	Эскиз	Поз.	Состав	M кН·м (тс·м)	N кН (тс)	Q кН (тс)		
Б1	I		I50Б1	30,0		18,1	ВСт3сп5-1	
Б2	I		I35Ш1	15,3		4,7	ВСт3пс6-1	
СВ1	L		L70×5	По гибкости			ВСт3кп2	
Б3	[		[14	Конструктивно				
Ан	—		Р.от S4	то же				

Геометрическая схема

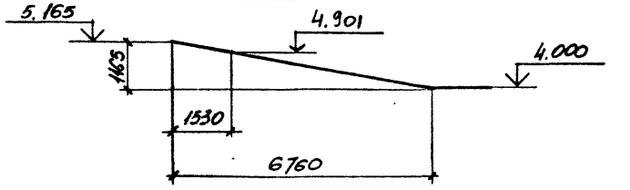

2 – 2

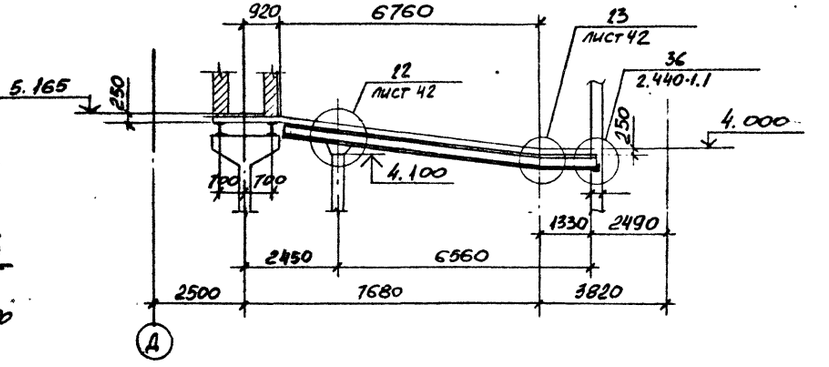

3 – 3

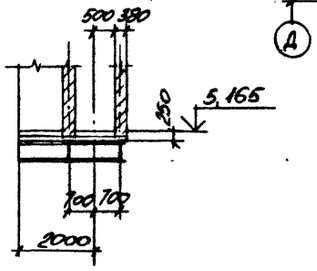

1 – 1

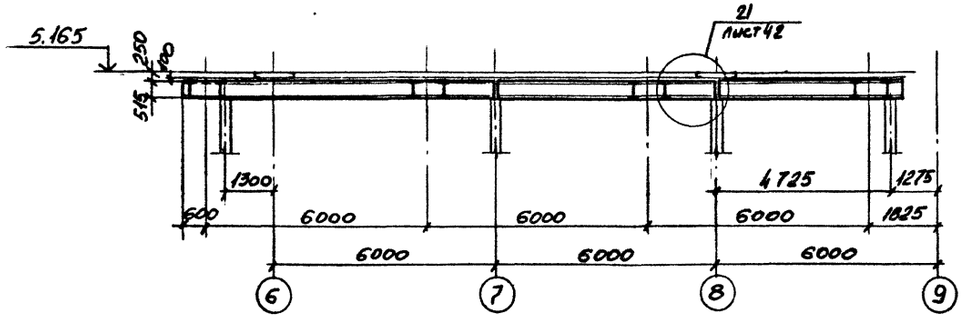

Ведомость элементов по серии 1.450 3-3 смотрите на листе 31.

9747/7

ГИП	Монин		ТП 903-1-241.87 КМ
Нач отд	Светличный		Котельная с 4 котлами КЕ 6.5-14 С топливо-каменные и бурые угли
Н. контр.	Гудзенко		
Гл. спец.	Гудзенко		Главный корпус газоходы
Рук гр	Учитель		Стадия: Р; Лист: 28; Листов:
Ст инж	Рапопорт		
Ст. инж	Рапопорт		Схемы балок под газоходы
Инженер	Лелюк		Харьковский промстройниипроект

Привязан:

Инв. №

Инв. № подл. | Подпись и дата | Взамен инв. №

Альбом VII

Схема окон в осях .1÷9'

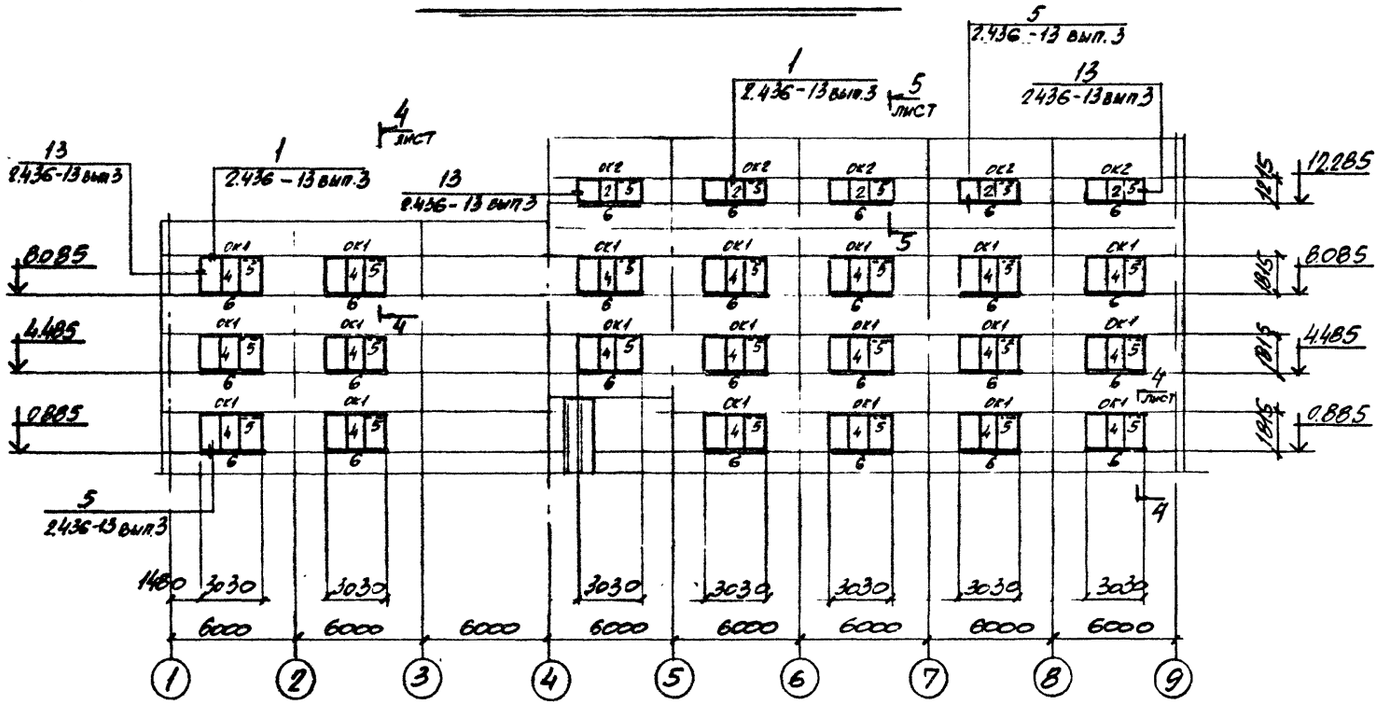

Схема окон по галерее

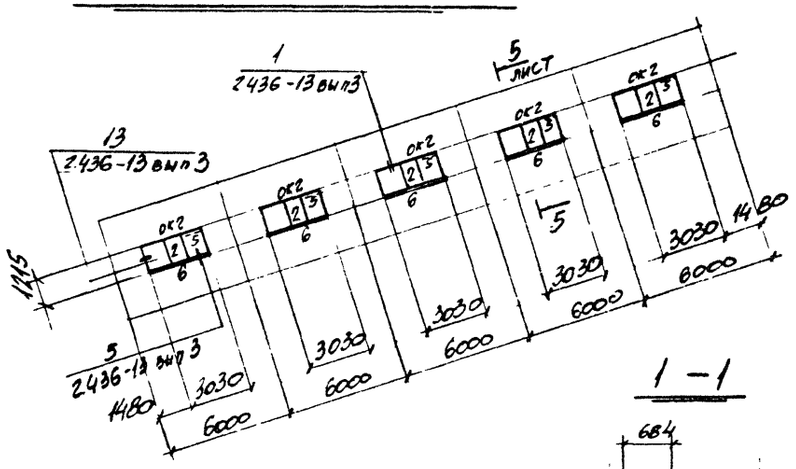

Схема окон в осях .9÷1'

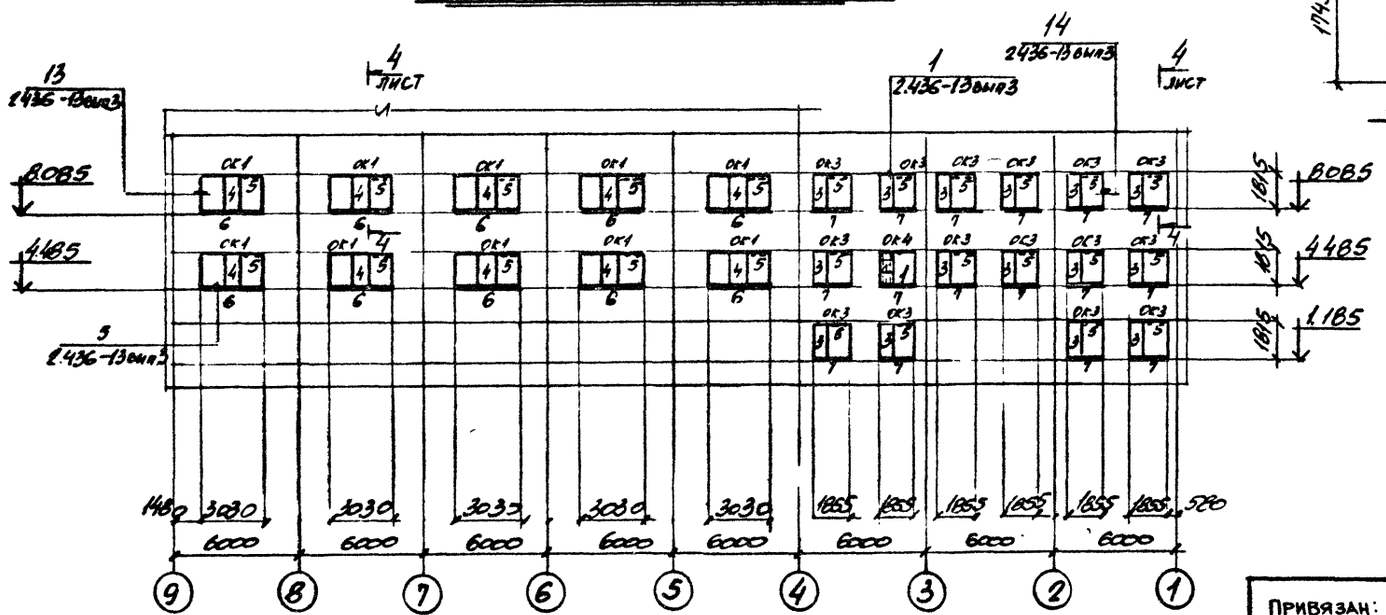

1 - 1

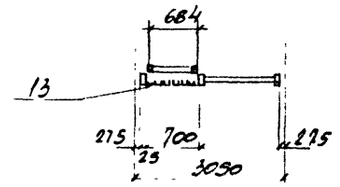

ОК 4

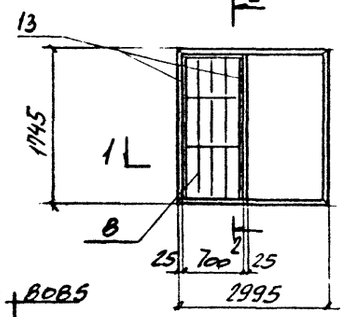

2 - 2

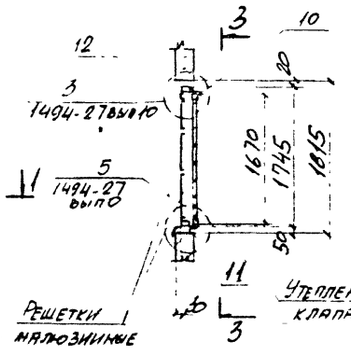

3 - 3

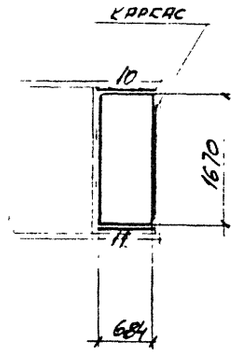

Таблицы см. лист 30

9747/7

				ТП 903-1-841.87
				Котельная с 4 котлами КЕ 6.5-14С топливо - каменные и бурые угли
ГИП	Монин			Главный корпус
Нач.отд	Светличный			Стадия: Р; Лист: 29; Листов:
Н.контр	Гудзенко			
Гл.спец	Гудзенко			Схема оконных переплетов
Рук.гр	Учитель			Харьковский Промстройниипроект
Ст.инж	Рапопорт			
Ст.инж	Рапопорт			
Инженер	Копица			

Привязан:

Инв №

Инв № подл. | Подпись и дата | Взам. инв. №

Альбом VII

Схема окон в рядах Б÷Г

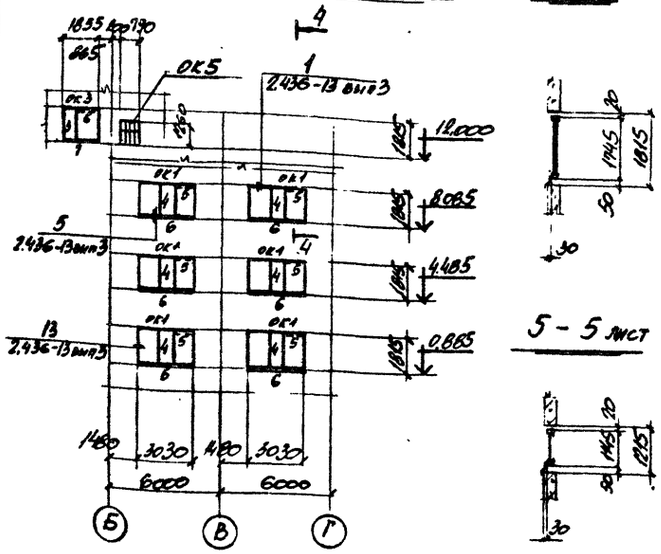

4 – 4

5 – 5 лист

Схема окон в рядах Г÷В

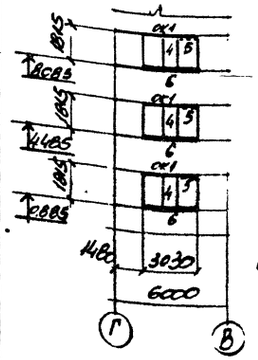

Схема окон в любильном отделении

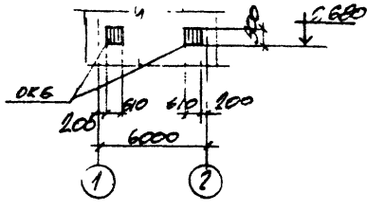

ОК 6

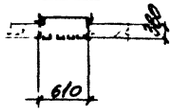

6 – 6

ОК 5

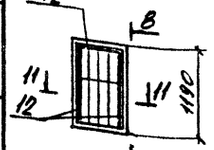

8 – 8

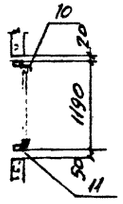

9 – 9

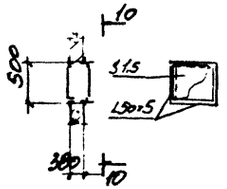

10 – 10

11 – 11

Труба 40×25

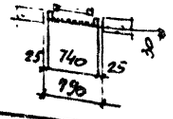

Ведомость элементов по серии 1.436.2-17 вып 0÷5; 1494-27 вып 7.10

	Обозначение	Наименование	Кол-во	Вес 1 марки	N N вып	Примечание
		Документация				
	100.00.00.00 ТУ	Технические условия				серия 1.436.2-17
	МБ1.00.00.000 ТУ	Технические условия				
	2.00.00.00.00 КУ	Карта уровня качества				
	1.02.00.00.00 СБ	Окна с одинарными переплетами глухие с двойным остеклением				
	1.03.00.00.00 СБ	Окна с одинарными переплетами открывающиеся с одинарным остеклением				
	1.04.00.00.00 СБ	Окна с одинарными переплетами открывающиеся с двойным остеклением				
		Сборочные единицы				
1	1080000.00 – 07	Переплет 02М18.18-01М	1	103,5		
2	1080000.00 – 02	Переплет 01М30.12-02.1	10	72,5		
3	1040000.00 – 04	Переплет 02М18.18-021	16	121,6	вып 1	
4	1040000.00 – 06	Переплет 02М30.18-021	39	147,2		
5	МБ1.00.00.000	Механизм открывания	64	2,1	вып 5	
6	3.000.00.00 11-02	Слив СЛАН 30	49	1,59	вып 3	
7	3.000.00.00.11	Слив СЛАН 18	17	0,98		
8	5С1Н.00.00.00 – 01	Устройство воздухоприемное	1	430	вып 7	серия 1494-27
9	5С1Н.00.00.00	Устройство воздухоприемное	1	31,5		
10	8С1.00.001	Опора 01	2	3,3	вып 10	
11	8С1.00.002	Опора 02	2	2,3		
12	8С1.00.003	Нащельник Н1	4	1,9		
13	8С1.00.005	Нащельник Н2	2	2,9		
14	ТУ36-1517-71	Решетки жалюзийные воздухозаборные №1	4	1,9	вып 7	
		Стандартные изделия				
	ГОСТ 7798-70	Болт М20×30.58.019	247		вып 1	
	ГОСТ 17473-72	Винт 2М6×8.58.019	260		вып 5	серия 1.436.2-17
	ГОСТ 3128-70	Штифт 5Г×10	65			
	ГОСТ 11371-78	Шайба 6.011	130			
	ГОСТ 397-79	Шплинт 2×16-001	130			
	ГОСТ 17473-72	Винт М5×14.58	32		вып 7	серия 1.494-27
	ГОСТ 5915-70	Гайка М5.4	32			
	ГОСТ 1144-70	Шуруп А.5×60	24			
	ГОСТ 1144-70	Шуруп А.5×30	8			
	ГОСТ 283-63	Гвозди 3×80	95			

Ведомость расхода материалов по сборочным единицам

Марка	Количество	Вес, кг: Сталь 1 шт	Сталь всех	Алюминий 1 шт	Алюминий всех	Резина 1 шт	Резина всех	Стекло 1 шт	Стекло всех	Неметаллические изделия	Примечание
02М1818-01М	1	36,2	36,2	2,2	2,2	5,4	5,4	59,7	59,7		серия 1436.2-17
01М3012-021	10	42,0	420,0	2,5	25,0	3,2	32,0	29,8	298,0		
02М1818-021	16	56,6	905,6	2,1	33,6	8,6	137,6	54,3	868,8		
02М3018-021	39	61,4	2394,6	2,3	89,7	9,3	362,7	74,2	2893,8		
МБ1	65	2,1	136,5								
СЛСН 30	49	2,48	122,0								
СЛСН 18	17	1,44	24,5								
Опора 01	2	3,3	6,6								
Опора 02	2	2,3	4,6								
Нащельник №1	4	1,9	7,6								
Нащельник №2	2	2,9	3,8								
Решетки жалюз. №1	4	1,9	7,6								серия 1494-27 вып 7
Устройство воздухопр.	2									74,5	
Итого металлических изд.			4069,6								
Итого неметаллических изд.					150,2		537,7		4180,3	74,5	

Ведомость расхода материалов на оконные проемы

Обозначение	Наименование	N N узлов 1	5	13	14		
ГОСТ 5804-71	Гернит Ф30	118,0	118,0		62,0		м
	Гернит Ф40			164,0			м
ГОСТ 24064-80	Мастика КН-3	26,7	26,7	24,6	18,5		кг
ГОСТ 14791-79 ТУ 6-02-775-73	Мастика строительная универсальная силиконовая "Эластосил 11-05"	208,0		191,0	72,1		кг
2.436-12.3 ВОТ III	Свинцово-суриковая замазка		4,1				кг
ТУ 6-10-906-79	Краска ХВ-161	2,9		2,7	1,1		кг
ГОСТ 6993-79	Эмаль ХВ-1100	2,9		2,7	1,1		кг
ГОСТ 8486-66	Брусок 25×30 L=1100		150 / 0,12				шт / м3

Таблицы для листов 29 и 30

9947/17

ГИП	Монин		ТП 903-1-24187 КМ
Нач. отд.	Светличный		Котельная с 4 котлами КЕ 6,5-14С топливо – каменные и бурые угли
Н. контр.	Гуденко		
Гл. спец.	Гуденко		Главный корпус — Стадия: — Лист: 30 — Листов:
Рук. гр.	Учитель		
Ст. инж.	Рапопорт		Схемы оконных переплетов — Харьковский Промстройниипроект
Ст. инж.	Рапопорт		
Инженер	Копица		

Привязан:

Инв. №

Инв. № подл. | Подпись и дата | Взам. инв. №

Альбом VII

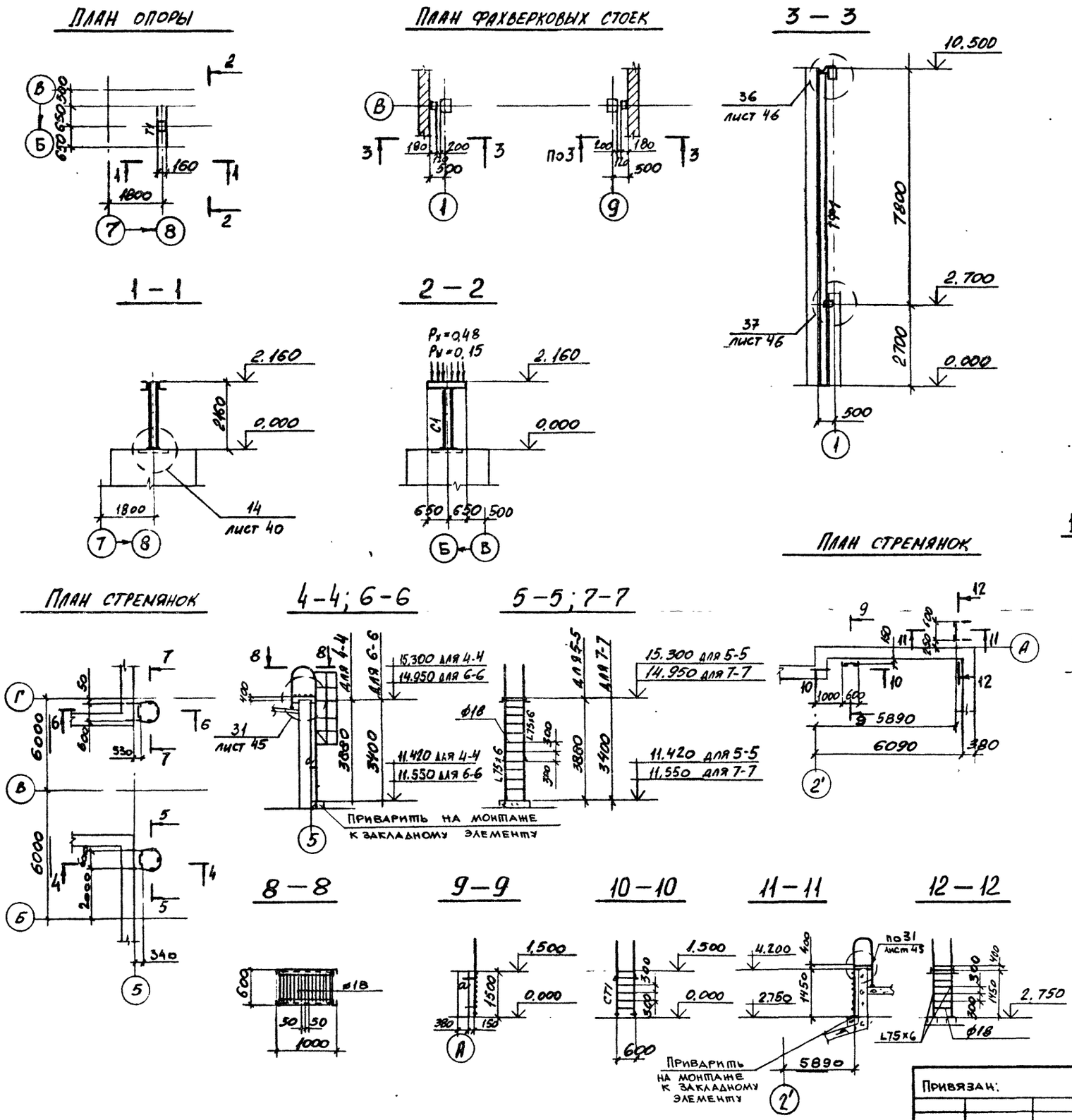
План опоры
План фахверковых стоек

План стремянок

Деталь съемного щита

Ведомость элементов

Марка	Эскиз	Поз	Состав	Расчетные усилия M кн·м (тс·м)	N кн (тс)	Q кн (тс)	Марка металла	Примеч
С1	□		Гн □ 160х4		2,9		ВСт3сп2	
ТФ1	[ ] 180		2[24	2.6	25.0		ВСт3пс6	
Т1	][160		2Гн[140х60х4	Mx=0,6 My=0,2		0,3	ВСт3кп2	
а	L		L75х6	конструктивно			ВСт3пс6	

Ведомость элементов по серии 1.450.3-3 во к листам 28,31.

Маркировка по схеме	Марка по серии	Наименование	К-во	Масса, кг 1эл-та	Масса, кг Всех	N стран серии	Примеч.
ОГПМ1	ОГПМХэб-10.12и	ограждения площад лестничных	4	12.5	50.0	38	
СТ1	СХ-28и	Стремянка	1	47.0	47.0	33	
СТ2	СХ-64и	то же	2	107.6	215.2	33	
ОС1	ОГС-42,4и	огражден стремян.	2	38.1	76.2	40	
	Всего металла:				388.4		

9747/7

ГИП	Монин	
Нач. отд.	Светличный	
Н контр.	Гудзенко	
Гл спец	Гудзенко	
Рук гр	Учитель	
Ст инж	Рапопорт	
Инженер	Копица	
Инженер	Лелюк	

ТП 903-1.421.87 КМ

Котельная с 4 котлами КЕ 65-14С топливо-каменные и бурые угли

Главный корпус галерея топливоподачи

Схемы стоек и пожарных лестниц.

Стадия	Лист	Листов
Р	31	

Харьковский промстройниипроект

Привязан:

Инв №

Взамен инв №

Подпись и дата

Инв № подл.

Альбом VII

План щитов в осях 4-5

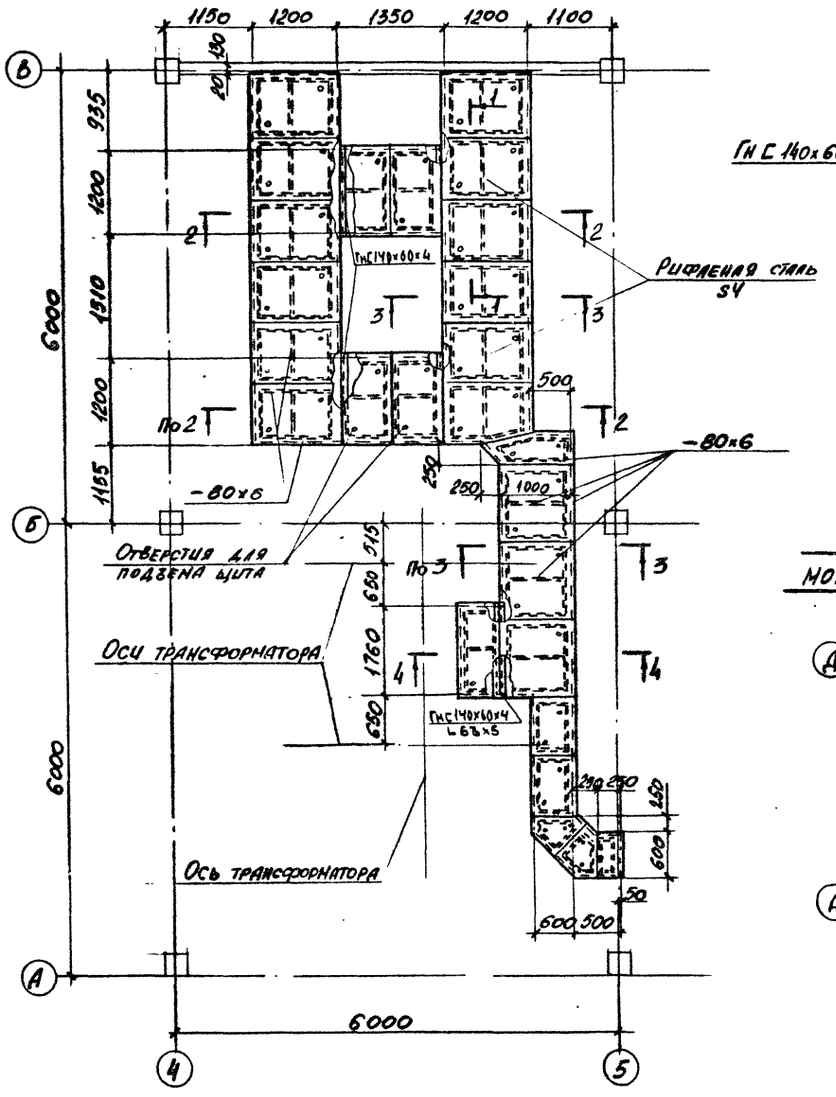

1 — 1

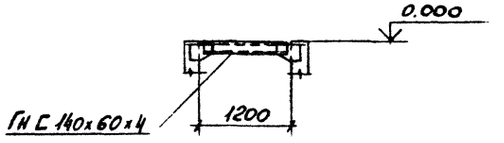

4 — 4

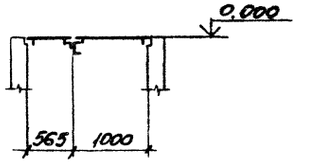

Деталь рамы щита ЩД-1

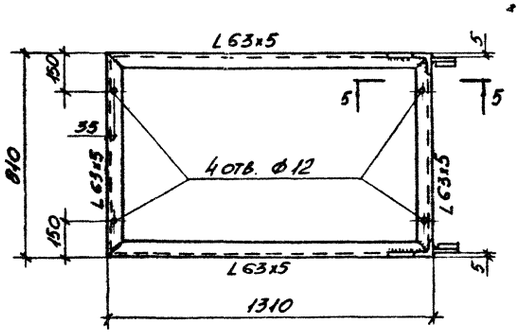

5 — 5

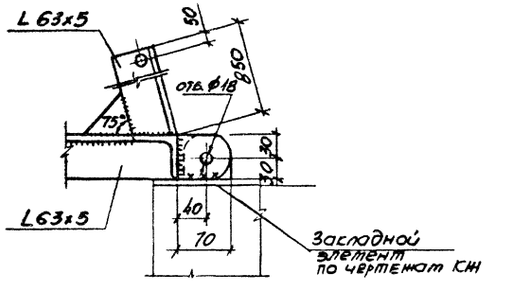

План щитов бункера мокрого хранения соли

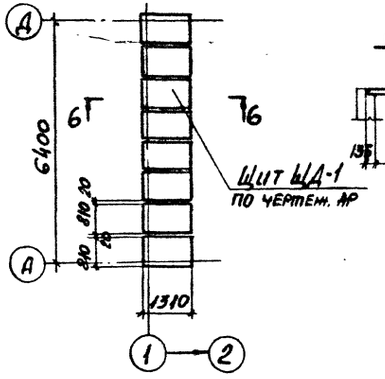

6 — 6

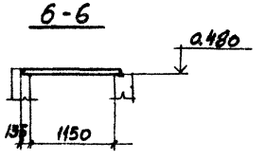

2 — 2

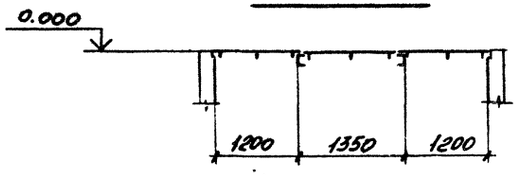

3 — 3

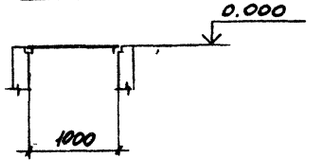

9747/7

ГИП	Монин		ТП 903-1-241.87 КМ
Нач.отд.	Светличный		Котельная с 4 котлами КЕ 6,5-14С топливо-каменные и бурые угли.
Н.контр.	Гузенко		
Гл.спец.	Гузенко		Главный корпус. Бункер мокрого хранения соли
Рук.гр.	Учитель		Стадия: Р; Лист: 32; Листов:
Ст.инж.	Рапопорт		
Ст.инж.	Рапопорт		Схемы щитов
Инженер	Авлюк		Харьковский Промстройниипроект

Привязан:

Инв.№

Инв.№ подл. | Подпись и дата | Взамен инв.№

Альбом VII

Типовой проект

Ведомость элементов

Марка	Сечение: Эскиз	Поз.	Сечение: Состав	Расчетные усилия: M тс.м	N тс	Q тс.	Марка металла	Примечание
Б1	I		I 70Б2	74.8		16.6		
Б2	I		-180×6 I 20	2.6		3.8	ВСт3сп5-1	
Б3	I		-180×6 •Ø24 I 20	2.6		3.8		
РР1	I		I 23Б1	3.2		2.0		
К1	I		I 20Ш1	3.2	12.0		ВСт3пс6-1	
К2	C		C 20	Конструктивно				
СВ1	□		□ 80×3	По гибкости			ВСт3сп	
СГ1			□ 80×3	По гибкости				
а	L		L 50×5	Конструктивно			ВСт3кп2	
ЛН	~		Н-60-840-08	Конструктивно				
Б4	I		L160×10 Ø24 I 20	1.3		1.9	ВСт3сп5-1	

План раскладки профилированного настила

План покрытия

План балок пола

2-2

1-1

Геометрическая схема галереи топливоподачи

9747/7

ГИП	Моцик		ТП 903-1-241.87 КМ
Нач. отд.	Светличный		Котельная с 4 котлами КЕ 65-14 С топливо - каменные и бурые угли
Н. контр.	Гудзенко		
Гл. спец.	Гудзенко		Главный корпус. Галерея топливоподачи — Стадия: Р; Лист: 33; Листов:
Рук. гр.	Учитель		
Ст. инж.	Рапопорт		Схемы конструкций галереи топливоподачи — Харьковский Промстройниипроект
Ст. инж.	Мельборская		
Ст. инж.	Рапопорт		

Привязан

Инв. № подл. | Подпись и дата | Взам. инв. №

Альбом VII

План решетки на отм. 2.000

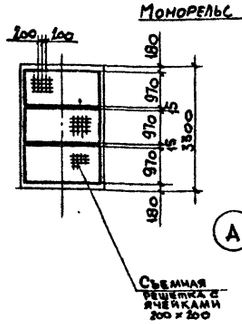

План монорельсов и лестницы

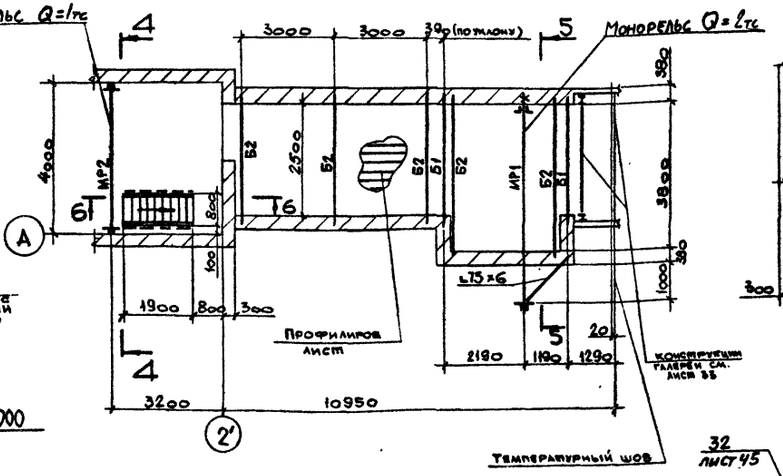

4-4

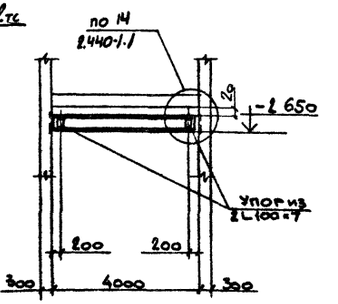

План бункера на отм. 2.000

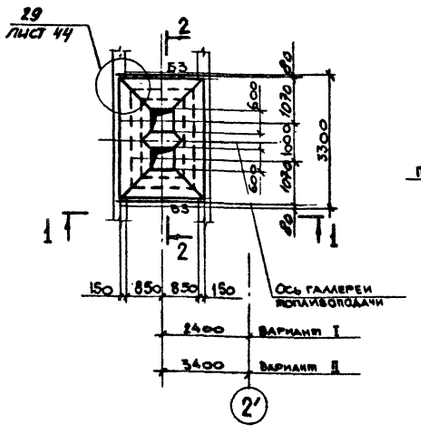

3-3

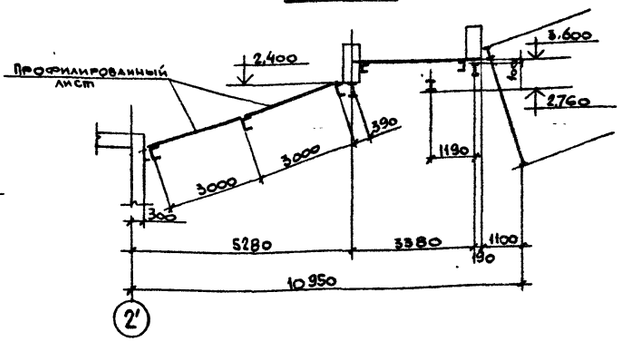

5-5

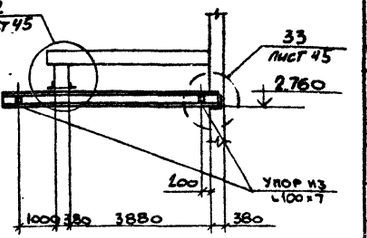

7-7, 8-8

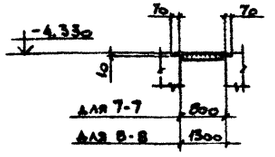

1-1

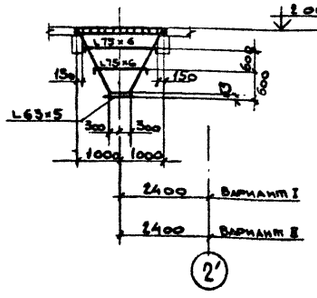

2-2

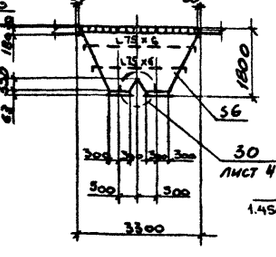

6-6

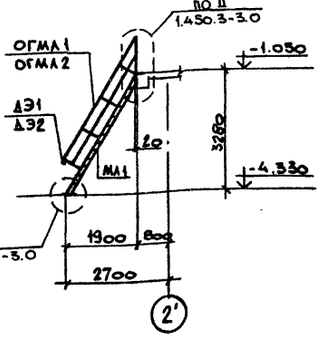

Съемный щит

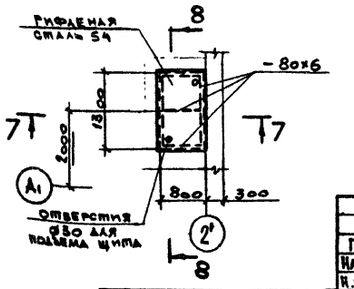

Ведомость элементов

Марка	Сечение эскиз	поз	состав	Расчетные усилия M тсм	N тс	Q тс	Марка металла	Примечание
МР1	I		I24М			3.4	ВСт3ТпС5	
МР2	I		I20			1.4	ВСт3сп5-1	
Б1	I	1	I20	1.3		1.7		
		2	-350×8					
Б2	C		ГнС160×80×4	1.0		1.0	ВСт3кп2	
Б3	I	1	-140×8	M_x=-6.1		12.2		
		2	2-120×20	M_y=0.2		0.2	ВСт3пс6	

Ведомость элементов по серии 1.450.3-3.80

Маркировка по схеме	Марка по серии	Наименование	К-во	Масса, кг эл-та	Масса, кг всех	NN стр. серии	Примечание
МА1	МАХФ60-36.8^{м}	Марш лестничный	1	143.0	143.0	21	
ОГМА1	ОГпМАХ60-10.36^{м}	Ограждение марша лестничного	1	17.5	17.5	37	
ОГМА2	ОГлМАХ60-10.36^{м}	то же	1	17.5	17.5	37	
ДЭ1	ДХ8	Дополнительные эл-ты	1	0.26	0.26	42	
ДЭ2	ДХ9	то же	1	0.26	0.26	42	
Итого:					178.52		

9947/7

ГИП	Монин	
Нач.отд.	Свептичный	
Н.контр.	Гудзенко	
Гл.спец.	Гудзенко	
Рук.гр.	Учитель	
Ст.инж.	Рапопорт	
Ст.инж.	Рапопорт	
Техник	Власова	

ТП 903-1-241.87 КМ

Котельная с 4 котлами КЕ 6.5-14С топливо - каменные и бурые угли

Главный корпус. Галерея топливоподачи. Приемно-дробильное отделение

Стадия	Лист	Листов
Р	34	

Схемы бункеров, монорельсов, балок и лестниц

ХАРЬКОВСКИЙ ПРОМСТРОЙНИИПРОЕКТ

Привязан:

Инв. № подл. | Подпись и дата | Взамен инв. №

Альбом VII

План площадок у баков аккумуляторов

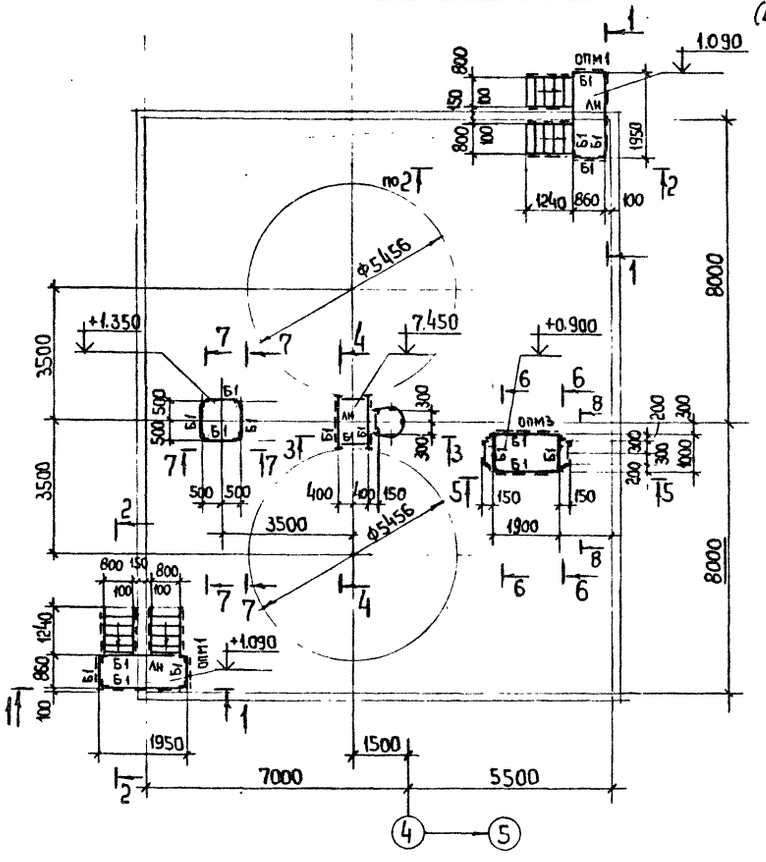

План площадки на отм. ± 0.000 (Бункер мокрого хранения соли)

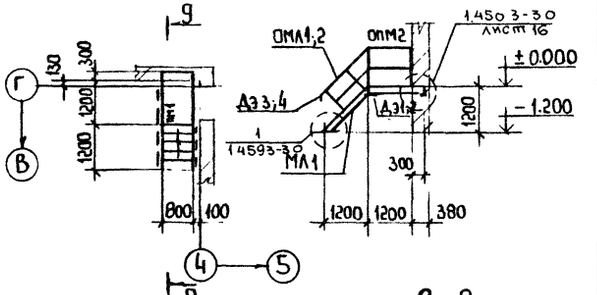

9-9

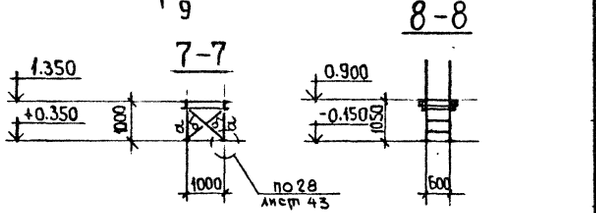

8-8

7-7

5-5

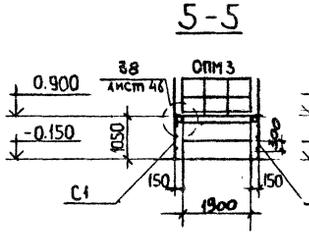

6-6

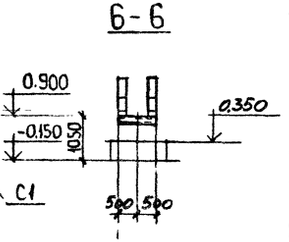

1-1

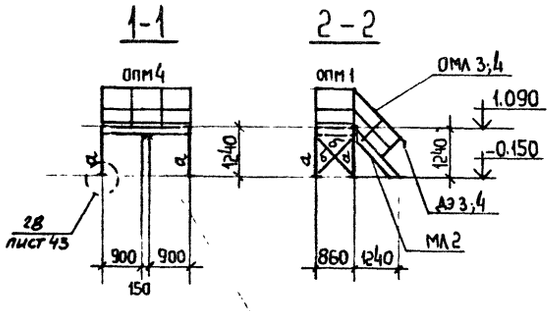

2-2

Приварить на монтаже к закладной детали

3-3

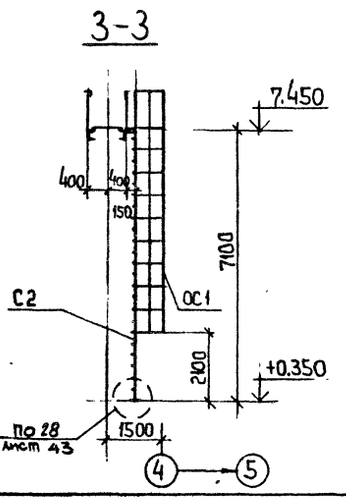

4-4

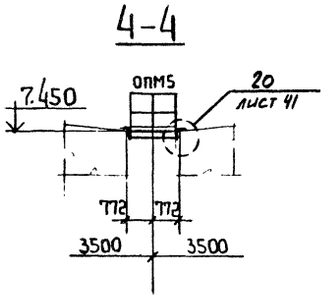

Ведомость элементов

Марка	Сечение: Эскиз	поз.	Состав	Расчетные усилия: M тсм	N тс	Q тс	Марка металла	Примечан
Б1	[		тн.С140х60х4	Конструктивно			Вст3кп2	
а	L		L 63х5	По гибкости				
б	L		L 50х5	По гибкости				
АН	-		прос. выт. сталь ПВ506	Конструктивно				

Ведомость элементов по серии 1.450.3-3

Маркировка по схеме	Марка по серии	Наименование	Кол-во	Масса, кг: 1 эл-та	всех	N страницы серии	Примечание
МЛ1	МАХРБ 45-12.8	Марш лестничный	1	63,5	64	18	
МЛ2	МАХРБ 45-18.8м	то же	4	96,2	385	19	
ПМ1	ПМХРБ-15.8	Площадка маршевая	1	53,0	53	27	
ОМЛ1	ОгМАХ 45-10.12	Ограждение марша лестничного	1	7,5	8	34	
ОМЛ2	ОгпМАХ 45-10.12	то же	1	7,5	8		
ОМЛ3	ОгМАХ 45-10.18м	"	4	12,5	50		
ОМЛ4	ОгпМАХ 45-10.18м	"	4	12,5	50		
ОПМ1	ОгпМХЭб-10.9м	Ограждение площадок	6	10,5	63	38	
ОПМ2	ОгпМХЭб-10.12	то же	1	12,5	13		
ОПМ3	ОгпМХЭб-10.18	"	2	18,7	37		
ОПМ4	ОгпМХЭб-10.21м	"	2	20,8	42	39	
ОПМ5	ОгпМХЭб-10.14	"	1	13,9	14	38	
С1	СХ-22	Стремянка	2	37,6	75	33	
С2	СХ-82	то же	1	140,1	140		
ОС1	ОгС-60.4	Ограждение стремянки	1	52,4	52	40	
Дэ1	Дх4	Дополнительные элементы	1	1,18	1	42	
Дэ2	Дх5	то же	1	1,18	1		
Дэ3	Дх8	"	5	0,26	1		
Дэ4	Дх9	"	5	0,26	1		
		Итого:			1058		

9747/7

Привязан:

Инв. №

ГИП	Монин	
Нач. отд.	Свепличный	
Н. контр.	Гудзенко	
Гл. спец.	Гудзенко	
Рук. гр.	Учитель	
Ст. инж.	Рапопорт	
Ст. инж.	Рапопорт	
Инженер	Мазаева	

ТП 903-1-241.87 КМ

Котельная с 4 котлами КЕ 6,5-14С
топливо каменные и бурые угли

Главный корпус. Баки-аккумуляторы. Бункер мокрого хранения соли.

Стадия	Лист	Листов
Р	35	

Схемы площадок

Харьковский Промстройниипроект

Взамен инв. | Подпись и дата | Инв. № подл.

Альбом VII

Типовой проект

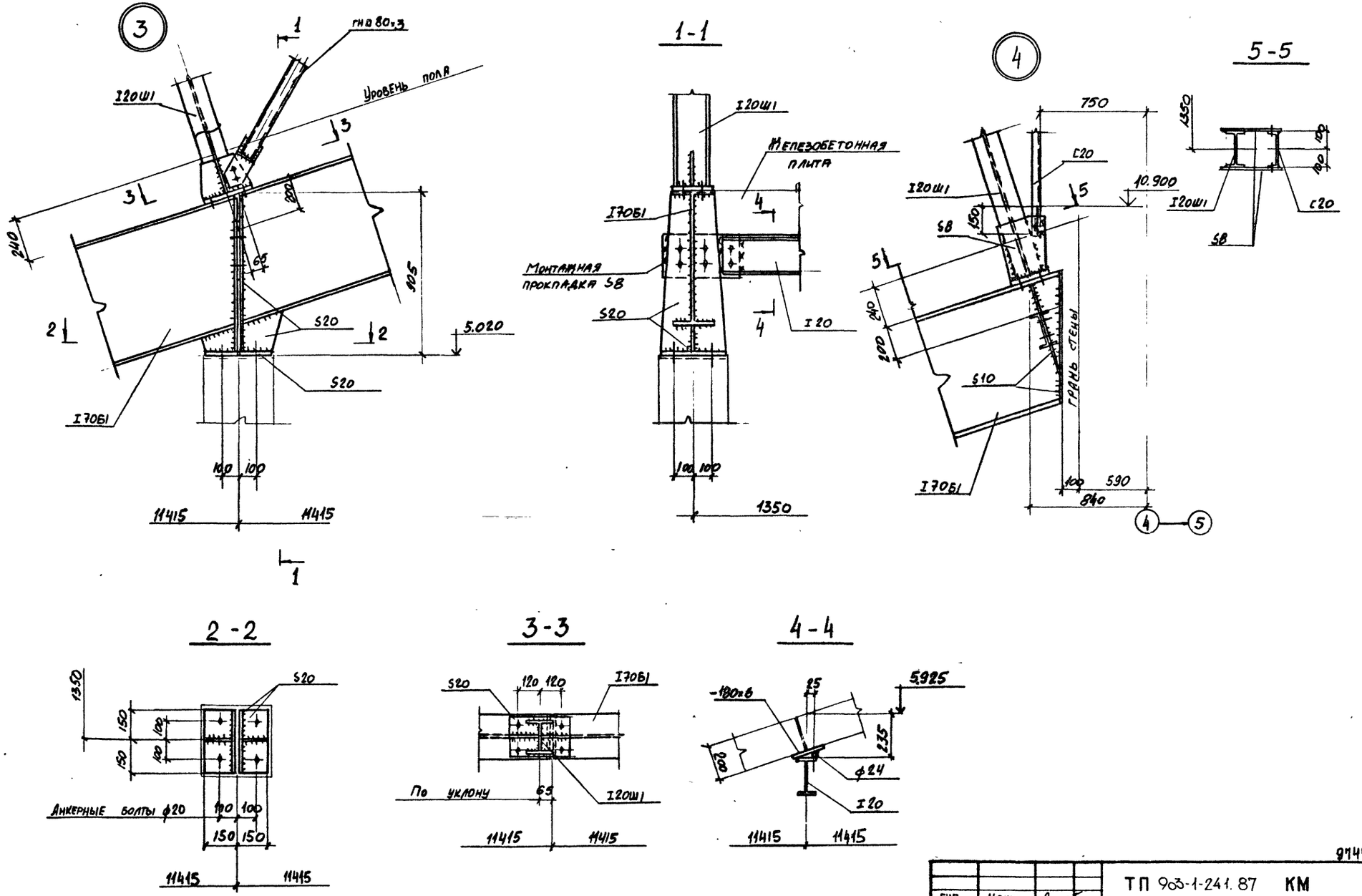

9747/7

ГИП	Монин		ТП 903-1-241.87 КМ	
Нач. отд.	Светличный		Котельная с 4 котлами КЕ 65-14С топливо-каменные и бурые угли	
Н. контр.	Гудзенко			
Гл. спец.	Гудзенко		Главный корпус	Стадия: Р; Лист: 36; Листов:
Рук. гр.	Учитель			
Ст. инж.	Рапопорт			
Ст. инж.	Межиборская		Узлы: 3,4.	Харьковский Промстройниипроект
Ст. инж.	Рапопорт			

Привязан:

Инв. № подл.

Альбом VII

Типовой проект

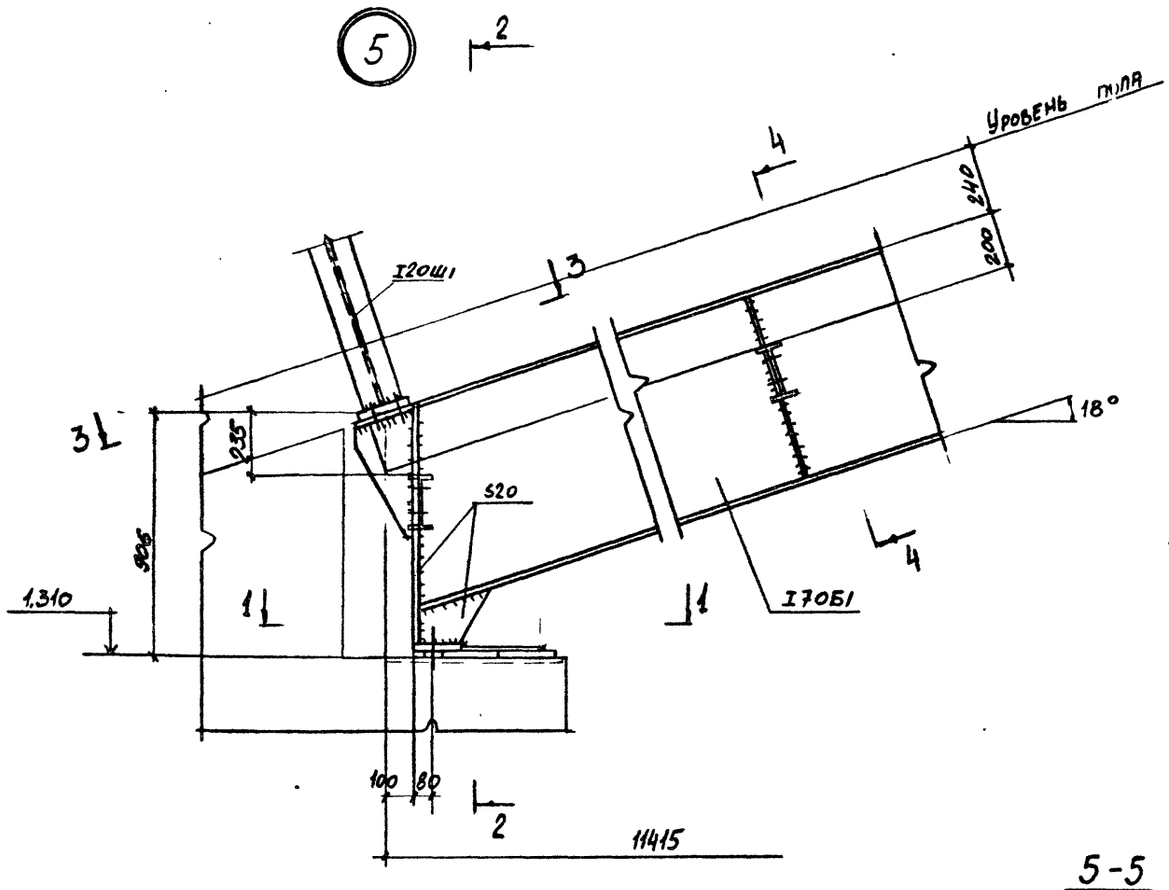

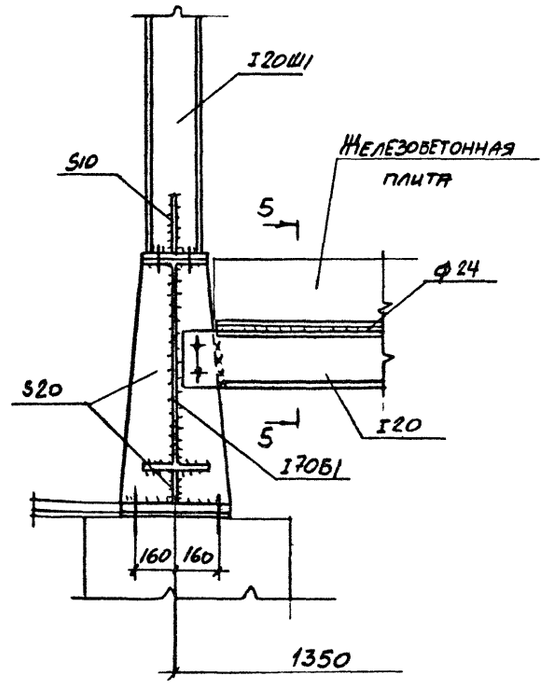

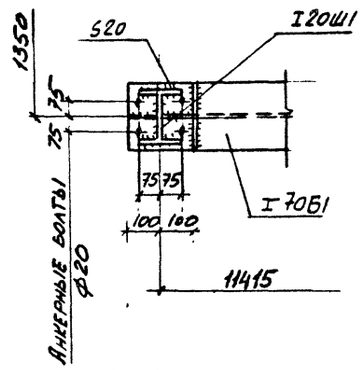

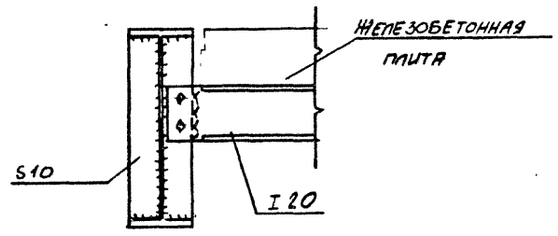

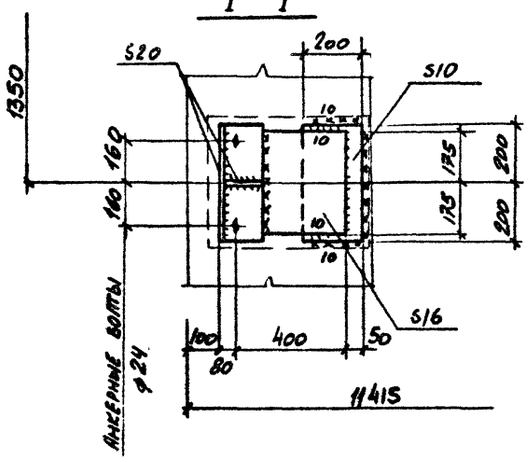

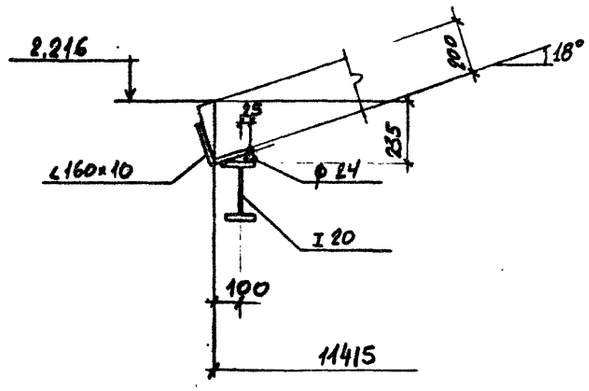

9747/7

					ТП 903-1-24.1.87 КМ		
ГИП	Монин				Котельная с 4 котлами КЕ 6.5-1.4С топливо - каменные и бурые угли		
Нач.отд.	Светличный						
Н.контр.	Гудзенко					Стадия	Лист	Листов
Гл.спец.	Гудзенко				Главный корпус	Р	37	
Рук.гр.	Учитель							
Спт. инж.	Рапопорт							
Спт. инж.	Межиборская				Узел: 5.	Харьковский промстройниипроект		
Спт. инж.	Рапопорт							

Привязан

Инв. №

Инв. № подл. | Подпись и дата | Взам. инв. №

Альбом VII

Типовой проект

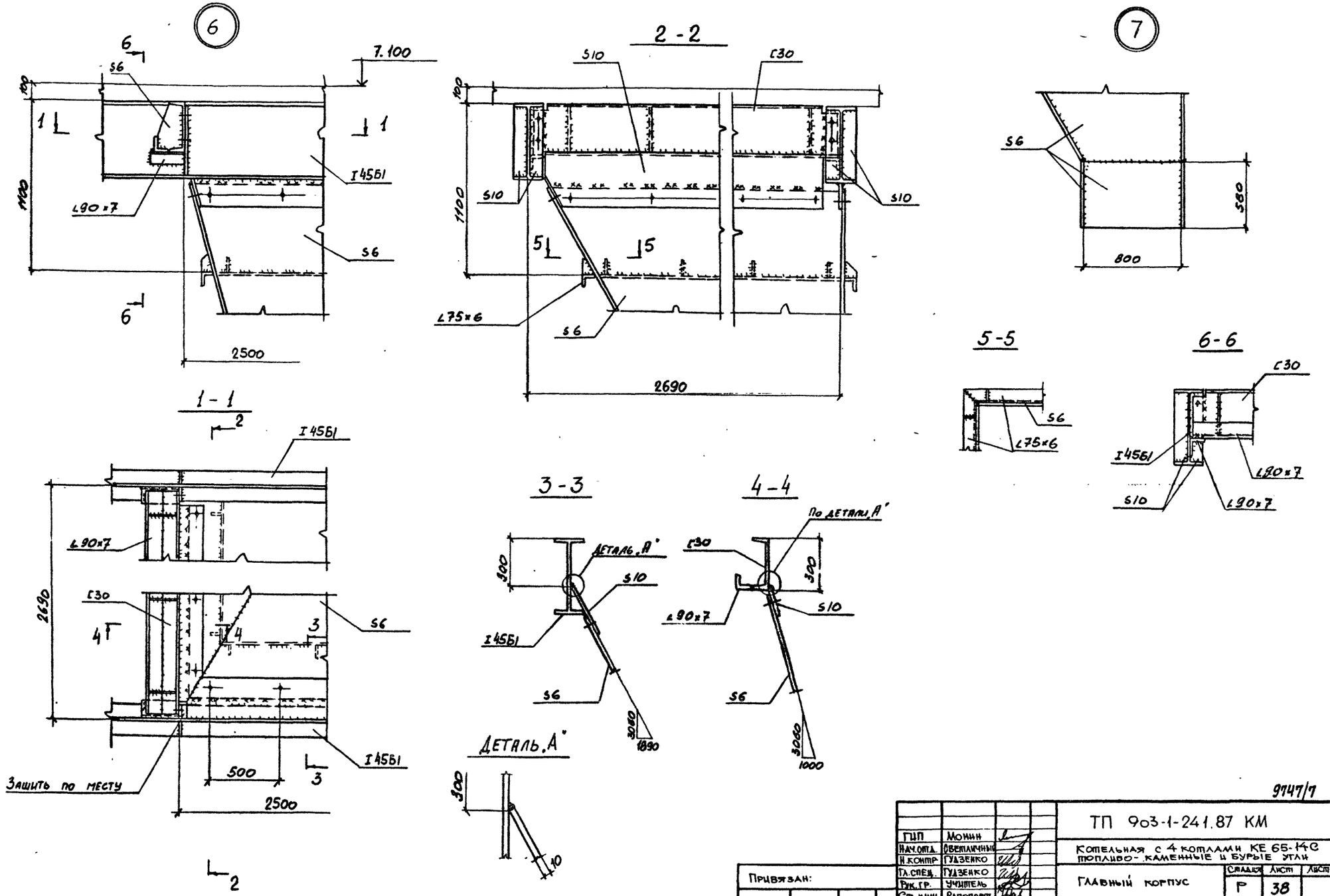

9747/7

ГИП	Монин		ТП 903-1-241.87 КМ
Нач.отд.	Светличный		Котельная с 4 котлами КЕ 65-14С топливо-каменные и бурые угли
Н.контр.	Гудзенко		
Гл.спец.	Гудзенко		
Рук.гр.	Учитель		Главный корпус
Ст.инж.	Рапопорт		Стадия: Р; Лист: 38; Листов:
Ст.инж.	Межиборская		Узлы: 6,7.
Ст.инж.	Рапопорт		Харьковский Промстройниипроект

Привязан:

Инв. №

Инв. № подл. | Подпись и дата | Взамен инв.

Альбом VII

Типовой проект

Инв. № подл. | Подпись и дата | Взам. инв. №

8

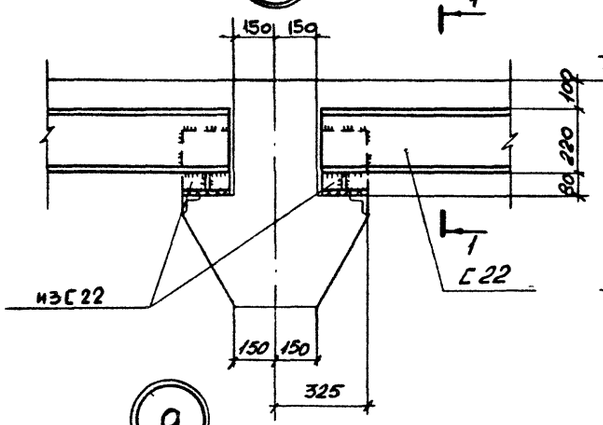

1 – 1

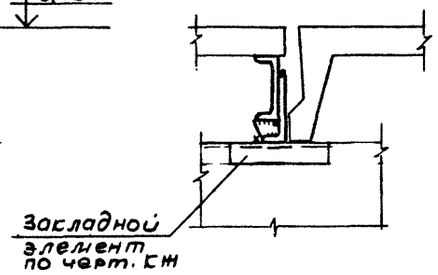

11

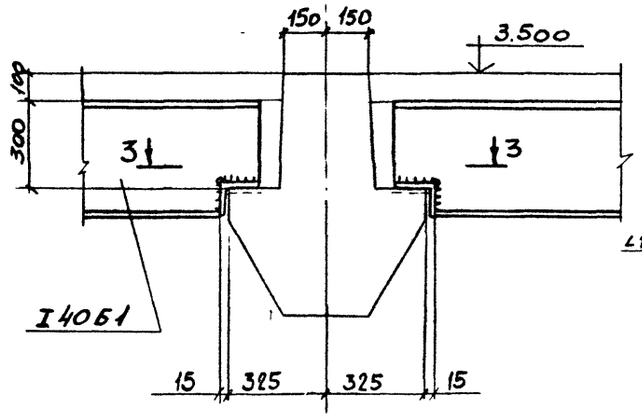

3 – 3

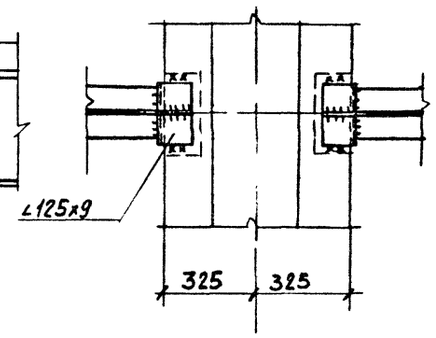

9

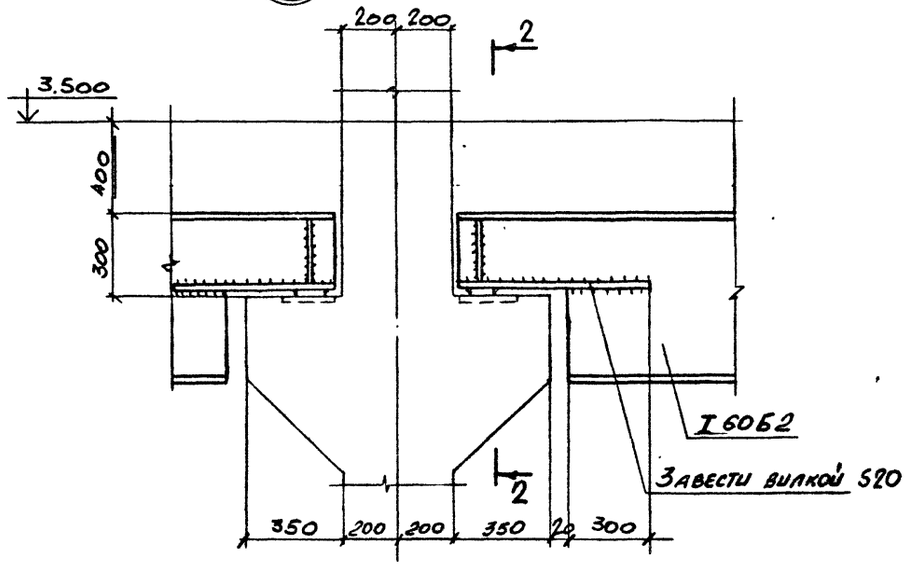

2 – 2

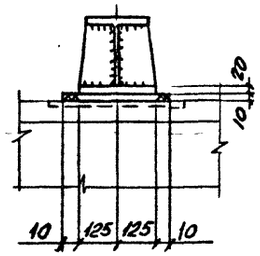

12

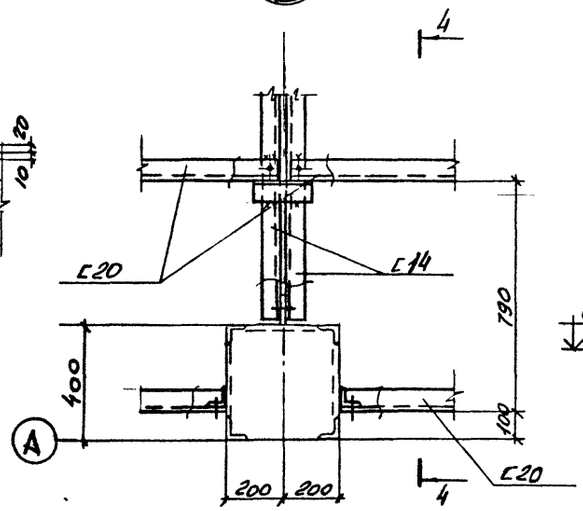

4 – 4

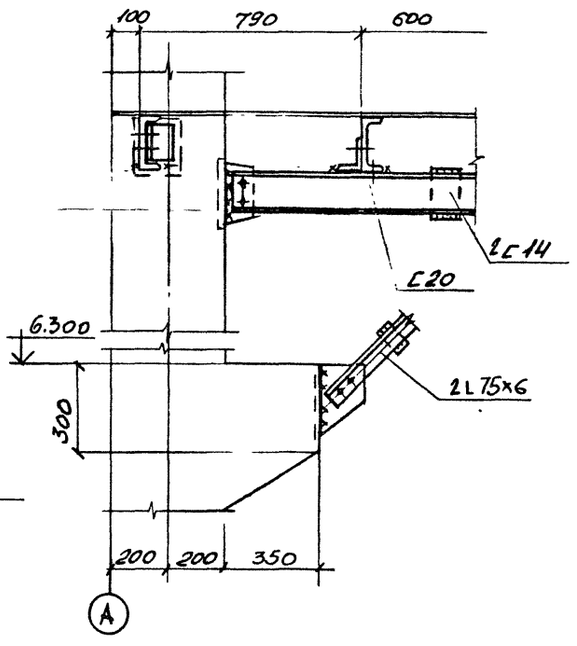

10

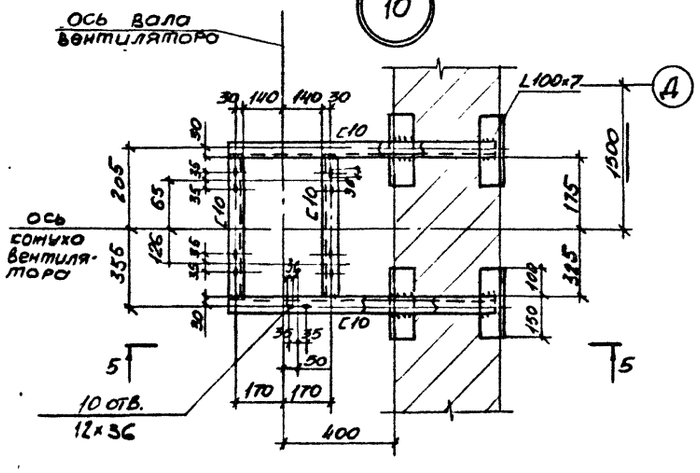

5 – 5

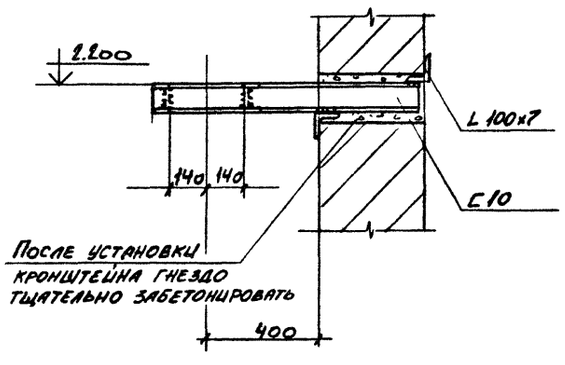

9747/7

				ТП 903-1-241.87 КМ
				Котельная с 4 котлами КЕ 65-14С топливо - каменные и бурые угли
ГИП	Монин			Главный корпус
Нач. отд.	Светличный			Стадия: Р; Лист: 39; Листов:
Н. контр.	Гудзенко			
Гл. спец.	Гудзенко			
Рук. гр.	Учитель			Узлы 8÷12.
Ст. инж.	Рапопорт			Харьковский Промстройниипроект
Ст. инж.	Рапопорт			
Инженер	Лелюк			

Привязан:

Инв. №

Альбом VII

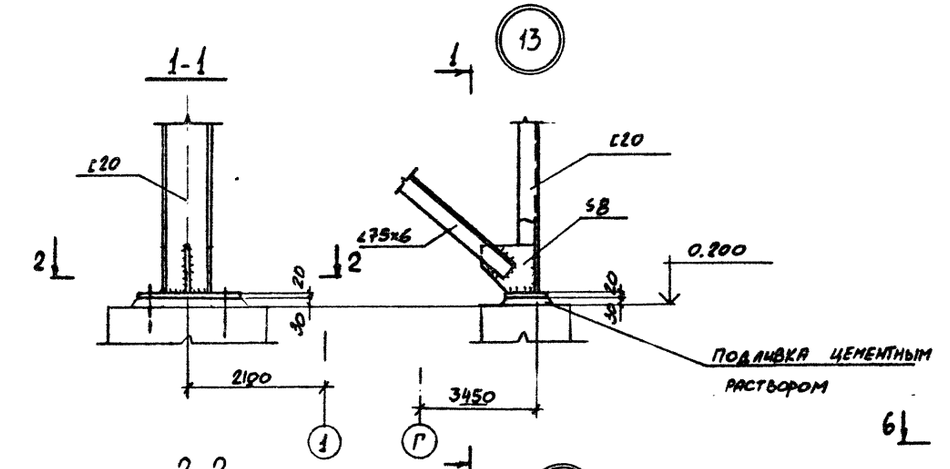
1-1
13
1
2
2
2

Альбом VII

17

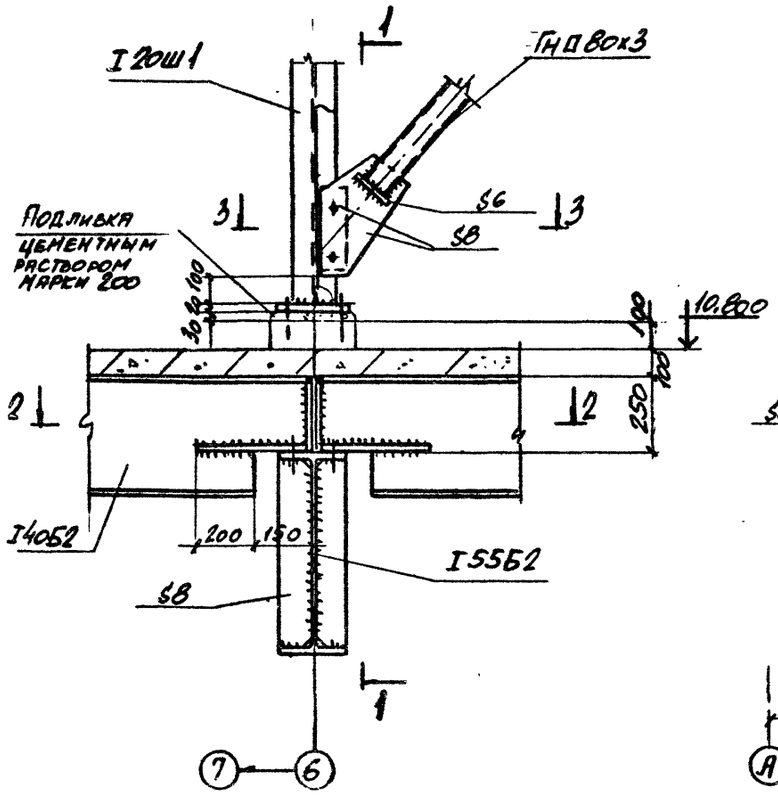

1 – 1

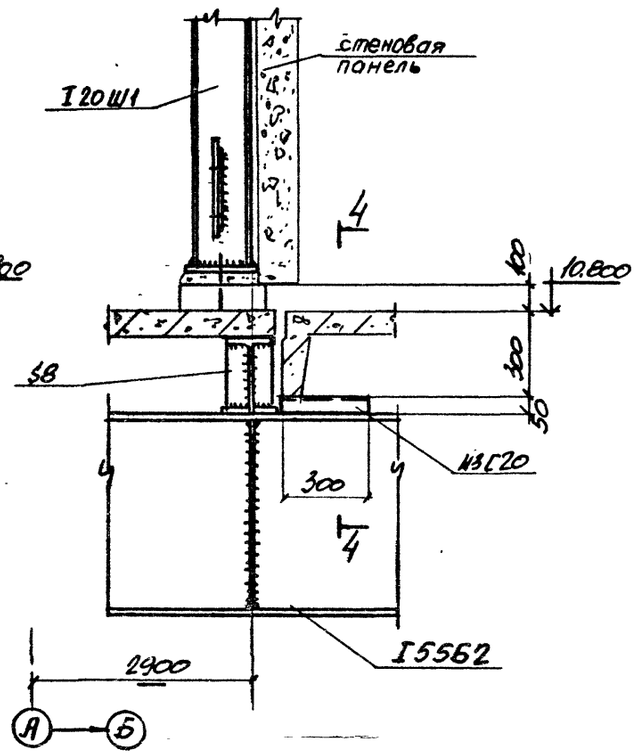

18

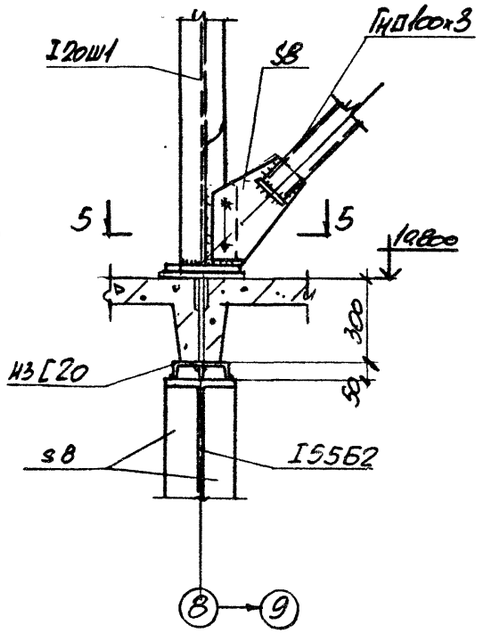

19

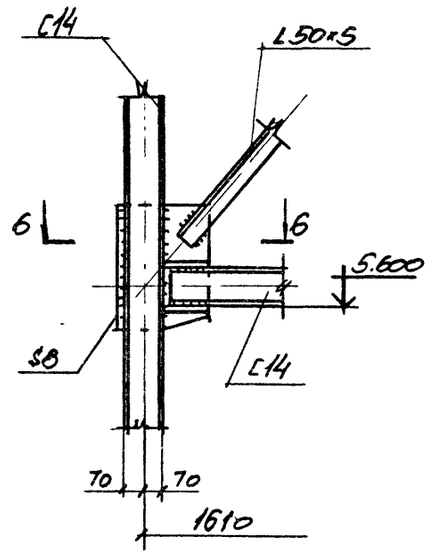

6 – 6

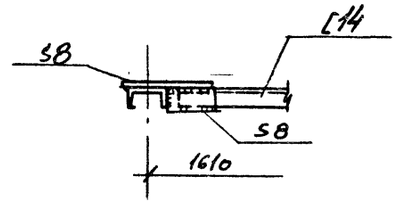

2 – 2

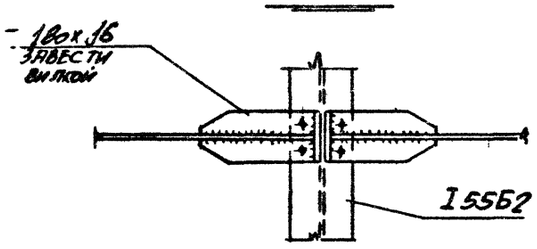

4 – 4

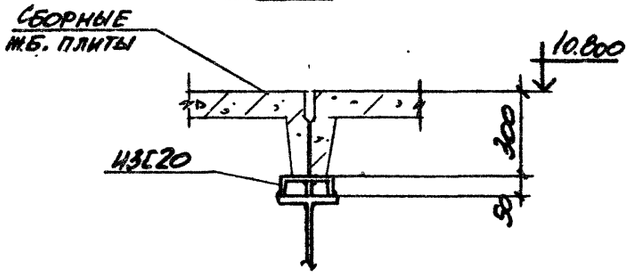

5 – 5

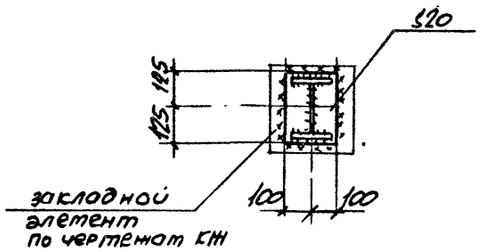

3 – 3

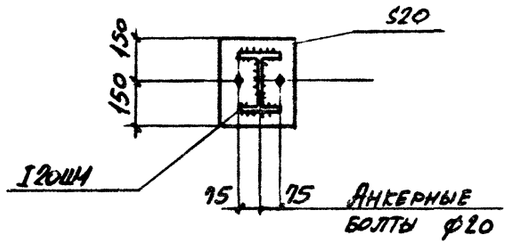

20

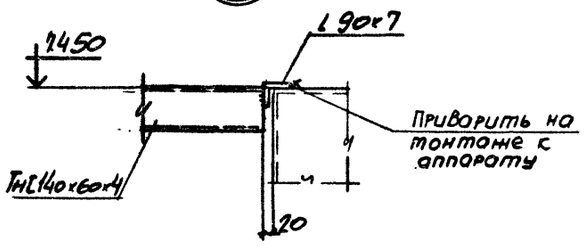

9747/7

			ТП 903-1-241.87 КМ	
			Котельная с 4 котлами КЕ 6.5-14С топливо- каменные и бурые угли	
ГИП	Монин			
Нач. отд.	Светличный		Главный корпус	Стадия: Р; Лист: 41; Листов:
Н. контр.	Гудзенко			
Гл. спец.	Гудзенко			
Рук. гр.	Учитель		Узлы: 17÷20.	Харьковский Промстройниипроект
Ст. инж.	Гапопорт			
Ст. инж.	Гапопорт			
Инженер	Копица			

Привязан:

Инв. №

Взамен инв. № | Подпись и дата | Инв. № подл.

Альбом VII

21

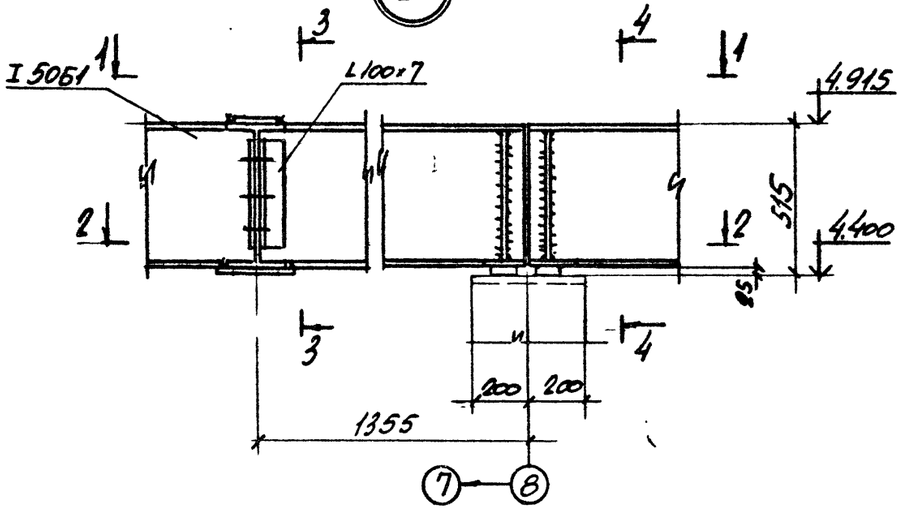

3 – 3

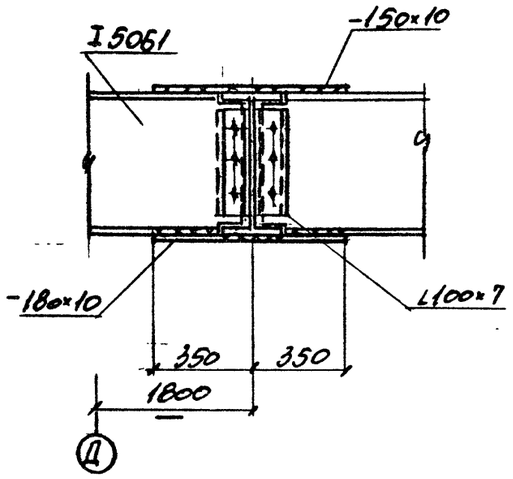

22

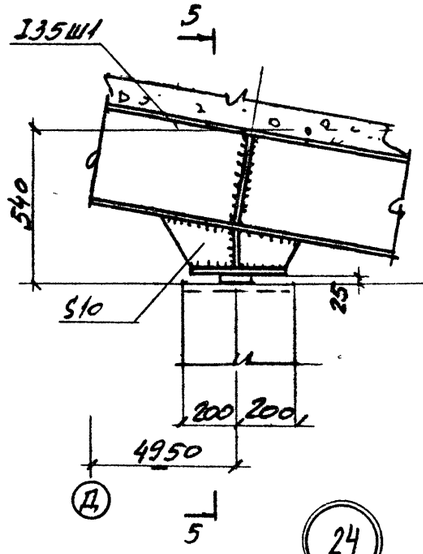

5 – 5

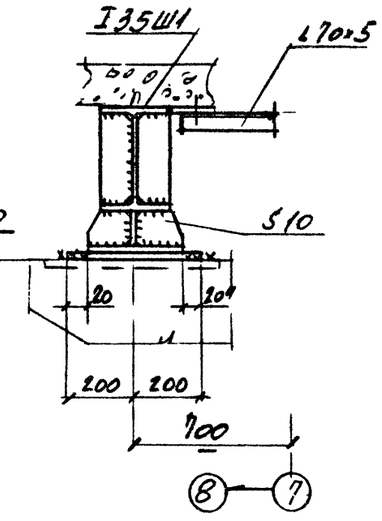

1 – 1

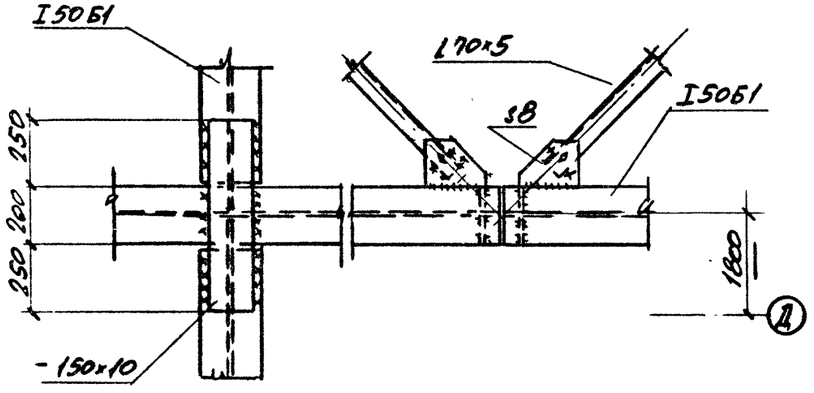

4 – 4

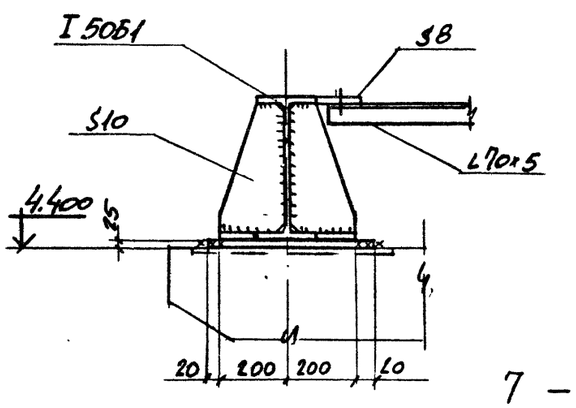

24

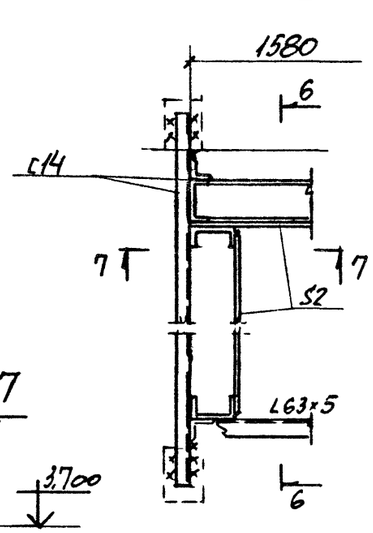

6 – 6

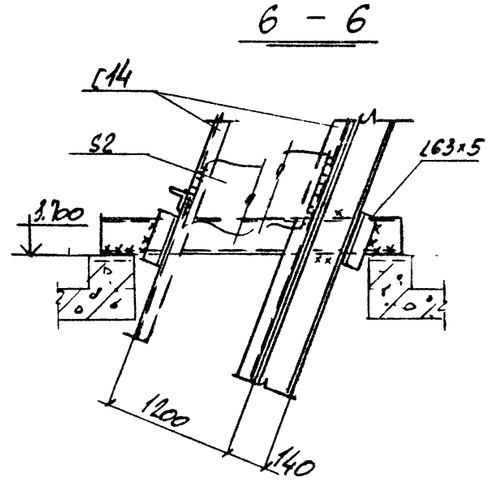

2 – 2

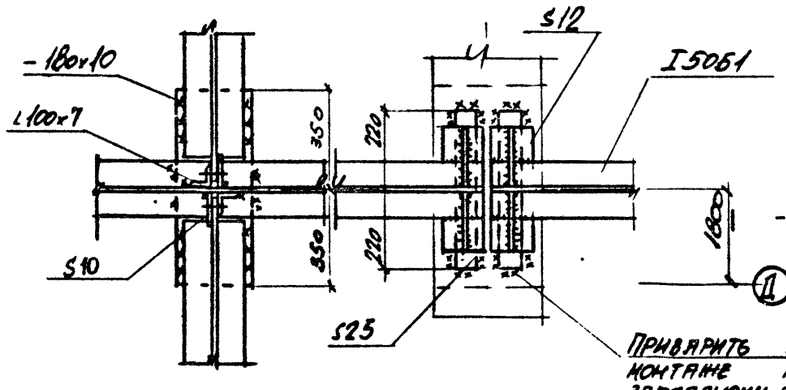

23

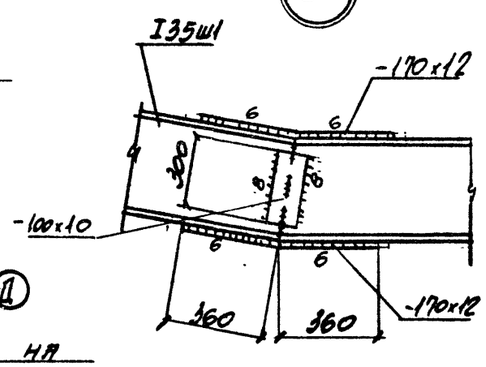

7 – 7

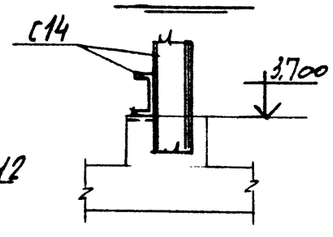

9747/7

ГИП	Монин		ТП 903-1-241.87 КМ
Нач.отд	Светличный		Котельная с 4 котлами КЕ 6.5-14С топливо- каменные и бурые угли
Н.контр	Гудзенко		
Гл.спец.	Гудзенко		Главный корпус — Стадия: Р; Лист: 42; Листов:
Рук.гр.	Учитель		
Ст.инж.	Рапопорт		
Ст.инж.	Рапопорт		Узлы: 21÷24. — ХАРЬКОВСКИЙ ПРОМСТРОЙНИИПРОЕКТ
Инженер	Копица		

Привязан:

Инв. №

Инв. № подл. | Подпись и дата | Взам. инв. №

Альбом VIII

25

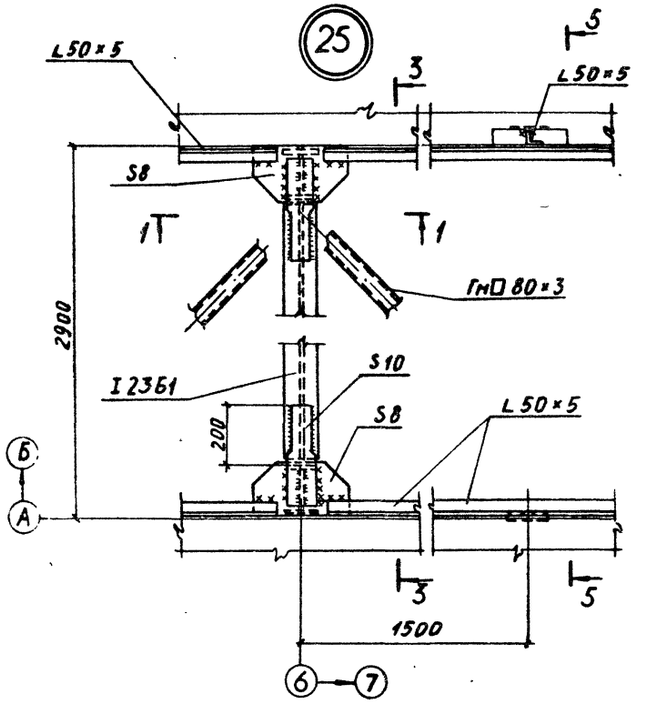

3 — 3

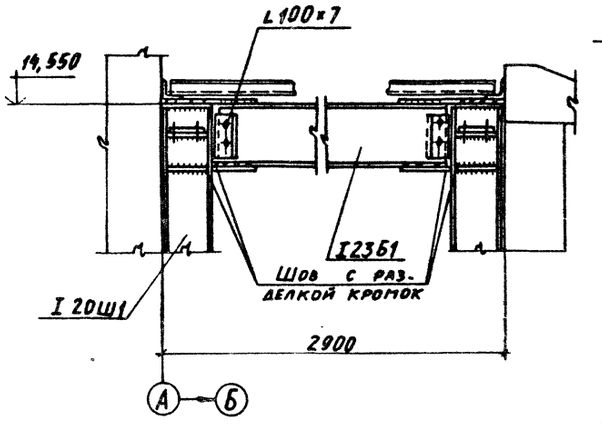

26

6 — 6

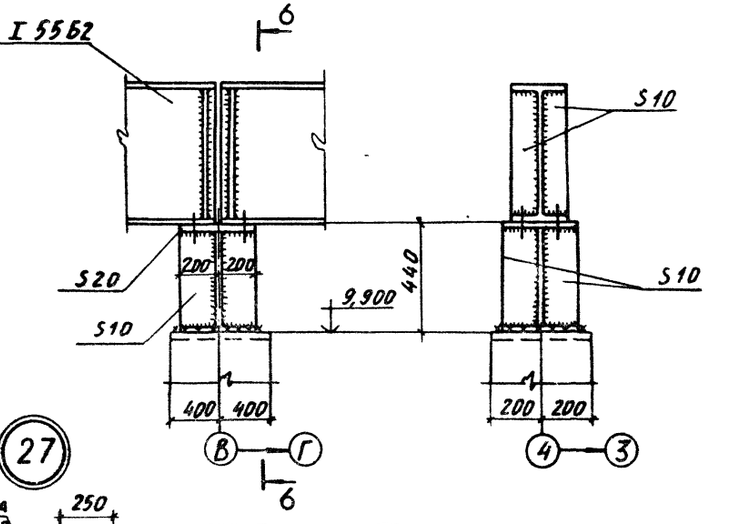

4 — 4

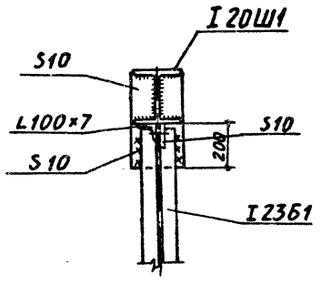

27

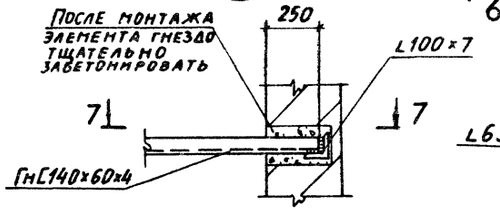

28

8 — 8

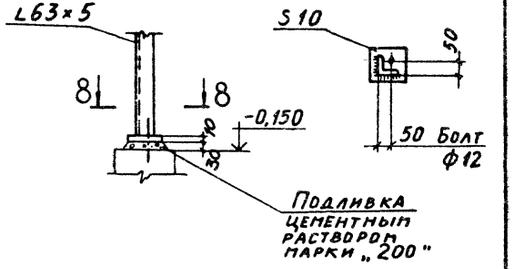

1 — 1

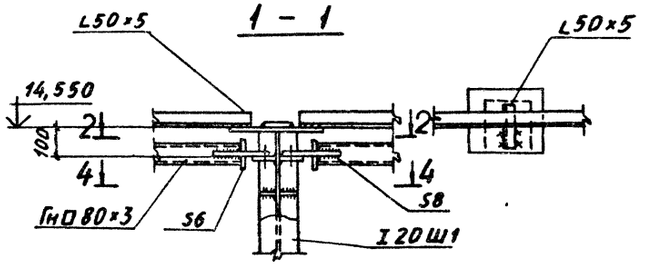

7 — 7

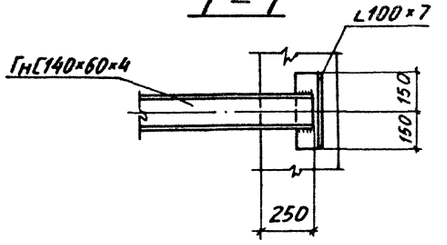

2 — 2

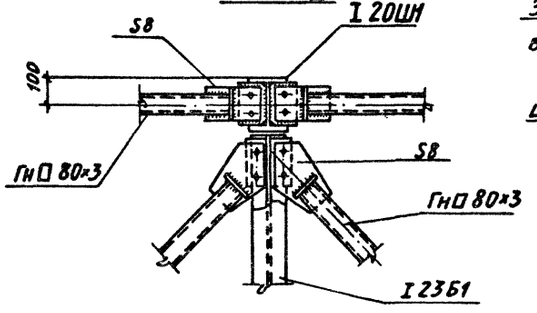

5 — 5

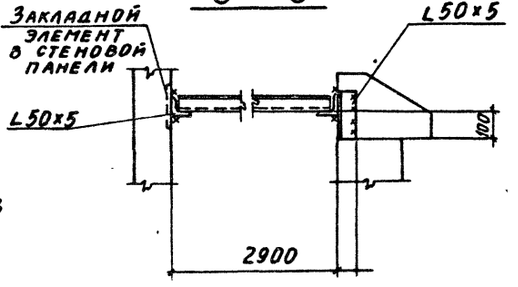

Инв.№ подл. | Подпись и дата | Взам.инв.№

Привязан:

Инв. №

ГИП	Монин		
Нач. отд.	Светличный		
Н. контр.	Гудзенко		
Гл. спец.	Гудзенко		
Рук. гр.	Учитель		
Ст. инж.	Рапопорт		
Инженер	Копица		

9747/7

ТП 903-1-241.87 КМ

Котельная с 4 котлами Кв 6,5-14С топливо- каменные и бурые угли

Главный корпус

Стадия	Лист	Листов
Р	43	

Узлы: 25÷28.

ХАРЬКОВСКИЙ ПРОМСТРОЙНИИПРОЕКТ

Альбом VII

29

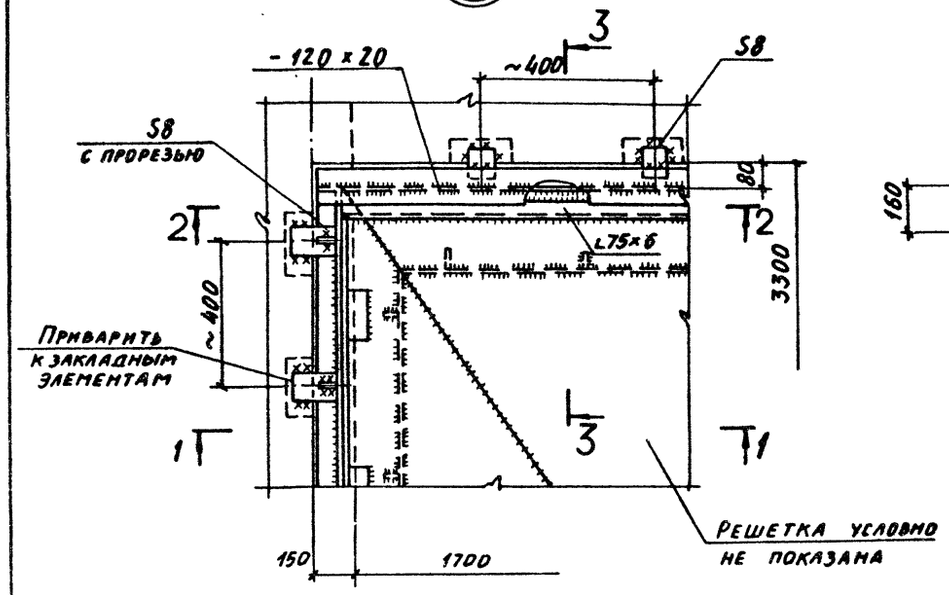

1 – 1

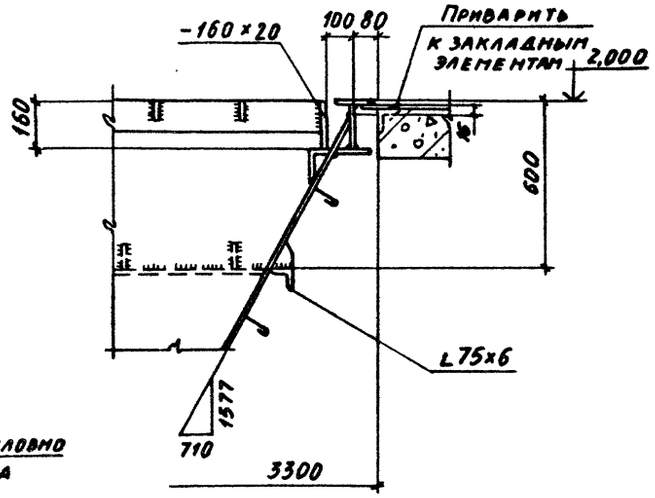

4 – 4

30

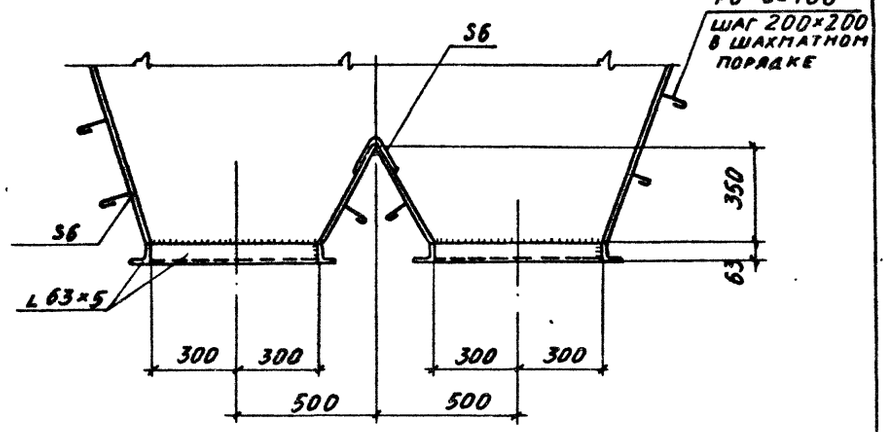

5 – 5

6 – 6

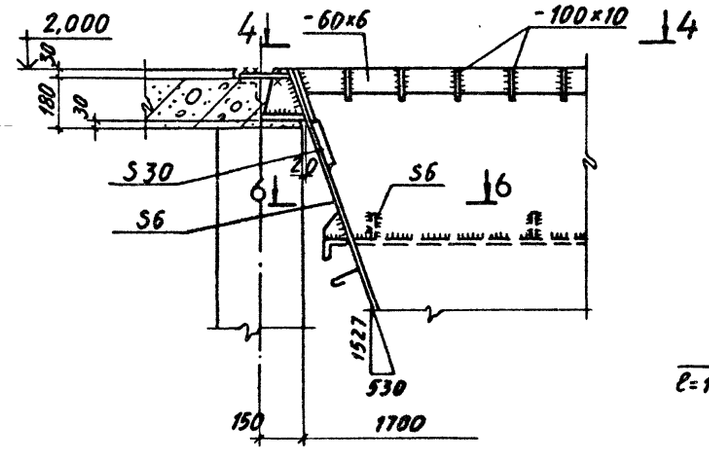

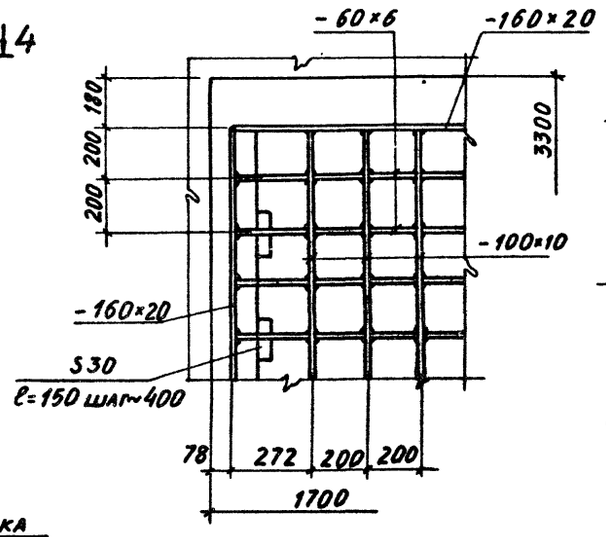

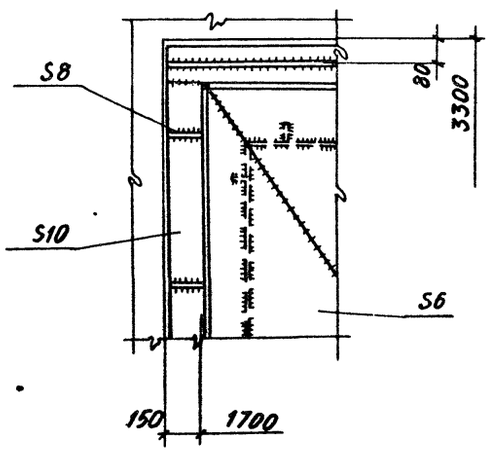

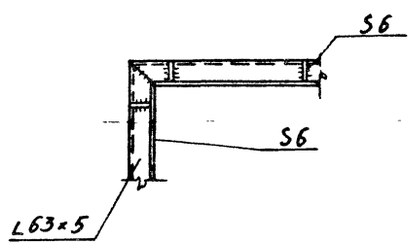

2 – 2

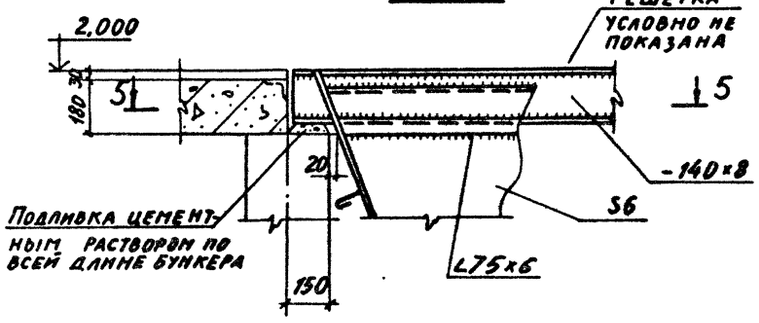

Инв. № подл. | Подпись и дата | Взам. инв. №

9747/7

ТП 903-1-241.87 КМ			
Котельная с 4 котлами КЕ 6,5-14С топливо-каменные и бурые угли			
Главный корпус	Стадия: Р	Лист: 44	Листов:
Узлы: 29, 30.	Харьковский Промстройниипроект		

ГИП	Монин	
Нач. отд.	Светличный	
Н. контр.	Гудзенко	
Гл. спец.	Гудзенко	
Рук. гр.	Учитель	
Ст. инж.	Рапопорт	
Инженер	Копица	

Привязан:

Инв. №:

Альбом VII

31

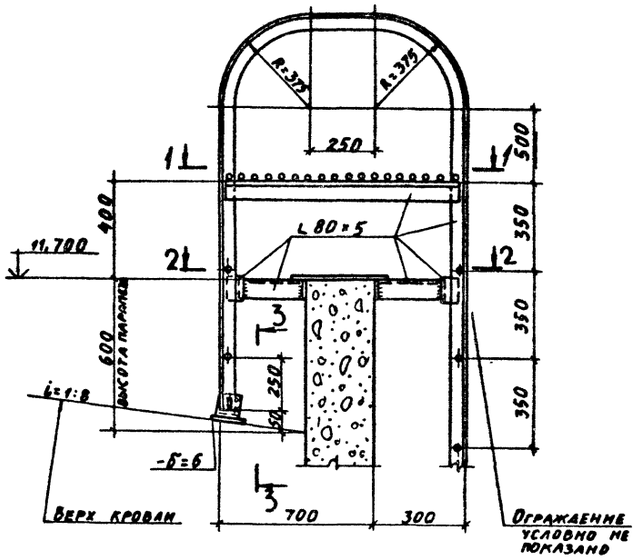

1-1

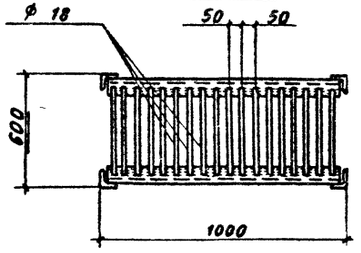

2-2

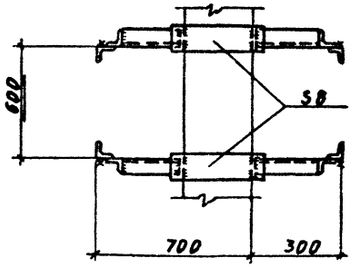

3-3

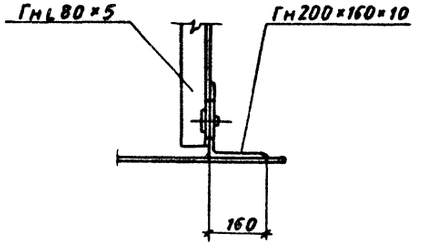

4-4

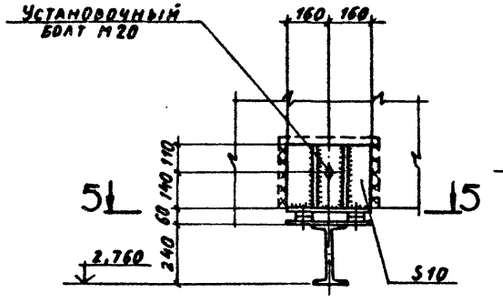

5-5

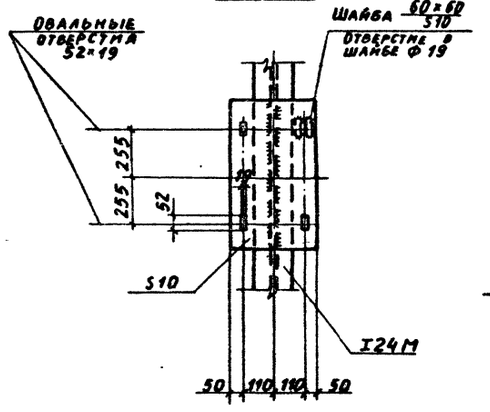

32

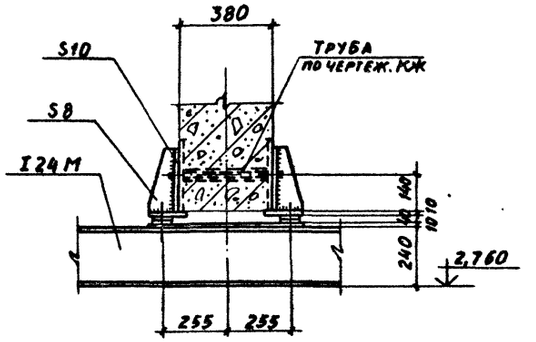

33

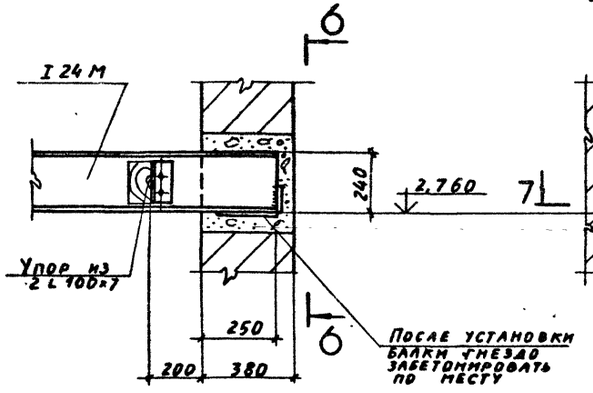

7-7

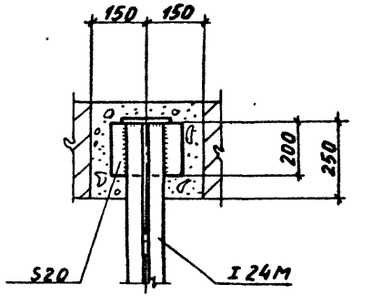

6-6

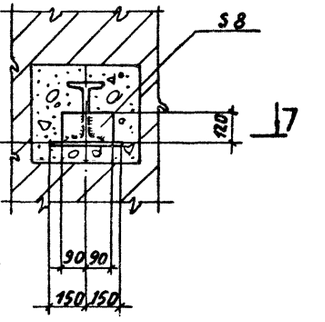

Инв. № подл. | Подпись и дата | Взам. инв. №

9747/7

ГИП	Монин		ТП 903-1-241.87 КМ
Нач. отд.	Светличный		Котельная с 4 котлами КЕ 6,5-14С топливо- каменные и бурые угли
Н. контр.	Гудзенко		
Гл. спец.	Гудзенко		Главный корпус — Стадия: Р; Лист: 45; Листов:
Рук. гр.	Учитель		
Ст. инж.	Рапопорт		
Техник	Власова		Узлы: 31÷33. — Харьковский Промстройниипроект

Привязан:

Инв. №

Альбом VII

34

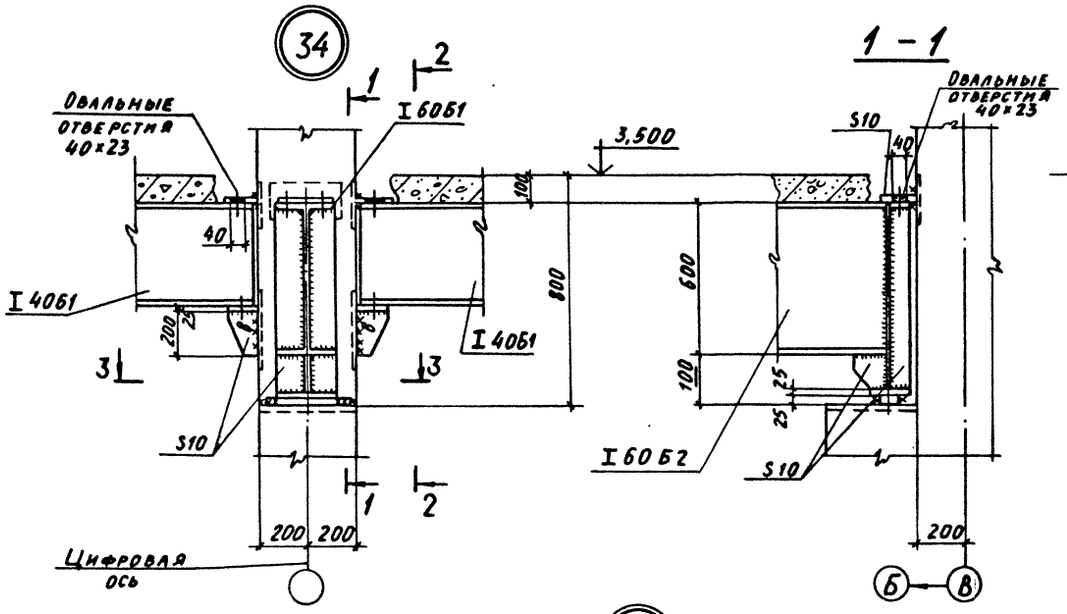

1 – 1

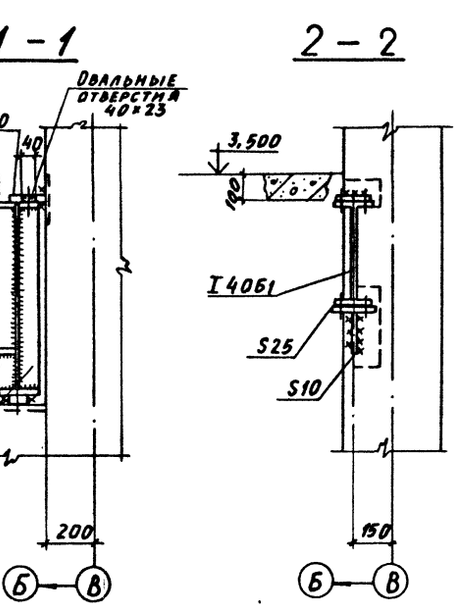

2 – 2

37

6 – 6

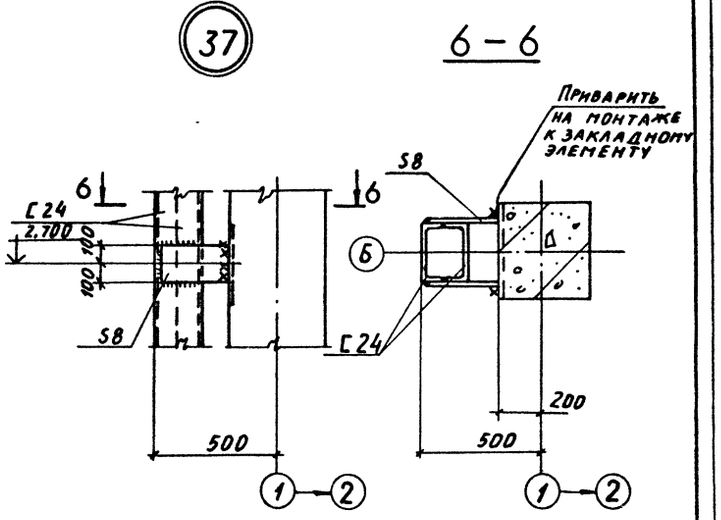

3 – 3

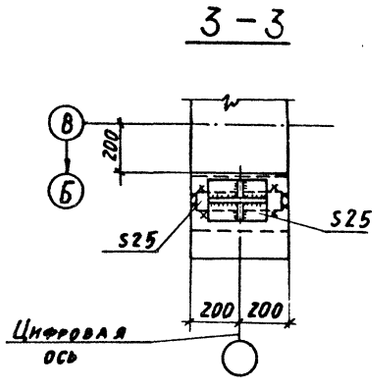

36

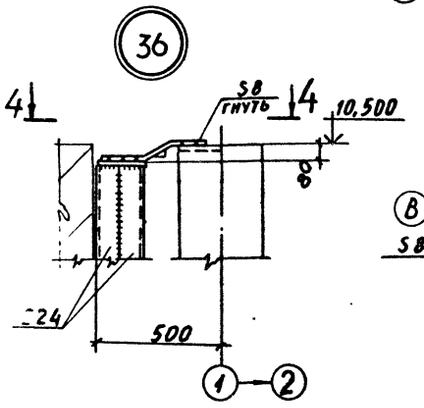

4 – 4

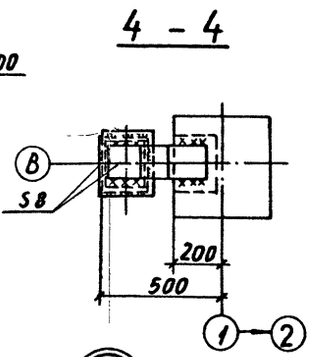

38

7 – 7

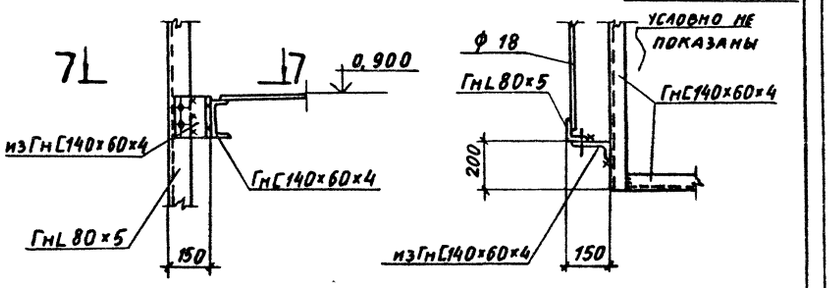

35

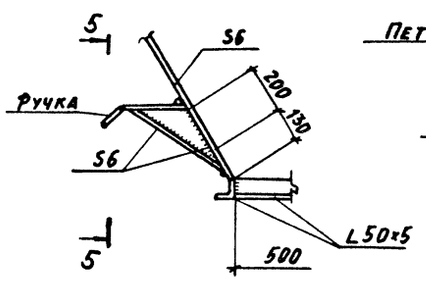

5 – 5

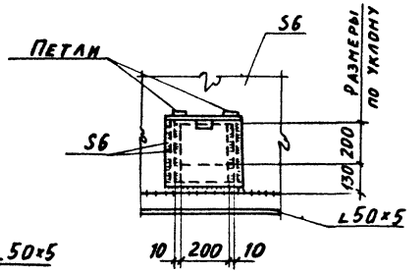

39

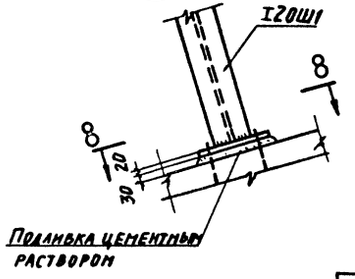

8 – 8

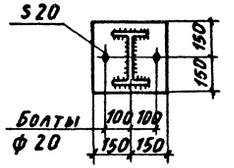

9747/7

ГИП	Монин		ТП 903-1-241.87 КМ
Нач. отд.	Светличный		Котельная с 4 котлами КЕ 6,5-14С топливо-каменные и бурые угли
Н. контр.	Гудзенко		
Гл. спец.	Гудзенко		Главный корпус — Стадия: Р; Лист: 46; Листов:
Рук. гр.	Учитель		
Ст. инж.	Рапопорт		Узлы: 34÷39. — Харьковский промстройниипроект
Инженер	Колпица		

Привязан:

Инв. №

Инв. № подл. | Подпись и дата | Взам. инв. №

gost.e-ecolog.ru