ТИПОВОЙ ПРОЕКТ
903-1-24.87
КОТЕЛЬНАЯ С 4 КОТЛАМИ КЕ-6,5-14С
ТОПЛИВО-КАМЕННЫЕ И БУРЫЕ УГЛИ

СОСТАВ ПРОЕКТА:

АЛЬБОМ I ОБЩАЯ ПОЯСНИТЕЛЬНАЯ ЗАПИСКА. ГЛАВНЫЙ КОРПУС
АЛЬБОМ II ТЕПЛОМЕХАНИЧЕСКИЕ РЕШЕНИЯ
АЛЬБОМ III АВТОМАТИЗАЦИЯ. СВЯЗЬ И СИГНАЛИЗАЦИЯ
АЛЬБОМ IV СИЛОВОЕ ЭЛЕКТРООБОРУДОВАНИЕ. ЭЛЕКТРООСВЕЩЕНИЕ
АЛЬБОМ V АРХИТЕКТУРНЫЕ РЕШЕНИЯ
АЛЬБОМ VI КОНСТРУКЦИИ ЖЕЛЕЗОБЕТОННЫЕ
АЛЬБОМ VII КОНСТРУКЦИИ МЕТАЛЛИЧЕСКИЕ
АЛЬБОМ VIII ИНДУСТРИАЛЬНЫЕ СТРОИТЕЛЬНЫЕ КОНСТРУКЦИИ И ИЗДЕЛИЯ
АЛЬБОМ IX ОТОПЛЕНИЕ И ВЕНТИЛЯЦИЯ. ВНУТРЕННИЙ ВОДОПРОВОД И КАНАЛИЗАЦИЯ
АЛЬБОМ X БЛОКИ ТЕПЛОМЕХАНИЧЕСКОГО ОБОРУДОВАНИЯ
АЛЬБОМ XI НЕТИПОВЫЕ КОНСТРУКЦИИ. КОНВЕЙЕР ЛЕНТОЧНЫЙ
АЛЬБОМ XII НЕТИПОВЫЕ КОНСТРУКЦИИ. ГАЗОПРОВОДЫ КОТЛОАГРЕГАТА
АЛЬБОМ XIII НЕТИПОВЫЕ КОНСТРУКЦИИ. ВОЗДУХОВОДЫ КОТЛОАГРЕГАТА
АЛЬБОМ XIV НЕТИПОВЫЕ КОНСТРУКЦИИ. МОНТАЖНЫЕ ИЗДЕЛИЯ
АЛЬБОМ XV ЩИТЫ УПРАВЛЕНИЯ. ЗАДАНИЕ ЗАВОДУ-ИЗГОТОВИТЕЛЮ
АЛЬБОМ XVI НИЗКОВОЛЬТНЫЕ КОМПЛЕКТНЫЕ УСТРОЙСТВА. ЗАДАНИЕ ЗАВОДУ-ИЗГОТОВИТЕЛЮ
АЛЬБОМ XVII СПЕЦИФИКАЦИИ ОБОРУДОВАНИЯ. ПОСТАВКА ЗАКАЗЧИКА
АЛЬБОМ XVIII СПЕЦИФИКАЦИИ ОБОРУДОВАНИЯ. ПОСТАВКА ПОДРЯДЧИКА
АЛЬБОМ XIX ОПРОСНЫЕ ЛИСТЫ
АЛЬБОМ XX ВЕДОМОСТИ ПОТРЕБНОСТИ В МАТЕРИАЛАХ
АЛЬБОМ XXI ПРОЕКТ ПРОИЗВОДСТВА РАБОТ ПО МОНТАЖУ ОБОРУДОВАНИЯ
АЛЬБОМ XXII СМЕТЫ НА ТЕПЛОМЕХАНИЧЕСКОЕ ОБОРУДОВАНИЕ И ТРУБОПРОВОДЫ (КН. 1, 2)
АЛЬБОМ XXIII СМЕТЫ НА РАБОТЫ ПО АВТОМАТИЗАЦИИ, СВЯЗИ И СИГНАЛИЗАЦИИ
АЛЬБОМ XXIV СМЕТЫ НА ЭЛЕКТРООБОРУДОВАНИЕ И ЭЛЕКТРОМОНТАЖНЫЕ РАБОТЫ
АЛЬБОМ XXV СМЕТЫ НА СТРОИТЕЛЬНЫЕ РАБОТЫ (КН. 1, 2)
АЛЬБОМ XXVI СМЕТЫ НА САНИТАРНО-ТЕХНИЧЕСКИЕ РАБОТЫ. КОТЕЛЬНАЯ
АЛЬБОМ XXVII ТЕХНИКО-ЭКОНОМИЧЕСКИЕ ПОКАЗАТЕЛИ. ОБЪЕКТНЫЕ СМЕТЫ И СВОДНЫЙ СМЕТНЫЙ РАСЧЕТ

ПРИМЕНЯЕМЫЕ МАТЕРИАЛЫ

ТИПОВОЙ ПРОЕКТ 709-9-36.87 СКЛАД УГЛЯ С ЖЕЛЕЗНОДОРОЖНОЙ ЭСТАКАДОЙ
ПОСТАВЩИК- КИЕВСКИЙ ФИЛИАЛ ЦИТП

ТИПОВОЙ ПРОЕКТ 907-2-209 ТРУБА ДЫМОВАЯ КИРПИЧНАЯ H=45м, $D_{в}$1,5м С НАДЗЕМНЫМ ПРИМЫКАНИЕМ ГАЗОХОДОВ ДЛЯ КОТЕЛЬНЫХ УСТАНОВОК
ПОСТАВЩИК- ВНИПИ ТЕПЛОПРОЕКТ

ТИПОВОЙ ПРОЕКТ 907-02-212 СВЕТОВЫЕ ОГРАЖДЕНИЯ ВЫСОТНЫХ ДЫМОВЫХ ТРУБ
ПОСТАВЩИК- ВНИПИ ТЕПЛОПРОЕКТ

СЕРИЯ 3.407-108 МОЛНИЕПРИЕМНИК
ПОСТАВЩИК- ЭНЕРГОСЕТЬПРОЕКТ

РАЗРАБОТАН ИНСТИТУТОМ: ХАРЬКОВСКИЙ ПРОМСТРОЙНИИПРОЕКТ

УТВЕРЖДЕН И ВВЕДЕН В ДЕЙСТВИЕ ГОССТРОЕМ СССР ПРОТОКОЛ № ВН-30 ОТ 9 ИЮНЯ 1987 Г.

ГЛАВНЫЙ ИНЖЕНЕР Н.Ф. ДОВГИЙ

ГЛАВНЫЙ ИНЖЕНЕР ПРОЕКТА А.М. МОНИН

АЛЬБОМ VI

9393/6
ч. 6-32.

КГ ЦИТП инв.№ 8905/6

gost.e-ecolog.ru

ЦЕНТРАЛЬНЫЙ ИНСТИТУТ ТИПОВОГО ПРОЕКТИРОВАНИЯ
ГОССТРОЯ СССР
КИЕВСКИЙ ФИЛИАЛ
г. Киев-57 ул. Эжена Потье № 12

11/6
Заказ № 6492 Инв № 9747/6 Тираж 280
Сдано в печать 27/7 1988 Цена 6-92

Ведомость чертежей основного комплекта КЖ

Лист	Наименование	Примечание
	Главный корпус	
1	Общие данные (начало)	
2	Общие данные (продолжение)	
3	Общие данные (окончание)	
4	Схема расположения фундаментов и фундаментных балок	
5	Узел I... VI, XIII... XVI	
6	Узел VII... XII	
7	Фундамент монолитный Фм1... Фм4	
8	Фундамент монолитный Фм5, Фм6, Фм9, Фм10	
9	Фундамент монолитный Фм7, Фм8, Фм11	
10	Схема расположения фундаментов под оборудование	
11	Фундамент под оборудование Ф07... Ф015	
12	Канал Кпм2 и приямок Пм1	
13	Канал золошлакоудаления	
14	Электротехническое помещение на отм. 0.000	
15	Электротехническое помещение на отм. 0.000	
16	Электротехническое помещение на отм. 0.000	
17	Элемент плана N1, N2. Вариант I и II	
18	Схема расположения колонн. Схема расположения ригелей на отм. 3.600	
19	Схема расположения ригелей на отм. 7.200	
	Схема расположения балок на отм. 10.800	
20	Схема расположения колонн, ригелей и балок покрытия. Разрезы I.	
21	Схема расположения колонн, ригелей и балок покрытия. Узел I... VII	
22	Схема расположения плит перекрытия на отм. 3.600	
23	Схема расположения соединительных изделий и отверстий в перекрытии на отм. 3.600	
24	Схема расположения плит перекрытия на отм. 7.200	
25	Схема расположения плит покрытия на отм. 10.800	
26	Схема расположения элементов крепления трубопроводов на отм. 10.800	
27	Схема расположения плит покрытия на отм. 14,300 и 14,600. Схема расположения элементов лестницы I	
28	Схема расположения перегородок на отм. 0.000, 3,600, 7.200	
29	Схема расположения перегородок. Сечения	
30	Схема расположения перегородок. Сечения и узлы	
31	Схема расположения стеновых панелей из легкого бетона	
32	Спецификация к схеме расположения стеновых панелей из легкого бетона	
33	Схема расположения стеновых панелей из арболита	
34	Спецификация к схеме расположения стеновых панелей из арболита	
35	Схема расположения стеновых панелей. Фрагмент 1... 10, 20... 22	
36	Схема расположения стеновых панелей. Фрагмент 11... 19. Схема расположения фахверковых стоек и опорных консолей.	
37	Схема расположения стеновых панелей. Узел 1..6. Спецификация деталей крепления стеновых панелей	
38	Схема расположения стеновых панелей. Узел 7... 15	
39	Покрытие. Участок монолитный Ум1, Ум4, Ум5. Опалубка	
40	Покрытие. Участок монолитный Ум1, Ум2. Армирование	
41	Покрытие. Участок монолитный Ум1, Ум2, Ум4, Ум5. Спецификация.	
42	Покрытие. Участок монолитный Ум2, Ум3. Узел I, II. Опалубка.	
43	Покрытие. Участок монолитный Ум3. Опалубка	
44	Покрытие. Участок монолитный Ум3. Армирование	
45	Покрытие. Участок монолитный Ум3. Спецификация	
46	Перекрытие на отм. 7.200. Участок монолитный Ум7. Опалубка.	
47	Перекрытие на отм. 7.200. Участок монолитный Ум7. Армирование	
48	Перекрытие на отм. 3.600. Участок монолитный Ум8. Опалубка. Вариант: каменные угли	
49	Перекрытие на отм. 3.600. Участок монолитный Ум8. Армирование. Вариант: каменные угли	
50	Перекрытие на отм. 3.600. Участок монолитный Ум8. Армирование. Вариант: каменные угли	
51	Перекрытие на отм. 3.600. Участок монолитный Ум8. Армирование. Вариант: каменные угли	
52	Перекрытие на отм. 3.600. Участок монолитный Ум9. Опалубка. Вариант: бурые угли	
53	Перекрытие на отм. 3.600. Участок монолитный Ум9. Армирование. Вариант: бурые угли	
54	Перекрытие на отм. 3.600. Участок монолитный Ум9. Армирование. Вариант: бурые угли	
55	Перекрытие на отм. 3.600. Участок монолитный Ум9. Армирование. Вариант: бурые угли	
56	Перекрытие на отм. 3.600. Участок монолитный Ум10	
57	Перекрытие на отм. 3.600. Участок монолитный Ум11, Ум12	
58	Площадка монолитная Пм1... Пм4	
	Главный корпус	
	Приемно дробильное отделение	
59	Дробилка ВДГ-10, ВДП-15. Схема расположения плит на отм. 1.970. Опалубка	
60	Дробилка ВДГ-10, ВДП-15. Плита перекрытия Пм2 и Пм3 на отм. -1.080. Опалубка	
61	Дробилка ВДГ-10, ВДП-15. Плита днища Пм1 Сечения 1-1... 7-7. Опалубка	
62	Дробилка ВДГ-10, ВДП-15. Участок монолитный Ум1... Ум3 на отм. 1.970. Балка Бм1	
63	Дробилка ВДГ-10. Плита перекрытия Пм2 на отм. -1.080. Армирование	
64	Дробилка ВДП-15. Плита перекрытия Пм3 на отм. -1.080. Армирование	
65	Дробилка ВДГ-10, ВДП-15. Плита днища Пм1, стены. Армирование	
66	Дробилка ВДГ-10, ВДП-15. Стены. Армирование	
67	Дробилка ВДГ-10 и ВДП-15. Спецификация	

Типовой проект разработан в соответствии с действующими нормами и правилами и предусматривает мероприятия, обеспечивающие взрывобезопасность и пожаробезопасность при эксплуатации сооружения

Гл. инженер проекта Г. Монин

Альбом VII

Согласовано:

Инв.№ подл. | Подпись и дата | Взам. инв.№ | Госстройпроект Сантехпроект

Гл. инж. ОВТ	Ковальчук	
Гл. инж. АВ	Гришко	
Гл. спец. ОВ	Гришко	
Гл. спец. ВК	Кучма	
Гл. спец. ПВТ	Борисова	
Гл. инж. проекта	Монин	

Привязан:

Инв.№

ГИП	Монин	
Нач. отд.	Бродский	
Н. конт.	Шляховская	
Гл. конст.	Зорин	
Рук. гр.	Шляховская	
Инженер	Кочина	

ТП 903-1-241.87 КЖ

Котельная с 4 котлами КЕ-6,5-14С топливо - каменные и бурые угли

Главный корпус	Стадия	Лист	Листов
	Р	1	

Общие данные (начало)

Харьковский Промстройниипроект

9747/6

Альбом VI

Ведомость чертежей основного комплекта КЖС

Лист	Наименование	Примечание
68	Дробилка ВДГ-10 и ВДП-15. Спецификация	
69	Дробилка ВДГ-10 и ВДП-15. Спецификация	
70	Дробилка ВДГ-10 и ВДП-15. Ведомость деталей и расход стали	
71	Схема расположения портальных стенок	
	Главный корпус	
	Галерея топливоподачи	
72	Схема расположения фундаментов и стоек	
73	Спецификация к схеме расположения конструктивных элементов	
74	Схема расположения плит перекрытия и стеновых панелей	
75	Участок монолитный Ум 1. Опалубка	
76	Участок монолитный Ум 1. Армирование	
77	Участок монолитный Ум 1. Армирование	
78	Участок монолитный Ум 2. Фундамент монолитный Фм 1	
	Главный корпус	
	Баки-аккумуляторы	
79	Схема расположения фундаментов	
80	Фундамент ФО 1... ФО 6	
81	Канал Клм 1	
	Главный корпус	
	Продувочный колодец	
82	Схема расположения конструктивных элементов	
83	Схема армирования	
	Главный корпус	
	Бункер мокрого хранения соли	
84	Схема расположения конструктивных элементов	
85	Схема расположения плит покрытия	
86	Плита днища Пдм 1, Пдм 2. Пояс монолитный Пм 1. Армирование	
	Главный корпус	
	Газоходы	
87	Схема расположения конструктивных элементов	
88	Сечения 1-1... 3-3. Элемент плана N 1	
89	Участок монолитный Ум 1... Ум 3	

Ведомость спецификаций к основному комплекту марки КЖС

Лист	Наименование	Примечание
5	Узел I... VI, XII... XVI	
7	Фундамент монолитный Фм 1... Фм 4	
8	Фундамент монолитный Фм 5, Фм 6, Фм 9	
9	Фундамент монолитный Фм 7, Фм 8	
11	Фундамент под оборудование ФО 5... ФО 13	
12	Канал Клм 2 и приямок Прм 1	
13	Канал золошлакоудаления	
16	Электротехническое помещение на отм. 0.000	
17	Элемент плана N 1, N 2. Вариант I и II	
18	Схема расположения колонн. Схема расположения ригелей на отм. 3.600	
19	Схема расположения ригелей на отм. 7.800	
	Схема расположения балок на отм. 10.800	
20	Схема расположения колонн, ригелей и балок покрытия. Разрезы	
22	Схема расположения плит перекрытия на отм. 3.600	
23	Схема расположения соединительных изделий и отверстий в перекрытии на отм. 3.600	
24	Схема расположения плит перекрытия на отм. 7.200	
25	Схема расположения плит покрытия на отм. 10.800	
26	Схема расположения элементов крепления трубопроводов на отм. 10.800	
27	Схема расположения плит покрытия на отм. 19.300 и 14.600	
	Схема расположения элементов лестницы	
28	Схема расположения перегородок на отм. 0.000, 3.600, 7.800	
32	Спецификация к схеме расположения стеновых панелей из легкого бетона	
34	Спецификация к схеме расположения стеновых панелей из арболита	
37	Схема расположения стеновых панелей. Узел 1... 6	
41	Покрытие. Участок монолитный Ум 1, Ум 2, Ум 4, Ум 5. Спецификация	
44	Покрытие. Участок монолитный Ум 3. Армирование	
47	Перекрытие на отм. 7.200. Участок монолитный Ум 7. Армирование	
51	Перекрытие на отм. 3.600. Участок монолитный Ум 6. Армирование. Вариант: каменные угли	
55	Перекрытие на отм. 3.600 Участок монолитный Ум 9	
	Армирование. Вариант: бурые угли	
56	Перекрытие на отм. 3.600. Участок монолитный Ум 10	
57	Перекрытие на отм. 3.600. Участок монолитный Ум 11, Ум 12	
58	Площадка монолитная Пм 1... Пм 4	
59	Дробилка ВДГ-10, ВДП-15. Схема расположения плит на отм. 1,970. Опалубка	
	Дробилка ВДГ-10, ВДП-15. Схема расположения плит на отм. 1,970. Опалубка	
67	Дробилка ВДГ-10 и ВДП-15. Спецификация (начало)	
68	Дробилка ВДГ-10 и ВДП-15. Спецификация (продолжение)	
69	Дробилка ВДГ-10 и ВДП-15. Спецификация (окончание)	
72	Схема расположения фундаментов и стоек	
73	Спецификация к схемам расположения конструктивных элементов	
76	Участок монолитный Ум 1. Армирование	
78	Участок монолитный Ум 2. Фундамент монолитный Фм 1	
79	Схема расположения фундаментов	
80	Фундамент ФО 1... ФО 6	
81	Канал Клм 1	
82	Схема расположения конструктивных элементов	
83	Схема армирования	
85	Схема расположения плит покрытия	
86	Плита днища Пдм 1, Пдм 2. Пояс монолитный Пм 1, Армирование	
89	Участок монолитный Ум 1... Ум 3	

Инв. № подл. | Подпись и дата | Взам. инв. №

Привязан:

Инв. №

ГИП	Монин		
Нач. отд.	Бородский		
Н. контр.	Шапровский		
Гл. конст.	Зорин		
Рук. гр.	Шапровский		
Инженер	Копина		

9747/6

ТП 903-1-241.87 КЖ

Котельная с 4 котлами КЕ-6,5-14С топливо- каменные и бурые угли

Главный корпус	Стадия	Лист	Листов
	Р	2	

Общие данные (продолжение)

ХАРЬКОВСКИЙ ПРОМСТРОЙНИИПРОЕКТ

Альбом V

Ведомость применяемых и ссылочных документов

Обозначение	Наименование	Примечание
3.015-8/84 Вып 1	Фундаменты монолитные железобетонные под типовые конструкции эстакад и отдельно стоящие опор технологических трубопроводов	
3.006.1-2/82 Вып. 1-2, 2-1	Сборные железобетонные каналы и тоннели из лотковых элементов	
1.415-1 вып. 1	Железобетонные фундаментные балки для стен производственных зданий	
1.420-12 Вып. 4, 6, 9, 10, 12, 14, 16	Конструкции многопустотных преднапряженных с сетками балки 6×6 и 9×6 м под нагрузки соответственно 850 и 1500 кгс/м²	
ИИ 23-1/70	Железобетонные ригели пролетом 6 м с полками для опирания плит	
1.462.1-1/81 Вып. 1	Железобетонные предварительно напряженные балки пролетом 12 м для покрытий зданий, с пассом и скатом кровли	
1.442.1-1 Вып. 1, 3	Плиты перекрытий железобетонные ребристые высотой 400 мм укладываемые на полки ригелей	
1.465.1-10/82 Вып. 1	Комплексные железобетонные плиты покрытий одноэтажных производственных зданий	
ГОСТ 22701.1-77 – ГОСТ 22701.5-77	Плиты железобетонные ребристые предварительно напряженные размерами 6×3 м для покрытий производственных зданий	
1.465.1-7/84 Вып. 1	Плиты покрытий железобетонных предварительно напряженные ребристые размером 1,5×6 м для одноэтажных зданий	
1.041-1 Вып. 60	Панели перекрытий железобетонные многопустотные	
ПГ-01-88	Сборные железобетонные плиты для покрытий производственных зданий	
1.494-24 Вып. 1	Стеллажи для крепления крышных вентиляторов дефлекторов и зонтов	
1.090.9-2 Вып. 0, 1, 6, 7	Перегородки панельные зданий промышленных и сельскохозяйственных предприятий	
1.030.1-1 Вып. 0-1... 0-3; 1-1... 1-3; 3-1... 3-3; 4-1, 4-2	Стены наружные из однослойных панелей для каркасных общественных зданий, производственных и вспомогательных зданий промышленных предприятий	
Шифр 110-85 Вып. 12	Панели длиной до 6 м из арболита для самонесущих стен зданий промышленных предприятий	
1.050.1-2 Вып. 1	Сборные железобетонные марши, площадки и пандусы для лестничных клеток общественных зданий, производственных и вспомогательных зданий промышленных предприятий	
3.016-3 Вып. 3	Отапливаемые транспортерные галереи пролетами 18, 24 и 30 м с облегченными ограждающими конструкциями	

Обозначение	Наименование	Примечание
ИИ 29-2/70	Разные стальные конструктивные элементы	
ТДМ 28-1/70	Детали сопряжений конструктивных элементов несущего каркаса	
1.400-15 Вып. 1	Унифицированные закладные изделия железобетонные конструкций для крепления технологического оборудования и устройств	
1.400-6/76 Вып. 1	Унифицированные закладные детали сборных железобетонных конструкций зданий промышленных предприятий	
3.400-6/76	Унифицированные закладные детали сборных железобетонных конструкций инженерных сооружений промышленных предприятий	
ГОСТ 23279-85	Сетки арматурные сварные для железобетонных конструкций и изделий	
ГП 903-1-241.87 Альбом VIII	Индустриальные строительные конструкции и изделия	
ТП 903-1-241.87 Альбом XX	Ведомости потребности в материалах	

Ведомость объемов сборных бетонных и железобетонных конструкций по чертежам основного комплекта марки КЖ

№ строки	Наименование групп элементов конструкций	Код	Кол., м³	Примечание
1	Колонны	5821 000 000	84,9	
2	Балки стропильные	5822 000 000	14,0	
3	Балки фундаментные и сооружений	5824 000 000	10,5	
4	Ригели	5825 000 000	64,2	
5	Перемычки	5828 000 000	1,4	
6	Панели стеновые наружные	5851 000 000	342,0	
7	Перегородок	5833 000 000	29,4	
8	Плиты покрытий	5841 000 000	60,6	
9	Плиты перекрытий	5842 000 000	95,0	
10	Детали смотровых колодцев	5855 000 000	0,02	
11	Конструкции и детали каналов и открытых водоводов	5858 000 000	4,0	
12	Элементы лестниц	5881 000 000	7,2	

Общие указания

1. Проект котельной разработан для следующих условий строительства и эксплуатации:
   а) Сейсмичность района не более 6 баллов;
   б) Территория – без подработки горными выработками;
   в) Скоростной напор ветра – для I, II, III и IV географических районов;
   г) Вес снегового покрова – для I, II, III и IV районов;
   д) Расчетная температура наружного воздуха: -20°, -30°, -40°С;
   е) Рельеф местности спокойный, грунтовые воды отсутствуют;
   ж) Грунты – непучинистые непросадочные со следующими нормативными характеристиками:
   $\varphi^н = 28°$; $C^н = 2$ кПа (0,02 кг/см²); $E = 15$ мПа (150 кг/см²); $\gamma_c = 1,3$ т/м³
2. Под всеми железобетонными фундаментами, днищем приемно-дробильного отделения, подземного участка галереи топливоподачи и приямками предусмотрена бетонная подготовка из бетона класса В3,5 толщиной 100 мм, превышающая габариты фундаментов или сооружений на 100 мм в каждую сторону.
3. Наружные поверхности стен приемно-дробильного отделения и подземного участка галереи топливоподачи, находящиеся в грунте, обмазать горячим битумом за 2 раза по холодной битумной подготовке.
4. Обратную засыпку пазух котлованов и подсыпку под полы производить местным грунтом с послойным уплотнением до $k = 0,98$.
5. Строительные работы должны выполняться согласно действующих СНиП по производству и приемке работ, а также технике безопасности в строительстве.
6. Открытые поверхности закладных и соединительных изделий, а также монтажные соединения, находящиеся внутри здания защищаются лакокрасочным покрытием: эмаль ПФ-115 или ПФ-133 в два слоя по слою грунтовки ГФ-020 или ПФ-020.
   Стальные закладные изделия, входящие в состав панелей наружных стен оцинковать.
7. При изготовлении и монтаже сборных железобетонных конструкций по типовым сериям следует руководствоваться указаниями в этих сериях.
8. Классы бетона и характеристики стали для монолитных железобетонных и бетонных конструкций приведены на листах проекта.
9. Класс ответственности сооружения в соответствии с "Правилами учета степени ответственности зданий и сооружений при проектировании конструкций" установлен II. В связи с чем при расчете конструкций применен коэффициент надежности по назначению $\gamma_n = 0,95$.
10. Если действительные условия строительства отличаются от принятых в проекте, при привязке проекта должны быть выполнены необходимые расчеты, подтверждающие возможность применения конструкций типового проекта без изменений, либо внесены необходимые изменения.
11. При привязке проекта для конкретного района в чертежах железобетонных изделий (Альбом VIII "Железобетонные строительные конструкции и изделия") необходимо указать толщину панелей стен и утеплителя комплексных плит в соответствии с таблицей 2, Альбом I "Архитектурные решения" а так же несущую способность панелей стен в соответствии с табл 2 серии 1.030.1-1 вып. 0-1

9747/6

ГИП	Монин		ТП 903-1-241.87 КЖ		
Нач. отд.	Бродский		Котельная с 4 котлами КЕ-6,5-14С топливо: каменные и бурые угли		
Н. контр.	Шаховской				
Гл. конст.	Зорин		Главный корпус	Стадия: Р	Лист: 3	Листов:
Рук. гр.	Шаховской				
Инженер	Копния		Общие данные (окончание)	ХАРЬКОВСКИЙ ПРОМСТРОЙНИИПРОЕКТ	

Привязан:

Инв. №

Инв. № подл. | Подпись и дата | Взам. инв. №

Альбом VII

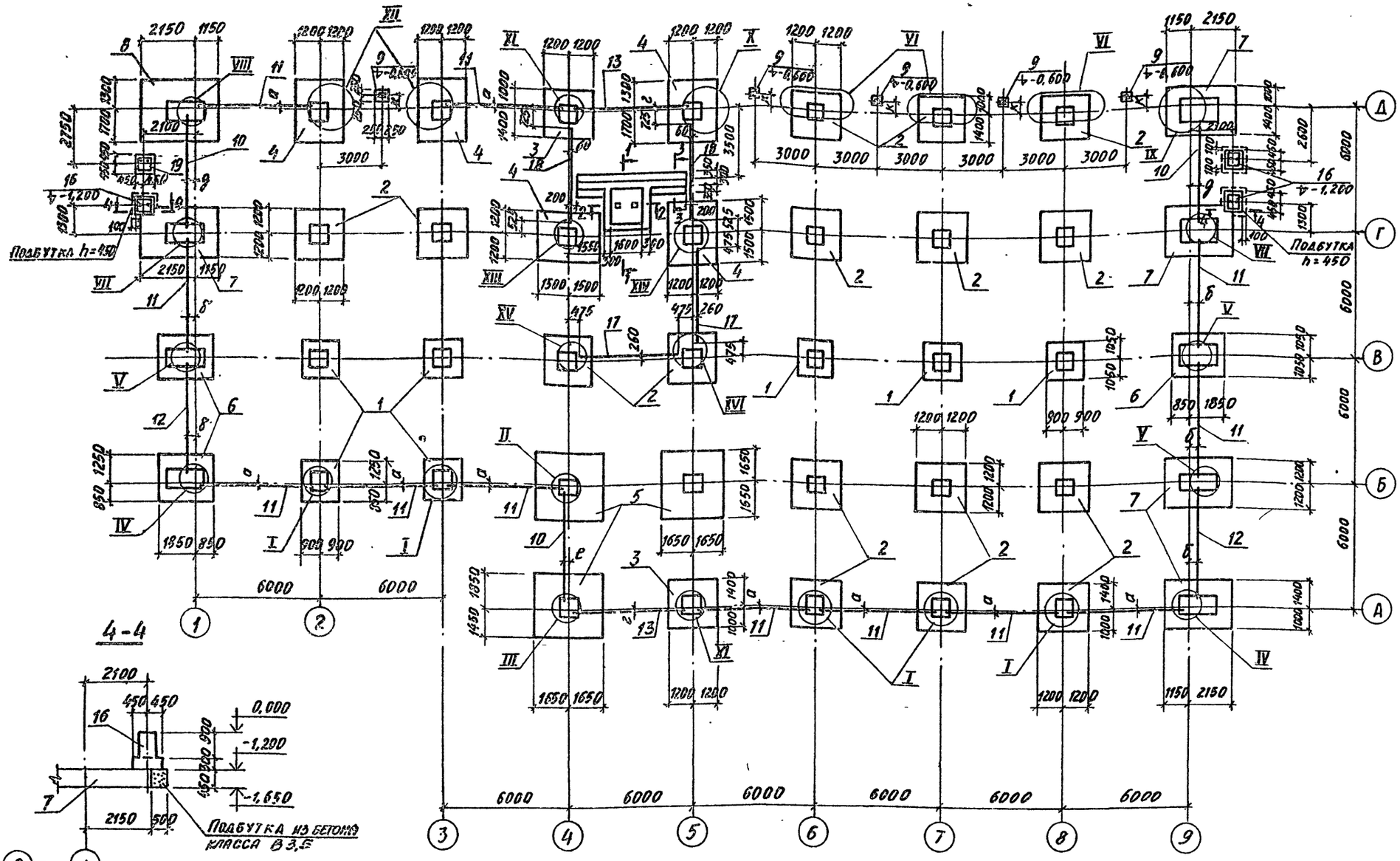

Расшифровка буквенных обозначений на листах			
Буквен. обозначения	Размеры при расчетной наружной t°н		
	-20°	-30°	-40°
а	130	130	180
б	630	630	680
в	360	410	460
г	0	50	30
д	500	580	530
е	410	410	470
к	427	477	527

1. Отметка подошвы фундаментов, кроме особо оговоренных, принята -1,650.
2. Для опирания фундаментных балок, кирпичных стен и стеновых панелей на фундаментах должны быть выполнены набетонки из бетона марки В15 в соответствии с узлами.
3. Узлы приведены на листах 5, 6.
4. Спецификацию элементов смотрите на листе 5.
5. Фундаменты рассчитаны на нагрузки от всех снеговых и ветровых районов, указанных в п. 1 „Общих указаний" на л. 3.

Инв. № подл. | Подпись и дата | Взам. инв. №

Привязан:

Инв. №

9747/6

ТП 903-1-241.87 КЖ

ГИП	Монин	
Нач. отд.	Бродский	
Н. контр.	Зорин	
Гл. конст.	Зорин	
Рук. гр.	Шахновский	
Вед. инж.	Ломазова	
Инженер	Литвинова	
Вед. инж.	Иванова	
Инженер	Петраш	

Котельная с 4 котлами КЕ-6,5-14С
Топливо - каменные и бурые угли

Главный корпус

Стадия	Лист	Листов
Р	4	

Схема расположения фундаментов и фундаментных балок

Харьковский Промстройниипроект

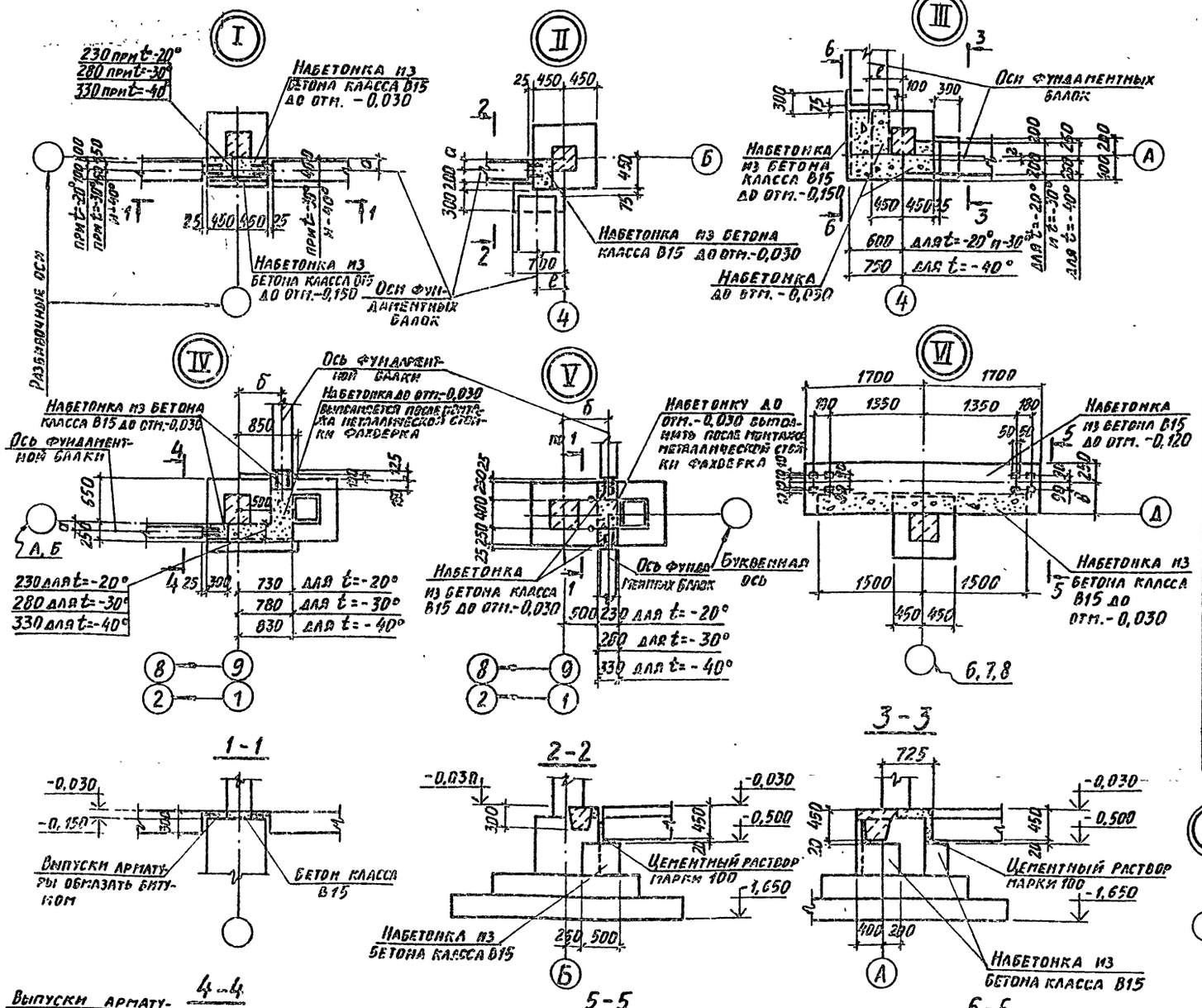

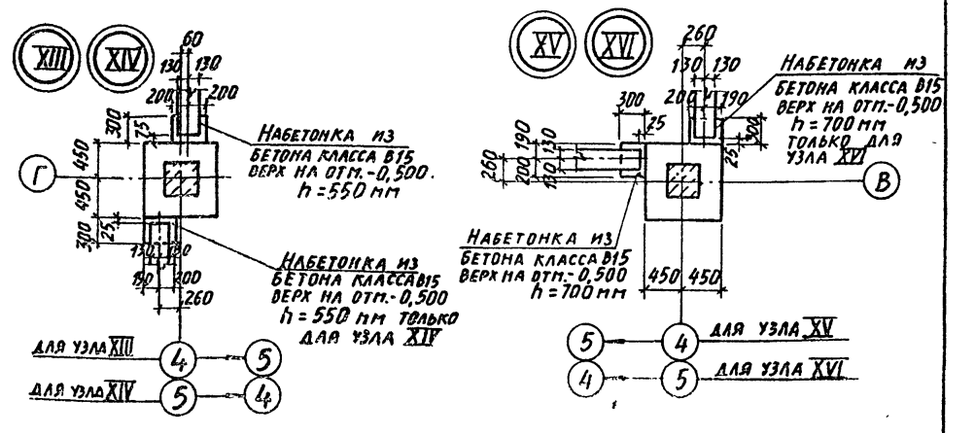

Спецификация элементов к схеме расположения фундаментов и фундаментных балок

Поз.	Обозначение	Наименование	Кол-во для t° -20°	-30°	-40°	Масса ед., кг	Примеч.
		Фундаменты					
1	ТП903-1-241.87КЖ л.7	Фм1	7	7	7		
2	л.7	Фм2	16	16	16		
3	л.7	Фм3	2	2	2		
4	л.7	Фм4	5	5	5		
5	л.8	Фм5	3	3	3		
6	л.8	Фм6	3	3	3		
7	л.9	Фм7	5	5	5		
8	л.9	Фм8	1	1	1		
9	л.8	Фм9	5	5	5		
16	л.8	Фм10	3	3	3		
19	л.9	Фм11	1	1	1		
		Фундаментные балки					
10	1.415-1 в.1	ФБ6-20	3	3	—	1400	
		ФБ6-37	—	—	3	1800	
11	то же	ФБ6-41	12	—	—	700	
		ФБ6-46	—	12	12	900	
12	"	ФБ6-42	2	—	—	700	
		ФБ6-47	—	2	2	800	
13	"	ФБ6-12	2	2	—	1500	
		ФБ6-29	—	—	2	1400	
17	"	ФБ6-2	2	2	2	1300	
18	"	ФБ6-3	2	2	2	1200	
		Изделия закладные					
14	ТП903-1.241.87КЖИ-МН4	МН4	2	2	2	3,7	
15	1.400-15 в.1 130-07	МН118-2	2	2	2	3,8	

9747/6

Привязан:

Инв. №

Нач. отд.	Бровский	
Н. контр.	Зорин	
Гл. констр.	Зорин	
Рук. гр.	Шахновский	
Вед. инж.	Ломазова	
Инженер	Литвинова	

ТП 903-1-241.87 КЖ

Котельная с 4 котлами КЕ-6,5-14С топливо-каменные и бурые угли

Главный корпус

Стадия	Лист	Листов
Р	5	

Узел I...VI, XIII...XVI

Харьковский Промстройниипроект

Инв. № подл. | Подпись и дата | Взам. инв. №

Альбом VI

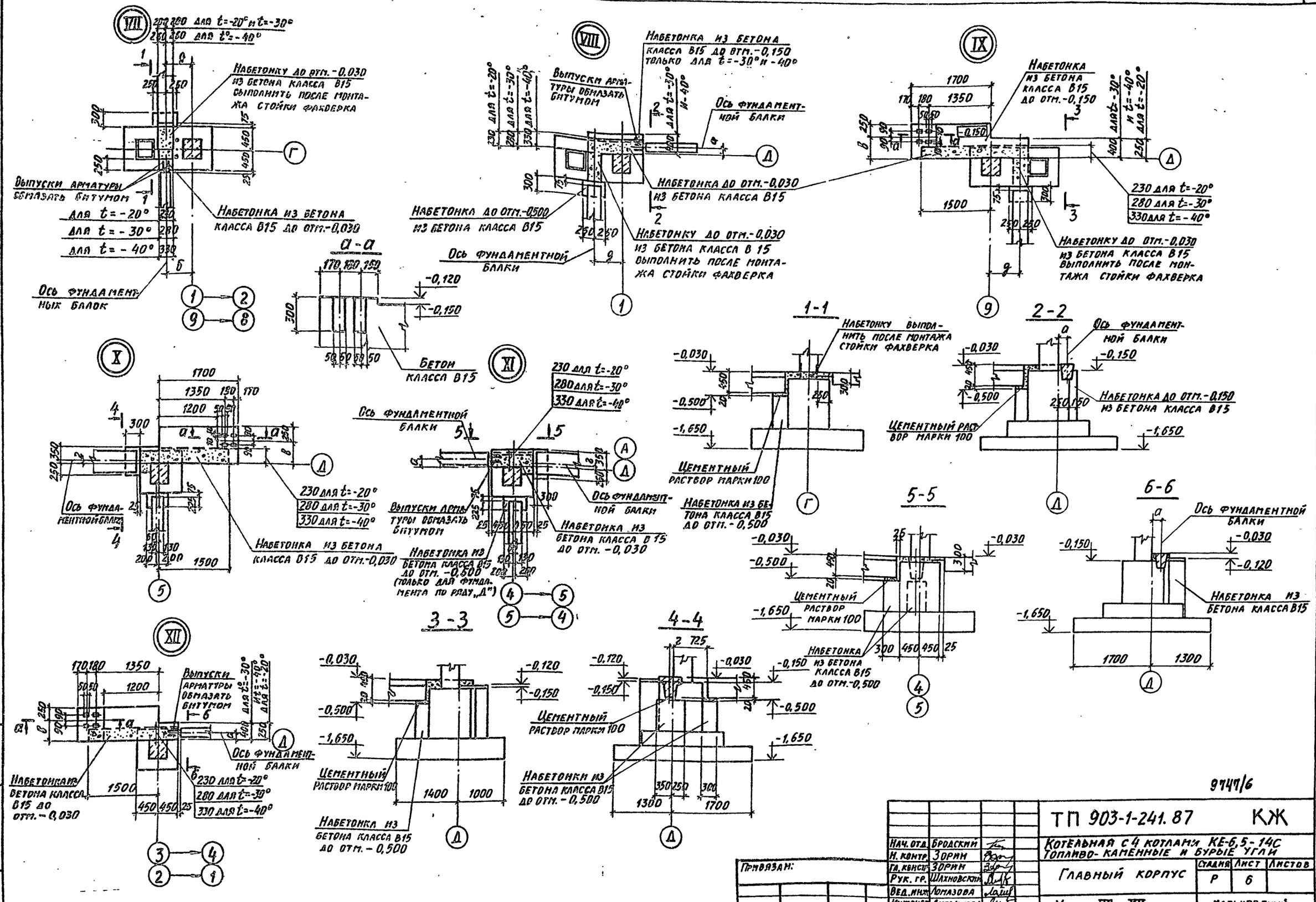

9747/6

Нач. отд.	Бродский		
Н. контр.	Зорин		
Гл. конст.	Зорин		
Рук. гр.	Шахновский		
Вед. инж.	Ломазова		
Инженер	Литвинова		

Привязан:

Инв. №

ТП 903-1-241.87 КЖ

Котельная с 4 котлами КЕ-6,5-14С
Топливо-каменные и бурые угли

Главный корпус

Стадия	Лист	Листов
Р	6	

Узел VII...XII

ХАРЬКОВСКИЙ ПРОМСТРОЙНИИПРОЕКТ

Инв. № подл. | Подпись и дата | Взам. инв. №

Фт1

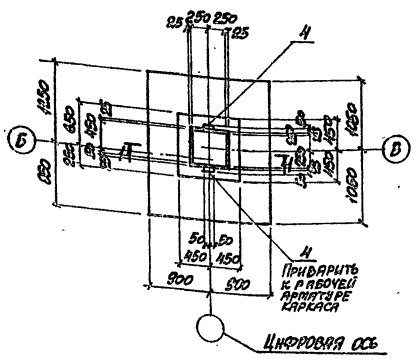

Фт2; Фт3

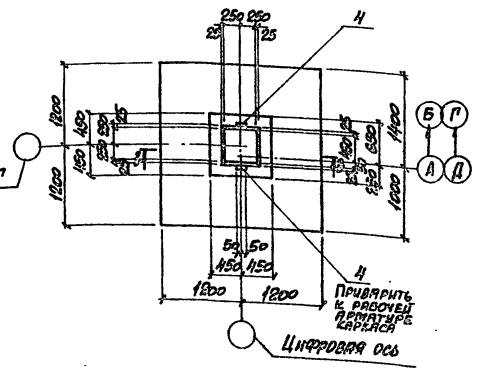

2-2
Для Фт1, Фт2

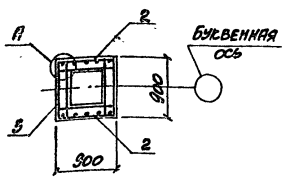

2-2
Для Фт3, Фт4

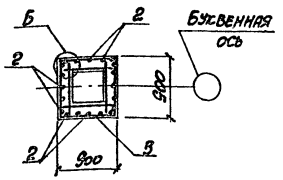

1-1

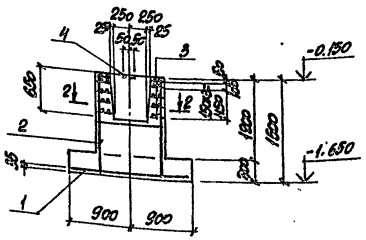

3-3

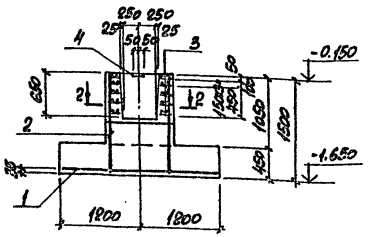

Деталь „А"

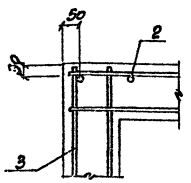

Фт4

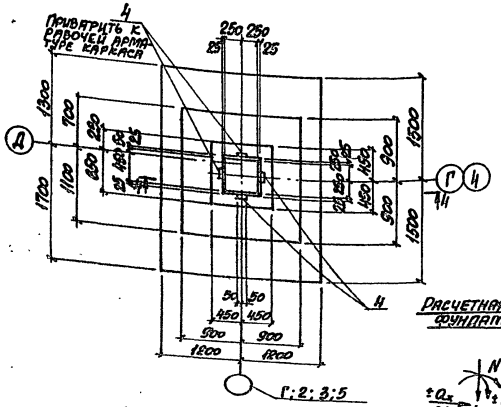

4-4

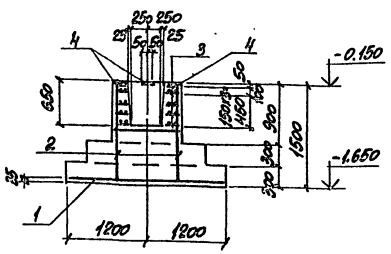

Деталь „Б"

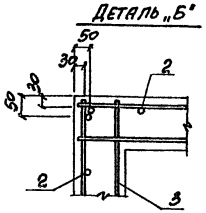

Расчетная схема фундаментов

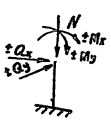

Усилия	Марка фундамента						
	Фт1		Фт2		Фт3	Фт4	
	Комбинации усилий						
	I	II	I	II	I	I	II
Nт	73,5	38,1	125,5	66,3	133,2	170,5	104,9
Mx тм	3,6	3,9	2,2	15,7	10,1	2,6	18,3
Qx т	4,1	2,7	3,0	6,1	1,8	1,5	5,1
My тм	-	-	-	-	0,9	-	-
Qy т	-	-	-	-	2,0	-	-

В расчетных схемах указаны расчетные нагрузки на уровне верха фундамента, приложенные в условной точке, совмещенной с центром подошвы фундамента; индекс „х" соответствует направлению нагрузок вдоль цифровых осей, индекс „у" - вдоль буквенных.

9447/6

Привязан:

Инв.№

Спецификация фундаментов Фт1... Фт4

Поз.	Обозначение	Наименование	Кол.	Примеч.
		Документация		
	ТП 903-1-241.87 КЖ п.9	Ведомость расхода стали		
		Фундамент Фт1		
		Сборочные единицы		
		Сетки арматурные		
1	1.410-3 вып. 1	2С 12 АIII / 12 АIII - 175 х 205	1	33,5 кг
2	ГОСТ 23279-85	1С 12 АIII / 6 АIII - 85 х 145 (125+125)/25	2	6,8 кг
3	ТП 903-1-241.87 КЖИ-С5; С6	С6	5	2,7 кг
4	1.400-6/76 вып. 1	Изделие закладное МВ-12	2	0,5 кг
		Материалы на Фт1		
		Бетон класса В15	1,9 м³	
		Фундамент Фт2		
		Сборочные единицы		
		Сетки арматурные		
1	1.410-3 вып. 1	2С 12 АIII / 12 АIII - 235 х 235	1	50,0 кг
2	ГОСТ 23279-85	1С 12 АIII / 6 АIII - 85 х 145 (125+125)/25	2	6,83 кг
3	ТП 903-1-241.87 КЖИ-С5; С6	С6	5	2,7 кг
4	1.400-6/76 вып. 1	Изделие закладное МВ-12	2	0,5 кг
		Материалы на Фт2		
		Бетон класса В15	3,3 м³	
		Фундамент Фт3		
		Сборочные единицы		
		Сетки арматурные		
1	1.410-3 вып. 1	2С 12 АIII / 12 АIII - 235 х 235	1	50,0 кг
2	ГОСТ 23279-85	1С 12 АIII / 6 АIII - 85 х 145 (125+125)/25	4	6,83 кг
3	ТП 903-1-241.87 КЖИ-С5; С6	С6	5	2,7 кг
4	1.400-6/76 вып. 1	Изделие закладное МВ-12	2	0,5 кг
		Материалы на Фт3		
		Бетон класса В15	3,3 м³	
		Фундамент Фт4		
		Сборочные единицы		
		Сетки арматурные		
1	1.410-3 вып. 1	2С 14 АIII / 12 АIII - 235 х 295	1	74,1 кг
2	ГОСТ 23279-85	1С 12 АIII / 6 АIII - 85 х 145 (125+125)/25	4	6,83 кг
3	ТП 903-1-241.87 КЖИ-С5; С6	С5	5	4,2 кг
4	1.400-6/76 вып. 1	Изделие закладное МВ-12	4	0,5 кг
		Материалы на Фт4		
		Бетон класса В15	2,7 м³	

Нач.отд.	Бородкин	
Н.контр.	Шаховской	
Гл.конс.	Зорин	
Рук.гр.	Шаховской	
Вед.инж.	Потапова	
Инженер	Солнина	
Инженер	Петрищ	
Вед.инж.	Иванова	

ТП 903-1-241.87 КЖ

Котельная с 4 котлами КЕ-6,5-14С топливо- каменные и бурые угли

Главный корпус

Стадия	Лист	Листов
Р	7	

Фундамент монолитный Фт1... Фт4

Харьковский Промстройниипроект

Инв.№ подл. | Подпись и дата | Взам. инв.№

Альбом VI

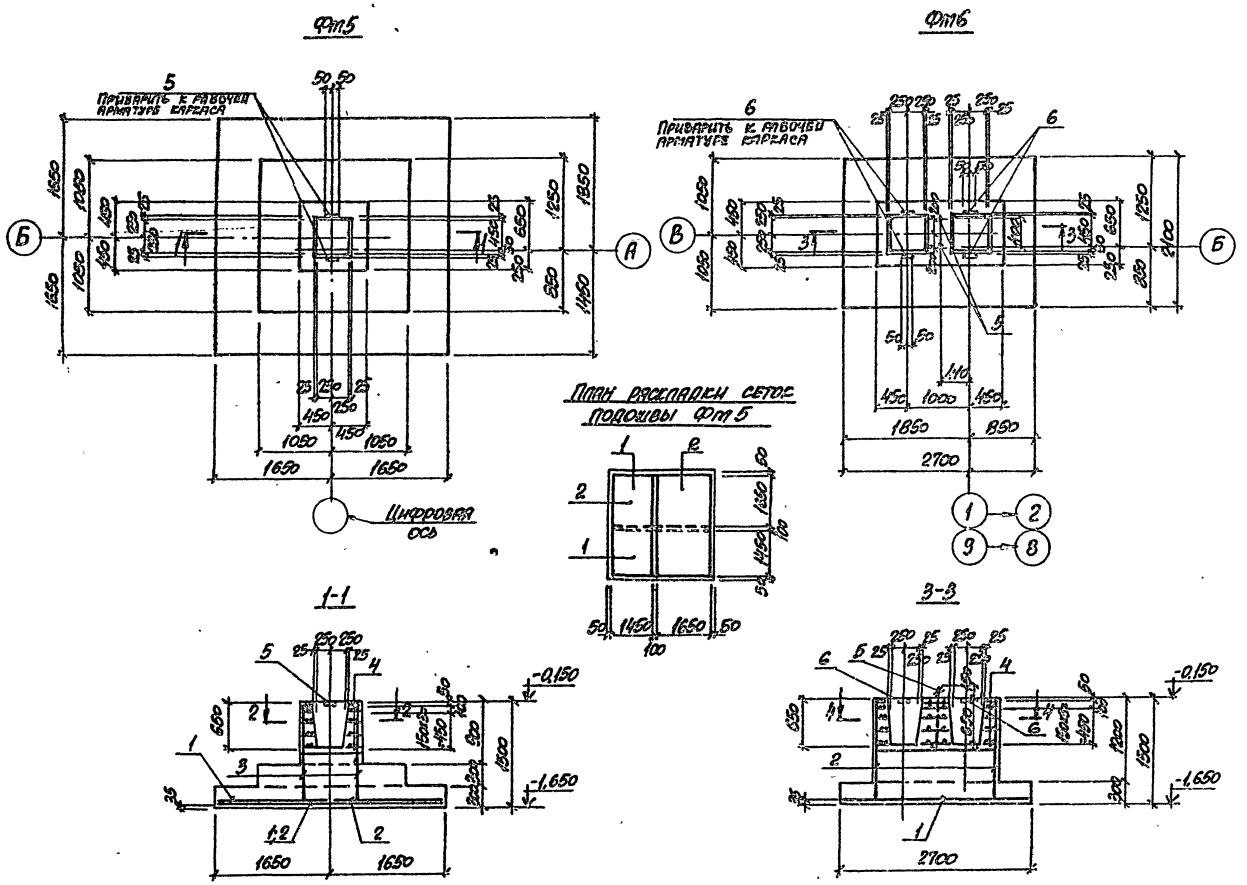

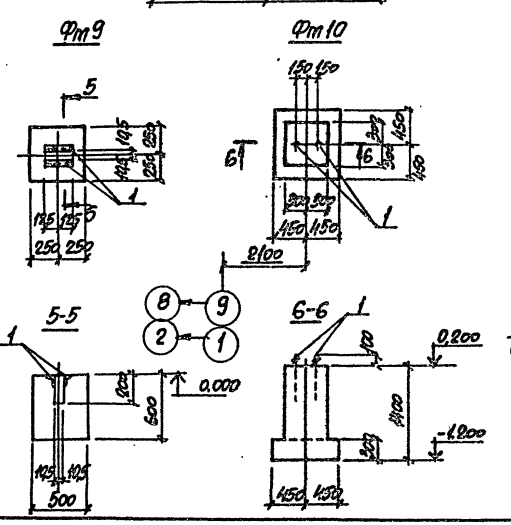

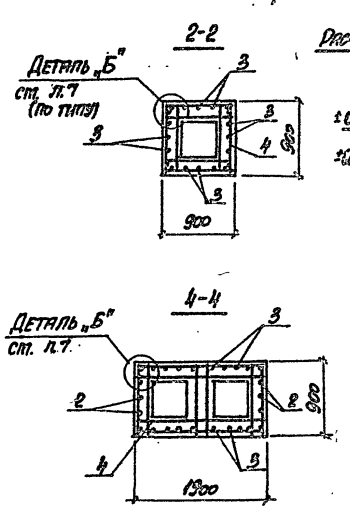

Расчетная схема Фт5

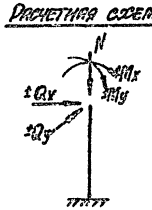

В расчетной схеме указаны расчетные нагрузки на уровне верха фундамента, приложенные в условной точке совмещенной с центром подошвы фундамента; индекс „x" соответствует направлению нагрузок вдоль цифровых осей, индекс „y" — вдоль буквенной.

Марка фундамента	Конт. усил.	N т	Mx тм	Qx т	My тм	Qy т
Фт5	I	244,9	±4,8	±1,0	±24,5	±2,3
	II	150,8	±11,8	±0,9	±25,9	±6,8

Спецификация фундаментов

Поз.	Обозначение	Наименование	Кол.	Примечание
		Документация		
	ТП903-1-241.87 КЖ л.9	Ведомость расхода стали		
		Фундамент Фт5		
		Сборочные единицы		
		Сетки арматурные		
1	1.410-3 вып.1	1С $\frac{16АШ}{8АШ}$ 145×325	2	44,4кг
2	то же	1С $\frac{16АШ}{8АШ}$ 165×325	2	50,1кг
3	ГОСТ 23279-85	1С $\frac{12АШ}{6АШ}$ 85×145 $\frac{725+125}{25}$	4	6,83кг
4	ТП903-1-241.87 КЖИ-С5,С6	С5	5	4,2кг
5	1.400-6/76 вып.1	Изделие закладное МВ-12	2	0,5кг
		Материалы на Фт5		
		Бетон класса В15	5,2	$м^3$
		Фундамент Фт6		
		Сборочные единицы		
		Сетки арматурные		
1	ГОСТ 23279-85	2С $\frac{12АШ}{12АШ}$ 205×265	1	51,5кг
2	то же	1С $\frac{12АШ}{6АШ}$ 85×145 $\frac{725+125}{25}$	2	6,83кг
3	"	1С $\frac{12АШ}{6АШ}$ 185×145 $\frac{125+725}{25}$	2	13,7кг
4	ТП903-1-241.87 КЖИ-С20,С21	С20	5	4,72кг
		Изделия закладные		
5	ГОСТ 24379.1-80	Болт 1.1М24×800 ВСт3кп2	2	3,42кг
6	1.400-6/76 вып.1	МВ-12	4	0,5кг
		Материалы на Фт6		
		Бетон класса В15	3,4	$м^3$
		Фундамент Фт9		
		Изделие закладное		
1	1.400-15 вып.1 540-05	МН544	2	1,1кг
		Материалы на Фт9		
		Бетон класса В15	0,2	$м^3$
		Фундамент Фт10		
		Изделие закладное		
1	ГОСТ 24379.1-80	Болт 1.1М20×600 ВСт3кп2	2	1,81кг
		Материалы на Фт10		
		Бетон класса В15	0,8	$м^3$

9747/6

ТП 903-1-241.87 КЖ

Котельная с 4 котлами КЕ-6,5-14С топливо-каменные и бурые угли

Главный корпус

Фундамент монолитный Фт5, Фт6, Фт9, Фт10

Нач. отд.	Бродский		
Н. контр.	Шахновский		
Гл. конст.	Зорин		
Рук. гр.	Шахновский		
Вед. инж.	Ломазова		
Инженер	Лукьянова		
Инженер	Петраш		
Вед. инж.	Иванова		

Стадия	Лист	Листов
Р	8	

ХАРЬКОВСКИЙ ПРОМСТРОЙНИИПРОЕКТ

Привязан:

Инв. №

Инв. № подл. | Подпись и дата | Взам. инв. №

Альбом VI

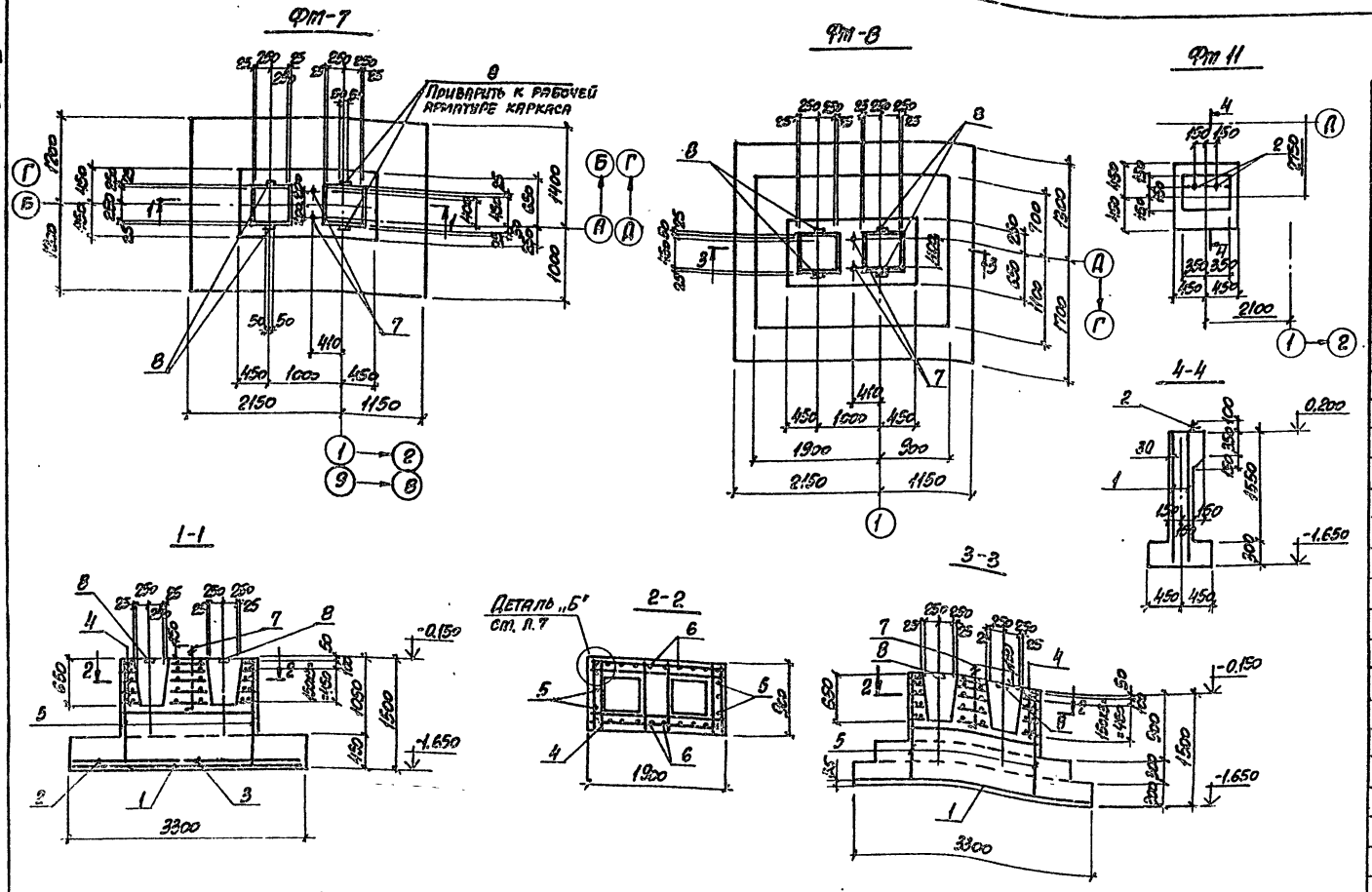

Спецификация фундаментов

Поз.	Обозначение	Наименование	Кол.	Примечание
		Фундамент Фт7		
		Сборочные единицы		
		Сетки арматурные		
1	1.410-3 вып. 1	1С $\frac{12А\text{Ш}}{6А\text{Ш}}$ 105×325	2	18,7кг
2	то же	1С $\frac{12А\text{Ш}}{6А\text{Ш}}$ 145×235	1	25,0кг
3	—"—	1С $\frac{12А\text{Ш}}{6А\text{Ш}}$ 165×235	1	20,3кг
4	ТП903-1-241.87 КЖИ-С20,С21	С20	5	4,72кг
5	ГОСТ 23279-85	1С $\frac{12А\text{Ш}}{6А\text{Ш}}$ 85×145 $\frac{725+125}{25}$	2	6,83кг
6	то же	1С $\frac{12А\text{Ш}}{6А\text{Ш}}$ 185×145 $\frac{125+725}{25}$	2	13,7кг
		Изделия закладные		
7	ГОСТ 24379.1-80	Болт 1.1М24×800 ВСт3кп2	2	3,42кг
8	1.400-6/76 вып. 1	М8-12	4	0,5кг
		Материалы на Фт7		
		Бетон класса В15	5,0	м³
		Фундамент Фт8		
		Сборочные единицы		
		Сетки арматурные		
1	1.410-3 вып. 1	2С $\frac{14А\text{Ш}}{14А\text{Ш}}$ 295×325	1	119,5кг
4	ТП903-1-241.87 КЖИ-С20,С21	С21	5	7,71кг
5	ГОСТ 23279-85	1С $\frac{12А\text{Ш}}{6А\text{Ш}}$ 85×145 $\frac{725+125}{25}$	2	6,83кг
6	то же	1С $\frac{12А\text{Ш}}{6А\text{Ш}}$ 185×145 $\frac{125+725}{25}$	2	13,7кг
		Изделия закладные		
7	ГОСТ 24379.1-80	Болт 1.1М24×800 ВСт3кп2	2	3,42кг
8	1.400-6/76 вып. 1	М8-12	4	0,5кг
		Материалы на Фт8		
		Бетон класса В15	5,65	м³
		Фундамент Фт11		
		Сборочные единицы		
		Сетка арматурная		
1	ГОСТ 23279-85	1С $\frac{12А\text{Ш}}{6А\text{Ш}}$ 65×175 $\frac{275}{25}$	2	6,65кг
		Изделие закладное		
2	ГОСТ 24379.1-80	Болт 2.1М20×100 ВСт3кп2	2	1,81кг
		Материалы на Фт11		
		Бетон класса В15	0,62	м³

Ведомость расхода стали на элемент, кг

Марка элемента	Изделия арматурные: Арматура класса А-II, ГОСТ 5781-82						Арматура класса А-I			Изделия закладные: Арматура класса А-II, ГОСТ 5781-82		Прокат марки ВСт3кп2, ГОСТ 8509-86		ГОСТ 19903-74		Болты ВСт3кп2, ГОСТ 24379.1-80						Всего
	ф6	ф8	ф12	ф14	ф16	Итого	ф8	ф10	Итого	ф8		1,5×5		б=6	б=10	Шпильки М20		Гайки М20	Шайбы М20		Итого	
Фт1	0,8		46,4			47,2	13,5		13,5	0,6				0,4								61,7
Фт2	0,8		62,9			63,7	13,5		13,5	0,6				0,4								78,2
Фт3	1,5		75,8			77,3	13,5		13,5	0,6				0,4								91,8
Фт4	1,5		57,1	42,8		101,4		21,0	21,0	1,2				0,8								124,4
Фт5	1,5	14,6	25,8		174,4	216,3		21,0	21,0	0,6				0,4								238,3
Фт6	2,4		90,2			92,6	23,6		23,6	1,2				0,8		6,18		0,42	0,24		6,84	125,0
Фт7	8,6		115,2			123,8	23,6		23,6	1,2				0,8		6,18		0,42	0,24		6,84	156,2
Фт8	2,4		38,7	119,5		160,6		38,6	38,6	1,2				0,8		6,18		0,42	0,24		6,84	208,0
Фт9										0,4		1,9										2,3
Фт10																3,22		0,24	0,16		3,62	3,62
Фт11	0,43		6,22			6,65									0,74	0,74		0,25	0,08		1,07	8,46

План раскладки сеток подошвы Фт7

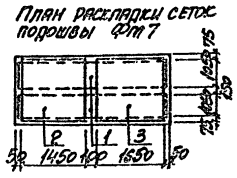

9747/6

Нач. отд.	Бродский		
Н. контр.	Шахновский		
Гл. конст.	Зорин		
Рук. гр.	Шахновский		
Вед. инж.	Ломазова		
Инженер	Лучкатая		
Инженер	Петраш		

Привязан:

Инв. №

ТП903-1-241.87 КЖ

Котельная с 4 котлами КЕ-6,5-14С топливо-каменные и бурые угли

Главный корпус

Стадия	Лист	Листов
Р	9	

Фундамент монолитный Фт7, Фт8, Фт11

ХАРЬКОВСКИЙ ПРОМСТРОЙНИИПРОЕКТ

Инв. № подл. | Подпись и дата | Взам. инв. №

Альбом VI

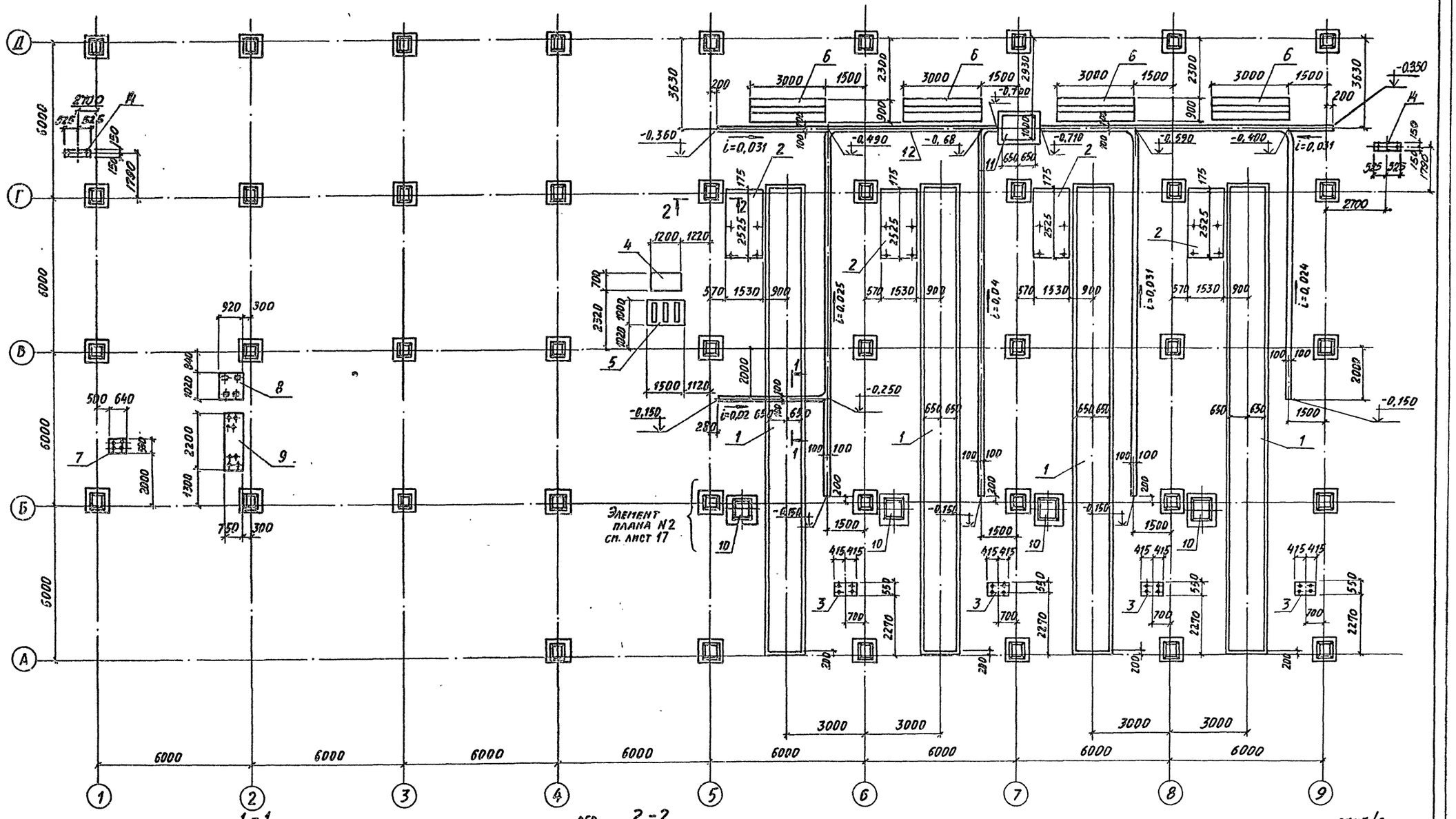

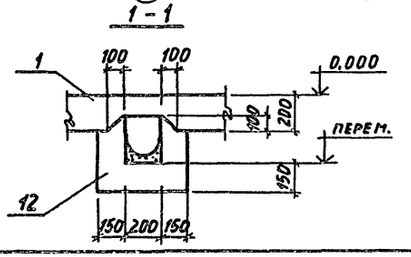

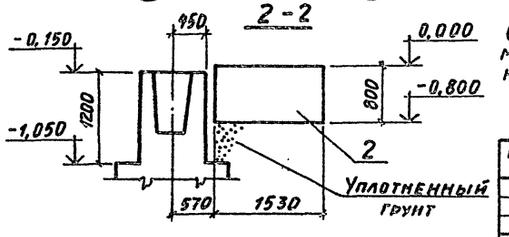

Спецификацию к схеме расположения см. на листе 17.

9141/6

Нач. отд.	Бродский		ТП 903-1-241.87 КЖ
Н. контр.	Шахновский		Котельная с 4 котлами КЕ-6,5-14С топливо-каменные и бурые угли
Гл. констр.	Зорин		Главный корпус — Стадия: Р; Лист: 10; Листов:
Рук. гр.	Шахновская		
Вед. инж.	Бадянская		Схема расположения фундаментов под оборудование
Ст. инж.	Артеменко		ХАРЬКОВСКИЙ ПРОМСТРОЙНИИПРОЕКТ

Привязан:

Инв. №

Инв. № подл. | Подпись и дата | Взам. инв. №

Альбом VI

Ф014

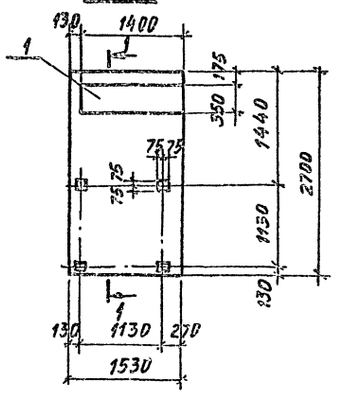

1-1

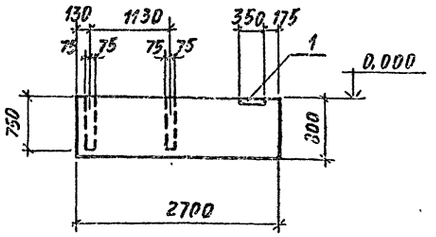

Ф09

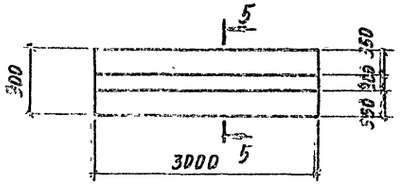

5-5

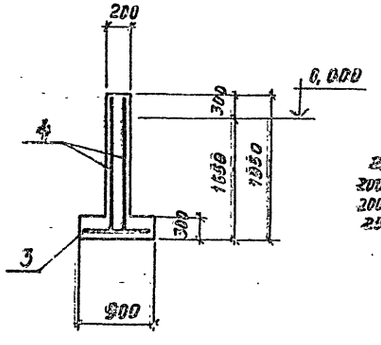

Ф015

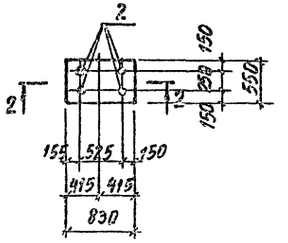

2-2

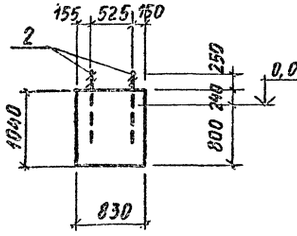

Ф07

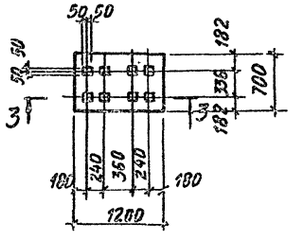

3-3

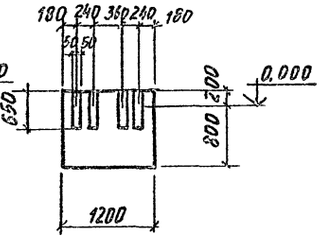

Ф08

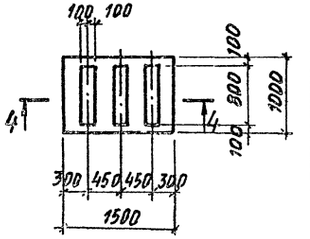

4-4

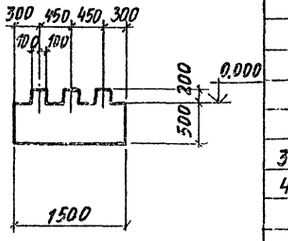

Ф010

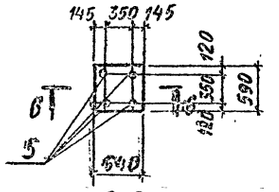

Ф011

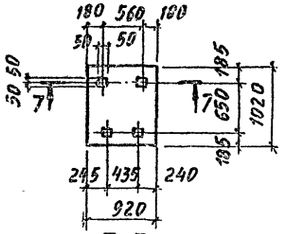

Ф012

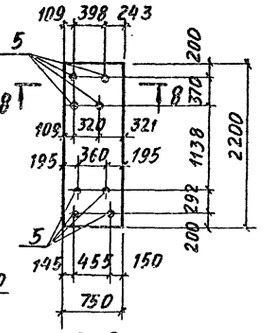

Б-Б

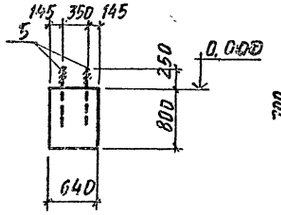

7-7

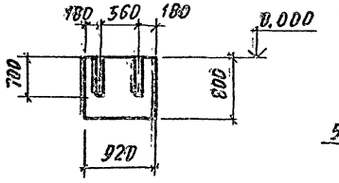

8-8

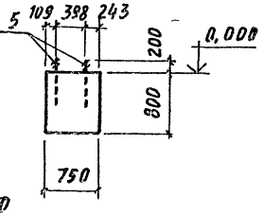

Ф013

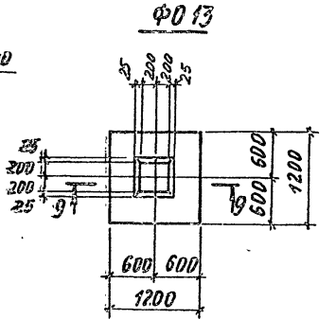

9-9

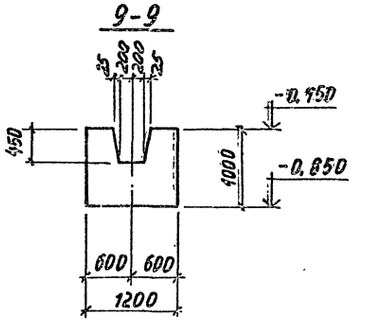

Спецификация фундаментов Ф05, Ф06, Ф09, Ф010, Ф012

Поз.	Обозначение	Наименование	Кол.	Примечание
		Ф014- шт. 4		
		Сборочные единицы		
1	ТП 903-1-241.87-КЖИМН7.МН8	Изделие закладное МН8	1	33,5 кг
		Материалы		
		Бетон класса В12.5	33 м³	
		Ф015- шт. 4		
		Сборочные единицы		
2	ГОСТ 24379.1-80	Болт 1.1.М24×1000 ВСт3пс2	4	4,13 кг
		Материалы		
		Бетон класса В12.5	0,47 м³	
		Ф09 - шт. 4		
		Сборочные единицы		
		Сетка арматурная		
3	ГОСТ 23279-85	4С 8АШ-200 / 10АШ-200 85×295 75/25	1	13,7 кг
4	ТП 903-1-241.87-КЖИ-С4	С4	2	51,0 кг
		Материалы		
		Бетон класса В15	1,8 м³	
		Ф010- шт. 1		
		Сборочные единицы		
5	ГОСТ 24379.1-80	Болт 1.1.М20×900 ВСт3пс2	4	2,55 кг
		Материалы		
		Бетон класса В12.5	0,30 м³	
		Ф012-шт.1		
		Сборочные единицы		
5	ГОСТ 24379.1-80	Болт 1.1.М20×900 ВСт3пс2	8	2,55 кг
		Материалы		
		Бетон класса В12.5	1,3 м³	

Фундаменты Ф07, Ф08, Ф011 бетонировать из бетона класса В12.5, фундамент Ф013 из бетона В15.

Ведомость расхода стали на элемент, кг

Марка элемента	Изделия арматурные				Всего
	Арматура класса А-III ГОСТ 5781-82			Итого	
	ф8	ф10	ф14		
Ф09	29,8	7,9	78,0	115,7	115,7

9747/6

Нач. отд.	Бродский		
Н. контр.	Шахновская		
Гл. констр.	Зорин		
Рук. гр.	Шахновская		
Вед. инж.	Богнянская		
Ст. инж.	Артеменко		

Привязан:

Инв. №

ТП 903-1-241.87 КЖ

Котельная с 4 котлами КЕ-6,5-14С
Топливо - каменные и бурые угли

Главный корпус	Стадия	Лист	Листов
	Р	11	

Фундамент под оборудование Ф07... Ф015

Харьковский Промстройниипроект

Инв. № подл. | Подпись и дата | Взам. инв. №

Альбом III

Канал КЛм2 и приямок ПРм1

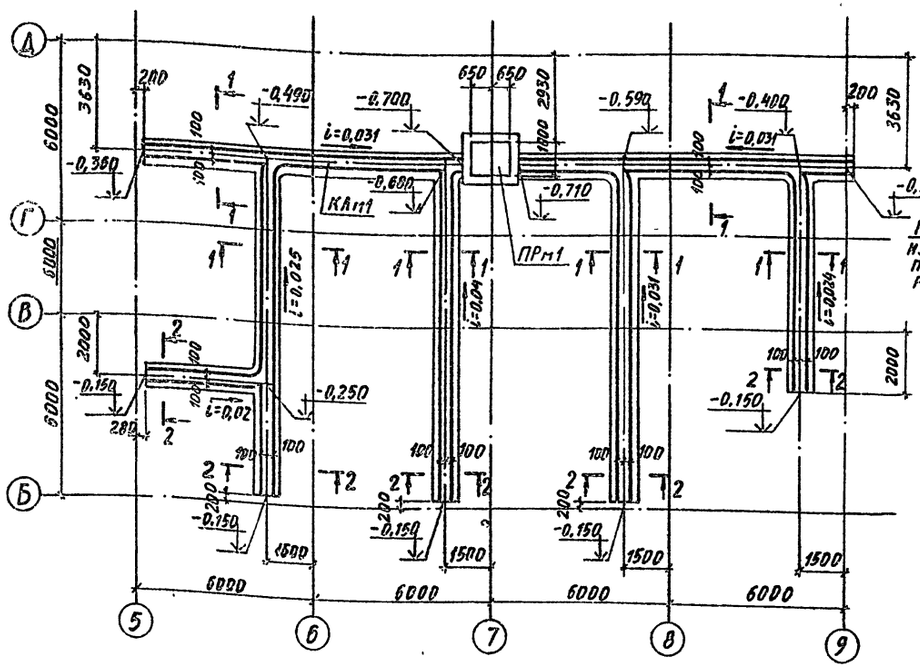

1-1

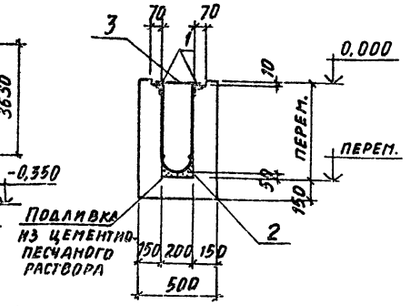

2-2

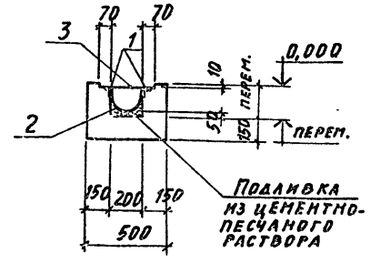

Спецификация канала КЛм2 и приямка ПРм1

Поз.	Обозначение	Наименование	Кол.	Примечание
		Канал КЛм2-шт.1		
		Сборочные единицы		
		Изделия закладные		
1	3.400-6/76	МН4-46	156,5 п.м.	4,4 кг
2	ТП903-1-241.87-КЖИ-МН9, МН10	МН9	79,2 п.м.	18,6 кг
3	ТП903-1-241.87-КЖИ-МН45	МН45	1	4,9 кг
		Материалы		
		Бетон класса В15	14,3 м3	
		Приямок ПРм1-шт.1		
		Сборочные единицы		
1	3.400-6/76	Изделие закладное МН4-46	5,0 п.м.	
		Детали		
4		ф 8АIII, ГОСТ 5781-82, ℓ=4690	6	1,9 кг
5		ф 8АIII, то же, ℓ=1570	26	0,62 кг
6		ф 8АIII, " , ℓ=1530	38	0,60 кг
7		ф 8АIII, " , ℓ=1230	39	0,49 кг
8		ф 8АIII, " , ℓ=4390	7	1,7 кг
		Материалы		
		Бетон класса В15	1,5 м3	

Ведомость деталей

Поз.	Эскиз
9	1580 | 1530 | 1580
8	1580 | 1230 | 1580

Приямок ПРм1 перекрыть съемными щитами из рифленого железа по чертежам марки КМ.

ПРм1

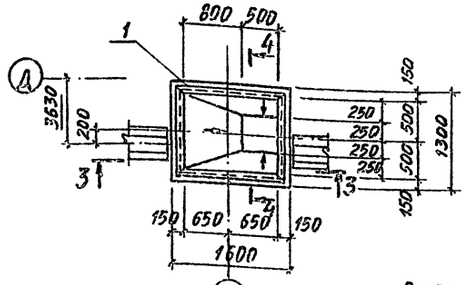

4-4

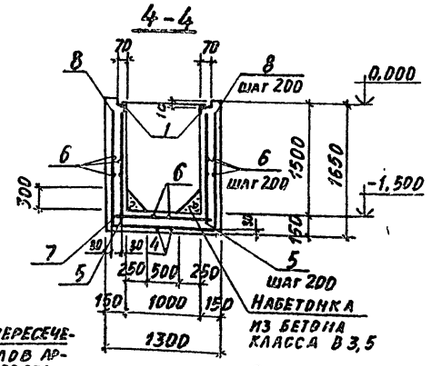

3-3

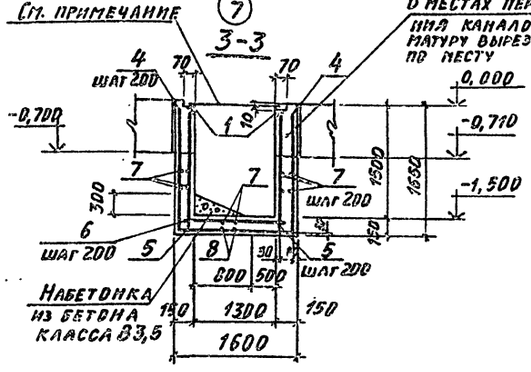

Ведомость расхода стали на элемент, кг

Марка элемента	Изделия арматурные			Изделия закладные					Всего
	Арматура класса			Арматура класса			Прокат марки		
	А-III			А-III			ВСт3кп2		
	ГОСТ 5781-82			ГОСТ 5781-82			ГОСТ 8509-86		
	8АIII		Итого	8АIII		Итого	L50x5	Итого	
ПРм1	81,3		81,3	3,0		3,0	19,0	19,0	103,3

Привязан:

Инв. №

Инв. № подл. | Подпись и дата | Взам. инв. №

9747/6

Нач. отд.	Бродский		
Н. контр.	Шахновский		
Гл. конст.	Зорин		
Рук. гр.	Шахновская		
Вед. инж.	Бодянская		
Ст. инж.	Артеменко		

ТП 903-1-241.87 КЖ

Котельная с 4 котлами КЕ-6,5-14С
Топливо- каменные и бурые угли

Главный корпус	Стадия	Лист	Листов
	Р	12	

Канал КЛм2 и приямок ПРм1

ХАРЬКОВСКИЙ ПРОМСТРОЙНИИПРОЕКТ

Альбом VI

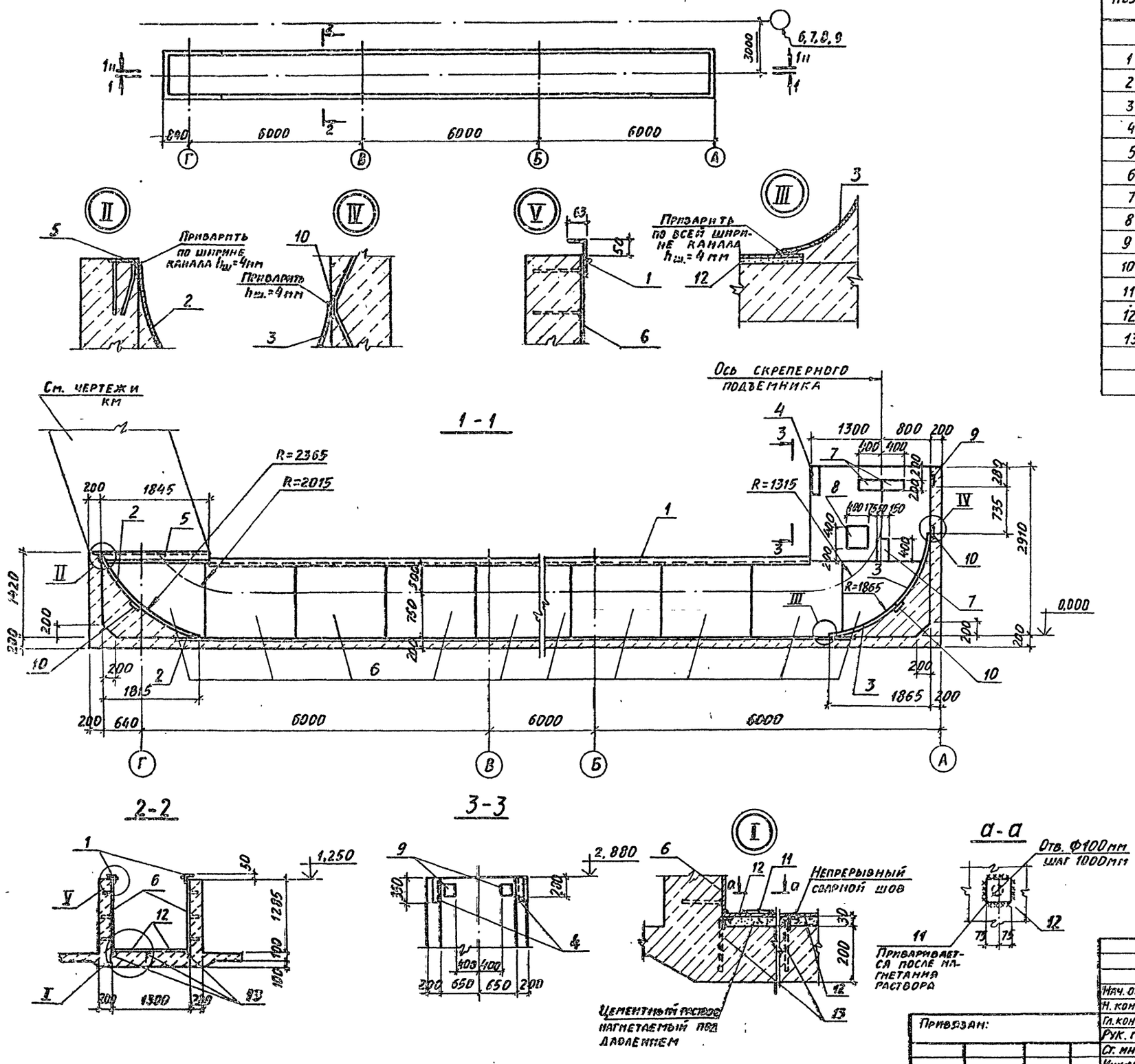

Поз.	Обозначение	Наименование	Кол.	Масса ед., кг	Примеч.
		Сборочные единицы			
1	1.400-15 в.0	Изделие закладное МН557	29,0п.м	8,1	
2	ТП903-1-241.87 КЖИ МН31...МН33	То же МН32	2	49,0	
3	то же	" МН33	2	59,6	
4	1.400-15 в.0	" МН548	0,7п.м	4,2	
5	то же	" МН540	5,0п.м	8,5	
6	ТП903-1-241.87 КЖИ-МН30	" МН30	24	64,0	
7	1.400-15 в.0	" МН139-6	6	4,6	
8	то же	" МН156-6	2	13,3	
9	"	" МН117-6	2	2,4	
10	"	" МН414-2	3,9п.м	3,7	
11	ТП903-1-241.87 КЖИ-МН31...МН33	" МН31	38	0,7	
12	ТП903-1-241.87 КЖИ-МН28	" МН28	36,9п.м	20,1	
13	ТП903-1-241.87 КЖИ-МН29	" МН29	55,3п.м	3,95	
		Материалы			
		Бетон класса В15	12,2м³		

1. Все работы по выполнению гидроизоляции должны производиться в соответствии со СНИП III-20-74 „Кровли, гидроизоляция, пароизоляция и теплоизоляция. Правила производства и приемки работ."
2. Контроль качества сварочных работ и сварных соединений должен производиться в 2 этапа: в процессе монтажа и сварки и законченных сварных соединений.
3. Сварные соединения стальных листов должны быть водонепроницаемыми.
4. Стены бетонировать совместно с устройством подготовки под полы.

9747/6

Нач. отд.	Бродский		ТП 903-1-241.87 КЖ
Н. контр.	Зорин		Котельная с 4 котлами КЕ-6,5-14С топливо-каменные и бурые угли
Гл. констр.	Зорин		Главный корпус — Стадия: Р; Лист: 13; Листов:
Рук. гр.	Шахновский		
Ст. инж.	Журавлева		Канал золошлакоудаления — Харьковский промстройниипроект
Инженер	Литвинова		

Привязан:

Инв. №

Инв. № подл. | Подпись и дата | Взам. инв. №

План на отм. 0,000

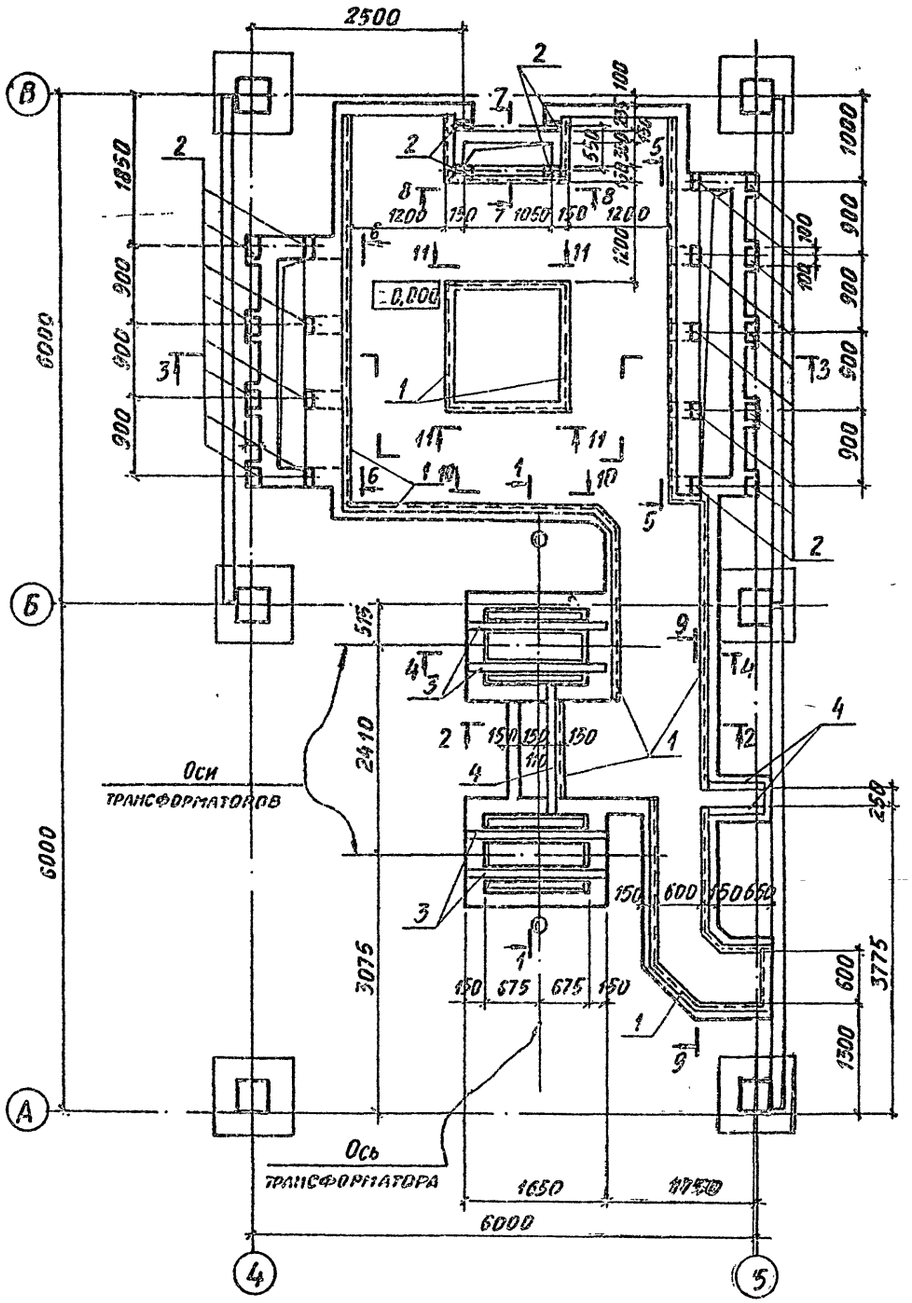

План на отм. -0,900

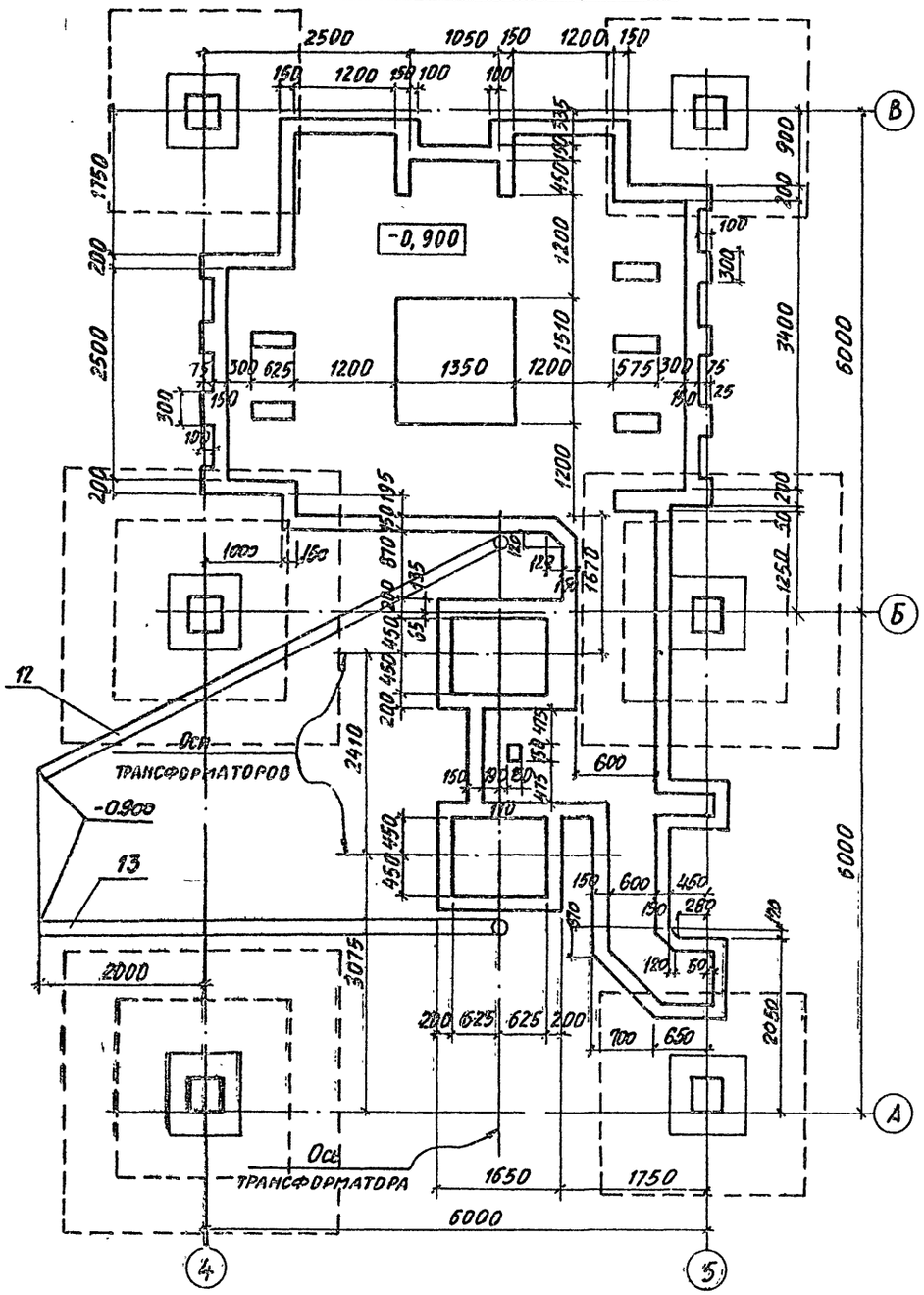

Альбом VI

Инв. № подл. | Подпись и дата | Взам. инв. №

Привязан:

Инв. №

Нач. отд.	Бродский		
Н. контр.	Зорин		
Гл. конс.	Зорин		
Рук. гр.	Шахновский		
Рук. гр.	Фридланд		
Инженер	Литвинова		

9747/6

ТП 903-1-241.87 КЖ

Котельная с 4 котлами КЕ-6,5-14С
Топливо - каменные и бурые угли

Главный корпус

Стадия	Лист	Листов
Р	14	

Электротехническое помещение на отм. 0.000

ХДРЬКОВСКИЙ ПРОМСТРОЙНИИПРОЕКТ

Альбом VI

1-1

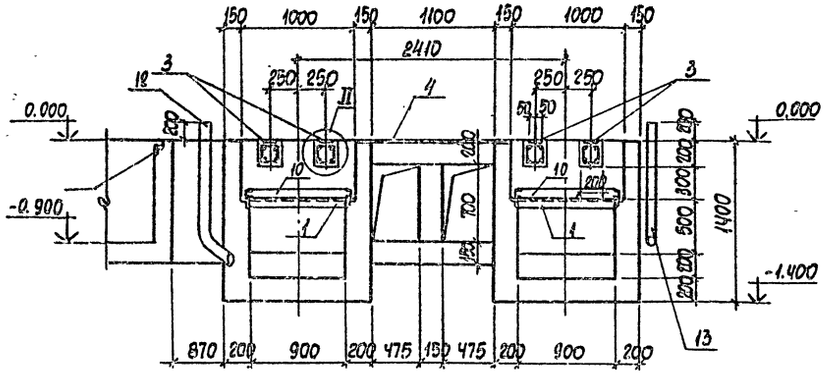

3-3

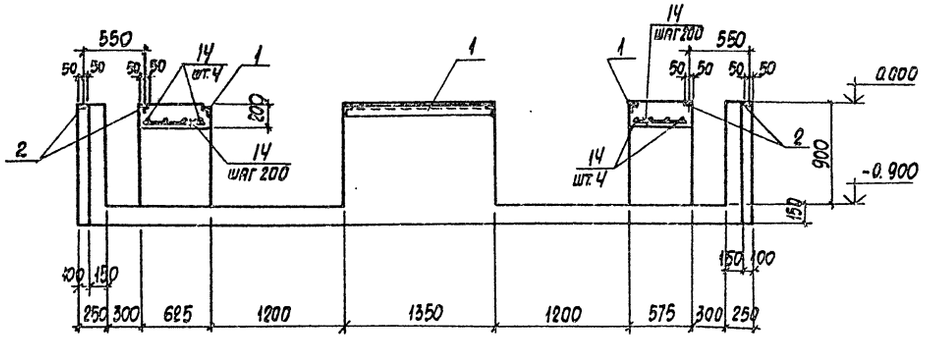

2-2

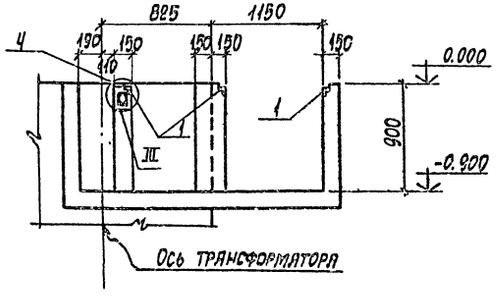

4-4

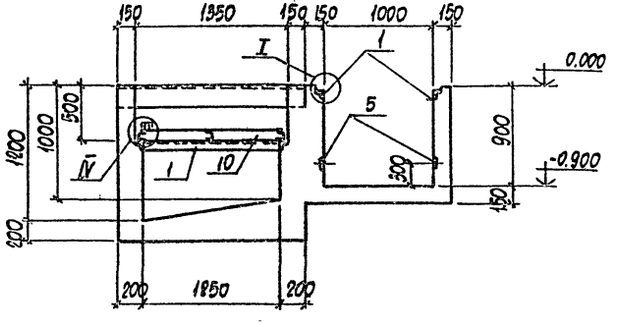

5-5

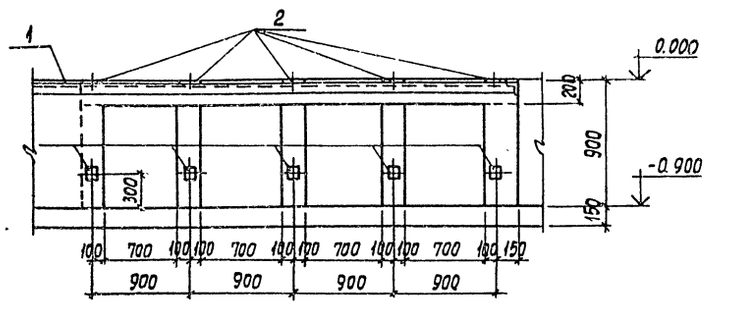

6-6

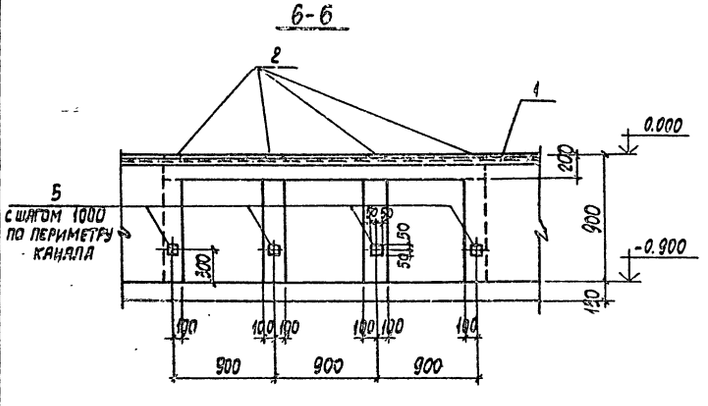

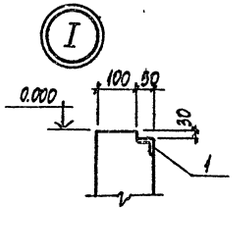

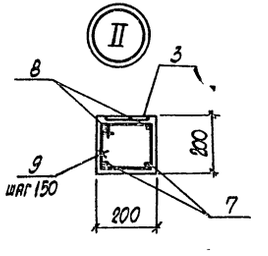

9747/6

				ТП 903-1-241.87 КЖ	
				Котельная с 4 котлами КЕ-6,5-14С топливо - каменные и бурые угли	
Нач. отд.	Бродский			Главный корпус	Стадия: Р; Лист: 15; Листов:
Н. контр.	Зорин				
П. констр.	Зорин				
Рук. гр.	Шауновский				
Рук. гр.	Фридланд				
Инженер	Литвинова			Электротехническое помещение на отм. 0.000	Харьковский Промстройниипроект

Привязан:

Инв. N

Инв. N подл. | Подпись и дата | Взам. инв. N

Альбом VII

7-7



8-8

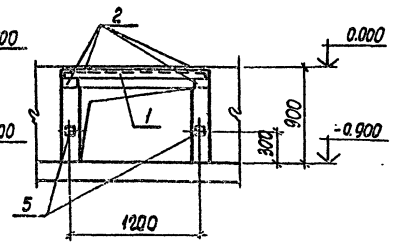

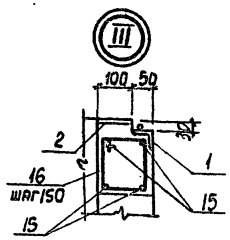

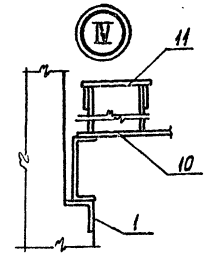

9-9

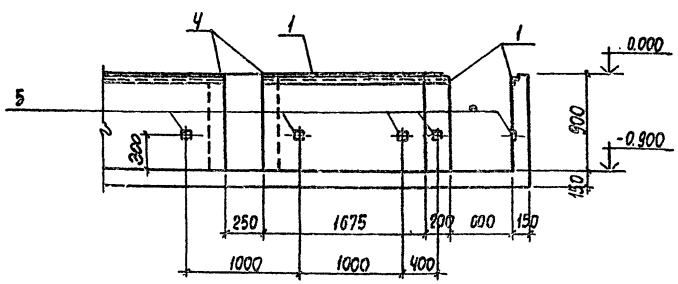

10-10

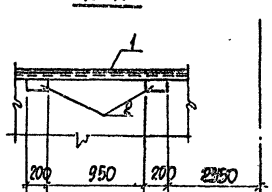

11-11

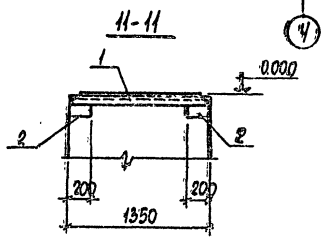

Ведомость деталей

Поз.	Эскиз
9	150 / 150
16	100 / 100

Спецификация арматуры на элемент

Поз.	Обозначение	Наименование	Кол.	Примеч.
		Сборочные единицы		
1	1.400-15 в.1	Изделие закладное МН548	5/1 п.м	4,2 кг
2	То же	То же МН107-6	28	1,4 кг
3	3.400-6/76	" МИ1-7	6,6 п.м	7,3 кг
4	1.400-15 в.1	" МН127-6	8,7 п.м	6,0 кг
5	То же	" МН105-6	42	1,0 кг
10	ТП 903-1-241.87 КЖИ-МН24	" МН24	2	
11	ТП 903-1-241.87 КЖИ-МН25	" МН25	2	
12	ТП 903-1-241.87 КЖИ-МН38, МН39	" МН38	1	
13	То же	" МН39	1	
		Детали		
7		ф16 AIII ГОСТ 5781-82, ℓ = 1630	8	2,6 кг
8		ф10 AI, То же, ℓ = 1630	8	1,0 кг
9*		ф6 AI, " , ℓ = 750	48	0,17 кг
14		ф6 AIII, " , ℓ = п.м	4,2/0 п.м.	0,22 кг
15		ф10 AIII, " , ℓ = 1330	8	0,82 кг
16*		ф6 AI, " , ℓ = 590	16	0,13 кг
		Материалы		
		Бетон класса В15	17,8 м³	

Ведомость расхода стали на элемент, кг

Марка элемента	Изделия арматурные						Изделия закладные																Общий расход
	Арматура класса						Арматура класса				Прокат марки												
	A-I		A-III				A-II	A-III			Вст3кп2												
	ГОСТ 5781-82						ГОСТ 5781-82				ГОСТ 8510-86		ГОСТ 19903-74*		ГОСТ 8240-72*		ГОСТ 8282-75*						
	ф6	ф10	ф6	ф10	ф16	Всего	ф8	ф18		Всего	∟50×5		б6	б8	⊏10		Пр. Ст. Ф3"	Пр. Ст. Ф4"		Всего	
КТП	10,1	8,0	10,1	6,6	21,0	56,1	–		51,2	51,2	193,8		58,3	72,1	78,6		115,1	1,1		519,0	575,1

9747/6

Нач. отд.	Бродский		ТП 903-1-241.87 КЖ		
Н. контр.	Зорин		Котельная с 4 котлами КЕ-6,5-14С топливо-газомазутные и бурые угли		
Гл. контр.	Зорин		Главный корпус	Стадия	Лист	Листов
Рук. гр.	Шаяновский			Р	16	
Рук. гр.	Фриланд		Электротехническое помещение на отм. 0.000	ХАРЬКОВСКИЙ ПРОМСТРОЙНИИПРОЕКТ	
Инженер	Литвинова				

Привязан:

Инв. N

Инв. N подл. | Подпись и дата | Взам. инв. N

Альбом VI

Элемент плана N1

Вариант I

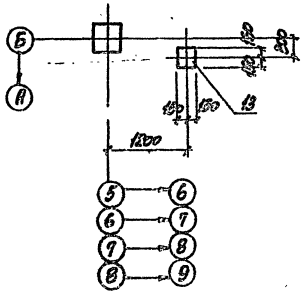

Вариант II

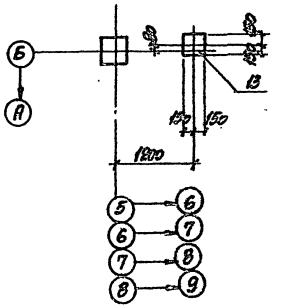

1-1

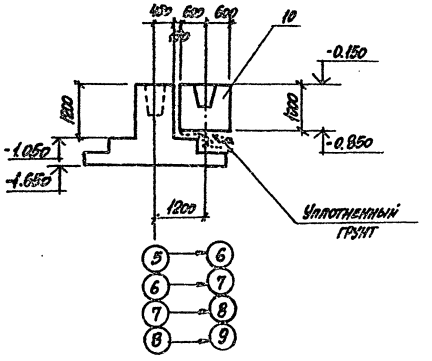

Элемент плана N2

Вариант I

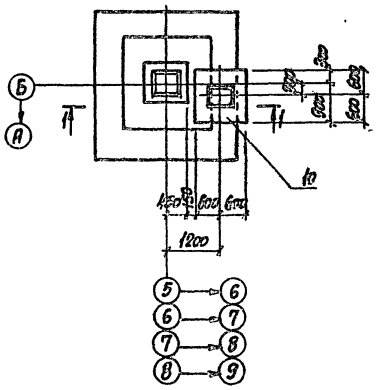

Вариант II

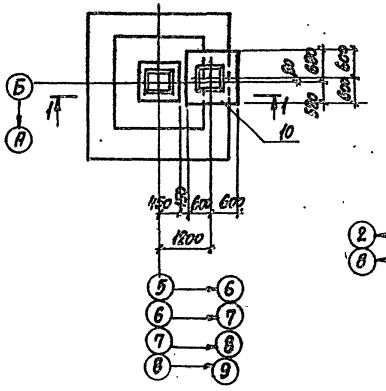

Фо 16

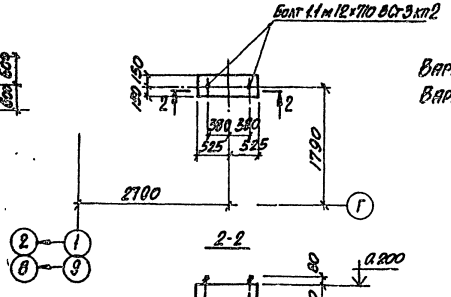

2-2

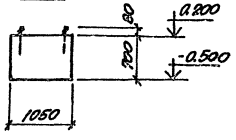

Вариант I - топливо-каменные угли.
Вариант II - бурые угли.

Спецификация к схеме расположения фундаментов под оборудование

Поз.	Обозначение	Наименование	Кол.	Масса ед., кг	Примечание
		Вариант I, II			
		Канал золошлако-			
1	ТП903-1-241.87 КЖ л.13	удаления	4		
		Фундамент под			
		оборудование			
2	ТП903-1-241.87 КЖ л.11	Ф014	4		
3	То же	Ф015	4		
4	"	Ф07	1		
5	"	Ф08	1		
6	"	Ф09	4		
7	"	Ф010	1		
8	"	Ф011	1		
9	"	Ф012	1		
10	"	Ф013	4		
11	ТП903-1-241.87 КЖ л.12	Приямок ПРм 1	1		
12	То же	Канал КЛм 2	78,25 п.м.		
13	ТП903-1-241.87 КЖИ-Ст5	Стойка Ст 6	4	500	
14	ТП903-1-241.87 КЖ л.17	Фундамент Ф016	2		

9747/6

Нач. отд.	Бродский		ТП903-1-241.87	КЖ
Н. контр.	Шахновский		Котельная с 4 котлами КЕ-6,5-14С. Топливо-каменные и бурые угли	
Гл. констр.	Зорин		Главный корпус	Стадия: Р; Лист: 17; Листов:
Рук. гр.	Шасковский			
Вед. инж.	Боднянская		Элемент плана N1, N2. Вариант I и II.	ХАРЬКОВСКИЙ ПРОМСТРОЙНИИПРОЕКТ
Ст. инж.	Артеменко			

Приказан:

Инв. №

Инв. № подл. | Подпись и дата | Взам. инв. №

Альбом VI

Схема расположения колонн

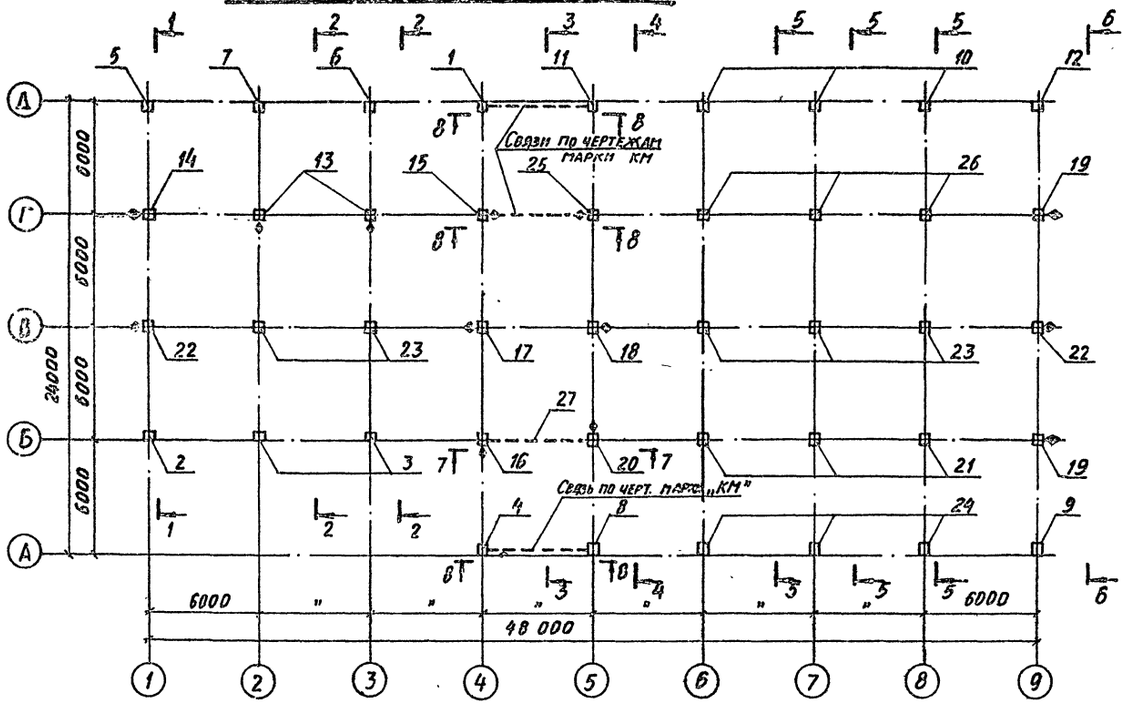

Схема расположения ригелей на отм. 3.600

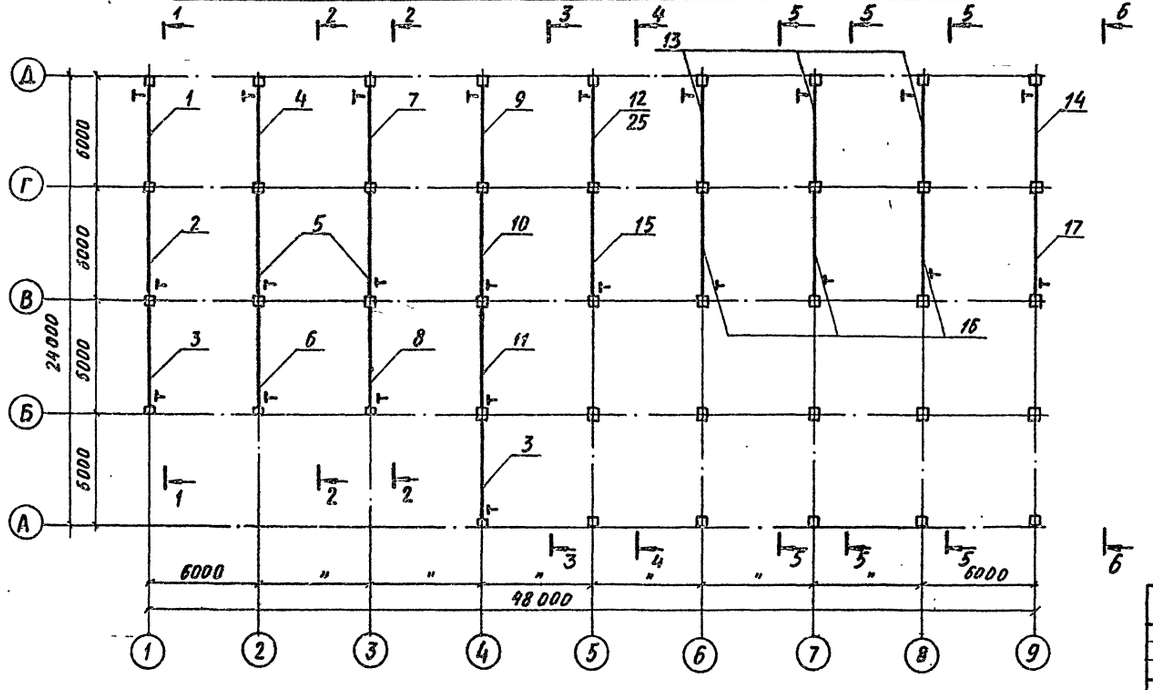

Схема 1

Спецификация к схеме расположения колонн

Поз.	Обозначение	Наименование	Кол.	Масса ед., кг	Примеч.
1	Альбом VIII КЖИ-К1-1	К1-1	1	4600	
2	то же КЖИ-К1-1а	К1-1а	1	4600	
3	" КЖИ-К1-1б	К1-1б	2	4600	
4	" КЖИ-К1-1в	К1-1в	1	4600	
5	" КЖИ-К1-1г	К1-1г	1	4600	
6	" КЖИ-К1-1д; К1-1е	К1-1д	1	4600	
7	" КЖИ-К1-1д; К1-1е	К1-1е	1	4600	
8	" КЖИ-К1-3ж	К1-3ж	1	4600	
9	" КЖИ-К1-3и	К1-3и	1	4600	
10	" КЖИ-К1-3к	К1-3к	3	4600	
11	" КЖИ-К1-3л	К1-3л	1	4600	
12	" КЖИ-К1-3м	К1-3м	1	4600	
13	" КЖИ-К2-1; К2-2г; К2-2е	К2-1	2	4900	
14	" КЖИ-К2-1а; К2-2б	К2-1а	1	4900	
15	" КЖИ-К2-1б	К2-1б	1	4900	
16	" КЖИ-К2-2в; К2-1г	К2-1г	1	4900	
17	" КЖИ-К2-1д; К2-2а	К2-1д	1	4900	
18	" КЖИ-К2-1д; К2-2а	К2-2а	1	4900	
19	" КЖИ-К2-1а; К2-2б	К2-2б	2	4900	
20	" КЖИ-К2-2в; К2-1г	К2-2в	1	4900	
21	" КЖИ-К2-1; К2-2г; К2-2е	К2-2г	3	4900	
22	" КЖИ-К3, К3а	К3	2	2000	
23	" КЖИ-К3, К3а	К3а	5	2000	
24	" КЖИ-К1-3е	К1-3е	3	4600	
25	" КЖИ-К2-2д	К2-2д	1	4900	
26	" КЖИ-К2-1; К2-2г; К2-2е	К2-2е	3	4900	
27	ИИ29-2/70	Вертикальная связь СП8	2	598,9	

Разрезы 1-1 ... 8-8 смотрите на л. 20

9747/6

Нач. отд.	Бродский		ТП 903-1-241.87 КЖ
Н. контр.	Зорин		Котельная с 4 котлами КЕ-6,5-14С топливо-каменные и бурые угли
Гл. констр.	Зорин		Главный корпус — Стадия: Р; Лист: 18; Листов:
Рук. гр.	Шахновский		Схема расположения колонн. Схема расположения ригелей на отм. 3,600
Вед. инж.	Иванова		ХАРЬКОВСКИЙ ПРОМСТРОЙНИИПРОЕКТ
Инженер	Копина		

Привязан:

Инв. №

Инв. № подл. | Подпись и дата | Взам. инв. №

Альбом VII

Схема расположения ригелей на отм. 7,200

Схема 2

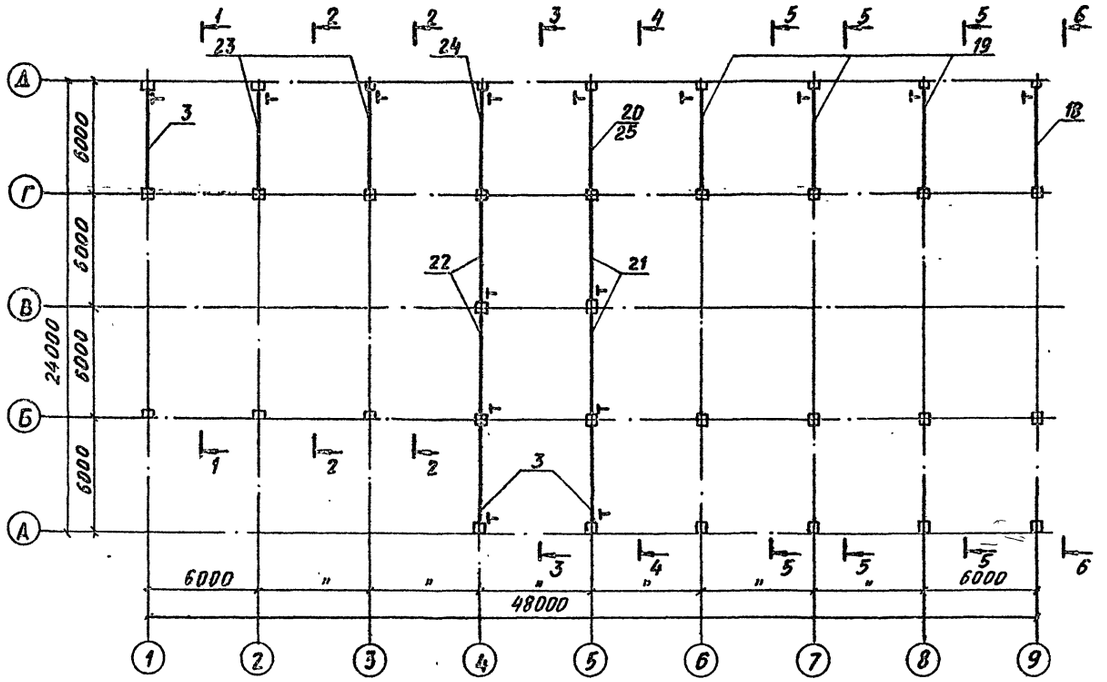

Схема расположения балок на отм. 10,800

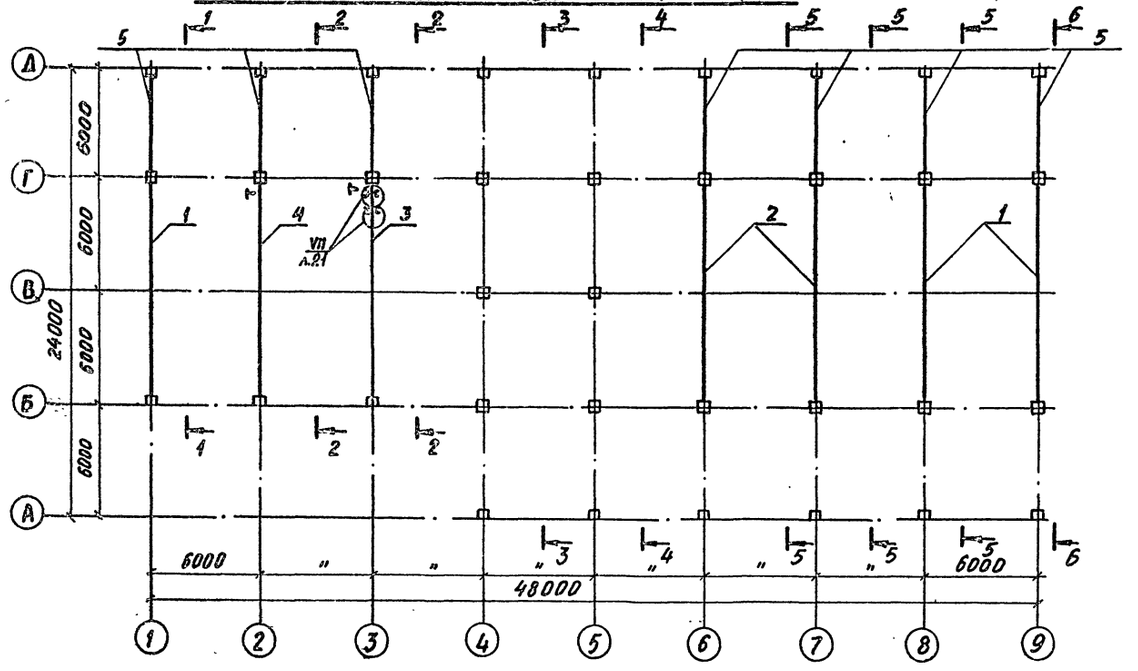

Спецификация к схемам расположения ригелей

Поз.	Обозначение	Наименование	Кол-во на схему: Схема 1	Схема 2	Всего	Масса ед., т	Примеч.
1	Альбом VIII КЖИ-Р1-1...Р1-9	Р1-1	1	–	1	4200	
2	КЖИ-Р2-1...Р2-6	Р2-1	1	–	1	4400	
3	ИИ 23-1/70	ИБ 2-9	2	3	5	4200	
4	Альбом VIII КЖИ-Р1-1...Р1-9	Р1-2	1	–	1	4200	
5	Альбом VIII КЖИ-Р2-1...Р2-6	Р2-2	2	–	2	4400	
6	Альбом VIII КЖИ-Р1-1...Р1-9	Р1-8	1	–	1	4200	
7	то же	Р1-3	1	–	1	4200	
8	"	Р1-9	1	–	1	4200	
9	"	Р1-4	1	–	1	4200	
10	Альбом VIII КЖИ-Р2-1...Р2-6	Р2-3	1	–	1	4400	
11	ИИ 23-1/70	ИБ3-17	1	–	1	4400	
12	Альбом VIII КЖИ-Р1-1...Р1-9	Р1-5	1	–	1	4200	
13	то же	Р1-6	3	–	3	4200	
14	"	Р1-7	1	–	1	4200	
15	Альбом VIII КЖИ-Р2-1...Р2-6	Р2-4	1	–	1	4400	
16	то же	Р2-5	3	–	3	4400	
17	"	Р2-6	1	–	1	4400	
18	Альбом VIII КЖИ-Р1-10...Р1-13	Р1-10	–	1	1	4200	
19	то же	Р1-11	–	3	3	4200	
20	"	Р1-12	–	1	1	4200	
21	ИИ 23-1/70	ИБ3-5	–	2	2	4400	
22	1.420-12 вып. 6	Б41-1	–	2	2	3800	
23	ИИ 23-1/70	ИБ2-1	–	2	2	4200	
24	Альбом VIII КЖИ-Р1-10...Р1-13	Р1-13	–	1	1	4200	
25	1.420-12 вып. 6	Б40-1	1	1	2	3700	

Спецификация к схеме расположения балок на отм. 10,800

Поз.	Обозначение	Наименование	Кол-во для снегов. р-на I, II	III, IV	Всего	Масса ед., кг	Примеч.
1	1.462.1-1/81 в.1	Балка 1БСП-12-3АТVI	3	–		4500	
	то же	то же 1БСП-12-4АТVI	–	3		4500	
2	"	" 1БСП-12-4АТVI	2	–		4500	
	"	" 1БСП-12-5АТVI	–	2		4500	
3	Альбом VIII КЖИ Б1...Б4	" Б1	1	–		4500	
	то же	" Б2	–	1		4500	
4	"	" Б3	1	–		4500	
	"	" Б4	–	1		4500	
5	1.420-12 в.9	" Б48-1-а	7	7		1800	

9747/6

Привязан:

Инв. №

Нач. отд.	Бродский	
Н. контр.	Зорин	
Гл. констр.	Зорин	
Рук. гр.	Шахновский	
Вед. инж.	Иванова	
Инженер	Копина	

ТП 903-1-241.87 КЖ

Котельная с 4 котлами КЕ-6,5-14С топливо- каменные и бурые угли

Главный корпус

Стадия	Лист	Листов
Р	19	

Схема расположения ригелей на отм. 7,200. Схема расположения балок на отм. 10,800

Харьковский промстройниипроект

Инв. № подл. | Подпись и дата | Взам. инв. №

Альбом VI

1 - 1

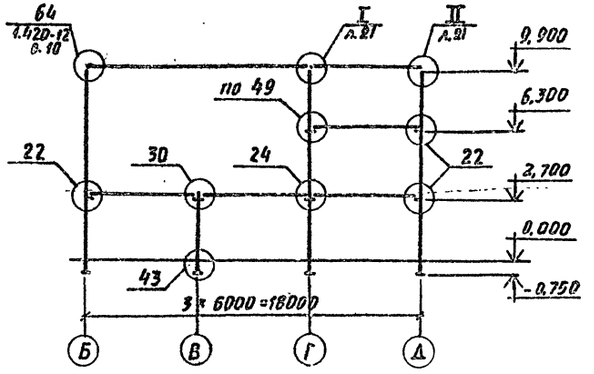

3 - 3

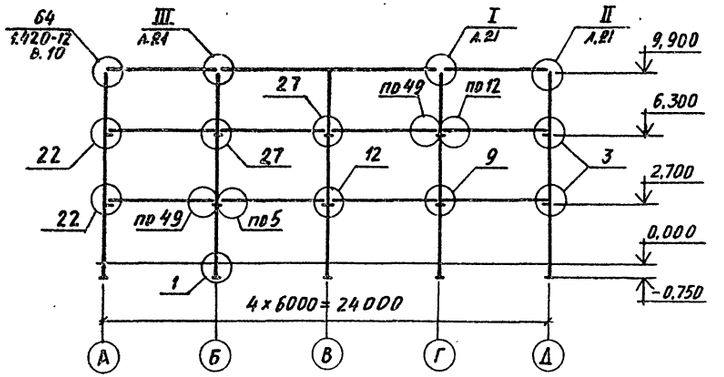

4 - 4

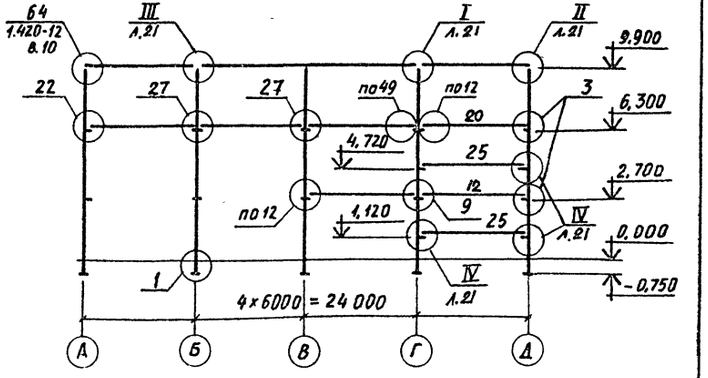

2 - 2

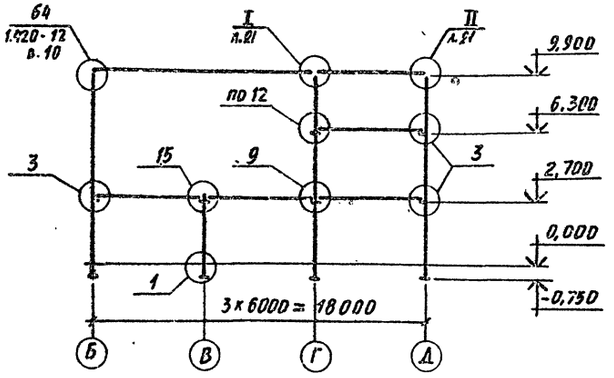

5 - 5

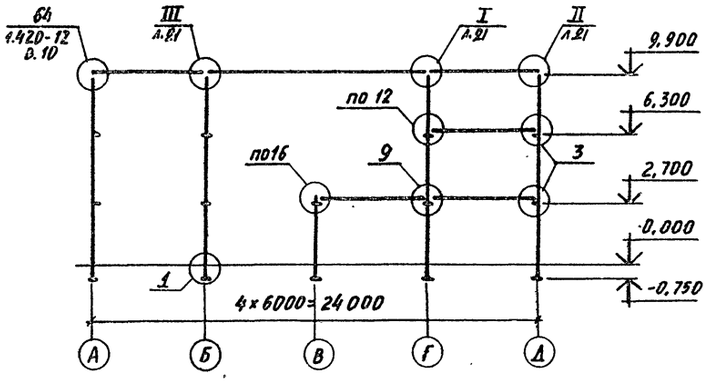

6 - 6

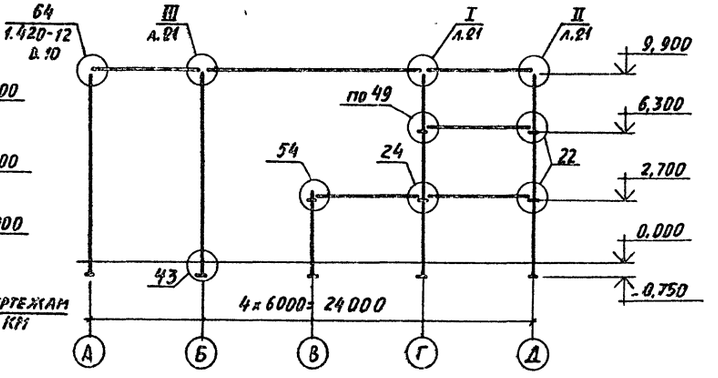

7 - 7

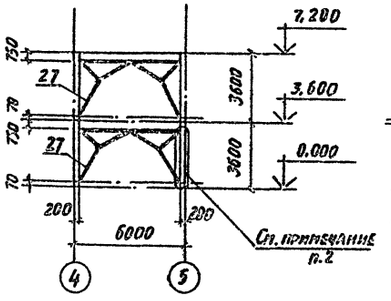

8 - 8

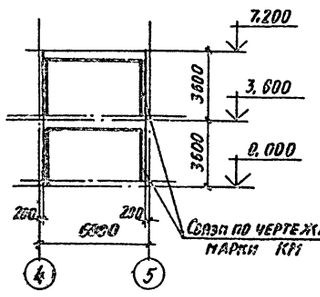

Спецификация соединительных изделий к схемам расположения ригелей

Марка, поз.	Обозначение	Наименование	Кол.	Масса, ед., кг	Примеч.
ММ1	ИИ 29 - 2/70	ММ1	108	1,0	
ММ3	то же	ММ3	112	0,9	
ММ4	"	ММ4	3	3,9	
ММ5	"	ММ5	15	6,3	
ММ15	"	ММ15	6	1,2	
ММ77	1.420-12 вып. 16	ММ77	36	3,0	
МС29	Альбом VIII ЮЖН - МС29	МС29	2	65,2	

1. Обозначенные на разрезах узлы разработаны в ТДМ 22-1/70, 1.420-12 вып. 10.
2. Детали сборки и крепления связи к колоннам см. ТДМ 22-1/70.

9747/6

Привязан:

Инв. №

Нач. отд.	Бродский		
Н. контр.	Зорин		
Гл. конструктор	Зорин		
Рук. гр.	Шахновский		
Вед. инж.	Иванова		
Инженер	Копина		

ТП 903-1-241.87 КЖ

Котельная с 4 котлами КЕ-6,5-14С
Топливо-каменные и бурые угли

Главный корпус

Стадия	Лист	Листов
Р	20	

Схема расположения колонн, ригелей и балок покрытия. Развязы

Харьковский Промстройниипроект

Инв. № подл. | Подпись и дата | Взам. инв. №

Альбом VI

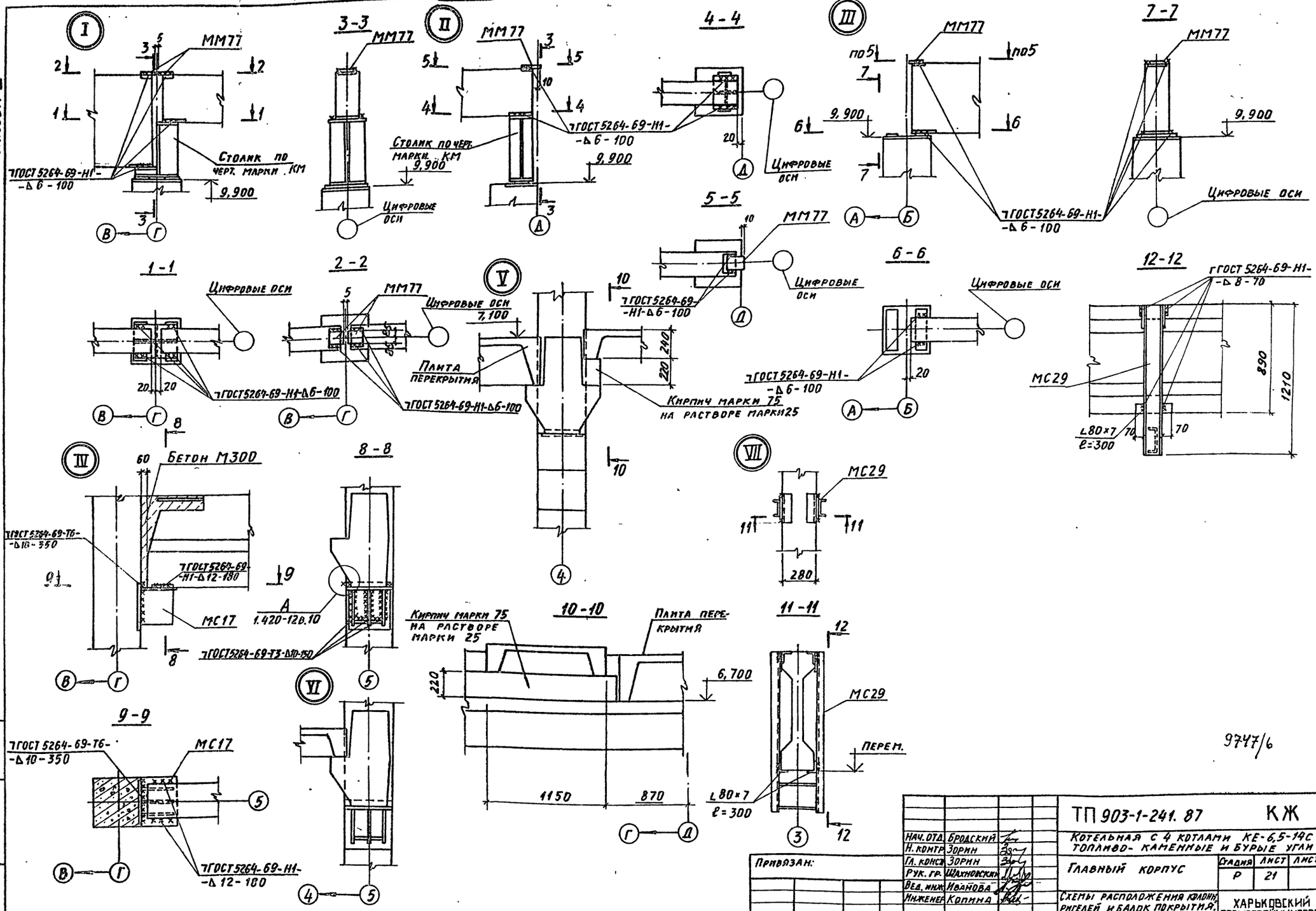

9747/6

Нач. отд.	Бродский		
Н. контр.	Зорин		
Гл. конс.	Зорин		
Рук. гр.	Шахновский		
Вед. инж.	Иванова		
Инженер	Копина		

Привязан:

Инв. №

ТП 903-1-241.87 КЖ

Котельная с 4 котлами КЕ-6,5-14С топливо- каменные и бурые угли

Главный корпус

Стадия	Лист	Листов
Р	21	

Схемы расположения колонн, ригелей и балок покрытия. Узел I... VII

ХАРЬКОВСКИЙ ПРОМСТРОЙНИИПРОЕКТ

Инв. № подл. | Подпись и дата | Взам. инв. №

Альбом VII

Схема расположения плит перекрытия на отм. 3,600

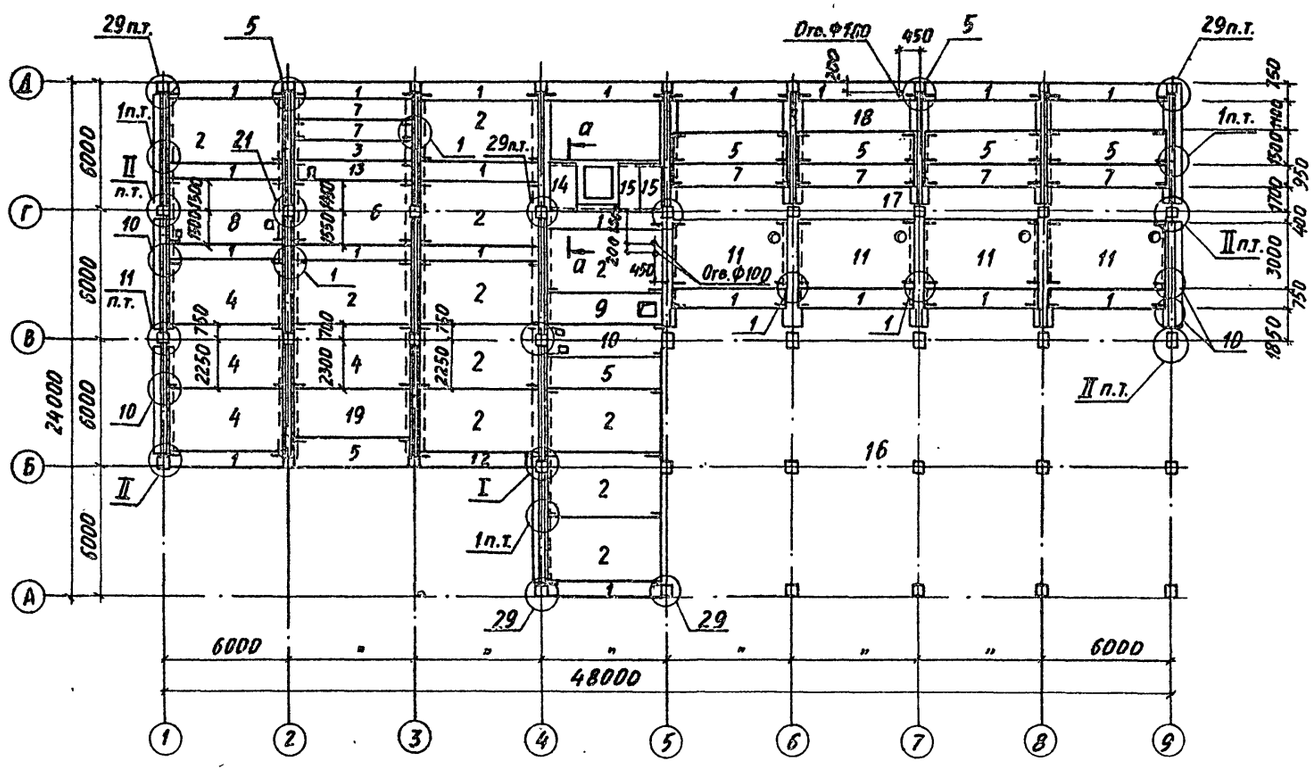

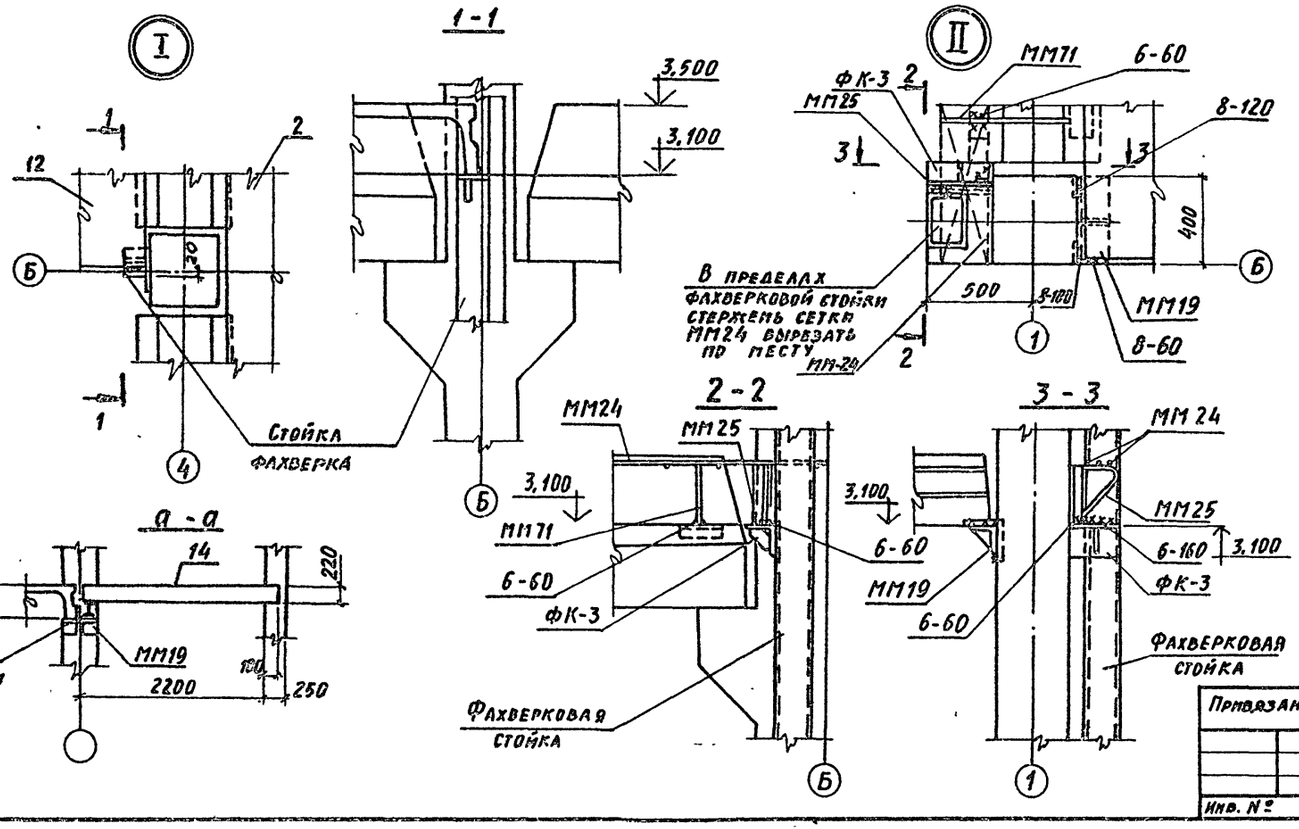

Марка, поз.	Обозначение	Наименование	Кол-во: каменные угли	Кол-во: бурые угли	Масса, ед., кг	Примеч.
		Плиты				
1	1.442.1-1.31.00-01	1П7-2АIIIт	20	20	1500	
2	1.442.1-11.00.0-07	1П1-2АтVIт	11	11	4730	
3	1.442.1-1.13.00.0-19	1П5-5АтVIт	1	1	1700	
4	1.442.1-1.11.00.0-15	1П1-4АтVIт	4	4	4730	
5	1.442.1-1.12.00.0-07	1П3-2АтVIт	6	6	2200	
6	1.442.1-1.11.00.0-19	1П1-5АтVIт	1	1	4730	
7	1.442.1-1.13.00.0-07	1П5-2АтVIт	6	6	1700	
8	ТП903-1-241.87 КЖИ-П12, П15	П12	1	1	4730	
9	ТП903-1-241.87 КЖИ-П14, П16	П14	1	1	2100	
10	ТП903-1-241.87 КЖИ-П12, П15	П15	1	1	2200	
11	ТП903-1-241.87 КЖИ-П14, П16	П16	4	4	4730	
12	ТП903-1-241.87 КЖИ-П17, П18	П17	1	1	1500	
13	ТП903-1-241.87 КЖИ-П17, П18	П18	1	1	1700	
14	1.141-1.60 3000-04.	ПК24.12-8т	1	1	867	
15	1.141-1.60 4000-04	ПК24.10-8т	2	2	712	
		Участки монолитные				
16	т.п. 903-1-241.87 КЖ Л. 48	УМ8	1	–		
16	т.п. 903-1-241.87 КЖ Л. 52	УМ9	–	1		
17	т.п. 903-1-241.87 КЖ Л. 56	УМ10	1	1		
18	т.п. 903-1-241.87 КЖ Л. 51	УМ11	1	1		
19	т.п. 903-1-241.87 КЖ Л. 54	УМ12	1	1		
		Изделия соединительные				
ММ19	ИИ 29-2/70	ММ19	26	26	14,0	
ММ24	То же	ММ24	11	11	7,3	
ММ25	"	ММ25	3	3	1,8	
ММ26	"	ММ26	7	7	1,0	
ММ71	1.420-12 вып. 16	ММ71	5	5	3,1	
ФК-3	ИИ 29-2/70	ФК-3	4	4	10,0	

1. При монтаже плит перекрытия пользоваться указаниями пояснительной записки серии 1.420-12 выпуск 12.
2. Узел II рассматривать совместно с узлом 45 серии 1.420-12 вып. 12.
3. Замаркированные на данном листе узлы приняты по серии 1.420-12 выпуск 12.
4. Схема расположения отверстий и соединительных изделий в осях 1...4 приведена на листе 23
5. Отверстия в плитах до 200 мм включительно выполнять сверлением, не разрушая ребер.
6. Временная нормативная равномерно распределенная нагрузка на перекрытие в местах, свободных от оборудования, принята 200 кгс/м².

9747/6

Привязан:

Инв. №

Инв.№подл. | Подпись и дата | Взам.инв.№

Нач.отд.	Бродский		
Н.контр.	Зорин		
Гл.констр.	Зорин		
Рук.гр.	Шахновский		
Вед.инж.	Ломазова		
Инженер	Копина		
Инженер	Петраш		

ТП 903-1-241.87 КЖ

Котельная с 4 котлами КЕ-6,5-14С
Топливо- каменные и бурые угли

Главный корпус

Стадия	Лист	Листов
Р	22	

Схема расположения плит перекрытия на отм. 3,600

ХАРЬКОВСКИЙ ПРОМСТРОЙНИИПРОЕКТ

Схема расположения соединительных изделий и отверстий в перекрытии на отм. 3,600 в осях 1...4

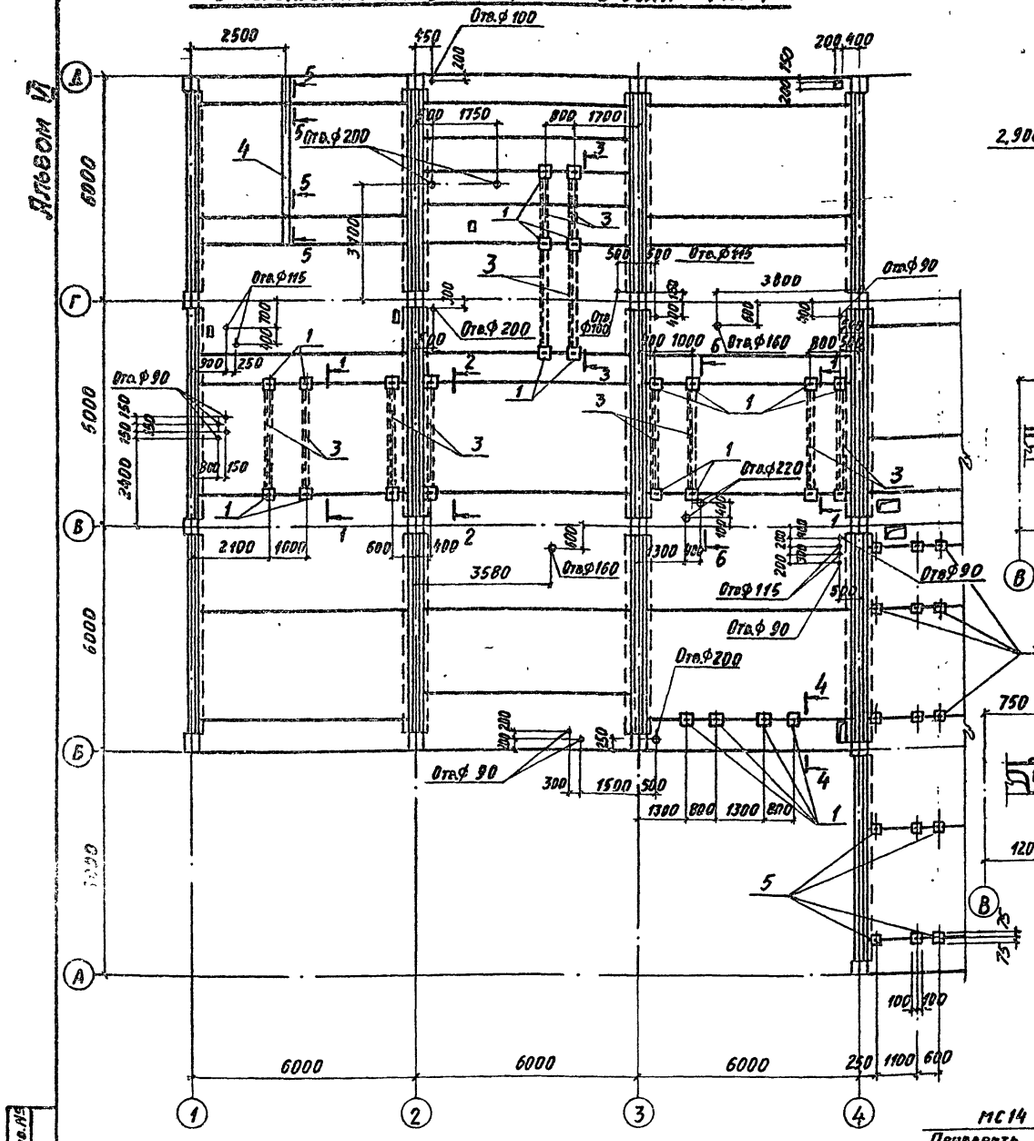

1-1

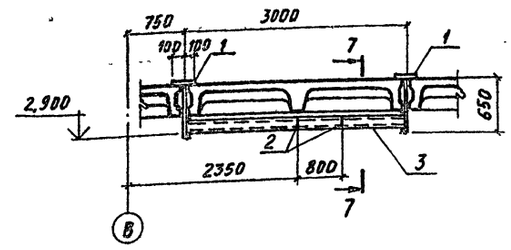

3-3

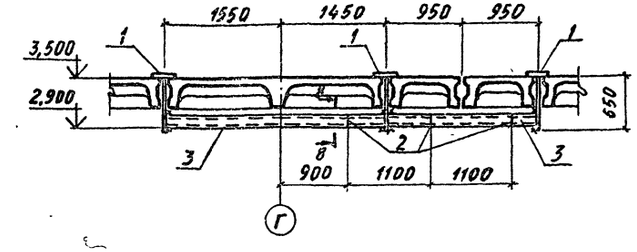

2-2

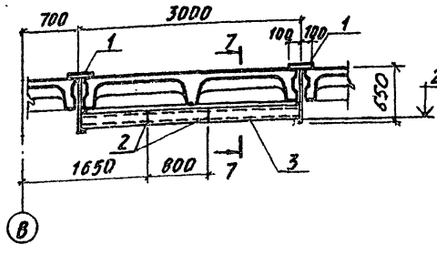

4-4

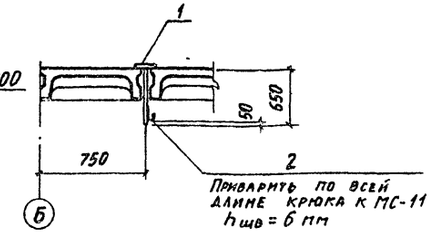

Приварить по всей длине крюка к МС-11 $h_{шв}$ = 6 мм

5-5

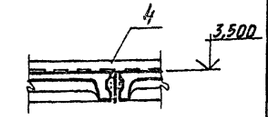

6-6

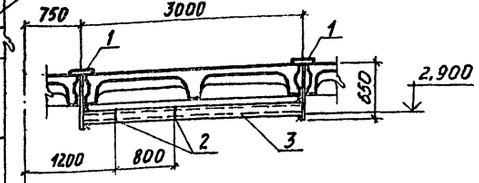

7-7

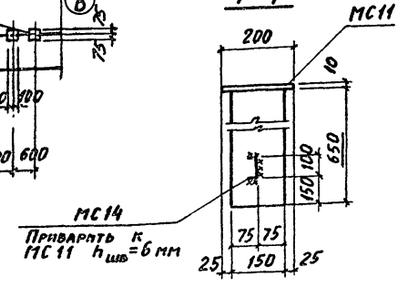

8-8

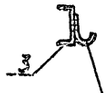

Приварить к поз. 3 по всей длине крюка

Спецификация соединительных изделий

Поз.	Обозначение	Наименование	Кол.	Масса, ед., кг	Примеч.
		Сборочные единицы			
1	ТП903-1-241.87 КЖИ-МС11	МС 11	26	10,8	
2	ТП903-1-241.87 КЖИ-МС12	МС 12	26	0,09	
3	ТП903-1-241.87 КЖИ-МС10; МС14...МС16	МС14	33,8 пог.м	8,59	
4	ТП903-1-241.87 КЖИ-МС13	МС 13	1	55,7	
5	3.400-6/76	МИ1-16	15	2,7	

Отверстия в плитах диаметром до 200 мм включительно, выполнять сверлением, не разрушая ребер плит.

9747/6

Нач.отд.	Бродский		
Н.контр.	Зорин		
Гл.констр.	Зорин		
Рук.гр.	Шахновский		
Вед.инж.	Лопазова		
Инженер	Копина		
Инженер	Петраш		

Привязан:

Инв. №

Инв.№ подл. | Подпись и дата | Взам.инв.№

ТП 903-1-241.87 КЖ

Котельная с 4 котлами КЕ-6,5-14С Топливо-каменные и бурые угли

Главный корпус

Стадия	Лист	Листов
Р	23	

Схема расположения соединительных изделий и отверстий в перекрытии на отм. 3,600.

Харьковский Промстройниипроект

Альбом VI

Схема расположения плит перекрытия на отм. 7,200

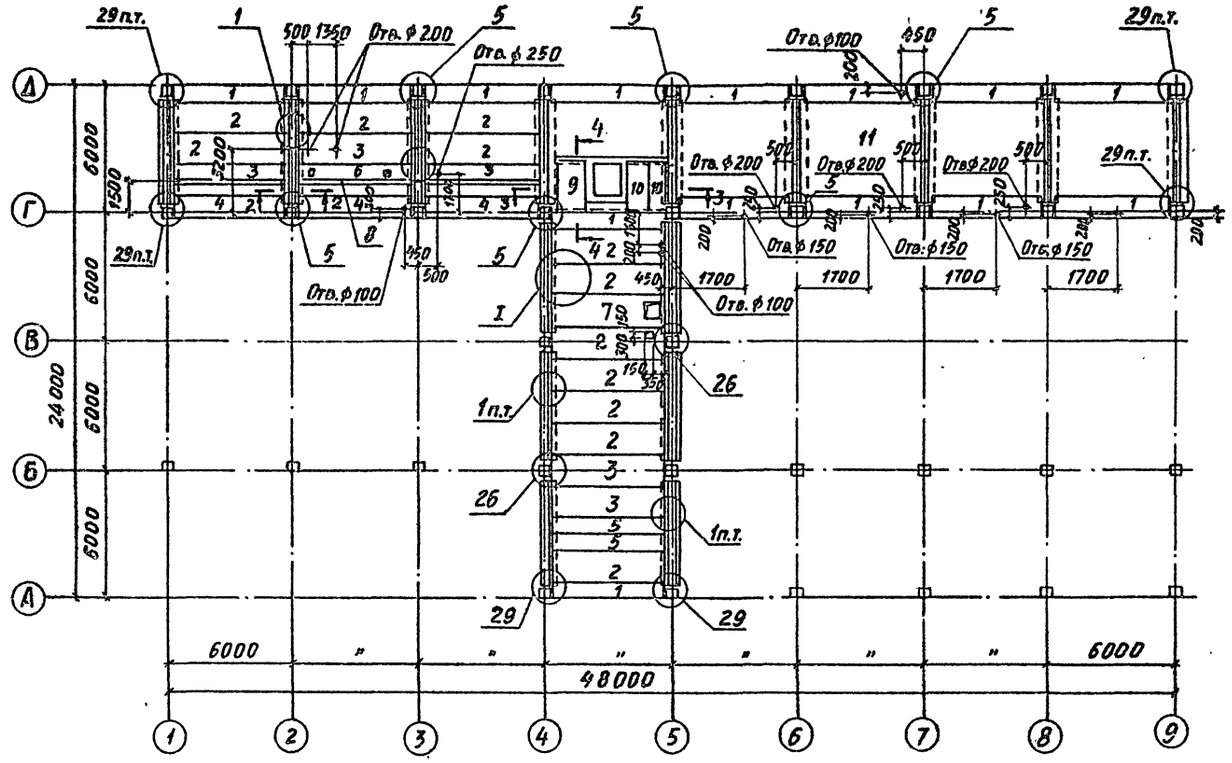

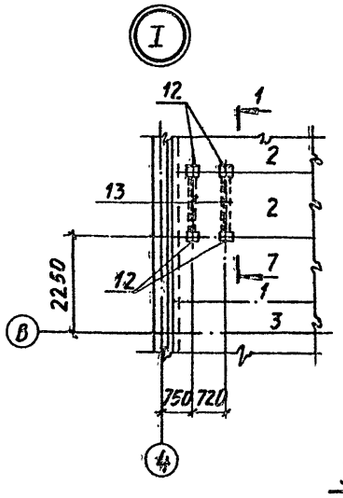

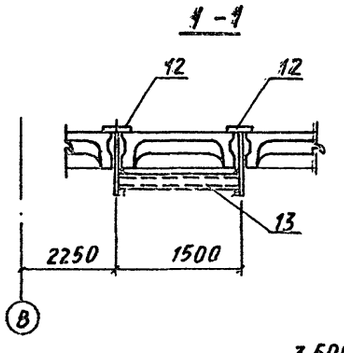

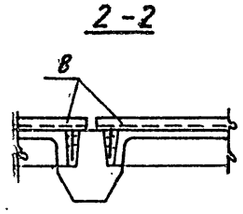

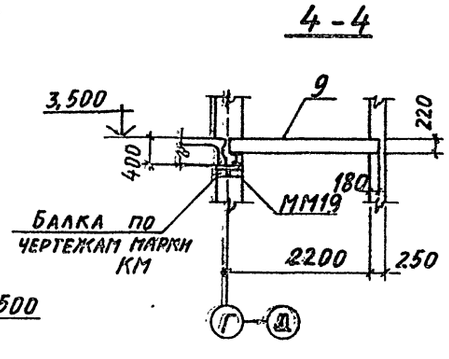

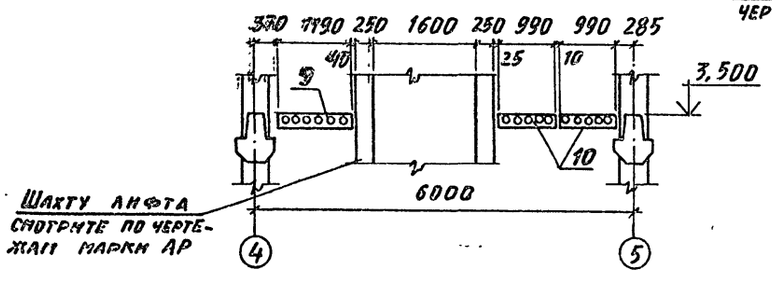

Спецификация к схеме расположения плит перекрытия на отм. 7,200

Марка поз.	Обозначение	Наименование	Кол.	Масса, ед., кг	Примеч.
		Плиты			
1	1.442.1-1 вып. 3	1П7-2 АIIIТ	14	1500	
2	1.442.1-1 вып. 1	1П3-2АтVIТ	12	2100	
3	То же	1П3-4АтVIТ	5	2100	
4	"	1П5-2АтVIТ	3	1700	
5	1.442.1-1 вып. 3	1П7-4АIIIТ	2	1500	
6	ТП903-1-241.87 КЖИ-П13	П13	1		
7	То же КЖИ-П14,П16	П14	1	2100	
9	1.141-1.60.3000-04	ПК24.12-8Т	1	867	
10	1.141-1.60.4000-04	ПК24.10-8Т	2	712	
11	ТП 903-1-241.87КЖл.46	Участок монолитный Ум7			
		Соединительные элементы			
12	ТП903-1-241.87 КЖИ-МС11	МС11	4	10,8	
13	То же КЖИ-МС10; МС14...МС16.	МС14	3п.м	8,6	
8	" КЖИ-МС19	МС19	3	106,1	
ММ19	ИИ 29-2/70	ММ19	34		

1. При монтаже плит перекрытия пользоваться указаниями пояснительной записки серии 1.420-12 выпуск 12.
2. Замаркированные на данном листе узлы приняты по серии 1.420-12 выпуск 12.
3. Отверстия в плитах диаметром до 200мм выполнить сверлением, не разрушая ребер плит.
4. Временная нормативная равномерно распределенная нагрузка на перекрытие в местах, свободных от оборудования, принята 200 кгс/м².

9747/6

Нач. отд.	Бродский		ТП 903-1-241.87 КЖ
Н. контр.	Шахновский		Котельная с 4 котлами КЕ-6,5-14с Топливо-каменные и бурые угли
Гл. констр.	Зорин		Главный корпус
Рук. гр.	Шахновский		Стадия: Р; Лист: 24; Листов:
Вед. инж.	Радько		Схема расположения плит перекрытия на отм. 7,200
Инженер	Копина		Харьковский Промстройниипроект

Привязан:

Инв. №

Инв. № подл. | Подпись и дата | Взам. инв. №

Альбом VI

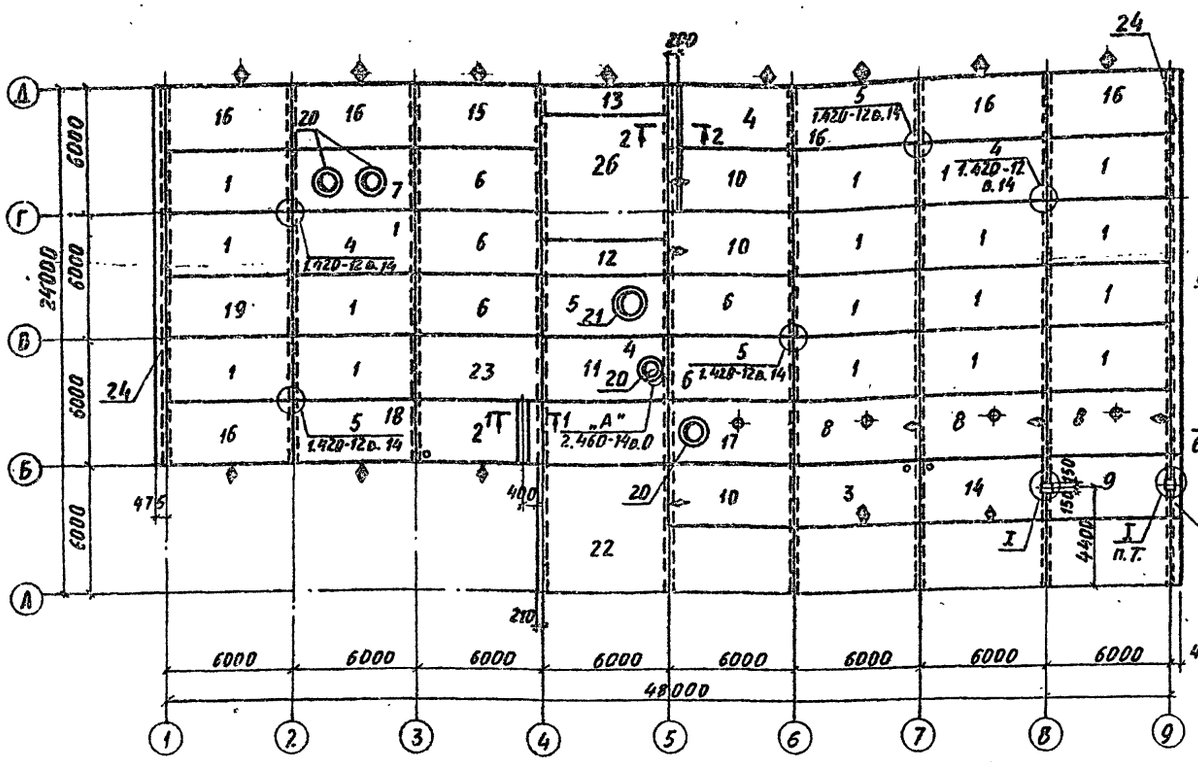

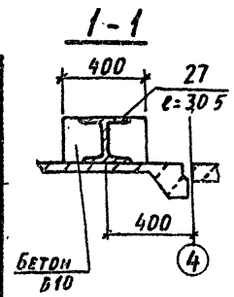

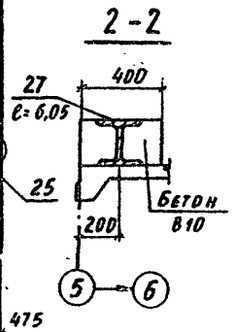

Поз.	Обозначение	Наименование	Кол-во для сметов. р-нов I, II	Кол-во для сметов. р-нов III, IV	Всего	Масса ед., кг	Примеч.
11	ГОСТ 22701.2-77	ПВ4-3АтVIТ	1			2700	
		ПВ4-4АтVIТ		1		2700	
12	1.465.1-10/82.1-03	2ПГ6-1АтVIТ-□ЯН-400П	1				
		2ПГ6-2АтVIТ-□ЯН-400П		1			
13	ТП 903-1-241.87 КЖИ П3-1, П3-2, П4-1, П4-2	П4-1	1				
		П4-2		1			
14	ТП 903-1-241.87 КЖИ П7-1, П7-2, П8-1, П8-2	П8-1	1				
		П8-2		1			
15	ТП903-1-241.87 КЖИ П3-1, П3-2, П4-1, П4-2	П3-1	1				
	То же	П3-2		1			
16	"	П3-1	6	6			
17	ТП903-1-241.87 КЖИ П9-1, П9-2	П9-1	1				
		П9-2		1			
18	КЖИ П10-1, П11-1	П10-1	1	1			
19	ГОСТ 22701.1-77	ПГ-2АтVIТ	1			2650	
		ПГ-3АтVIТ		1		2650	
		Стаканы					
20	1.494-24 в.1	СБ 4А-1			4	150	
21		СБ 10А-1			1	250	
		Участок монолитный					
22	ТП903-1-241.87 КЖ лист 43	УМ 3			1		
23	лист 42	УМ 2			1		
24	лист 39	УМ 4			2		
25	то же	УМ 5			1		
26	"	УМ 1			1		
		Изделие соединительное					
27	ТП903-1-241.87 КЖИ МС16	МС16			9,1 п.м	40,6	
28	-МС15	МС15			2	4,02	
29	-МС18	МС18			2	7,1	

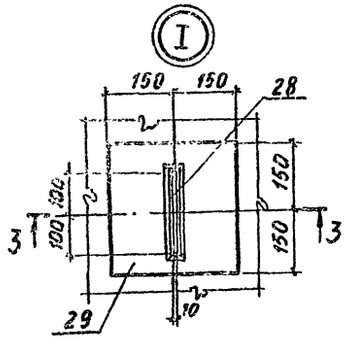

3-3

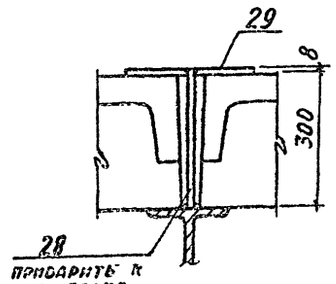

Поз.	Обозначение	Наименование	Кол-во для сметов. р-нов I, II	Кол-во для сметов. р-нов III, IV	Всего	Масса ед., кг	Примеч.
		Плиты покрытия					
1	1.465.1-10/82.1-03	1ПГ-2АтVIТ-□ЯН-400П	18				
	"	1ПГ-3АтVIТ-□ЯН-400П		18			
2	ТП903-1-241.87 КЖИ П6-1	П6-1	1	1			
3	ТП903-1-241.87 КЖИ П7-1, П7-2, П8-1, П8-2	П7-1	1				
		П7-2		1			
4	КЖИ П10-1, П11-1	П11-1	1	1			
5	ГОСТ 22701.2-77	ПВ10-3АтVIТ	1			2900	
		ПВ10-5АтVIТ		1		2900	
6	1.465.1-10/82.1-03	1ПГ-3АтVIТ-□ЯН-400П	5				
		1ПГ-5АтVIТ-□ЯН-400П		5			
7	ТП 903-1-241.87 КЖИ П2-1, П2-2	П2-1	1				
		П2-2		1			
8	ТП903-1-241.87 КЖИ П5-1, П5-2	П5-1	3				
		П5-2		3			
9	ГОСТ 22701.1-77	ПГ-5АтVIТ	1	1		2650	
10	ТП903-1-241.87 КЖИ П1-1	П1-1	3	3			

1. После монтажа плит, до замоноличивания швов и устройства кровли заложить соединительные элементы по чертежу КЖ-26 и элементы крепления трубопроводов по чертежам технологической части проекта.
2. При монтаже плит обратить внимание на то, чтобы грань плиты, с нанесенным на ней знаком ▲, была обращена в сторону, отмеченную на плане таким же знаком.
3. При привязке проекта толщину утеплителя в марках плит принять по п. 11 примечаний на л. 3.

9747/6

Привязан:

Инв. №

Нач. отд.	Бродский	
Н. контр.	Зорин	
Гл. констр.	Зорин	
Рук. гр.	Шахновский	
Ст. инж.	Радько	
Инженер	Литвинова	

ТП 903-1-241.87 КЖ

Котельная с 4 котлами КЕ-6,5-14С
Топливо-каменные и бурые угли

Главный корпус

Стадия	Лист	Листов
Р	25	

Схема расположения плит покрытия

Харьковский Промстройниипроект

Инв. № подл. | Подпись и дата | Взам. инв. №

Альбом VI

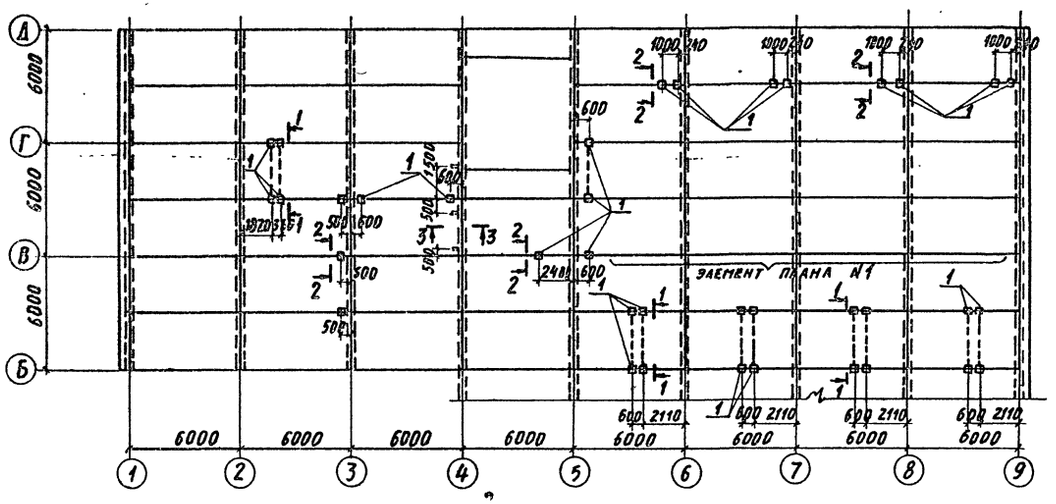

Элемент плана N1
Топливо- бурые угли

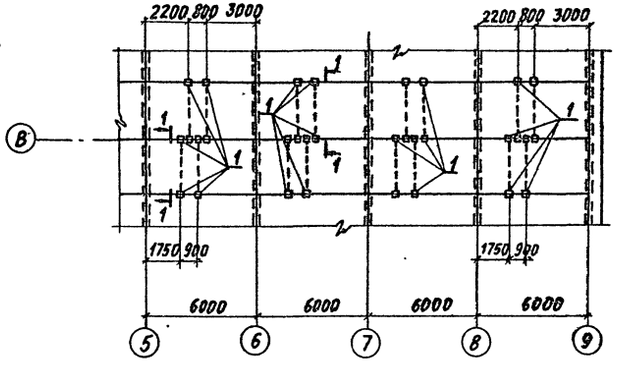

1-1

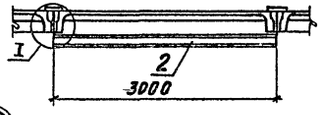

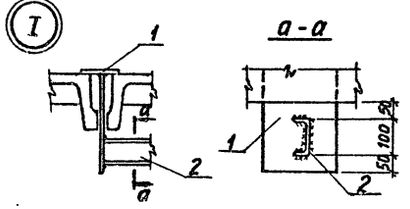

2-2

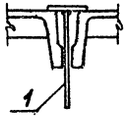

3-3

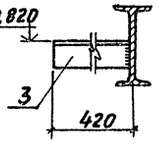

Элемент плана N1
Топливо – каменные угли

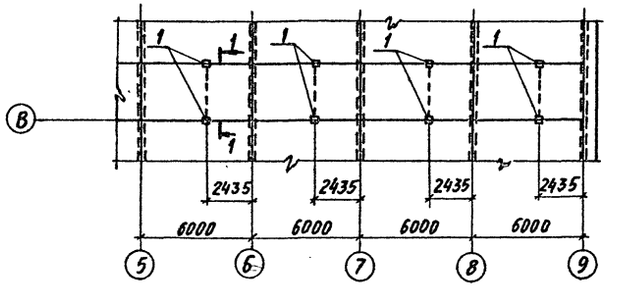

Выборка закладных элементов к схеме расположения элементов крепления трубопроводов

I Топливо - бурые угли.

Поз.	Обозначение	Наименование	Кол.	Масса ед., кг	Примечание
		Сборочные единицы			
1	ТП 903-1-241.87 КЖИ-МС11	Изделие соединит. МС11	69	10,8	
3	ТП903-1-241.87 КЖИ МС20, МС21	то же МС21	3	9,02	
2	ТП903-1-241.87 КЖИ МС10, МС14... МС16	" МС14	81пм	8,59	

II- Топливо- каменные угли

Поз.	Обозначение	Наименование	Кол.	Масса ед., кг	Примечание
		Сборочные единицы			
1	ТП 903-1-241.87 КЖИ-МС11	Изделие соединит. МС11	45	10,8	
2	ТП903-1-241.87 КЖИ- МС10, МС14... МС16	то же МС14	45пм	8,59	
3	ТП903-1-241.87 КЖИ МС20, МС21	" МС21	3	9,02	

9747/6

Нач. отд.	Бродский		ТП 903-1-241.87 КЖ		
Н. контр.	Зорин		Котельная с 4 котлами КЕ-6,5-14С Топливо – каменные и бурые угли		
Гл. констр.	Зорин		Главный корпус	Стадия: Р	Лист: 26
Рук. гр.	Шахновский				Листов:
Ст. инж.	Радько		Схема расположения элементов крепления трубопроводов на отм. 10,800	Харьковский Промстройниипроект	
Инженер	Литвинова				

Привязан:

Инв. №

Инв. № подл. | Подпись и дата | Взам. инв. №

Альбом VI

Схема расположения плит покрытия на отм. 14,300

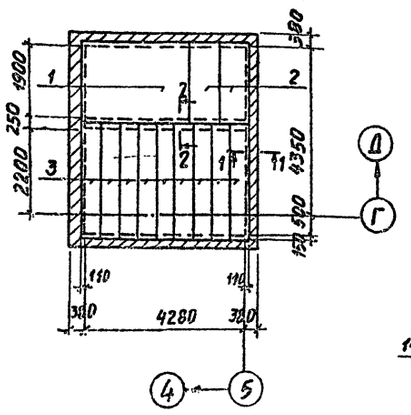

Схема расположения плит покрытия на отм. 14,600

Схема расположения элементов лестницы

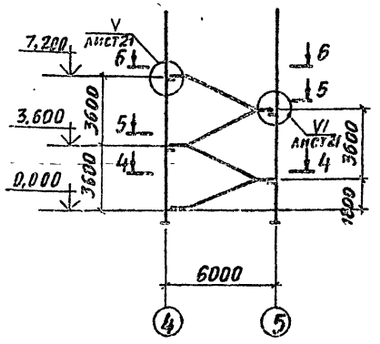

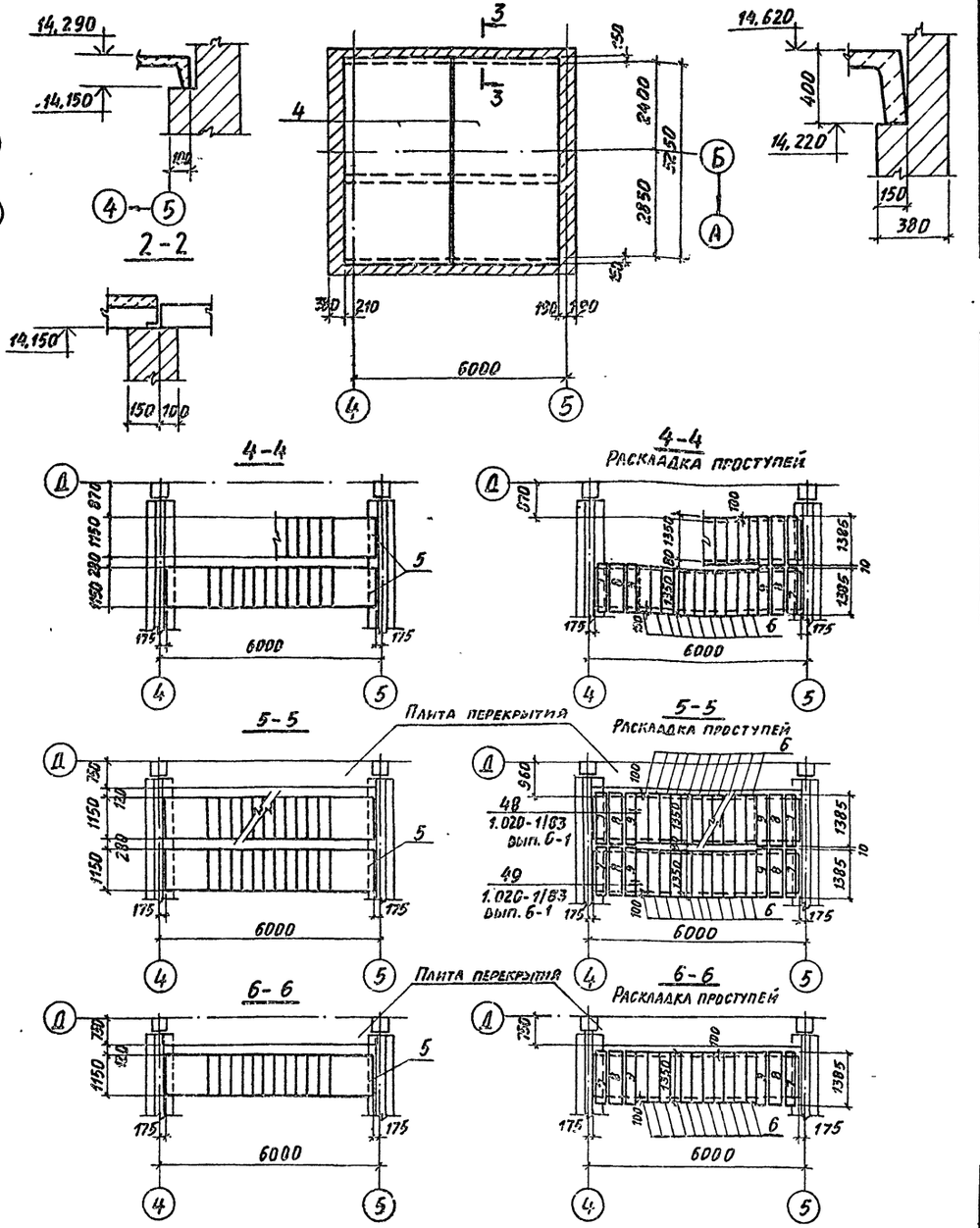

Спецификация к схеме расположения плит покрытия на отм. 14,300 и 14,600

Поз.	Обозначение	Наименование	Кол.	Масса ед., кг	Примеч.
		Плиты покрытия			
1	3.006.1-2/82 в.1-2	П 17-3	1	1940	
2	То же	П 17д-3	2	480	
3	ПК-01-88	ПЖ 1-3	9	178	
4	1.442.1-1 в.1	1П1-1АтVIT	2	4730	

Спецификация к схеме расположения элементов лестницы

Поз.	Обозначение	Наименование	Кол.	Масса ед., кг	Примеч.
5	1.050.1-2 вып. 1	Марш лестничный ЛМП57.11.18-5	4	2400	
		Проступи накладные			
6	1.050.1-2 вып. 1	1ЛН 13.3	44	50	
7	то же	2ЛН 14.3	8	50	
8	"	2ЛН 14.5	8	70	
9	"	2ЛН 14,3 в	8	50	

9747/6

Нач. отд.	Бродский		ТП 903-1-241.87 КЖ
Н. контр.	Зорин		Котельная с 4 котлами КЕ-6,5-14с топливо-каменные и бурые угли
Гл. констр.	Зорин		Главный корпус
Рук. гр.	Шахновский		Стадия: Р; Лист: 27; Листов:
Вед. инж.	Радько		Схема расположения плит покрытия на отм. 14,300 и 14,600. Схема расположения элементов лестницы
Инженер	Копина		Харьковский промстройниипроект

Привязан:

Инв. №

Инв. № подл. | Подпись и дата | Взам. инв. №

Спецификация к схеме расположения перегородок

Марка, поз.	Обозначение	Наименование	Кол-во ±0,000	3,600	7,200	Всего	Масса ед., кг	Примечание
		Панель перегородки						
1	1.030.9-2 вып.1	ПГ 55.27-1-Л-А1 / ПГ 55.27-2-Л-А1	1	1		2	1660	
2	то же	ПГ 55.6-1-Л-В.9 / ПГ 55.6-2-Л-В.9	1	3		4	400	
3	"	ПГ 58.27-1-Л / ПГ 58.27-2-Л	2		1	3	2020	
4	"	ПГ 60.30-1-Л-В1 / ПГ 60.30-2-Л-В1	3			3	2260	
5	ТП 903-1-241.87 КЖИ П1... П6 / П6а	П6 / П6а	1			1	2260	
6	то же	П8 / П8а	1			1	1820	
7	"	П1		1		1	480	
8	1.030.9-2 вып.1	ПГ 60.27-1-Л / ПГ 60.27-2-Л	1		2	3	2100	
9	то же	ПГ 55.9-1-Л / ПГ 55.9-2-Л			3	3	620	
10	"	ПГ 52.27-1-Л / ПГ 55.27-2-Л		1	3	4	1940	
11	ТП 903-1-241.87 КЖИ П1... П2 / П2а	П2 / П2а		1		1	1940	
12	то же	П3 / П3а		1		1	2100	
13	"	П7 / П7а		1		1	1550	
14	"	П4 / П4а		1		1	2100	
15	"	П5		1		1	650	
	1.030.9-2 вып.1	Подушка опорная ОП2		1		1		
23	1.030.9-2 вып.0	Стойка фахверка СФ-1		1		1		
	11761.00.00.000	Дюбель ДРК-М10						
		Болт М10×30.58 ГОСТ 7793-70* с шайбой 10.01 ГОСТ 11371-78	52	72	36	160		

Марка, поз.	Обозначение	Наименование	Кол-во ±0,000	3,600	7,200	Всего	Масса ед., кг	Примечание
	1.030.9-2.7-2-0.16.0	Изделие соединительное МС1	8	24	12	44		
24	-01	то же МС2			10	10		
	1.030.9-2.7-2-0.17.0	" МС3		1		1		
	-0.16.0-02	" МС5		2		2		
	-03	" МС6		2	2	4		
	-04	" МС7	10			10		
	1.030.9-2.7-2-0.19.0	" МС9	4	4	3	11		
	-01	" МС9а	4	4	3	11		
	-0.20-0	" МС10		1		1		
	1.030.9-2.7-2-0.35.0-03	" МС66	4	12	6	22		
	-0.22.0-08	" МС68	8	8	6	22		
	-0.58.0-01	" МС113		1		1		
	-0.35.0-04	" МС67	5			5		
19	ТП 903-1-241.87 КЖИ... МС25 / МС25а	" МС25			5	5		
20	То же	" МС26			5	5		
21	"	" МС27			10	10		
16	"	" МС28	4			4		
17		Дюбель ДРК-М10	16			16		
		Болт М10×30.58 ГОСТ 7793-70* с шайбой 10.01 ГОСТ 11371-78						
18	ТП 903-1-241.87 КЖИ МС10	Изделие соединительное МС10	0,8 п.м			0,8 п.м.		
22	1.030.9-2.7-2-0.16.0-12	то же МС5-1			2	2		
25	1.030.1-1.4-1-060-07	" ФК-4			3	3		

Схема расположения перегородок на отм. 7,200

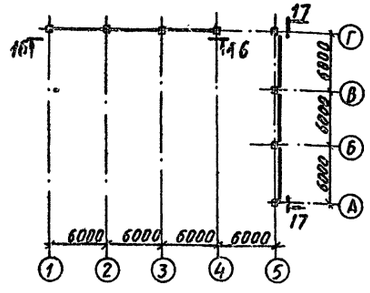

Схема расположения перегородок на отм. 3,600

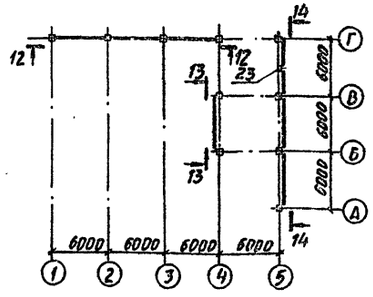

Схема расположений перегородок на отм. 0,000

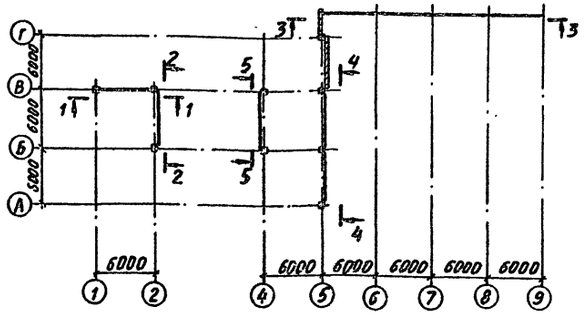

1. В спецификации к схеме расположения перегородок, в числителе указаны перегородки первой несущей способности для I и II ветровых районов, в знаменателе – перегородки второй несущей способности для III и IV ветровых районов.
2. Сечения и узлы приведены на листах 29,30.

9747/6

Нач. отд.	Бродский		
Н. контр.	Зорин		
Гл. констр.	Зорин		
Рук. гр.	Шахновский		
Ст. инж.	Журавлева		
Инженер	Литвинова		

ТП 903-1-241.87 КЖ

Котельная с 4 котлами КЕ-6,5-14С
Топливо-каменные и бурые угли

Главный корпус

Стадия	Лист	Листов
Р	28	

Схема расположения перегородок на отм. 0,000, 3,600, 7,200

Харьковский Промстройниипроект

Привязан:

Инв. №

Инв. № подл. | Подпись и дата | Взам. инв. №

Альбом VI

Альбом КЖ

1-1

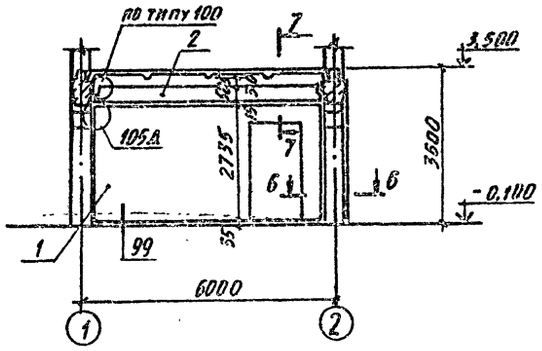

4-4

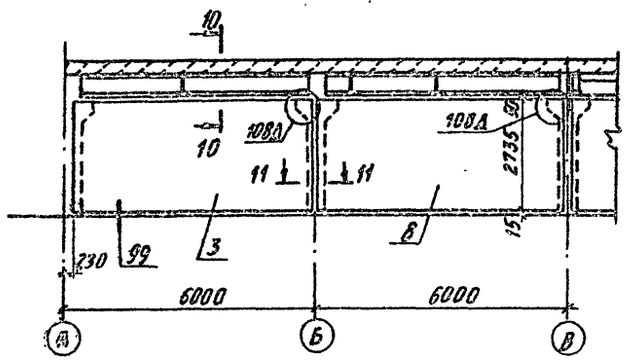

5-5

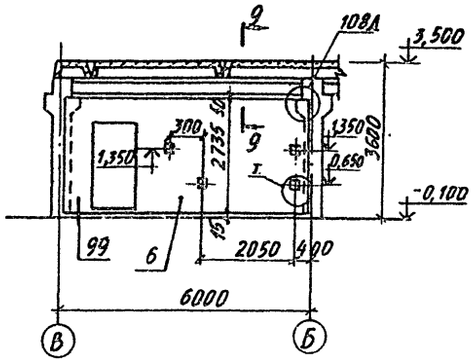

10-10

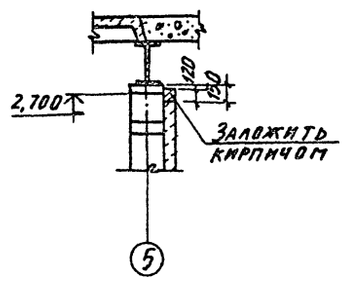

2-2

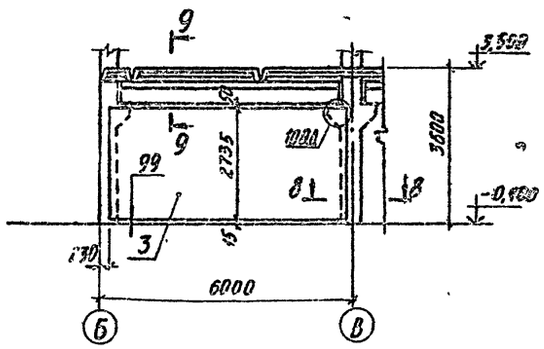

3-3

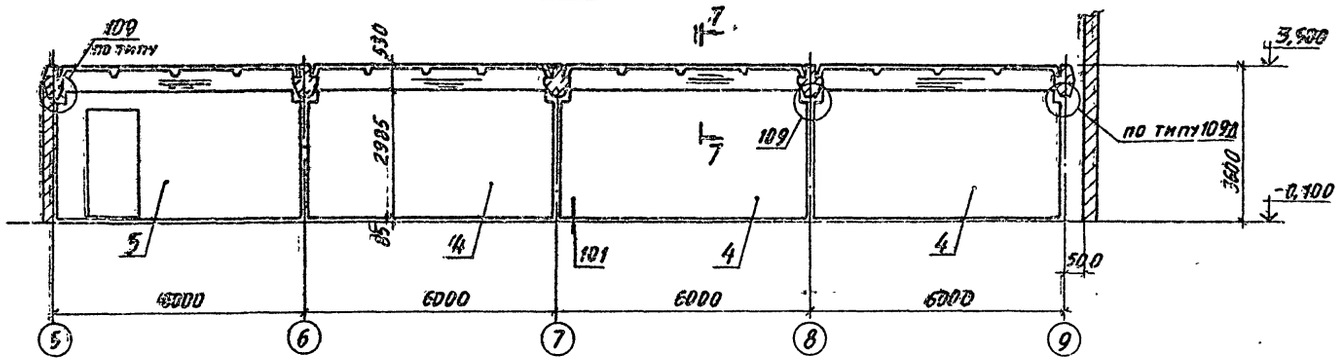

11-11

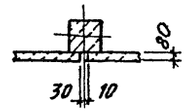

15-15

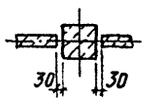

12-12

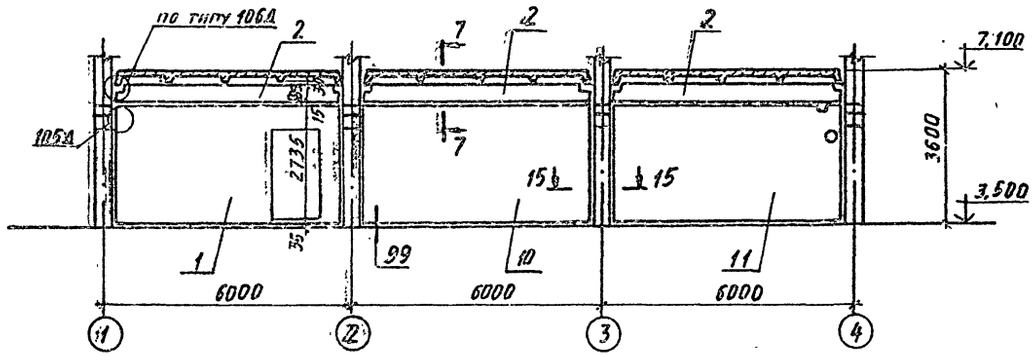

13-13

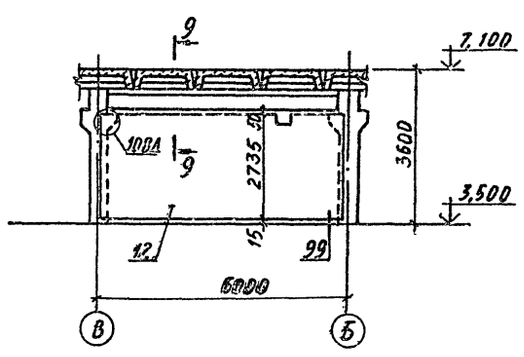

6-6

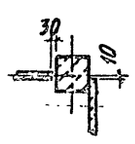

7-7

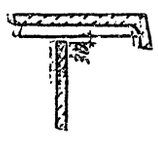

8-8

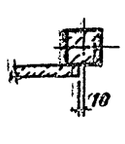

9-9

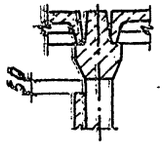

9747/6

				ТП 903-1-241.87 КЖ	
Нач. отд.	Бродский			Котельная с 4 котлами КГ-6,5-14С Топливо-каменные и бурые угли	
Н. контр.	Зорин			Главный корпус	Стадия: Р; Лист: 29; Листов:
Гл. констр.	Зорин				
Рук. гр.	Шахновский				
Ст. инж.	Журавлева				
Инженер	Литвинова			Схема расположения перегородок. Сечения.	Харьковский Промстройниипроект

Привязан:

Инв. №

Инв. № подл. | Подпись и дата | Взам. инв. №

Альбом VI

16-16

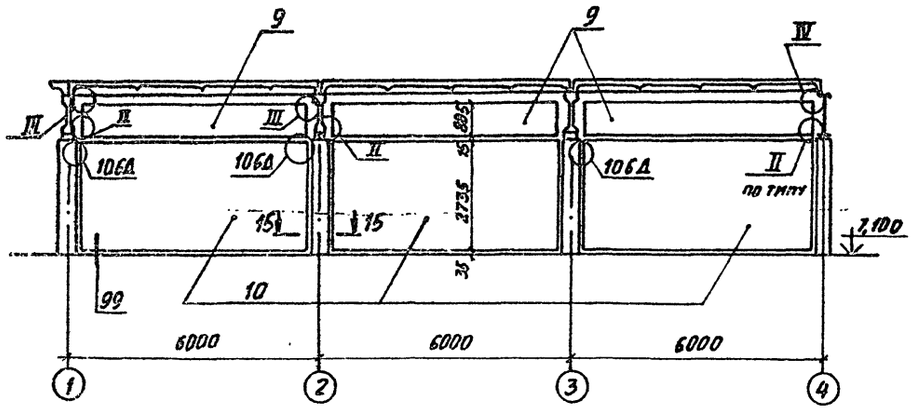

14-14

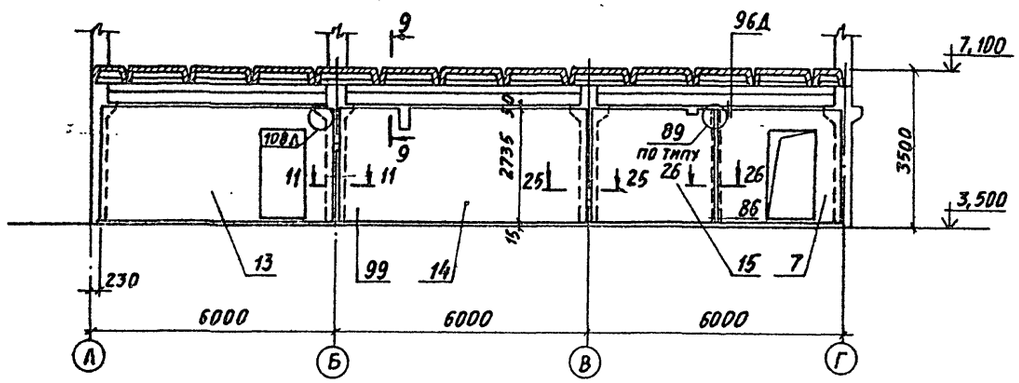

18-18

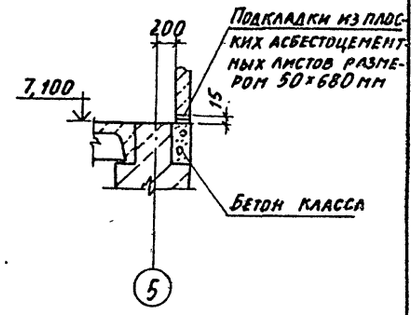

17-17

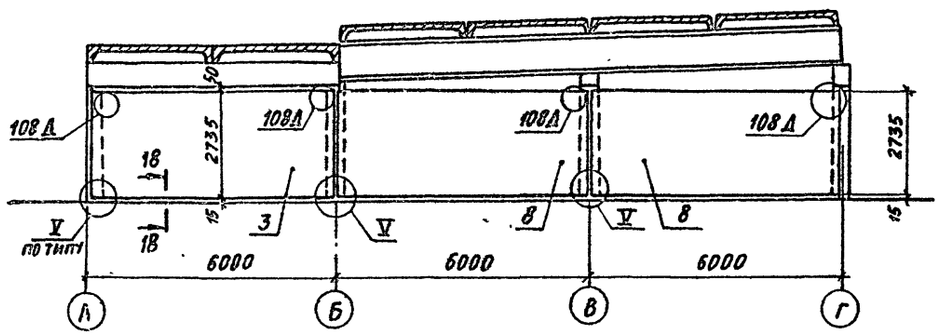

22-22

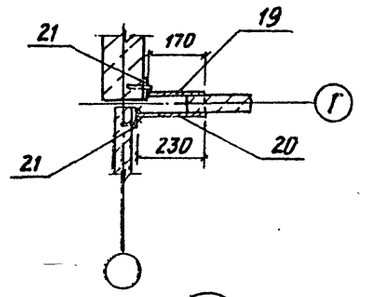

I

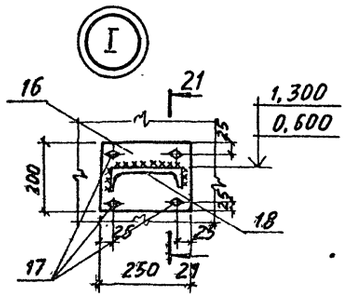

21-21

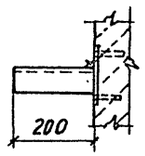

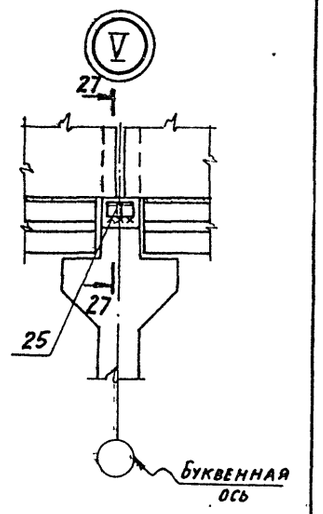

II

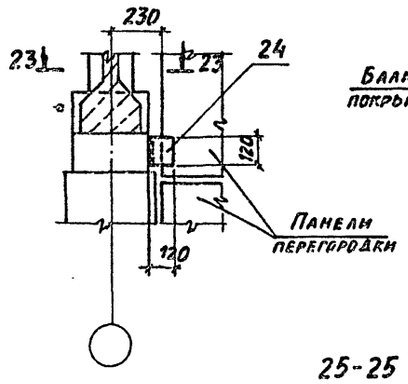

23-23

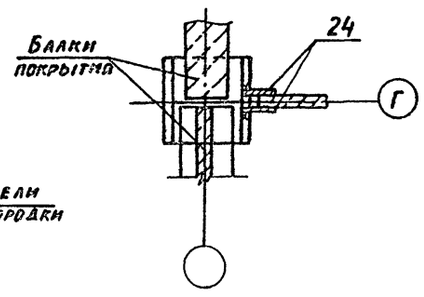

III

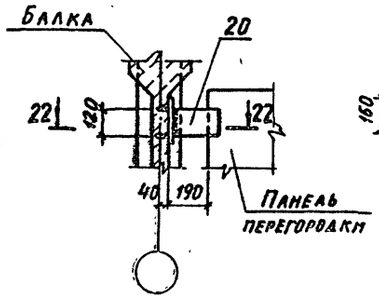

IV

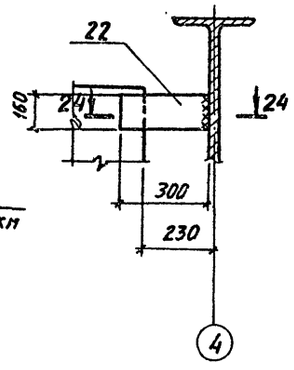

24-24

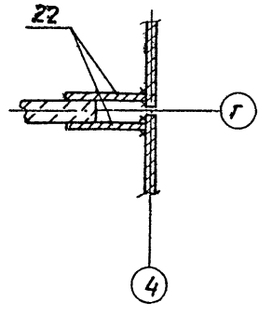

27-27

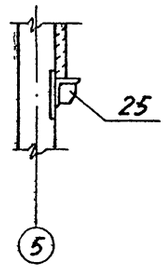

25-25

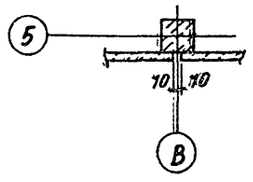

26-26

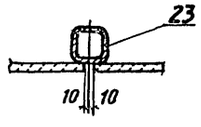

9747/6

				ТП 903-1-241.87 КЖ	
Нач.отд.	Бродский			Котельная с 4 котлами КЕ-6,5-14С Топливо- каменные и бурые угли	
Н.контр.	Зорин				
Гл. конст.	Зорин			Главный корпус	Стадия: Р; Лист: 30; Листов:
Рук. гр.	Шахновский				
Ст. инж.	Журавлева			Схема расположения перегородок. Сечения и узлы	Харьковский Промстройниипроект
Инженер	Литвинова				

Привязан:

Инв. №

Инв. № подл. | Подпись и дата | Взам. инв. №

Альбом VI

Схема расположения стеновых панелей в осях „1" ÷ „9"

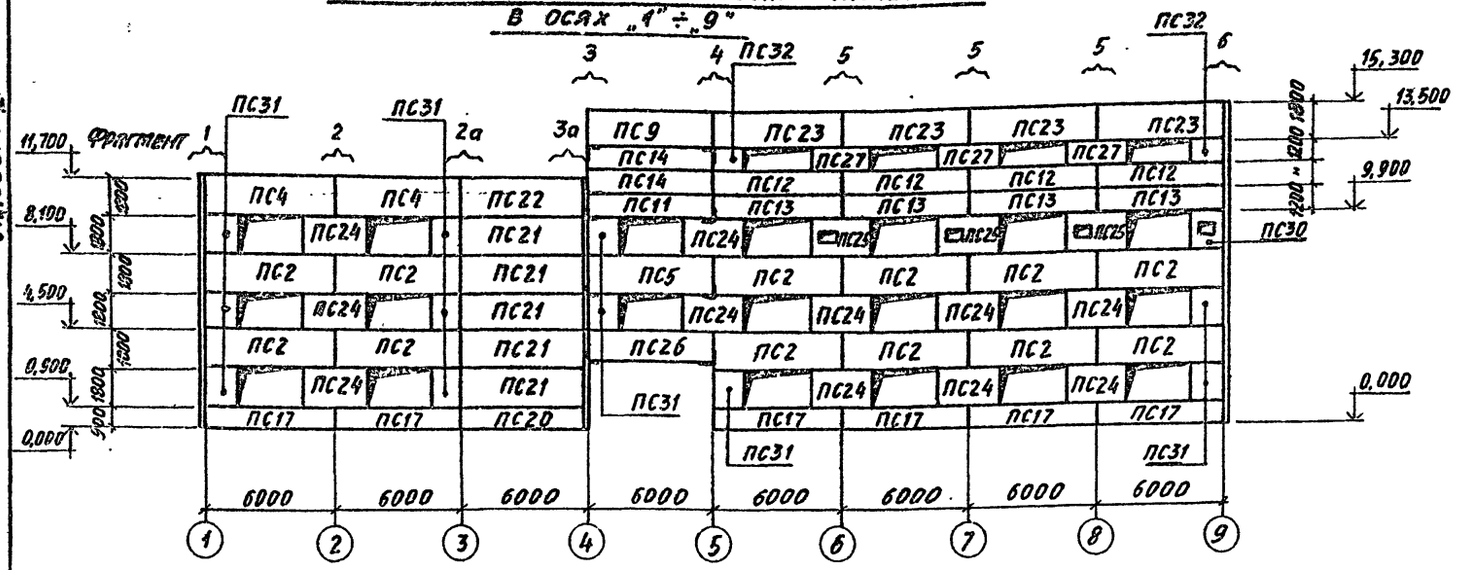

Схема расположения стеновых панелей в рядах „А" ÷ „Д"

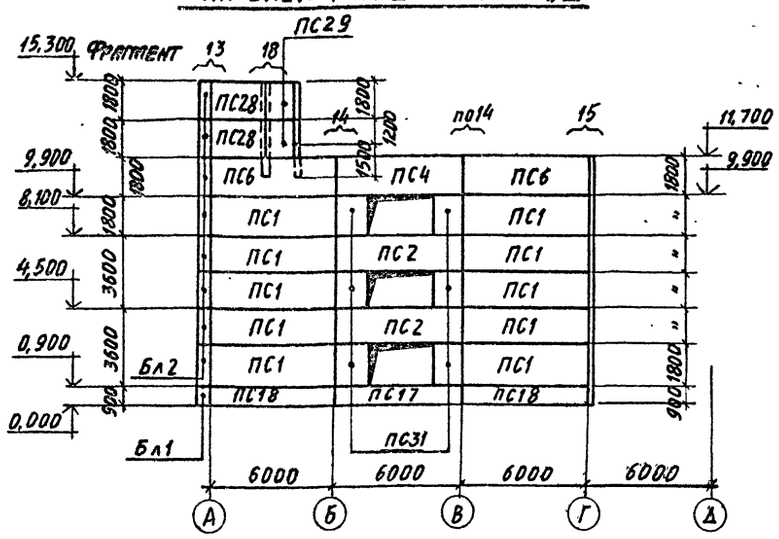

Схема расположения стеновых панелей в осях „9" ÷ „1"

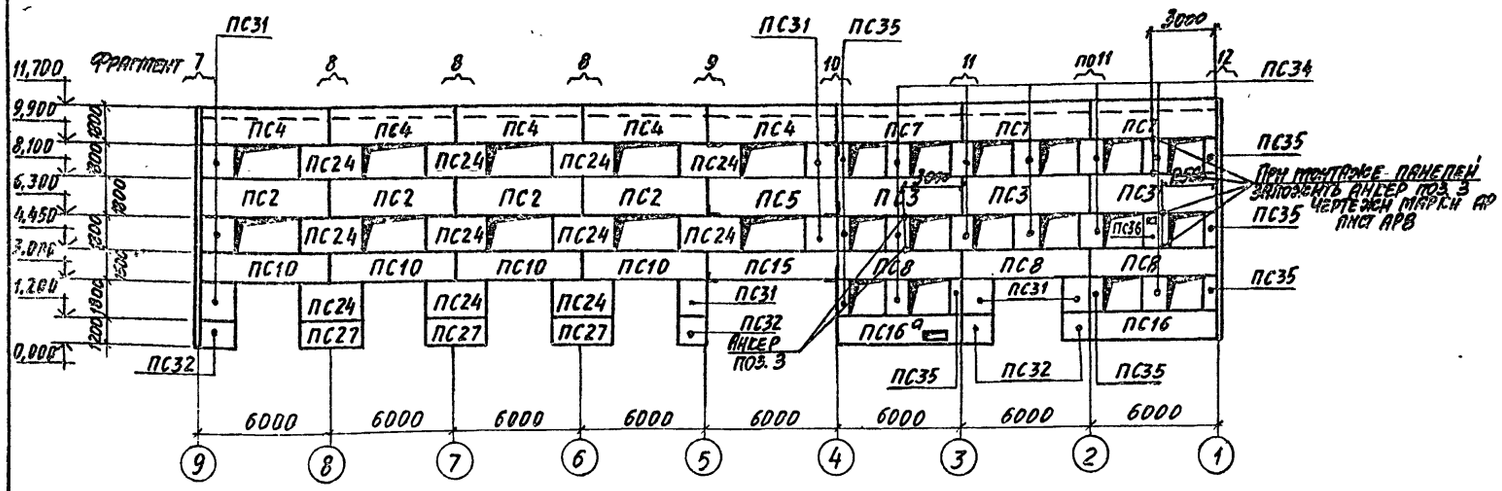

Схема расположения стеновых панелей в рядах „Д" ÷ „А"

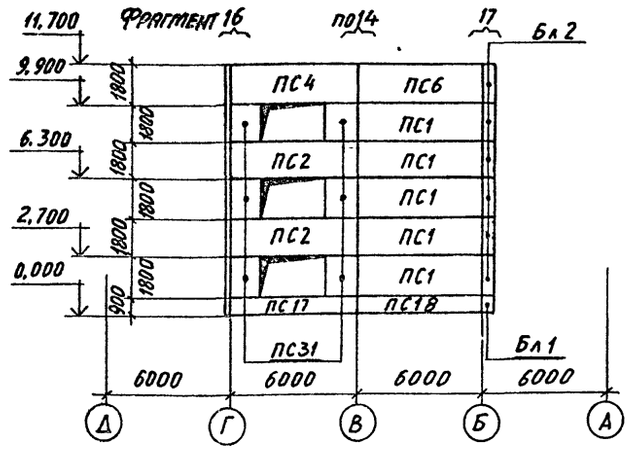

Схема расположения стеновых панелей в осях „9" ÷ „5" с отм. 10.800

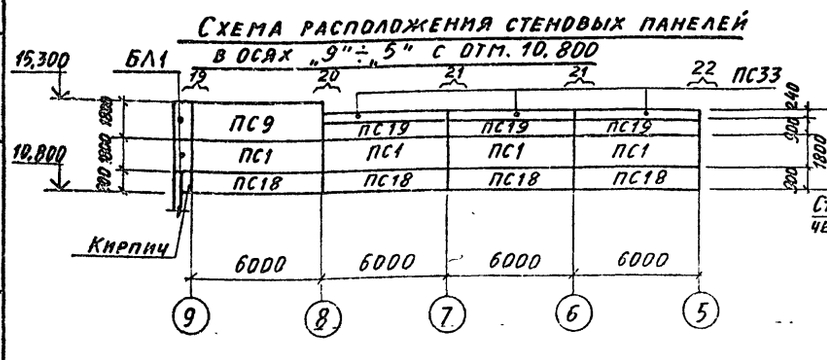

Схема расположения стен

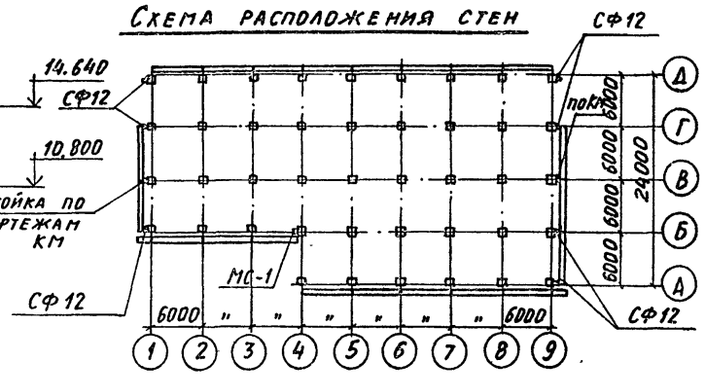

Привязан:

Инв. №

9747/6

			ТП 903-1-241.87 КЖ		
Нач. отд.	Бродский		Котельная с 4 котлами КЕ-6,5-14С Топливо-каменные и бурые угли		
Н. контр.	Зорин		Главный корпус	Стадия: Р	Лист: 31	Листов:
Гл. спец.	Зорин					
Рук. гр.	Шахновский		Схема расположения стеновых панелей из легкого бетона	ХАРЬКОВСКИЙ ПРОМСТРОЙНИИПРОЕКТ	
Вед. инж.	Свирь				
Ст. техн.	Минаева				

Инв. № подл. | Подпись и дата | Взам. инв. №

Марка	Обозначение	Наименование	Кол.	Масса ед., кг	Примечание
		t=-20°C			
ПС1	1.030.1-1. 1-1 07-04	ПС60.18.2,0-3.А-31	19	3300	
ПС2	1.030.1-1. 1-1 07-01	ПС60.18.2,0-3.А-50	20	3300	
ПС3	ТП903-1-241.87 КЖИ-ПС3,ПС5	ПС3	3	3300	
ПС4	ТП903-1-241.87 КЖИ-ПС4; ПС6; ПС13	ПС4	9	3300	
ПС5	ТП903-1-241.87 КЖИ-ПС5	ПС5	2	3300	
ПС6	ТП903-1-241.87 КЖИ-ПС6; ПС13	ПС6	2	3300	
ПС7	ТП903-1-241.87 КЖИ-ПС7	ПС7	3	3300	
ПС8	ТП903-1-241.87 КЖИ-ПС3,ПС8	ПС8	3	2760	
ПС9	ТП903-1-241.87 КЖИ-ПС9	ПС9	3	3300	
ПС10	1.030.1-1.1-1 06	ПС60.15.2,0-2.А-50	4	2760	
ПС11	1.030.1-1.1-1 05	ПС60.12.2,0-2.А-48	1	2200	
ПС12	1.030.1-1.1-1 05	ПС60.12.2,0-2.А-47	4	2200	
ПС13	ТП903-1-241.87 КЖИ-ПС4; ПС6; ПС13	ПС13	4	2200	
ПС14	1.030.1-1.1-1 05	ПС60.12.2,0-2.А-31	2	2200	
ПС15	ТП903-1-241.87 КЖИ-ПС15	ПС15	1	2760	
ПС16	ТП903-1-241.87 КЖИ-ПС16,ПС16а	ПС16	1	2200	
ПС16а	ТП903-1-241.87 КЖИ-ПС16,ПС16а	ПС16а	1	2200	
ПС17	1.030.1-1.1-1 04-05	ПС60.9.2,0-2.А-47	8	1640	
ПС18	1.030.1-1.1-1 04-05	ПС60.9.2,0-2.А-31	7	1640	
ПС19	1.030.1-1.1-1 04-05	ПС60.9.2,0-2.А-35	3	1640	
ПС20	ТП903-1-241.87 КЖИ-ПС20...ПС22	ПС20	1	1900	
ПС21	ТП903-1-241.87 КЖИ-ПС20...ПС22	ПС21	5	3850	
ПС22	ТП903-1-241.87 КЖИ-ПС20...ПС22	ПС22	1	3850	
ПС23	ТП903-1-241.87 КЖИ-ПС23	ПС23	4	3300	
ПС24	1.030.1-1.1-1 03-04	ПС30.18.2,0-6.А-57	22	1650	
ПС25	ТП903-1-241.87 КЖИ-ПС25;ПС30...ПС32;ПС35	ПС25	3	1650	
ПС26	ТП903-1-241.87 КЖИ-ПС26	ПС26	1	2200	
ПС27	1.030.1-1.1-1 01-09	ПС30.12.2,0-6.А-57	6	1100	
ПС28	ТП903-1-241.87 КЖИ-ПС28, ПС29,БЛ1,БЛ2	ПС28	2	1650	
ПС29	ТП903-1-241.87 КЖИ-ПС28, ПС29,БЛ1,БЛ2	ПС29	2	820	
ПС30	ТП903-1-241.87 КЖИ-ПС25;ПС30... ...ПС32;ПС36	ПС30	1	820	
ПС31	ТП903-1-241.87 КЖИ-ПС25;ПС30... ...ПС32;ПС35	ПС31	31	820	
ПС32	ТП903-1-241.87 КЖИ-ПС25;ПС30... ...ПС32;ПС35	ПС32	6	550	
ПС33	1.030.1-1.2-1 6.00.0	ПК 60.6,5-Т	3	1200	
ПС34	1.030.1-1.1-1 61	2ПС12.18.2,0-А-59	11	650	
ПС35	1.030.1-1.1-1 59	2ПС6.18.2,0-А-60	8	320	
ПС36	ТП903-1-241.87 КЖИ-ПС25 ПС30...ПС32;ПС36	ПС36	1	650	
БЛ1	ТП903-1-241.87 КЖИ-ПС28, ПС29,БЛ1,БЛ2	БЛ1	16		
БЛ2	ТП903-1-241.87 КЖИ-ПС28, ПС29,БЛ1,БЛ2	БЛ2	2		
		t=-30°C			
ПС1	1.030.1-1.1-1 07-05	ПС60.18.2,5-2.А-31	19	4070	
ПС2	1.030.1-1.1-1 07-05	ПС60.12.2,5-2.А-50	20	4070	
ПС3	ТП903-1-241.87 КЖИ-ПС3,ПС5	ПС3	3	4070	
ПС4	ТП903-1-241.87 КЖИ-ПС4; ПС6; ПС13	ПС4	9	4070	
ПС5	ТП903-1-241.87 КЖИ-ПС5	ПС5	2	4070	
ПС6	ТП903-1-241.87 КЖИ-ПС6; ПС13	ПС6	2	4070	
ПС7	ТП903-1-241.87 КЖИ-ПС7	ПС7	3	4070	
ПС8	ТП903-1-241.87 КЖИ-ПС3,ПС8	ПС8	3	3390	
ПС9	ТП903-1-241.87 КЖИ-ПС9	ПС9	3	4070	
ПС10	1.030.1-1.1-1 06-04	ПС60.15.2,5-2.А-50	4	3390	
ПС11	1.030.1-1.1-1 05-03	ПС60.12.2,5-3.А-48	1	2710	
ПС12	1.030.1-1.1-1 05-03	ПС60.12.2,5-3.А-47	4	2710	
ПС13	ТП903-1-241.87 КЖИ-ПС4; ПС6; ПС13	ПС13	4	2710	
ПС14	1.030.1-1.1-1 05-03	ПС60.12.2,5-3.А-31	2	2710	
ПС15	ТП903-1-241.87 КЖИ-ПС15	ПС15	1	3390	
ПС16	ТП903-1-241.87 КЖИ-ПС15,ПС16а	ПС16	1	2710	
ПС16а	ТП903-1-241.87 КЖИ-ПС15,ПС16а	ПС16а	1	2710	
ПС17	1.030.1-1.1-1 04-08	ПС60.9.2,5-2.А-47	8	2020	
ПС18	1.030.1-1.1-1 04-08	ПС60.9.2,5-2.А-31	7	2020	
ПС19	1.030.1-1.1-1 04-08	ПС60.9.2,5-2.А-35	3	2020	
ПС20	ТП903-1-241.87 КЖИ-ПС20...ПС22	ПС20	1	1900	
ПС21	ТП903-1-241.87 КЖИ-ПС20...ПС22	ПС21	5	3850	
ПС22	ТП903-1-241.87 КЖИ-ПС20...ПС22	ПС22	1	3850	
ПС23	ТП903-1-241.87 КЖИ-ПС23	ПС23	4	4070	
ПС24	1.030.1-1.1-1 03-05	ПС30.18.2,5-6.А-57	22	2030	
ПС25	ТП903-1-241.87 КЖИ-ПС25, ПС30...ПС32;ПС35	ПС25	3	2030	
ПС26	ТП903-1-241.87 КЖИ-ПС26	ПС26	1	2710	
ПС27	1.030.1-1.1-1 01-10	ПС30.12.2,5-6.А-57	6	900	
ПС28	ТП903-1-241.87 КЖИ-ПС28, ПС29,БЛ1,БЛ2	ПС28	2	2030	
ПС29	ТП903-1-241.87 КЖИ-ПС28, ПС29,БЛ1,БЛ2	ПС29	2	1010	
ПС30	ТП903-1-241.87 КЖИ-ПС25, ПС30...ПС32;ПС36	ПС30	1	1010	
ПС31	ТП903-1-241.87 КЖИ-ПС25, ПС30...ПС32;ПС36	ПС31	31	1010	
ПС32	ТП903-1-241.87 КЖИ-ПС25, ПС30...ПС32;ПС36	ПС32	6	660	
ПС33	1.030.1-1.2-1 6.00.0	ПК 60.6,5-Т	3	1200	
ПС34	1.030.1-1.1-1 61-01	2ПС12.18.2,5-А-59	11	790	
ПС35	1.030.1-1.1-1 59-01	2ПС6.18.2,5-А-60	8	390	
ПС36	ТП903-1-241.87 КЖИ-ПС25, ПС30...ПС32;ПС36	ПС36	1	790	
БЛ1	ТП903-1-241.87 КЖИ-ПС28, ПС29,БЛ1,БЛ2	БЛ1	16		
БЛ2	ТП903-1-241.87 КЖИ-ПС28, ПС29,БЛ1,БЛ2	БЛ2	2		
		t=-40°C			
ПС1	1.030.1-1.1-1 07-08	ПС60.18.3,0-2.А-31	19	4830	
ПС2	1.030.1-1.1-1 07-08	ПС60.18.3,0-2.А-50	20	4830	
ПС3	ТП903-1-241.87 КЖИ-ПС3,ПС5	ПС3	3	4880	
ПС4	ТП903-1-241.87 КЖИ-ПС4; ПС6; ПС13	ПС4	9	4830	
ПС5	ТП903-1-241.87 КЖИ-ПС5	ПС5	2	4830	
ПС6	ТП903-1-241.87 КЖИ-ПС6; ПС13	ПС6	2	4830	
ПС7	ТП903-1-241.87 КЖИ-ПС7	ПС7	3	4830	
ПС8	ТП903-1-241.87 КЖИ-ПС3,ПС8	ПС8	3	4010	
ПС9	ТП903-1-241.87 КЖИ-ПС9	ПС9	3	4880	
ПС10	1.030.1-1.1-1 06-07	ПС60.15.3,0-3.А-50	4	4010	
ПС11	1.030.1-1.1-1 05-06	ПС60.12.3,0-3.А-48	1	3210	
ПС12	1.030.1-1.1-1 05-06	ПС60.12.3,0-3.А-47	4	3210	
ПС13	ТП903-1-241.87 КЖИ-ПС4; ПС6; ПС13	ПС13	4	3210	
ПС14	1.030.1-1.1-1 05-06	ПС60.12.3,0-3.А-31	2	3210	
ПС15	ТП903-1-241.87 КЖИ-ПС15	ПС15	1	4010	
ПС16	ТП903-1-241.87 КЖИ-ПС16,ПС16а	ПС16	1	3210	
ПС16а	ТП903-1-241.87 КЖИ-ПС16,ПС16а	ПС16а	1	3210	
ПС17	1.030.1-1.1-1 04-11	ПС60.9.3,0-6.А-47	8	2410	
ПС18	1.030.1-1.1-1 04-11	ПС60.9.3,0-6.А-31	7	2410	
ПС19	1.030.1-1.1-1 04-11	ПС60.9.3,0-6.А-35	3	2410	
ПС20	ТП903-1-241.87 КЖИ-ПС20...ПС22	ПС20	1	2270	
ПС21	ТП903-1-241.87 КЖИ-ПС20...ПС22	ПС21	5	4530	
ПС22	ТП903-1-241.87 КЖИ-ПС20...ПС22	ПС22	1	4530	
ПС23	ТП903-1-241.87 КЖИ-ПС23	ПС23	4	4830	
ПС24	1.030.1-1.1-1 03-06	ПС30.18.3,0-6.А-57	22	2410	
ПС25	ТП903-1-241.87 КЖИ-ПС25, ПС30...ПС32;ПС35	ПС25	3	2410	
ПС26	ТП903-1-241.87 КЖИ-ПС26	ПС26	1	3210	
ПС27	1.030.1-1.1-1 01-11	ПС30.12.3,0-6.А-57	6	1600	
ПС28	ТП903-1-241.87 КЖИ-ПС28, ПС29,БЛ1,БЛ2	ПС28	2	2410	
ПС29	ТП903-1-241.87 КЖИ-ПС28, ПС29,БЛ1,БЛ2	ПС29	2	1200	
ПС30	ТП903-1-241.87 КЖИ-ПС25, ПС30...ПС32;ПС36	ПС30	1	1200	
ПС31	ТП903-1-241.87 КЖИ-ПС25, ПС30...ПС32;ПС36	ПС31	31	1200	
ПС32	ТП903-1-241.87 КЖИ-ПС25, ПС30...ПС32;ПС36	ПС32	6	790	
ПС33	1.030.1-1.2-1 6.00.0	ПК 60.6,5-Т	3	1200	
ПС34	1.030.1-1.1-1 61-02	2ПС12.18.3,0-А-59	11	940	
ПС35	1.030.1-1.1-1 59-02	2ПС12.18.3,0-А-60	8	460	
ПС36	ТП903-1-241.87 КЖИ-ПС25, ПС30...ПС32;ПС36	ПС36	1	940	
БЛ1	ТП903-1-241.87 КЖИ-ПС28, ПС29,БЛ1,БЛ2	БЛ1	16		
БЛ2	ТП903-1-241.87 КЖИ-ПС28, ПС29,БЛ1,БЛ2	БЛ2	2		

Привязан:

Инв. №

Инв. № подл. | Подпись и дата | Взам. инв. №

9747/6

ТП 903-1-241.87 КЖ

Котельная с 4 котлами КЕ-6,5-14С. Топливо-каменные и бурые угли

Главный корпус

Спецификация к схеме расположения стеновых панелей из легкого бетона

				Стадия	Лист	Листов
Нач. отд.	Бродский			Р	32	
Н. контр.	Зорин					
Гл. спец.	Зорин					
Рук. гр.	Шкляровский					
Гип. инж.	Сапрыкина					
Ст. техн.	Минаева					

Харьковский Промстроиниипроект

Альбом VI

Схема расположения стеновых панелей в осях „1" ÷ „9"

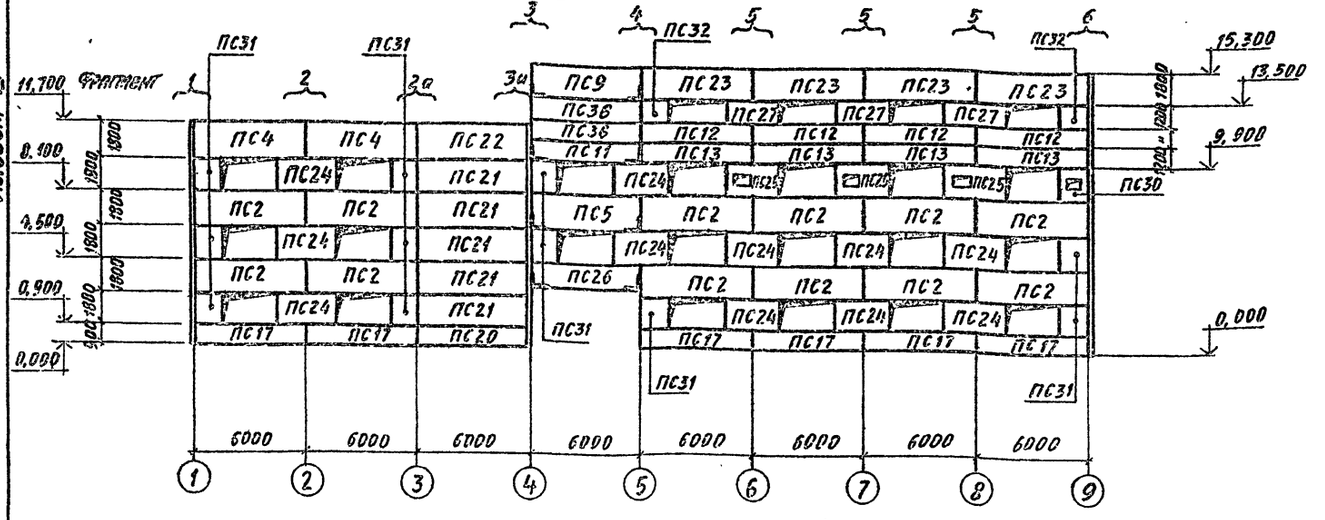

Схема расположения стеновых панелей в рядах „А" ÷ „Д"

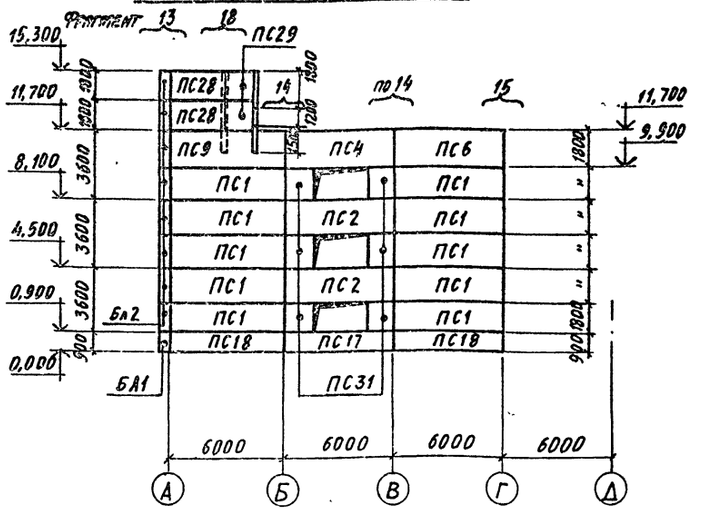

Схема расположения стеновых панелей в осях „9" ÷ „1"

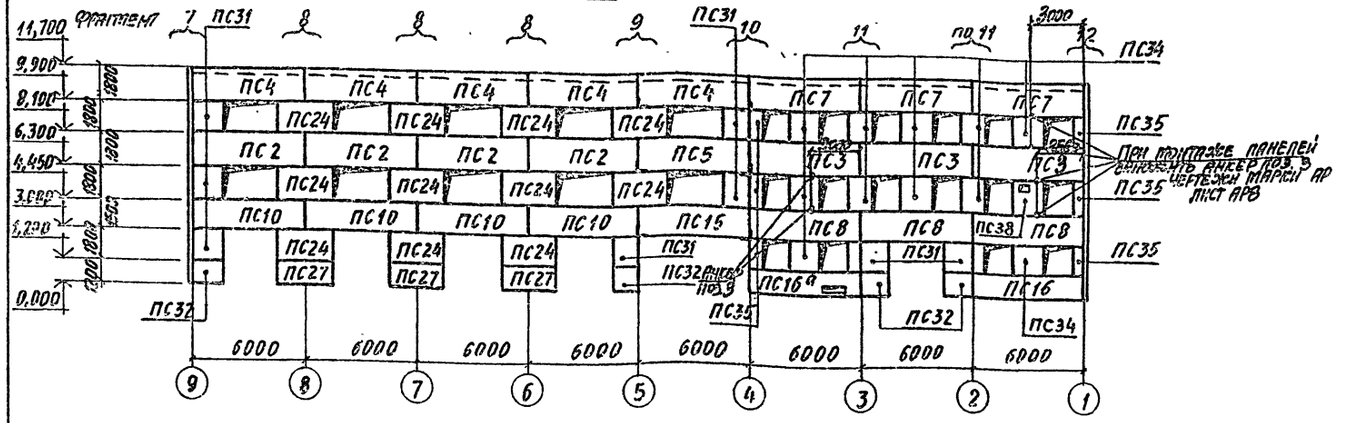

Схема расположения стеновых панелей в рядах „Д" ÷ „А"

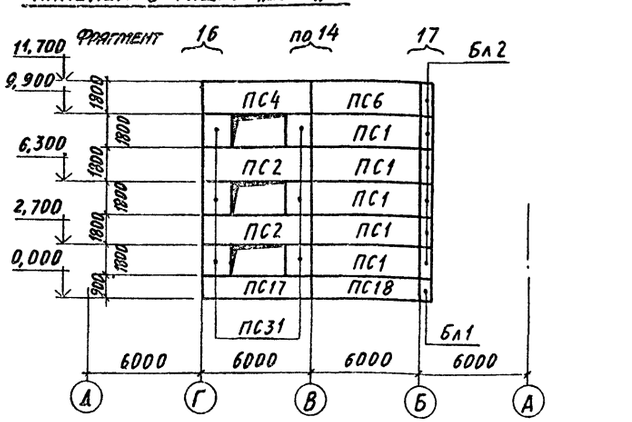

Схема расположения стеновых панелей в осях „9" ÷ „5" с отм. 10,800

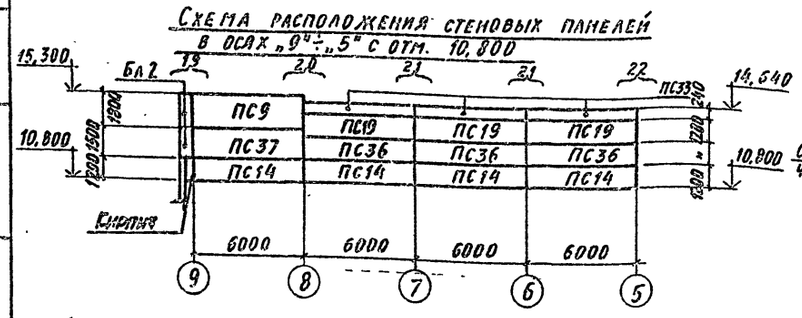

Схема расположения стен

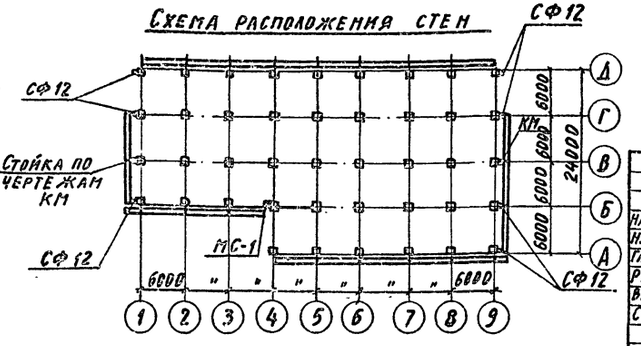

9147/6

Привязан:

Инв. №:

Инв. № подл. | Подпись и дата | Взам. инв. №

Нач. отд.	Бродский		
Н. контр.	Зорин		
Гл. спец.	Зорин		
Рук. гр.	Шахновский		
Вед. инж.	Свирь		
Ст. техн.	Минаева		

ТП 903-1-241.87 КЖ

Котельная с 4 котлами КЕ-6,5-14С
Топливо- каменные и бурые угли

Главный корпус

Стадия	Лист	Листов
Р	33	

Схема расположения стеновых панелей из арболита

Харьковский Промстройниипроект

Альбом VI

Марка	Обозначение	Наименование	Кол.	Масса, ед.кг	Примечание
		t=-20°C			
ПС1	110-85.1-010-06	ПС60.18.2,0-А-1	15	2079	
ПС2	110-85.1-070-03	ПС60.18.2,0-А-7	20	2089	
ПС3	110-85.1-100-08	ПС60.18.2,0-А-10	3	2082	
ПС4	ТП903-1-241.87 КЖИ-ПС4-А	ПС4-А	9	2084	
ПС5	ТП903-1-241.87 КЖИ-ПС5-А	ПС5-А	2	2089	
ПС6	ТП903-1-241.87 КЖИ-ПС6-А	ПС6-А	2	2079	
ПС7	ТП903-1-241.87 КЖИ-ПС7-А	ПС7-А	3	2056	
ПС8	ТП903-1-241.87 КЖИ-ПС8-А	ПС8-А	3	1755	
ПС9	ТП903-1-241.87 КЖИ-ПС9-А	ПС9-А	3	2293	
ПС10	ТП903-1-241.87 КЖИ-ПС10-А	ПС10-А	4	1749	
ПС11	ТП903-1-241.87 КЖИ-ПС11-А	ПС11-А	1	1388	
ПС12	110-85.1-080-03	ПС60.12.2,0-А-8	4	1382	
ПС13	110-85.1-090-03	ПС60.12.2,0-А-9	4	1388	
ПС14	1.030.1-1.1-1 05	ПС60.12.2,0-2.А-31	4	2200	
ПС15	ТП903-1-241.87 КЖИ-ПС15-А	ПС15-А	1	1749	
ПС16	ТП903-1-241.87 КЖИ-ПС16,ПС16а	ПС16	1	2200	
ПС16а	ТП903-1-241.87 КЖИ-ПС16,ПС16а	ПС16а	1	2200	
ПС17	1.030.1-1.1-1 04-05	ПС60.9.2,0-2.А-47	8	1640	
ПС18	1.030.1-1.1-1 04-05	ПС60.9.2,0-2.А-31	3	1640	
ПС19	110-85.1-130-00	ПС60.12.2,0-А-13	3	1640	
ПС20	ТП903-1-241.87 КЖИ-ПС20...ПС22	ПС20	1	1900	
ПС21	ТП903-1-241.87 КЖИ-ПС21-А,ПС22-А	ПС21-А	5	1540	
ПС22	ТП903-1-241.87 КЖИ-ПС21-А,ПС22-А	ПС22-А	1	1540	
ПС23	ТП903-1-241.87 КЖИ-ПС23-А	ПС23-А	4	2084	
ПС24	110-85.1-170-03	ПС30.18.2,0-А-17	22	1044	
ПС25	ТП903-1-241.87 КЖИ-ПС25-А, ПС30-А,ПС31-А, ПС38-А	ПС25-А	3	1044	
ПС26	ТП903-1-241.87 КЖИ-ПС26-А	ПС26-А	1	1388	
ПС27	1.030.1-1.1-1 01-09	ПС30.12.2,0-6.А-57	6	1100	
ПС28	ТП903-1-241.87 КЖИ-ПС28-А, ПС29-А	ПС28-А	2	1038	
ПС29	ТП903-1-241.87 КЖИ-ПС28-А, ПС29-А	ПС29-А	2	520	
ПС30	ТП903-1-241.87 КЖИ-ПС25-А, ПС30-А,ПС31-А, ПС38-А	ПС30-А	1	1044	
ПС31	ТП903-1-241.87 КЖИ-ПС25-А, ПС30-А,ПС31-А, ПС38-А	ПС31-А	31	520	
ПС32	ТП903-1-241.87 КЖИ-ПС25, ПС30...ПС32	ПС32	6	550	
ПС33	1.030.1-1.2-1 6.00.0	ПК60.6,5-Т	3	1200	
ПС34	110-85.1-190-03	ПС12.18.2,0-А-19	11	422	
ПС35	110-85.1-200-03	ПС6.18.2,0-А-20	8	213	
ПС36	110-85.1-010-03	ПС60.12.2,0-А-1	5	1383	
ПС37	110-85.1-130-03	ПС60.15.2,0-А-13	1	1749	
БЛ1	ТП903-1-241.87 КЖИ-ПС28, ПС29,БЛ1,БЛ2	БЛ1	16		
БЛ2	ТП903-1-241.87 КЖИ-ПС28, ПС29,БЛ1,БЛ2	БЛ2	2		
ПС38	ТП903-1-241.87 КЖИ-ПС25-А ПС30-А,ПС31-А,ПС38-А	ПС38-А	1		

Марка	Обозначение	Наименование	Кол.	Масса, ед.кг	Примечание
		t=-30°C			
ПС1	110-85.1-010-07	ПС60.18.2,5-А-1	15	2483	
ПС2	110-85.1-070-04	ПС60.18.2,5-А-7	20	2493	
ПС3	110-85.1-100-07	ПС60.18.2,5-А-10	3	2496	
ПС4	ТП903-1-241.87 КЖИ-ПС4-А	ПС4-А	9	2488	
ПС5	ТП903-1-241.87 КЖИ-ПС5-А	ПС5-А	2	2493	
ПС6	ТП903-1-241.87 КЖИ-ПС6-А	ПС6-А	2	2483	
ПС7	ТП903-1-241.87 КЖИ-ПС7-А	ПС7-А	3	2490	
ПС8	ТП903-1-241.87 КЖИ-ПС8-А	ПС8-А	3	2091	
ПС9	ТП903-1-241.87 КЖИ-ПС9-А	ПС9-А	3	2763	
ПС10	ТП903-1-241.87 КЖИ-ПС10-А	ПС10-А	4	2084	
ПС11	ТП903-1-241.87 КЖИ-ПС11-А	ПС11-А	1	1653	
ПС12	110-85.1-080-04	ПС60.12.2,5-А-8	4	1653	
ПС13	110-85.1-090-04	ПС60.12.2,5-А-9	4	2084	
ПС14	1.030.1-1.1-1 05-03	ПС60.12.2,5-3.А-31	4	2710	
ПС15	ТП903-1-241.87 КЖИ-ПС15-А	ПС15-А	1	2084	
ПС16	ТП903-1-241.87 КЖИ-ПС16,ПС16а	ПС16	1	2710	
ПС16а	ТП903-1-241.87 КЖИ-ПС16,ПС16а	ПС16а	1	2710	
ПС17	1.030.1-1.1-1 04-08	ПС60.9.2,5-2.А-47	8	2020	
ПС18	1.030.1-1.1-1 04-08	ПС60.9.2,5-2.А-31	3	2020	
ПС19	110-85.1-130-01	ПС60.12.2,5-А-13	3	1664	
ПС20	ТП903-1-241.87 КЖИ-ПС20...ПС22	ПС20	1	1900	
ПС21	ТП903-1-241.87 КЖИ-ПС21-А,ПС22-А	ПС21-А	5	1540	
ПС22	ТП903-1-241.87 КЖИ-ПС21-А,ПС22-А	ПС22-А	1	1540	
ПС23	ТП903-1-241.87 КЖИ-ПС23-А	ПС23-А	4	2488	
ПС24	110-85.1-170-04	ПС30.18.2,5-А-17	22	1247	
ПС25	ТП903-1-241.87 КЖИ-ПС25-А, ПС30-А,ПС31-А, ПС38-А	ПС25-А	3	1247	
ПС26	ТП903-1-241.87 КЖИ-ПС26-А	ПС26-А	1	1653	
ПС27	1.030.1-1.1-1 01-10	ПС30.12.2,5-6.А-57	6	900	
ПС28	ТП903-1-241.87 КЖИ-ПС28-А, ПС29-А	ПС28-А	2	1241	
ПС29	ТП903-1-241.87 КЖИ-ПС28-А, ПС29-А	ПС29-А	2	617	
ПС30	ТП903-1-241.87 КЖИ-ПС25-А, ПС30-А,ПС31-А, ПС38-А	ПС30-А	1	1247	
ПС31	ТП903-1-241.87 КЖИ-ПС25-А, ПС30-А,ПС31-А, ПС38-А	ПС31-А	31	617	
ПС32	ТП903-1-241.87 КЖИ-ПС25, ПС30...ПС32	ПС32	6	660	
ПС33	1.030.1-1.2-1 6.00.0	ПК60.6,5-Т	3	1200	
ПС34	110-85.1-190-04	ПС12.18.2,5-А-19	11	498	
ПС35	110-85.1-200-04	ПС6.18.2,5-А-20	8	251	
ПС36	110-85.1-010-04	ПС60.12.2,5-А-1	5	1648	
ПС37	110-85.1-130-04	ПС60.15.2,5-А-13	1	2084	
БЛ1	ТП903-1-241.87 КЖИ-ПС28, ПС29,БЛ1,БЛ2	БЛ1	16		
БЛ2	ТП903-1-241.87 КЖИ-ПС28, ПС29,БЛ1,БЛ2	БЛ2	2		
ПС38	ТП903-1-241.87 КЖИ-ПС25-А ПС30-А,ПС31-А,ПС38-А	ПС38-А	1		

Марка	Обозначение	Наименование	Кол.	Масса, ед.кг	Примечание
		t=-40°C			
ПС14	1.030.1-1.1-1 05-06	ПС60.12.3,0-3.А-31	2	3210	
ПС16	ТП903-1-241.87 КЖИ-ПС16,ПС16а	ПС16	1	3210	
ПС16а	ТП903-1-241.87 КЖИ-ПС16,ПС16а	ПС16а	1	3210	
ПС17	1.030.1-1.1-1 04-11	ПС60.9.3,0-6.А-47	8	2410	
ПС18	1.030.1-1.1-1 04-11	ПС60.9.3,0-6.А-31	3	2410	
ПС20	ТП903-1-241.87 КЖИ-ПС20...ПС22	ПС20	1	2270	
ПС27	1.030.1-1.1-1 01-11	ПС30.12.3,0-6.А-57	6	1600	
ПС32	ТП903-1-241.87 КЖИ-ПС25, ПС30...ПС32	ПС32	6	790	
ПС33	1.030.1-1.2-1 6.00.0	ПК60.6,5-Т	3	1200	
БЛ1	ТП903-1-241.87 КЖИ-ПС28, ПС29,БЛ1,БЛ2	БЛ1	16		
БЛ2	ТП903-1-241.87 КЖИ-ПС28, ПС29,БЛ1,БЛ2	БЛ2	2		

Стеновые панели ПС1...ПС13, ПС15, ПС19, ПС21...ПС26, ПС28...ПС31, ПС34...ПС38 принять как для t=-30°C

Взам. инв. №

Подпись и дата

Инв. № подл.

Привязан:

Инв. №

9747/6

ТП903-1-241.87 КЖ

Нач.отд.	Бродский	
Н.контр.	Зорин	
Гл.спец.	Зорин	
Рук.гр.	Шаховский	
Вед.инж.	Свирь	
Ст.техн.	Минаева	

Котельная с 4 котлами КЕ-6,5-14С топливо-каменные и бурые угли

Главный корпус

Стадия	Лист	Листов
Р	34	

Спецификация к схеме расположения стеновых панелей из арболита

ХАРЬКОВСКИЙ ПРОМСТРОЙНИЙПРОЕКТ

Альбом VII

Фрагмент N1

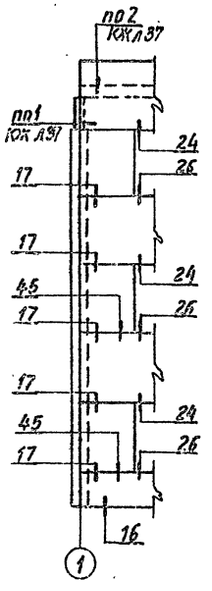

Фрагмент N2

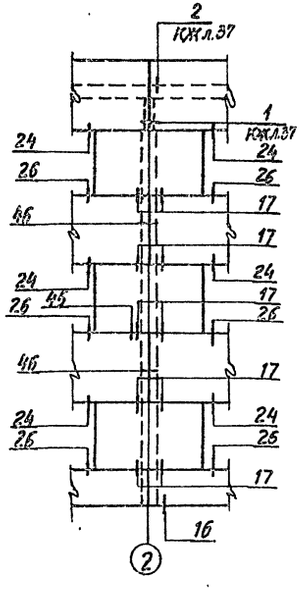

Фрагмент N2а

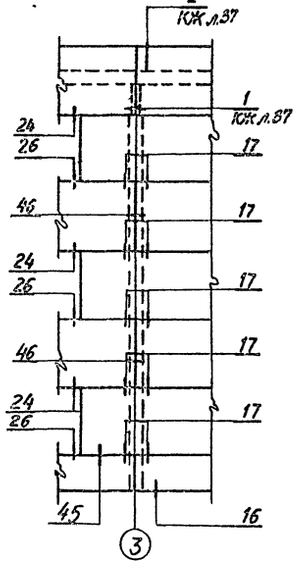

Фрагмент N3а

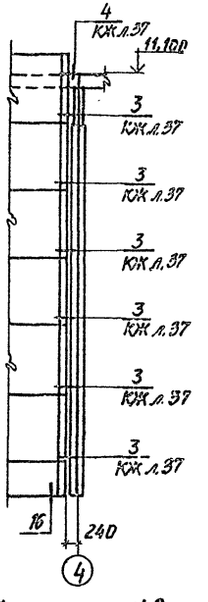

Фрагмент N3

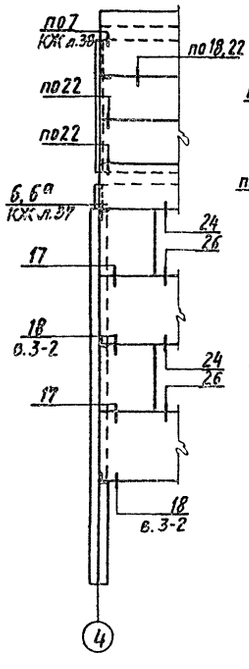

Фрагмент N4

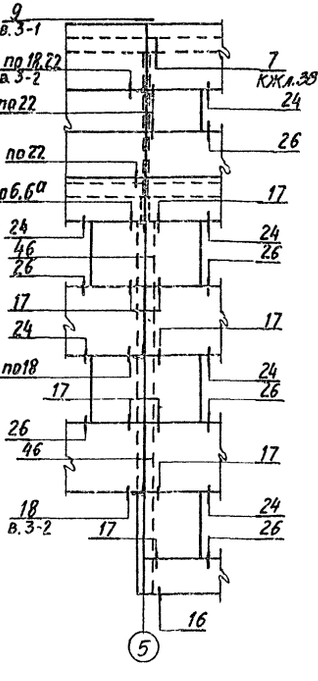

Фрагмент N5

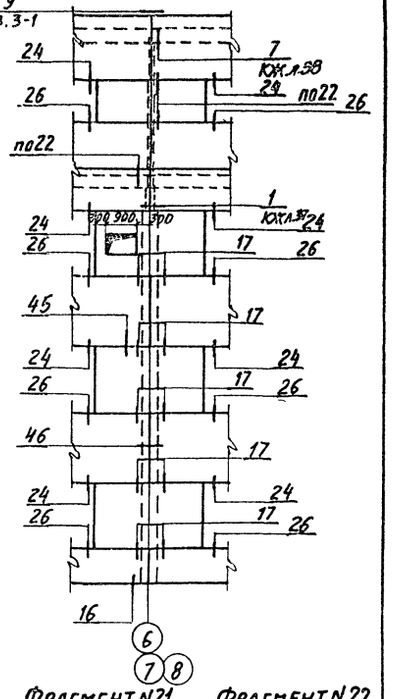

Фрагмент N6

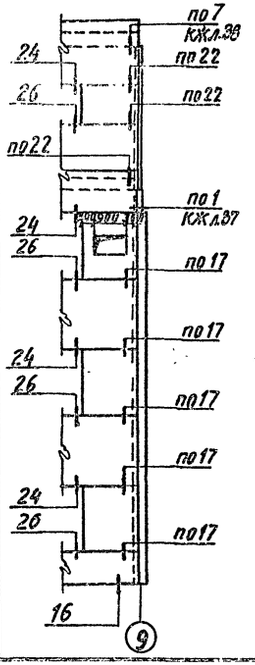

Фрагмент N7

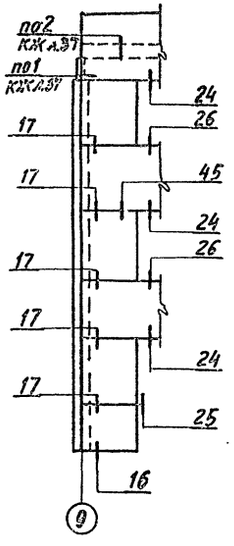

Фрагмент N8

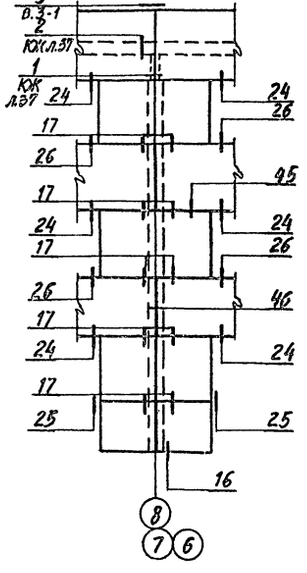

Фрагмент N9

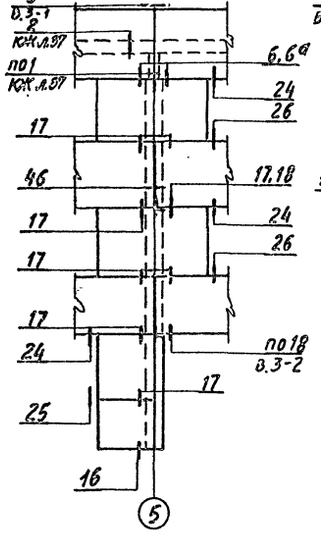

Фрагмент N10

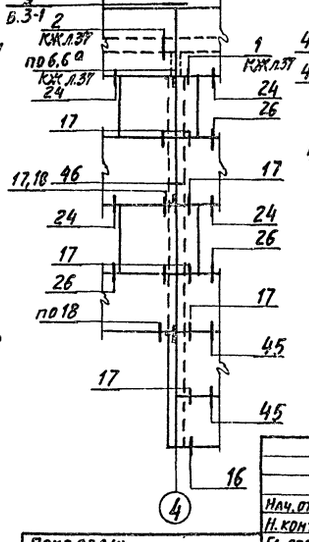

Фрагмент N20

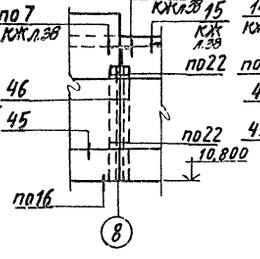

Фрагмент N21

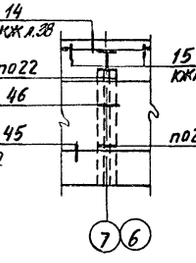

Фрагмент N22

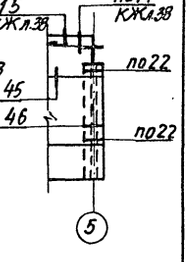

9747/6

Нач. отд.	Бревский		
Н. контр.	Зорин		
Гл. спец.	Зорин		
Рук. гр.	Шахновская		
Вед. инж.	Свирь		
Ст. техн.	Минаева		

Привязан:

Инв. №

ТП 903-1-241.87 КЖ

Котельная с 4 котлами КЕ-6,5-14С
Топливо - каменные и бурые угли

Главный корпус	Стадия	Лист	Листов
	Р	25	

Схема расположения стеновых панелей. Фрагменты 1...10, 20...22

Харьковский промстройниипроект

Инв. № подл. | Подпись и дата | Взам. инв. №

Альбом VII

Фрагмент N11

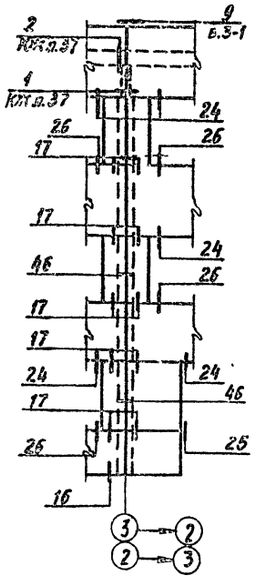

Фрагмент N12

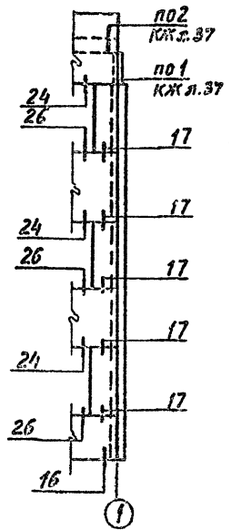

Фрагмент N13

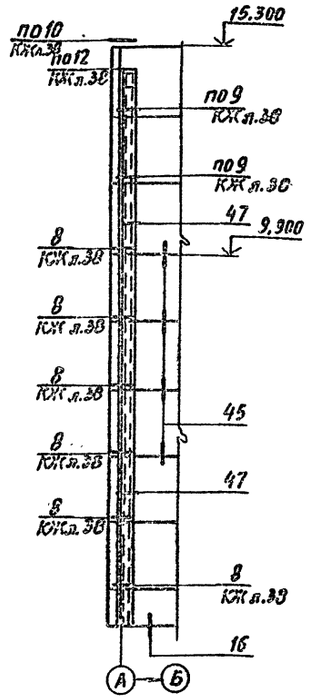

Фрагмент N14

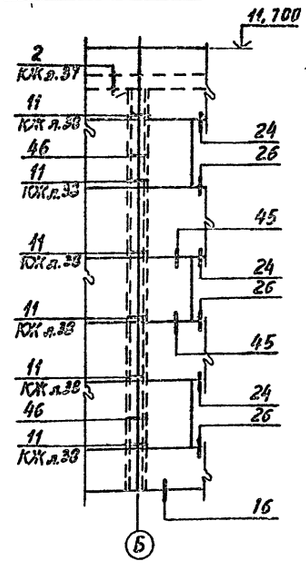

Фрагмент N15

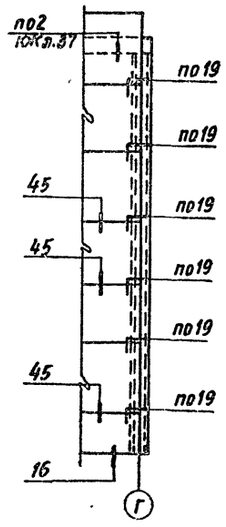

Схема расположения фахверковых стоек по осн. „1" по оси „4"

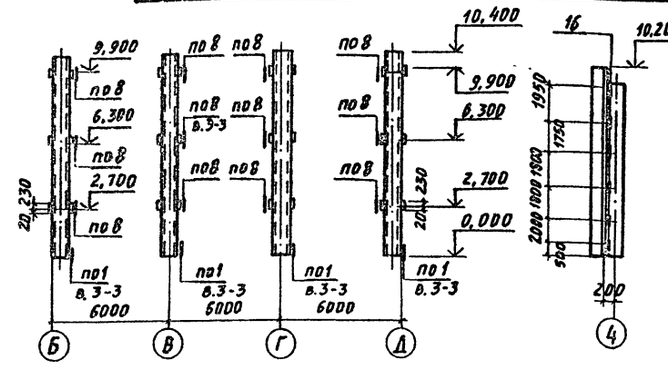

Схема расположения фахверковых стоек по оси „9"

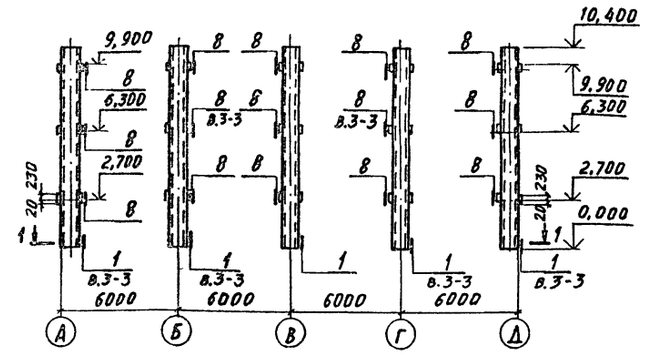

Схема расположения опорных столиков в осях „4"÷„5" и „5½÷4"

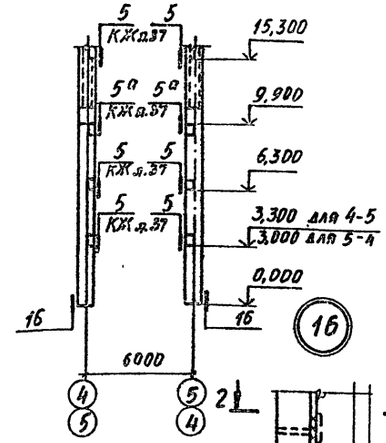

1 - 1

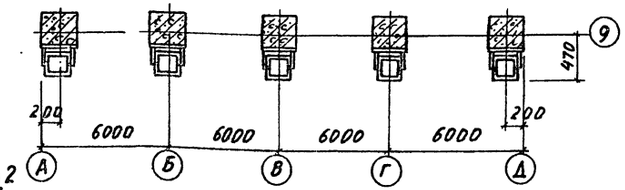

Фрагмент N16

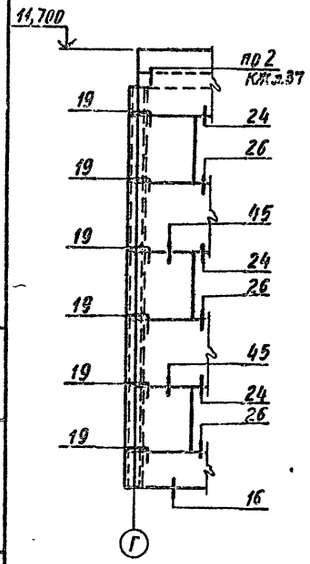

Фрагмент N17

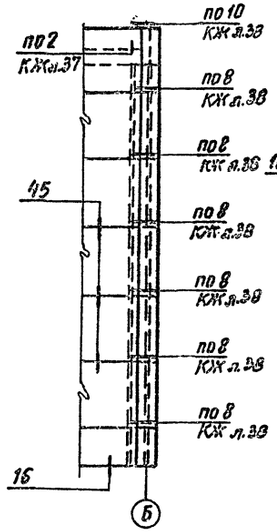

Фрагмент N18

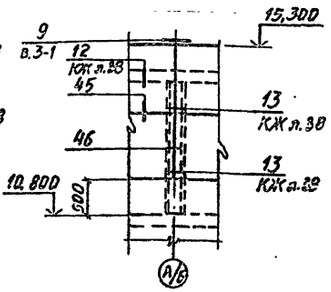

Фрагмент N19

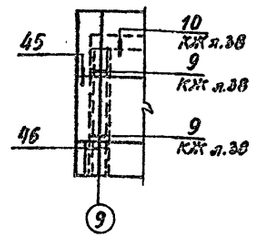

2 - 2

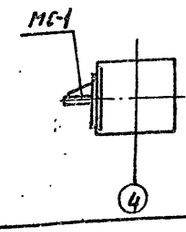

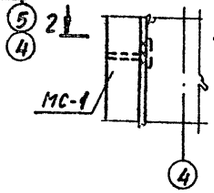

Узлы 14...46 приняты по серии 1.030.1-1 вып. 3-2, узел 9 принят по серии 1.030.1-1 вып. 3-1.

9947/6

Нач. отд.	Бродский		ТП 903-1-241.87 КЖ	
Н. контр.	Эрмин		Котельная с 4 котлами КЕ-6,5-14С топливо- каменные и бурые угли	
Гл. спец.	Эрмин		Главный корпус	Стадия: Р; Лист: 36; Листов:
Рук. гр.	Шахновский		Схема расположения стеновых панелей. Фрагменты N...19. Схема расположения фахверковых стоек и опорных консолей	ХАРЬКОВСКИЙ ПРОМСТРОЙНИИПРОЕКТ
Вед. инж.	Сапрд			
Ст. техн.	Минаева			

Привязан:

Инв. №

Инв. № подл. | Подпись и дата | Взам. инв. №

Альбом III

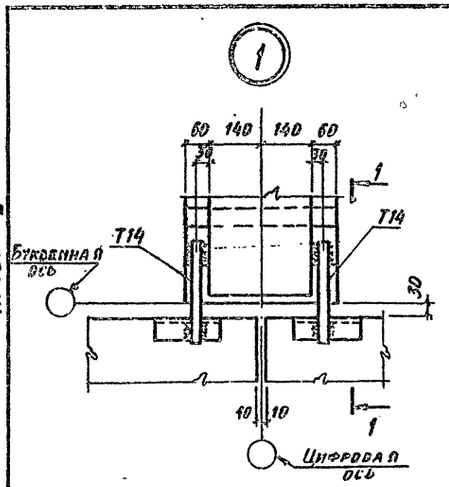

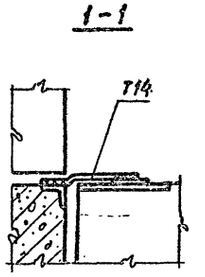

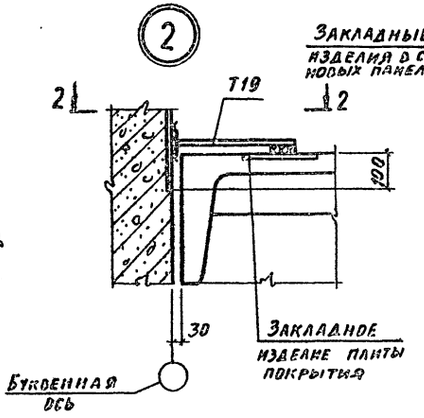

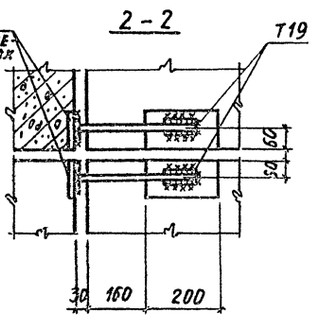

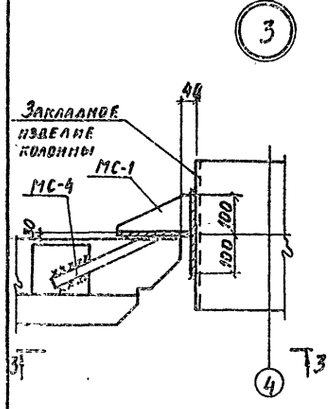

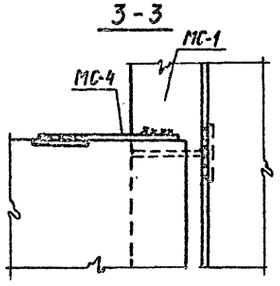

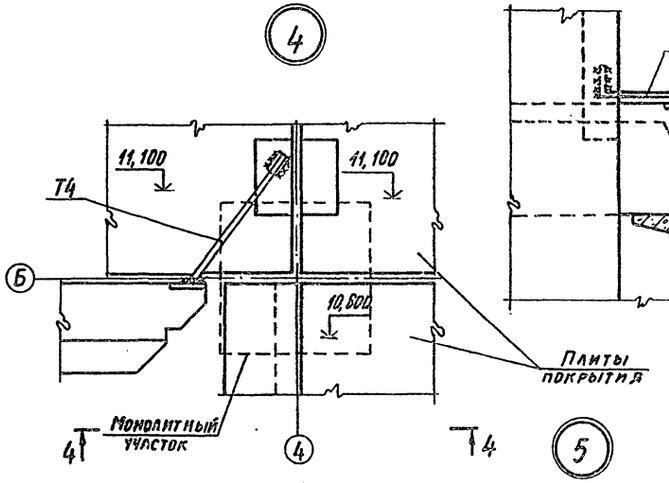

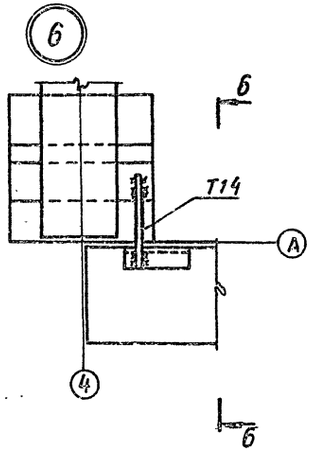

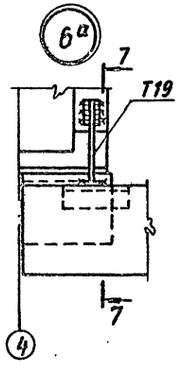

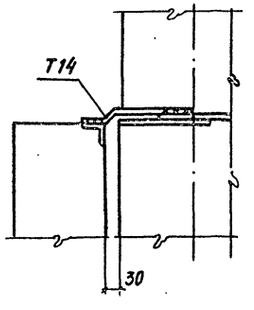

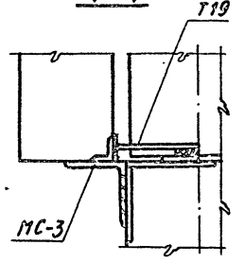

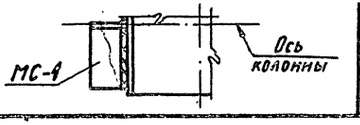

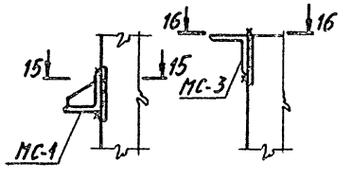

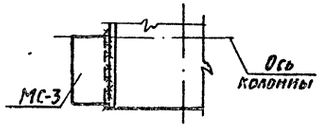

Спецификация деталей крепления стеновых панелей

Марка	Обозначение	Наименование	Кол.	Масса ед., кг	Примечание
СФ12	1.030.1-1.4-2-10-11	Стойка СФ12	7	520,7	
Т3	1.030.1-1.4-1-120	Деталь крепления Т3	221	0,4	
Т4	1.030.1-1.4-1-120-01	то же Т4	1	0,7	
Т8	1.030.1-1.4-1-140	" Т8	64	0,5	
Т14	1.030.1-1.4-1-190	" Т14	31	0,8	
Т17	1.030.1-1.4-1-220	" Т17	10	0,3	
Т18	1.030.1-1.4-1-220-01	" Т18	16	0,4	
Т19	1.030.1-1.4-1-220-02	" Т19	34	0,5	
Т22	1.030.1-1.4-1-220-05	" Т22	3	0,8	
поз.22	1.030.1-1.3-1-455	" поз.22	196	0,7	
поз.23	1.030.1-1.3-1-456	" поз.23	18	0,7	
МС-6	1.030.1-1.3-1 44 л 2	Изделие соединительное МС6	6	0,26	
МС-1	ТП 903-1-241.87 КЖИ-МС-1	МС-1	1	519,0	
МС-2	ТП 903-1-241.87 КЖИ-МС-2, МС-2а	МС-2	5	11,1	
МС-2а	ТП 203-1-241.87 КЖИ-МС-2, МС-2а	МС-2а	5	11,1	
МС-3	ТП 903-1-241.87 КЖИ-МС-3, МС-5, МС7...МС9	МС-3	4	8,6	
МС-4	ТП 903-1-241.87 КЖИ-МС-4	МС-4	6	0,85	
МС-5	ТП 903-1-241.87 КЖИ-МС-3, МС-5, МС-7... МС-9	МС-5	6	1,25	
МС-7	ТП 903-1-241.87 КЖИ-МС-3, МС-5, МС-7... МС-9	МС-7	15	0,88	
МС-8	ТП 903-1-241.87 КЖИ-МС-3, МС-5, МС-7... МС-9	МС-8	20	0,63	
МС-9	ТП 903-1-241.87 КЖИ-МС-3, МС-5, МС7... МС-9	МС9	5	0,44	

9747/6

Инв.№ подл. | Подпись и дата | Взам. инв.№

Привязан:

Инв.№

Нач.отд.	Бродский	
Н.контр.	Зорин	
Гл.спец.	Зорин	
Рук.гр.	Шаховской	
Вед.инж.	Свирь	
Ст.техн.	Минаева	

ТП 903-1-241.87 КЖ

Котельная с 4 котлами КЕ-6,5-14С
Топливо- каменные и бурые угли

Главный корпус

Стадия	Лист	Листов
Р	37	

Схема расположения стеновых панелей. Узел 1...6. Спецификация деталей крепления стеновых панелей

ХАРЬКОВСКИЙ ПРОМСТРОЙНИИПРОЕКТ

Альбом VII

7

8 - 8

8

9 - 9

9

10 - 10

10

11 - 11

11

12

12 - 12

13

14

13 - 13

14 - 14

15

Закладные изделия стеновых панелей

Привязан:

Инв. №

Нач. отд.	Бродский	
Н. контр.	Зорин	
Гл. спец.	Зорин	
Рук. гр.	Шахновский	
Вед. инж.	Свирь	
Ст. техн.	Минаева	

ТП 903-1-241.87 КЖ

Котельная с 4 котлами КЕ-6,5-14С
Топливо-каменные и бурые угли

Главный корпус

Стадия	Лист	Листов
Р	38	

Схема расположения стеновых панелей. Узел 7 ... 15

ХАРЬКОВСКИЙ ПРОМСТРОЙНИИПРОЕКТ

9747/6

Инв. № подл. | Подпись и дата | Взам. инв. №

Альбом VI

Участок монолитный УМ 1 (опалубка)

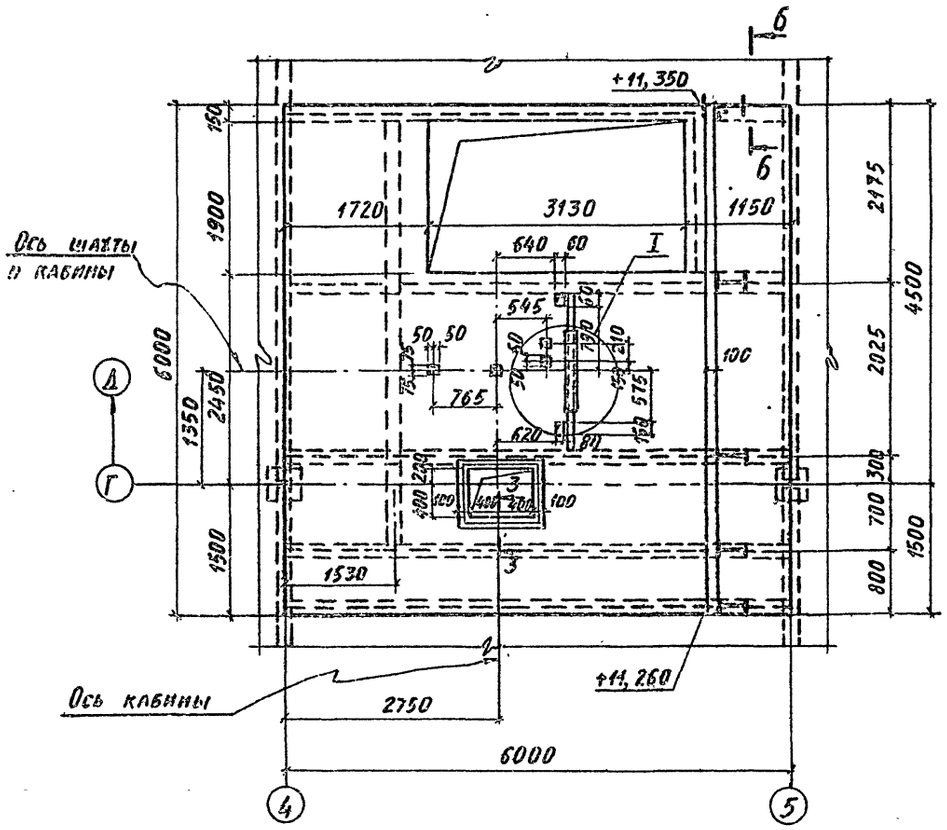

Участок монолитный УМ 4

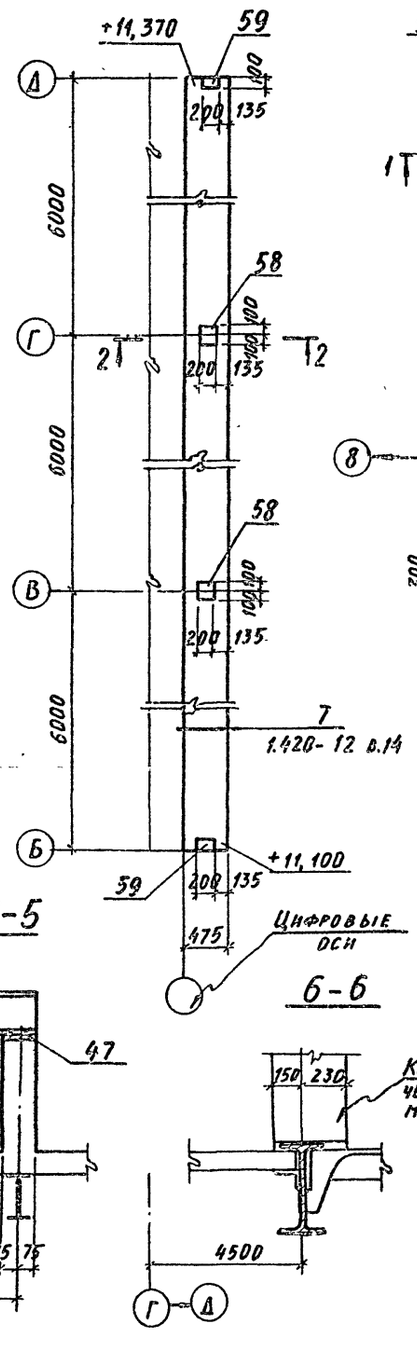

Участок монолитный УМ 5

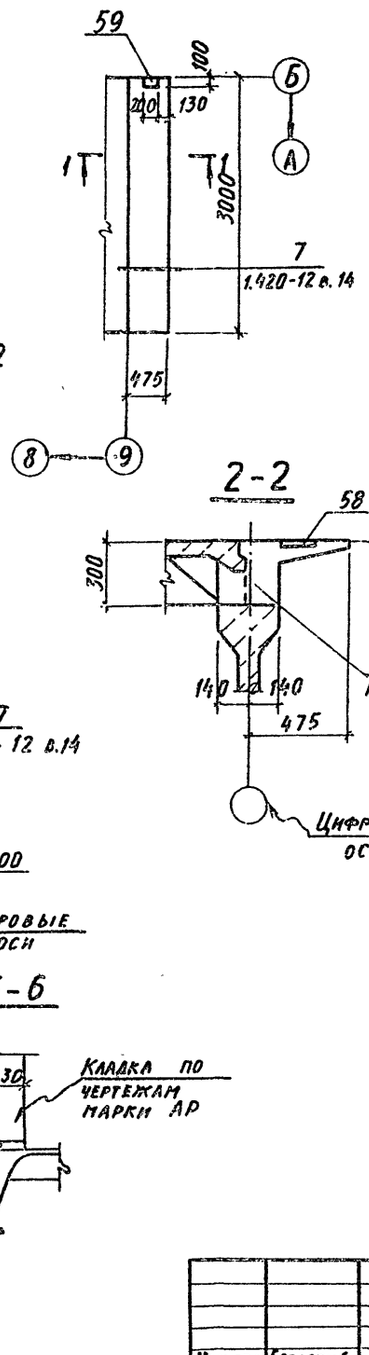

1-1

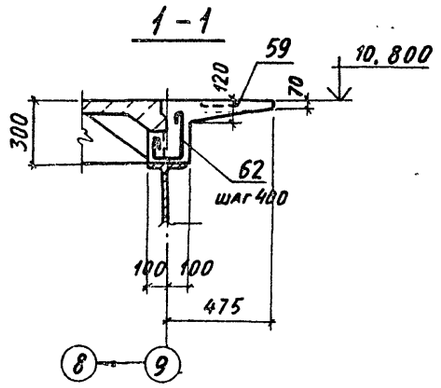

2-2

3-3

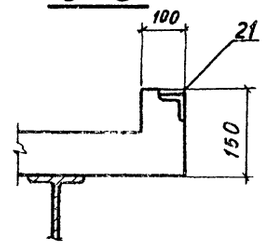

I

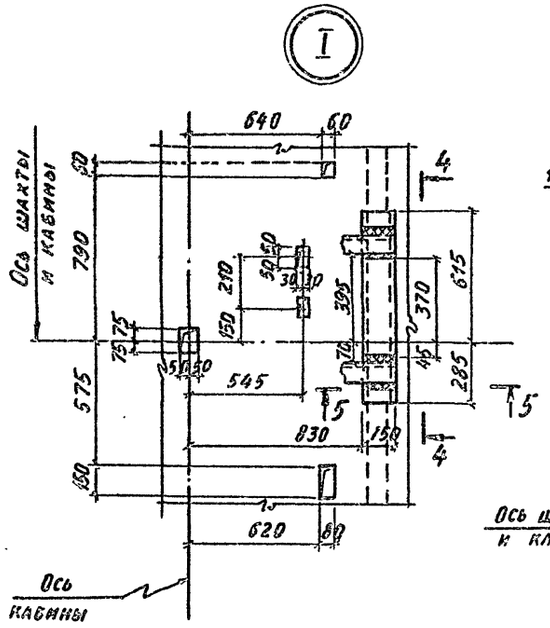

4-4

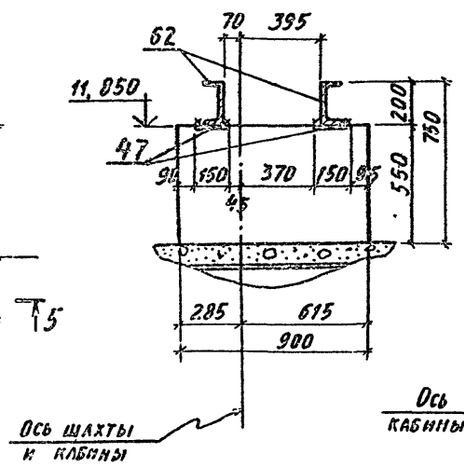

5-5

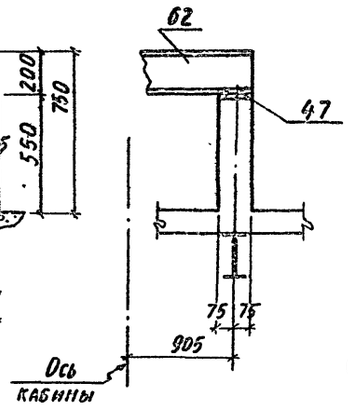

6-6

9747/6

Нач.отд.	Бродский		
Н.контр.	Зорин		
Гл. конс.	Зорин		
Рук. гр.	Шаховская		
Ст. инж.	Радько		
Инженер	Антвинова		

Привязан:

Инв. №

ТП 903-1-241.87 КЖ

Котельная с 4 котлами КЕ-6,5-14С
Топливо - каменные и бурые угли

Главный корпус

Стадия	Лист	Листов
Р	39	

Покрытие. Участок монолитный УМ1, УМ4, УМ5. Опалубка.

Харьковский Промстройниипроект

Инв. № подл. | Подпись и дата | Взам. инв. №

Альбом VII

Ум 1
Схема расположения нижних сеток

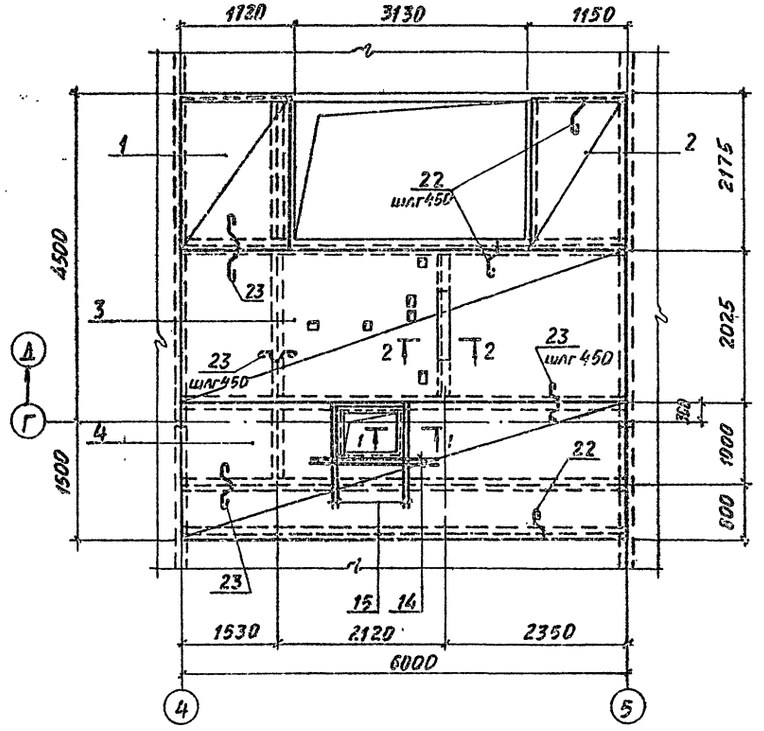

Ум 1
Схема расположения верхних сеток

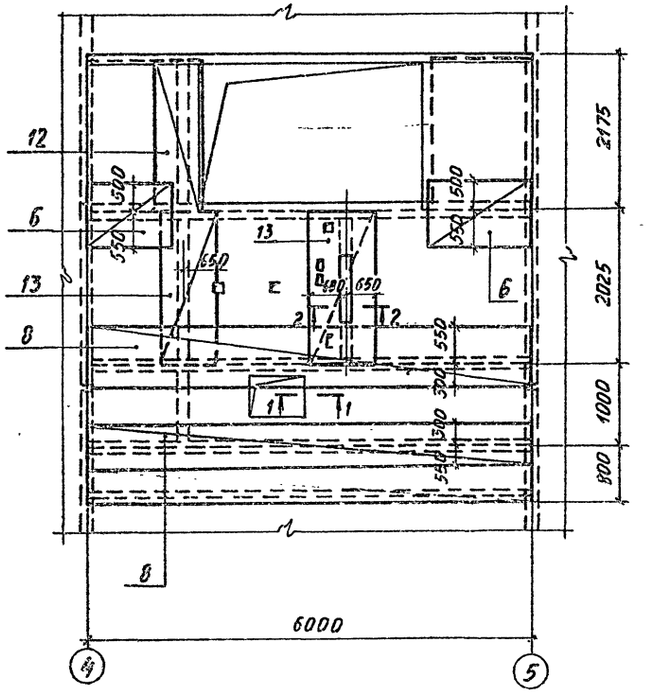

Ум 2
Схема расположения нижних сеток

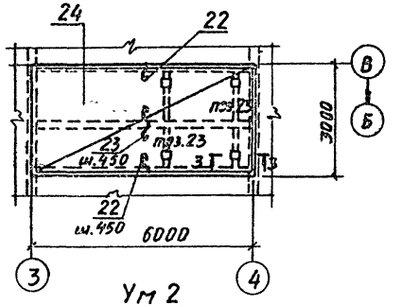

Ум 2
Схема расположения верхних сеток

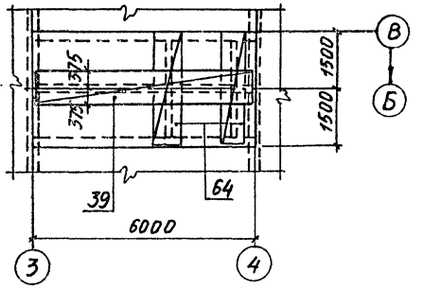

1-1

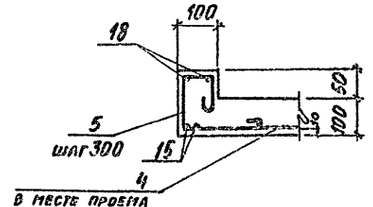

2-2

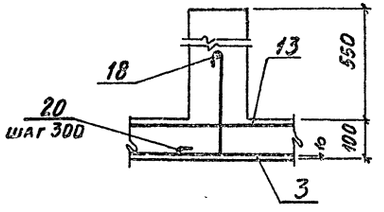

3-3

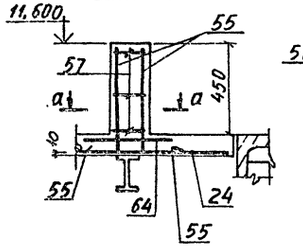

а-а

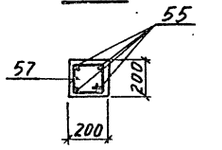

Ведомость расхода стали на один элемент, кг

Марка элемента	Изделия арматурные: Арматура класса A-I ГОСТ 5781-82 ф6	ф8	ф10	Арматура класса A-III ГОСТ 5781-82 ф6	ф8	ф10	Всего	Изделия закладные: Арматура класса A-I ГОСТ 5781-82 ф6	ф20	Арматура класса A-III ГОСТ 5781-82 ф8	ф12	Прокат марки Вст3кп2 ГОСТ 8509-72 L50 x 5	ГОСТ 19903-74* б=6	б=8	б=10	ГОСТ 82-70* С20	Трубы ГОСТ 10704-76 ф159 x 4,5	ф219 x 6	ф89x3	Всего	Общий расход
Ум 1	33,0	17,4		100,5			150,5			1,0	2,0	12,2		2,8		84,4				100,4	350,5
Ум 2	27,0	11,1		39,7		6,0	83,8	0,5			6,8			10,0			8,6	15,8	6,4	48,1	131,9
Ум 3	190,6	78,2	5,5	239,7		36,2	618,6		90,0	23,0		113,9	61,5	9,6	24,0					242,0	852,0
Ум 4	20,0				26,2		46,2			0,4			5,6	1,6						7,6	53,8
Ум 5	3,3	1,7			4,4		9,4			0,1			0,9	0,4						1,4	10,8

9747/6

		ТП 903-1-241.87 КЖ	
Нач. отд.	Бродский	Котельная с 4 котлами КЕ-6,5-14С Топливо-каменные и бурые угли	
Н. контр.	Зорин	Главный корпус	Стадия: Р; Лист: 40; Листов:
Гл. констр.	Зорин		
Рук. гр.	Шатковский		
Ст. инж.	Радько	Покрытие. Участок монолитный Ум 1, Ум 2. Армирование	Харьковский Промстройниипроект
Инженер	Латвинова		

Привязан:

Инв. №

Инв. № подл. | Подпись и дата | Взам. инв. №

Альбом VI

Поз.	Обозначение	Наименование	Кол.	Примеч.
		Участок монолитный Ум 1		
		Сборочные единицы		
		Сетки		
1	ГОСТ 23279-85	4С $\frac{6АIII-150}{6АIII-150}$ 170×215	1	
2	то же	4С $\frac{6АIII-150}{6АIII-150}$ 110×215	1	
3	"	4С $\frac{6АIII-150}{6АIII-150}$ 200×595 $\frac{50}{25}$	1	
4	"	4С $\frac{6АI-300(200)}{6АIII-150}$ 175×595 $\frac{50}{25}$	1	
6	"	4С $\frac{6АI-300(100)}{6АIII-150}$ 105×110	2	
8	"	4С $\frac{6АI-300(200)}{6АIII-150}$ 85×595 $\frac{50}{25}$	2	
12	"	4С $\frac{6АI-300}{6АIII-150}$ 65×200	1	
13	"	4С $\frac{6АI-300}{6АIII-150}$ 125×200	2	
		Изделия закладные		
21	1.400-15 в.0	МН 553	3,2пм	
47	то же	МН 112-3	2	
62	ТП903-1-241.87 КЖИ-МС10, МС14, МС16	МС 10	4,6пм	
		Детали		
14		ф6АIII, ГОСТ 5781-82, ℓ=1300	2	
15		ф6АIII, то же, ℓ=1050	4	
5*		ф6АI, ГОСТ 5781-82, ℓ=500	10	
18		ф6I, то же, ℓ=п.м	8,0пм	
20*		ф6I, " , ℓ=900	4	
22*		ф8I, " , ℓ=350	42	
23*		ф8I, " , ℓ=650	45	
		Материалы		
		Бетон класса В15	3,1м³	

Поз.	Обозначение	Наименование	Кол.	Примеч.
		Участок монолитный Ум2		
		Сборочные единицы		
		Сетки		
24	ГОСТ 23279-85	4С $\frac{6АI-300(200)}{6АIII-150}$ 298×595 $\frac{50}{40}$	1	
39	то же	4С $\frac{6АI-300(100)}{6АIII-150}$ 75×595 $\frac{25}{50}$	1	
64	"	4С $\frac{6АI-300(100)}{6АIII-150}$ 75×290	2	
		Изделия закладные		
48	ТП903-1-241.87 КЖИ МН34...МН36	МН 34	2	
49	то же	МН 35	1	
50	"	МН 36	1	
56	1.400-15 в.0	МН 118-1	4	
		Детали		
22*		ф8АI, ГОСТ 5781-82, ℓ=350	28	
23*		ф8АI, то же, ℓ=650	28	
57*		ф6АI, " , ℓ=750	12	
55*		ф10АIII, ГОСТ 5781-82, ℓ=600	16	
		Материалы		
		Бетон класса В15	1,8м³	

Поз.	Обозначение	Наименование	Кол.	Примеч.
		Участок монолитный Ум4 (шт2)		
		Сборочные единицы		
	1.420-12 в.16	Сетка ММ-79	6	
		Изделие закладное		
58	1.400-15 в.0	МН117-6	2	
59	то же	МН107-6	2	
		Материалы		
		Бетон класса В15	1,4м³	
		Участок монолитный Ум5		
		Сборочные единицы		
	1.420-12 в.16	Сетка ММ-79	1	
		Изделие закладное		
59	1.400-15 в.0	МН 107-6	1	
		Детали		
62*		ф8АI, ГОСТ 5781-82, ℓ=450	8	
		Материалы		
		Бетон класса В15	0,37м³	

*) позиции смотрите ведомость деталей на листе 45

Инв. № подл. | Подпись и дата | Взам. инв. №

Привязан:

Инв. №

Нач. отд.	Бродский	
Н. контр.	Зорин	
Гл. конст.	Зорин	
Рук. гр.	Шахновский	
Ст. инж.	Радько	
Инженер	Липшинова	

9747/6

ТП 903-1-241.87 КЖ

Котельная с 4 котлами КЕ-6,5-14с
Топливо-каменные и бурые угли

Главный корпус

Стадия	Лист	Листов
Р	41	

Покрытие. Участок монолитный Ум1, Ум2, Ум4, Ум5. Спецификация.

ХАРЬКОВСКИЙ ПРОМСТРОЙНИИПРОЕКТ

Альбом VI

Фрагмент плана

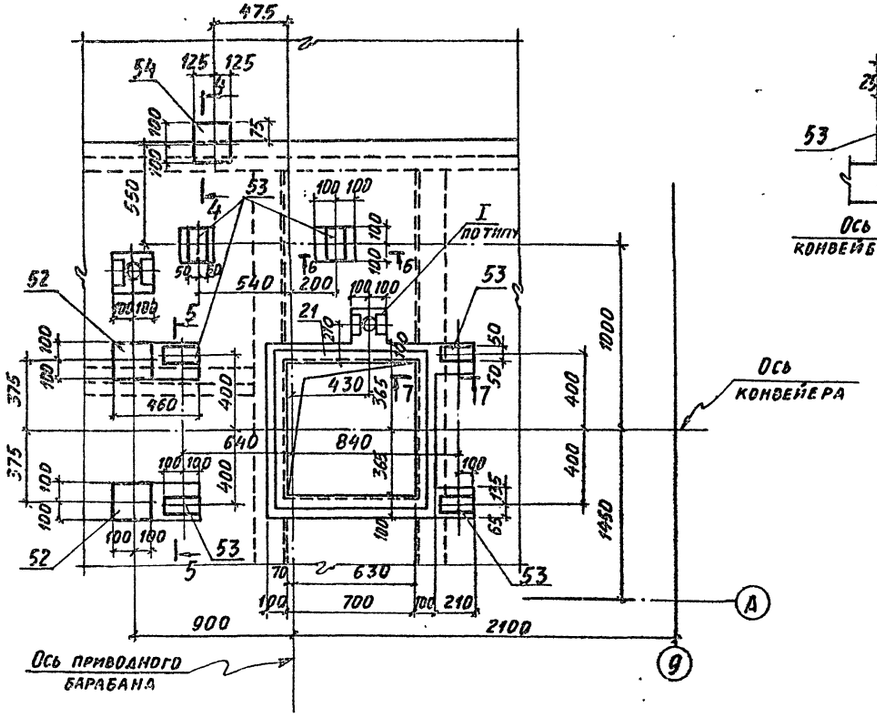

5-5

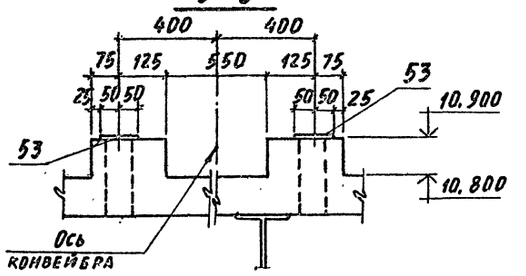

УМ2

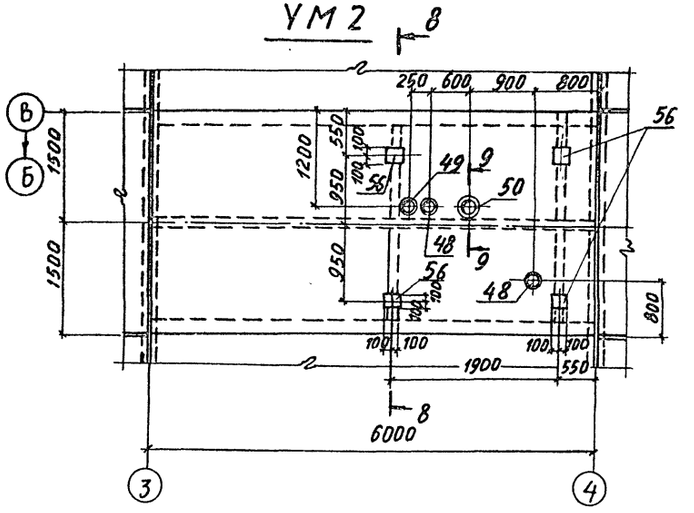

4-4

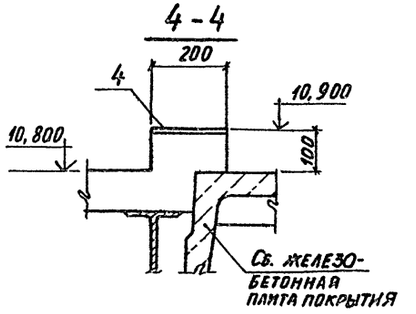

8-8

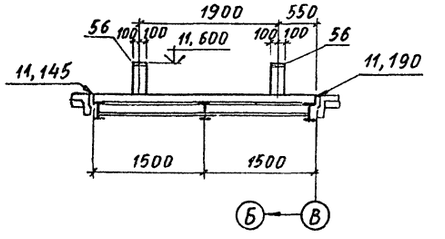

9-9

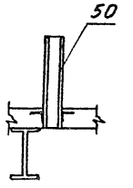

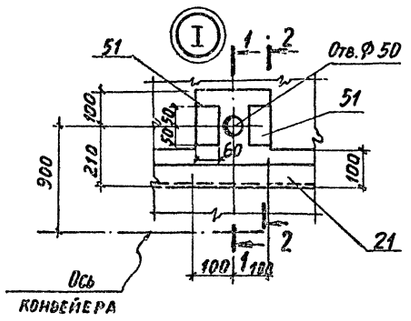

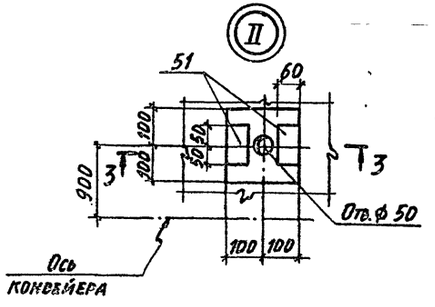

6-6

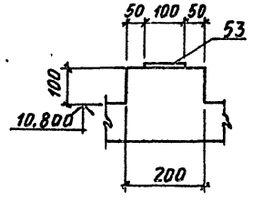

7-7

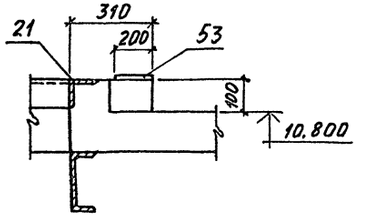

1-1

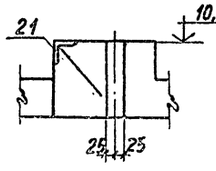

2-2

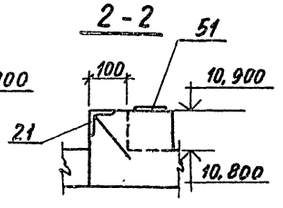

3-3

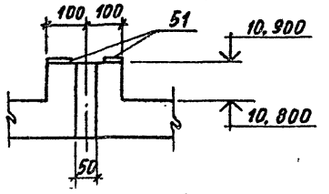

9747/6

				ТП 903-1-241.87 КЖ		
				Котельная с 4 котлами КЕ-6,5-14С Топливо- каменные и бурые угли		
Нач. отд.	Бродский			Главный корпус	Стадия: Р	Лист: 42	Листов:
Н. контр.	Зорин						
Гл. конст.	Зорин						
Рук. гр.	Шихновский						
Ст. инж.	Радько			Покрытие. Участок монолитный УМ2, УМ3. Узел I, II. Опалубка.	ХАРЬКОВСКИЙ ПРОМСТРОЙНИИПРОЕКТ	
Инженер	Литвинова					

Привязан:

Инв. №

Инв. № подл. | Подпись и дата | Взам. инв. №

Альбом VII

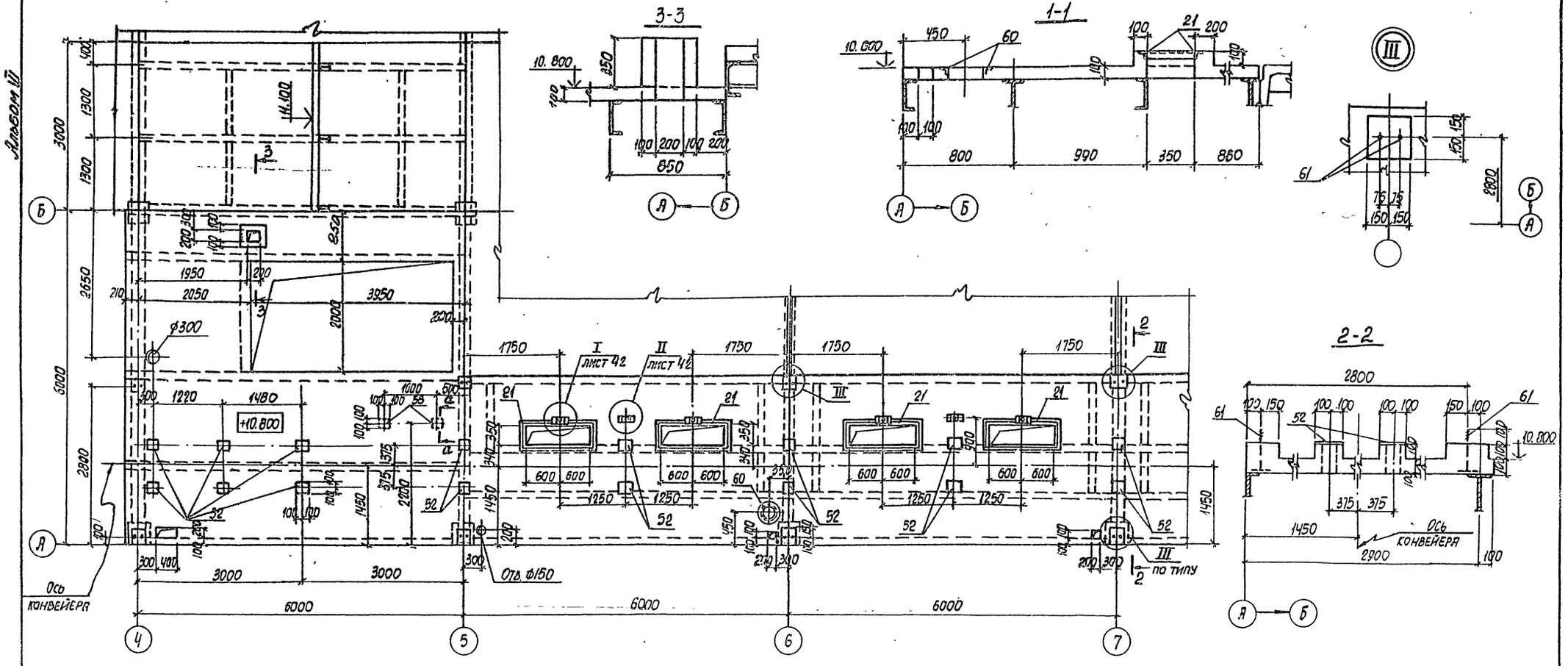

9747/6

			ТП 903-1-241.87 КЖС
Нач.отд.	Бродский		Котельная с 4 котлами КЕ-6,5-14С топливо - каменные и бурые угли
Н.контр.	Зорин		
Гл.констр.	Зорин		Главный корпус — Стадия: Р; Лист: 43; Листов:
Рук.гр.	Шаховский		
Ст.инж.с.	Радько		Покрытие. Участок монолитный УМЗ. Опалубка
Инженер	Литвинова		Харьковский Промстройниипроект

Привязан:

Инв.№

Инв.№ подл. | Подпись и дата | Взам.инв.№

Альбом III

Схема раскладки нижних сеток

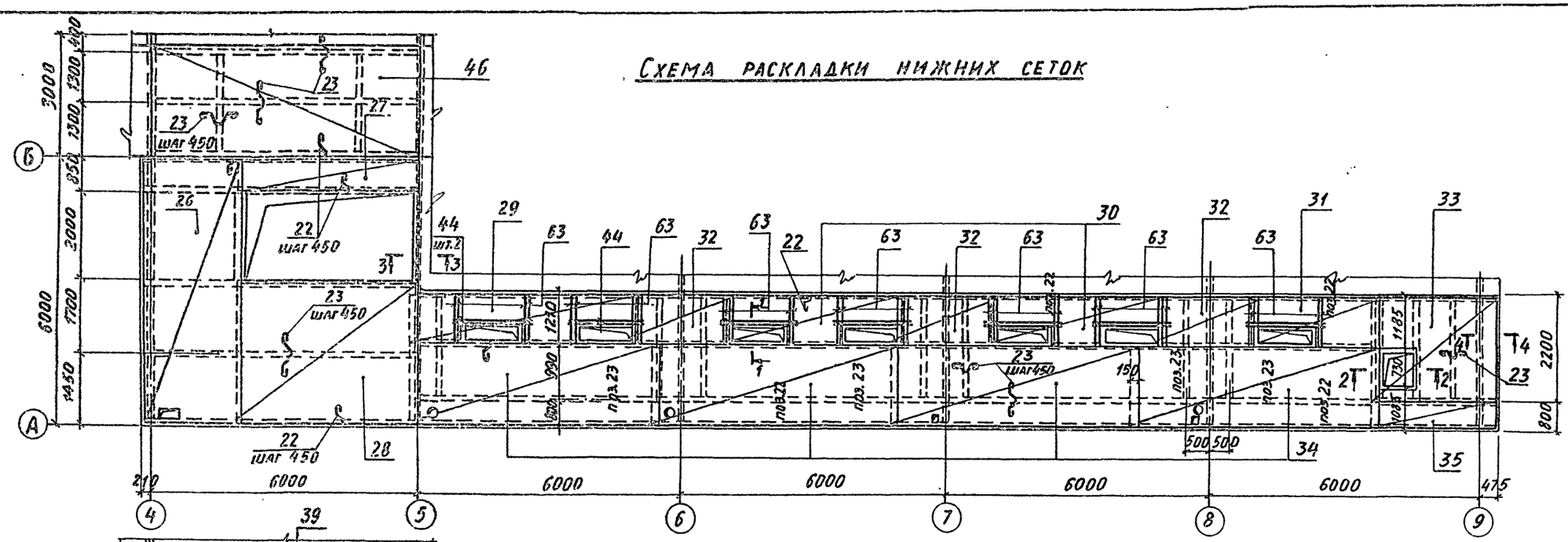

Схема раскладки верхних сеток

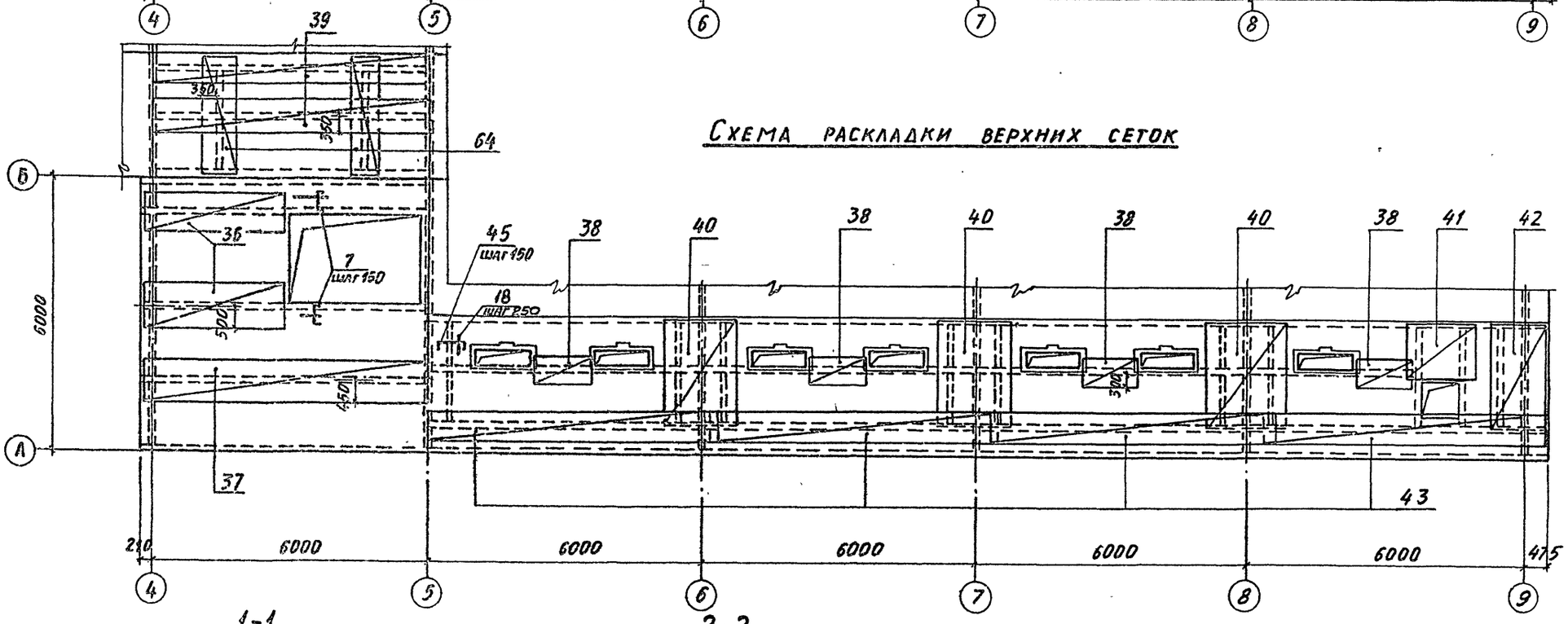

4-4

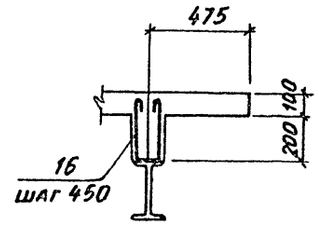

3-3

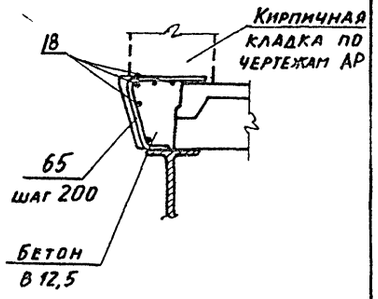

1-1

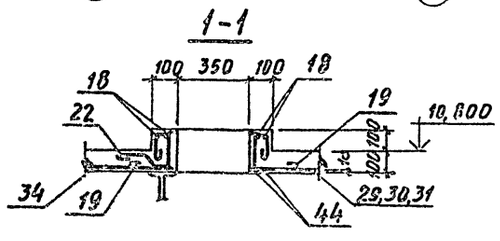

2-2

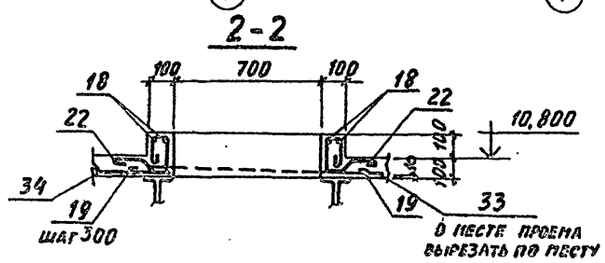

Все сетки в местах отверстий вырезать по месту.
Спецификацию арматуры см. лист 45.

9747/6

				ТП 903-1-241.87 КЖ		
				Котельная с 4 котлами КЕ-6,5-14С топливо - каменные и бурые угли		
Нач. отд.	Бродский			Главный корпус	Стадия	Лист	Листов
Н. контр.	Зорин				Р	44	
Гл. конст.	Зорин			Покрытие. Участок монолитный УМ 3. Армирование	Харьковский Промстройниипроект		
Рук. гр.	Шляховский						
Ст. инж.	Радько						
Инженер	Литвинова						

Привязан:

Инв. №

Инв. № подл. | Подпись и дата | Взам. инв. №

Альбом VII

Поз.	Обозначение	Наименование	Кол.	Примеч.
		Участок монолитный УМЗ		
		Сборочные единицы		
		Сетки		
26	ГОСТ 23279-85	4С $\frac{6А\,III-150}{6А\,I-300(200)}$ 215×595	1	
27	то же	4С $\frac{6А\,I-200}{6А\,III-150}$ 83×410 $\frac{25}{15}$	1	
28	"	4С $\frac{6А\,I-300}{6А\,III-150}$ 310×410 $\frac{25}{50}$	1	
29	"	4С $\frac{6А\,I-300}{6А\,III-150}$ 130×500 $\frac{25}{50}$	1	
30	"	4С $\frac{6А\,I-300}{6А\,III-150}$ 130×395 $\frac{25}{50}$	2	
31	"	4С $\frac{6А\,I-300}{6А\,III-150}$ 130×290 $\frac{25}{50}$	1	
32	"	4С $\frac{6А\,III-150}{6А\,III-150}$ 130×225 $\frac{25}{50}$	3	
33	"	4С $\frac{6А\,III-150}{6А\,I-300}$ 215×275	1	
34	"	4С $\frac{6А\,I-300(200)}{6А\,III-150}$ 175×560	4	
35	"	4С $\frac{6А\,I-300(100)}{6А\,III-150}$ 75×275	1	
36	"	4С $\frac{6А\,I-300(100)}{6А\,III-150}$ 105×215	2	
37	"	4С $\frac{6А\,I-300}{6А\,III-150}$ 95×620	1	
38	"	4С $\frac{6А\,I-300}{6А\,III-150}$ 65×195	4	
39	"	4С $\frac{6А\,I-300(100)}{6А\,III-150}$ 75×595 $\frac{25}{50}$	2	
40	"	4С $\frac{6А\,I-300}{6А\,III-150}$ 155×215	3	
41	"	4С $\frac{6А\,III-150}{6А\,I-300(200)}$ 110×145	1	
42	"	4С $\frac{6А\,I-300}{6А\,III-150}$ 125×215	1	
43	"	4С $\frac{6А\,I-300(100)}{6А\,III-150}$ 75×635	4	

Поз.	Обозначение	Наименование	Кол.	Примеч.
46	ГОСТ 23279-85	4С $\frac{6А\,I-300(200)}{6А\,III-150}$ 295×595 $\frac{25}{50}$	1	
64	то же	4С $\frac{6А\,I-300(100)}{6А\,III-150}$ 75×290	2	
		Изделия закладные		
51	1.400-15 в.0	МН101-3	24	
52	то же	МН117-3	22	
53	"	МН107-3	6	
54	"	МН119-6	1	
59	"	МН107-6	1	
60	"	МН776	2,5 п.м	
61	ТП903-1-241.87.КЖИ-МН37	МН37	12	
21	1.400-15 в.0	МН553	27,8 п.м	
58	то же	МН117-6	2	
		Детали		
7*		ф 6А III, ГОСТ 5781-82; ℓ=510	52	
44		ф 10А III, То же, ℓ=1600	14	
45*		ф 6А III, " , ℓ=590	16	
63		ф 10А III, " , ℓ=1300	28	
16*		ф 8А I, " , ℓ=750	8	
65*		ф 10А I, " , ℓ=890	10	
18		ф 6А I, " , ℓ=п.м.	80,0 п.м	
19*		ф 6А I, " , ℓ=600	110	
22*		ф 8А I, " , ℓ=350	196	
23*		ф 8А I, " , ℓ=650	190	
		Материалы		
		Бетон класса В15	12,2 м³	

*) позиции смотрите ведомость деталей

Ведомость деталей

Поз.	Эскиз
5	110, 70, 70, 150
7	80, 350, 80
16	250, 250, 150
19	160, 70, 80, 180
20	500, 300
22	80, 130, 110, 80, 60
23	130, 110, 130, 80, 80, 80
45	80, 500, 80
55	150, 450
57	150, 150
62	100, 200, 150
65	360, 380, 50, 150

9747/6

Нач. отд.	Бродский		
Н. контр.	Зорин		
Гл. контр.	Зорин		
Рук. гр.	Шахновский		
Ст. инж.	Радько		
Инженер	Литвинова		

ТП 903-1-241.87 КЖ

Котельная с 4 котлами КЕ-6,5-14С топливо-каменные и бурые угли

Главный корпус

Стадия	Лист	Листов
Р	45	

Покрытие. Участок монолитный УМЗ. Спецификация

ХАРЬКОВСКИЙ ПРОМСТРОЙНИИПРОЕКТ

Привязан:

Инв. N

Инв. N подл. | Подпись и дата | Взам. инв. N

Альбом VII

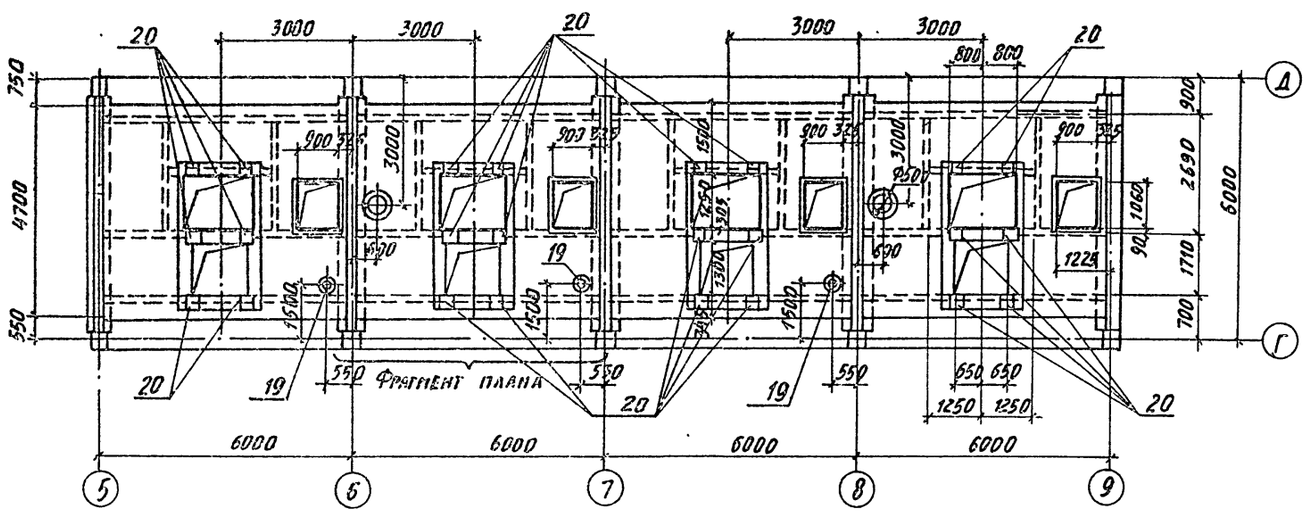

Фрагмент плана

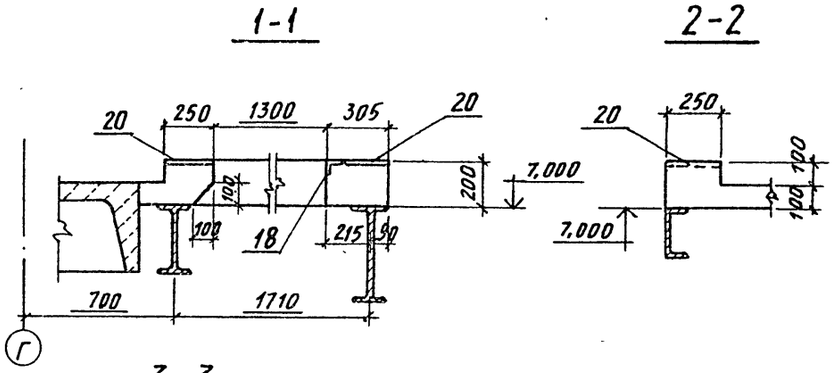

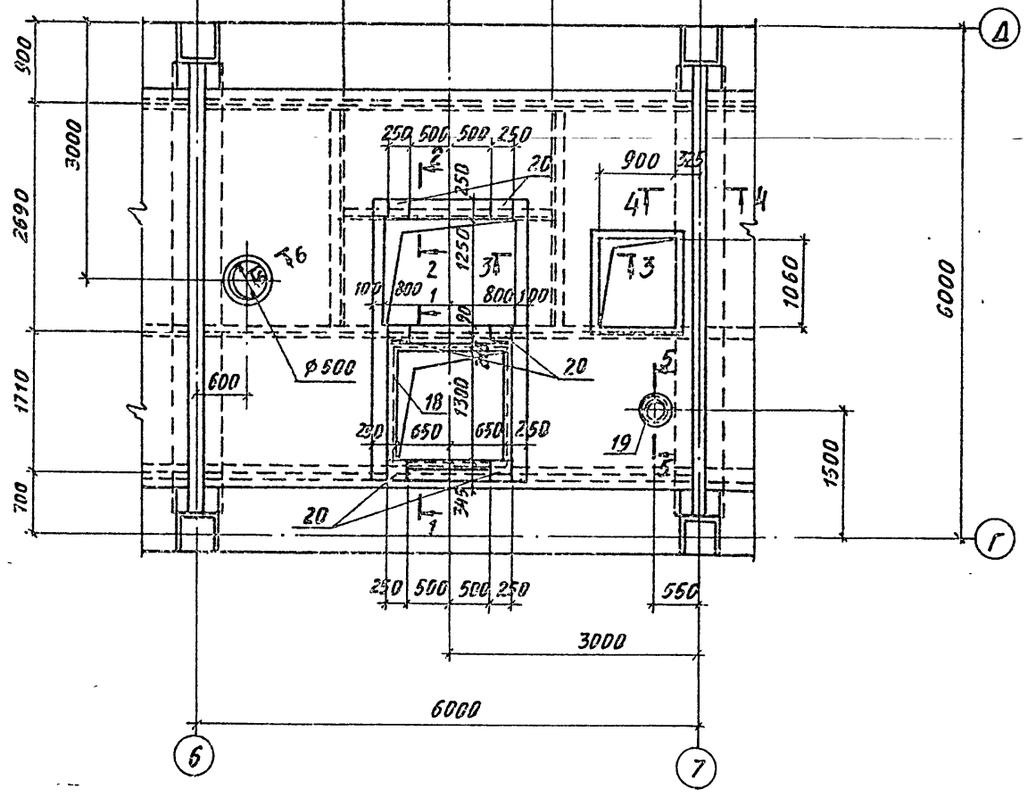

Привязан:

Инв. №

Нач. отд.	Бродский		
Н. контр.	Зорин		
Гл. констр.	Зорин		
Рук. гр.	Шаховский		
Вед. инж.	Радько		
Инженер	Литвинова		

9747/6

ТП 903-1-241.87 КЖ

Котельная с 4 котлами КЕ-6,5-14С
Топливо-каменные и бурые угли

Главный корпус

Стадия	Лист	Листов
Р	46	

Перекрытие на отм. 7,200. Участок монолитный Ум 7. Опалубка

Харьковский Промстройниипроект

Инв. № подл. | Подпись и дата | Взам. инв. №

Альбом VII

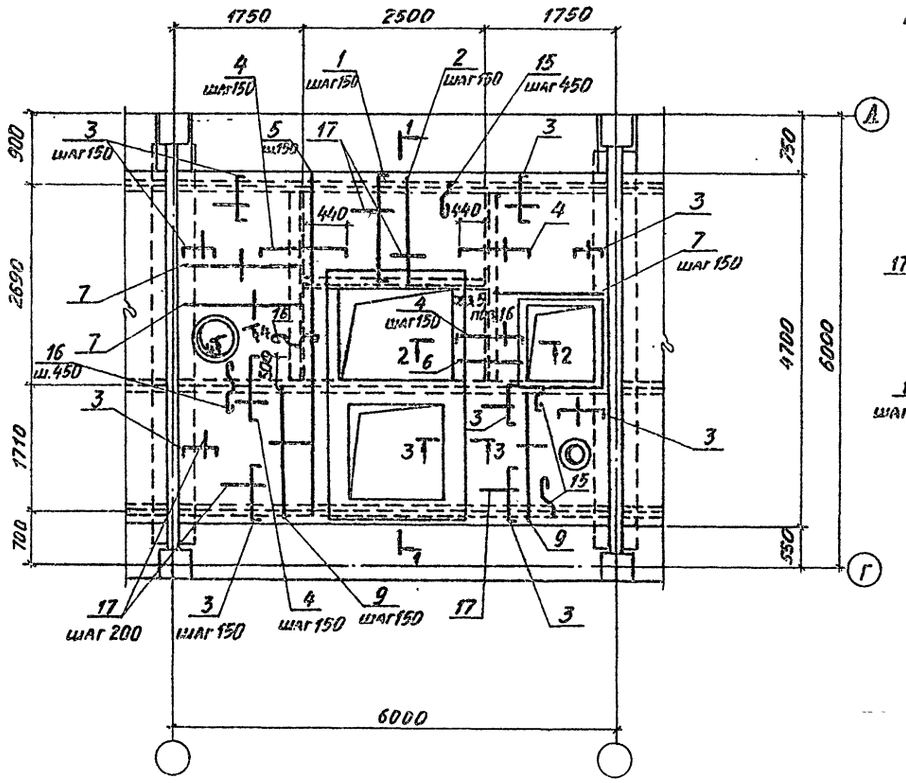

2-2

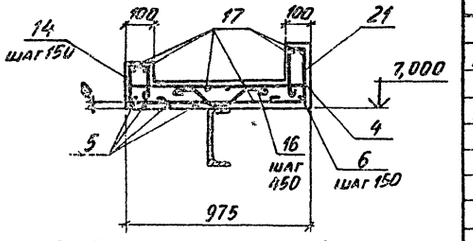

3-3

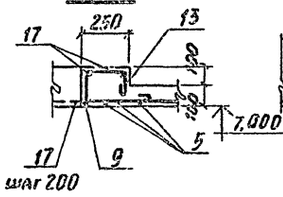

4-4

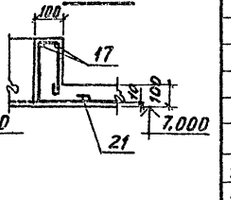

1-1

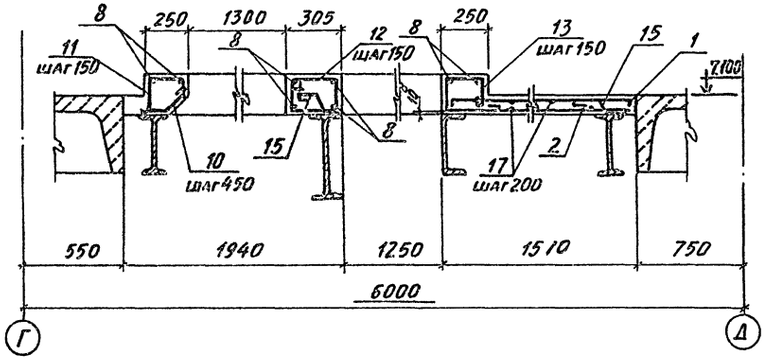

Ведомость деталей

Поз.	Эскиз
1	1490
3	600
4	950
5	4680
10	
11	
12	
13	
14	
15	
16	
21	

Спецификация арматуры на элемент

Поз.	Обозначение	Наименование	Кол.	Примеч.
		Сборочные единицы		
20	1.400.15 в.0	Изделие закладное МН122-6	24	4,6 кг
19	то же	То же МН 776	3	3,7 кг
18	"	" МН 553	22 п.м.	4,1 кг
		Детали		
1*		ФбАIII, ГОСТ 5781-82, ℓ = 1650	68	0,36 кг
2		ФбАIII, то же, ℓ = 1490	40	0,33 кг
3*		ФбАIII, " , ℓ = 760	472	0,20 кг
4*		ФбАIII, " , ℓ = 1110	208	0,24 кг
5*		ФбАIII, " , ℓ = 4680	32	1,03 кг
6		ФбАIII, " , ℓ = 950	32	0,21 кг
7		ФбАIII, " , ℓ = 1600	116	0,35 кг
8		ФбАIII, " , ℓ = 1770	36	0,39 кг
9		ФбАIII, " , ℓ = 1850	88	0,41 кг
10*		ФвАI, " , ℓ = 240	16	0,1 кг
11*		ФбАIII, " , ℓ = 490	40	0,1 кг
12*		ФвАI, " , ℓ = 950	40	0,37 кг
13*		ФвАI, " , ℓ = 850	120	0,33 кг
14*		ФвАI, " , ℓ = 600	72	0,23 кг
15*		ФвАI, " , ℓ = 350	120	0,14 кг
16*		ФвАI, " , ℓ = 650	112	0,25 кг
17		ФчВрI, ГОСТ 6727-80, ℓ = п.м.	750	73,5 кг
21*		ФвАI, ГОСТ 5781-82, ℓ = 770	100	0,30 кг
		Материалы		
		Бетон класса В15	11,4	м³

* поз. смотрите ведомость деталей

Ведомость расхода стали на элемент, кг

Марка элемента	Изделия арматурные						Изделия закладные						Общий расход
	Арматура класса						Арматура класса			Прокат марки			
	А-I		А-III		Вр-I	Всего	А-III			Вст3кп		Всего	
	ГОСТ 5781-82				ГОСТ 6727-80		ГОСТ 5781-82			ГОСТ 19903-74	ГОСТ 8509-86		
	ф8		ф6		ф4		ф8	ф10		б=8	∠50×5		
Ум 7	147,4		316,4		73,5	537,3	7,8	7,2		103,2	93,5	211,7	749,0

9747/6

ТП 903-1-241.87 КЖ

Котельная с 4 котлами КЕ-6,5-14С
Топливо - каменные и бурые угли

Главный корпус | Стадия Р | Лист 47 | Листов

Перекрытие на отм. 7.200. Участок монолитный Ум 7. Армирование

Харьковский Промстройниипроект

Нач. отд.	Бродский	
Н. контр.	Зорин	
Гл. конст.	Зорин	
Рук. гр.	Шахновский	
Ст. инж.	Радько	
Инженер	Литвинова	

Привязан:

Инв. №

Инв. № подл. | Подпись и дата | Взам. инв. №

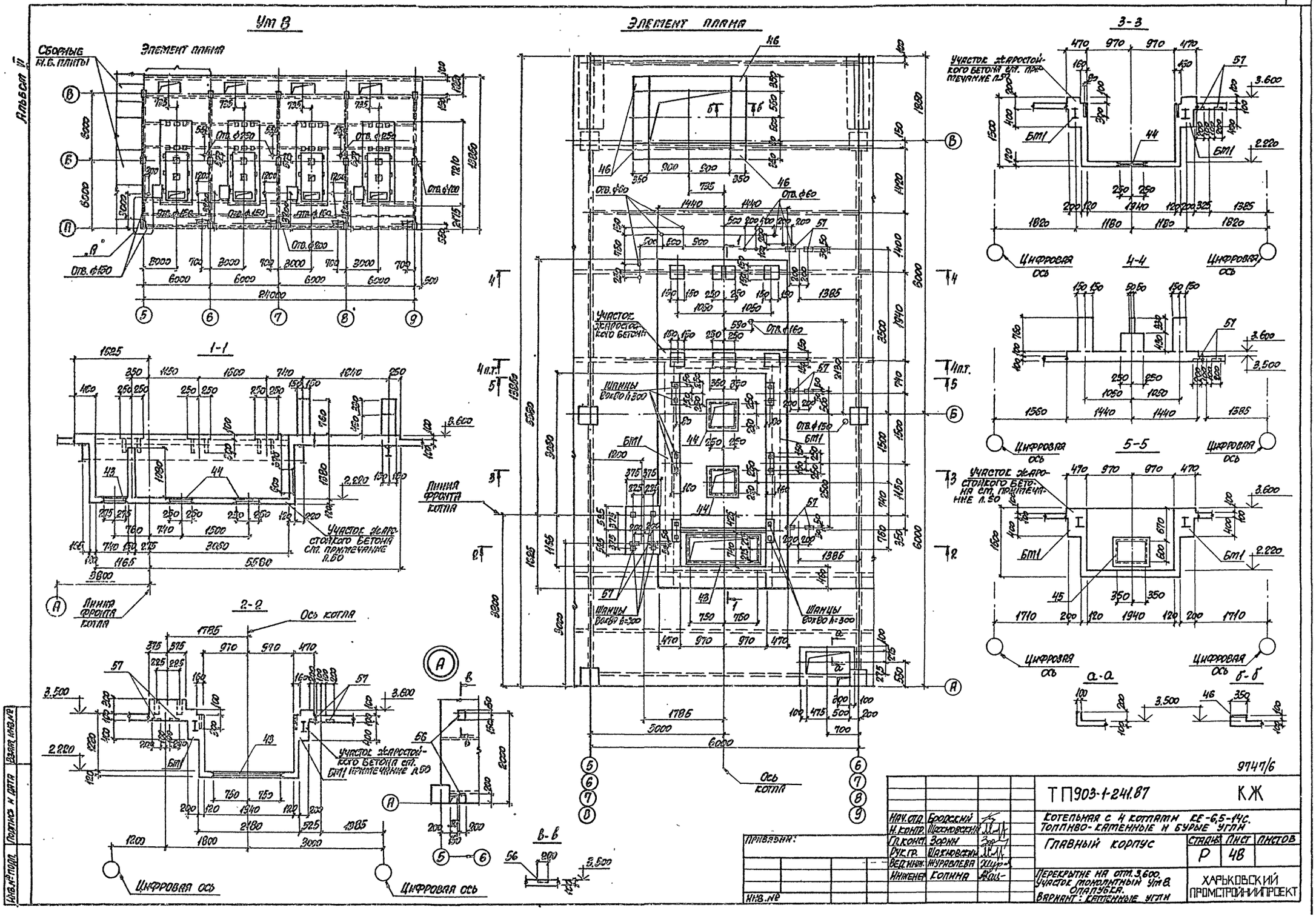
Ут 8
Элемент плана
Сборные ж.б. плиты
Отв. ф150
Отв. ф200
Отв. ф250
Отв. ф120
1-1
2-2
3-3
4-4
5-5
а-а
б-б
в-в
Участок жаростойкого бетона см. примечание л.50
Линия фронта котла
Ось котла
Цифровая ось
Шанцы 80х80 h=300
Отв. ф60
Отв. ф160
Отв. ф150
Бт1
Альбом VI
9747/6
ТП903-1-241.87
КЖ
Котельная с 4 котлами КЕ-6,5-14С.
Топливо-каменные и бурые угли
Главный корпус
Стадия Р
Лист 48
Листов
Перекрытие на отм. 3.600.
Участок монолитный Ут 8.
Опалубка.
Вариант: каменные угли
Нач. отд. Бродский
Н. контр. Шахновский
Гл. конст. Зорин
Рук. гр. Шахновский
Вед. инж. Журавлева
Инженер Копина
Привязан:
Инв. №
Подпись и дата
Взам. инв. №
Инв. № подл.
ХАРЬКОВСКИЙ ПРОМСТРОЙНИИПРОЕКТ

Альбом VI

Схема расположения нижних сеток

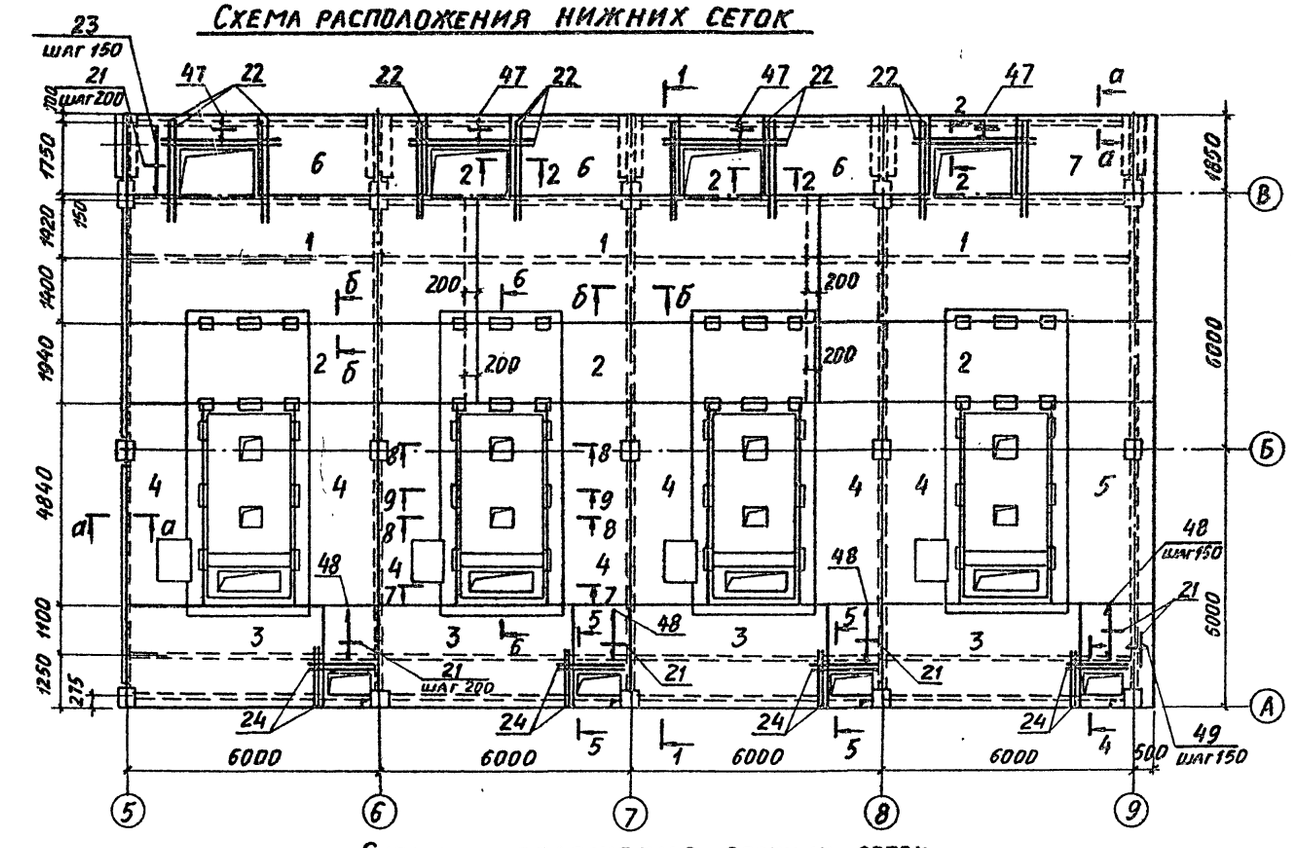

Схема расположения верхних сеток

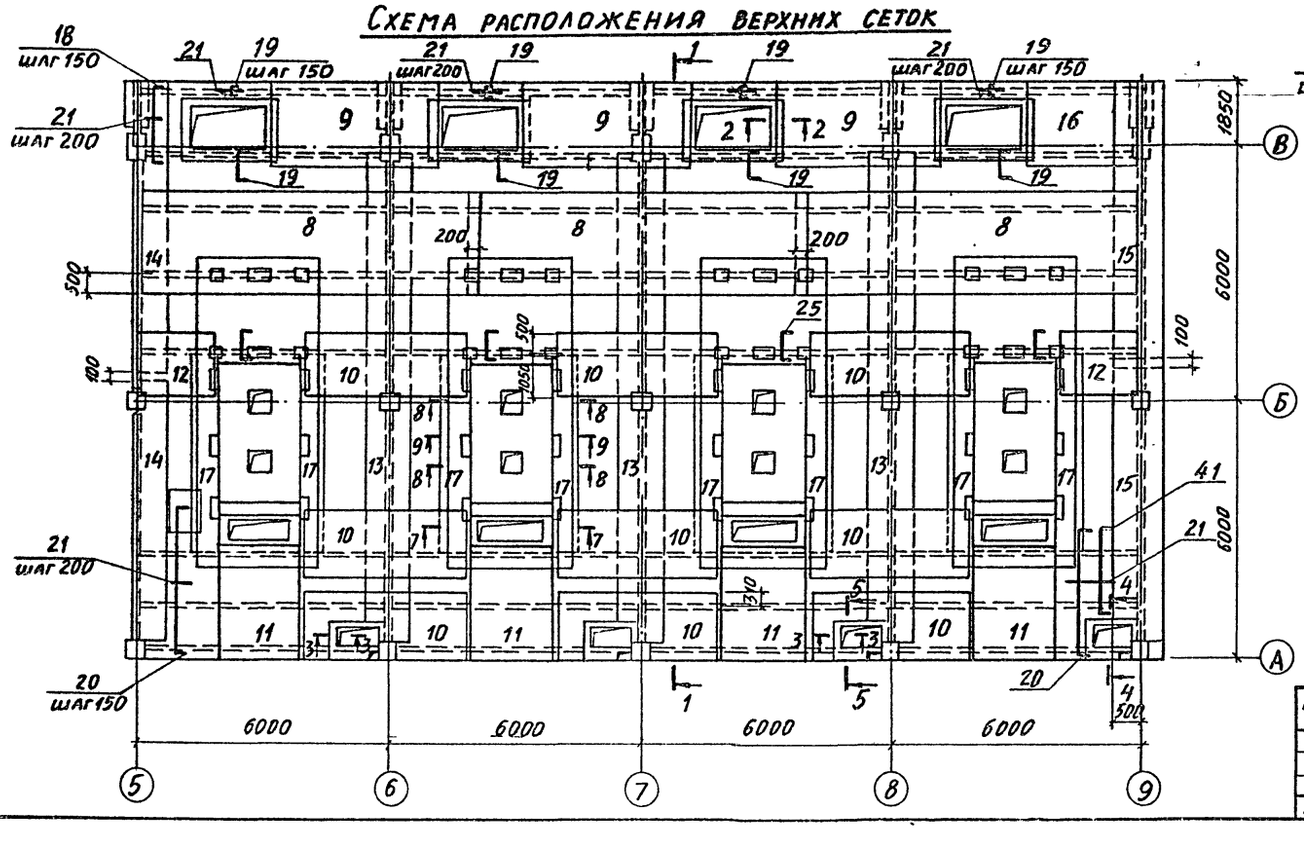

1-1

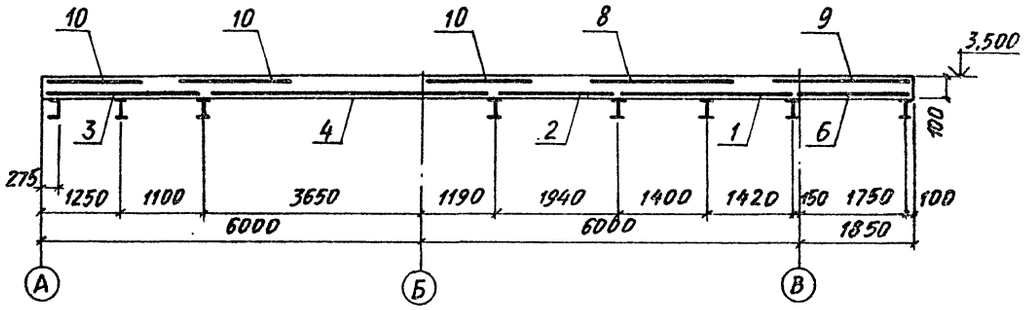

2-2

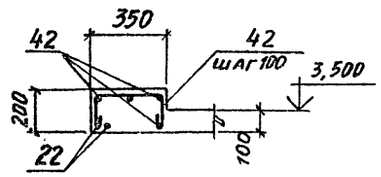

3-3

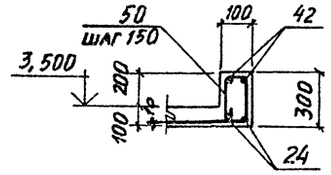

4-4

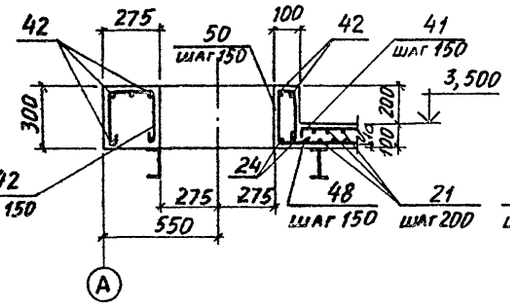

5-5

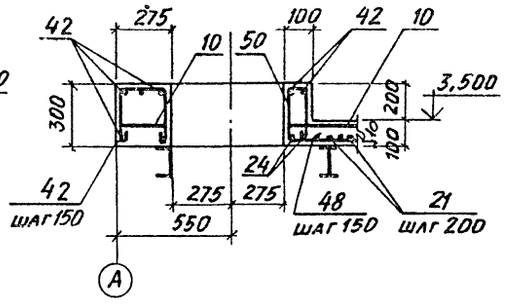

Привязан:

Инв. №

Инв. № подл. | Подпись и дата | Взам. инв. №

9747/6

ТП 903-1-241.87 КЖ

Нач. отд.	Бродский	
Н. контр.	Зорин	
Гл. конст.	Зорин	
Рук. гр.	Шахновский	
Ст. инж.	Журавлева	
Инженер	Копина	

Котельная с 4 котлами КЕ-6,5-14С
Топливо-каменные и бурые угли

Главный корпус

Стадия	Лист	Листов
Р	49	

Перекрытие на отм. 3.600. Участок монолитный ум 8. Армирование. Вариант: каменные угли

Харьковский Промстройниипроект

Альбом VI

6 - 6

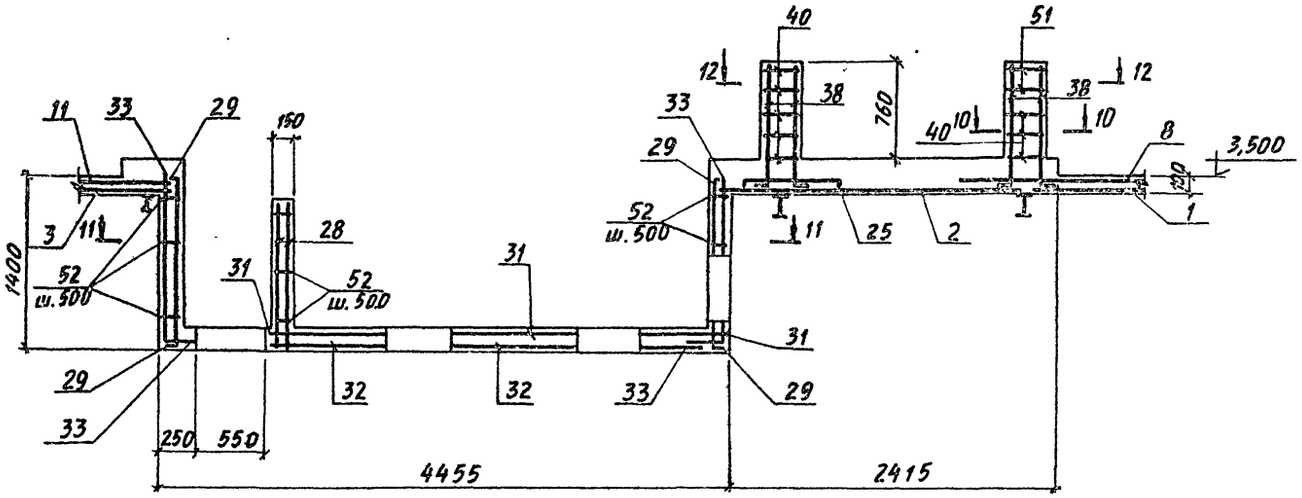

11 - 11

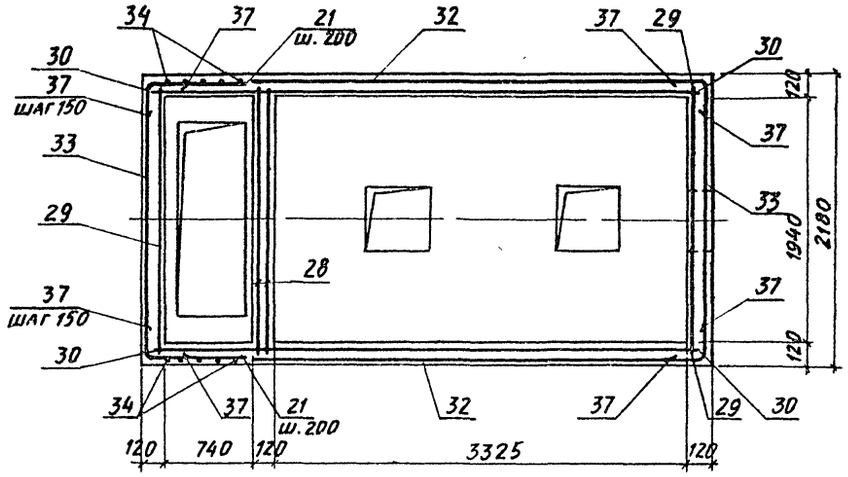

12 - 12

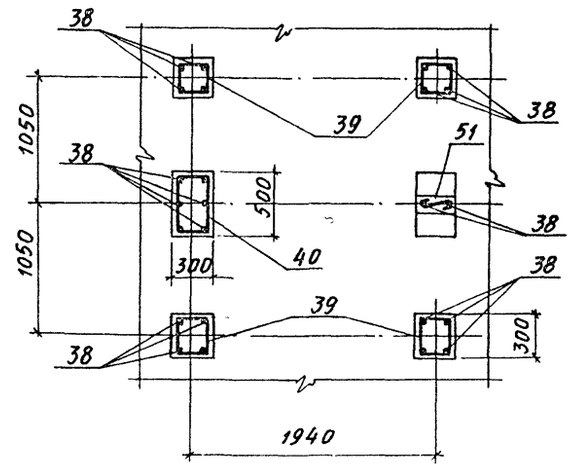

7 - 7

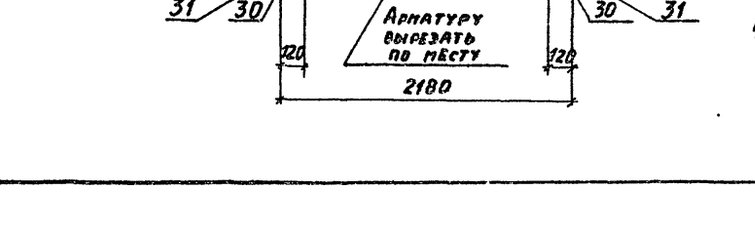

9 - 9

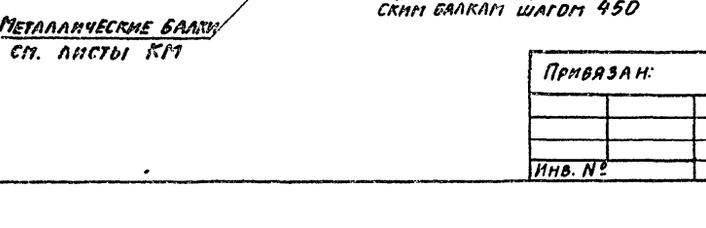

8 - 8

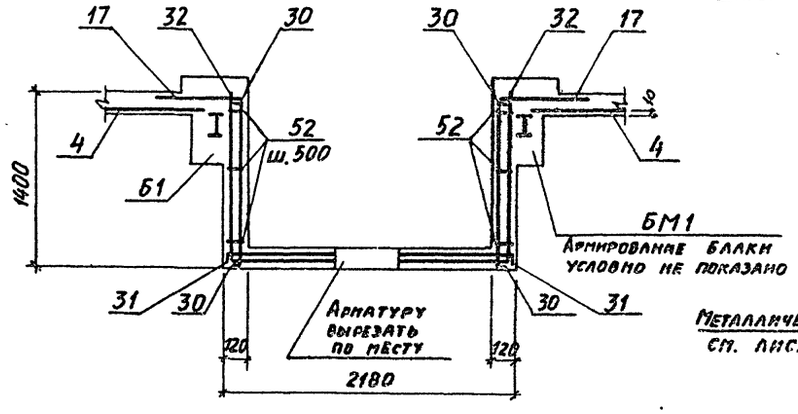

а - а

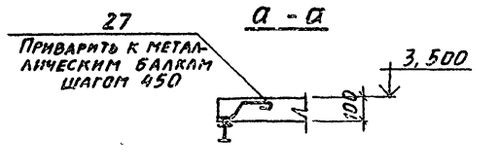

б - б

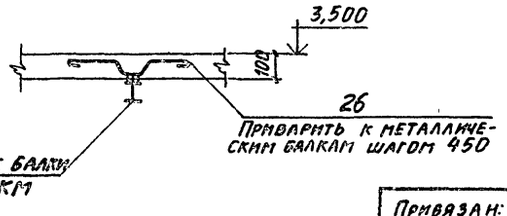

10 - 10

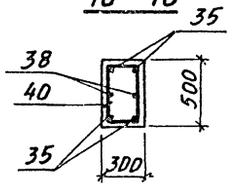

По ГОСТ 20910-82 класс жаростойкого бетона по предельно допустимой температуре применяется - 3. Состав бетона данного класса применять по СН 156-79 табл. 1.

9747/6

				ТП 903-1-241.87	КЖ
Нач. отд.	Бродский			Котельная с 4 котлами КЕ-6,5-14С Топливо - каменные и бурые угли	
Н. контр.	Зорин				
Гл. констр.	Зорин			Главный корпус	Стадия: Р; Лист: 50; Листов:
Рук. гр.	Шахновский				
Ст. инж.	Журавлева			Перекрытие на отм. 3,600. Участок монолитный Уп 8. Армирование. Вариант: каменные угли	Харьковский Промстройниипроект
Инженер	Копина				

Привязан:

Инв. №

Инв. № подл. | Подпись и дата | Взам. инв. №

Альбом VI

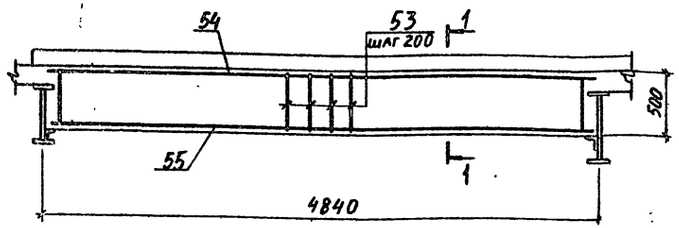

1-1

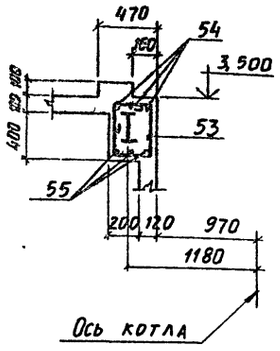

Ведомость деталей

Поз.	Эскиз
18	90 2350 90
19	90 500 90
20	90 3600 90
25	90 600 90
26	130 110 110 130 80 80 80
27	110 130 80 60 80
34	1380 320
35	600 200
37	200 200
38	950 200
39	280 280
40	480 280
41	90 2800 90
50	80 270 200
51	270
52	100
53	460 280

Спецификация элементов перекрытия Ум 8

Поз.	Обозначение	Наименование	Кол.	Примеч.
		Плита Ум 8 шт. 1		
		Сборочные единицы		
		Сетки арматурные		
1	ГОСТ 23279-85	4С 4Вр1-200 / 6АIII-150 280×830 25/100	3	
2	то же	4С 4Вр1-200 / 6АIII-150 190×830 25/50	3	
3	"	4С 4Вр1-200 / 6АIII-150 235×480 75/75	3	
4	"	4С 4Вр1-200 / 6АIII-150 200×480 75/100	7	
5	"	4С 4Вр1-200 / 6АIII-150 250×480 75/50	1	
6	"	4С 4Вр1-200 / 6АIII-150 195×415 50/50	3	
7	"	4С 4Вр1-200 / 6АIII-150 195×465 75/75	1	
8	"	4С 4Вр1-200 / 6АIII-150 235×830 85/75	3	
9	"	4С 4Вр1-200 / 6АIII-150 235×415 50/75	3	
10	"	4С 4Вр1-200 / 6АIII-150 155×405 75/75	9	
11	"	4С 4Вр1-200 / 6АIII-150 235×190 50/75	4	
12	"	4С 4Вр1-200 / 6АIII-150 155×200 25/75	2	
13	"	4С 4Вр1-200 / 6АIII-150 100×1120 50/100	3	
14	"	4С 4Вр1-200 / 6АIII-150 50×675 75/50	2	
15	"	4С 4Вр1-200 / 6АIII-150 95×675 75/75	2	
16	"	4С 4Вр1-200 / 6АIII-150 235×280 50/75	1	
17	"	4С 4Вр1-200 / 6АIII-150 50×530 25/50	8	
28	"	4С 4Вр1-200 / 6АIII-150 117×205 50/85	8	
29	ТП903-1-241.87 КЖИ-С22...С24	С22	8	
30	то же	С23	8	
31	"	С24	4	
32	ТП 903-1-241.87 КЖИ-С25	С25	4	
33	ТП 903-1-241.87 КЖИ-С26	С26	8	
		Изделия закладные		
43	1.400-15	МН 548	п.м	18
44	то же	МН 713-1	8	
45	"	МН 720-1	4	
46	ТП903-1-241.87 КЖИ-МН44	МН 44	16	
56	1.400-15 вып. 1	МН 406-2	2	
57	то же	МН 107-6	32	

Поз.	Обозначение	Наименование	Кол.	Примеч.
		Детали		
18*		ф6АIII, ГОСТ 5781-82, ℓ=2530	10	0,56 кг
19*		ф6АIII, то же, ℓ=680	104	0,15 кг
20*		ф6АIII, " , ℓ=3780	13	0,84 кг
21		ф4Вр1, " , ℓ= п.м.	125	0,09 кг
22		ф12АIII, " , ℓ=2500	24	2,2 кг
23		ф6АIII, " , ℓ=1900	10	0,42 кг
24		ф12АIII, " , ℓ=1400	16	1,2 кг
25*		ф6АIII, " , ℓ= 780	52	0,17 кг
26*		ф8АI, " , ℓ= 650	460	0,26 кг
27*		ф8АI, " , ℓ=350	124	0,14 кг
34*		ф6АIII, " , ℓ=1700	48	0,38 кг
35*		ф6АIII, " , ℓ= 800	16	0,18 кг
36		ф6АIII, " , ℓ=320	48	0,07 кг
37*		ф6АIII, " , ℓ= 400	144	0,09 кг
38*		ф6АIII, " , ℓ=1150	96	0,26 кг
39*		ф4Вр1, ГОСТ 6727-80, ℓ=1200	80	0,11 кг
40*		ф4Вр1, то же, ℓ=1600	32	0,14 кг
41*		ф6АIII, ГОСТ 5781-82, ℓ=2980	7	0,66 кг
42		ф6АI, то же, ℓ= п.м.	430	0,22 кг
47		ф6АIII, " , ℓ= 750	52	0,17 кг
48		ф6АIII, " , ℓ=1500	28	0,33 кг
49		ф6АIII, " , ℓ= 650	16	0,14 кг
50*		ф4Вр1, ГОСТ 6727-80, ℓ= 850	56	0,08 кг
51*		ф4Вр1, то же, ℓ=320	8	0,03 кг
52*		ф4Вр1, " , ℓ=150	400	0,01 кг
		Балка Бм 1 – шт. 8		
53*		ф6АI, ГОСТ 5781-82, ℓ=1750	25	0,40 кг
54		ф10АIII, то же, ℓ=4800	3	3,0 кг
55		ф20А III, " , ℓ=4800	3	11,9 кг
		Материалы на Ум 8		
		Бетон класса В15	м³	52,5

Ведомость расхода стали на элемент, кг

Марка элемента	Изделия арматурные										Изделия закладные							Общий расход
	Арматура класса									Всего	Арматура класса	Прокат марки					Всего	
	A-III					A-I		Вр-1			A-III	Вст3кп2						
	ГОСТ 5781-82					ГОСТ 5781-82		ГОСТ 6727-80			ГОСТ 5781-82	ГОСТ 19903-74*			ГОСТ 8509-86			
	ф6	ф10	ф12	ф20	Итого	ф6	ф8	ф4	Итого		ф8	ф12	Итого	-δ=6	-δ=8	Итого	L50×5	Итого	
Ум 8	1212,0	72,0	72,0	285,6	1701,6	175,5	137,0	312,5	376,9	376,9	2391,0	24,3	15,4	39,7	47,0	142,4	189,4	176,5	176,5	405,6	2796,6

Привязан:

Инв. №

Инж. отд.	Бродский		
Н. контр.	Шаховский		
Гл. констр.	Эрлих		
Рук. гр.	Шаховский		
Ст. инж.	Журавлева		
Инженер	Копина		

9747/6

ТП 903-1-241.87 КЖ

Котельная с 4 котлами КЕ-6,5-14С топливо- каменные и бурые угли

Главный корпус

Стадия	Лист	Листов
Р	51	

Перекрытие на отм. -3,600. Участок монолитный Ум 8. Армирование. Вариант: каменные угли

Харьковский Промстройниипроект

Инв. № подл. | Подпись и дата | Взам. инв. №

Альбом VII

Ут 9

Элемент плана

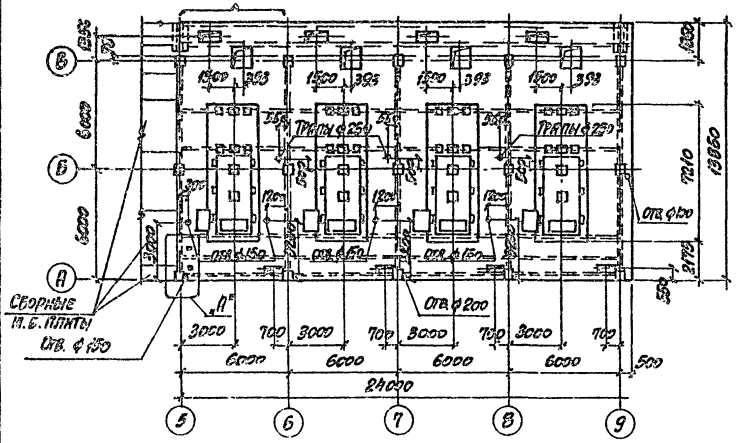

Элемент плана

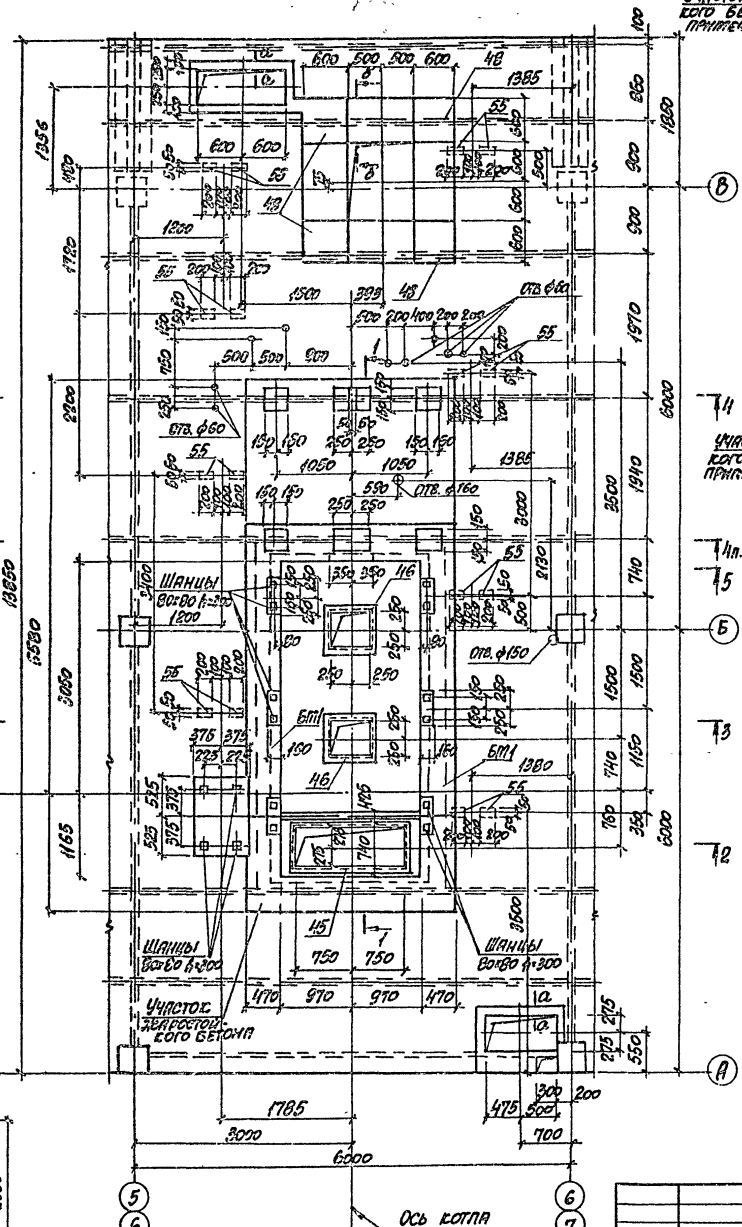

1-1

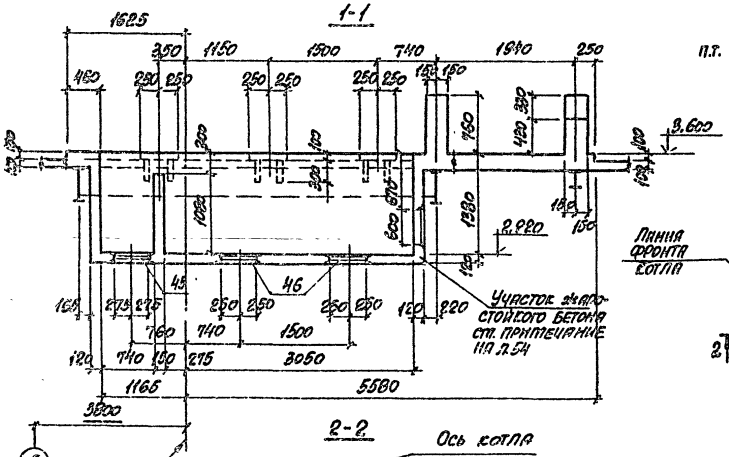

2-2

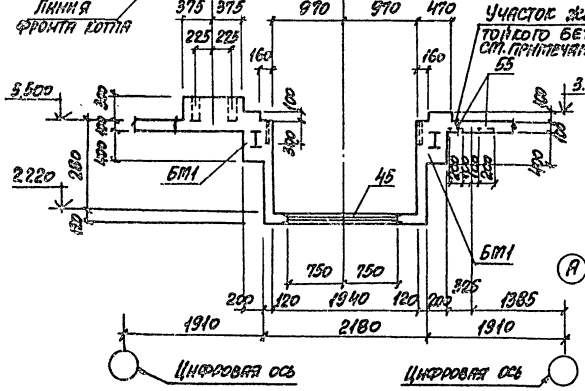

В-В

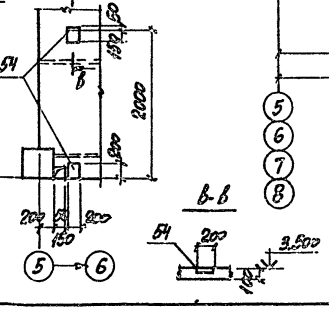

3-3

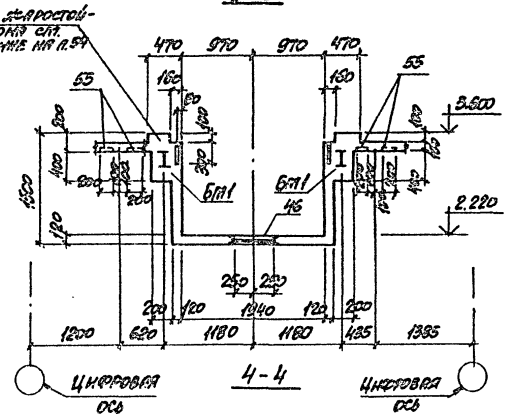

4-4

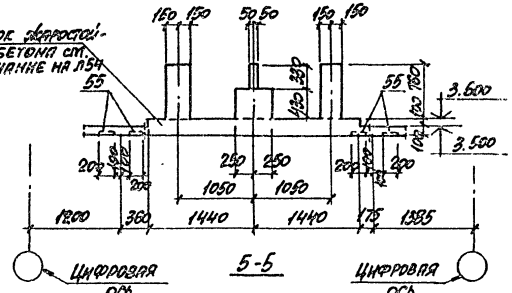

5-5

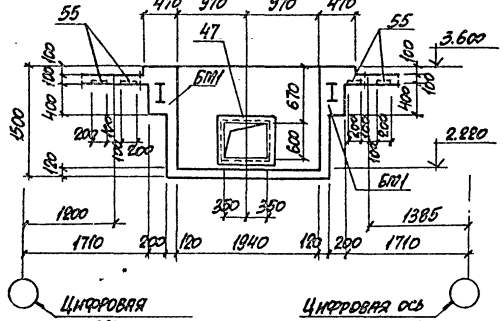

а-а

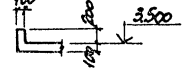

б-б

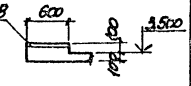

9747/6

				ТП 903-1-241.87	КЖ
Нач. отд.	Бродский			Котельная с 4 котлами ДЕ-6,5-14ГС. Топливо-каменные и бурые угли	
Н. контр.	Зорин				
Гл. констр.	Зорин			Главный корпус	Стадия: Р; Лист: 52; Листов:
Рук. гр.	Шаховская				
Вед. инж.	Журавлева			Перекрытие на отм. 3.600. Участок монолитный Ут 19. Опалубер. Вариант: бурые угли	Харьковский Промстройниипроект
Инженер	Копина				

Привязан:

Инв. №

Альбом II

Схема расположения нижних сеток

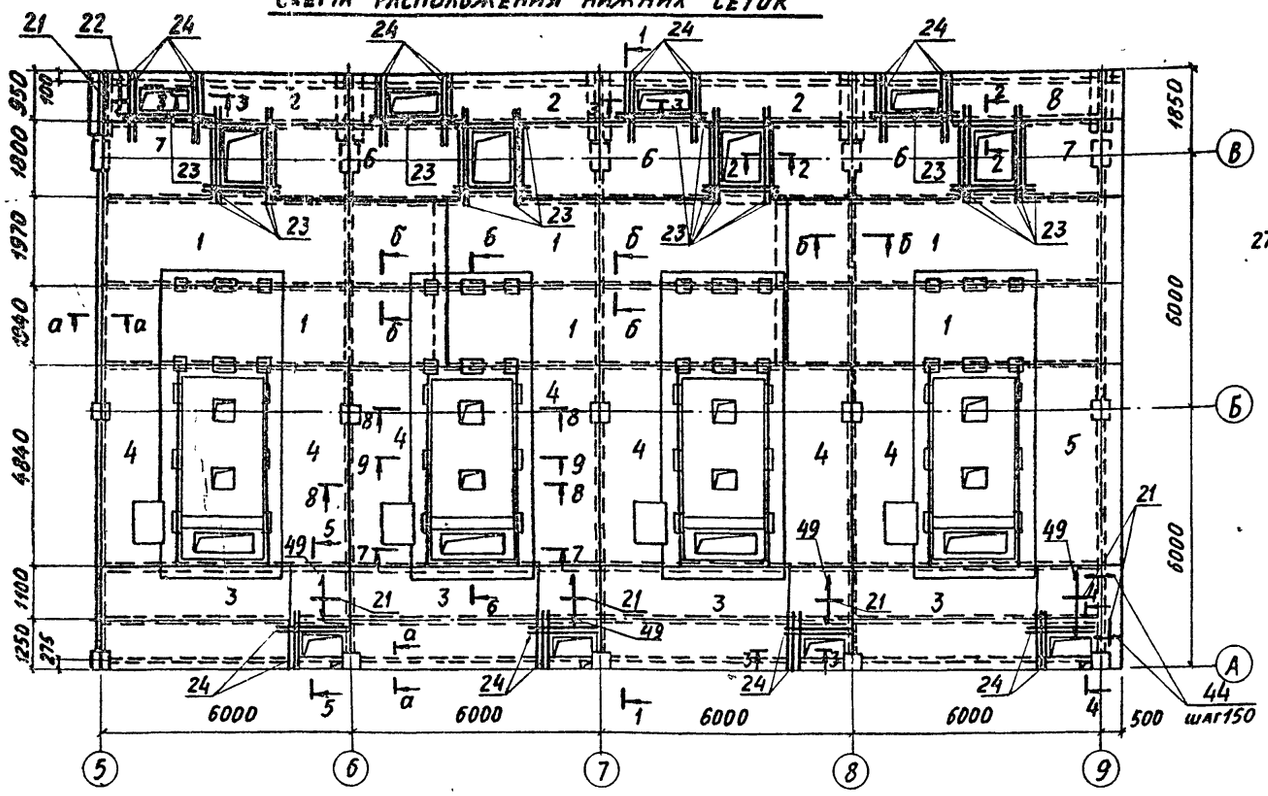

Схема расположения верхних сеток

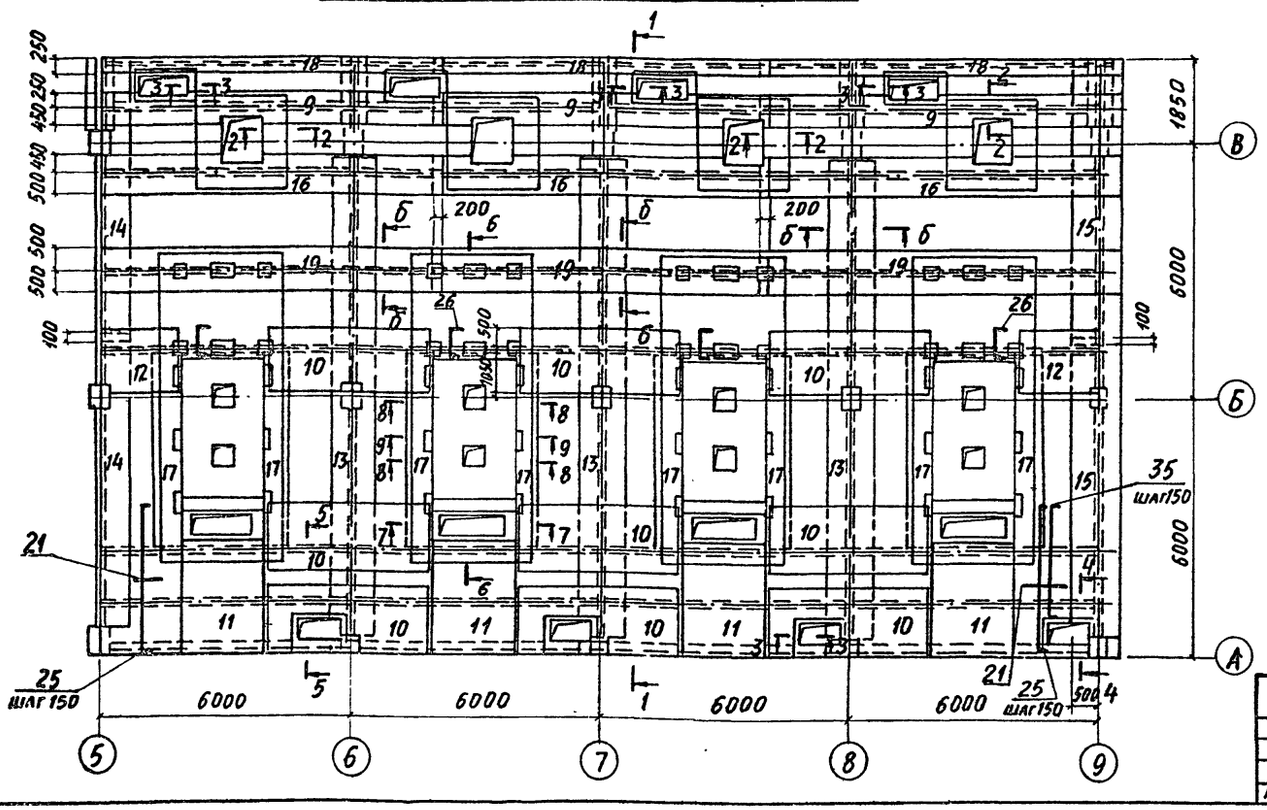

1 - 1

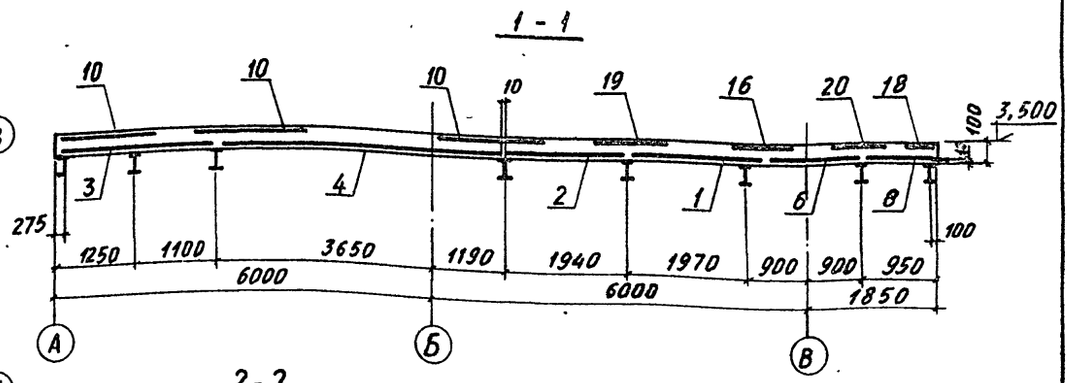

2 - 2

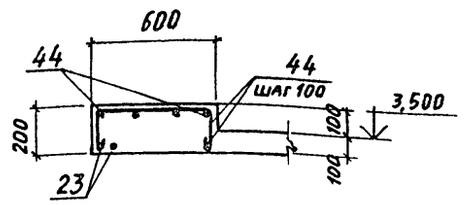

3 - 3

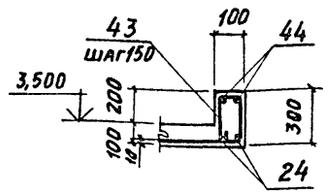

4 - 4

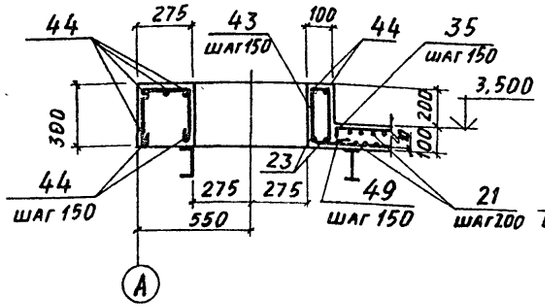

5 - 5

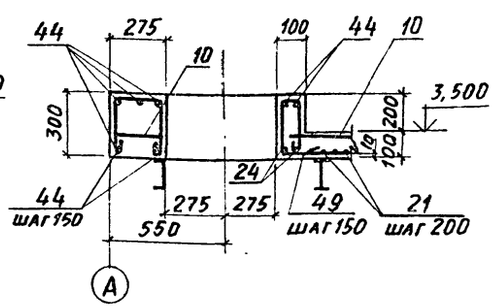

9747/6

Нач. отд.	Бродский		ТП 903-1-241.87 КЖ	
Н. контр.	Зорин		Котельная с 4 котлами КЕ-6,5-14С Топливо-каменные и бурые угли	
Гл. констр.	Зорин		Главный корпус	Стадия: Р; Лист: 53; Листов:
Рук. гр.	Шахновский			
Ст. инж.	Журавлева		Перекрытие на отм. 3,600. Участок монолитный Ум9. Армирование. Вариант: бурые угли	Харьковский Промстройниипроект
Инженер	Копина			

Привязан:

Инв. №

Инв. № подл. | Подпись и дата | Взам. инв. №

Альбом VI

6 - 6

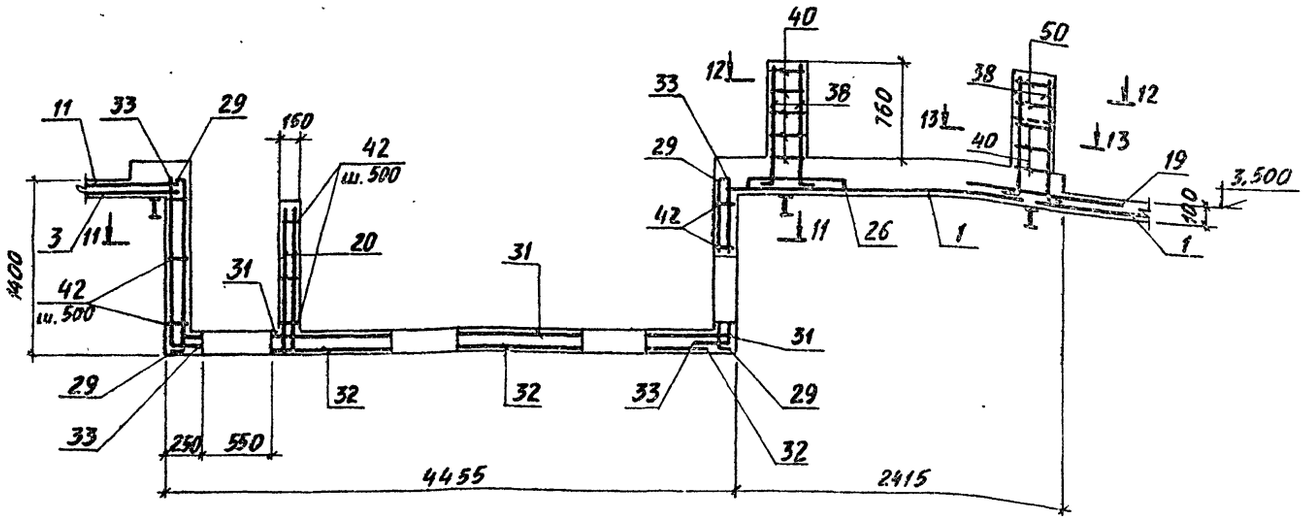

11 - 11

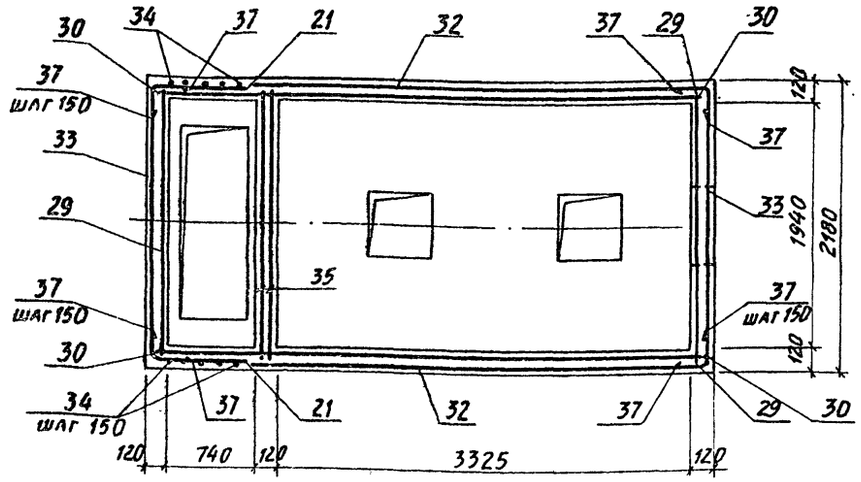

7 - 7

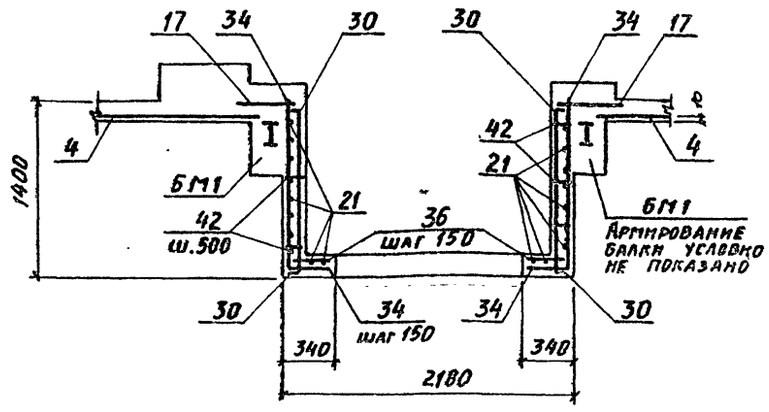

9 - 9

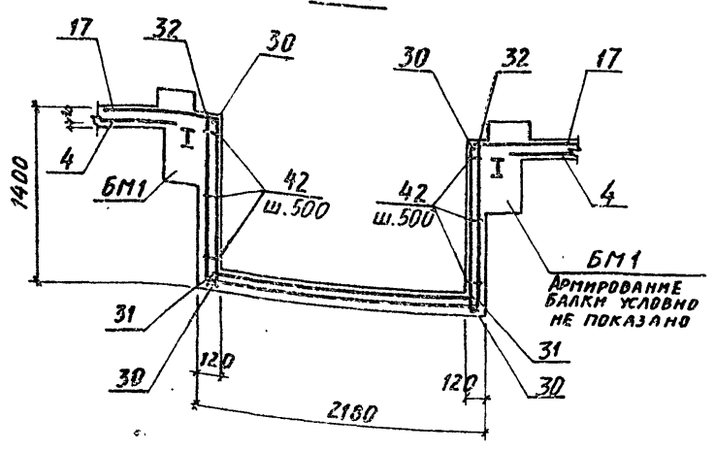

12 - 12

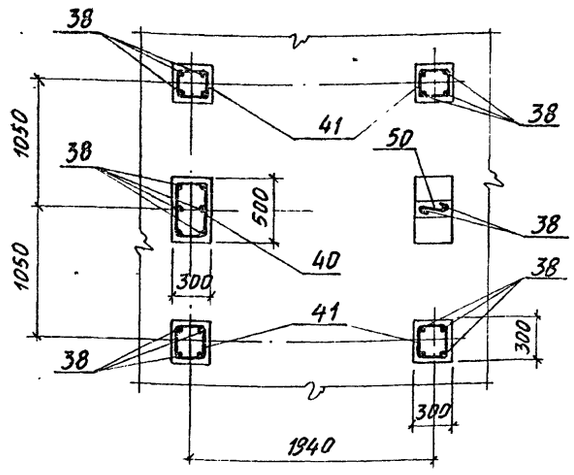

8 - 8

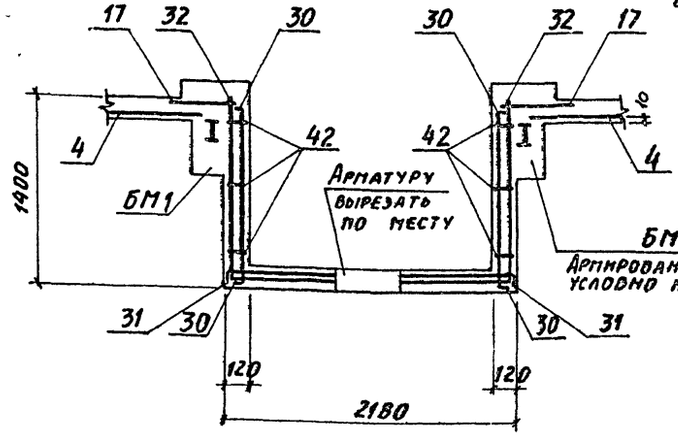

а - а

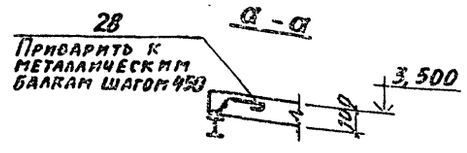

б - б

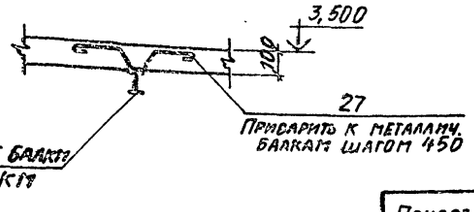

13 - 13

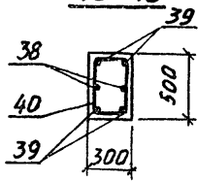

По ГОСТ 20910-82 класс жаростойкого бетона по предельно допустимой температуре применяется -3. Состав бетона данного класса применять по СН 156-79 табл. 1.

9747/6

				ТП 903-1-241.87 КЖ		
Нач. отд.	Брдский			Котельная с 4 котлами КЕ-6,5-14С Топливо - каменные и бурые угли		
Н. контр.	Зорин			Главный корпус	Стадия	Лист	Листов
Гл. констр.	Зорин				Р	54	
Рук. гр.	Шахновский			Перекрытие на отм. 3,600. Участок монолитный УМ9. Армирование. Вариант: Бурые угли	Харьковский Промстройниипроект	
Вед. инж.	Журавлева					
Инженер	Копина					

Привязан:

Инв. №

Инв. № подл. | Подпись и дата | Взам. инв. №

БМ.1

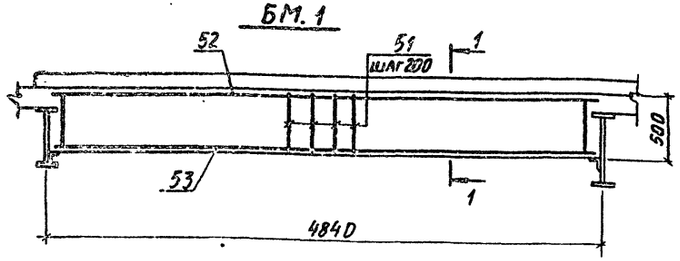

1-1

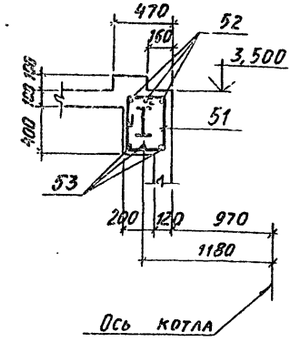

Ведомость деталей

Поз.	Эскиз
25	90 г 3600 90
26	90 600 90
27	130 110 110 130 80 80 80 60
28	110 130 60 80 20
34	1380 320
35	90 г 2800 90
37	200 200
38	950 200
39	600 200
40	480 280
41	280 280
42	100
43	80 270 200
50	270
51	460 280

Спецификация элементов перекрытия Ум 9

Поз.	Обозначение	Наименование	Кол.	Примеч.
		Плита Ум 9 шт. 1		
		Сборочные единицы		
		Сетки арматурные		
1	ГОСТ 23279-85	4С 4Вр1-200 / 6АIII-150 195×830 25/75	6	31,7 кг
2	То же	4С 4Вр1-200 / 6АIII-150 90×475 50/50	3	8,5 кг
3	"	4С 4Вр1-200 / 6АIII-150 235×480 75/75	4	21,9 кг
4	"	4С 4Вр1-200 / 6АIII-150 200×480 75/100	7	18,5 кг
5	"	4С 4Вр1-200 / 6АIII-150 250×480 75/50	1	23,4 кг
6	"	4С 4Вр1-200 / 6АIII-150 180×495 75/100	3	14,0 кг
7	"	4С 4Вр1-200 / 6АIII-150 180×285 75/100	2	9,9 кг
8	"	4С 4Вр1-200 / 6АIII-150 90×435 75/50	1	7,8 кг
9	"	4С 4Вр1-200 / 6АIII-150 70×830 25/50	3	11,7 кг
10	"	4С 4Вр1-200 / 6АIII-150 155×405 75/75	9	12,2 кг
11	"	4С 4Вр1-200 / 6АIII-150 235×190 50/75	4	7,3 кг
12	"	4С 4Вр1-200 / 6АIII-150 155×200 25/75	2	6,3 кг
13	"	4С 4Вр1-200 / 6АIII-150 100×1120 50/100	3	21,7 кг
14	"	4С 4Вр1-200 / 6АIII-150 50×675 75/50	2	6,8 кг
15	"	4С 4Вр1-200 / 6АIII-150 100×675 75/100	2	13,0 кг
16	"	4С 4Вр1-200 / 6АIII-150 100×830 25/100	3	16,2 кг
17	"	4С 4Вр1-200 / 6АIII-150 50×530 25/50	8	5,6 кг
18	"	4С 4Вр1-200 / 6АIII-150 25×830 25/50	3	4,6 кг
19	"	4С 4Вр1-200 / 6АIII-150 95×830 25/75	3	15,5 кг
20	"	4С 4Вр1-200 / 6АIII-150 117×205 50/85	8	4,7 кг
29	ТП 903-1-241.87 КЖИ-С22...С24	С22	8	
30	То же	С23	8	
31	"	С24	4	
32	ТП 903-1-241.87 КЖИ-С25	С25	4	
33	ТП 903-1-241.87 КЖИ-С26	С26	8	
		Изделия закладные		
45	1.400-15	МН 548	180 п.м	4,2 кг
46	То же	МН 713-1	8	9,1 кг
47	"	МН 720-1	4	11,6 кг
48	ТП 903-1-241.87 КЖИ-МН27	МН 27	16	
54	1.400-15	МН 406-2	2	2,4 кг
55	То же	МН 107-6	64	1,4 кг

Поз.	Обозначение	Наименование	Кол.	Примеч.
		Детали		
22		ф6АIII, ГОСТ 5781-82, ℓ=1100	7	0,24 кг
23		ф12АIII, то же, ℓ=1850	42	1,6 кг
24		ф12АIII, " , ℓ=1400	30	1,2 кг
25*		ф6АIII, " , ℓ=3780	13	0,84 кг
26*		ф6АIII, " , ℓ=780	52	0,17 кг
27*		ф8АI, " , ℓ=650	487	0,26 кг
28*		ф8АI, " , ℓ=350	80	0,14 кг
34*		ф6АIII, " , ℓ=1700	48	0,38 кг
35*		ф6АIII, " , ℓ=2980	7	0,66 кг
36		ф6АIII, " , ℓ=320	48	0,07 кг
37*		ф6АIII, " , ℓ=400	144	0,09 кг
38*		ф6АIII, " , ℓ=1150	96	0,26 кг
39*		ф6АIII, " , ℓ=800	16	0,18 кг
44		ф6АI, " , ℓ=п.м	465	0,22 кг
49		ф6АIII, " , ℓ=1500	36	0,33 кг
21		ф4Вр1, ГОСТ 6727-80, ℓ=п.м.	101	0,09 кг
40*		ф4Вр1, то же, ℓ=1600	32	0,14 кг
41*		ф4Вр1, " , ℓ=1200	80	0,11 кг
42*		ф4Вр1, " , ℓ=150	400	0,01 кг
43*		ф4Вр1, " , ℓ=850	160	0,08 кг
50*		ф4Вр1, " , ℓ=320	8	0,03 кг
		Балка БМ1 - шт. 8		
51*		ф6АI, ГОСТ 5781-82, ℓ=1800	25	0,40 кг
52		ф10АIII, то же, ℓ=4800	3	3,0 кг
53		ф20АIII, " , ℓ=4800	3	11,9 кг
		Материалы на Ум 9		
		Бетон класса В15	м³	53,5

Ведомость расхода стали на элемент, кг

Марка элемента	Изделия арматурные										Изделия закладные							Общий расход
	Арматура класса									Всего	Арматура класса	Прокат марки					Всего	
	А-III					А-I			Вр-1		А-III	В Ст 3 кп 2						
	ГОСТ 5781-82					ГОСТ 5781-82			ГОСТ 6727-80		ГОСТ 5781-82	ГОСТ 19903-74*			ГОСТ 8509-86			
	ф6	ф10	ф12	ф20	Итого	ф6	ф8	Итого	ф4		ф8	ф12	Итого	-ф6	-ф8	Итого	50×5	Итого	
Ум 9	1183,1	72,0	103,2	285,6	1644,5	183,4	137,8	321,2	384,3	2350,0	26,2	20,8	47,0	61,4	387,6	449,0	176,5	176,5	672,1	3022,1

Привязан:

Инв. №

Нач. отд.	Бродский		
Н. контр.	Зорин		
Гл. конст.	Зорин		
Рук. гр.	Шахновский		
Ст. инж.	Журавлева		
Инженер	Копина		

9744/6

ТП 903-1-241.87 КЖ

Котельная с 4 котлами КЕ-6,5-14С
Топливо- каменные и бурые угли

Главный корпус

Стадия	Лист	Листов
Р	55	

Перекрытие на отм. 3,600. Участок монолитный Ум 9. Армирование. Вариант: бурые угли

Харьковский Промстройниипроект

Инв. № подл. | Подпись и дата | Взам. инв. №

Альбом VII

Ум 10

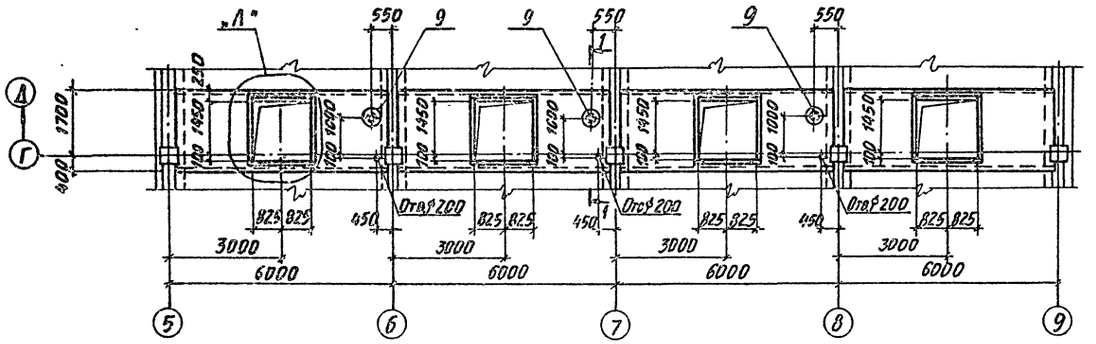

Раскладка нижних сеток

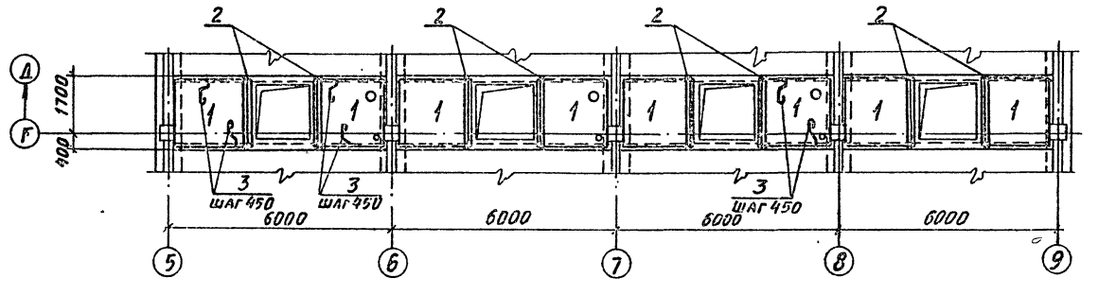

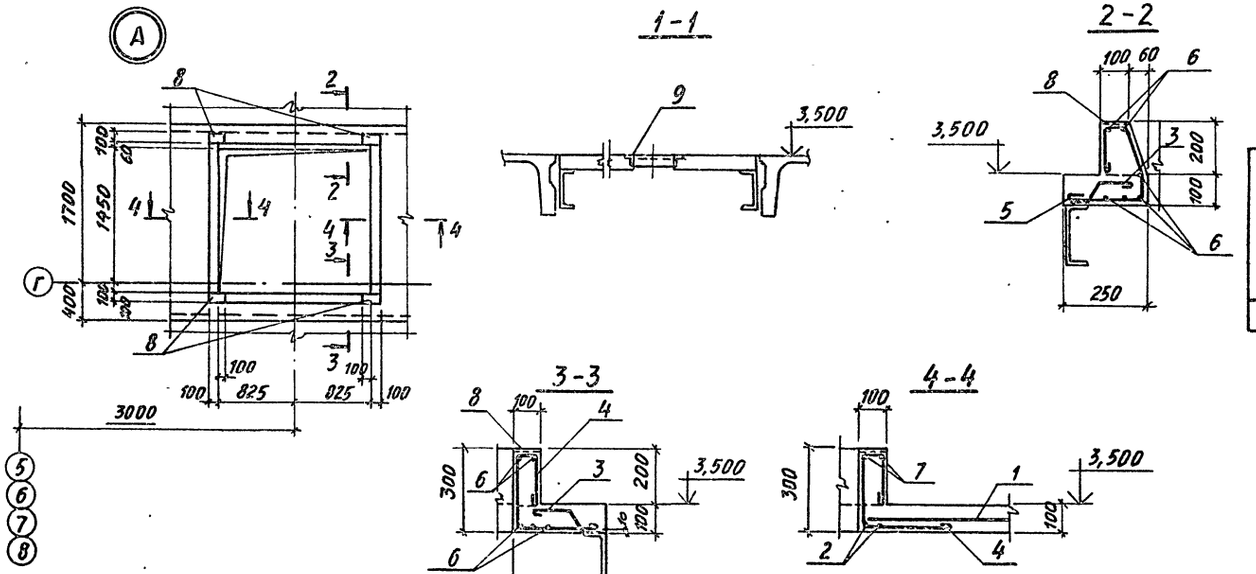

Поз.	Обозначение	Наименование	Кол.	Примеч.
		Участок монолитный Ум10 - шт. 1		
		Сборочные единицы		
		Сетка арматурная		
1	ГОСТ 23279-85	4С $\frac{6AIII-150}{4Bp1-200}$ 195×205	8	
8	1.400-15 вып. 1	Изделие закладное МН107-2	16	
9	то же	то же МН776	3	
		Детали		
2		ф10AIII, ГОСТ 5781-82, ℓ=2050	16	1,3 кг
3*		ф8AI, то же, ℓ=350	80	0,14 кг
4*		ф8AI, " , ℓ=870	100	0,34 кг
5*		ф8AI, " , ℓ=830	36	0,33 кг
6		ф6AIII, " , ℓ=1830	44	0,41 кг
7		ф8AI, " , ℓ=1790	16	0,71 кг
		Материалы на Ум10		
		Бетон класса В 15	43 м³	

* Позиции 3...5 см. ведомость деталей

Ведомость деталей

Поз.	Эскиз
3	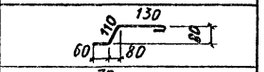
4	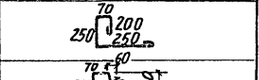
5	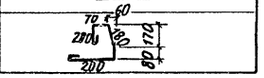

Ведомость расхода стали на элемент, кг

Марка элемента	Изделия арматурные								Изделия закладные					Общий расход
	Арматура класса							Всего	Арматура класса		Прокат марки		Всего	
	AIII			AI		Bp1			AIII		Вст3кп2			
	ГОСТ 5781-82					ГОСТ 6727-80			ГОСТ 5781-82		ГОСТ 19903-74	ГОСТ 8509-86		
	ф6	ф10	Итого	ф8	Итого	ф4	Итого		ф8		-Б-6	∟50×5		
Ум10	68,8	20,8	89,6	68,5	68,5	16,8	16,8	174,9	7,6		14,4	9,9	31,9	206,8

9747/6

				ТП 903-1-241.87	КЖ
Нач. отд.	Бродский			Котельная с 4 котлами КЕ-6,5-14С Топливо-каменные и бурые угли	
Н. контр.	Шахновский				
Гл. констр.	Зорин			Главный корпус	Стадия: Р; Лист: 56; Листов:
Рук. гр.	Шахновский				
Вед. инж.	Радько			Перекрытие на отм. 3,600 Участок монолитный Ум10	ХАРЬКОВСКИЙ ПРОМСТРОЙНИИПРОЕКТ
Инженер	Копина				

Привязан.

Инв. №

Инв. № подл. | Подпись и дата | Взам. инв. №

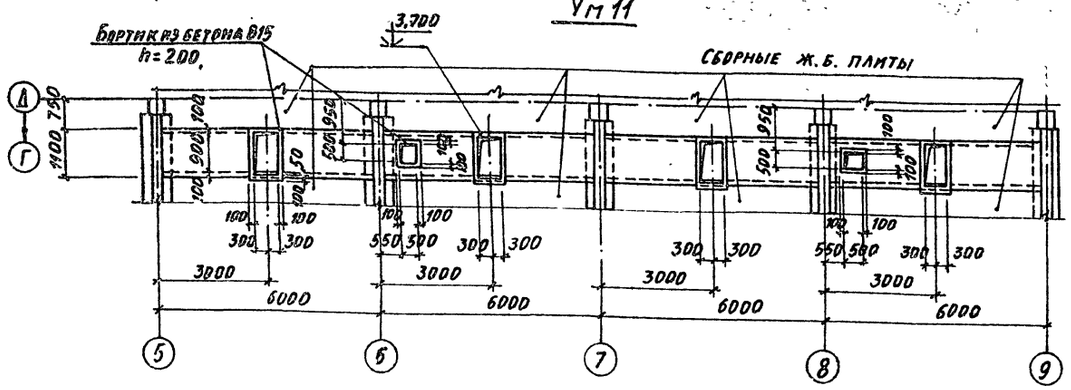

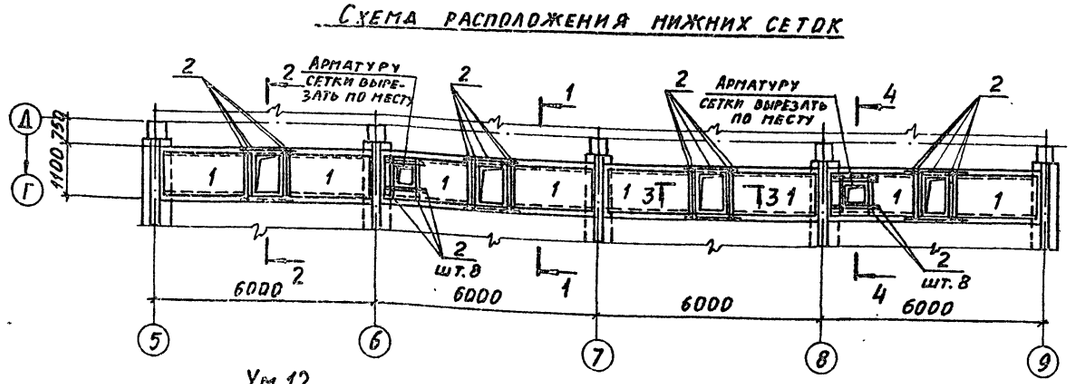

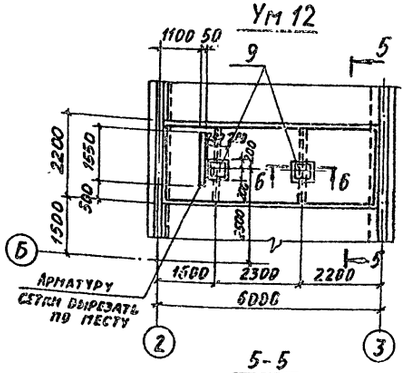

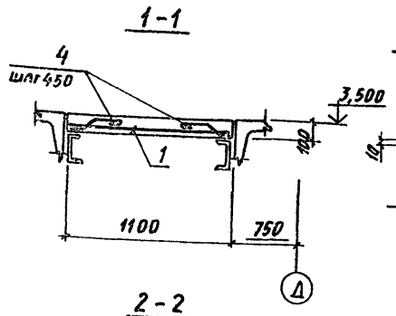

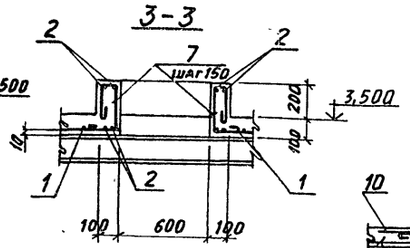

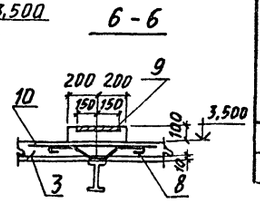

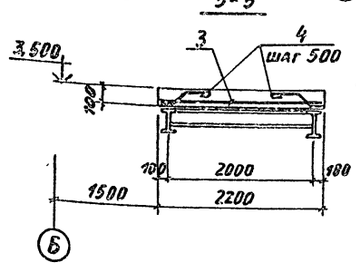

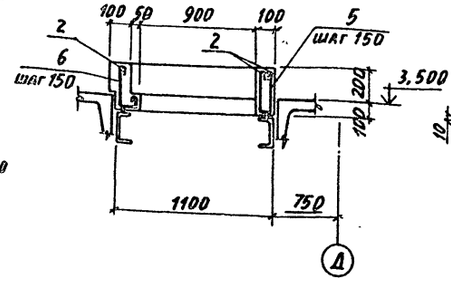

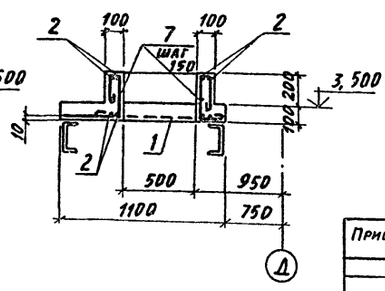



Ведомость деталей

Поз.	Эскиз
4	60 80 130 110 80
5	280 70 280
6	280 70 80
7	70 270 250 180
8	130 110 110 130 80 60 80

Поз.	Обозначение	Наименование	Кол.	Примечан.
		Участок монолитный		
		Ум 11 шт. 1		
		Сборочные единицы		
1	ГОСТ 23279-85	4С $\frac{4Вр1-200}{6АIII-150}$ 106×250 $\frac{50}{30}$	8	5,47кг
		Детали		
2		ф 8АI, ГОСТ 5781-82, ℓ= п.м	80пм	0,4 кг
4*		ф 8АI, ГОСТ 5781-82, ℓ= 350	96	0,14кг
5*		ф 8АI, ГОСТ 5781-82, ℓ= 730	16	0,29кг
6*		ф 8АI, ГОСТ 5781-82, ℓ= 530	16	0,21кг
7*		ф 8АI, ГОСТ 5781-82, ℓ= 870	80	0,34кг
		Материалы на Ум 11		
		Бетон класса В15	2,2м³	
		Участок монолитный		
		Ум 12 шт. 1		
		Сборочные единицы		
3	ГОСТ 23279-85	4С $\frac{6АIII-150}{6АIII-150}$ 215×560	1	37,0кг
10	то же	4С $\frac{4Вр1-200}{6АIII-150}$ 115×215	2	5,3
9	1.400-15. в.0	Изделие закладное МН126-6	2	7,1кг
		Детали		
4		ф 8АI, ГОСТ 5781-82, ℓ=350	26	0,14кг
8*		ф 8АI, ГОСТ 5781-82, ℓ= 650	12	0,26кг
		Материалы на Ум 2		
		Бетон класса В15	1,2	м³

* – См. ведомость деталей

Ведомость расхода стали на элемент, кг

Марка элемента	Изделия арматурные							Изделия закладные			Всего
	Арматура класса							Арматура класса			
	А-III			А-I		Вр-I		А-III	Прокат марки		
	ГОСТ 5781-82					ГОСТ 6727-80		ГОСТ 5781-82	ГОСТ 19903-74*		
	ф 6			ф 8		ф 4		ф 12	-δ=8	-δ=10	
Ум 11	320			81,0		11,8					124,8
Ум 12	44,6			6,8		3,0		1,2	11,4	1,6	68,6

9747/6

Нач. отд.	Бродский		ТП 903-1-241.87 КЖ
Н. контр.	Шахновский		Котельная с 4 котлами КЕ-6,5-14С Топливо-каменные и бурые угли
Гл. констр.	Зорин		Главный корпус
Рук. гр.	Шахновский		Стадия: Р; Лист: 57; Листов:
Вед. инж.	Радько		Перекрытие на отм. 3.600. Участок монолитный Ум 11, Ум 12
Инженер	Личкатая		Харьковский Промстройниипроект

Привязан:

Инв. №

Инв. № подл. | Подпись и дата | Взам. инв. №

ПМ-1

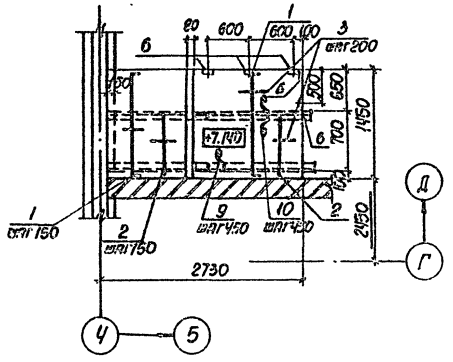

ПМ-2

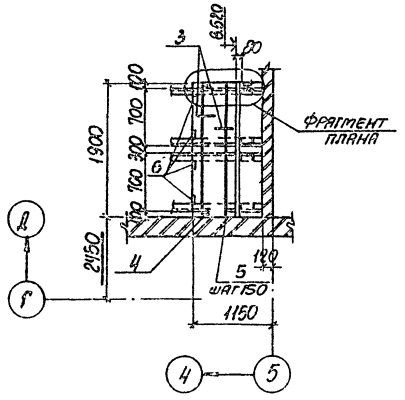

Фрагмент плана

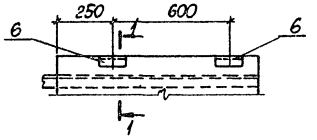

1-1

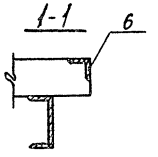

ПМ-3

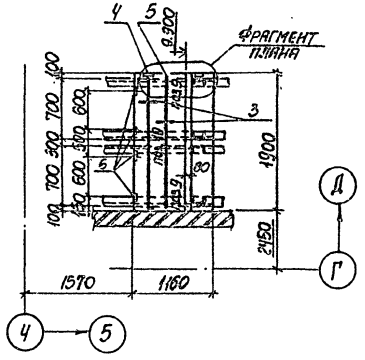

ПМ-4

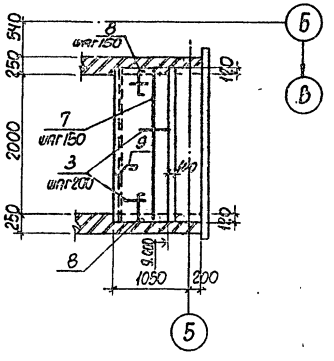

Ведомость деталей

Поз.	Эскиз
1	60 1430 60
4	60 1870 60
8	80 350 80
9	160 80 80 60 60
10	160 160 80 60 60 80 60

Спецификация арматуры на элемент

Поз.	Обозначение	Наименование	Кол.	Примеч.
		Площадка монолитная ПМ1		
		Сборочные единицы		
6	1.400-15 в 1.540-02	Изделие закладное МН541	5	0,6 кг
		Детали		
1*		ф6 AIII, ГОСТ 5781-82, ℓ = 1550	17	
2		ф6 AIII, То же, ℓ = 800	17	
3		ф4 Вр I, ГОСТ 6727-80, ℓ = п.м.	30,0	п.м
9*		ф8 AI, ГОСТ 5781-82, ℓ = 350	6	
10*		ф8 AI, То же, ℓ = 650	6	
		Материалы		
		Бетон класса В15	0,3	м³
		Площадка монол. ПМ2, ПМ3		
		Сборочные единицы		
6	1.400-15 в. 1.540-02	Изделие закладное МН541	5	0,6 кг
		Детали		
4*		ф6 AIII, ГОСТ 5781-82, ℓ = 1990	8	
5		ф6 AIII, То же, ℓ = 1870	8	
3		ф4 Вр I, ГОСТ 6727-80, ℓ = п.м.	19,0	п.м.
9*		ф8 AI, ГОСТ 5781-82, ℓ = 350	6	
10*		ф8 AI, То же, ℓ = 650	6	
		Материалы		
		Бетон класса В15	0,17	м³
		Площадка монолитная ПМ4		
		Детали		
7		ф6 AIII, ГОСТ 5781-82, ℓ = 2200	8	
8*		ф6 AIII, ГОСТ 5781-82, ℓ = 510	16	
3		ф4 Вр I, ГОСТ 6727-80, ℓ = п.м.	17	п.м.
9*		ф8 AI, ГОСТ 5781-82, ℓ = 350	5	
		Материалы		
		Бетон класса В15	0,28	м³

* позиции смотрите ведомость деталей

Ведомость расхода стали на элемент, кг

Марка элемента	Изделия арматурные				Изделия закладные				Общий расход
	Арматура класса AIII		Арматура класса Вр I		Арматура класса AII		Прокат ВСт3кп		
	ГОСТ 5781-82		ГОСТ 6727-80		ГОСТ 5781-82		ГОСТ 380-94		
	ф6	ф8	ф4	Итого	ф8	Итого	I 50Б	Итого	
ПМ1	6,7	2,4	2,9	12,0	1,0	1,9	2,9	14,9	
ПМ2	6,9	2,4	1,9	11,2	1,0	1,9	2,9	14,1	
ПМ3	6,9	2,4	1,9	11,2	1,0	1,9	2,9	14,1	
ПМ4	5,7	0,7	2,0	8,4	–	–	–	8,4	

9747/6

ТП 903-1-241.87 КЖ

Нач. отд.	Бродский	
Н. контр.	Зорин	
Гл. конст.	Зорин	
Рук. гр.	Шахновский	
Ст. инж.	Рядько	
Инженер	Литвинова	

Котельная с 4 котлами КЕ-6,5-14С
Топливо – каменные и бурые угли

Главный корпус

Площадка монолитная ПМ1... ПМ4

Стадия	Лист	Листов
Р	58	

Харьковский Промстроиниипроект

Привязан:

Инв. №

Инв. № подл. | Подпись и дата | Взам. инв. №

Альбом VI

Схема расположения плит покрытия на отм. 1.970

Дробилка ВАГ-10

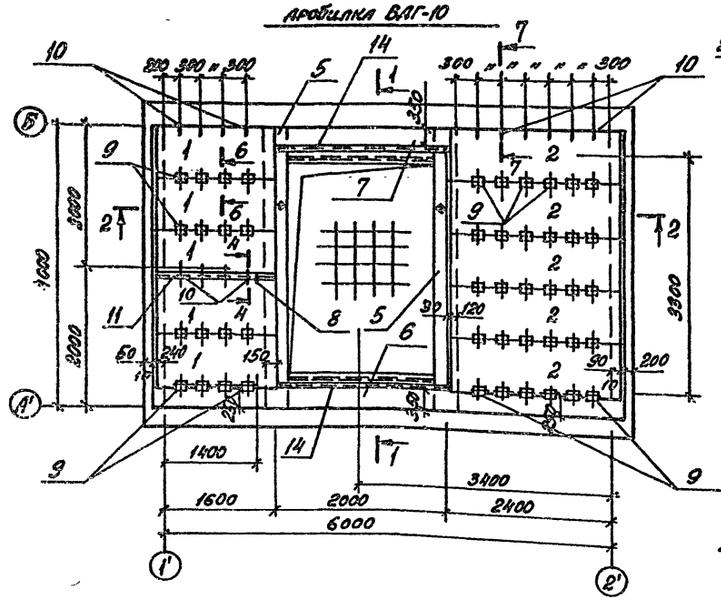

1 - 1

Балки по чертежам КМ

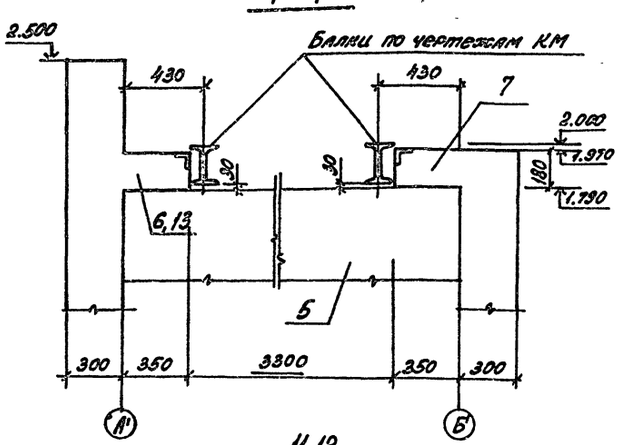

4 - 4

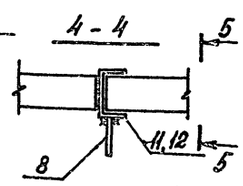

5 - 5

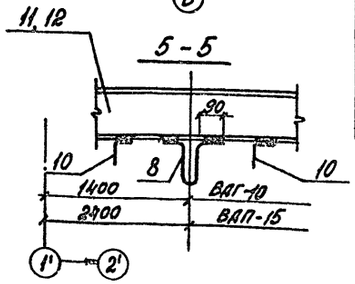

Спецификация элементов к схеме расположения плит покрытия на отм. 1.970 (дробилки ВАГ-10 и ВАП-15)

Поз.	Обозначение	Наименование	Кол. 1	Кол. 2	Масса ед., кг	Примечание
		Плита перекрытия				
1	ТП 903-1-241.87 -КЖИ ПЛ...ПЧ	П1	5	-	440	
2	То же	П2	5	-	930	
3	"	П3	-	5	410	
4	"	П4	-	5	730	
		Балка монолитная				
5	ТП 903-1-241.87 КЖ л. 62	Бм1	2	2		
		Участок монолитный				
6	ТП 903-1-241.87 КЖ л. 62	Ум-1	1	-		
7	То же	Ум-2	1	1		
13	"	Ум-3	-	1		
		Изделие закладное				
8	1.400-9 в.1	УП2-5	1	1	1,39	
9	1.400-6/76, в.1, л.107	МВ-12	46	44	0,5	
10	ТП 903-1-241.87 КЖИ - МС22...МС24, Кс 30	МС22	60	60	0,09	
11	То же	МС23	1	-	22,6	
12	"	МС24	-	1	58,3	

1. При монтаже плит обратить особое внимание на то, чтобы грань плиты с нанесенным на ней знаком ◆, обозначающим сторону монтажа, была обращена в сторону, отмеченную на плане таким же знаком.
2. Поз. 10 приварить к закладным изделиям плит П1...П4.

Схема расположения плит покрытия на отм. 1.970

Дробилка ВАП-15

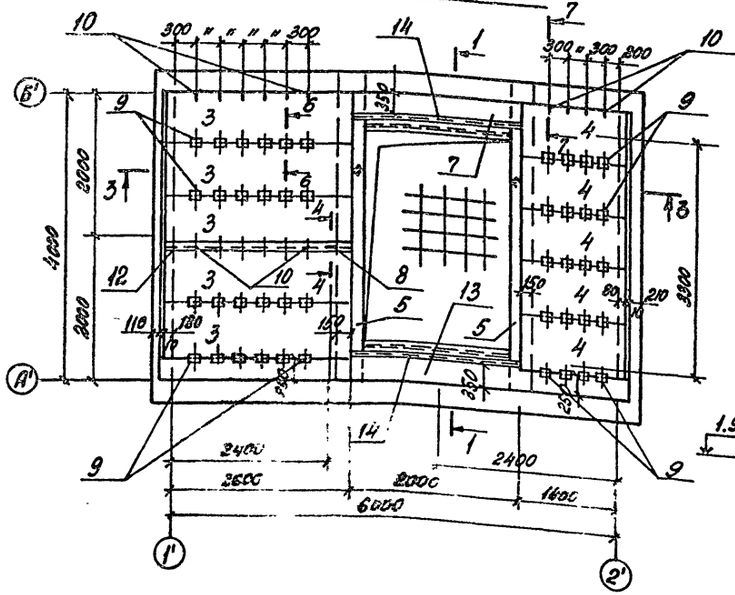

2 - 2

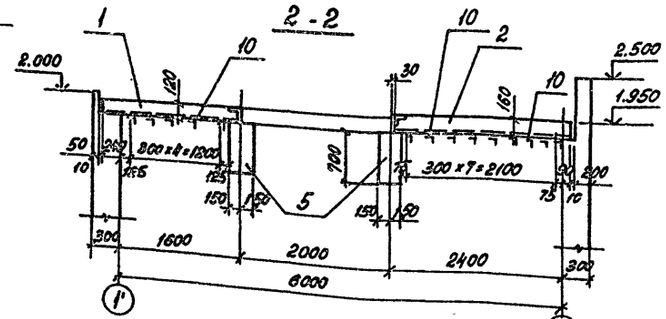

3 - 3

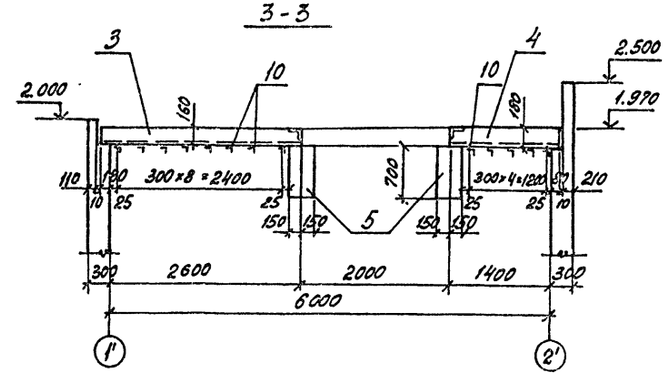

6 - 6

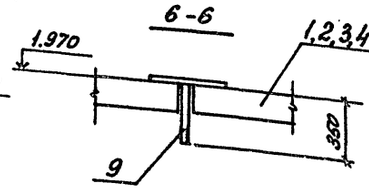

7 - 7

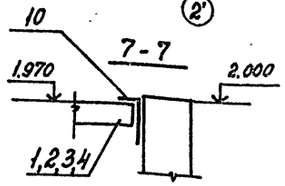

9747/6

Привязан:

Инв. №

Нач.отд.	Бродский		ТП 903-1-241.87 КЖ
Н.контр.	Шахновский		Котельная с 4 котлами КЕ-6,5-14с Топливо - каменные и бурые угли
Гл.констр.	Зорин		Главный корпус Приемно-дробильное отделение
Рук.гр.	Шахновский		Стадия: Р; Лист: 59; Листов:
Инж.	Лилина		Дробилка ВАГ-10, ВАП-15. Схема расположения плит на отм. 1.970. Опалубка
Ведущ.	Богданская		ХАРЬКОВСКИЙ ПРОМСТРОЙНИИПРОЕКТ

Инв. № подл. | Подпись и дата | Взам. инв. №

Альбом VI

Пм2 на отм. -1.080

дробилка ВДГ-10

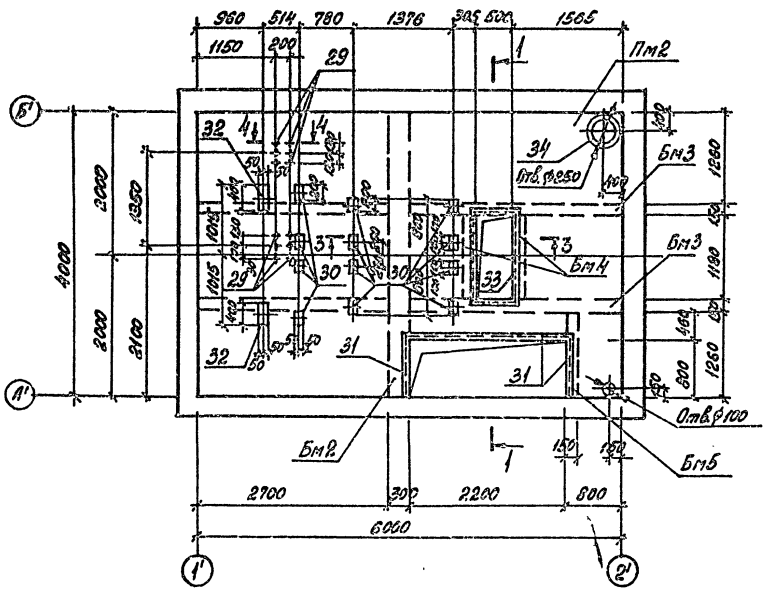

Пм3 на отм. -1.080

дробилка ВДП-15

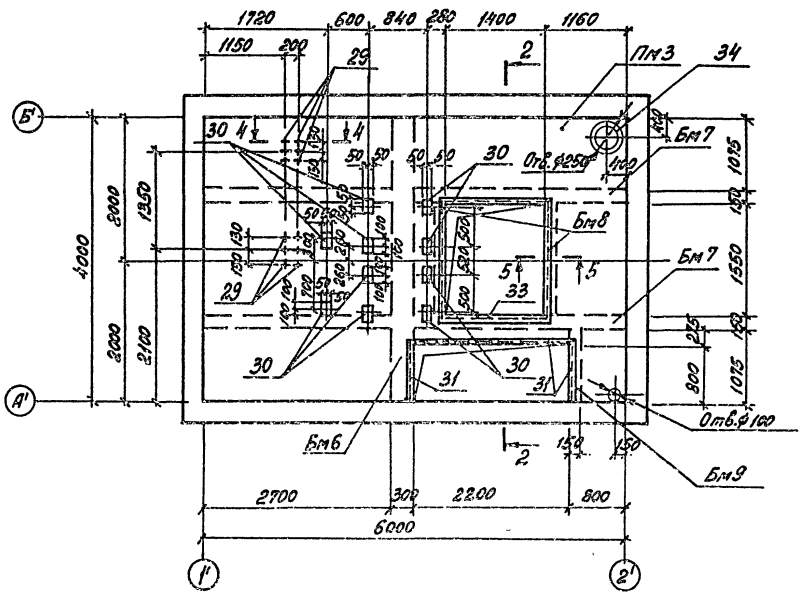

1-1

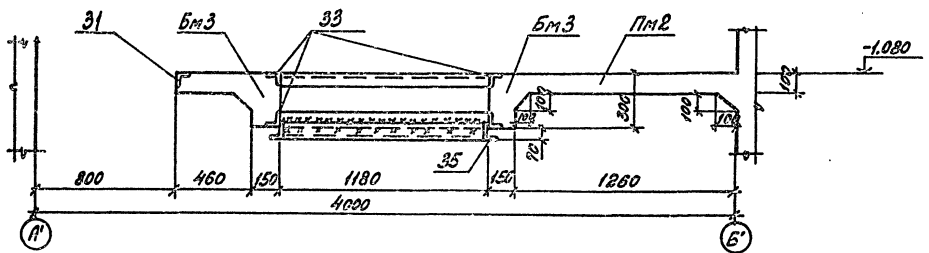

2-2

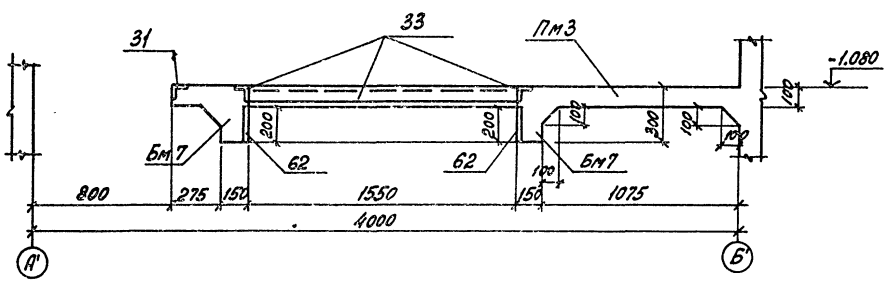

3-3

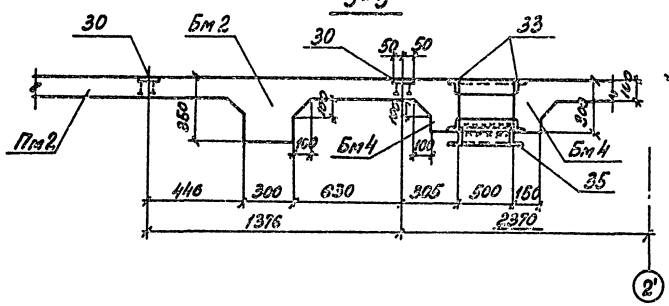

4-4

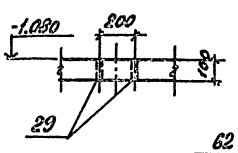

5-5

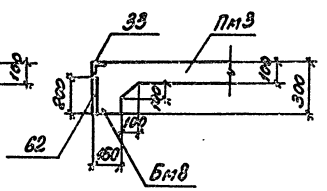

Сварку производить по ГОСТ 5264-80, катет шва - 6 мм.

9747/6

Нач. отд.	Бродский		ТП 903-1-241.87 КЖ
Н. контр.	Шахновский		Котельная с 4 котлами КЕ-6,5-14с
Гл. констр.	Зорин		Топливо - каменные и бурые угли
Рук. гр.	Шахновский		Главный корпус
Инж.	Пилина		Приемно-дробильное отделение
Вед. инж.	Боланская		Дробилка ВДГ-10 и ВДП-15. Плита перекрытия Пм2 и Пм3 на отм. -1.080. Опалубка

Стадия	Лист	Листов
Р	60	

ХАРЬКОВСКИЙ ПРОМСТРОЙНИИПРОЕКТ

Привязан

Инв. №

Инв. № подл. | Подпись и дата | Взам. инв. №

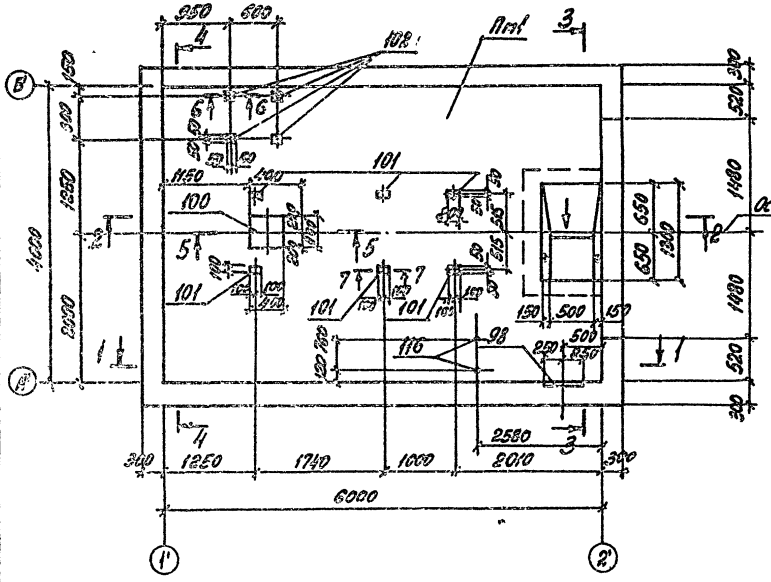

1-1

2-2

5-5

А-А

Узел А

6-6

8-8

9-9

3-3

4-4

7-7

1. В стенах по сечениям 1-1 и 3-3 заложить закладные изделия поз. 99 шагом 300 мм в шахматном порядке до отм. -1.050 для крепления утеплителя.
2. Спецификацию закладных изделий см. лист 69.

9747/6

					ТП 903-1-241.87 КЖ		
Нач.отд.	Бровский			Котельная с 4 котлами КЕ-6,5-14С Топливо - каменные и бурые угли			
Н.контр.	Шатковский						
Гл.констр.	Зорин			Главный корпус приемно-дробильное отделения	Стадия	Лист	Листов
Рук.гр.	Шатковский				Р	61	
Вед.инж.	Волянская			Дробилка ВДГ-10 и ВДП-15. Плита днища Пл.1. Сечения 1-1 ... 7-7. Опалубка	ХАРЬКОВСКИЙ ПРОМСТРОЙНИИПРОЕКТ		
Инж.	Пилина						

Привязан:

Инв.№

Взам.инв.№ | Подпись и дата | Инв.№ подл.

Альбом VI

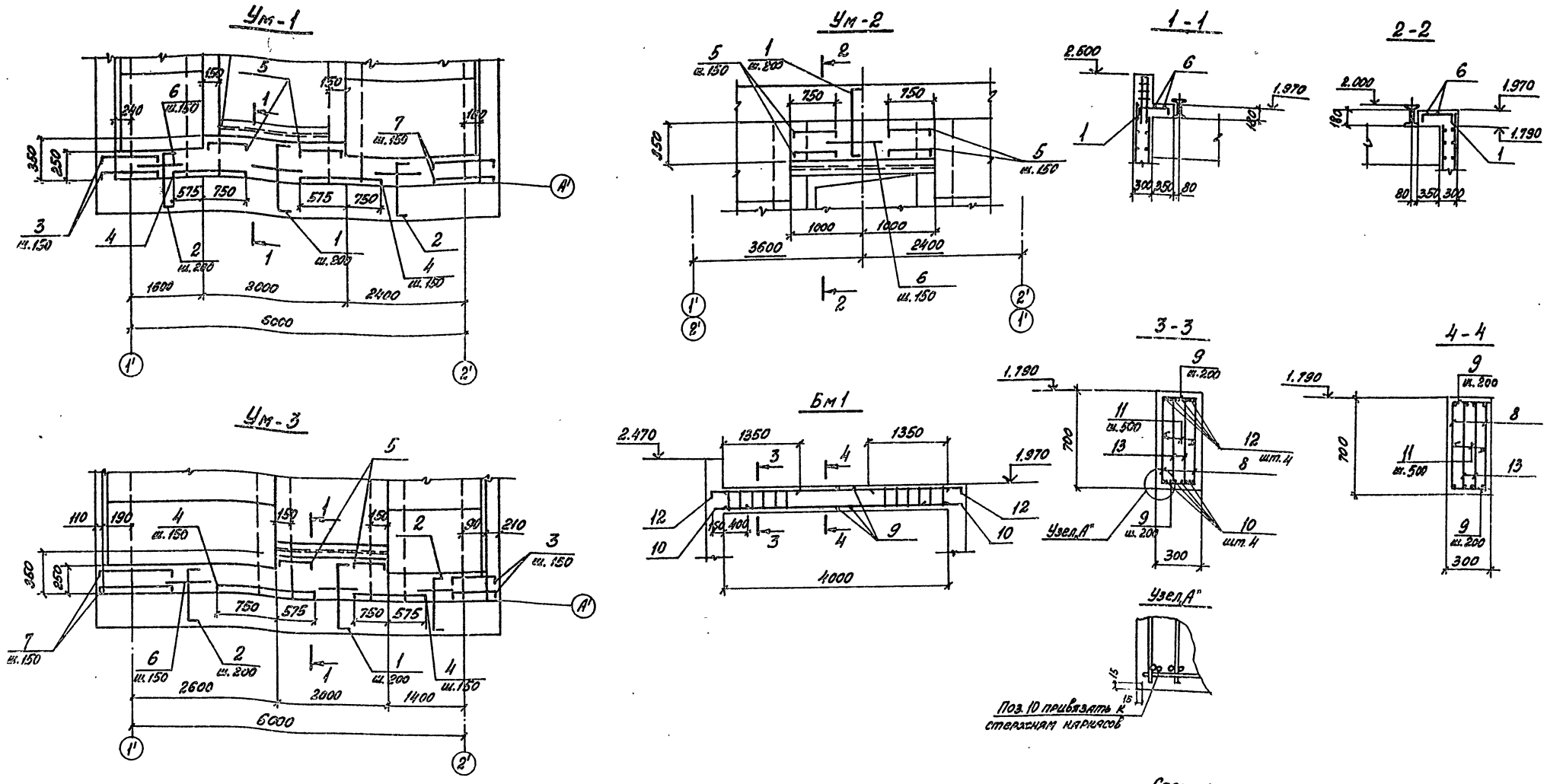

Спецификацию арматуры смотрите на листе 67.

Ведомость расхода стали на элемент, кг

Марка элемента	Изделия арматурные										Изделия закладные							Общий расход
	Арматура класса									Всего	Арматура класса			Прокат марки			Всего	
	А-I			А-III							А-III			ВСт3 кп2				
	ГОСТ 5781-82										ГОСТ 5781-82			ГОСТ 8509-86				
	ф8		Итого	ф6	ф8	ф10	ф12	ф16	ф25	Итого	ф8		Итого	L50x5		Итого		
Ум-1, Ум-3	-		-	4,6	19,0	-	-	-	-	23,6	23,6	1,2		1,2	7,6		7,6	8,8	32,4
Ум-2	-		-	1,3	6,2	-	-	-	-	7,5	7,5	1,2		1,2	7,6		7,6	8,8	16,3
Бм1	48,0		48,0	-	-	10,0	28,8	65,3	123,2	227,3	275,3	-		-	-		-	-	275,3

Инв. № подл. | Подпись и дата | Взам. инв. №

Привязан:

Инв. №

9747/6

Нач.отд.	Бродский		
Н.контр.	Шахновский		
Гл.констр.	Зорин		
Рук.гр.	Шахновский		
Инженер	Пилина		
Вед.инж.	Боднянская		

ТП 903-1-241.87 КЖ

Котельная с 4 котлами КЕ-6.5-14С
Топливо - каменные и бурые угли

Главный корпус
Приемно-дробильное отделение

Дробилка ВДГ-10 и ВДП-15.
Участок монолитный Ум1-Ум3
на отм. 1.970. Балка Бм1

Стадия	Лист	Листов
Р	62	

ХАРЬКОВСКИЙ ПРОМСТРОЙНИИПРОЕКТ

Альбом III

Схема расположения нижних сеток

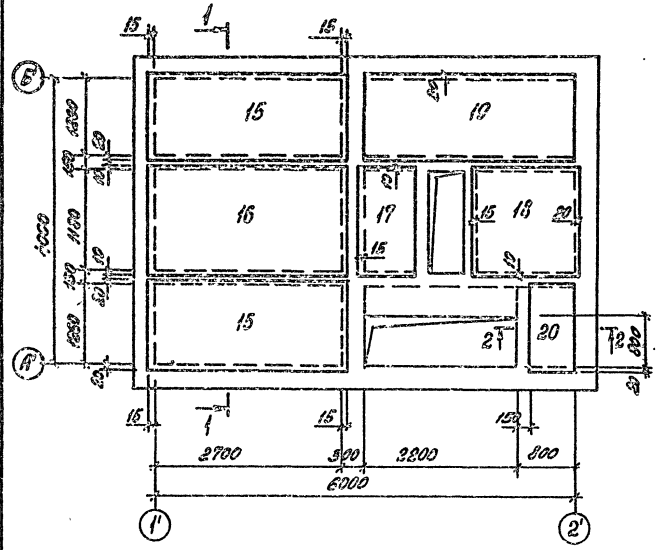

Схема расположения верхних сеток

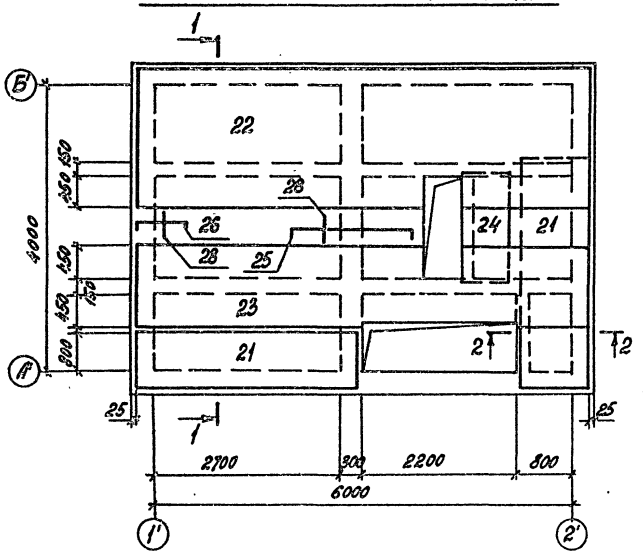

Бм 2

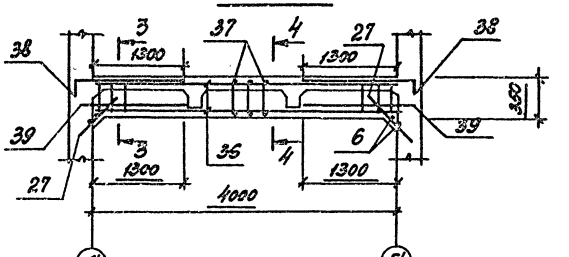

Бм 3

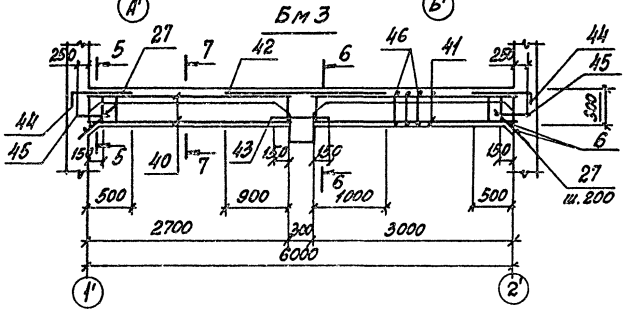

1 - 1

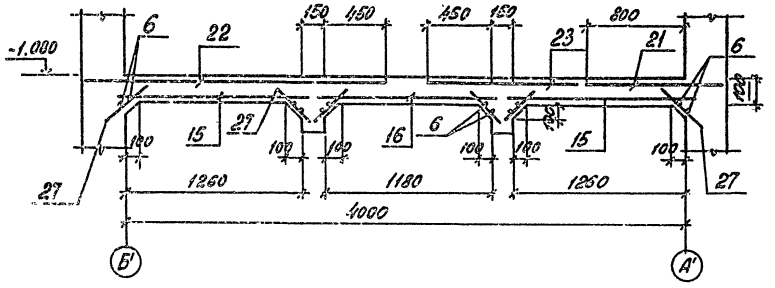

2 - 2

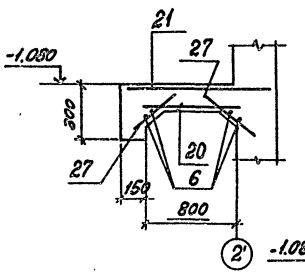

3 - 3

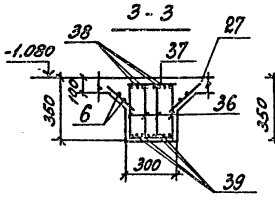

4 - 4

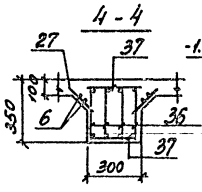

5 - 5

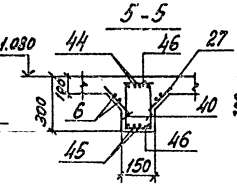

6 - 6

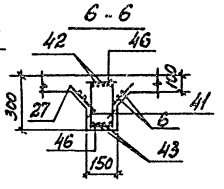

7 - 7

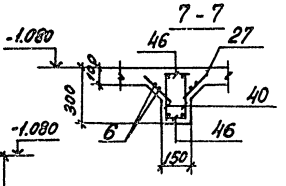

8 - 8

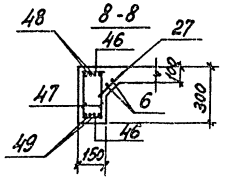

9 - 9

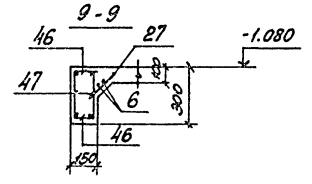

Бм 4

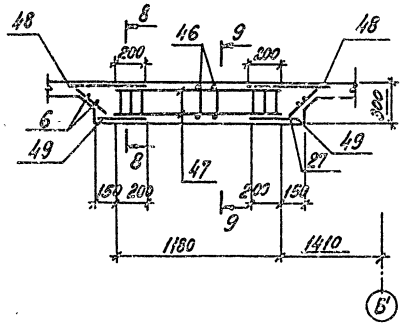

Бм 5

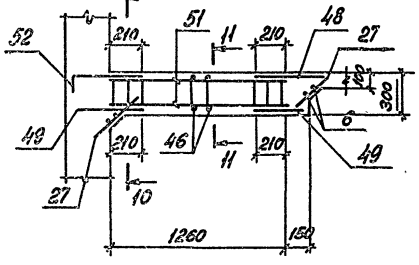

10 - 10

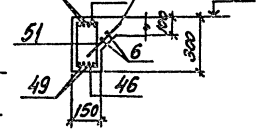

11 - 11

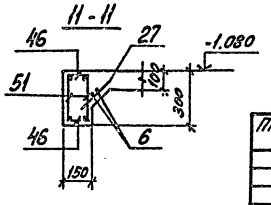

Спецификация арматуры приведена на листах 67... 70

9747/с

				ТП 903-1-241.87 КЖ	
Нач.отд.	Бродский			Котельная с 4 котлами КЕ-6,5-14С Топливо - каменные и бурые угли	
Н.контр.	Шляховский				
Гл.конст.	Зорин			Главный корпус Приемно - дробильное отделение	Стадия: Р; Лист: 63; Листов:
Рук.гр.	Шляховский				
Вед.инж.	Боднячская				
Инж.	Пилина			Дробилка ДГГ-10. Плита перекрытия ПМ2 на отм. -1,080. Армирование	ХАРЬКОВСКИЙ ПРОМСТРОЙНИИПРОЕКТ

Привязан:

Инв.№

Инв.№ подл. | Подпись и дата | Взам.инв.№

Альбом VII

Схема расположения нижних сеток

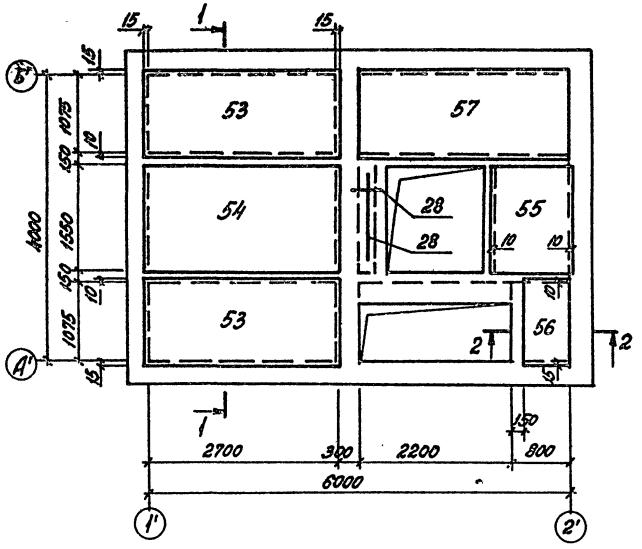

Схема расположения верхних сеток

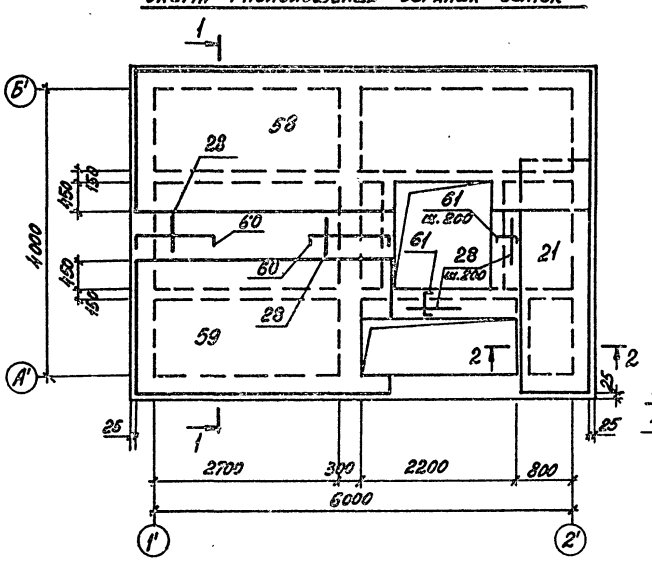

Бм 6

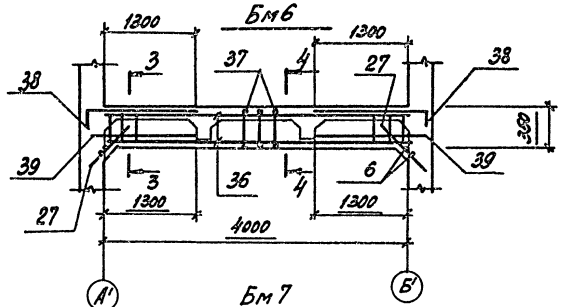

Бм 7

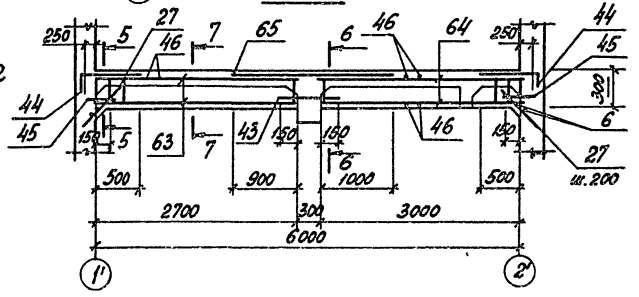

1 - 1

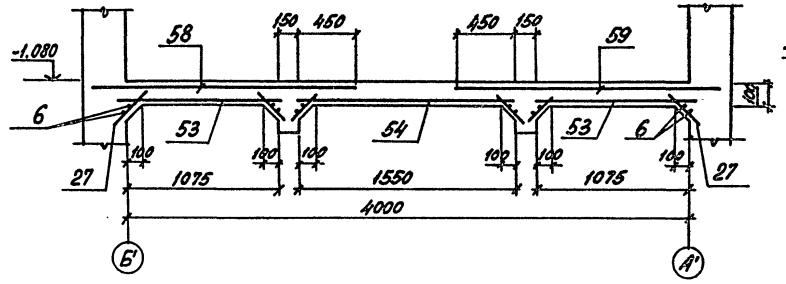

2 - 2

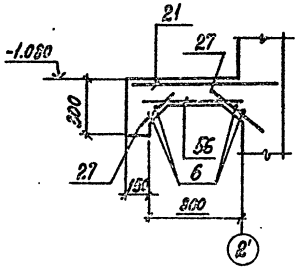

3 - 3

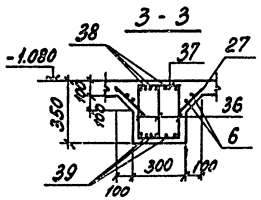

4 - 4

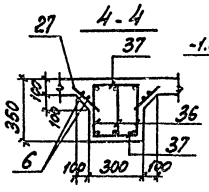

5 - 5

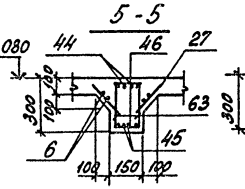

6 - 6

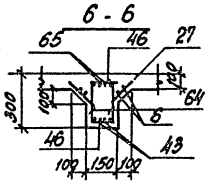

7 - 7

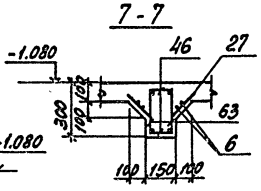

8 - 8

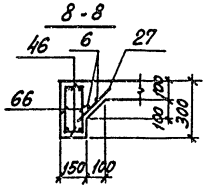

9 - 9

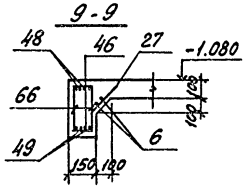

Бм 9

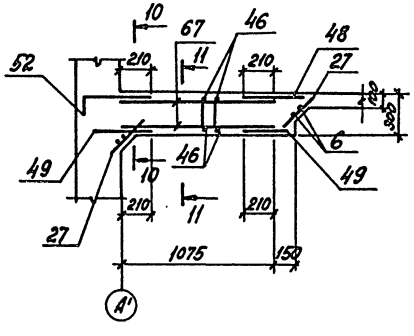

Бм 8

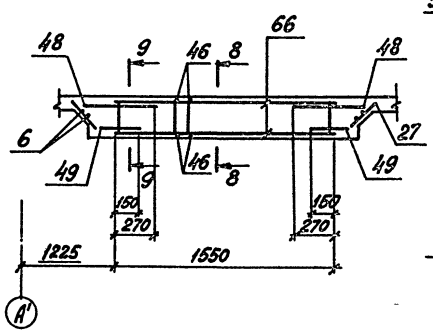

10 - 10

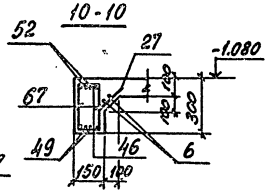

11 - 11

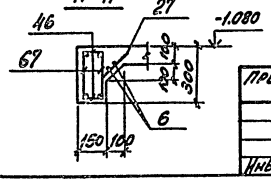

Спецификация арматуры приведена на листах 68...70

9747/6

				ТП 903-1-241.87 КЖ	
Нач.отд.	Бродский			Котельная с 4 котлами КЕ-6,5-14С Топливо - каменные и бурые угли	
Н.контр.	Шахновский				
Гл.конст.	Зорин			Главный корпус Приемно-дробильное отделение	Стадия: Р; Лист: 64; Листов:
Рук.гр.	Шахновская				
Вед.инж.	Боднянская			Дробилка ВАП-15. Плита перекрытия Пм.3 на отм. -1.080. Армирование.	ХАРЬКОВСКИЙ ПРОМСТРОЙНИИПРОЕКТ
Инж.	Пилина				

Привязан:

Инв.№

Инв.№ подл. | Подпись и дата | Взам.инв.№

Альбом VI

Плита днища (дробилки ВДГ-10 и ВДП-15)

Раскладка верхних сеток

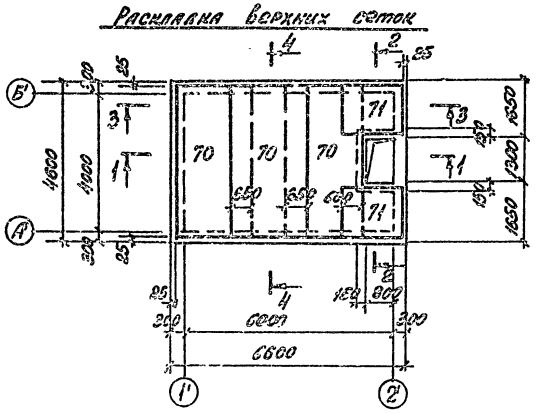

Плита днища (дробилки ВДГ-10 и ВДП-15)

Раскладка нижних сеток

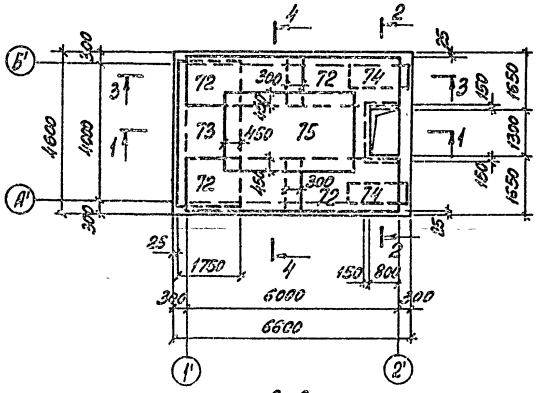

9-9

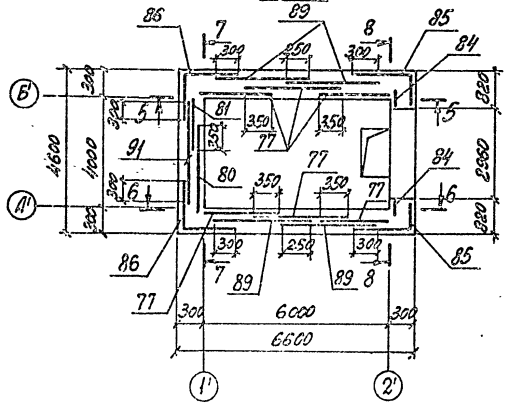

1-1

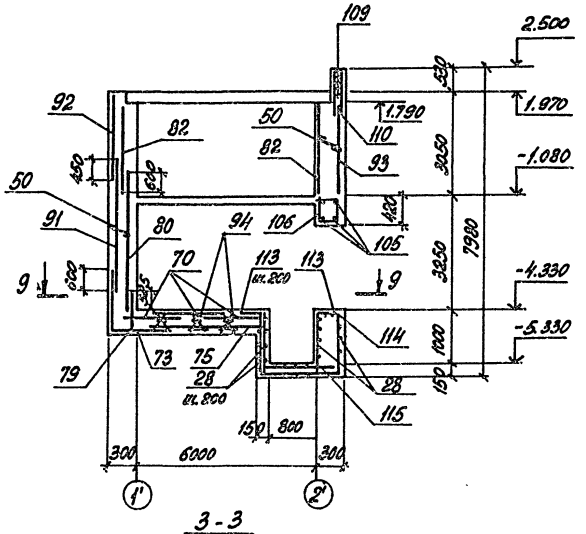

2-2

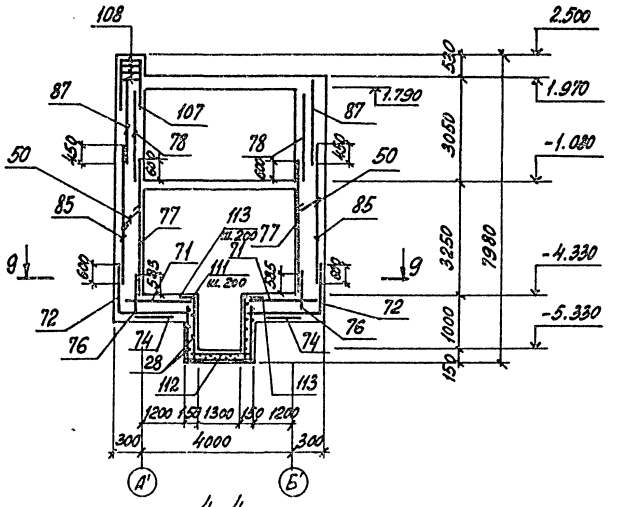

3-3

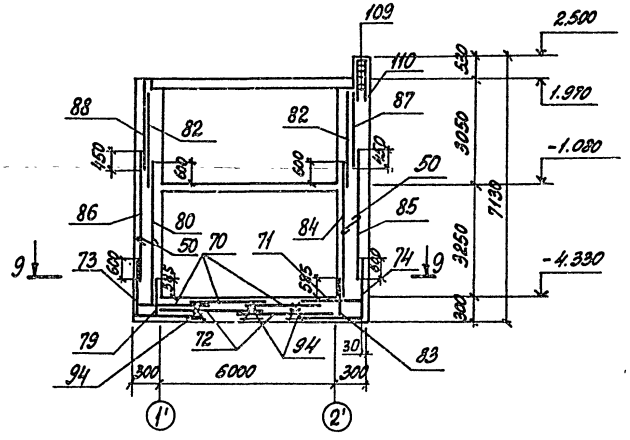

4-4

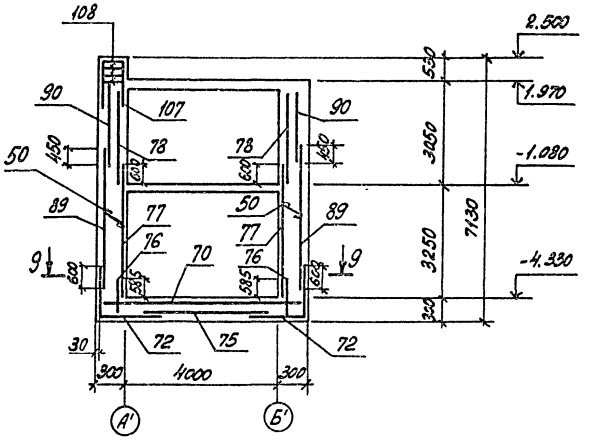

Раскладка поддерживающих каркасов

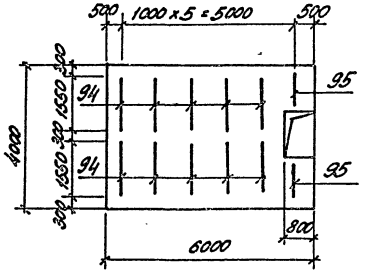

Спецификация арматуры приведена на листах 69,70

9747/6

Нач.отд.	Бродский		ТП 903-1-241.87 КЖ	
Н.контр.	Шахновский		Котельная с 4 котлами КЕ-6,5-14с Топливо - каменные и бурые угли	
Гл.конст.	Зорин		Главный корпус Приемно-дробильное отделение	Стадия: Р; Лист: 65; Листов:
Рук.гр.	Шахновский			
Вед.инж.	Боднянский			
Инж.	Пилина		Дробилка ВДГ-10, ВДП-15. Плита днища Пм1, стены. Армирование	ХАРЬКОВСКИЙ ПРОМСТРОЙНИИПРОЕКТ

Привязан:

Инв. №

Инв. № подл. | Подпись и дата | Взам. инв. №

Альбом VI

5-5
Раскладка внутренних сеток

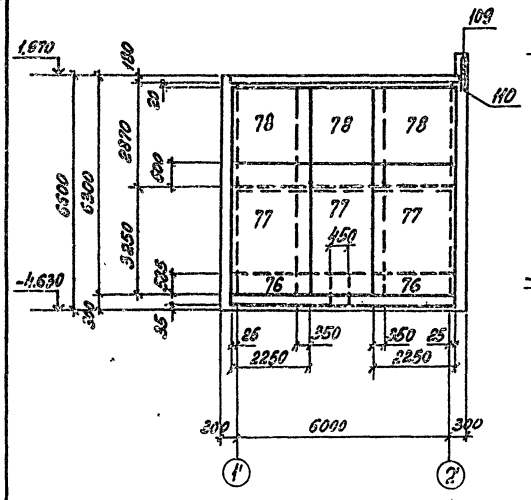

5-5
Раскладка наружных сеток

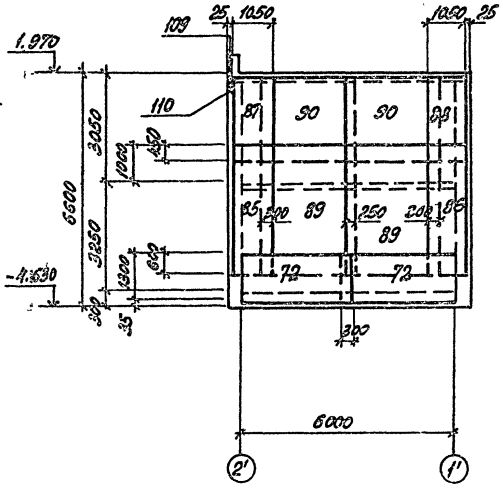

7-7
Раскладка внутренних сеток

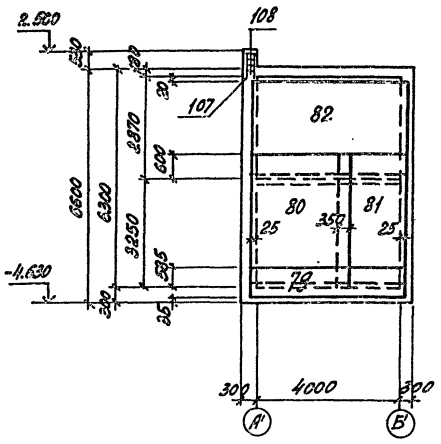

7-7
Раскладка наружных сеток

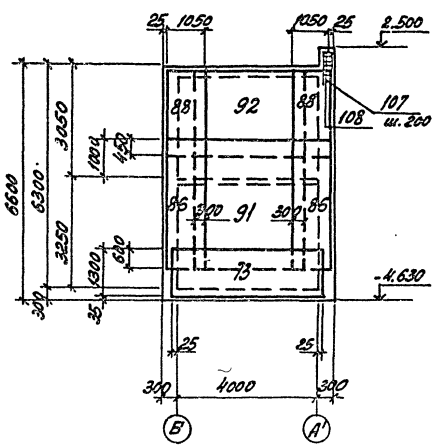

8-8
Раскладка внутренних сеток

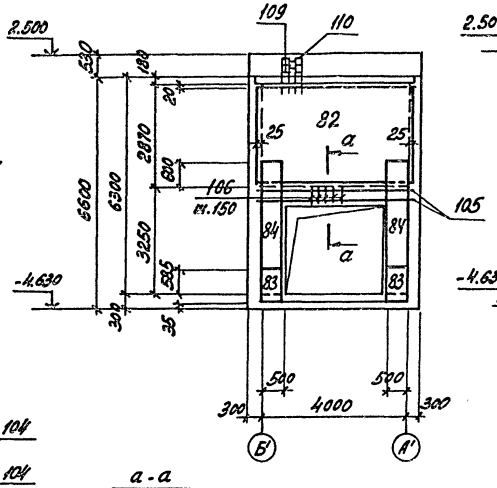

8-8
Раскладка наружных сеток

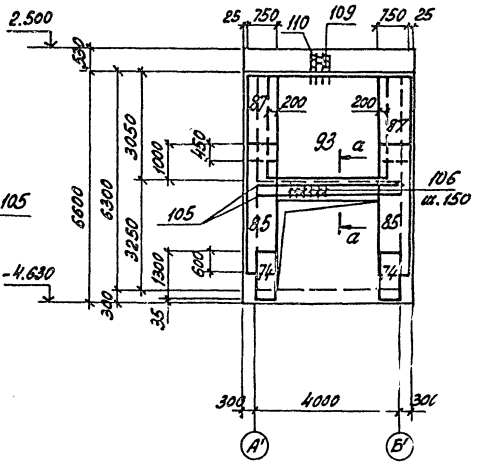

6-6
Раскладка внутренних сеток

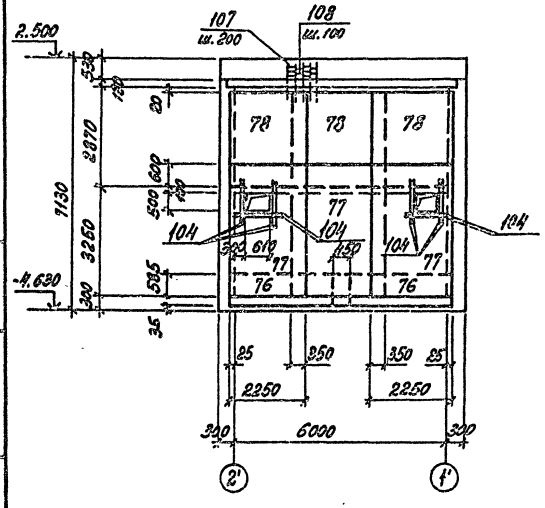

6-6
Раскладка наружных сеток

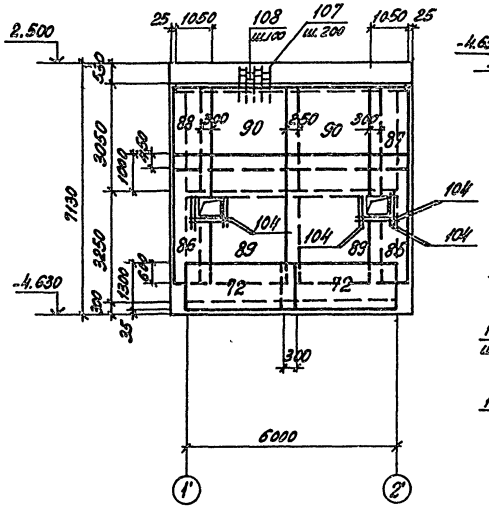

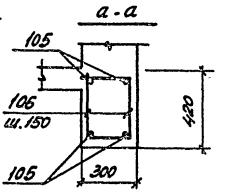

Спецификация арматуры приведена на листах 69, 70

9747/6

Нач.отд.	Бродский		
Н.контр.	Шахновский		
Гл.конст.	Зорин		
Рук.гр.	Шахновский		
Вед.инж.	Болнянская		
Инж.	Пилина		

Привязан:

Инв. №

ТП 903-1-241.87 КЖ

Котельная с 4 котлами КЕ-6,5-14С
Топливо - каменные и бурые угли

Главный корпус
Приемно-дробильное отделение

Стадия	Лист	Листов
Р	66	

Дробилка ВДГ-10, ВДП-15.
Стены. Армирование

ХАРЬКОВСКИЙ ПРОМСТРОЙНИИПРОЕКТ

Инв. № подл. | Подпись и дата | Взам. инв. №

Поз.	Обозначение	Наименование	Кол.	Примечание
		Дробилка ВДГ-10		
		Перекрытие на отм. 1.970		
		Участок монолитный		
		Ум-1 - шт. 1		
		Сборочные единицы		
		Изделие закладное		
14	3.400-6/75	МН 4-46	2,0 п.м.	4,4 кг
		Детали		
1*		⌀8 AIII, ГОСТ 5781-82, ℓ=880	11	0,35 кг
2*		⌀8 AIII, то же, ℓ=780	24	0,21 кг
3*		⌀8 AIII, " , ℓ=990	3	0,37 кг
4*		⌀8 AIII, " , ℓ=1585	6	0,63 кг
5*		⌀8 AIII, " , ℓ=990	4	0,39 кг
6		⌀6 AII, " , ℓ=п.м	99,9	0,22 кг
7*		⌀8 AIII, " , ℓ=1060	3	0,41 кг
		Материалы		
		Бетон класса В15	0,22	м³
		Ум-2 - шт. 1		
		Сборочные единицы		
		Изделие закладное		
14	3.400-6/75	МН 4-46	2,0 п.м.	4,4 кг
		Детали		
1*		⌀8 AIII ГОСТ 5781-82, ℓ=880	11	0,35 кг
5*		⌀8 AIII, то же, ℓ=990	6	0,39 кг
6		⌀6 AII, " , ℓ=п.м	6,0	0,22 кг
		Материалы		
		Бетон класса В15	0,13	м³
		Балка монолитная		
		Бм 1 - шт. 2		
		Сборочные единицы		
8	ТП 903-1-241.87 КЖИ-Кр66	Каркас плоский Кр 66	4	
13	ТП 903-1-241.87 КЖИ-Кр65	То же Кр 65	4	
		Детали		
9		⌀8 AI, ГОСТ 5781-82, ℓ=270	72	0,11 кг
10		⌀16 AIII, то же, ℓ=560	16	0,88 кг
11*		⌀8 AI, " , ℓ=370	18	0,15 кг
12*		⌀16 AIII, " , ℓ=2000	16	3,2 кг
		Материалы		
		Бетон класса В15	1,68	м³
		Перекрытие на отм.-1.080		
		Плита монолитная Пм 2-шт 1		
		Сборочные единицы		
		Сетки арматурные		

Поз.	Обозначение	Наименование	Кол.	Примечание
15	ГОСТ 23279-85	4С 8 AIII-200 / 8 AIII-200 130×273 65/50	2	14,7 кг
16	То же	4С 8 AIII-200 / 8 AIII-200 120×273 65/100	1	13,1 кг
17	"	4С 8 AIII-200 / 8 AIII-200 80×120 100/100	1	3,8 кг
18	"	4С 8 AIII-200 / 8 AIII-200 120×145 25/100	1	7,2 кг
19	"	4С 8 AIII-200 / 8 AIII-200 130×300 100/50	1	16,0 кг
20	"	4С 8 AIII-200 / 8 AIII-200 65×130 50/25	1	3,8 кг
21	"	4С 8 AIII-200 / 8 AIII-200 95×325 325/275	2	9,2 кг
22	"	4С 8 AIII-200 / 8 AIII-200 215×655 275/275	1	49,6 кг
23	"	4С 8 AIII-200 / 8 AIII-200 105×655 275/25	1	28,4 кг
24	"	4С 8 AIII-200 / 8 AIII-200 65×120 100/25	1	3,4 кг
		Изделия закладные		
29	1.400-15 в.1	МН 802	12	0,15 кг
30	1.400-15 в.1	МН 107-6	12	1,4 кг
31	3.400-6/75	МН 4-46	3,8 п.м.	4,4 кг
32	1.400-15 в.1	МН 127-6	0,8 п.м.	6,0 кг
33	ТП 903-1-241.87 КЖИ-МН 42	МН 42	3,4 п.м.	
34	1.400-15 в.1	МН 776	1	3,7 кг
35	ТП 903-1-241.87 КЖИ-МС 32, МС 32	МС 32	3,4 п.м.	
		Детали		
6		⌀6 AII, ГОСТ 5781-82, ℓ=п.м	360	0,22 кг
25*		⌀8 AIII, то же, ℓ=1810	3	0,71 кг
26*		⌀8 AIII " ℓ=860	3	0,34 кг
27		⌀6 AII " ℓ=270	88	0,06 кг
28		⌀8 AIII, " , ℓ=п.м	3,6	0,4 кг
		Балка монолитная		
		Бм 2 - шт. 1		
		Сборочные единицы		

Поз.	Обозначение	Наименование	Кол.	Примечание
36	ТП 903-1-241.87 КЖИ-Кр55	Каркас плоский Кр 55	4	
		Детали		
37		⌀6 AI, ГОСТ 5781-82, ℓ=270	54	0,06 кг
38*		⌀10 AIII, то же, ℓ=1750	8	1,1 кг
39		⌀10 AIII, " , ℓ=1450	8	0,9 кг
27		⌀6 AII, " , ℓ=270	37	0,06 кг
6		⌀6 AII, " , ℓ=п.м	14,4	0,22 кг
		Балка монолитная		
		Бм 3 - шт. 2		
		Сборочные единицы		
40	ТП 903-1-241.87 КЖИ-Кр57, Кр58	Каркас плоский Кр 57	4	
41	ТП 903-1-241.87 КЖИ-Кр58	То же Кр 58	4	
		Детали		
42		⌀16 AIII, ГОСТ 5781-82, ℓ=2200	4	3,5 кг
43		⌀10 AIII, то же, ℓ=600	4	0,37 кг
44*		⌀10 AIII, " , ℓ=950	8	0,6 кг
45		⌀10 AIII, " , ℓ=300	8	0,19 кг
46		⌀6 AI, " , ℓ=120	160	0,03 кг
27		⌀6 AII, " , ℓ=270	124	0,06 кг
6		⌀6 AII, " , ℓ=п.м	48,0	0,22 кг
		Балка монолитная		
		Бм 4 - шт. 2		
		Сборочные единицы		
47	ТП 903-1-241.87 КЖИ-Кр59	Каркас плоский Кр 59	4	
		Детали		
48		⌀8 AIII, ГОСТ 5781-82, ℓ=550	8	0,22 кг
49		⌀8 AIII, то же, ℓ=320	8	0,13 кг
46		⌀6 AI, " , ℓ=120	32	0,03 кг
27		⌀6 AII, " , ℓ=270	14	0,06 кг
6		⌀6 AII, " , ℓ=п.м	48	0,22 кг

Инв.№ подл. | Подпись и дата | Взам.инв.№

Привязан:

Инв.№

9747/6

Нач.отд.	Бродский		ТП 903-1-241.87 КЖ
Н.контр.	Шахновский		Котельная с 4 котлами КЕ-6,5-14С Топливо - каменные и бурые угли
Гл.конст.	Зоран		Главный корпус. Приемно-дробильное отделение
Рук.гр.	Шахновский		Стадия Р; Лист 67; Листов
Вед.инж.	Баженов		Дробилка ВДГ-10, ВДП-15. Спецификация
Инж.	Пилина		ХАРЬКОВСКИЙ ПРОМСТРОЙНИИПРОЕКТ

Альбом III

Поз.	Обозначение	Наименование	Кол.	Примечание
		Балка монолитная		
		Бм 5 – шт. 1		
		Сборочные единицы		
51	ТП 903-1-241.87 КЖИ-Кр58-Кр63	Каркас плоский Кр 63	2	
		Детали		
58*		⌀8 AIII, ГОСТ 5781-82, ℓ=560	2	0,22 кг
48		⌀8 AIII, то же, ℓ=680	2	0,22 кг
49		⌀8 AIII, " , ℓ=320	4	0,13 кг
46		⌀6 AI, " , ℓ=120	18	0,03 кг
6		⌀6 AIII, " , ℓ=п.м	2,5	0,22 кг
27		⌀6 AIII, " , ℓ=270	7	0,06 кг
		Материалы		
		Бетон класса В15	3,19	м³
		Дробилка ВДП-15		
		Перекрытие на отм. 1,370		
		Участок монолитный		
		Ум-3 – шт. 1		
		Сборочные единицы		
		Изделие закладное		
14	3.400-6/76	МН 4-46	2,0 п.м.	4,4 кг
		Детали		
1*		⌀8 AIII, ГОСТ 5781-82, ℓ=880	11	0,35 кг
2*		⌀8 AIII, то же, ℓ=780	24	0,31 кг
3*		⌀8 AIII, " , ℓ=930	3	0,37 кг
4*		⌀8 AIII, " , ℓ=1585	6	0,63 кг
5*		⌀8 AIII, " , ℓ=990	4	0,39 кг
6		⌀6 AIII, " , ℓ=п.м	2,0	0,22 кг
7*		⌀8 AIII, " , ℓ=1060	3	0,42 кг
		Материалы		
		Бетон класса В15	0,32	м³
		Ум-2 – шт. 1		
		Сборочные единицы		
		Изделие закладное		
14	3.400-6/76	МН 4-46	2,0 п.м.	4,4 кг
		Детали		
1*		⌀8 AIII, ГОСТ 5781-82, ℓ=880	11	0,35 кг
5*		⌀8 AIII, то же, ℓ=990	6	0,39 кг
6		⌀6 AI, " , ℓ=п.м	6,0	0,22 кг
		Материалы		

Поз.	Обозначение	Наименование	Кол.	Примечание
		Бетон класса В15	0,13	м³
		Балка монолитная		
		Бм 1 – шт. 2		
		Сборочные единицы		
8	ТП 903-1-241.87 КЖИ-Кр66	Каркас плоский Кр 66	4	
13	ТП 903-1-241.87 КЖИ-Кр65	То же Кр 65	4	
		Детали		
9		⌀8 AI, ГОСТ 5781-82, ℓ=270	84	0,11 кг
10		⌀16 AIII то же, ℓ=560	16	0,88 кг
11*		⌀8 AI, " , ℓ=370	18	0,15 кг
12*		⌀16 AIII, " , ℓ=2000	16	3,2 кг
		Материалы		
		Бетон класса В15	1,68	м³
		Перекрытие на отм. -1,080		
		Плита монолитная Пм-3-шт.1		
		Сборочные единицы		
		Сетки арматурные		
53	ГОСТ 23279-85	4С 8AIII-200 / 8AIII-200 110×273 65/50	2	12,6 кг
54	то же	4С 8AIII-200 / 8AIII-200 155×273 65/75	1	17,2 кг
55	"	4С 8AIII-200 / 8AIII-200 103×155 75/15	1	6,9 кг
56	"	4С 8AIII-200 / 8AIII-200 65×110 50/25	1	3,3 кг
57	"	4С 8AIII-200 / 8AIII-200 110×300 100/50	1	13,6 кг
58	"	4С 8AIII-200 / 8AIII-200 195×655 275/275	1	44,6 кг
59	"	4С 8AIII-200 / 8AIII-200 195×365 325/275	1	23,8 кг
21	"	4С 8AIII-200 / 8AIII-200 105×325 325/225	1	9,2 кг

Поз.	Обозначение	Наименование	Кол.	Примечание
		Изделия закладные		
29	1.400-15 В.1	МН 802	12	0,15 кг
30	1.400-15 В.1	МН 107-6	10	1,4 кг
31	3.400-6/76	МН 4-46	3,8 п.м.	4,4 кг
33	ТП 903-1-241.87 КЖИ-МН42	МН 42	5,9 п.м.	
34	1.400-15 В.1	МН 776	1	3,7 кг
62	ТП 903-1-241.87 КЖИ-МН43	МН 43	5,9 п.м.	
		Детали		
6		⌀6 AIII, ГОСТ 5781-82, ℓ=п.м	36,0	0,22 кг
27		⌀6 AIII, то же, ℓ=270	88	0,06 кг
28		⌀8 AIII, " , ℓ=п.м	23,8	0,39 кг
60*		⌀8 AIII, " , ℓ=1260	8	0,5 кг
61*		⌀8 AIII, " , ℓ=690	17	0,27 кг
		Балка монолитная		
		Бм 6 – шт. 1		
		Сборочные единицы		
35	ТП 903-1-241.87 КЖИ-Кр55	Каркас плоский Кр 55	3	
		Детали		
37		⌀6 AI, ГОСТ 5781-82, ℓ=270	54	0,06 кг
38*		⌀10 AIII, то же, ℓ=1750	6	1,08 кг
39		⌀10 AIII, " , ℓ=1450	6	0,9 кг
27		⌀6 AIII, " , ℓ=270	37	0,06 кг
6		⌀6 AI, " , ℓ=п.м	14,4	0,22 кг
		Балка монолитная		
		Бм 7 – шт. 2		
		Сборочные единицы		
63	ТП 903-1-241.87 КЖИ-Кр57, Кр60	Каркас плоский Кр 60	4	
64	ТП 903-1-241.87 КЖИ-Кр58, Кр61	То же Кр 61	4	

Инв. № подл. | Подпись и дата | Взам. инв. №

Привязан:

Инв. №

9747/6

ТП 903-1-241.87 КЖ

Нач. отд.	Бродский	
Н. контр.	Шаховская	
Гл. конст.	Зорин	
Рук. гр.	Шаховская	
Вед. инж.	Балтажков	
Инж.	Пилина	

Котельная с 4 котлами КЕ-6,5-14С
Топливо - каменные и бурые угли
Главный корпус
Приемно-дробильное отделение
Дробилка ВДГ-10, ВДП-15.
Спецификация

Стадия	Лист	Листов
Р	68	

ХАРЬКОВСКИЙ ПРОМСТРОЙНИИПРОЕКТ

Альбом VII

Поз.	Обозначение	Наименование	Кол.	Примечание
		Детали		
6		ф6АIII, ГОСТ 5781-82, l=п.м	42,4	0,22 кг
27		ф6АIII, то же, l=270	106	0,06 кг
43		ф10АIII, " , l=600	4	0,37 кг
44*		ф10АIII, " , l=950	8	0,60 кг
45		ф10АIII, " , l=400	8	0,25 кг
46		ф6АI, " , l=120	160	0,03 кг
65		ф14АIII, " , l=2200	4	2,7 кг
		Балка монолитная		
		Бм8 – шт.2		
		Сборочные единицы		
66	ТП903-1-241.87 КЖИ-Кр62	Каркас плоский Кр62	4	
		Детали		
6		ф6АIII, ГОСТ 5781-82, l=п.м	6,2	0,22 кг
27		ф6АIII, то же, l=270	18	0,06 кг
46		ф6АI, " , l=120	44	0,03 кг
48		ф8АIII, " , l=550	8	0,22 кг
49		ф8АIII, " , l=320	8	0,13 кг
		Балка монолитная		
		Бм9 – шт.1		
		Сборочные единицы		
67	ТП903-1-241.87 КЖИ-Кр56,Кр63	Каркас плоский Кр63	2	
		Детали		
6		ф6АIII, ГОСТ 5781-82, l=п.м	2,0	0,22 кг
27		ф6АIII, то же, l=270	6	0,06 кг
46		ф6АI, " , l=120	14	0,03 кг
48		ф8АIII, " , l=550	2	0,22 кг
49		ф8АIII, " , l=320	4	0,13 кг
52*		ф8АIII, " , l=560	2	0,22 кг
		Материалы		
		Бетон класса В15	3,04	м³
		Плита днища ПДм1 и стены		
		Сборочные единицы		
		Сетки арматурные		
70	ГОСТ 23279-85	$2C\frac{16AIII}{12AIII}\ 225\times455\ \frac{75}{25}$	3	131,1 кг
71	То же	$3C\frac{12AIII-200}{16AIII-200}\ 160\times170\ \frac{50}{100}$	2	34,8 кг

Поз.	Обозначение	Наименование	Кол.	Примечание
72	ТП903-1-241.87 КЖИ-С9, С10, С11, С13, С27	С9	4	83,2 кг
73	То же	С10	1	114,4 кг
74	ТП903-1-241.87 КЖИ-С11	С11	2	15,2 кг
75	ГОСТ 23279-85	$2C\frac{10AIII}{10AIII}\ 225\times385$	1	56,2 кг
76	То же	$3C\frac{8AIII-200}{12AIII-200}\ 85\times325$	4	19,2 кг
77	"	$2C\frac{12AIII}{8AIII}\ 225\times380\ \frac{100}{25}$	6	57,4 кг
78	"	$2C\frac{12AIII}{8AIII}\ 225\times285$	6	43,7 кг
79	"	$3C\frac{8AIII-200}{12AIII-200}\ 85\times405$	1	23,9 кг
80	"	$2C\frac{12AIII}{8AIII}\ 305\times380\ \frac{100}{25}$	1	76,9 кг
81	"	$2C\frac{12AIII}{8AIII}\ 135\times380\ \frac{100}{75}$	1	33,7 кг
82	"	$3C\frac{8AIII-200}{12AIII-200}\ 285\times405$	2	77,1 кг
83	ТП903-1-241.87 КЖИ-С12, С13	С12	2	3,3 кг
84	То же	С13	2	13,9 кг
85	ТП903-1-241.87 КЖИ-С9, С10, С11, С13, С27	С14	2	43,5 кг
86	То же	С15	2	52,4 кг
87	"	С16	2	29,2 кг
88	ТП903-1-241.87 КЖИ-С9, С10, С11, С13, С27	С27	2	35,2 кг
89	ГОСТ 23279-85	$2C\frac{12AIII}{8AIII}\ 265\times375\ \frac{75}{25}$	4	66,5 кг
90	То же	$3C\frac{8AIII-200}{12AIII-200}\ 250\times265\ \frac{25}{50}$	4	44,7 кг
91	"	$2C\frac{12AIII}{8AIII}\ 305\times375\ \frac{75}{25}$	1	76,2 кг
92	"	$3C\frac{8AIII}{12AIII}\ 250\times305\ \frac{25}{100}$	1	51,2 кг
93	"	$3C\frac{8AIII}{12AIII}\ 300\times345\ \frac{25}{100}$	1	68,4 кг

Поз.	Обозначение	Наименование	Кол.	Примечание
94	ТП903-1-241.87 КЖИ-Кр67, Кр68	Каркас плоский Кр67	20	
95	То же	То же Кр68	4	
		Изделия закладные		
96	1.400-15 в.1	МН541	8	0,6 кг
97	То же	МН126-3	2	6,7 кг
98	3.400-6/76	МН1-9	1,0 п.м.	5,7 кг
99	ТП903-1-241.87 КЖИ-МС22...МС24, МС32	МС22	252	
100	1.400-15 в.1	МН155-3	1	12,3 кг
101	То же	МН107-3	6	1,2 кг
102	"	МН105-3	4	0,8 кг
103	3.400-6/75	МН4-46	4,2 п.м.	4,4 кг
116	ГОСТ 24379.1-80	Болт 1,1 М12×300 ВСт3 по 2	2	0,35 кг
		Детали		
104		ф12АIII, ГОСТ 5781-82, l=1200	24	1,1 кг
105		ф10АIII, то же, l=4000	4	2,5 кг
106*		ф6АI, " , l=1400	27	0,3 кг
107*		ф10АIII, " , l=2170	33	1,3 кг
108*		ф6АI, " , l=1130	170	0,25 кг
109*		ф10АIII, " , l=2070	21	1,3 кг
110*		ф6АI, " , l=930	120	0,21 кг
111*		ф8АIII, " , l=3700	5	1,5 кг
112		ф8АIII, " , l=1530	5	0,6 кг
113*		ф8АIII, " , l=1340	24	0,53 кг
114*		ф8АIII, " , l=3340	8	1,3 кг
115		ф8АIII, " , l=1180	8	0,47 кг
28		ф8АIII, " , l=п.м	58,8	0,39 кг
50		ф8АI, " , l=370	440	0,15 кг
		Материалы		
		Бетон класса В15	47,6	м³

* Позиции см. ведомость деталей

Инв. № подл. | Подпись и дата | Взам. инв. №

9747/6

Нач. отд.	Бродский	
Н. контр.	Шахновский	
Гл. конст.	Зорин	
Рук. гр.	Шахновский	
Вед. инж.	Болнянская	
Инж.	Пилина	

Привязан:

Инв. №

ТП 903-1-241.87 КЖ

Котельная с 4 котлами КЕ-6,5-14С
Топливо - каменные и бурые угли

Главный корпус
Приемно-дробильное отделение

Дробилка ВДГ-10, ВДП-15.
Спецификация

Стадия	Лист	Листов
Р	69	

ХАРЬКОВСКИЙ ПРОМСТРОЙНИИПРОЕКТ

Альбом III

Ведомость деталей

Поз.	Эскиз
1	130 — 620 — 130
2	130 — 520 — 130
3	130 — 670 — 130
4	130 — 1325 — 130
5	130 — 730 — 130
7	130 — 600 — 130

Поз.	Эскиз
11	370
12	400 — 1600
25	80 — 1650 — 80
26	80 — 700 — 80
38	259 — 1500
44	175 — 775

Поз.	Эскиз
50	270
52	100 — 460
60	80 — 1100 — 80
61	80 — 390 — 220
106	250 — 370
107	270 — 350 — 350

Поз.	Эскиз
108	280 — 250
109	170 — 350 — 350
110	220 — 160
111	1080 — 1540 — 1080
113	250 — 1100
114	1080 — 1180 — 1080

Ведомость расхода стали на элемент, кг

Марка элемента	Изделия арматурные: Арматура класса A-I ГОСТ 5781-82 ⌀6	⌀8		Итого	Арматура класса A-II ГОСТ 5781-82 ⌀6	⌀8	⌀10	⌀12	⌀14	⌀16	⌀25		Итого	Всего
Дробилка ВДП-10	115,8	115,8		231,1	45,7	578,8	223,7	2355,7		592,1	123,2		3760,5	3991,6
Дробилка ВДП-15	114,5	115,3		229,8	43,7	864,1	231,6	2355,3	10,8	330,5	123,2		3783,6	4013,4

Марка элемента	Изделия закладные: Арматура класса A-I ГОСТ 5781-82 ⌀14		Итого	A-III ⌀8	⌀12		Итого	ВСт3кп2 ГОСТ 19903-74* 5=6	5=8	Итого	Прокат марки ВСт3пс6 ГОСТ 82503-86 L50×5	L75×6	Итого	09Г2С ГОСТ 18510-86 L160×10 и 63×9	Итого	ВСт3пс6 ГОСТ 8240-72* L14	L22	Итого	ГОСТ 3262-75* Трубы ⌀45	Итого	Всего	Общий расход
Дробилка ВДП-10	1,4		1,4	226,3	6,2		232,5	37,9	28,5	76,4	57,3	23,5	38,6	124,4	22,6	58,3	80,9	1,8	1,8	577,4	4574,3
Дробилка ВДП-15	1,4		1,4	291,4	6,2		237,6	87,5	36,9	124,8	57,3	40,7		103,0	22,6	58,3	80,9	1,8	1,8	614,5	4571,8

9747/6

Привязан:

Инв. № подл.

Нач. отд.	Бродский		ТП 903-1-241.87 КЖ
Н. контр.	Шаховской		Котельная с 4 котлами ДЕ-6,5-14С Топливо - каменные и бурые угли
Гл. конст.	Зорин		Главный корпус. Пылегазодробильное отделение
Рук. гр.	Шаховской		Стадия: Р; Лист: 70; Листов:
Вед. инж.	Бодянской		Дробилка ВДП-10, ВДП-15. Ведомость деталей и расхода стали
Инж.	Пилипив		ХАРЬКОВСКИЙ ПРОМСТРОЙНИИПРОЕКТ

Альбом VI

Схема расположения подпорных стен

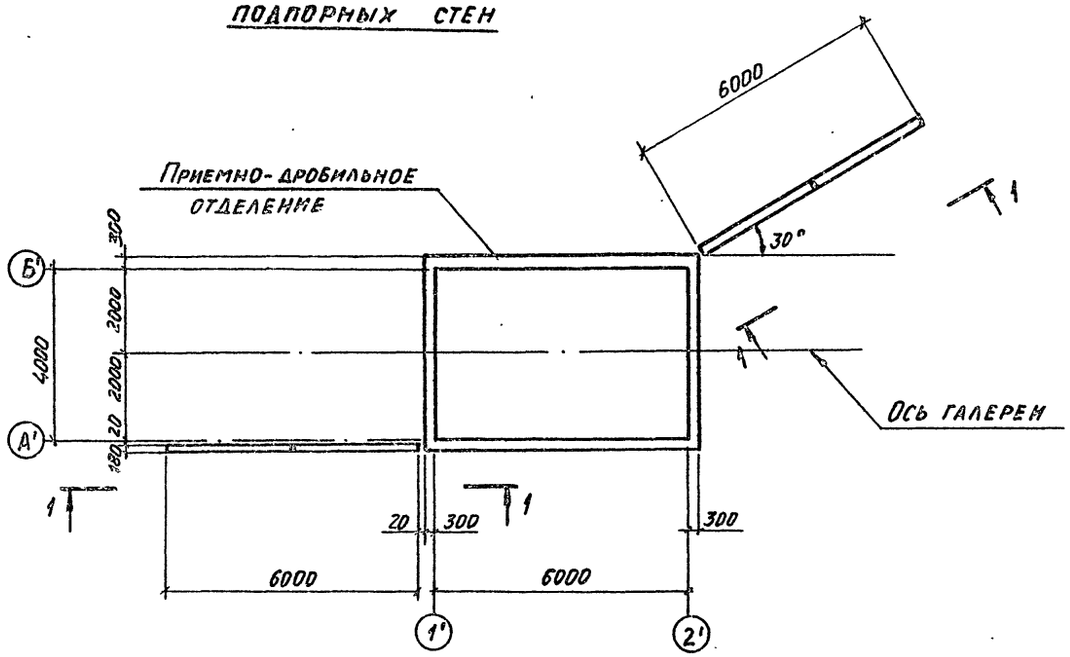

Спецификация к схеме расположения подпорных стен

Марка	Обозначение	Наименование	Кол.	Масса ед., кг	Прим.
		Подпорная стена			
1	3.002.1-1 в.1	ПЛ6-14	4	4800	
2	3.002.1-1. в.1	ПФ7-5	4	5400	

1-1

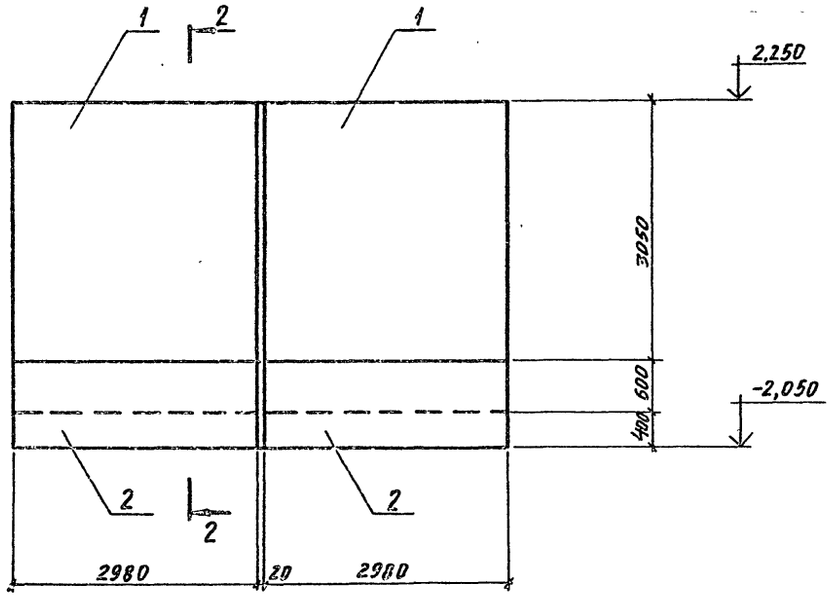

2-2

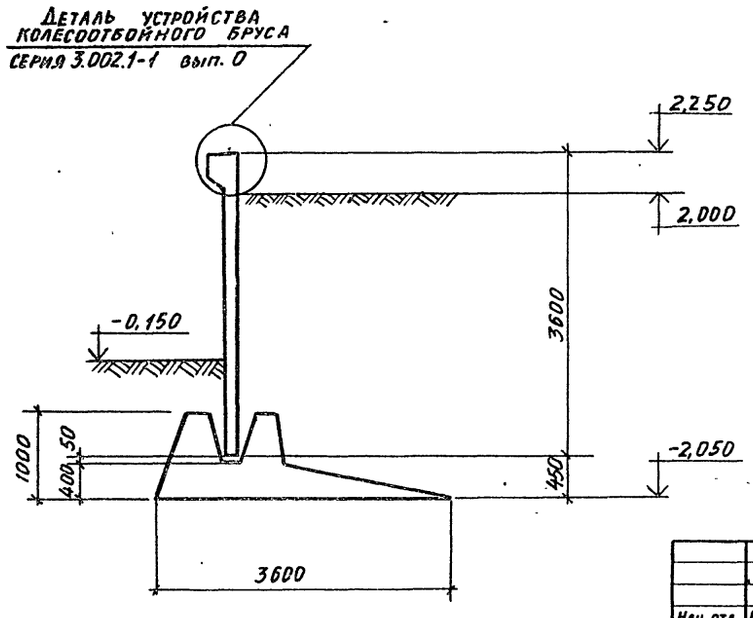

9747/6

Нач. отд.	Бродский		
Н. контр.	Зорин		
Гл. констр.	Зорин		
Рук. гр.	Шахновский		
Вед. инж.	Боднянская		
Инженер	Жучкова		

Привязан:

Инв. №

ТП 903-1-241.87 КЖ

Котельная с 4 котлами КЕ-6,5-14С топливо-каменные и бурые угли

Главный корпус Приемно-дробильное отделение

Стадия	Лист	Листов
Р	71	

Схема расположения подпорных стен

ХАРЬКОВСКИЙ ПРОМСТРОЙНИИПРОЕКТ

Инв. № подл. | Подпись и дата | Взам. инв. №

Альбом VI

Схема расположения фундаментов

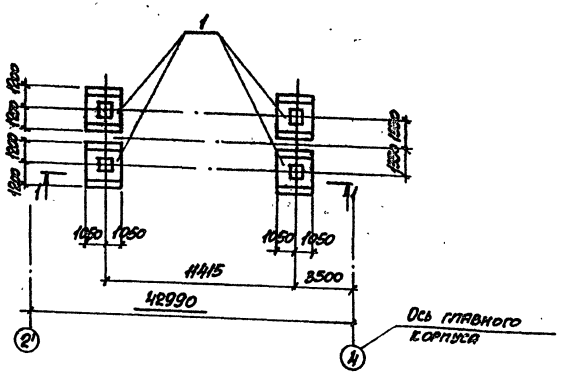

Схема расположения стоек

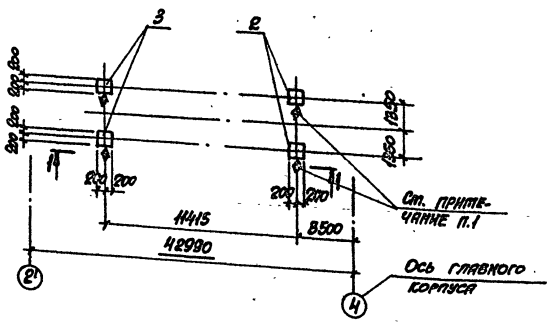

1-1

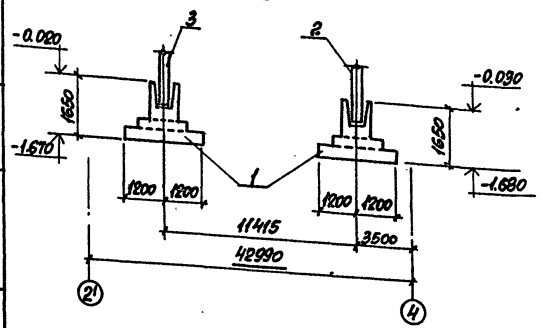

Спецификация к схеме расположения конструктивных элементов

Марка, поз.	Обозначение	Наименование	Кол.	Масса ед., кг	Примечание
		Схема расположения фундаментов			
1	ТП 903-1-241.87 вып. п.77	Фундамент монолитный Фм1	4		
		Схема расположения стоек			
2	ТП 903-1-241.87 КЖИ-СТ1 СТ2	Стойка Ст1	2	3800	
3	То же	То же Ст2	2	2325	
		Схема расположения плит перекрытия			
4	3.016-3, вып.3	Плита ПГ-2	16	660	
5	ТП 903-1-241.87 КЖ п.74	Участок монолитный Ум1	1		
6	ТП 903-1-241.87 КЖ п.77	То же Ум2	1		
ОП2	3.016-3, вып.4	Опорная подушка ОП2	18	30,8	
МС-3	То же	Изделие закладное МС-3	36	0,63	
		Схема расположения стеновых панелей Вариант I Стеновые панели для t° -20°С			
7	1.030.1-1.1-1 04-05	ПС60.9.2,0-2п-49	5	1640	
8	1.030.1-1.1-1 01-09	ПС30.12.2,0-6п-57	3	1100	
9	1.030.1-1.1-1 62	2ПС15.12.2,0-п-58	2	550	
10	1.030.1-1.1-1 05	ПС60.12.2,0-2п-47	5	2200	
11	1.030.1-1.1-1 05	ПС60.12.2,0-2п-51	10	2200	
12	1.030.1-1.1-1 04-05	ПС60.9.2,0-2п-35	5	1640	
13	ТП 903-1-241.87 КЖИ-	ПС78, ПС79, ПС79	10	1190	
14	ТП 903-1-241.87 КЖИ-	ПС30, ПС40, ПС34	1	960	
15	ТП 903-1-241.87 КЖИ-	ПС41, ПС49, ПС55	1	860	
16	ТП 903-1-241.87 КЖИ-	ПС42, ПС50, ПС56	1	810	
17	ТП 903-1-241.87 КЖИ-	ПС43, ПС47, ПС79	1	750	
18	ТП 903-1-241.87 КЖИ-	ПС44, ПС51, ПС57	1	980	
19	ТП 903-1-241.87 КЖИ-	ПС45, ПС52, ПС58	1	860	
20	ТП 903-1-241.87 КЖИ-	ПС46, ПС53, ПС59	1	810	
21	ТП 903-1-241.87 КЖИ-	ПС43, ПС47, ПС79	1	750	
22	ТП 903-1-241.87 КЖИ- ПС74...ПС78	ПС74	1	1100	

1. При монтаже стоек обратить особое внимание на то, чтобы грань стойки с нанесенным на ней знаком ⊕, обозначающим сторону монтажа, была обращена в сторону, отмеченную на плане таким же знаком.
2. Вариант I - стеновое ограждение принято по серии 1.030.1-1. Вариант II - по шифру 110-85.

9744/6

Нач. сект.	Бородский			ТП 903-1-241.87	КЖ
Н. контр.	Шатновский			Котельная с 4 котлами КЕ-6,5-14С топливо-каменные и бурые угли	
Гл. конст.	Зорин			Главный корпус Галерея топливоподачи	Стадия: Р; Лист: 72; Листов:
Рук. гр.	Шатновский			Схема расположения фундаментов и стоек.	ХАРЬКОВСКИЙ ПРОМСТРОЙНИИПРОЕКТ
Вед. инж.	Боднарская				
Ст. инж.	Артеменко				

Привязан:

Инв. №

Инв. № подл. | Подпись и дата | Взам. инв. №

Альбом VII

Спецификация к схеме расположения конструктивных элементов

Марка, поз.	Обозначение	Наименование	Кол.	Масса ед., кг	Примечание
		Стеновые панели			
		для t°=-30°С			
7	1.030.1-1.1-1 04-08	ПС60.9.2,5-2л-49	5	2020	
8	1.030.1-1.1-1 01-10	ПС30.12.2,5-6л-57	3	1340	
9	1.030.1-1.1-1 62-01	2ПС15.12.2,5-л-58	2	660	
10	1.030.1-1.1-1 05-03	ПС60.12.2,5-3л-47	5	2710	
11	То же	ПС60.12.2,5-3л-31	10	2710	
12	1.030.1-1.1-1 04-08	ПС60.9.2,5-2л-35	5	2020	
13	ТП903-1-241.87 КЖИ-ПС43,ПС47, ПС79	ПС79	10	1130	
14	ТП903-1-241.87 КЖИ-ПС44,ПС48, ПС54	ПС48	1	1470	
15	ТП903-1-241.87 КЖИ-ПС41,ПС49, ПС55	ПС49	1	1060	
16	ТП903-1-241.87 КЖИ-ПС42,ПС50, ПС58	ПС60	1	985	
17	ТП903-1-241.87 КЖИ-ПС43,ПС47, ПС79	ПС43	1	760	
18	ТП903-1-241.87 КЖИ-ПС44,ПС51, ПС57	ПС51	1	1170	
19	ТП903-1-241.87 КЖИ-ПС45,ПС52, ПС58	ПС52	1	1050	
20	ТП903-1-241.87 КЖИ-ПС46,ПС53, ПС59	ПС53	1	985	
21	ТП903-1-241.87 КЖИ-ПС43,ПС47, ПС79	ПС47	1	750	
22	ТП903-1-241.87 КЖИ-ПС74...ПС76	ПС75	1	1340	
		Стеновые панели			
		для t°=-40°С			
7	1.030.1-1.1-1 04-11	ПС60.9.3,0-6л-49	5	2410	
8	1.030.1-1.1-1 01-11	ПС30.12.3,0-6л-57	3	1600	
9	1.030.1-1.1-1 62-02	2ПС15.12.3,0-л-58	2	790	
10	1.030.1-1.1-1 05-06	ПС60.12.3,0-3л-47	5	3210	
11	То же	ПС60.12.3,0-3л-31	10	3210	
12	1.030.1-1.1-1 04-11	ПС60.9.3,0-6л-35	5	2410	
13	ТП903-1-241.87 КЖИ-ПС43,ПС47, ПС79	ПС79	10	1130	
14	ТП903-1-241.87 КЖИ-ПС44,ПС48, ПС54	ПС54	1	1870	
15	ТП903-1-241.87 КЖИ-ПС41,ПС49, ПС55	ПС55	1	1240	
16	ТП903-1-241.87 КЖИ-ПС42,ПС50, ПС58	ПС56	1	1170	
17	ТП903-1-241.87 КЖИ-ПС43,ПС47, ПС79	ПС49	1	750	
18	ТП903-1-241.87 КЖИ-ПС44,ПС51, ПС57	ПС67	1	1370	
19	ТП903-1-241.87 КЖИ-ПС45,ПС53, ПС59	ПС58	1	1240	
20	ТП903-1-241.87 КЖИ-ПС46,ПС53, ПС59	ПС59	1	1170	
21	ТП903-1-241.87 КЖИ-ПС43,ПС47, ПС79	ПС47	1	750	
22	ТП903-1-241.87 КЖИ-ПС74...ПС76	ПС76	1	1600	
		Изделия соединительные			
ТВ	1.030.1-1.4-1-140	ТВ	96		
Лист 8х80х140	1.030.1-1.3-1-455	Лист 8х80х140 ГОСТ 19903-74*	20		
ТЗ	1.030.1-1.4-1-120	ТЗ	20		
МС9	ТП903-1-241.87 КЖИ-МС9	МС9	32		
		Вариант II			
		Стеновые панели			
		для t°=-20°С,-30°С			
7	ТП903-1-241.87 КЖИ-ПС60, ПС67	ПС60	5	1140	
8	Шифр 110-85.1-170	ПС30.12.2,0-А-17	3	771	
9	Шифр 110-85.1-180	ПС15.12.2,0-А-18	2	384	
10	Шифр 110-85.1-080-03	ПС60.12.2,0-А-8	5	1529	
11	Шифр 110-85.1-010-03	ПС60.12.2,0-А-1	10	1524	
12	ТП903-1-241.87 КЖИ-ПС60, ПС67	ПС60	5	1140	
13	ТП903-1-241.87 КЖИ-ПС43,ПС47, ПС79	ПС79	10	1130	
14	ТП903-1-241.87 КЖИ-ПС61, ПС68	ПС61	1	732	
15	ТП903-1-241.87 КЖИ-ПС62, ПС69	ПС62	1	651	
16	ТП903-1-241.87 КЖИ-ПС63, ПС70	ПС63	1	609	
17	ТП903-1-241.87 КЖИ-ПС43,ПС47, ПС79	ПС43	1	750	
18	ТП903-1-241.87 КЖИ-ПС64,ПС71	ПС64	1	732	
19	ТП903-1-241.87 КЖИ-ПС65,ПС72	ПС65	1	651	
20	ТП903-1-241.87 КЖИ-ПС66,ПС73	ПС66	1	609	
21	ТП903-1-241.87 КЖИ-ПС43,ПС47, ПС79	ПС47	1	750	
22	ТП903-1-241.87 КЖИ-ПС74...ПС76	ПС77	1	771	
		Стеновые панели			
		для t°=-40°С			
7	ТП903-1-241.87 КЖИ-ПС60,ПС67	ПС67	5	1373	
8	Шифр 110-85.1-170-01	ПС30.12.2,5-А-17	3	920	
9	Шифр 110-85.1-180-01	ПС15.12.2,5-А-18	2	458	
10	Шифр 110-85.1-080-04	ПС60.12.2,5-А-8	5	1839	
11	Шифр 110-85.1-010-04	ПС60.12.2,5-А-1	10	1834	
12	ТП903-1-241.87 КЖИ-ПС60,ПС67	ПС67	5	1373	
13	ТП903-1-241.87 КЖИ-ПС43,ПС47, ПС79	ПС79	10	1130	
14	ТП903-1-241.87 КЖИ-ПС61,ПС68	ПС68	1	863	
15	ТП903-1-241.87 КЖИ-ПС62,ПС69	ПС69	1	761	
16	ТП903-1-241.87 КЖИ-ПС63,ПС70	ПС70	1	710	
17	ТП903-1-241.87 КЖИ-ПС43,ПС47, ПС79	ПС43	1	750	
18	ТП903-1-241.87 КЖИ-ПС64,ПС71	ПС71	1	863	
19	ТП903-1-241.87 КЖИ-ПС65,ПС72	ПС72	1	761	
20	ТП903-1-241.87 КЖИ-ПС66,ПС73	ПС73	1	710	
21	ТП903-1-241.87 КЖИ-ПС43,ПС47, ПС79	ПС47	1	750	
22	ТП903-1-241.87 КЖИ-ПС74...ПС76	ПС78	1	920	
		Изделия соединительные			
ТВ	1.030.1-1.4-1-140	ТВ	96		
Лист 8х80х140	1.030.1-1.3-1-455	Лист 8х80х140 ГОСТ 19903-74*	20		
ТЗ	1.030.1-1.4-1-120	ТЗ	20		
МС9	ТП903-1-241.87 КЖИ-МС9	МС9	32		

Инв.№ подл. | Подпись и дата | Взам.инв.№

Привязан:

Инв.№

9744/6

ТП903-1-241.87 КЖ

Нач.отд.	Бродский	
Н.контр.	Шаяновский	
Гл.констр.	Зорин	
Рук.гр.	Шатоссина	
Вед.инж.	Богданчева	
Ст.инж.	Артеменко	

Котельная с 4 котлами ДЕ-6,5-14ГС топливо-каменные и бурые угли

Главный корпус

Галерея топливоподачи

Стадия	Лист	Листов
Р	73	

Спецификация к схеме расположения конструктивных элементов

Харьковский промстройниипроект

Альбом VI

Схема расположения плит перекрытия

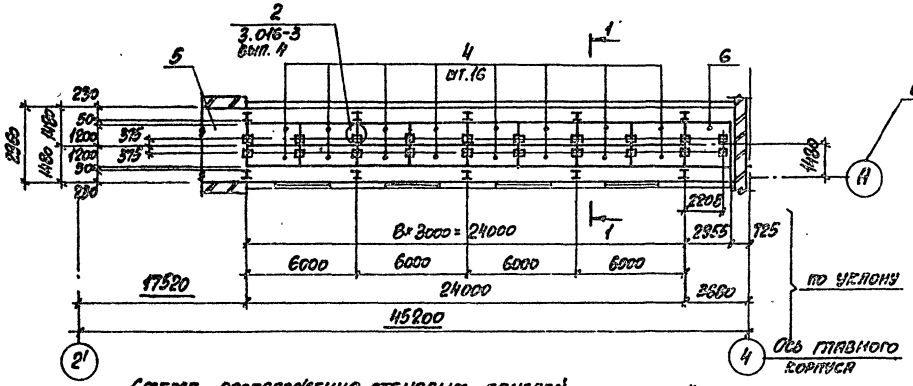

Фрагмент 1

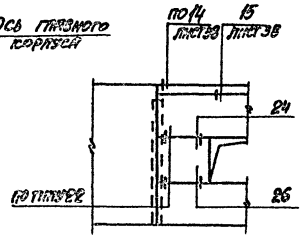

Фрагмент 2

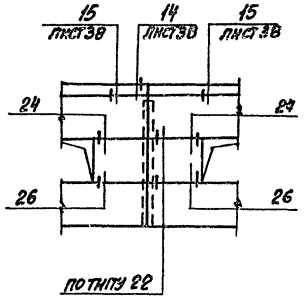

Фрагмент 3

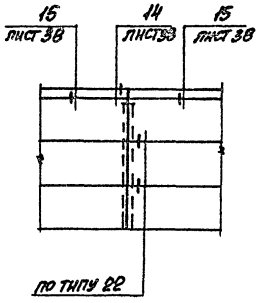

Схема расположения стеновых панелей

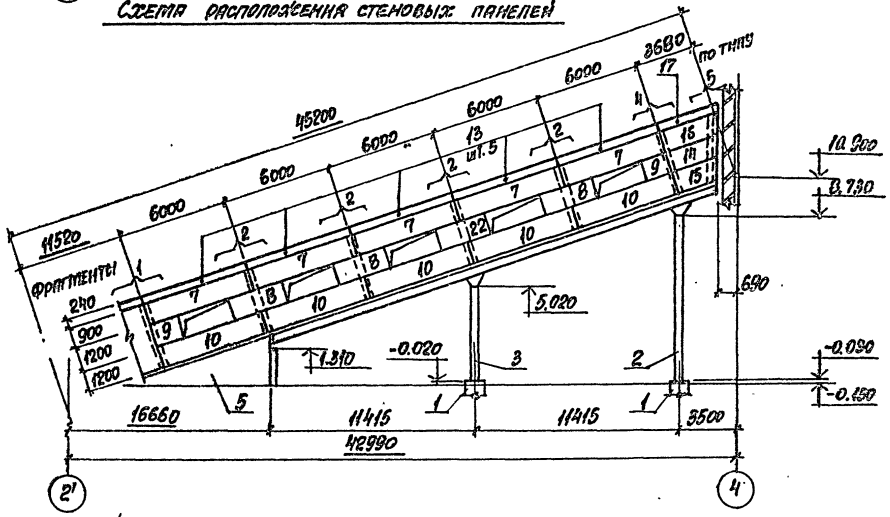

Фрагмент 4

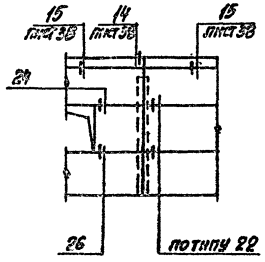

Фрагмент 5

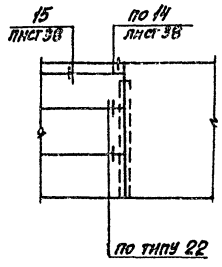

1-1

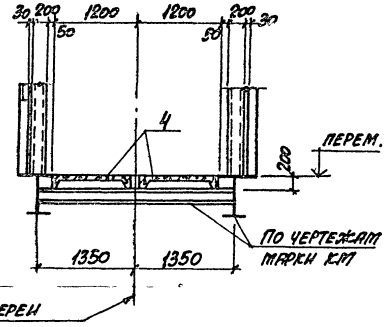

Схема расположения стеновых панелей

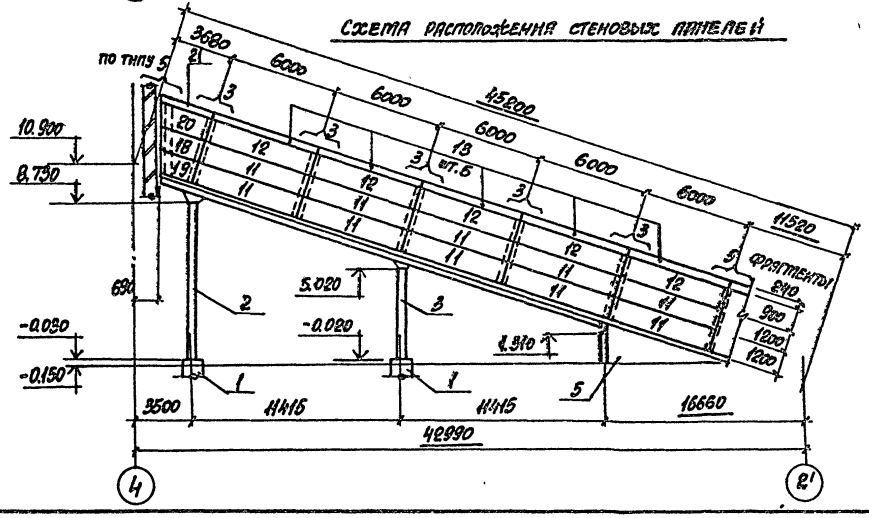

1. Узлы крепления стеновых панелей, неоговоренные на чертеже, принять по серии 1.090.1-1, вып. 3-2.
2. Спецификацию к схеме расположения смотрите на листах 72, 73.

9747/6

				ТП 903-1-241.87	КЖ
Нач. отд.	Бродский			Котельная с 4 котлами КЕ-6,5-14С топливо-каменные и бурые угли	
Н. контр.	Шаховская				
Гл. конст.	Зорин			Главный корпус. Галерея топливоподачи	Стадия: Р; Лист: 74; Листов:
Рук. гр.	Шаховская				
Вед. инж.	Боснянская				
Ст. инж.	Артеменко			Схема расположения плит перекрытия и стеновых панелей	ХАРЬКОВСКИЙ ПРОМСТРОЙНИИПРОЕКТ

Привязан:

Инв. №

Инв. № подл. | Подпись и дата | Взам. инв. №

Альбом VII

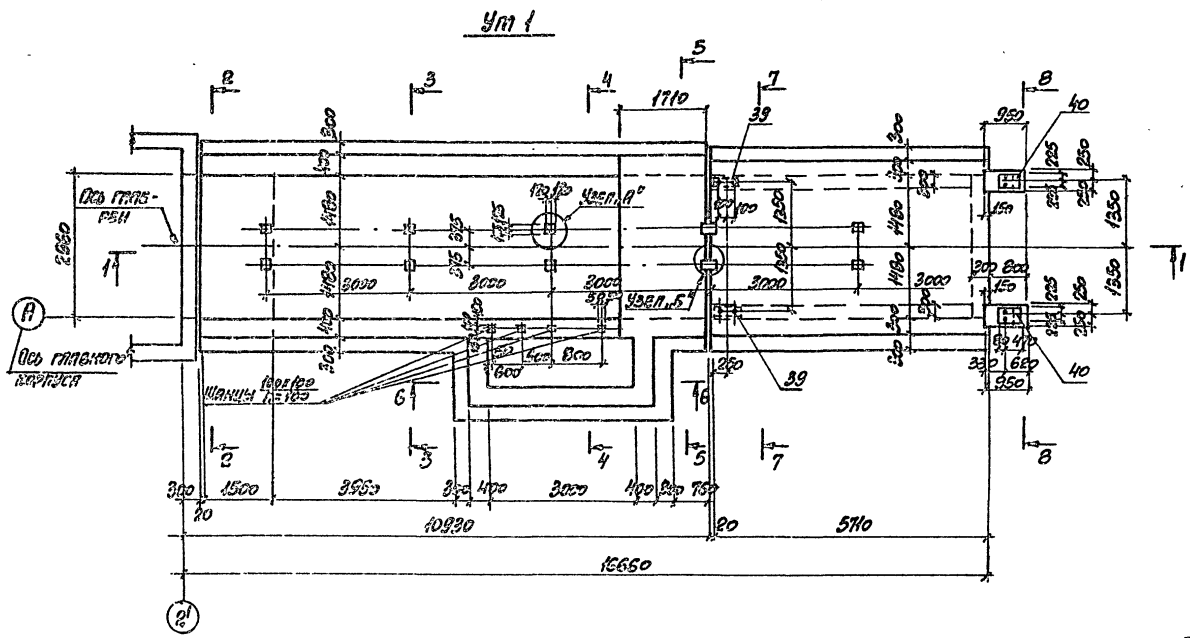

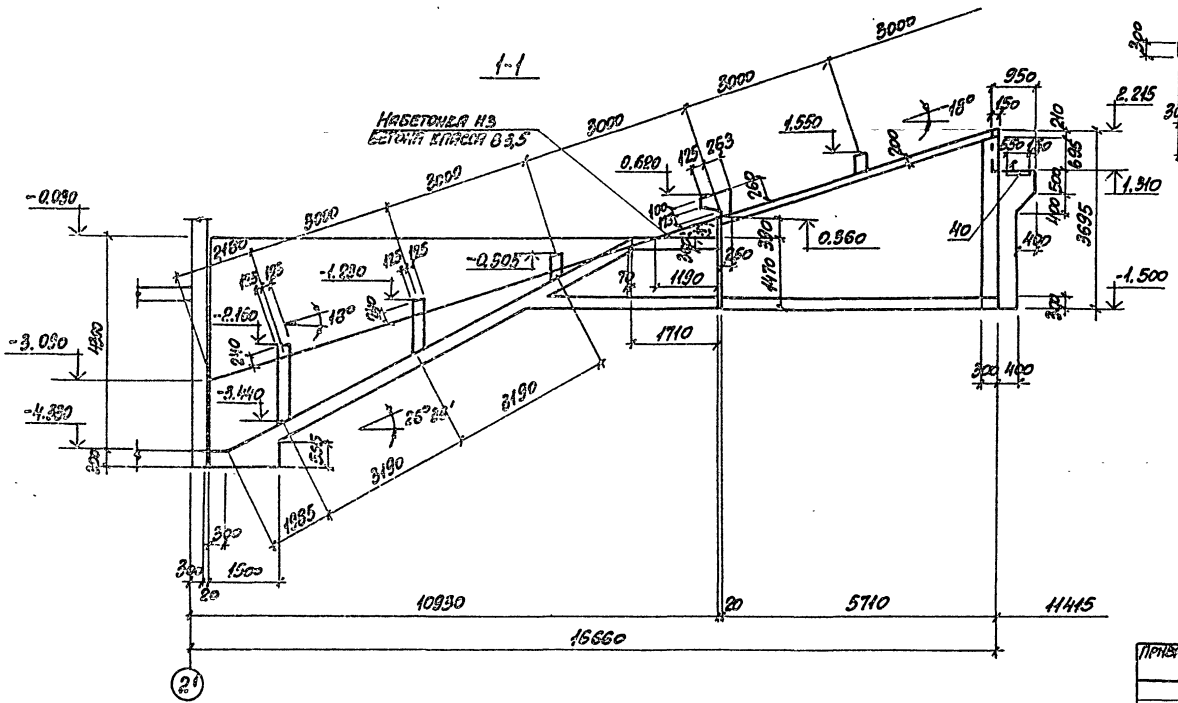

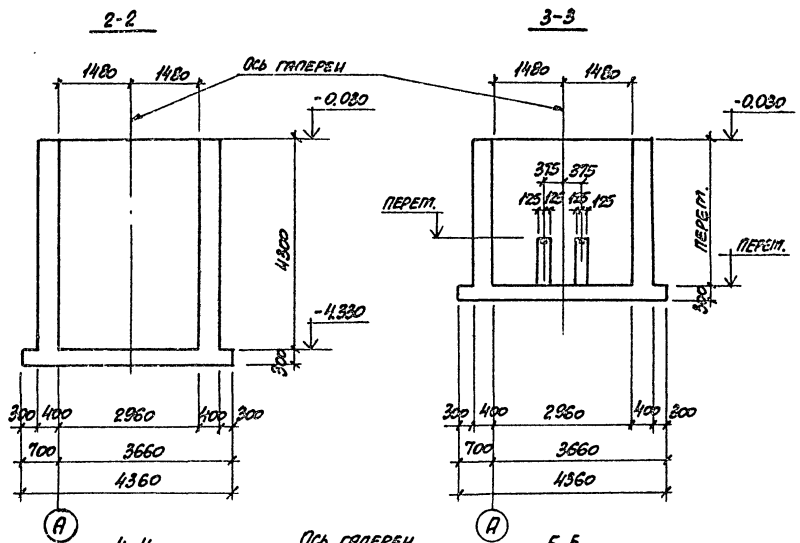

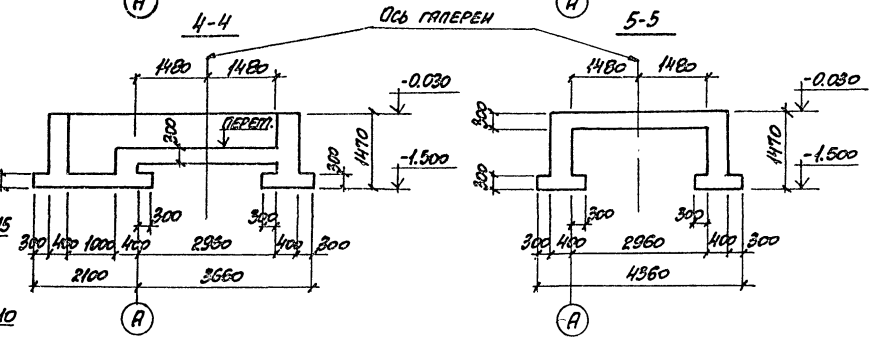

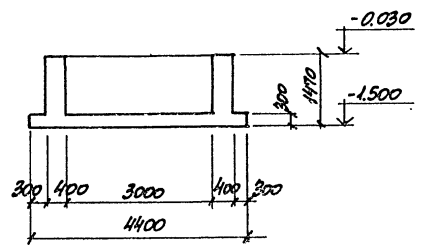

Сечения 7-7, 8-8 и узлы „А" и „Б" смотрите на листе 76

9747/6

				ТП 903-1-241.87		КЖ
				Котельная с 4 котлами КЕ-6,5-14С топливо-каменные и бурые угли		
Нач. отд.	Бродский			Главный корпус галерея топливоподачи	Стадия	Лист	Листов
Н. контр.	Шахновский				Р	75	
Гл. конст.	Зорин						
Рук. гр.	Шатковский			Участок монолитный Ут 1. Опалубка	ХАРЬКОВСКИЙ ПРОМСТРОЙНИИПРОЕКТ	
Вед. инж.	Борнякова					
Ст. инж.	Артеменко					

Привязан:

Инв. №

Подпись и дата

Взам. инв. №

Альбом VI

7-7

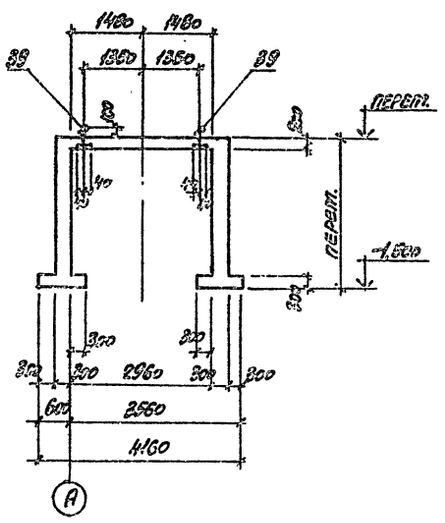

8-8

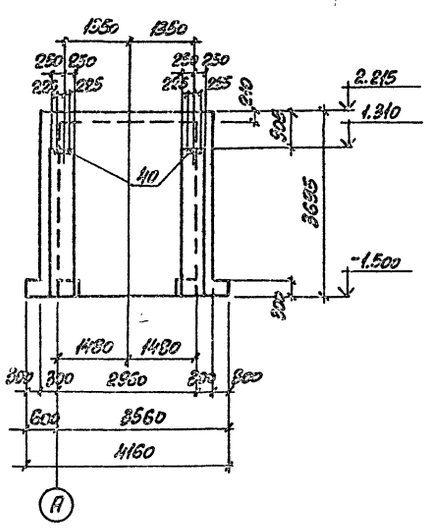

Узел „А"

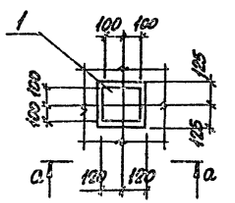

а-а

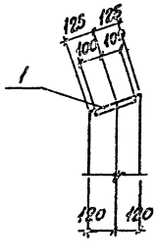

9-9

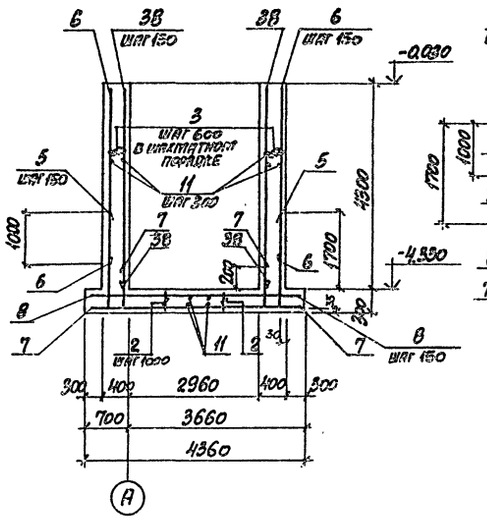

10-10

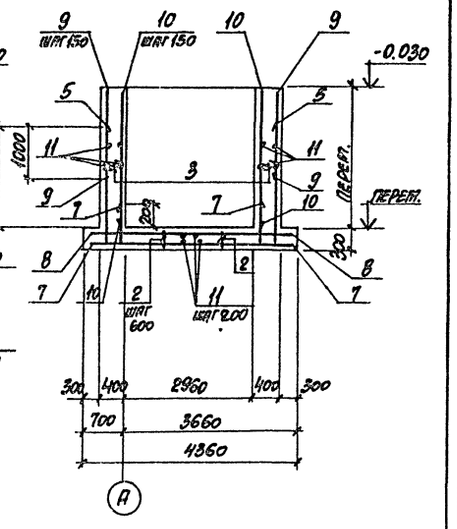

Ут 1

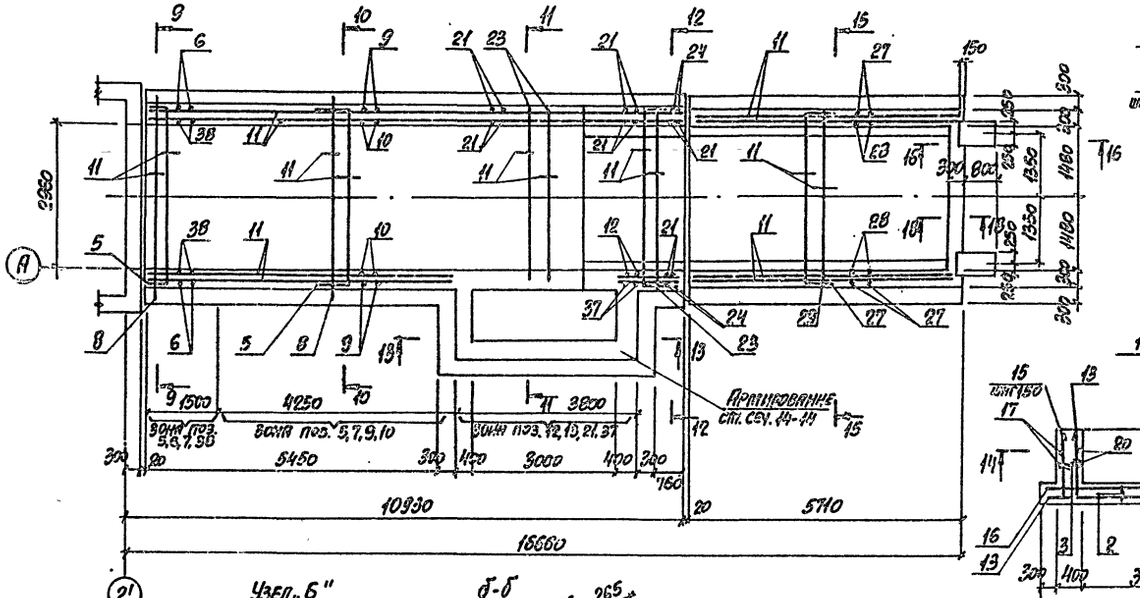

11-11

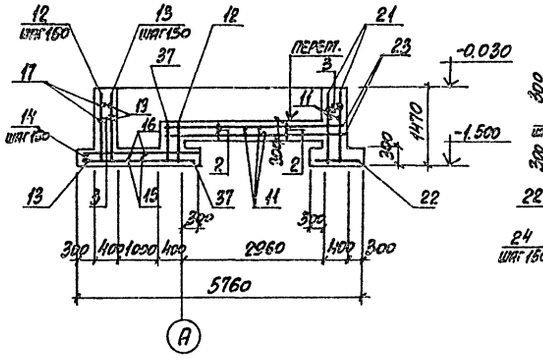

12-12

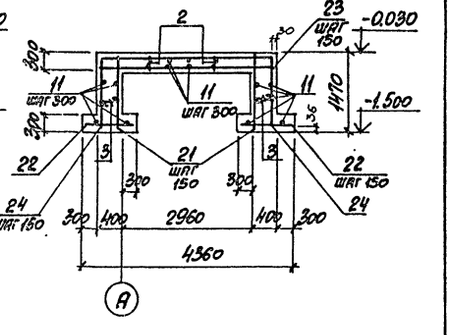

Сечения 14-14... 16-16, 18-18 смотрите на листе 77.

13-13

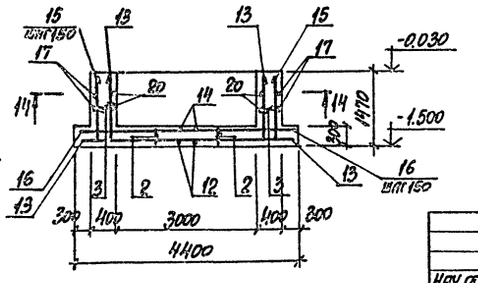

Узел „Б"

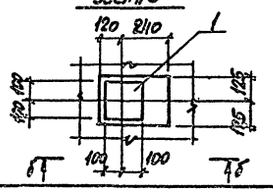

Б-Б

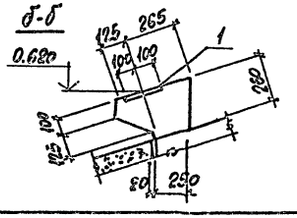

9747/6

				ТП 903-1-241.87	КЖ
Нач. отд.	Бродский			Котельная с 4 котлами ДЕ-6,5-14С топливо-каменные и бурые угли	
Н. контр.	Шатновский				
Гл. конст.	Зорин			Главный корпус. Галерея топливоподачи	Стадия: Р; Лист: 76; Листов:
Рук. гр.	Шатновский				
Вед. инж.	Богданская			Участок монолитный Ут 1. Армирование.	ХАРЬКОВСКИЙ ПРОМСТРОЙНИИПРОЕКТ
Ст. инж.	Артеменко				

Привязан:

Инв. №

Инв. № подл. | Подпись и дата | Взам. инв. №

Альбом VI

14-14

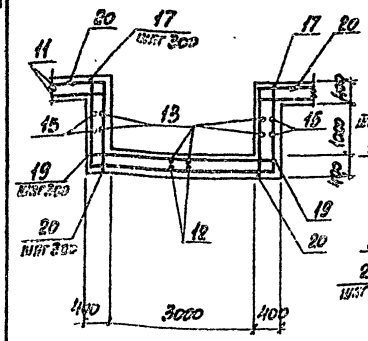

15-15

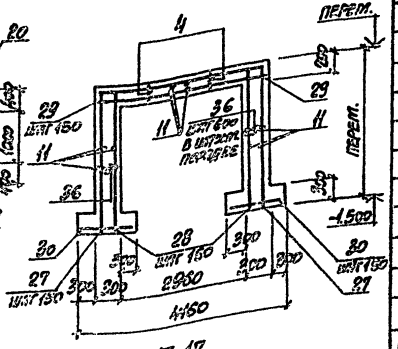

16-16

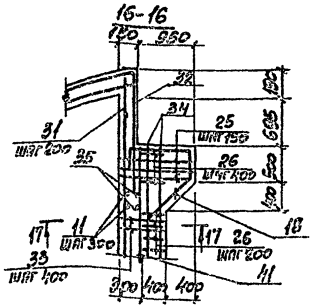

17-17

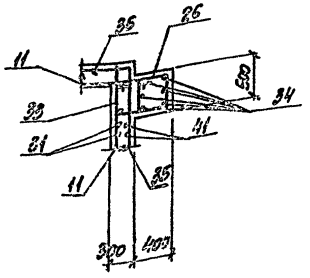

Ведомость деталей

Поз.	Эскиз
2	250 250 250 250
3	330
4	145 200 145
5	2000 2000 3690 2000
7	470 630
9	от 1130 до 3090
10	от 1680 до 3760
12	1400 1730 от 100 до 1400
13	1400 630
15	1400 3730 1400
17	1730 3730 1730
18	1050 300 450 930
20	1730
24	1400 3690 1400
25	от 650 до 1050 470
26	470 470
27	от 1780 до 3680 3490 от 1780 до 3620
28	от 1780 до 3680
32	350 1300
33	470 670
35	1250 1250 3490
36	230
37	от 100 до 1400 630

Спецификация Ут1

Поз.	Обозначение	Наименование	Кол.	Примечание
		Сборочные единицы		
		Изделия закладные		
1	3.400-6/76	МИ1-23	12	
39	ТП903-1-241.87-КЖ2И-МН19	МН 19	2	
40	ТП903-1-241.87-КЖ2И-МН20	МН20	2	
		Детали		
2*		ф10АI, ГОСТ 5781-82, l=1150	152	0,71кг
3*		ф8АI, То же, l=450	175	0,18кг
4*		ф10АI, " , l=950	65	0,59кг
5*		ф20АIII, " , l=7690	41	19,0кг
6		ф16АIII, " , l=3600	18	5,7кг
7*		ф12АIII, " , l=1100	78	0,98кг
8		ф10АIII, " , l=4690	41	2,7кг
9*		ф12АIII, " , lср=2110	62	1,9кг
10*		ф12АIII, " , lср=2720	62	2,4кг
11		ф8АII, " , l=п.м.	1000 п.м.	0,22кг
12*		ф12АIII, " , lср=3880	21	3,5кг
13*		ф12АIII, " , l=2030	39	1,8кг
14		ф10АIII, " , l=2330	26	1,4кг
15*		ф12АIII, " , l=6530	7	5,8кг
16		ф10АIII, " , l=4330	7	2,7кг
17*		ф8АII, " , l=7190	5	2,8кг
18*		ф12АIII, " , l=2790	3	2,5кг

Поз.	Обозначение	Наименование	Кол.	Примечание
19		ф8АIII, ГОСТ 5781-82, l=3930	5	1,5кг
20*		ф8АIII, То же, l=2180	10	0,86кг
21		ф12АIII, " , l=1400	52	1,2кг
22		ф10АIII, " , l=950	52	0,59кг
23		ф12АIII, " , l=3690	58	3,3кг
24*		ф12АIII, " , l=6480	12	5,8кг
25*		ф8АIII, " , lср=2790	6	1,1кг
26*		ф6АI, " , l=1830	14	0,41кг
27*		ф12АIII, " , lср=9200	39	8,2кг
28*		ф12АIII, " , lср=2700	78	2,4кг
29		ф12АIII, " , l=3490	39	3,1кг
30		ф10АIII, " , l=850	78	0,52кг
31		ф12АIII, " , l=3630	21	3,2кг
32*		ф12АIII, " , l=1660	21	1,5кг
33*		ф6АI, " , l=2480	6	0,54кг
34*		ф16АIII, " , l=2740	12	1,3кг
35		ф6АI, " , l=5990	23	1,3кг
36*		ф8АI, " , l=350	171	0,14кг
37*		ф12АIII, " , lср=1380	21	1,2кг
38		ф12АIII, " , l=4850	22	3,8кг
41		ф12АIII, " , l=2930	32	2,4кг
		Материалы		
		Бетон класса В15	64,0 м3	

*) Позиции см. ведомость деталей

Ведомость расхода стали на элемент, кг

Марка элемента	Изделия арматурные										Изделия закладные													Всего	Общий расход
	Арматура класса										Арматура класса		Прокат марки												
	A-III				A-I					Всего	A-III	A-I	ВСт3пс6-1	ВСт3пс6-1	Ст3кп2										
	ГОСТ 5781-82										ГОСТ 19903-74*														
	ф8	ф10	ф12	ф16	ф20	Итого	ф6	ф8	ф10	Итого	ф12	Итого	ф20	ф25	Итого	δ=8	δ=10	δ=12	ГОСТ 5915-70* Уголки 75×6	ГОСТ 5915-70* Уголки 80×8	ГОСТ 11371-78* Шайбы С22	ГОСТ 11371-78* Шайбы С24	ГОСТ 8262-75* Пр. 24 а I	Итого		
Ут1	271,8	237,3	1735,6	154,8	719,0	3163,5	38,8	55,4	146,3	240,5	3424,4	20,0	20,0	2,9	2,0	4,9	30,0	3,6	46,6	0,3	0,4	0,1	0,1	4,8	85,9	110,8	3535,2

18-18

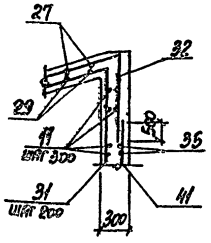

Привязан:

Инв. №

Инв. № подл. | Подпись и дата | Взам. инв. №

Нач. отд.	Бродский		
Н. контр.	Шахновский		
Гл. конст.	Зорин		
Рук. гр.	Шахновский		
Вед. инж.	Боманская		
Ст. инж.	Артеменко		

9744/6

ТП 903-1-241.87 КЖ

Котельная с 4 котлами КЕ-6,5-14С топливо-каменные и бурые угли

Главный корпус Галерея топливоподачи	Стадия	Лист	Листов
	Р	77	

Участок монолитный Ут1. Армирование.

ХАРЬКОВСКИЙ ПРОМСТРОЙНИИПРОЕКТ

Альбом VI

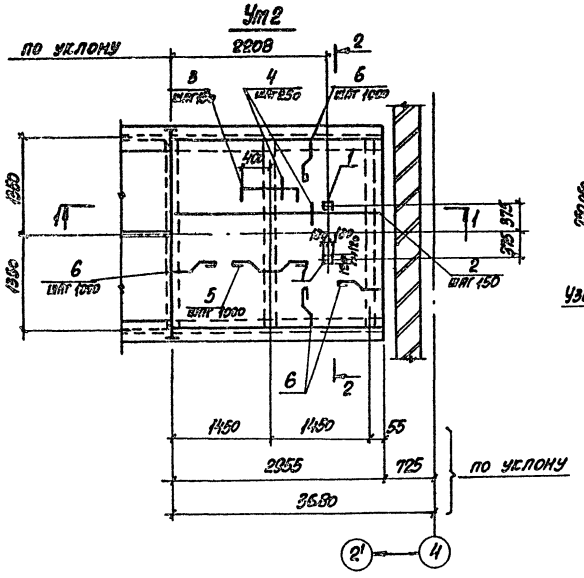

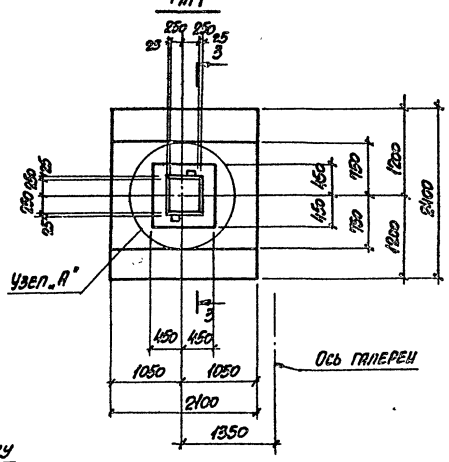

Ведомость деталей

Поз.	Эскиз
3	800
5	130 110 110 130 80
6	130 110 80 60

Спецификация Ут2 и Фт1

Поз.	Обозначение	Наименование	Кол.	Примечание
		Ут2 - шт. 1		
		Сборочные единицы		
1	3.400-6/76	Изделие закладное МН1-25	2	4,5кг
		Детали		
2		ф12АIII ГОСТ5781-82, ℓ=3030	19	2,7кг
3*		ф8АIII, то же, ℓ=950	19	0,38кг
4		ф6АI, " , ℓ=п.м.	54,6 п.м.	0,22кг
5*		ф6АI, " , ℓ=650	4	0,14кг
6*		ф6АI, " , ℓ=350	13	0,08кг
		Материалы		
		Бетон класса В15	0,8 м³	
		Фт1 - шт. 4		
		Сборочные единицы		
		Сетка арматурная		
7	1.410-3. вып. 1	2С $\frac{12АIII}{12АIII}$ 205×235	1	44,8кг
8	ГОСТ 23279-85	1С $\frac{12АIII}{6АIII}$ 85×160 $\frac{825×175}{25}$	2	7,5кг
9	ТП903-1-241.87 КЖИ-С5,С6	С5	6	
10	1.400-6/76. в.1	Изделие закладное М8-12	2	0,5кг
		Материалы		
		Бетон класса В15	3,1 м³	

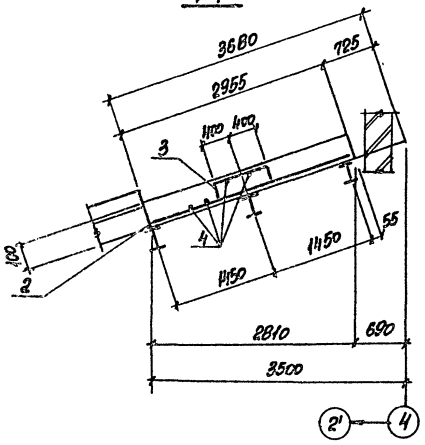

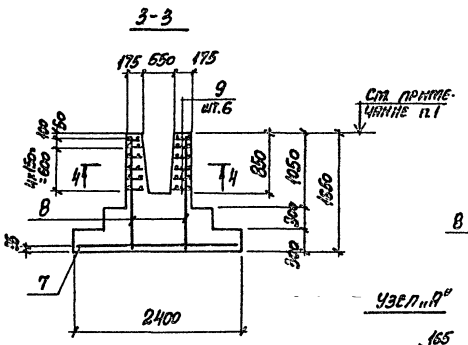

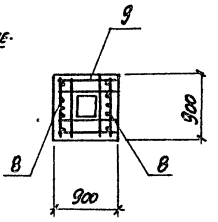

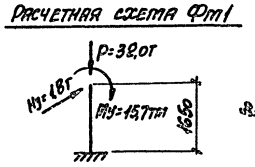

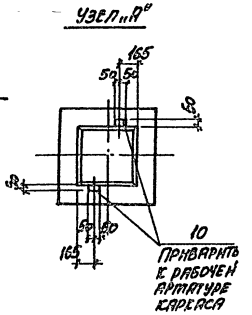

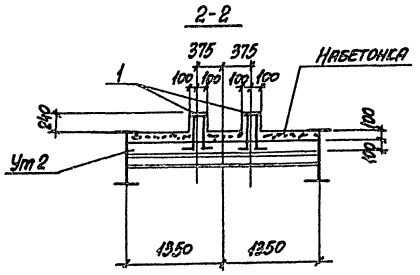

Ведомость расхода стали на элемент, кг

Марка элемента	Изделия арматурные								Изделия закладные							Общий расход
	Арматура класса							Всего	Арматура класса			Прокат марки			Всего	
	А-III				А-I				А-III	А-II		ВСт3кп2				
	ГОСТ 5781-82								ГОСТ 5781-82			ГОСТ 19903-74*				
	ф6	ф8	ф12	Итого	ф6	ф10	Итого		ф8	ф12		δ=6	δ=8			
Ут2	–	7,2	51,3	58,5	13,7	–	13,7	72,2	–	3,0		–	6,0		9,0	81,2
Фт1	0,8	–	59,0	59,8	–	25,0	25,0	84,6	0,6	–		0,4	–		1,0	85,8

1. Отметку низа фундаментов смотрите схему расположения фундаментов на листе 72.
2. В расчетной схеме указаны расчетные нагрузки на уровне верха фундамента, приложенные в условной точке, совмещенной с центром подошвы фундамента. Индекс „У" соответствует направлению нагрузок поперек галереи.

9747/6

Нач.отд.	Бродский		
Н.контр.	Шахновский		
Гл.контр.	Зорин		
Рук.гр.	Шахновский		
Вед.инж.	Боднянская		
Ст.инж.	Артеменко		

Привязан:

Инв.№

ТП903-1-241.87 КЖ

Котельная с 4 котлами КЕ-6,5-14С топливо-каменные и бурые угли

Главный корпус. Галерея топливоподачи

Стадия	Лист	Листов
Р	78	

Участок монолитный Ут2. Фундамент монолитный Фт1.

ХАРЬКОВСКИЙ ПРОМСТРОЙНИЙПРОЕКТ

Инв.№ подл. | Подпись и дата | Взам. инв.№

Схема расположения фундаментов

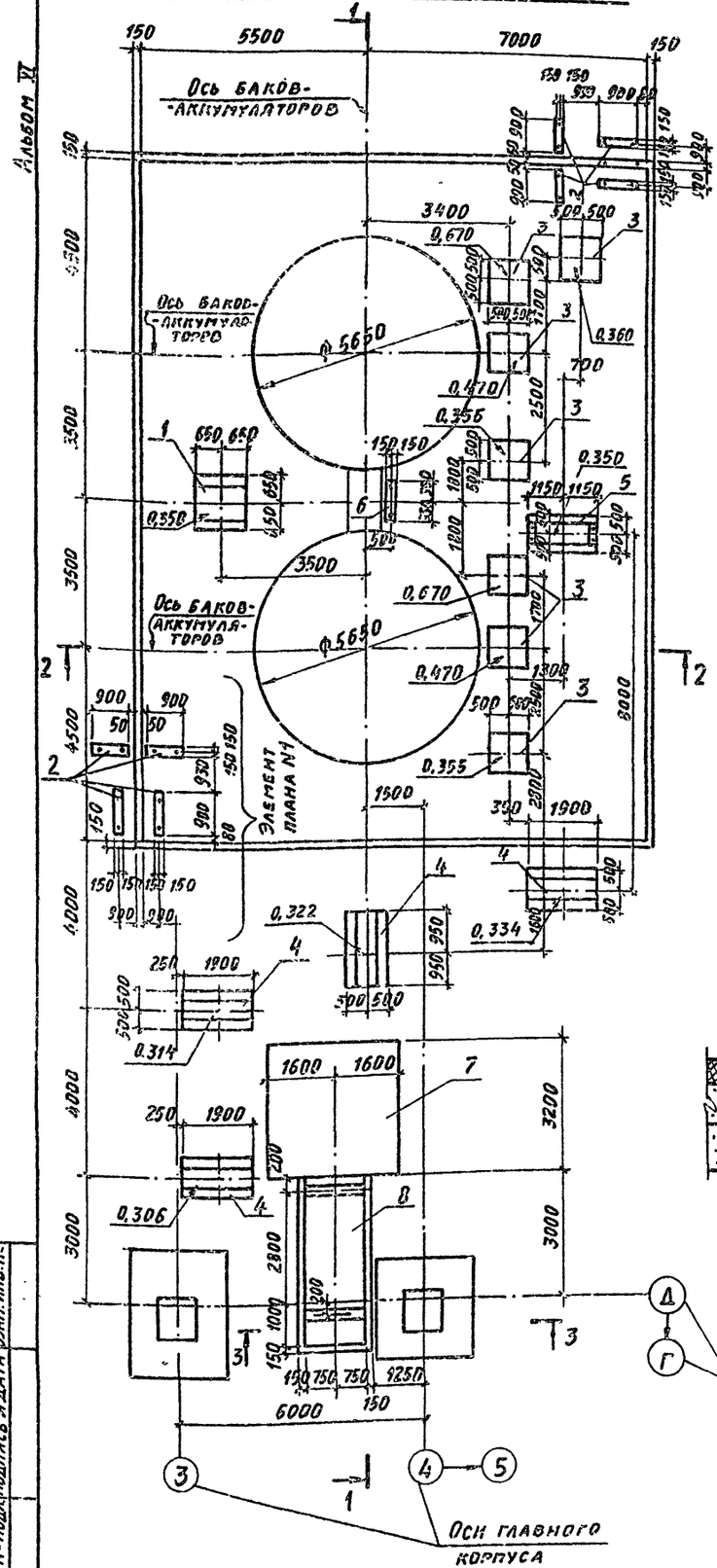
Альбом VI
Ось баков-аккумуляторов
Ось баков-аккумуляторов
Ось баков-аккумуляторов
Элемент плана N1
Оси главного корпуса
Оси главного корпуса
Оси главного корпуса
Оси главного корпуса
Ось главного корпуса
Ось баков-аккумуляторов
Ось главного корпуса
Ось главного корпуса
Ось главного корпуса

Альбом V

ФО1

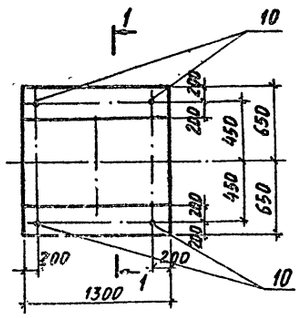

1-1

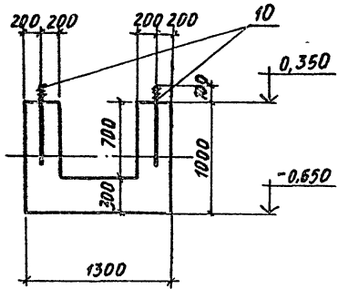

ФО-5

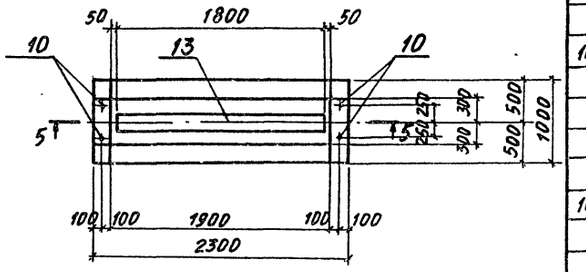

ФО2

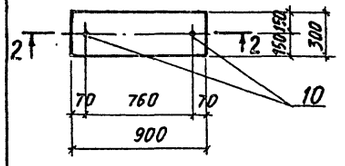

2-2

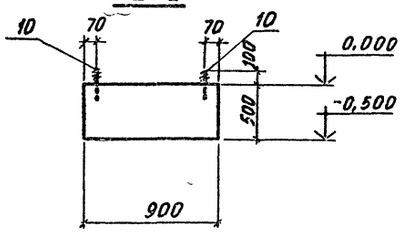

5-5

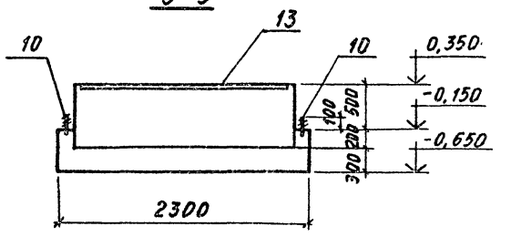

ФО3

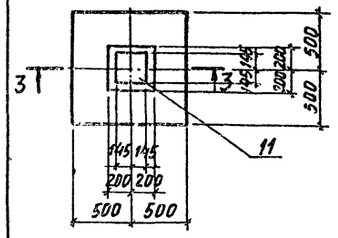

3-3

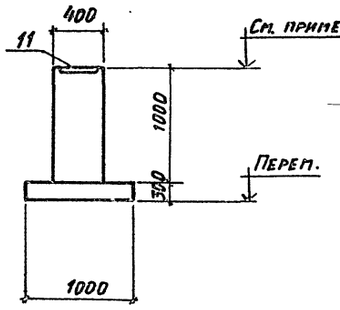

ФО6

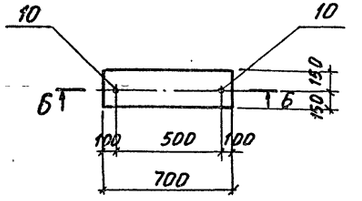

ФО4

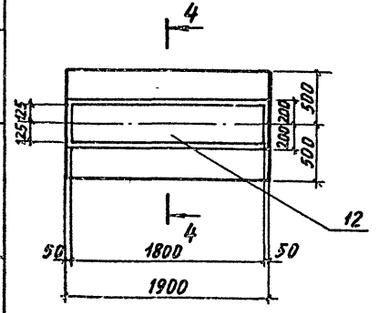

4-4

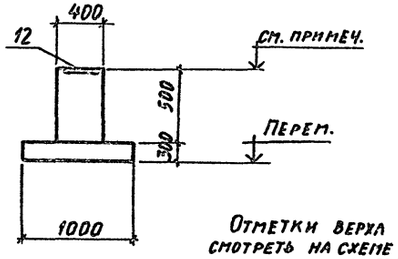

6-6

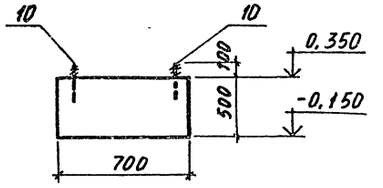

Отметки верха фундаментов ФО3, ФО4 смотреть на схеме расположения фундаментов на листе 79.

Спецификация фундаментов ФО1... ФО6

Поз.	Обозначение	Наименование	Кол.	Прим.
		ФО1 - шт.1		
		Сборочные единицы		
10	ГОСТ 24379.1-80	Болт 5. М12х500 Вст3пс2	4	0,52 кг
		Материалы		
		Бетон класса В15	1,2 м³	
		ФО2 - шт. 8		
		Сборочные единицы		
10	ГОСТ 24379.1-80	Болт 5. М12х500 Вст3пс2	2	0,52 кг
		Материалы		
		Бетон класса В12,5	0,14 м³	
		ФО3 - шт.7		
		Сборочные единицы		
11	3.400-6/76. л. 21	Изделие закладное МИ1-38	1	9,6 кг
		Материалы		
		Бетон класса В15	0,46 м³	
		ФО4 - шт. 4		
		Сборочные единицы		
12	1.400-15 в.1	Изделие закладное МН131-1	1	13,0 кг
		Материалы		
		Бетон класса В15	0,95 м³	
		ФО5 - шт. 1		
		Сборочные единицы		
13	1.400-15 в.1	Изделие закладное МН131-1	1	13,0 кг
10	ГОСТ 24379.1-80	Болт 5. М12х500 Вст3пс2	4	0,52 кг
		Материалы		
		Бетон класса В15	1,54 м³	
		ФО6 - шт. 1		
		Сборочные единицы		
10	ГОСТ 24379.1-80	Болт 5. М12х500 Вст3пс2	2	0,52 кг
		Материалы		
		Бетон класса В12,5	0,10 м³	
		Ограждение баков-аккумуляторов		
		Сборочные единицы		
14	1.400-15 в.1	Изделие закладное МН105-2	4	0,9 кг
		Материалы		
		Бетон класса В15	24,2 м³	

9747/6

Привязан:

Инв. №

Нач. отд.	Бродский	
Н. контр.	Шахновский	
Гл. конст.	Зорин	
Рук. гр.	Шахновский	
Вед. инж.	Бданянская	
Инженер	Жучкова	

ТП 903-1-241.87 КЖ

Котельная с 4 котлами КЕ-6,5-14С топливо- каменные и бурые угли

Главный корпус Баки-аккумуляторы

Стадия	Лист	Листов
Р	80	

Фундамент ФО1... ФО6

ХАРЬКОВСКИЙ ПРОМСТРОЙНИИПРОЕКТ

Инв. № подл. | Подпись и дата | Взам. инв. №

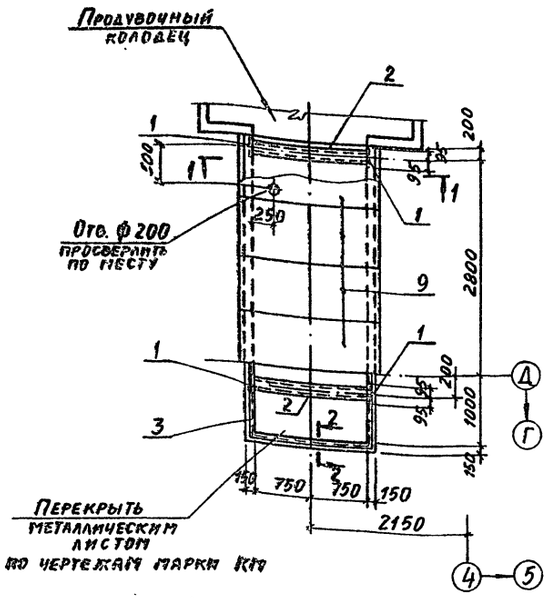

1 - 1
Опалубка

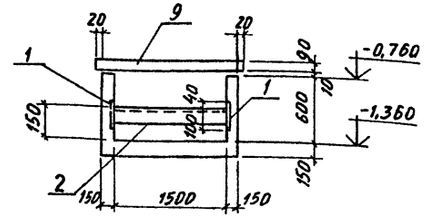

1 - 1
Армирование

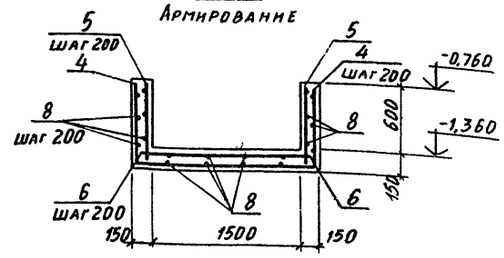

2 - 2
Опалубка

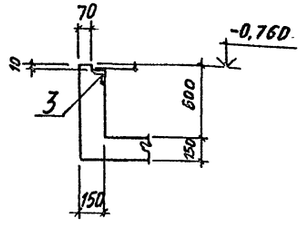

2 - 2
Армирование

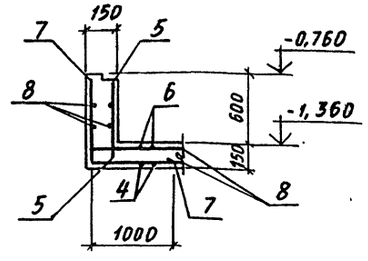

Спецификация КЛМ1

Поз.	Обозначение	Наименование	Кол.	Примеч.
		Сборочные единицы		
1	1.400-6/76 вып.1	Изделие закладное М4-1-1	4	1,4кг
2	ТП 903-1-241.87 КЖИ-МН7,МН8	то же МН7	2	
3	3.400-6/76	" МИ4-46	3,7 п.м.	4,4кг
		Детали		
4*		ф8АIII, ГОСТ 5781-82, ℓ=3090	21	1,2кг
5		ф8АIII, то же, ℓ=680	50	0,27кг
6		ф8АIII, " , ℓ=1730	21	0,68кг
7*		ф8АIII, " , ℓ=1680	8	0,66кг
8		ф6АI, " , ℓ=п.м	150,0	0,222кг
		Материалы		
		Бетон класса В15	2,0м³	

*) Позиции см. ведомость деталей

Спецификация элементов КЛМ1

Поз.	Обозначение	Наименование	Кол.	Масса ед., кг	Примеч.
		Плита перекрытия			
9	3.006.1-2/82.1-2-1.0-048	П14д-3	4	310	

Ведомость деталей

Поз.	Эскиз
4	680 1730 680
7	680 1000

Ведомость расхода стали на элемент, кг

Марка элемента	Изделия арматурные					Изделия закладные							Общий расход
	Арматура класса				Всего	Арматура класса		Прокат марки				Всего	
	А-III		А-I			А-III		ВСт3кп2		ВСт3пс6-1			
	ГОСТ 5781-82					ГОСТ 5781-82		ГОСТ 19903-74*	ГОСТ 8509-86	ГОСТ 8240-72*	Итого		
	ф 8	Итого	ф 6	Итого		ф 8	Итого	б=6	∠50×5	[16			
КЛМ1	58,3	58,3	33,3	33,3	91,6	2,6	2,6	5,2	14,1	42,4	61,7	64,3	155,9

9747/6

Нач. отд.	Бродский		
Н. контр.	Зорин		
Гл. констр.	Зорин		
Рук. гр.	Шахновский		
Вед. инж.	Боднянская		
Инженер	Копина		

ТП 903-1-241.87 КЖ

Котельная с 4 котлами КЕ-6,5-14С топливо-каменные и бурые угли

Главный корпус баки-аккумуляторы

Стадия	Лист	Листов
Р	81	

Канал КЛМ1

ХАРЬКОВСКИЙ ПРОМСТРОЙНИИПРОЕКТ

Привязан:

Инв. №

Инв. № подл. | Подпись и дата | Взам. инв. №

Альбом VI

Продувочный колодец

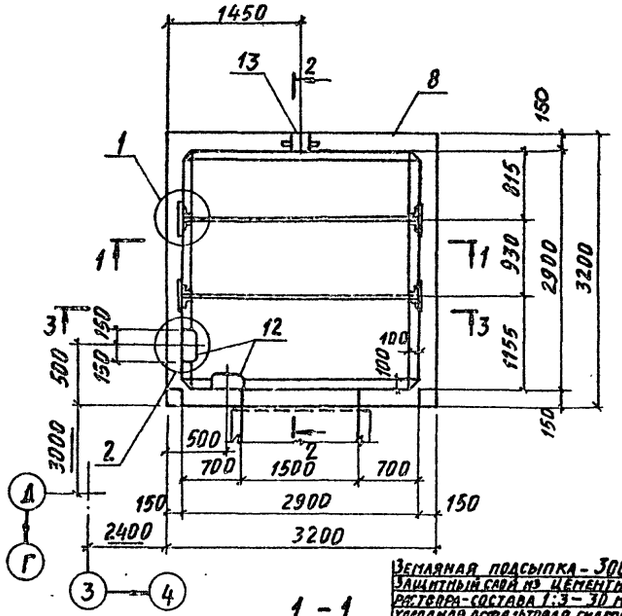

2-2

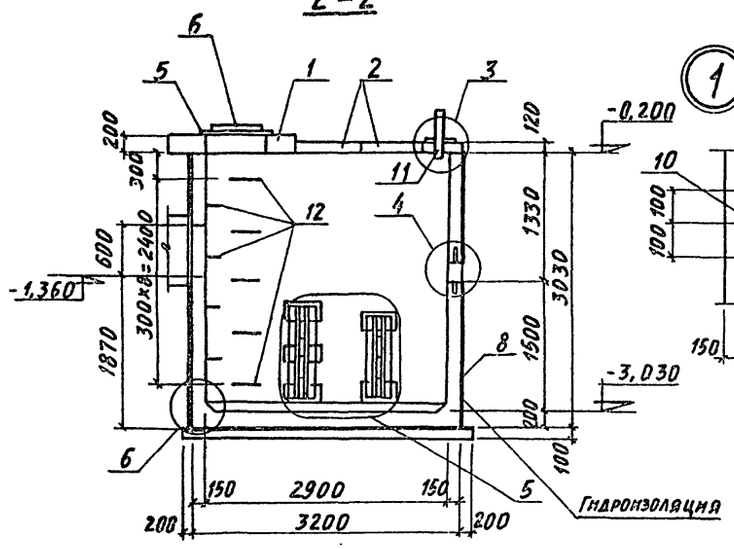

1

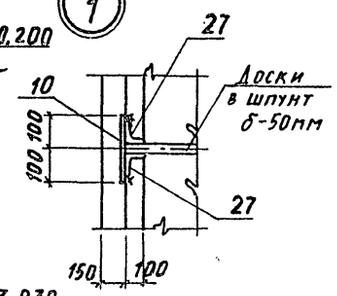

Спецификация конструктивных элементов продувочного колодца

Марка, поз.	Обозначение	Наименование	Кол.	Масса ед., кг	Примеч.
1	3.006.1-2/82 вып. 2-2	Плита перекрытия ПО4	1	1530	
2	3.006.1-2/82 вып. 1-2	То же П17д-3	2	480,0	
3	3.006.1-2/82 вып. 1-2	" П6д-15	4	170,0	
4	3.006.1-2/82 вып. 2-2	Балка Б7	1	1770	
5	3.900-3 вып. 7 ч.1	Опорное кольцо КЦО1	1	50,0	
6	ГОСТ 3634-79	Чугунный люк „Л"	1	65,0	
7		Монолитный участок Ум-1	1		
8		Продувочный колодец	1		

1-1

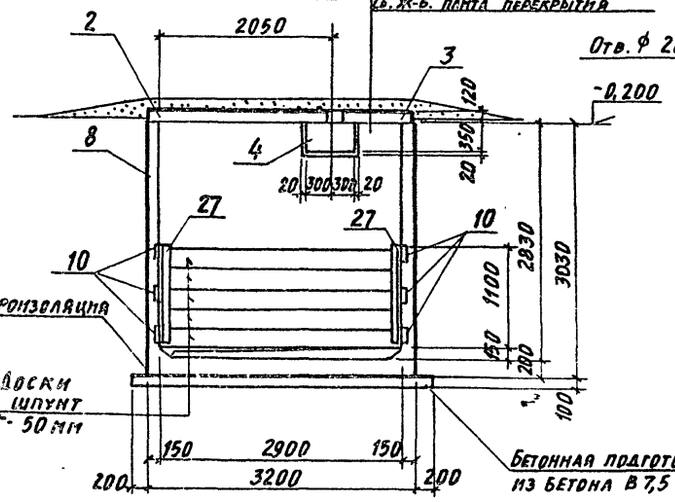

Схема расположения плит покрытия

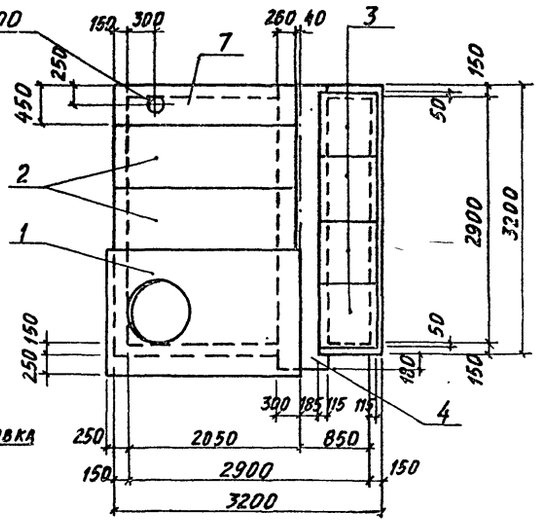

2

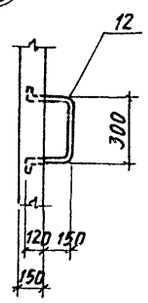

3

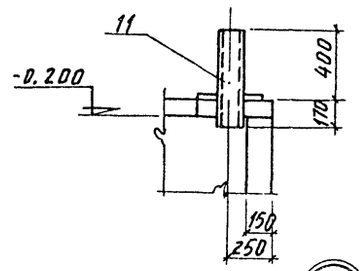

4

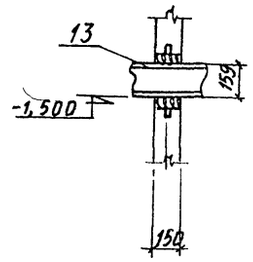

5

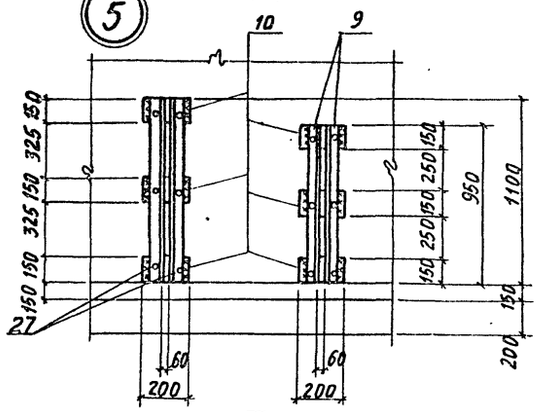

6

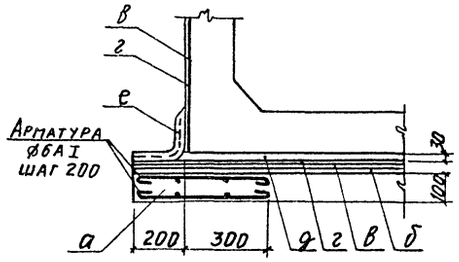

а - подготовка из бетона М150
б - выравнивающий слой из цементного раствора
в - холодная битумная грунтовка
г - окрасочная битумная гидроизоляция
д - защитная стяжка из цементного раствора М100
е - стеклоткань

1. Внутреннюю поверхность колодца защитить цементно-песчаной штукатуркой состава 1:1, за два раза, толщиной 25мм, в свежем состоянии зажелезнить.
2. Деревянные доски антисептировать.

Ум 1

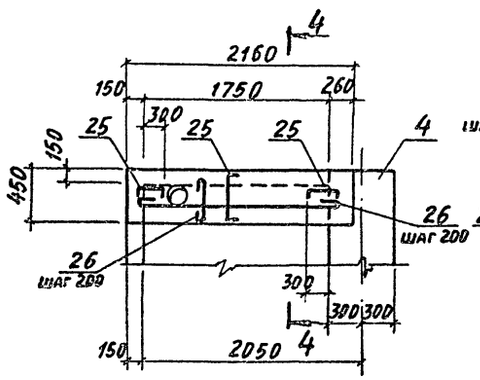

4-4

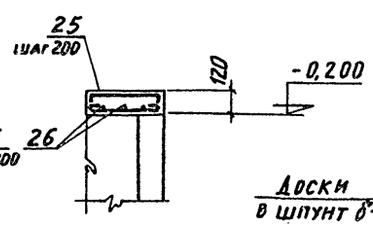

3-3

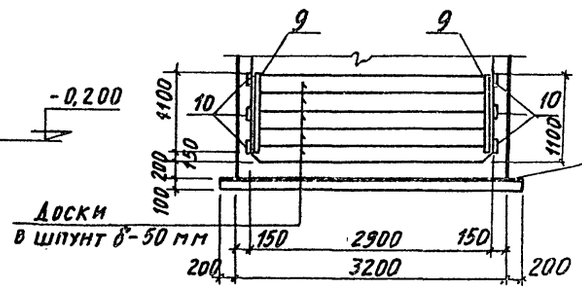

Привязан:

Инв. №

Нач. отд	Бродский		
Н. контр.	Шахновский		
Гл. констр.	Зорин		
Рук. гр.	Шахновский		
Вед. инж.	Бодмянская		
Инженер	Копина		

9147/6

ТП 903-1-241.87 КЖ

Котельная с 4 котлами КЕ-6,5-14с топливо-каменные и бурые угли

Главный корпус. Продувочный колодец

Схема расположения конструктивных элементов

Стадия	Лист	Листов
Р	82	

Харьковский Промстройниипроект

Инв. № подл. | Подпись и дата | Взам. инв. №

Альбом V

План нижних сеток днища

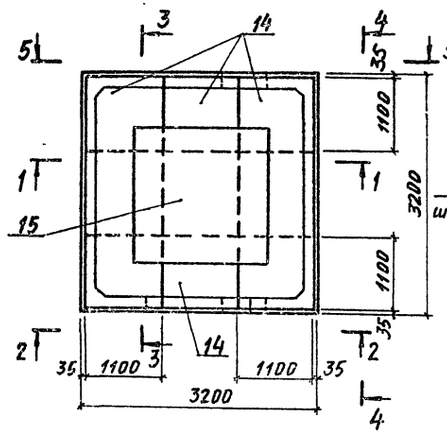

1 - 1

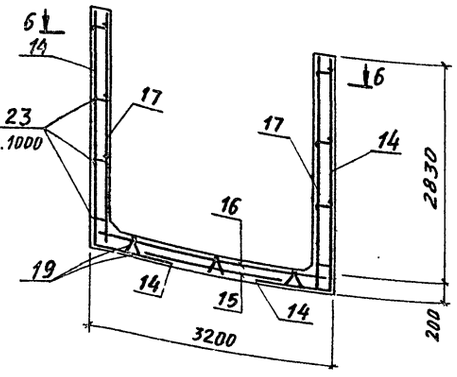

3 - 3

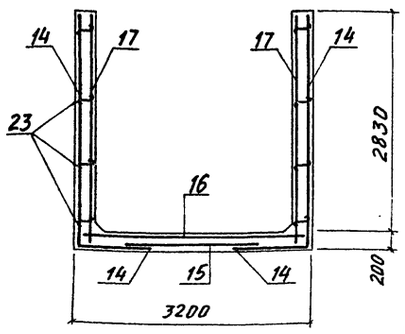

6 - 6

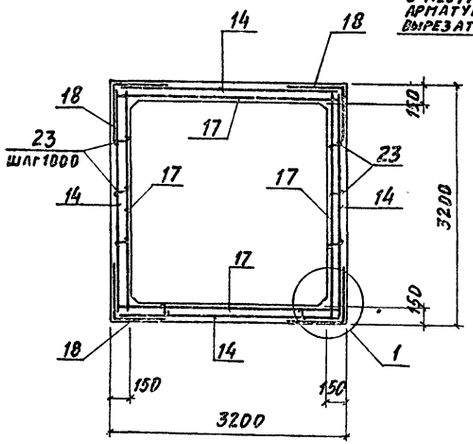

2 - 2

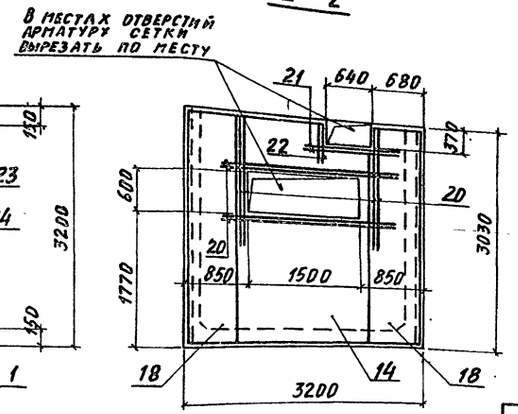

4 - 4

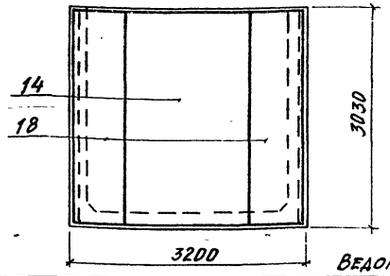

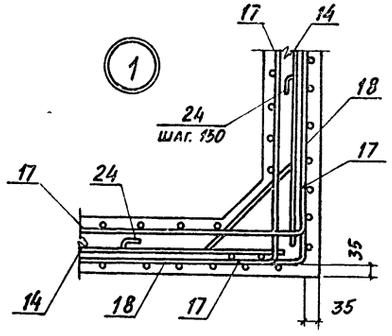

5 - 5

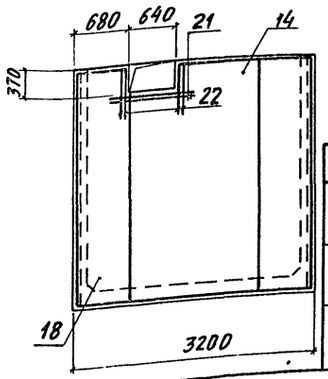

Спецификация продувочного колодца

Поз.	Обозначение	Наименование	Кол.	Примеч.
		Сборочные единицы		
		Изделия закладные		
9	ТП 903-1-241.87 КЖИ-МН1; МН5	МН1	4	
10	ТП 903-1-241.87 КЖИ-МН2	МН2	12	
11	ТП 903-1-241.87 КЖИ-МН3	МН3	1	
12	ТП 903-1-241.87 КЖИ-МН4	МН4	9	
13	5.900-2	Сальник набивной Dу 150, L=200	1	20,3 кг
27	ТП 903-1-241.87 КЖИ-МН1; МН5	МН5	4	
		Сетки арматурные		
14	ТП 903-1-241.87 КЖИ-С1	С1	4	
15	ГОСТ 23 279-85	$4С\frac{10А\,III-200}{10А\,III-200}$ 185×185	1	22,8 кг
16	ГОСТ 23 279-85	$4С\frac{10А\,III-200}{10А\,III-200}$ 305×305	1	60,2 кг
17	ТП 903-1-241.87 КЖИ-С2	С2	4	
18	ТП 903-1-241.87 КЖИ-С3	С3	4	
19	ТП 903-1-241.87 КЖИ-КР1	Каркас плоский КР1	6	
		Детали		
20		ф16А III ГОСТ 5781-82, ℓ=2500	8	4,0 кг
21		ф10А III, то же, ℓ=1400	8	0,86 кг
22		ф10А III, " , ℓ=670	12	0,41 кг
23*		ф8А I, " , ℓ=230	48	0,09 кг
24*		ф8А I, " , ℓ=1100	76	0,43 кг
		Плита Ум1 шт.1		
		Детали		
25*		ф8А I, ГОСТ 5781-82, ℓ=640	15	0,25 кг
26		ф8А I, то же, ℓ= п.м	10,2	4,0 кг
		Материалы		
		Бетон класса В15	6,4	м³

Ведомость расхода стали на элемент, кг

Марка элемента	Изделия арматурные							Изделия закладные																	Общий расход
	Арматура класса						Всего	Арматура класса						Прокат марки										Всего	
	А-III				А-I			А-III			А-I			ВСт3 кп 2											
	ГОСТ 5781-82							ГОСТ 5781-82						ГОСТ 19903-74*			ГОСТ 8509-86			ГОСТ 8732-78*					
	ф8	ф10	ф16	Итого	ф8	Итого		ф8	ф12	Итого	ф18		Итого	-δ=6	-δ=8	Итого	L63×5		Итого	∘159×45		Итого		
Продувочный колодец	19,8	762,1	31,6	813,5	45,2	45,2	858,7	6,0	1,9	7,9	22,5		22,5	15,0	22,8	37,8	39,6		39,6	12,4		12,4	120,2	978,9

Ведомость деталей

Поз.	Эскиз
25	420; 110 110
23	130
24	250 500 250

Привязан.

Инв. №

Нач. отд.	Бродский	
Н. контр.	Шахновский	
Гл. констр.	Зорин	
Рук. гр.	Шахновский	
Вед. инж.	Боднянская	
Инженер	Копина	

9747/6

ТП 903-1-241.87 КЖ

Котельная с 4 котлами КЕ-6,5-14с
Топливо-каменные и бурые угли

Главный корпус
Продувочный колодец

Стадия	Лист	Листов
Р	83	

Схема армирования

ХАРЬКОВСКИЙ ПРОМСТРОЙНИИПРОЕКТ

Инв. № подл. | Подпись и дата | Взам. инв. №

Альбом VI

Схема расположения конструктивных элементов

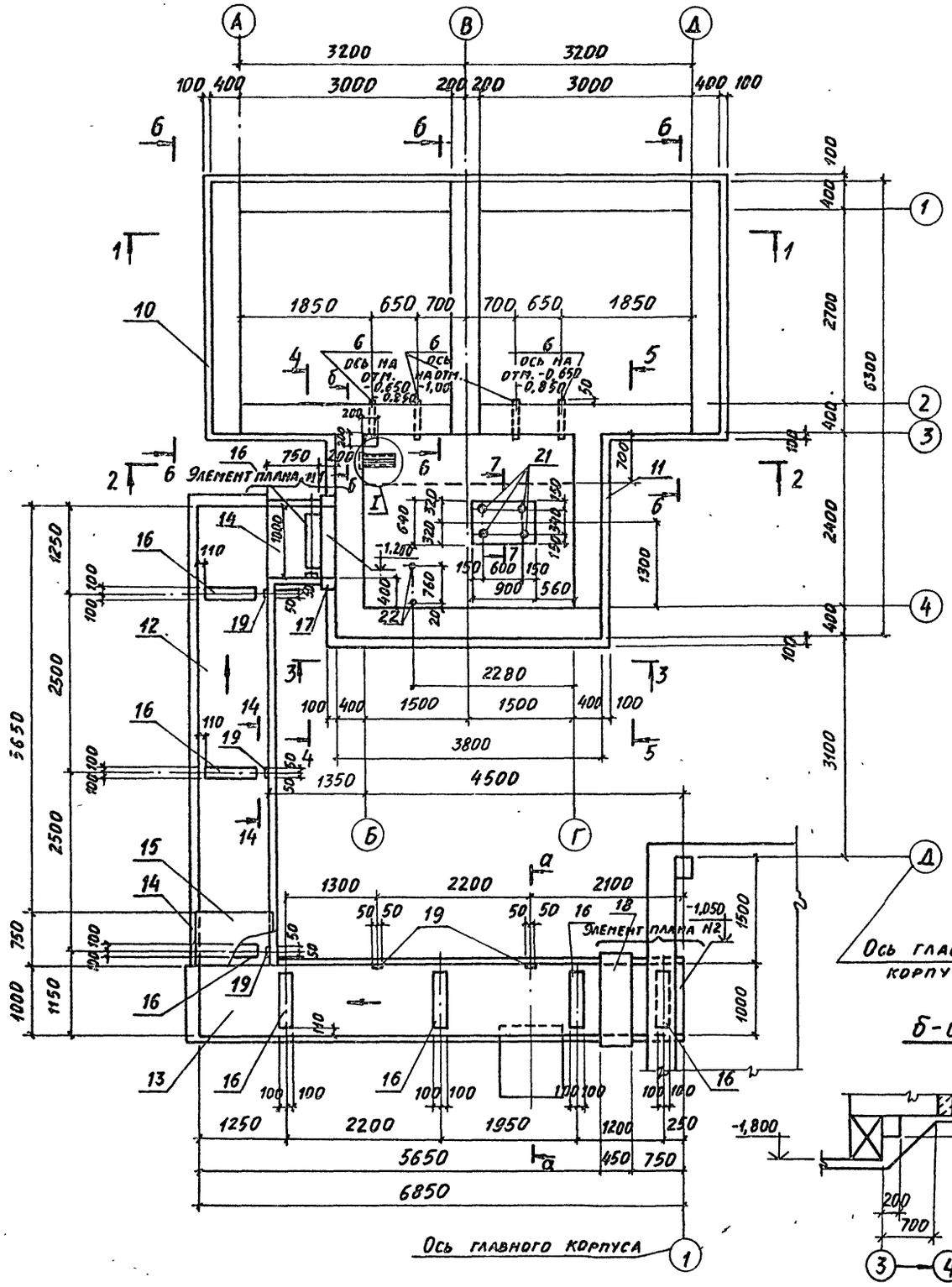

1-1

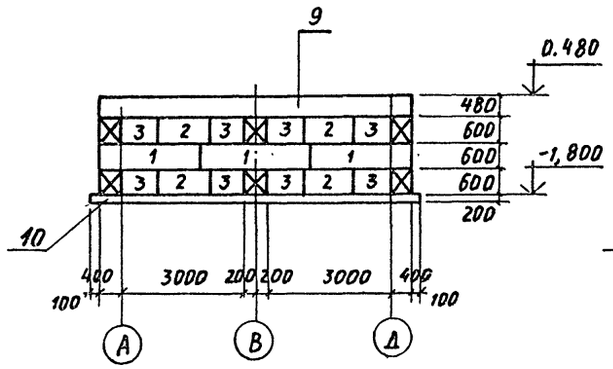

2-2

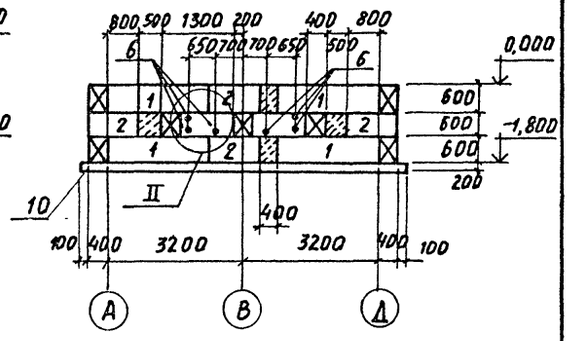

3-3

4-4

5-5

6-6

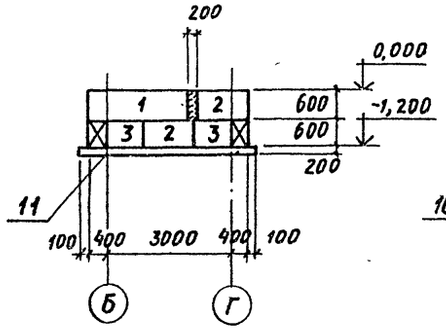

7-7

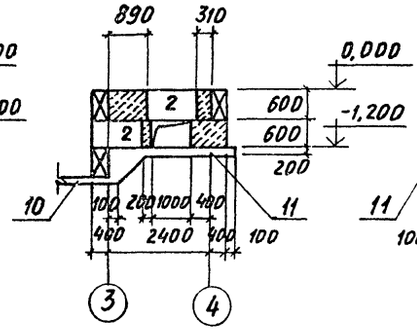

а-а

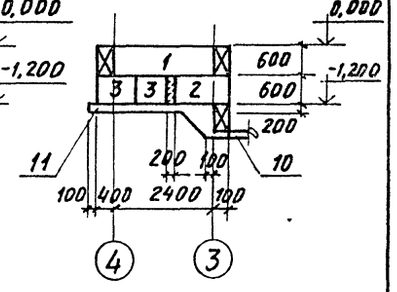

б-б

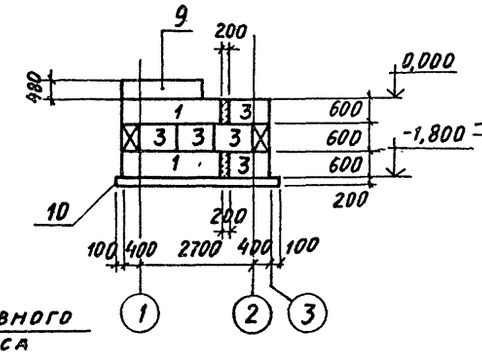

7-7

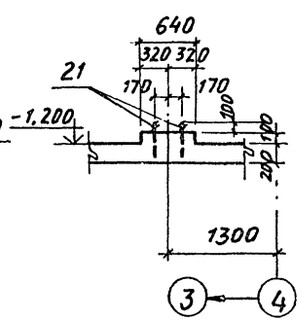

а-а

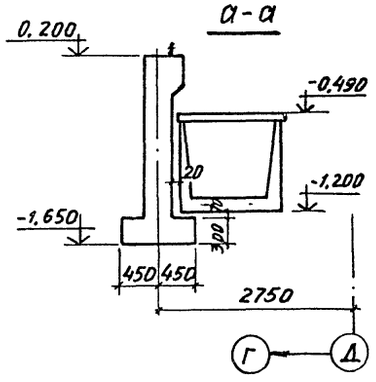

б-б

Спецификацию к схеме расположения конструктивных элементов смотрите на листе 85.

9747/6

				ТП 903-1-241.87 КЖ		
Нач. отд.	Брдский			Котельная с 4 котлами КЕ-6,5-14С Топливо- каменные и бурые угли		
Н. контр.	Зорин					
Гл. констр	Зорин			Главный корпус Бункер мокрого хранения соли	Стадия	Лист	Листов
Рук. гр.	Шахновская				Р	84	
Вед. инж.	Бодлянская			Схема расположения конструктивных элементов	Харьковский Промстройниипроект		
Ст. инж.	Артеменко						
Привязан:							
Инв. №							

Инв. № подл. | Подпись и дата | Взам. инв. №

Альбом VI

Схема расположения плит покрытия

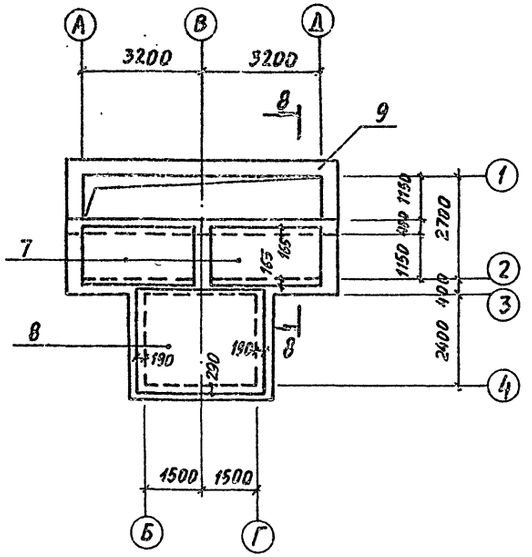

Элемент плана N1

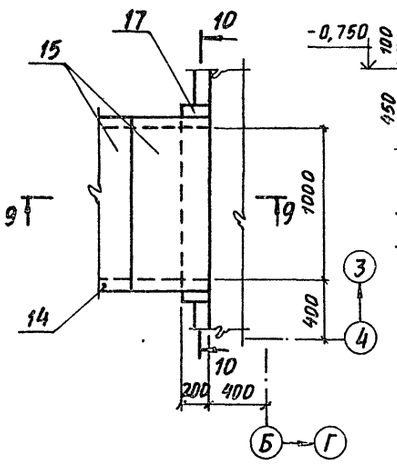

9-9

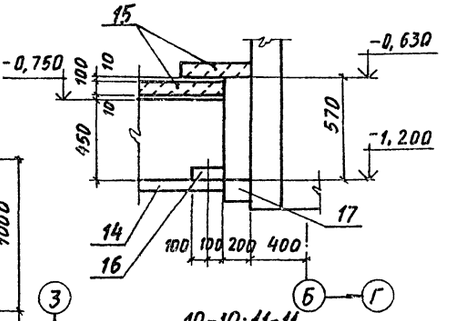

10-10; 11-11

ОПАЛУБКА

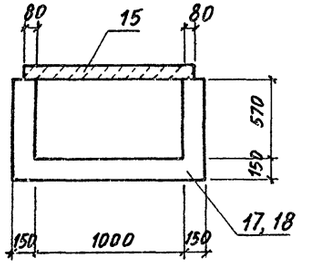

8-8

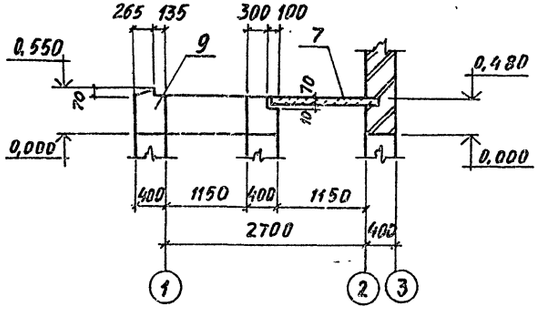

Элемент плана N2

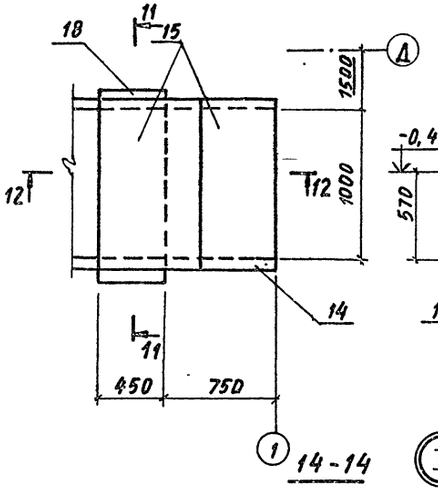

12-12

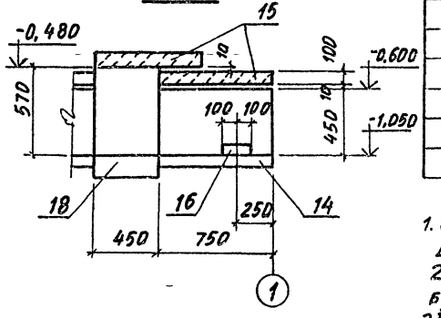

I

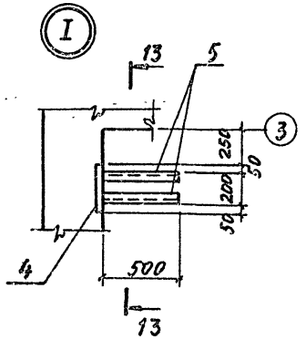

13-13

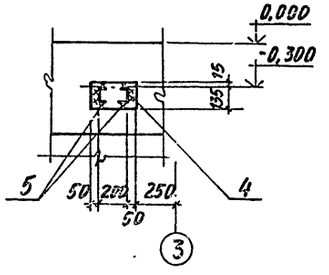

14-14

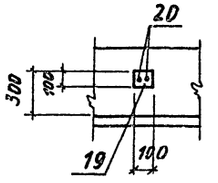

II

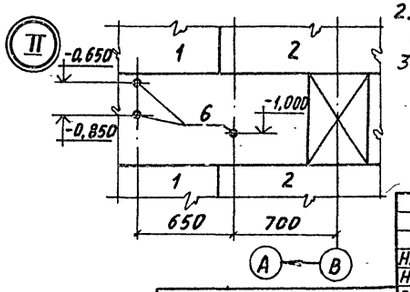

Спецификация к схеме расположения конструктивных элементов и плит покрытия

Поз.	Обозначение	Наименование	Кол.	Масса ед., кг	Примечание
		Стеновые блоки			
1	ГОСТ 13579-78*	ФБС 24.4.6-Т	15	1300	
2	то же	ФБС 12.4.6-Т	26	640	
3	"	ФБС 9.4.6-Т	12	470	
		Изделия закладные			
4	1.400-15 вып.1	МН 135-2	1	4,8	
5	ТП 903-1-241.87 КЖИ-МС30,МС31	МС31	2	5,2	
6	5.900-2	Сальник Ду 50, l=500	6	9,4	
		Плиты покрытия			
7	3.006.1-2/82.1-2-2.0-22	П 10-5	2	770	
8	3.006.1-2/82.1-2-2.0-78	П 26-3	1	5050	
9	ТП 903-1-241.87 КЖ л.86	Монолитный пояс Пм 1	1		
10	то же	Монолитная плита днища ПДм 1	1		
11	"	то же ПДм 2	1		
		Углы поворота			
12	3.006.1-2/82.2-1-05	УПК 90×45	1		
13	то же	УПКн 90×45*	1		
14	3.006.1-2/82.1-1-06.0-6	Лоток Л6д-8	3	280	
15	3.006.1-2/82.1-2-1.0-029	Плита П8д-8	5	210	
16	ТП 903-1-241.87 КЖИ-51.0П1	Опорная подушка ОП1	8	35	
		Монолитные участки			
17	ТП 903-1-241.87 КЖ л.86	Ум 1	1		
18	то же	Ум 2	1		
19	ТП 903-1-241.87 КЖИ-МС30,МС31	Изделие закладное МС30	6	6,3	
20	ТУ 14-4-1231-83	Дюбель ДГ 3,7×4,0	12	0,005	
21	ГОСТ 24379.1-80	Болт 1.1 М16×400 ВСт3пс2	4	0,8	
22	то же	Болт 1,1 М12×300 ВСт3пс2	2	0,35	

1. Кладку стен из блоков подземной части производить на цементном растворе марки 50 толщиной 20 мм. Монолитные участки в стенах выполнить из бетона класса В15.
2. * Для угла поворота УПКн 90×45* применить лоток ЛУб-8н по серии 3.006.1-2/82, вып. 2-2.
3. Армирование монолитных участков Ум1 и Ум2 приведено на листе 86.

9747/6

Привязан:

Инв. №

Нач. отд.	Бродский		
Н. контр.	Шахновский		
Гл. конст.	Зорин		
Рук. гр.	Шахновский		
Вед. инж.	Боднянская		
Ст. инж.	Артеменко		

ТП 903-1-241.87 КЖ

Котельная с 4 котлами КЕ-6,5-14С
Топливо-каменные и бурые угли

Главный корпус
Бункер мокрого хранения соли

Стадия	Лист	Листов
Р	85	

Схема расположения плит покрытия

ХАРЬКОВСКИЙ ПРОМСТРОЙНИИПРОЕКТ

Инв. № подл. | Подпись и дата | Взам. инв. №

Альбом VI

Раскладка верхних сеток ПДм1, ПДм2

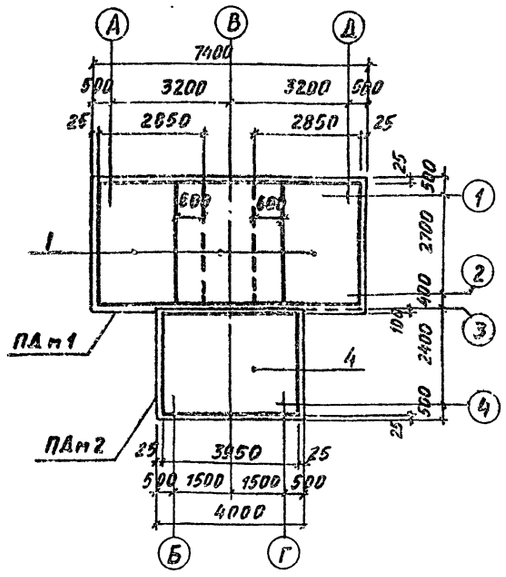

Раскладка нижних сеток ПДм1, ПДм2

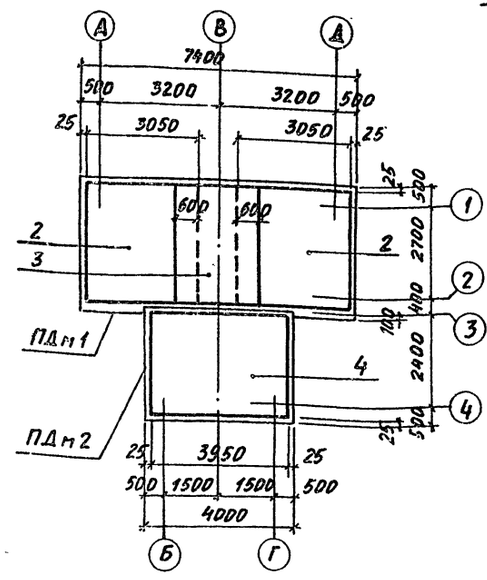

10-10; 11-11

Армирование

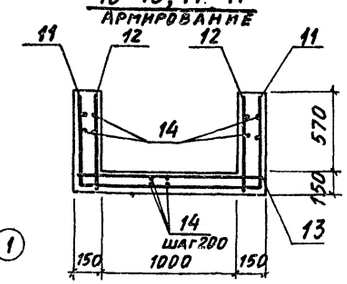

15-15

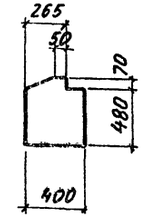

16-16

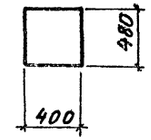

Схема расположения поддерживающих каркасов

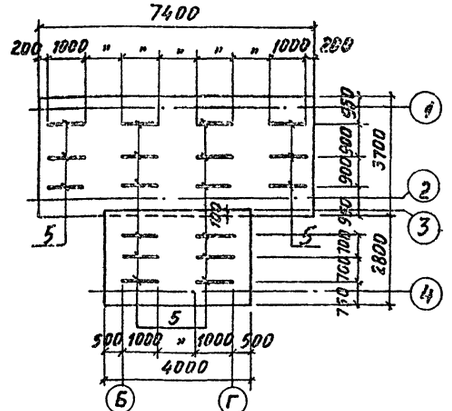

Пояс монолитный Пм1

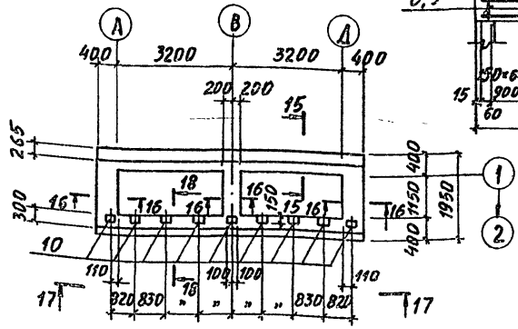

17-17

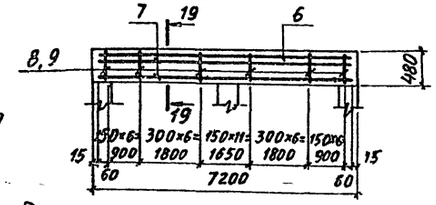

19-19

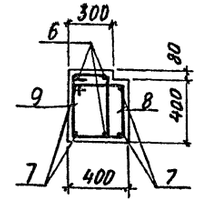

18-18

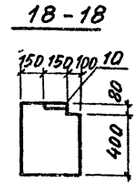

Ведомость расхода стали на элемент, кг

Марка элемента	Изделия арматурные							Изделия закладные						Общий расход
	Арматура класса						Всего	Арматура класса			Прокат марки		Всего	
	А-III			А-I				А-III			ВСт3кп2			
	ГОСТ 5781-82							ГОСТ 5781-82			ГОСТ 19903-74*			
	ф8	ф10	ф12	Итого	ф6	Итого		ф12	Итого		-б=8	Итого		
ПДм 1	28,8	403,2	—	432,0	—	—	432,0	—	—	—	—	—	—	432,0
ПДм 2	14,4	143,6	—	158,0	—	—	158,0	—	—	—	—	—	—	158,0
Пм 1	8,4	—	25,6	34,0	26,3	26,3	60,3	7,2	7,2	17,1	17,1	24,3	84,6	
Ум 1	9,0	—	—	9,0	—	—	9,0	—	—	—	—	—	—	9,0
Ум 2	13,7	—	—	13,7	—	—	13,7	—	—	—	—	—	—	13,7

Ведомость деталей

Поз.	Эскиз
8	375
9	275 455
11	650 1250 650

Привязан:

Инв. №

Поз.	Обозначение	Наименование	Кол.	Примечание
		Плита ПДм1-шт.1		
		Сборочные единицы		
		Сетки арматурные		
1	ГОСТ 23279-85	4С 10АIII-200 / 10АIII-200 285×365	3	67,2 кг
2	то же	4С 10АIII-200 / 10АIII-200 305×365	2	71,8 кг
3	»	4С 10АIII-200 / 10АIII-200 245×365	1	58,0 кг
5	ТП 903-1-241.87 КЖИ-Кр 69	Каркас плоский Кр 69	24	
		Материалы		
		Бетон класса В15	5,5	м³
		Плита ПДм2-шт.1		
		Сборочные единицы		
		Сетка арматурная		
4	ГОСТ 23279-85	4С 10АIII-200 / 10АIII-200 285×395 25/15	2	71,8 кг
5	ТП 903-1-241.87 КЖИ-Кр 69	Каркас плоский Кр 69	12	
		Материалы		
		Бетон класса В15	2,3	м³
		Пояс Пм1-шт.1		
		Детали		
6		ф8АIII, ГОСТ 5781-82, ℓ=7170	3	2,8 кг
7		ф12АIII, то же, ℓ=7170	4	6,4 кг
8*		ф6АI, » , ℓ=1650	36	0,37 кг
9*		ф6АI, » , ℓ=1610	36	0,36 кг
10	3.400-6/76	Изделие закладное МИ1-16	9	2,7 кг
		Материалы		
		Бетон класса В15	3,4	м³
		Ум1-шт.1		
		Детали		
11*		ф8АIII, ГОСТ 5781-82, ℓ=2550	3	1,0 кг
12		ф8АIII, то же, ℓ=650	6	0,26 кг
13		ф8АIII, » , ℓ=1250	3	0,49 кг
14		ф8АIII, » , ℓ= п.м	7,5	0,39 кг
		Материалы		
		Бетон класса В15	0,09	м³
		Ум2-шт.1		
		Детали		
11*		ф8АIII, ГОСТ 5781-82, ℓ=2550	4	1,0 кг
12		ф8АIII, то же, ℓ=650	8	0,26 кг
13		ф8АIII, » , ℓ=1250	4	0,49 кг
14		ф8АIII, » , ℓ= п.м.	14,3	0,39 кг
		Материалы		
		Бетон класса В15	0,16	м³

9747/6

Нач.отд.	Бродский	
Н.контр.	Шахновский	
Гл.констр.	Зорин	
Рук.гр.	Шахновский	
Вед.инж.	Бананская	
Ст.инж.	Артеменко	

ТП 903-1-241.87 КЖ

Котельная с 4 котлами КЕ-6,5-14С
Топливо- каменные и бурые угли

Главный корпус
Бункер мокрого хранения сели

Стадия	Лист	Листов
Р	86	

Плита днища ПДм1, ПДм2. Пояс монолитный Пм1. Армирование

ХАРЬКОВСКИЙ ПРОМСТРОЙНИИПРОЕКТ

Инв.№ подл. | Подпись и дата | Взам. инв.№

Схема расположения плит перекрытия газохода

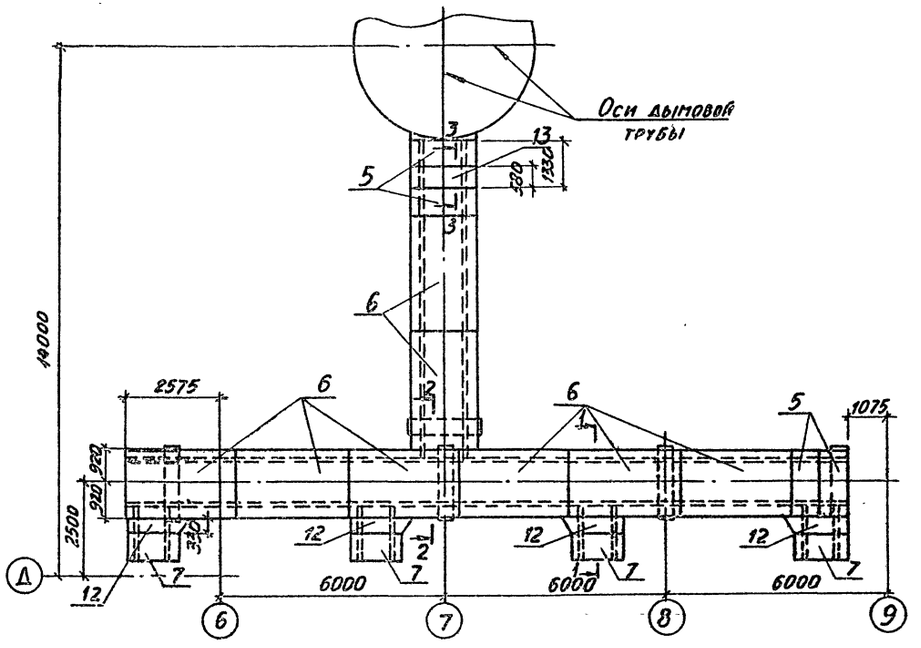

Схема расположения плит покрытия газохода

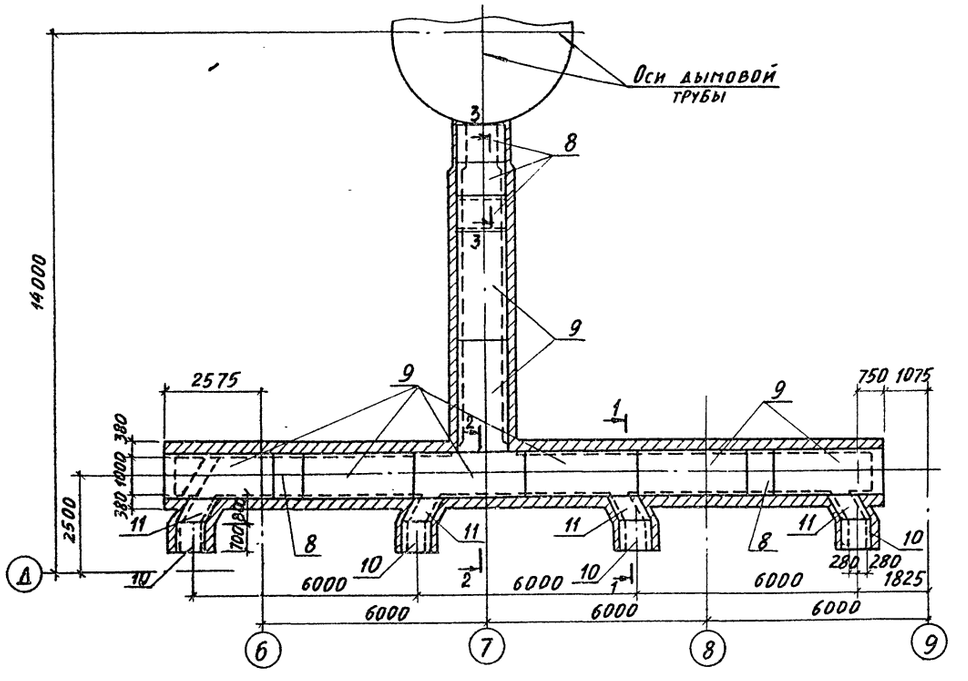

Схема расположения фундаментов и колонн

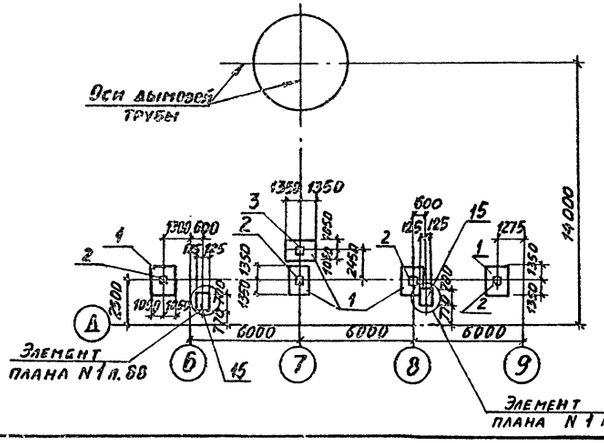

Сечения и спецификацию конструктивных элементов см. на листе 88.

9747/6

				ТП 903-1-241.87 КЖ	
				Котельная с 4 котлами КЕ-6,5-14С Топливо-каменные и бурые угли	
Нач. отд	Бродский			Главный корпус Газоходы	Стадия: Р; Лист: 87; Листов:
Н. контр.	Зорин				
Гл. констр	Зорин				
Рук. гр.	Шахновский				
Ст. инж.	Журавлева			Схема расположения конструктивных элементов	Харьковский Промстройниипроект
Инженер	Литвинова				

Привязан:

Инв. №

Альбом VII

Инв. № подл. | Подпись и дата | Взам. инв. №

Альбом VII

1-1

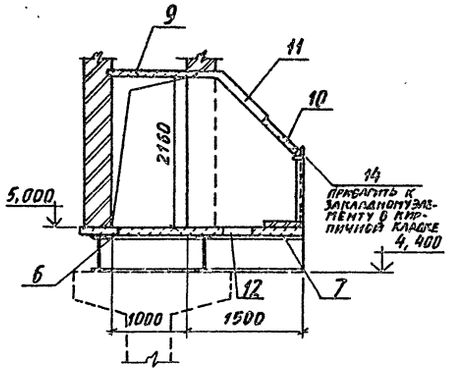

2-2

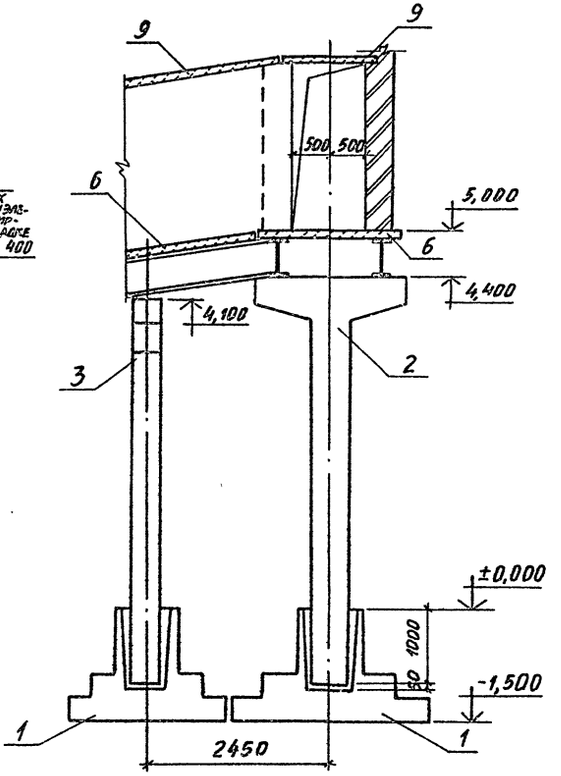

3-3

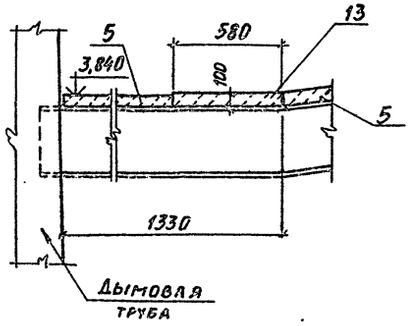

Элемент плана №1

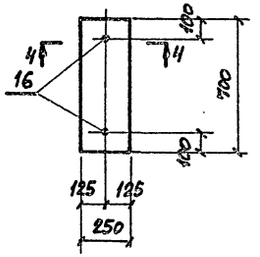

4-4

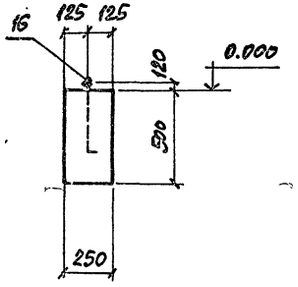

Спецификация конструктивных элементов

Поз.	Обозначение	Наименование	Кол.	Масса ед., кг	Примеч.
		Фундаменты			
1	3.015-8/84	Ф86-2	5		
15		Фм 1	2		
		Колонны			
2	ТП 903-1-241.87 КЖ - Ст3 Ст4	Ст 3	4	5400	
3	то же	Ст 4	1	5100	
		Плиты			
5	3.006.1-2/82 в.1-2	П14д-3	4	310	
6	то же	П14-3	8	1240	
7	"	П11д-8	4	270	
8	"	П7д-3	5	150	
9	"	П7-3	8	610	
10	"	П5д-5	4	100	
		Участок монолитный			
11	ТП 903-1-241.87 КЖ-лВ9	Ум 3	4		
12	то же	Ум 2	4		
13	"	Ум 1	1		
		Детали			
14		∟100×63×8, ГОСТ 8510-86, ℓ=700	4	6,9	
16	ГОСТ 24379.1-80	Болт 1.1 М12×500 ВСт3пс2	4	0,52	

9747/6

Нач. отд	Бродский		ТП 903-1-241.87 КЖ		
Н. контр.	Зорин		Котельная с 4 котлами КЕ-6,5-14С Топливо- каменные и бурые угли		
Гл. конст.	Зорин		Главный корпус Газоходы	Стадия: Р	Лист: 88
Рук. гр.	Шахновский				Листов:
Ст. инж.	Журавлева		Сечение 1-1 ... 3-3 Элемент плана №1	ХАРЬКОВСКИЙ ПРОМСТРОЙНИИПРОЕКТ	
Инженер	Литвинова				

Привязан:

Инв. №

Инв. № подл. | Подпись и дата | Взам. инв. №

Альбом VI

Ум 1

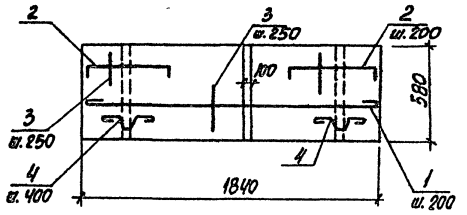

Ум 2

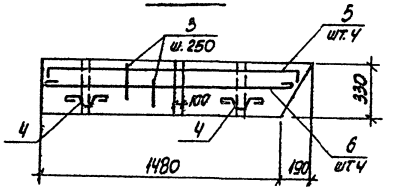

Ум 3

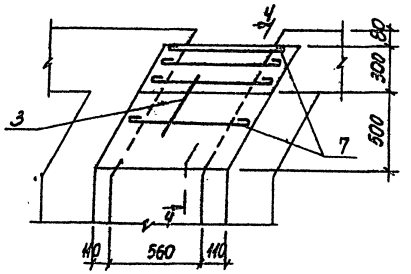

4-4

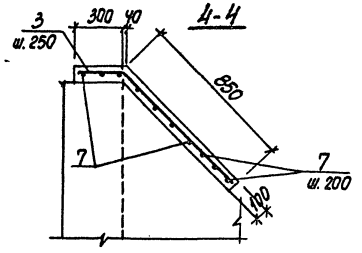

Ведомость расхода стали на элемент, кг

Марка элемента	Изделия арматурные. Арматура класса A-I ГОСТ 5781-82 ф6	ф8	Итого				Общий расход
Ум 1	4.65	1.1	5.7				5.7
Ум 2	3.97	0.5	4.47				4.5
Ум 3	2.7	–	–				2.7

Ведомость деталей

Поз.	Эскиз
2	80, 340, 80
4	130, 110, 130, 80, 80, 80
5	от 1460 до 1650, 80, 80

Спецификация арматуры Ум1... Ум3

Поз.	Обозначение	Наименование	Кол.	Примеч.
		Участок монолитный Ум1		
		Детали		
1		ф6AI, ГОСТ 5781-82, ℓ = 1900	4	
2*		ф6AI, То же, ℓ = 700	8	
3		ф6AI, " , ℓ = п.м	7,7 п.м	
4*		ф8AI, " , ℓ = 650	4	
		Материалы		
		Бетон класса В15	0,1 м³	
		Участок монолитный Ум2		
		Детали		
5*		ф6AI, ГОСТ 5781-82, ℓср = 1715	4	
6		ф6AI, То же, ℓср = 1630	4	
3		ф6AI, " , ℓ = п.м.	4,6 п.м	
4*		ф8AI, " , ℓ = 650	2	
		Материалы		
		Бетон класса В15	0,05 м³	
		Участок монолитный Ум3		
		Детали		
7		ф6AI, ГОСТ 5781-82, ℓ = 900	8	
3		ф6AI, То же, ℓ = п.м.	4,8 п.м	
		Материалы		
		Бетон класса В15	0,07 м³	

*) позиции смотрите ведомость деталей

97147/6

ТП 903-1-241.87 КЖС

Нач. отд.	Бродский	
Н. контр.	Зорин	
Гл. инж.	Зорин	
Рук. гр.	Шрамовский	
Ст. инж.	Журавлева	
Инженер	Литвинова	

Котельная с 4 котлами КЕ-6,5-14С. Топливо - каменные и бурые угли

Главный корпус. Газоходы

Стадия	Лист	Листов
Р	89	

Участок монолитный Ум1... Ум3

ХАРЬКОВСКИЙ ПРОМСТРОЙНИИПРОЕКТ

Привязан:

Инв. №

Инв. № подл. | Подп. и дата | Взам. инв. №

gost.e-ecolog.ru