ТИПОВОЙ ПРОЕКТ

903-1-241.87

КОТЕЛЬНАЯ С 4 КОТЛАМИ КЕ-6,5-14С
ТОПЛИВО-КАМЕННЫЕ И БУРЫЕ УГЛИ

СОСТАВ ПРОЕКТА:

АЛЬБОМ I ОБЩАЯ ПОЯСНИТЕЛЬНАЯ ЗАПИСКА
ГЛАВНЫЙ КОРПУС
АЛЬБОМ II ТЕПЛОМЕХАНИЧЕСКИЕ РЕШЕНИЯ
АЛЬБОМ III АВТОМАТИЗАЦИЯ. СВЯЗЬ И СИГНАЛИЗАЦИЯ
АЛЬБОМ IV СИЛОВОЕ ЭЛЕКТРООБОРУДОВАНИЕ
ЭЛЕКТРООСВЕЩЕНИЕ
АЛЬБОМ V АРХИТЕКТУРНЫЕ РЕШЕНИЯ
АЛЬБОМ VI КОНСТРУКЦИИ ЖЕЛЕЗОБЕТОННЫЕ
АЛЬБОМ VI КОНСТРУКЦИИ МЕТАЛЛИЧЕСКИЕ
АЛЬБОМ VIII ИНДУСТРИАЛЬНЫЕ СТРОИТЕЛЬНЫЕ КОНСТРУКЦИИ И ИЗДЕЛИЯ
АЛЬБОМ IX ОТОПЛЕНИЕ И ВЕНТИЛЯЦИЯ.
ВНУТРЕННИЙ ВОДОПРОВОД И КАНАЛИЗАЦИЯ
АЛЬБОМ X БЛОКИ ТЕПЛОМЕХАНИЧЕСКОГО ОБОРУДОВАНИЯ
АЛЬБОМ XI НЕТИПОВЫЕ КОНСТРУКЦИИ. КОНВЕЙЕР ЛЕНТОЧНЫЙ
АЛЬБОМ XII НЕТИПОВЫЕ КОНСТРУКЦИИ.
ГАЗОПРОВОДЫ КОТЛОАГРЕГАТА
АЛЬБОМ XIII НЕТИПОВЫЕ КОНСТРУКЦИИ.
ВОЗДУХОВОДЫ КОТЛОАГРЕГАТА
АЛЬБОМ XIV НЕТИПОВЫЕ КОНСТРУКЦИИ. МОНТАЖНЫЕ ИЗДЕЛИЯ
АЛЬБОМ XV ЩИТЫ УПРАВЛЕНИЯ.
ЗАДАНИЕ ЗАВОДУ-ИЗГОТОВИТЕЛЮ
АЛЬБОМ XVI НИЗКОВОЛЬТНЫЕ КОМПЛЕКТНЫЕ УСТРОЙСТВА.
ЗАДАНИЕ ЗАВОДУ-ИЗГОТОВИТЕЛЮ
АЛЬБОМ XVII СПЕЦИФИКАЦИИ ОБОРУДОВАНИЯ.
ПОСТАВКА ЗАКАЗЧИКА
АЛЬБОМ XVIII СПЕЦИФИКАЦИИ ОБОРУДОВАНИЯ.
ПОСТАВКА ПОДРЯДЧИКА
АЛЬБОМ XIX ОПРОСНЫЕ ЛИСТЫ
АЛЬБОМ XX ВЕДОМОСТИ ПОТРЕБНОСТИ В МАТЕРИАЛАХ
АЛЬБОМ XXI ПРОЕКТ ПРОИЗВОДСТВА РАБОТ
ПО МОНТАЖУ ОБОРУДОВАНИЯ
АЛЬБОМ XXII СМЕТЫ НА ТЕПЛОМЕХАНИЧЕСКОЕ ОБОРУДОВАНИЕ И ТРУБОПРОВОДЫ (КН. 1, 2)
АЛЬБОМ XXIII СМЕТЫ НА РАБОТЫ ПО АВТОМАТИЗАЦИИ, СВЯЗИ И СИГНАЛИЗАЦИИ
АЛЬБОМ XXIV СМЕТЫ НА ЭЛЕКТРООБОРУДОВАНИЕ И ЭЛЕКТРОМОНТАЖНЫЕ РАБОТЫ
АЛЬБОМ XXV СМЕТЫ НА СТРОИТЕЛЬНЫЕ РАБОТЫ (КН. 1, 2)
АЛЬБОМ XXVI СМЕТЫ НА САНИТАРНО-ТЕХНИЧЕСКИЕ РАБОТЫ
КОТЕЛЬНАЯ
АЛЬБОМ XXVII ТЕХНИКО-ЭКОНОМИЧЕСКИЕ ПОКАЗАТЕЛИ.
ОБЪЕКТНЫЕ СМЕТЫ И СВОДНЫЙ СМЕТНЫЙ РАСЧЕТ

ПРИМЕНЯЕМЫЕ МАТЕРИАЛЫ

ТИПОВОЙ ПРОЕКТ 709-9-58-87	СКЛАД УГЛЯ С ЖЕЛЕЗНОДОРОЖНОЙ ЭСТАКАДОЙ ПОСТАВЩИК- КИЕВСКИЙ ФИЛИАЛ ЦИТП
ТИПОВОЙ ПРОЕКТ 907-2-205	ТРУБА ДЫМОВАЯ КИРПИЧНАЯ Н=45м., Д=1,5м С НАДЗЕМНЫМ ПРИМЫКАНИЕМ ГАЗОХОДОВ ДЛЯ КОТЕЛЬНЫХ УСТАНОВОК ПОСТАВЩИК- ВНИПИ ТЕПЛОПРОЕКТ
ТИПОВОЙ ПРОЕКТ 907-02-222	СВЕТОВЫЕ ОГРАЖДЕНИЯ ВЫСОТНЫХ ДЫМОВЫХ ТРУБ ПОСТАВЩИК- ВНИПИ ТЕПЛОПРОЕКТ
СЕРИЯ 3. 407-100	МОЛНИЕПРИЕМНИК ПОСТАВЩИК- ЭНЕРГОСЕТЬПРОЕКТ

РАЗРАБОТАН ИНСТИТУТОМ ХАРЬКОВСКИЙ ПРОМСТРОЙНИИПРОЕКТ

УТВЕРЖДЕН И ВВЕДЕН В ДЕЙСТВИЕ ГОССТРОЕМ СССР ПРОТОКОЛ N А4-58 ОТ 9 ИЮНЯ 1987

На основании письма института „Харьковский Промстройпроект" № А-1238 от 1.04.88г. в альбоме произведены изменения: скорректированы стр. № 8, 10, 11, 12, 14, 16, 6 и титульный лист в от. 1988г. Рук группы [подпись] /Фридланд/.

ГЛАВНЫЙ ИНЖЕНЕР [подпись] Н.Ф. ДОВГИЙ
ГЛАВНЫЙ ИНЖЕНЕР ПРОЕКТА [подпись] А.М. МОНИН

АЛЬБОМ V

9747/5
ц. 3-12

КФ ЦИТП инв. № 9747/5

© КФ ЦИТП Госстроя СССР, 1988г

gost.e-ecolog.ru

ЦЕНТРАЛЬНЫЙ ИНСТИТУТ ТИПОВОГО ПРОЕКТИРОВАНИЯ
ГОССТРОЯ СССР
КИЕВСКИЙ ФИЛИАЛ
г. Киев-57 ул Эжена Потье № 12

11/5
Заказ № 6491 Инв № 9747/5 Тираж 300

Сдано в печать 27/7 1988 Цена 3-12

СОДЕРЖАНИЕ АЛЬБОМА

АРХИТЕКТУРНЫЕ РЕШЕНИЯ
АНТИКОРРОЗИОННАЯ ЗАЩИТА
ОРГАНИЗАЦИЯ СТРОИТЕЛЬСТВА

Альбом V

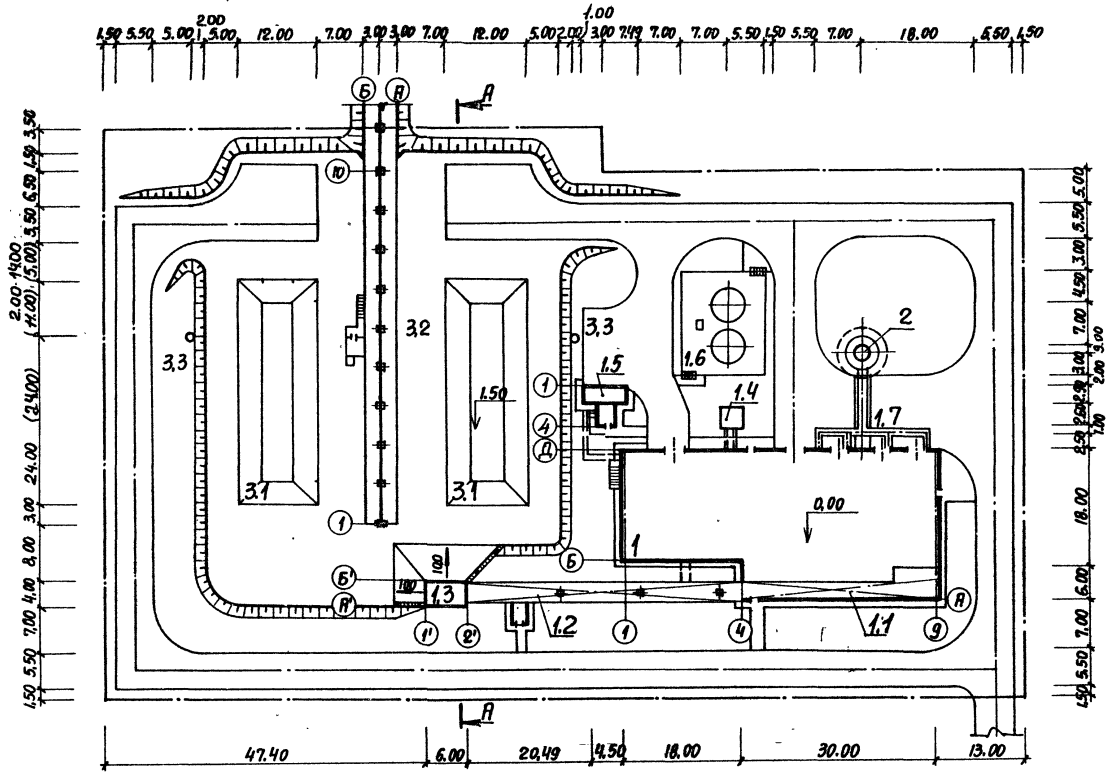

А-А

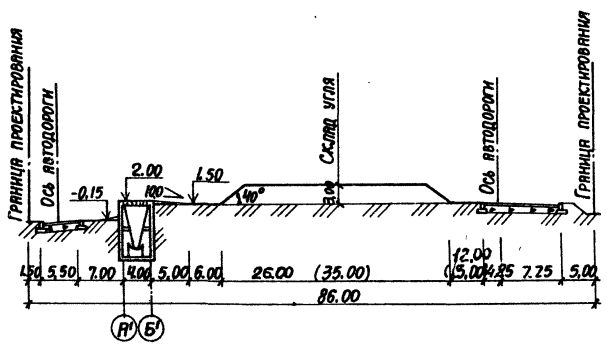

Таблица основных показателей

№ п/п	Наименование показателей	Единица измерения	Количество
1	Площадь территории	га	1,16
2	Площадь застройки	га	0,28
3	Плотность застройки	%	24

Экспликация зданий и сооружений

№ по генпл.	Наименование	Примечания
1.	Главный корпус	т.п. 903-1-241.87
1.2	Галерея топливоподачи	
1.1	Надбункерная галерея	
1.3	Приемно-дробильное отделение	
1.4	Продувочный колодец	
1.5	Бункер мокрого хранения соли	
1.6	Баки аккумуляторы 2шт. V=160м	
1.7	Газоходы	
2.	Дымовая труба	т.п. 907-2-205
3.	Склад угля с ж.д. эстакадой	т.п. 709-9-58,87
3.1	Открытый расходный склад угля	
3.2	Эстакада на три вагона	
3.3	Молниеотвод	ИЖК-270 серия 3.407-108 вып. 1 Стойка СЦП-1 серия 3.407-102 вып. 1

Условные обозначения

- Проектируемые здания и сооружения
- Проектируемые автодороги и площадки
- Проектируемая железнодорожная эстакада
- Проектируемые откосы
- Проектируемые тротуары

В скобках приведен размер для бурого угля, без скобок - для каменного.

9747/5

				ТП 903-1-241.87	ГП-1
				Котельная с 4 котлами КЕ-6,5-14С Топливо-каменные и бурые угли	
ГИП	Монин			Доставка топлива железнодорожным транспортом	Стадия: Р; Лист; Листов
Нач.отр.	Василенко				
Рук.гр.	Иваненко				
Ст.Инж.	Коровянская			Схема генерального плана М 1:500	Харьковский промстройниипроект

Согласовано
Гл.спец.ОА Андросова
Гл.спец.ОВ Хижняк

Инв.№ подл. | Подпись и дата | Взам.инв.№

Альбом V

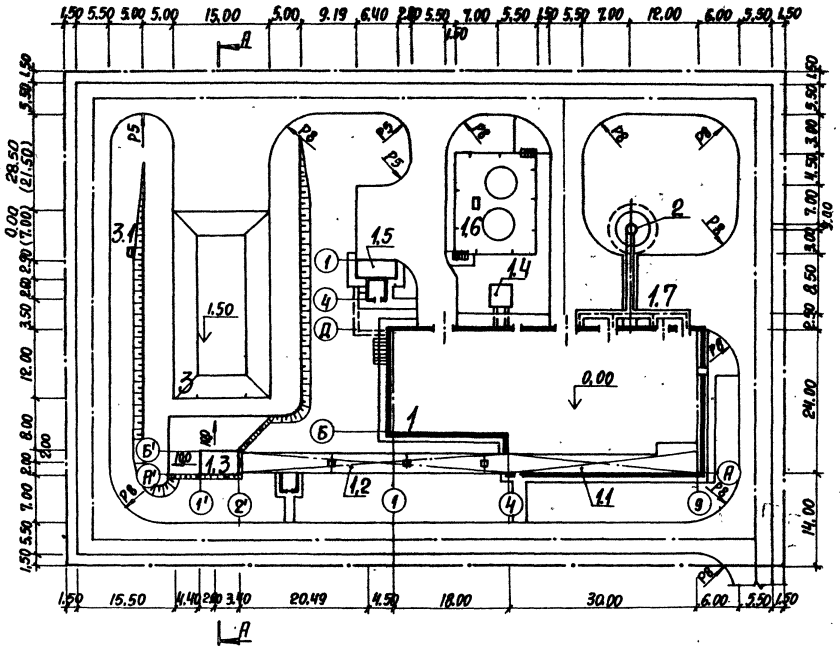

А-А

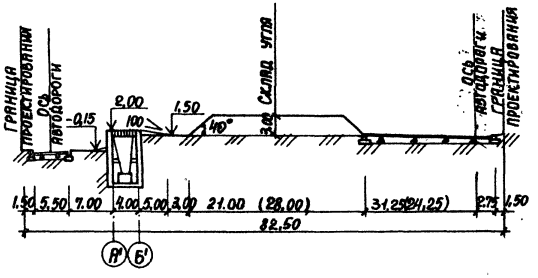

Таблица основных показателей

№ п/п	Наименование показателей	Единица измерения	Количество
1	Площадь территории	га	0,86
2	Площадь застройки	га	0,22
3	Плотность застройки	%	25,0

Экспликация зданий и сооружений

№ по генпл.	Наименование	Примечания
1.	Главный корпус	т.п. 903-1-241.87
1.1	Надбункерная галерея	т.п. 903-1-241.87
1.2	Галерея топливоподачи	
1.3	Приемно-дробильное отделение	
1.4	Продувочный колодец	
1.5	Бункер мокрого хранения соли	
1.6	Баки аккумуляторы 2шт. V=160 м³	
1.7	Газоходы	
2.	Дымовая труба	т.п. 907-2-205
3.	Открытый расходный склад угля	
3.1	Молниеотвод	МС-33,2 серия 3.407-108 выпуск 1

Условные обозначения

- Проектируемые здания и сооружения
- Проектируемые автодороги и площадки
- Проектируемые тротуары
- Проектируемые откосы

В скобках приведен размер для бурого угля, без скобок - для каменного.

9744/6

		ТП 903-1-241.87	ГП-2
		Котельная с 4 котлами КЕ-6,5-14С Топливо-каменные и бурые угли	
ГИП	Монин	Доставка топлива автотранспортом	Стадия: Р; Лист; Листов
Нач. отд.	Василенко		
Рук. гр.	Иваненко		
Ст. инж.	Коровянская	Схема генерального плана м 1:500	Харьковский промстройниипроект

Согласовано
Гл. спец. А.Д. Рокова
Гл. спец. Ю.Ф. Нижник
Инв. № подл. | Подпись и дата | Взам. инв. №

Альбом V

Ведомость основных комплектов рабочих чертежей

Обозначение	Наименование	Примечание
т.п. 903-1-241.87 АР	Архитектурные решения	
т.п. 903-1-241.87 АЗ1	Антикоррозионная защита бункера мокрого хранения соли	
т.п. 903-1-241.87 АЗ2	Антикоррозионная защита газоходов	
т.п. 903-1-241.87 КЖ	Конструкции железобетонные	
т.п. 903-1-241.87 КМ	Конструкции металлические	
т.п. 903-1-241.87 ОС	Организация строительства	

Ведомость рабочих чертежей основного комплекта марки АР (начало)

Лист	Наименование	Примечание
1	Общие данные (начало)	
2	Общие данные (продолжение)	
3	Общие данные (окончание)	
4	Главный корпус. Планы на отм. 0,000, 3,600. Экспликация помещений	
5и	Главный корпус Планы на отм. 7,200, 10,900, 11,800, 11,350	
6и	Главный корпус Разрезы 1-1... 5-5	
7и	Главный корпус Фасады	
8и	Главный корпус Фрагменты 1...4	
9и	Главный корпус План шахты лифта. План машинного помещения. Разрезы 6-6, 7-7. Узел 17	
10	Главный корпус Виды А,Б,В,Г,Д,Е,Ж,И,К. Схемы расположения закладных в полу	
11	Главный корпус Планы и экспликация полов. План кровли. Узел 18.	
12и	Главный корпус Узлы 1...12	
13	Главный корпус Узлы 13...19	
14	Главный корпус Схемы расположения закладных в полу	
15	Главный корпус Ворота ВТ-1-1у. Клапан УКЗ. Узлы 1...8	

Типовой проект разработан в соответствии с действующими нормами и правилами и предусматривает мероприятия, обеспечивающие пожарную безопасность при эксплуатации здания.

Главный инженер проекта /А.М. Монин/.

Ведомость рабочих чертежей основного комплекта марки АР (окончание)

Лист	Наименование	Примечание
16	Главный корпус Ворота ВТ-1-1у. Узлы 9, 10	
17	Главный корпус Ворота ВТ-1-1у. Узлы 11...14	
18	Главный корпус. Галерея топливоподачи. Приемно-дробильное отделение. План. Разрезы 8-8...11-11.	
19	Главный корпус. Галерея топливоподачи. Приемно-дробильное отделение. Фасады 1-4, 4-1. Планы на отм. 1,050; 2,000. План кровли.	
20	Главный корпус. Галерея топливоподачи. Приемно-дробильное отделение. Планы полов, экспликация полов.	
21	Главный корпус. Галерея топливоподачи. Приемно-дробильное отделение. Дверь индивидуальная ДИ 1.	
22	Главный корпус. Бункер мокрого хранения соли. План. Разрез 12-12. Фасады 1-4; А-Д. План кровли.	
23	Главный корпус. Бункер мокрого хранения соли. Схема расположения деревянных щитов. Щиты ЩД-1, ЩД-2.	
24	Главный корпус. Газоходы. Баки – аккумуляторы. План газоходов. План баков-аккумуляторов. Разрезы 13-13, 14-14. Узлы 31...33.	
25	Чертеж на заказ стандартного грузового лифта общего назначения Q = 500 кг	

Ведомость ссылочных и прилагаемых документов (начало)

Обозначение	Наименование	Примечание
ГОСТ 6629-74*	Двери деревянные внутренние для жилых и общественных зданий	
ГОСТ 14624-84	Двери деревянные для производственных зданий	
ГОСТ 22414-77	Шкафы металлические для хранения одежды в санитарно-бытовых помещениях промышленных предприятий	
ГОСТ 111-78	Стекло оконное листовое	
ГОСТ 12506-81	Окна деревянные для производственных зданий	
ГОСТ 24698-81	Двери деревянные наружные для жилых и общественных зданий	
ГОСТ 8717.0-84, ГОСТ 8717.1-84	Ступени железобетонные и бетонные	
1.450-1 вып. 0	Лестницы из сборных железобетонных ступеней по стальным косоурам для многоэтажных производственных зданий промышленных предприятий	
2.436-14	Узлы окон с деревянными переплетами по ГОСТ 12506-81	
1.435.9-17 вып.0,1,4	Ворота распашные	

Ведомость ссылочных и прилагаемых документов (окончание)

Обозначение	Наименование	Примечание
1.038.1-1 вып. 1	Перемычки железобетонные для зданий с кирпичными стенами	
2.460-18 вып. 1	Узлы покрытий одноэтажных производственных зданий с рулонными кровлями и железобетонными плитами	
2.430-20 вып. 2	Узлы стен из кирпича одноэтажных зданий промышленных предприятий	
2.460-17	Узлы покрытий одноэтажных производственных зданий с рулонными кровлями и стальными профилированными настилами.	
5.904-4	Двери и люки для вентиляционных камер	
2.435-6 вып. 1	Противопожарные двери и ворота промышленных зданий	
1.494-10	Решетки щелевые регулирующие. Тип Р.	
АТ-6.00-003	Раздел II: лифты грузовые	
2.460-14 вып. 1	Типовые узлы покрытий промышленных зданий в местах пропуска вентиляционных шахт	
1.400-15 вып. 0	Унифицированные закладные изделия железобетонных конструкций для крепления технологических коммуникаций и устройств.	
3.016-3 вып. 5	Отапливаемые транспортные галереи пролетами 18, 24 и 30м с облегченными ограждающими конструкциями	
1.050.1-2 вып. 2	Сборные железобетонные марши, площадки и проступи для многоэтажных общественных зданий, производственных и вспомогательных зданий промышленных предприятий	
3.400-6/76	Унифицированные закладные детали сборных железобетонных конструкций инженерных сооружений промышленных предприятий	
ИИ-03-03 альбом 71-64	Металлические изделия	
1.494-27 вып. 7	Воздухоприемные устройства с подвесными утепленными клапанами	

Лист скорректирован 6.04.88г. /Фридланд/

9747/5

Согласовано:

Гл. спец. ОА	Костомаровский	
Гл. спец. ОА	Амбросова	
Рук. гр. КЖС	Шахновский	
Рук. гр. КМ	Учитель	
Гл. спец. КУ	Хижняк	
Гл. спец. ОВТ	Рябой	
Гл. спец. ПВК	Борисова	

Инв. № подл. | Подпись и дата | Взам. инв. №

Инв. №		
ГИП	Монин	
Нач. отд.	Бродский	
Н. контр.	Кожевников	
Гл. арх.	Кожевников	
Гл. констр.	Зорин	
Рук. гр.	Зарб	
Ст. арх.	Берман	
Техник	Минакова	

Привязан:

ТП 903-1-241.87 АР

Котельная с 4 котлами КЕ-6,5-14С топливо-каменные и бурые угли

	Стадия	Лист	Листов
Главный корпус	Р	1и	25
Общие данные (начало)	Харьковский промстройниипроект		

Ведомость отделки помещений (начало)
Площадь м²

Наименование или номер помещения	Потолок		Стены или перегородки		Низ стен или перегородок (панель)			Примечание
	Площадь	Вид отделки	Площадь	Вид отделки	Площадь	Вид отделки	Высота, мм	
101, 102, 103, 105, 201, 203, 301, 311, 401	2052,0	Затирка швов, известковая окраска	1610,0	Расшивка швов панельных стен, подрезка швов кирпичных стен, силикатная окраска	—	—	—	—
104, 404	90,5	Затирка швов, силикатная окраска	150,0	Расшивка швов панельных стен, штукатурка кирпичных стен, силикатная окраска	—	—	—	—
106, 204, 212, 213, 302, 303, 309, 310, 312	114,2	Затирка швов, клеевая окраска	250,4	Расшивка швов панельных стен, штукатурка кирпичных стен, клеевая окраска	239,3	масляная окраска	1500	—
202, 206	87,0	Затирка швов, клеевая окраска	125,76	Расшивка швов панельных стен, штукатурка кирпичных стен, масляная окраска	—	—	—	—
207, 304, 305	43,5	Затирка швов, клеевая окраска	146,9	Расшивка швов панельных стен, штукатурка кирпичных стен, силикатная окраска	—	—	—	—
208, 210, 211, 307, 308	11,2	Затирка швов, окраска водоэмульсионной краской	50,9	Штукатурка кирпичных стен, силикатная окраска	48,7	Глазурованная керамическая плитка	1500	—

Ведомость отделки помещений (окончание)
Площадь м²

Наименование или номер помещения	Потолок		Стены или перегородки		Низ стен или перегородок (панель)			Примечание
	Площадь	Вид отделки	Площадь	Вид отделки	Площадь	Вид отделки	Высота, мм	
209, 306	5,0	Затирка швов, известковая окраска	17,3	Штукатурка кирпичных стен, масляная окраска	24,0	Глазурованная керамическая плитка	1800	—
403	—	—	159,5	Затирка швов панельных стен, подрезка швов кирпичных стен, окраска силикатных красок светлых тонов	—	—	—	—
205, 205А, 214, 402, 402А	37,4	Затирка швов, известковая окраска	142,0	Затирка швов, известковая окраска	—	—	—	—
108, 109	—	—	290,0	Затирка швов, окраска поливинилацетатной краской	—	—	—	—
110	7,2	Затирка швов, клеевая окраска	28,2	Затирка швов, клеевая окраска	—	—	—	—

Ведомость спецификаций

Лист	Наименование	Примечание
5, 19, 22	Спецификация элементов заполнения проемов	
2	Спецификация гардеробного оборудования	
10, 19, 22	Спецификация перемычек	
18, 20, 24	Спецификация элементов, замаркированных в узлах	
9, 13	Спецификация ограждений	
14	Спецификация закладных изделий	
23	Спецификация изделий на 1 щит	
10	Спецификация сборных железобетонных ступеней	

Спецификация гардеробного оборудования

Марка поз.	Обозначение	Наименование	Кол.	Масса кг	Примечание
1	ГОСТ 22414-77	Шкаф металлический МД-33.3	15	82,5	
2	ГОСТ 22414-77	Шкаф металлический 2МД-33.3	3	165,5	
3	ГОСТ 25178-82	Электросушитель ЭС-2	3	—	
4	ГОСТ 23110-78	Электронагреватель НЭ-18	1	—	
5	ГОСТ 16317-76	Холодильник бытовой „Свияга" тип КШ-160	1	—	
6	ГОСТ 14919-83Е*	Электроплитка бытовая ЭПУ-2-2.0 220	1	—	

В таблице толщин стен и утеплителя дробью обозначены толщины панелей для 2х вариантов; в числителе – для панелей из легкого бетона, в знаменателе – из арболитовых панелей.

Толщины стен и утеплителя мм

t°C	а	б	в	д	е	Утеплитель
Главный корпус						
–20	200 / 200	380	300 / 300	210 / 210	170 / 170	80
–30	250 / 200	380	380 / 300	260 / 210	120 / 170	100
–40	300 / 250	510	270 / 220	310 / 260	200 / 250	120
Надбункерная галерея						
–20	200 / 200	—	—	—	—	40
–30	250 / 200	—	—	—	—	40
–40	300 / 250	—	—	—	—	60
Галерея топливоподачи						
–20	200 / 200	—	—	—	—	40
–30	250 / 200	—	—	—	—	40
–40	300 / 250	—	—	—	—	60
Бункер мокрого хранения соли						
–20	—	—	—	—	—	80
–30	—	—	—	—	—	100
–40	—	—	—	—	—	120

Привязан:

Инв. №

Инв. № подл. | Подпись и дата | Взам. инв. №

ГИП	Монин	
Нач. отд.	Бродский	
Н. контр.	Кожевников	
Гл. арх.	Кожевников	
Гл. конст.	Зорин	
Рук. гр.	Зарб	
Ст. арх.	Бермян	
Техник	Минакова	

9747/5

ТП 903-1-241.87 АР

Котельная с 4 котлами КЕ-6,5-14С
Топливо-каменные и бурые угли

Главный корпус

Стадия	Лист	Листов
Р	2	

Общие данные (продолжение)

ХАРЬКОВСКИЙ ПРОМСТРОЙНИИПРОЕКТ

Альбом V

Общие указания

1. Исходные данные для проектирования и указания по применению проекта приведены в пояснительной записке альбома I.
2. Генеральный план представлен на листах (альбом V).
3. По эксплуатационным требованиям долговечности и огнестойкости сооружения относятся ко II классу.
4. За отметку 0,000 условно принят уровень чистого пола первого этажа котельной, что соответствует абсолютной отметке ____.
5. Вокруг здания устроить отмостку из асфальта толщиной 25 мм, шириной 750 мм на плотно утрамбованном щебнем основании.
6. Горизонтальная гидроизоляция кирпичных стен на отм. -0,030 главного корпуса и бункера мокрого хранения соли состоит из цементного раствора состава 1:2 толщиной 20 мм.
7. Материалы стен и перегородок:
   а) Стены главного корпуса, надбункерной галереи и галереи топливоподачи разработаны в 2-х вариантах:
      1-ый вариант - панели из легкого бетона γ=1000 кг/м³ по серии 1.030.1-1
      2-ой вариант - арболитовые панели γ=600 кг/м³ по шифр 110-85.
   б) Кирпичные участки стен главного корпуса, галереи топливоподачи и стены бункера мокрого хранения соли - из силикатного кирпича марки 100 (ГОСТ 3701-79) на растворе марки 50; цокольная часть всех кирпичных стен и карнизы - из обыкновенного глиняного кирпича марки 75 (ГОСТ 530-80) на растворе марки 50.
   в) Перегородки в сухих помещениях главного корпуса - сборные железобетонные по серии 1.030.9.2 и из силикатного кирпича марки 100 или глиняного кирпича марки 75 на растворе марки 50, в санузлах и душевых кабинах перегородки только из глиняного кирпича.
8. При кладке кирпичных стен и перегородок в откосах оконных и дверных проемов для крепления коробок заложить деревянные антисептированные пробки размером 250×120×65 через 8 рядов кладки по высоте, но не менее 2-х на сторону; анкеры для крепления рамы противопожарных дверей (тип по проекту II) по серии 2.435-6, выпуск 1, лист 18; анкеры 35-1 для крепления ворот (тип по проекту ?).
   Монтаж стальных конструкций по листам КМ, закладываемых в кладку, выполнять одновременно с ведением кладки.
9. Состав кровли:
   Главный корпус (основное здание)
1. а) Защитный слой из гравия по ГОСТ 8268-82 крупностью зерен 5-10 мм, втопленного в антисептированную горячую битумную мастику (ГОСТ 2889-80) - 10 мм.
   б) Водоизоляционный ковер - из 4-х слоев рубероида марки РКП-350А по ГОСТ 10923-82 на горячей антисептированной битумной мастике, в том числе 1 слой в составе комплексных плит.
   в) Комплексные плиты покрытия в составе:
   Водоизоляционный ковер - 1 слой рубероида марки РКП-350А по ГОСТ 10923-82 на горячей антисептированной битумной мастике.
   Утеплитель - ячеистый бетон марки 400(Б) по ГОСТ 5742-76.
   Толщины утеплителя приведены в таблице на листе 2.
   Пароизоляция - 1 слой рубероида марки РКП-350А на антисептированной битумной мастике.
   Сборные железобетонные плиты.
2. Машинное помещение (N по проекту 404) и помещения в осях 4-5 ряд Б (№ по проекту 401, 402, 402А)
   а) Защитный слой из гравия по ГОСТ 8268-82, крупностью зерен 5-10 мм, втопленного в антисептированную битумную мастику - 10 мм.
   б) Водоизоляционный ковер - 4 слоя рубероида марки РКП-350А по ГОСТ 10923-82 на горячей антисептированной битумной мастике.
   в) Легкий бетон класса В 3,5 D1000 по уклону
   г) Утеплитель - ячеистый бетон марки 400(Б) по ГОСТ 5742-76.
   д) Сборные железобетонные плиты.
   Надбункерная галерея (поз. 1.1).
   а) Защитный слой из гравия по ГОСТ 8268-82 крупностью зерен 5-10 мм, втопленного в антисептированную горячую битумную мастику (ГОСТ 2889-80) - 20 мм.
   б) Водоизоляционный ковер из 4-х слоев рубероида марки РКП-350А по ГОСТ 10923-82 на горячей антисептированной битумной мастике.
   в) Легкий бетон класса В 3,5 D1000 по уклону от 20 до 70 мм.
   г) Молниезащита - единая непрерывная токопроводящая сетка с токоотводами из полосы -40×4 с шагом 3,0×12,0 м.
   д) Утеплитель - минераловатные плиты повышенной жесткости γ=200 кг/м³ по ГОСТ 22950-78, наклеенные на битумной мастике.
   е) Пароизоляция - 1 слой рубероида марки РКП-350А по ГОСТ 10923-82 на горячей антисептированной битумной мастике.
   ж) Стальной профилированный настил.
   Галерея топливоподачи (поз. 1.2).
1. Наклонная часть галереи.
   а) Водоизоляционный ковер - 2 слоя рубероида марки РКП-350А (нижний) и 1 слой (верхний) рубероида марки РКЧ-350Б по ГОСТ 10923-82 на антисептированной битумной мастике.
   б) Молниезащита - единая непрерывная токопроводящая сетка с токоотводами из полосы -40×4 с шагом 3,0×12,0 м.
   в) Утеплитель - минераловатные плиты повышенной жесткости γ=200 кг/м³ по ГОСТ 22950-78, наклеенные на битумной мастике.
   г) Пароизоляция - 1 слой рубероида марки РКП-350А, наклеенный на горячей антисептированной битумной мастике.
   д) Стальной профилированный настил.
2. Участок кровли над монтажной площадкой.
   а) Защитный слой из гравия по ГОСТ 8268-82 крупностью зерен 5-10 мм, втопленного в антисептированную горячую битумную мастику (ГОСТ 2889-80) - 20 мм.
   б) Водоизоляционный ковер - 4 слоя рубероида марки РКП-350А по ГОСТ 10923-82 на горячей антисептированной битумной мастике.
   в) Молниезащита - единая непрерывная токопроводящая сетка с токоотводами из полосы -40×4, соединенная с сеткой наклонной части галереи.
   г) Утеплитель - минераловатные плиты повышенной жесткости γ=200 кг/м³ по ГОСТ 22950-78, наклеенные на битумной мастике.
   д) Пароизоляция - 1 слой рубероида марки РКП-350А, наклеенный на горячей антисептированной битумной мастике.
   е) Стальной профилированный настил.
   Приемно-дробильное отделение (поз. 1.3.).
   а) Бетон класса В30 с железнением - 30 мм.
   б) Монолитная железобетонная плита.
   в) Утеплитель - минераловатные плиты по ГОСТ 9573-82 γ=125 кг/м³ - 80 мм, прикрепленные к ж.б. плите анкерами.
   г) Штукатурки по сетке Р10-1,4 (ГОСТ 5336-80) - 20 мм.
   Бункер мокрого хранения соли (поз. 1.5).
1. Машзал.
   а) Защитный слой из гравия по ГОСТ 8268-82, крупностью зерен 5-10 мм, втопленного в антисептированную битумную мастику - 10 мм.
   б) Водоизоляционный ковер из 4 слоев рубероида марки РКП-350А по ГОСТ 10923-82 на горячей антисептированной битумной мастике.
   в) Стяжка из цементно-песчаного раствора марки 50-15 мм.
   г) Утеплитель - ячеистый бетон марки 400(Б) по ГОСТ 5742-76.
   д) Пароизоляция - 1 слой рубероида марки РКП-350А, наклеенный на горячей антисептированной битумной мастике.
   е) Сборные железобетонные плиты.
2. Бункер.
   а) Асфальт литой - 20 мм.
   б) Утеплитель - ячеистый бетон марки 400(Б) по ГОСТ 5742-76.
   в) Сборные железобетонные плиты.
   г) Антикоррозионная защита по листам АЗ.
   Газоходы (поз. 1.7).
   а) Водоизоляционный ковер - 1 слой рубероида марки РКЧ-350Б по ГОСТ 10923-82 (верхний слой), 2 слоя рубероида марки РКП-350А по ГОСТ 10923-82 на горячей антисептированной битумной мастике.
   б) Стяжка - из цементно-песчаного раствора марки 50-15 мм.
   в) Утеплитель - керамзитобетон γ= -50 мм.
   г) Сборные железобетонные плиты.
10. Все работы по устройству кровли должны выполняться в соответствии со СНиП III-20-74 "Кровли, гидроизоляция, пароизоляция и теплоизоляция." "Правила производства и приемки работ."
11. Водоотвод внутренний.
12. Наружная отделка:
   а) Швы между панелями стен главного корпуса, надбункерной галереи и галереи топливоподачи с наружной стороны заполнить тиоколовой мастикой марки АМ-05 по ГОСТ 13489-79, защищающей резиновую пористую уплотняющую прокладку, с внутренней стороны швы заполнить цементным раствором марки 50.
   б) Кирпичную кладку наружных стен главного корпуса и галереи топливоподачи вести впустошовку с последующим оштукатуриванием и расшивкой вогнутым швом под стеновые панели.
   Кладку кирпичных стен бункера мокрого хранения соли и наземной части галереи топливоподачи выполнять под расшивку швов снаружи и с подрезкой - изнутри.
   в) Наружные дверные и оконные откосы оштукатурить цементно-песчаным раствором состава 1:3, а с внутренней стороны - цементно-известковым раствором состава 1:1:6.
   г) Стальные элементы ворот полной заводской готовности окрашены эмалью ПФ-1189 в 2 слоя.
   д) Столярные изделия окрасить алкидной эмалью за 2 раза.
13. Над проемами по ширине менее 700 мм выполнить рядовые перемычки, деталь смотрите на листе 13.
14. Внутренняя отделка:
   Внутреннюю отделку помещений смотрите на листе 2. Цветовую окраску помещений и оборудования производить в соответствии с "Указаниями по проектированию цветовой отделки интерьеров производственных зданий промышленных предприятий СН 181-70".
15. Отделочные работы и чистые полы выполнять после монтажа оборудования, укладки труб электропроводки и прочих коммуникаций. В полах выполнять уклоны к трапам.
   Все работы по устройству полов выполнять в соответствии со СНиП III-22. "Полы. Правила производства и приемки работ."
16. Указания по защите строительных конструкций от коррозии смотрите в чертежах марок КЖ и КМ.
17. Стальные конструкции лестниц с отм. 7,200 до отм. 11,350 (в осях 4-5, ряды Г-Д) с отм. 7,200 до отм. 10,900 (в осях 4-5, ряды А-Б) оштукатурить по сетке.
18. Все стальные конструкции перекрытий на отметках 3,600; 7,200; 10,900 и стальные конструкции галерей подбункерной и топливоподачи обмазаны вспучивающим огнезащитным покрытием марки ВПМ-2 (ГОСТ 25131-82) для получения степени огнестойкости 0,75 часа. (см. п. 20)
19. Проект может быть привязан для каждого климатического района СССР с расчетной температурой наружного воздуха до -40°С.
   Условия применяемости проекта смотрите в альбоме I.
   При привязке строительной части необходимо перепроектировать подземные конструкции с учетом конкретных гидрогеологических условий на площадке строительства по нагрузкам, представленным на листах КЖ.
   Проектом предусматривается выполнение строительных работ при положительных температурах наружного воздуха. При выполнении строительных работ в зимних условиях пользоваться указаниями соответствующих разделов СНиП часть 3.
   Генеральным планом площадки котельной предусматривается возможность расширения здания котельной на 1 (пятый) котел.
20. Вертикальные стальные связи по колоннам, расположенным в пределах лестничной клетки окрасить огнезащитным покрытием в соответствии с пунктом 18.

Инв. № подл. | Подпись и дата | Взам. инв. №

Привязан:

Инв. №

9747/5

ГИП	Монин		ТП 903-1-241.87 АР
Нач. отд.	Бродский		Котельная с 4 котлами КЕ-6,5-14С Топливо-каменные и бурые угли
Н. контр.	Кожевников		
Гл. арх.	Кожевников		Главный корпус — Стадия: Р; Лист: 3; Листов:
Гл. констр.	Зорин		
Рук. гр.	Зарб		Общие данные (окончание) — Харьковский Промстройниипроект
Ст. арх.	Берман		
Ст. техн.	Гимановская		

Альбом V

План на отм. 3,600

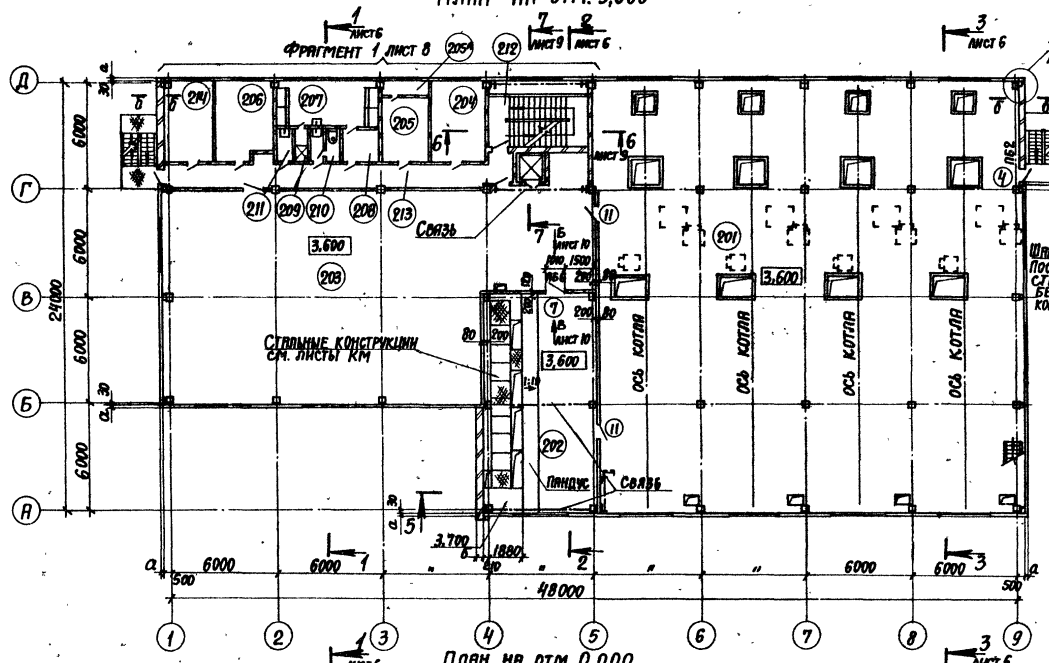

План на отм. 0,000

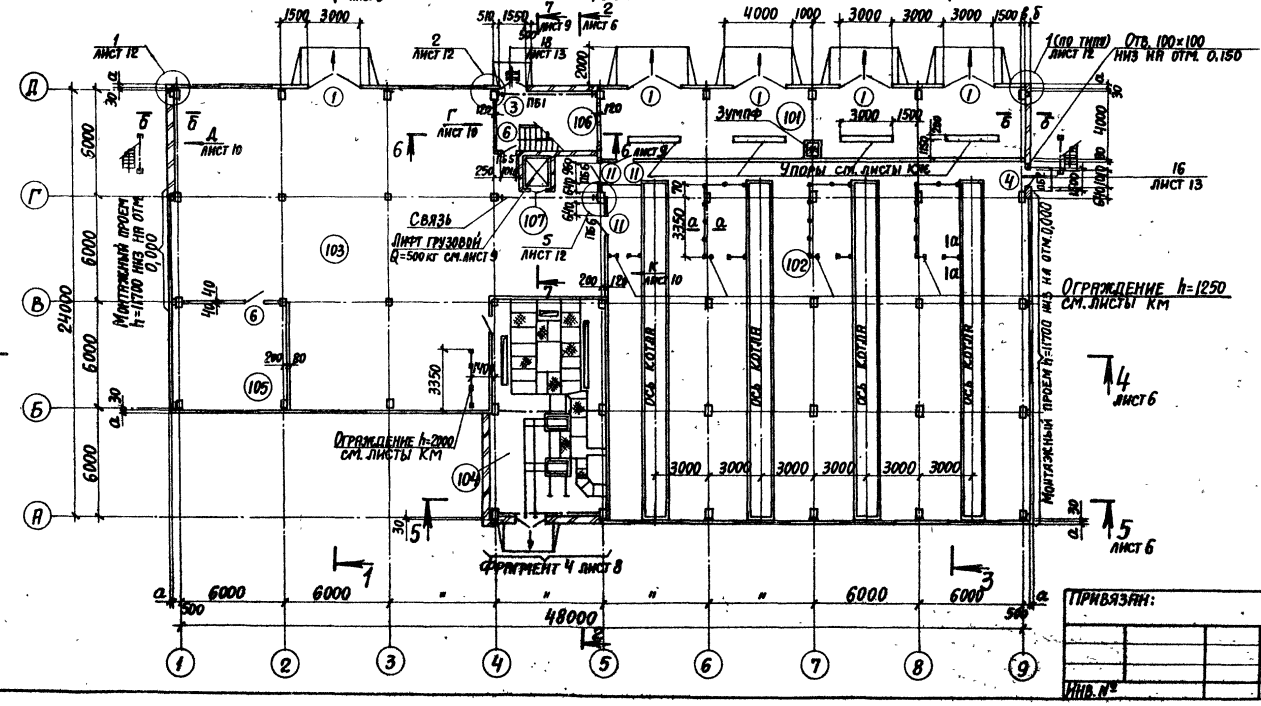

а-а

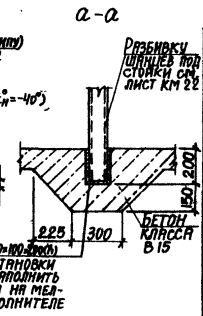

б-б

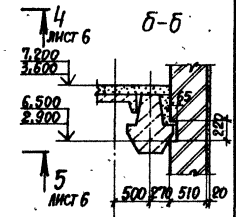

Экспликация помещений

Номер по плану	Наименование	Площадь м²	Категория производства по взрыво-пожарной и пожарной опасности
101	Помещение выгрузки шлака	96,4	Г
102	Помещение золошлакоудаления	480,1	Г
103	Помещение котельно-вспомогательного оборудования	332,0	Г
104	Трансформаторная подстанция и ЩСУ	75,5	Д
105	Механическая мастерская	39,5	Д
106	Лестничная клетка	20,3	
107	Шахта лифта	2,7	
201	Котельный зал	578,9	Г
202	Помещение КИП и А	75,5	Д
203	Помещение котельно-вспомогательного оборудования	263,5	Г
204	Комната для обогрева	13,1	
205 205а	Вентпомещение	12,3	Г
206	Химическая лаборатория	13,7	Д
207	Женский гардероб домашней, уличной и спецодежды на 12 шкафов	14,7	
208	Тамбур	3,2	
209	Душевая	1,6	
210	Женская уборная	1,6	
211	Хозяйственная кладовая	1,6	
212	Лестничная клетка	16,1	
213	Коридор	26,5	
214	Помещение для хранения фильтрующих материалов.	12,4	В
301	Площадка золошлакоудаления	150,6	
302	Помещение начальника котельной	18,7	
303	Комната приема пищи	13,1	
304	Мужской гардероб домашней и уличной одежды на 30 шкафов	47,3	
305	Мужской гардероб спецодежды на 21 шкаф	12,8	
306	Душевая	3,2	
307	Мужская уборная	3,2	
308	Хозяйственная кладовая	3,2	
309	Лестничная клетка	12,9	
310	Коридор	25,9	
311	Технологическая площадка	88,8	Г
312	Лестничная клетка	16,1	
401	Тамбур с лестничной клеткой	22,0	
402 402а	Вентпомещение	11,4	Д
403	Надбункерная галерея	100,9	В
404	Машинное помещение лифта	15,0	

9747/5

ГИП	Монин	ТП 903-1-241.87 АР	
Нач.отд.	Бродский	Котельная с 4 котлами КЕ-6,5-14С топливо-каменные и бурые угли	
Н.контр.	Кожевников		
Гл.арх.	Кожевников		
Гл.конст.	Зорин	Главный корпус	Стадия: Р; Лист: 4; Листов:
Рук.гр.	Зарб		
Ст.арх.	Берман	Планы на отм. 0,000; 3,600. Экспликация помещений	Харьковский Промстройниипроект
Архит.	Марголина		

Привязан:

Инв.№

Инв.№ подл. | Подпись и дата | Взам.инв.№

Альбом V

План на отм. 10,900; 11,180; 11,350

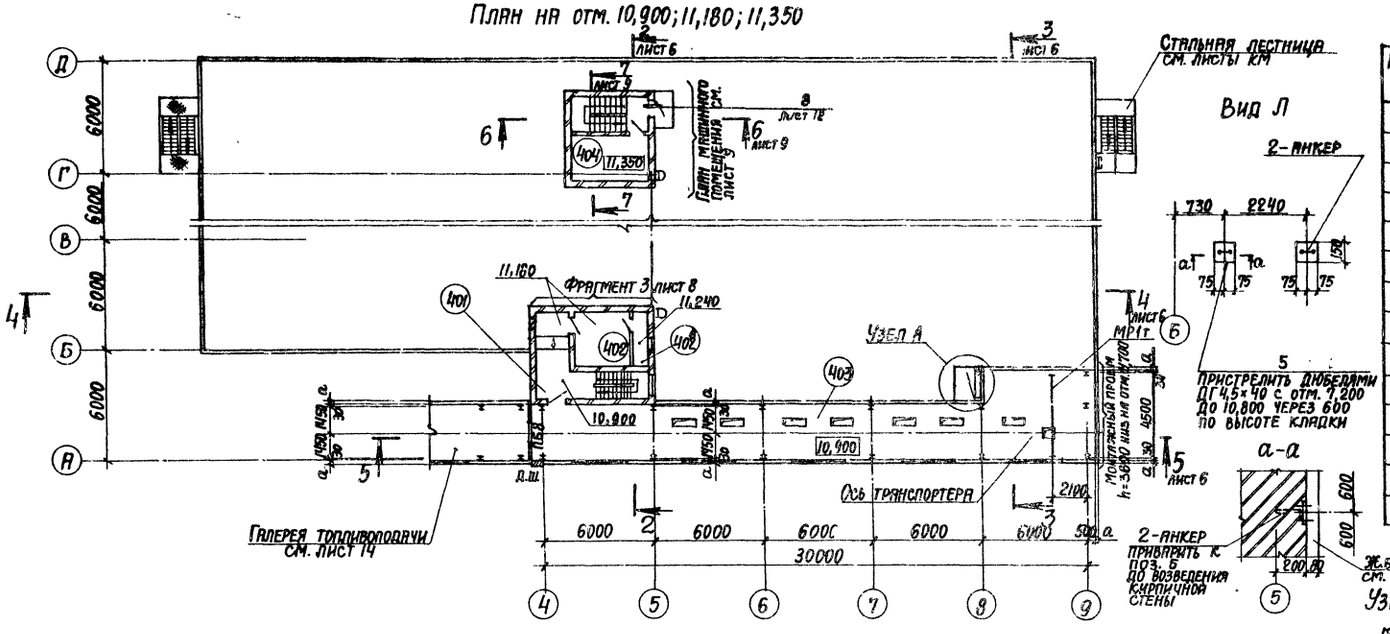

План на отм. 7,200

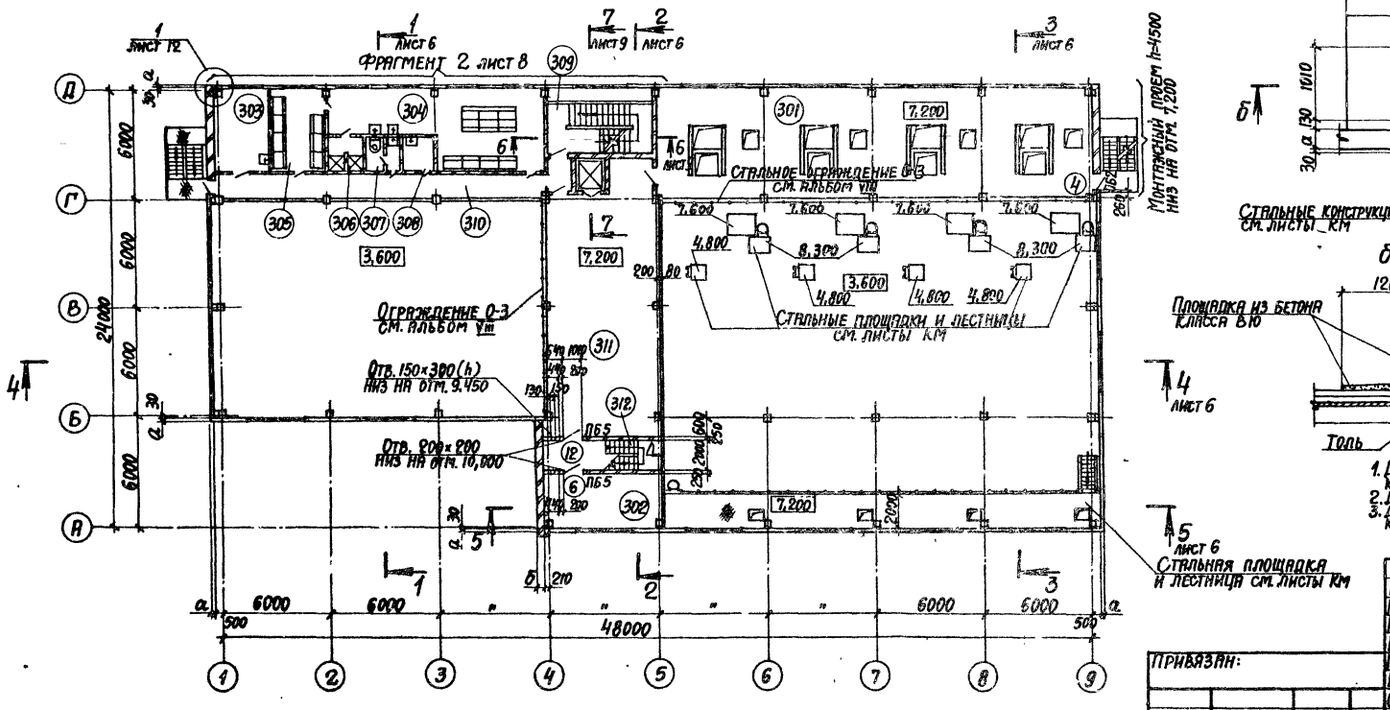

Лист скорректирован 6.04.88 г. /Фридланд/

Спецификация элементов заполнения проемов

Марка, поз.	Обозначение	Наименование	Количество на этаж 0,000	3,600	7,200	10,900	Всего	Масса кг	Примечание
1	1.435.9-17 вып. 1	Ворота ВР30×30-Т	5	—	—	—	5	517,0	
2	листы 15...18	Ворота ВТ-1-1у	1	—	—	—	1	345,5	
3	ГОСТ 24698-81	Дверь ДН24-15 ВГПЩР2	1	—	—	—	1		
4	ГОСТ 24698-81	Дверь ДН21-10А ГЛПЩР2	1	1	1	—	3		
5 (5*)	ГОСТ 24698-81	Дверь ДН21-10А ГПЩР2	—	1	1	2	4		См. примечание на данном листе
6 (6*)	ГОСТ 6629-74	Дверной блок ДГ21-10С	2	4	3	—	9		
7 (7*)	ГОСТ 6629-74	Дверной блок ДГ21-10СЛ	—	2	—	—	2		См. примечание на данном листе
8 (8*)	ГОСТ 6629-74	Дверной блок ДГ21-9С	—	3	3	—	6		См. примечание на данном листе
9	ГОСТ 6629-74	Дверной блок ДГ21-7С	—	2	3	—	5		
10 (10**)	ГОСТ 6629-74	Дверной блок ДГ21-7СВП	—	1	1	—	2		См. примечание на листе 8
11	2.435-6 вып. 1	Дверь противопожарная ПД-1	4	2	1	2	9	191,0	
12	ГОСТ 6629-74	Дверной блок ДГ21-10СУ	—	1	2	—	3		
13	ГОСТ 6629-74	Дверной блок ДГ21-7СЛ	—	1	—	—	1		
14	5.904-4	Дверь утепленная ДУс 1,25×0,5	—	1	—	1	2	33,6	

Ведомость проемов ворот и дверей

Марка поз.	Размер проема, мм
1	3000 × 3000
2	1700 × 3100
3	1510 × 2370
4	1010 × 2070
5 (5*)	1010 × 2070
6 (6*)	1010 × 2070
7 (7*)	1010 × 2070
8 (8*)	910 × 2070
9	710 × 2070
10 (10**)	710 × 2070
11	960 × 2050
12	1010 × 2070
13	710 × 2070
14	505 × 1250

1. Двери в помещениях NN по проекту 214,401,403,404 обозначенные знаком *, оббить кровельной сталью по асбесту с двух сторон.
2. Двери в лестничной клетке самозакрывающиеся.
3. Двери в помещениях NN по проекту 104, 202 самозапирающиеся, открывающиеся без ключа с внутренней стороны.

9747/5

ГИП	Монин	
Нач. отд.	Бродский	
Н. контр.	Кожевников	
Гл. арх.	Кожевников	
Гл. констр.	Зорин	
Рук. гр.	Зарб	
Ст. арх.	Берман	
Архит.	Марголина	
Архит.	Грунина	

ТП 903-1-241.87 АР

Котельная с 4 котлами КЕ-6,5-14С
Топливо-каменные и бурые угли

Главный корпус

Стадия	Лист	Листов
Р	5и	

Планы на отм. 7,200; 10,900; 11,180; 11,350

ХАРЬКОВСКИЙ ПРОМСТРОЙНИИПРОЕКТ

Привязан:

Инв. №

Инв. № подл. | Подпись и дата | Взам. инв. №

Альбом V

Разрез 1-1

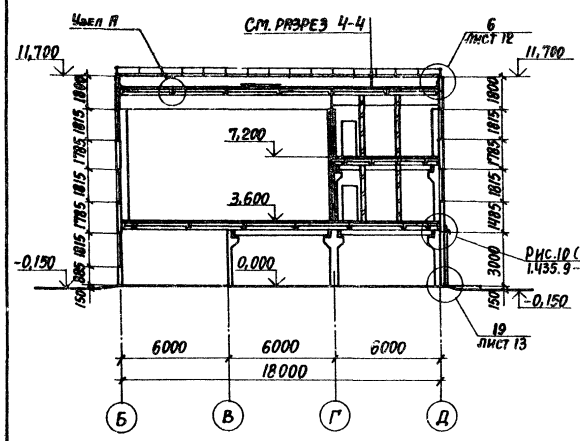

Разрез 2-2

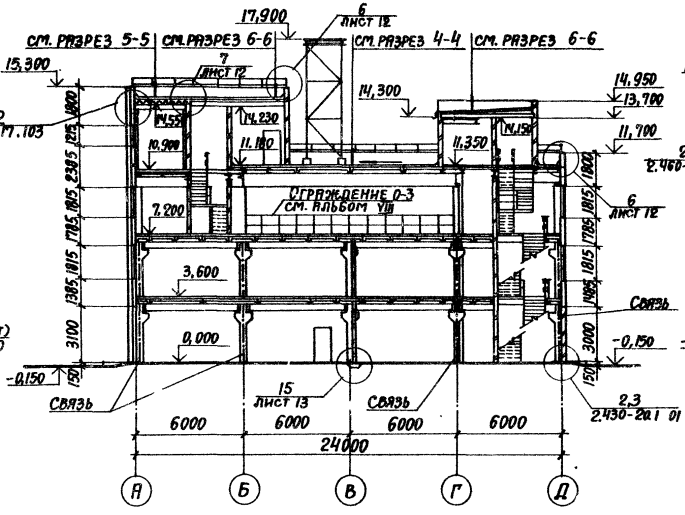

Разрез 3-3

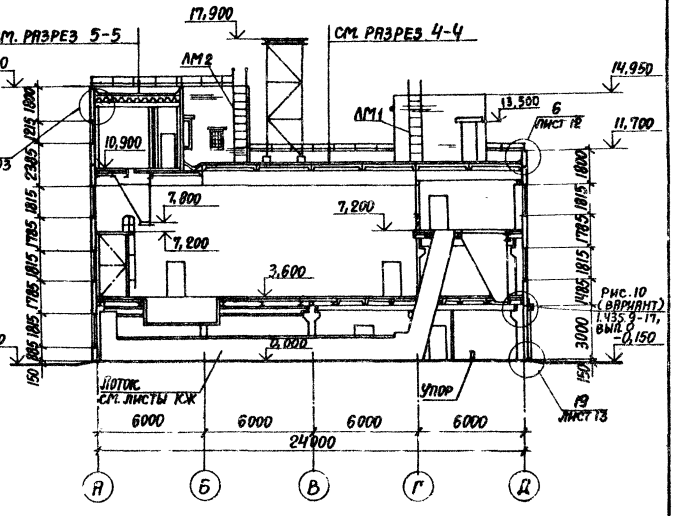

Разрез 4-4

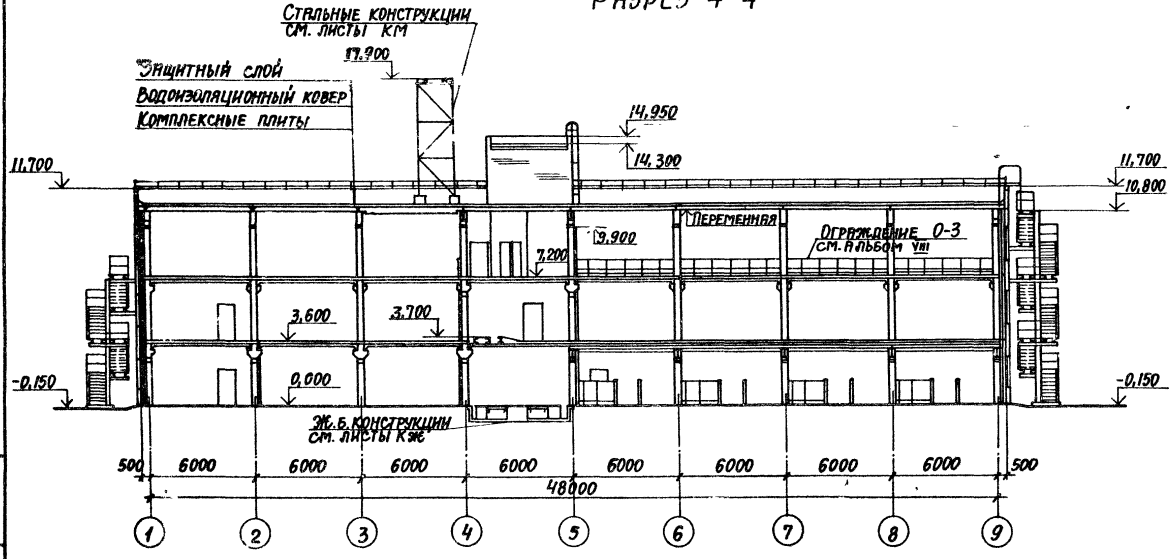

Разрез 5-5

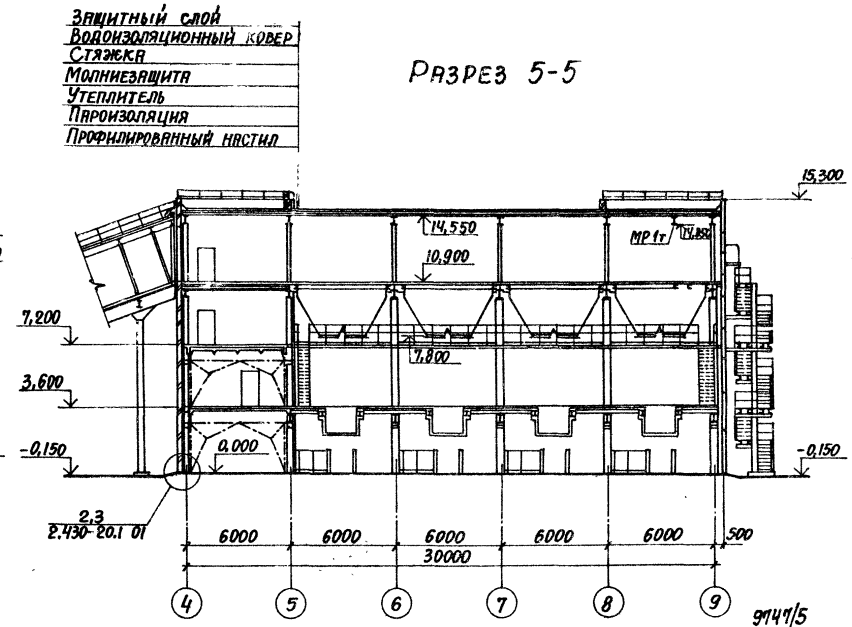

9141/5

Узел А

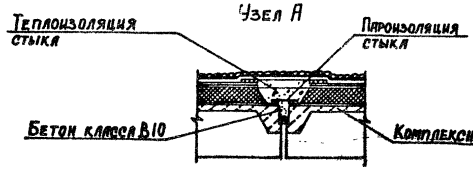

Лист скорректирован 6.04.88 г.

Привязан:

Инв. № подл. | Подпись и дата | Взам. инв. №

ГИП	Монин	
Нач.отд.	Бродский	
Н.контр.	Кожевников	
Гл.арх.	Кожевников	
Гл.констр.	Зорин	
Рук.гр.	Зарь	
Ст.арх.	Берман	
Архит.	Марголина	

Инв. №

ТП 903-1-241.87 АР

Котельная с 4 котлами КЕ-6,5-14С
Топливо-каменные и бурые угли

Главный корпус

Стадия	Лист	Листов
Р	6И	

Разрезы 1-1...5-5

ХАРЬКОВСКИЙ ПРОМСТРОЙНИИПРОЕКТ

Альбом V

Фасад 1-9

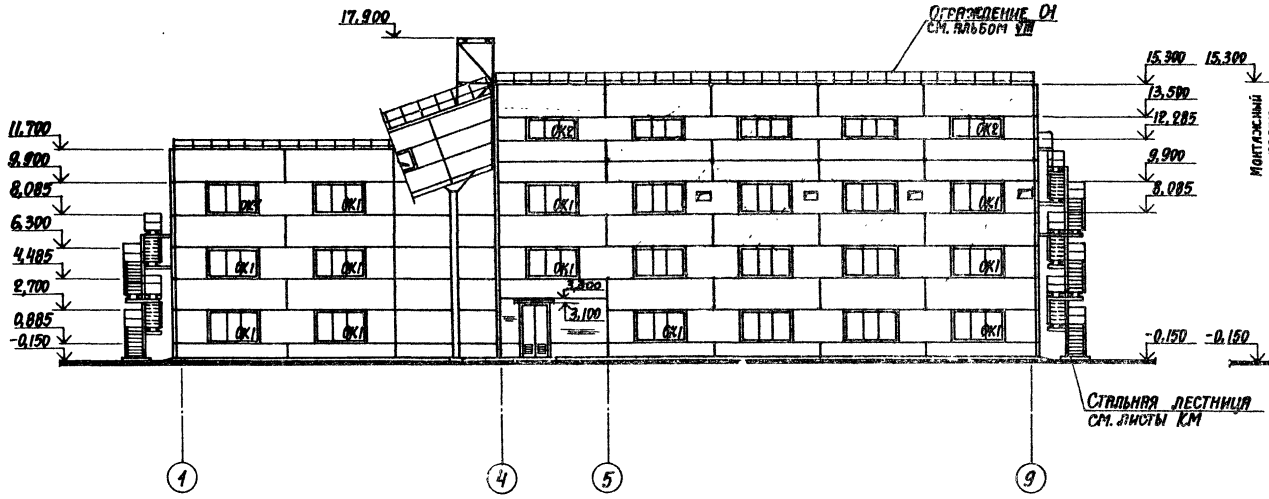

Фасад А-Д

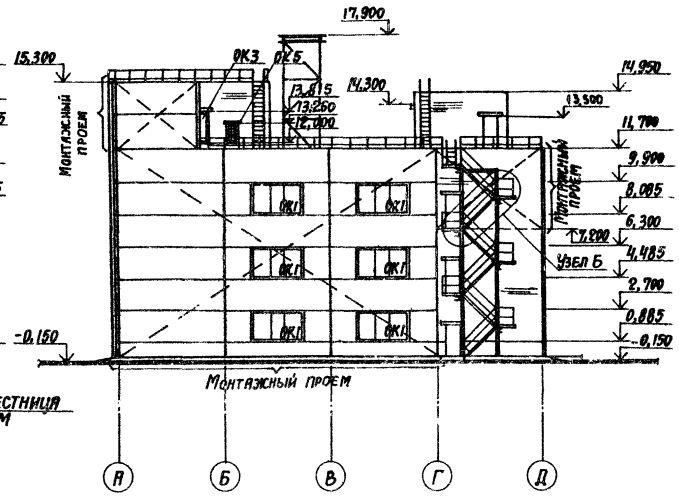

Фасад 9-1

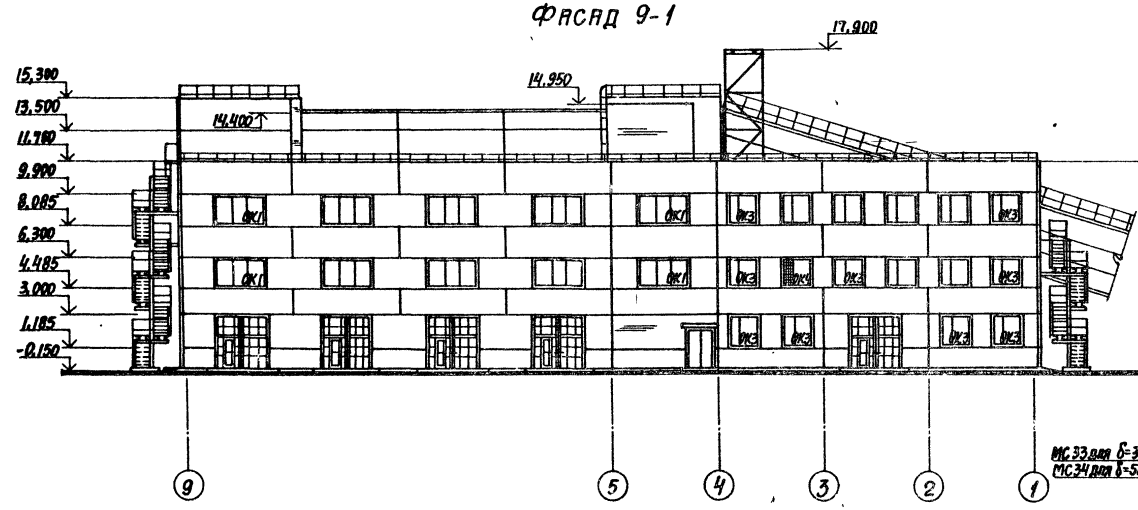

Фасад Д-А

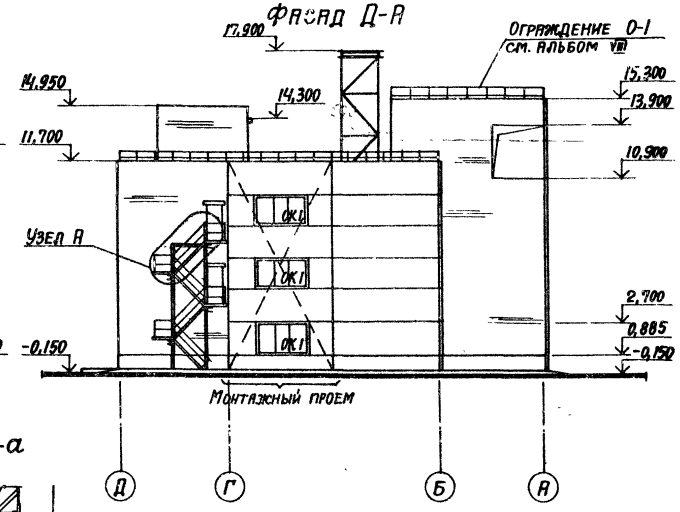

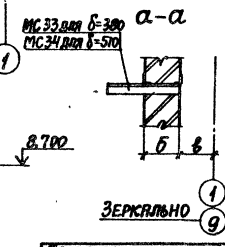

Узел А

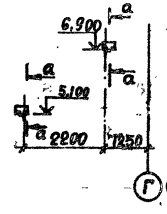

Узел Б

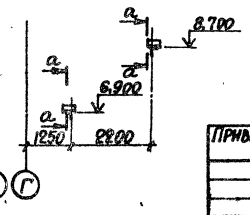

1. Монтажные проемы в кирпичных стенах после установки оборудования заложить кирпичом марки 25 на растворе марки 10 без перевязки швов по вертикальным сторонам проема, в панельных стенах-панели монтируются после монтажа оборудования.
2. Схемы элементов заполнения оконных проемов ОК1...ОК5 см. листы КМ.
3. Спецификацию закладных изделий см. лист 14.

Лист скорректирован 6.04.88г. /Фридланд/

9747/5

ГИП	Монин		
Нач. отд.	Бродский		
Н. контр.	Кожевников		
Гл. арх.	Кожевников		
Гл. конст.	Зорин		
Рук. гр.	Зарб		
Ст. арх.	Берман		
Архит.	Марголина		

Привязан:

Инв. №

ТП 903-1-241.87 АР

Котельная с 4 котлами КЕ-6,5-14С
Топливо-каменные и бурые угли

Главный корпус

Стадия	Лист	Листов
Р	7и	

Фасады

ХАРЬКОВСКИЙ ПРОМСТРОЙНИИПРОЕКТ

Инв. № подл. | Подпись и дата | Взам. инв. №

Альбом V

Фрагмент 1

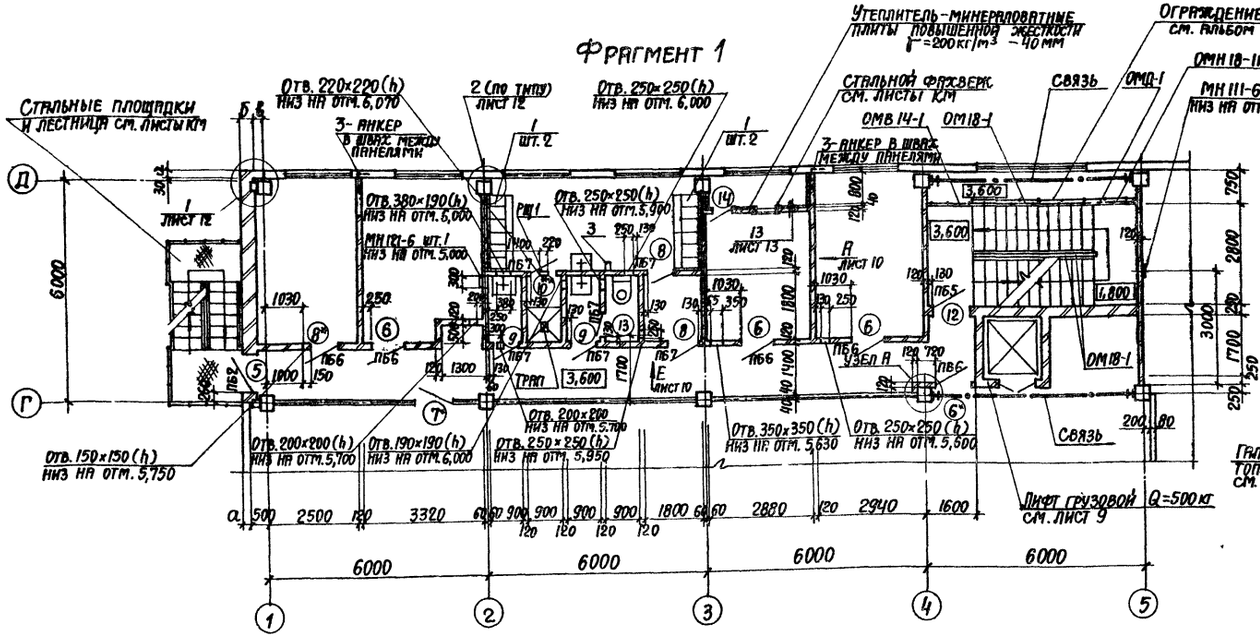

Фрагмент 3

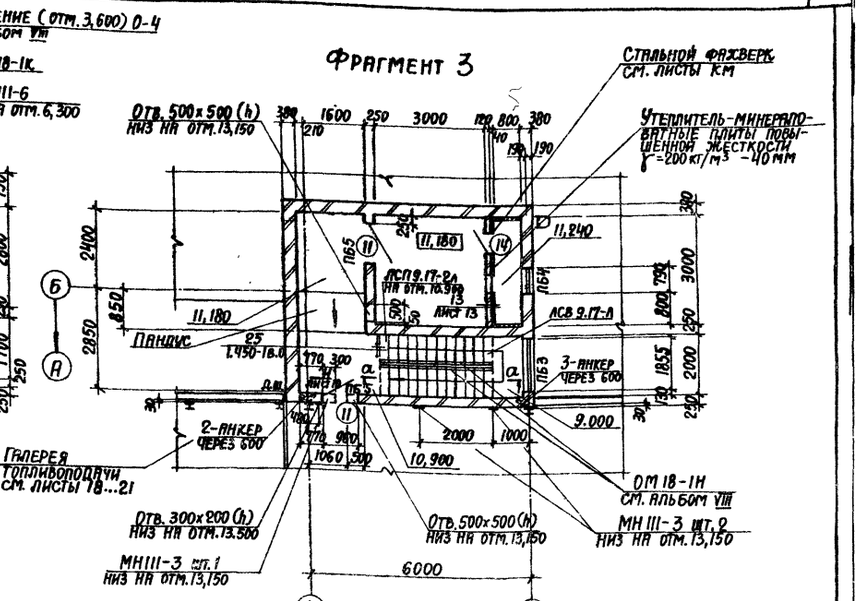

Фрагмент 2

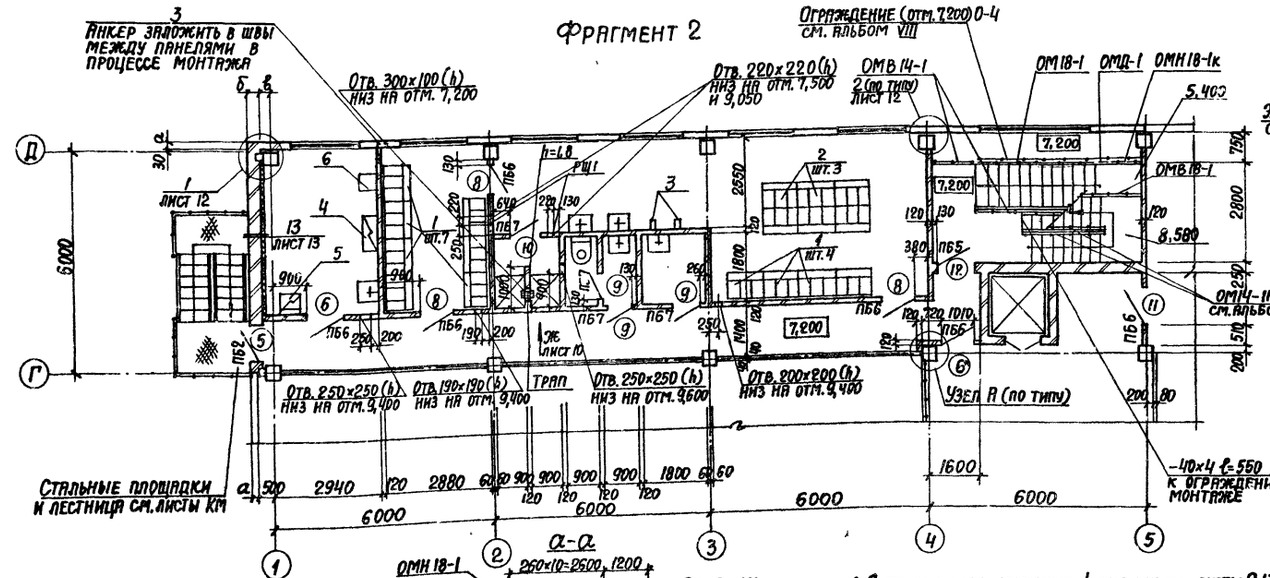

Фрагмент 4

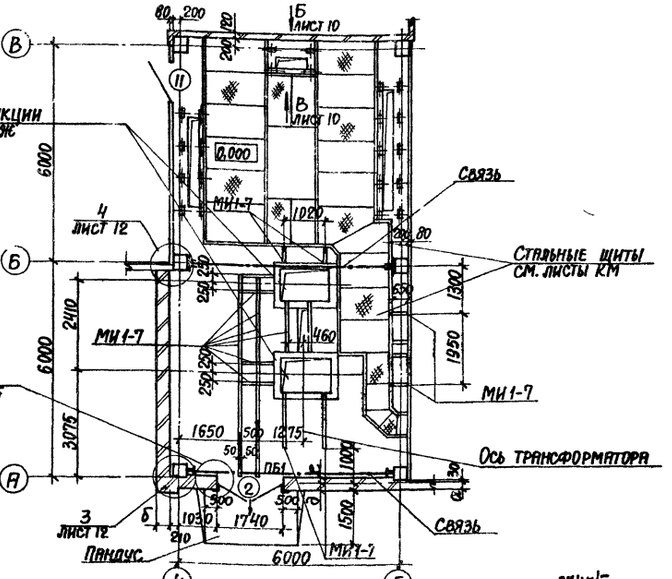

Узел А

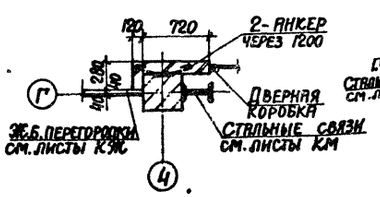

А-А

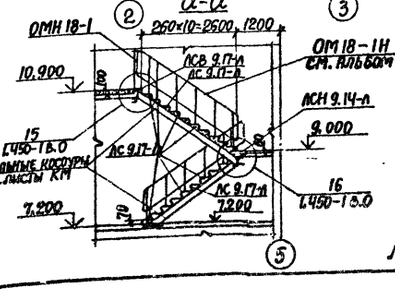

1. Спецификацию ограждений лестниц см. листы 9,13
2. Спецификацию сборных ж.б. ступеней см. лист 10.
3. В нижней части полотна дверей тип по проекту 10 (в помещении №209, обозначенных **), просверлить отв. Ø20мм шт. 50 в шахматном порядке через 50мм.
4. Спецификацию элементов, замаркированных в узлах, см. лист 10.
5. Спецификацию закладных изделий см. лист 14.
6. Спецификацию гардеробного оборудования см. лист 2.

Привязан:

Инв. №

Лист скорректирован 6.04.88г. /Фридланд/

ГИП	Монин		ТП 903-1-241.87 АР	
Нач.отд	Бродский		Котельная с 4 котлами КЕ-6,5-14С топливо-каменные и бурые угли	
Н.контр.	Кожевников			
Гл.арх.	Кожевников		Главный корпус	Стадия: Р; Лист: 8и; Листов:
Гл.констр.	Зорин			
Рук.гр.	Зарб		Фрагменты 1...4	Харьковский Промстройниипроект
Ст.арх.	Берман			
Нархит.	Марголина			

Инв.№ подл. | Подпись и дата | Взам.инв.№

Альбом V

Разрез 6-6

Защитный слой
Водоизоляционный ковер
Стяжка
Утеплитель
Сб. ж.б. плиты

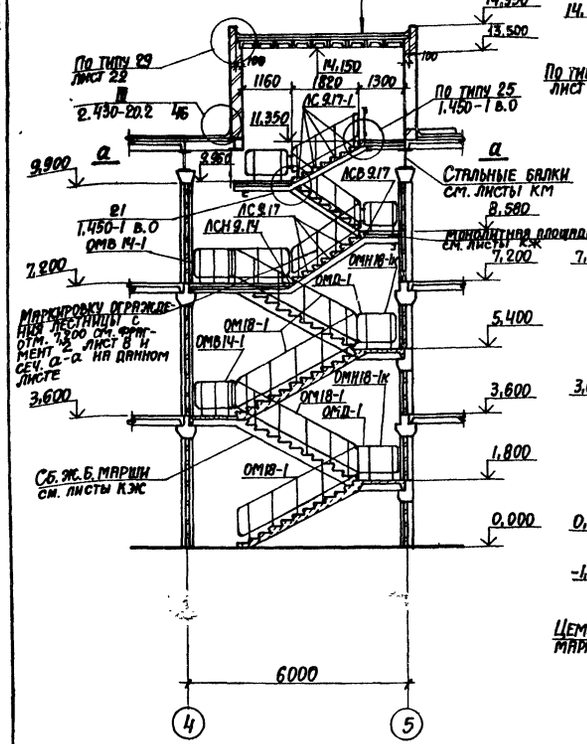

Разрез 7-7

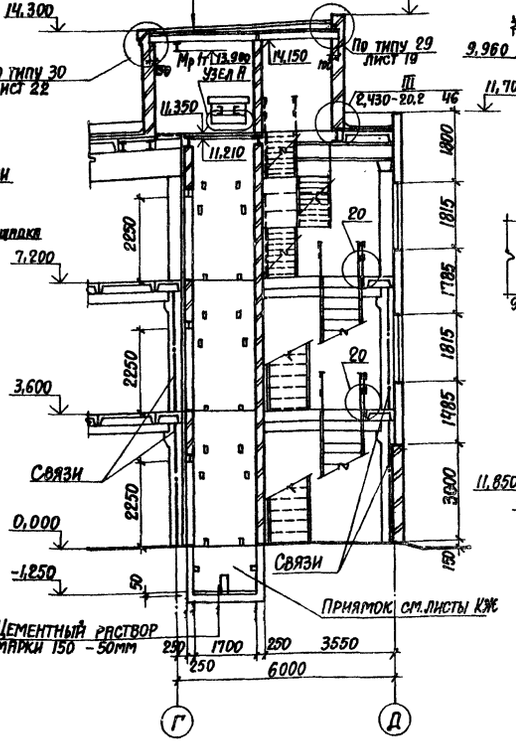

а-а

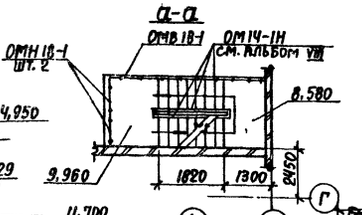

Узел А

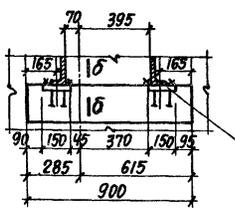

б-б

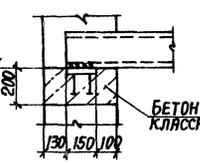

Вид М

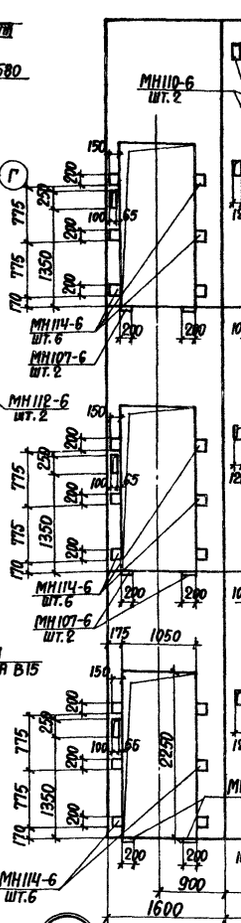

Вид Н

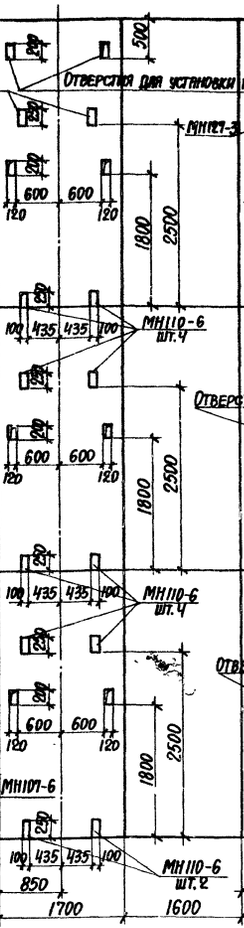

Вид П

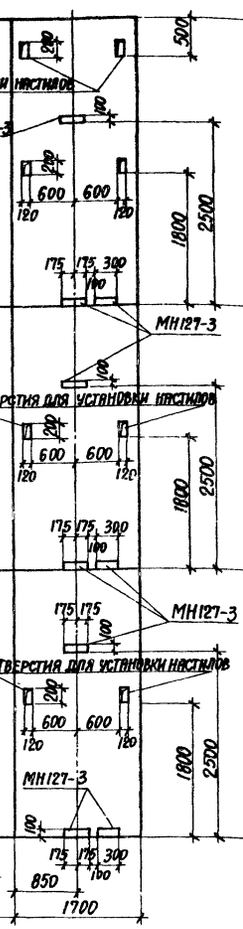

Вид Р



План шахты лифта

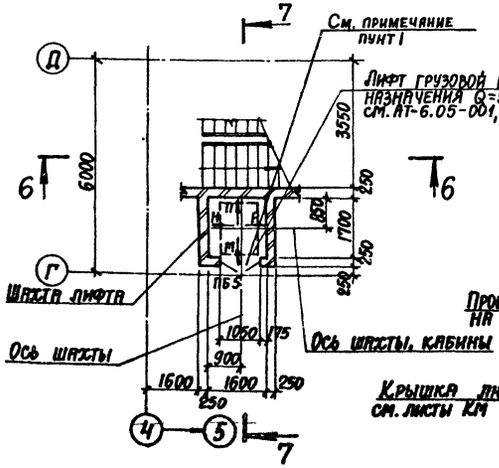

План машинного помещения

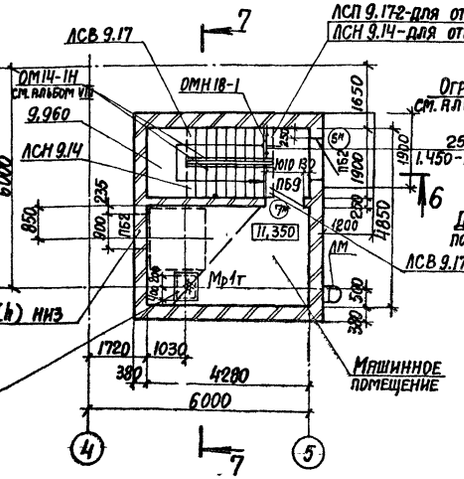

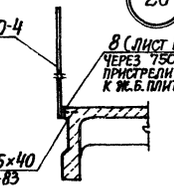

20

1. Шахта лифта должна быть оборудована противопожарными дверями.
2. Спецификацию закладных изделий см. лист 14.
3. Спецификацию сборных железобетонных ступеней см. лист 10.

9744/5

Спецификация ограждений (начало)

Марка поз.	Обозначение	Наименование	Кол.	Масса ед.,кг	Примечание
ОМ18-1	1.050.1-2.2 01.0-02	Ограждение	6	43,9	Окончание спецификации см. лист 13
ОМН18-1К	1.050.1-2.2 09.0	Ограждение	2	11,2	
ОМВ14-1	1.050.1-2.2 06.0	Ограждение	3	21,1	
ОМД-1	1.050.1-2.2 10.0	Ограждение	2	2,6	
ОМН18-1	1.050.1-2.2 08.0	Ограждение	3	14,2	
ОМВ18-1	1.050.1-2.2 07.0	Ограждение	2	15,4	

Привязан:

Инв.№

Лист скорректирован 6.04.1988г. /Фридланд/

ГИП	Монин	
Нач.отд.	Бродский	
Н.контр.	Кожевников	
Гл.арх.	Кожевников	
Гл.констр.	Зорин	
Рук.гр.	Зарб	
Ст.арх.	Берман	
Ст.техн.	Гамановская	

ТП 903-1-241.87 АР

Котельная с 4 котлами КЕ-6,5-14С. Топливо-каменные и бурые угли

Главный корпус

Стадия	Лист	Листов
Р	9и	

План шахты лифта. План машинного помещения. Разрезы 6-6, 7-7. Узел 20.

ХАРЬКОВСКИЙ ПРОМСТРОЙНИИПРОЕКТ

Инв.№ подл. | Подпись и дата | Взам.инв.№

Альбом V

Вид А (лист 8)

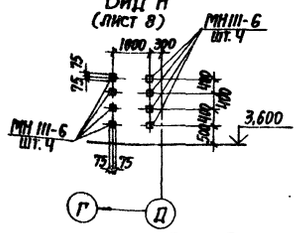

Вид Б (листы 4,8)

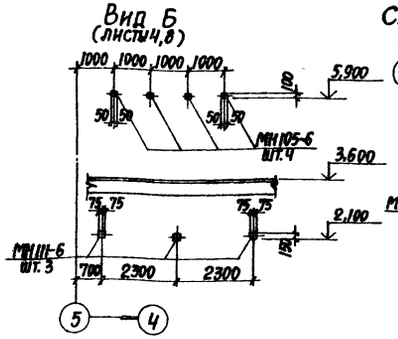

Схемы расположения закладных в полу

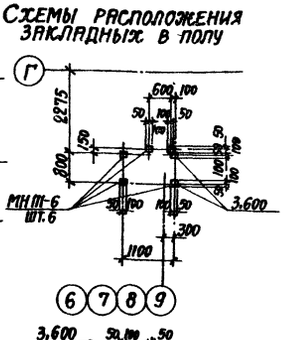

Вид В (лист 8)

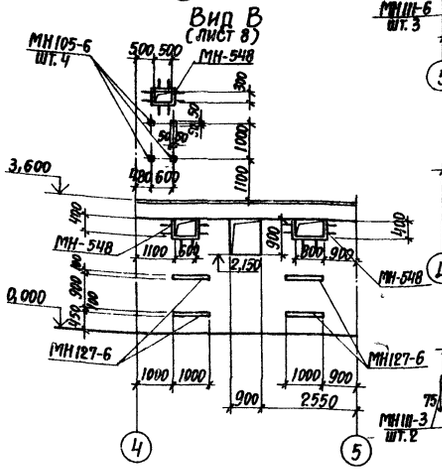

Вид Г (лист 4)

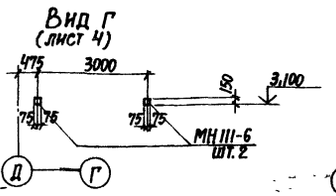

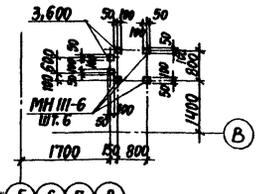

Вид Д (лист 4)

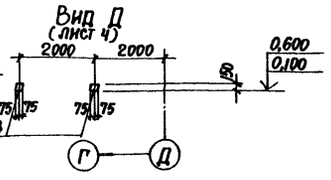

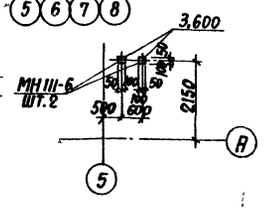

Вид Е (лист 8)

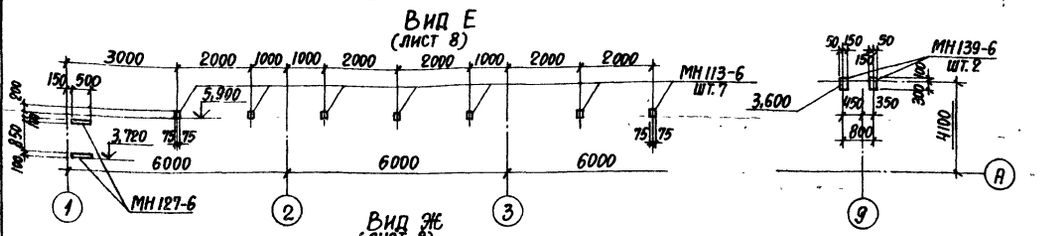

Вид Ж (лист 8)

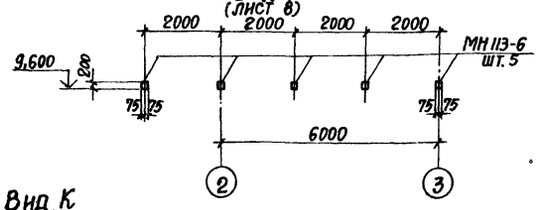

Вид И

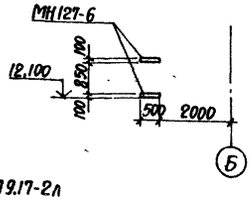

Вид К (лист 4)

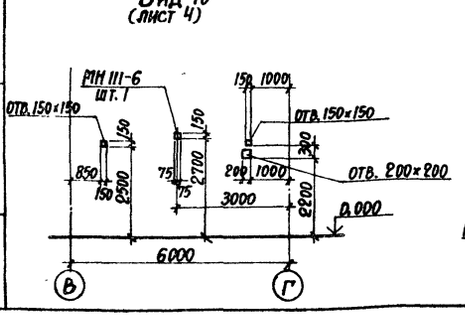

Схема ступени ЛСП 9.17-2, ЛСП 9.17-2л

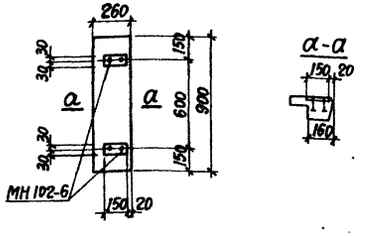

Спецификация перемычек

Марка, поз.	Обозначение	Наименование	Кол. на этаж. 0,000	3,600	7,200	10,900	Всего	Масса ед. кг	Примечание
1	1.038.1-1.1030000-03	2ПБ 19-3-П	6/8	—	—	—	6/8	81	tн=-20; -30 tн=-40
2	1.038.1-1.1010000-01	1ПБ 13-1	9/10	16/18	20/22	10/12	55/62	25	tн=-20; -30 tн=-40
3	1.038.1-1.1040000-01	2ПБ 22-3-П	—	—	—	3	3	92	
4	1.038.1-1.1010000	1ПБ 10-1	—	6	4	3	13	20	
5	1.038.1-1.1080000-01	3ПБ 34-4-П	—	—	—	3	3	222	
6	1.038.1-1.1090000-03	3ПБ 16-37-П	—	—	—	1	1	102	

Ведомость перемычек

Тип	Схема сечения
	Для $t_н$=-20°; -30°
ПБ1	1
ПБ2	2
	Для $t_н$=-20°; -30°; -40°
ПБ3	3
ПБ4	4
ПБ5	2
ПБ6	2
ПБ7	4
ПБ8	5
ПБ9	6
	Для $t_н$=-40°
ПБ1	1
ПБ2	2

Спецификация элементов, замаркированных в узлах

Марка, поз.	Обозначение	Наименование	Кол.	Масса ед., кг	Примечание
СР	т.п. 903-1-241.87 альбом VIII	Стальная рама	1	9,5	л.12
МР	ИИ 03-03 альбом 71-64	Металлическая решетка	1	12,71	л. 12
А	2.435-6 вып.1	Анкер для крепления рамы противопожарной двери	54	1,45	
1	т.п. 903-1-241.87 альбом VIII	Анкер для крепления кирпичной кладки	65	0,26	л.12
2	т.п. 903-1-241.87 альбом VIII	Анкер для крепления кирпичной кладки	40	0,28	л.12
3	т.п. 903-1-241.87 альбом VIII	Анкер для крепления кирпичной кладки	50	0,16	л.12
4	т.п. 903-1-241.87 альбом VIII	Анкер для крепления утеплителя	300	0,09	
5	т.п. 903-1-241.87 альбом VIII	Изделие закладное	12	1,06	л.5
6	т.п. 903-1-241.87 альбом VIII	Газовая трубка ф1" ℓ=150	142	0,36	л.12
7	1.494-10	Решетки щелевые регулирующие СХ. Р1 150	5	0,41	л.13
8	т.п. 903-1-241.87 альбом VIII	Изделие закладное	16	0,57	л.9
9	т.п. 903-1-241.87 альбом VIII	Газовая трубка ф1" ℓ=450	22	1,08	л.20

Спецификация сборных железобетонных ступеней

Марка, поз.	Обозначение	Наименование	Кол.	Масса ед., кг	Примечание
ЛС 9.17	ГОСТ 8717.1-84-03.0.00-06	Ступень основная	9	97	
ЛС 9.17-1	ГОСТ 8717.1-84-04.0.00-06	Ступень основная	12	97	
ЛС 9.17-Л	ГОСТ 8717.1-84-04.0.00-06	Ступень основная	8	97	
ЛС 9.17-1л	ГОСТ 8717.1-84-04.0.00-15	Ступень основная	12	97	
ЛСВ 9.17	ГОСТ 8717.1-84-05.0.00-06	Ступень верхняя фризовая	3	85	
ЛСВ 9.17-Л	ГОСТ 8717.1-84-05.0.00-15	Ступень верхняя фризовая	2	85	
ЛСН 9.14	ГОСТ 8717.1-84-07.0.00-06	Ступень нижняя фризовая	3	54	
ЛСН 9.14-Л	ГОСТ 8717.1-84-07.0.00-06	Ступень нижняя фризовая	1	54	
ЛСП 9.17-2	ГОСТ 8717.1-84-06.0.00-06	Площадочный вкладыш	1	75	Изготовить с закладными см. схему на данном листе
ЛСП 9.17-2л	ГОСТ 8717.1-84-06.0.00-06	Площадочный вкладыш	1	75	

1. Спецификацию закладных изделий, см. лист 14
2. Закладные изделия заложить в процессе ведения кладки стен.

9747/5

Привязан:

Инв. №

ГИП	Монин	
Нач. отд.	Бродский	
Н. контр.	Кожевников	
Гл. арх.	Кожевников	
Гл. констр.	Зорин	
Рук. гр.	Зарб	
Ст. арх.	Берман	
Архит.	Марголина	

ТП 903-1-241.87 АР

Котельная с 4 котлами КЕ-6,5-14С топливо-каменные и бурые угли

Главный корпус

Стадия	Лист	Листов
Р	10	

Виды А, Б, В, Г, Д, Е, Ж, И, К. Схемы расположения закладных в полу.

ХАРЬКОВСКИЙ ПРОМСТРОЙНИИПРОЕКТ

Инв. № подл. | Подпись и дата | Взам. инв. №

Альбом V

План полов на отм. 7,200

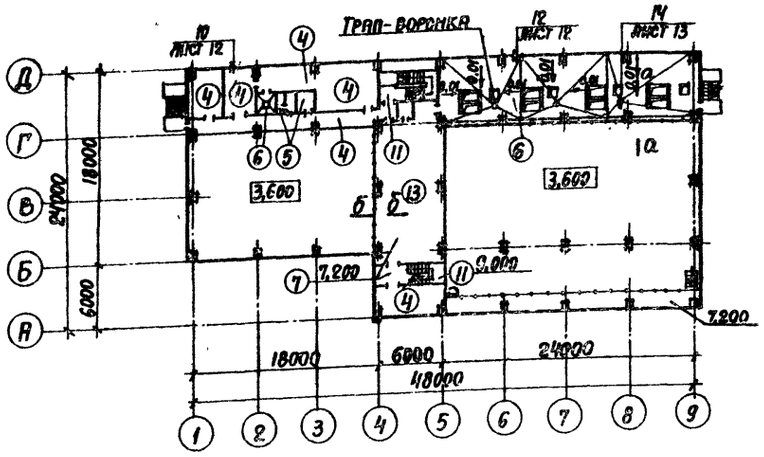

План полов на отм. 10,900; 11,180; 11,240; 11,350

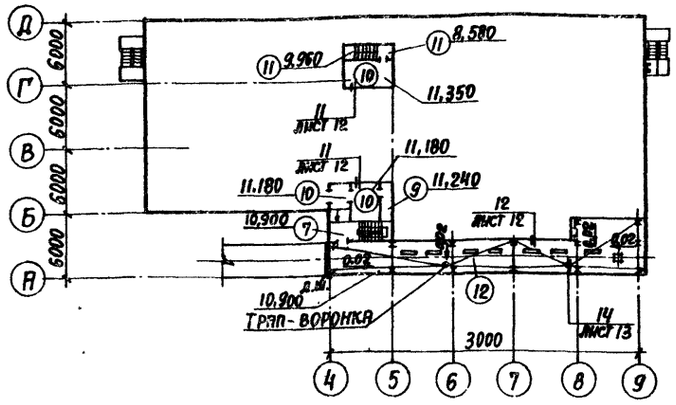

План кровли

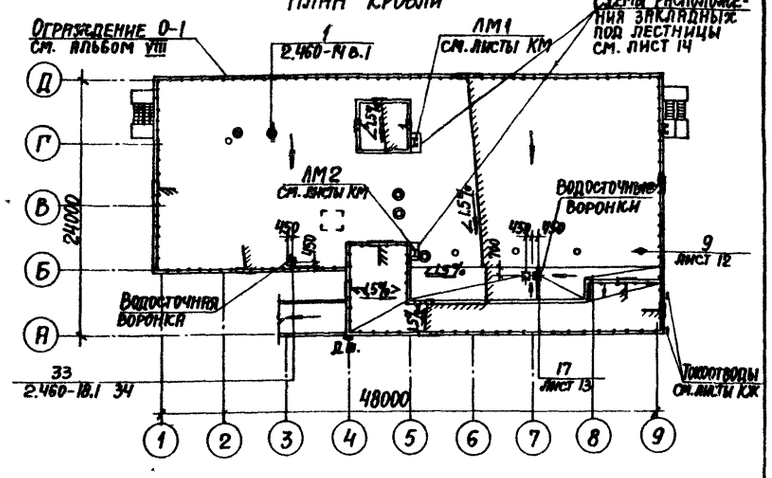

План полов на отм. 3,600

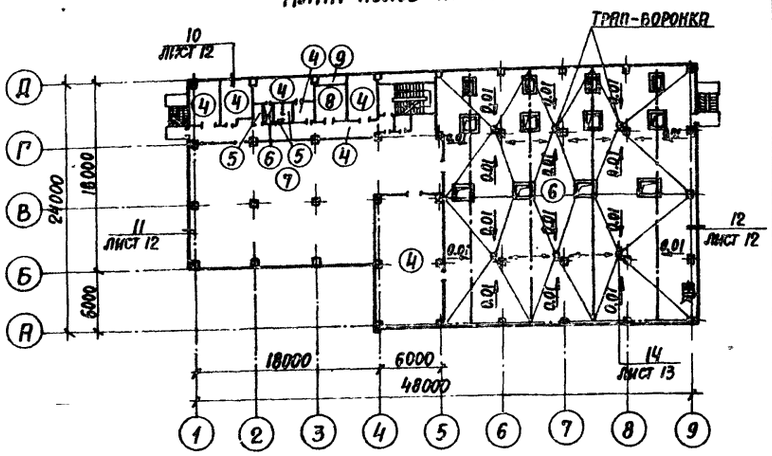

План полов на отм. 0,000

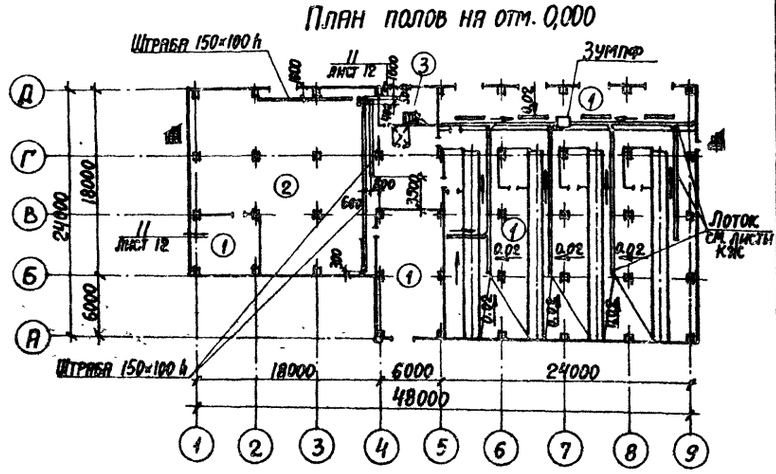

Экспликация полов

Наименование или номер помещения по проекту	Тип пола по проекту	Схема пола или номер узла по серии	Элементы пола и их толщина	Площадь пола, м²
1	2	3	4	5
101, 102, 104, 105	1		Покрытие и подстилающий слой – бетон класса В15 – 125 мм Основание – уплотненный грунт с плотностью скелета до 1,6 т/м³ с втрамбованным в него слоем щебня или гравия крупностью 40-60 мм – 100 мм	691,5
103	2		Покрытие – плитка керамическая по ГОСТ 6787-80* – 13 мм Заполнение швов – цементно-песчаный раствор марки 150 Прослойка – цементно-песчаный раствор марки 150 – 15 мм. Подстилающий слой – бетон класса В7,5 – 100 мм. Основание – см. тип пола 1.	332,0
106	3		Покрытие – плитка керамическая по ГОСТ 6787-80* – 13 мм Заполнение швов – цементно-песчаный раствор марки 150 Прослойка – цементно-песчаный раствор марки 150 – 15 мм. Подстилающий слой – бетон класса В7,5 – 100 мм Основание – см. тип пола 1	20,3
202, 204, 206, 207, 208, 213, 214, 302, 303, 304, 305, 310	4		Покрытие из линолеума (ГОСТ 7251-77) – 4 мм Прослойка из холодной мастики на водостойких вяжущих Стяжка – легкий бетон класса В5 (γ=1200 кг/м³ – 95 мм Плита перекрытия	276,9
211, 210, 307, 308	5		Покрытие – плитка керамическая по ГОСТ 6787-80* – 13 мм Заполнение швов – цементно-песчаный раствор марки 150 Стяжка – цементно-песчаный раствор марки 150 по уклону от 15 до 57 Гидроизоляционный слой – 2 слоя (для типа 5) 4 слоя (для типа 6) гидроизола на битумной мастике – 10 мм Стяжка – бетон класса В10 – 20 мм Плита перекрытия	9,6
201, 209, 301, 306	6			734,3

1	2	3	4	5
203, 312 (отм. 7,200) 401 (отм. 10,900)	7		Покрытие – плитка керамическая по ГОСТ 6787-80* – 13 мм. Заполнение швов – цементно-песчаный раствор марки 150. Прослойка – цементно-песчаный раствор марки 150 – 15 мм. Стяжка – бетон класса В10 – 12 мм. Плита перекрытия.	298,3
205	8		Покрытие – бетон класса В25 – 20 мм Стяжка – цементно-песчаный раствор марки 150 – 80 мм. Плита перекрытия	3,8
205*, 402*	9		Покрытие – бетон класса В15 – 20 мм Стяжка – цементно-песчаный раствор марки 150 – 40 мм Теплоизоляционный слой – пенобетон γ = 400 кг/м³ – 40 мм Плита перекрытия	5,0
402, 404	10		Покрытие – бетон класса В15 – 20 мм. Стяжка – легкий бетон класса В5 γ=1200 кг/м³ наклонной поверхности плиты от 20 мм. Плита перекрытия	23,9
312 (отм. 9,000) 309 (отм. 9,960, 7,200, 11, 350)	11		Покрытие – плитка керамическая по ГОСТ 6787-80* – 13 мм. Заполнение швов – цементно-песчаный раствор марки 150. Стяжка – цементно-песчаный раствор марки 150 – 47 мм. Плита перекрытия	11,6
403	12		Покрытие – бетон класса В15 – 20 мм Гидроизоляционный слой – 2 слоя гидроизола на битумной мастике – 10 мм Стяжка – бетон класса В10 по уклону от 20 до 90 мм Плита перекрытия.	100,9
311	13		Покрытие – плитка керамическая по ГОСТ 6787-80* – 13 мм Заполнение швов – цементно-песчаный раствор марки 150 Стяжка – цементно-песчаный раствор марки 150 – 57 мм. Гидроизоляционный слой – 2 слоя гидроизола на битумной мастике – 10 мм Стяжка – бетон класса В10 – 20 мм. Плита перекрытия.	88,8

* Грунт основания пола тип 1 спланировать с уклоном 0,02 к лоткам.

** Стяжка необходима для создания горизонтальной поверхности под покрытие пола.

Схема расположения закладных в полу см. листы 10, 14.

9747/5

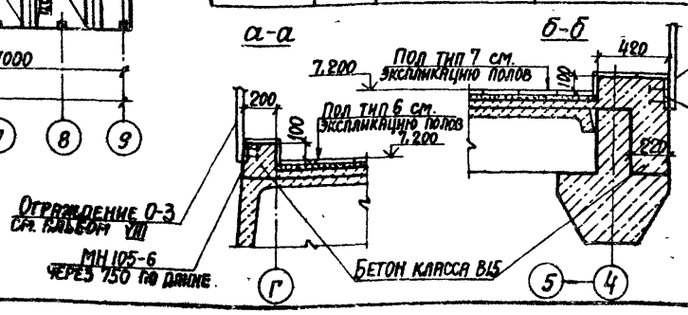

ГИП	Монин		ТП 903-1-241.87 АР
Нач.отд.	Бродский		Котельная с 4 котлами КЕ-6,5-14С топливо-каменные и бурые угли
Н. контр.	Кожевников		
Гл. арх.	Кожевников		Главный корпус — Стадия: Р; Лист: 11; Листов:
Гл. констр.	Зорин		
Рук. гр.	Зарб		
Ст. арх.	Берман		Планы и экспликация полов. План кровли
Архит.	Марголина		Харьковский промстройниипроект
Архит.	Грунина		

Привязан:

Инв. №

Инв. № подл. | Подпись и дата | Взам. инв. №

Альбом V

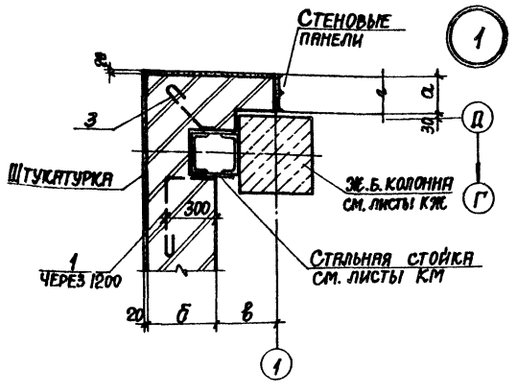

1

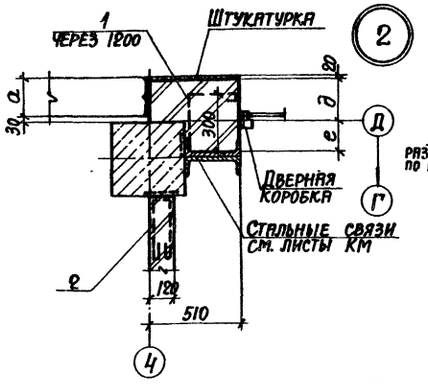

2

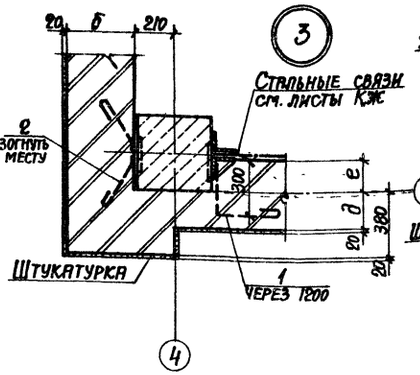

3

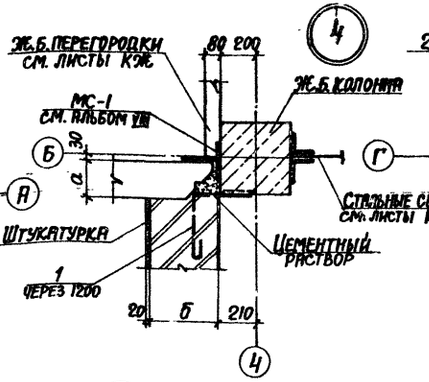

4

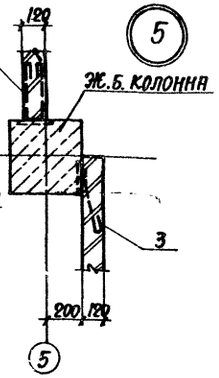

5

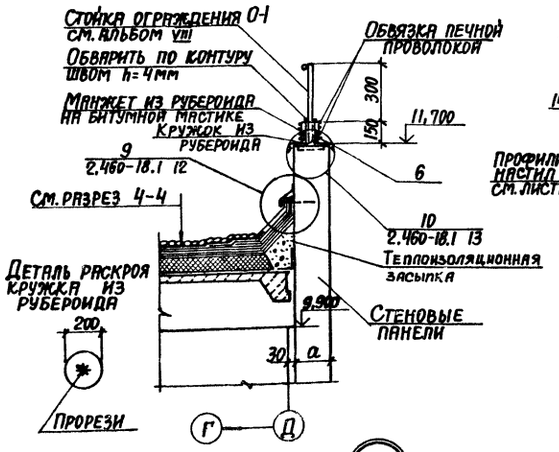

6

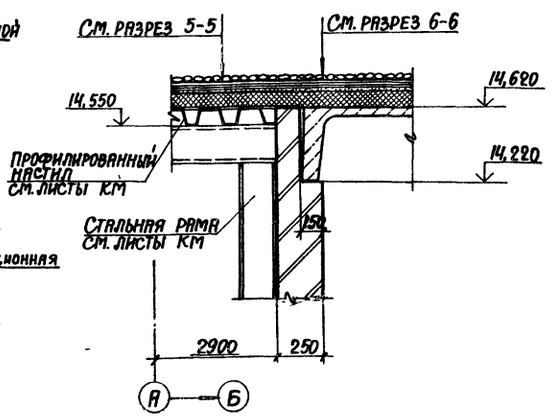

7

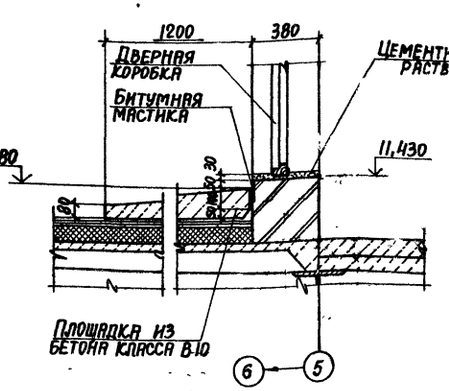

8

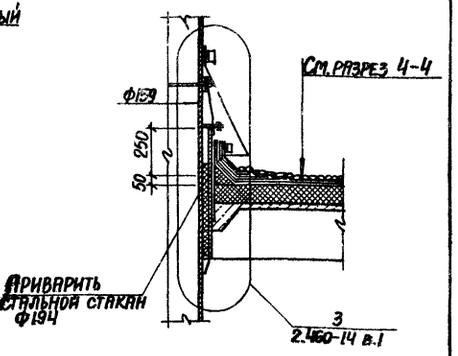

9

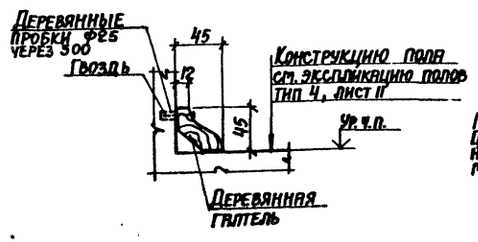

10

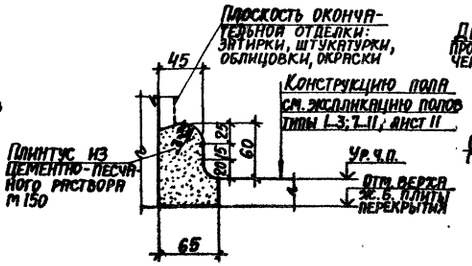

11

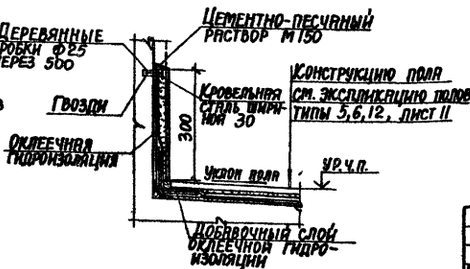

12

Спецификацию элементов, замаркированных в узлах см. лист 10.

Лист скорректирован 8.04.1988 г. /Фриланд/

9747/5

			ТП 903-1-241.87 АР	
			Котельная с 4 котлами КЕ-6,5-14С Топливо-каменные и бурые угли	
Нач.отд.	Бронский		Главный корпус	Стадия: Р; Лист: 12и; Листов:
Н.контр.	Кожевников			
Гл.арх.	Кожевников			
Гл.конст.	Зорин			
Рук.гр.	Зарб		Узлы 1...12	ХАРЬКОВСКИЙ ПРОМСТРОЙНИИПРОЕКТ
Ст.арх.	Берман			
Мл.инж.	Мирошина			

Привязан:

Инв.№

Инв.№ подл. | Подпись и дата | Взам.инв.№

Альбом V

13

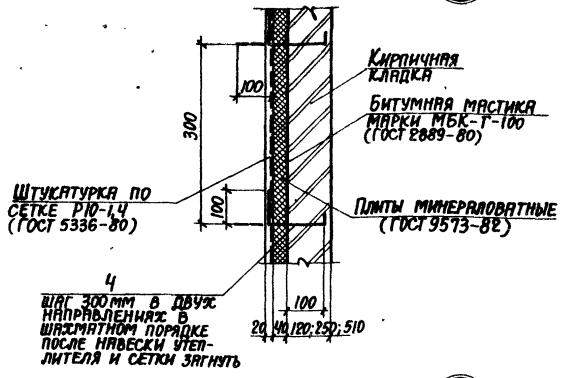

14

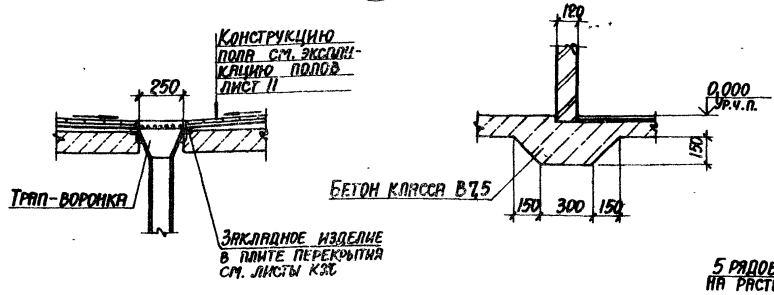

15

Рядовая кирпичная перемычка

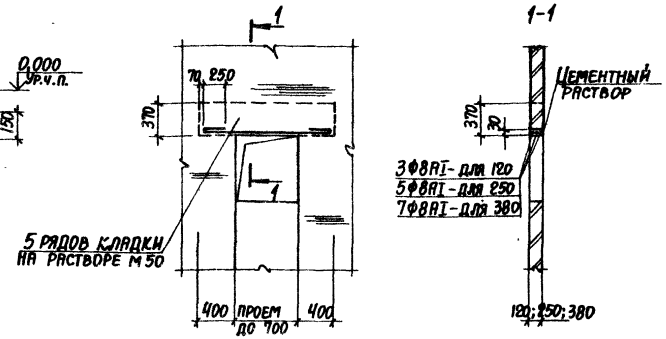

16

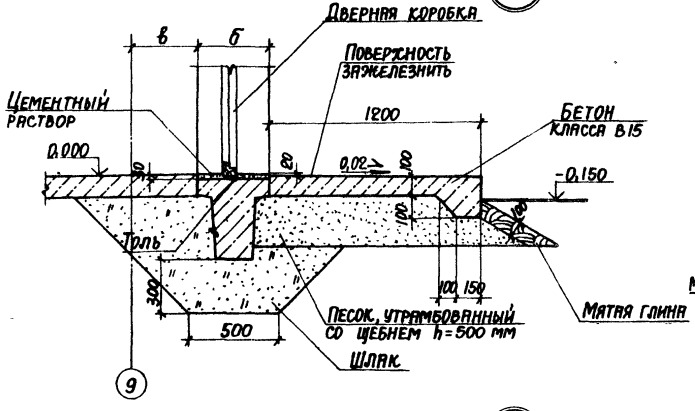

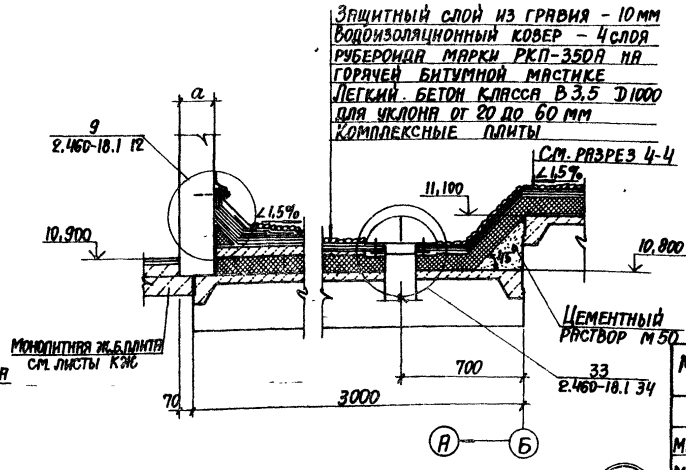

17

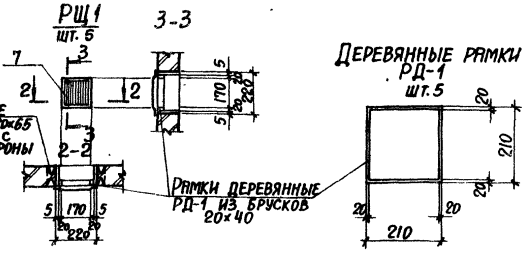

Спецификация ограждений (окончание)

Марка поз.	Обозначение	Наименование	Кол.	Масса ед., кг	Примечание
		Главный корпус			
МН14-1Н	т.п. 903-1-241.87 альбом VIII	Ограждение лестничного марша	4	27,3	
МН18-1Н	т.п. 903-1-241.87 альбом VIII	Ограждение лестничного марша	2	33,8	Начало спецификации см. лист 9
О-1	т.п. 903-1-241.87 альбом VIII	Ограждение кровли	153,5м	0,48 кг/п.м	
О-3	т.п. 903-1-241.87 альбом VIII	Ограждение площадок	40,1м	9,3 кг/п.м	
О-4	т.п. 903-1-241.87 альбом VIII	Ограждение площадки	9,5п.м	53,2 кг/п.м	
		Галерея топливоподачи. Приемно-дробильное отделение			
О-2	т.п. 903-1-241.87 альбом VIII	Ограждение кровли	34п.м	0,53 кг/п.м	
О-3	т.п. 903-1-241.87 альбом VIII	Ограждение площадок	3,0п.м	9,3 кг/п.м	
О-5	т.п. 903-1-241.87 альбом VIII	Ограждение площадки	2,2п.м	16,6 кг/п.м	

Спецификацию элементов, замаркированных в узлах, см. лист 10.

9747/5

18

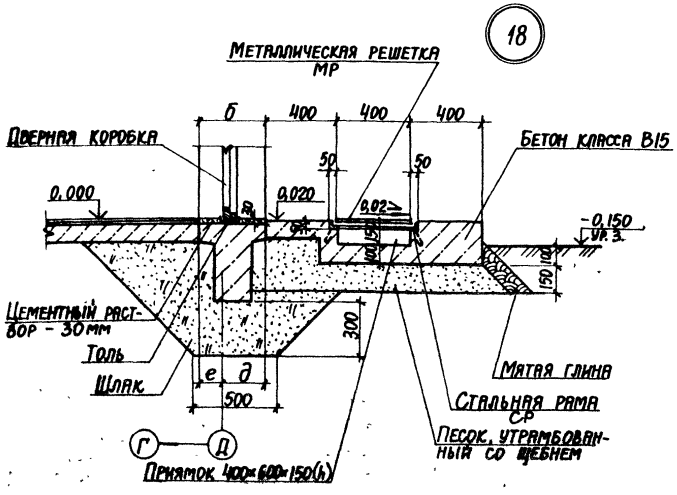

19

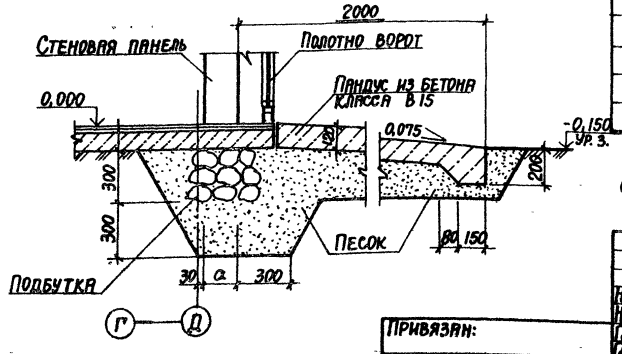

Привязан:

Инв. №

Нач. отд.	Бродский		
Н. контр.	Кожевников		
Гл. арх.	Кожевников		
Гл. конст.	Зорин		
Рук. гр.	Зарб		
Ст. арх.	Берман		
Арх.	Мартынова		

ТП 903-1-241.87 АР

Котельная с 4 котлами КЕ-6,5-14С
Топливо-каменные и бурые угли

Главный корпус	Стадия	Лист	Листов
	Р	13	
Узлы 13...19	ХАРЬКОВСКИЙ ПРОМСТРОЙНИИПРОЕКТ		

Инв. № подл. | Подпись и дата | Взам. инв. №

Альбом V

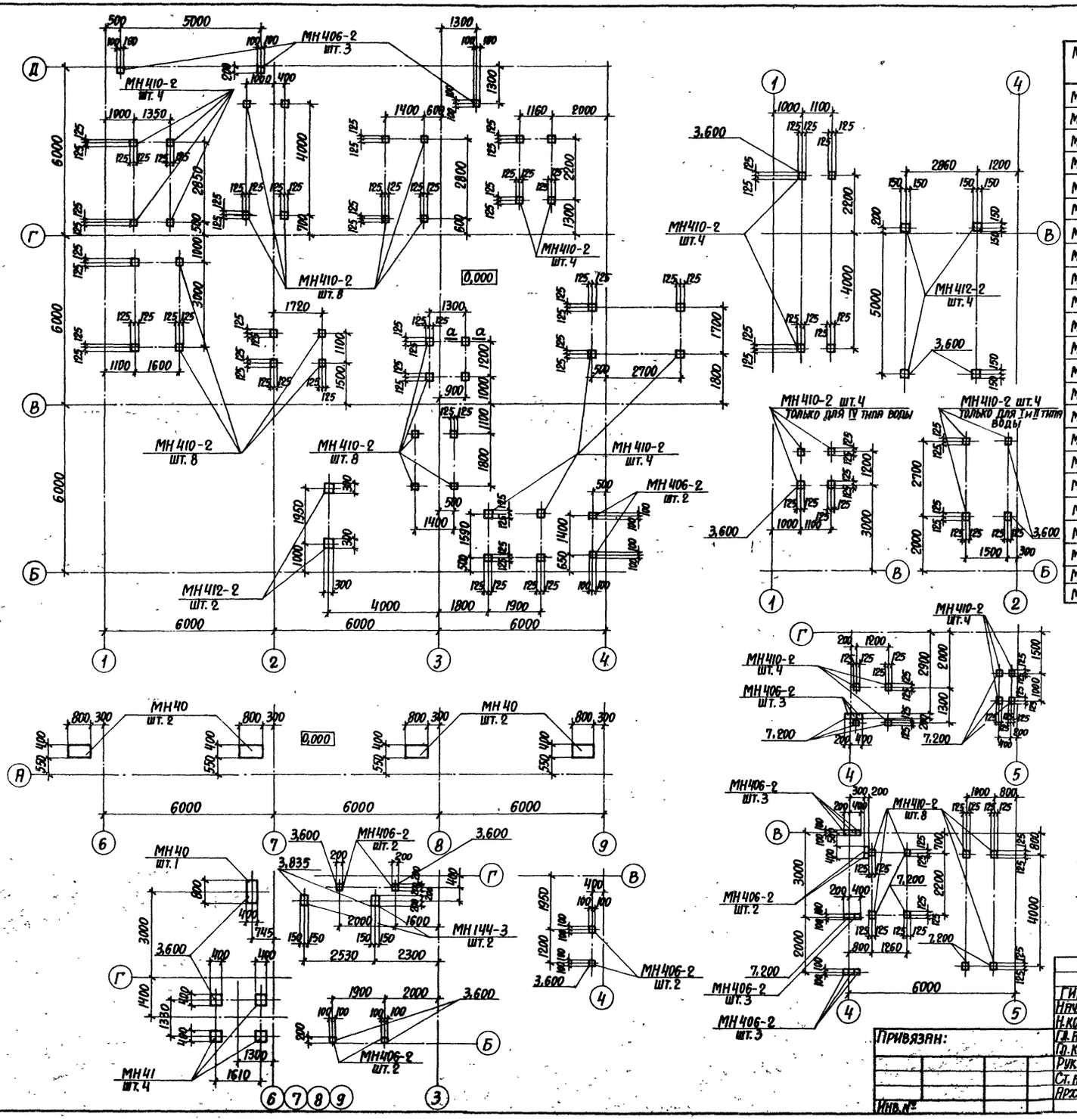

Спецификация закладных изделий

Марка, поз.	Обозначение	Наименование	Кол.	Масса ед., кг	Примечание
МН105-6	1.400-15. В1.120-05	Изделие закладное	62	1,0	Л10,11
МН107-6	1.400-15. В1.120-17	Изделие закладное	6	1,4	Л9
МН110-6	1.400-15. В1.120-35	Изделие закладное	12	3,0	Л9
МН111-3	1.400-15. В1.120-38	Изделие закладное	5	1,4	Л10
МН111-6	1.400-15. В1.120-41	Изделие закладное	33	1,6	Л10
МН113-6	1.400-15. В1.120-53	Изделие закладное	12	1,9	Л10
МН114-6	1.400-15. В1.120-59	Изделие закладное	18	3,3	Л9
МН121-6	1.400-15. В1.130-29	Изделие закладное	1	4,5	Л8
МН127-3	1.400-15. В1.140-02	Изделие закладное	3,0мм	5,5	Л9
МН127-6	1.400-15. В1.140-05	Изделие закладное	6,0мм	6,0	Л10
МН139-6	1.400-15. В1.150-41	Изделие закладное	2	4,6	Л10
МН144-3	1.400-15. В1.150-68	Изделие закладное	2	8,9	Л14
МН406-2	1.400-15. В1.410-03	Изделие закладное	25	2,4	Л14
МН410-2	1.400-15. В1.410-11	Изделие закладное	69	3,4	Л14
МН412-2	1.400-15. В1.420-14	Изделие закладное	6	4,3	Л14
МН548	1.400-15. В1.540-09	Изделие закладное	57мм	4,2	Л10
МН112-6	1.400-15. В1.120-47	Изделие закладное	2	2,8	Л9
МИ1-7	3.400-6/76	Изделие закладное	21,0мм	7,3	Л8
МН40	ТП 903-1-241.87 альбом VIII	Изделие закладное	5	20,8	Л14
МН41	ТП 903-1-241.87 альбом VIII	Изделие закладное	4	10,2	Л14
МН102-6	1.400-15. В1.110-05	Изделие закладное	4	0,7	Л.10
МС 33	т.п. 903-1-241.87 альбом VIII	Изделие закладное	4		Л.7
МС 34	т.п. 903-1-241.87 альбом VIII	Изделие закладное	4		Л.7

Привязан:

Инв. №

ГИП	Монин	
Нач. отд.	Бродский	
Н. контр.	Кожевников	
Гл. пр.	Кожевников	
Гл. конст.	Зорин	
Рук. гр.	Зяб	
Ст. пр.	Берман	
Архит.	Маргомина	

9747/5

ТП 903-1-241.87 АР

Котельная с 4 котлами КЕ-6,5-14С
Топливо - каменные и бурые угли

Главный корпус

Стадия	Лист	Листов
Р	14	

Схемы расположения закладных в полу

Харьковский Промстройниипроект

Инв. № подл. | Подпись и дата | Взам. инв. №

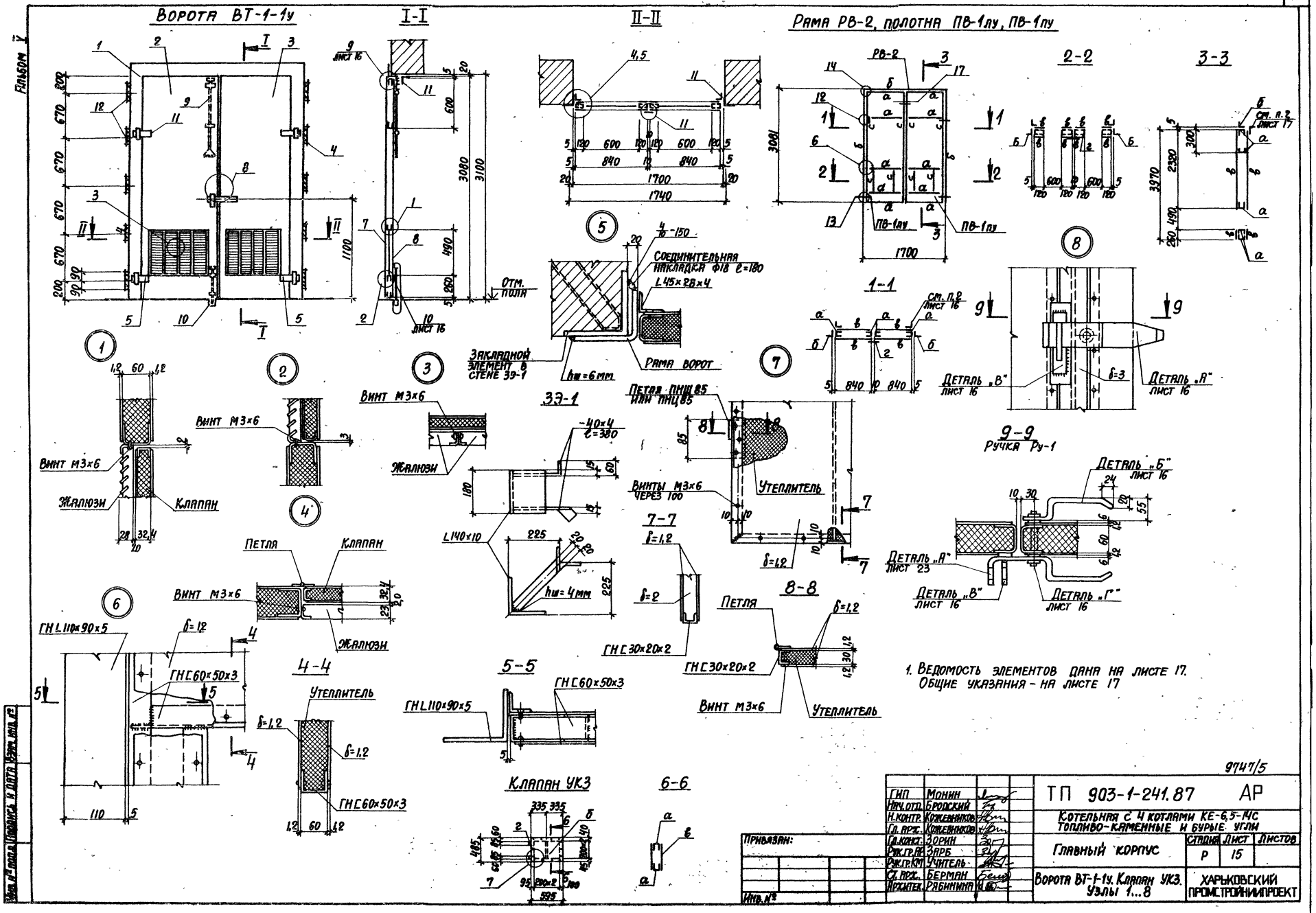

1. Ведомость элементов дана на листе 17.
Общие указания - на листе 17

Альбом V

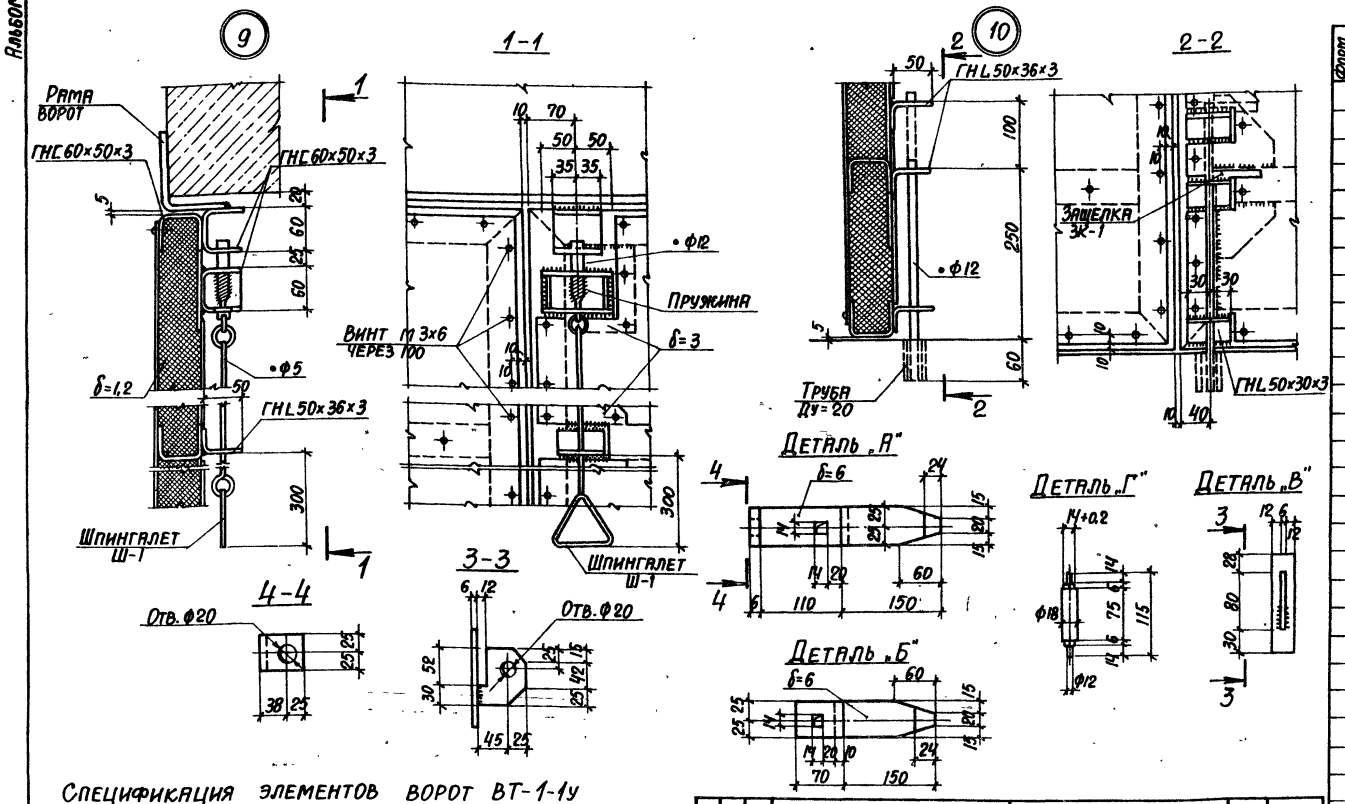

Спецификация элементов ворот ВТ-1-1У

Форм.	Зона	Поз.	Обозначение	Наименование	Кол.	Примеч.
				ВТ-1-1У		345,5
		1	листы 15,16	Рама РВ-2	1	62,9 кг
		2	листы 15,16	Полотно ПВ-1ЛУ	1	82,1 кг
		3	листы 15,16	Полотно ПВ-1ПУ	1	86,6 кг
		4	листы 15,16	Петля верхняя П-1	2	6,8 кг
		5	листы 15,16	Петля нижняя П-2п/п-2л	1+1	6,4 кг
		6	листы 15,16	Ручка Ру-1	1	2,3 кг
		7	сер. 1.494-27 вып. 7	Жалюзи №1	8	8,0 кг
		8	листы 15,16	Клапан УК-3	2	17,8 кг
		9	лист 16	Защелка ЗК-1	1	1,6 кг
		10	лист 16	Шпингалет Ш-1	1	1,0 кг
		11	лист 15	Уголок L45×28×4 ГОСТ 8510-72		18 кг
		12	листы 15,16	Закл. эл. Э9-1	10	52 кг

Форм.	Зона	Поз.	Обозначение	Наименование	Кол.	Прим.
				РВ 2		
				Уголок ГНL 110×90×5 ГОСТ 19772-74*	8,4м	62,9кг
				ПВ-1ЛУ		82,1кг
				Швеллер ГНС 60×50×3 ГОСТ 8278-75*	11,5м	40,7кг
				Лист δ=1,2 ГОСТ 19903-74*	4,40м²	41,4кг
				Полоса 60×3 ГОСТ 19903-74*	—	—
				ПВ-1ПУ		86,6кг
				Швеллер ГНС 60×50×3 ГОСТ 8278-75*	11,5м	40,7кг
				Лист δ=1,2 ГОСТ 19903-74*	4,40м²	41,4кг
				Полоса 60×3 ГОСТ 19903-74*	0,18м²	4,5кг

Выборка стали по профилям на одно изделие

Форм.	Зона	Поз.	Обозначение	Наименование	Кол.	Примеч.
				Ручка Ру-1		2,3 кг
				δ=6 ГОСТ 103-76	0,04м	2,0кг
				ф18 АI ГОСТ 5781-81	0,2м	0,3кг
				Верхняя петля П-1		3,4 кг
				L 63×6 ГОСТ 8509-72*	0,2м	0,9 кг
				δ=3 ГОСТ 19903-74*	0,04м²	0,9 кг
				В 50 ГОСТ 2590-71	0,1м	1,3 кг
				Болт М16 ГОСТ 7798-70*		0,3 кг
				Нижняя петля П-2л/л-2п		3,2 кг
				L 63×6 ГОСТ 8509-72*	0,1м	0,4 кг
				δ=3 ГОСТ 19903-74*	0,04м²	0,9 кг
				В 50 ГОСТ 2590-71	0,1м	1,4 кг
				В 25 ГОСТ 2590-71	0,1м	0,5 кг
				Шарик 50 №16,669Р ГОСТ 3722-60	1 шт.	
				Защелка ЗК-1		1,6 кг
				ГНС 60×50×3 ГОСТ 8278-75*	0,2м	0,8 кг
				ГНL 50×36×3 ГОСТ 19772-74*	0,1м	0,2 кг
				δ=3 ГОСТ 19903-74*	0,01м²	0,2 кг
				Ф6 АI ГОСТ 5781-81	1,9м	0,3 кг
				Ф12 АI ГОСТ 5781-81	0,1м	0,1 кг
				Шпингалет Ш-1		0,9 кг
				ГНL 50×36×3 ГОСТ 19772-74*	0,2м	0,4 кг
				Ф12 АI ГОСТ 5781-81	0,6м	0,5 кг
				Э9-1		5,2 кг
				L 140×10 ГОСТ 8509-72*	0,2м	4,0 кг
				δ=4 ГОСТ 103-76	0,04м²	1,2 кг
				УК-3		
				ГНС 30×20×2 ГОСТ 8278-75*	2,4м	2,3 кг
				δ=2 ГОСТ 19903-74*	0,01м²	0,2 кг
				δ=1,2 ГОСТ 19903-74*	0,7м²	6,2 кг
				Петли ПНЦ85 ГОСТ 5088-78	2шт.	0,2 кг

Инв. № подл. | Подпись и дата | Взам. инв. №

Привязан:

Инв. №

9147/5

ГИП	Монин		ТП 903-1-241.87 АР
Нач. отд.	Бродский		Котельная с 4 котлами КЕ-6,5-14С Топливо-каменные и бурые угли
Н. контр.	Кожевников		
Гл. арх.	Кожевников		Главный корпус
Гл. констр.	Зорин		Стадия: Р; Лист: 16; Листов:
Рук. гр. АР	Зарб		
Рук. гр. КМ	Учитель		Ворота ВТ-1-1У. Узлы 9, 10
Ст. арх.	Берман		Харьковский Промстройниипроект
Архитектор	Рябинина		

Альбом V

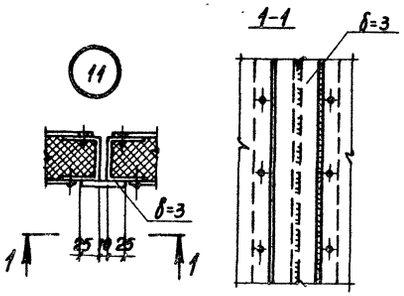

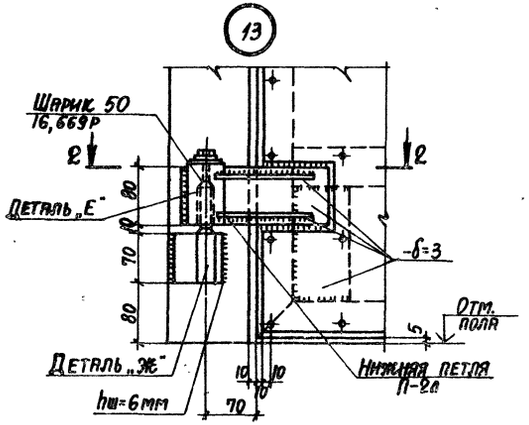

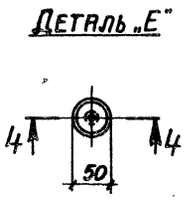

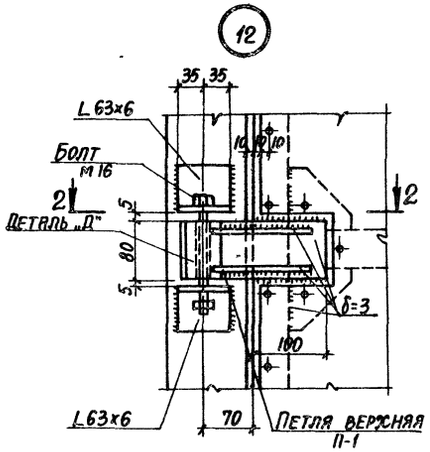

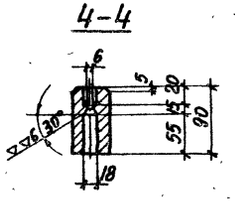

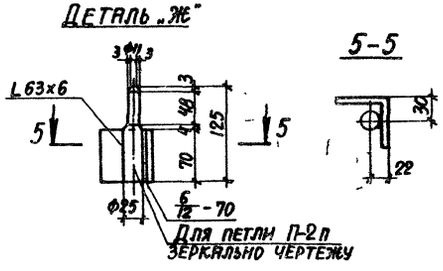

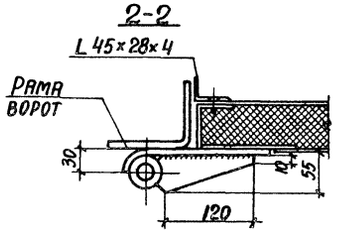

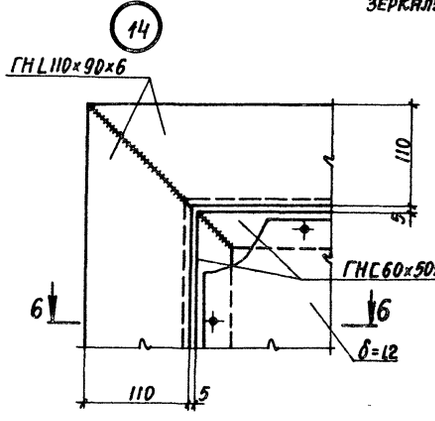

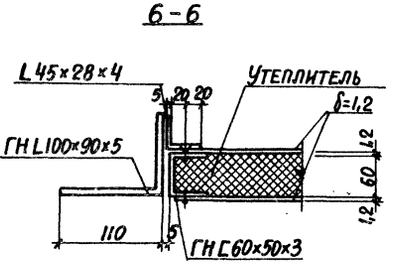

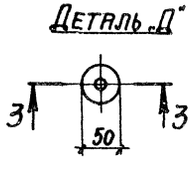

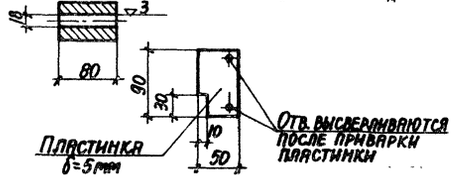

Ведомость элементов

Марка	Сечение: Эскиз	Поз.	Сечение: Состав	Опорное усилие: M1 тсм	Опорное усилие: N1 тс	Опорное усилие: Q1 тс	Группа конструк.	Марка металла	Примечание
а	⊏		ГН ⊏ 60×50×3	Конструктивно			VI	ВСт3кп2 ГОСТ 380-71*	
б	└		ГН L 110×90×5	— " —			"		
в	—		-δ=1,2	— " —			"	"	
г	—		-60×3	— " —			"	"	

1. Материал ворот сталь ВСт3кп2 по ГОСТ 380-71*.
2. Полотна выполняются в виде каркаса из гнутых профилей по ГОСТ 19771-74* и 8278-75* обшивкой из стального листа толщиной 1,2 мм.
3. Соединение обшивки с каркасом полотен принято заклепочным с фасадной стороны и винтовым с внутренней стороны.
4. Допускается выполнять крепление обшивки к корпусу электросваркой.
5. Навеска полотен выполняется на индивидуальных петлях, которые привариваются к раме.
6. Изготовление и монтаж производить в соответствии с СНиП III-18-75. Сварку выполнить электродами типа Э42 по ГОСТ 9467-75.
7. Стальные элементы должны быть огрунтованы на месте их изготовления.
8. В местах монтажной сварки утеплитель защитить асбестовым листом толщиной 6 мм.
9. Жалюзи №1 изготовляет Горьковский механический завод №1 треста „Сантехдеталь" под маркой СТД 300.
10. Полотна ворот и утепленных клапанов состоят из каркаса с двухсторонней обшивкой из стального листа толщиной 1,2 мм. К обшивке с внутренней стороны приклеивается утеплитель из полужестких минераловатных плит ГОСТ 12394-66 толщиной 60 мм, для клапанов – минеральной ватой ГОСТ 4640-76, толщиной 30 мм.
11. Все отверстия под заклепки d=3 самонарезающие винты М3×6 ГОСТ 10299-80 сверлить в раме каркаса и листах обшивки совместно. При отсутствии соответствующего оборудования для клепки допускается крепление обшивки на винтах с двух сторон.
12. Склеивание стальных листов обшивки с утеплителем и каркасом производить клеем 88Н (МРТУ 38-5-880-66) или эпоксидным.

Инв. № подл. | Подпись и дата | Взам. инв. №

Привязан:

Инв. №

ГИП	Монин		
Нач. отд.	Бродский		
Н. контр.	Кожевников		
Гл. арх.	Кожевников		
Гл. конст.	Зорин		
Рук. гр. ВР	Зярб		
Рук. гр. КМ	Учитель		
Ст. арх.	Берман		
Архит.	Рабинин		

9747/5

ТП 903-1-241.87 АР

Котельная с 4 котлами КЕ-6,5-14С топливо-каменные и бурые угли

Главный корпус | Стадия: Р | Лист: 17 | Листов:

Ворота ВТ-I-Iу. Узлы II...IV

ХАРЬКОВСКИЙ ПРОМСТРОЙНИИПРОЕКТ

Альбом V

Разрез 8-8

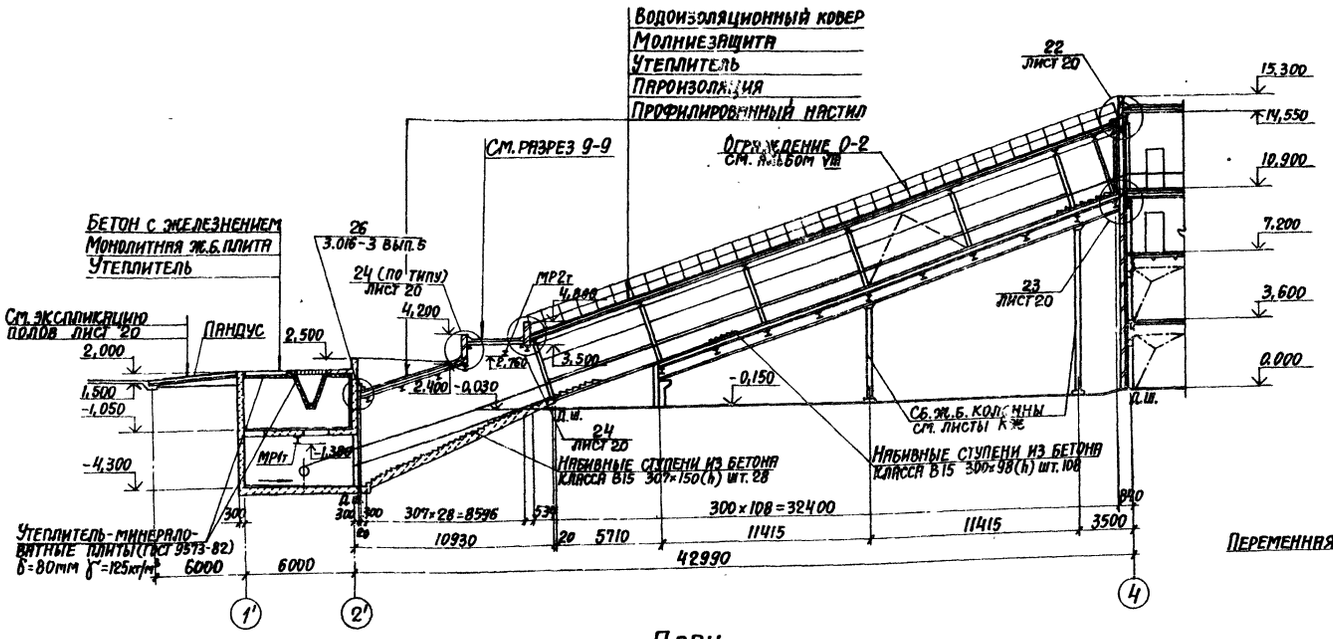

Разрез 9-9

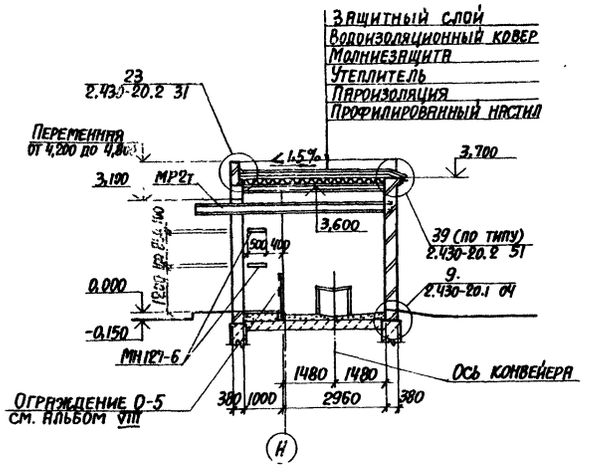

Разрез 10-10

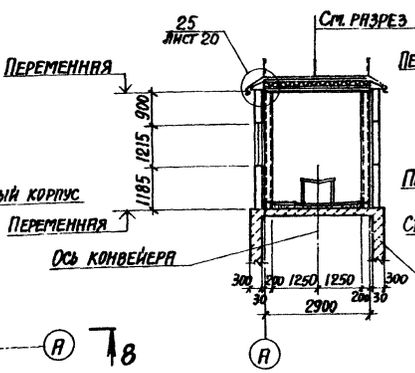

Разрез 11-11

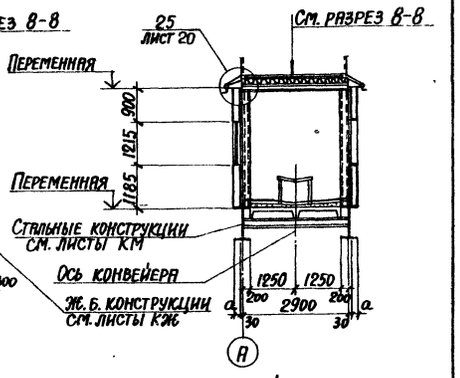

План

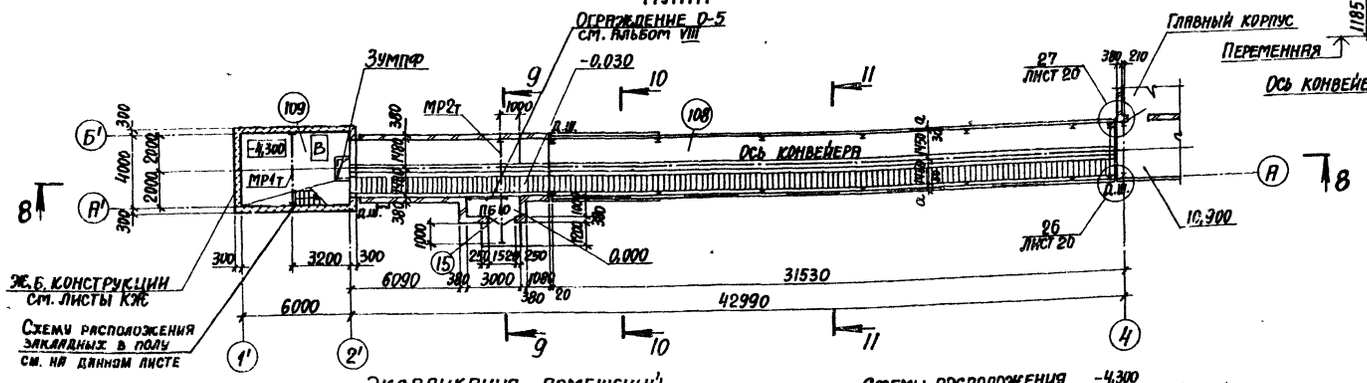

Спецификация закладных изделий

Марка, поз.	Обозначение	Наименование	Кол.	Масса ед., кг.	Примечание
МН127-6	1.400-15 В1.140-05	Изделие закладное	1п.м.	6,0	
МН406-2	1.400-15 В1.410-03	Изделие закладное	2	2,4	
МН111-6	1.400-15 В1.120-41	Изделие закладное	2	1,6	лист 19
МН139-6	1.400-15 В1.150-41	Изделие закладное	2	4,6	

Экспликация помещений

Номер по плану	Наименование	Площадь, м²	Категория производства по взрывопожарной и пожарной опасности
108	Галерея топливоподачи	125,0	В
109	Приемно-дробильное отделение	48	В

Схемы расположения закладных в полу

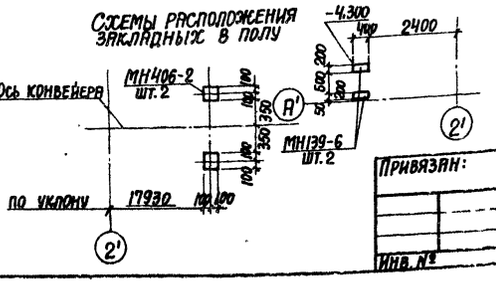

9747/5

Привязан:

Инв. №

ГИП	Монин		ТП 903-1-241.87 АР
Нач.отд.	Бродский		Котельная с 4 котлами КЕ-6,5-14С Топливо-каменные и бурые угли
Н.контр.	Кожевников		Главный корпус Галерея топливоподачи Приемно-дробильное отделение
Гл.арх.	Кожевников		Стадия: Р; Лист: 18; Листов:
Гл.конст.	Зорин		
Рук.гр.	Зарб		План. Разрезы 8-8...11-11
Ст.арх.	Берман		ХАРЬКОВСКИЙ ПРОМСТРОЙНИИПРОЕКТ
Архит.	Марголина		

Инв. № подл. | Подпись и дата | Взам. инв. №

Альбом V

Фасад 1'-4

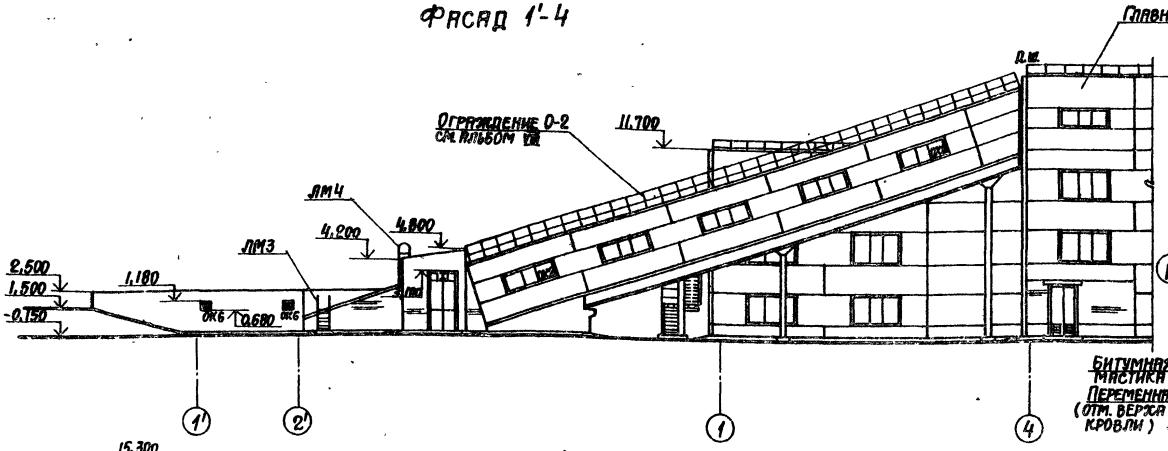

План на отм. 2,000

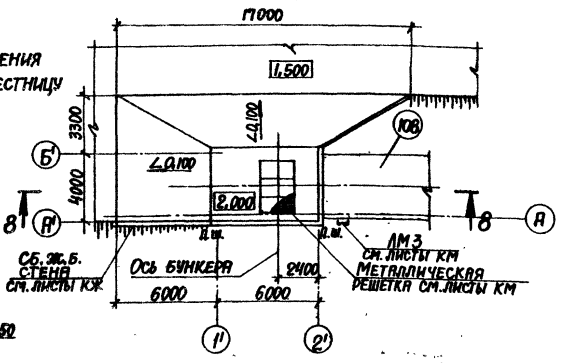

Схема расположения закладных под лестницу

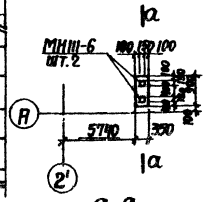

а-а

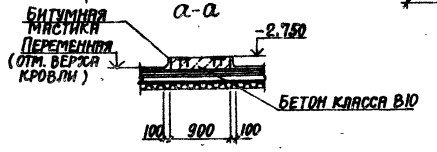

Фасад 4-1'

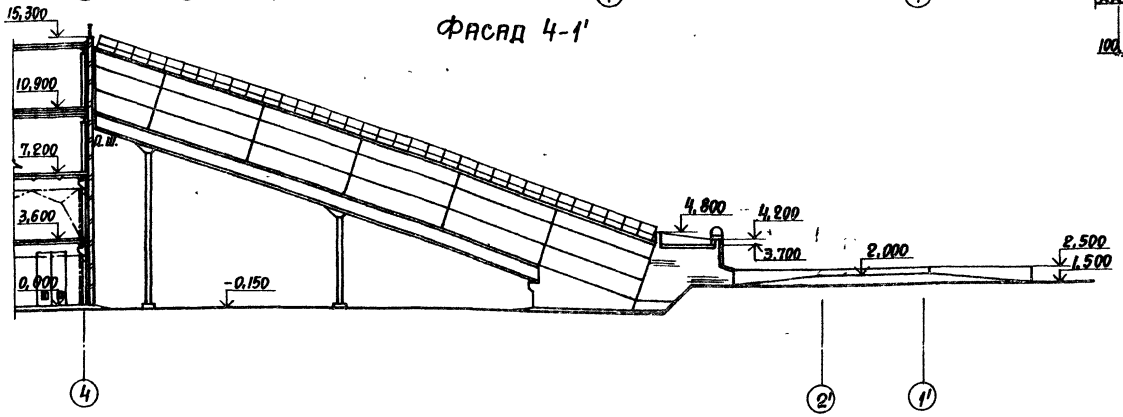

План на отм. -1,050 (при установке дробилки ВДГ-10)

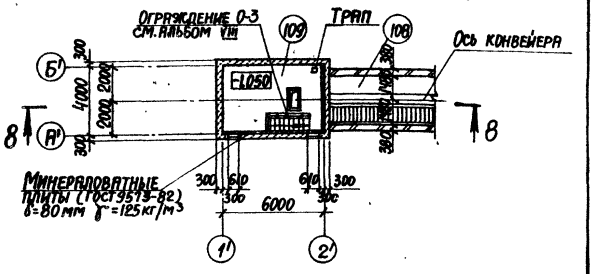

План на отм. -1,050 (при установке дробилки ВДП-15)

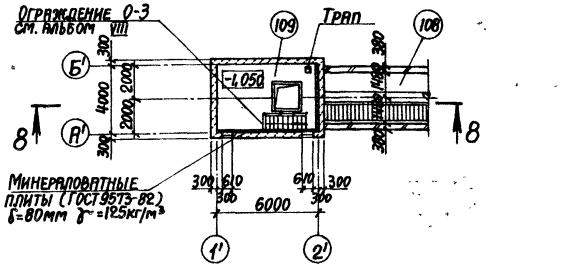

План кровли

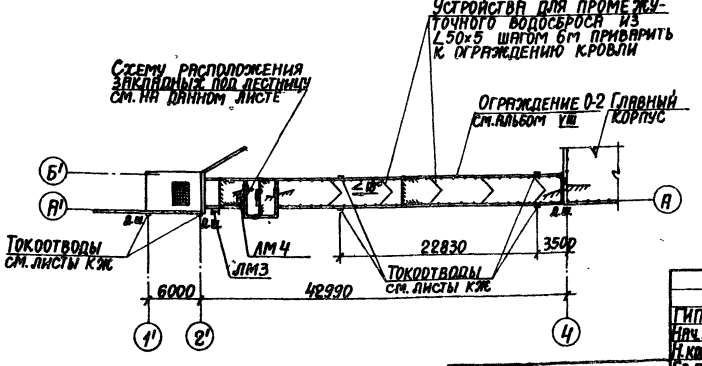

Схемы элементов заполнения оконных проемов ОК2, ОК6 см. листы КМ.

Ведомость проемов дверей

Марка, поз.	Размер проема, мм
15	1520 × 3100

Ведомость перемычек

Марка, поз.	Схема сечения
ПБ10	7

Спецификация элементов заполнения проемов

Марка, поз.	Обозначение	Наименование	Кол.	Масса ед, кг	Примечание
15	лист 21	Дверь индивидуальная ДИ1	1		

Спецификация перемычек

Марка, поз.	Обозначение	Наименование	Кол.	Масса ед, кг	Примечание
7	ТП 903-1-241.87 альбом VIII	65	1	1000	

Инв. № подл. | Подпись и дата | Взам. инв. №

9747/5

ГИП	Монин	
Нач. отд.	Бродский	
Н. контр.	Кожевников	
Гл. арх.	Кожевников	
Гл. констр.	Зорин	
Рук. гр.	Зарб	
Ст. арх.	Берман	
Архит.	Марголина	

Привязан:

Инв. №

ТП 903-1-241.87 АР

Котельная с 4 котлами КЕ-6,5-14С топливо-каменные и бурые угли

Главный корпус. Галерея топливоподачи. Приемно-дробильное отделение

Стадия	Лист	Листов
Р	19	

Фасады 1'-4,4-1'. Планы на отм. -1,050, 2,000. План кровли.

ХАРЬКОВСКИЙ ПРОМСТРОЙНИИПРОЕКТ

Планы полов

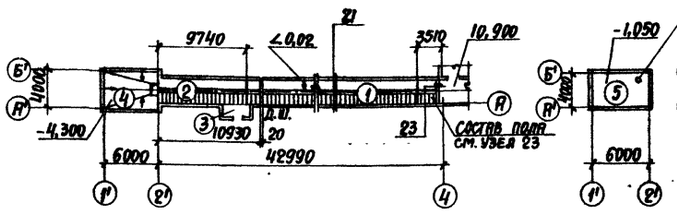

Экспликация полов

Наименование или номер помещения по проекту	Тип пола по проекту	Схема пола или номер узла по серии	Элементы пола и их толщина	Площадь пола м²
1	2	3	4	5
108	1		Покрытие - бетон класса В15 по уклону к лотку от 20 до 100 мм Стяжка — цементно-песчаный раствор марки 150 - 20 мм 2 слоя гидроизола на битумной мастике (в лотках - 4 слоя гидроизола) - 10 мм Стяжка — цементно-песчаный раствор марки 150 - 20 мм. Утеплитель - пенобетон γ = 400 кг/м³ 60 мм - для $t_н$ = -20°; 80 мм - для $t_н$ = -30° 110 мм - для $t_н$ = -40° Плита перекрытия	
108	2		Покрытие - бетон класса В15 по уклону к лотку от 20 до 100 мм Стяжка — цементно-песчаный раствор марки 150 - 20 мм 2 слоя гидроизола на битумной мастике (в лотках - 4 слоя гидроизола) Стяжка — цементно-песчаный раствор марки 150 - 20 мм Стяжка - легкий бетон класса В3,5 D1000 60 мм - для $t_н$ = -20°; 80 мм - для $t_н$ = -30° 110 мм - для $t_н$ = -40° Плита перекрытия	
108 (отм. 0,000)	3		Покрытие - бетон класса В15 - 20 мм Подстилающий слой - бетон класса В15 - 100 мм Основание - уплотненный грунт с плотностью скелета до 1,67 т/м³ с втрамбованным в него слоем щебня или гравия крупностью 40-60 мм толщиной 100 мм	
109 (отм. -4,300)	4		Покрытие - бетон класса В15 по уклону к зумпфу от 30 до 120 мм Плита перекрытия	
109 (отм. -1,050)	5		Покрытие - цементно-песчаный раствор марки 300 - 30 мм Плита перекрытия	
Пандус	6		Покрытие - бетон класса В30 - 30 мм Подстилающий слой - бетон класса В15 - 200 мм Сетка из ф10 AIII шаг 200 в 2-х направлениях Песок	

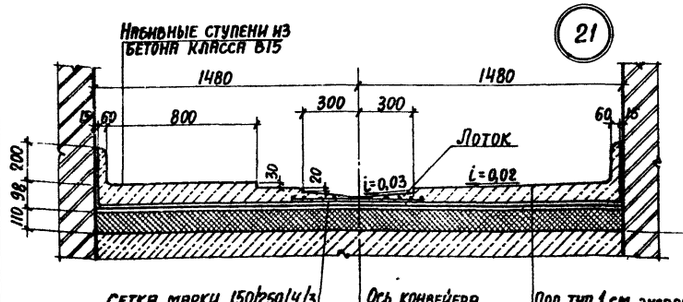

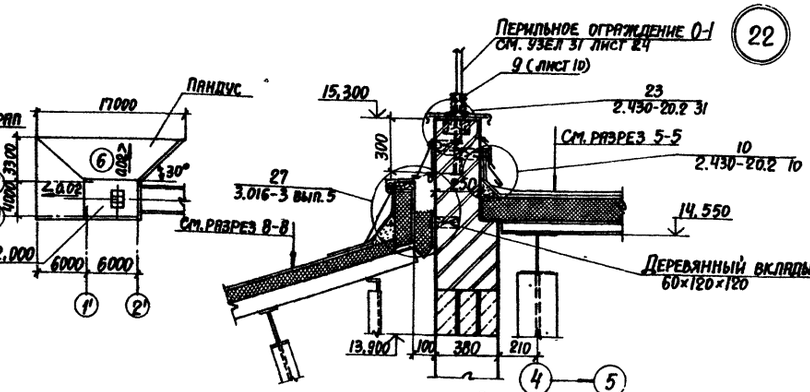

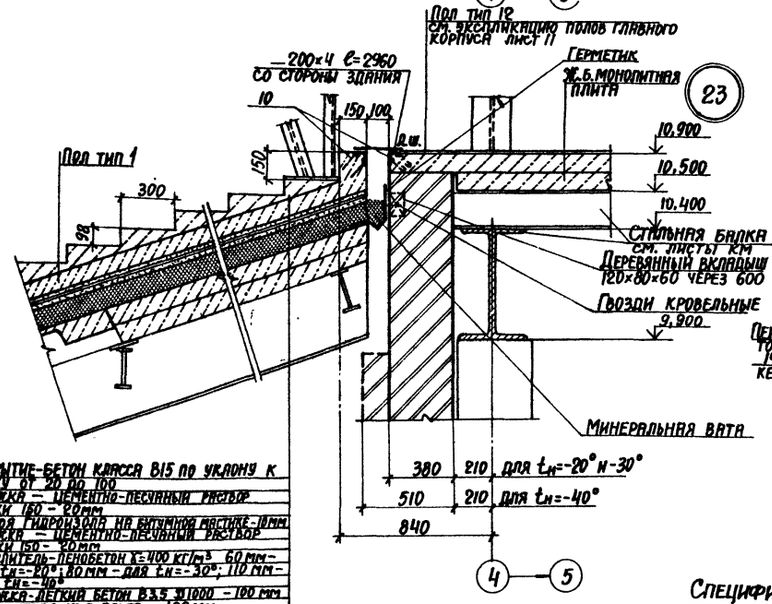

Покрытие - бетон класса В15 по уклону к лотку от 20 до 100
Стяжка — цементно-песчаный раствор марки 150 - 20 мм
2 слоя гидроизола на битумной мастике - 10 мм
Стяжка — цементно-песчаный раствор марки 150 - 20 мм
Утеплитель - пенобетон γ = 400 кг/м³ 60 мм - для $t_н$ = -20°; 80 мм - для $t_н$ = -30°; 110 мм - для $t_н$ = -40°
Стяжка - легкий бетон В3,5 D1000 - 100 мм
Монолитная ж.б. плита - 100 мм

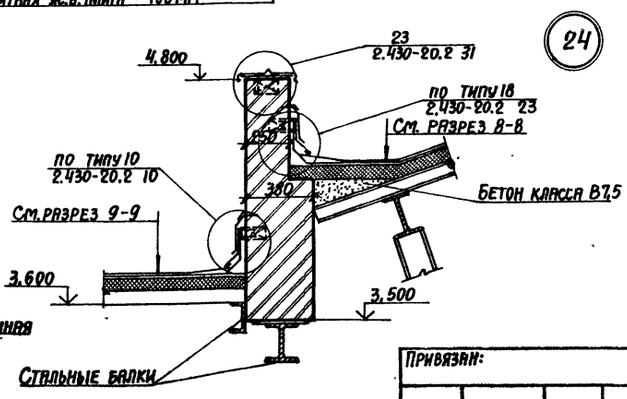

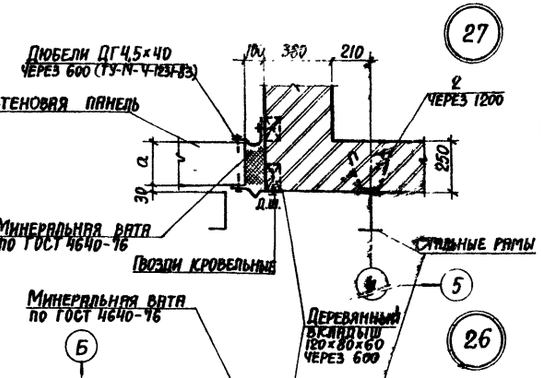

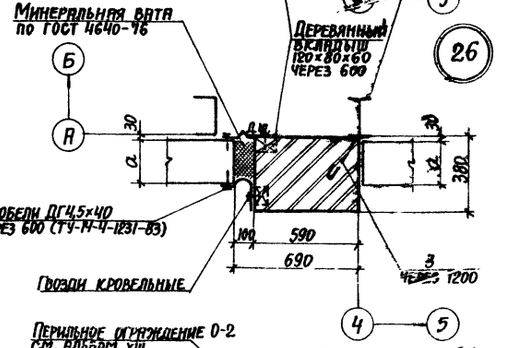

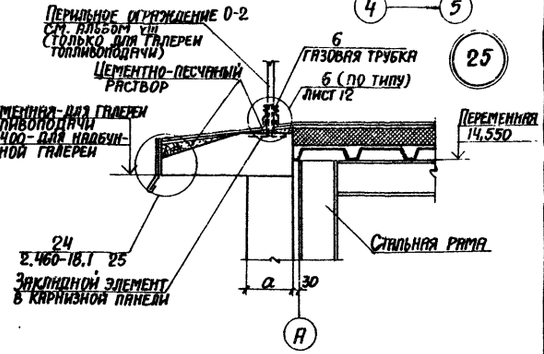

Спецификация элементов, замаркированных в узлах

Марка, поз.	Обозначение	Наименование	Кол.	Масса ед., кг	Примечание
2	Т.п. 903-1-241.87 альбом VIII	Анкер для крепления кирпичной кладки	4	0,28	
3	Т.п. 903-1-241.87 альбом VIII	Анкер для крепления кирпичной кладки	11	0,16	
6	Т.п. 903-1-241.87 альбом VIII	Газовая трубка ф1" ℓ=150	70	0,36	
10	1.400-15.В1.550-03	Изделие закладное МН-552	60 кг	4,4	

9747/5

ГИП	Монин	ТП 903-1-241.87 АР	
Нач. отд.	Бродский	Котельная с 4 котлами КЕ-6,5-14С Топливо-каменные и бурые угли	
Н. контр.	Кожевников	Главный корпус. Галерея топливоподачи. Приемно-дробильное отделение	Стадия Р; Лист 20; Листов
Гл. пр-с.	Кожевников	Планы полов. Экспликация полов. Узлы 21...27	Харьковский Промстройниипроект
Гл. консл.	Зорин		
Рук. гр.	Зярб		
Ст. пр-с.	Берман		
Архит.	Грунина		

Привязан:

Инв. №

Инв. № подл. | Подпись и дата | Взам. инв. №

Альбом V

Дверь индивидуальная ДИ-1

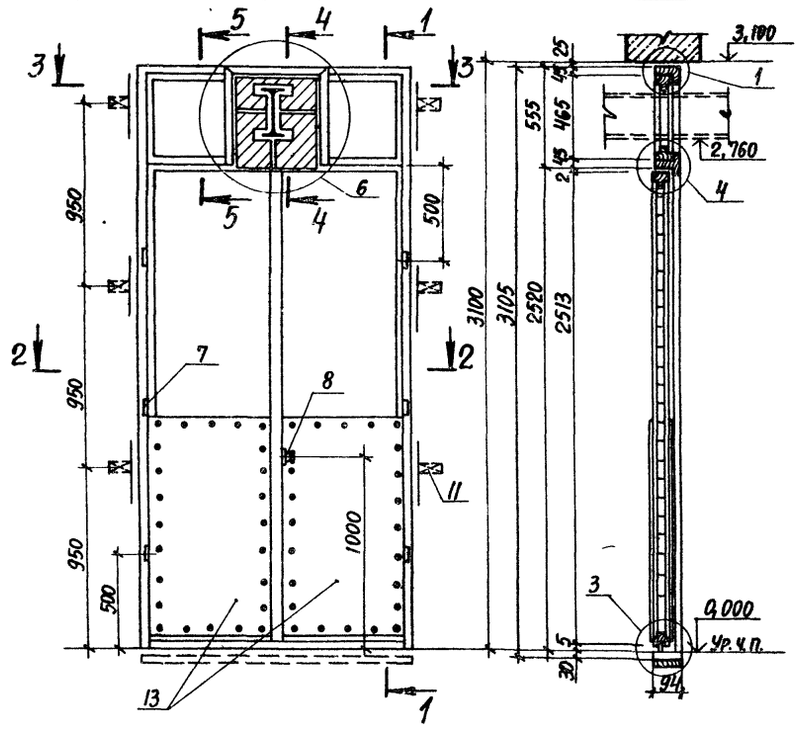

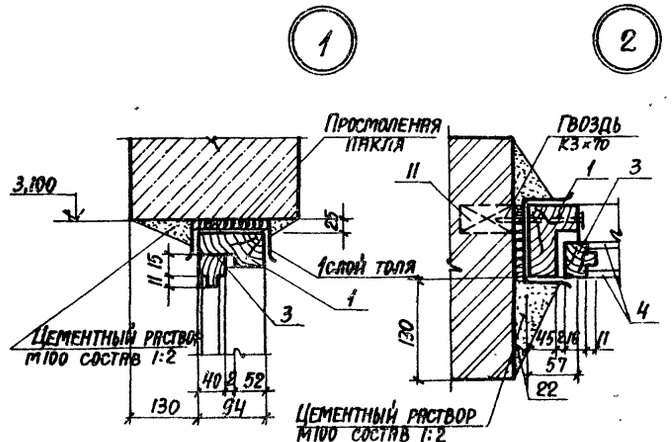

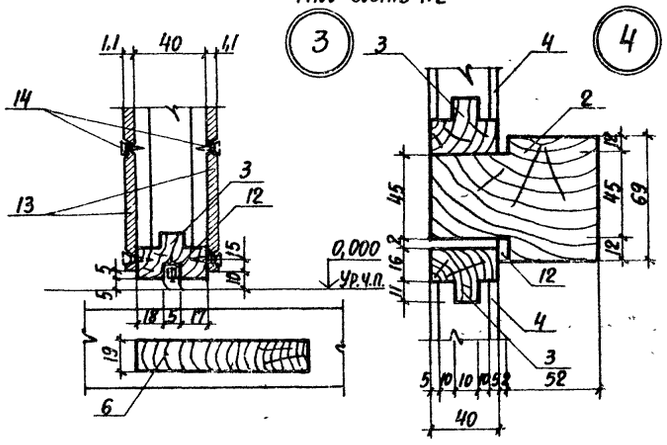

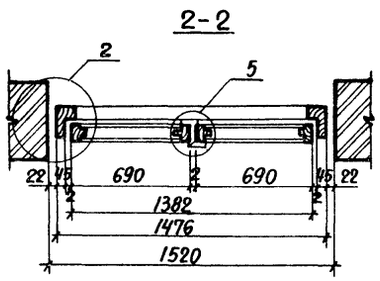

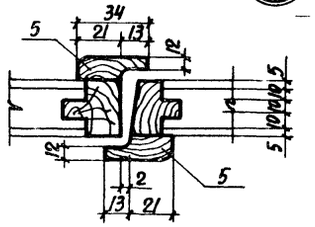

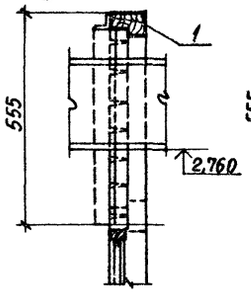

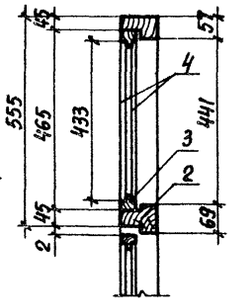

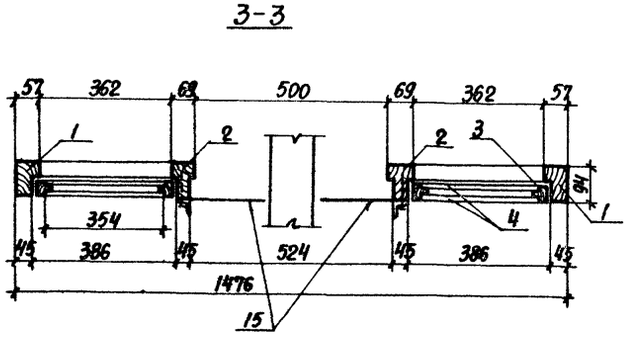

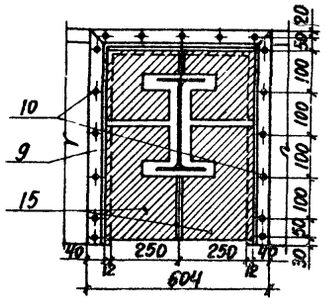

Спецификация материалов на дверь индивидуальную ДИ-1

Марка, поз.	Обозначение	Наименование	Кол.	Масса ед., кг	Примечание
1	ГОСТ 24454-80Е	Коробка: ℓ=3,105 м ℓ=1,476 м	2 шт. 1 шт.	—	
2	ГОСТ 24454-80Е	Импост: ℓ=0,465 м ℓ=0,386 м	2 шт. 2 шт.	—	
3	ГОСТ 24454-80Е	Обкладка дверей: ℓ=2,513 м ℓ=0,590 м Обкладка фрамуги: ℓ=0,354 м ℓ=0,465 м	4 шт. 4 шт. 4 шт. 4 шт.	—	
4	ГОСТ 3916-69	Облицовка (фанера ФСФ толщиной 5 мм) 248×658(h) 354×433(h)	2 шт. 2 шт.	—	
5	ГОСТ 24454-80Е	Нащельник 34×13(h); ℓ=2,513	2 шт.	—	
6	ГОСТ 24454-80Е	Монтажная доска 1476×94×19	1 шт.	—	
7	ГОСТ 5088-78	Петли дверные полушарнирные	6 шт.	—	
	ГОСТ 5089-80	Замок фалевый цилиндровый 45 мм	1 шт.	—	
8	ГОСТ 5088-78	Ручки фалевые „Г"-образные	2 шт.	—	
	ГОСТ 5090-79	Шпингалет врезной	1 шт.	—	
9	ГОСТ 8509-72*	∟40×3	1,71 п.	1,85	
10	ГОСТ 1145-80*	Шурупы Ф5×60	17 шт.	—	
11	ГОСТ 24454-80Е	Антисептированные деревянные пробки.	6 шт.	—	
12	ГОСТ 6051-76	Уплотняющая прокладка резиновая толщиной: 5 мм 7 мм 2 мм	1,7 м 4,2 м 1,2 м	—	
13	ГОСТ 14918-80*	Сталь тонколистовая кровельная 1200×670×1,1	4 шт.		
14	ГОСТ 1145-80*	Шурупы 1-3×16	—	—	
15	—	Пористая резина 300×510	2 шт.	—	Разрезать на 2 части

1. Дверной блок должен изготовляться из древесины хвойных пород. Полотна изготовляются из щитов со сплошным заполнением деревянными рейками облицованными фанерой марки ФСФ по ГОСТ 3916-69 на клеях повышенной влагостойкости.
2. Дверь должна поставляться собранной в комплекты блоков, огрунтованной и окрашенной за один раз с навеской полотен и установкой всех приборов, кроме ручек.
3. Крепление коробок в стенах должно производиться металлическими штырями или шурупами к деревянным пробкам, которые устанавливаются при кладке стен. Деревянные пробки антисептируются.
   Зазоры между кирпичной кладкой и коробкой законопачиваются просмоленой паклей. Коробка внизу расшивается монтажной доской, прибиваемой гвоздями к торцам коробки. Для герметичности внизу в прорези дверного полотна устанавливается уплотняющая резиновая прокладка.
4. После монтажа монорельса фрамуги жестко закрепить по месту уголками L40×3. Стальные детали и шурупы покрыть антикоррозионным лаком.
5. Куски пористой резины δ=15 мм закреплены на шурупах уголками L40×3 (ГОСТ 8509-72*), верх не закреплен, по контуру монорельса фигурный вырез, куски разрезаны на 2 части.

9747/5

ТП 903-1-241.87 АР

Котельная с 4 котлами КЕ-6,5-14С топливо-каменные и бурые угли

Главный корпус. Галерея топливоподачи. Приемно-дробильное отделение.

Дверь индивидуальная ДИ1

			Стадия	Лист	Листов
ГИП	Монин		Р.	21	
Нач. отд.	Бродский				
Н. контр.	Кожевников				
Гл. арх.	Кожевников				
Гл. конст.	Зорин				
Рук. гр.	Зарб				
Ст. арх.	Берман				
Архит.	Маргулина				

Харьковский Промстройниипроект

Привязан:

Инв. №

Инв. № подл. | Подпись и дата | Взам. инв. №

Альбом V

Разрез 12-12

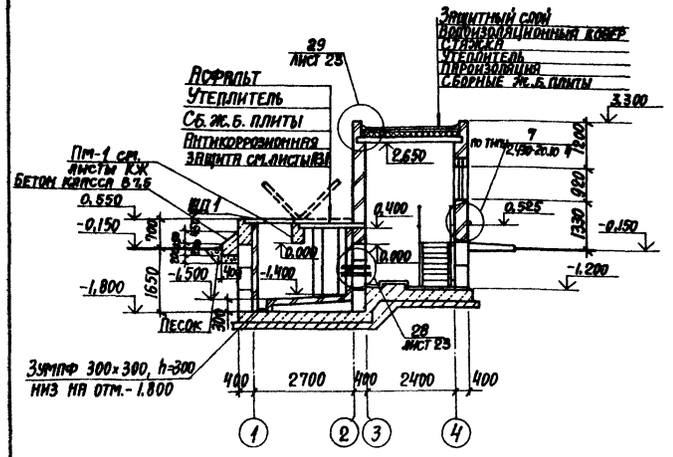

Фасад 1-4

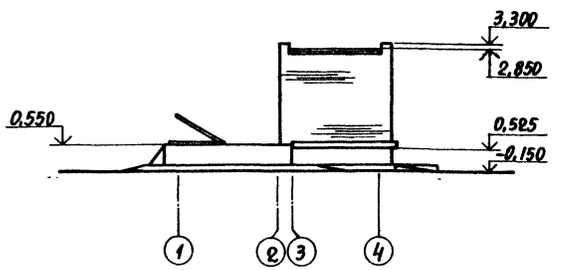

Фасад А-Д

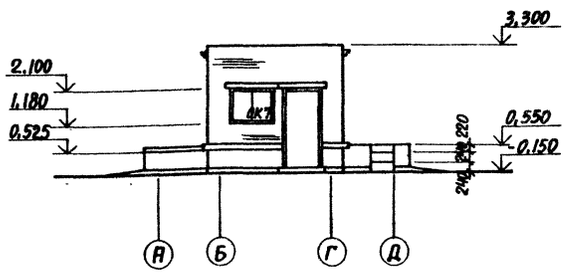

План

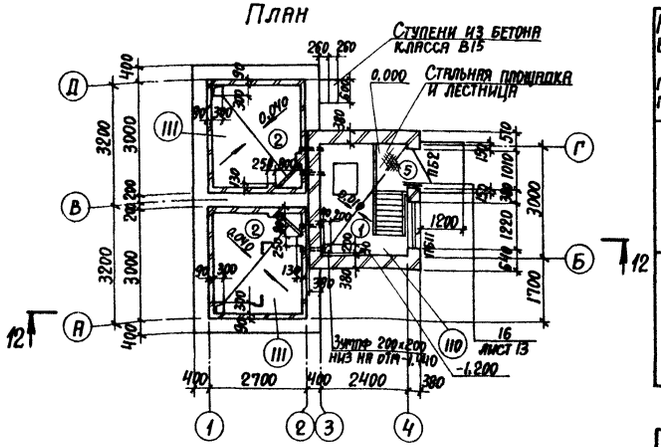

План кровли

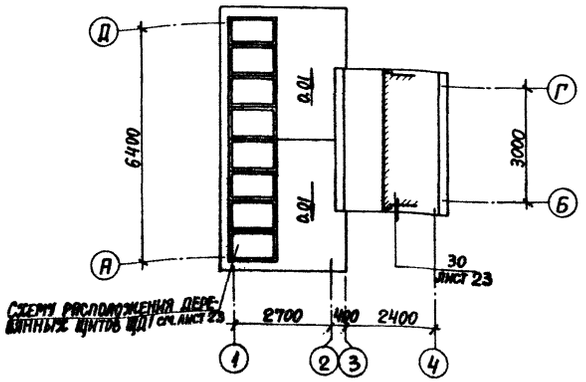

Экспликация полов

Наименование или номер помещения по проекту	Тип пола по проекту	Схема пола или номер узла по серии	Элементы пола и их толщина	Площадь пола, м²
110	1		Антикоррозионная защита см. листы А31 Бетон класса В10 -20...50мм Плита днища	7,2
111	2		Антикоррозионная защита см. листы А31 Стяжка - цементно-песчаный раствор марки 150 - 20 мм Стяжка - бетон класса В7,5 по уклону Плита днища	16,2

Экспликация помещений

Номер по плану	Наименование	Площадь м²	Категория производства по взрыво-пожарной и пожарной опасности
110	Машзал	7,2	Д
111	Бункер	16,2	

Спецификация элементов заполнения проемов

Марка поз.	Обозначение	Наименование	Кол-во	Масса ед., кг.	Примечание
5	ГОСТ 24698-81	Дверь ДН21-10АГПЩР2	1		
ОК 7	ГОСТ 12506-81	Окно СВО 9-12	1		

Ведомость проемов дверей

Марка поз.	Размер проема, мм
5	1010×2070

Ведомость перемычек

Марка поз.	Схема сечения
ПБ2	2
ПБ11	8

Спецификация перемычек

Марка поз.	Обозначение	Наименование	Кол-во	Масса ед., кг.	Примечание
2	1.038.1-1.1010000 -01	1ПБ13-1	3	25	
8	1.038.1-1.10200000-05	2ПБ16-2-п	3	65	

Схема расположения элементов заполнения оконного проема ОК 7

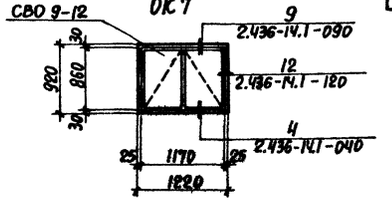

9947/5

ГИП	Монин		ТП 903-1-241.87 АР
Нач.отд.	Бродский		Котельная с 4 котлами КЕ-6,5-14С топливо-каменные и бурые угли
Н.контр.	Кожевников		
Гл.арх.	Кожевников		Главный корпус бункер мокрого хранения соли.
Гл.конст.	Зорин		Стадия: Р; Лист: 22; Листов:
Рук.гр.	Зарб.		План. Разрез 12-12. Фасады 1-4, А-Д. План кровли
Ст.арх.	Берман		Харьковский промстройниипроект
Архит.	Мартынина		
Архит.	Грунина		

Привязан:

Инв. №

Инв. № подл. | Подпись и дата | Взам. инв. №

Альбом V

Схема расположения деревянных щитов

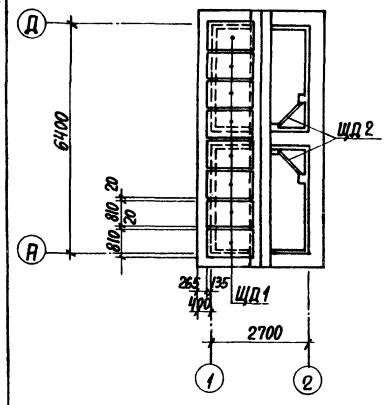

Щит ЩД1 (штук 8)

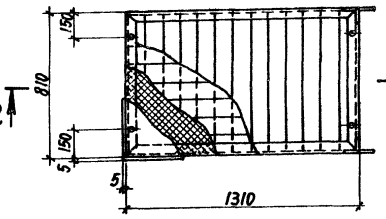

Щит Щ1

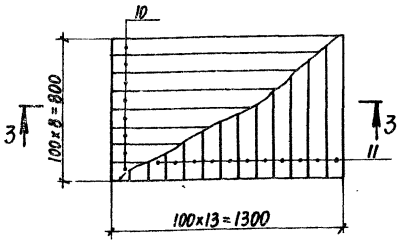

2-2

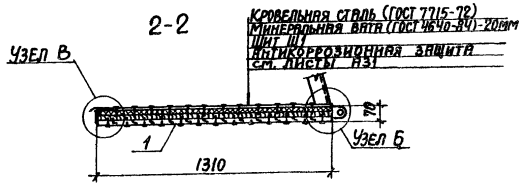

3-3

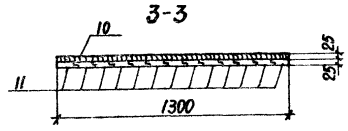

Спецификация изделий на 1 щит

Формат	Зона	Поз.	Обозначение	Наименование	Кол.	Масса ед., кг	Примеч.
				ЩД1			
				Сборочные единицы			
		1		Щит Щ1	1		
		2	т.п. 903-1-241.87-КМ32	Рама	1		
		3	т.п. 903-1-241.87-КМ32	Петля	2		
				Стандартные изделия			
		4		Болт М10-8g×90.36.016 ГОСТ 7798-70*	4		
		5		Болт М16-8g×90.36.016 ГОСТ 7798-70*	2		
		6		Гайка М10-7Н.48 Ст 3кп 3.016 ГОСТ 5915-70	4		
		7		Гайка М16-7Н.48Ст 3кп 3.016 ГОСТ 5915-70*	2		
		8		Шайба 10.02.8Ст 3кп 016 ГОСТ 11371-78*	4		
		9		Шайба 16.02.8Ст 3кп 016 ГОСТ 11371-78*	2		
				Щ1			
		10		Доска 100×25 ГОСТ 24454-80, ℓ=1300	8		
		11		Доска 100×25 ГОСТ 24454-80, ℓ=800	13		
				ЩД2			
		12		Брус 50×50 ГОСТ 24454-80, ℓ=1400	4		
		13		Доска 200×40 ГОСТ 24454-80, ℓ=900	8		

1. Доски для щитов антисептированные.
2. Соединения на гвоздях по ГОСТ 4028-63*.

Щит ЩД2 (штук 2)

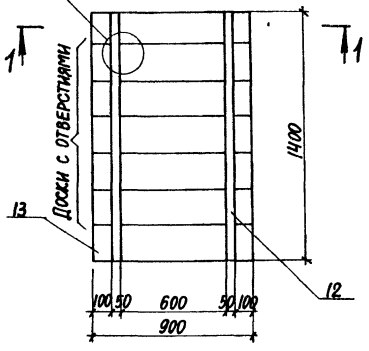

1-1

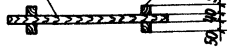

Узел А

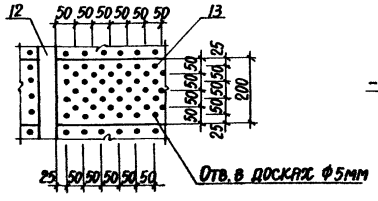

Узел Б

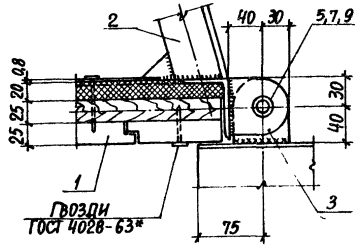

Узел В

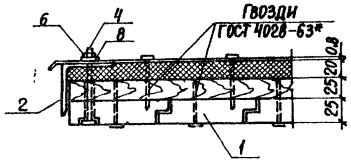

28

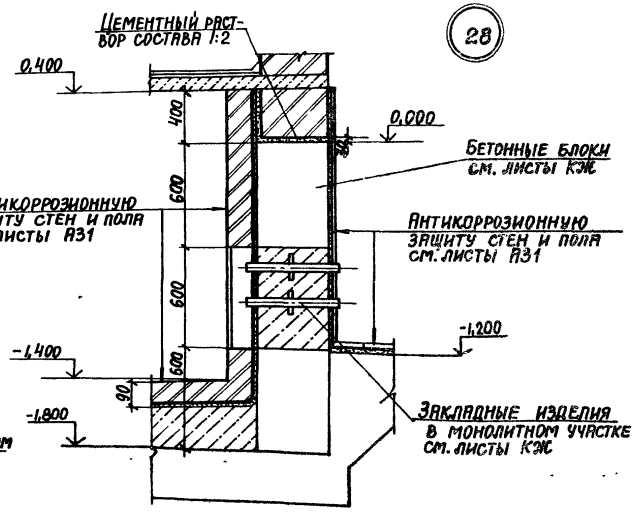

29

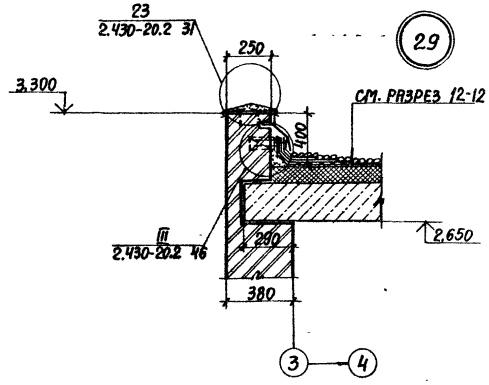

30

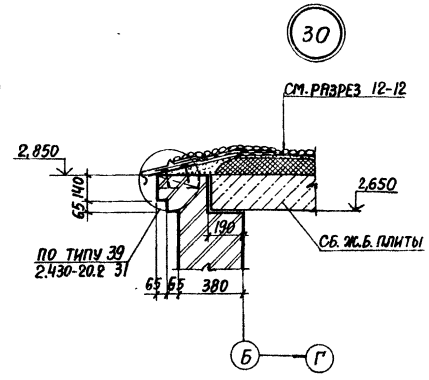

9747/5

Привязан:

Инв.№

ГИП	Монин	
Нач. отд.	Бродский	
Н. контр.	Кожевников	
Гл. арх.	Кожевников	
Гл. констр.	Зорин	
Рук. гр.	Зарб	
Ст. арх.	Берман	
Архит.	Марголина	
Архит.	Грунина	

ТП 903-1-241.87 АР

Котельная с 4 котлами КЕ-6,5-14С
Топливо - каменные и бурые угли

Главный корпус. Бункер мокрого хранения соли	Стадия	Лист	Листов
	Р	23	

Схема расположения деревянных щитов. Щиты ЩД1, ЩД2. Узлы 28...30

Харьковский Промстройниипроект

Инв.№ подл. | Подпись и дата | Взам. инв. №

Альбом V

План газоходов

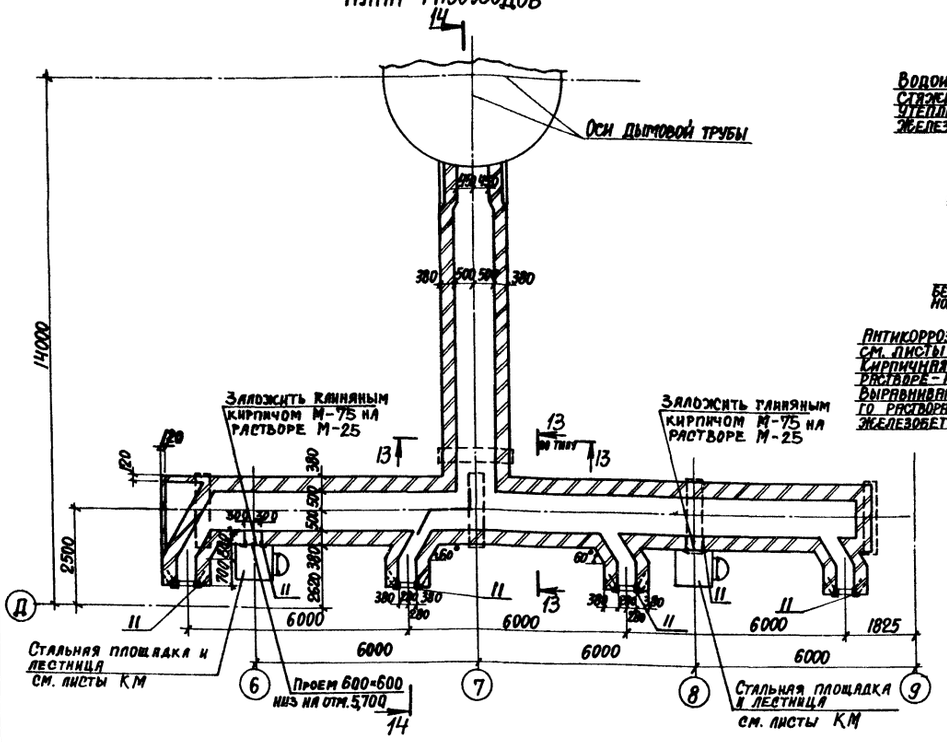

Разрез 13-13

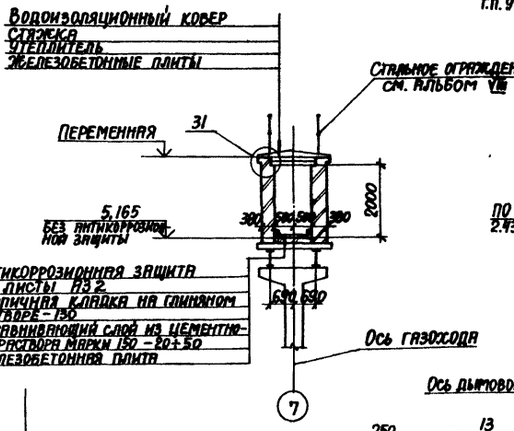

Разрез 14-14

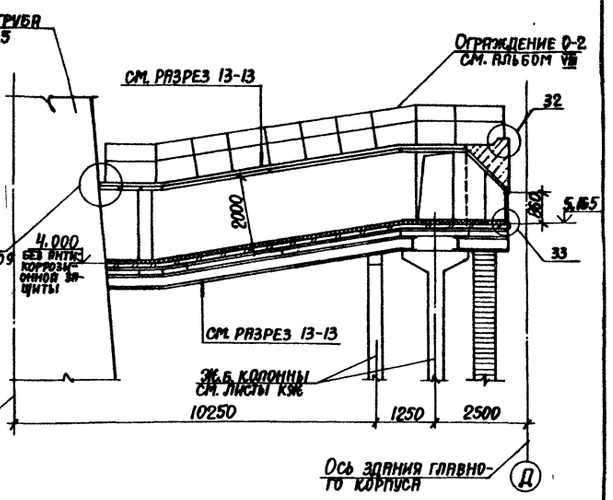

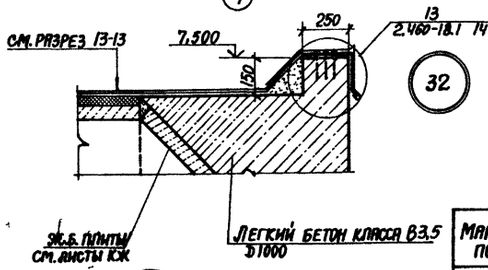

Спецификация элементов, замаркированных в узлах

Марка, поз.	Обозначение	Наименование	Кол.	Масса ед., кг	Примечание
9	Т.П. 903-1-241.87 альбом VIII	Газовая труба Ф1" ℓ=450	78	1,08	
11	1.400-15.81.550-03	Закладное изделие МН-5524-100т	4	4,4	

План баков-аккумуляторов

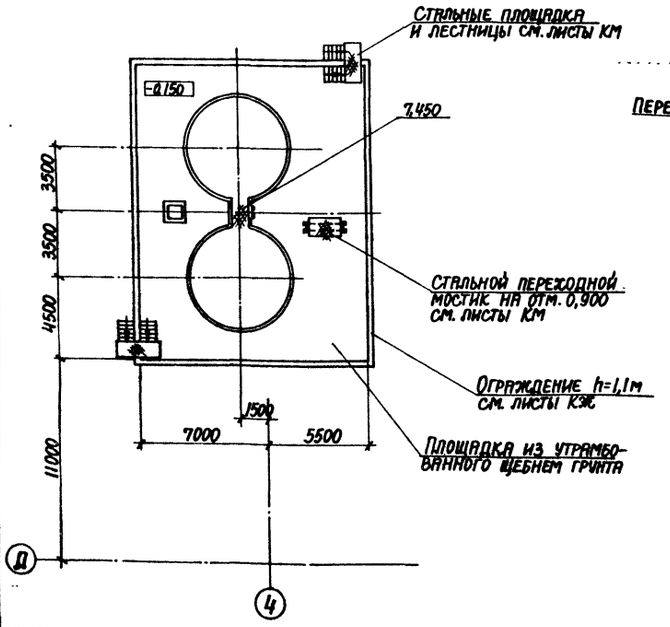

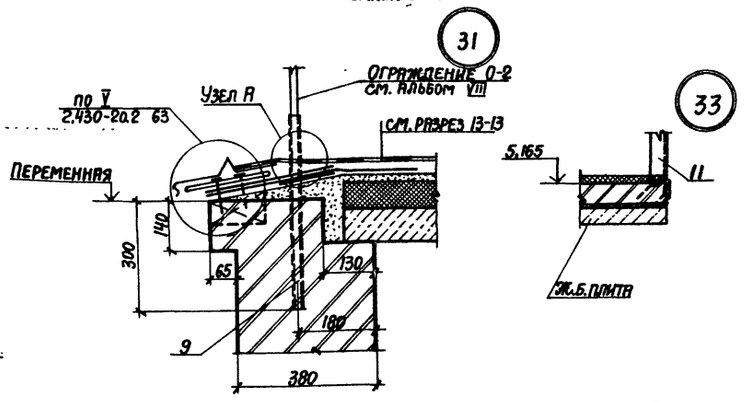

Узел А

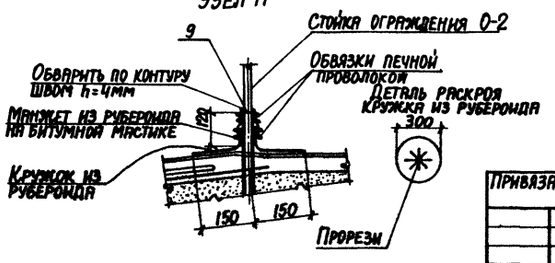

1. Стены газоходов выполнять из обыкновенного глиняного кирпича М-75 на растворе М-25. Кладку с внутренней стороны вести впустошовку на 30 мм с последующим заполнением глиняным раствором, с наружной стороны - под расшивку швов. Поверхность железобетонных потолочных плит затереть глиняным раствором с добавлением асбеста.
2. Устройство кровли выполнять после установки взрывных клапанов.
3. Антикоррозионную защиту стен и полов газоходов см. на листах АВ2.

Привязан:

Инв. №

ГИП	Монин		
Нач.отд.	Бродский		
Н.контр.	Кожевников		
Гл.арх.	Кожевников		
Гл.конс.	Зорин		
Рук.гр.	Зарь		
Ст.арх.	Берман		
Архит.	Гринина		

9747/5

ТП 903-1-241.87 АР

Котельная с 4 котлами КЕ-6,5-14С
Топливо - каменные и бурые угли

Главный корпус. Газоходы. Баки-аккумуляторы

Стадия	Лист	Листов
Р	24	

План газоходов. План баков-аккумуляторов. Разрезы 13-13, 14-14. Узлы 31...33

ХАРЬКОВСКИЙ ПРОМСТРОЙНИИПРОЕКТ

Инв. № подл. | Подпись и дата | Взам. инв. №

Альбом V

Развертка шахты с закладными деталями для крепления направляющих

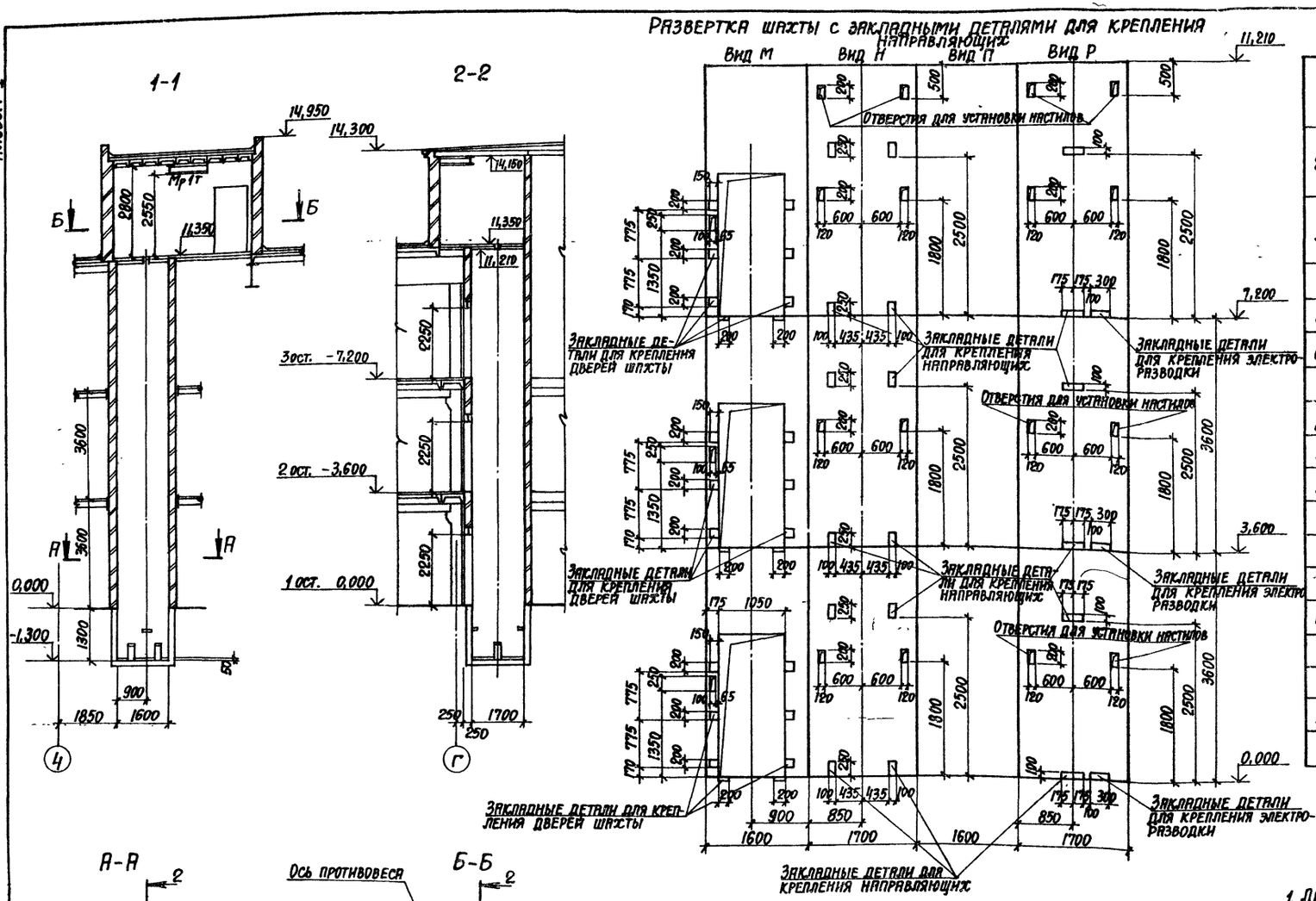

Данные для заказа лифта

1	Наименование, адрес и телефон заказчика		
2	Реквизиты грузополучателя (почтовые, телеграфные, отгрузочные)		
3	Назначение здания, в котором устанавливается лифт, и его почтовый адрес		
4	Назначение лифта	грузовой	
5	Грузоподъемность лифта в кг, и его скорость в м/с	Q=500 кг, V=0,5 м/сек	
6	Высота подъема кабины в м (высота от нижней до верхней остановок)	7,2 м	
7	Размеры кабины (ширина х глубина х высота) в мм	1000×1500×2000	
8	Требуется ли выход из кабины в две противоположные стороны	—	
9	Количество дверей шахты	3	см. примечание пункт 3
10	Число остановок кабины	3	
11	Отметки основных посадочных этажей (этажей связанных с входом и выходом из здания) для пассажирских лифтов	—	
12	Напряжение сети питающей лифт (220 или 380 В) при заказе на экспорт указать и частоту тока	380 В	
13	Система управления	кнопочная, наружная с сигнальным вызовом кабины с любого этажа	
14	Этаж с которого предусматривается управление грузовым лифтом (указать только при наружном кнопочном управлении)	1-ый этаж, отм. 0,000	
15	Управление пассажирскими лифтами: (одиночное, парное, групповое)	—	
16	Число заказываемых лифтов одинаковой характеристики	1	
17	Места расположения шахты лифта (вне здания, внутри здания, в лестничной клетке)	внутри здания	
18	Желательный срок поставки лифта (год, квартал)	—	

А-А

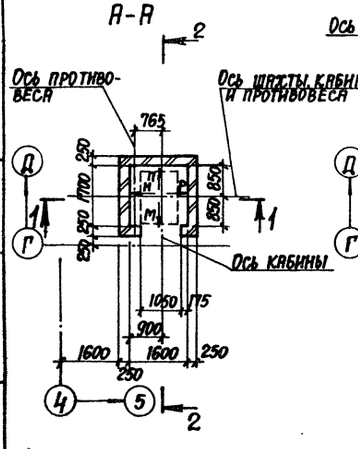

Б-Б

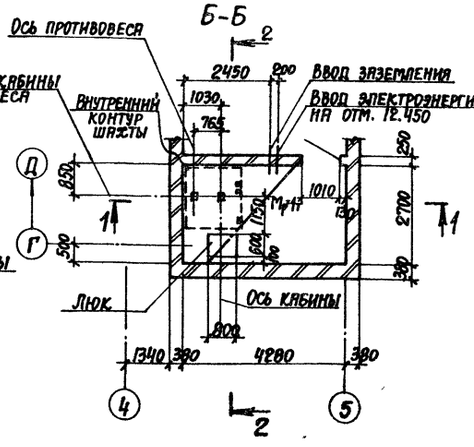

1. Лифт разработан по серии АТ-6.00-003, раздел II, листы АТ-6.05-001.
2. Стены шахты выполнены из полнотелого глиняного кирпича марки „75" на растворе марки „50" по ГОСТ 530-80.
3. Шахта лифта должна быть оборудована противопожарными дверями.

9747/5

ГИП	Монин		Котельная с 4 котлами КЕ-6,5-14С Топливо-каменные и бурые угли
Нач.отд.	Бродский		
Гл.арх.	Кужелников		
Рук.гр.	Зарб		Чертеж на заказ стандартного грузового лифта общего назначения Q=500 кг
Ст.арх.	Берман		
Арх.сит.	Мирошина		

Стадия	Лист	Листов
Р	25	

ХАРЬКОВСКИЙ ПРОМСТРОЙНИИПРОЕКТ

Инв.№ подл. | Подпись и дата | Взам.инв.№

Альбом V

Ведомость рабочих чертежей основного комплекта марки А31

Лист	Наименование	Примечание
1	Общие данные	
2	План на отм.-1,400;-1,200;0,000. Разрез 1-1. Узлы 1,2.	
3	Узлы 3, 4. Ведомость объемов антикоррозионных работ.	

Агрессивные воздействия на фундаменты под оборудование

Номер помещения, участка	Наименование оборудования	Марка фундамента	Характер агрессивного воздействия	Номер узла защиты	Особые условия эксплуатации
1	Насос марки Х50-32-125Д	—	Соль поваренная 26%	Узел 5 лист 3	На раме

Условия эксплуатации конструкций зданий и сооружений

Номер, (обозначение), наименование, отметки, координационные оси помещения (участка), объекта защиты	Характеристика жидких сред: Наименование или химический состав	Характеристика жидких сред: Концентрация, мг/л, г/л, %	Характеристика жидких сред: Температура, °С	Интенсивность воздействия агрессивной среды на полы	Механическое воздействие на полы	Вид уборки пола	Характеристика газовоздушных сред: Наименование или химический состав	Характеристика газовоздушных сред: Концентрация, мг/м³	Характеристика газовоздушных сред: Температура, °С	Характеристика газовоздушных сред: Относительная влажность, %	Особые условия эксплуатации	Вид защиты
Бункер для поваренной соли	NaCl	26%	25°	—	—						—	См. листы 2,3
Машзал	NaCl	26%	25°	Слабая	малая	Смыв водой	Аэрозоли NaCl	0,001-0,1	15°С	60%	—	См. лист 3 узел 5

Данным проектом для антикоррозионных покрытий применены токсичные, легко воспламеняющиеся и горючие материалы, в связи с чем при выполнении проектных решений необходимо:

1. Работы выполнять по специально разработанному проекту производства работ.
2. Строго соблюдать правила по технике безопасности, предусмотренные СНиП III-4-80 „Техника безопасности в строительстве", ГОСТ 12.3.016-79 „Антикоррозионные работы при строительстве", а также инструкцией N14 „Сборника инструкций по защите от коррозии" ВСН 214-82 / ММСС СССР.
3. Антикоррозионные работы выполнить после окончания всех строительно-монтажных работ при температуре воздуха не ниже +10°С.
4. Подготовку и приемку поверхности под антикоррозионную защиту, выполнение работ и контроль качества покрытия производить согласно требованиям СНиП 3.04.03-85 „Защита строительных конструкций и сооружений от коррозии".
5. Лакокрасочные покрытия подлежат систематическому контролю не реже одного раза в полугодие и своевременному восстановлению на поврежденных участках.
6. Состав битумно-рубероидной изоляции:
   а) грунтовка поверхности лаком БТ-783 за 2 раза или раствором битума БН-IV в бензине (первый слой 1:3, второй слой 1:1)
   б) оклейка двумя слоями рубероида марки РМ-350 на битуме БН-IV
   в) шпатлевка мастикой битумной марки „Н-2" d=5мм.
7. Металлоконструкции окрасить тремя слоями эмали ХВ-785 по двум слоям грунта ХС-010.

Типовой проект разработан в соответствии с действующими нормами и правилами и предусматривает мероприятия, обеспечивающие пожарную безопасность при эксплуатации здания.

Главный инженер проекта /Монин А.М./

Согласовано: Гл. спец. КУ Тижняк

Инв. № подл. | Подпись и дата | Взам. инв. №

9747/5

ГИП	Монин		ТП 903-1-241.87 А31
Нач. отд.	Бродский		Котельная с 4 котлами КЕ-6,5-14С Топливо-каменные и бурые угли
Н. контр.	Кожевников		
Гл. арх.	Кожевников		Главный корпус Бункер мокрого хранения соли — Стадия: Р; Лист: 1; Листов: 3
Гл. констр.	Зорин		
Рук. гр.	Зарб		
Ст. арх.	Берман		Общие данные — ХАРЬКОВСКИЙ ПРОМСТРОЙНИИПРОЕКТ
Техник	Минакова		

Привязан:

Инв. №

Разрез 1-1

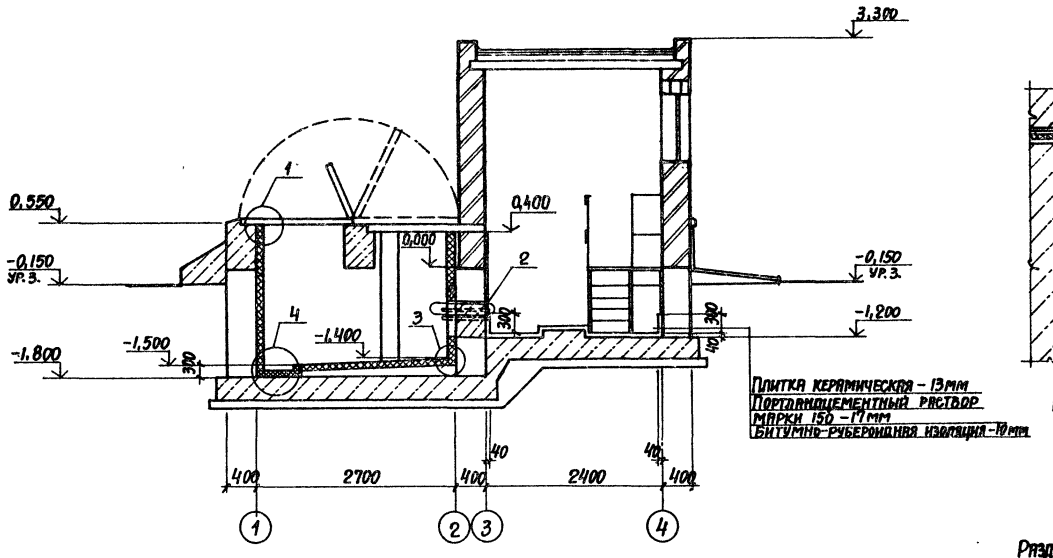

План на отм. -1,400; -1,200; 0,000

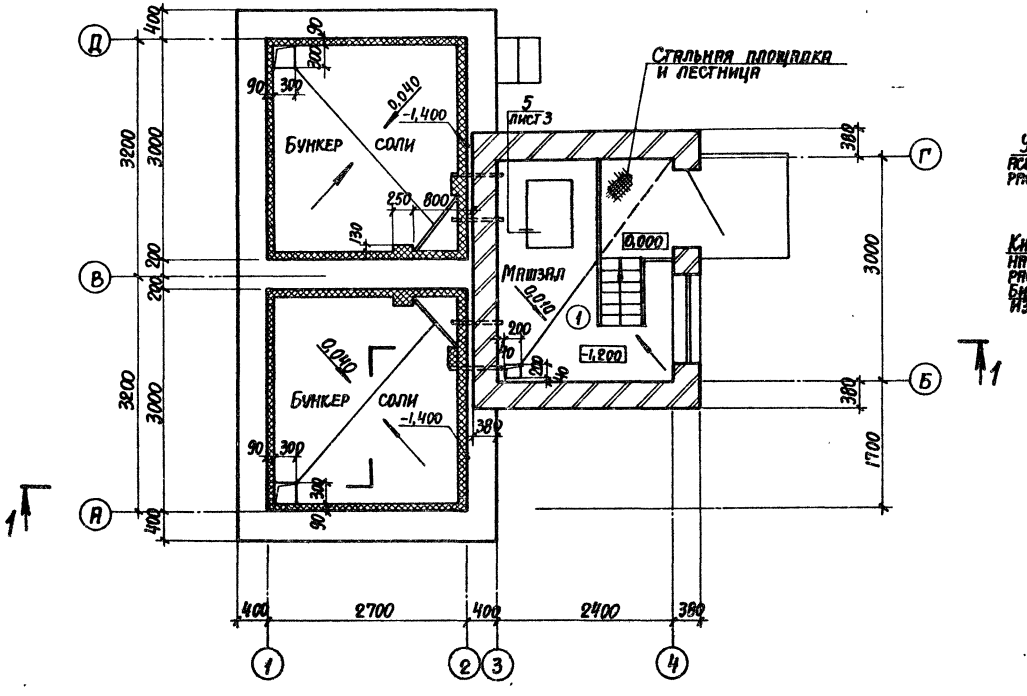

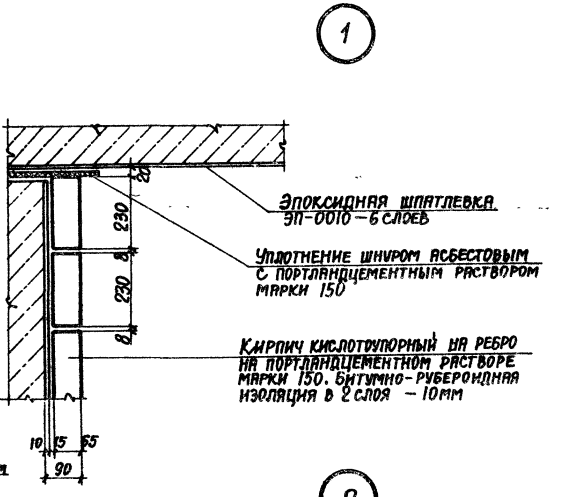

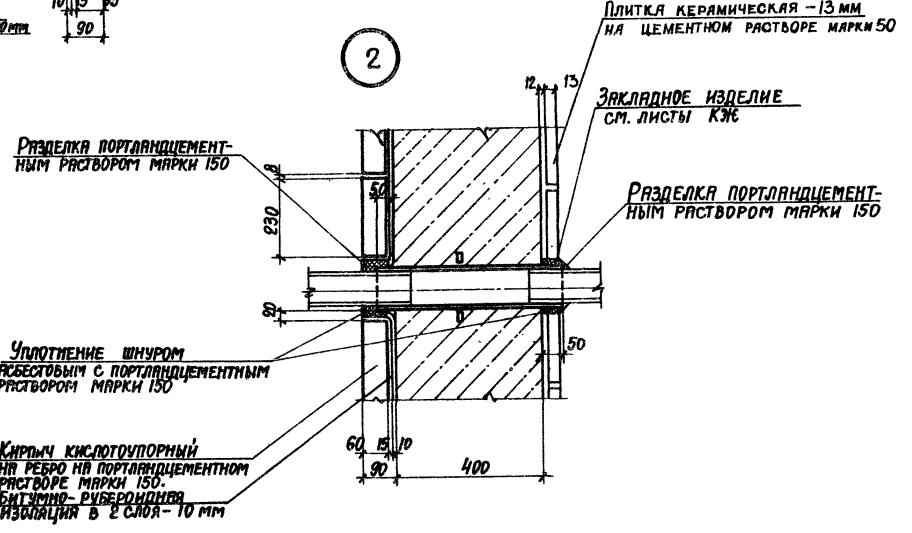

9747/5

ГИП	Монин		ТП 903-1-241.87 А31		
Нач. отд	Бродский		Котельная с 4 котлами КЕ-6,5-14С Топливо-каменные и бурые угли		
Н. контр.	Кожевников		Главный корпус. Бункер мокрого хранения соли	Стадия	Лист	Листов
Гл. арх.	Кожевников			Р	2	3
Гл. конст.	Зорин		План на отм. -1,400; -1,200; 0,000 Разрез 1-1. Узлы 1, 2.	ХАРЬКОВСКИЙ ПРОМСТРОЙНИИПРОЕКТ	
Рук. гр.	Зярб				
Ст. арх.	Берман				
Ст. техн	Гамановская				

Привязан:

Инв. №

Инв. № подл. | Подпись и дата | Взам. инв. №

Альбом V

3

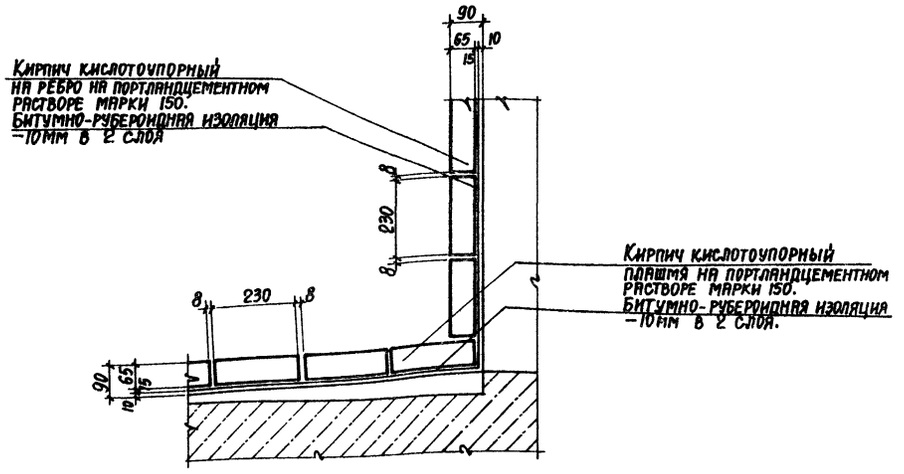

4

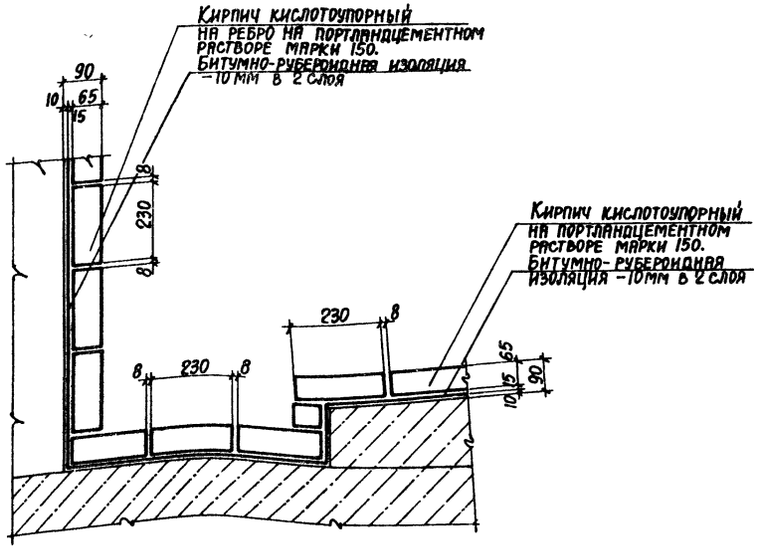

Ведомость объемов антикоррозионных работ

Наименование	Объемы работ, м²			Итого
	-1,400; -1,200			
	Бункер мокрого хранения соли			
	Бункер для соли шт. 2	Фундамент ФОМ	Металлоконструкции в машзале	
1. Обеспыливание бетонной поверхности	70	0,9		81,9
2. Очистка кварцевым песком металлоконструкций			14,6	14,6
3. Обезжиривание уайт-спиртом			14,6	14,6
4. Устройство гидроизоляции в 2 слоя из рубероида РЭМ-350 -10мм на битуме БН IV	107,6	0,9		64,5
5. Футеровка кислотоупорным кирпичом плашмя на портландцементном растворе марки 150.	16,6			16,6
6. Футеровка кислотоупорным кирпичом на ребро на портландцементном растворе марки 150.	47			47
7. Футеровка кислотоупорной плиткой марки КШ-35мм на портландцементном растворе марки 150.		0,9		0,9
8. Нанесение эпоксидной шпатлевки ЭП-0010 в 6 слоев	17,4			17,4
9. Нанесение грунтовки ХС-010 - 2 слоя			14,6	14,6
10. Нанесение эмали ХВ-785 - 3 слоя			14,6	14,6

5

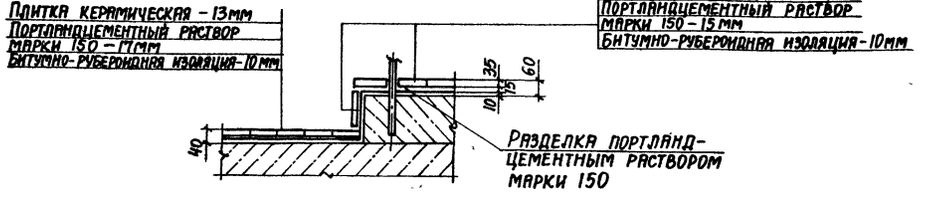

9747/5

ГИП	Монин	ТП 903-1-241.87 А31	
Нач. отд.	Бродский	Котельная с 4 котлами КЕ-6,5-14С Топливо-каменные и бурые угли	
Н. контр.	Кожевников	Главный корпус. Бункер мокрого хранения соли	Стадия: Р; Лист: 3; Листов: 3
Гл. арх.	Кожевников		
Гл. конс.	Зорин	Узлы 3,4. Ведомость объемов антикоррозионных работ.	Харьковский Промстройниипроект
Рук. гр.	Зарб		
Ст. арх.	Берман		
Ст. техн.	Гамановская		

Привязан:

Инв. №

Инв. № подл. | Подпись и дата | Взам. инв. №

Альбом V

Ведомость рабочих чертежей основного комплекта марки АЗ2

Лист.	Наименование	Примечание
1	Общие данные.	
2	План газоходов. Разрезы 1-1, 2-2. Узлы 1, 2.	

Ведомость объемов антикоррозионных работ по объектам защиты

Наименование	Объемы работ, м²			Итого
	Отметка 4,000; 5,165 Кирпичный газоход вне здания в осях 6÷9			
	Пол	Стены	Рамка	
1. Обеспыливание поверхности	5,8	10	0,5	16,3
2. Очистка рамы кварцевым песком			0,5	0,5
3. Обезжиривание уайт-спиритом			0,5	0,5
4. Нанесение органосиликатной композиции ОС-82-02 в 4 слоя	5,8	10	0,5	16,3
5. Футеровка кислотоупорной керамической плиткой марки КШ5=35 мм на сульфатостойком цементно-песчаном растворе марки 150.	5,8			5,8

Данным проектом для антикоррозионных покрытий применены токсичные материалы, в связи с чем при выполнении проектных решений необходимо:

1. Работы выполнять по специально разработанному проекту производства работ.
2. Строго соблюдать правила по технике безопасности, предусмотренные СНиП III-4-80 „Техника безопасности в строительстве", ГОСТ 12.3.016-79 „Антикоррозионные работы при строительстве," а также инструкции №14 „Сборника инструкций по защите от коррозии" ВСН 214-82 Минсс СССР.
3. Подготовку и приемку поверхности под антикоррозионную защиту, выполнение работ и контроль качества покрытия производить согласно требованиям СНиП 3.04.03-85 „Защита строительных конструкций и сооружений от коррозии."
4. Нижнюю поверхность плит покрытия газохода окрасить органосиликатной композицией ОС 82-02 до их установки.
5. Антикоррозионные работы выполнять при температуре воздуха не ниже +10°С.

Условия эксплуатации конструкций зданий и сооружений

Номер (обозначение), наименование, отметки, координационные оси помещения (участка) объекта защиты	Характеристика жидких сред: Наименование или химический состав	Концентрация мг/л г/л %	Температура °С	Интенсивность воздействия агрессивной среды на полы	Механическое воздействие на полы	Вид уборки пола	Характеристика газовоздушных сред: Наименование или химический состав	Концентрация мг/м³ %	Температура °С	Относительная влажность, %	Особые условия эксплуатации	Вид защиты
Кирпичный газоход вне здания в осях 6÷9	—	—	—	—	—	—	τ возд. τ R_{02} τ H_2O τ N_0O_2 τ N_2 Ств Ссо CSO_2 CNO_2	45 % 8,8 % 10,2 % 0,03% 35,97% 0,75 мг/м³ 1,01 г/м³ 0,62 г/м³ 0,29 г/м³	165°С		—	См. лист 2

Типовой проект разработан в соответствии с действующими нормами и правилами и предусматривает мероприятия, обеспечивающие пожарную безопасность при эксплуатации здания.

Гл. инженер проекта /Я.М.Монин/

Согласовано: Гл. спец. КУ Тажияк

Инв. № подл. | Подпись и дата | Взам. инв. №

Привязан:

Инв. №

9747/5

ГИП	Монин	ТП 903-1-241.87 АЗ2	
Нач. отд.	Бродский	Котельная с 4 котлами КЕ-6,5-14С Топливо-каменные и бурые угли	
Н. контр.	Кожевников		
Гл. арх.	Кожевников	Главный корпус. Газоходы	Стадия: Р; Лист: 1; Листов: 2
Гл. констр.	Зорин		
Рук. гр.	Зарб	Общие данные	Харьковский Промстройниипроект
Ст. арх.	Бермяк		
Архит.	Грунина		

Альбом V

План газоходов

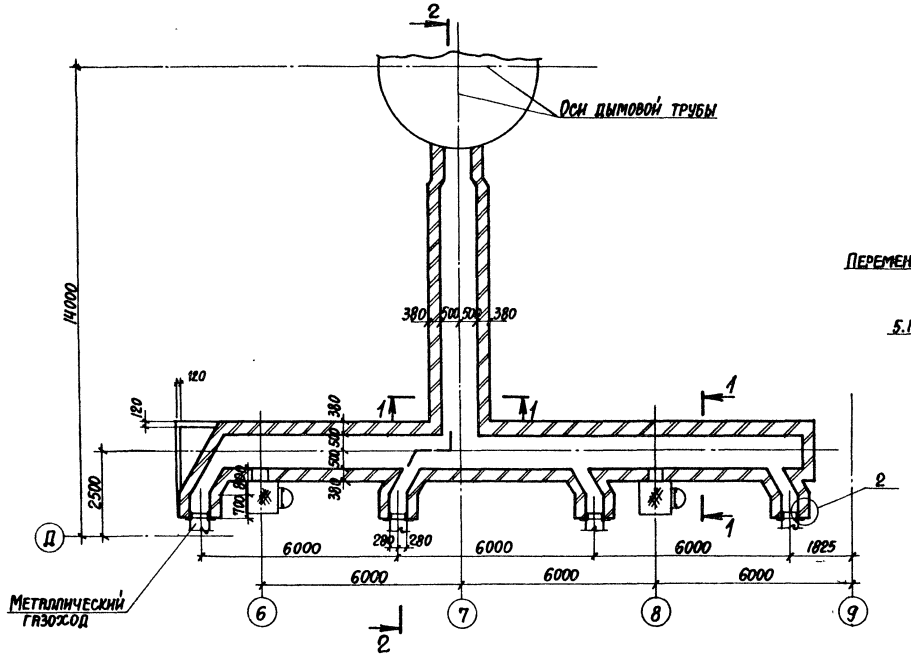

Разрез 1-1

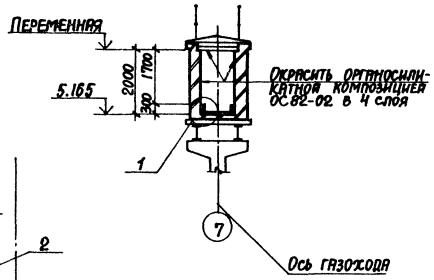

Разрез 2-2

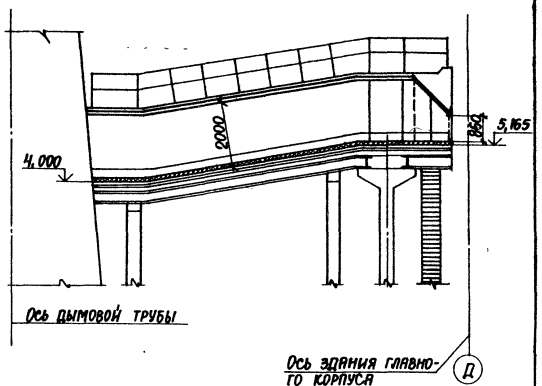

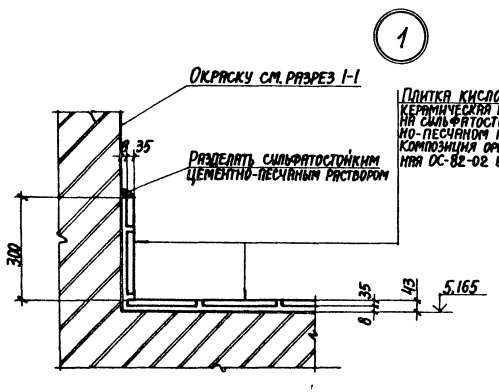

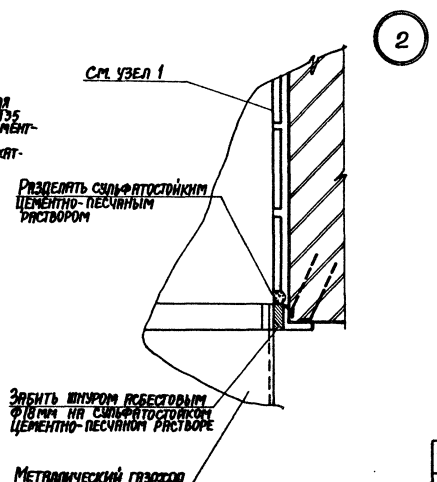

Инв.№ подл. | Подпись и дата | Взам. инв.№

ГИП	Мокин		
Нач.отд.	Бродский		
Н.контр.	Кожевников		
Гл.арх.	Кожевников		
Гл.констр.	Зорин		
Рук.гр.	Зярб		
Ст.арх.	Берман		
Архит.	Грунина		

Привязан:

Инв.№

9ТМ/5

ТП 903-1-241.87 А3 2

Котельная с 4 котлами КЕ-6,5-14С
Топливо-каменные и бурые угли

Главный корпус
Газоходы

Стадия	Лист	Листов
Р	2	

План газоходов. Разрезы 1-1, 2-2. Узлы 1,2.

ХАРЬКОВСКИЙ ПРОМСТРОЙНИИПРОЕКТ

Альбом V

Ведомость чертежей основного комплекта марки ОС

Лист	Наименование	Примечание
1	Общие данные	
2	Общие данные	
3	Схема производства работ по возведению конструкций главного корпуса	
4	Календарный план производства работ (начало)	
5	Календарный план производства работ (окончание)	
6	Схема стройгенплана	

Раздел организации строительства типового проекта выполнен в соответствии с действующими нормами и правилами и предусматривает мероприятия, обеспечивающие взрывобезопасность и пожаробезопасность при производстве строительно-монтажных работ

Главный инженер проекта / Монин /

Основные положения по организации строительства

1. В настоящем разделе рассмотрена организация строительства котельной с 4 котлами КЕ-6,5-14С. Топливо – каменные и бурые угли.
   Вариант 1 – доставка топлива железнодорожным транспортом.
2. Осуществление строительства котельной предусматривается силами генподрядной строительной организации с привлечением субподрядных организаций.
   Обеспечение строительства рабочими кадрами, энергоресурсами, конструкциями, полуфабрикатами и материалами осуществляется этими организациями.
   Продолжительность строительства объекта принята в соответствии со СНиП 1.04.03-85, раздел „3" – „Непроизводственное строительство. Коммунальное хозяйство," пункт 2 – равной 9 месяцам.
3. В составе проекта разработана схема строительного генерального плана, в соответствии с которой необходимо вначале выполнить следующие работы:
   – геодезическую и вертикальную подготовку строительной площадки;
   – Организацию временного бытового городка;
   – Сооружение временных механизированных складов строительных конструкций, приобъектных складских площадок и стоянки строительных механизмов;
   – Устройство временных сетей водопровода, канализации, тепла, электроэнергии, освещения и ограждения территории строительства телефонной и радиосвязью, а также железнодорожных путей и автодорог;
   – Обеспечение строительной площадки противопожарным водоснабжением и инвентарем.
   Временный бытовой городок строителей и склады размещаются на отведенной территории стройплощадки, как указано на стройгенплане.
   Для доставки конструкций автотранспортом устраиваются временные автодороги, для чего укладываются сборные железобетонные плиты по трассе проектируемых автодорог.
   Электроснабжение площадки строительства предусматривается по техническим условиям энергоснабжающей организации от существующих источников электропитания.
   Питание потребителей строительной площадки запроектировано от комплектной трансформаторной подстанции наружной установки типа КТПН-72М.
   Канализация электроэнергии выполняется в основном по воздушным ЛЭП-0,4 кВ за исключением зоны действия строительных механизмов, где ЛЭП-0,4 кВ предусматривается кабелем.
   Для распределения электроэнергии между потребителями в зоне работы кранов и строительных механизмов устанавливаются силовые распределительные пункты наружной установки типа ШРС-1-56 и ящики в защищенном исполнении типа ЯВШ.
   Наружное освещение запроектировано прожекторами ПЗС-45, установленными на прожекторных мачтах.
   Строительный генеральный план приведен на листе 6.
4. При строительстве комплекса объектов котельной предусмотрено максимальное совмещение строительно-монтажных работ с соблюдением технологических разрывов и правил техники безопасности в строительстве. Последовательность выполнения работ смотрите календарный план производства работ.
5. При производстве строительно-монтажных работ приняты следующие методы производства работ.

5.1. Земляные работы:
Механизированная разработка котлованов производится экскаватором Э-652Б, оборудованным обратной лопатой, с ковшом емкостью 0,15 м³ и погрузкой разработанного грунта в автосамосвалы и отвозкой во временный отвал и полезные насыпи.

5.1. Доработка дна котлованов до проектных отметок выполняется вручную.
Обратная засыпка пазух котлованов производится местным грунтом с послойным уплотнением до требуемого объемного веса скелета грунта с использованием бульдозеров, катков, а в местах, недоступных для прохождения машин, с использованием электротрамбовок.

5.2. Бетонирование конструкций предусматривается пневмоколесным краном КС-4361А со стрелой ℓ=15,5м с подачей бетонной смеси в конструкцию опалубки поворотными бункерами емкостью 1м³.
Как вариант, возможно бетонирование конструкций автобетононасосом марки АБН-60.
Опалубка применяется инвентарная, щитовая; арматура – в виде сеток и каркасов.

5.3. Монтаж сборных железобетонных и стальных конструкций производить гусеничным краном РДК-25-1 со стрелой ℓ=22,5 м и жестким гуськом ℓ=5м.

5.4. Монтаж и бетонирование конструкций производить с использованием инвентарных или индивидуальных средств подмащивания: подмостей, лесов, лестниц с площадками.

5.5. Монтаж стальных конструкций производить укрупненными блоками с комплексной механизацией процессов транспортирования, складирования, укрупнительной сборки и установки.

9747/5

Привязан:			
Инв. N			
ТП 903-1-241.87 ОС			
Котельная с 4 котлами КЕ-6,5-14С Топливо – каменные и бурые угли Вариант 1 Доставка топлива железнодорожным транспортом	Стадия	Лист	Листов
	Р	1	6
ГИП Монин; Нач.отд. Невлевский; Н.контр. Елизов; Гл.спец. Елизов; Ведущ. Фрадкин; Ст.инж. Холодная	Общие данные	Харьковский Промстройниипроект	

Согласовано:

Инв. N подл. | Подпись и дата | Взам. инв. N

6. При производстве работ в зимних условиях необходимо предусмотреть специальные мероприятия для производства работ, а также для транспортировки и складирования материалов, полуфабрикатов и конструкций.

6.1. Для выполнения земляных работ необходимо осуществить мероприятия по предохранению грунтов от промерзания.

6.2. При производстве каменных работ в зимних условиях необходимо обеспечить поставку теплых растворов, применять быстротвердеющие растворы или вести кладку способом замораживания.

6.3. При производстве бетонных работ рекомендуется применение бетонной смеси с положительной температурой, добавления в бетонную смесь хлористых солей, прогрев методом термоса, электроподогрев непосредственно перед укладкой, электропрогрев и пропрогрев уложенного бетона.

6.4 При кровельных работах в зимних условиях рекомендуется добавлять в цементно-песчаную смесь для стяжек хлористые соли; замену цементных стяжек под рулонный ковер на асфальтовые стяжки; снабжение готовой мастикой в дозе, приспособленной для длительного сохранения положительной температуры замену горячих мастик на холодные - кукерсольные.

6.5. При монтаже сборных железобетонных конструкций в зимних условиях необходимо обеспечить обогрев стыков и замоноличенных поверхностей паром, применение быстротвердеющих бетонных смесей для замоноличивания стыков.

7. При производстве строительно-монтажных работ необходимо соблюдать СНиП III - 4-80 „Правила техники безопасности в строительстве", „Правила устройства и безопасной эксплуатации грузоподъемных кранов" утвержденные Госстехнадзором и „Правила противопожарной безопасности".

При разработке основных положений по организации строительства использованы следующие нормативные документы:
СНиП 1.04.03-85; СН-227-82; СНиП 3.01.01-85; СНиП III-8-76, СНиП 3.02.01-83*; СНиП III-15-76; СНиП III-18-75; СНиП III-4-80.

8. До начала работ по возведению котельной необходимо разработать проекты производства работ, без которых ведение строительства запрещается.

Технико-экономические показатели:

1. Общая продолжительность строительства 9 месяцев, в том числе:
   Монтаж оборудования - 3 месяца
2. Максимальная численность работающих - 62 чел.
3. Затраты труда на выполнение строительно-монтажных работ - 8820 чел.-дней.

Ведомость основных объемов работ

NN п.п.	Наименование работ	Ед. изм.	Количество
1	Выемка грунта	м³	7249
2	Насыпь	м³	12022
3	Монолитные жел. бет. конструкции	м³	1406,4
4	Сборные жел. бет конструкции	м³	785,2
5	Рулонная кровля	м²	1092,3
6	Полы	м²	2321
7	Отделочные работы	м²	9762
8	Стальные конструкции	т	248,9
9	Заполнение проемов	м²	434,2
10	Кирпичная кладка	м³	736
11	Железнодорожные пути	км	0,054

Ведомость основных материалов и полуфабрикатов

NN п.п	Наименование	Ед. изм.	Количество
1	Кирпич	тыс. шт.	290,7
2	Рельсы	т	8,6
3	Рулонные материалы	м²	10923
4	Арматура для монолитного железобетона	т	25,91
5	Цемент	т	437,1
6	Песок	м³	2099
7	Щебень	м³	2794
8	Блоки дверные	м²	145,2
9	Блоки оконные	м²	289,0
10	Сборные жел. бет. конструкции	м³	785,2
11	Металлоконструкции	т	248,9
12	Щиты опалубки	м²	1061,8

Ведомость механизмов, инструментов и приспособлений

NN п.п.	Наименование и марка	Ед. изм	К-во	Техническая характеристика
1	2	3	4	5
1.	Бульдозер	шт.	4	ДЗ-42. Ширина отвала -2,52 м.
2.	Экскаватор	шт.	1	Э-6526. Обратная лопата, емкость ковша - 0,65 м³
3.	Кран	шт.	1	РДК-25-1 гусеничный со стрелой С=22,5 м и жестким гуськом=5 м
4.	Кран	шт.	1	КС-4361А - пневмоколесный со стрелой С=15,5 м.
5.	Автобетононасос	шт.	1	АБН-60
6.	Траверса	шт.	1	ЕН ПИ „Промстальконструкция" 02.025 строповка колонн
7.	Траверса	шт.	1	ПИ Промстальконструкция N 4243-24 строповка блок и диафрагм жестк.
8.	Строп четырехветвевой	комп.	2	4СК1 -6,3; ГОСТ 25573 - 82 строповка плит покрытия и перекрыт.
9.	Строп двухветвевой	комп.	2	2СК - 6,3; ГОСТ 25573 - 82 строповка конструкций
10.	Кондуктор	шт.	4	ГПИ „Промстальконструкция" N 546а г. Киев. Закрепление колонн в стаканах
11.	Бункер поворотный	шт.	4	Инвентарный металлический емкостью 1 м³
12	Вибратор	шт.	2	И8-83 - поверхностный
13	Вибратор	шт.	4	И8-66 - глубинный
14	Аппарат сварочный	шт.	2	СТШ-401
15	Люльки навесные	шт.	2	ЛЭ-100-300
16	Подмости пакетные	м²	60	Самоустанавливающиеся универс. треста „Мосоргтехстрой"
17	Переносная площадка	шт.	4	ВПИ „Оргэнергострой" Донецкий филиал
18	Ящики каменщицкие	шт.	6	Инвентарные емкостью 0,1 м³

9747/5

ТП 903-1-241.87 ОС

Котельная с 4 котлами КЕ-6,5-14С. Топливо-каменные и бурые угли
Вариант 1
Доставка топлива железнодорожным транспортом

Стадия	Лист	Листов
Р	2	

Общие данные

Харьковский Промстройпроект

Нач. от.	Медведский	
Н. контр.	Елизов	
Гл. спец.	Елизов	
Вед. инж.	Фрадкин	
Ст. инж.	Холодная	

Привязан:

Инв. N

Инв. N подл. | Подпись и дата | Взам. инв. N

Альбом V

План

М 1:400

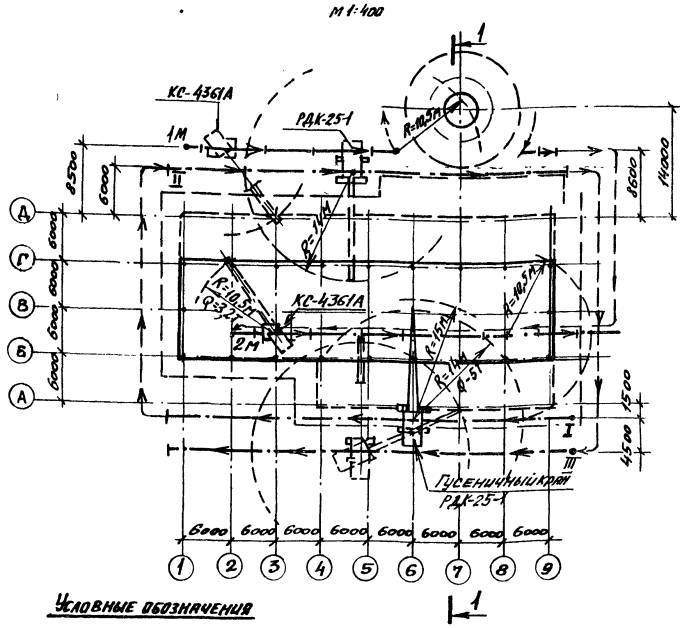

1–1

М1:200

/. На стадии монтажа каркаса здания /.

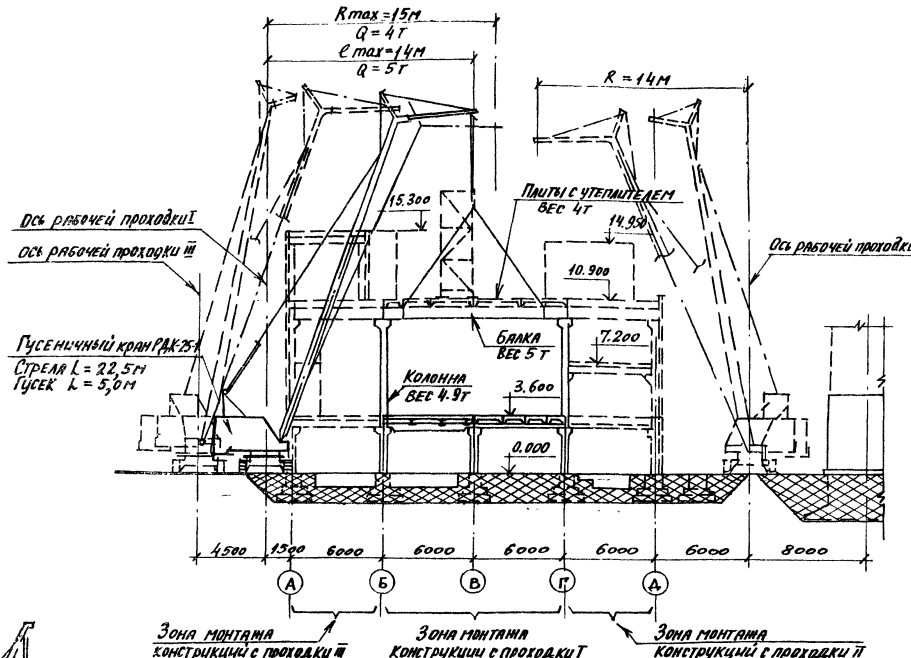

Условные обозначения

- Рабочие проходки (1м; 2м) крана КС-4361А при возведении фундаментов
- Рабочие проходки (I; II; III) крана РДК-25-1 при монтаже конструкций каркаса
- Холостая проходка крана

1–1

М1:200

/. На стадии бетонирования фундаментов /.

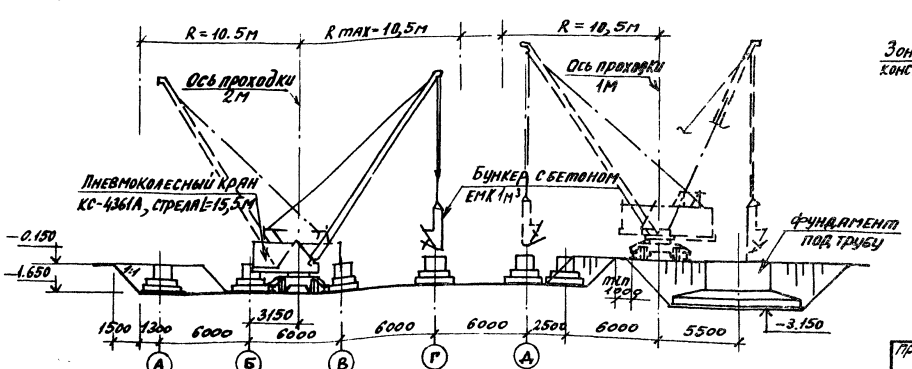

9747/5

Нач. отд.	Медведский		ТП 903-1-241.87 ОС	
Н. контр.	Елизов		Котельная с 4 котлами КЕ-6,5-14с топливо-каменные и бурые угли	
Гл. спец.	Елизов		Вариант 1 Подача топлива железнодорожным транспортом	Стадия: Р; Лист: 3; Листов:
Ст. инж.	Холодная		Схема производства работ по возведению конструкций главного корпуса	Харьковский промстройниипроект
Вед. инж.	Фрадкин			

Привязан:

Инв. N

Подпись и дата

Взам. инв. N

АЛЬБОМ V

Календарный план производства работ

Наименование сооружений	NN п.п	Наименование работ	Объем работ: Един. изм	Объем работ: Кол-во	Затраты труда чел.-дн.	Требуемые машины: Наименование	Требуемые машины: Число маш.-см.	Продолжительность работ в днях	Число смен	Численность рабочих в смену	Месяцы строительства: I	II	III	IV	V	VI	VII	VIII	IX
1	2	3	4	5	6	7	8	9	10	11	12	13	14	15	16	17	18	19	20
Главный корпус, надбункерная галерея	1.	Разработка грунта.	м3	2454	221	Экскаватор Э-652Б		16	2	7									
	2.	Устройство монолитных бетонных и железобетонных фундаментов и приямка	м3	213,5	133	КС-4361А		11	2	6									
	3.	Обратная засыпка	м3	2200	88	ДЗ-42		9	2	5									
	4.	Устройство фундаментов под оборудование, каналов и приямков.	м3	128,2	107	КС-4361А		9	2	6									
	5.	Монтаж сборных конструкций каркаса	м3	160,6	80	РДК-25-1		10	2	4									
	6.	Монтаж металлоконструкций	т	127,5	160	РДК-25-1		13	2	6									
	7.	Монтаж плит перекрытия и покрытия	м2	1681	112	РДК-25-1		14	2	6									
	8.	Монтаж панельных перегородок	м2	445,5	50														
	9.	Устройство монолитных участков перекрытия	м3	88,1	73	КС-4361А		9	2	4									
	10.	Устройство кровельного покрытия из профлиста	м2/т	99/1,5	4	РДК-25-1		2	1	2									
	11.	Монтаж стеновых панелей	м2	1308	145	РДК-25-1		12	2	6									
	12.	Устройство рулонной кровли	м2	1055	117	РДК-25-1		20	1	6									
	13.	Кирпичная кладка стен и перегородок	м3	173,7	60	РДК-25-1		8	2	4									
	14.	Заполнение проемов	м2	409	51	РДК-25-1		12	1	4									
	15.	Устройство полов	м2	2280,3	415			21	2	10									
	16.	Отделочные работы	м2	9679	323			16	2	10									
	17.	Планировка территории	руб.	7170	102	ДЗ-42		10	1	10									
	18.	Устройство автодорог, тротуаров и площадок	руб.	35686	549			28	2	10									
	19.	Озеленение	руб.	2793	43			4	1	10									
	20.	Прочие работы	чел.дн		425			43	1	10									
Приемно-дробильное отделение	1.	Разработка грунта	м3	724	40	Экскаватор Э-652.Б		4	2	5									
	2.	Устройство монолитных железобетонных конструкций подземной части	м3	118,7	99	КС-4361А		8	2	6									
	3.	Обратная засыпка	м3	456	18	ДЗ-42		2	2	5									
	4.	Монтаж металлоконструкций	т	2,71	4	КС-4361А		1	1	4									
	5.	Прочие работы	чел.дн.		24			8	1	3									

9747/5

ТП 903-1-241.87 ОС

Котельная с 4 котлами КЕ-6,5-14С топливо-каменные и бурые угли

Вариант 1 Доставка топлива железнодорожным транспортом

Календарный план производства работ (начало)

Стадия	Лист	Листов
Р	4	

Харьковский промстройниипроект

Привязан:

Инв. N

Нач. отд.	Медведский	
Н. контр.	Елизов	
Гл. спец.	Елизов	
Вед. инж.	Фрайкин	
Ст. инж.	Холодная	

Инв. N подл. | Подпись и дата | Взам. инв. N

1	2	3	4	5	6	7	8	9	10	11	12	13	14	15	16	17	18	19	20
Галерея топливоподачи	1.	Разработка грунта	м3	328	18	Экскаватор Э-652Б		2	2	5									
	2.	Устройство монолитных фундаментов и подземной части галереи	м3	89,7	56	КС-4361А		5	2	6									
	3.	Установка колонн	м3	4,9	6	РДК-25-1		2	1	4									
	4.	Монтаж металлоконструкций и покрытий из проф.листа.	т	16,4	22	РДК-25-1		5	1	5									
	5.	Монтаж плит перекрытия и покрытия	м2	64,7	4	РДК-25-1		1	1	4									
	6.	Устройство рулонной кровли	м2	286	32	КС-4361А		6	1	6									
	7.	Монтаж стеновых панелей	м2	228,9	25	КС-4361А		4	1	6									
	8.	Кирпичная кладка стен	м3	33,7	28	КС-4361А		4	2	4									
	9.	Заполнение проемов	м2	22,6	3	КС-4361А		1	1	3									
	10.	Устройство полов	м2	98,2	18			4	1	4									
	11	Отделочные работы	м2	470	16			3	1	5									
	12	Прочие работы	челдн		34			17	1	2									
Прочие объекты	1.	Дымовая труба	руб.	36550	562			56	1	10									
	2.	Склад углей с железнодорожной эстакадой	руб.	63131	971	КС-4361А		51	2	10									
	3.	Продувочный колодец	руб.	1578	37	КС-4361А		6	1	6									
	4.	Бункер мокрого хранения соли	руб.	7212	176	РДК-25-1		14	1	12									
	5.	Баки-аккумуляторы	руб.	4520	110	РДК-25-1		11	1	10									
	6	Газоходы	руб.	11567	282	РДК-25-1		12	2	12									
Спецработы	1.	Сантехнические работы	руб.	21360	237			24	1	10									
	2.	Электромонтажные работы	руб.	27740	308			26	1	12									
	3.	Монтаж технологического оборудования	руб.	120831	2197			73	2	15									
	4.	Автоматика	руб.	1810	235			20	2	6									

9747/5

ТП 903-1-241.87 ОС

Котельная с 4 котлами КЕ-6,5-14С топливо-каменные и бурые угли

Вариант 1

Доставка топлива железнодорожным транспортом

Календарный план производства работ (окончание)

Стадия	Лист	Листов
Р	5	

Харьковский Промстройниипроект

Привязан:

Инв.№

Нач.отд.	Мерецкий	
Н.контр.	Елизов	
Гл.спец.	Елизов	
Вед.инж.	Фрадкин	
Ст.инж.	Холодная	

Инв.№ подл. | Подпись и дата | Взам.инв.№

Альбом V

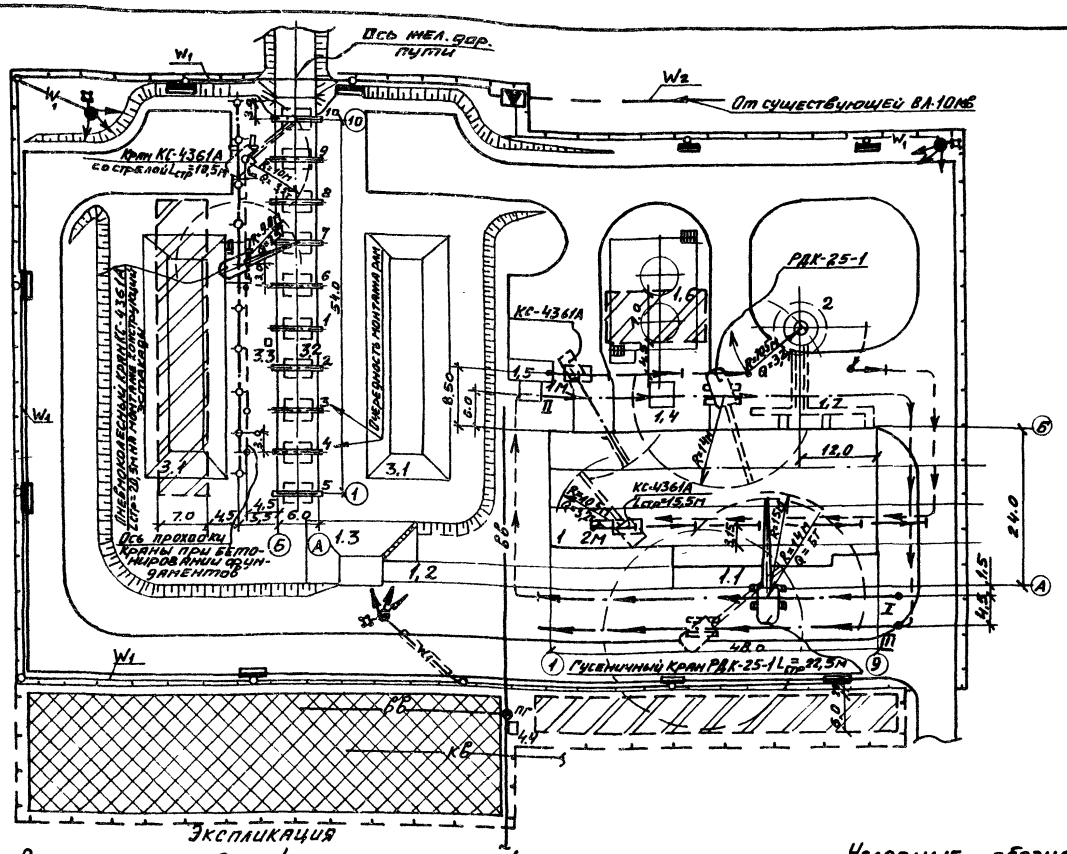

Экспликация постоянных зданий и сооружений

N по генплану	Наименование	Примечание
1	Главный корпус	ТП 903-1-241,87
1,1	Наружная галерея	
1,2	Надбункерная галерея	
1,3	Приемно-дробильное отделение	
1,4	Продувочный колодец	
1,5	Бункер мокрого хранения соли	
1,6	Баки-аккумуляторы 2 шт. V=160м³	
1,7	Газоходы	
2	Дымовая труба	Т.П. 902-2-205
3	Склад угля с ж.д. эстакадой	Т.П. 709-9-58,87
3,1	Открытый расходный склад угля	
3,2	Эстакада на 3 вагона	
3,3	Молниеотвод	Т.П. 3.407-108. вып 1,2

Примечания:

1. Набор временных зданий и сооружений и объемы работ по временным сетям уточняются при привязке проекта
2. У места расположения пожарного гидранта необходимо установить указатель по ГОСТ 12,4.026-76* с поясняющей надписью по ГОСТ 12,4.009-83 п 1.9.

Экспликация временных зданий и сооружений

N по схеме	Наименование	Ед изм.	Кол-во	Примечание
I	Контора начальника участка и диспетчера	шт.	2	ТП 420-01-3
II	Красный уголок	"	1	ТПКУН-00.00.000
III	Буфет на 8 посадочных мест	"	1	ТП КБ8-00,00.000
IV	Гардеробная с сушилкой на 16 человек	"	4	ТП 31315 КО-1
V	Помещение для обогрева и отдыха на 12 человек	"	1	ТП 1129-ОК-12
VI	Мастерская инструментально-раздаточная	"	1	ТП ВП-6АМ-2620
VII	Инструментальная кладовая	"	3	ТП 31315
VIII	Закрытый склад	шт.	1	
IX	Вагон-душевая	шт.	1	ТП ВД-1.00.00.000
X	Автодороги с плитным покрытием толщ. 0,22м на песчаном основании толщ. 0,20м	пм / м2		
XI	Водопровод, трубы чугунные водопроводные	пм		
	ция, трубы чугунные канализационные	пм		
XIII	Одноместный туалет	шт.	2.	5055-7-2

Условные обозначения:

- Постоянные проектируемые здания и сооружения
- Площадка для размещения временного городка строителей
- Постоянные проектируемые автодороги, используемые на период строительства.
- Площадки складирования конструкций и материалов.
- 1м — Рабочие проходки (1м; 2м) крана КС-4361А при возведении фундаментов котельной
- Рабочие проходки (I; II; III) крана РДК-25-1 при монтаже конструкций каркаса
- Холостая проходка крана
- вв — Водопровод с пожарным гидрантом
- кв — Канализация
- W2 — Воздушная ЛЭП-10кв
- W1 — Воздушная ЛЭП-0,4кв
- W1 — Кабельная ЛЭП-0,4кв
- Комплектная трансформаторная подстанция наружной установки.
- Распределительный щит
- Прожекторная мачта
- Постоянное проектируемое ограждение, используемое на период строительства
- Временное ограждение

Привязан:

Инв. N

9747/5

Нач. отд.	Медведский		
Н. контр.	Елизов		
Гл. спец.	Елизов		
Рук. гр.	Белопольский		
Рук. гр.	Воронина		

ТП 903-1-241.87 ОС

Котельная с 4 котлами КЕ-6,5-14С топливо-каменные и бурые угли

Вариант 1 Доставка топлива железнодорожным транспортом

Стадия	Лист	Листов
Р	6	

Стройгенплан

Харьковский промстройниипроект

Инв. N | Подпись и дата | Взам. инв. N

gost.e-ecolog.ru