ТИПОВЫЕ ПРОЕКТНЫЕ РЕШЕНИЯ

902-2-0398.86

КОМПЛЕКТ ОБОРУДОВАНИЯ

ДЛЯ ЭЛЕКТРОКОАГУЛЯЦИОННОЙ ОЧИСТКИ СТОЧНЫХ ВОД, СОДЕРЖАЩИХ СМАЗОЧНО-ОХЛАЖДАЮЩИЕ ЖИДКОСТИ (СОЖ), Q=5÷10м³/сут. (РАЗДЕЛЬНЫЙ ТИП)

Альбом III

21082-03
ЦЕНА 3-95

gost.e-ecolog.ru

ЦЕНТРАЛЬНЫЙ ИНСТИТУТ ТИПОВОГО ПРОЕКТИРОВАНИЯ
ГОССТРОЯ СССР

Москва, А-445, Смольная ул., 23

Сдано в печать VIII 1986г.

Заказ № 11012 Тираж 600 экз.

ТИПОВЫЕ ПРОЕКТНЫЕ РЕШЕНИЯ
902-2-0398.86

КОМПЛЕКТ ОБОРУДОВАНИЯ ДЛЯ ЭЛЕКТРОКОАГУЛЯЦИОННОЙ ОЧИСТКИ СТОЧНЫХ ВОД, СОДЕРЖАЩИХ СМАЗОЧНО-ОХЛАЖДАЮЩИЕ ЖИДКОСТИ (СОЖ), Q=5÷10М³/СУТ. (РАЗДЕЛЬНЫЙ ТИП)

СОСТАВ ПРОЕКТА:

Альбом I. Пояснительная записка

Альбом II. Технологические решения. Силовое электрооборудование и технологический контроль. Вентиляция. Антикоррозийная защита

Альбом III. Нестандартизированное оборудование. Емкостное оборудование.

Альбом IV. Нестандартизированное оборудование. Электролизер. Части 1,2 Вторичный отстойник. Пеносборник.

Альбом V. Спецификации оборудования. Ведомости потребности в материалах.

Альбом VI. Сметы.

АЛЬБОМ III

РАЗРАБОТАНЫ
ПРОЕКТНЫМ ИНСТИТУТОМ
"ХАРЬКОВСКИЙ ВОДОКАНАЛПРОЕКТ"
ГЛАВНЫЙ ИНЖЕНЕР ИНСТИТУТА Г.А. БОНДАРЕНКО
ГЛАВНЫЙ ИНЖЕНЕР ПРОЕКТА Л.Н. ИЛЬИН

РАСПРОСТРАНЯЕТ·

УТВЕРЖДЕНЫ ГОССТРОЕМ СССР
(ПРОТОКОЛ №8 АНО ОТ 20.06.1984г.)
ВВЕДЕНЫ В ДЕЙСТВИЕ В/О "СОЮЗВОДОКАНАЛНИИПРОЕКТ"
(ПРИКАЗ №22 ОТ 17.01.1986г.)

Наименование	Обозначение	Стр
Содержание альбома		2,3
Маслосборник	М553-02.000	4
Корпус	М553-02.100	4
Крышка	М553-02.200	4
Маслосборник		
Ведомость спецификаций	М553-02.ВС	5
Маслосборник		
Ведомость покупных изделий	М553-02.ВП	5
Маслосборник. Сборочный чертеж	М553-02.000СБ	6
Корпус. Сборочный чертеж	М553-02.100СБ	6
Фланец	М553-02.101	7
Ручка	М553-02.102	7
Цилиндр	М553-02.103	7
Дно	М553-02.104	7
Крышка. Сборочный чертеж	М553-02.200СБ	8
Прокладка	М553-02.001	8
Крышка	М553-02.201	8
Сборник осадка	М553-04.000	9
Форсунка	М553-04.100	9
Заглушка	М553-04.011	9
Конус	М553-04.009	10
Сборник осадка		
Ведомость спецификаций	М553-04 ВС	10
Сборник осадка		
Сборочный чертеж	М553-04.000СБ	11
Форсунка. Сборочный чертеж	М553-04.100СБ	11
Распылитель	М553-04.102	11
Цилиндр	М553-04.001	12
Плита	М553-04.005	12
Ребро	М553-04.006	12
Фланец	М553-04.008	12
Отстойник-смеситель	М553-08.000	13
Отстойник-смеситель		
Ведомость спецификаций	М553-08.000 ВС	13
Отстойник-смеситель		
Ведомость покупных изделий	М553-08.000 ВП	14
Отстойник смеситель		
Сборочный чертеж	М553-08.000СБ	15,16
Прокладка	М553-08.001	17
Прокладка	М553-08.002	17
Шайба	М553-08.003	17
Втулка	М553-08.004	17
Корпус	М553-08.100	18
Крышка	М553-08.200	18
Крышка люка	М553-08.210	18
Корпус. Сборочный чертеж	М553-08.100СБ	19
Крышка. Сборочный чертеж	М553-08.200СБ	19
Цилиндр	М553-08.101	20
Обечайка	М553-08.102	20
Кольцо	М553-08.103	20
Крышка люка		
Сборочный чертеж	М553-08.210СБ	20
Крышка	М553-08.211	21
Ручка	М553-08.212	21
Обечайка	М553-08.201	21
Крышка	М553-08.202	21

Наименование	Обозначение	Стр
Устройство для забора жидкости	М553-08.300	22
Поплавок	М553-08.310	22
Воронка	М553-08.320	22
Опора	М553-08.400	22
Устройство для забора жидкости		
Сборочный чертеж	М553-08.300СБ	23
Поплавок. Сборочный чертеж	М553-08.310СБ	23
Ребро	М553-08.203	24
Патрубок	М553-08.105	24
Штырь	М553-08.311	24
Шайба сферическая	М553-08.312	24
Шар	М553-08.313	25
Гайка	М553-08.314	25
Воронка. Сборочный чертеж	М553-08.320СБ	25
Конус	М553-08.321	25
Патрубок	М553-08.322	26
Опора. Сборочный чертеж	М553-08.400СБ	26
Накладка	М553-08.401	26
Основание	М553-08.402	26
Хомут	М553-08.005	27
Хомут	М553-08.006	27
Конус	М553-08.500	27
Воздухораспределитель	М553-08.600	27
Конус. Сборочный чертеж	М553-08.500СБ	28
Конус	М553-08.504	28
Ребро	М553-08.403	29
Фланец	М553-08.501	29
Ребро	М553-08.502	29
Ребро	М553-08.503	29
Фланец	М553-08.505	30
Штуцер	М553-08.506	30
Патрубок	М553-08.507	30
Шпилька	М553-08.508	30
Воздухораспределитель		
Сборочный чертеж	М553-08.600СБ	31
Заглушка	М553-08.601	32
Заглушка	М553-08.602	32
Косынка	М553-08.603	32
Косынка	М553-08.604	32
Форсунка	М553-08.605	33
Тяга	М553-08.606	33
Труба	М553-08.608	33
Стойка	М553-08.701	33
Опора	М553-08.700	34
Расширитель	М553-08.800	34
Хомут	М553-08.803	34
Патрубок	М553-08.804	34
Опора. Сборочный чертеж	М553-08.700СБ	35
Заглушка	М553-08.702	35
Патрубок	М553-08.805	35
Расширитель. Сборочный чертеж	М553-08.800СБ	36
Труба	М553-08.801	36
Заглушка	М553-08.802	36
Отстойник-смеситель	М553-11.000	37
Конус	М553-11.400	37
Опора	М553-11.500	37

Наименование	Обозначение	Стр.
Отстойник-смеситель		
Ведомость спецификаций	М553-11.000ВС	38
Отстойник-смеситель		
Ведомость покупных изделий	М553-11.000ВП	38
Корпус	М553-11.100	39
Крышка	М553-11.200	39
Опора	М553-11.300	39
Отстойник-смеситель		
Сборочный чертеж	М553-11.000СБ	40,41
Корпус. Сборочный чертеж	М553-11.100СБ	42
Крышка. Сборочный чертеж	М553-11.200СБ	43
Цилиндр	М553-11.101	44
Обечайка	М553-11.102	44
Кольцо	М553-11.103	44
Крышка	М553-11.201	44
Ребро	М553-11.202	45
Опора. Сборочный чертеж	М553-11.300СБ	45
Накладка	М553-11.301	45
Основание	М553-11.302	45
Конус. Сборочный чертеж	М553-11.400СБ	46
Фланец	М553-11.401	47
Патрубок	М553-11.403	47
Конус	М553-11.402	47
Опора. Сборочный чертеж	М553-11.500СБ	48
Стойка	М553-11.501	48
Прокладка	М553-11.001	48
Указания по антикоррозионной защите	М553-Д	49,50

Формат	Зона	Поз.	Обозначение	Наименование	Кол.	Примечание
				Документация		
А3			М553-02.ВС	Ведомость спецификаций		
А3			М553-02.ВП	Ведомость покупных изделий		
А3			М553-02.000 СБ	Сборочный чертеж		
4			М553-Д	Указания по антикоррозионной защите		*) 2.82
				Сборочные единицы		
А4		1	М553-02.100	Корпус	1	
А4		2	М553-02.200	Крышка	1	
				Детали		
А4		3	М553-02.001	Прокладка	1	
				Стандартные изделия		
		4		Болт М10х35.58 ГОСТ 7798-70	4	
		5		Гайка М10.5 ГОСТ 5915-70	4	
		6		Шайба 10.02 ГОСТ 11371-78	4	

Альбом III

Типовые проектные решения 902-2-0398.86

Инв.№ подл. | Подп. и дата | Взам.инв.№ | Инв.№ дубл. | Подп. и дата

Изм.	Лист	№ докум.	Подп.	Дата
Разраб.		Зарецков		
Пров.		Брацловский		
Рук. гр.		Брацловский		
Н. контр.		Козлов		
Утв.		Чмелев		

М553-02.000

Маслосборник

Лит.	Лист	Листов
		1

Госстрой СССР Союзводоканалниипроект Харьковский Водоканалпроект

Формат А4

Формат	Зона	Поз.	Обозначение	Наименование	Кол.	Примечание
				Документация		
А3			М553-02.100 СБ	Сборочный чертеж		
				Детали		
А4		1	М553-02.101	Фланец	1	
А4		2	М553-02.102	Ручка	2	
А4		3	М553-02.103	Цилиндр	1	
А4		4	М553-02.104	Дно	1	

Изм.	Лист	№ докум.	Подп.	Дата
Разраб.		Зарецков		
Пров.		Брацловский		
Рук. гр.		Брацловский		
Н. контр.		Козлов		
Утв.				

М553-02.100

Корпус

Лит.	Лист	Листов
		1

Госстрой СССР Союзводоканалниипроект Харьковский Водоканалпроект

Формат А4

Формат	Зона	Поз.	Обозначение	Наименование	Кол.	Примечание
				Документация		
А3			М553-02.200СБ	Сборочный чертеж		
				Детали		
А4		1	М553-02.201	Крышка	1	
Б4		2	М553-02.202	Полоса		
				Полоса 4х30 ГОСТ 103-76 Ст3-II-ГОСТ 535-79		
				L=656 h14	4	0.6 кг
Б4		3	М553-02.203	Патрубок		
				Труба 89х3 ГОСТ 10704-76 Ст.3 ГОСТ 10706-76		
				L=75 h14	1	0.5 кг
				Стандартные изделия		
		4		Фланец 1-80-2,5 ГОСТ 12820-80	1	

Изм.	Лист	№ докум.	Подп.	Дата
Разраб.		Зарецков		
Пров.		Брацловский		
Рук. гр.		Брацловский		
Н. контр.		Козлов		
Утв.				

М553-02.200

Крышка

Лит.	Лист	Листов
		1

Госстрой СССР Союзводоканалниипроект Харьковский Водоканалпроект

Копир Гавриленя

Формат А4

№ строки	Обозначение	Наименование	Куда входит: Обозначение	Куда входит: кол	Общее кол	Примечание
1	М553-02.000	Маслосборник		1	1	
2	М553-02.100	Корпус	М553-02.000	1	1	
3	М553-02.200	Крышка	М553-02.000	1	1	
4						
5						
6						
7						
8						
9						
10						
11						
12						
13						
14						
15						
16						
17						
18						
19						
20						
21						
22						
23						
24						
25						
26						

Изм.	Лист	N докум.	Подп.	Дата
Разраб.	Зарщиков			
Пров.	Брагиловский			
Рук. гр.	Брагиловский			
Н. контр.	Козлов			
Утв.	Чмелев			

М553-02.ВС

Маслосборник

Ведомость спецификаций

Лит	Лист	Листов
		1

Госстрой СССР Союзводоканалниипроект Зеленоградский Водоканалпроект

Формат А3

№ строки	Наименование	Код ОКП	Обозначение документа на поставку	Поставщик	Куда входит (обозначение)	Количество: на изделие	Количество: в комплекты	Количество: на ремонт	Количество: Всего	Примечание
1	Болт М10х35.58		ГОСТ 7798-70		М553-02.000	4			4	
2	Гайка М10.5		ГОСТ 5915-70		М553-02.000	4			4	
3	Шайба 10.02		ГОСТ 11371-78		М553-02.000	4			4	
4	Фланец 1-80-2.5		ГОСТ 12820-80		М553-02.200	1			1	
5										
6										
7										
8										
9										
10										
11										
12										
13										
14										
15										
16										
17										
18										
19										
20										
21										
22										
23										
24										
25										

Изм.	Лист	N докум.	Подп.	Дата
Разраб.	Зарщиков			
Пров.	Брагиловский			
Рук. гр.	Брагиловский			
Н. контр.	Козлов			
Утв.	Чмелев			

М553-02.ВП

Маслосборник

Ведомость покупных изделий

Лит	Лист	Листов
		1

Госстрой СССР Союзводоканалниипроект Зеленоградский Водоканалпроект

Копир Пахарева

21082-03 6

Формат А3

М553-02.000СБ

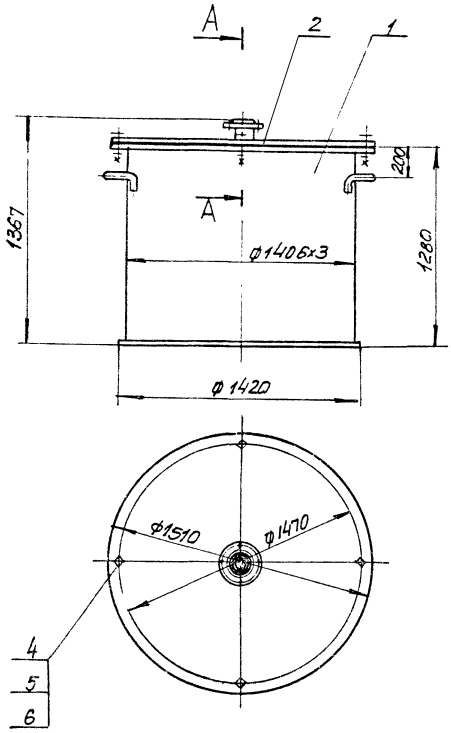

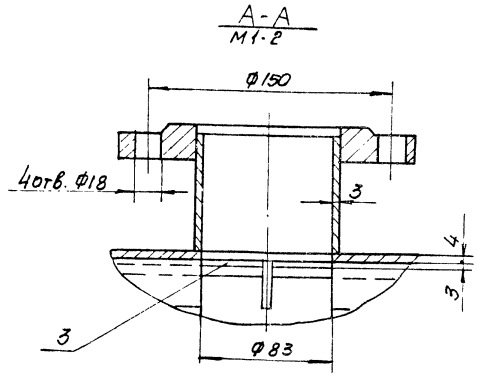

Техническая характеристика

1. Назначение — сбор масла
2. Рабочий объем, м³ — 1.8
3. Нагрузочная масса, кг — 2076

Технические требования

1. Антикоррозионное покрытие см. чертежи марки А3
2. Размеры для справок

					М553-02.000СБ			
Изм.	Лист	N докум.	Подп.	Дата	Маслосборник Сборочный чертеж	Лит	Масса	Масштаб
Разраб.		Зарицков					276	1:20
Пров.		Брацлавский				Лист	Листов 1	
Т.контр.		Брацлавский				Госстрой СССР Союзводоканалниипроект Харьковский Водоканалпроект		
Гл.спец.		Ясинов						
Н.контр.		Козлов						
Утв.		Чмелев						

Формат А3

М553-02.100СБ

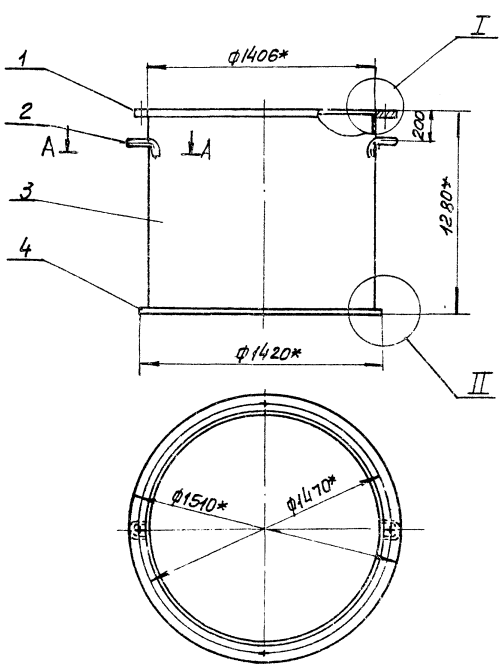

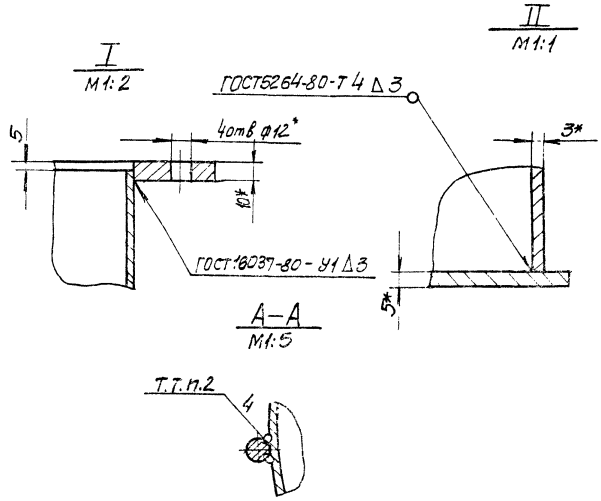

1. $\pm \frac{t_2}{2}$
2. Сварка шва ручная электродуговая
3. * Размеры для справок

					М553-02.100СБ			
Изм.	Лист	N докум.	Подп.	Дата	Корпус Сборочный чертеж	Лит.	Масса	Масштаб
Разраб.		Зарицков					214	1:20
Пров.		Брацлавский				Лист	Листов 1	
Т.контр.		Брацлавский				Госстрой СССР Союзводоканалниипроект Харьковский Водоканалпроект		
Н.контр.		Козлов						
Утв.								

Копир. Пихарева 21082-03 7 Формат А3

М553-02.101

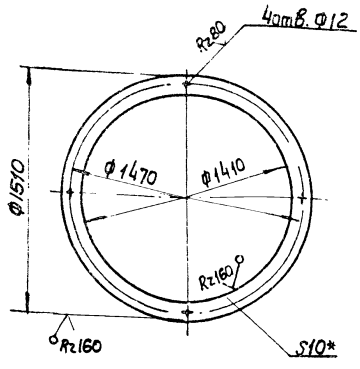

1. $H14, h14, \pm\frac{t2}{2}$
2* Размер для справки

Изм.	Лист	N докум.	Подп.	Дата
Разраб.		Зарщиков		
Пров.		Брацлавский		
Т. контр.		Брацлавский		
Н. контр.		Козлов		
Утв.				

М553-02.101

Фланец

Лит.	Масса	Масштаб
	18	1:20

Лист | Листов 1

Лист 10 ГОСТ 19903-74
Ст 3 ГОСТ 14637-79

Госстрой СССР Союзводоканалпроект Харьковский Водоканалпроект

Формат А4

М553-02.102

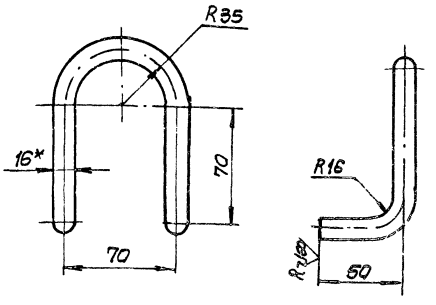

1. Развернутая длина L= 354мм
2. $H14, \pm\frac{t2}{2}$
3* Размер для справок

Изм.	Лист	N докум.	Подп.	Дата
Разраб.		Зарщиков		
Пров.		Брацлавский		
Т. контр.		Брацлавский		
Н. контр.		Козлов		
Утв.				

М553-02.102

Ручка

Лит.	Масса	Масштаб
	0,58	1:2

Лист | Листов 1

Круг 16-В ГОСТ 2590-71/
Ст3-II ГОСТ 535-79

Госстрой СССР Союзводоканалпроект Харьковский Водоканалпроект

Формат А4

М553-02.103

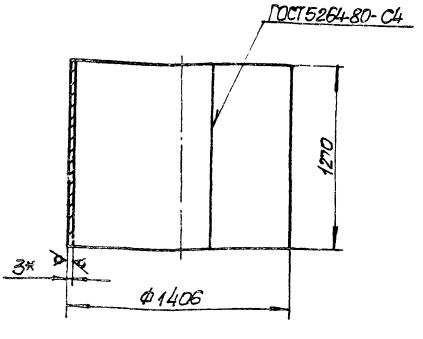

1. Развернутая длина L= 4405мм
2. $h14, \pm\frac{t2}{2}$
3* Размер для справки

Изм.	Лист	N докум.	Подп.	Дата
Разраб.		Зарщиков		
Пров.		Брацлавский		
Т. контр.		Брацлавский		
Н. контр.		Козлов		
Утв.				

М553-02.103

Цилиндр

Лит.	Масса	Масштаб
	132	1:20

Лист | Листов 1

Лист 3 ГОСТ 19903-74
Ст 3 ГОСТ 16523-70

Госстрой СССР Союзводоканалпроект Харьковский Водоканалпроект

Формат А4

М553-02.104

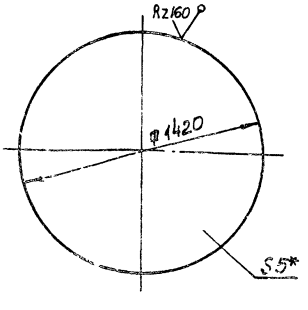

1. h14
2* Размер для справки

Изм.	Лист	N докум.	Подп.	Дата
Разраб.		Зарщиков		
Пров.		Брацлавский		
Т. контр.		Брацлавский		
Н. контр.		Козлов		
Утв.				

М553-02.104

Днo

Лит.	Масса	Масштаб
	62	1:20

Лист | Листов 1

Лист 5 ГОСТ 19903-74
Ст 3 ГОСТ 14637-79

Госстрой СССР Союзводоканалпроект Харьковский Водоканалпроект

Копир. Пихарева

Формат А4

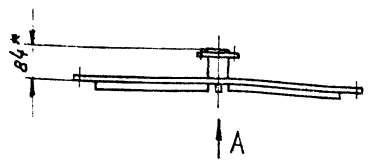

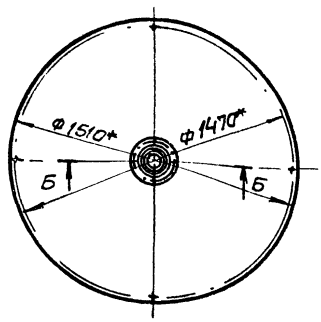

Б—Б
М1:2

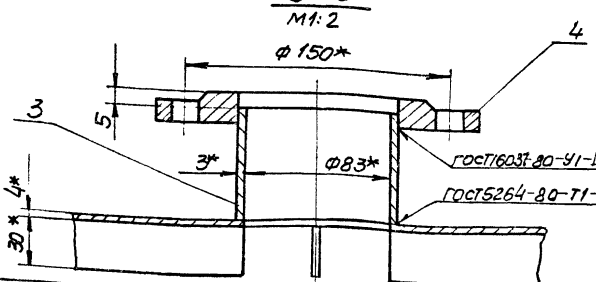

Вид А

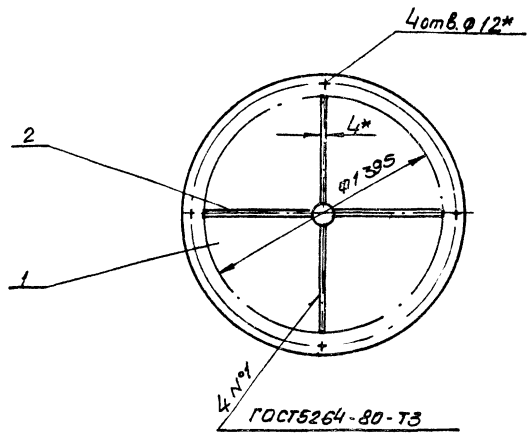

1. $\pm\frac{t2}{2}$
2. Шероховатость обрабатываемых поверхностей деталей Б4 выполнить $R_a 160$, остальное ∀.
3. *Размеры для справок

Изм.	Лист	N докум.	Подп.	Дата	М553-02.200СБ			
Разраб.		Зарщиков			Крышка	Лит.	Масса	Масштаб
Пров.		Брацлавский					61	1:20
Т.контр.		Брацлавский			Сборочный чертеж	Лист	Листов 1	
Н.контр.		Козлов				Госстрой СССР Союзводоканалпроект Харьковский Водоканалпроект		
Утв.								

Формат А3

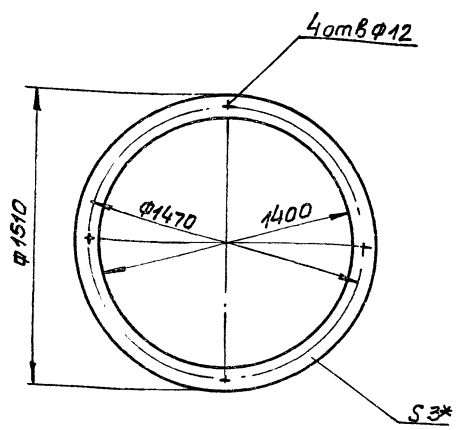

1. $H14, h14, \pm\frac{t2}{2}$
2. *Размер для справки

Изм.	Лист	N докум.	Подп.	Дата	М553-02.001			
Разраб.		Зарщиков			Прокладка	Лит.	Масса	Масштаб
Пров.		Брацлавский					1,3	1:20
Т.контр.		Брацлавский				Лист	Листов 1	
Н.контр.		Козлов			Пластина I, лист ТМКЩ-С-3 ГОСТ 7338-77	Госстрой СССР Союзводоканалпроект Харьковский Водоканалпроект		
Утв.								

Формат А4

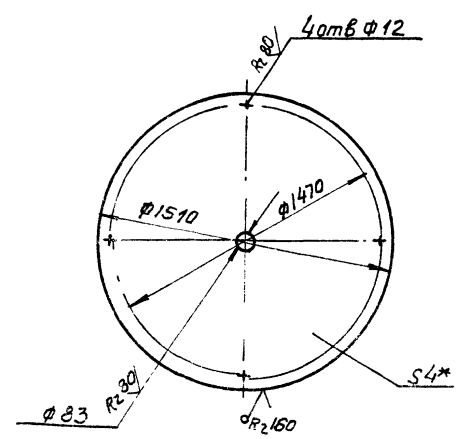

1. $H14, h14, \pm\frac{t2}{2}$
2. *Размер для справки

Взам. инв. N | Инв. N дубл. | Подпись и дата | Инв. N подл. | Подп. и дата

Изм.	Лист	N докум.	Подп.	Дата	М553-02.201			
Разраб.		Зарщиков			Крышка	Лит.	Масса	Масштаб
Пров.		Брацлавский					56	1:20
Т.контр.		Брацлавский				Лист	Листов 1	
Н.контр.		Козлов			Лист 4 ГОСТ 19903-74 ст.3 ГОСТ 14637-79	Госстрой СССР Союзводоканалпроект Харьковский Водоканалпроект		
Утв.								

Формат	Зона	Поз.	Обозначение	Наименование	Кол.	Примечание
				Документация		
А3			М553-04ВС	Ведомость спецификаций		
А3			М553-Д	Указания по антикоррозионной защите		*) 2 А2
А4			М553-04.000 СБ	Сборочный чертеж		
				Сборочные единицы		
А4		1	М553-04.100	Форсунка	1	
				Детали		
А4		2	М553-04.001	Цилиндр	1	
Б4		3	М553-04.002	Связь		
				Уголок 50х50х5-В ГОСТ 8509-72 / Ст.3 ГОСТ 535-79		
				L = 1220 h14	4	4,6 кг
				Патрубки		
Б4		4	М553-04.003	Труба 57х3 ГОСТ 10704-76 / Ст.3 ГОСТ 10706-76		
				L = 240 h14	1	0,96 кг
Б4		5	М553-04.004	Труба 33х2,8 ГОСТ 10704-76 / Ст.3 ГОСТ 10706-76		
				L = 280 h14	1	0,6 кг
А4		6	М553-04.005	Плита	4	
А4		7	М553-04.005	Ребро	8	
Б4		8	М553-04.007	Стойка		

М553-04.000

Изм.	Лист	№ докум.	Подп.	Дата
Разраб.		Попова		
Пров.		Брацлавский		
Рук. гр.		Брацлавский		
Н. контр.		Козлов		
Утв.		Чмелев		

Сборник осадка

Лит.	Лист	Листов
	1	2

Госстрой СССР Союзводоканалпроект Харьковский Водоканалпроект

Формат А4

Формат	Зона	Поз.	Обозначение	Наименование	Кол.	Примечание
				Уголок 100х100х7-Б ГОСТ 8509-72 / Ст.3 ГОСТ 535-79		
				L = 1450 h14	4	15,7 кг
А4		9	М553-04.008	Фланец	1	
А4		10	М553-04.009	Конус	1	
А4		11	М553-04.011	Заглушка	1	

Инв. № подл. | Подп. и дата | Взам. инв. № | Инв. № дубл. | Подп. и дата

М553-04.000

Изм.	Лист	№ докум.	Подп.	Дата

Лист 2

Формат А4

Формат	Зона	Поз.	Обозначение	Наименование	Кол.	Примечание
				Документация		
А4			М553-04.100 СБ	Сборочный чертеж		
				Детали		
Б4		1	М553-04.101	Заглушка		
				Лист 4 ГОСТ 19903-74 / Ст.3 ГОСТ 14637-79		
				Ø 70 h14	2	0,1 кг
А4		2	М553-04.102	Распылитель	1	
Б4		3	М553-04.103	Патрубок		
				Труба 57х3 ГОСТ 10704-76 / Ст.3 ГОСТ 10706-76		
				L = 280 h14	1	1,2 кг

М553-04.100

Изм.	Лист	№ докум.	Подп.	Дата
Разраб.		Попова		
Пров.		Брацлавский		
Рук. гр.		Брацлавский		
Н. контр.		Козлов		
Утв.				

Форсунка

Лит.	Лист	Листов
	1	

Госстрой СССР Союзводоканалпроект Харьковский Водоканалпроект

Формат А4

М553-04.011

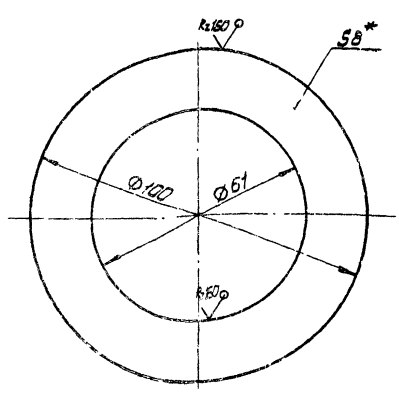

1. H14, h14
2. *Размер для справок.

Инв. № подл. | Подп. и дата | Взам. инв. № | Инв. № дубл. | Подп. и дата

М553-04.011

Изм.	Лист	№ докум.	Подп.	Дата
Разраб.		Попова		
Пров.		Брацлавский		
Т. контр.		Брацлавский		
Н. контр.		Козлов		
Утв.				

Заглушка

Лит.	Масса	Масштаб
	0,3	1:1

Лист 8 ГОСТ 19903-74 / Ст.3 ГОСТ 14637-79

Лист 1 Листов 1

Госстрой СССР Союзводоканалпроект Харьковский Водоканалпроект

Копиров. Гладкевич

21032-03 10

Формат А4

М553-04.009

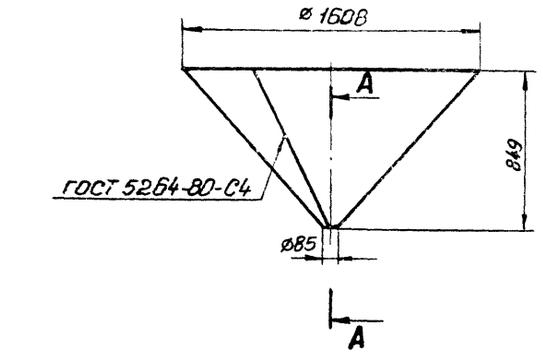

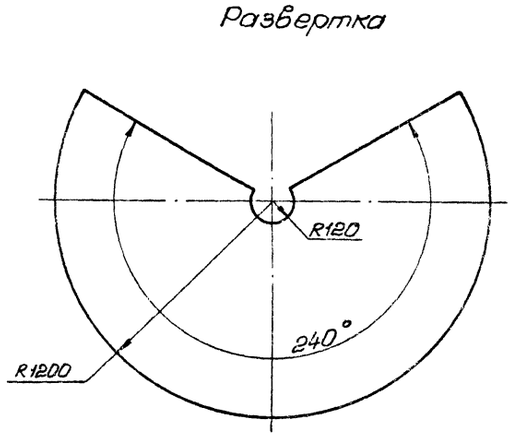

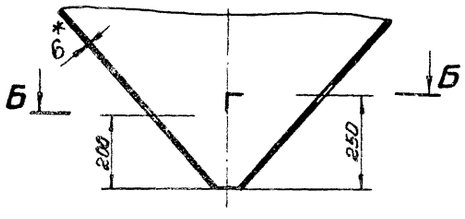

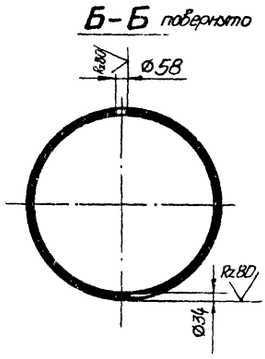

1. H14, h14, $\pm \frac{t_2}{2}$.
2.* Размер для справок.

					М553-04.009			
Изм.	Лист	№ докум.	Подп.	Дата	Конус	Лит.	Масса	Масштаб
Разраб.		Попова					80	1:20
Пров.		Брацлавский				Лист	Листов 1	
Т.контр.		Брацлавский				Госстрой СССР Союзводоканалниипроект Харьковский Водоканалпроект		
Н.контр.		Козлов			Лист 6 ГОСТ 19903-74 Ст.3 ГОСТ 14637-79			
Утв.								

Формат А3

№ строки	Обозначение	Наименование	Куда входит: Обозначение	Кол.	Общее кол.	Примечание
1						
2	М553-04.000	Сборник осадка		1	1	
3	М553-04.100	Форсунка		1	1	
4						
5						
6						
7						
8						
9						
10						
11						
12						
13						
14						
15						
16						
17						
18						
19						
20						
21						
22						
23						
24						
25						
26						

					М553-04ВС			
Изм.	Лист	№ докум.	Подп.	Дата	Сборник осадка	Лит.	Лист	Листов
Разраб.		Попова						1
Пров.		Брацлавский			Ведомость спецификаций	Госстрой СССР Союзводоканалниипроект Харьковский Водоканалпроект		
Рук. гр.		Брацлавский						
Н.контр.		Козлов						
Утв.		Чмелев						

Копировал: Гадовская

21082-03 11

Формат А3

М553-04.000СБ

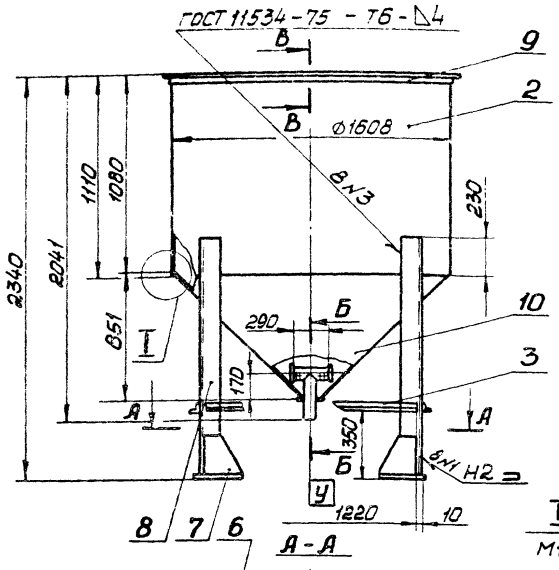

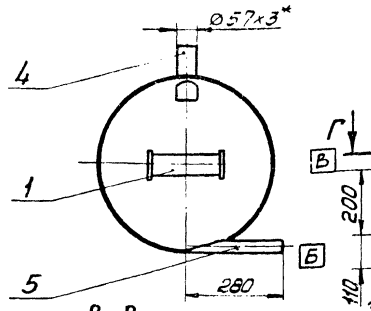

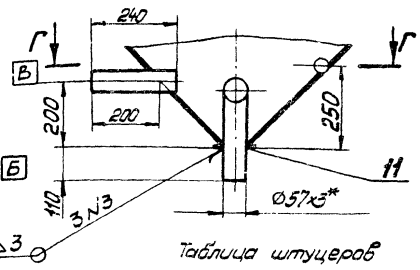

Таблица штуцеров

Усл. обознач.	Назначение	Усл. проход	К-во
Б	Вход горячей воды	25	1
В	Выход осадка	50	1
У	Вход воздуха	50	1

1. $\pm\frac{t_2}{2}$.
2. Антикоррозионное покрытие см. чертежи марки А3.
3. Остальные швы выполнить по ГОСТ 5264-80.
4. * Размеры для справок.
5. Сварные швы проверить на герметичность на керосин.

Изм.	Лист	№ докум.	Подп.	Дата
Разраб.		Попова		
Пров.		Брацлавский		
Т. контр.		Брацлавский		
Гл. спец.		Ясинов		
Н. контр.		Козлов		
Утв.		Чмелев		

М553-04.000 СБ

Сборник осадка
Сборочный чертеж

Лит.	Масса	Масштаб
	380	1:20

Лист | Листов 1

Госстрой СССР
Союзводоканалниипроект
Харьковский
Водоканалпроект

Формат А3

М553-04.100СБ

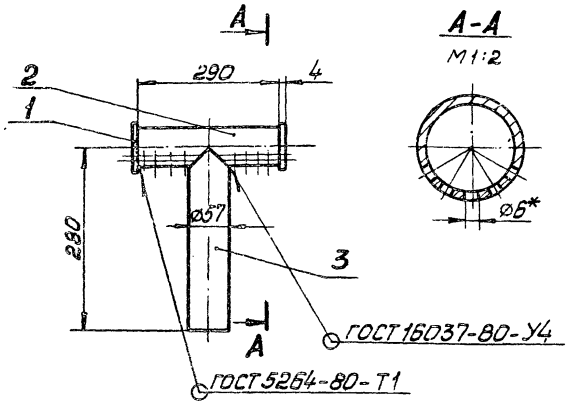

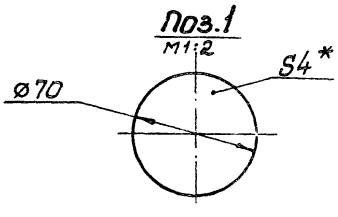

1. h14, $\pm\frac{t_2}{2}$.
2. * Размеры для справок.

Изм.	Лист	№ докум.	Подп.	Дата
Разраб.		Попова		
Пров.		Брацлавский		
Т. контр.		Брацлавский		
Н. контр.		Козлов		
Утв.				

М553-04.100 СБ

Форсунка
Сборочный чертеж

Лит.	Масса	Масштаб
	2,5	1:5

Лист | Листов 1

Госстрой СССР
Союзводоканалниипроект
Харьковский
Водоканалпроект

Формат А4

М553-04.102

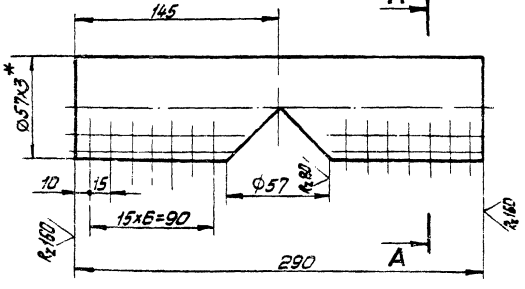

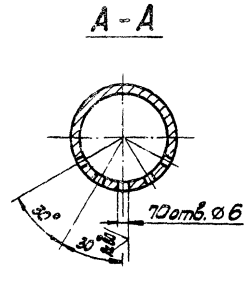

1. H14, h14, $\pm\frac{t_2}{2}$.
2. * Размер для справок.

Изм.	Лист	№ докум.	Подп.	Дата
Разраб.		Попова		
Пров.		Брацлавский		
Т. контр.		Брацлавский		
Н. контр.		Козлов		
Утв.				

М553-04.102

Распылитель

Лит.	Масса	Масштаб
	1,0	1:2,5

Лист | Листов 1

Труба 57x3 ГОСТ 10704-76
Ст.3 ГОСТ 10706-76

Госстрой СССР
Союзводоканалниипроект
Харьковский
Водоканалпроект

Копиров. Годовская

21082-03 12

Формат А4

Типовые проектные решения 902-2-0398.86 Альбом III

М553-04.001

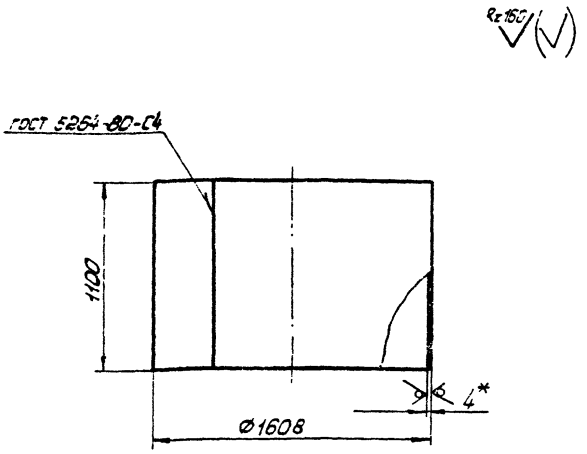

1. Развернутая длина L=5024мм.
2. Н14, $\pm\frac{t_2}{2}$.
3.* Размер для справок.

Изм.	Лист	№ докум.	Подп.	Дата
Разраб.		Попова		
Пров.		Брацлавский		
Т.контр.		Брацлавский		
Н.контр.		Козлов		
Утв.				

М553-04.001

Цилиндр

Лит.	Масса	Масштаб
	173	1:20

Лист 1 Листов 1

Лист 4 ГОСТ 19903-74 Ст.3 ГОСТ 14637-79

Госстрой СССР Союзводоканалниипроект Харьковский Водоканалпроект

Формат А4

М553-04.005

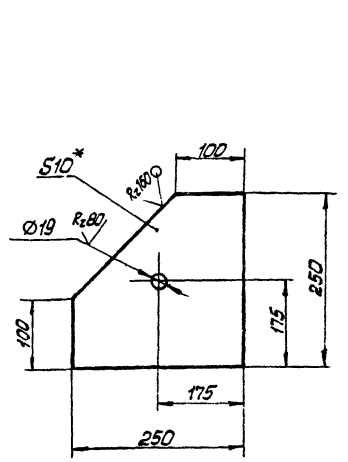

1. Н14, $\pm\frac{t_2}{2}$
2.* Размер для справок.

Изм.	Лист	№ докум.	Подп.	Дата
Разраб.		Попова		
Пров.		Брацлавский		
Т.контр.		Брацлавский		
Н.контр.		Козлов		
Утв.				

М553-04.005

Плита

Лит.	Масса	Масштаб
	4,3	1:5

Лист Листов

Лист 10 ГОСТ 19903-74 Ст.3 ГОСТ 14637-79

Госстрой СССР Союзводоканалниипроект Харьковский Водоканалпроект

Формат А4

М553-04.006

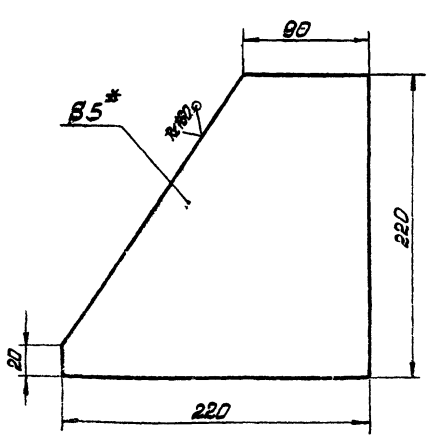

1. $\pm\frac{t_2}{2}$.
2.* Размер для справок.

Изм.	Лист	№ докум.	Подп.	Дата
Разраб.		Попова		
Пров.		Брацлавский		
Т.контр.		Брацлавский		
Н.контр.		Козлов		
Утв.				

М553-04.005

Ребро

Лит.	Масса	Масштаб
	1,5	1:2,5

Лист Листов 1

Лист 5 ГОСТ 19903-74 Ст.3 ГОСТ 14637-79

Госстрой СССР Союзводоканалниипроект Харьковский Водоканалпроект

Формат А4

М553-04.008

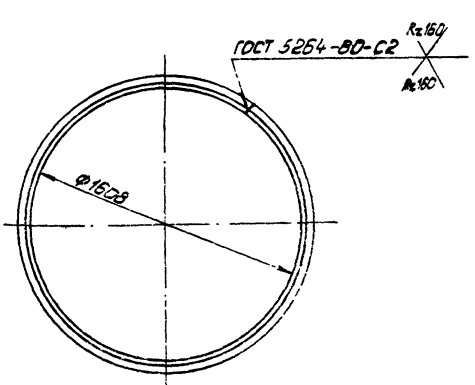

1. Развернутая длина L=5138мм
2. Н14.

Изм.	Лист	№ докум.	Подп.	Дата
Разраб.		Попова		
Пров.		Брацлавский		
Т.контр.		Брацлавский		
Н.контр.		Козлов		
Утв.				

М553-04.008

Фланец

Лит.	Масса	Масштаб
	19,4	1:20

Лист Листов 1

Уголок 50×50×5-6-ГОСТ 8509-72 Ст.3-II ГОСТ 535-79

Госстрой СССР Союзводоканалниипроект Харьковский Водоканалпроект

Формат А4

21082-03 13

Формат	Зона	Поз.	Обозначение	Наименование	Кол.	Примечание
				Документация		
А3			М553-08.000 ВС	Ведомость спецификаций		
А3			М553-08.000 ВП	Ведомость покупных изделий		
*			М553-08.000СБ	Сборочный чертеж		*) А2, А2
*			М553-Д	Указания по антикоррозионной защите		*) 2 Л2
				Сборочные единицы		
А4		1	М553-08.100	Корпус	1	
А4		2	М553-08.200	Крышка	1	
А4		3	М553-08.300	Устройство для забора жидкости	1	
А4		4	М553-08.400	Опора	2	
А4		5	М553-08.500	Конус	1	
А4		6	М553-08.600	Воздухораспределитель	1	
А4		7	М553-08.700	Опора	1	
А4		8	М553-08.800	Расширитель	1	
				Детали		
А4		9	М553-08.001	Прокладка	1	
А4		10	М553-08.002	Прокладка	1	
А4		11	М553-08.003	Шайба	1	
А4		12	М553-08.004	Втулка	1	
А4		13	М553-08.005	Хомут	2	
А4		14	М553-08.006	Хомут	2	

Изм.	Лист	№ докум.	Подп.	Дата	М553-08.000			
Разраб.		Зарщиков			Отстойник-смеситель	Лит.	Лист 1	Листов 2
Пров.		Брацлавский				Госстрой СССР Союзводоканалпроект Харьковский водоканалпроект		
Рук.гр.		Брацлавский						
Н.контр.		Козлов						
Утв.		Чмелев						

Копир Формат А4

Формат	Зона	Поз.	Обозначение	Наименование	Кол.	Примечание
				Стандартные изделия		
		15		Болт М12х35.58.09		
				ГОСТ 7805-70	24	
		16		Гайка М12.5		
				ГОСТ 5915-70	30	
		17		Шайба 12.02		
				ГОСТ 11371-78	30	
		18		Болт М10х25		
				ГОСТ 7805-70	2	
		19		Гайка М10.5		
				ГОСТ 5915-70	2	
		20		Шайба 10.02		
				ГОСТ 11371-78	2	
		21		Болт М6х25.58.09		
				ГОСТ 7805-70	2	
		22		Гайка М6.5		
				ГОСТ 5915-70	2	
		23		Шайба 6.02		
				ГОСТ 11371-78	2	
				Материалы		
		24		Рукав Б(1)-2,5-80-94-У		
				ГОСТ 18698-79	30	м
		25		Трубка 4м 20х2		
				ГОСТ 5496-78	1.5	м

Инв.№ подл. | Подп. и дата | Взам.инв.№ | Инв.№ дубл. | Подп. и дата

Изм.	Лист	№ докум.	Подп.	Дата	М553-08.000	Лист 2

Формат А4

Позиция	Обозначение	Наименование	Куда входит: Обозначение	Кол.		Примечание
1	М553-08.000	Отстойник-смеситель		1	1	
2	М553-08.100	Корпус	М553-08.000	1	1	
3	М553-08.200	Крышка	М553-08.000	1	1	
4	М553-08.210	Крышка люка	М553-08.200	1	1	
5	М553-08.300	Устройство для забора жидкости	М553-08.000	1	1	
6	М553-08.310	Поплавок	М553-08.300	1	1	
7	М553-08.320	Воронка	М553-08.300	1	1	
8	М553-08.400	Опора	М553-08-000	2	2	
9	М553-08.500	Конус	М553-08.000	1	1	
10	М553-08.600	Воздухораспределитель	М553-08.000	1	1	
11	М553-08.700	Опора	М553-08.000	1	1	
12	М553-08.800	Расширитель	М553-08.000	1	1	
13						
14						
15						
16						
17						
18						
19						
20						
21						
22						
23						
24						
25						
26						

Изм.	Лист	№ докум.	Подп.	Дата	М553-08.000 ВС			
Разраб.		Зарщиков			Отстойник-смеситель Ведомость спецификаций	Лит.	Лист 1	Листов 1
Пров.		Брацлавский				Госстрой СССР Союзводоканалпроект Харьковский водоканалпроект		
Рук.гр.		Брацлавский						
Н.контр.		Козлов						
Утв.		Чмелев						

Копир 21082-03 14 Формат А3

№ строки	Наименование	Код ОКП	Обозначение документа на поставку	Поставщик	Куда входит (обозначение)	Количество: На изделие	В комплекты	На регулир.	Всего	Примечание
1										
2	Болты		ГОСТ 7805-70							
3										
4	М6х25.58.09				М553-08.000	2			2	
5	М10х25.58.09				М553-08.000	2			2	
6	М12х35.58.09				М553-08.000	24			24	
7	М12х25.58				М553-08.800	2			2	
8	М12х25.58		ГОСТ 7798-70		М553-08.200	8			8	
9	Винт М4х14.58		ГОСТ 1476-75		М553-08.300	1			1	
10	Гайки		ГОСТ 5915-70							
11										
12	М5.5				М553-08.310	3			3	
13	М6.5				М553-08.000	2			2	
14	М10.5				М553-08.000	2			2	
15	М12.5				М553-08.000	30			30	
16	М12.5				М553-08-200	8			8	
17	М12.5				М553-08.800	2			2	
18										
19	Шайбы		ГОСТ 11371-78							
20										
21	6.02				М553-08.000	2			2	
22	10.02				М553-08.000	2			2	
23	12.02				М553-08.000	30			30	
24	12.02				М553-08.200	8			8	
25	12.02				М553-08.800	2			2	

Изм.	Лист	N докум.		
Разраб.		Зарщиков		
Пров.		Брацлавский		
Рук.гр.		Брацлавский		
Н.контр.		Козлов		
Утв.		Чмелев		

М553-08.000ВП

Стойник-смеситель
Ведомость покупных изделий

Лит.	Лист	Листов
	1	2

Госстрой СССР Союзгосстандартпроект Сарбановский
Водсканалпроект

Формат А4

№ строки	Наименование	Код ОКП	Обозначение документа на поставку	Поставщик	Куда входит (обозначение)	Количество: На изделие	В комплекты	На регулир.	Всего	Примечание
1										
2	Фланцы		ГОСТ 12820-80							
3										
4	1-15-2.5				М553-08.200	1			1	
5	1-32-2.5				М553-08.200	1			1	
6	1-80-2.5				М553-08.100	1			1	
7	1-200-2.5				М553-08.500	1			1	
8										
9										
10										
11										
12										
13										
14										
15										
16										
17										
18										
19										
20										
21										
22										
23										
24										
25										
26										
27										
28										
29										
30										

М553-08.000СБ

Типовые проектные решения 902.2-0398.86 Альбом III

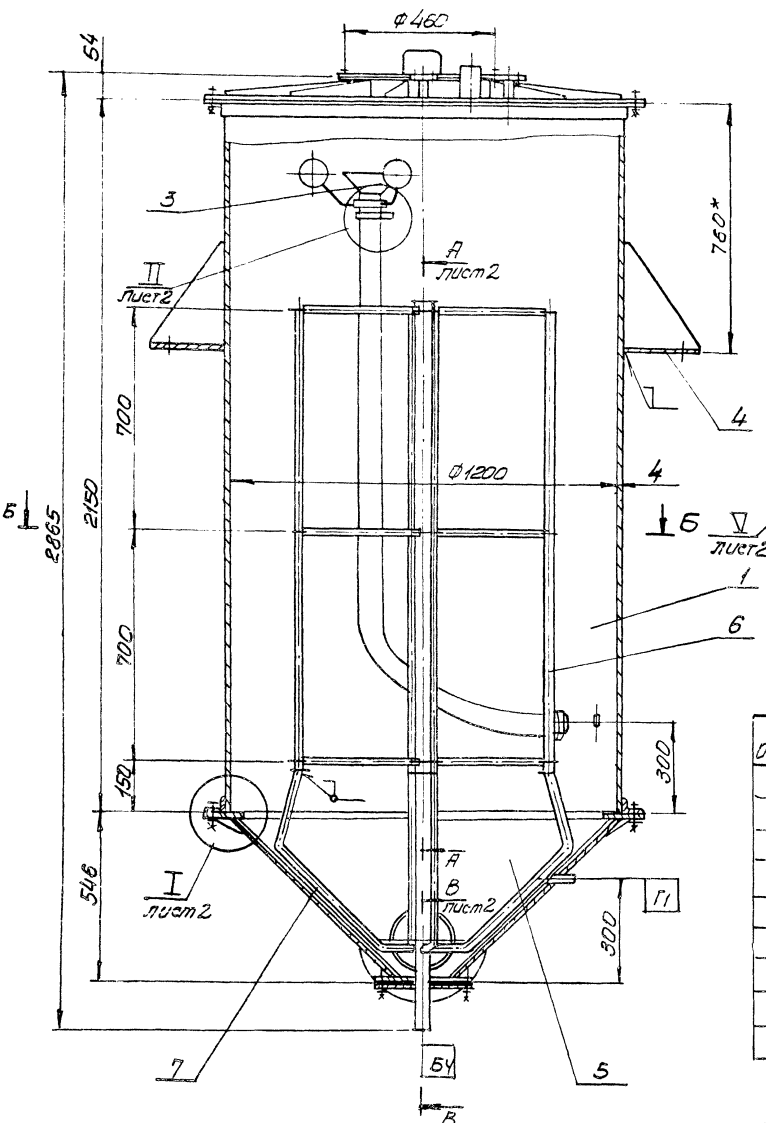

Б–Б

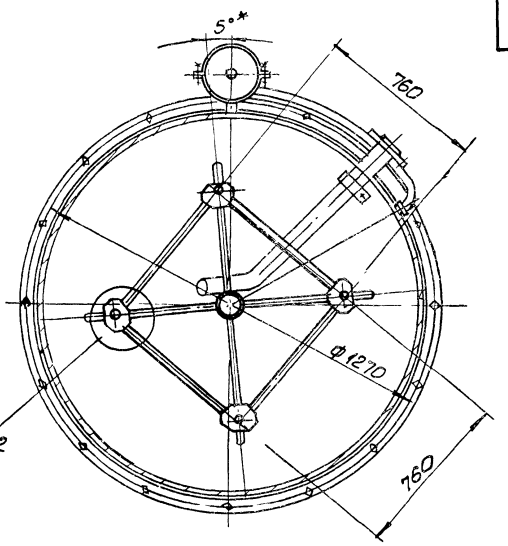

Таблица штуцеров

Обозначение	Назначение	Условный проход мм
А	Люк	400
$Б_1$	Вход СОЖ	80
$Б_2$	Вход кислоты	15
$Б_3$	Вход сточной жидкости	32
$Б_4$	Вход воздуха	25
$В_1$	Выход масла	80
$В_2$	Выход осадка	200
Г	Установка КИП	20
$Г_1$	Установка КИП	25

Техническая характеристика

1. Назначение – накопление, отстаивание и подкисление СОЖ
2. Среда — pH 10 ÷ 5
3. Объём рабочий — м³ 2,5
4. Масса (нагрузочная) — кг 2968

Технические требования

1. Опору поз. 7 опереть на облицовочные плиты
2. Антикоррозионную защиту см. черт. марки А3
3. Размеры для справок кроме размеров обозначенных *

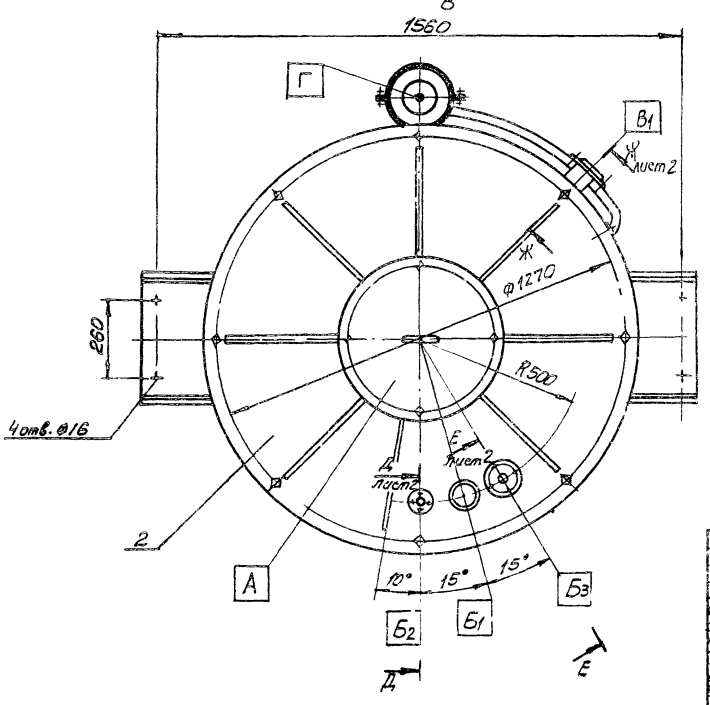

				М553-08.000СБ			
Изм.	Лист	N докум.	Подп.	Дата	Отстойник-смеситель	Лит.	Масса 468	Масштаб 1:10
Разраб.		Зарщиков						
Пров.		Брацлавский			Сборонный чертеж	Лист 1	Листов 2	
Т. контр.		Брацлавский				Госстрой СССР Союзводоканалмиспроект Харьковский		
Гл. спец.		Ясинов						
Н. контр.		Козлов						
Утв.		Чмелев				Водоканалпроект		

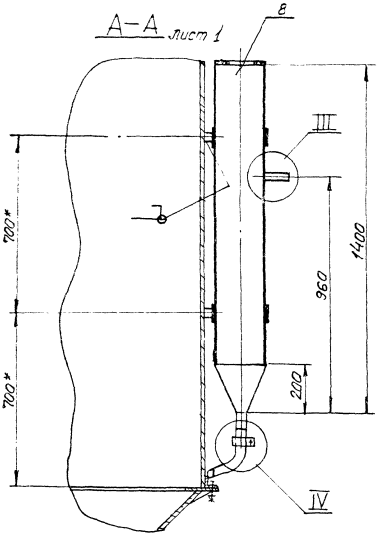
А–А лист 1
8
III
700*
700*
960
1400
200
IV

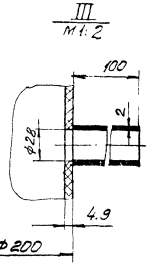
III
М1:2
100
2
Ф22
4.9
Ф200

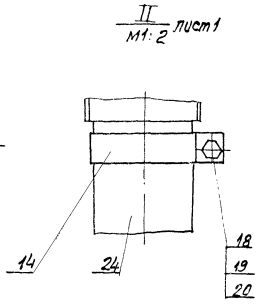
II
М1:2 лист1
14
24
18
19
20

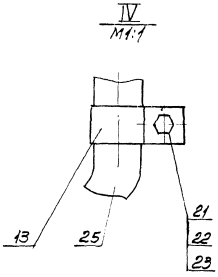
IV
М1:1
13
25
21
22
23

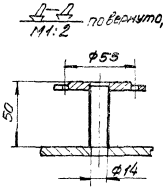
Д–Д
М1:2 повернуто, лист1
Ф58
50
Ф14

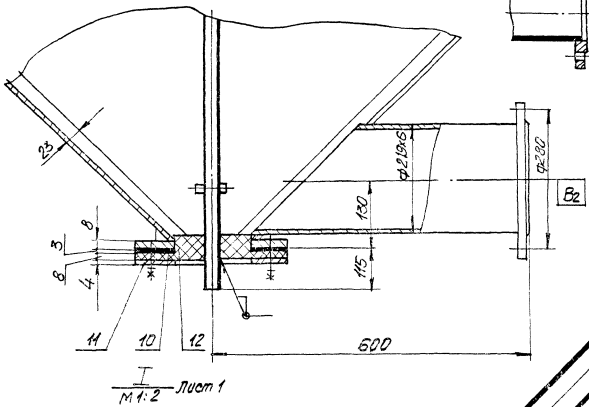
В – В
М1:5 лист 1
23
Ф219,6
Ф280
130
115
8
3
6
4
11
10
12
600
Вг

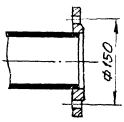
Ж–Ж
М1:4 повернуто, лист1
Ф150

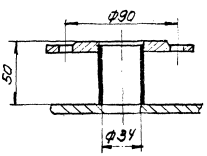
Е – Е
М1:2 повернуто
Ф90
50
Ф34

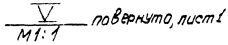
V
М1:1 повернуто, лист1

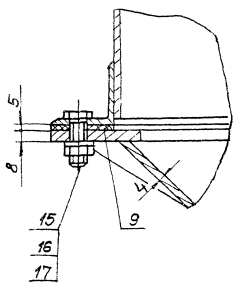
I
М1:2 лист 1
5
8
15
16
17
9

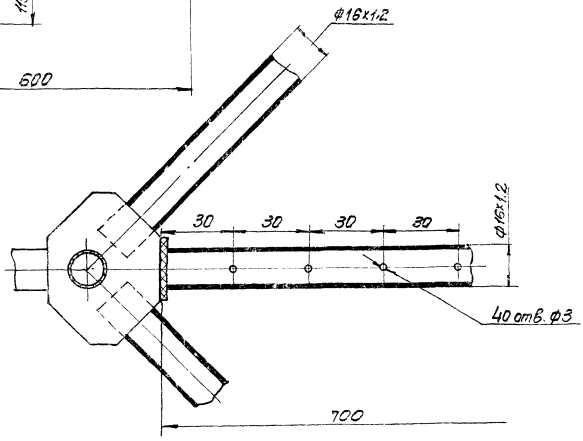
Ф18х1,2
30
30
30
30
Ф16х1,2
40 отв. Ф3
700

| | | |

М553-08.001

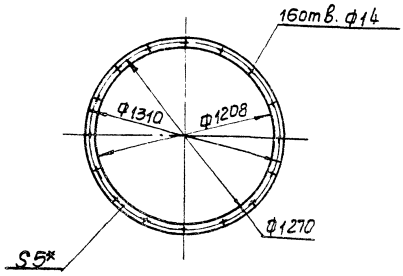

1. $H14, h14, \pm\frac{t_2}{2}$
2* Размер для справки

Изм.	Лист	N докум.	Подп.	Дата	М553-08.001			
Разраб.		Зарщиков			Прокладка	Лит	Масса	Масштаб
Пров.		Брошлевский					0.8	1:20
Т. контр.		Брошлевский				Лист	Листов 1	
Н. контр.		Козлов			Пластина I, лист ТМКЦ-С-3 ГОСТ 7338-77	Госстрой СССР Союзводоканалпроект Харьковский Водоканалпроект		
Утв.								

Формат А4

М553-08.002

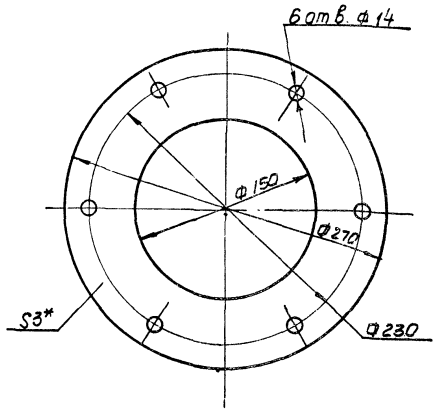

1. $H14, h14, \pm\frac{t_2}{2}$
2* Размер для справки

Изм.	Лист	N докум.	Подп.	Дата	М553-08.002			
Разраб.		Зарщиков			Прокладка	Лит	Масса	Масштаб
Пров.		Брошлевский					0.3	1:2.5
Т. контр.		Брошлевский				Лист	Листов 1	
Н. контр.		Козлов			Пластина I, лист ТМКЦ-С-3 ГОСТ 7338-77	Госстрой СССР Союзводоканалпроект Харьковский Водоканалпроект		
Утв.								

Формат А4

Инв. № подл. | Подп. и дата | Взам. инв. № | Инв. № дубл. | Подпись и дата

М553-08.003

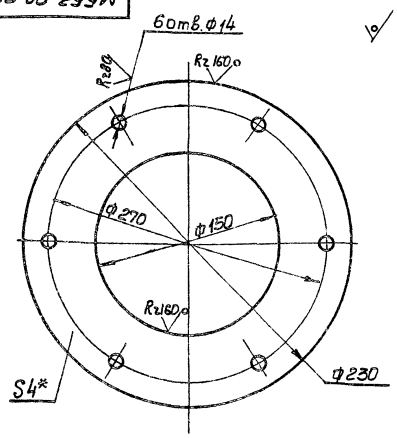

1. $H14, h14, \pm\frac{t_2}{2}$
2.* Размер для справки.

Изм.	Лист	N докум.	Подп.	Дата	М553-08.003			
Разраб.		Зарщиков			Шайба	Лит.	Масса	Масштаб
Пров.		Брошлевский					1.5	1:2.5
Т. контр.		Брошлевский				Лист	Листов 1	
Н. контр.		Козлов			Лист 3 ГОСТ 13903-94 Ст3 ГОСТ 16523-70	Госстрой СССР Союзводоканалпроект Харьковский Водоканалпроект		
Утв.								

Формат А4

М553-08.004

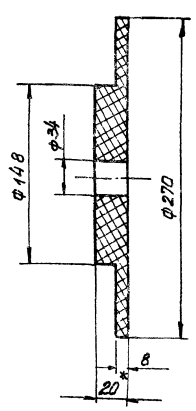

1. $H14, h14, \pm\frac{t_2}{2}$
2* Размер для справки

Изм.	Лист	N докум.	Подп.	Дата	М553-08.004			
Разраб.		Зарщиков			Втулка	Лит	Масса	Масштаб
Пров.		Брошлевский					0,3	1:2,5
Т. контр.		Брошлевский				Лист	Листов 1	
Н. контр.		Козлов			Лист винипласта ВН-20 ГОСТ 9639-71	Госстрой СССР Союзводоканалпроект Харьковский Водоканалпроект		
Утв.								

Копир. Лихарева

Формат	Зона	Поз.	Обозначение	Наименование	Кол.	Примечание
				Документация		
А3			М553-08.100СБ	Сборочный чертеж		
				Детали		
А4		1	М553-08.101	Цилиндр	1	
А4		2	М553-08.102	Обечайка	2	
А4		3	М553-08.103	Кольцо	1	
Б4		4	М553-08.104	Патрубок		
				Труба 25х2 ГОСТ 10704-76 / ст3 ГОСТ 10706-76		
				L = 80 h14	1	0.1кг
А4		5	М553-08.105	Патрубок	1	
				Стандартные изделия		
		6		Фланец 1-80-2.5 ГОСТ 12820-80	1	

Инв. № подл. | Подп. и дата | Взам. инв. № | Инв. № дубл. | Подп. и дата

Изм.	Лист	№ докум.	Подп.	Дата
Разраб.		Зарщиков		
Пров.		Брацлавский		
Рук. гр.		Брацлавский		
Н. контр.		Козлов		
Утв.				

М553-08.100

Корпус

Лит	Лист	Листов
	1	1

Госстрой СССР Союзводоканалмонтажпроект Харьковский Водоканалпроект

Формат А4

Формат	Зона	Поз.	Обозначение	Наименование	Кол.	Примечание
				Документация		
А3			М553-08.200СБ	Сборочный чертеж		
				Сборочные единицы		
А4		1	М553-08.210	Крышка люка	1	
				Детали		
А4		2	М553-08.201	Обечайка	1	
А4		3	М553-08.202	Крышка	1	
А4		4	М553-08.203	Ребро	8	
Б4		5	М553-08.204	Патрубок		
				Труба 18х2 ГОСТ 10704-76 / ст3 ГОСТ 10706-76		
				L = 45 h14	1	0.036кг
Б4		6	М553-08.205	Патрубок		
				Труба 38х2 ГОСТ 10704-76 / ст3 ГОСТ 10706-76		
				L = 45 h14	1	0.08кг
Б4		7	М553-08.206	Патрубок		
				Труба 89х3 ГОСТ 10704-76 / ст3 ГОСТ 10706-76		
				L = 80 h14	1	0.8кг
				Стандартные изделия		

Инв. № подл. | Подп. и дата | Взам. инв. № | Инв. № дубл. | Подп. и дата

Изм.	Лист	№ докум.	Подп.	Дата
Разраб.		Зарщиков		
Пров.		Брацлавский		
Рук. гр.		Брацлавский		
Н. контр.		Козлов		
Утв.				

М553-08.200

Крышка

Лит.	Лист	Листов
	1	2

Госстрой СССР Союзводоканалмонтажпроект Харьковский Водоканалпроект

Формат А4

Формат	Зона	Поз.	Обозначение	Наименование	Кол.	Примечание
				Фланцы ГОСТ 12820-80		
		8		1-15-2.5	1	
		9		1-32-2.5	1	
		10		Болт М12х25.58 ГОСТ 7798-70	4	
		11		Гайка М12.5 ГОСТ 5915-70	4	
		12		Шайба 12.02 ГОСТ 11371-78	4	

Изм. | Лист | N докум. | Подп. | Дата

М553-08.200

Лист 2

Формат	Зона	Поз.	Обозначение	Наименование	Кол.	Примечание
				Документация		
А4			М553-08.210СБ	Сборочный чертеж		
				Детали		
А4		1	М553-08.211	Крышка	1	
А4		2	М553-08.212	Ручка	1	

Инв. № подл. | Подп. и дата | Взам. инв. № | Инв. № дубл. | Подп. и дата

Изм.	Лист	N докум.	Подп.	Дат.
Разраб.		Зарщиков		
Пров.		Брацлавский		
Рук. гр.		Брацлавский		
Н. контр.		Козлов		
Утв.				

М553-08.210

Крышка люка

Лит	Лист	Листов
	1	1

Госстрой СССР Союзводоканалмонтажпроект Харьковский Водоканалпроект

Копир Пихарева

М553-08.100СБ

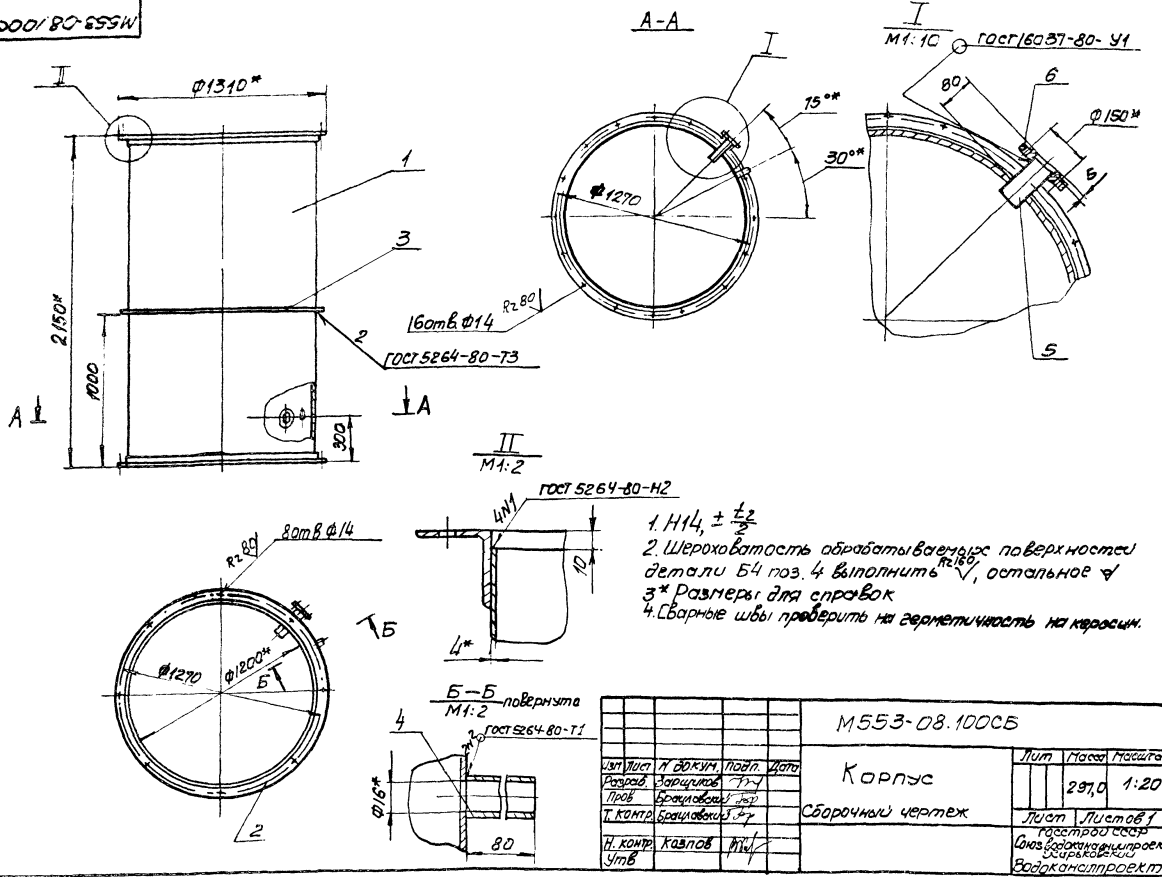

1. Н14, $\pm\frac{t_2}{2}$
2. Шероховатость обрабатываемых поверхностей детали Б4 поз. 4 выполнить Rz160, остальное ∀
3* Размеры для справок
4. Сварные швы проверить на герметичность на керосин.

					М553-08.100СБ			
Изм	Лист	N докум.	Подп.	Дата	Корпус	Лит	Масса	Масштаб
Разраб.		Зарщиков					297,0	1:20
Пров		Брацлавский			Сборочный чертеж	Лист	Листов 1	
Т. контр.		Брацлавский				Госстрой СССР Союзводоканалниипроект Харьковский		
Н. контр.		Козлов				Водоканалпроект		
Утв								

Формат А3

М553-08.200СБ

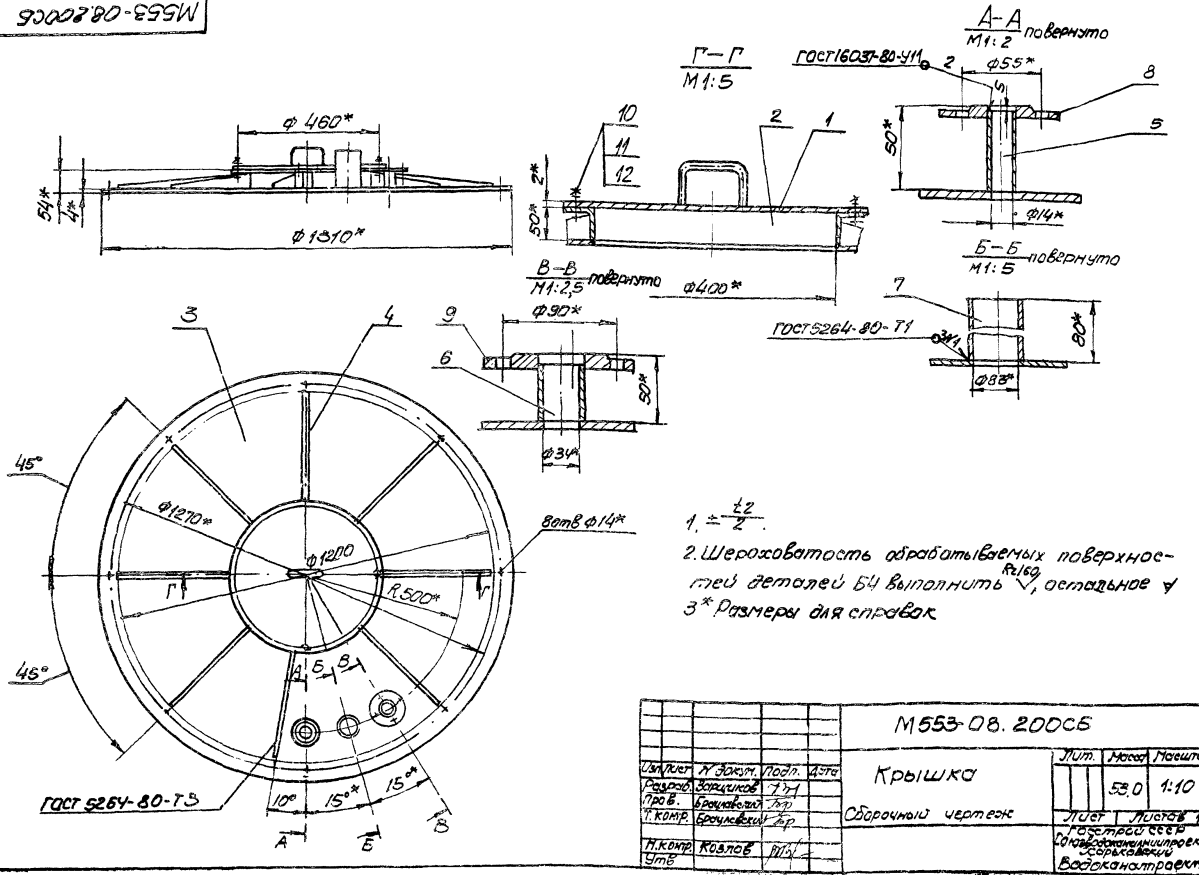

1. $\pm\frac{t_2}{2}$.
2. Шероховатость обрабатываемых поверхностей деталей Б4 выполнить Rz160, остальное ∀
3* Размеры для справок

					М553-08.200СБ			
Изм	Лист	N докум.	Подп.	Дата	Крышка	Лит	Масса	Масштаб
Разраб.		Зарщиков					53,0	1:10
Пров.		Брацлавский			Сборочный чертеж	Лист	Листов 1	
Т. контр.		Брацлавский				Госстрой СССР Союзводоканалниипроект Харьковский		
Н. контр.		Козлов				Водоканалпроект		
Утв								

копир. Пихарева

21082-03 20 Формат А3

М553-08.101

Rz 80 (V)

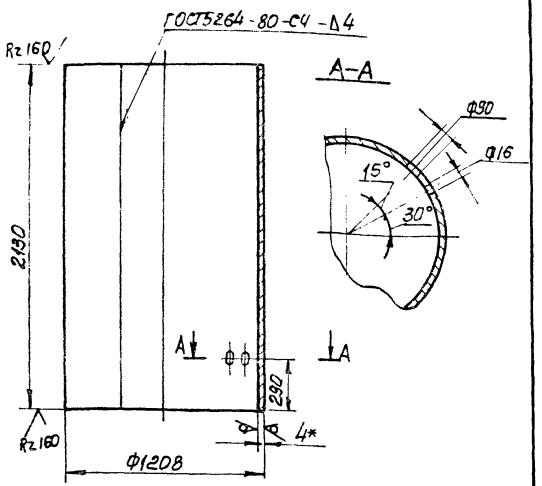

1. Развернутая длина L = 3780мм
2. H14, h14, $\pm\frac{t_2}{2}$
3* Размер для справки

Изм. Лист	N докум.	Подп.	Дата	М553-08.101	
Разраб.	Зарщиков			Цилиндр	Лит. / Масса 252,0 / Масштаб 1:20
Пров.	Брагилевский				Лист / Листов 1
Т. контр.	Брагилевский			Лист 4 ГОСТ19903-74 ст. 3 ГОСТ 14637-79	Госстрой СССР Союзводоканалпроект Харьковский Водоканалпроект
Н. контр.	Козлов				
Утв.					

Инв. № подл. | Подп. и дата | Взам. инв. № | Инв. № дубл. | Подп. и дата

Формат А4

М553-08.102

Rz 160 (V)

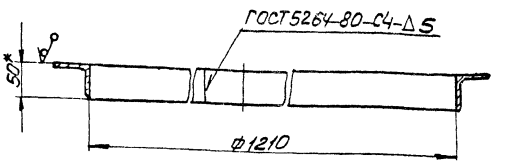

1. Развернутая длина L = 3889мм
2. H14
3* Размер для справки

Изм. Лист	N докум.	Подп.	Дата	М553-08.102	
Разраб.	Зарщиков			Обечайка	Лит. / Масса 14,7 / Масштаб 1:5
Пров.	Брагилевский				Лист / Листов 1
Т. контр.	Брагилевский			Уголок 50х50х5-6 ГОСТ 8509-72 ст. 3 ГОСТ 535-79	Госстрой СССР Союзводоканалпроект Харьковский Водоканалпроект
Н. контр.	Козлов				
Утв.					

Инв. № подл. | Подп. и дата | Взам. инв. № | Инв. № дубл. | Подп. и дата

Формат А4

М553-08.103

(V)

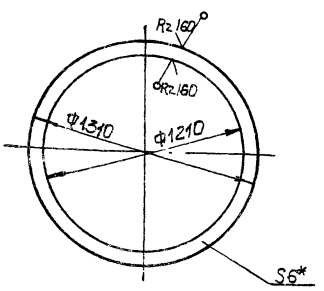

1. H14, h14
2.* Размер для справки

Изм. Лист	N докум.	Подп.	Дата	М553-08.103	
Разраб.	Зарщиков			Кольцо	Лит. / Масса 9,3 / Масштаб 1:20
Пров.	Брагилевский				Лист / Листов 1
Т. контр.	Брагилевский			Лист 6 ГОСТ19903-74 ст. 3 ГОСТ 14637-79	Госстрой СССР Союзводоканалпроект Харьковский Водоканалпроект
Н. контр.	Козлов				
Утв.					

Инв. № подл. | Подп. и дата | Взам. инв. № | Инв. № дубл. | Подп. и дата

Формат А4

М553-08.210СБ

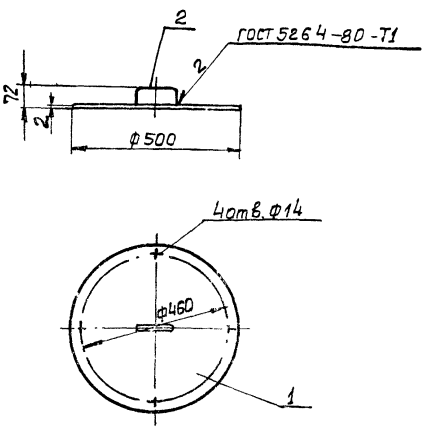

1. $\pm\frac{t_2}{2}$
2. Размеры для справок

Изм. Лист	N докум.	Подп.	Дата	М553-08.210СБ	
Разраб.	Зарщиков			Крышка люка	Лит. / Масса 3,1 / Масштаб 1:10
Пров.	Брагилевский			Сборочный чертеж	Лист / Листов 1
Т. контр.	Брагилевский				Госстрой СССР Союзводоканалпроект Харьковский Водоканалпроект
Н. контр.	Козлов				
Утв.					

Инв. № подл. | Подп. и дата | Взам. инв. № | Инв. № дубл. | Подп. и дата

Копир. Дихарева 21082-03 21 Формат А4

М553-08.211

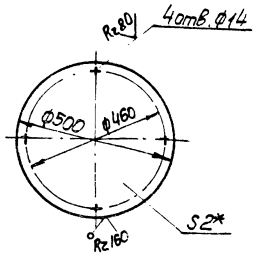

1. H14, h14, $\pm\frac{t2}{2}$
2.* Размер для справки

Изм. Лист	N докум.	Подп.	Дата	М553-08.211	
Разраб.	Зарщиков			Крышка	Лит. / Масса 3,0 / Масштаб 1:10
Пров.	Брацлавский				Лист / Листов 1
Т. контр.	Брацлавский				Госстрой СССР Союзводоканалниипроект Зсарковский Водоканалпроект
Н. контр.	Козлов			Лист 2 ГОСТ 19903-74 / Ст.3 ГОСТ 16523-70	
Утв.					

Инв. N подл. | Подп. и дата | Взам. инв. N | Инв. N дубл. | Подп. и дата

Формат А4

М553-08.212

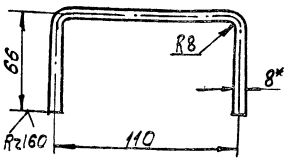

1. Развернутая длина L = 251мм
2. H14, $\pm\frac{t2}{2}$
3.* Размер для справки

Изм. Лист	N докум.	Подп.	Дата	М553-08.212	
Разраб.	Зарщиков			Ручка	Лит. / Масса 0,1 / Масштаб 1:2
Пров.	Брацлавский				Лист / Листов 1
Т. контр.	Брацлавский				Госстрой СССР Союзводоканалниипроект Зсарковский Водоканалпроект
Н. контр.	Козлов			Круг 8-В ГОСТ 2590-71 / Ст.3 ГОСТ 535-79	
Утв.					

Инв. N подл. | Подп. и дата | Взам. инв. N | Инв. N дубл. | Подп. и дата

Формат А4

М553-08.201

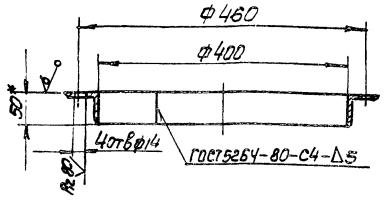

1. Развернутая длина L = 1345мм
2. H14, $\pm\frac{t2}{2}$
3.* Размер для справки

Изм. Лист	N докум.	Подп.	Дата	М553-08.201	
Разраб.	Зарщиков			Обечайка	Лит. / Масса 5,0 / Масштаб 1:5
Пров.	Брацлавский				Лист / Листов 1
Т. контр.	Брацлавский				Госстрой СССР Союзводоканалниипроект Зсарковский Водоканалпроект
Н. контр.	Козлов			Уголок 50х50х5-Б ГОСТ 8509-72 / Ст.3 ГОСТ 535-79	
Утв.					

Инв. N подл. | Подп. и дата | Взам. инв. N | Инв. N дубл. | Подп. и дата

Формат А4

М553-08.202

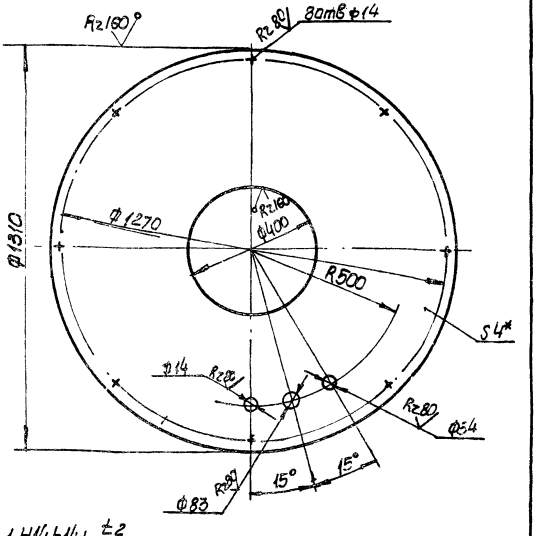

1. H14, h14 $\pm\frac{t2}{2}$
2.* Размер для справки

Изм. Лист	N докум.	Подп.	Дата	М553-08.202	
Разраб.	Зарщиков			Крышка	Лит. / Масса 38,0 / Масштаб 1:10
Пров.	Брацлавский				Лист / Листов 1
Т. контр.	Брацлавский				Госстрой СССР Союзводоканалниипроект Зсарковский Водоканалпроект
Н. контр.	Козлов			Лист 4 ГОСТ 19903-74 / Ст.3 ГОСТ 14637-79	
Утв.					

Инв. N подл. | Подп. и дата | Взам. инв. N | Инв. N дубл. | Подп. и дата

Формат А4

Формат	Зона	Поз.	Обозначение	Наименование	Кол.	Примечание
				Документация		
А3			М553-08.300СБ	Сборочный чертеж		
				Сборочные единицы		
А4		1	М553-08.310	Поплавок	1	
А4		2	М553-08.320	Воронка	1	
				Стандартные изделия		
		3		Винт М4х14.58 ГОСТ 1476-75	1	

Изм.	Лист	N докум.	Подп.	Дата
Разраб.		Зарщиков		
Пров.		Брацлавский		
Рук. гр.		Брацлавский		
Н. контр.		Козлов		
Утв.				

М553-08.300

Устройство для забора жидкости

Лит.	Лист	Листов
		1

Госстрой СССР Союзводоканалниипроект Харьковский Водоканалпроект

Формат А4

Инв. № подл. | Подп. и дата | Взам. инв. № | Инв. № дубл. | Подп. и дата

Формат	Зона	Поз.	Обозначение	Наименование	Кол.	Примечание
				Документация		
А3			М553-08.310СБ	Сборочный чертеж		
				Детали		
А4		1	М553-08.311	Штырь	3	
А4		2	М553-08.312	Шайба сферическая	3	
А4		3	М553-08.313	Шар	3	
А4		4	М553-08.314	Гайка	1	
				Стандартные изделия		
		5		Гайка М5.5 ГОСТ 5915-70	3	

Изм.	Лист	N докум.	Подп.	Дата
Разраб.		Зарщиков		
Пров.		Брацлавский		
Рук. гр.		Брацлавский		
Н. контр.		Козлов		
Утв.				

М553-08.310

Поплавок

Лит.	Лист	Листов
		1

Госстрой СССР Союзводоканалниипроект Харьковский Водоканалпроект

Формат А4

Инв. № подл. | Подп. и дата | Взам. инв. № | Инв. № дубл. | Подп. и дата

Формат	Зона	Поз.	Обозначение	Наименование	Кол.	Примечание
				Документация		
А3			М553-08.320СБ	Сборочный чертеж		
				Детали		
А4		1	М553-08.321	Конус	1	
А4		2	М553-08.322	Патрубок	1	

Изм.	Лист	N докум.	Подп.	Дата
Разраб.		Зарщиков		
Пров.		Брацлавский		
Рук. гр.		Брацлавский		
Н. контр.		Козлов		
Утв.				

М553-08.320

Воронка

Лит.	Лист	Листов
		1

Госстрой СССР Союзводоканалниипроект Харьковский Водоканалпроект

Формат А4

Инв. № подл. | Подп. и дата | Взам. инв. № | Инв. № дубл. | Подп. и дата

Формат	Зона	Поз.	Обозначение	Наименование	Кол.	Примечание
				Документация		
А3			М553-08.400СБ	Сборочный чертеж		
				Детали		
А4		1	М553-08.401	Накладка	1	
А4		2	М553-08.402	Основание	1	
А4		3	М553-08.403	Ребро	2	

Изм.	Лист	N докум.	Подп.	Дата
Разраб.		Зарщиков		
Пров.		Брацлавский		
Рук. гр.		Брацлавский		
Н. контр.		Козлов		
Утв.				

М553-08.400

Опора

Лит.	Лист	Листов
		1

Госстрой СССР Союзводоканалниипроект Харьковский Водоканалпроект

Копир. Пихарева

М553-08.300СБ

Типовые проектные решения 902-2-0398.85 Альбом П1

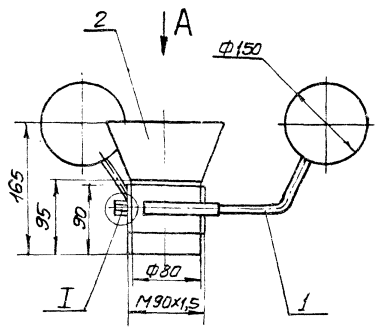

I
M1:1

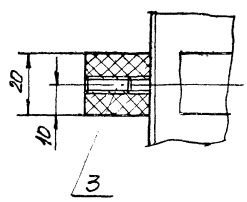

Вид А

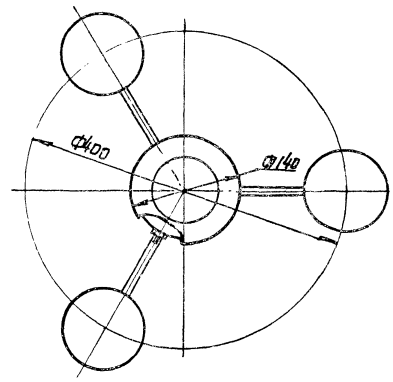

Размеры для справок

					М553-08.300СБ			
Изм.	Лист	N докум.	Подп.	Дата	Устройство для забора жидкости	Лит.	Масса	Масштаб
Разраб.		Зарщиков					0,85	1:4
Пров.		Брацлавский			Сборочный чертеж	Лист	Листов 1	
Т. контр.		Брацлавский				Госстрой СССР Союзводоканалпроект Харьковский		
Н. контр.		Козлов				Водоканалпроект		
Утв.								

Формат А3

М553-08.310СБ

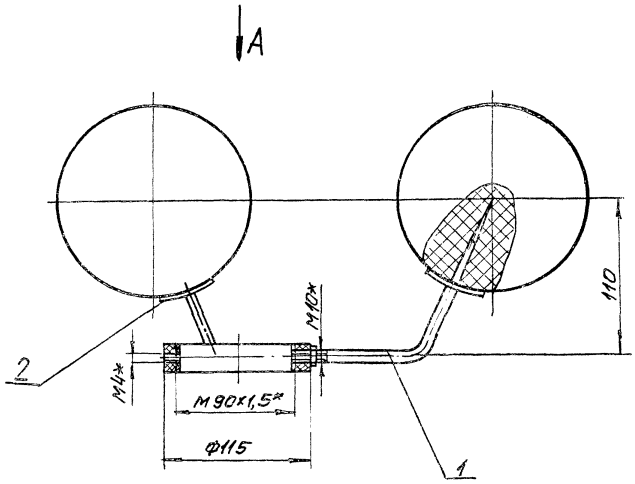

Вид А
M1:4

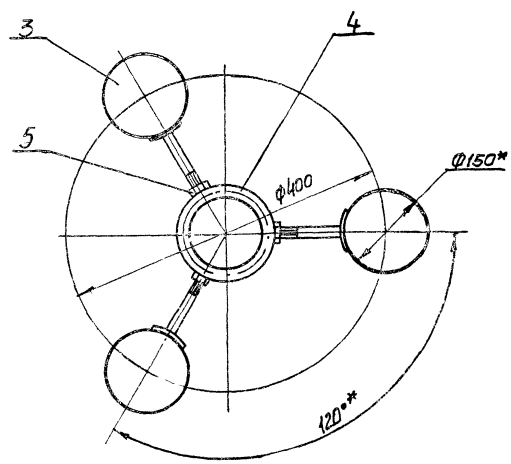

1. Шары поз. 3 крепить клеем ПЭД-6; ВТУ П 295-82.
2*. Размеры для справок

					М553-08.310СБ			
Изм.	Лист	N докум.	Подп.	Дата	Поплавок	Лит.	Масса	Масштаб
Разраб.		Зарщиков					0,55	1:2,5
Пров.		Брацлавский			Сборочный чертеж	Лист	Листов 1	
Т. контр.		Брацлавский				Госстрой СССР Союзводоканалпроект Харьковский		
Н. контр.		Козлов				Водоканалпроект		
Утв.								

М553-08.203

Rz 80

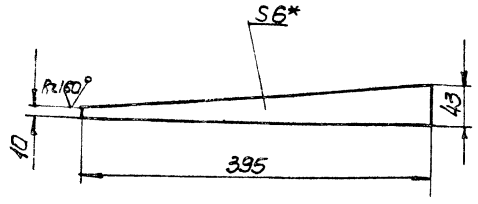

1. $\pm \frac{t2}{2}$
2* Размер для справки

Изм.	Лист	N докум.	Подп.	Дата
Разраб.		Зарщиков		
Пров.		Брацловский		
Т. контр.		Брацловский		
Н. контр.		Козлов		
Утв.				

М 553-08.203

Ребро

Лит. | Масса 0,5 | Масштаб 1:4

Лист 6 ГОСТ 19903-74
ст.3 ГОСТ 14637-79

Лист | Листов 1

Госстрой СССР Союзводоканалмонтажпроект Харьковский Водоканалпроект

Формат А4

М553-08.105

Rz 80

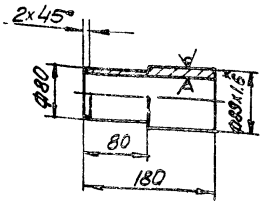

1. h14, $\pm \frac{t2}{2}$
2.* Размер для справки

Инв. N подл. | Подп. и дата | Взам. инв. N | Инв. N дубл. | Подп. и дата

Изм.	Лист	N докум.	Подп.	Дата
Разраб.		Зарщиков		
Пров.		Брацловский		
Т. контр.		Брацловский		
Н. контр.		Козлов		
Утв.				

М553-08.105

Патрубок

Лит | Масса 2,5 | Масштаб 1:5

Труба 89х6 ГОСТ 8732-78
ст. 10 ГОСТ 8731-74

Лист | Листов 1

Госстрой СССР Союзводоканалмонтажпроект Харьковский Водоканалпроект

Формат А4

М553-08.311

Rz 80

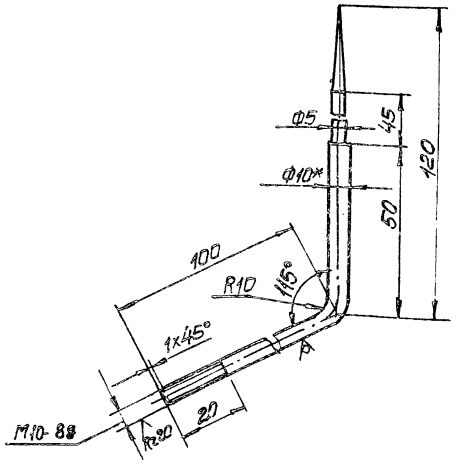

1. Развернутая длина L = 225мм
2. h14, $\pm \frac{t2}{2}$
3* Размер для справки

Изм.	Лист	N докум.	Подп.	Дата
Разраб.		Зарщиков		
Пров.		Брацловский		
Т. контр.		Брацловский		
Н. контр.		Козлов		
Утв.				

М553-08.311

Штырь

Лит | Масса 0,10 | Масштаб 1:1

Пруток Л63 т. кр. ВТ-10 ГОСТ 2060-73

Лист | Листов 1

Госстрой СССР Союзводоканалмонтажпроект Харьковский Водоканалпроект

Формат А4

М553-08.312

Rz 80

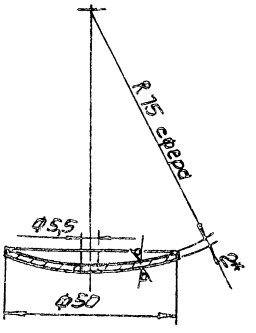

1. H14, h14
2.* Размер для справки

Инв. N подл. | Подп. и дата | Взам. инв. N | Инв. N дубл. | Подп. и дата

Изм.	Лист	N докум.	Подп.	Дата
Разраб.		Зарщиков		
Пров.		Брацловский		
Т. контр.		Брацловский		
Н. контр.		Козлов		
Утв.				

М553-08.312

Шайба сферическая

Лит | Масса 0,03 | Масштаб 1:1

Лист Л63 Г к-2 ГОСТ 931-78

Лист | Листов 1

Госстрой СССР Союзводоканалмонтажпроект Харьковский Водоканалпроект

Формат А4

М553-08.313

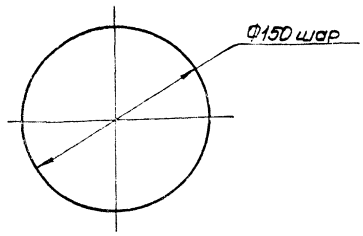

Изм.	Лист	N докум.	Подп.	Дата	М553-08.313	Лит.	Масса	Масштаб
Разраб.		Зарщиков			Шар		—	1:2,5
Пров.		Брацлавский				Лист	Листов 1	
Т. контр.		Брацлавский			Пенопласт ПВ-1 МРТУ 6-05-1158-68	Госстрой СССР Союзводоканалниипроект Харьковский Водоканалпроект		
Н. контр.		Козлов						
Утв.								

Формат А4

М553-08.314

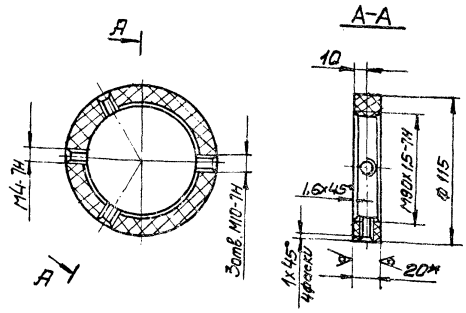

1. Н14, h14, $\pm\frac{t_2}{2}$
2* Размер для справки

Изм.	Лист	N докум.	Подп.	Дата	М553-08.314	Лит.	Масса	Масштаб
Разраб.		Зарщиков			Гайка		0,15	1:2,5
Пров.		Брацлавский				Лист	Листов 1	
Т. контр.		Брацлавский			Стеклотекстолит КАСТ-С-20 ГОСТ 10292-74	Госстрой СССР Союзводоканалниипроект Харьковский Водоканалпроект		
Н. контр.		Козлов						
Утв.								

Инв. N подл. | Подп. и дата | Взам. инв. N | Инв. N дубл. | Подп. и дата

Формат А4

М553-08.320СБ

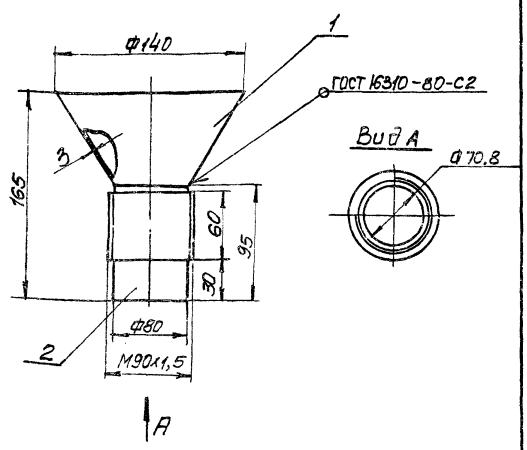

Размеры для справок

Изм.	Лист	N документ	Подп.	Дата	М553-08.320СБ	Лит.	Масса	Масштаб
Разраб.		Зарщиков			Варанка Сборочный чертеж		0,3	1:2,5
Пров.		Брацлавский				Лист	Листов 1	
Т. контр.		Брацлавский				Госстрой СССР Союзводоканалниипроект Харьковский Водоканалпроект		
Н. контр.		Козлов						
Утв.								

Формат А4

М553-08.321

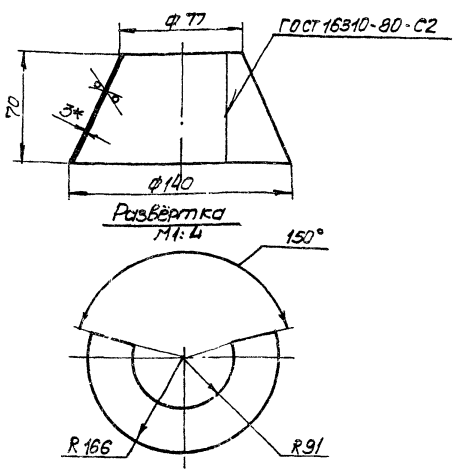

1. Н14, h14, $\pm\frac{t_2}{2}$
2* Размер для справки

Изм.	Лист	N докум.	Подп.	Дата	М553-08.321	Лит.	Масса	Масштаб
Разраб.		Зарщиков			Конус		0,06	1:2
Пров.		Брацлавский				Лист	Листов 1	
Т. контр.		Брацлавский			Лист. винипласта ВН-3 ГОСТ 9639-71	Госстрой СССР Союзводоканалниипроект Харьковский Водоканалпроект		
Н. контр.		Козлов						
Утв.								

Инв. N подл. | Подп. и дата | Взам. инв. N | Инв. N дубл. | Подп. и дата

Копир. Пихарева 21082-03 26 Формат А4

М553-08.322

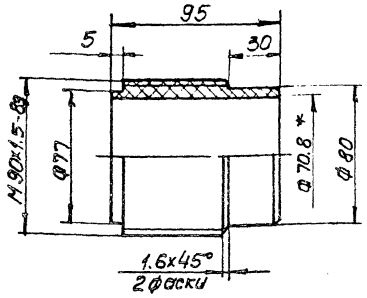

*Размер для справки

Изм.	Лист	N докум.	Подп.	Дата	М553-08.322		
Разраб.		Зарщиков			Патрубок	Лит.	Масса 0,21	Масштаб 1:2
Пров.		Брацлавский				Лист	Листов 1
Т. контр.		Брацлавский				Госстрой СССР Союзводоканалниипроект Харьковский Водоканалпроект	
Н. контр.		Козлов			Труба ПКП 90С ГОСТ 8599-83		
Утв.							

Формат А4

М553-08.400СБ

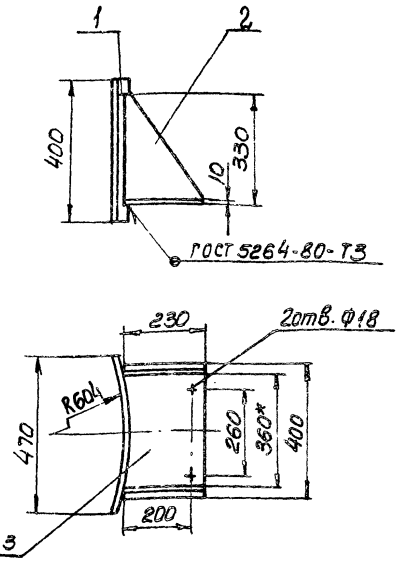

1. $\pm \frac{t2}{2}$
2. Размеры для справок, кроме размера обозначенного *

Изм.	Лист	N докум.	Подп.	Дата	М553-08.400СБ		
Разраб.		Зарщиков			Опора	Лит.	Масса 22,0	Масштаб 1:10
Пров.		Брацлавский			Сборочный чертеж	Лист	Листов 1
Т. контр.		Брацлавский				Госстрой СССР Союзводоканалниипроект Харьковский Водоканалпроект	
Н. контр.		Козлов					
Утв.							

Инв.№ подл. | Подп. и дата | Взам. инв.№ | Инв.№ дубл. | Подп. и дата

Формат А4

М553-08.401

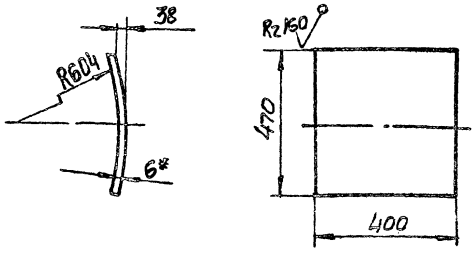

1. Развернутая длина L = 508мм
2. $H14, \pm \frac{t2}{2}$
3. * Размер для справки

Изм.	Лист	N докум.	Подп.	Дата	М553-08.401		
Разраб.		Зарщиков			Накладка	Лит.	Масса 9,0	Масштаб 1:10
Пров.		Брацлавский				Лист	Листов 1
Т. контр.		Брацлавский				Госстрой СССР Союзводоканалниипроект Харьковский Водоканалпроект	
Н. контр.		Козлов			Лист 6 ГОСТ 19903-74 Ст. 3 ГОСТ 14637-79		
Утв.							

Формат А4

М553-08.402

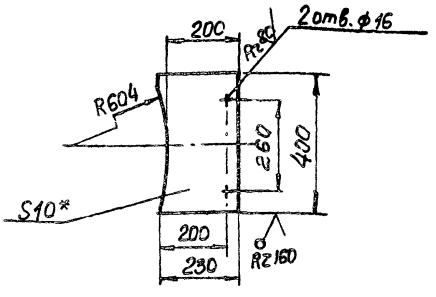

1. $H14, \pm \frac{t2}{2}$
2. * Размер для справки

Изм.	Лист	N докум.	Подп.	Дата	М553-08.402		
Разраб.		Зарщиков			Основание	Лит.	Масса 7,0	Масштаб 1:10
Пров.		Брацлавский				Лист	Листов 1
Т. контр.		Брацлавский				Госстрой СССР Союзводоканалниипроект Харьковский Водоканалпроект	
Н. контр.		Козлов			Лист 10 ГОСТ 19903-74 Ст. 3 ГОСТ 14637-79		
Утв.							

Инв.№ подл. | Подп. и дата | Взам. инв.№ | Инв.№ дубл. | Подп. и дата

Копир. Пихарева

М553-08.005

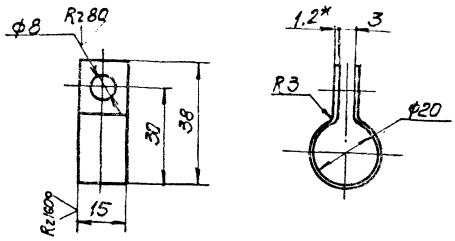

1. Развернутая длина L = 89мм
2. H14, $\pm\frac{t2}{2}$
3* Размер для справки

Изм.	Лист	N докум.	Подп.	Дата	М553-08.005
Разраб.		Зарщиков			Хомут
Пров.		Брацлавский			Лит. / Масса 0,013 / Масштаб 1:1
Т. контр.		Брацлавский			Лист / Листов 1
Н. контр.		Козлов			Лист 1.2 ГОСТ 19903-74 / ст.3 ГОСТ 16523-70
Утв.					Госстрой СССР Союзводоканалниипроект Водоканалпроект

Инв. № подл. | Подпись и дата | Взам. инв. № | Инв. № дубл. | Подпись и дата

Формат А4

М553-08.006

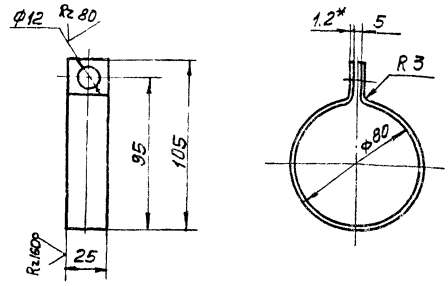

1. Развернутая длина L = 249мм
2. H14, $\pm\frac{t2}{2}$
3* Размер для справки.

Изм.	Лист	N докум.	Подп.	Дата	М553-08.006
Разраб.		Зарщиков			Хомут
Пров.		Брацлавский			Лит. / Масса 0,06 / Масштаб 1:2
Т. контр.		Брацлавский			Лист / Листов 1
Н. контр.		Козлов			Лист 1.2 ГОСТ 19903-74 / ст.3 ГОСТ 16523-70
Утв.					Госстрой СССР Союзводоканалниипроект Водоканалпроект

Инв. № подл. | Подпись и дата | Взам. инв. № | Инв. № дубл. | Подпись и дата

Формат А4

Формат	Зона	Поз.	Обозначение	Наименование	Кол.	Примечание
				Документация		
А3			М553-08.500СБ	Сборочный чертеж		
				Детали		
А4		1	М553-08.501	Фланец	1	
А4		2	М553-08.502	Ребро	8	
А4		3	М553-08.503	Ребро	4	
А3		4	М553-08.504	Конус	1	
А4		5	М553-08.505	Фланец	1	
А4		6	М553-08.505	Штуцер	1	
А4		7	М553-08.507	Патрубок	1	
А4		8	М553-08.508	Шпилька	6	
				Стандартные изделия		
		9		Фланец 1-200-2.5 ГОСТ 12820-80	1	

Изм.	Лист	N докум.	Подп.	Дата	М553-08.500
Разраб.		Зарщиков			Конус
Пров.		Брацлавский			Лит. / Лист / Листов 1
Рук. гр.		Брацлавский			Госстрой СССР Союзводоканалниипроект Водоканалпроект
Н. контр.		Козлов			
Утв.					

Инв. № подл. | Подп. и дата | Взам. инв. № | Инв. № дубл. | Подп. и дата

Формат А4

Формат	Зона	Поз.	Обозначение	Наименование	Кол.	Примечание
				Документация		
А2			М553-08.600СБ	Сборочный чертеж		
				Детали		
А4		1	М553-08.601	Заглушка	12	
А4		2	М553-08.602	Заглушка	1	
А4		3	М553-08.603	Косынка	8	
А4		4	М553-08.604	Косынка	4	
А4		5	М553-08.605	Форсунка	12	
А4		6	М553-08.606	Тяга	12	
Б4		7	М553-08.607	Стойка		
				Труба ПВХ-100.От 16		
				ТУ6-19-99-78		
				L = 1428 h14	4	0,13 кг
А4		8	М553-08.608	Труба	1	

Изм.	Лист	N докум.	Подп.	Дата	М553-08.600
Разраб.		Зарщиков			Воздухораспределитель
Пров.		Брацлавский			Лит. / Лист / Листов 1
Рук. гр.		Брацлавский			Госстрой СССР Союзводоканалниипроект Водоканалпроект
Н. контр.		Козлов			
Утв.					

Инв. № подл. | Подп. и дата | Взам. инв. № | Инв. № дубл. | Подп. и дата

М553-08.500СБ

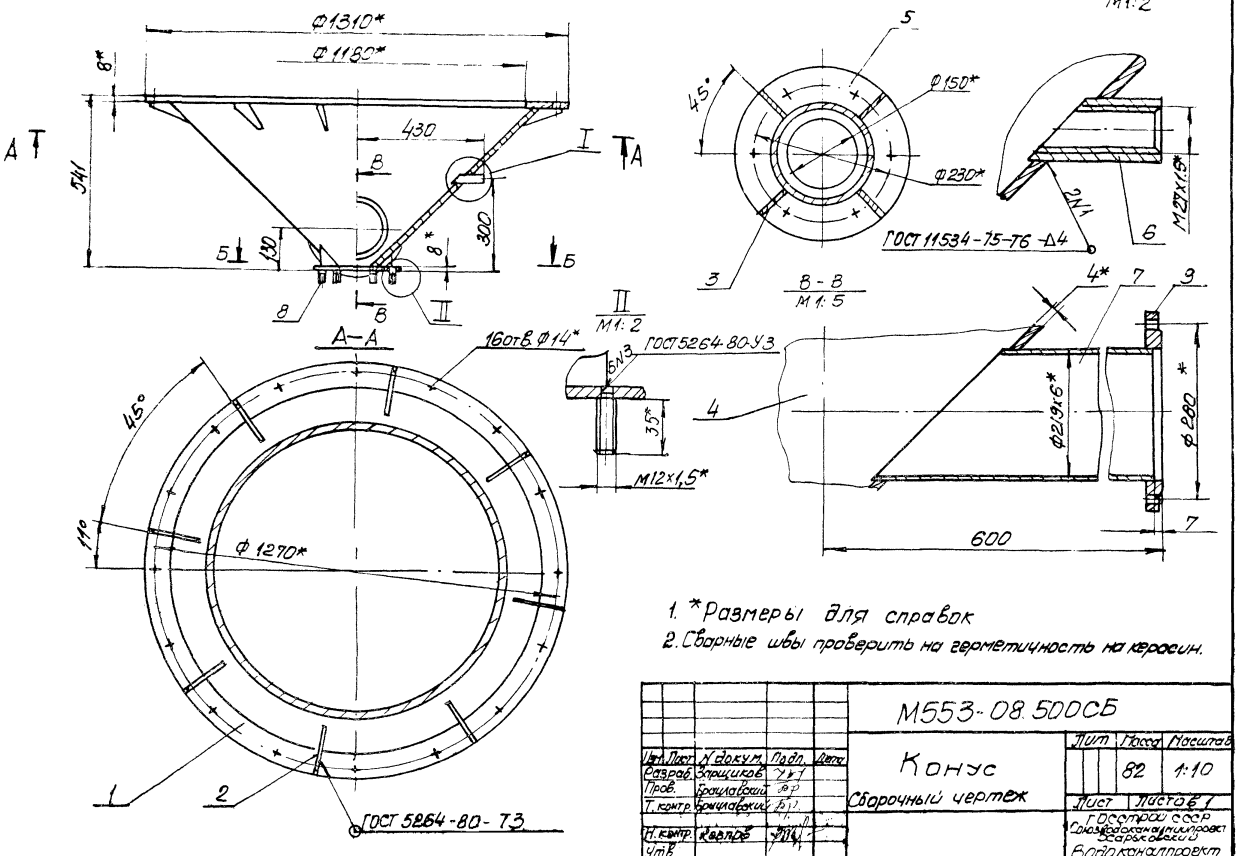

1. *Размеры для справок
2. Сварные швы проверить на герметичность на керосин.

					М553-08.500СБ			
Изм.	Лист	N докум.	Подп.	Дата	Конус	Лит	Масса	Масштаб
Разраб.		Зарщиков					82	1:10
Пров.		Брацлавский			Сборочный чертеж	Лист	Листов 1	
Т. контр.		Брацлавский				ГОССТРОЙ СССР Союзводоканалпроект Харьковский		
Н. контр.		Козлов				Водоканалпроект		
Утв.								

Формат А3

М553-08.504

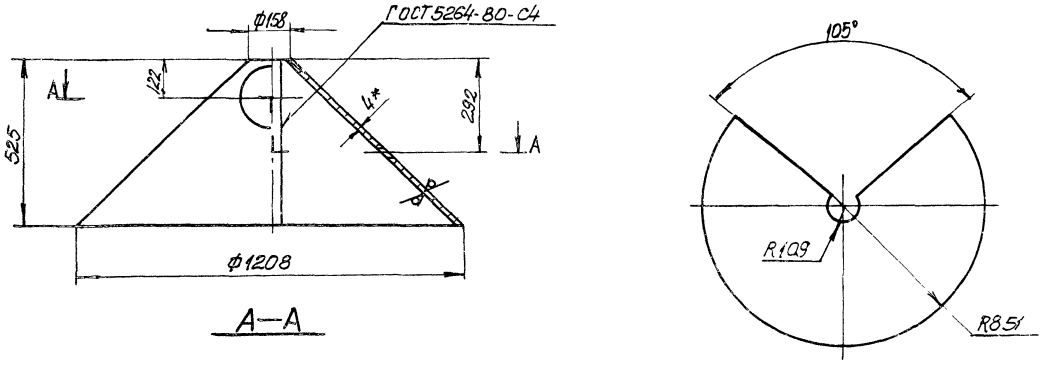

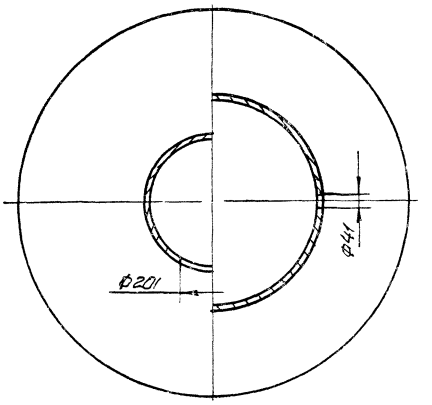

1. H14, h14, $\pm\frac{t_2}{2}$
2.* Размер для справки

					М553-08.504			
Изм.	Лист	N докум.	Подп.	Дата	Конус	Лит	Масса	Масштаб
Разраб.		Зарщиков					47,0	1:10
Пров.		Брацлавский				Лист	Листов 1	
Т. контр.		Брацлавский				ГОССТРОЙ СССР Союзводоканалпроект Харьковский		
Н. контр.		Козлов			Лист 4 ГОСТ 19903-74 СТ.3 ГОСТ 14637-79	Водоканалпроект		
Утв.								

копир. Пихарева 21082-03 29 формат А3

М553-08.403

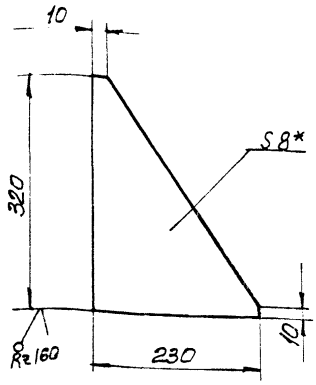

1 $\pm \frac{t2}{2}$

2* Размер для справки

Изм.	Лист	N докум.	Подп.	Дата
Разраб.		Зарщиков		
Пров.		Брацлавский		
Т. контр.		Брацлавский		
Н. контр.		Козлов		
Утв.				

М553-08.403

Ребро

Лит	Масса	Масштаб
	3,0	1:5

Лист | Листов 1

Лист 8 ГОСТ 19903-74
Ст3 ГОСТ 14637-79

Госстрой СССР Союзводоканалниипроект Харьковский Водоканалпроект

Формат А4

М553-08.501

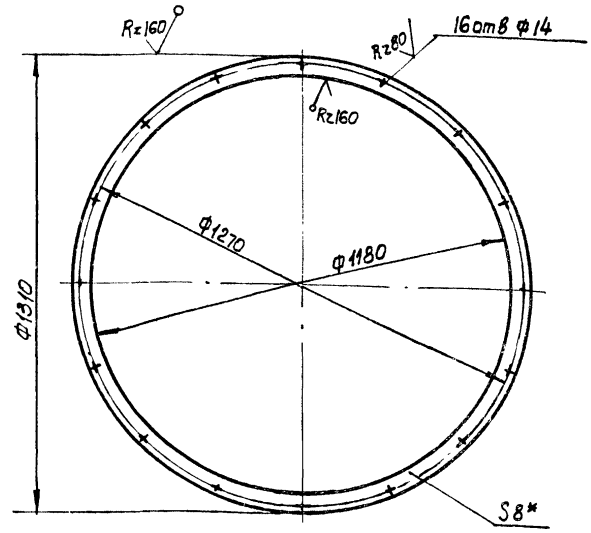

1. H14, h14, $\pm \frac{t2}{2}$

2.* Размер для справки

Изм.	Лист	N докум.	Подп.	Дата
Разраб.		Зарщиков		
Пров.		Брацлавский		
Т. контр.		Брацлавский		
Н. контр.		Козлов		
Утв.				

М553-08.501

Фланец

Лит	Масса	Масштаб
	16,0	1:10

Лист | Листов 1

Лист 8 ГОСТ 19903-74
Ст3 ГОСТ 14637-79

Госстрой СССР Союзводоканалниипроект Харьковский Водоканалпроект

Формат А4

Инв. № подл. | Подп. и дата | Взам. инв. № | Инв. № дубл. | Подп. и дата

М553-08.502

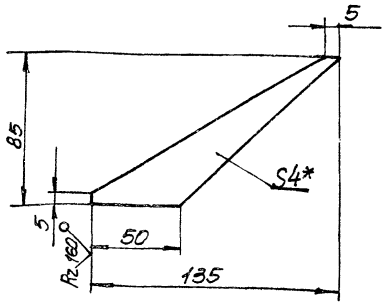

1 $\pm \frac{t2}{2}$

2.* Размер для справки

Изм.	Лист	N докум.	Подп.	Дата
Разраб.		Зарщиков		
Пров.		Брацлавский		
Т. контр.		Брацлавский		
Н. контр.		Козлов		
Утв.				

М553-08.502

Ребро

Лит	Масса	Масштаб
	0,1	1:2

Лист | Листов 1

Лист 4 ГОСТ 19903-74
Ст3 ГОСТ 14637-79

Госстрой СССР Союзводоканалниипроект Харьковский Водоканалпроект

Формат А4

М553-08.503

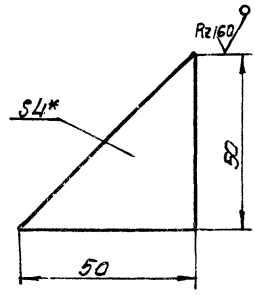

1. $\pm \frac{t2}{2}$

2* Размер для справки

Изм.	Лист	N докум.	Подп.	Дата
Разраб.		Зарщиков		
Пров.		Брацлавский		
Т. контр.		Брацлавский		
Н. контр.		Козлов		
Утв.				

М553-08.503

Ребро

Лит	Масса	Масштаб
	0,04	1:1

Лист | Листов 1

Лист 4 ГОСТ 19903-74
Ст3 ГОСТ 14637-79

Госстрой СССР Союзводоканалниипроект Харьковский Водоканалпроект

Копир. Пихарева

Типовые проектные решения УОС-2-03.98.86 Альбом III

М553-08.505

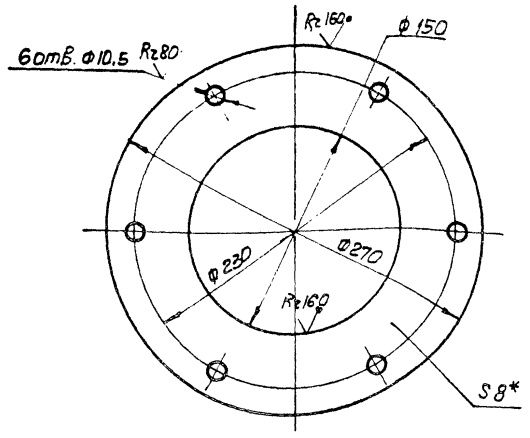

1. H14, h14, $\pm\frac{t_2}{2}$
2.* Размер для справки

Изм.	Лист	N докум.	Подп.	Дата	М553-08.505	Лит.	Масса	Масштаб
Разраб.		Зарщиков			Фланец		1,5	1:2,5
Пров.		Браулавский				Лист	Листов 1	
Т.контр.		Браулавский			Лист 8 ГОСТ 19903-74 / Ст.3 ГОСТ 14637-79	Госстрой СССР Союзводоканалниипроект Харьковский Водоканалпроект		
Н.контр.		Козлов						
Утв.								

Формат А4

М553-08.506

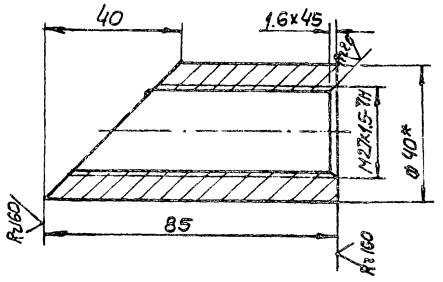

1. h14, $\pm\frac{t_2}{2}$
2.* Размер для справки

Изм.	Лист	N докум.	Подп.	Дата	М553-08.506	Лит	Масса	Масшт.
Разраб.		Зарщиков			Штуцер		0,6	1:1
Пров.		Браулавский				Лист	Листов 1	
Т.контр.		Браулавский			Круг 40-В-ГОСТ 2590-71 / СТ 3-II-ГОСТ 535-79	Госстрой СССР Союзводоканалниипроект Харьковский Водоканалпроект		
Н.контр.		Козлов						
Утв.								

Инв. N подл. | Подп. и дата | Взам. инв. N | Инв. N дубл. | Подп. и дата

Формат А4

М553-08.507

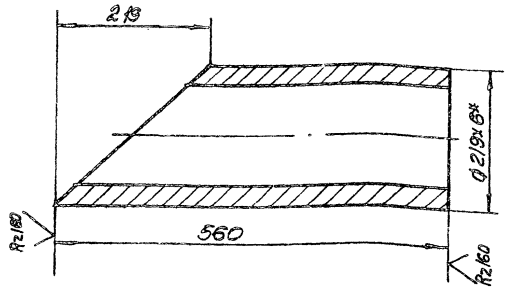

1. h14, $\pm\frac{t_2}{2}$
2.* Размер для справки

Изм.	Лист	N докум.	Подп.	Дата	М553-08.507	Лит	Масса	Масштаб
Разраб.		Зарщиков			Патрубок		14,4	1:5
Пров.		Браулавский				Лист	Листов 1	
Т.контр.		Браулавский			Труба 219x6 ГОСТ 10704-76 / Ст 3 ГОСТ 10706-76	Госстрой СССР Союзводоканалниипроект Харьковский Водоканалпроект		
Н.контр.		Козлов						
Утв.								

Формат А4

М553-08.508

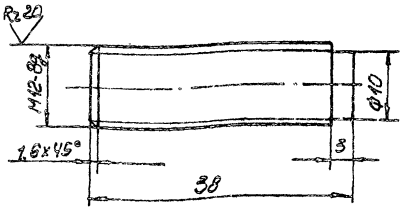

h14, $\pm\frac{t_2}{2}$

Изм.	Лист	N докум.	Подп.	Дата	М553-08.508	Лит	Масса	Масштаб
Разраб.		Зарщиков			Шпилька		0,03	2:1
Пров.		Браулавский				Лист	Листов 1	
Т.контр.		Браулавский			Круг 14-В-ГОСТ 2590-71 / СТ 3-II ГОСТ 535-79	Госстрой СССР Союзводоканалниипроект Харьковский Водоканалпроект		
Н.контр.		Козлов						
Утв.								

Инв. N подл. | Подпись и дата | Взам. инв. N | Инв. N дубл. | Подп. и дата

Копир. Пихарева

Формат А4

М553-08.600СБ

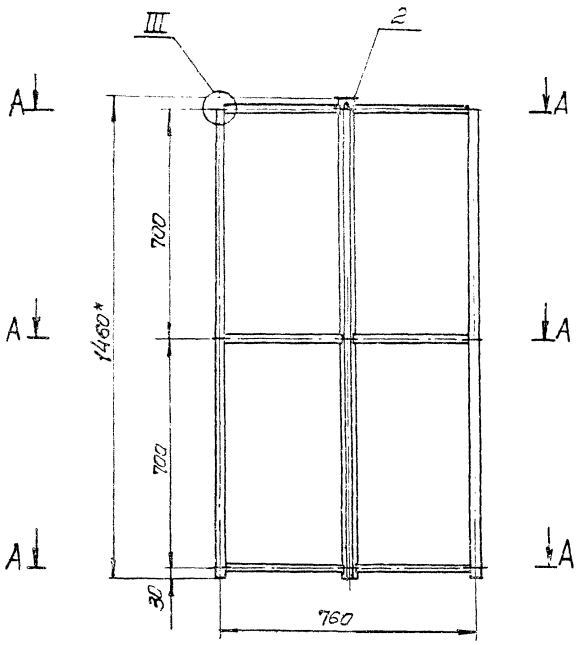

I
М1:1

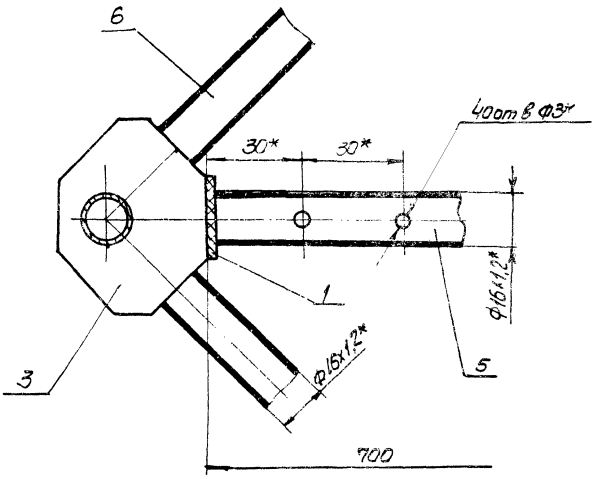

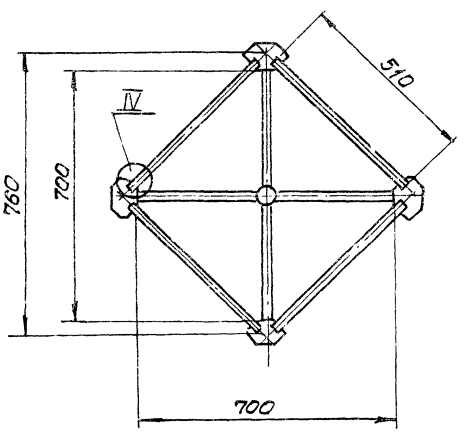

II
М1:1

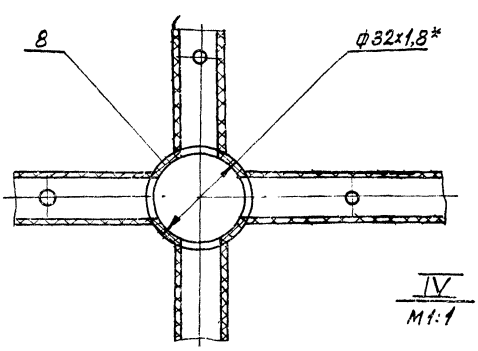

IV
М1:1

А-А
М1:5

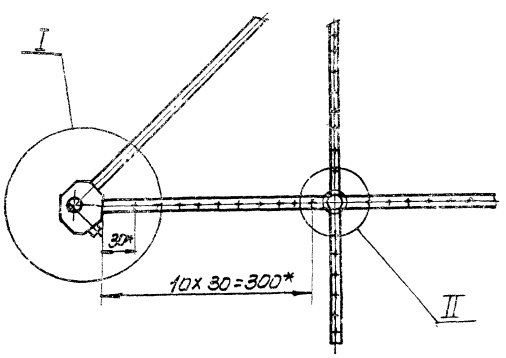

III
М1:1

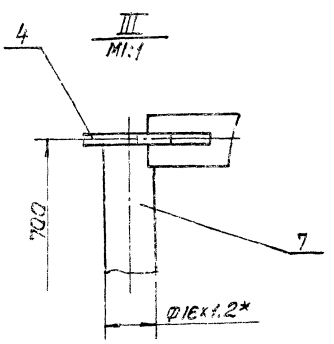

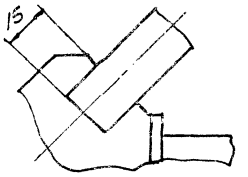

1 $\pm \frac{t_2}{2}$

2. Сварные швы выполнить по ГОСТ 16310-80

3.* Размеры для справок

				М553-08.600СБ			
Изм.	Лист	N докум.	Подп.	Дата	Воздухораспределитель	Лит	Масса	Масштаб
Разраб.		Варшиков			Сборочный чертеж		2,8	1:10
Пров.		Брацлавский				Лист	Листов 1
Т.контр.		Брацлавский				Госстрой СССР Союзводоканалниипроект Харьковский Водоканалпроект	
Н.контр.		Козлов					
Утв.							

Копир. Пахарева 21082-03 32 Формат А2

М553-08.601

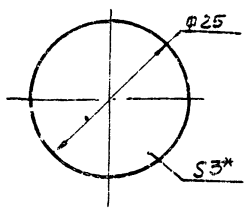

1. h14
2.* Размер для справки

Изм.	Лист	N докум.	Подп.	Дата	М553-08.601		
Разраб.		Зарщиков			Заглушка	Лит.	Масса 0,014	Масштаб 2:1
Пров.		Брацлавский				Лист	Листов 1
Т. контр.		Брацлавский			Лист винипласта ВН-3,0 ГОСТ 9639-71	Госстрой СССР Союзводоканалниипроект Харьковский Водоканалпроект	
Н. контр.		Козлов					

Формат А4

М553-08.602

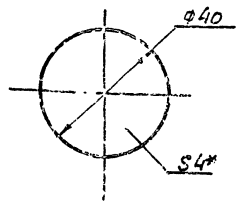

1. h14
2.* Размер для справки

Изм.	Лист	N докум.	Подп.	Дата	М553-08.602		
Разраб.		Зарщиков			Заглушка	Лит.	Масса 0,06	Масштаб 1:1
Пров.		Брацлавский				Лист	Листов 1
Т. контр.		Брацлавский			Лист винипласта ВН-4,0 ГОСТ 9639-71	Госстрой СССР Союзводоканалниипроект Харьковский Водоканалпроект	
Н. контр.		Козлов					
Утв.							

Формат А4

М553-08.603

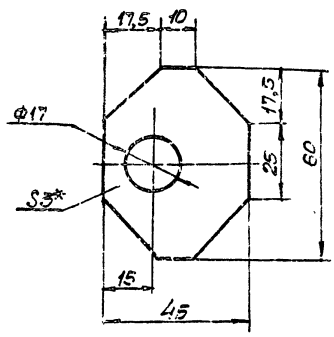

1. $H14 \pm \frac{t_2}{2}$
2.* Размер для справки

Изм.	Лист	N докум.	Подп.	Дата	М553-08.603		
Разраб.		Зарщиков			Косынка	Лит.	Масса 0,068	Масштаб 1:1
Пров.		Брацлавский				Лист	Листов 1
Т. контр.		Брацлавский			Лист винипласта ВН-3,0 ГОСТ 9639-71	Госстрой СССР Союзводоканалниипроект Харьковский Водоканалпроект	
Н. контр.		Козлов					
Утв.							

Формат А4

М553-08.604

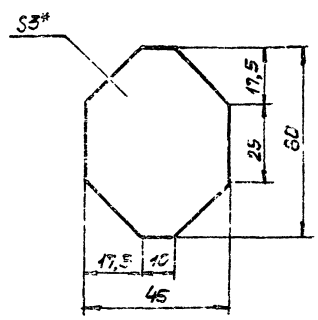

1. $\pm \frac{t_2}{2}$
2.* Размер для справки

Изм.	Лист	N докум.	Подп.	Дата	М553-08.604		
Разраб.		Зарщиков			Косынка	Лит.	Масса 0,07	Масштаб 1:1
Пров.		Брацлавский				Лист	Листов 1
Т. контр.		Брацлавский			Лист винипласта ВН-3,0 ГОСТ 9639-71	Госстрой СССР Союзводоканалниипроект Харьковский Водоканалпроект	
Н. контр.		Козлов					
Утв.							

Формат А4

Инв. N подл. | Подп. и дата | Взам. инв. N | Инв. N дубл. | Подп. и дата

М553-08.605

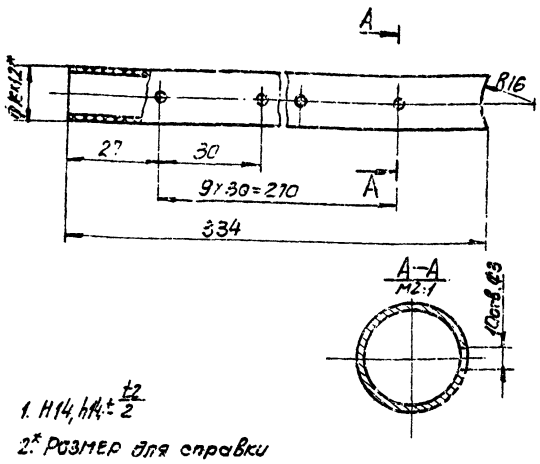

1. H14, h14, $\pm\frac{t_2}{2}$
2.* Размер для справки

					М553-08.605			
Изм.	Лист	N докум.	Подп.	Дата	Форсунка	Лит.	Масса	Масштаб
Разраб.		Зарицков					0,03	1:1
Пров.		Брацлавский				Лист	Листов 1	
Т. контр.		Брацлавский				Госстрой ссор Союзводоканалпроект Харьковский Водоканалпроект		
Н. контр.		Козлов			Труба ПВХ-100 от 16 ТУ6-19-99-78			
Утв.								

Формат А4

М553-08.606

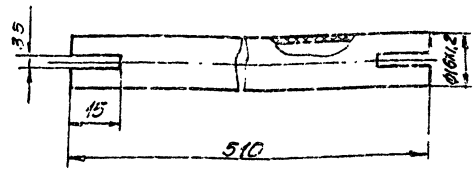

1. h14, $\pm\frac{t_2}{2}$
2.* Размер для справки

					М553-08.606			
Изм.	Лист	N докум.	Подп.	Дата	Тяга	Лит.	Масса	Масштаб
Разраб.		Зарицков					0,05	1:1
Пров.		Брацлавский				Лист	Листов 1	
Т. контр.		Брацлавский				Госстрой ссор Союзводоканалпроект Харьковский Водоканалпроект		
Н. контр.		Козлов			Труба ПВХ-100 от 16 ТУ6-19-99-78			
Утв.								

Формат А4

М553-08.608

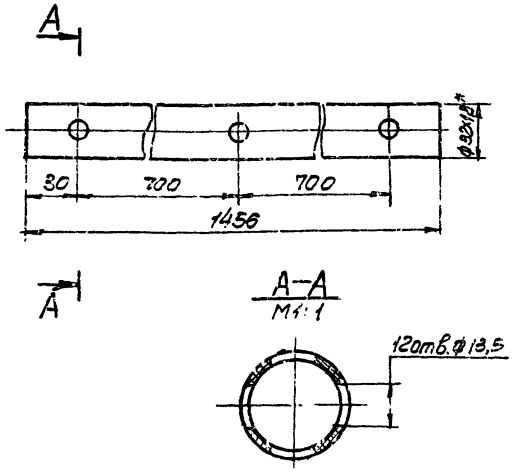

1. H14, h14, $\pm\frac{t_2}{2}$
2.* Размер для справки

					М553-08.608			
Изм.	Лист	N докум.	Подп.	Дата	Труба	Лит.	Масса	Масштаб
Разраб.		Зарицков					0,3	1:2
Пров.		Брацлавский				Лист	Листов 1	
Т. контр.		Брацлавский				Госстрой ссор Союзводоканалпроект Харьковский Водоканалпроект		
Н. контр.		Козлов			Труба ПВХ-100 Т32 ТУ6-19-99-78			
Утв.								

Формат А4

М553-08.701

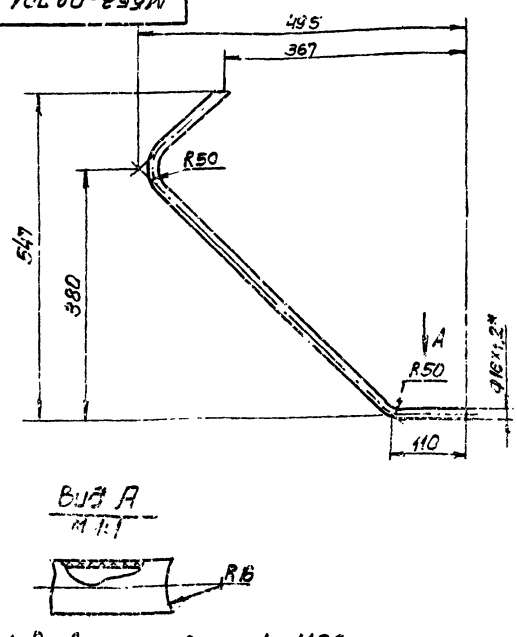

1. Развернутая длина L=1136мм
2. $\pm\frac{t_2}{2}$
3.* Размер для справки

					М553-08.701			
Изм.	Лист	N докум.	Подп.	Дата	Стойка	Лит.	Масса	Масштаб
Разраб.		Зарицков					0,1	1:5
Пров.		Брацлавский				Лист	Листов 1	
Т. контр.		Брацлавский				Госстрой ссор Союзводоканалпроект Харьковский Водоканалпроект		
Н. контр.		Козлов			Труба ПВХ-100 от 16 ТУ6-19-99-78			
Утв.								

Копир. Лихарева

21022-03 34 Формат А4

Формат	Зона	Поз	Обозначение	Наименование	Кол	Примечание
				Документация		
А3			М553-08.700СБ	Сборочный чертеж		
				Детали		
А4		1	М553-08.701	Стойка	4	
А4		2	М553-08.702	Заглушка	4	
Б4		3	М553-08.703	Труба		
				Труба ПВХ-100.Т32		
				ТУ6-19-99-78		
				L=770h14	1	0.2кг

Изм	Лист	N докум	Подп.	Дата	М553-08.700	Лит.	Лист	Листов
Разраб.		Зарщиков			Опора			1
Пров.		Браилавский				Госстрой СССР Союзводоканалпроект Харьковский Водоканалпроект		
Рук. гр.		Браилавский						
Н. контр.		Козлов						
Утв.								

Формат А4

Формат	Зона	Поз	Обозначение	Наименование	Кол	Примечание
				Документация		
А3			М553-08.800СБ	Сборочный чертеж		
				Детали		
А4		1	М553-08.801	Труба	1	
А4		2	М553-08.802	Заглушка	1	
А4		3	М553-08.803	Хомут	2	
А4		4	М553-08.804	Патрубок	2	
А4		5	М553-08.805	Патрубок	1	
Б4		6	М553-08.806	Патрубок		
				Труба ПНД 20Т		
				ГОСТ 18599-73		
				L=110h14	1	0,013кг
Б4		7		Прокладка		
				Пластина I, лист ТМКЦ-С-2		
				ГОСТ 7338-77		
				L=628h14	1	0,002кг
				Стандартные изделия		
		8		Болт М12х25 58.09		
				ГОСТ 7805-70	4	
		9		Гайка М12 5		
				ГОСТ 5915-70	4	
		10		Шайба 12.02		
				ГОСТ 11371-78	4	

Изм	Лист	N докум	Подп.	Дата	М553-08.800	Лит.	Лист	Листов
Разраб.		Зарщиков			Расширитель			1
Пров.		Браилавский				Госстрой СССР Союзводоканалпроект Харьковский Водоканалпроект		
Рук. гр.		Браилавский						
Н. контр.		Козлов						
Утв.								

Формат А4

М553-08.803

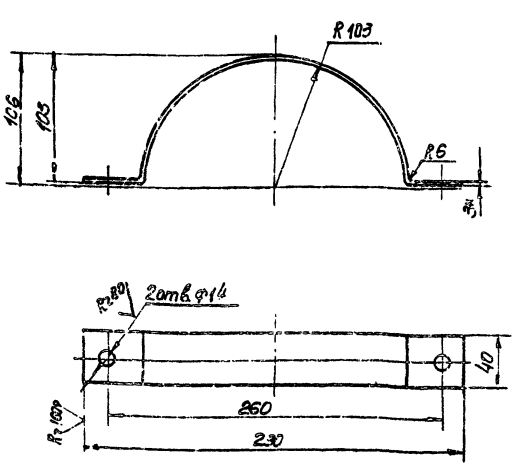

1. Развернутая длина L=410,5мм
2. Н14, $\pm\frac{t2}{2}$
3* Размер для справки

Изм	Лист	N докум	Подп.	Дата	М553-08.803	Лит.	Масса	Масштаб
Разраб.		Зарщиков			Хомут		0,2	1:25
Пров.		Браилавский				Лист	Листов 1	
Т. контр.		Браилавский				Госстрой СССР Союзводоканалпроект Харьковский Водоканалпроект		
Н. контр.		Козлов			Лист 3 ГОСТ 19903-74 ст.3 ГОСТ 16523-70			
Утв.								

М553-08.804

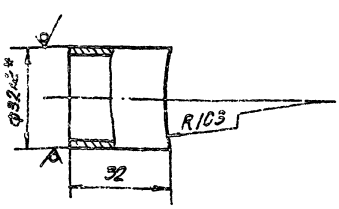

1. Н14, $\pm\frac{t2}{2}$
2* Размер для справки

Изм	Лист	N докум	Подп.	Дата	М553-08.804	Лит.	Масса	Масштаб
Разраб.		Зарщиков			Патрубок		0,05	4:1
Пров.		Браилавский				Лист	Листов 1	
Т. контр.		Браилавский				Госстрой СССР Союзводоканалпроект Харьковский Водоканалпроект		
Н. контр.		Козлов			Труба 32х2 ГОСТ 10704-76 ст.3 ГОСТ 10706-76			
Утв.								

Подп. и дата | Инв. N дубл. | Взам. инв. N | Подп. и дата | Инв. N подл.

М553-08.700СБ

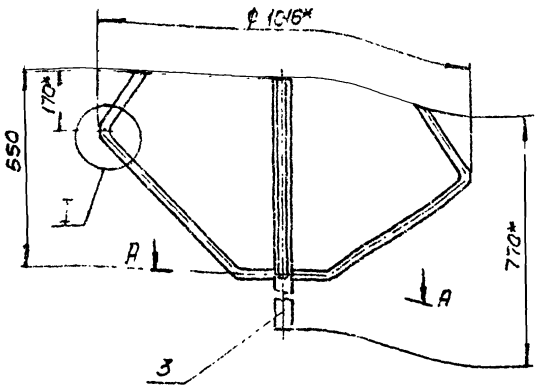

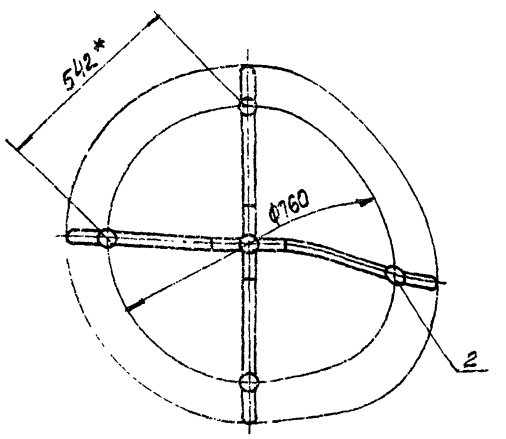

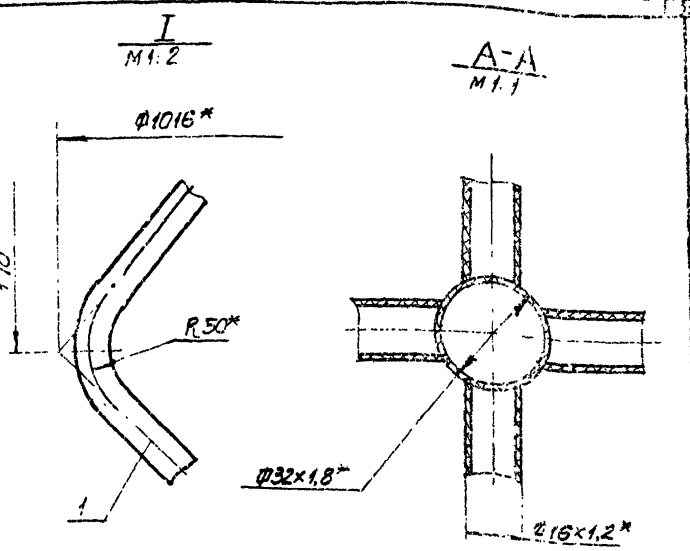

1. $\pm\frac{t2}{2}$
2. Сварные швы выполнить по ГОСТ 16310-80
3.* Размеры для справок

Изм	Лист	N докум.	Подп.	Дата	М553-08.700СБ			
Разраб.		Зарицков			Опора	Масса	Масштаб	
Пров.		Браславский			Сборочный чертеж	0,7	1:10	
Т. контр.		Браславский				Лист	Листов 1	
Н. контр.		Козлов						
Утв.								

Формат А3

М553-08.702

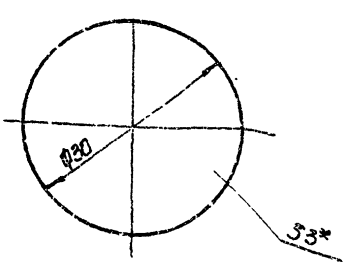

1. h14
2* Размер для справки

Изм	Лист	N докум.	Подп.	Дата	М553-08.702			
Разраб.		Зарицков			Заглушка	Масса	Масштаб	
Пров.		Браславский				0,03	2:1	
Т. контр.		Браславский			Лист винипластов Н.3 ГОСТ 9639-71	Лист	Листов 1	

Водоканалпроект

М553-08.805

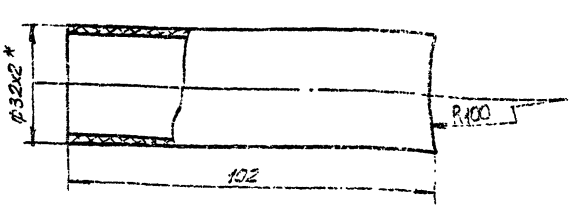

1. H14, $\pm\frac{t2}{2}$
2* Размер для справки

Изм	Лист	N докум.	Подп.	Дата	М553-08.805			
Разраб.		Зарицков			Патрубок	Масса	Масштаб	
Пров.		Браславский				0,02	1:1	
Т. контр.		Браславский			Труба ПНД 32С ГОСТ 18599-73	Лист	Листов 1	
Н. контр.		Козлов						
Утв.								

Копир. Захарова

М553-08 800СБ

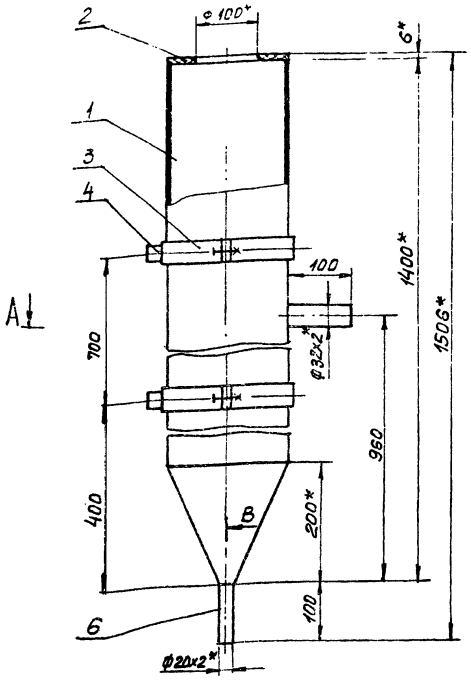

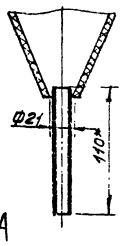

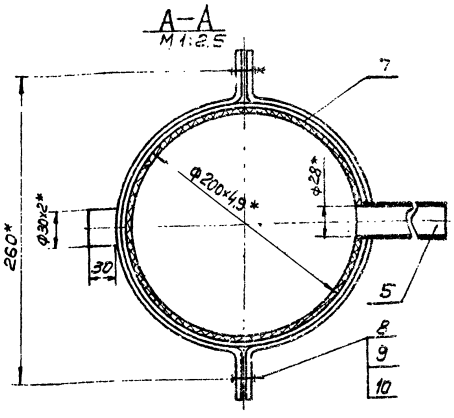

1. $\pm\frac{t_2}{2}$.
2. Сварные швы выполнить по ГОСТ 16037-80
3*Размеры для справки

Изм.	Лист	№ докум.	Подп.	Дата	М553-08.800СБ			
Разраб.		Зарщиков			Расширитель	Лит	Масса	Масштаб
Пров.		Брагилевский			Сборочный чертеж		4,9	1:5
Т. контр.		Брагилевский				Лист	Листов 1	
Н. контр.		Козлов				Госстрой СССР Союзводоканалниипроект Зарайский Водоканалпроект		
Утв.								

Формат А3

М553-08.801

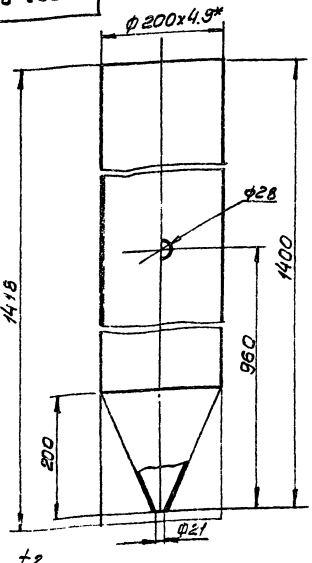

1. H14, h14, $\pm\frac{t_2}{2}$
2. Конусную часть выполнить по месту
3*Размер для справки

Изм.	Лист	№ докум.	Подп.	Дата	М553-08.801			
Разраб.		Зарщиков			Труба	Лит	Масса	Масштаб
Пров.		Брагилевский					4,2	1:5
Т. контр.		Брагилевский				Лист	Листов 1	
Н. контр.		Козлов			Труба ПНД 200Сл ГОСТ 18599-73	Госстрой СССР Союзводоканалниипроект Зарайский Водоканалпроект		
Утв.								

Формат А4

М553-08.802

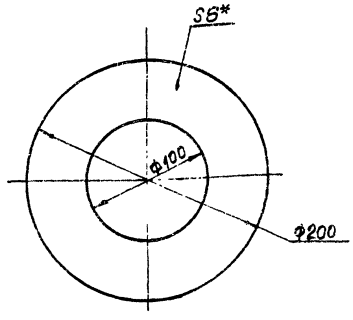

1. H14, h14
2.* Размер для справки

Изм.	Лист	№ докум.	Подп.	Дата	М553-08.802			
Разраб.		Зарщиков			Заглушка	Лит	Масса	Масштаб
Пров.		Брагилевский					0,13	1:2,5
Т. контр.		Брагилевский				Лист	Листов 1	
Н. контр.		Козлов			Полиэтилен ГОСТ 16338-77	Госстрой СССР Союзводоканалниипроект Зарайский Водоканалпроект		
Утв.								

Инв.№подл. | Подп. и дата | Взам.инв.№ | Инв.№дубл. | Подп. и дата

Копир. Лихарева

Формат	Зона	Поз.	Обозначение	Наименование	Кол.	Примечание
				Документация		
А3			М553-11.000ВС	Ведомость спецификаций		
А3			М553-11.000ВП	Ведомость покупных изделий		
*			М553-11.000СБ	Сборочный чертеж		А2, А2
*			М553-А	Указания по антикоррозионной защите		А2, А2
				Сборочные единицы		
А4		1	М553-11.100	Корпус	1	
А4		2	М553-11.200	Крышка	1	
А4		3	М553-08.300	Устройство для забора жидкости	1	
А4		4	М553-11.300	Опора	2	
А4		5	М553-11.400	Конус	1	
А4		6	М553-08.600	Воздухораспределитель	1	
А4		7	М553-11.500	Опора	1	
А4		8	М553-08.800	Расширитель	1	
				Детали		
А4		9	М553-11.001	Прокладка	1	
А4		10	М553-08.002	Прокладка	1	
А4		11	М553-08.003	Шайба	1	
А4		12	М553-08.004	Втулка	1	
А4		13	М553-08.005	Хомут	2	
А4		14	М553-08.006	Хомут	2	

М553-11.000

Изм	Лист	N докум.	Подп.	Дата
Разраб.		Зарщиков		
Пров.		Брацлавский		
Рук. гр.		Брацлавский		
Н. контр.		Козлов		
Утв.		Чмелев		

Отстойник-смеситель

Лит	Лист	Листов
	1	2

Госстрой СССР Союзводоканалпроект Харьковский Водоканалпроект

Формат А4

Формат	Зона	Поз.	Обозначение	Наименование	Кол.	Примечание
				Стандартные изделия		
		15		Болт М12х35.58.09		
				ГОСТ 7805-70	32	
		16		Гайка М12.5		
				ГОСТ 5915-70	38	
		17		Шайба 12.02		
				ГОСТ 11371-78	38	
		18		Болт М10х25.58.09		
				ГОСТ 7805-70	2	
		19		Гайка М10.5		
				ГОСТ 5915-70	2	
		20		Шайба 10.02		
				ГОСТ 11371-78	2	
		21		Болт М6х25.58.09		
				ГОСТ 7805-70	2	
		22		Гайка М6.5		
				ГОСТ 5915-70	2	
		23		Шайба 6.02		
				ГОСТ 11371-78	2	
				Материалы		
		24		Рукав Б(1)-25-80-94-У		
				ГОСТ 18698-79	3,5	м
		25		Трубка 4м 20х2		
				ГОСТ 5496-78	20	м

Инв. N подл. | Подп. и дата | Взам. инв. N | Инв. N дубл. | Подп. и дата

М558-11.000

Лист 2

Изм | Лист | N документ | Подп. | Дата

Формат А4

Формат	Зона	Поз.	Обозначение	Наименование		Примечание
				Документация		
А2			М553-11.400СБ	Сборочный чертеж		
				Детали		
А4		1	М553-11.401	Фланец	1	
А4		2	М553-08.502	Ребро	8	
А4		3	М553-08.503	Ребро	4	
А3		4	М553-11.402	Конус	1	
А3		5	М553-08.505	Фланец	1	
А4		6	М553-08.506	Штуцер	1	
А4		7	М553-11.403	Патрубок	1	
А4		8	М553-08.508	Шпилька	6	
				Стандартные изделия		
		9		Фланец 1-200-2.5		
				ГОСТ 12820-80	1	

М553-11.400

Изм	Лист	N докум.	Подп.	Дата
Разраб.		Зарщиков		
Пров.		Брацлавский		
Рук. гр.		Брацлавский		
Н. контр.		Козлов		
Утв.				

Конус

Лит	Лист	Листов
		1

Госстрой СССР Союзводоканалпроект Харьковский Водоканалпроект

Формат А4

Формат	Зона	Поз.	Обозначение	Наименование	Кол.	Примечание
				Документация		
А3			М553-11.500СБ	Сборочный чертеж		
				Детали		
А4		1	М553-11.501	Стойка	4	
А4		2	М553-08.702	Заглушка	4	
Б4		3	М553-11.502	Труба		
				Труба ПВХ-100 Т32		
				ТУ6-19-99-78		
				L=970h14	1	0,25кг

Инв. N подл. | Подп. и дата | Взам. инв. N | Инв. N дубл. | Подп. и дата

М553-11.500

Изм	Лист	N докум.	Подп.	Дата
Разраб.		Зарщиков		
Пров.		Брацлавский		
Рук. гр.		Брацлавский		
Н. контр.		Козлов		
Утв.				

Опора

Лит.	Лист	Листов
		1

Госстрой СССР Союзводоканалпроект Харьковский Водоканалпроект

копир. Пихарева

21082-03 38

Формат А4

Типовые проекты применения ЭДС-2-03.86.06 Альбом III

№ строки	Обозначение	Наименование	Куда входит: Обозначение	Куда входит: кол	Общее кол.	Примечание
1	М553-11.000	Отстойник-смеситель		1	1	
2	М553-11.100	Корпус	М553-11.000	1	1	
3	М553-11.200	Крышка	М553-11.000	2	2	
4	М553-11.210	Крышка люка	М553-11.200	1	1	
5	М553-11.300	Опора	М553-11.000	1	1	
6	М553-11.400	Конус	М553-11.000	1	1	
7	М553-11.500	Опора	М553-11.000	1	1	
8	М553-08.300	Устройство для забора жидкости	М553-11.000	1	1	
9	М553-08.310	Поплавок	М553-08.300	1	1	
10	М553-08.320	Воронка	М553-08.300	1	1	
11	М553-08.600	Воздухораспределитель	М553-11.000	1	1	
12	М553-08.800	Расширитель	М553-11.000	1	1	
13						
14						
15						
16						
17						
18						
19						
20						
21						
22						
23						
24						
25						
26						

М558-11.000 ВС

Изм.	Лист	№ докум.	Подп.	Дата
Разраб.	Зарецких			
Пров.	Брацлавский			
Рук. гр.	Брацлавский			
Н. контр.	Козлов			
Утв.	Чмелев			

Отстойник-смеситель
Ведомость спецификаций

Лит.	Лист	Листов
		1

Госстрой СССР Союзводоканалпроект Госгражданстроя Водоканалпроект

Формат А4

№ строки	Наименование	Код ОКП	Обозначение документа на поставку	Поставщик	Куда входит (обозначение)	Количество: Наименование	Количество: В комплекты	Количество: На регулир.	Количество: Всего	Примечание
1	Болты		ГОСТ 7805-70							
2	М6х25.58.09				М553-11.000	2			2	
3	М10х25.58.09				М553-11.000	2			2	
4	М12х35.58.09				М553-11.000	32			32	
5	М12х35.58				М553-08.800	2			2	
6	М12х25.58		ГОСТ 7798-70		М553-11.200	6			8	
7	Винт М4х14.58		ГОСТ 1476-75		М553-08.300	1			1	
8	Гайки		ГОСТ 5915-70							
9	М5.5				М553-08.310	3			3	
10	М6.5				М553-11.000	2			2	
11	М10.5				М553-11.000	2			2	
12	М12.5				М553-11.000	36			36	
13	М12.5				М553-11.200	8			8	
14	М12.5				М553-08.800	2			2	
15	Шайбы		ГОСТ 11371-78							
16	6.02				М553-11.000	2			2	
17	10.02				М553-11.000	2			2	
18	12.02				М553-11.000	36			36	
19	12.02				М553-11.200	8			8	
20	12.02				М553-08.800	2			2	
21	Фланцы		ГОСТ 12820-80							
22	1-15-2.5				М553-11.200	1			1	
23	1-32-2.5				М553-11.200	1			1	
24	1-80-2.5				М553-11.100	1			1	
25	1-200-25				М553-11.400	1			1	

М553-11.000 ВП

Изм.	Лист	№ докум.	Подп.	Дата
Разраб.	Зарецких			
Пров.	Брацлавский			
Рук. гр.	Брацлавский			
Н. контр.	Козлов			
Утв.	Чмелев			

Отстойник-смеситель
Ведомость покупных изделий

Лит.	Лист	Листов
		1

Госстрой СССР Союзводоканалпроект Госгражданстроя Водоканалпроект

Копир. Шкарева

Формат	Зона	Поз.	Обозначение	Наименование	Кол.	Примечание
				Документация		
А2			М553-11.100СБ	Сборочный чертеж		
				Детали		
А4		1	М553-11.101	Цилиндр	1	
А4		2	М553-11.102	Обечайка	2	
А4		3	М553-11.103	Кольцо	1	
Б4		4	М553-11.104	Патрубок		
				Труба 20х2 ГОСТ 10704-76 / ст.3 ГОСТ 10706-76		
				L = 80 h 14	1	0,08кг
А4		5	М553-08.105	Патрубок	1	
				Стандартные изделия		
		6		Фланец 1-80-2.5		
				ГОСТ 12820-80	1	

Изм	Лист	N докум.	Подп.	Дата
Разраб.		Зарщиков		
Пров.		Браулавский		
Рук. гр.		Браулавский		
Н. контр.		Козлов		
Утв.				

М553-11.100

Корпус

Лит.	Лист	Листов
		1

Госстрой СССР
Союзводоканалниипроект
Харьковский
Водоканалпроект

Формат А4

Формат	Зона	Поз.	Обозначение	Наименование	Кол.	Примечание
				Документация		
А2			М553-11.200СБ	Сборочный чертеж		
				Сборочные единицы		
А4		1	М553-08.210	Крышка люка	1	
				Детали		
А4		2	М553-08.201	Обечайка	1	
А4		3	М553-11.201	Крышка	1	
А4		4	М553-11.202	Ребро	8	
Б4		5	М553-11.203	Патрубок		
				Труба 18х2 ГОСТ 10704-76 / ст.3 ГОСТ 10706-76		
				L = 45 h 14	1	0,036кг
Б4		6	М553-11.204	Патрубок		
				Труба 38х2 ГОСТ 10704-76 / ст.3 ГОСТ 10706-76		
				L = 45 h 14	1	0,08кг
Б4		7	М553-11.205	Патрубок		
				Труба 8,5х3 ГОСТ 10704-76 / ст.3 ГОСТ 10706-76		
				L = 80 h 14	1	0,5кг
				Стандартные изделия		

Подп. и дата | Инв. N дубл. | Взам. инв. N | Подп. и дата | Инв. N подл.

Изм	Лист	N докум.	Подп.	Дата
Разраб.		Зарщиков		
Пров.		Браулавский		
Рук. гр.		Браулавский		
Н. контр.		Козлов		
Утв.				

М553-11.200

Крышка

Лит.	Лист	Листов
	1	2

Госстрой СССР
Союзводоканалниипроект
Харьковский
Водоканалпроект

Формат А4

Формат	Зона	Поз.	Обозначение	Наименование	Кол.	Примечание
				Фланцы ГОСТ 12820-80		
		6		1-15-2.5	1	
		9		1-32-2.5	1	
		10		Болт М12х25.58		
				ГОСТ 7798-70	4	
		11		Гайка М12.5		
				ГОСТ 5915-70	4	
		12		Шайба 12.02		
				ГОСТ 11371-78	4	

Изм	Лист	N докум	Подп.	Дата

М553-11.200

Лист 2

Формат А4

Формат	Зона	Поз.	Обозначение	Наименование	Кол.	Примечание
				Документация		
А4			М553-11.300СБ	Сборочный чертеж		
				Детали		
А4		1	М553-11.301	Накладка	1	
А4		2	М553-11.302	Основание	1	
А4		3	М553-08.403	Ребро	2	

Подп. и дата | Инв. N дубл. | Взам. инв. N | Подп. и дата | Инв. N подл.

Изм	Лист	N докум.	Подп.	Дата
Разраб.		Зарщиков		
Пров.		Браулавский		
Рук. гр.		Браулавский		
Н. контр.		Козлов		
Утв.				

М553-11.300

Опора

Лит.	Лист	Листов
		1

Госстрой СССР
Союзводоканалниипроект
Харьковский
Водоканалпроект

Копир. Лихарева 21082-03 40 Формат А4

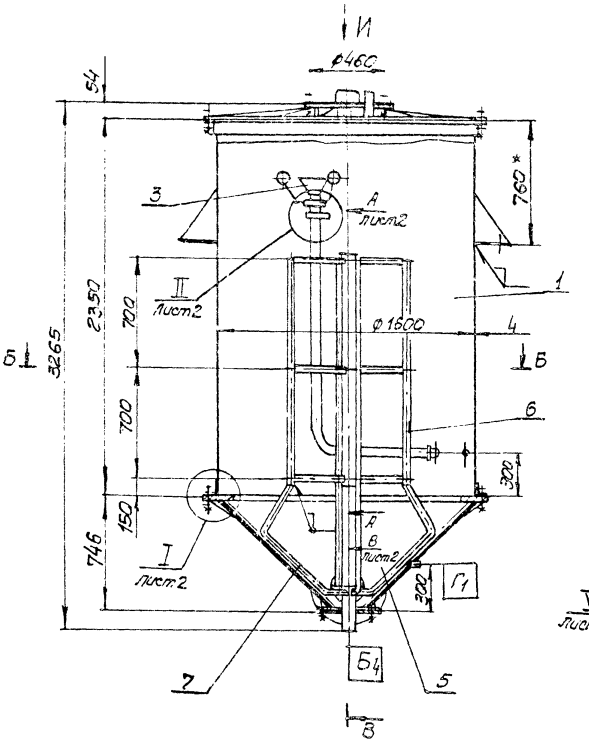

Вид И
М 1:10

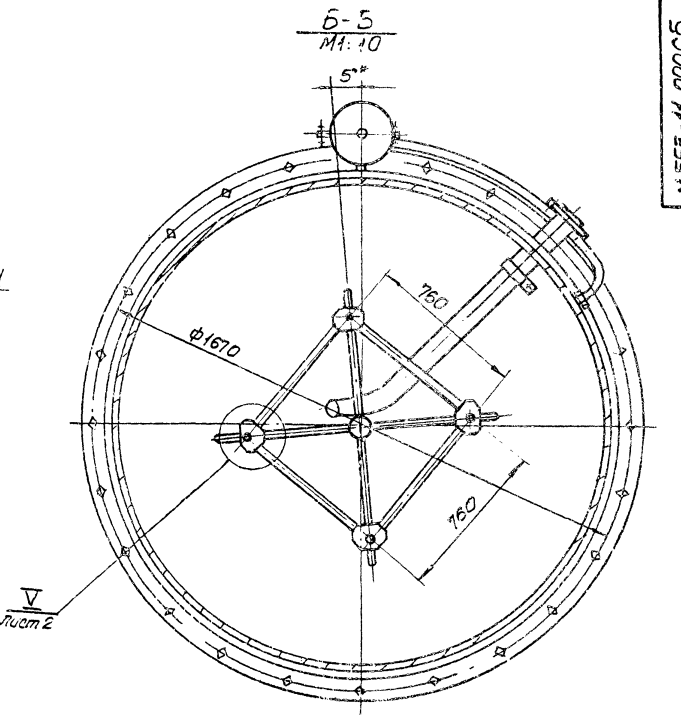

Таблица штуцеров

Обозначение	Назначение	Условный проход в мм
А	Люк	400
Б1	Вход СОЖ	80
Б2	Вход кислоты	15
Б3	Вход сточной жидкости	32
В1	Выход масла	80
В2	Выход осадка	200
Г	Установка КИП	20
Г1	Установка КИП	25
Б4	Вход воздуха	25

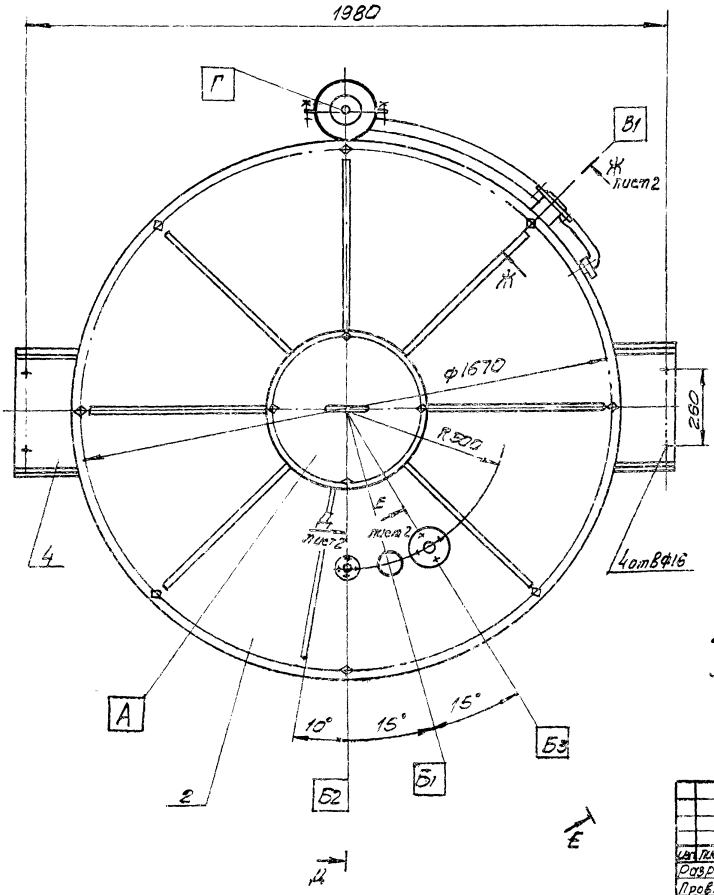

Техническая характеристика

1. Назначение - накопление, отстаивание и подкисление СОЖ.
2. Среда — pH 10÷5
3. Объем рабочий - м³ 5
4. Масса (нагрузочная) - кг 5665

Технические требования

1. Опору поз. 7 опереть на облицовочные плиты
2. Антикоррозионную защиту см. черт. марки АЗ
3. Размеры для справок, кроме размеров обозначенных *

				М553-11.000СБ	
Изм.	Лист	№ докум.	Подп.	Дата	
Разраб.		Зарщиков			Отстойник-смеситель. Сборочный чертеж.
Пров.		Брауманкий			
Т. контр.		Брауманкий			
Гл. спец.		Асанов			
Н. контр.		Крылов			
Утв.		Чулев			

Лит.	Масса	Масштаб
	5665	1:10

Лист 1 | Листов 2

Госстрой СССР Союзтехуглеродпроект Госкомнефтехимстроя СССР

Водоканалпроект

Копир. Пихтерева 21082-03 41 Формат А4

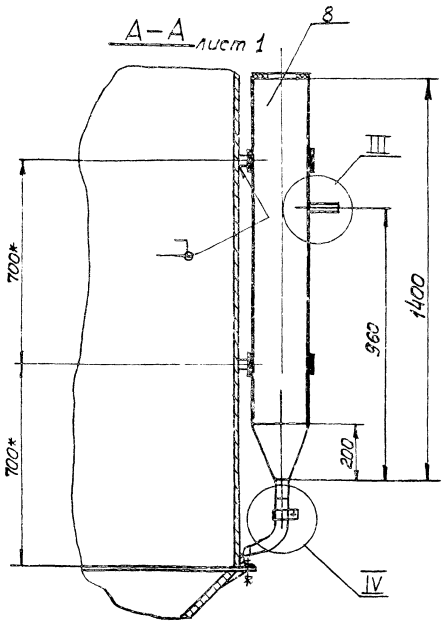

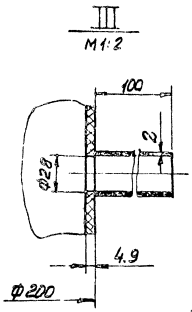

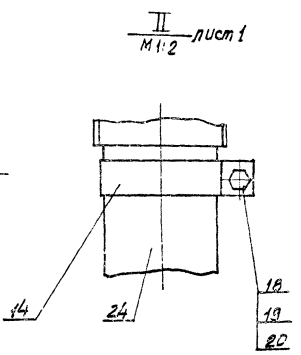

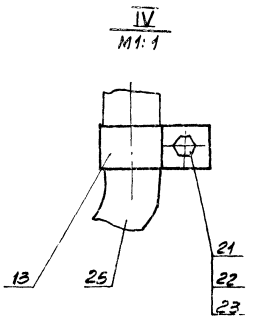

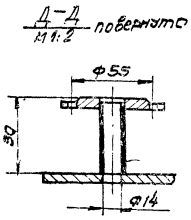

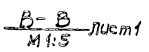

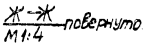

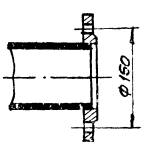

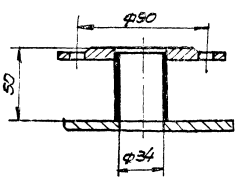

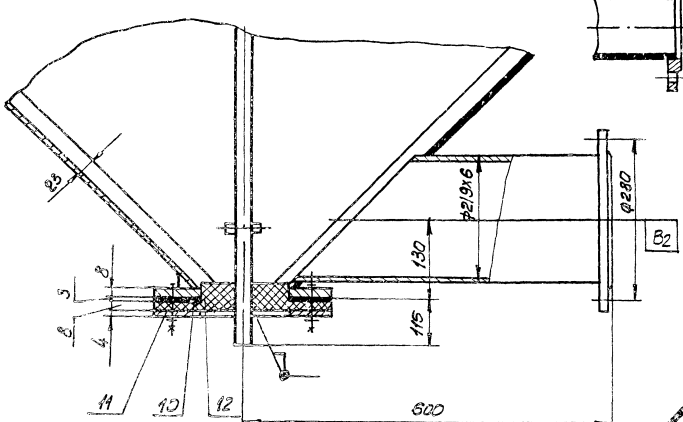

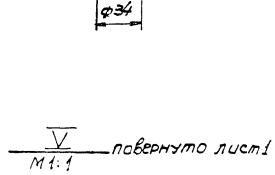

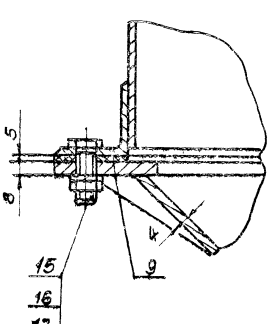

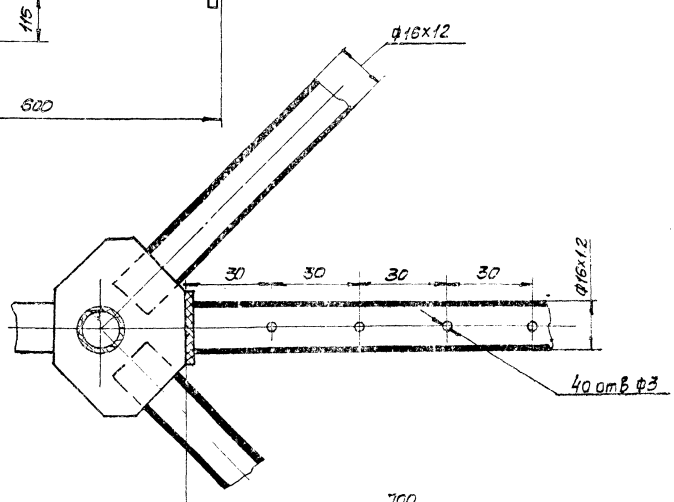

						М553-11.000СБ	Лит. 2
Изм.	Лист	N докум.	Подп.	Дата			
			Копир. Пихарева			21082-03 42	Формат А3

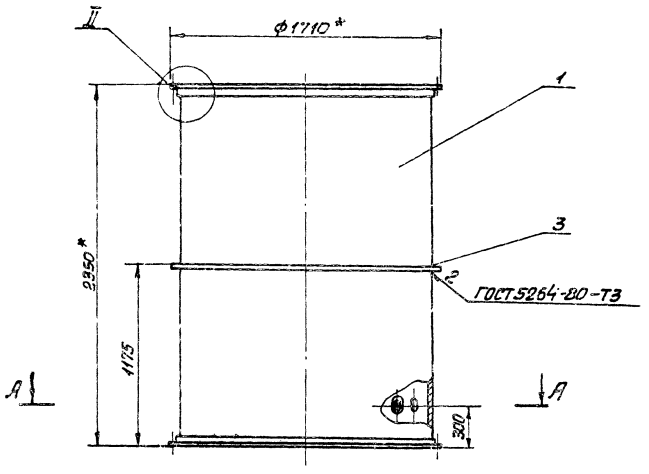

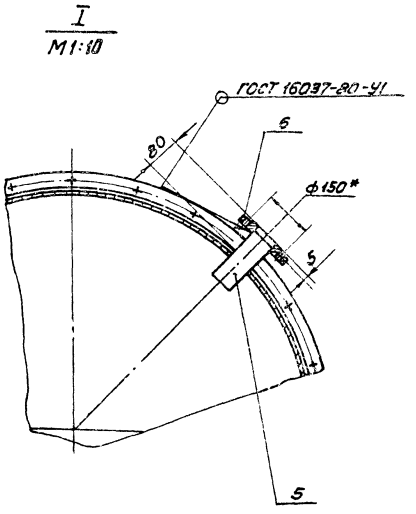

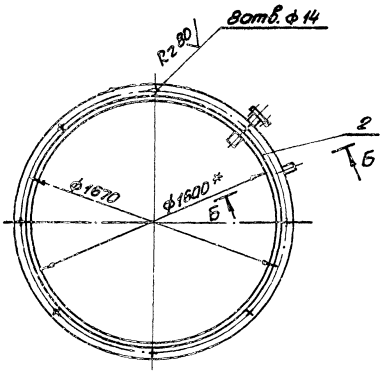

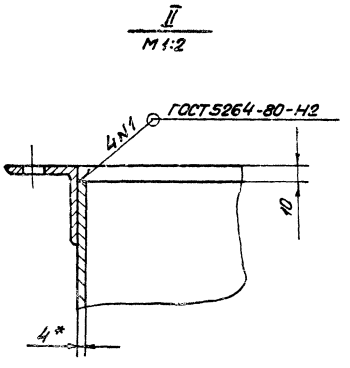

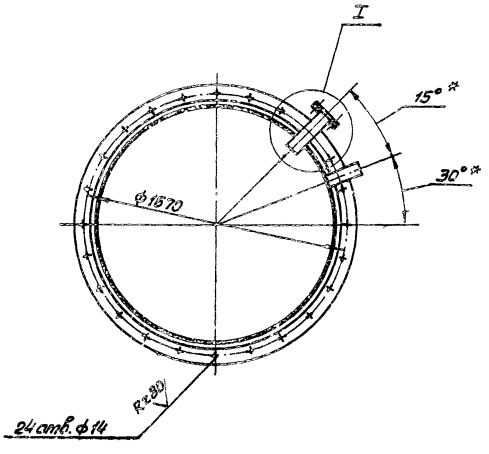

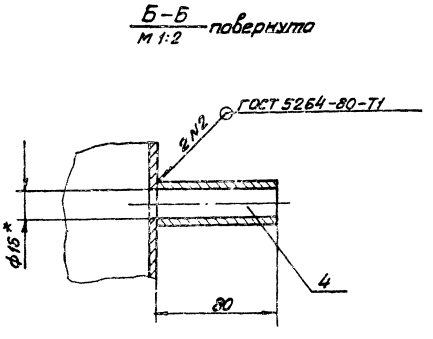

1. $H14, \pm \frac{t_2}{2}$
2. Шероховатость обрабатываемых поверхностей детали Б4 поз.4 выполнить $R_z 160$, остальное ✓
3* Размеры для справок
4. Сварные швы проверить на герметичность на керосин.

					М553-11.100СБ			
Изм	Лист	№ докум.	Подп.	Дата	Корпус Сборочный чертеж	Лит	Масса	Масштаб
Разраб.		Зарщиков					4123,0	1:20
Пров.		Брацлавский				Лист	Листов	
Т. контр.		Брацлавский				Гостехсервис СССР Союзгазоочистка Минпроект Ворожнянпроект		
Н. контр.		Козлов						
Утв.								

Копировал

21082-03 43 формат А2

М553-11.200СБ

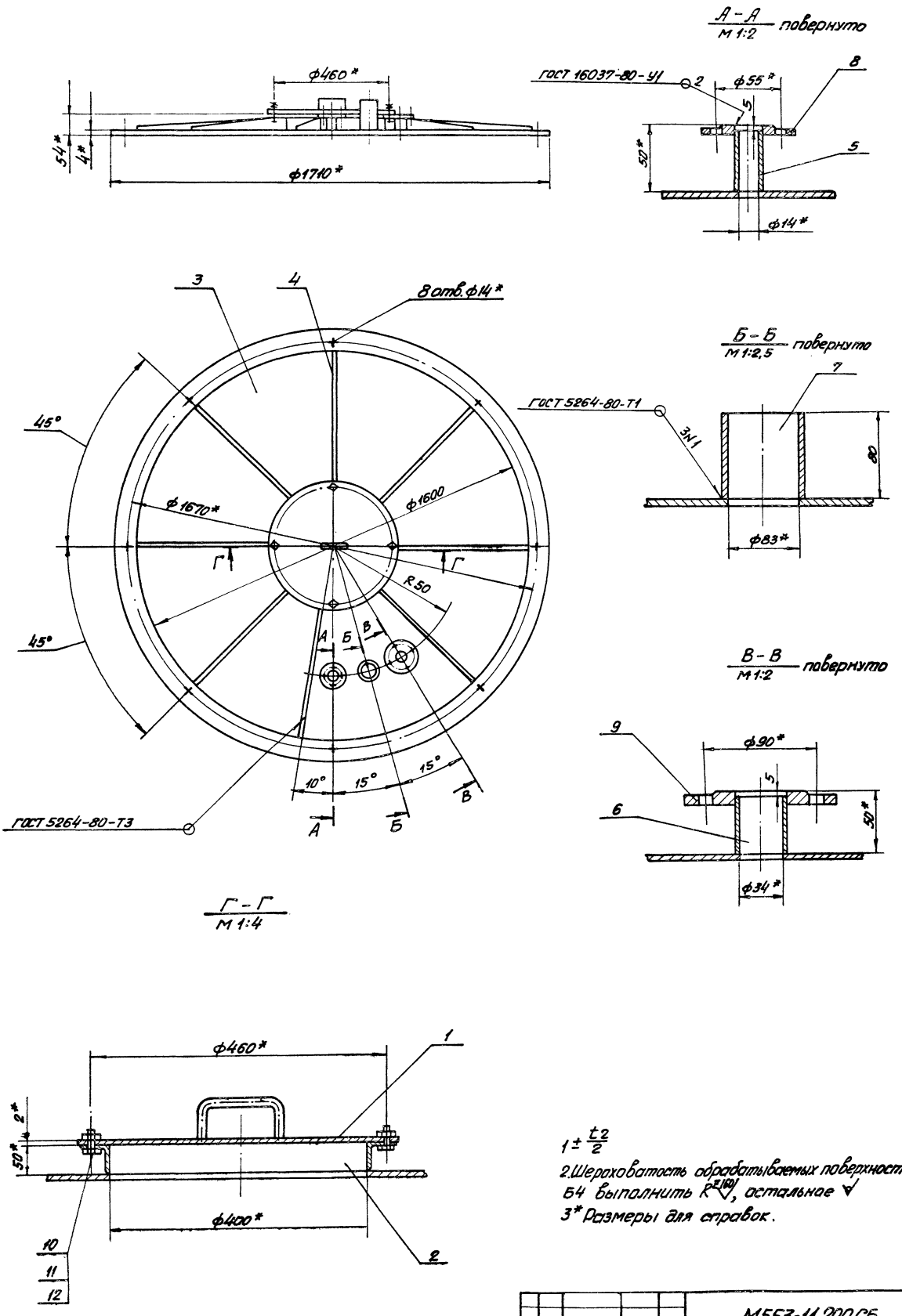

$1 \pm \frac{t2}{2}$

2. Шероховатость обрабатываемых поверхностей деталей Б4 выполнить $R^{\pm(60)}$, остальное ∀

3* Размеры для справок.

					М553-11.200СБ			
Изм.	Лист	№ докум.	Подп.	Дата	Крышка Сборочный чертёж	Лит.	Масса 85,0	Масштаб 1:10
Разраб.		Зарицкий						
Пров.		Брацлавский				Лист	Листов	
Т. контр.		Брацлавский				Госстрой СССР Союзводоканалгиппроект Харьковский Водоканалпроект		
Н. контр.		Козлов						
Утв.								

Копировал 21082-03 44 Формат А2

М553-11.101

Rz80

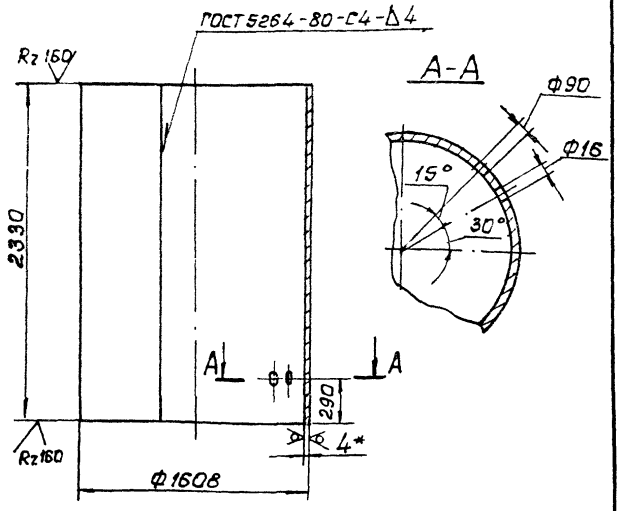

1. Развернутая длина L = 5037мм
2. H14, h14, $\pm\frac{t_2}{2}$
3. * Размер для справки

Изм.	Лист	№ докум.	Подп.	Дата	М553-11.101			
Разраб.		Зарщиков			Цилиндр	Лит.	Масса	Масштаб
Пров.		Брацлавский					368.0	1:25
Т. контр.		Брацлавский				Лист	Листов	
Н. контр.		Козлов			4 ГОСТ 19903-74 / Ст3 ГОСТ 14637-79			
Утв.						Госстрой СССР Союзводоканалниипроект Харьковский Водоканалпроект		

Формат А4

М553-11.102

Rz160

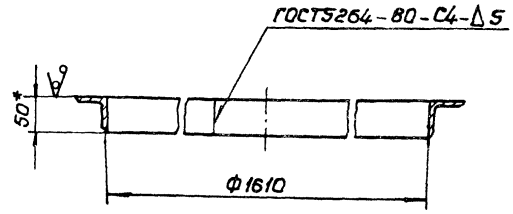

1. Развернутая длина L = 5145мм
2. H14
3. * Размер для справки

Изм.	Лист	№ докум.	Подп.	Дата	М553-11.102			
Разраб.		Зарщиков			Обечайка	Лит.	Масса	Масштаб
Пров.		Брацлавский					19.0	1:5
Т. контр.		Брацлавский				Лист	Листов 1	
Н. контр.		Козлов			Уголок 50×50×5 Б ГОСТ 8509-72 / С-3 ГОСТ 535-79	Госстрой СССР Союзводоканалниипроект Харьковский Водоканалпроект		
Утв.								

Формат А4

Инв. № подл. | Подп. и дата | Взам. инв. № | Инв. № дубл. | Подп. и дата

М553-11.103

Rz80

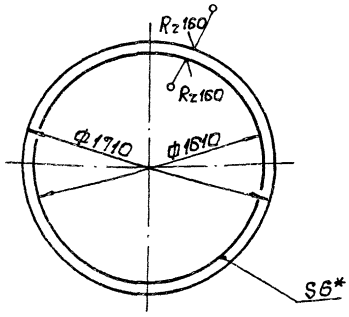

1. H14, h14.
2. * Размер для справки

Изм.	Лист	№ докум.	Подп.	Дата	М553-11.103			
Разраб.		Зарщиков			Кольцо	Лит.	Масса	Масштаб
Пров.		Брацлавский					12.0	1:25
Т. контр.		Брацлавский				Лист	Листов 1	
Н. контр.		Козлов			6 ГОСТ 19903-74 / Ст3 ГОСТ 14637-79	Госстрой СССР Союзводоканалниипроект Харьковский Водоканалпроект		
Утв.								

Формат А4

М553-11.201

Rz80

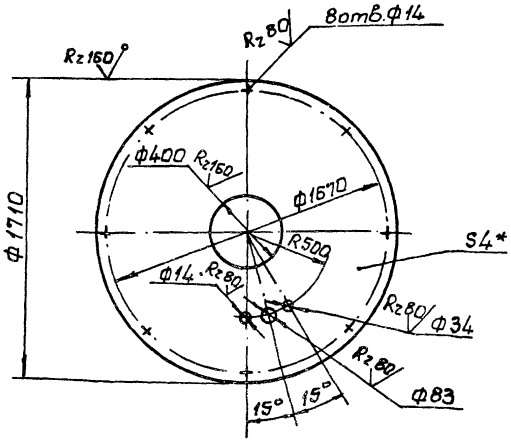

1. H14, h14. $\pm\frac{t_2}{2}$.
2. * Размер для справки

Изм.	Лист	№ докум.	Подп.	Дата	М553-11.201			
Разраб.		Зарщиков			Крышка	Лит.	Масса	Масштаб
Пров.		Брацлавский					68.0	1:20
Т. контр.		Брацлавский				Лист	Листов 1	
Н. контр.		Козлов			4 ГОСТ 19903-74 / Ст3 ГОСТ 14637-79	Госстрой СССР Союзводоканалниипроект Харьковский Водоканалпроект		
Утв.								

Инв. № подл. | Подп. и дата | Взам. инв. № | Инв. № дубл. | Подп. и дата

Копировал

Формат А4

М553-11.202

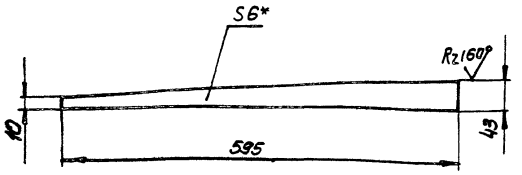

1. $\pm\frac{t_2}{2}$
2. * Размер для справки

Изм.	Лист	N докум.	Подп.	Дата	М553-11.202	Лит.	Масса	Масштаб
Разраб.		Зарщиков			Ребро		0.7	1:5
Пров.		Брацлавский				Лист	Листов 1	
Т. контр.		Брацлавский						
Н. контр.		Козлов			Лист 6 ГОСТ 19903-74 / СТ.3 ГОСТ 14637-79	Госстрой СССР Союзводоканалниипроект Харьковский Водоканалпроект		
Утв.								

Формат А4

М553-11.300СБ

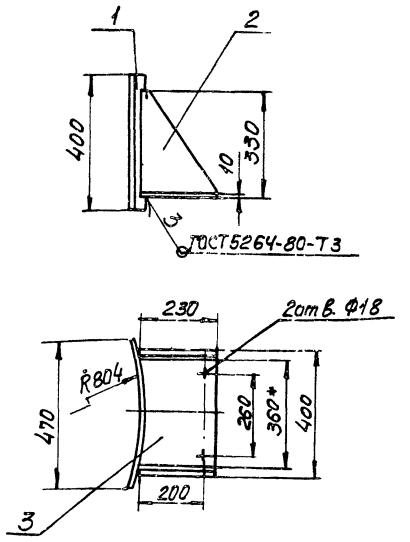

1. $\pm\frac{t_2}{2}$
2. Размеры для справок, кроме размера обозначенного*

Изм.	Лист	N докум.	Подп.	Дата	М553-11.300СБ	Лит.	Масса	Масштаб
Разраб.		Зарщиков			Опора		22.0	1:10
Пров.		Брацлавский			Сборочный чертеж	Лист	Листов 1	
Т. контр.		Брацлавский						
Н. контр.		Козлов				Госстрой СССР Союзводоканалниипроект Харьковский Водоканалпроект		
Утв.								

Инв. N подл. | Подп. и дата | Взам. инв. N | Инв. N дубл. | Подп. и дата

Формат А4

М553-11.301

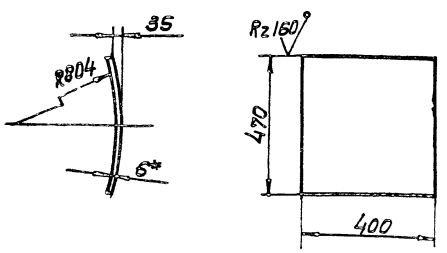

1. Развернутая длина $L = 505$ мм
2. $H14, \pm\frac{t_2}{2}$
3. * Размер для справки

Изм.	Лист	N докум.	Подп.	Дата	М553-11.301	Лит.	Масса	Масштаб
Разраб.		Зарщиков			Накладка		9.0	1:10
Пров.		Брацлавский				Лист	Листов 1	
Т. контр.		Брацлавский						
Н. контр.		Козлов			Лист 6 ГОСТ 19903-74 / СТ.3 ГОСТ 14637-79	Госстрой СССР Союзводоканалниипроект Харьковский Водоканалпроект		
Утв.								

Формат А4

М553-11.302

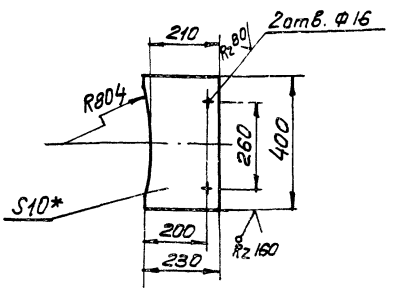

1. $H14, \pm\frac{t_2}{2}$
2. * Размер для справки

Изм.	Лист	N докум.	Подп.	Дата	М553-11.302	Лит.	Масса	Масштаб
Разраб.		Зарщиков			Основание		7.0	1:10
Пров.		Брацлавский				Лист	Листов 1	
Т. контр.		Брацлавский						
Н. контр.		Козлов			Лист 10 ГОСТ 19903-74 / СТ.3 ГОСТ 14637-79	Госстрой СССР Союзводоканалниипроект Харьковский Водоканалпроект		
Утв.								

Инв. N подл. | Подп. и дата | Взам. инв. N | Инв. N дубл. | Подп. и дата

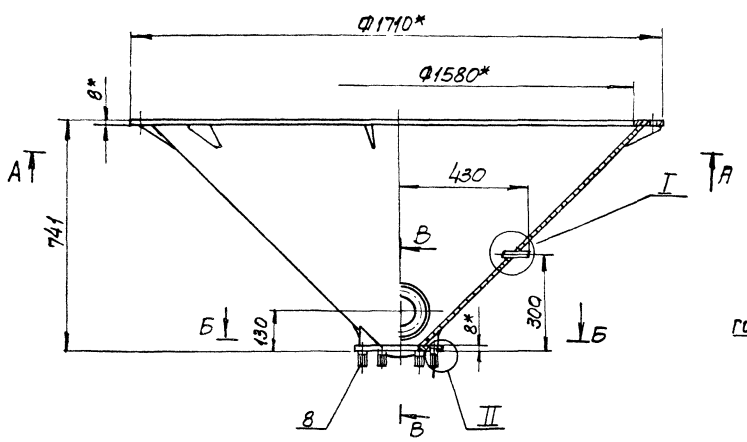

А–А

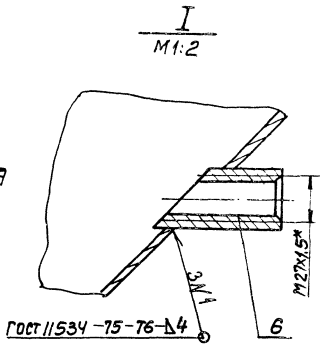

В – В
М1:5

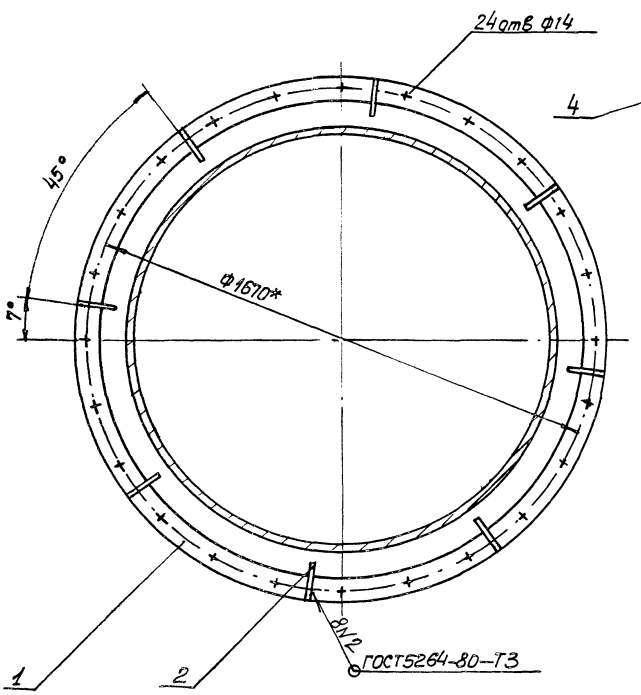

Б – Б
М1:4

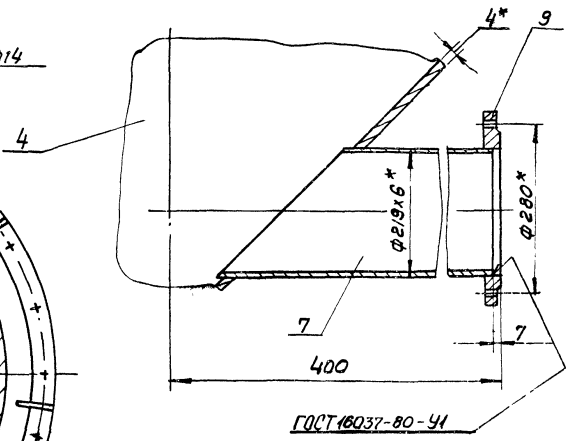

II
М1:1

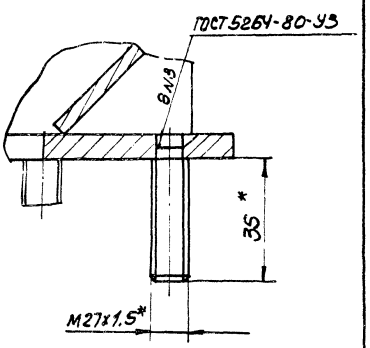

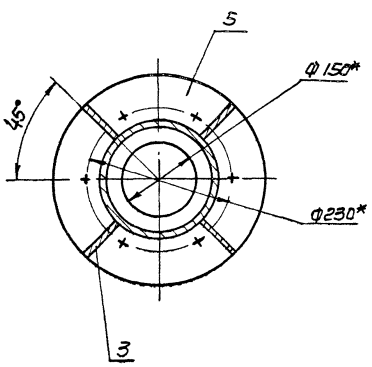

1. *Размеры для справок
2. Сварные швы проверить на герметичность на керосин.

				М533-11.400СБ			
Изм	Лист	№ докум.	Подп.	Дата	Конус Сборочный чертеж	Лит	Масса 121	Масштаб 1:10
Разраб.		Зарщиков				Лист	Листов 1
Пров.		Брацлавский				Госстрой СССР Союзводоканалпроект Харьковский Водоканалпроект	
Т.контр.		Брацлавский					
Н.контр.		Козлов					
Утв.							

21082-03 47 Формат А3

М553-11.401

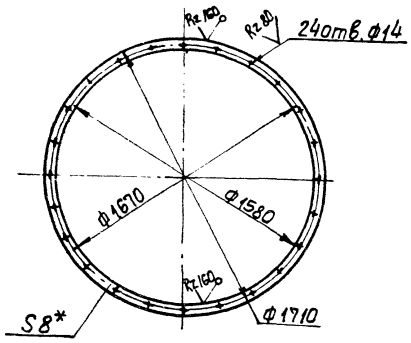

1. $H14, h14, \pm\frac{t2}{2}$
2* Размер для справки

Изм.	Лист	N докум.	Подп.	Дата	М553-11.401			
Разраб.		Зарщиков			Фланец	Лит.	Масса	Масштаб
Пров.		Брацлавский					24	1:20
Т. контр.		Брацловский				Лист	Листов 1	
Н. контр.		Козлов			Лист 8 ГОСТ 19903-74 ст3 ГОСТ 14637-79	Госстрой СССР Союзводоканалпроект Харьковский Водоканалпроект		
Утв.								

Формат А4

М553-11.403

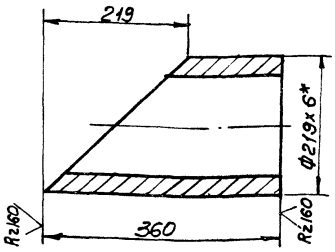

1. $h14, \pm\frac{t2}{2}$
2.* Размер для справки

Изм.	Лист	N докум.	Подп.	Дата	М553-11-403			
Разраб.		Зарщиков			Патрубок	Лит.	Масса	Масштаб
Пров.		Брацлавский					8.1	1:5
Т. контр.		Брацловский				Лист	Листов 1	
Н. контр.		Козлов			Труба 219х6 ГОСТ 10704-76 ст3 ГОСТ 10705-76	Госстрой СССР Союзводоканалпроект Харьковский Водоканалпроект		
Утв.								

Формат А4

Инв.№ подл. | Подп. и дата | Взам. инв.№ | Инв.№ дубл. | Подп. и дата

М553-11.402

Развертка
М 1:20

Rz 160

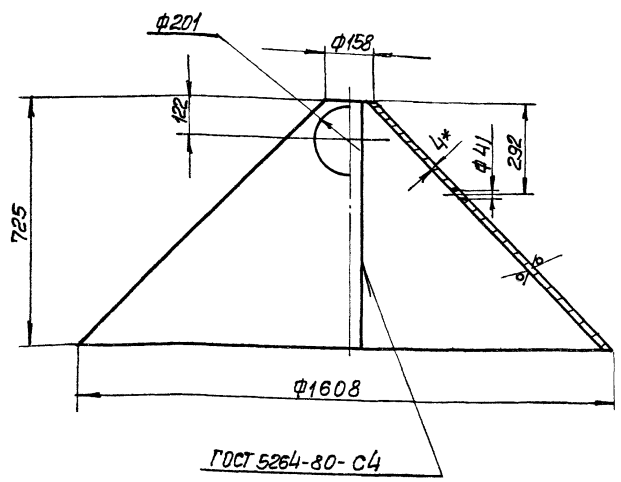

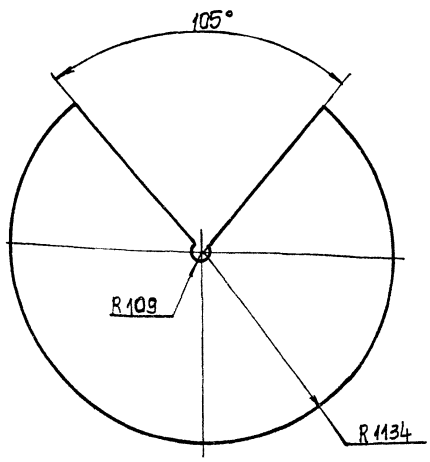

1 $H14, h14 \pm\frac{t2}{2}$
2.* Размер для справки

Изм.	Лист	N докум.	Подп.	Дата	М553-11.402			
Разраб.		Зарщиков			Канус	Лит.	Масса	Масштаб
Пров.		Брацлавский					84.0	1:10
Т. контр.		Брацловский				Лист	Листов 1	
Н. контр.		Козлов			Лист 4 ГОСТ 19903-74 ст3 ГОСТ 14637-79	Госстрой СССР Союзводоканалпроект Харьковский Водоканалпроект		
Утв.								

Копир Пожарева

Формат А3

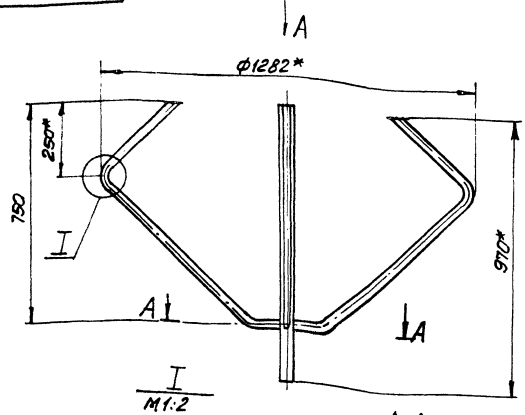

Вид А

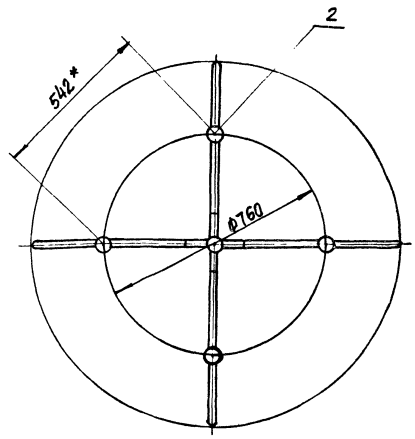

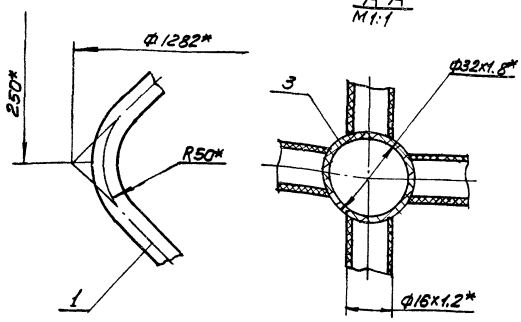

1. $\pm\frac{t2}{2}$
2. Сварные швы выполнить по ГОСТ 16310-80
3. *Размеры для справок

Изм.	Лист	N докум.	Подп.	Дата	М553-11.500СБ			
Разраб.		Зарщиков			Опора	Лит	Масса	Масштаб
Пров.		Брацлавский					0.8	1:10
Т. контр.		Брацлавский			Сборочный чертеж	Лист	Листов 1	
Н. контр.		Козлов				Госстрой СССР Союзводоканалпроект Харьковский Водоканалпроект		
Утв.								

Формат А4

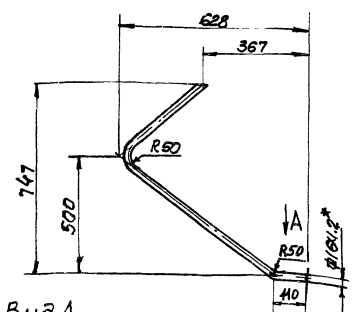

Вид А
М1:1

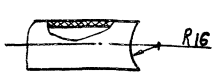

1. Развернутая длина L=1263мм
2. $\pm\frac{t2}{2}$
3. * Размер для справки

Изм.	Лист	N докум.	Подп.	Дата	М553-11.501			
Разраб.		Зарщиков			Стойка	Лит	Масса	Масштаб
Пров.		Брацлавский					0.12	1:10
Т. контр.		Брацлавский			Труба ПВХ-100 от 16 ТУ6-19-99-78	Лист	Листов	
Н. контр.		Козлов				Госстрой СССР Союзводоканалпроект Харьковский Водоканалпроект		
Утв.								

Формат А4

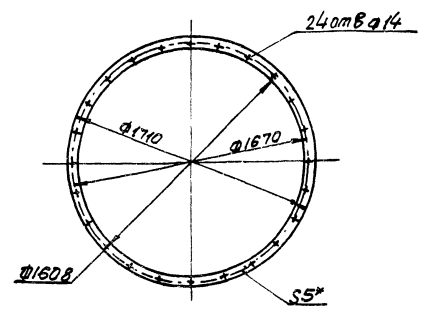

1. H14, h14, $\pm\frac{t2}{2}$
2. *Размер для справки

Изм.	Лист	N документ	Подп.	Дата	М553-11.001			
Разраб.		Зарщиков			Прокладка	Лит	Масса	Масштаб
Пров.		Брацлавский					0.7	1:20
Т. контр.		Брацлавский			Пластикат I лист ТМКЩ-С-5 ГОСТ 19338-77	Лист	Листов 1	
Н. Контр.		Козлов				Госстрой СССР Союзводоканалпроект Харьковский Водоканалпроект		
Утв.								

Инв. № подл. | Подп. и дата | Взам. инв. № | Инв. № дубл. | Подп. и дата

Копир. Пихарева

Ведомость технологических аппаратов, подлежащих антикоррозионной защите

Наименование объекта защиты	Габаритные размеры, мм
Отстойник-смеситель, W=2,5 м³	Ф1200, Н2691
Отстойник-смеситель, W=5,0 м³	Ф1600, Н3091
Электролизер раздельного типа, произв. 2,5 м³/сутки	660×1170×1200 (м)
Электролизер раздельного типа, произв. 5 м³/сутки	910×1170×1200 (м)
Вторичный отстойник, W=1,56 м³	Ф900, Н2666
Вторичный отстойник, W=3,2 м³	Ф1200, Н2810
Пеносборник, W=0,4 м³	600×1060×700 (м)
Маслосборник, W=2 м³	Ф1420, Н1280
Сборник осадка, W=2 м³	Ф1600, Н2340

Указания по антикоррозионной защите

Наименование технологического аппарата, габаритные размеры, мм; Номер позиции номер чертежа или типового проекта	Условия эксплуатации (состав среды, температура °С; давление, мПа, коэффициент заполнения; место установки и др.)	Конструкция антикоррозионного покрытия.	Технические требования по производству работ
Электролизер раздельного типа, производительн. 2,5 м³/сутки 660×1170×1200 (н) поз. 1к.13,3 чертеж М553-06.000 СБ -13.000 СБ	Эмульгированные масла: 2000÷2000 м³/л, минеральные масла, 10÷25 м³/л; РН 5-55; температура 20°С; давление 0,1 мПа; коэффициент заполнения 0,8; установлен в помещении.	Внутри: эпоксидно-титановая композиция на основе смолы ЭД-20 с титановым порошком* фракции 0,25 мм толщиной -0,7÷1 мм. Снаружи: грунт ХС-010-2 слоя эмаль ХВ-785-3 слоя лак ХВ-784-2 слоя. Толщина покрытия-0,120 мм	Приемку и подготовку оборудования под антикоррозионную защиту производить согласно инструкции №1, №2 №9 ВСН 214-82 ММСС-СССР. Строго соблюдать требования по технике и пожарной безопасности согласно инструкции №14 ВСН 214-82 ММСС-СССР
Электролизер раздельного типа, производительн. 5 м³/сутки поз. 1к.13,3 910×1170×1200 (н) чертеж М553-13.000 СБ -14.000 СБ	То же	То же	То же
Вторичный отстойник, W1,56 м³ Ф900, Н2666 поз. 1к 13.4 Чертеж М553-05.000 СБ	Эмульгированные масла-45 м³/л; РН 7; хлориды-1500 м³/л, температура -20°С; давление 0,1 МПа; коэффициент заполнения-0,8; Установлен в помещении.	Внутри: эпоксидная шпатлевка ЭП-0010-4 слоя. Толщина покр.-0,08 мм. Снаружи: грунт ГФ-021-1 слой, эмаль ПФ-133-2 слоя; Толщина покрытия-0,07 мм	То же
Вторичный отстойник, W3,2 м³ Ф1200, Н2810; поз. 1к 13,4 чертеж: М553-15.000 СБ	То же	То же	То же
Пеносборник, W0,4 м³ 600×1060×700 (н), поз. 1к.15.1 Чертеж М553-01.000 СБ То же. М553-03-000 СБ	Минеральные масла-500000 м³/л, РН 7; температура 20°С; давление 0,1 МПа; коэффициент заполнения 0,8; установлен в помещении.	Внутри: консервационная смазка К-17. Снаружи: грунт ГФ-021-1 слой, эмаль ПФ-133-2 слоя; Толщина покрытия-0,07 мм	То же
Маслосборник, W2 м³ Ф1420, Н1280 поз. 1к.15.2 Чертеж: М553-02,000 СБ	Минеральные масла-800000 м³/л, РН 7; температура 20°С; давление 0,1 мПа; коэффициент заполнения 0,8; установлен в помещении.	То же	То же
Сборник осадка, W2 м³ Ф1600, Н2340, поз 1к.16.1 чертеж: М553-04.000 СБ	Абразивные твердые включения-800000 м³/л, РН 7; температура-20°С; давление 0,1 МПа; коэффициент заполнения 0,8; установлен в помещении	То же	То же

* Вместо титанового порошка допускается применение двуокиси титана в количестве 20% от веса смолы.

Изм.	Лист	№ докум.	Подпись	Дата
Разраб.		Кожевников		
Пров.		Брацлавский		
Т. контр.		Федоренко		
Гл. спец.		Сокольская		
Н. контр.		Сокольская		
Утв.		Рогаленко		

М553-Д

Нестандартизированное оборудование. Указания по антикоррозионной защите

Лит. | Масса | Масштаб

Лист 1 | Листов 2

Госстрой СССР Ордена Ленина Харьковский водоканал проект

Копиров. Гадовская

21082-03 50

Формат А2

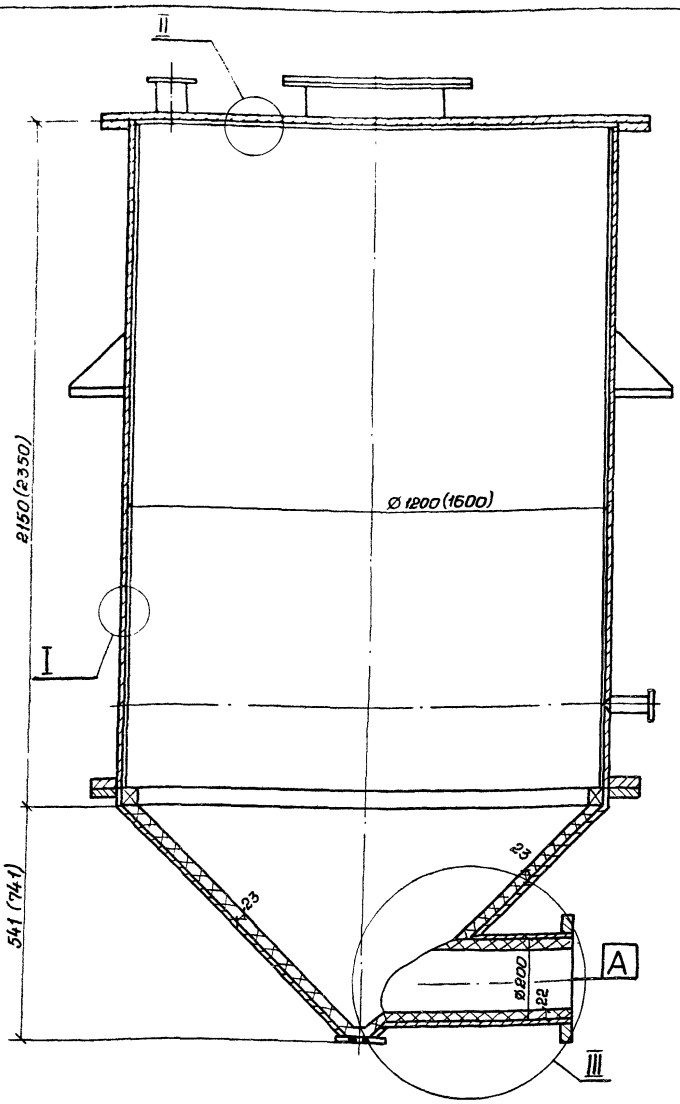

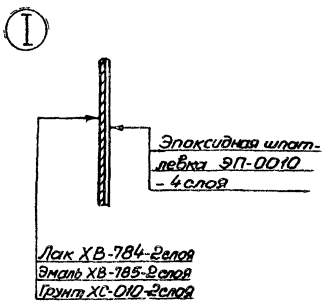

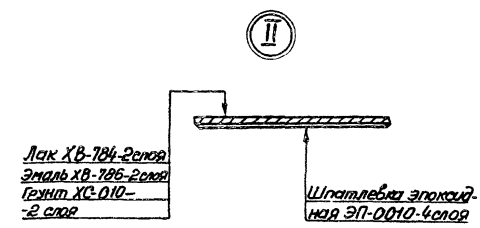

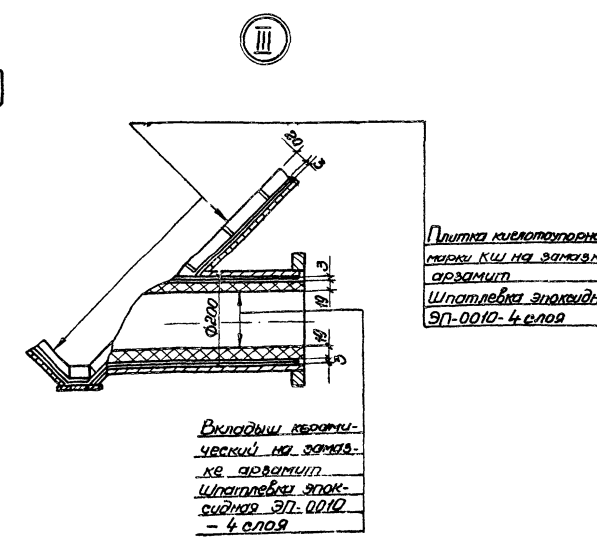

Условия эксплуатации технологического аппарата

Наименование аппарата и его назначение	Отстойник-смеситель
Химический состав среды концентрация, % г/л, мг/м³ и др.	Эмульгированные минеральные масла 2000÷8000 мг/л минеральные масла - 2500÷4000 мг/л Хлориды - 50÷200 мг/л Абразивные твердые включения - 8000 мг/л РН 10÷4,5
Давление, мПа Разрежение, мм вод. ст (мм Рт. ст.)	0,1 МПа
Температура среды, °С	20°С
Коэффициент заполнения	0,8
Удельный вес среды, Н/м³	9,8 Н/м³
Место установки	в помещении
Наличие теплоизоляции	отсутствует
Особые условия эксплуатации	работает непрерывно

Таблица штуцеров
Размеры в мм

Обозначение	Назначение	Число шт	Ду металла штуцера	d шт. d вн. вкладыша	Толщина футеровки
А	Отвод осадка	1	200	190/150	24

Изм.	Лист	№ докум.	Подпись	Дата	М553-Д
Разраб.	Хроменков				Нестандартизированное оборудование. Указания по антикоррозионной защите
Пров.	Шацкевич				Лит. / Масса / Масштаб
Т. контр.	Сафаренко				Лист 2 / Листов
Гл. спец.					Госстрой СССР Орденоносный институт Харьковский Гражданпроект
Н. контр.	Скопьянцев				
Утв.	Ярошенко				

Копировал: Годовенкая

21082-03

Формат А2

gost.e-ecolog.ru