ТИПОВОЙ ПРОЕКТ 901-6-89с 86

БАШЕННАЯ ГРАДИРНЯ ПЛЕНОЧНАЯ ПЛОЩАДЬЮ ОРОШЕНИЯ 16 м²
СО СТАЛЬНОЙ КАРКАСНОЙ ОБШИВНОЙ БАШНЕЙ

АЛЬБОМ III

СТРОИТЕЛЬНЫЕ ИЗДЕЛИЯ

				Привязан	
Инв. №					

gost.e-ecolog.ru

ТИПОВОЙ ПРОЕКТ 901-6-89с 86

БАШЕННАЯ ГРАДИРНЯ ПЛЕНОЧНАЯ ПЛОЩАДЬЮ ОРОШЕНИЯ 16 м²
СО СТАЛЬНОЙ КАРКАСНОЙ ОБШИВНОЙ БАШНЕЙ

АЛЬБОМ III

СОСТАВ ПРОЕКТА

Альбом I	Технологические и архитектурно-строительные чертежи
Альбом II	Конструкции металлические
Альбом III	Строительные изделия
Альбом IV	Ведомости потребности в материалах
Альбом V	Сметы

Разработан:

проектным институтом
Союзводоканалпроект

Зам. главного инженера института (подпись) А.Н.Михайлов

Главный инженер проекта (подпись) Л.Г.Стулова

Утвержден госстроем СССР
Протокол № АЧ-307 15.01.1986
Введен в действие
В/О Союзводоканалниипроект
Приказ №86 от. 10.03.86г.

			Привязан	
Инв.№				

Альбом III

Обозначение	Наименование	Стр.	Приме-чание
ТП 901-6-89с.86 АСИ-СА	Содержание альбома	2	
АСИ-ТУ	Технические условия	3	
АСИ-С1	Сетка (С1, С2)	4	
-С3	Сетка	4	
-Щ1	Щит	5	
-Щ2	Щит (Щ2, Щ3)	6	
-Щ4	Щит	7	
-Щ4-ДП	Дверное полотно	8	
-Щ4-ОБ	Обрамление	9	
-М1	Изделие закладное	9	
-Щ5	Щит (Щ5, Щ6)	10	

Инв.№ подл. | Подпись и дата | Взам.инв.№

Нач.отд.	Альтшиллер			ТП 901-6-89 с. 86 АСИ-СА
Н.контр.	Козловичер			
Гл.спец.	Козловичер			Содержание альбома
ГИП	Чирков			Стадия: Р; Лист: ; Листов: 1
Рук.гр.	Семенова			
Инж.	Цветкова			Союзводоканалпроект
Рук.гр.	Семенова			

Альбом III

1. Плоские арматурные сетки следует изготовлять при помощи контактной точечной сварки.
Сварку производить во всех пересечениях стержней.
2. Сварку следует выполнять в соответствии с ГОСТ 14098-68 „Соединения сварные арматуры железобетонных изделий и конструкций. Контактная и ванная сварка. Основные типы и конструктивные элементы" и „Инструкцией по сварке соединений арматуры и закладных деталей железобетонных конструкций" СН393-78.
3. Размеры сеток даны по осям и торцам стержней.
4. Для соблюдения размеров изготовление сеток следует производить в кондукторах.
5. Закладные изделия следует изготовлять в соответствии с ГОСТ 10922-75. „Арматурные изделия и закладные детали сварные для железобетонных конструкций. Технические требования и методы испытаний" и СН393-78.
6. Защиту закладных изделий от коррозии следует выполнять с помощью металлизации слоем алюминия толщиной 200 мкм.
7. Деревянные конструкции запроектированы в соответствии с требованиями СН и П III-25-80 „Деревянные конструкции."
8. Деревянные конструкции следует изготовлять из древесины хвойных пород II сорта по ГОСТ 8486-86**: „Пиломатериалы хвойных пород" и ГОСТ 24454-80 „Пиломатериалы хвойных пород. Размеры."
9. Влажность древесины должна быть не более 25%.
10. Элементы деревянных конструкций следует пропитывать раствором антисептического препарата ХМ-11 по ГОСТ 23787.8-80* на глубину не менее 4мм. Деревянные заготовки пропитываются в готовом виде с отверстиями.
11. В связи с тем, что раствор ХМ-11 обладает токсичностью, пропитку осуществлять с соблюдением требований безопасности, производственной санитарии и личной гигиены.
12. Защиту соединительных элементов крепления от коррозии следует выполнять с помощью металлизации слоем алюминия толщиной 100 мкм.
13. Деревянные щиты должны быть плотными, без щелей, для чего необходимо располагать доски выпуклостью годовых слоев поочередно в разные стороны. Оставлять зазоры между досками на разбухание в пределах от 1 до 3мм в зависимости от их влажности. Доски применять шпунтованные шириной не более 150 мм.
14. Изготовление деревянных щитов следует производить с тщательной разметкой и выполнением отверстий и врубок по проекту в соответствии со СНиП III-19-76 „Деревянные конструкции. Правила производства и приёмки работ."

Инв. № подл. | Подпись и дата | Взам. инв. №

Привязан

Инв. №

Нач. отд.	Льтшуллер	ТП 901-6-89с 86 АСИ-ТУ	
Н. контр.	Козловичер		
Гл. спец.	Козловичер		
ГИП	Чирков	Технические условия	Стадия: Р; Лист: —; Листов: 1
Рук. гр.	Семенова		
Инж.	Цветкова		Союзводоканалпроект
Рук. гр.	Семенова		

21200-03.4 Формат А3

Развертка

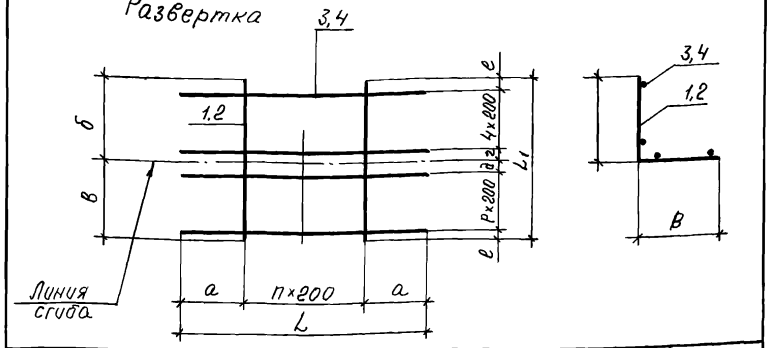

Формат	Зона	Поз.	Обозначение	Наименование	Количество штук С1	Количество штук С2	Примеч.
				Документация			
А3			ТП 901-6-89с.86 АСИ-ТУ	Технические условия			
				Детали			
Б.Ч		1	ТП 901-6-89с.86 АСИ-С1.1	ф10АIII ГОСТ 5781-82* ℓ=2200	13		1,4 кг
Б.Ч		2	-С1.2	ф10АIII ГОСТ 5781-82* ℓ=1940		8	1,2 кг
Б.Ч		3	-С1.3	ф 6АI ГОСТ 5781-82* ℓ=5050	12		1,1 кг
Б.Ч		4	-С1.4	ф6АI ГОСТ 5781-82* ℓ=2180		10	0,4 кг

Обозначение	Размеры, мм а	б	в	г	д	е	L	L1	Кол-во шагов n	Кол-во шагов р	Масса ед. кг	Примеч.
С1	1325	900	1300	80	80	20	5050	2200	12	6	91,4	
С2	390	970	970	100	100	70	2180	1940	7	4	13,6	

Привязан

Инв. N°

Взам. инв. N | Подп. и дата | Инв. N подл.

Нач. отд.	Альтшуллер	
Н. контр.	Козловичер	
Гл. спец.	Козловичер	
ГИП	Чирков	
Рук. бр.	Семенова	
Инж.	Петропавловская	
Инж.	Цветкова	

ТП 901-6-89с.86 АСИ-С1

Сетка (с1, с2)

Стадия	Масса	Масштаб
Р	31,4 13,6	
Лист	Листов 1	

СОЮЗВОДОКАНАЛПРОЕКТ

Формат А4

Развертка

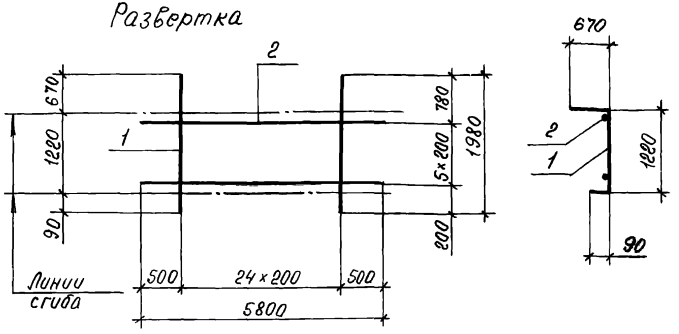

Формат	Зона	Поз.	Обозначение	Наименование	Кол.	Примеч.
				Документация		
А3			ТП 901-6-89с.86 АСИ-ТУ	Технические условия		
				Детали		
Б.Ч		1	ТП 901-6-89с.86 АСИ-С3.1	ф10АIII ГОСТ 5781-82* ℓ= 1980	25	1,2 кг
Б.Ч		2	-С3.2	ф6АI ГОСТ 5781-82* ℓ=5800	6	1,3 кг

Привязан

Инв. N°

Взам. инв. N | Подп. и дата | Инв. N подл.

Нач. отд.	Альтшуллер	
Н. контр.	Козловичер	
Гл. спец.	Козловичер	
ГИП	Чирков	
Рук. бр.	Семенова	
Инж.	Петропавловская	
Инж.	Цветкова	

ТП 901-6-89с.86 АСИ-С3

Сетка

Стадия	Масса	Масштаб
Р	37,8	
Лист	Листов 1	

СОЮЗВОДОКАНАЛПРОЕКТ

Формат А4

Альбом III

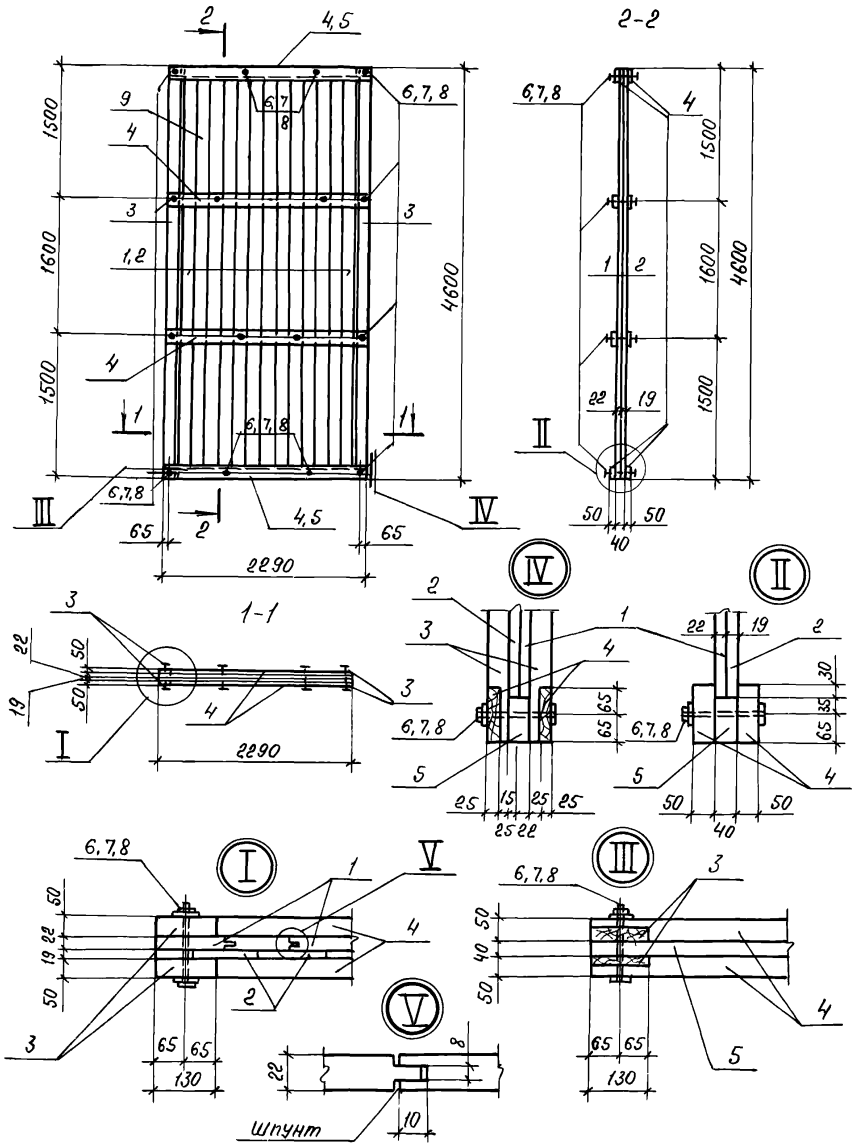

Формат	Зона	Поз.	Обозначение	Наименование	Кол.	Примеч.
				Документация		
А3			ТП901-6-89с.86 АСИ-ТУ	Технические условия		
				Детали		
Б4		1	ТП901-6-89с.86 АСИ-Щ1	Доски 130×22, ℓ=4600 ГОСТ8486-66**	18	В шпунт
Б4		2	-Щ1	Доски 130×19 ℓ=4600 ГОСТ8486-66**	18	
Б4		3	-Щ1	Брусок 130×50 ℓ=4600 ГОСТ8486-66**	2	
Б4		4	-Щ1	Брусок 130×50 ℓ=2290 ГОСТ8486-66**	8	
Б4		5	-Щ1	Доски 100×40 ℓ=2290 ГОСТ8486-66**	2	
				Стандартные изделия		
		6		Болт М10×200.58.019 ГОСТ7798-70*	16	
		7		Гайка М10.5.0.019 ГОСТ5915-70*	16	
		8		Шайба 10.02.0.019 ГОСТ11371-78*	16	

Привязан:

Инв. №

Инв. № подл. | Подп. и дата | Взам. инв. №

Нач. отд.	Альтшуллер	
Н. контр.	Козловичер	
Гл. спец.	Козловичер	
ГИП	Чирков	
Рук. бр.	Семенова	
Инж.	Петропавловская	
Инж.	Семенова	

ТП901-6-89с.86 АСИ-Щ1

Щит

Стадия	Масса	Масштаб
Р		1:50
Лист	Листов 1	

СОЮЗВОДОКАНАЛПРОЕКТ

Формат А3

Альбом III

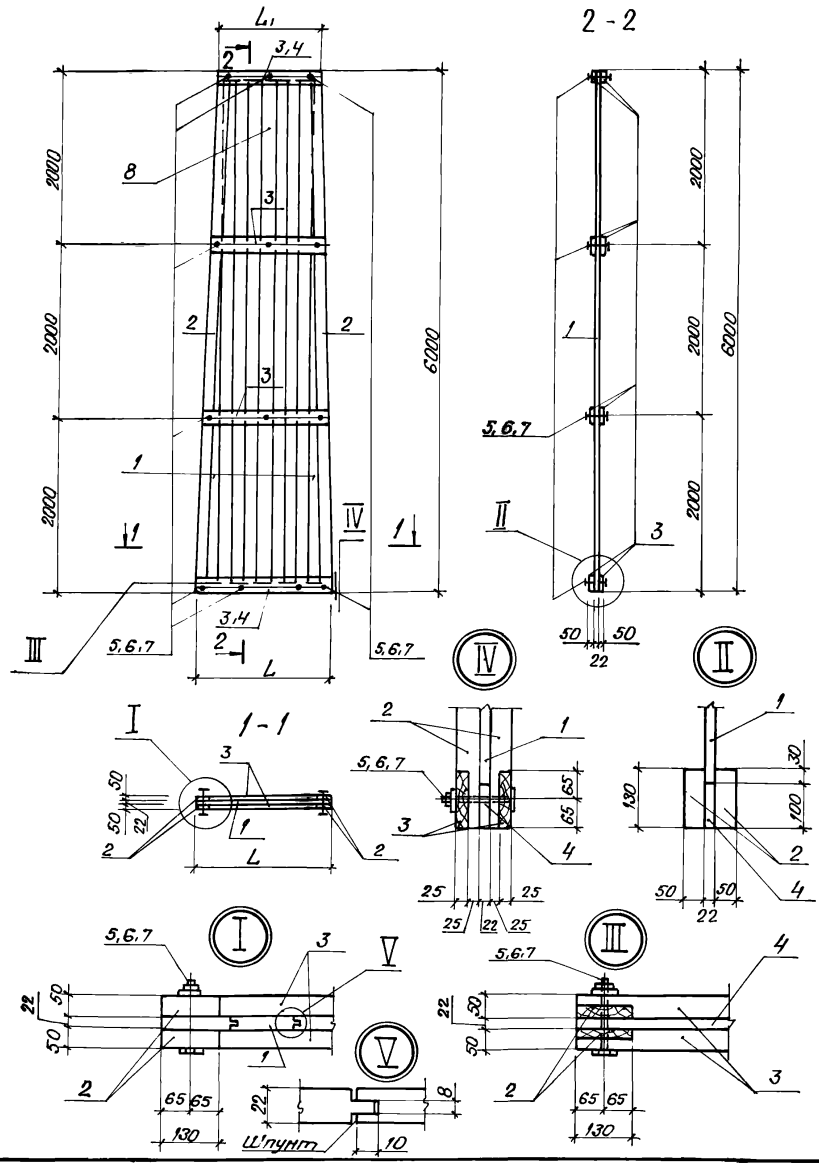

Формат	Зона	Поз.	Обозначение	Наименование	Количество штук Щ2	Количество штук Щ3	Примечан
				Документация			
А3			ТП 901-6-89с.86 АСИ-ТУ	Технические условия			
				Детали			
БЧ		1	ТП 901-6-89с.86 АСИ-Щ2.1	Доски 130×22 ℓ=6000 ГОСТ 8486-66**	15	15	в шпунт
БЧ		2	-Щ2.2	Брусок 130×50 ℓ=6013 ГОСТ 8486-66**	4	4	
БЧ			-Щ2.3	Брусок 130×50 ℓ=1530÷1930 ГОСТ 8486-66**	8		
БЧ		3	-Щ2.4	Брусок 130×50 ℓ=1440÷1530 ГОСТ 8486-66**		8	
БЧ			-Щ2.5	Доски 100×22 ℓ=1530÷1930 ГОСТ 8486-66**	2		
БЧ		4	-Щ2.6	Доски 100×22 ℓ=1140÷1530 ГОСТ 8486-66**		2	
				Стандартные изделия			
		5		Болт М10×200.58.0Н5 ГОСТ 7798-70*	13	13	
		6		Гайка М10.5.0Н5 ГОСТ 5915-70*	13	13	
		7		Шайба 10.02.0Н5 ГОСТ 11371-78*	13	13	

Обозначение	Размеры, мм L	Размеры, мм L1
Щит Щ2	1930	1530
Щит Щ3	1530	1140

Привязан:

Инв. №

Взам. инв. №

Подп. и дата

Инв. № подл.

Нач. отд.	Альтшуллер	(подпись)	
Н. контр.	Козловичер	(подпись)	
Гл. спец.	Козловичер	(подпись)	
ГИП	Чурков	(подпись)	
Рук. бр.	Семенова	(подпись)	
Инж.	Петропавловская	(подпись)	
Рук. гр.	Семенова	(подпись)	

ТП 901-6-89с.86 АСИ-Щ2

Щит (Щ2, Щ3)

Стадия	Масса	Масштаб
Р		1:50
Лист	Листов 1	

Союзводоканалпроект

Альбом III

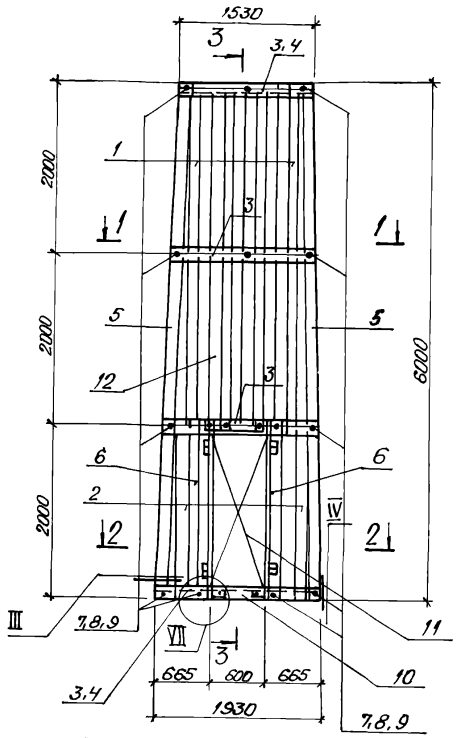

3 - 3

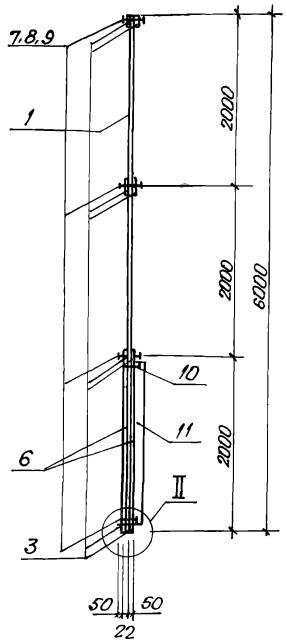

1 - 1

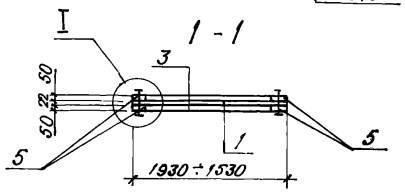

2 - 2

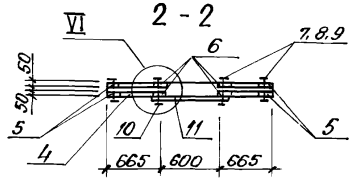

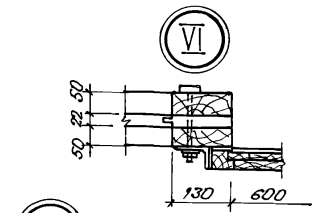

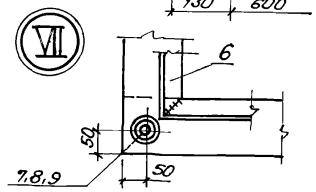

Формат	Зона	Поз.	Обозначение	Наименование	Кол.	Примечан.
				Документация		
А3			ТП 901-6-89с.86 АСИ-ТУ	Технические условия		
				Сборочные единицы		
А3		10	ТП 901-6-89с.86 АСИ-ЩЧ-ОБ1	Обрамление ОБ1	1	
А3		11	ТП 901-6-89с.86 АСИ-ЩЧ-ДП1	Дверное полотно ДП1	1	
				Детали		
БЧ		1	ТП 901-6-89с.86 АСИ-ЩЧ.1	Доски 130×22 ℓ=4000 ГОСТ 8486-66**	12	в шпунт
БЧ		2	-ЩЧ.2	Доски 130×22 ℓ=2000 ГОСТ 8486-66**	5	
БЧ		3	-ЩЧ.3	Брусок 130×50 ℓ=1530÷1930 ГОСТ 8486-66**	4	
БЧ		4	-ЩЧ.4	Доски 100×22 ℓ=1530÷1930 ГОСТ 8486-66**	2	
БЧ		5	-ЩЧ.5	Доски 130×22 ℓ=6013 ГОСТ 8486-66**	4	
БЧ		6	-ЩЧ.6	Брусок 130×50 ℓ=2000 ГОСТ 8486-66*	4	
				Стандартные изделия		
		7		Болт М10×200.58.019 ГОСТ 7798-70*	22	
		8		Гайка М10.5.019 ГОСТ 5915-70*	22	
		9		Шайба 10.02.019 ГОСТ 11371-78*	22	

Узлы I÷V - см ТП 901-6-89с.86 АСИ-ЩЧ.2,3.

Привязан

Инв.№

Нач.отд.	Альтшуллер	(подпись)	
Н.контр	Козловичер	(подпись)	
Гл.спец	Козловичер	(подпись)	
ГИП	Чурков	(подпись)	
Рук.бр	Семенова	(подпись)	
Инж.с	Петрашевская	(подпись)	
Инж.с	Семенова	(подпись)	

ТП 901-6-89с.86 АСИ-ЩЧ

Щит

Стадия	Масса	Масштаб
Р		1:50
Лист	Листов 1	

Союзводоканалпроект

Взам.инв.№ | Подп. и дата | Инв.№ подл.

Альбом III

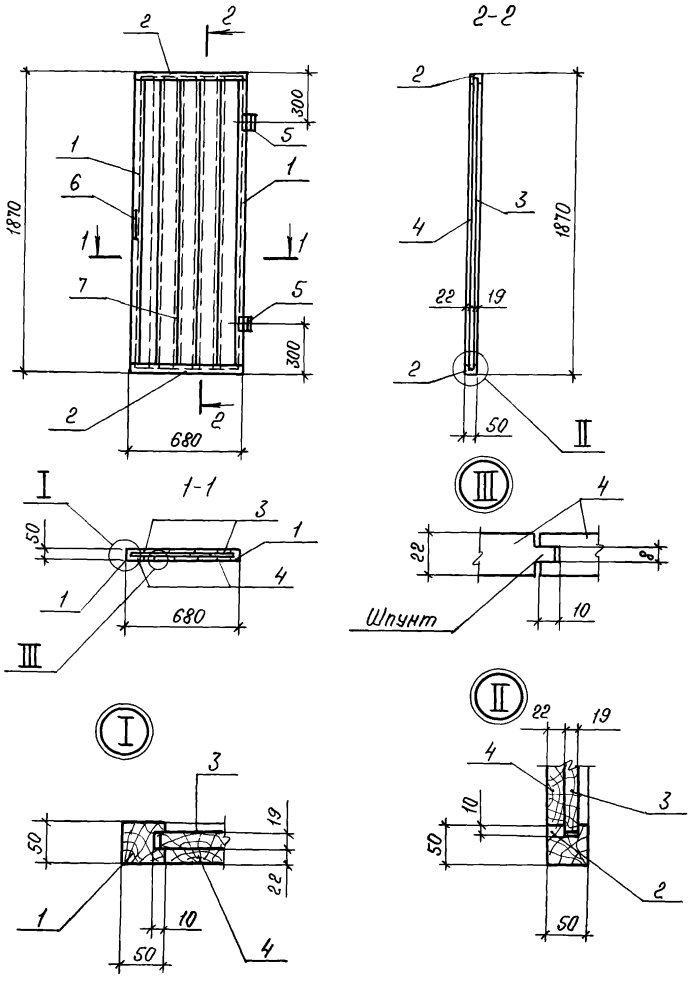

Формат	Зона	Поз.	Обозначение	Наименование	Кол.	Примеч.
				Документация		
А3			ТП 901-6-89с.86 АСИ-ТУ	Технические условия		
				Детали		
Б4		1	ТП 901-6-89с.86 АСИ-Щ4-ДП1	Брусок 50×50 ℓ=1870 ГОСТ 8486-66**	2	
Б4		2	-Щ4-ДП2	Брусок 50×50 ℓ=680 ГОСТ 8486-66**	2	
Б4		3	-Щ4-ДП3	Доски 130×19 ℓ=1790 ГОСТ 8486-66**	5	
Б4		4	-Щ4-ДП4	Доски 130×22 ℓ=1770 ГОСТ 8486-66**	5	
Б4		5	-Щ4-ДП5	Накладные петли ГОСТ 5088-80	2	
Б4		6	-Щ4-ДП6	Дверная ручка ГОСТ 5087-80	1	

Привязан

Инв. №

Нач. отд.	Альтшуллер		
Н. контр.	Козловичер		
Гл. спец.	Козловичер		
ГИП	Чирков		
Рук. бр.	Семенова		
Инж.	Петропавловская		
Инж.	Семенова		

ТП-901-6-89с.86 АСИ-Щ4-ДП

Дверное полотно

Стадия	Масса	Масштаб
Р		1:25
Лист	Листов 1	

СОЮЗВОДОКАНАЛПРОЕКТ

Инв.№ подл. | Подп. и дата | Взам. инв.№

Альбом III

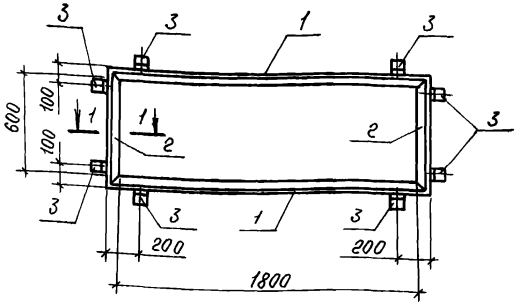

1-1



Формат	Зона	Поз.	Обозначение	Наименование	Кол	Примеч
				Документация		
А3			ТП 901-6 АСИ-ТУ	Технические условия		
				Детали		
Б4		1	ТП 901-6 АСИ-Щ4-061	Уголок 50×5 ГОСТ 8509-72* / ВСт3кп2-1 ГОСТ 535-79* ℓ=1900	2	7,2 кг
Б4		2	-06.2	Уголок 50×5 ГОСТ 8509-72* / ВСт3кп2-1 ГОСТ 535-79* ℓ=100	2	2,6 кг
Б4		3	-06-3	Уголок 80×50×6 ГОСТ 8510-72* / ВСт3кп2-1 ГОСТ 535-79* ℓ=100	8	0,6 кг

Взам. инв. №

Подп. и дата

Инв. № подл.

Привязан:

Инв. №

Нач. отд.	Альтшуллер	ТП 901-6-8986 АСИ-Щ4-06	
Н. контр.	Козловичер	Обрамление	Стадия: Р; Масса: 24,4; Масштаб:
Гл. спец.	Козловичер		Лист; Листов 1
ГИП	Чирков		СОЮЗВОДОКАНАЛПРОЕКТ
Рук. бр.	Семенова		
Инж.	Петропавловская		
Инж.	Семенова		

Формат А4

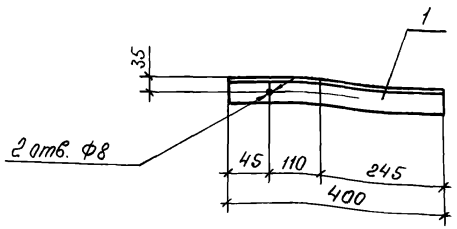

Привязан

Инв. №

Взам. инв. №

Подп. и дата

Инв. № подл.

Нач. отд.	Альтшуллер	ТП 901-6-8986- АСИ-М1	
Н. контр.	Козловичер	Изделие закладное	Стадия: Р; Масса: 2.3; Масштаб:
Гл. спец.	Козловичер		Лист; Листов 1
ГИП	Чирков		СОЮЗВОДОКАНАЛПРОЕКТ
Рук. бр.	Семенова	Уголок 63×6 ГОСТ 8509-72* / ВСт3кп2-1 ГОСТ 535-79*	
Инж.	Петропавловская		
Инж.	Семенова		

21200-03 10 Формат А4

Альбом III

2-2

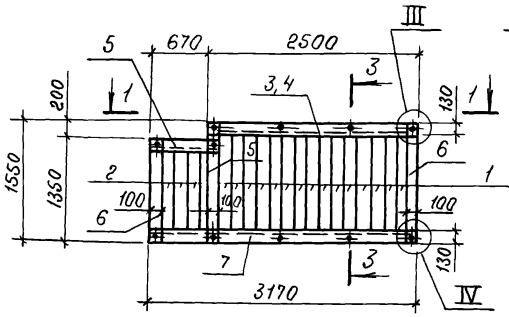

3-3

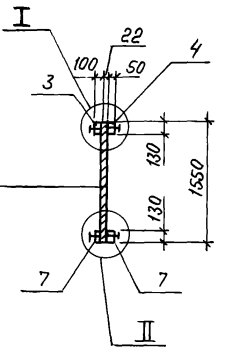

6-6

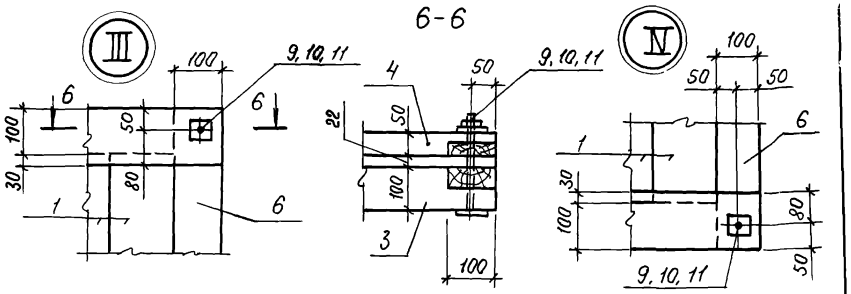

Щ5. План 1-1

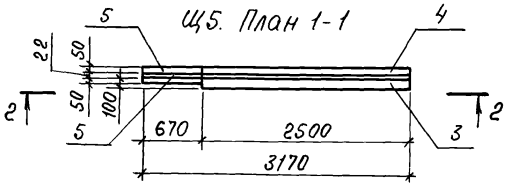

4-4

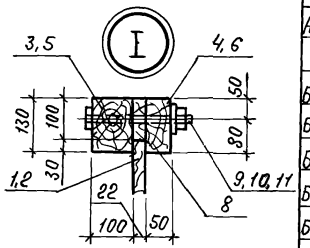

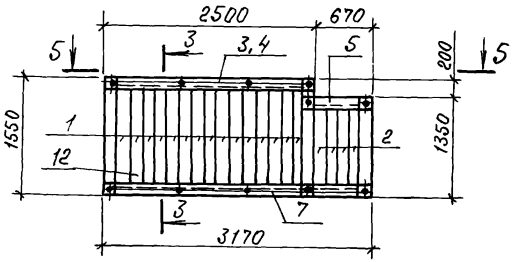

Щ6. План 5-5

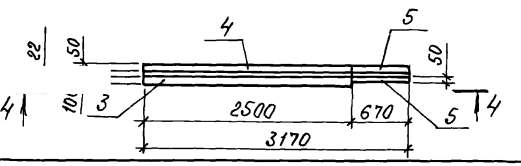

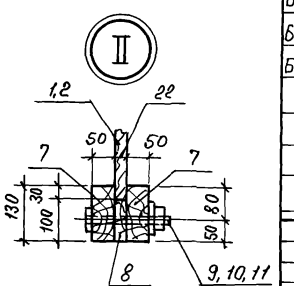

Формат	Зона	Поз.	Обозначение	Наименование	Кол.	Примеч.
				Документация		
А3			ТП 901-6-89с.86 – АСИ-ТУ	Технические условия		
				Детали		
Б4		1	ТП 901-6-89с.86 АСИ-Щ5.1	Доски 130×22 ℓ=1360 ГОСТ 8486-66**	19	в шпунт
Б4		2	–Щ5.2	Доски 130×22 ℓ=1150 ГОСТ 8486-66**	4	в шпунт
Б4		3	–Щ5.3	Брусок 130×100 ℓ=2500 ГОСТ 8486-66**	1	
Б4		4	–Щ5.4	Брусок 130×50 ℓ=2500 ГОСТ 8486-66**	1	
Б4		5	–Щ5.5	Брусок 130×50 ℓ=770 ГОСТ 8486-66**	2	
Б4		6	–Щ5.6	Брусок 100×50 ℓ=1550 ГОСТ 8486-66**	6	
Б4		7	–Щ5.7	Брусок 150×50 ℓ=3170 ГОСТ 8486-66**	2	
Б4		8	–Щ5.8	Доски 100×22 ℓ=3170 ГОСТ 8486-66**	2	
		9		Стандартные изделия Болт М12×220.58.016 ГОСТ 7798-70*	11	
		10		Гайка М12.5.016 ГОСТ 5915-70*	11	
		11		Шайба 12.02.016 ГОСТ 11371-78*	11	
			различие в изготовлении щитов Щ5, Щ6 см. черт.	ТП 901-6-89с.86 АСИ-Щ5		

Подп. и дата | Взам. инв. №

Инв. № подл.

Привязан

Инв. №

Нач. отд.	Альтшуллер	
Н. контр.	Козловичер	
Гл. спец.	Козловичер	
ГИП	Чирков	
Рук. гр.	Семенова	
Инж.	Цветкова	
Рук. гр.	Семенова	

ТП 901-6-89с.86 АСИ-Щ5

Щит (Щ5, Щ6)

Стадия	Масса	Масштаб
Р		1:50 1:10
Лист	Листов 1	

Союзводоканалпроект

Формат А3

gost.e-ecolog.ru