ТИПОВОЙ ПРОЕКТ

901-6-67.83

ГРАДИРНИ С ВЕНТИЛЯТОРАМИ 3 ВГ 25 БРЫЗГАЛЬНЫЕ С СЕКЦИЯМИ ПЛОЩАДЬЮ 24 м² С КАРКАСОМ ИЗ ЖЕЛЕЗОБЕТОННЫХ ЭЛЕМЕНТОВ

СТРОИТЕЛЬНЫЕ УЗЛЫ, СТРОИТЕЛЬНЫЕ ИЗДЕЛИЯ.

Альбом VI

19156-06
Цена 4-90

gost.e-ecolog.ru

Инв. N

ЦЕНТРАЛЬНЫЙ ИНСТИТУТ ТИПОВОГО ПРОЕКТИРОВАНИЯ
ГОССТРОЯ СССР

Москва, А-445, Смольная ул., 22

Сдано в печать VI 1956г.

Заказ №8139 Тираж 300 экз.

ТИПОВОЙ ПРОЕКТ

901-6-67.83

ГРАДИРНИ С ВЕНТИЛЯТОРАМИ 3 ВГ 25 БРЫЗГАЛЬНЫЕ С СЕКЦИЯМИ ПЛОЩАДЬЮ 24м² С КАРКАСОМ ИЗ ЖЕЛЕЗОБЕТОННЫХ ЭЛЕМЕНТОВ

АЛЬБОМ VI

Разработан
проектным институтом
Союзводоканалпроект

Главный инженер института Самохин В.Н
Главный инженер проекта Стулова Л.Г

Утвержден Главпромстройпроектом Госстроя СССР
Протокол N 8А-19 от 10 мая 1983г
Введен в действие
в/о Союзводоканалниипроект
с 15. XII 1983 г приказ N 280 от 2.XI 1983 г

Содержание альбома

Обозначение	Наименование	Стр.	Примеч.
	Содержание альбома	2÷5	
901-6-КЖИ-ТТ	Технические требования л.л. 1,2	6,7	
-67.83 -ТТ	Технические требования л. л.3,4	8.9	
-ТТ	Технические требования л.л.5,6	10,11	
901-6-КЖИ-КМ1, КМ1а	Колонны КМ1, КМ1а	12	
-67.83 КМ2, КМ3	Колонны КМ2, КМ3	13	
У1	Узел У1	14	
У2	Узел У2	14	
У3	Узел У3	15	
У4	Узел У4	15	
У5	Узел У5	16	
У6, У7	Узлы У6, У7	16	
У8, У9	Узлы У8, У9	17	
У13	Узел У13	17	
У10, У11	Узлы У10, У11	18	
У12	Узел У12	19	
У14	Узел У14	19	
У15	Узел У15	20	
У16	Узел У16	20	
У17	Узел У17	21	
У24, У25	Узлы У24, У25	21	
У18, У19	Узлы У18, У19	22	
У20	Узел У20	23	
У21	Узел У21	24	
У22	Узел У22	25	
У23	Узел У23	25	
У26÷У30, У32, У33, У34	Узлы У26÷У30, У32, У33, У34	26	
У31	Узел У31	27	
901-6-КЖИ-У35	Узел У35	27	
-67.83 У36	Узел У36	28	
У37	Узел У37	28	
У38	Узел У38	29	
У39	Узел У39	29	
У40, У41	Узлы У40, У41	30	
У42	Узел У42	30	
У43	Узел У43	31	
У44	Узел У44	31	
ФР1	Фрагмент ФР1	32	
ФР2	Фрагмент ФР2	33	
ФР3	Фрагмент ФР3	34	
ФР4	Фрагмент ФР4	35	
ФР 5	Фрагмент ФР5	36,37	На 2-х листах
ФР У$\bar{У}$	Узел $\bar{У}$	38	
Р1	Ригель Р1	39	
Р2	Ригель Р2	40	
Р3	Ригель Р3	41	
Р4	Ригель Р4	42	
Р5	Ригель Р5	43	
Р6	Ригель Р6	44	
Р7	Ригель Р7	45	
Р8	Ригель Р8	46	
К1	Колонна К1	47	
ПНБ1, ПНБ1а	Панели ПНБ1, ПНБ1а	48	
ПНБ2	Панель ПНБ2	49	
КС1	Колонна стальная КС1	50	
Щ1, Щ2, Щ3	Щиты Щ1, Щ2, Щ3.	51	

Альбом VI

Типовой проект 901-6-

Содержание альбома (продолжение)

Обозначение	Наименование	Стр.	Примеч.
901-6-КЖИ-МК1,МК2,МК3	Козырьки МК1, МК2, МК3	51	
-67.83 ОП1	Опора ОП1	52	
Щ4, Щ4н	Щиты Щ4, Щ4н	53	
Щ5	Щит Щ5	54	
Щ6	Щит Щ6	55	
Щ7,Щ8	Щиты Щ7, Щ8	56	
Щ9,Щ9н	Щиты Щ9, Щ9н	57	
Щ10, Щ10н	Щиты Щ10, Щ10н	58	
Щ11, Щ12	Щиты Щ11, Щ12	59	
Щ13	Щит Щ13	60	
Щ14, Щ14н	Щиты Щ14, Щ14н	61	
Щ15	Щит Щ15	62	
Щ16, Щ16н	Щиты Щ16, Щ16н	63	
Щ17	Щит Щ17	64	
Щ18, Щ18н	Щиты Щ18, Щ18н	65	
Щ19	Щит Щ19	66	
Щ20, Щ20н	Щиты Щ20, Щ20н	67	
Щ21	Щит Щ21	68	
Щ22, Щ26	Щиты Щ22, Щ26	69	
Щ23, Щ27	Щиты Щ23, Щ27	70	
Щ24	Щит 24	71	
Щ25	Щит 25	72	
Щ28	Щит 28	73	
Щ29	Щит 29	74	
Д1	Дверь Д1	75	
Б1	Балка Б1	76	
Б1-КП9	Каркас пространственный КП9	76	
Р1-КП1	Каркас пространственный КП1	77	
901-6-КЖИ-Р2-КП2	Каркас пространственный КП2	78	
-67.83 Р3-КП3	Каркас пространственный КП3	79	
Р4-КП4	Каркас пространственный КП4	80	
Р5-КП5	Каркас пространственный КП5	81	
Р6-КП6	Каркас пространственный КП6	82	
Р7-КП7	Каркас пространственный КП7	83	
Р8-КП8	Каркас пространственный КП8	84	
К1-КП10	Каркас пространственный КП10	85	
ПНБ1-КП11	Каркас пространственный КП11	86	
ПНБ2-КП12	Каркас пространственный КП12	87	
КП15	Каркас пространственный КП15	88	
КП16	Каркас пространственный КП16	88	
КП14	Каркас пространственный КП14	89	
КП17	Каркас пространственный КП17	89	
Кр1	Каркас плоский Кр1	90	
Кр2	Каркас плоский Кр2	90	
Кр3	Каркас плоский Кр3	91	
Кр4	Каркас плоский Кр4	91	
Кр5, Кр6	Каркасы плоские Кр5, Кр6	92	
Кр7	Каркас плоский Кр7	92	
Кр8	Каркас плоский Кр8	93	
Кр9	Каркас плоский Кр9	93	
Кр10	Каркас плоский Кр10	94	
Кр11	Каркас плоский Кр11	94	
Кр12	Каркас плоский Кр12	95	
Кр13	Каркас плоский Кр13	95	
Кр14	Каркас плоский Кр14	96	
Кр15, Кр16	Каркасы плоские Кр15, Кр16	96	

Инв.№подл. | Подпись и дата | Взам.инв.№

Содержание альбома (продолжение)

Обозначение	Наименование	Стр.	Примеч.
901-6-КЖИ-Кр17	Каркас плоский Кр17	97	
-67.83 Кр22	Каркас плоский Кр22	97	
С1	Сетка С1	98	
С2	Сетка С2	98	
С4	Сетка С4	99	
С5	Сетка С5	99	
С6	Сетка С6	100	
С7	Сетка С7	100	
Мн1	Изделие закладное Мн1	101	
Мн2	Изделие закладное Мн2	101	
М1	Изделие закладное М1	102	
М2	Изделие закладное М2	102	
М3	Изделие закладное М3	103	
М4	Изделие закладное М4	103	
М5	Изделие закладное М5	104	
М6	Изделие закладное М6	104	
М7	Изделие закладное М7	105	
М8	Изделие закладное М8	105	
М10	Изделие закладное М10	106	
УI, УII, УIII	Узлы УI; УII; УIII.	106	
ОД1	Опорная деталь ОД1	107	
ф1	Фундамент ф1	107	
П02	Подвеска П02	108	
ОГ1	Ограждение ОГ1	108	
П03	Подвеска П03.	109	
П04	Подвеска П04	109	
М11	Изделие закладное М11	110	

Обозначение	Наименование	Стр.	Примеч.
901-6-КЖИ-М12	Изделие закладное М12	110	
-67.83 Щ-УIV	Узел УIV	111	
МС9	Соединительное изделие МС9	111	
МС10	Соединительное изделие МС10	112	
МС11	Соединительное изделие МС11	112	
Кр18	Каркас плоский Кр18	113	
Кр19	Каркас плоский Кр19	113	
Кр20	Каркас плоский Кр20	114	
Кр21	Каркас плоский Кр21	114	
КП13	Каркас пространственный КП13	115	
Кр23	Каркас плоский Кр23	115	
Кр24	Каркас плоский Кр24	116	
С3	Сетка арматурная С3	116	
П01	Подвеска П01	117	
МН3	Изделие закладное Мн3	117	
М9	Изделие закладное М9	118	
МС-Д13	Детали Д13	127	
МС1 ÷ МС8	Соединительные изделия МС1 ÷ МС8	119	
МС1, МС2, С6	Соединительные изделия МС1, МС2	120	
МС3, С6	Соединительное изделие МС3	120	
МС4, МС6, С6	Соединительные изделия МС4, МС6	121	
МС5, С6	Соединительное изделие МС5	121	
МС7, С6	Соединительное изделие МС7	122	
МС8, С6	Соединительное изделие МС8	122	
МС-Д1, Д2, Д3	Детали Д1, Д2, Д3	123	
МС-Д4, Д5, Д6	Детали Д4, Д5, Д6	123	
МС-Д7	Деталь Д7	124	

Содержание альбома (окончание)

Обозначение	Наименование	Стр.	Примеч.
901-6-КЖН-МС-Д8	Деталь Д8	124	
-67.83 Д9	Деталь Д9	125	
Д10	Деталь Д10	125	
Д11	Деталь Д11	126	
Д12	Деталь Д12	126	
МС-узел „А"	Узел „А"	127	

Инв.№ подл. | Подпись и дата | Взам. инв.№

1. Общие положения.

1.1. Железобетонные конструкции запроектированы в соответствии с требованиями глав СНиП II-21-75, III-16-80, а также с „Руководством по проектированию градирен" ЦИТП г. Москва 1980г.

1.2. В связи с наличием в вентиляторных градирнях агрессивной среды, обусловленной их технологическим назначением как теплообменных аппаратов испарительного типа, следует обратить особое внимание на строгое соблюдение предусмотренных проектом мероприятий по обеспечению долговечности железобетонных конструкций.

1.3. Требования по обеспечению долговечности железобетонных конструкций при привязке проекта назначаются в зависимости от:

– степени агрессивности воздействия воздушной среды на бетон в зимнее время по таблице 1;

– степени агрессивности воздействия оборотной воды и газовой среды в соответствии с главой СНиП II-28-73* „Защита строительных конструкций от коррозии".

Таблица 1

Расчетная температура наружного воздуха (средняя наиболее холодной пятидневки).	Степень агрессивности воздействия воздушной среды на бетон в зимнее время при тепловой нагрузке на 1 м² площадки орошения градирни.	
	50000 ккал/час и более	5000 ккал/час и менее
Ниже –40°С	I	I
ниже –30°С до –40°С включительно	II	I
ниже –20°С до –30°С включительно	III	II
–20°С и выше	IV	III

Примечание: Для градирен, эксплуатируемых только в летнее время, принимается IV степень агрессивности.

2. Требования к бетону и материалам для его приготовления.

2.1. Сборные железобетонные конструкции должны соответствовать требованиям ГОСТ 13015-75 „Изделия железобетонные и бетонные. Общие технические требования", а также требованиям настоящего раздела.

2.2. Бетон для сборных и монолитных конструкций и для замоноличивания стыков элементов сборных конструкций должен отвечать требованиям ГОСТ 4795-68 „Бетон гидротехнический." „Технические требования" и требованиям, приведенным табл. 2.

Таблица 2

Степень агрессивности воздействия воздушной среды на бетон (см. табл. 1)	Зона конструкции	Проектные марки бетона в возрасте 28 дней по				Водоцементное отношение (В/Ц)
		морозостойкости	водонепроницаемости	прочности на сжатие в конструкциях		
				сборных	монолитных	
		не ниже				не более
I	I-я	Мрз 400	В8	400*)	300	0.4
	2-я	Мрз 200	В8	400*)	300	0.4
II	I-я	Мрз 300	В8	400*)	300	0.4
	2-я	Мрз 150	В8	300*)	300	0.45
III	I-я	Мрз 200	В8	400*)	300	0.4
	2-я	Мрз 100	В8	300	200	0.45
IV	I-я	Мрз 100	В8	300	200	0.45
	2-я	Мрз 50	В8	200	200	0.5

*) при введении в бетонную смесь газообразующих, пластифицирующих и воздухововлекающих добавок, проектная марка бетона.

2.3. Бетон, предназначенный для замоноличивания стыков элементов сборных конструкций, во всех случаях должен иметь проектную марку по прочности на сжатие не ниже 300, В и Мрз - по таблице 2.

**) I-я зона - надземная часть и водосборные бассейны (кроме днищ и фундаментов)

II-я зона – днища бассейнов и фундаменты.

Примечание: В градирнях, в которых по условиям эксплуатации требуется периодическое опорожнение водосборных бассейнов в зимнее время, днища следует относить к I-ой зоне.

2.4. Требования к бетонной смеси для сборных и монолитных конструкций приведены в таблице 3.

Инв. № подлинника | Подпись и дата | Взам. инв. №

				Т.П. 901-6-67.83 КЖИ-ТТ	
Испол.	Сабитова			Технические требования	Стадия: Р; Лист: 1; Листов: 6
Рук. бр.	Гольдина				Госстрой СССР СОЮЗВОДОКАНАЛПРОЕКТ г. Москва
ГИП	Золторевский				
Нач. отд.	Альтшуллер				

Таблица 3

Вид железобетонных конструкций.	Подвижность (осадка конуса) в см. не более / перед укладкой бетонной смеси	Жесткость по техническому вискозиметру в с не менее / перед укладкой бетонной смеси	Расход цемента в кг/м³ не более.	Расход воды в л/м³ не более
Сборные	1	40 (при укладке бетонной смеси с прирузом)	450	180
	2	25		
Монолитные	8	10		

Примечание: Применение жестких бетонных смесей рекомендуется лишь при условии обеспечения возможности качественного их уплотнения в конструкциях и изделиях.

2.5. Материалы для приготовления бетона должны отвечать требованиям ГОСТ 10268-80 „Бетон тяжелый. Технические требования к заполнителям" и дополнительным требованиям, изложенным в п.п. 2.6÷2.11.

2.6. Для бетона конструкций I-й зоны следует применять сульфатостойкий портландцемент по ГОСТ 10178-76 „Портландцемент, шлакопортландцемент" марки не ниже 400, содержащий 8-10% активных минеральных добавок

Примечание: При III и IV степенях агрессивности воздействия воздушной среды на бетон допускается также применение следующих цементов по ГОСТ 10178-76.

при III степени-портландцемент с содержанием C_3A не более 8%;

при IV степени-портландцемент с содержанием C_3A не более 8% пластифицированный и гидрофобный портландцементы.

Применение в цементе инертных минеральных добавок не допускается

Нормальная густота цементного теста должна быть не выше 26%

2.7. Для бетона конструкций II-й зоны при II, III и IV степенях агрессивности допускается применение цементов марки не ниже 300, удовлетворяющих требованиям ГОСТ 10178-76.

2.8. Для замоноличивания стыков следует применять бетоны на цементах, предусмотренных для изготовления конструкций, в соответствии с требованиями п.п. 2.6 и 2.7.

Применение для этих бетонов расширяющихся и безусадочных цементов недопустимо.

2.9. При выборе вида цемента следует учитывать наряду с требованиями, изложенными в 2.6÷2.8, агрессивность воды-среды в соответствии с главой СНиП II-28-73* „Защита строительных конструкций от коррозии".

2.10. Заполнители бетона должны быть чистыми, обладать постоянством зернового состава. Не допускается применение нефракционированных и загрязненных заполнителей, а также вулканических песчаных смесей.

2.11. Мелкий заполнитель (песок кварцевый) должен иметь модуль крупности не ниже 2,5, а количество содержащихся в нем пылевидных, илистых и глинистых частиц, определяемое отмучиванием, допускается не более 1%.

Примечание. При соответствующем технико-экономическом обосновании может быть допущено применение мелкого заполнителя с модулем крупности не ниже 1.7.

2.12. Крупный заполнитель (щебень, гравий) в зависимости от наибольшего размера зерен должен состоять из 2-3 фракций и, кроме того, отвечать требованиям, приведенным в табл. 4.

Таблица 4

Показатели	Требования к крупному заполнителю для бетона зон конструкций	
	1-й	2-й
Крупный заполнитель должен быть из невыветривающихся изверженных пород * (например; гранит, сиенит, диорит) с временным сопротивлением сжатию образца в водонасыщенном состоянии в кгс/см², не менее.	1200	800
Прочность (дробимость в цилиндре) гравия и щебня	ДР8	ДР8
Содержание в гравии и щебне зерен слабых пород в% по весу, не более.	5	10

Продолжение таблицы 4.

Содержание игловатых и лещадных зерен гравия и щебня в % по весу, не более	5	10
Водопоглощение материала зерен щебня и гравия в % по весу, не более	0.5	2
Объемная масса породы (зерен) в г/см³, не менее.	2.6	2.4
Содержание в гравии и щебне пылевидных, илистых и глинистых частиц, определяемое отмучиванием в % по весу, не более.	0.5	1

*) Для II-й зоны конструкций при II, III и IV степенях агрессивности допускается крупный заполнитель из метаморфических пород.

Соотношение наибольшей крупности зерен устанавливается подбором. Рекомендуемые соотношения фракций приведены в таблице 5.

Таблица 5

Наибольшая крупность зерен в мм.	Размеры фракций в мм.			
	5-10	10-20	20-40	40-70
20	25-50	50-75	—	—
40	25-30	20-30	40-55	—
70	20-25	15-20	—	50-65

Для бетона, применяемого для замоноличивания стыков сборных элементов, размер зерен крупного заполнителя должен быть не более 10 мм.

2.13 В состав бетона рекомендуется вводить газообразующие, воздухововлекающие или пластифицирующие добавки (кремнийорганическая жидкость ГКЖ-94, смола нейтрализованная воздухововлекающая, сульфитно-спиртовая барда и т.п.) для повышения его морозостойкости и удобоукладываемости бетонной смеси.

2.14 Применение химических добавок в качестве ускорителей твердения бетона (в виде солей-электролитов не допускается.

2.15 Вода для приготовления бетонной смеси, для промывки заполнителей, а также для поливки твердеющего бетона, должна отвечать требованиям ГОСТ 23732-79

2.16 Сталь для арматуры монолитных и сборных железобетонных конструкций принята по СНиП II-21-75 приложение 3, 4. для стальных конструкций - по СНиП II-В3-72.

Стальные конструкции колонн перекрытия, закладных, площадок и лестниц приняты из стали класса С38/23 марки ВСт3сп5 по ГОСТ 380-71*

Арматурная сталь принята по ГОСТ 5781-81 Марки стали для арматуры кл. AI - ВСт3. сп2
кл. AII - ВСт5. сп2
кл. AIII - 35 ГС.

3. Требования, предъявляемые к технологии приготовления бетонной смеси и изготовлению элементов сборных конструкций.

3.1. В целях обеспечения высокой плотности бетона элементы сборных конструкций должны формоваться на виброплощадках. При недостаточном виброуплотнении рекомендуется применять гравитационный или пневматический пригруз при давлении не менее 40 гс/см².

3.2. Для изготовления сборных элементов конструкций следует применять металлические жесткие формы.

3.3. Отформованные элементы сборных конструкций должны твердеть в естественных условиях при положительной температуре с постоянным обильным увлажнением или пропариваться.

3.4. Режим пропаривания сборных железобетонных элементов должен приниматься следующий:

3.4.1. отформованные изделия до тепловлажностной обработки следует выдерживать не менее 5 часов в отапливаемом помещении при положительной температуре воздуха (не ниже +5°С);

Инв. № подл. | Подпись и дата | Взам. инв. №

при введении в состав бетона газообразующих, воздухововлекающих или пластифицирующих добавок, а также при применении пластифицированных и гидрофобных цементов время предварительного выдерживания должно быть не менее 6 часов;

3.4.2. температуру в пропарочной камере следует повышать плавно до +50°С с увеличением на 10°С в час для изделий, изготовляемых из малоподвижной (с осадкой конуса до 2см) бетонной смеси, и 15°С в час из умеренно жесткой (с осадкой конуса менее 1 см) бетонной смеси.

3.4.3. При температуре +50°С изделия надлежит выдерживать 2-3 часа, затем плавно повышать температуру в пропарочной камере (10°-15°С в час) до температуры изотермического нагрева, т.е. до +70°С;

3.5. Распалубка элементов сборных конструкций должны производиться только после их тепловлажностной обработки, а при твердении в естественных условиях не ранее достижения бетоном 70% проектной марки по прочности на сжатие.

3.6. Изделия, отпускаемые заводом-изготовителем, должны иметь 100% проектной прочности на сжатие.

3.7. Прочность бетона изделий, подвергающихся пропариванию, следует контролировать испытанием пропаренных совместно с изделиями контрольных бетонных кубов (не менее 9шт.) Первое испытание контрольных кубов в количестве 3шт, следует производить через 3-4часа после окончания цикла тепловлажностной обработки, последнее испытание - после 28-суточного хранения их совместно с изделиями.

3.8. Контроль качества бетона, а также сборных изделий должен быть систематическим и осуществляться в соответствии с требованиями.

ГОСТ 12730.0-78 Бетоны. Общие требования к методам определения плотности, влажности, водопоглощения пористости и водонепроницаемости.

ГОСТ 12730.1-78 Бетоны. Метод определения плотности.

ГОСТ 12730.2-78 Бетоны. Метод определения влажности.

ГОСТ 12730.3-78 Бетоны. Метод определения водопоглощения.

ГОСТ 12730.4-78 Бетоны. Метод определения показателей пористости.

ГОСТ 12730.5-78 Бетоны. Метод определения водонепроницаемости.

ГОСТ 10060-76 Бетоны. Методы определения морозостойкости.

ГОСТ 10180-78 Бетоны. Методы определения прочности на сжатие и растяжение.

ГОСТ 8829-77 „Конструкции и изделия железобетонные сборные. Методы испытаний и оценки прочности, жесткости и трещиностойкости,"

ГОСТ 10922-75 „Арматурные изделия и закладные детали сварные для железобетонных конструкций. Технические требования и методы испытаний" и "Указаниями по возведению монолитных железобетонных промышленных труб и башенных градирен (СН 714-61)

3.9. При приемке готовых изделий целесообразно пользоваться приборами, позволяющими проверять количество железобетона без разрушения (электронно-акустические и гаммадефектоскопия)-

Однородность уплотнения бетона допускается проверять по показателям его прочности в наружных слоях конструкций, например, при помощи шариковых, дисковых и других приборов.

3.10. Сварные соединения железобетонных конструкций должны защищаться антикоррозионным покрытием путем металлизации цинком. Толщина слоя цинкового покрытия должна быть не менее 150 микрон. Металлизации цинком подлежат закладные детали, выступающие наружу стальные элементы сварных каркасов и соединительные элементы.

3.11. Выполнять металлизацию цинком следует в соответствии со СНиП II-28-73* „Защита строительных конструкций от коррозии".

3.12. Допуски линейных размеров элементов сборных конструкций принять по ГОСТ 13015-75.

3.13. Смещение осей закладных деталей от проектного положения допускается не более, чем на 3 мм.

Рабочие плоскости закладных деталей, кроме анкерных, должны быть заподлицо с плоскостью изделия.

3.14. Допускаемые отклонения от проектной толщины защитного слоя бетона для рабочей арматуры не должны превышать ± 3 мм.

3.15. Контроль производства и проверки качества готовых изделий, правила приемки, маркировки и паспортизации, хранения и транспортирования должны осуществляться в соответствии с ГОСТ 13015-75 „Изделия железобетонные и бетонные. Общие технические требования".

3.16. В настоящем типовом проекте в колоннах предусмотрены петли, которые используются только для извлечения из формы, транспортирования колонн и срезаются перед монтажом. В этом случае для монтажа используются круглые отверстия дополнительно предусмотренные в нижней части колонны.

3.17. Складирование железобетонных элементов производится в штабелях. Высота штабеля назначается из условия обеспечения требований по технике безопасности согласно СНиП III-А. 11-70. „Техника безопасности в строительстве". Прокладки и подкладки должны устанавливаться по вертикали в местах расположения строповочных устройств

3.18. Погрузку и транспортирование железобетонных элементов следует производить в соответствии с рекомендациями „Руководства по перевозке унифицированных сборных железобетонных деталей и конструкций промышленного строительства автомобильным транспортом, (стройиздат, 1973) и „Руководства по перевозке железнодорожным транспортом сборных крупноразмерных железобетонных конструкций промышленного и жилищного строительства" (Стройиздат, 1962).

3.19. Приемка и испытание железобетонных элементов должны производиться в соответствии с ГОСТ 18979-73. При приемке следует обращать особое внимание на правильность маркировки.

4. Требования к арматурным и закладным изделиям.

4.1 Плоские арматурные сетки и каркасы следует изготовлять при помощи контактной точечной сварки

Сварку следует производить во всех точках пересечения стержней.

4.2. Сварку следует выполнять в соответствии с ГОСТ 14098-68. „Соединения сварные арматуры железобетонных изделий и конструкций. Контактная и ванная сварка.

Основные типы и конструктивные элементы" и „Инструкцией по сварке соединений арматуры и закладных деталей железобетонных конструкций" СН393-78

4.3. Размеры сеток и каркасов даны по осям и торцам стержней.

4.4. Для точного соблюдения всех размеров изготовление сеток и каркасов следует производить в кондукторах.

4.5. Закладные изделия следует изготовлять в соответствии с ГОСТ 10922-75 „Арматура и закладные детали сварные для железобетонных конструкций. Технические требования и методы испытаний" и СН393-78.

4.6. Сварку тавровых соединений круглых стержней с листовым прокатом в закладных изделиях следует выполнять под флюсом.

4.7. Защиту закладных изделий от коррозии следует выполнять металлизацией цинком при толщине покрытия 200 мкм.

4.8. Плоские каркасы собирать в пространственные следует при помощи сварки или вязальной проволоки.

5. Конструкции деревянные.

5.1. Деревянные конструкции следует изготовлять из хвойных пород древесины 1÷3 сорта по ГОСТ 8486-66 „Пиломатериалы хвойных пород".

Инв. № подлинника | Подпись и дата | Взам. инв. №

5.2. Элементы деревянных конструкций из хвойных пород следует пропитывать на глубину не менее 4мм, минеральным невымываемым антисептиком ХМ-II по ГОСТ 23787.6-80 под давлением в заводских условиях.

Деревянные заготовки следует пропитывать до установки стальных крепежных изделий.

5.3. Изготовление и монтаж деревянных конструкций следует производить в соответствии с требованиями главы СНиП III-19-76 „деревянные конструкции" ОСТ 34-52-318-76„Детали градирен деревянные"

Влажность древесины должны быть не более 25%.

6. Условия привязки.

6.1. Необходимо установить потребные фрагменты ФР, узлы и элементы марки КЖИ по спецификациям на листах альбомов II, III, IV, V.

6.2. Марка спецбетона для сборных и монолитных конструкций и для замоноличивания стыков элементов сборных конструкций выбирается в соответствии с табл.1,2

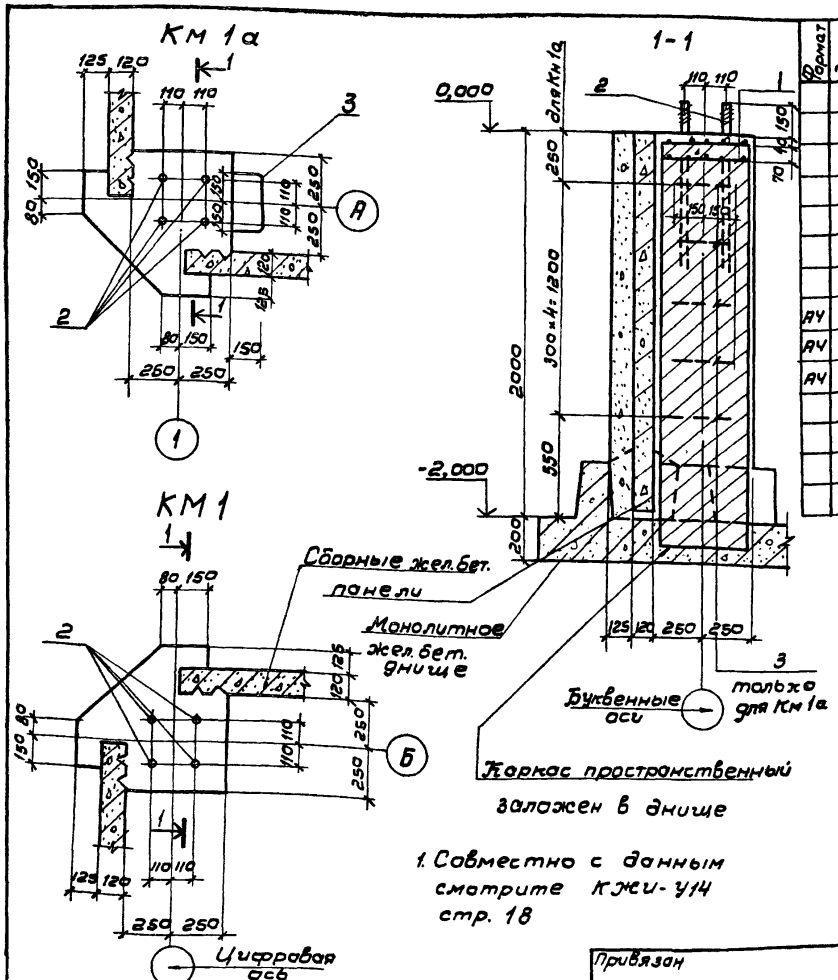

1. Совместно с данным смотрите КЖИ-У14 стр. 18

Формат	Зона	Поз.	Обозначение	Наименование	Колич. на элемент		Примечание
				Сборочные единицы			
АЧ		1	ТП 901-6-67.83-КЖИ-С7	Сетка арматурная С7	2	2	1,0 кг
АЧ		2	ТП 901-6-67.83-КЖИ-МН2, МН3	Изделие закладное МН2	4	4	3,7 кг
АЧ		3	КЖИ-МН2, МН3	То же МН3	–	5	2,4 кг
				Материалы			
				Бетон М ☐ Мрз ☐ В ☐	0,7	0,7	м³
					Км 1	Км 1а	

Ведомость расхода стали на элемент, кг

Марка элемента	Изделия арматурн.		Изделия закладные									Всего
	Арматура класса					Прокат марки						
	АI					В ст. 3 сп 5						
	ГОСТ 5781-81					5915-78	ГОСТ 11371-68					
	ф6		ф16		ф24	Гайки м24	Шайбы м24					
Км1	2,0		–		14,4	0,4	–					16,8
Км 1а	2,0		12,0		14,4	0,4	–					28,8

Норм. кон.	Альтшуллер		
Провер.	Ницкевич		
Исполн.	Полякова		
Рук. бр.	Станина		
Рук. бр.	Гольдина		
Гип	Золотаревский		
Нач. отд.	Альтшуллер		

Привязан

Инв. №

ТП 901-6-67.83 КЖИ-КМ1, КМ1а

Колонны Км 1, Км 1а

Стадия	Масса	Масшт.
Р	–	1:20
Лист	Листов 1	

Госстрой СССР
СОЮЗВОДОКАНАЛПРОЕКТ
г. Москва

19156-86 13

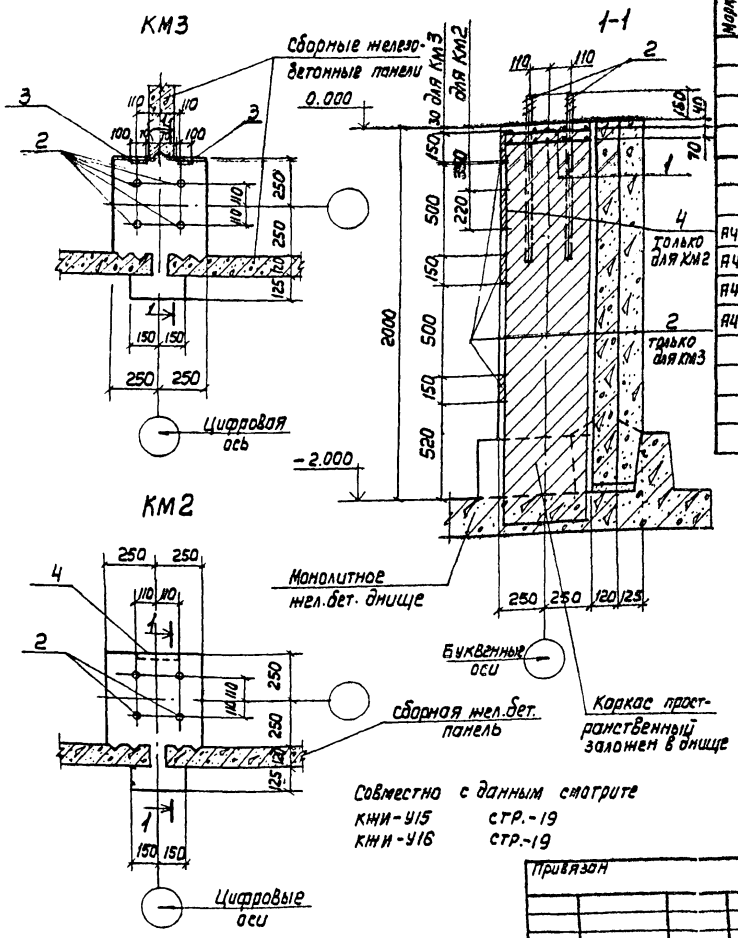

Марка	Зона	Поз.	Обозначение	Наименование	Колич. на элем.		Примечание
				Сборочные единицы			
АЧ		1	ТП901.6-67.83 – КНИ-7	Сетка арматурная С-7	2	2	1.0кг
АЧ		2	ТП901.6-67.83 – КНИ-МН2, МН3	Изделие закладное МН2	4	4	3.7кг
АЧ		3	ТП901-6-67.83 – КНИ-М1	то же М1		6	1,5кг
АЧ		4	ТП901-6-67.83 – КНИ-М12	" М12	1		5.0кг
				Материалы			
				Бетон М Мз В	0.5	0.5	м³
					КМ2	КМ3	

Ведомость расхода стали на элемент, кг

Марка элемента	Изделия арматурные	Изделия закладные							Всего
	Арматура класса					Прокат марки			
	AI		AIII		AI	Ст.3 сп5			
	ГОСТ 5781-81					ГОСТ 5915-70	ГОСТ 103-76	ГОСТ 103-76	
	ф6		ф12		ф24	Гайка М24	6×10		
КМ2	2.0		1.2		14.4	0.4	3.8		21.8
КМ3	2.0		1.8		14.4	0.4	7.2		25.8

Совместно с данным смотрите
КНИ-У15 стр.-19
КНИ-У16 стр.-19

Привязан

Инв. N

Н.Контр.	Альтшуллер	
Провер.	Нищкевич	
Исполн.	Полякова	
Рук.бр.	Станина	
Рук.бр.	Гольдина	
ГИП	Золоторевский	
Нач.отд.	Альтшуллер	

ТП 901-6-67.83 – КНИ-КМ2-КМ3

Колонны КМ2. КМ3

Стадия	Масса	Масштаб
Р	—	1:20
Лист	Листов 1	

Госстрой СССР
Союзгипроканалпроект г.Москва

Альбом VI

Типовой проект 901-6-

1

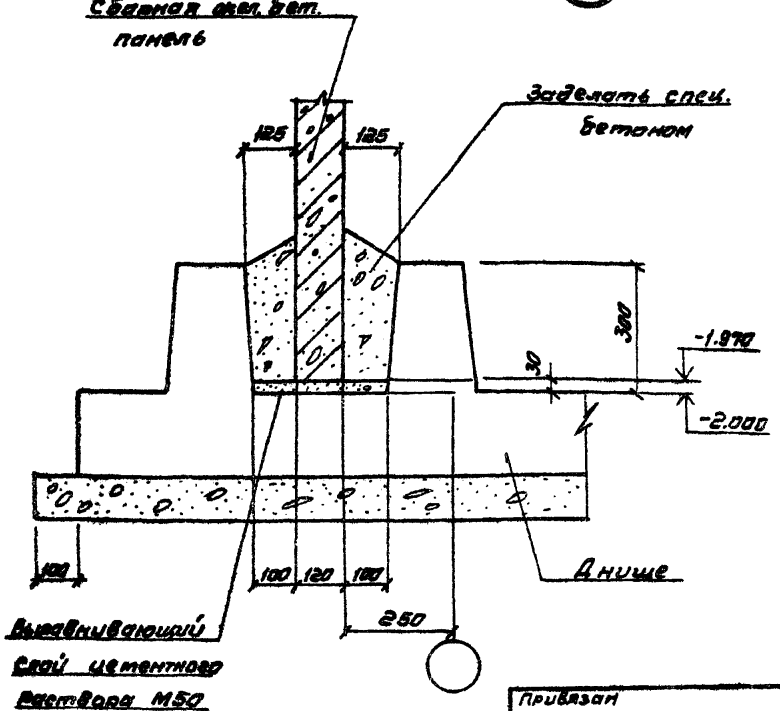

Привязан

Инв. №

Норм. конт.	Альтшуллер		
Проверил	Нищкевич		
Исполн.	Полякова		
Рук. бр.	Станина		
Рук. бр.	Гольдина		
ГИП	Золоторевский		
Нач. отд.	Альтшуллер		

ТП 901-6-67.83-КЖИ-У1

Узел У1

Стадия	Масса	Масштаб
Р	—	1:10

Лист | Листов 1

Госстрой СССР

СОЮЗВОДОКАНАЛПРОЕКТ г. Москва

Альбом VI

Типовой проект 901-6

2

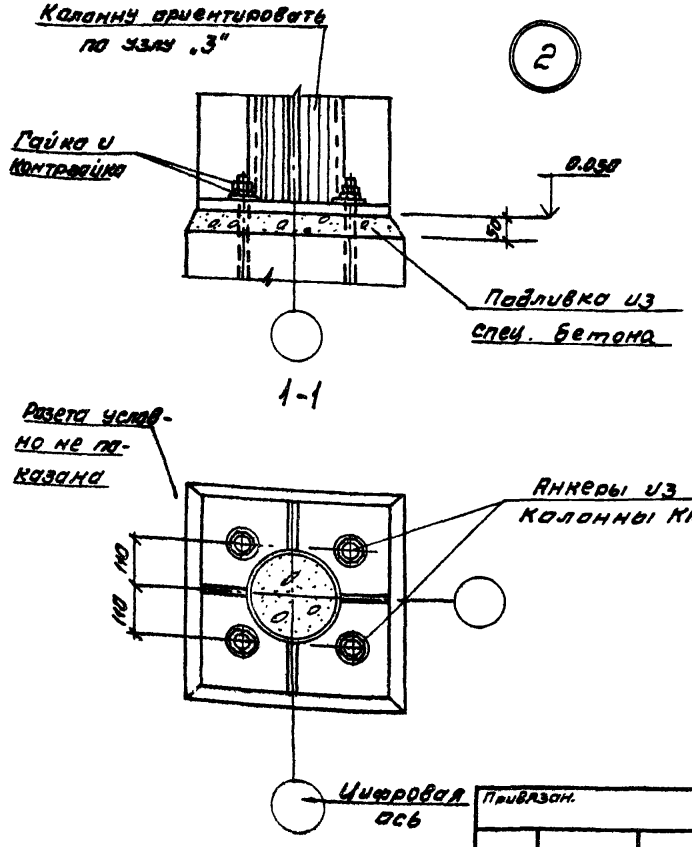

Привязан

Инв. №

Норм. конт.	Альтшуллер		
Проверил	Нищкевич		
Исполн.	Полякова		
Рук. бр.	Станина		
Рук. бр.	Гольдина		
ГИП	Золоторевский		
Нач. отд.	Альтшуллер		

ТП 901-6-67.83-КЖИ У2

Узел У2

Стадия	Масса	Масштаб
Р	—	1:10

Лист | Листов 1

Госстрой СССР

СОЮЗВОДОКАНАЛПРОЕКТ г. Москва

Инв. № подл. | Подпись и дата | Взам. инв. №

Типовой проект 901-6 Альбом VII

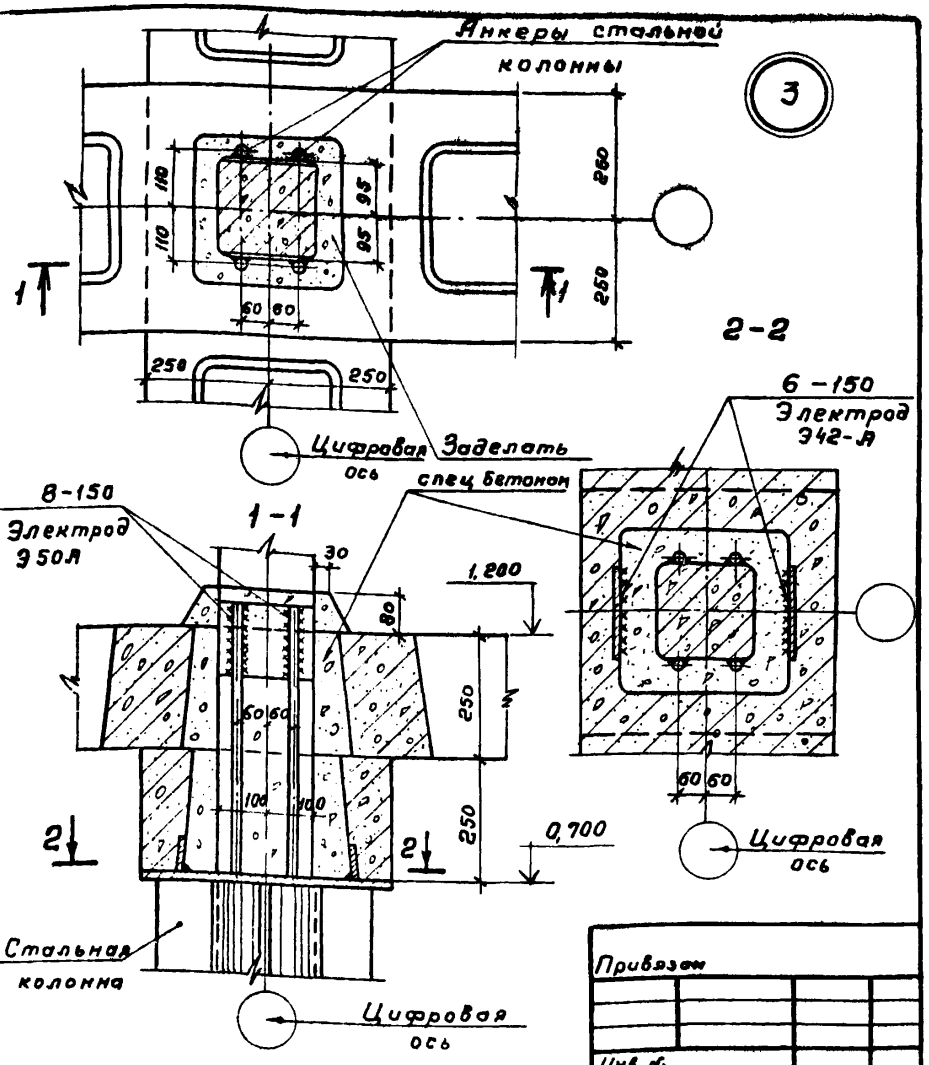

Привязан

Инв. №

Взам. инв. №

Подпись и дата

Инв. № подл.

Норм. конт.	Альтшуллер	
Провер.	Ницкевич	
Исполн.	Полякова	
Рук. бр.	Станина	
Рук. бр.	Гольдина	
ГИП	Золоторевский	
Нач. отд.	Альтшуллер	

ТП 901-6-67.83-КЖИ-У3

Узел У3

Стадия	Масса	Масштаб
Р		1:10
Лист	Листов 1	

Госстрой СССР
СОЮЗВОДОКАНАЛПРОЕКТ
г. Москва

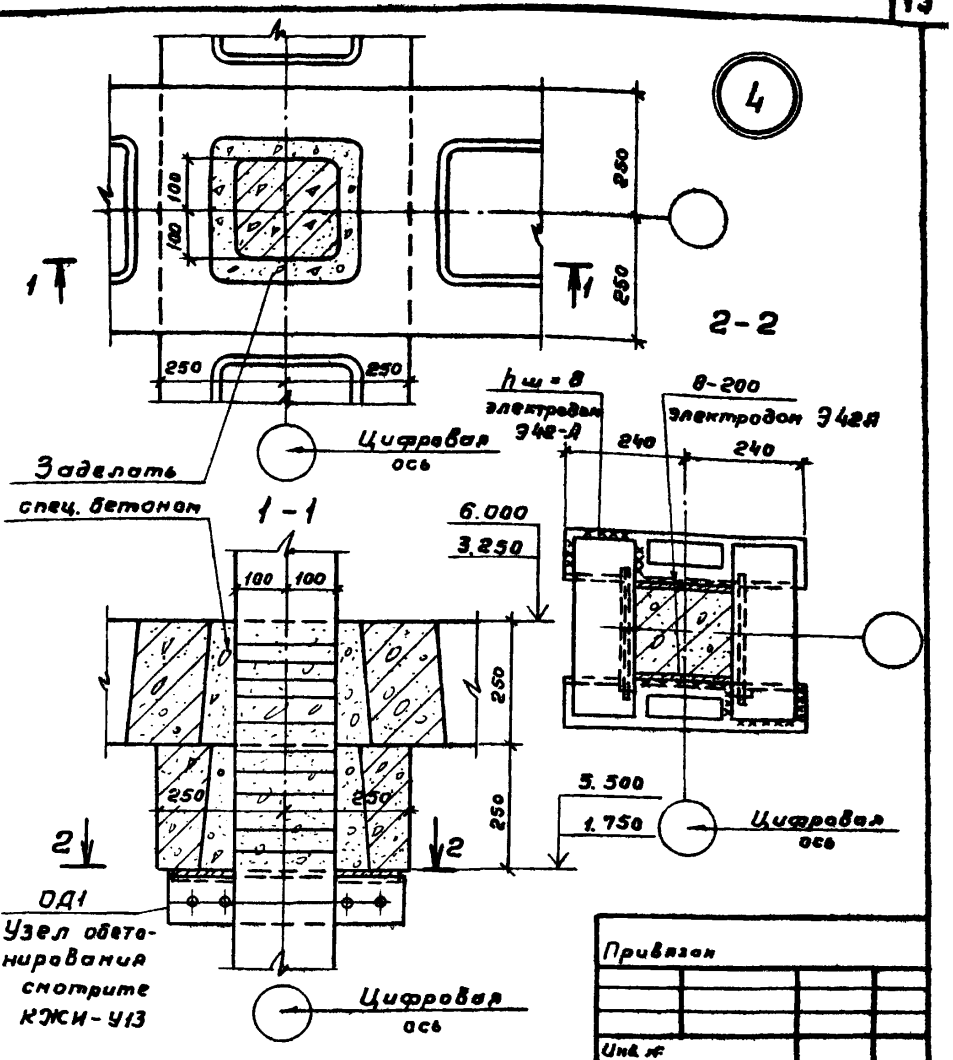

Привязан

Инв. №

Норм. конт.	Альтшуллер	
Проект.	Ницкевич	
Исполн.	Полякова	
Рук. бр.	Станина	
Рук. бр.	Гольдина	
ГИП	Золоторевский	
Нач. отд.	Альтшуллер	

ТП 901-6-67.83-КЖИ-У4

Узел У4

Стадия	Масса	Масштаб
Р		1:10
Лист	Листов 1	

Госстрой СССР
СОЮЗВОДОКАНАЛПРОЕКТ
г. Москва

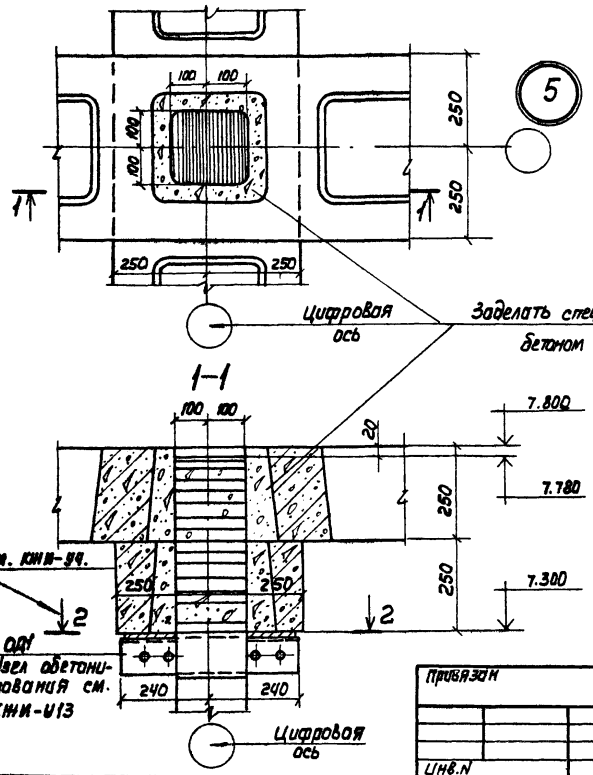

Привязан

Инв.N

Н. Контр.	Альтшуллер		
Провер.	Ницкевич		
Исполн.	Полякова		
Рук. бр.	Станина		
Рук. бр.	Гольдина		
ГИП	Золотаревский		
Нач. отд.	Альтшуллер		

ТП 901-6-67.83 -КЖИ-У5

Узел У5

Стадия	Масса	Масштаб
Р		1:10
Лист	Листов	

Госстрой СССР
Союзводоканалпроект г. Москва

Альбом VI

Типовой проект 901-6

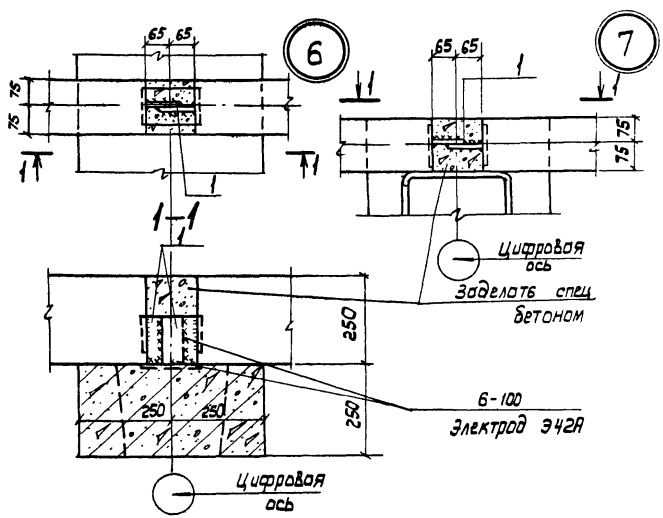

Формат	Зона	Поз.	Обозначение	Наименование	Кол.	Примечание
				Детали		
Бч		1		-100×8 ГОСТ 103-76, ℓ=130	2	0.8кг

Привязан

Инв.N

Н. Контр.	Альтшуллер		
Провер.	Ницкевич		
Исполн.	Полякова		
Рук. бр.	Станина		
Рук. бр.	Гольдина		
ГИП	Золотаревский		
Нач. отд.	Альтшуллер		

ТП 901-6-67.83 -КЖИ-У6, У7

Узлы У6, У7

Стадия	Масса	Масштаб
Р		1:10
Лист	Листов 1	

Госстрой СССР
Союзводоканалпроект г. Москва

Взам. инв.N | Подпись и дата | Инв.N подл.

Альбом VI

Типовой проект 901-6

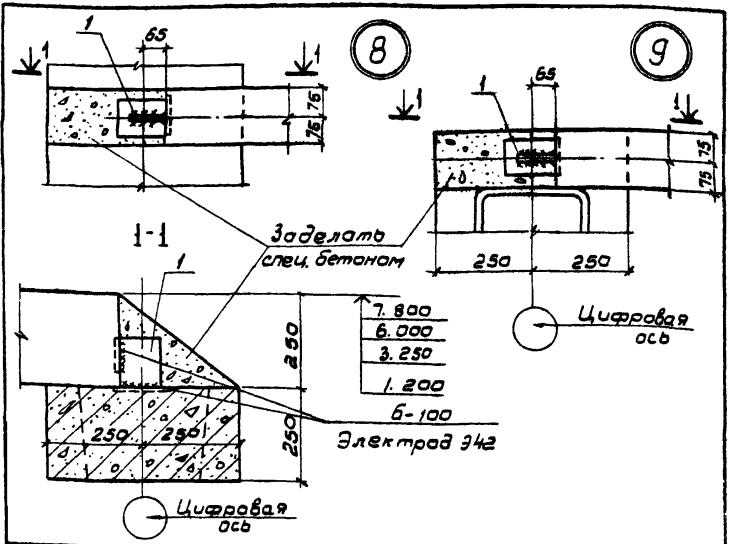

Формат	Зона	Поз.	Обозначение	Наименование	Кол.	Примечание
				Детали		
Б.Ч		1		-100х8, ГОСТ 103-76 ℓ=130	2	0,8 кг

Привязан:

Инв.№

ТП 901-6-67.83 КЖИ У8, У9

Норм.кон.	Альтшуллер		
Провер.	Ничкевич		
Исполн.	Полякова		
Рук. бр	Станина		
Рук. бр	Гольдина		
ГИП	Золотаревский		
Начато	Альтшуллер		

Узлы У8, У9

Стадия	Масса	Масштаб
Р	-	1:10
Лист	Листов 1	

Госстрой СССР
СОЮЗВОДОКАНАЛПРОЕКТ
г. Москва

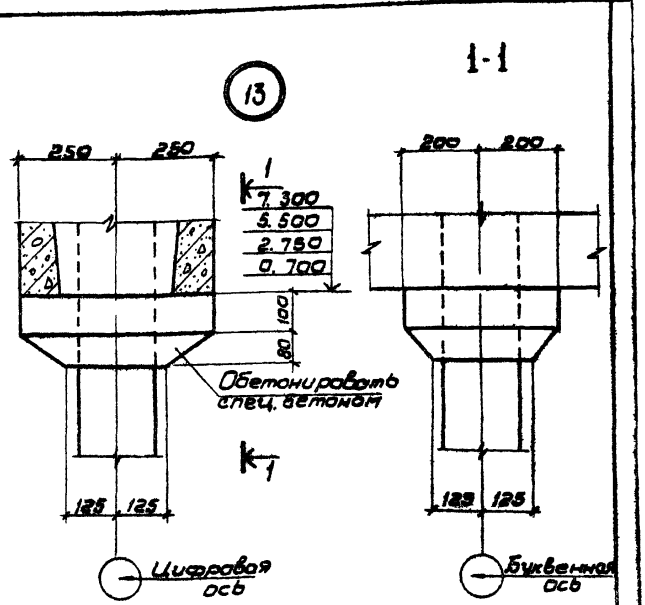

Привязан

Инв.№

ТП 901-6-67.83 КЖИ У13

Норм.кон.	Альтшуллер		
Провер.	Ничкевич		
Исполн	Полякова		
Рук. бр	Станина		
Рук. бр	Блодина		
ГИП	Золотаревский		
Начато	Альтшуллер		

Узел У13

Стадия	Масса	Масштаб
Р	-	1:10
Лист	Листов	

Госстрой СССР
СОЮЗВОДОКАНАЛПРОЕКТ
г. Москва

Инв.№ подл. | Подпись и дата | Взам. инв.№

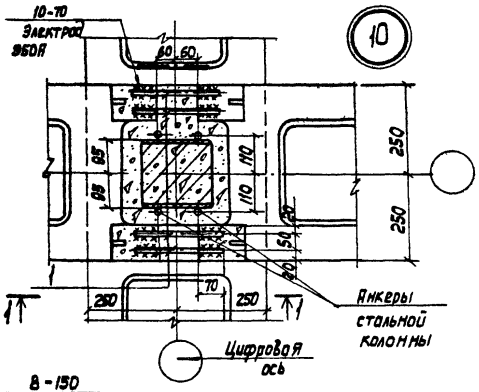

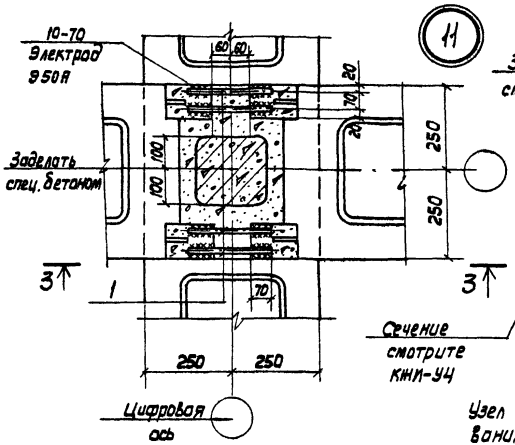

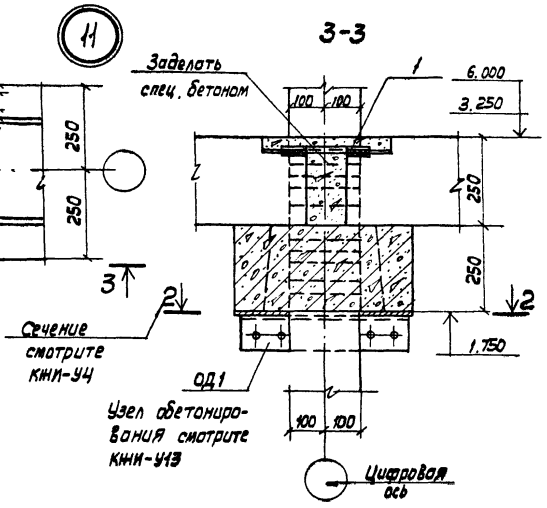

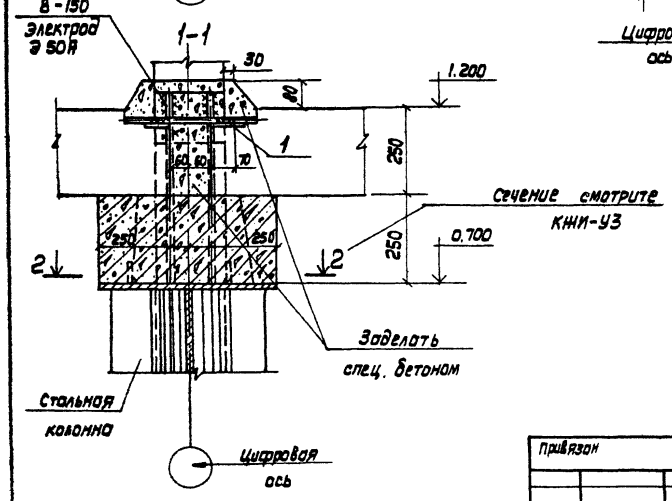

Формат	Зона	Поз.	Обозначение	Наименование	Кол.	Примечание
				Детали		
Б4				ф16 А III ГОСТ 5781-81; е=260	4	0.4кг

Н. Контр.	Альтшуллер		
Провер.	Ницкевич		
Исполн.	Полякова		
Рук. бр.	Станина		
Рук. бр.	Гольдина		
ГИП	Золотаревский		
Нач. отд.	Альтшуллер		

Привязан

Инв. N

ТП 901-6-67.83 -КЖИ-У10-У11

Узлы У10, У11

Стадия	Масса	Масшт.
Р	—	1:10

Лист | Листов 1

Госстрой СССР
СОЮЗВОДОКАНАЛПРОЕКТ
г. Москва

19156-06 19

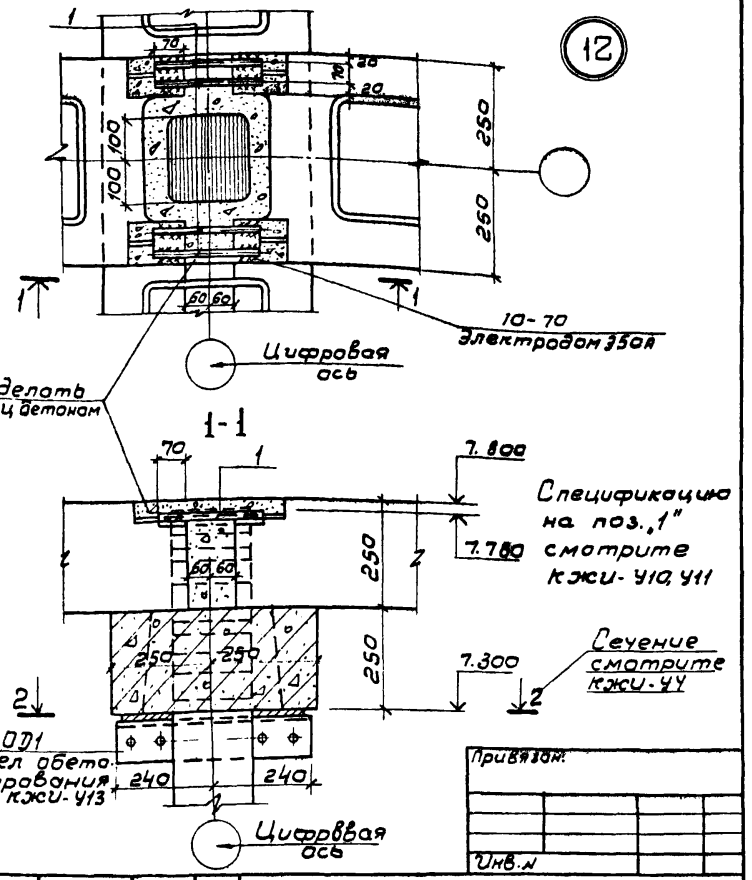

Привязан:

Инв. №

Норм. конт.	Альтшуллер		
Провер.	Ницкевич		
Исполн.	Полякова		
Рук. бр.	Станина		
Рук. бр.	Гольдина		
Гип	Золотаревский		
Нач. отд.	Альтшуллер		

ТП 901-6-67.83 КЖИ-У12

Узел У12

Стадия	Масса	Масшт.
Р	–	1:10

Лист | Листов 1

Госстрой СССР
СОЮЗВОДОКАНАЛПРОЕКТ
г. Москва

Альбом VI

Типовой проект 901-6-

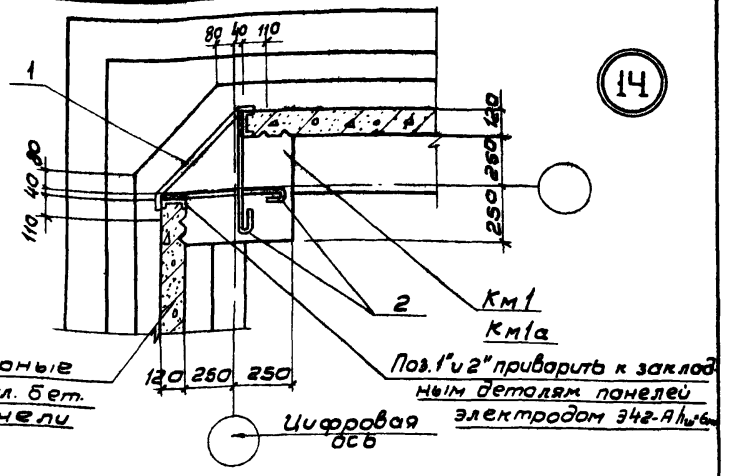

Формат	Зона	Поз	Обозначение	Наименование	Кол.	Примечание
				Детали		
Б.Ч		1		Ф16АI, ГОСТ 5781-81, ℓ=760	3	1,2 кг
Б.Ч		2		Ф16АI, ГОСТ 5781-81, ℓ=720	6	1,1 кг

Ведомость деталей

Поз.	Эскиз
1	100, 400, 45°, 560, 80
2	600

Привязан

Инв. №

Норм. кон.	Альтшуллер		
Провер.	Ницкевич		
Исполн.	Полякова		
Рук. бр.	Станина		
Рук. бр.	Гольдина		
Гип	Золотаревский		
Нач. отд.	Альтшуллер		

Взам. инв. №

Подпись и дата

Инв. № подл.

ТП 901-6-67.83 КЖИ-У14

Узел У14

Стадия	Масса	Масшт.
Р	–	1:10

Лист | Листов 1

Госстрой СССР
СОЮЗВОДОКАНАЛПРОЕКТ
г. Москва

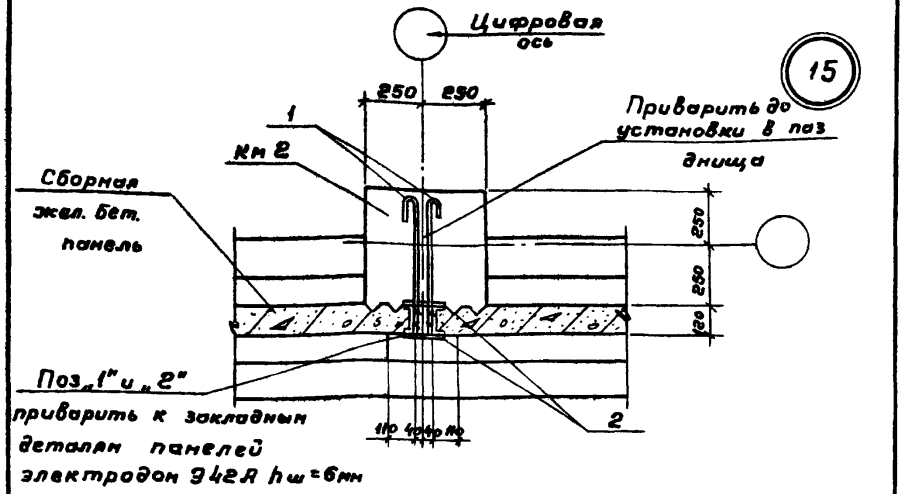

Формат	Зона	Поз.	Обозначение	Наименование	Кол.	Примечание
				Детали		
Б4		1		ф16 AI, ГОСТ 5781-81, ℓ=720	6	1,1 кг
Б4		2		ф16 AI ГОСТ 5781-81, ℓ=200	6	0,3 кг

Ведомость деталей

Поз	Эскиз
1	600

Привязан:

Инв. №

Норм. конт.	Альтшуллер	
Провер.	Ницкевич	
Исполн.	Полякова	
Рук. бр.	Станина	
Рук. бр.	Гельдина	
ГИП	Золторевский	
Нач. отд.	Альтшуллер	

ТП 901-6-67.83 -КЖИ-У15

Узел У15

Стадия	Масса	Масштаб
Р	8,4кг	1:10
Лист	Листов 1	

Госстрой СССР
СОЮЗВОДОКАНАЛПРОЕКТ
г. Москва

Типовой проект 901-6- Альбом VII

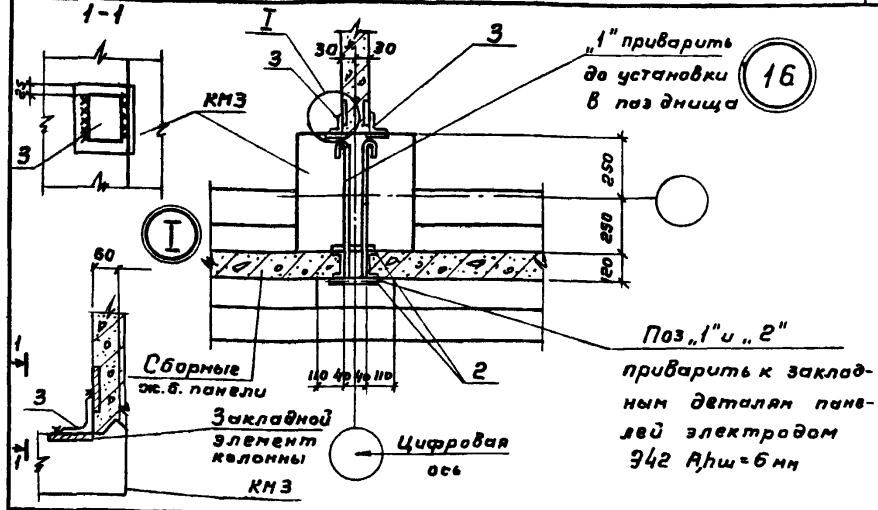

Формат	Зона	Поз.	Обозначение	Наименование	Кол.	Примечание
				Детали		
Б4		1		ф16 AI, ГОСТ 5781-81, ℓ=720	6	1,1 кг
Б4		2		ф16 AI, ГОСТ 5781-81, ℓ=200	6	0,3 кг
Б4		3		L 75×6, ГОСТ 8509-72, ℓ=100	6	0,7 кг

Ведомость деталей

Поз.	Эскиз
1	600

Привязан

Инв. №

Взам. инв. №

Подпись и дата

Инв. № подл.

Норм. конт.	Альтшуллер	
Провер.	Ницкевич	
Исполн.	Полякова	
Рук. бр.	Станина	
Рук. бр.	Гельдина	
ГИП	Золторевский	
Нач. отд.	Альтшуллер	

ТП 901-6-67.83 -КЖИ-У16

Узел У16

Стадия	Масса	Масштаб
Р	34,2кг	1:10
Лист	Листов 1	

Госстрой СССР
СОЮЗВОДОКАНАЛПРОЕКТ
г. Москва

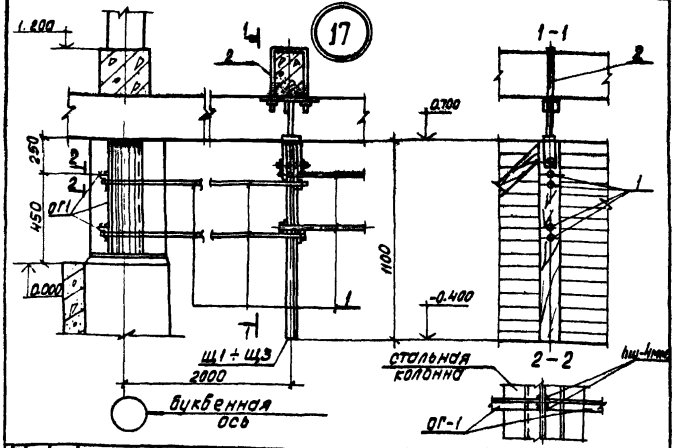

Формат	Зона	Поз.	Обозначение	Наименование	Кол.	Примечание
				Сборочные единицы		
				Изделия соединительные		
А4		1	ТП 901-6-67.83-КЖИ-П01	Подвеска П01	4	2.2 кг
А4		2	ТП 901-6-67.83-КЖИ-П02	Подвеска П02	1	3.1 кг

Привязан

Инв.№

Норм.кон.	Альтшуллер		
Пробер.	Ницкевич		
Исполн.	Полякова		
Рук.гр.	Станина		
Рук.гр.	Гольдина		
ГИП	Золторевский		
Нач.отд.	Альтшуллер		

ТП 901-6-67.83-КЖИ-У17

Узел У17

Стадия	Масса	Масштаб
Р	–	1:20

Лист	Листов 1

Госстрой СССР
СОЮЗВОДОКАНАЛПРОЕКТ
г. Москва

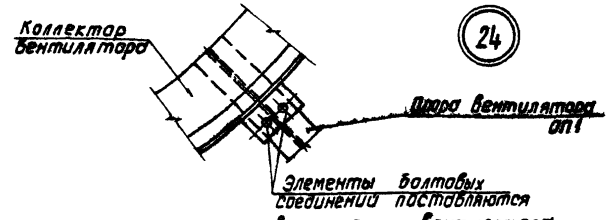

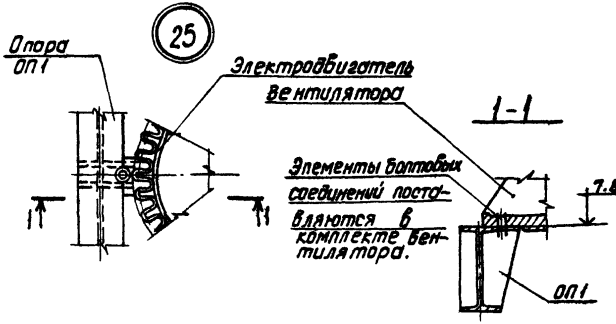

Сборку производить до установки деревянных элементов.

Привязан:

Инв.№

Норм.кон.	Альтшуллер		
Пробер.	Ницкевич		
Исполн.	Полякова		
Рук.Бр.	Станина		
Рук.бр.	Гольдина		
ГИП	Золторевский		
Нач.отд.	Альтшуллер		

ТП 901-6-67.83 КЖИ-924,925

Узлы У24; У25

Стадия	Масса	Масштаб
Р	–	1:10

Лист	Листов 1

Госстрой СССР
СОЮЗВОДОКАНАЛПРОЕКТ
г. Москва

Инв.№ подл. | Подпись и дата | Взам. инв.№

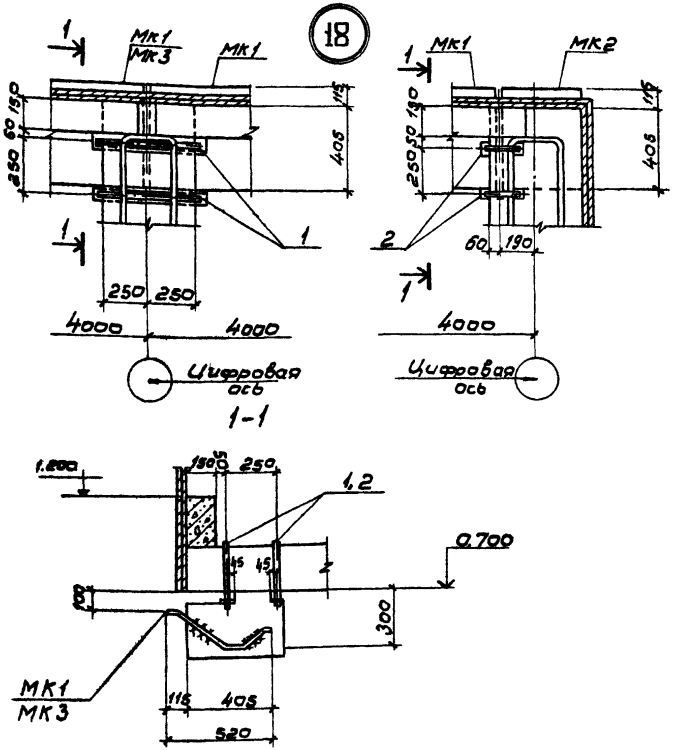

Поз.	Обозначение	Наименование	Кол.	Примечание
		Узел „18"		
		Сборочные единицы		
		Подвеска		
АЧ	1 ТП 901-6-67.83 КЖИ-поз	По 3	1	20,00кг
		Узел „19"		
		Сборочные единицы		
		Подвеска		
АЧ	2 ТП 901-6-67.83 КЖИ-по4	По 4	1	14,20кг

Сварку производить электродами Э42-А по ГОСТ 9467-75.
Сварной шов - 6 мм.

Привязан

Инв. №

Нач. конт.	Альтшуллер	
Провер.	Ничкевич	
Исполн.	Палякова	
Рук. бр.	Станина	
Рук. бр.	Голдина	
ГИП	Золотаревский	
Нач. отд.	Альтшуллер	

ТП 901-6-67.83 КЖИ-У18 У19

Узлы У18, У19

Стадия	Масса	Масшт.
Р	—	1:20
Лист	Листов 1	

Госстрой СССР
СОЮЗВОДОКАНАЛПРОЕКТ
г. Москва

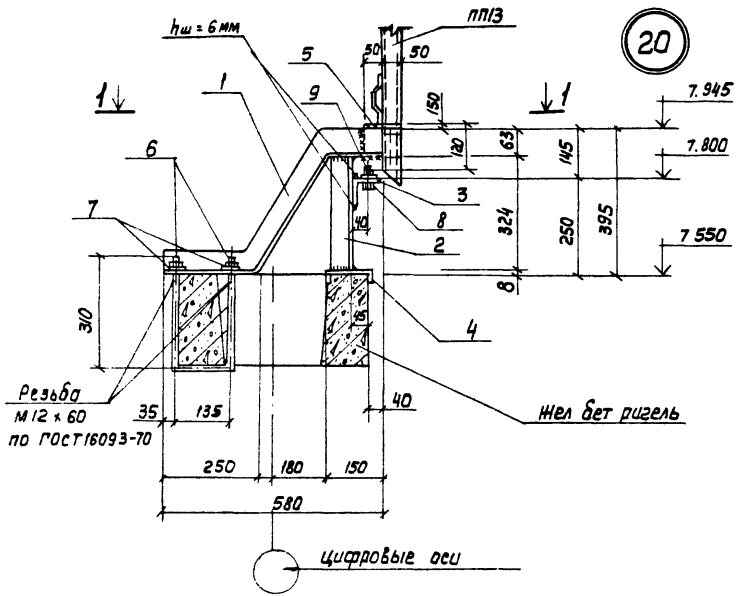

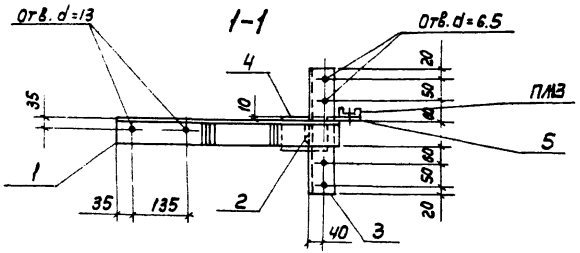

Формат	Зона	Поз.	Обозначение	Наименование	Кол.	Примечание
				Детали		
Б4		1		∟63×6 ГОСТ 8509-72, ℓ=800	1	4.6кг
Б4		2		∟63×6 ГОСТ 8509-72, ℓ=324	1	1.9кг
Б4		3		∟75×6 ГОСТ 8509-72, ℓ=330	1	2.3кг
Б4		4		−80 ГОСТ 103-76, ℓ=160	1	0.6кг
Б4		5		− 100×6 ГОСТ 103-76, ℓ=120	1	0.6кг
Б4		6		ф 12 П ℓ=780 ГОСТ 2590-71	1	0.7кг
Б4		7		Гайки М12, ГОСТ 5915-70	2	0.1кг
Б4		8		Гайки М6, ГОСТ 5915-70	4	—
Б4		9		Болт М6×98 ГОСТ 7798-70	4	0.1кг

1. Сварку производить электродами Э42-А по ГОСТ 9467-75 до установки деревянных конструкций.
Сварные швы hш=4мм.

Привязан			
Инв.№			

Норм. контр.	Альтшуллер	
Провер.	Ницлевич	
Исполн.	Полякова	
Рук. бриг.	Станина	
Рук. бр.	Гольдина	
ГИП	Золотарёвский	
Нач. отд.	Альтшуллер	

ТП 901-6-67.83 -КЖИ-У20

Узел У20

Стадия	Масса	Масшт.
Р	11.3кг	1:10
Лист	Листов 1	

Госстрой СССР
СОЮЗВОДОКАНАЛПРОЕКТ
г. Москва

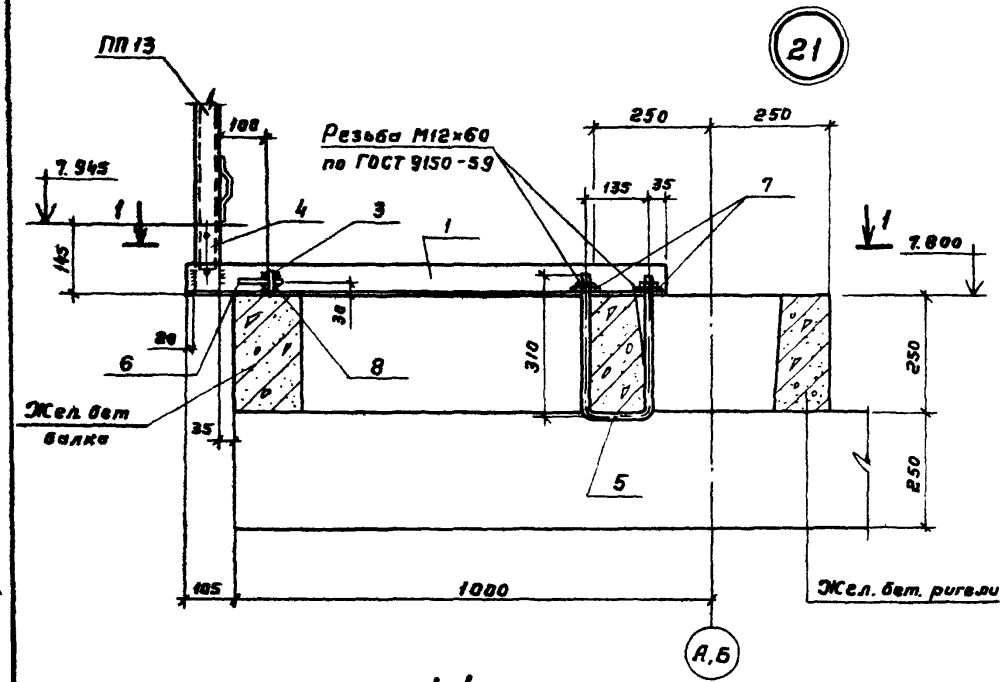

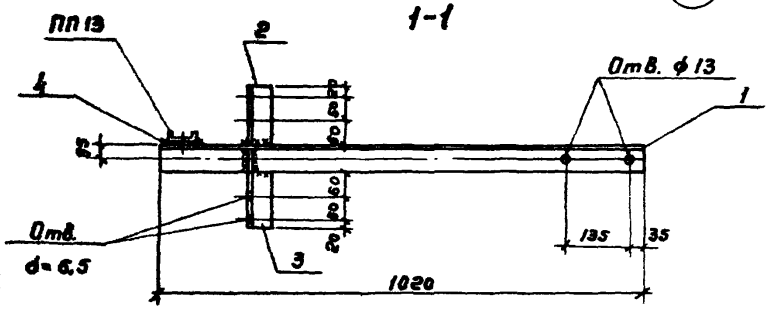

Формат	Зона	Поз.	Обозначение	Наименование	Кол.	Примечание
				Детали		
БЧ		1		L63×6, ГОСТ8509-72, ℓ=1020	1	5,8 кг
БЧ		2		L50×5 ГОСТ8509-72, ℓ=130	1	0,5кг
БЧ		3		L50×5 ГОСТ8509-72; ℓ=185	1	0,7кг
БЧ		4		−50×6, ГОСТ 103-76; ℓ=150	1	0,4кг
БЧ		5		ф12, ГОСТ 2590-71, ℓ=780	1	0,7кг
БЧ		6		Болт М6×90, ГОСТ 7798-70	4	0,1 кг
БЧ		7		Гайка М12, ГОСТ5915-70	2	0,1 кг
БЧ		8		Гайка М6, ГОСТ 5915-70	4	—

1 Сварку производить электродами Э42-А по ГОСТ 946-75 до установки деревянных конструкций.
Сварные швы $h_ш$ = 4мм.

Привязан

Инв. №

Норм.конт.	Альтшуллер	
Проверил	Ницкевич	
Исполн.	Полякова	
Рук. бр.	Станина	
Рук. бр.	Гольдина	
ГИП	Золотаревский	
Нач.отд.	Альтшуллер	

ТП 901-6-67.83 -КЖИ-У21

Узел У21

Стадия	Масса	Масштаб
Р	8,4кг	1:10
Лист	Листов 1	

Госстрой СССР
СОЮЗВОДОКАНАЛПРОЕКТ
г. Москва

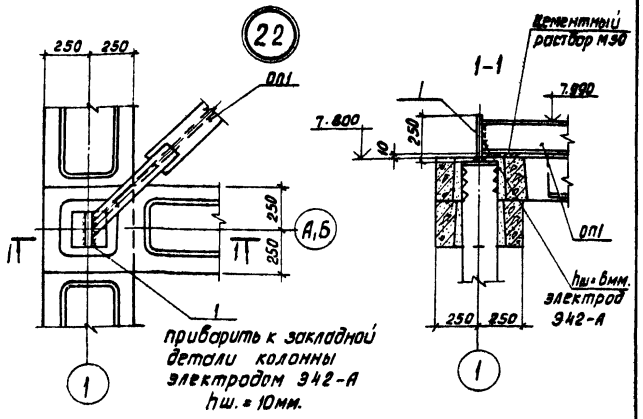

Формат	Зона	Поз.	Обозначение	Наименование	Кол	Примечание
				Детали		
БЧ		1		-200×20, ГОСТ 103-76, ℓ=250	1	7.9 кг.

Сварку производить до установки деревянных элементов.

Привязан

Инв. №

Норм. кон.	Альтшуллер		
Провер.	Ницкевич		
Исполн.	Полякова		
Рук. бр.	Станина		
Рук. гр.	Гольдина		
ГИП	Золотаревский		
Нач. отд.	Альтшуллер		

Т.П. 901-6-67.83-КЖИ-У22

Узел У22

Стадия	Масса	Масштаб
Р	–	1:20
Лист	Листов 1	

Госстрой СССР СОЮЗВОДОКАНАЛПРОЕКТ г. Москва

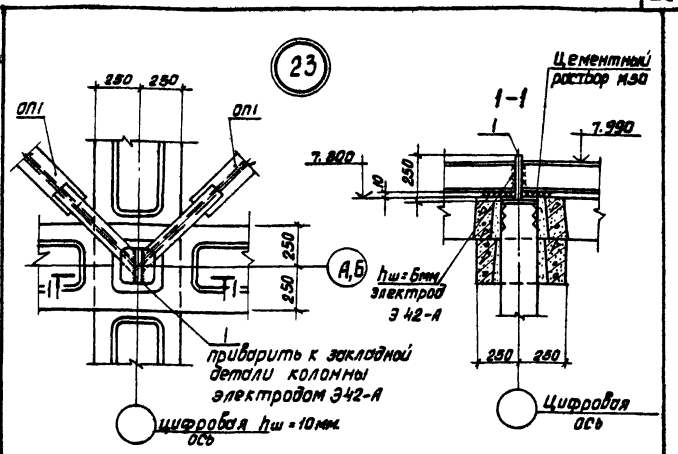

Формат	Зона	Поз.	Обозначение	Наименование	Кол.	Примечание.
				Детали		
БЧ		1		-200×20, ГОСТ 103-76, ℓ=250	1	7.9 кг.

Сварку производить до установки деревянных конструкций.

Привязан:

Инв. №

Норм. конт.	Альтшуллер		
Провер.	Ницкевич		
Исполн.	Полякова		
Рук. бр.	Станина		
Рук. бр.	Гольдина		
ГИП	Золотаревский		
Нач. отд.	Альтшуллер		

Т.П. 901-6-67.83-КЖИ-У23

Узел У23

Стадия	Масса	Масштаб
Р	–	1:20
Лист	Листов 1	

Госстрой СССР СОЮЗВОДОКАНАЛПРОЕКТ г. Москва

Инв. № подл. | Подпись и дата | Взам. инв. №

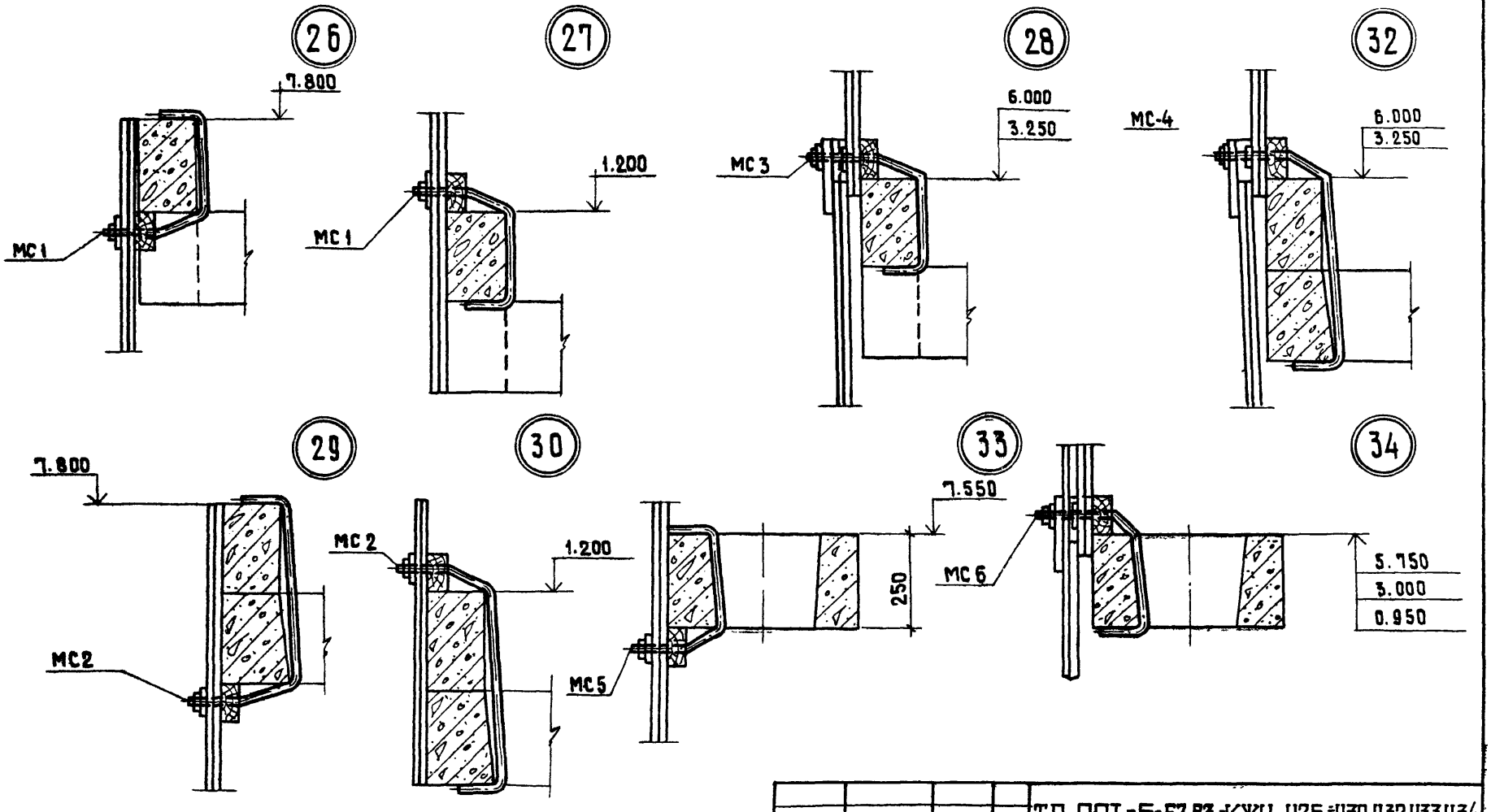

				ТП 901-6-67.83-КЖИ У26÷У30,У32,У33,У34			
Норм. кон.	Альтшуллер			Узлы У26÷ У30, У32, У33, У34.	Стадия	Масса	Масштаб
Провер.	Ницкевич				Р		1:10
Исполн.	Полякова				Лист	Листов 1	
Рук. бр.	Станина				Госстрой СССР СОЮЗВОДОКАНАЛПРОЕКТ г. Москва		
Рук. бр.	Гольдина						
ГИП	Золотаревский						
Нач. отд.	Альтшуллер						

Привязан

Инв. №

19156-06 27

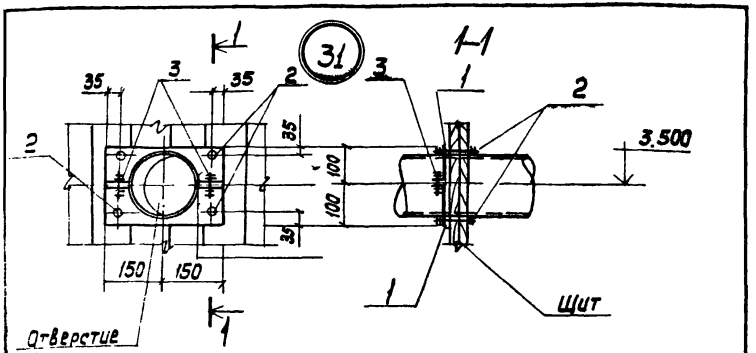

Формат	Зона	Поз.	Обозначение	Наименование	Кол.	Примечание
				Детали		
Б4		1		Оцинкованная сталь δ=1.5мм ГОСТ 1118-78 S= 0.05	2	0.4кг
Б4		2		Болт М12×60 ГОСТ 7798-70. с гайкой и 2 шайбами	4	0.1 кп
Б4		3		Болт М6×50 ГОСТ 7798-70 с гайкой и 2 шайбами	2	0.1 кг

Привязан

Инв.N

ТП901-6-67.83	КЖИ - УЗ1		
Узел У31	Стадия	Масса	Масшт.
	Р	1.4кг	1:10
	Лист	Листов 1	
	Госстрой СССР Союзводоканалпроект г.Москва		

Н. Контр.	Альтшуллер	
Провер.	Ницкевич	
Исполн.	Полякова	
Рук.бр.	Станина	
Рук. др.	Гольдина	
ГИП	Золотаревский	
Нач. отд.	Альтшулер	

Альбом V1

Типовой проект 901-6

Взам. инв.N

Подпись и дата

Инв.N подл.

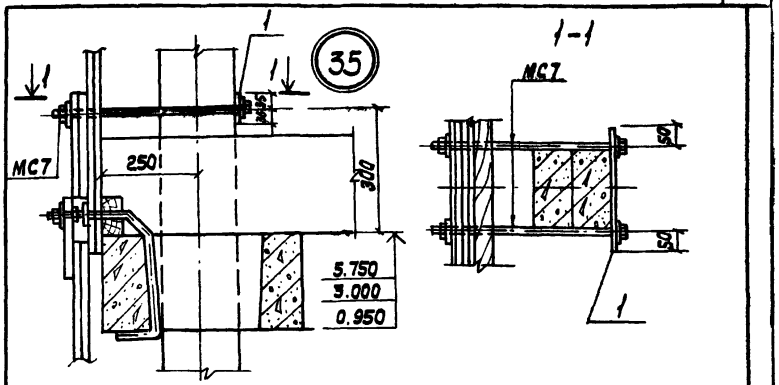

Формат	Зона	Поз.	Обозначение	Наименование	Кол.	Примечание
				Детали		
Б4		1		-70×10 ГОСТ 103-76, ℓ=300	1	2.4кг

Привязан

Инв.N

ТП901-6-67.83	- КЖИ-УЗ5		
Узел У35	Стадия	Масса	Масштаб
	Р	2.4кг	1:10
	Лист 1	Листов	
	Госстрой СССР Союзводоканалпроект г.Москва		

Н. Контр.	Альтшуллер	
Провер.	Ницкевич	
Исполн.	Полякова	
Рук.бр.	Станина	
Рук.бр.	Гольдина	
ГИП	Золотаревский	
Нач.отд.	Альтшуллер	

Альбом VI

Типовой проект 901-6-

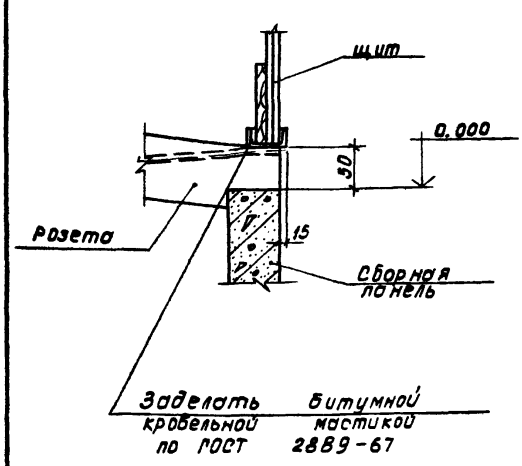

Привязан

Инв.№

Инв.№ подл. | Подпись и дата | Взам. инв.№

Норм. контр.	Альтшуллер		
Проверил	Ницкевич		
Исполн.	Полякова		
Рук. бр.	Станина		
Рук. бр.	Полядина		
ГИП	Золторевский		
Нач. отд.	Альтшуллер		

Т.П. 901-6-67.83-КЖИ-У36

Узел У36

Стадия	Масса	Масштаб
Р	-	1:10
Лист	Листов 1	

Госстрой СССР
СОЮЗВОДОКАНАЛПРОЕКТ
г. Москва

Альбом VI

Типовой проект 901-6-

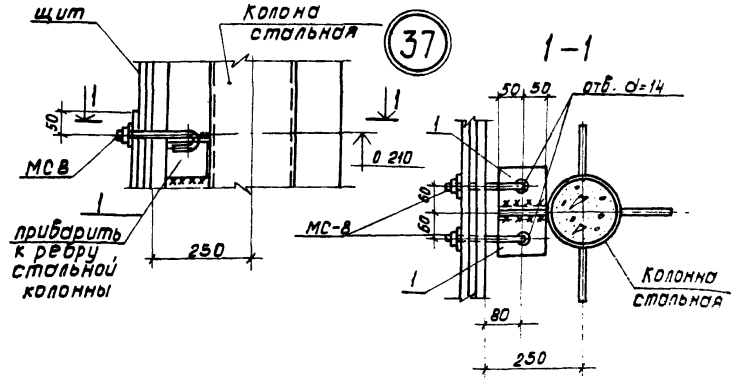

	Обозначение	Наименование	Кол.	Примечание
		Детали		
Б.Ч		L100 × 8, ГОСТ 8509-72 ℓ=100	2	1.2 кг.

Привязан

Инв.№

Инв.№ подл. | Подпись и дата | Взам. инв.№

Норм. контр.	Альтшуллер		
Проверил	Ницкевич		
Исполн.	Полякова		
Рук. бр.	Станина		
Рук. бр.	Полядина		
ГИП	Золторевский		
Нач. отд.	Альтшуллер		

Т.П. 901-6-67.83-КЖИ-У37

Узел У37

Стадия	Масса	Масштаб
Р	2.4кг.	1:10
Лист	Листов 1	

Госстрой СССР
СОЮЗВОДОКАНАЛПРОЕКТ
г. Москва

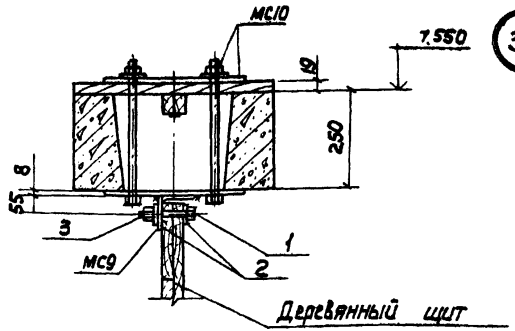

Формат	Зона	Поз.	Обозначение	Наименование	Кол.	Примечание
				Детали		
Б4		1		Болт М12х100, ГОСТ 7798-70	1	0,1 кг
Б4		2		Шайба 12 ГОСТ 11371-78	2	0,05 кг
Б4		3		Гайка М12, ГОСТ 5916-70		0,01 кг

Привязан

Инв.N

Н. контр.	Альтшуллер	
Провер.	Ницкевич	
Исполн.	Полякова	
Рук. гр.	Станина	
Вед. инж.	Гольдина	
ГИП	Золоторевский	
Нач. отд.	Альтшуллер	

ТП 901-6-67.83-КЖИ-У38

Узел У38

Стадия	Масса	Масштаб
Р	0,3 кг	1:10
Лист	Листов 1	

Госстрой СССР
Союзводоканалпроект г. Москва

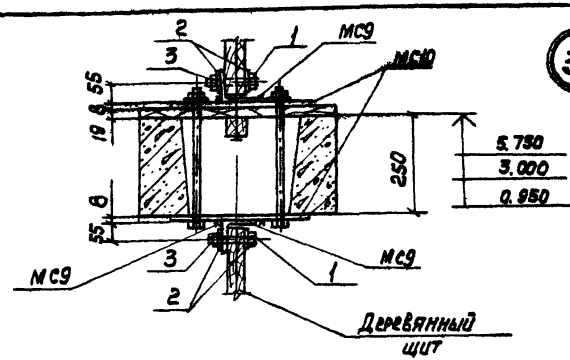

Формат	Зона	Поз.	Обозначение	Наименование	Кол.	Примечание
				Детали		
Б4		1		ГОСТ М12х100, ГОСТ 7798-70	2	0,1кг
Б4		2		Шайба 12, ГОСТ 11371-78	4	0,05кг
Б4		3		Гайка М12 ГОСТ 5915-70	2	0,01кг

Привязан

Инв.N

Инв.N подл. | Подпись и дата | Взам.инв.N

Н. контр.	Альтшуллер	
Провер.	Ницкевич	
Исполн.	Полякова	
Рук. гр.	Станина	
Рук. гр.	Гольдина	
ГИП	Золоторевский	
Нач. отд.	Альтшуллер	

ТП 901-6-67.83-КЖИ У39

Узел У39

Стадия	Масса	Масштаб
Р	0,3кг	1:10
Лист	Листов 1	

Госстрой СССР
Союзводоканалпроект г. Москва

Альбом VII

Типовой проект 901-6

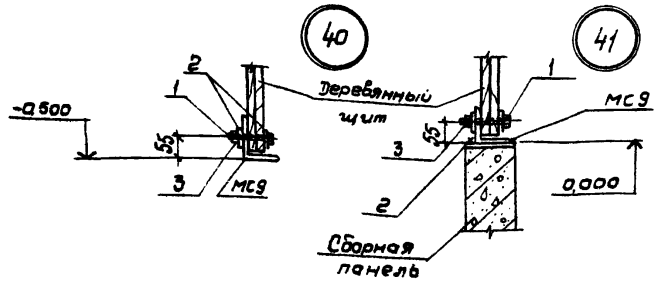

Формат	Зона	Поз.	Обозначение	Наименование	Кол.	Примеч.
				Детали		
БЧ		1		Болт М12×100; ГОСТ 7798-70	1	0,1 кг.
БЧ		2		Шайба 12, ГОСТ 11371-78	2	0,05 кг.
БЧ		3		Гайка М12, ГОСТ 5915-70	1	0,01 кг.

Привязан

Инв.№

Инв.№ подл. | Подпись, дата | Взам. инв.№

Нарк. конт.	Альтшуллер		
Провер.	Ницкевич		
Исполн.	Полякова		
Рук. бр.	Стонина		
Рук. бр.	Голодина		
ГИП	Золотаревский		
Нач. отд.	Альтшуллер		

ТП 901-6-67.83 КЖИ-У40, У41

Узлы У40, У41

Стадия	Масса	Масштаб
Р	0,2 кг	1:10
Лист	Листов 1	

Госстрой СССР
СОЮЗВОДОКАНАЛПРОЕКТ
г. Москва

Альбом VII

Типовой проект 901-6-

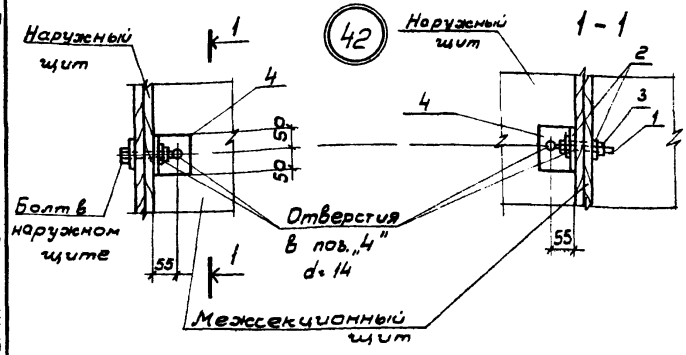

Формат	Зона	Поз.	Обозначение	Наименование	кол.	Примечание
				Детали		
БЧ		1		Болт М12×100, ГОСТ 7798-70	1	0,1 кг
БЧ		2		Шайба 12, ГОСТ 11371-78	2	0,05 кг
БЧ		3		Гайка М12, ГОСТ 5915-70	1	0,01 кг
БЧ		4		L 90×8, ГОСТ 8509-72, ℓ=100	1	1,1 кг

Привязан

Инв.№

Инв.№ подл. | Подпись, дата | Взам. инв.№

Нарк. конт.	Альтшуллер		
Провер.	Ницкевич		
Исполн.	Полякова		
Рук. бр.	Стонина		
Рук. бр.	Голодина		
ГИП	Золотаревский		
Нач. отд.	Альтшуллер		

ТП 901-6-67.83 КЖИ-У42

Узел У42

Стадия	Масса	Масштаб
Р	1,3 кг	1:10
Лист	Листов	

Госстрой СССР
СОЮЗВОДОКАНАЛПРОЕКТ
г. Москва

Альбом VI

Типовой проект 901-6-

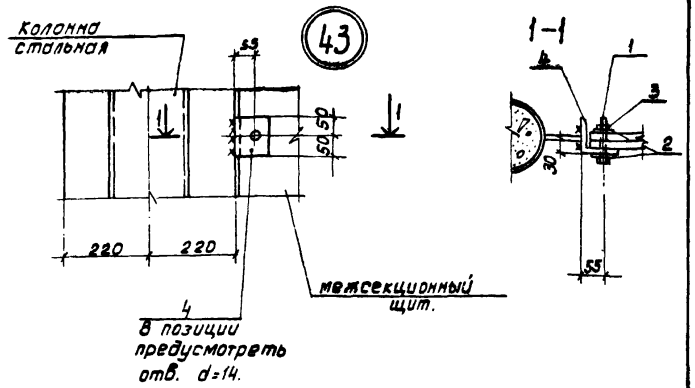

Формат	Зона	Поз.	Обозначение	Наименование	Кол.	Примечание
				Детали		
БЧ		1		Болт М12×100, ГОСТ 7798-70	1	0.1 кг.
БЧ		2		Шайба 12, ГОСТ 11371-78	2	0.05 кг.
БЧ		3		Гайка М12, ГОСТ 5915-70	1	0.01 кг.
БЧ		4		L90×8 ГОСТ 8509-72, ℓ=100	1	1.1 кг.

Привязан:

Инв.№

Норм.конт.	Альтшуллер		
Провер.	Ницкевич		
Исполн.	Полякова		
Рук. бр.	Станина		
Рук. бр.	Гольдина		
ГИП	Золоторевский		
Нач. отд.	Альтшуллер		

Т.П. 901-6-67.83-КЖИ-У43

Узел У43

Стадия	Масса	Масштаб
Р	1.3 кг.	1:10
Лист	Листов 1	

Госстрой СССР
СОЮЗВОДОКАНАЛПРОЕКТ
г. Москва

Альбом VI

Типовой проект 901-6-

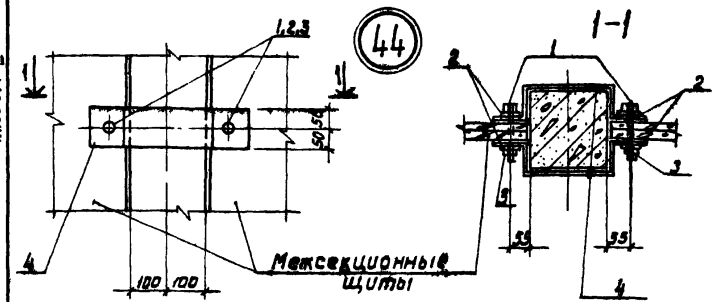

Формат	Зона	Поз.	Обозначение	Наименование	Кол.	Примечание
				Детали		
БЧ		1		Болт М12×100, ГОСТ 7798-70	2	0.1 кг.
БЧ		2		Шайба 12, ГОСТ 11371-78	4	0.05 кг.
БЧ		3		Гайка М12, ГОСТ 5915-70	2	0.01 кг.
БЧ						

Привязан:

Инв.№

Инв.№ подл. | Подпись и дата | Инв.№ дубл.

Норм.конт.	Альтшуллер		
Провер.	Ницкевич		
Исполн.	Полякова		
Рук. бр.	Станина		
Рук. бр.	Гольдина		
ГИП	Золоторевский		
Нач. отд.	Альтшуллер		

Т.П. 901-6-67.83-КЖИ-У44

Узел У44

Стадия	Масса	Масштаб
Р	0.4 кг.	1:10
Лист	Листов 1	

Госстрой СССР
СОЮЗВОДОКАНАЛПРОЕКТ
г. Москва

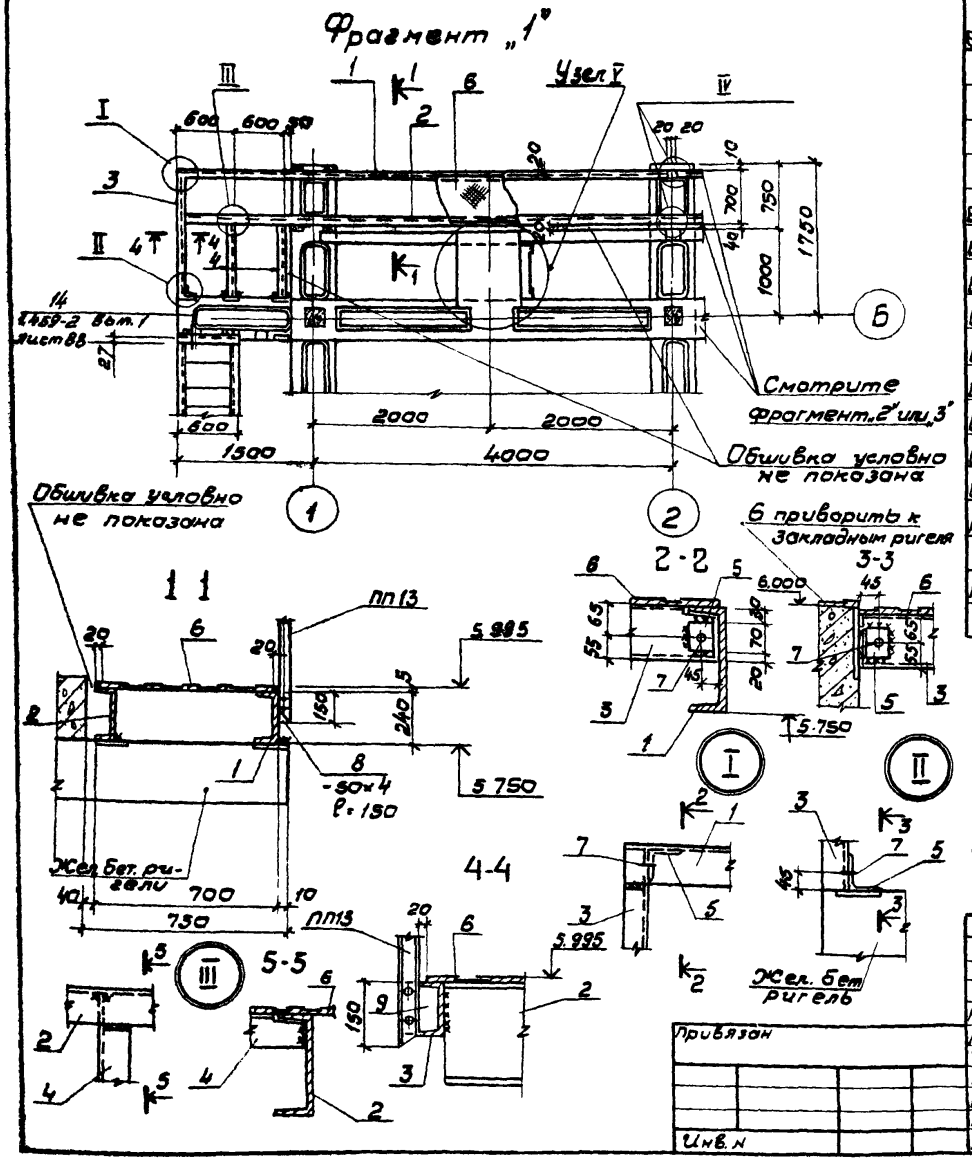

Формат	Зона	Поз.	Обозначение	Наименование	Кол.	Примечание
				Детали		
БЧ		1		⊏ N24, ГОСТ 8240-72, ℓ=5480	1	134,8 кг
БЧ		2		⊏ N24 ГОСТ 8240-72 ℓ=5430	1	133,6 кг
БЧ		3		⊏ N12 ГОСТ 8240-72 ℓ=1490	1	15,5 кг
БЧ		4		L75×6, ГОСТ 8509-72, ℓ=865	2	6,0 кг
БЧ		5		L75×6 ГОСТ 8509-72, ℓ=70	2	0,5 кг
БЧ		6		Рифленая сталь δ=5 мм ГОСТ 8568-57, S=5,2 м2	-	220,0 кг
БЧ		7		Болт М12×80.ГОСТ 7798-70	2	0,1 кг
БЧ		8		-50×4, ГОСТ 103-76, ℓ=190	5	0,2 кг
БЧ		9		-100×4, ГОСТ 103-76 ℓ=120	4	0,4 кг
А3		-	ТП 901-6-67.83 КЖИ-ФР2. СБ	Узел IV	2	3,0 кг
А3		-	ТП 901-6-67.83 КЖИ-ФР-УV	Узел V	1	181,2 кг

Норм. кон.	Альтшуллер	
Провер.	Ницкевич	
Исполн.	Полякова	
Рук. Бр.	Станина	
Рук. Бр.	Голдина	
ГИП	Золотаревский	
Нач. отд.	Альтшуллер	

Привязан

Инв. №

ТП 901-6-67.83 КЖИ-ФР1

Фрагмент ФР1

Стадия	Масса	Масштаб
Р	525,7кг	1:50 1:10
Лист	Листов 1	

Госстрой СССР
СОЮЗВОДОКАНАЛПРОЕКТ
г. Москва

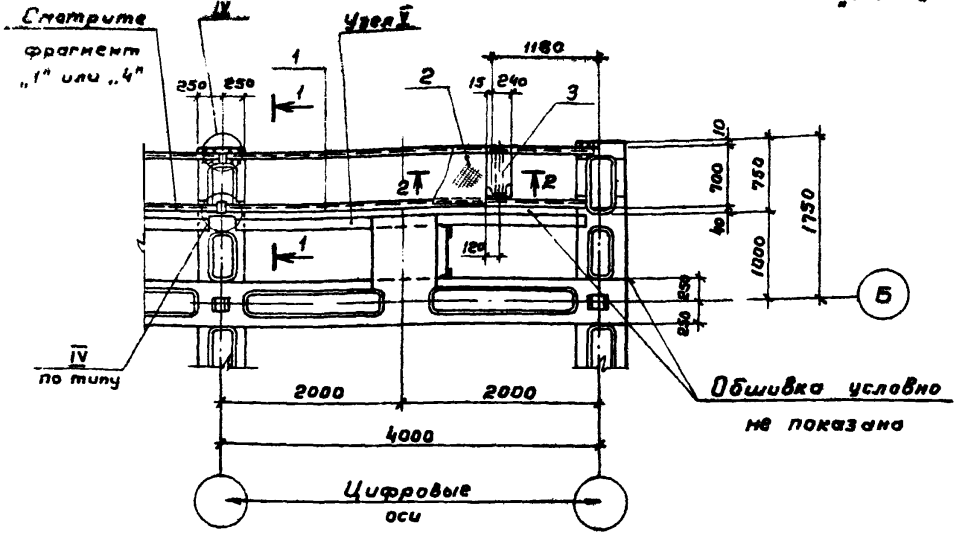

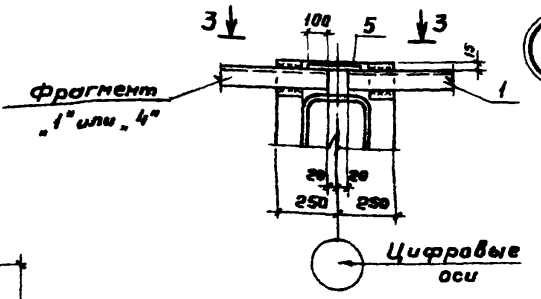

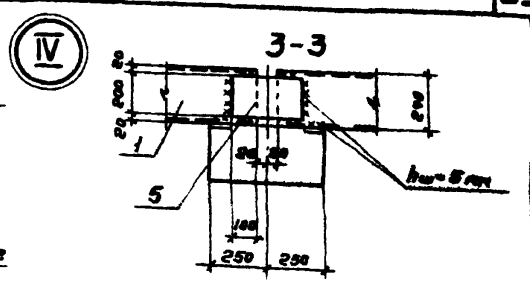

Формат	Зона	Поз.	Обозначение	Наименование	Кол.	Примечание
				Детали		
БЧ		1		[№24, ГОСТ 8240-72, ℓ=3960	2	95,0 кг
БЧ		2		Риф.ст. δ=5мм ГОСТ 8568-57, S=1,86 м²	—	78,7 кг
БЧ		3		L 75×6, ГОСТ 8509-72, ℓ=605	1	4,2 кг
БЧ		4		−50×4, ГОСТ 103-76, ℓ=130	4	0,2 кг
БЧ		5		−200×8, ГОСТ 103-76, ℓ=240	2	3,0 кг
А3		—	ТП 901,6-67.83-КЖИ-ФР-У V	Узел V	1	181,2

1. Сварку производить электродами 942-А по ГОСТ 9467-75. Сварные швы, кроме оговоренных, принимать h_e=4 мм.

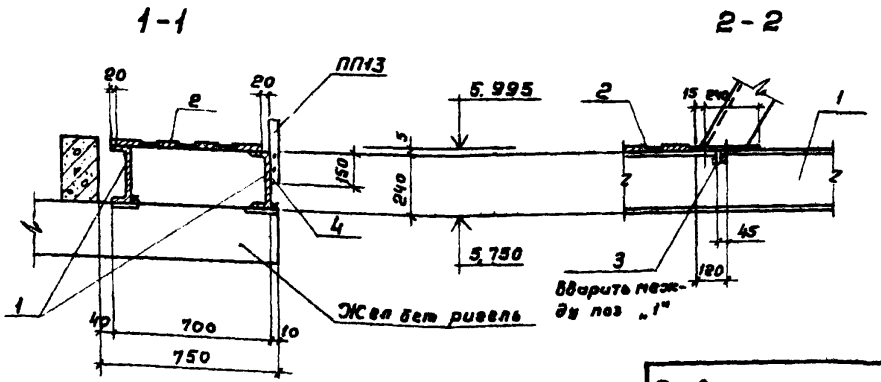

Норм. конт.	Альтшуллер		
Провер.	Нацкевич		
Исполн.	Полякова		
Рук. бр.	Станина		
Рук. бр.	Гольдина		
ГИП	Золотаревский		
Нач. отд.	Альтшуллер		

Привязан.

Инв.

ТП 901-6-67.83 - КЖИ-ФР2

Фрагмент Фр2

Стадия	Масса	Масштаб
Р	279,7 кг	1:50 1:20
Лист	Листов 1	

Госстрой СССР
СОЮЗВОДОКАНАЛПРОЕКТ
г. Москва

Типовой проект 901-6

Альбом II

Фрагмент „3"

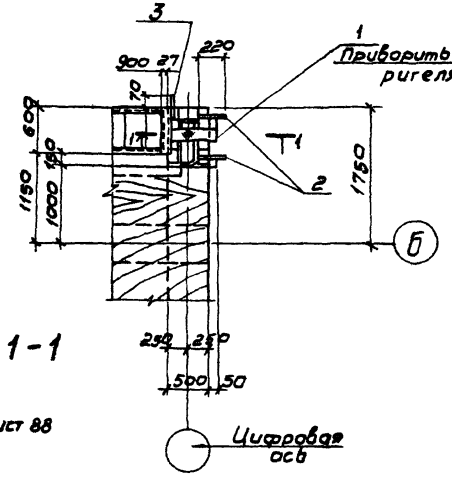

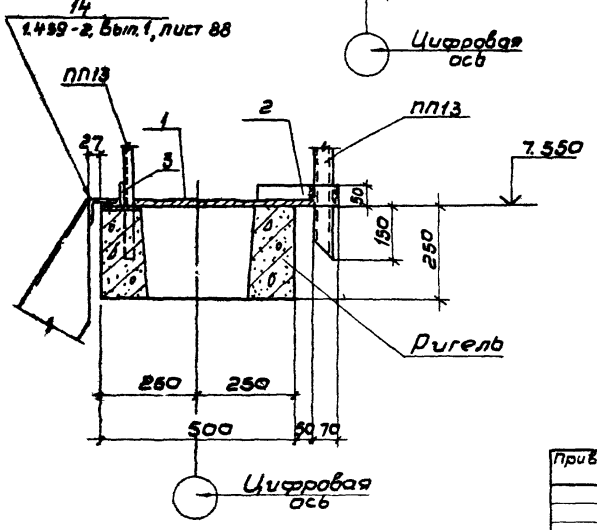

Формат	Зона	Поз.	Обозначение	Наименование	Кол.	Примечание
				Детали		
БЧ		1		Риф. ст. δ=5 мм ГОСТ 8568-57, S=0,4 м²	–	16,9 кг
БЧ		2		-50×6, ГОСТ 103-76, ℓ=220	2	0,5 кг
БЧ		3		-50×6, ГОСТ 103-76, ℓ=170	1	0,4 кг

1. Сварку производить электродом Э42-А по ГОСТ 9467-75. Сварные швы h=4 мм.
2. Сварку производить до установки деревянных конструкций.

Привязан			
Инв.№			
Норм. конт.	Альтшуллер		
Провер.	Ничкевич		
Исполн.	Полякова		
Рук. бр.	Станина		
Рук. бр.	Гольдина		
ГИП	Золотаревский		
Нач. отд.	Альтшуллер		

ТП 901-6-67.83 КЖИ-ФР3

Фрагмент ФР-3

Стадия	Масса	Масшт.
Р	18,3кг	1:10
Лист	Листов 1	

Госстрой СССР
СОЮЗВОДОКАНАЛПРОЕКТ
г. Москва

Фрагмент „4"

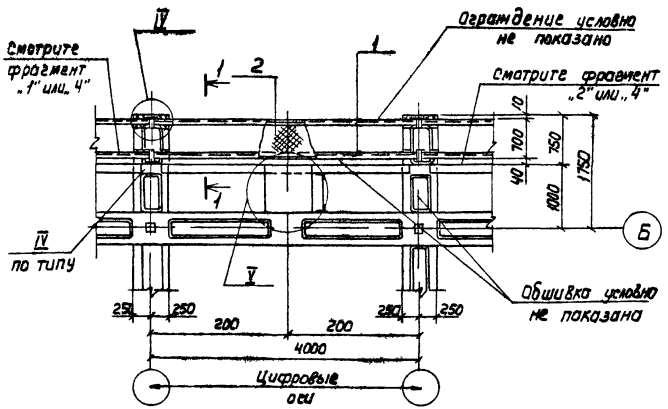

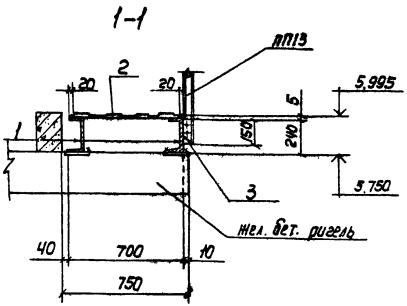

Формат	Зона	Поз.	Обозначение	Наименование	Кол.	Примечание
				Детали		
БЧ		1		С N 24 ГОСТ 8240-72, ℓ=3960	2	95.0 кг
БЧ		2		Рифл. лт. δ=5мм ГОСТ 8568-77, S=2,64м²		111.7 кг
БЧ		3		-50×4, ГОСТ 103-76, ℓ=150	4	0.2 кг
А3		—	ТП901-6-67.83 КЖИ-ФР 2	Узел IV	2	3.0 кг
А3		—	ТП901-6-67.83 -КЖИ-ФР V	Узел V	2	181.2 кг

Сварку производить электродами Э42-А по ГОСТ 9467-75. Сварные швы принимать $h_ш$=4мм.

Привязан	Н. Контр.	Альтшуллер	
	Провер.	Ноцкевич	
	Исполн.	Полякова	
	Рук. гр.	Станцина	
	Рук. др.	Гольдина	
Инв. №	ГИП	Золотаревский	
	Нач. отд.	Альтшуллер	

ТП 901-6-67.83 -КЖИ-ФРЧ

Фрагмент фр 4

Стадия	Масса	Масштаб
Р	301.5кг	1:50 1:20
Лист	Листов 1	

Госстрой СССР
СОЮЗСЕЛЬХОЗПРОЕКТ г. Москва

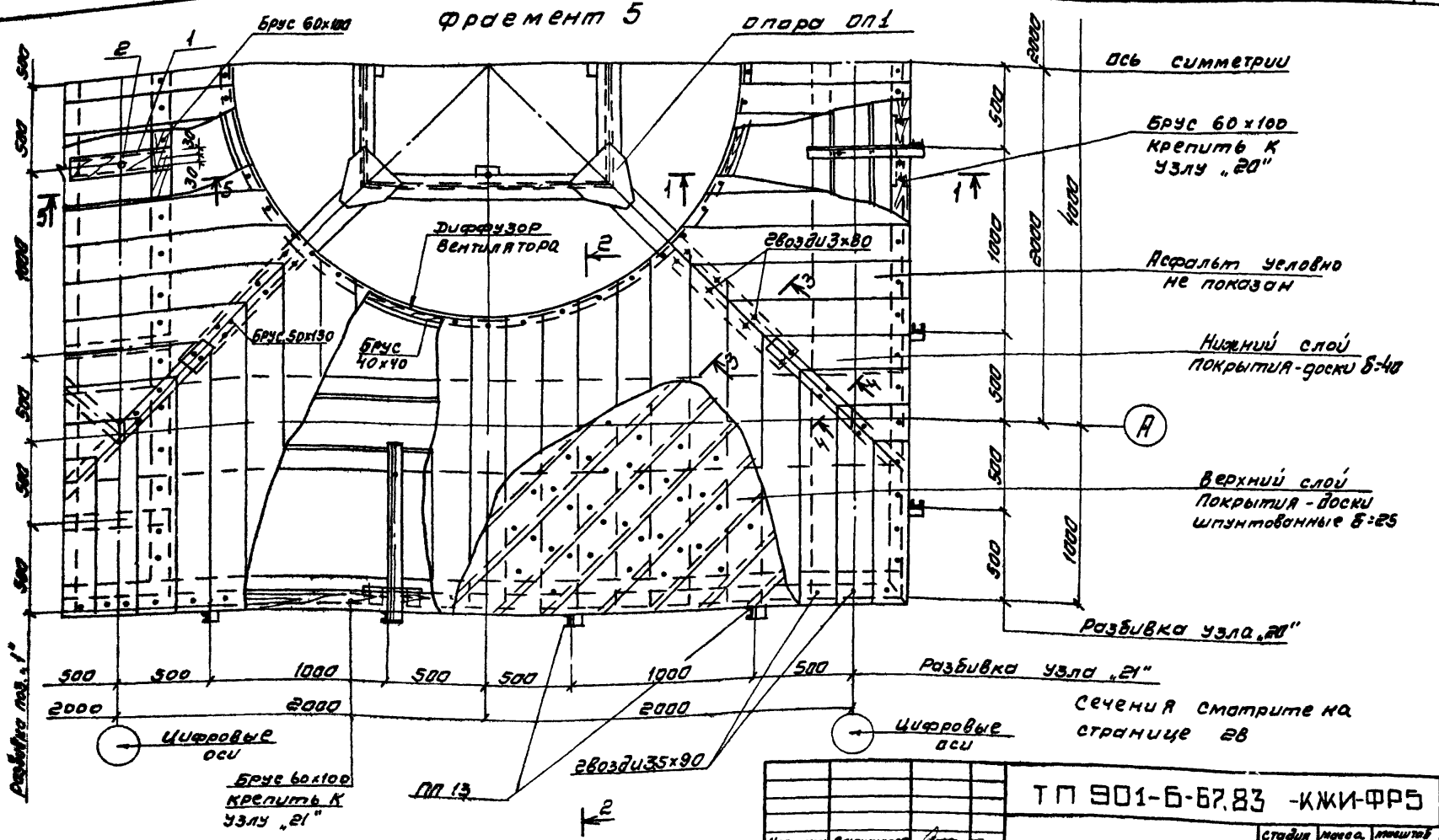

Норм.конт.	Альтшуллер		
Проверил	Ницкевич		
Испол.М.	Полякова		
Рук.бр.	Станина		
Рук.бр.	Гольдина		
ГИП	Золотаревский		
Нач.отд	Альтшуллер		

Привязан:

Инв. №

ТП 901-6-67.83 -КЖИ-ФР5

Фрагмент ФР5

Стадия	Масса	Масштаб
Р		1:20
Лист 1	Листов 2	

Госстрой СССР
Союзводоканалпроект
г. Москва

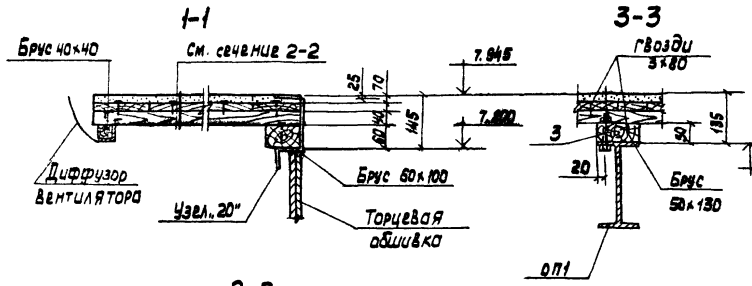

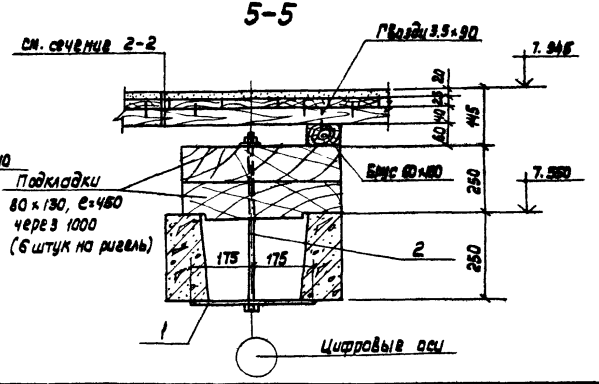

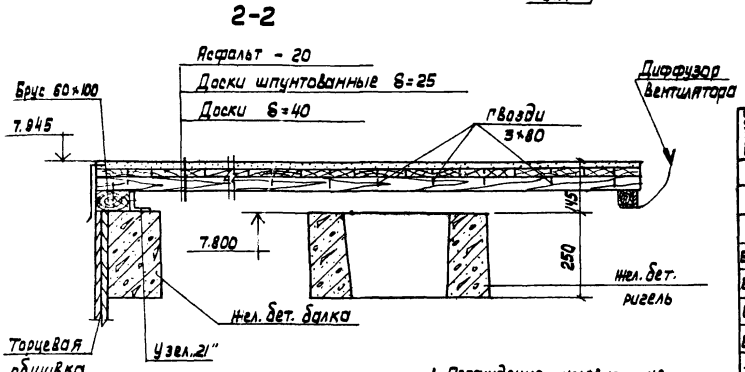

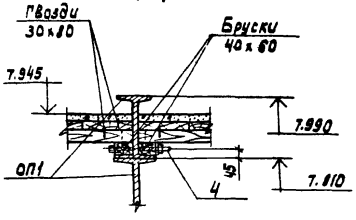

1. Ограждение условно не показано.
2. Древесина должна быть антисептирована в соответствии с п. 2.28 общих указаний.

Формат	Зона	Поз.	Обозначение	Наименование	Кол.	Примечание
				Детали		
Б4		1		-60×8 ГОСТ 103-76, ℓ=36	6	0.25кг
Б4		2		ф12 А I; ГОСТ 5781-81, ℓ=550	6	0.5кг
Б4		3		Болт М6×80 ГОСТ 7798-70	8	0.1кг
Б4		4		Болт М6×14 ГОСТ 7798-70	8	0.1кг
—		—		Доски δ 25×200 ГОСТ 8486-66		0.5м³
—		—		Доски δ 40×200 ГОСТ 8486-66		0.5м³
—		—		Брусья ГОСТ 8486-66		0.2м³

Фрагмент ФР5

Лист 28

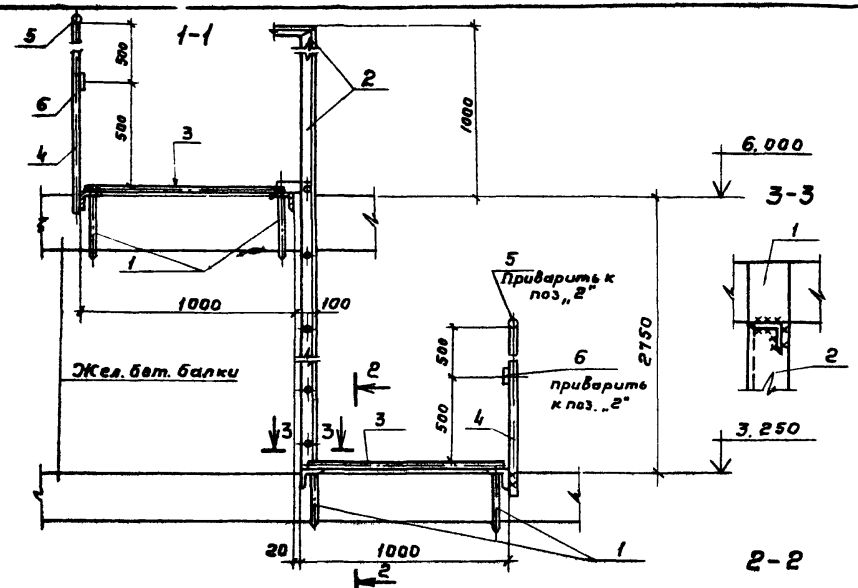

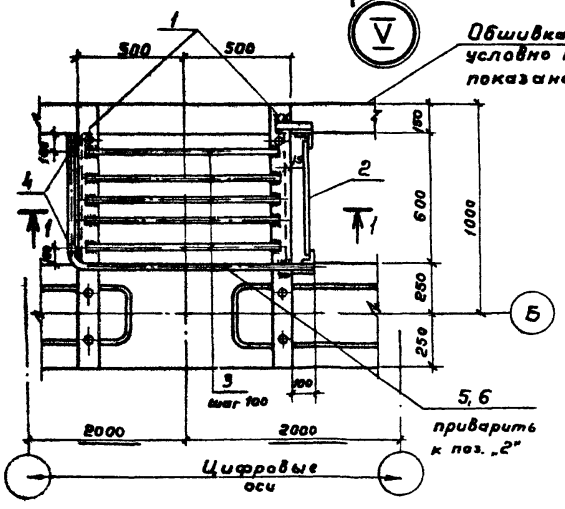

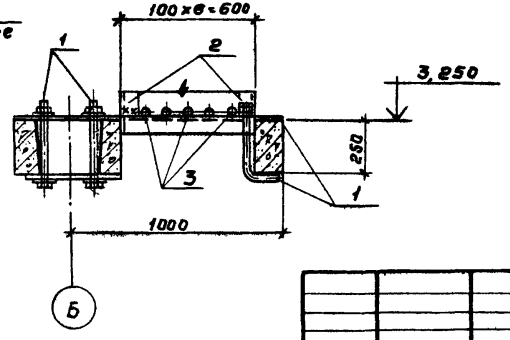

Формат	Зона	Поз.	Обозначение	Наименование	Кол.	Примечание
				Сборочные единицы		
А4		1	ТП 901-6-67.83-КЖИ-М11	Марка М 11	4	16,6 кг
—		2	Серия 1.459-2, вып.1	Стремянка С4	1	64,0 кг
				(По типу ℓ = 3750)		
				Детали		
БЧ		3		ф18 AI, ГОСТ 5781-81, ℓ=970	10	2,0 кг
БЧ		4		ф22 AI, ГОСТ 5781-81, ℓ=1120	4	3,5 кг
БЧ		5		ф25 AI ГОСТ 5781-81, ℓ=1750	2	6,7 кг
БИ		6		-30×4, ГОСТ 103-76, ℓ=1750	2	1,7 кг

Привязан

Инв. №

Норм. конт.	Альтшуллер	
Провер.	Ницкевич	
Исполн.	Полякова	
Рук. бр.	Станина	
Рук. бр.	Гольдина	
ГИП	Заветаревский	
Нач. отд.	Альтшуллер	

ТП 901-6-67.83 -КЖИ-ФР-УV

Узел V

Стадия	Масса	Масштаб
Р	181,2кг	1:20
Лист	Листов 1	

Госстрой СССР
СОЮЗВОДОКАНАЛПРОЕКТ
г. Москва

Типовой проект 901-6

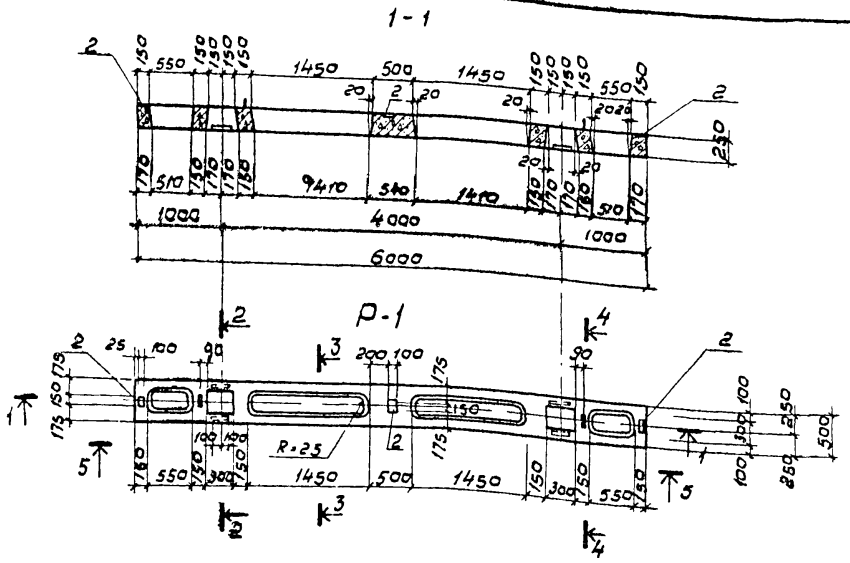

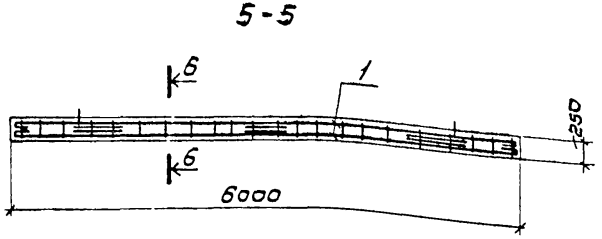

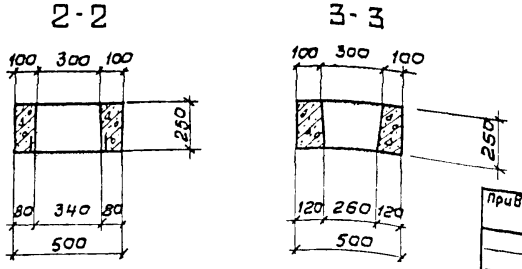

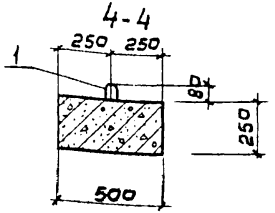

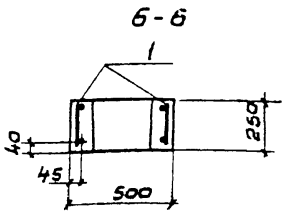

Формат	Зона	Поз.	Обозначение	Наименование	Кол.	Примечание
				Документация		
А3		–	ТП 901.6-67.83 КЖИ-ТТ	Технические требования к изготовлению сборных железобетонных изделий		
				Сборные единицы		
А4		1	ТП 901-6-67.83 КЖИ-Р1-КП1	Каркас пространственный КП1	1	100,0 кг
А4		2	ТП 901-6-67.83 КЖИ-М1	Изделие закладное М1	3	1,5 кг
				Материалы		
				Бетон М ☐ Мрз ☐ В ☐	–	0,42 м³

Ведомость расхода стали на элемент, кг

Марка элемента	Изделия арматурное				Изделие закладные							Общий расход
	Арматура класса								Прокат марки			
	АI		А III		АI	А III			Вст3 сп5			
	ГОСТ 5781-81								ГОСТ 103-76			
	ф6	ф8	ф16	ф18	ф12	ф10	ф18		б=10	б=14		
Р1	1.2	10.6	28.8	47.6	2.2	0.9	1.6		8.4	3.2		104,5

Норм. конт.	Альтшуллер		
Провер.	Ницкевич		
Исполн.	Полякова		
Рук. бр.	Станина		
Рук. бр.	Гольдина		
ГИП	Золотаревский		
Нач. отд.	Альтшуллер		

Привязан

Инв. №

ТП 901-6-67.83 КЖИ-Р1

Ригель Р1

Стадия	Масса	Масшт.
Р	1050 кг	1:50 1:20

Лист | Листов 1

Госстрой СССР
СОЮЗВОДОКАНАЛПРОЕКТ
г. Москва

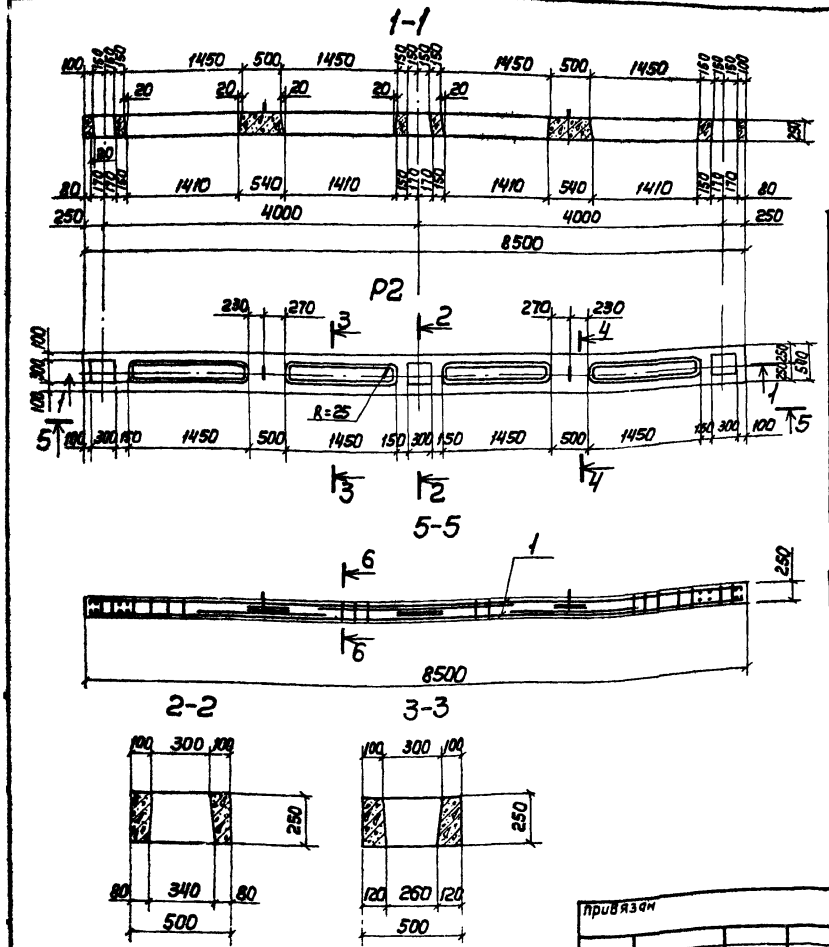

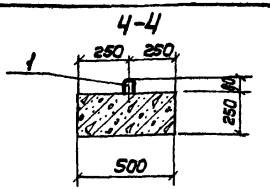

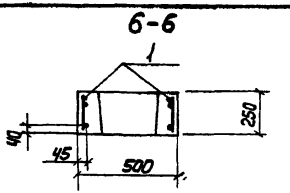

Формат	Зона	Поз.	Обозначение	Наименование	Кол.	Примечание
				Документация		
А3			ТП901.6-67.83 -КЖИ-ТТ	Технические требования к изготовлению сборных железобетонных изделий		
				Сборочные единицы		
А3		1	ТП901-6-67.83 -КЖИ-Р2-КП2	Каркас пространственный КП2	1	142.0кг
				Материалы		
				Бетон М ☐ Мрз ☐ В ☐	—	0.59м³

Ведомость расхода стали на элемент, кг

Марка элемента	Изделия арматурные						Изделия закладные					Общий расход
	Арматура класса								Прокат марки			
	АI			АIII			АI		ВСТ3 КП5			
	ГОСТ 5781-81								ГОСТ 103-76			
	ф6	ф8		ф16	ф18		ф12		δ=14			
Р2	2.4	15.2		51.4	67.6		2.2		3.2			142.0

Н.Контр.	Альтшуллер	
Провер.	Ницкевич	
Исполн.	Полякова	
Рук.бр.	Станина	
Рук.бр.	Гольдина	
ГИП	Золотаревский	
Нач.отд.	Альтшуллер	

Привязан

Инв. №

ТП 901-6-67.83 КЖ-Р2

Ригель Р2

Стадия	Масса	Масштаб
Р	1480кг	1:50 1:20

Лист | Листов 1

Госстрой СССР
СОЮЗВОДОКАНАЛПРОЕКТ
г.Москва

Альбом VI

Типовой проект 901-6-

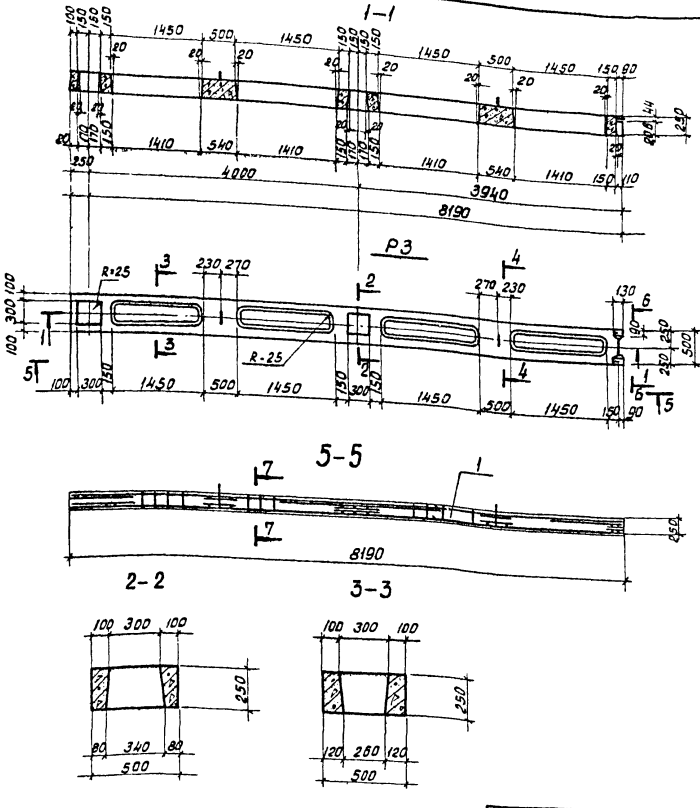

Формат	Зона	Поз.	Обозначение	Наименование	Кол.	Примечание
				Документация		
А3		—	ТП 901,6-67.83 -КЖИ-ТТ	Технические требования к изготовлению сборных железобетонных изделий.		
				Сборочные единицы		
А3		1	ТП 901.6-67.83 -КЖИ-Р3-КП3	Каркас пространственный кп3	1	126.5 кг.
				Материал		
				Бетон М ☐ Мр3 ☐ В ☐	—	0.57 м³

Ведомость расхода стали на элемент, кг

Марка элемента	Изделия арматурные							Изделия закладные				Общий расход
	Арматура касса							Прокат марки				
	А I		А III		А I	А III		Бст3 сп5				
	ГОСТ 5781-81							ГОСТ 103-76			ГОСТ 8510-72	
	ф6	ф8	ф16	ф18	ф12	ф22			δ12	δ=14	∠ 110×70×6.5	
Р3	2.4	14.6	36.9	64.8	2.2	0.4			2.2	1.6	1.4	126.5

Норм. конт.	Альтшуллер		
Проверил	Ничкевич		
Исполн.	Полякова		
Рук. гр.	Станина		
Рук. гр.	Гольдина		
ГИП	Золотаревский		
Нач. отд.	Альтшуллер		

Привязан

Инв. №

ТП 901-6-67.83-КЖИ Р3

Ригель Р3

Стадия	Масса	Масштаб
Р	1425 кг	1:50 1:20
Лист	Листов 1	

Госстрой СССР
СОЮЗБОДОКАНАЛПРОЕКТ
г. Москва

19156-06 42

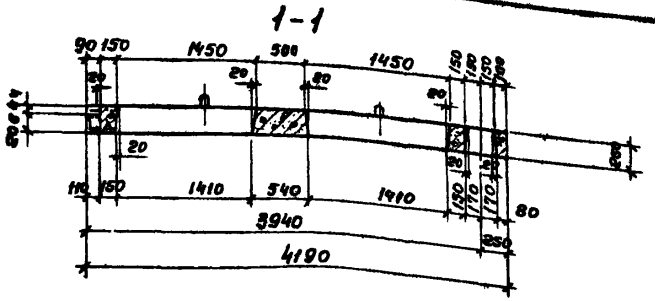

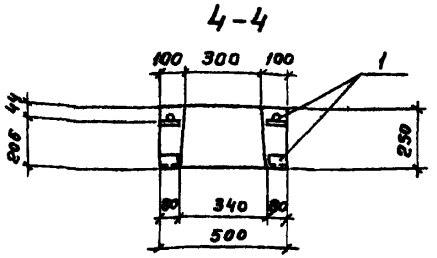

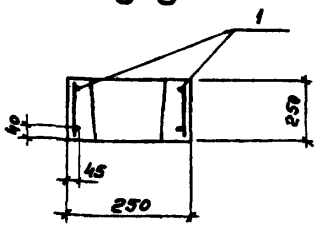

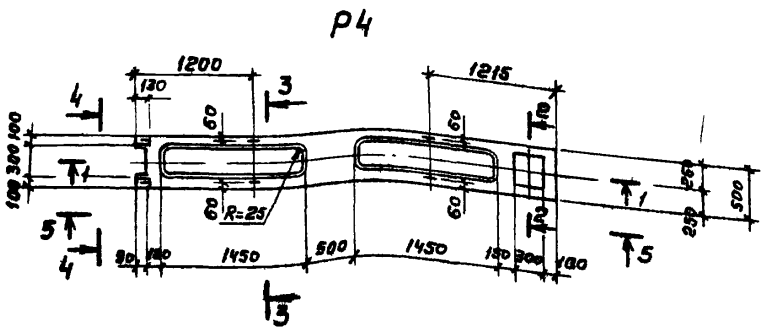

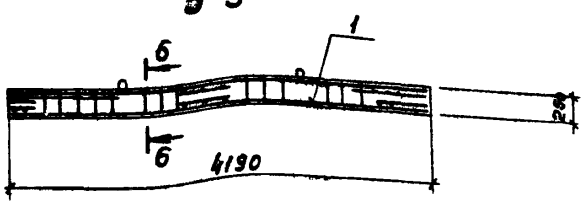

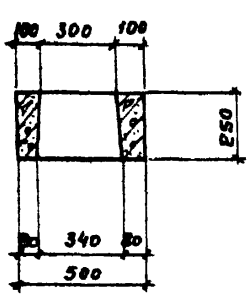

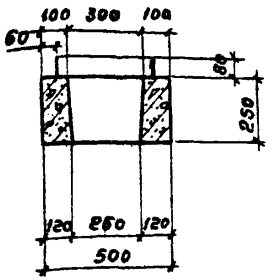

Формат	Зона	Поз.	Обозначение	Наименование	Кол.	Примечание
				Документация		
А3		—	ТП 901.6-67.83 -КЖИ-ТТ	Технические требования к изготовлению сборных железобетонных изделий		
		—				
				Сборочные единицы		
А3		1	ТП 901.6-67.83 - КЖИ-Р4-КЧ	Каркас пространственный КЧ	1	74,1 кг
				Материалы:		
				Бетон М ☐ Мрз ☐ В ☐		0,31 м³

Ведомость расхода стали на элемент кг

Марка элемента	Изделия арматурные							Изделия закладные				Общий расход
	Арматура класса							Прокат марки				
	AI		AIII			AI	AIII	Вст 3 сп5				
	ГОСТ 5781-81							ГОСТ 8509-76	ГОСТ 103-76			
	ф6	ф8	ф16	ф18		ф12	ф22	110×70×6,6	δ=12	δ=14		
Р4	1,2	7,4	22,7	32,8		4,4	0,4	1,4	2,2	1,6		74,1

Привязан

Инв. №

Норм. конт.	Альтшуллер	
Провер.	Ницкевич	
Исполн.	Полякова	
Рук. гр.	Станина	
Рук. бр.	Гольдинц	
ГИП	Золторевский	
Нач. отд.	Альтшуллер	

ТП 901-6-67.83 -КЖИ-Р4

Ригель Р4

Стадия	Масса	Масштаб
Р	730кг	1:50 1:20
Лист	Листов 1	

Госстрой СССР
СОЮЗВОДОКАНАЛПРОЕКТ
г. Москва

1-1

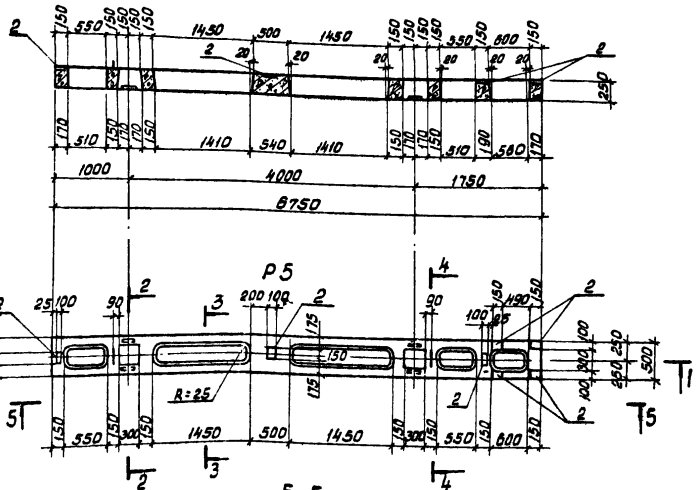

5-5

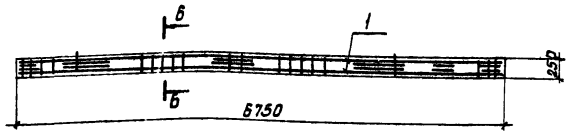

2-2

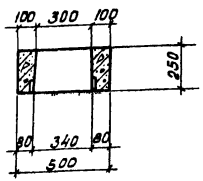

3-3

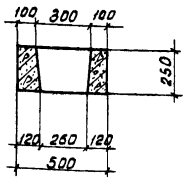

4-4

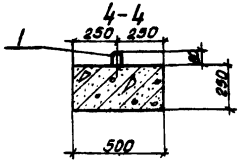

6-6

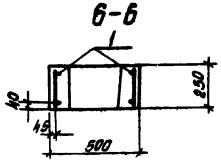

Формат	Зона	Поз.	Обозначение	Наименование	Кол.	Примечание
				Документация		
А3		–	ТП 901-6-67.83 -КЖИ-ТТ	Технические требования к изготовлению сборных железобетонных изделий		
				Сборочные единицы		
А4		1	ТП 901-6-67.83 -КЖИ Р5-КВ5	Каркас пространственный КВ5	1	109.4 кг.
А4		2	ТП 901-6-67.83 -КЖИ- М1	Изделие закладное М1	7	1.5 кг.
				Материалы		
				Бетон М [ ] Мрз [ ] В [ ]	–	0.47 м³

Ведомость расхода стали на элемент, кг.

Марка элемента	Изделия арматурные							Изделия закладные			Общий расход
	Арматура класса							Прокат марки			
	AI			AIII		AI	AIII	Вст.3 кп2			
	ГОСТ 5781-81							ГОСТ 103-76			
	ф6	ф8		ф16	ф18	ф12	ф10	ф18	δ=10	δ=14	
Р5	1.2	12.0		30.8	53.6	2.2	2.1	1.8	13.2	3.2	119.9

Привязан

Инв. №

Норм. конт.	Альтшуллер		
Пробер.	Жицкевич		
Исполн.	Полякова		
Рук. бр.	Станина		
Рук. бр.	Гольдина		
ГИП	Золоторевский		
Нач. отд.	Альтшуллер		

ТП 901-6-67.83-КЖИ-Р5

Ригель Р5

Стадия	Масса	Масштаб
Р	117.5 кг.	1:50 1:20
Лист	Листов 1	

Госстрой СССР СОЮЗВОДОКАНАЛПРОЕКТ г. Москва

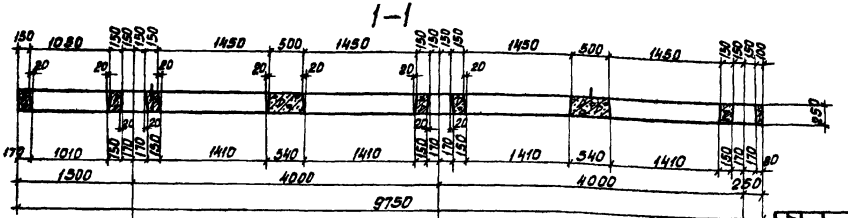

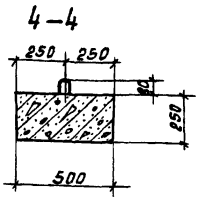

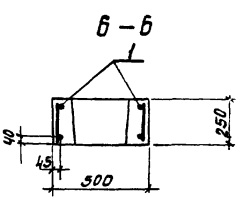

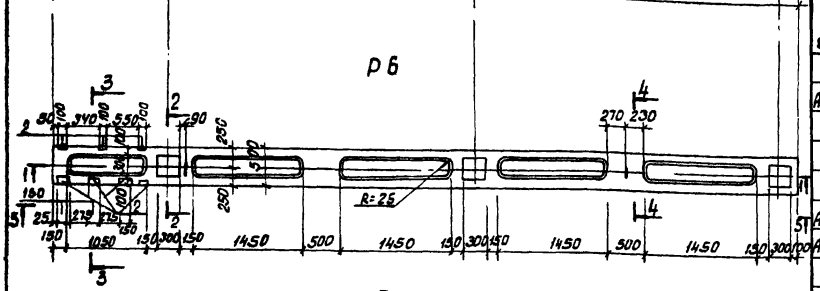

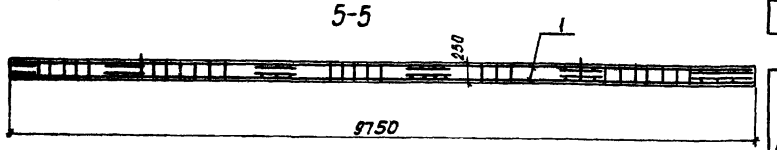

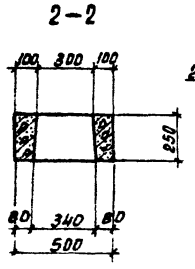

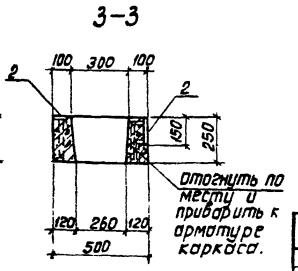

Формат	Зона	Поз.	Обозначение	Наименование	Кол.	Примечание
				Документация		
А3		—	ТП 901,Б-67.83-КЖИ-ТТ	Технические требования к изготовлению сборных железобетонных изделий		
				Сборочные единицы		
А4		1	ТП 901-Б-67.83-КЖИ-РБ-КП6	Каркас пространственный КП6	1	151.7 кг.
А4		2	ТП901,Б-67.83-КЖИ-М1	Изделие закладное М1	7	1.5 кг.
				Материалы		
				Бетон М [ ] Мрз [ ] В [ ]	—	0.68 м³

Ведомость расхода стали на элемент, кг.

Марка элемента	Изделия арматурные				Изделия закладные				Общий расход
	Арматура класса				Прокат марки				
	AI	AIII	AI	AIII	Вст3 СП5				
	ГОСТ 5781-81				ГОСТ 103-76				
	ф6	ф8	ф18	ф18	ф12	ф10	8=10	8=14	
РБ	2.4	17.4	48.9	77.6	2.2	2.1	8.4	3.2	1622

Привязан

Инв.№

Норм.кон.	Альтшуллер		
Пробер.	Ницкевич		
Исполн.	Полякова		
Рук. гр.	Гольдина		
Рук. гр.	Золоторевский		
Нач. отд	Альтшуллер		

ТП 901-Б-67.83-КЖИ-РБ

Ригель РБ

Стадия	Масса	Масштаб
Р	1690	1:50 1:20
Лист	Листов 1	

Госстрой СССР СОЮЗБОДОКАНАЛПРОЕКТ г. Москва

Альбом VI

Типовой проект УШ-0-1-1

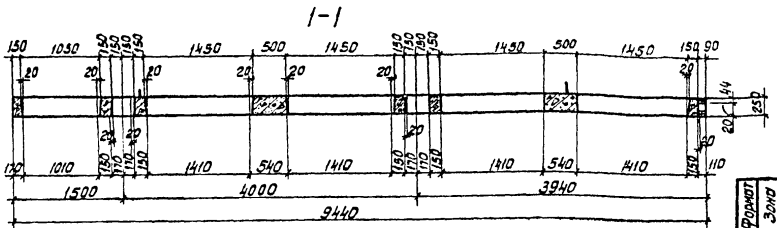
1-1
150 1050 150 150 150 1450 500 1450 150 150 150 1450 500 1450 150 90
20 20 20

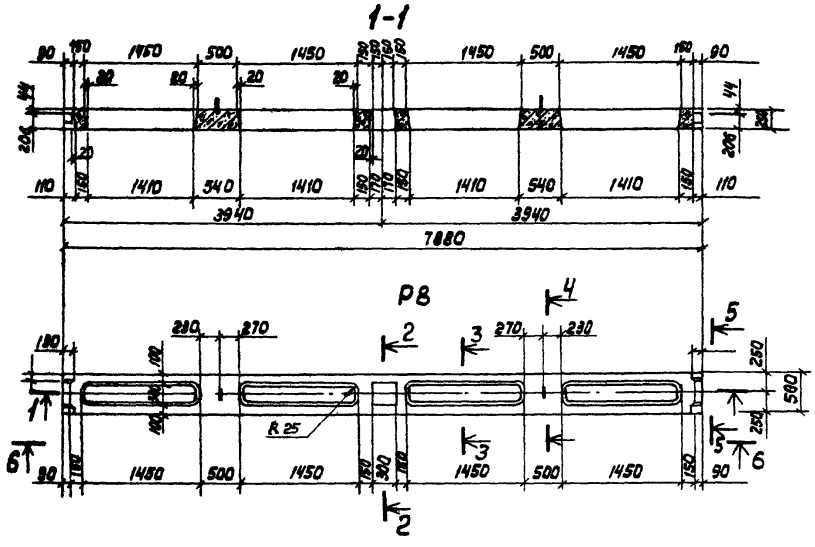

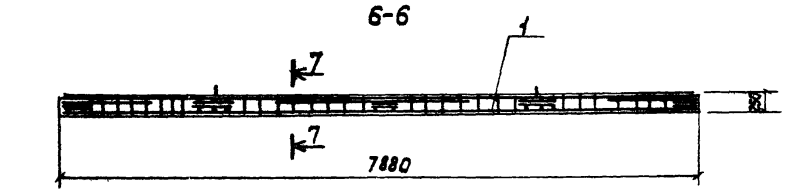

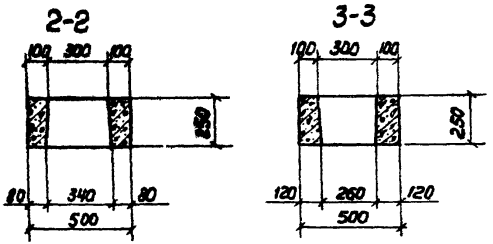

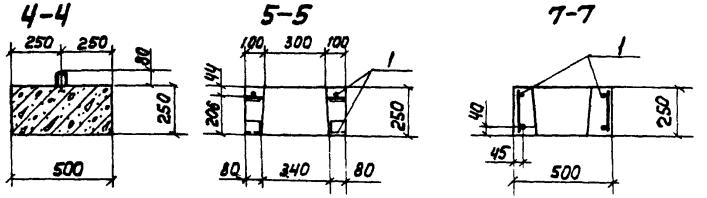

Формат	Зона	Поз.	Обозначение	Наименование	Кол.	Примечание
				Документация		
А3			ТП901.6-67.83 - КЖИ ТТ	Технические требования к изготовлению сборных железобетонных изделий		
				Сборочные единицы		
А3		1	ТП901.6-67.83 - КЖИ-Р8-КЛ8	Каркас пространственный КП8	1	121.6
				Материалы		
				Бетон М ☐ Мр3 ☐ В ☐		0.55м³

Ведомость расхода стали на элемент, кг

Марка элемента	Изделия арматурные							Изделия закладные				Общий расход
	Арматура класса							Прокат. марки				
	АI		АIII		АI	АIII		Вст3 Сп5				
	ГОСТ 5781-81							ГОСТ 103-76		ГОСТ 8510-72		
	ф6	ф8	ф16	ф18	ф12	ф22		δ=12		L110x70 x 6.5		
Р8	2.4	13.8	33.2	62.0	2.2	0.8		4.4		2.8		121.6

Н. Контр.	Альтшуллер		
Провер.	Ницкевич		
Исполн.	Полякова		
Рук. бр.	Станина		
Рук. бр.	Гольдина		
ГИП	Золотаревский		
Нач. отд.	Альтшуллер		

Привязан

Инв. №

ТП 901-6-67.83 -КЖИ-Р8

Ригель Р8

Стадия	Масса	Масшт.
Р	1375кг	1:50 1:20
Лист	Листов 1	

Госстрой СССР
СОЮЗВОДОКАНАЛПРОЕКТ
г. Москва

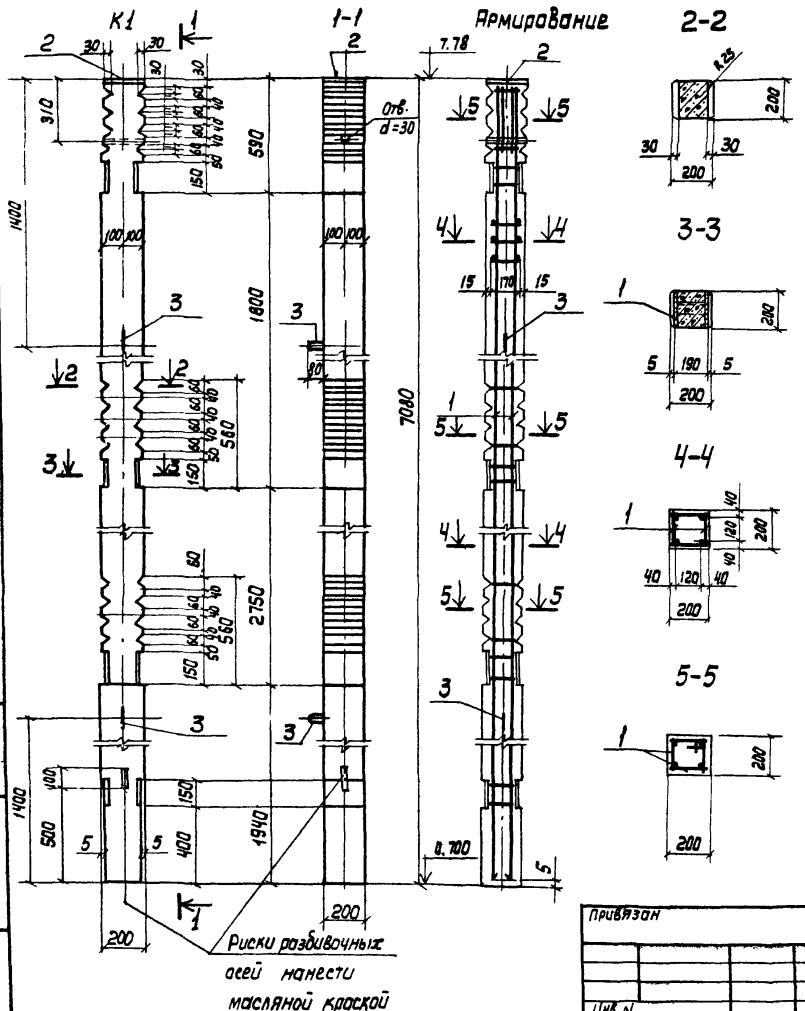

Формат	Зона	Поз	Обозначение	Наименование	Кол.	Примечание
				Документация		
А3			ТП 901-6-67.83 - КЖИ-ТТ	Технические требования к изготовлению сборных железобетонных изделий		
				Сборочные единицы		
А3		1	ТП901-6-67.83 - КЖИ-К1-КП10	Каркас пространственный КП10	1	85.4кг
А4		2	ТП901-6-67.83 - КЖИ-М5	Изделие закладное М5	1	4.4кг
		3	Серия 1.400-9 Вып.1	Петля УП2-3	2	0.84кг
				Материал		
				Бетон М ☐ Мрз ☐ В ☐	—	0,28 м³

Ведомость расхода стали на элемент, кг

Марка элемента	Изделия арматурные			Изделия закладные								Общий расход
	Арматура класса						Прокат марки					
	АI	АIII		АI	АIII		Вст. 3 сп5					
	ГОСТ 5781-81						ГОСТ 103-76	ГОСТ 8509-72	ГОСТ 5915-70			
	ф6	ф18		ф12	ф12		δ=10	∠75×6	Гайка М12			
К1	5.8	56.4		1.7	1.2		21.6	4.8				91.5

Н. Контр.	Альтшуллер		
Провер.	Ницкевич		
Исполн.	Полякова		
Рук. бр.	Станина		
Рук. бр.	Гольдина		
Гл. инж. пр.	Золотаревский		
Нач. отд.	Альтшуллер		

Привязан

Инв. N

ТП 901 6-67.83 - КЖИ- К1

Колонна К1

Стадия	Масса	Масшт.
Р	700кг	1:50

Лист | Листов 1

Госстрой СССР
СОЮЗКОДОКАНАЛПРОЕКТ
г. Москва

19156-06 48

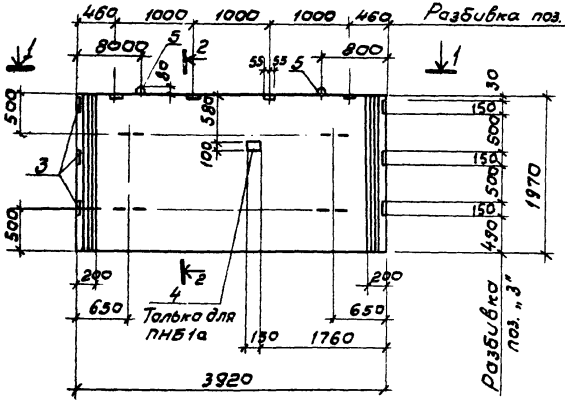

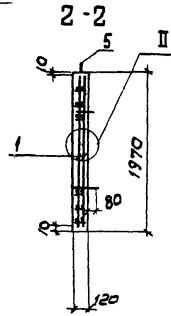

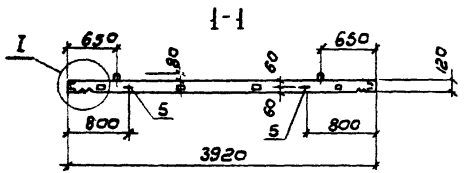

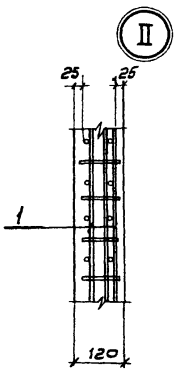

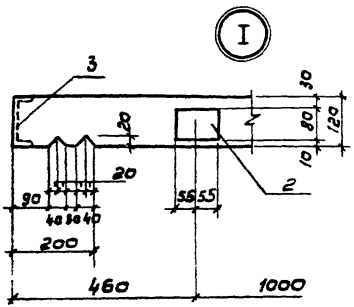

Формат	Зона	Поз.	Обозначение	Наименование	Колич. на элем. ПНБ1	Колич. на элем. ПНБ1а	Примечание
				Документация			
А3		–	ТП 901.6-67.83 КЖИ-ТТ	Технические требования к изготовлению сборных железобетонных изделий			
				Сборочные единицы			
А3		1	ТП 901-6-67.83 КЖИ-ПНБ1-КП11	Каркас пространственный КП11	1	1	204.6 кг
АУ		2	ТП 901-6-67.83 КЖИ-М7, М9	Изделие закладное М7	4	4	1,3 кг
АУ		3	ТП 901-6-67.83 КЖИ-М8	То же М8	6	6	2,0 кг
АУ		4	ТП 901-6-67.83 КЖИ-М7, М9	„ М9	–	1	1,1 кг
–		5	Серия 1.400-9, вып. 1	Петля УП1-7	2	2	1,4 кг
				Материалы			
				Бетон М ☐ Мрз ☐ В ☐	–	–	0,94 м³

Ведомость расхода стали на элемент, кг

Марка элемента	Изделия арматурные			Изделия закладные								Общ. расход
	Арматура класса							Прокат марки				
	AI	A III		AI		A III		В ст.3 сп5				
	ГОСТ 5781-81							ГОСТ 103-76		ГОСТ 8240-72		
	ф6	ф8	ф12	ф12	ф14	ф8	ф14	б=8	б=10	Г№12		
ПНБ1	2.8	60,0	138.6	3.2	2.8	2.4	2.4	–	2.8	9.6		224.6
ПНБ1а	2.8	60,0	138.6	3.2	2.8	2.6	2.4	0.9	2.8	9.6		226.7

Привязан	Нарм. контр.	Альтшуллер
	Пров.	Ницкевич
	Испол.	Полякова
	Рук. бр.	Станина
	Рук. бр.	Гольдина
	Гип	Золотаревский
Инв. №	Нач. отд.	Альтшуллер

ТП 901-6-67.83 КЖИ-ПНБ1, ПНБ1а.СБ

Панели ПНБ1, ПНБ1а

Стадия	Масса	Масшт.
Р	2350кг	1:50 1:10
Лист	Листов 7	

Госстрой СССР
СОЮЗВОДОКАНАЛПРОЕКТ
г. Москва

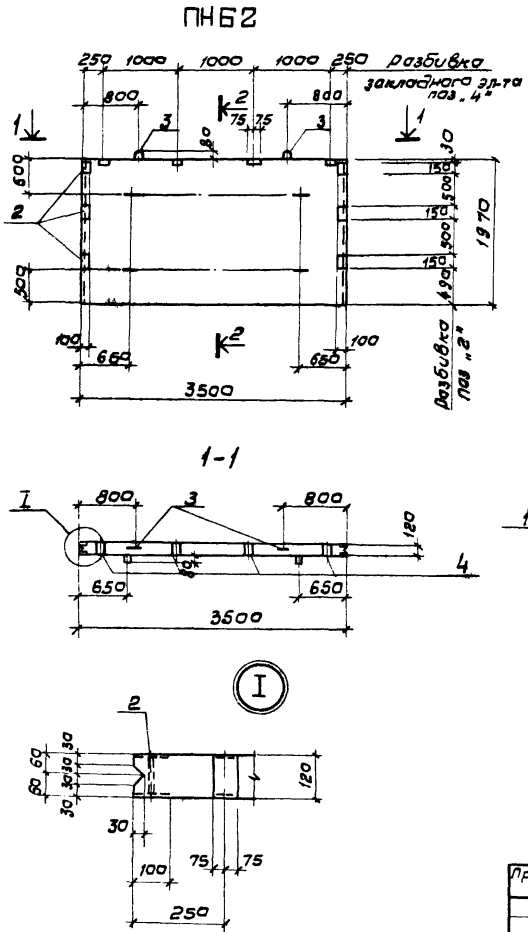

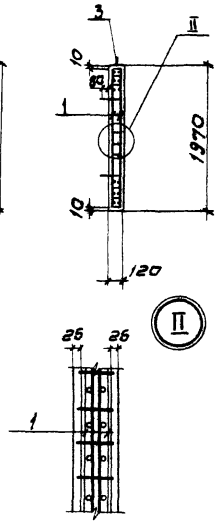

Формат	Зона	Поз.	Обозначение	Наименование	Кол.	Примечание
				Документация		
А3		–	ТП901.6-67.83 КЖИ-ТТ	Технические требования к изготовлению сборных железобетонных изделий		
				Сборочные единицы		
А3		1	ТП 901-6-67.83 КЖИ-ПН62-КП12	Каркас пространственный КП12	1	188,4 кг
А4		2	ТП 901-6-67.83 КЖИ-М10	Изделие закладные М10	6	2,0 кг
		3	Серия 1.400-9. Вып. 1	Петля УП1-7	2	1,4 кг
А4		4	ТП 901-6-67.83 КЖИ-М8	Изделие закладное М8	4	2,0 кг
				Материалы		
				Бетон М☐ Мрз☐ В☐	–	0,83 м³

Ведомость расхода стали на элемент, кг

Марка элемента	Изделия арматурные			Изделия закладные								Общий расход
	Арматура класса						Прокат марки					
	АI	А III		АI	А-III		Вст.3 сп 5					
	ГОСТ 5781-81							ГОСТ 8240-72	ГОСТ 103-76			
	ф6	ф8	ф12	ф14	ф8	ф12		СН12	Б-10			
ПН62	2,8	60,0	122,4	2,8	1,6	1,2		9,6	10,8			211,2

Норм. конт.	Альтшуллер		
Провер.	Ницкевич		
Исполн.	Полякова		
Рук. бр.	Станина		
Рук. бр.	Гольдина		
ГИП	Золотаревский		
Нач. отд.	Альтшуллер		

Привязан:

Инв. №

ТП 901-6-6783 КЖИ-ПН62

Панель ПН62

Стадия	Масса	Масшт.
Р	2075 кг	1:50

Лист | Листов 1

Госстрой СССР

СОЮЗВОДОКАНАЛПРОЕКТ г. Москва

19156-06 50

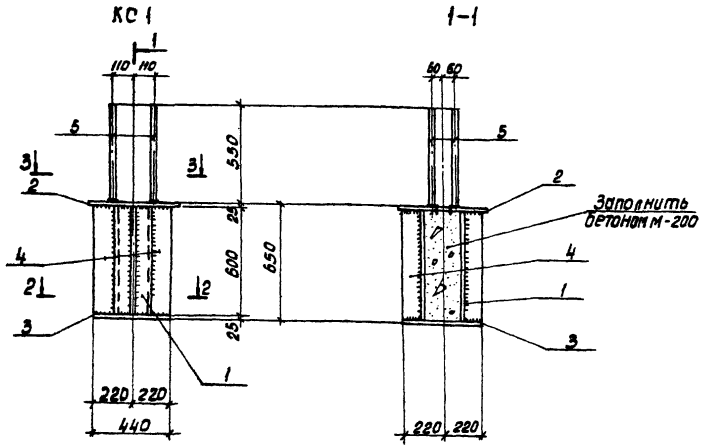

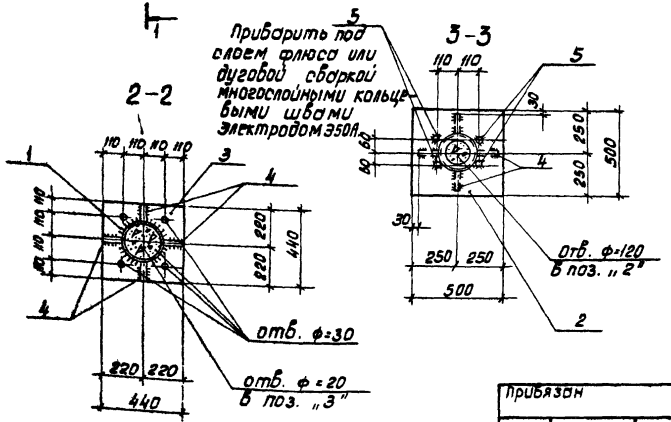

Формат	Зона	Поз.	Обозначение	Наименование	Кол.	Примечание
				Детали		
БЧ		1		Тр.203×8, ГОСТ8732-70, ℓ=600	1	23.1 кг.
БЧ		2		-500×25, ГОСТ19903-74, ℓ=500	1	49.1 кг.
БЧ		3		-440×25, ГОСТ19903-74, ℓ=440	1	43.2 кг.
БЧ		4		-110×8, ГОСТ103-76, ℓ=600	4	4.2 кг.
БЧ		5		ф18 AIII, ГОСТ5781-81, ℓ=550	4	1.1 кг.
				Материалы		
				Бетон М ☐ Мрз ☐ В ☐		0.02 м³

1. Материал для всех позиций, кроме „5", - сталь марки Вст.3 сп5 по ГОСТ 380-71; для позиции „5" - сталь марки 25Г2С по ГОСТ 5058-65 (для районов с температурой наружного воздуха от -30°С и выше допускается сталь марки 35ГС)
2. Сварку производить электродом Э42А. Высота неразборенных сварных швов $h_ш$ = 8 мм.
3. Антикоррозийную защиту выполнять в соответствии с техническими требованиями.

Привязан

Инв. №

Норм. конт.	Альтшуллер	
Проверил	Ишкевич	
Исполнил	Полякова	
Рук. бр.	Станина	
Рук. бр.	Гольдина	
ГИП	Заторевский	
Нач. отд.	Альтшуллер	

ТП 901-5-67.83 КЖИ КС1

Колонна Стальная КС-1

Стадия	Масса	Масштаб
Р	120,1 кг	1:20
Лист	Листов	

Госстрой СССР СОЮЗОРГАНДОРПРОЕКТ г. Москва.

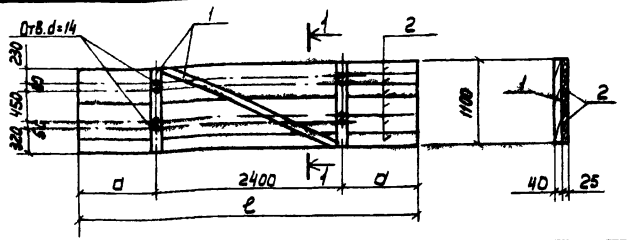

Формат	Зона	Поз.	Обозначение	Наименование	Кол.	Примечание
				Детали (Щ1, Щ2, Щ3)		
Б4		1		Брусья 75×40 ГОСТ 8486-66, ℓ=50мм		0.02м³
			Переменные	данные для исполнений		
				Детали (Щ1)		
Б4		2		Доски δ=25 ГОСТ 8486-66, ℓ=4230		0.12м³
				Детали (Щ2)		
Б4		2		Доски δ=25 ГОСТ 8486-66 ℓ=3960		0.11м³
				Детали (Щ3)		
Б4		2		Доски δ=25 ГОСТ 8486-66, ℓ=3920		0.11м³

Обозначение	Масса ед. м³	Размеры, мм ℓ	a
КЖИ-Щ1, Щ2, Щ3	0.14	4220	910
КЖИ-Щ1, Щ2, Щ3	0.13	3960	780
КЖИ-Щ1, Щ2, Щ3	0.13	3920	760

Привязан

Инв. № подл.

ТП 901-6-67.83 -КЖИ-Щ1, Щ2, Щ3

Н. Контр.	Альтшуллер		
Провер.	Ницкевич		
Исполн.	Полякова		
Рук. бр.	Станина		
Рук. бр.	Гольдина		
ГИП	Золоторевский		
Нач. отд.	Альтшуллер		

Щиты
Щ1, Щ2, Щ3

Стадия	Масса	Масшт.
Р	см. табл.	
Лист	Листов 1	

Госстрой СССР
СОЮЗВОДОКАНАЛПРОЕКТ
г. Москва

Альбом VI

Типовой проект 901-6

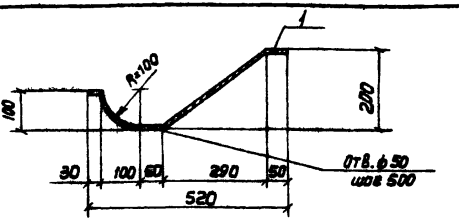

Формат	Зона	Поз.	Обозначение	Наименование	Кол.	Примечание
			Переменные	данные для исполнений		
				Детали МК1		
Б4		1		-910×2 ГОСТ 19903-74, ℓ=3900	1	54,3кг
				Детали (МК2)		
Б4		1		-910×2 ГОСТ 19903-74, ℓ=435	1	6,2кг
				Детали (МК3)		
Б4		1		-910×2 ГОСТ 19903-74, ℓ=3990	1	57.0кг

Обозначение	Марка	Масса ед. кг
- КЖИ-МК1, МК2, МК3	МК1	54.3кг
- КЖИ-МК1, МК2, МК3	МК2	6.2кг
- КЖИ-МК1, МК2, МК3	МК3	57.0кг

Привязан

Инв. № подл.

Взам. инв. №

Подпись и дата

Инв. № подл.

ТП 901-6-67.83 КЖИ-МК1 МК2 МК3

Н. Контр.	Альтшуллер		
Провер.	Ницкевич		
Исполн.	Полякова		
Рук. бр.	Станина		
Рук. бр.	Гольдина		
ГИП	Золоторевский		
Нач. отд.	Альтшуллер		

Козырьки
МК1, МК2, МК3

Стадия	Масса	Масштаб
Р	см. табл.	1:10
Лист	Листов 1	

Госстрой СССР
СОЮЗВОДОКАНАЛПРОЕКТ
г. Москва

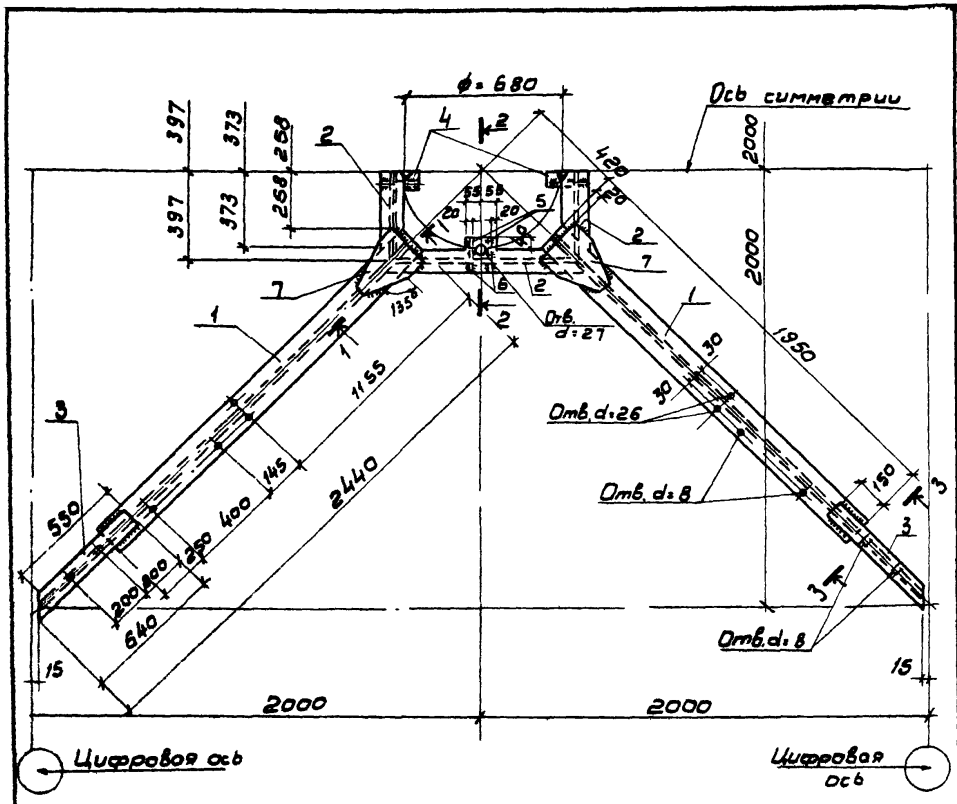

1-1

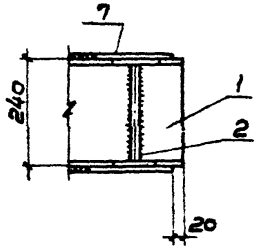

2-2

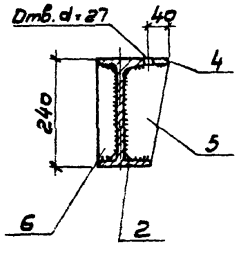

3-3

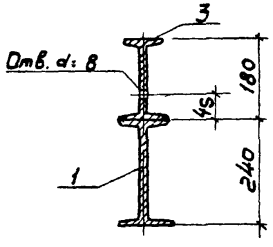

Формат	Зона	Поз.	Обозначение	Наименование	Кол.	Примечание
				Документация		
А3			Т.п.901-6-67.83-КЖИ-ТТ	Технические требования		
				Детали		
БЧ		1		Двутавр 24 ГОСТ 8239-72 / Ст.3 ГОСТ 535-79	4	53.2 кг
				ℓ = 1950		
БЧ		2		Двутавр 24 ГОСТ 8239-72 / Ст.3 ГОСТ 535-79	4	21.7 кг
				ℓ = 794		
БЧ		3		Двутавр 18 ГОСТ 8239-72 / Ст.3 ГОСТ 535-79	4	11.8 кг
				ℓ = 640		
БЧ		4		Полоса Б-2-10×40 ГОСТ 103-76 / Ст.3 ГОСТ 535-79	4	0.4 кг
				ℓ = 110		
БЧ		5		Полоса Б-2-10×100 ГОСТ 103-76 / Ст.3 ГОСТ 535-79	8	1.7 кг
				ℓ = 220		
БЧ		6		Полоса Б-2-10×60 ГОСТ 103-76 / Ст.3 ГОСТ 535-79	8	1.0 кг
				ℓ = 220		
БЧ		7		Полоса Б-2-10×180 ГОСТ 103-76 / Ст.3 ГОСТ 535-79	8	4.1 кг
				ℓ = 300		

1. Все сварные швы $h_ш$ = 8 мм
2. Разметку и сверление отверстий производить после сварки всех элементов

Привязан

Инв. №

Нач. отд.	Альтшуллер	
Гип	Золтаревский	
Рук. бр.	Гольдина	
Рук. бр.	Станина	
Испол.	Полякова	
Пров.	Корнилова	
Нач. кон.	Альтшуллер	

ТП 901-6-67.83 КЖИ-ОП1

Опора ОП1

Стадия	Масса	Масштаб
Р	402.8 кг	1:20
Лист 1	Листов 1	

Госстрой СССР
СОЮЗВОДОКАНАЛПРОЕКТ
г. Москва

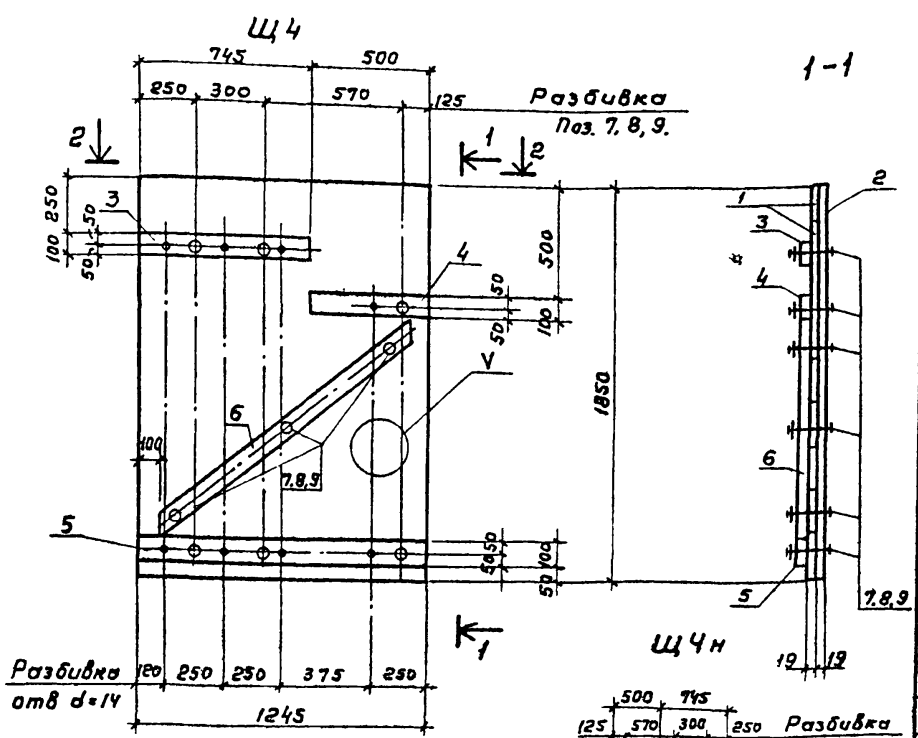

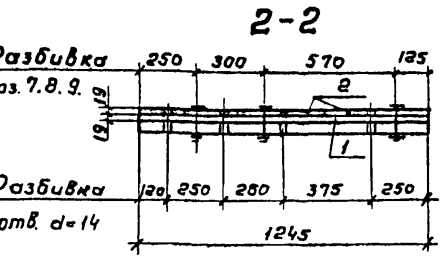

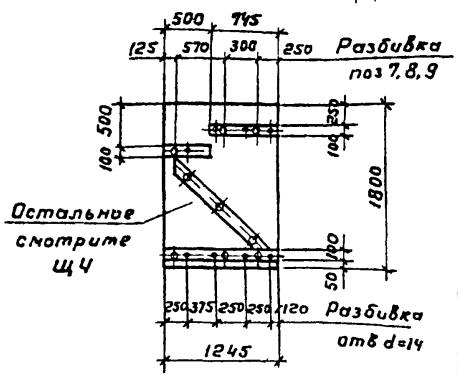

Формат	Зона	Поз.	Обозначение	Наименование	Кол.	Примечание
				Детали		
				ГОСТ 8486-66		
БЧ		1		Доски б=19 в=1245 S=2,3 м²	—	8 штук
БЧ		2		Доски б=19, в=1850 S=2,3м²	—	—
БЧ		3		Брус 50×100 в = 745	1	—
БЧ		4		То же в=500	1	—
БЧ		5		" в=1245	1	—
БЧ		6		" в=1450	1	—
				Материал		
				Древесина	—	0,11 м³
				Детали		
БЧ		7		Болт М12×160, ГОСТ 7798-70	9	0,1 кг
БЧ		8		Гайка М12 ГОСТ 5915-70	9	0,01 кг
БЧ		9		Шайба 12 ГОСТ 11371-78	18	0,005кг
—	—			Гвозди 2,5×60 ГОСТ 4028-63	—	0,25кг
БЧ	—		ТП 901-6-67.83-КЖИ-Щ-V	Узел V	—	—

Привязан

Инв. № подл.

Норм.конт.	Альтшуллер	
Проверил	Ницкевич	
Исполн.	Полякова	
Рук. бр.	Станина	
Рук. бр.	Гольдина	
ГИП	Богатыревский	
Нач. отд	Альтшуллер	

ТП 901-6-67.83 -КЖИ-Щ4-Щ4н

Щиты Щ4, Щ4н

Стадия	Масса	Масштаб
Р	—	1:20
Лист	Листов 1	

Госстрой СССР
СОЮЗВОДОКАНАЛПРОЕКТ
г. Москва

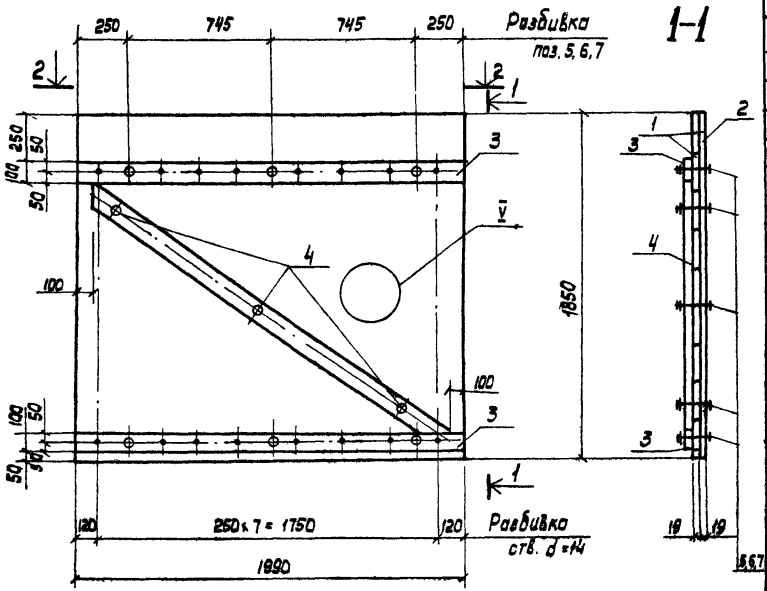

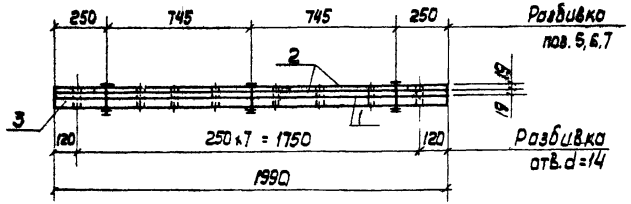

Формат	Зона	Поз.	Обозначение	Наименование	Кол.	Примечание
				Детали		
				ГОСТ 8486-66		
БЧ		1		Доски S=19 ℓ=1990 S=3,7м²	—	В шпунт
БЧ		2		Доски S=19 ℓ=1850 S=3,7м²	—	—
БЧ		3		Брус 50×100 ℓ=1990	2	—
БЧ		4		Брус 50×100 ℓ=2150	1	—
				Материал		
				Древесина	—	0,17м³
				Детали		
БЧ		5		Болт М12×160 ГОСТ 7798-70	9	0,1кг
БЧ		6		Гайка М12 ГОСТ 5915-70	9	0,01кг
БЧ		7		Шайба 12 ГОСТ 11371-78	18	0,005 кг
				Гвозди 2,5×60 ГОСТ 4028-63	—	0,5кг
БЧ			ТП901-6-67.83 КЖИ-Щ-V	Узел V	—	—

Привязан

Инв. № подл.

Н. Контр.	Альтшуллер	
Провер.	Ницкевич	
Исполн.	Полякова	
Рук. бр.	Стамина	
Рук. бр.	Гольдина	
ГИП	Золотаревский	
Нач. отд.	Альтшуллер	

ТП 901-6-67.83 -КЖИ-Щ5

ЩИТ Щ5

Стадия	Масса	Масштаб
Р		1:20
Лист	Листов 1	

Госстрой СССР
СОЮЗВОДОКАНАЛПРОЕКТ
г. Москва

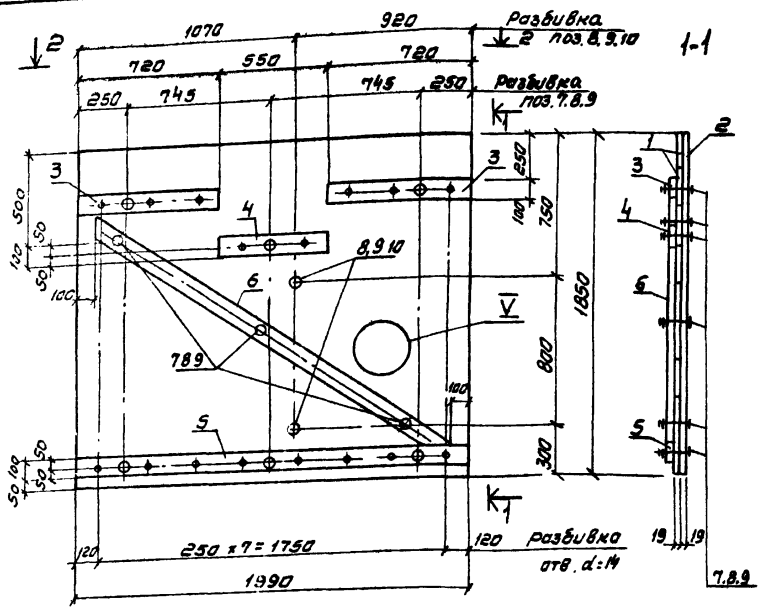

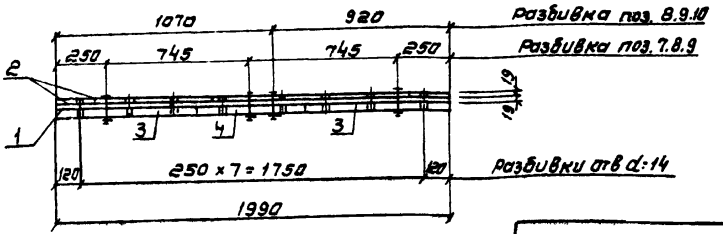

Формат	Зона	Поз	Обозначение	Наименование	Кол	Приме-чание
				Детали		
				ГОСТ 8486-66		
БЧ		1		Доски 8:19 ℓ=1990 S=3.7м²	–	В шпунт
БЧ		2		Доски 6:19 ℓ=1850 S=3.7м²	–	–
БЧ		3		Брус 50×100 ℓ=720	2	–
БЧ		4		Брус 50×100 ℓ=550	1	–
БЧ		5		Брус 50×100 ℓ=1990	1	–
БЧ		6		Брус 50×100 ℓ=2150	1	–
				Материал		
				Древесина	–	0.17м³
				Детали		
БЧ		7		Болт М12×160 ГОСТ 7798-70	9	0.1 кг
БЧ		8		Гайка М12 ГОСТ 5915-70	11	0.01 кг
БЧ		9		Шайба 12 ГОСТ 13371-78	82	0.005 кг
БЧ		10		Болт М12×100 ГОСТ 7798-70	2	0.1 кг
–		–		Гвозди 2 5×60 ГОСТ 4028-63	–	0.5 кг
БЧ		–	ТП 901-6-67.83 -КЖИ-Щ-V	Узел V	–	–

Привязан

Инв. № подл.

Норм. кон.	Альтшуллер	
Проверил	Никкевич	
Исполн.	Поланова	
Рук. бр.	Стамина	
Рук. бр.	Гольдина	
ГИП	Золотовский	
Нач. отд.	Альтшуллер	

ТП 901-6-67.83 -КЖИ-ЩБ

Щит Щ6

Стадия	Масса	Масштаб
Р	–	1:20
Лист	Листов 1	

Госстрой СССР
Союзводоканалпроект г. Москва

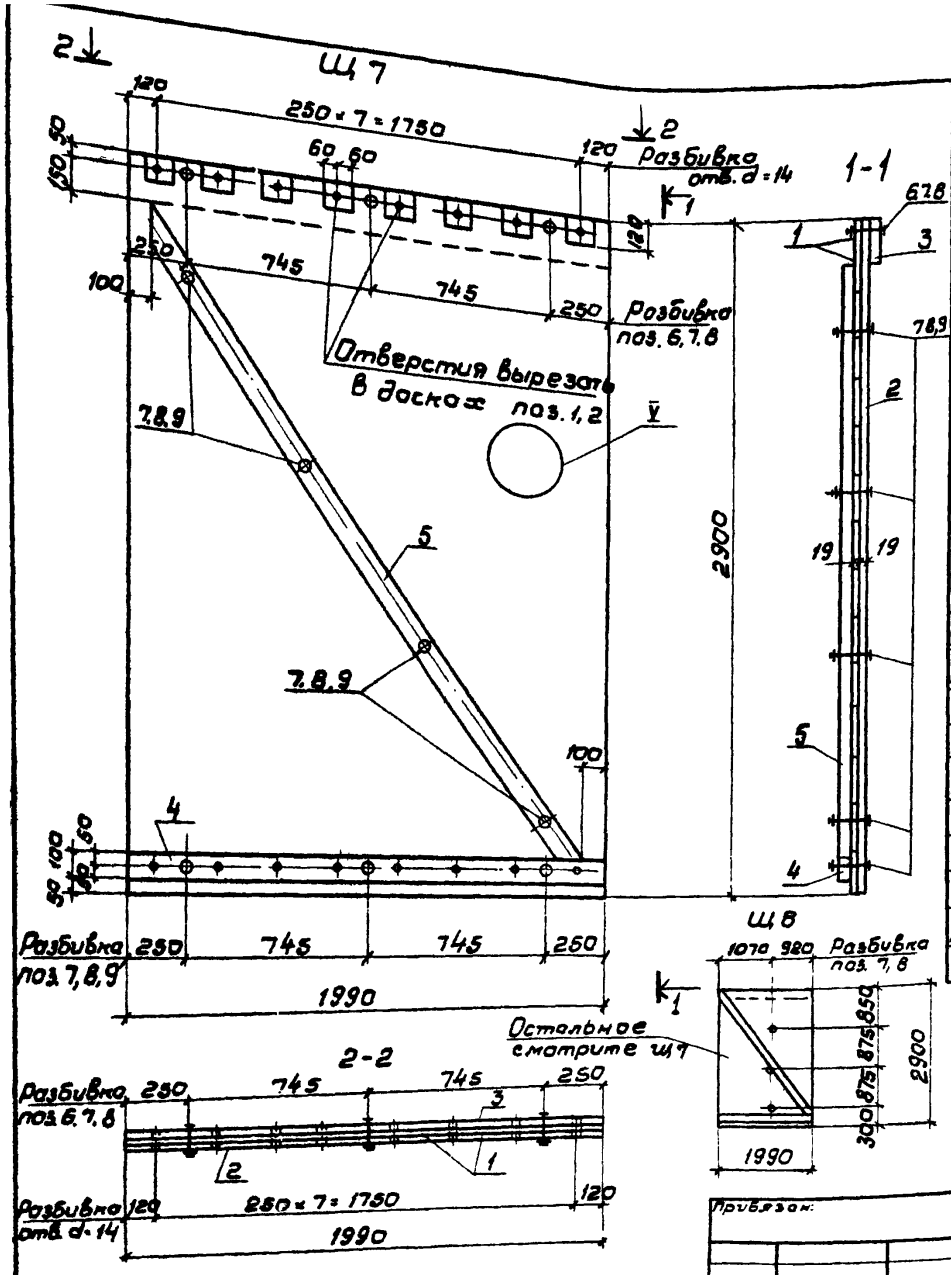

Формат	Зона	Поз	Обозначение	Наименование	Кол. на исполн.		Примечание
				Детали			
				ГОСТ 8486-66			
БЧ		1		Доски б=19, ℓ=1990 S=5.8 м²	–	–	в шпунт
БЧ		2		Доски б=19 ℓ=2900 S=5.8 м²	–	–	–
БЧ		3		Доски б-25×200 ℓ=1990	1	1	–
БЧ		4		Брус 50×100 ℓ=1990	1	1	–
БЧ		5		Брус 50×100 ℓ=3100	1	1	–
				Материал			
				Древесина	–	–	0,26 м³
				Детали			
БЧ		6		Болт М12×130 ГОСТ 7798-70	3	3	0,1 кг
БЧ		7		Гайка М12 ГОСТ 5915-70	10	13	0,01 кг
БЧ		8		Шайба 12 ГОСТ 11371-78	20	26	0,005 кг
БЧ		9		Болт М12×160 ГОСТ 7798-70	7	7	0,1 кг
БЧ		10		Болт М12×100 ГОСТ 7798-70	–	3	0,1 кг
–		–		Гвозди 25×60 ГОСТ 4028-63	–	–	0,75 кг
БЧ		–	т.п. 901-6-67.83 кжи-щ-V	Узел V	–	–	–
					Щ7	Щ8	

Норм.конт.	Альтшуллер	
Провер.	Аникеева	
Исполн.	Полякова	
Рук. б.	Станина	
Рук. бр.	Гольдина	
ГИП	Золотаревский	
Нач. отд.	Альтшуллер	

Привязан:

Инв. №

ТП 901-6-67.83 КЖИ-Щ7, Щ8

Щиты Щ7, Щ8

Стадия	Масса	Масштаб
–	–	1:20

Лист | Листов 1

Госстрой СССР
СОЮЗВОДОКАНАЛПРОЕКТ г. Москва

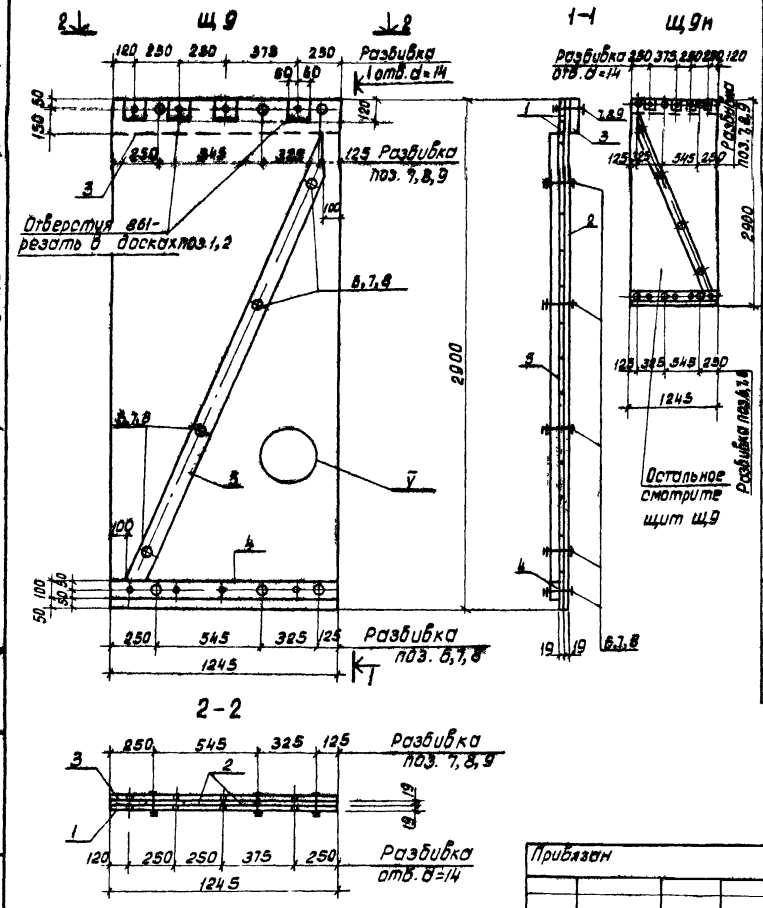

Формат	Зона	Поз.	Обозначение	Наименование	Кол.	Примечание.
				Детали		
				ГОСТ 8486-65		
БЧ		1		Доски δ=19 ℓ=1245 S=3,6м²	—	в шпунт
БЧ		2		Доски δ=19 ℓ=2900 S=3,6м²	—	—
БЧ		3		Доски δ=25×200 ℓ=1245	1	—
БЧ		4		Брус 50×100 ℓ=1245	1	—
БЧ		5		Брус 50×100 ℓ=2.700	1	—
				Материал		
				Древесина	—	0.25м³
				Детали		
БЧ		6		Болт М12×160 ГОСТ 7798-70	7	0.1 кг
БЧ		7		Гайка М12 ГОСТ 5915-70	10	0.01 кг.
БЧ		8		Шайба 12 ГОСТ 11371-78	20	0.005кг.
БЧ		9		Болт М12×130 ГОСТ 7798-70	3	0.1кг.
—		—		Гвозди 2.5×60 ГОСТ 4028-63	—	0.5кг.
А-4		—	ТП.901-6-67.83-КЖИ-Щ-V	Узел V	—	—

Норм. кон.	Альтшуллер		
Провер.	Ничкевич		
Исполн.	Полякова		
Рук. бр.	Станина		
Рук. бр.	Голодина		
ГИП	Золотаревский		
Нач. отд.	Альтшуллер		

Привязан

Инв. № подл.

ТП 901-6-6783-КЖИ-Щ9.Щ9н

Щиты Щ9, Щ9н

Стадия	Масса	Масштаб
Р	—	1:20

Лист | Листов 1

Госстрой СССР
СОЮЗВОДОКАНАЛПРОЕКТ
г. Москва

Типовой проект 901-6-

19156-06 58

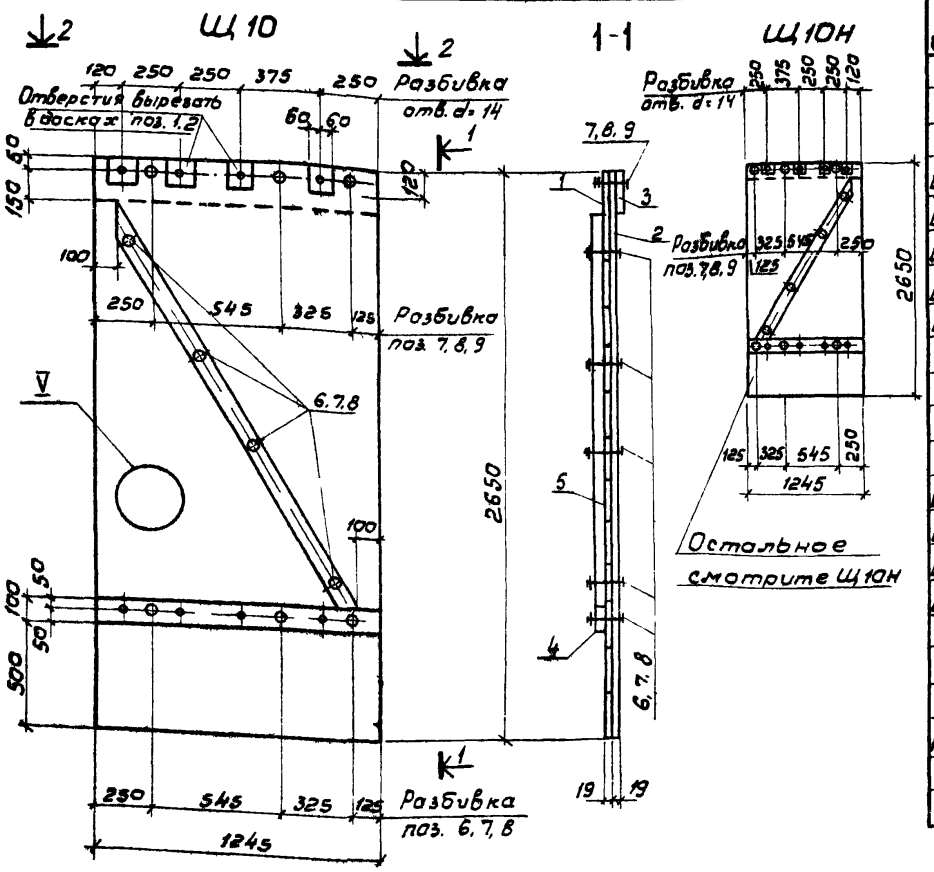

Формат	Зона	Поз.	Обозначение	Наименование	Кол.	Примечание
				Детали		
				ГОСТ 8486-66		
БЧ		1		Доски б=19 ℓ=1245 S=3,4м²	-	в шпунт
БЧ		2		Доски б=19 ℓ=2650 S=3,4м²	-	-
БЧ		3		Доски б=25×200 ℓ=1245	1	-
БЧ		4		Брус 50×100 ℓ=1245	1	-
БЧ		5		Брус 50×100 ℓ=2700	1	-
				Материал		
				Древесина	-	0,22м³
				Детали		
БЧ		6		Болт М12×160 ГОСТ 7798-70	7	0,1кг
БЧ		7		Гайка М12 ГОСТ 5915-70	10	0,01кг
БЧ		8		Шайба 12 ГОСТ 11371-78	20	0,005кг
БЧ		9		Болт М12×130 ГОСТ 7798-70	3	0,1кг
-				Гвозди 25×60 ГОСТ 4028-63	-	0,5кг
АЧ		-	ТП.901-6-67.83 КЖИ-Щ-У	Узел У	-	-

Привязан

Инв.№

Норм.кон.	Альтшуллер	
Провер.	Ницкевич	
Исполн.	Полякова	
Рук. Бр.	Станина	
Рук. Бр.	Гольдина	
ГИП	Залоторевский	
Нач. отд.	Альтшуллер	

ТП 901-6-67.83 КЖИ Щ10, Щ10н

Щиты Щ10, Щ10н

Стадия	Масса	Масштаб
Р	-	1:20
Лист	Листов 1	

Госстрой СССР
СОЮЗВОДОКАНАЛПРОЕКТ
г. Москва

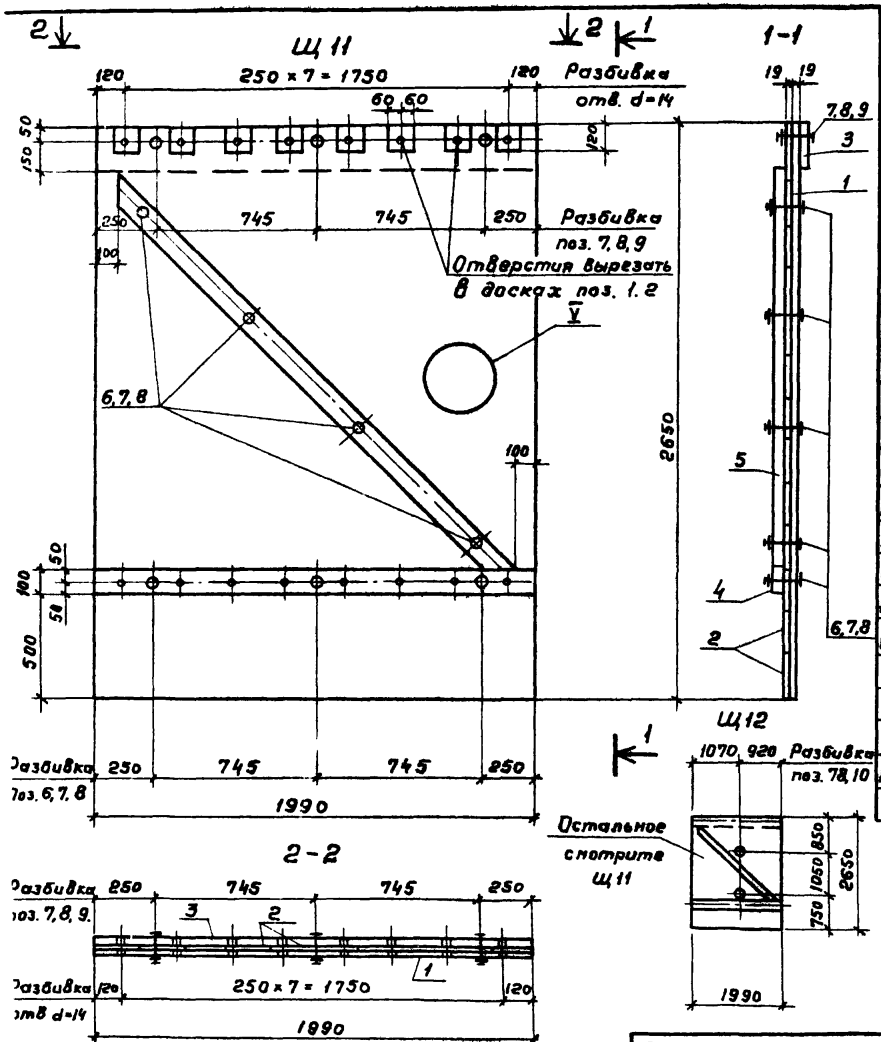

Формат	Зона	Поз.	Обозначение	Наименование	Кол. на испол.		Примечание
				Детали			
				ГОСТ 8486-66			
БЧ		1		Доски б=19, в=1990 S=5,4м²	—	—	8 штук
БЧ		2		Доски б=19, в=2650 S=5,4м²	—	—	—
БЧ		3		Доска б=25×200 в=1990	1	1	—
БЧ		4		Брус 50×100 в=1990	1	1	—
БЧ		5		Брус 50×100 в=2550	1	1	—
				Материал			
				Древесина	—	—	0,22м³
				Детали			
БЧ		6		Болт М12×160 ГОСТ 7798-70	7	7	0,1 кг
БЧ		7		Гайка М12 ГОСТ 5915-70	10	12	0,01 кг
БЧ		8		Шайба 12 ГОСТ 11371-78	20	24	0,005 кг
БЧ		9		Болт М12×130 ГОСТ 7798-70	3	3	0,1 кг
БЧ		10		Болт М12×100 ГОСТ 7798-70	—	2	0,1 кг
—		—		Гвозди 2,5×60 ГОСТ 4028-63	—	—	0,75 кг
АЧ		—	ТП 901-6-67.83-КЖИ-Щ-У	**Узел У**	—	—	—

Привязан

Инв. № подл.

Норм. конт.	Альтшуллер	
Провер.	Ницкевич	
Исполн.	Полякова	
Рук. бр.	Станкина	
Рук. бр.	Гольдина	
ГИП	Золоторевский	
Нач. отд.	Альтшуллер	

ТП 901-6-67.83-КЖИ-Щ11.Щ12

Щиты Щ11, Щ12

Стадия	Масса	Масштаб
Р	—	1:20
Лист	Листов 1	

Госстрой СССР
СОЮЗВОДОКАНАЛПРОЕКТ
г. Москва

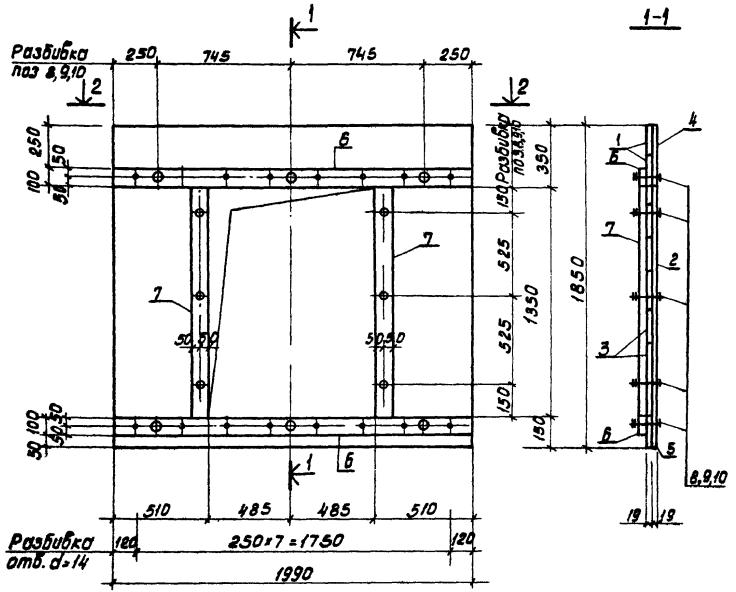

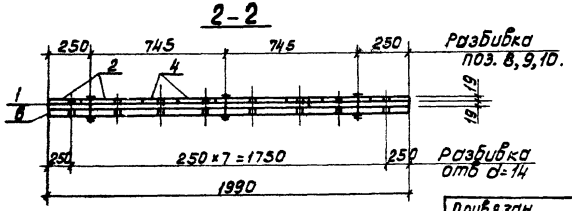

Формат	Зона	Поз.	Обозначение	Наименование	кол.	Примечание
				Детали		
				ГОСТ 8486-66		
БЧ		1		Доски δ=19 ℓ=1990 S=1.0м²	—	в шпунт
БЧ		2		Доски δ=19 ℓ=1850 S=2.0м²	2	—
БЧ		3		Доски δ=19 ℓ=510 S=0.7м²	2	—
БЧ		4		Доски δ=19 ℓ=350 S=0.34м²	1	—
БЧ		5		Доски δ=19 ℓ=150 S=0.15м²	1	—
БЧ		6		Брус 50×100 ℓ=1990	2	—
БЧ		7		Брус 50×100 ℓ=1350	2	—
				Материал		
				Древесина	—	0.12м³
				Детали		
БЧ		8		Болт М12×160 ГОСТ 7798-70	12	0.1 кг.
БЧ		9		Гайка М12 ГОСТ 5915-70	12	0.01 кг.
БЧ		10		Шайба 12 ГОСТ 11371-78	24	0.005 кг.
—		—		Гвозди 2.5×60 ГОСТ 4028-63	—	0.5 кг.
ВЧ		—	ТП.901-6-67.83-КЖИ-Щ-V	Узел V	—	—

Привязан

Инв. N подл.

Норм. конт.	Альтшуллер		—
Провер.	Ницкевич		
Исполн.	Полякова		
Рук. бр.	Станина		
Рук. бр.	Гольдина		
ГИП	Золоторевский		
Нач. отд.	Альтшуллер		—

ТП901-6-67.83-КЖИ-Щ13

Щит Щ13

Стадия	Масса	Масштаб
Р	—	1:20
Лист	Листов 1	

Госстрой СССР
СОЮЗВОДОКАНАЛПРОЕКТ
г. Москва

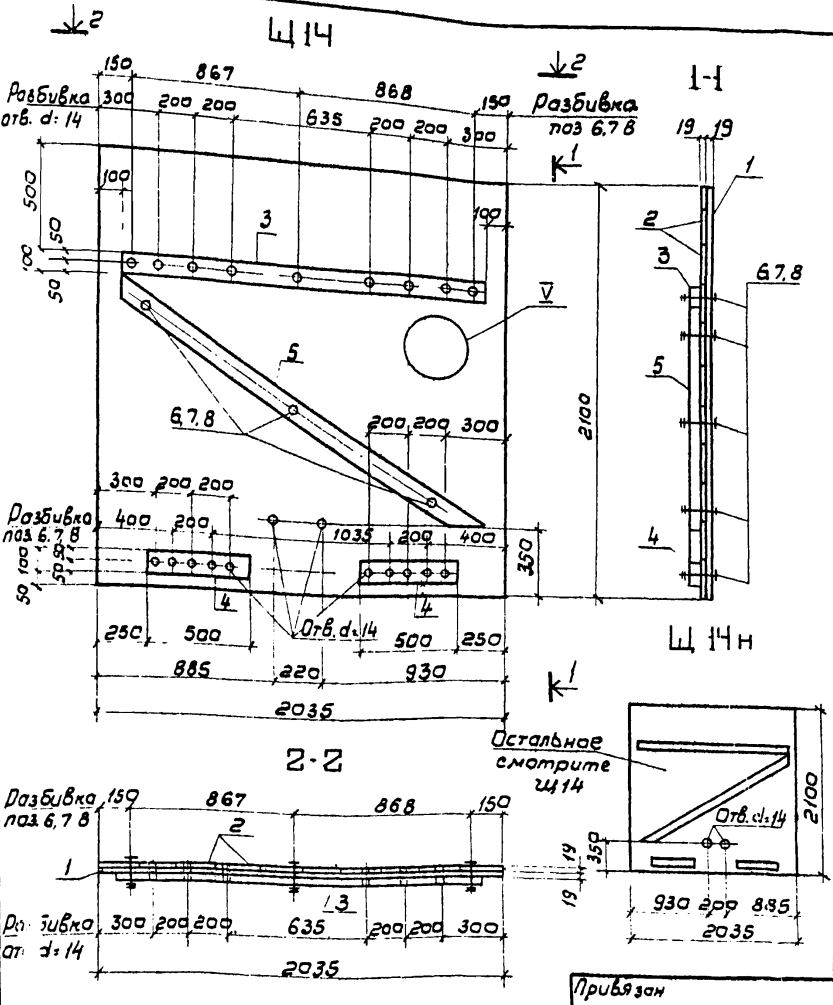

Формат	Зона	Поз.	Обозначение	Наименование	Кол.	Примечание
				Детали		
				ГОСТ 8486-66		
БУ		1		Доски б=19 l=1990 S=4,1м²	-	в шпунт
БУ		2		Доски б=19 l=2100 S=4,1м²	-	-
БУ		3		Брус 50×100 l=1835	1	-
БУ		4		Брус 50×100 l=500	2	-
БУ		5		Брус 50×100 l=2080	1	-
				Материал		
				Древесина	-	0,2м³
				Детали		
БУ		6		Болт М12×160 ГОСТ 7798-70	10	0,1 кг
БУ		7		Гайка М12 ГОСТ 5915-70	10	0,01кг
БУ		8		Шайба 12 ГОСТ 11371-78	20	0,005 кг
-		-		Гвозди 2,5×60 ГОСТ 4028-63	-	0,5 кг
ДУ		-	ТП 901-6-67.83-КЖИ-Щ-У	Узел У	-	-

Привязан

Инв.№

Нарм.контр.	Альтшуллер		
Провер.	Нуцкевич		
Исполн.	Полякова		
Рук.бр.	Статина		
Рук.бр.	Гольдина		
ГИП	Золотаревский		
Нач.отд.	Альтшуллер		

ТП 901-6-67.83 КЖИ-Щ14, Щ14н

Щиты Щ14 Щ14н

Стадия	Масса	Масштаб
Р	-	1:20

Лист | Листов 1

Госстрой СССР
СОЮЗВОДОКАНАЛПРОЕКТ
г. Москва

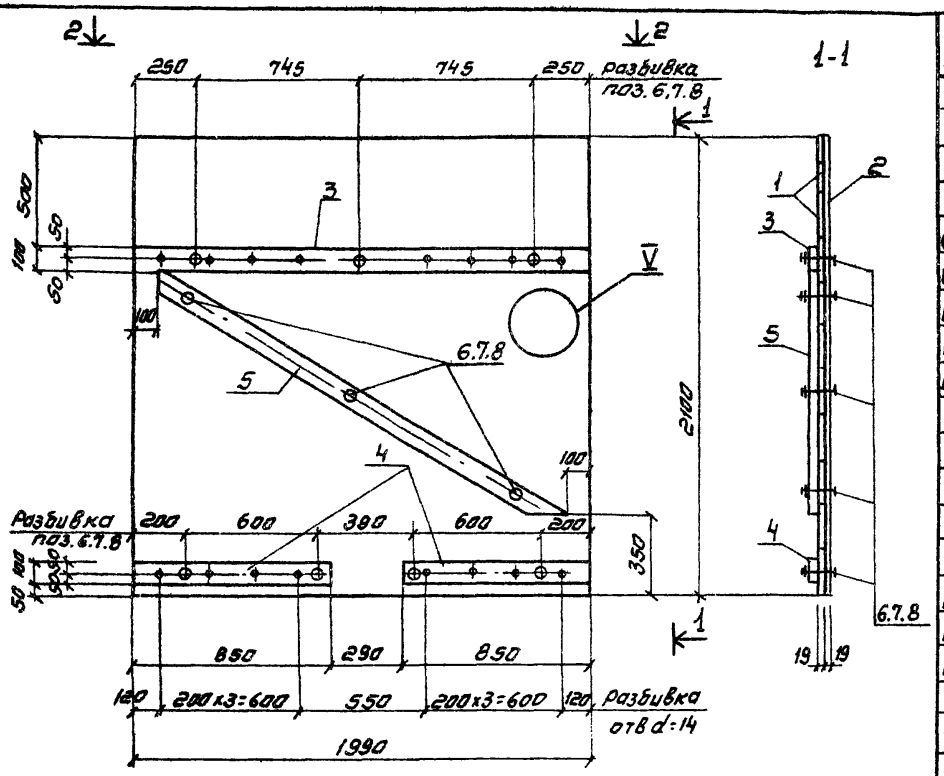

2-2

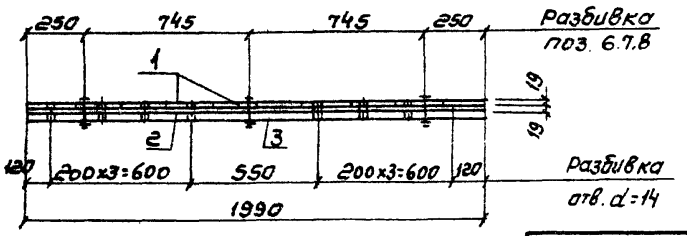

Формат	Зона	Поз	Обозначение	Наименование	Кол	Примечание
				Детали		
				ГОСТ 8486-66		
Б4		1		Доски б=19 ℓ=1990 S=4,1м²	—	в шпунт
Б4		2		Доски б=19 ℓ=2100 S=4,1м²	—	—
Б4		3		Брус 50×100 ℓ=1990	1	—
Б4		4		Брус 50×100 ℓ=850	2	—
Б4		5		Брус 50×100 ℓ=2050	1	—
				Материал		
				Древесина	—	0,20 м³
				Детали		
Б4		6		Болт М12×160 ГОСТ 7798-70	10	0,1 кг
Б4		7		Гайка М12 ГОСТ 5915-70	10	0,01 кг
Б4		8		Шайба 12 ГОСТ 11371-78	20	0,005 кг
—	—			Гвозди 2,5×60 ГОСТ 4028-63	—	0,5 кг
А4	—		ТП 901-6-67.83-КЖИ Ш-V	Узел V	—	—

Привязан

Инв. N

Норм. конт.	Альтшуллер	
Проверил	Ницкевич	
Исполн.	Полякова	
Рук. бр.	Станина	
Рук. бр.	Гольдина	
ГИП	Залогаревский	
Нач. отд.	Альтшуллер	

ТП 901-6-67.83-КЖИ-Ш15

Щит Ш 15

Стадия	Масса	Масштаб
Р	—	1:20
Лист	Листов 1	

Госстрой СССР
Союзводоканалпроект
г. Москва

Альбом VI

Типовой проект 901-6-

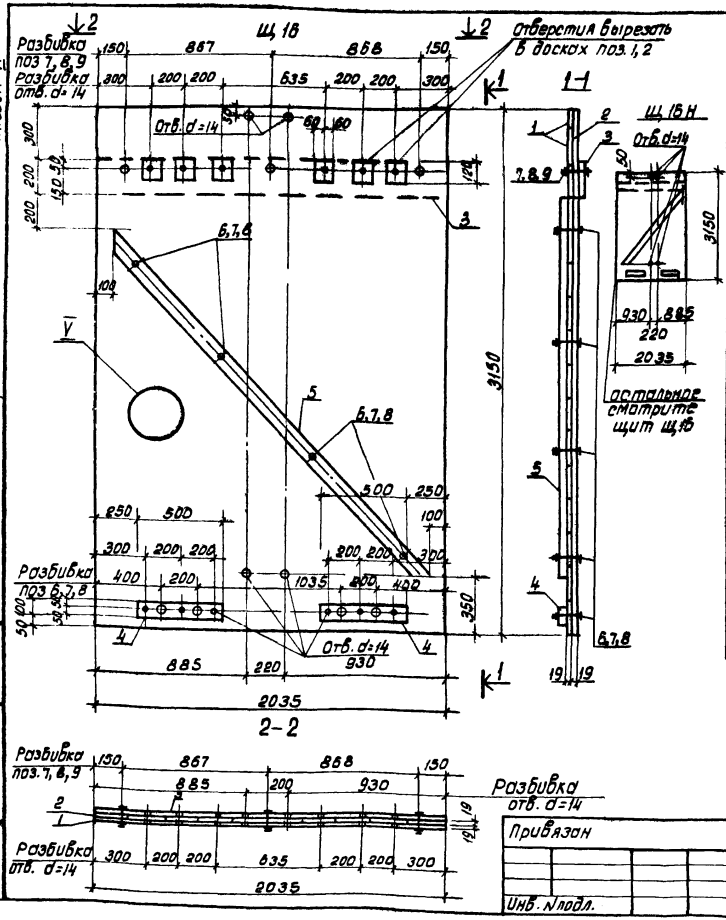

Формат	Зона	Поз.	Обозначение	Наименование	Кол.	Примечание
				Детали		
				ГОСТ 8486-66		
БЧ		1		Доски 8=19 l=2035 S=6.4м²	—	В шлунт
БЧ		2		Доски 8=19 l=3150 S=6.4м²	—	—
БЧ		3		Доски 8=25×200 l=2035	1	—
БЧ		4		Брус 50×100 l=500	2	—
БЧ		5		Брус 50×100 l=2900	1	—
				Материал		
				Древесина	—	0.28м³
				Детали		
БЧ		8		Болт М12×160 ГОСТ 7798-70	8	0.1 кг.
БЧ		7		Гайка М12 ГОСТ 5915-70	11	0.01 кг.
БЧ		8		Шайба 12 ГОСТ 11371-78	22	0.005 кг.
БЧ		9		Болт М12×180 ГОСТ 7798-70	3	0.1 кг.
—		—		Гвозди 2.5×60 ГОСТ 4028-63	—	0.75 кг.
А4		—	ТП.901-6-67.83-КЖИ-Щ-V	Узел V	—	—

Норм. конт.	Альтшуллер	
Провер.	Ницкевич	
Исполн.	Полякова	
Рук. гр.	Стомина	
Рук. гр.	Гольдина	
ГИП	Золторевский	
Нач. отд.	Альтшуллер	

ТП 901-6-67.83 - КЖИ-Щ16.Щ16И

Щиты Щ 16, Щ 16Н.

Стадия	Масса	Масштаб
Р	—	1:20
Лист	Листов 1	

Госстрой СССР
Союзсельхозпроект
г. Москва

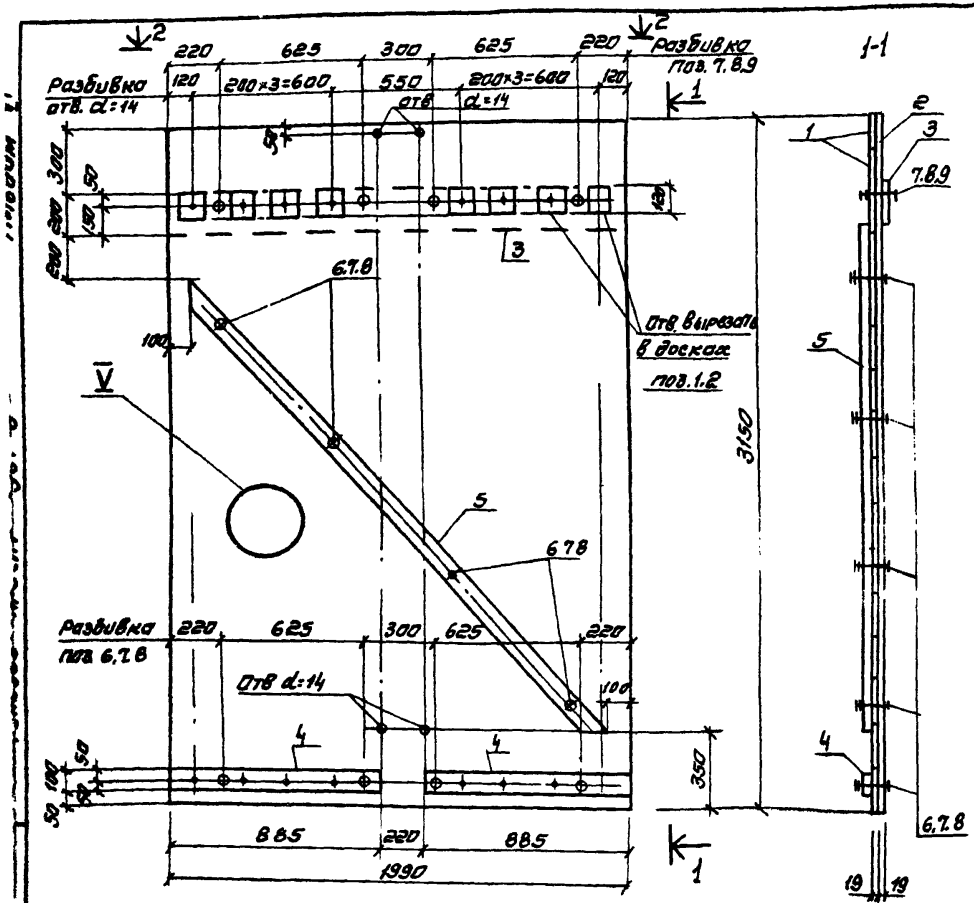

Формат	Зона	Поз.	Обозначение	Наименование	Кол	Примечание
				Детали		
				Гост 8486-66		
Б4		1		Доски б=19 ℓ=1990 Б=6,3м²	—	В шпунт
Б4		2		Доски б=19 ℓ=3150 Б=6,3м²	—	—
Б4		3		Доска б=25×200 ℓ=1990	1	—
Б4		4		Брус 50×100 ℓ=885	2	—
Б4		5		Брус 50×100 ℓ=2800	1	—
				Материал		
				Древесина	—	0,27м³
				Детали		
Б4		6		Болт М12×160 ГОСТ 7798-70	8	0,1 кг
Б4		7		Гайка М12 ГОСТ 5915-70	12	0,01 кг
Б4		8		Шайба 12 ГОСТ 11371-78	24	0,005кг
Б4		9		Болт М12×130 ГОСТ 7798-70	4	0,1 кг
—		—		Гвозди 2,5×60 ГОСТ 4028-63	—	0,75кг
А4		—	ТП 901-6-67.83-КЖИ-Щ-У	Узел У	—	—

Норм.кон.	Альтшуллер	
Проверил	Ницкевич	
Исполн.	Полякова	
Рук.Бр.	Станина	
Рук.Бр.	Гольдина	
ГИП	Золотаревский	
Нач.отд.	Альтшуллер	

Привязан

Инв.№ подл.

ТП 901-6-67.83-КЖИ-Щ.17

Щит Щ 17

Стадия	Масса	Масштаб
Р		1:20
Лист	Листов 1	

Госстрой СССР
Союзводоканалпроект
г. Москва

Альбом VI

Типовой проект 901-6-

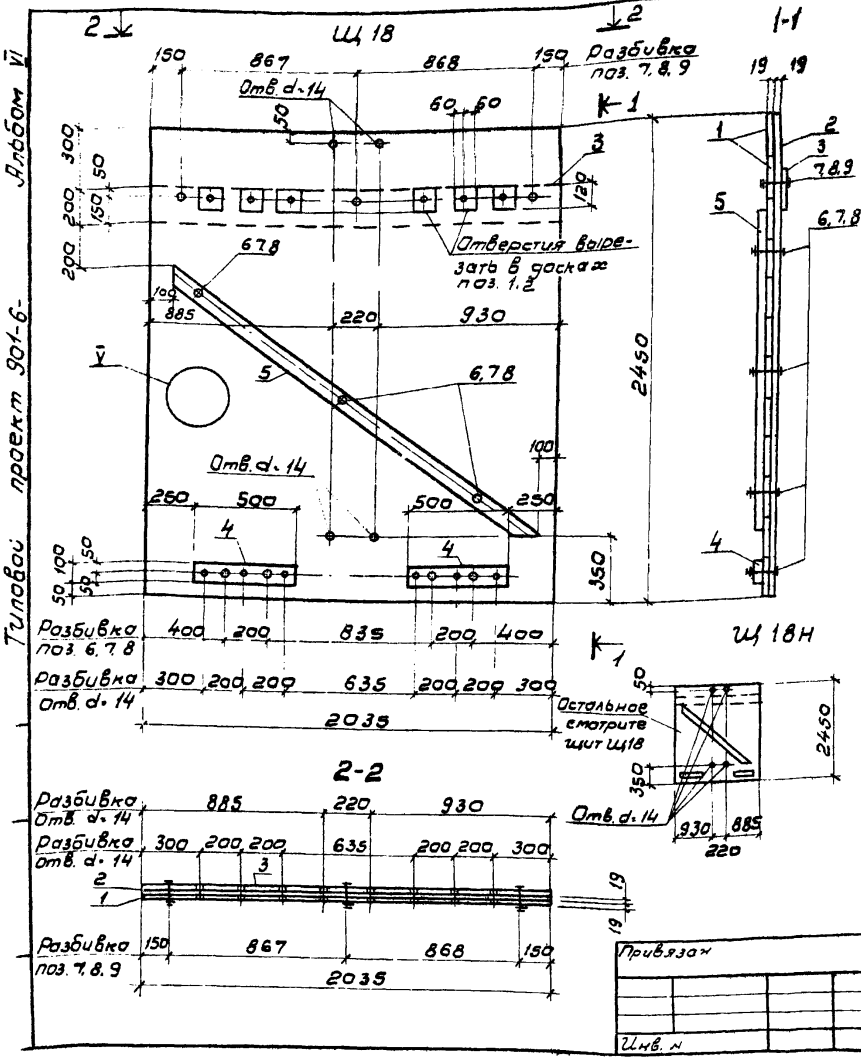

Формат	Зона	Поз.	Обозначение	Наименование	Кол.	Примечание
				Детали		
				ГОСТ 8486-66		
БЧ		1		Доски б=19 ℓ=2035 S=49м²	–	в шпунт
БЧ		2		Доски б=19 ℓ=2450 S=49м	–	–
БЧ		3		Доски б=25×200 ℓ=2035	1	–
БЧ		4		Брус 50×100 ℓ=500	2	–
БЧ		5		Брус 50×100 ℓ=2200	1	–
				Материал		
				Древесина	–	0,23м³
				Детали		
БЧ		6		Болт М12×160 ГОСТ 7798-70	7	0,1кг
БЧ		7		Гайка М12 ГОСТ 5915-70	10	0,01кг
БЧ		8		Шайба 12 ГОСТ 11371-78	20	0,005кг
БЧ		9		Болт М12×130 ГОСТ 7798-70	3	0,1кг

Норм.кон.	Альтшуллер	
Провер.	Ницкевич	
Исполн.	Полякова	
Рук. бр.	Станина	
Рук. бр.	Гольдина	
ГИП	Заостаревский	
Нач. отд.	Альтшуллер	

ТП 901-6-67.83 КЖИ-Щ18, Щ18н

Щиты Щ18, Щ18н

Стадия	Масса	Масшт.
Р		1:20
Лист	Листов 1	

Госстрой СССР
СОЮЗВОДОКАНАЛПРОЕКТ
г. Москва

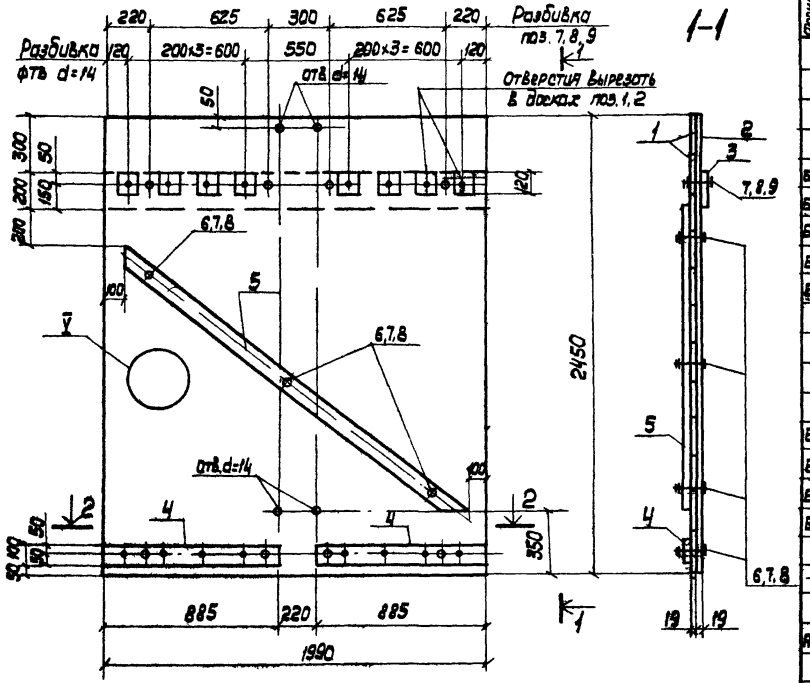

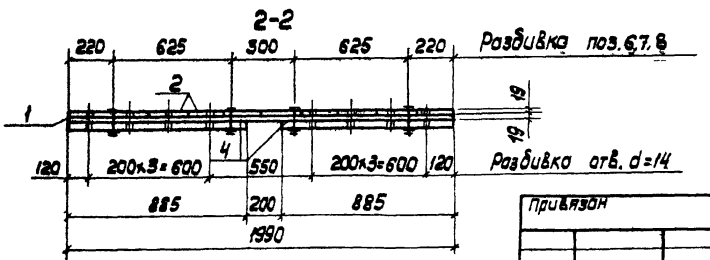

Формат	Зона	Поз.	Обозначение	Наименование	Кол.	Примечание
				Детали		
				ГОСТ 8486-66		
БЧ		1		Доски δ=19 ℓ=1990 S=4.9м²	—	В шпунт
БЧ		2		Доски δ=19 ℓ=2450 S=4.9м²	—	—
БЧ		3		Доска 25×200 ℓ=1990	1	—
БЧ		4		Брус 50×100 ℓ=885	2	—
БЧ		5		Брус 60×100 ℓ=2400	1	—
				Материал		
				Древесина	—	0,22м³
				Детали		
БЧ		6		Болт М12×160 ГОСТ 7798-70	7	0,1кг
БЧ		7		Гайка М12 ГОСТ 5915-70	11	0,01кг
БЧ		8		Шайба 12 ГОСТ 11371-78	22	0,005кг
БЧ		9		Болт М12×130 ГОСТ 7798	4	0,1кг
—	—			Гвозди 25×60 ГОСТ 4028-63	—	0,5кг
А4		—	ТП 901-6-67.83-КЖИ-Щ-V	Узел V	—	—

Привязан

Инв. № подл.

Н. Контр.	Альтшуллер		
Провер.	Ницкевич		
Исполн.	Полякова		
Рук. гр.	Станина		
Рук. гр.	Гольдина		
ГИП	Золотаревский		
Нач. отд.	Альтшуллер		

ТП 901-6-67.83-КЖИ-Щ19

Щит Щ19

Стадия	Масса	Масштаб
Р	—	1:20
Лист	Листов 1	

Госстрой СССР
Союзводоканалпроект
г. Москва

Щ20

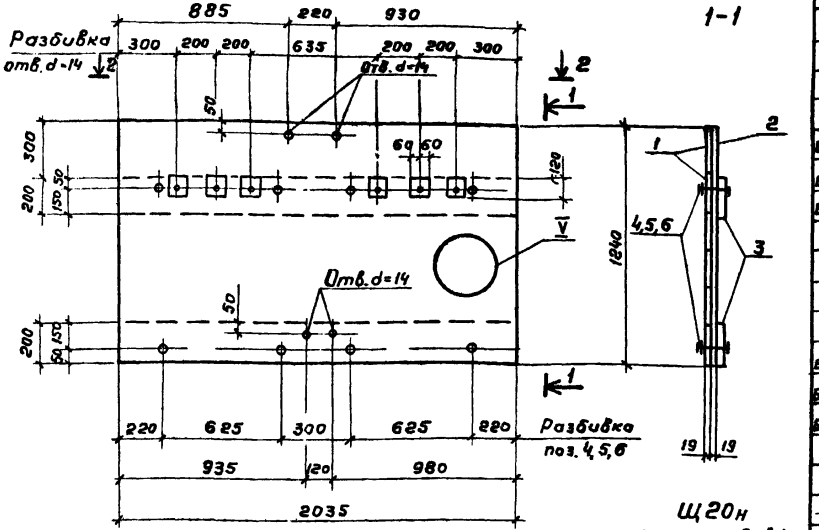

Щ20н

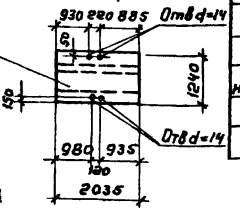

Остальное смотрите щит Щ20

2-2

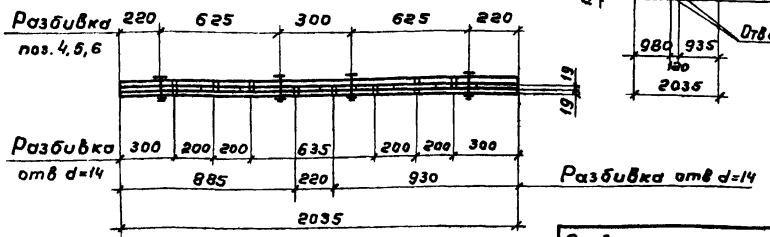

Формат	Зона	Поз.	Обозначение	Наименование	Кол.	Примечание
				Детали		
				ГОСТ 8486-66		
БЧ		1		Доски б=19 г=2835 S=26м³	—	8 штук
БЧ		2		Доски б=19 г=1240 S=2,6м³	—	—
БЧ		3		Доски б=25×200 г=2035	2	—
				Материал		
				Древесина	—	0,12м³
				Детали		
БЧ		4		Болт М12×160 ГОСТ7798-70	4	0,1 кг
БЧ		5		Гайка М12 ГОСТ5915-70	8	0,01кг
БЧ		6		Шайба 12 ГОСТ 11371-78	16	0,005кг
—		—		Гвозди 25×60 ГОСТ4028-63	—	0,25кг
НЧ		—	ТП 901-6-67.83 -КЖИ-Щ-V	Узел V	—	—

Привязан

Инв. № подл.

Норм.кон.	Альтшуллер	
Провер.	Ничичевич	
Исполн.	Полякова	
Рук. бр.	Станина	
Рук. бр.	Гольдина	
ГИП	Золотаревский	
Нач.отд.	Альтшуллер	

ТП 901-6-67.83 -КЖИ-Щ20,Щ20н

Щиты Щ20, Щ20н.

Стадия	Масса	Масштаб
Р	—	1:20
Лист	Листов 1	

Госстрой СССР
СОЮЗВОДОКАНАЛПРОЕКТ
г. Москва

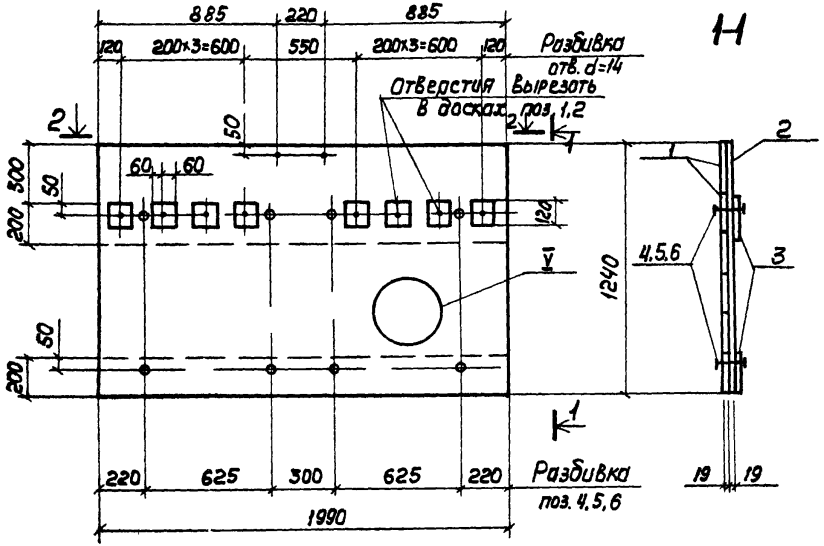

2-2

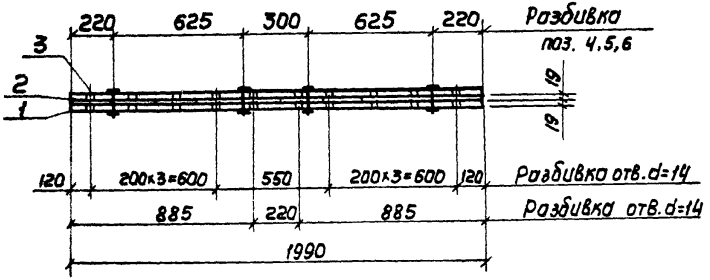

Формат	Зона	Поз.	Обозначение	Наименование	Кол.	Примечание
				Детали		
				ГОСТ 8486-66		
БЧ		1		Доски δ=19 ℓ=1990 S=2,6м²	—	В шпунт
БЧ		2		Доски δ=19 ℓ=1240 S=2,6м²	—	—
БЧ		3		Доски δ=25×200 ℓ=1990	2	—
				Материал		
				Древесина	—	0.12м³
				Детали		
БЧ		4		Болт М12×160 ГОСТ 7798-70	4	0.1кг
БЧ		5		Гайка М12 ГОСТ 5915-70	8	0.01кг
БЧ		6		Шайба 12 ГОСТ 11371-78	16	0.005кг
				Гвозди 2.5×60 ГОСТ 4028-63	—	0.25кг
А4			ТП 901-6-67.83-КЖИ-Щ-V	Узел V	—	—

Привязан		
Инв. N подл.		

Н. Контр.	Альтшуллер	
Провер.	Ницкевич	
Исполн.	Полякова	
Рук. др.	Станина	
Рук. др.	Гольдина	
ГИП	Золотаревский	
Нач. отд.	Альтшуллер	

ТП 901-6-67.83 - КЖИ-Щ21

Щит Щ21

Стадия	Масса	Масштаб
Р	—	1:20
Лист	Листов 1	

Госстрой СССР
Союзводоканалпроект
г. Москва

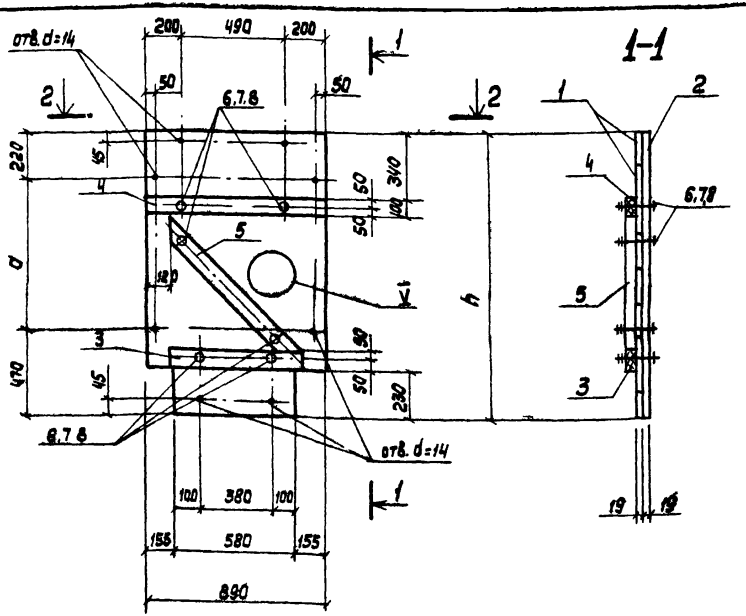

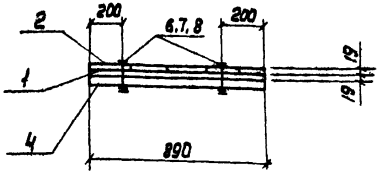

Формат	Зона	Поз.	Обозначение	Наименование	Кол.	Примечание
				Детали		
				ГОСТ 8486-66		
Б4		1		Доски δ=19, ℓ=890, S=1,3м²	—	В шпунт
Б4		3		Брус 50×100 ℓ=580	1	—
Б4		4		Брус 50×100 ℓ=890	1	—
				Детали		
Б4		6		Болт М12×180 ГОСТ 7798-70	6	0,1кг
Б4		7		Гайка М12 ГОСТ 5915-70	6	0,01кг
Б4		8		Шайба 12 ГОСТ 11371-78	12	0,005кг
—		—		Гвозди 2,5×60 ГОСТ 4028-63	—	0,25кг
Ф4		—	ТП 901-6-67.83 - КНИ-Щ-V	Узел V	—	—
			Переменные данные	Данные для исполнений	—	
				Детали (для Щ22)		
Б4		2		Доски δ=19 ℓ=1490	—	—
Б4		5		Брус 50×100 ℓ=900	1	—
				Детали (для Щ26)		
Б4		2		Доски δ=19 ℓ=1740	—	—
Б4		5		Брус 50×100 ℓ=1200	1	—

Обозначение	Марка	Размеры в мм h	Размеры в мм a	Древесина м³
КНИ-Щ22, Щ26	Щ23	1490	800	0,06
КНИ-Щ22, Щ26	Щ26	1740	1050	0,07

Привязан

Инв.№

Н. Контр.	Альтшуллер	
Проверил	Ницкевич	
Исполн.	Полякова	
Рук. бр.	Станина	
Рук. бр.	Гольдина	
ГИП	Золотаревский	
Нач. отд.	Альтшуллер	

ТП 901-6-67.83 КНИ Щ22 Щ26

Щиты Щ22, Щ26

Стадия	Масса	Масштаб
Р	см. табл.	—
Лист	Листов 1	

Госстрой СССР
Союзводоканалгипроект г. Москва

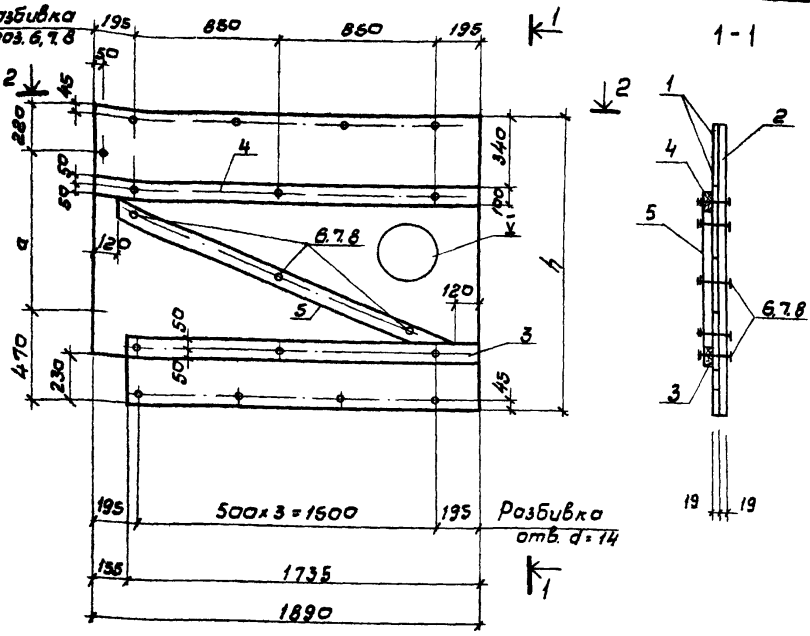

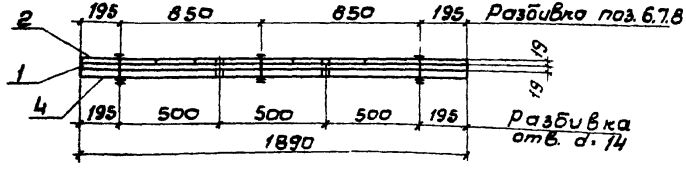

Формат	Зона	Поз.	Обозначение	Наименование	Кол.	Примечание
				Детали		
				ГОСТ 8486-66		
БЧ		1		Доски б=19 ℓ=1890	–	6 шпунт
БЧ		3		Брус 50×100, ℓ=1735	1	–
БЧ		4		Брус 50×100, ℓ=1890	1	–
				Детали		
БЧ		6		Болт М12×160 ГОСТ 7798-70	9	0,1 кг
БЧ		7		Гайка М12 ГОСТ 5915-70	9	0,01 кг
БЧ		8		Шайба 12 ГОСТ 11371-78	18	0,005 кг
–	–			Гвозди 25×60 ГОСТ 4028-63	–	0,5 кг
АЧ		–	Т.П. 901-6-67.83 КЖИ-Ш-У	Узел У	–	–
				Переменные данные для исполнений		
				Детали (для Щ23)		
БЧ		2		Доски б=19 ℓ=1490	–	–
БЧ		5		Брус 50×100, ℓ=1700	1	–
*		7				
				Детали (для Щ27)		
БЧ		2		Доски б=19 ℓ=1740	–	–
БЧ		5		Брус 50×10, ℓ=1800	1	–

Обозначение	Марка	Размеры в мм h	Размеры в мм a	Древесина м³
КЖИ-Щ23,Щ27	Щ23	1490	800	0,14
КЖИ-Щ23,Щ27	Щ27	1740	1050	0,16

Привязан

Инв.№

Нач.отд.	Альтшуллер	
Гил	Золтаревский	
Рук.бр.	Гольдина	
Рук.бр.	Станина	
Испол.	Полякова	
Пров.ер.	Ницкевич	
Нарм.конт.	Альтшуллер	

ТП 901-6-67.83 КЖИ-Щ23, Щ27

Щиты
Щ23, Щ27

Стадия	Масса	Масшт.
Р	См. таб.	1:20
Лист	Листов 1	

Госстрой СССР
СОЮЗВОДОКАНАЛПРОЕКТ
г. Москва

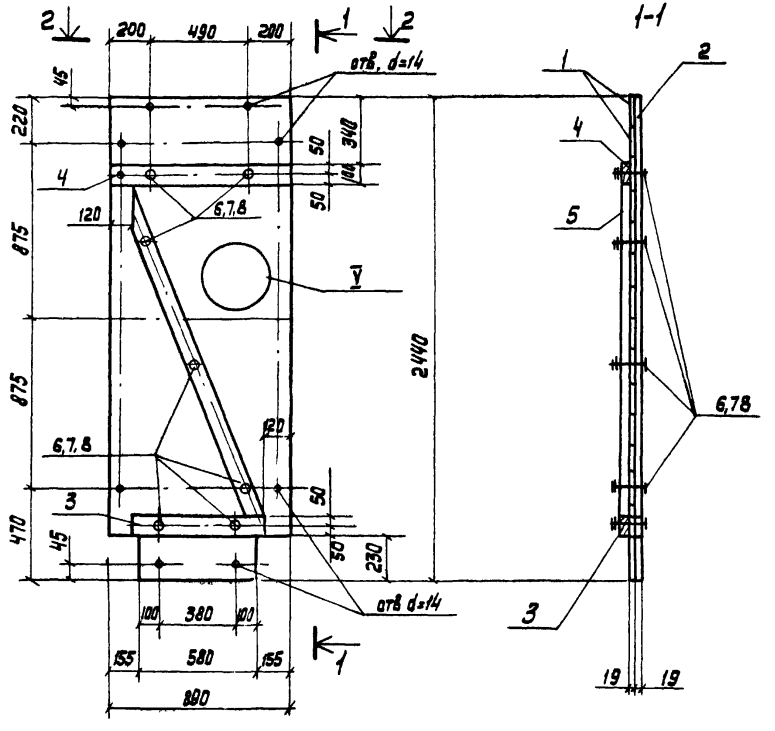

Формат	Зона	Поз.	Обозначение	Наименование	Кол.	Примечание
				Детали		
				ГОСТ 8486-66		
Б4		1		Доски δ=19, ℓ=890 S=2,2м²	—	В шпунт
Б4		2		Доски δ=19, ℓ=2440, S=2,2м²	—	—
Б4		3		Брус 50×100, ℓ=580	1	—
Б4		4		Брус 50×100 ℓ=890	1	—
Б4		5		Брус 50×100, ℓ=1800	1	—
				Материал		
				Древесина	—	0,1м³
				Детали		
Б4		6		Болт М12×160 ГОСТ 7798-70	7	0,1кг
Б4		7		Гайка М12 ГОСТ 5915-70	7	0,01кг
Б4		8		Шайба 12 ГОСТ 11371-78	14	0,005кг
				Гвозди 2,5×60 ГОСТ 4028-63	—	0,25кг
А4			ТП 901. 6-67.83 КЖИ-Щ -V	Узел V	—	—

Н. Контр.	Альтшуллер		
Провер.	Ницкевич		
Исполн.	Полякова		
Рук. бр.	Станина		
Рук. бр.	Гольдина		
ГИП	Золотаревский		
Нач. отд.	Альтшуллер		

Привязан

Инв. №

ТП 901- Б-67.83 - КЖИ -Щ24

Щит Щ24

Стадия	Масса	Масштаб
Р		1:20

Лист | Листов 1

Госстрой СССР

СОЮЗДОРОЖНИЙ ПРОЕКТ

19156-06 72

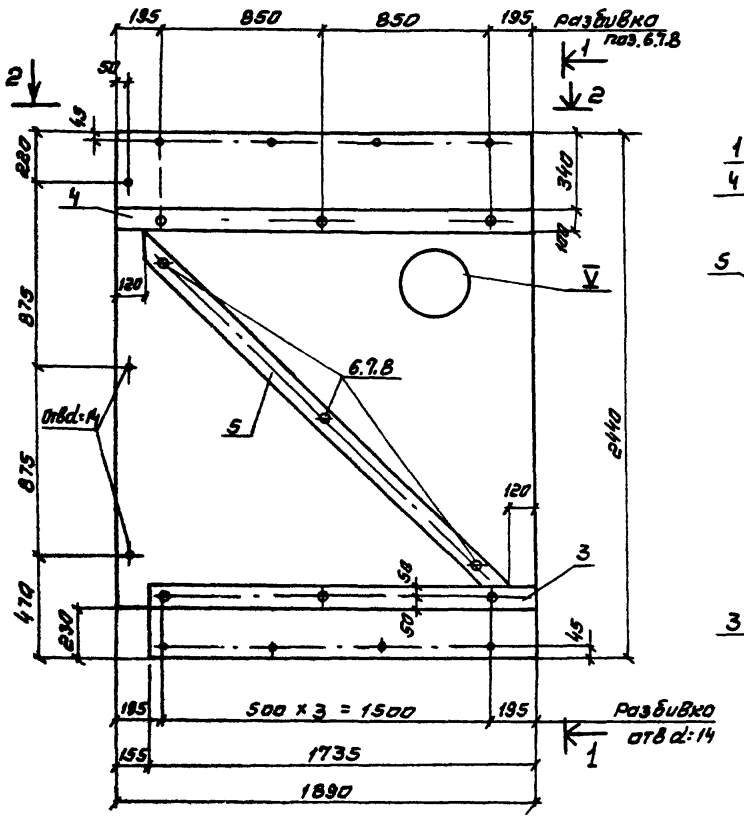

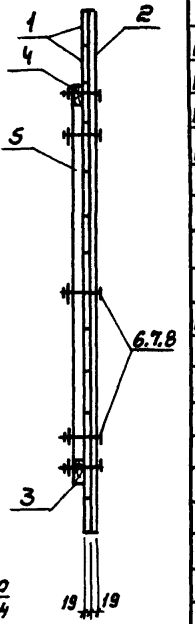

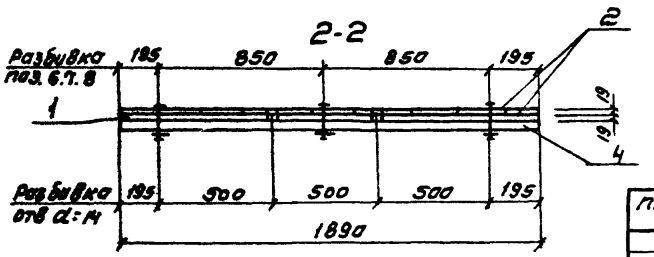

Формат	Зона	Поз.	Обозначение	Наименование	Кол.	Примечание
				Детали		
				ГОСТ 8486-66		
БЧ		1		Доски б=19, ℓ=1890, S=4,6м²	—	В шпунт
БЧ		2		Доски б=19, ℓ=2440, S=4,6м²	—	—
БЧ		3		Брус 50×100, ℓ=1735	1	—
БЧ		4		Брус 50×100, ℓ=1890	1	—
БЧ		5		Брус 50×100, ℓ=2400	1	—
				Детали		
БЧ		6		Болт М12×160.ГОСТ7798-70	9	0,1 кг
БЧ		7		Гайка М12 ГОСТ5915-70	9	0,01 кг
БЧ		8		Шайба 12 ГОСТ 11371-78	18	0,005 кг
				Гвозди 2,5×60.ГОСТ4028-63	—	0,50 кг
А-4			ТП.901.6-67.83-КЖИ-Щ-V	Узел V	—	—
				Материалы		
				Древесина	—	0,21 м³

Привязан

Инв. N:

Норм. инж.	Альтшуллер	
Проверил	Ниценвич	
Исполн.	Полякова	
Рук. бр.	Станина	
Рук. бр.	Голодина	
ГИП	Запоторевский	
Нач. отд.	Альтшуллер	

Т.П. 901-6-67.83-КЖИ-Щ25

Щит Щ25

Стадия	Масса	Масштаб
Р		1:20
Лист	Листов 1	

Госстрой СССР
Союзводоканалпроект
г. Москва

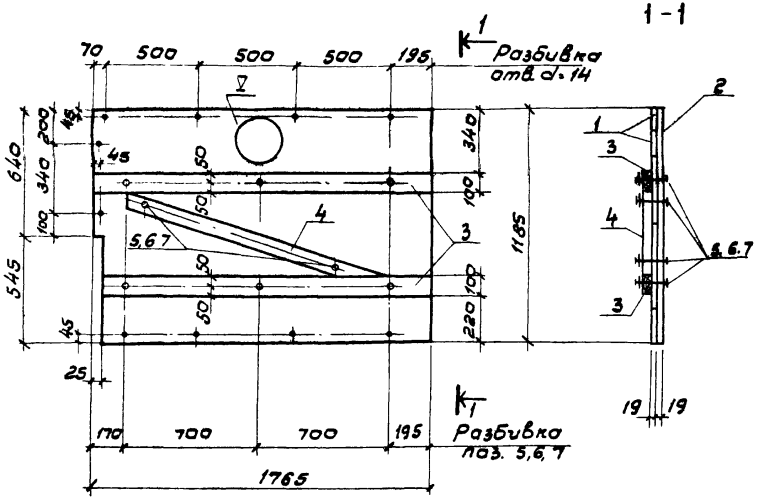

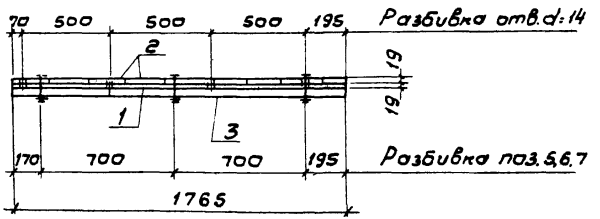

Формат	Зона	Поз.	Обозначение	Наименование	Кол.	Примечание
				Детали		
				ГОСТ 8486-66		
БЧ		1		Доски б=19, l=1768, S=2,1 м²	-	в шпунт
БЧ		2		Доски б=19, l=1185, S=2 м²	-	-
БЧ		3		Брус 50×100, l=1765	2	-
БЧ		4		Брус 50×100, l=1500	1	-
				Материал		
				Древесина	-	0,1 м³
				Детали		
БЧ		5		Болт М12×160 ГОСТ 7798-70	8	0,1 кг
БЧ		6		Гайка М12 ГОСТ 5915-70	8	0,01 кг
БЧ		7		Шайба 12 ГОСТ 11371-78	16	0,005 кг
-	-			Гвозди 2,5×60 ГОСТ 4028-63	-	0,26 кг
АУ		-	ТП. 901-6-67.83 КЖИ-Щ-V	Узел V	-	-

Привязан:

Инв. №

Нормкон.	Альтшуллер	
Провер.	Ницкевич	
Исполн.	Полякова	
Рук. бр.	Станина	
Рук. бр.	Гольдина	
ГИП	Золотаревский	
Нач. отд.	Альтшуллер	

ТП 901-6-67.83 КЖИ-Щ28

Щит Щ28

Стадия	Масса	Масшт.
Р	-	1:20
Лист	Листов 7	

Госстрой СССР
СОЮЗВОДОКАНАЛПРОЕКТ
г. Москва

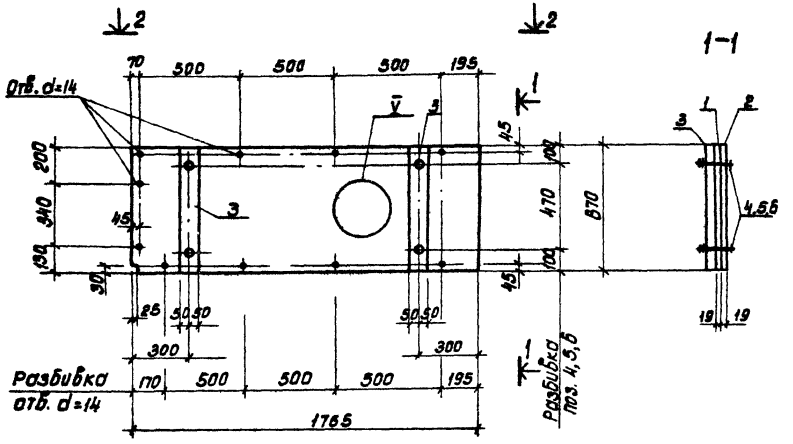

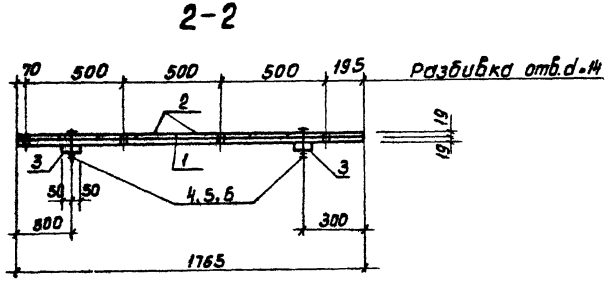

Формат	Зона	Поз.	Обозначение	Наименование	Кол.	Примечание
				Детали		
				ГОСТ 8486-66		
БЧ		1		Доски δ=19 ℓ=1765 S=1.2м²	—	Вшпунт
БЧ		2		Доски δ=19 ℓ=670 S=1.2м²	—	—
БЧ		3		Брус 50×100 ℓ=670	2	—
				Материал		
				Древесина	—	0.05м³
				Детали		
БЧ		4		Болт М12×160 ГОСТ 7798-70	4	0.1 кг.
БЧ		5		Гайка М12 ГОСТ 5915-70	4	0.01 кг.
БЧ		6		Шайба 12 ГОСТ 11371-78	8	0.005 кг.
—		—		Гвозди 2.5×60 ГОСТ 4028-63	—	0.25 кг.
А4		—	ТП.901-Б-67.83-КЖИ-Щ-V	Узел V	—	—

Нарм. кон.	Альтшуллер		
Проверил	Ничкевич		
Исполн.	Полякова		
Рук. бр.	Станина		
Рук. бр.	Гольдина		
ГИП	Золотаревский		
Нач. отд.	Альтшуллер		

Привязан

Инв. N подл.

ТП 901-Б-67.83 -КЖИ-Щ29

Щит Щ 29

Стадия	Масса	Масштаб
Р	—	1:20

Лист | Листов 1

Госстрой СССР
СОЮЗВОДОКАНАЛПРОЕКТ
г. Москва

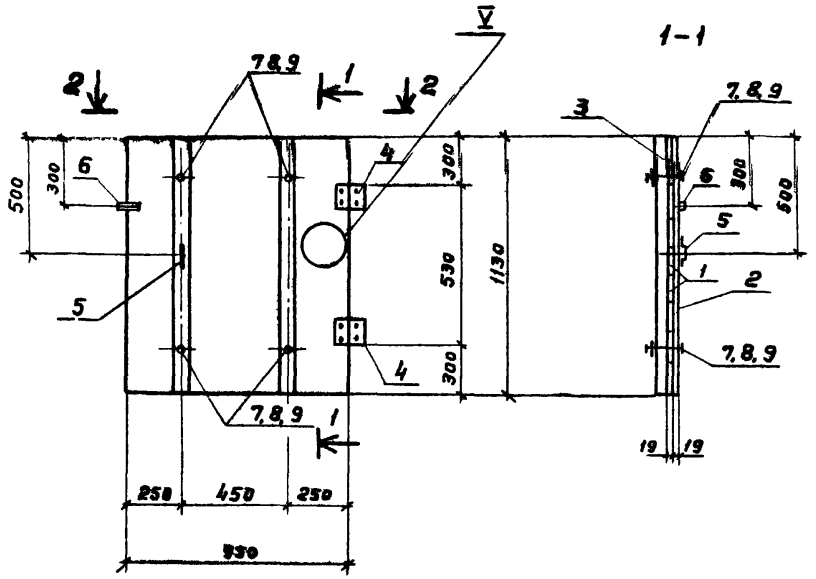

Формат	Зона	Поз.	Обозначение	Наименование	Кол.	Примечание
				Детали		
				ГОСТ 8486-66		
БЧ		1		Доски б=19 l=950 S=1,1м²	—	в шпунт
БЧ		2		Доски б=19 l=1130 S=1,1м²	—	—
БЧ		3		Брус 50×50 l=1130	2	—
				Материал		
				Древесина	—	0,05м³
				Детали		
БЧ		4		Карточные петли, ГОСТ5087-80	2	—
БЧ		5		Дверная ручка ГОСТ5089-80	1	—
БЧ		6		Щеколда ГОСТ 5088-78	1	—
БЧ		7		Болт М12×160, ГОСТ7798-70	4	0,1 кг
БЧ		8		Гайка М12 ГОСТ5915-70	4	0,01 кг
БЧ		9		Шайба 12 ГОСТ 11371-78	8	0,005кг
—	—			Гвозди 8,5×60, ГОСТ4028-63	—	0,1 кг
АЧ			ТП 901-6-67.83-КЖИ-Щ-V	Узел V	—	—

Привязан	Норм. контр.	Альтшуллер	
	Проверил	Ницкевич	
	Исполн.	Полякова	
	Рук. бр.	Станина	
	Рук. бр.	Гольдина	
	ГИП	Золотаревский	
Инв. №	Нач. отд.	Альтшуллер	

ТП 901-6-67.83 -КЖИ-Д1

Дверь Д-1

Стадия	Масса	Масштаб
Р	—	1:20
Лист	Листов 1	

Госстрой СССР
СОЮЗВОДОКАНАЛПРОЕКТ
г. Москва

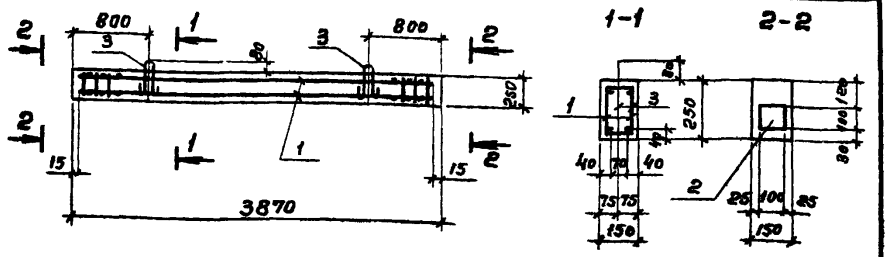

Формат	Зона	Поз.	Обозначение	Наименование	Кол.	Примечание
				Документация		
А3			ТП 901-6-67.83 - КЖИ-ТТ	Технические требования		
				Сборочные единицы		
А4		1	ТП 901-6-67.83 -КЖИ-Б1-КП9	Каркас пространственный КП9	1	24,0 кг
				Изделие закладное		
А4		2	ТП 901-6-67.83 - КЖИ - М4	М4	2	1,5 кг
А4		3	Серия 1.400-9, Вып.1	Петли УП1-2	2	0,33 кг
				Материалы		
				Бетон М ☐ Мрз ☐ В ☐	—	0,15 м³

Ведомость расхода стали на элемент, кг

Марка элемента	Изделия арматурные			Изделия закладные				Общий расход
	Арматура класса					Прокат марки		
	AI	A III		AI	A III	Вст 3 кп 2		
	ГОСТ 5781-81					ГОСТ 103-76	ГОСТ 5915-70	
	ф6	ф10	ф18	ф8	ф10	δ=8	Гайка М12	
Б1	3,8	4,8	15,4	0,7	1,6	1,2	0,2	27,7

Привязан

Инв. №

Норм.конт.	Альтшуллер		
Провер.	Ницкевич		
Исполн.	Полякова		
Рук.бр.	Станина		
Рук.бр.	Гольдина		
ГИП	Золоторевский		
Нач.отд.	Альтшуллер		—

ТП 901-6-67.83 - КЖИ-Б1

Балка Б1

Стадия	Масса	Масштаб
Р	0,375т	1:50 1:20
Лист	Листов 1	

Госстрой СССР
СОЮЗВОДОКАНАЛПРОЕКТ
г. Москва

Альбом VII

Типовой проект 901-6-

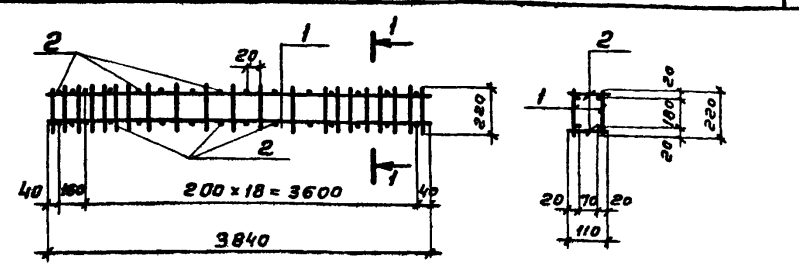

Формат	Зона	Поз.	Обозначение	Наименование	Кол.	Примечание
				Сборочные единицы		
				Каркас плоский		
А4		1	ТП 901-6-67.83-КЖИ-Кр13	Кр 13	2	11,6 кг
				Детали		
Б4		2	ТП 901-6-67.83 -КЖИ-Б1-КП9	ф6 AI, ГОСТ 5781-81, ℓ = 110	40	0,02 кг

1. Пространственный каркас изготовлять при помощи сварочных клещей
2. Защитный слой бетона обеспечить установкой пластмассовых и бетонных фиксаторов

Привязан

Инв. №

Взам. инв. № | Подпись и дата | Инв. № подл.

Норм.конт.	Альтшуллер		—
Провер.	Ницкевич		
Исполн.	Полякова		
Рук.бр.	Станина		
Рук.бр.	Гольдина		
ГИП	Золоторевский		
Нач.отд.	Альтшуллер		—

ТП 901-6-67.83 - КЖИ-Б1-КП9

Каркас пространственный Кп 9

Стадия	Масса	Масштаб
Р	24,0 кг	1:50
Лист	Листов 1	

Госстрой СССР
СОЮЗВОДОКАНАЛПРОЕКТ
г. Москва

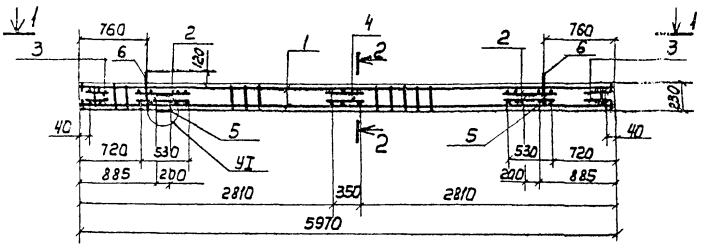

1-1

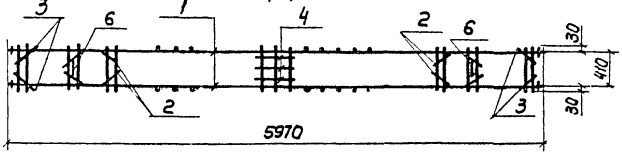

2-2

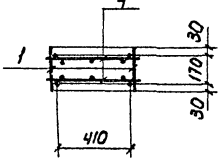

Формат	Зона	Поз.	Обозначение	Наименование	Кол.	Примечание
				Сборочные единицы		
				Каркасы плоские		
А4		1	ТП 901-6-67.83-КЖИ-КР1	КР1	2	30.7кг
А4		2	ТП 901-6-67.83-КЖИ-КР2	КР2	4	5.0кг
А4		3	ТП 901-6-67.83-КЖИ-КР3	КР3	4	2.2кг
				Сетка арматурная		
А4		4	ТП901-6-67.83-КЖИ-С1	С1	2	0.6кг
				Изделия закладные		
А4		5	ТП 901-6-67.83-КЖИ-М2	М2	4	1.6кг
А4		6	ТП 901-6-67.83-КЖИ-М3	М3	2	1.1кг
А4		—	ТП 901-6-67.83-КЖИ-КР-УI,УIа,УIб	Узел УI	—	—

1. Защитный слой бетона обеспечить установкой пластмассовых или бетонных фиксаторов.
2. Закладные детали М2 приварить дуговой сваркой под слоем флюса, сетки С1, каркасы Кр2, Кр3 и закладное изделие М3 приварить при помощи сварочных клещей.

Н. Корм.	Альтшуллер		
Провер.	Ницкевич		
Исполн.	Полякова		
Рук. др.	Станина		
Рук. др.	Гальгина		
ГИП	Золотаревская		
Нач. отд	Альтшуллер		

Привязан

Инв. №

ТП 901-6-67.83 --КЖИ-Р1-Кп1

Каркас пространственный Кп1

Стадия	Масса	Масштаб
Р	100.0кг	1:50 1:20
Лист	Листов 1	

Госстрой СССР
СОЮЗБЫТКАНАЛПРОЕКТ
г. Москва

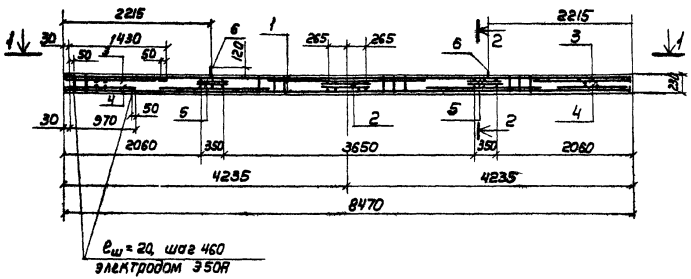

1-1

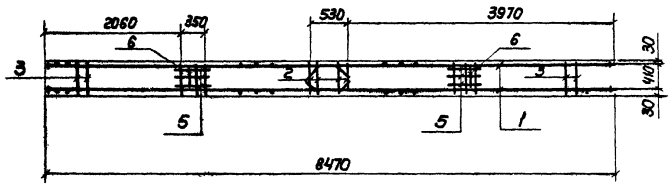

2-2

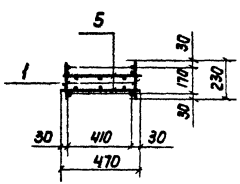

Формат	Зона	Поз.	Обозначение	Наименование	Кол.	Примечание
				Сборочные единицы		
				Каркасы плоские		
А4		1	ТП 901-6-67.83 – КНИ-КР4	КР4	2	52.2кг
А4		2	ТП 901-6-67.83 – КНИ-КР2	КР2	2	5.0кг
А4		3	ТП 901-6-67.83 – КНИ-КР3КР5	КР5	2	6.4кг
А4		4	———	КР6	2	8.1кг
				Сетка арматурная		
А4		5	ТП 901-6-67.83 – КНИ-С1	С1	4	0.6кг
				Изделие закладное		
А4		6	ТП 901-6-67.83 – КНИ-МЗ	МЗ	2	1.1кг

1. Защитный слой бетона обеспечить установкой пластмассовых или бетонных фиксаторов.
2. Каркасы КР5, КР6 приварите дуговой сваркой под слоем флюса, каркасы КР2, сетки С1 и закладное изделие М3 приварить при помощи сварочных клещей.

Привязан

Инв. N

Н. Контр.	Альтшулер	
Провер.	Ницкевич	
Испол.	Полякова	
Рук. гр.	Стамина	
Рук. гр.	Гольдина	
ГИП	Золотаревский	
Нач. отд.	Альтшулер	

ТП 901-6-67.83 КНИ-Р2-КП2

Каркас пространственный КП2

Стадия	Масса	Масшт.
Р	142кг	1:50 1:20
Лист	Листов 1	

Госстрой СССР
Союзводоканалпроект г. Москва

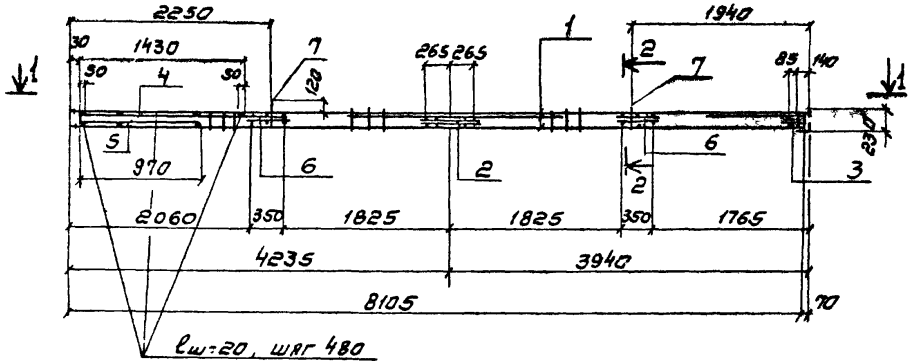

1-1

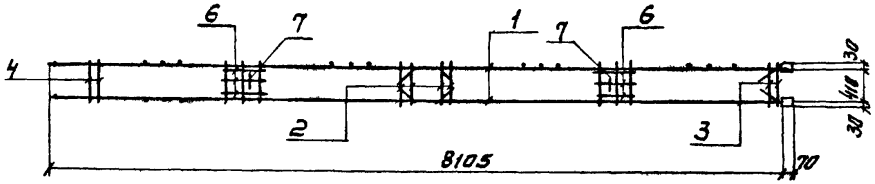

2-2

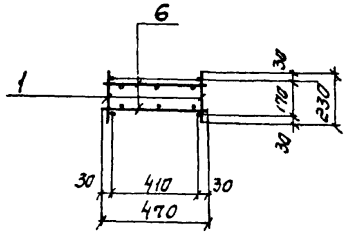

Формат	Зона	Поз	Обозначение	Наименование	Кол.	Примечание
				Сборочные единицы		
				Каркасы плоские		
А4		1	ТП 901-6-67.83 -КЖИ-КР7	КР7	2	48.0 кг
А4		2	ТП 901-6-67.83 -КЖИ-КР2	КР2	2	5.0 кг
А4		3	ТП 901-6-67.83 -КЖИ-КР3	КР3	2	2.2 кг
А4		4	ТП 901-6-67.83 -КЖИ-КР5,КР6	КР5	1	6.4 кг
А4		5	ТП 901-6-67.83 -КЖИ-КР5,КР6	КР6	1	5.1 кг
				Сетка арматурная		
А4		6	ТП 901-6-67.83-КЖИ-С1	С1	4	0.6 кг
				Изделие закладное		
А4		7	ТП 901-6-67.83 -КЖИ-М3	М3	2	1.1 кг

1. Защитный слой бетона обеспечить установкой пластмассовых или бетонных фиксаторов
2. Каркасы Кр5, Кр6 приварить дуговой сваркой под слоем флюса, каркасы Кр2, Кр3, сетки С1 и закладное изделие М3 приварить при помощи сварочных клещей

Нач. конт.	Альтшуллер		
Проверил	Ницневич		
Испол.	Полякова		
Рук. бр.	Станина		
Рук. бр.	Гольдина		
Гип	Золотарева		
Нач. отд.	Альтшуллер		

Привязан

Инв. №

ТП 901-6-67.83 -КЖИ-Р3-КП3

Каркас пространственный КП3

Стадия	Масса	Масштаб
Р	126,5 кг	1:50 1:20
Лист	Листов 81	

Госстрой СССР
Союзпроектканалпроект г. Москва

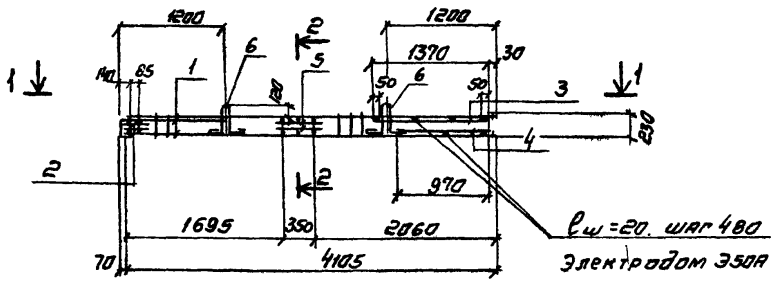

1-1

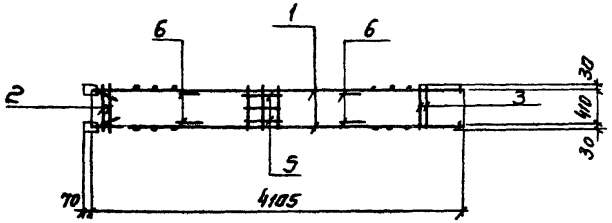

2-2

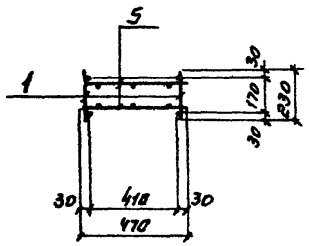

Формат	Зона	Поз	Обозначение	Наименование	Кол	Примечание
				Сборочные единицы		
				Каркасы плоские		
А4		1	ТП 901-6-67.83 -КЖИ-КР-В	КР В	2	26.3
А4		2	ТП 901-6-67.83 -КЖИ-КР3	КР 3	2	2,2 кг
А4		3	ТП 901-6-67.83 -КЖИ-КР5,КР6	КР 5	1	6,4 кг
А4		4	—"—	КР 6	1	5,1 кг
				Сетка арматурная		
А4		5	ТП 901-6-67.83 -КЖИ-С1	С1	2	0,6 кг
				Изделие закладное		
А4		6	ТП 901-6-67.83 -КЖИ-М3	М3	4	1.1 кг

1. Защитный слой бетона обеспечить установкой пластмассовых или бетонных фиксаторов.
2. Каркасы КР5, КР6 приварить дуговой сваркой под слоем флюса, каркасы КР3, сетки С1 и закладное изделие М3 приварить при помощи сварочных клещей

Привязан:

Инв. N:

Норм. кон.	Альтшуллер	
Проверил	Мицкевич	
Исполн.	Полякова	
Рук. Бр.	Станина	
Рук. Бр.	Голубина	
Гип	Золотаревский	
Нач. отд.	Альтшуллер	

ТП.901-6-67.83 -КЖИ-Р4-Кп4

Каркас пространственный Кп 4

Стадия	Масса	Масштаб
Р	74.1кг	1:50 1:20
Лист	Листов 1	

Госстрой СССР
Союзводоканалпроект г. Москва

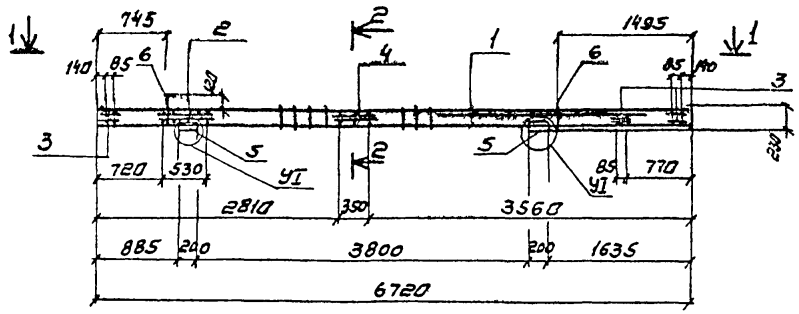

1-1

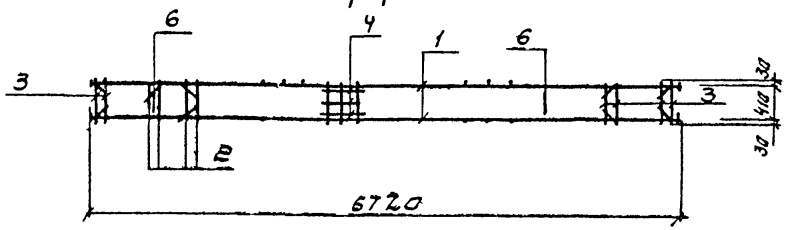

2-2

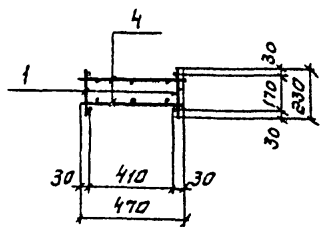

Формат	Зона	Поз.	Обозначение	Наименование	Кол	Примечание
				Сборочные единицы		
				Каркасы плоские		
АЧ		1	ТП 901-6-67.83 -КЖИ-КР9	КР9	2	38.2 кг
АЧ		2	ТП 901-6-67.83 -КЖИ-КР2	КР2	2	5.0 кг
АЧ		3	ТП 901-6-67.83 -КЖИ-КР3	КР3	6	2.2 кг
				Сетки арматурные		
АЧ		4	ТП 901-6-67.83 -КЖИ-С1	С1	2	0.6 кг
				Изделия закладные		
АЧ		5	ТП 901-6-67.83 -КЖИ-М2	М2	4	1.6 кг
АЧ		6	ТП 901-6-67.83 -КЖИ-М3	М3	2	1.1 кг
АЧ			ТП 901-6-67.83 -КЖИ-УI,УII,УIII	Узел УI	–	–

1 Защитный слой бетона обеспечить установкой пластмассовых или бетонных фиксаторов

2. Каркасы Кр,2 кр3, Сетки С1 и закладное изделие М3 приварить при помощи сварочных клещей

Привязан:

Инв. N:

Нор. конт.	Альтшуллер	
Проверил	Ницкевич	
Исполн.	Полякова	
Рук. бр.	Станина	
Рук. бр.	Гольдина	
Гип	Золотаревский	
Нач. отд.	Альтшуллер	

ТП.901-6-67.83-КЖИ-Р5-КП5

Каркас пространственный КП 5

Стадия	Масса	Масштаб
Р	109.4 кг	1:50 1:20
Лист	Листов 1	

Госстрой СССР
СОЮЗВОДОКАНАЛПРОЕКТ
г. Москва

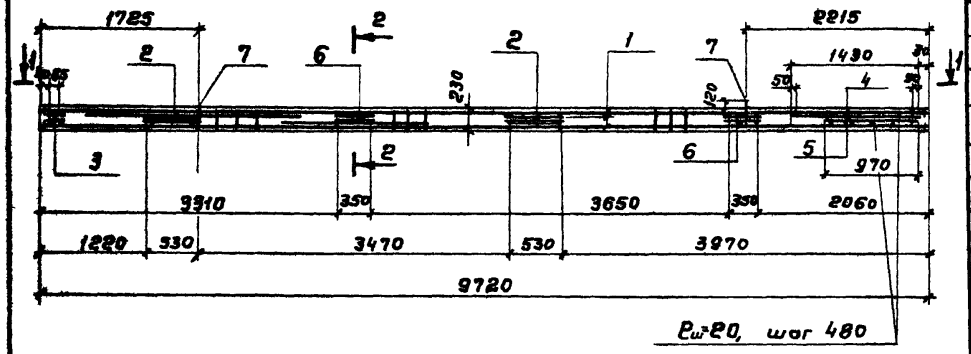

1-1

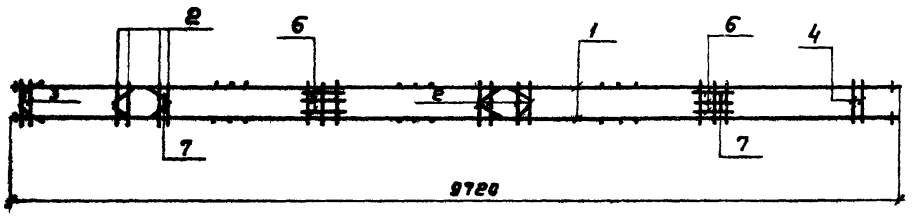

2-2

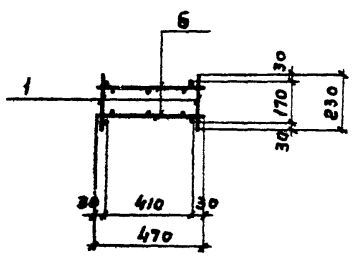

Формат	Зона	Поз.	Обозначение	Наименование	Кол.	Примечание
				Сборочные единицы		
				Каркасы плоские		
А4		1	ТП 901-6-67.83 -КЖИ-Кр10	Кр10	2	55,6
А4		2	ТП 901-6-67.83 -КЖИ-Кр2	Кр2	4	5,0 кг
А4		3	ТП 901-6-67.83 -КЖИ-Кр3	Кр3	2	2,2 кг
А4		4	ТП 901-6-67.83 -КЖИ-Кр5,Кр6	Кр5	1	6,4 кг
А4		5	——— » ———	Кр6	1	5,1 кг
				Сетка арматурная		
А4		6	ТП 901-6-67.83 -КЖИ-С1	С1	4	0,6 кг
				Изделие закладное		
А4		7	ТП 901-6-67.83 -КЖИ-М3	М3	2	1,1 кг

1. Защитный слой бетона обеспечить установкой пластмассовых или бетонных фиксаторов.
2. Каркасы Кр5, Кр6 приварить дуговой сваркой под слоем флюса, каркасы Кр2, Кр3, сетки С1 и закладное изделие М3 приварить при помощи сварочных клещей.

Привязан

Инв. №

Норм.конт.	Альтшуллер	
Провер.	Ницкевич	
Исполн.	Полякова	
Рук. бр.	Станина	
Рук. бр.	Гальдина	
ГИП	Золоторевский	
Нач. отд.	Альтшуллер	

ТП 901-6-67.83 - КЖИ - Р6 - КП6

Каркас пространственный КП6

Стадия	Масса	Масштаб
Р	151,7кг	1:50 1:10
Лист	Листов 1	

Госстрой СССР
СОЮЗВОДОКАНАЛПРОЕКТ
г. Москва

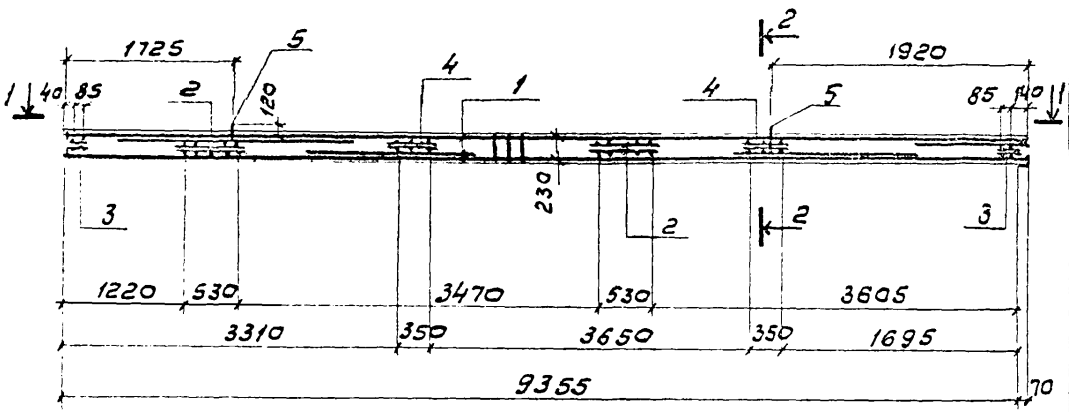

1 - 1

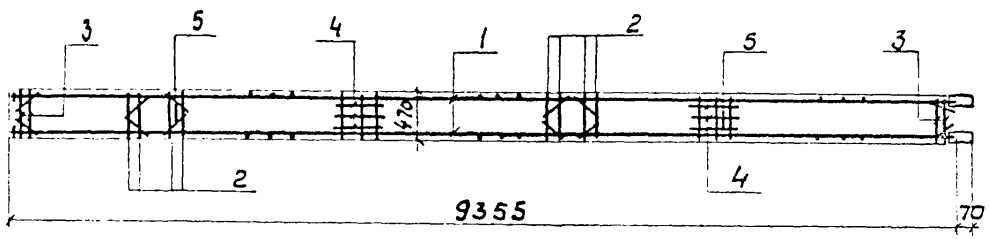

2 - 2

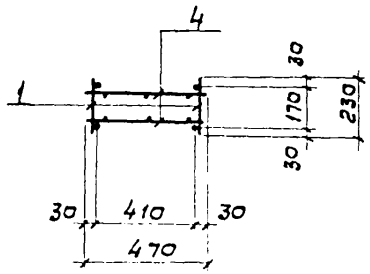

Формат	Зона	Поз	Обозначение	Наименование	Кол.	Примечание
				Сборочные единицы		
				Каркасы плоские		
А4		1	ТП 901-6-67.83 КЖИ-КР11	КР 11	2	59,5
А4		2	ТП 901-6-67.83 КЖИ-КР2	КР 2	4	5,0 кг
А4		3	ТП 901-6-67.83 КЖИ-КР3	КР 3	4	2,2 кг
				Сетка арматурная		
А4		4	ТП 901-6-67.83 КЖИ-С1	С1	4	0,6 кг
				Изделие закладное		
А4		5	ТП 901-6-67.83 КЖИ-М3	М3	2	1,1 кг

1. Защитный слой бетона обеспечить установкой пластмассовых или бетонных фиксаторов.
2. Каркасы КР2, КР3, сетки С1 и закладное изделие М3 приварить при помощи сварочных клещей.

Привязан

Инв. №

Норм. конт.	Альтшуллер	
Провер.	Жицкевич	
Исполн.	Полякова	
Рук. бр.	Станина	
Рук. бр.	Гольдина	
Гип	Заславский	
Нач. отд.	Альтшуллер	

ТП 901-6-67.83 КЖИ-Р7-КП7

Каркас пространственный КП7

Стадия	Масса	Масштаб
Р	152,4	1:50 1:20
Лист	Листов 1	

Госстрой СССР
СОЮЗВОДОКАНАЛПРОЕКТ
г. Москва

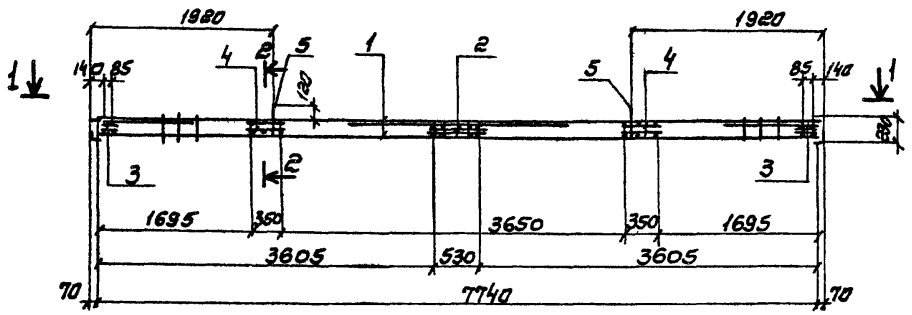

1-1

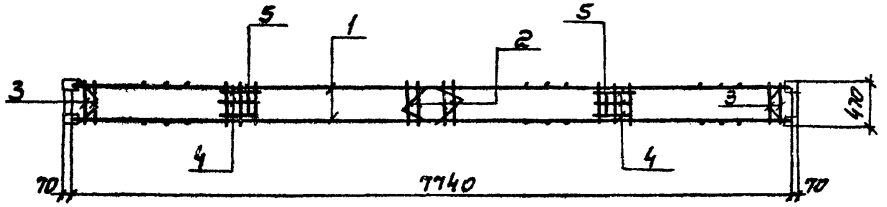

2-2

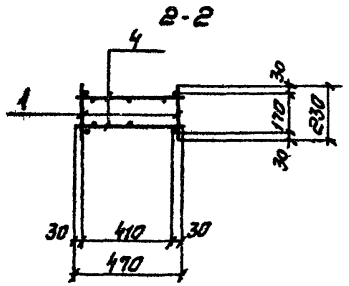

Формат	Зона	Поз	Обозначение	Наименование	Кол	Примечание
				Сборочные единицы		
				каркасы плоские		
А4		1	ТП 901-6-67.83 -КЖИ-КР12	КР12	2	49.1
А4		2	ТП 901-6-67.83 -КЖИ-КР2	КР2	2	5.0 кг
А4		3	ТП 901-6-67.83 -КЖИ-КР3	КР3	4	2.2 кг
				Сетка арматурная		
А4		4	ТП 901-6-67.83 -КЖИ-С1	С1	4	0.6 кг
				Изделие закладное		
А4		5	ТП 901-6-67.83 -КЖИ-М3	М3	2	1.1 кг

1. Защитный слой бетона обеспечить установкой пластмассовых или бетонных фиксаторов
2. Каркасы КР2, КР3, сетки С1 и закладное изделие М3 приварить при помощи сварочных клещей

Привязан

Инв. N:

Нач. конт.	Альтшуллер	
Проверил	Ницкевич	
Исполн.	Полякова	
Рук. бр.	Станина	
Рук. бр.	Гольдина	
ГИП	Золотаревский	
Нач. отд.	Альшуллер	

ТП 901-6-67.83 -КЖИ-Р8-КП8

Каркас пространственный КП8

Стадия	Масса	Масштаб
Р	121.6 кг	1:50 1:20
Лист	Листов 1	

Госстрой СССР
СОЮЗВОДОКАНАЛПРОЕКТ
г. Москва

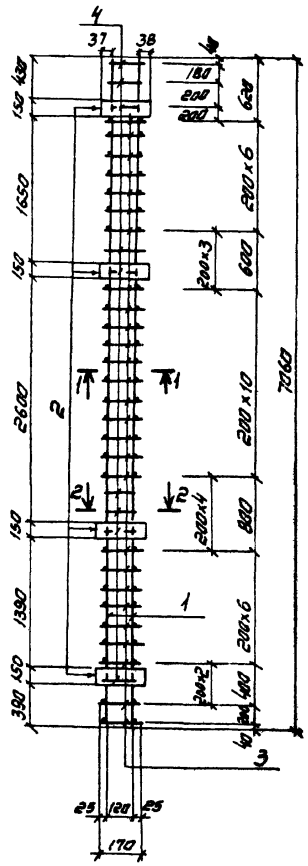

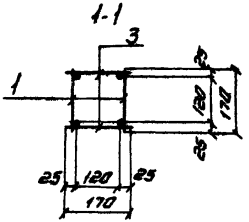

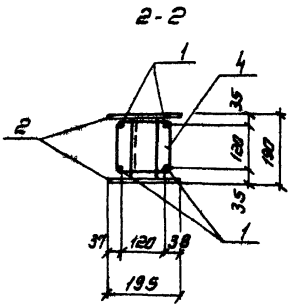

Формат	Зона	Поз	Обозначение	Наименование	Кол.	Примечание
				Сборочные единицы		
				Каркасы плоские		
А4		1	ТП 901-6-67.83 -КЖИ-Кр14	Кр 14	2	58.6кг
				Изделие закладное		
А4		2	ТП 901-6-67.83 -КЖИ-М6	М 6	4	5.8кг
				Детали		
Б4		3		ф6АI, ГОСТ 5781-81, ℓ=170	54	0.04
Б4		4		ф6АI, —"—, ℓ=720	9	0.16

1 Защитный слой бетона обеспечить установкой пластмассовых и бетонных фиксаторов

2. Пространственный каркас изготовлять при помощи сварочных клещей

Ведомость деталей

Поз	Эскиз
4	220 / 220 / 140 / 140

Норм. конт.	Альтшуллер		
Проверил	Ницкевич		
Исполн.	Полянова		
Рук. бр	Станина		
Рук. бр.	Голдина		
ГИП	Золотаревский		
Нач. отд	Альтшуллер		

Привязан

Инв. №

ТП 901-6-67.83-КЖИ-К1-Кп10

Каркас пространственный — Кп 10

Стадия	Масса	Масштаб
Р	144.0	1:50

Лист | Листов 1

Госстрой СССР
СОЮЗБОДОКАНАЛПРОЕКТ
г. Москва

19156-06 86

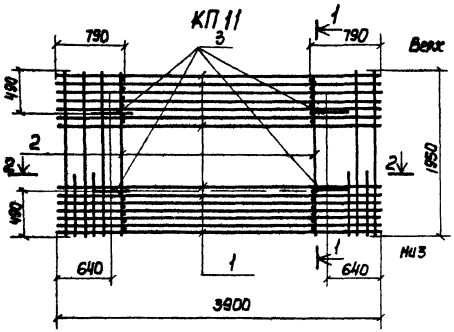

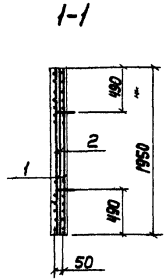

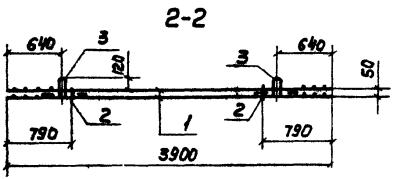

Формат	Зона	Поз.	Обозначение	Наименование	Кол.	Примечание
				Каркас пространственный		
				КП11		
				Сборочные единицы		
				Сетка арматурная		
А4		1	ТП901-6-67.83-КЖИ-С2,С3	С2	2	99 3кг
				Каркас плоский		
А4		2	ТП901-6-67.83-КЖИ-Кр15,Кр16	КР15	2	1,4кг
				Детали		
Б4		3		ф12АI, ГОСТ5781-81, ℓ=900	4	0,8кг

1. Защитный слой бетона обеспечить установкой пластмассовых или бетонных фиксаторов
2. Пространственные каркасы изготовлять при помощи сварочных клещей.

Ведомость деталей

Поз.	Эскиз
3	$R_{вн}=30$; 190; 200; 200

Н. Контр.	Альтшуллер		
Провер.	Ницкевич		
Исполн.	Полякова		
Рук. бр.	Станина		
Рук. бр.	Гольдина		
ГИП	Золоторевский		
Нач. отд.	Альтшуллер		

Привязан

Инв. N

ТП901-6-67.83 - КЖИ-ПН61-КП11

Каркас пространственный КП11

Стадия	Масса	Масштаб
Р	204.6кг	1:50

Лист | Листов 1

Госстрой СССР
СОЮЗВОДОКАНАЛПРОЕКТ
г. Москва

19156-06 87

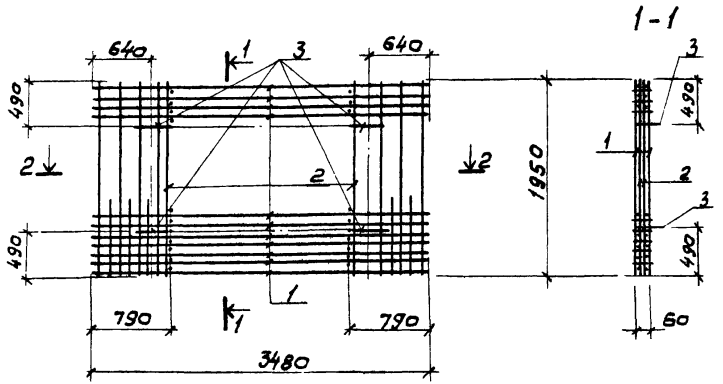

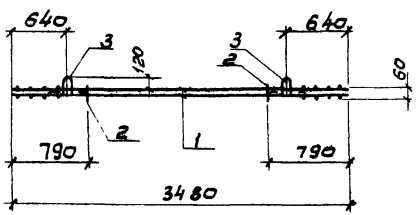

Марка	Зона	Поз.	Обозначение	Наименование	Кол.	Примечание
				Сборочные единицы		
				Сетка арматурная		
АЧ		1	ТП 901-6-67.83 КЖИ-С2, С3	С3	2	91.2 кг
				Каркас плоский		
АЧ		2	ТП 901-6-67.83 КЖИ-КР15, КР16	КР 16	2	1,4 кг
				Детали		
БЧ		3		ф12 АI, ГОСТ 5781-81, ℓ=900	4	0,8 кг.

1. Защитный слой бетона обеспечить установкой пластмассовых или бетонных фиксаторов.
2. Пространственные каркасы изготовлять при помощи сварочных клещей.

Ведомость деталей

Поз.	Эскиз
3	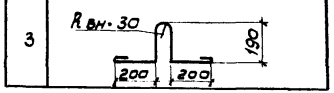

Привязан:

Инв. №

Норм. кон.	Альтшуллер	
Провер.	Ницкевич	
Исполн.	Полякова	
Рук. бр.	Станина	
Рук. бр.	Гольдина	
Гип	Зомотаревский	
Нач. отд.	Альтшуллер	

ТП 901-6-67.83 КЖИ-ПН62 КП12

Каркас пространственный КП 12

Стадия	Масса	Масшт.
Р	188.41	1:50
Лист	Листов 1	

Госстрой СССР
СОЮЗВОДОКАНАЛПРОЕКТ
г. Москва

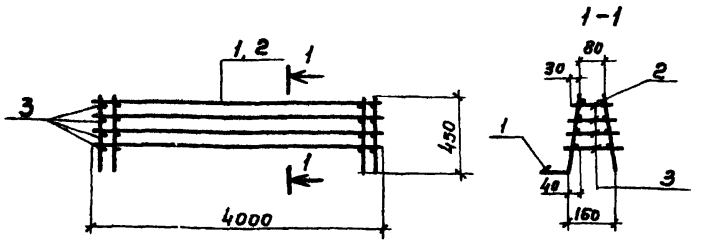

Формат	Зона	Поз.	Обозначение	Наименование	Кол.	Примечание
				Сборочные единицы		
А4		1	ТП. 901-6-67.83 -КЖИ-Кр18	Каркас плоский Кр18	1	19,6 кг
А4		2	Т.П. 901-6-67.83 -КЖИ-Кр19	Каркас плоский Кр19	1	7,6 кг
				Детали		
Б4		3		ф6 AIII ГОСТ 5781-81		
				ℓ=140÷160 ℓср=160	160	0,03 кг

Привязан

Инв. № подл.

Норм. кон.	Альтшуллер		
Проверил	Ницкевич		
Исполн.	Полякова		
Рук. бр.	Станина		
Рук. бр.	Гольдина		
ГИП	Золотаревский		
Нач. отд.	Альтшуллер		

ТП 901-6-67.83 -КЖИ-КП15

Каркас пространственный КП15

Стадия	Масса	Масштаб
Р	32,0кг	
Лист	Листов 1	

Госстрой СССР
СОЮЗВОДОКАНАЛПРОЕКТ
г. Москва

Типовой проект 901-6 Альбом VI

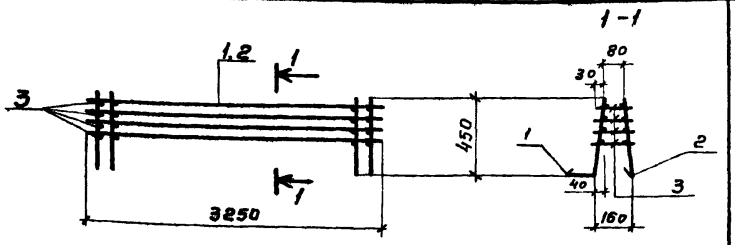

Формат	Зона	Поз.	Обозначение	Наименование	Кол.	Примечание
				Сборочные единицы		
А4		1		Каркас плоский Кр20	1	16,0 кг
А4		2		Каркас плоский Кр21	1	6,1 кг
				Детали		
Б4		3		ф6 AIII ГОСТ 5781-81		
				ℓ=140÷180 ℓср=160	132	0,03 кг

Привязан

Инв. № подл.

Взам. инв. №

Подпись и дата

Инв. № подл.

Норм. кон.	Альтшуллер		
Проверил	Ницкевич		
Исполн.	Полякова		
Рук. бр.	Станина		
Рук. бр.	Гольдина		
ГИП	Золотаревский		
Нач. отд.	Альтшуллер		

ТП 901-6-67.83 -КЖИ-КП16

Каркас пространственный КП16

Стадия	Масса	Масштаб
Р	26,1кг	
Лист	Листов 1	

Госстрой СССР
СОЮЗВОДОКАНАЛПРОЕКТ
г. Москва

Альбом VI

Типовой проект 901-6

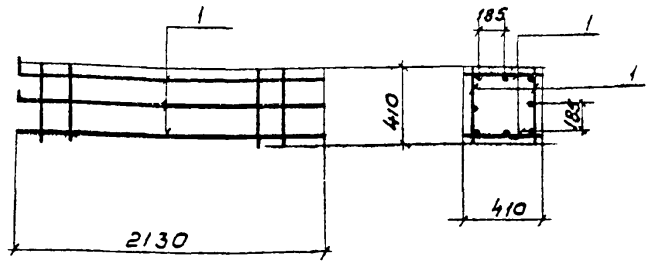

			Обозначение	Наименование	Кол.	Примеч.
				Сборочные единицы		
				Каркас плоский		
АЧ		1	ТП 901-6-67.83 кжи-кр17	КР 17	4	7.9 кг.

Привязан

Инв. №

Нач. кон.	Альтшуллер		
Провер.	Ницкевич		
Исполн.	Полякова		
Рук. бр.	Станина		
Рук. бр.	Гольдина		
ГИП	Золаторевский		
Нач. отд	Альтшуллер		

ТП 901-6-67.83 КЖИ - КП14

Каркас пространственный Кп 14

Стадия	Масса	Масшт.
Р	31,6 кг	

Лист | Листов 1

Госстрой СССР
СОЮЗВОДОКАНАЛПРОЕКТ
г. Москва

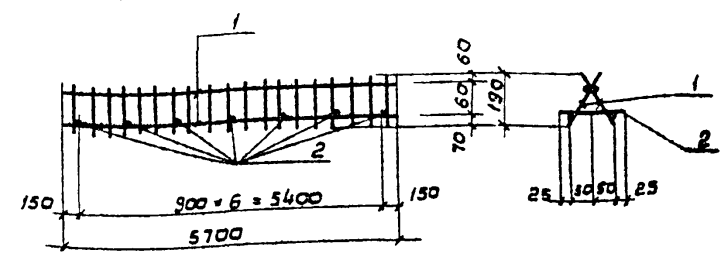

			Обозначение	Наименование	Кол.	Примеч.
				Сборочные единицы		
				Каркас плоский		
АЧ		1	ТП 901-6-67.83 кжи-кр22	Кр 22	2	5,4 кг
				Детали		
БЧ		2		ф6 AI, ГОСТ 5781-91, ℓ=150	7	0,03 кг.

Привязан

Инв. №

Инв. № подл. | Подпись, дата | Взам. инв. №

Норм. конт.	Альтшуллер		
Провер.	Ницкевич		
Исполн.	Полякова		
Рук. бр.	Станина		
Рук. бр.	Гольдина		
ГИП	Золаторевский		
Нач. отд	Альтшуллер		

ТП 901-6-67.83 КЖИ - КП17

Каркас пространственный Кп 17

Стадия	Масса	Масшт.
Р	11,0 кг	

Лист | Листов 1

Госстрой СССР
СОЮЗВОДОКАНАЛПРОЕКТ
г. Москва

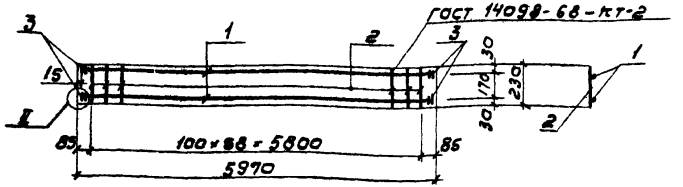

Формат	Зона	Поз.	Обозначение	Наименование	Кол.	Примечание
				Детали		
Б.Ч		1		ф18 А III, ГОСТ 5781-81, ℓ=5970	2	11,9 кг
Б.Ч		2		ф8 А I, ГОСТ 5781-81, ℓ=230	59	0,09 кг
Б.Ч		3		-60×14, ГОСТ 103-76, ℓ=60	4	0,4 кг
АЧ		-	ТП901-6-67.83КЖИ-КР-УI, УII, УIII	Узел УII	-	-

Арматурные каркасы изготовлять при помощи точечной сварки в соответствии с требованиями СНиП II-21-75 и ГОСТ 10922-76

Привязан

Инв. N

Норм. конт.	Альтшуллер		
Провер.	Ницкевич		
Исполн.	Полякова		
Рук. бр.	Станина		
Рук. бр.	Гольдина		
ГИП	Золотаревский		
Нач. отд.	Альтшуллер		

ТП 901-6-67.83 КЖИ-КР1

Каркас плоский Кр1

Стадия	Масса	Масшт.
Р	30,7кг	

Лист | Листов 1

Госстрой СССР
СОЮЗВОДОКАНАЛПРОЕКТ
г. Москва

Альбом VI

Типовой проект 901-6

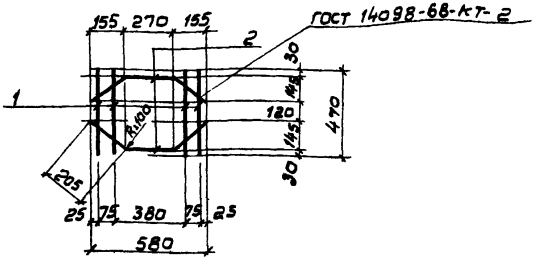

Формат	Зона	Поз.	Обозначение	Наименование	Кол.	Примечание
				Детали		
БЧ		1		ф16 А III, ГОСТ 5781-81, ℓ=470	4	0,7 кг
БЧ		2		ф16 А III, ГОСТ 5781-81, ℓ=680	2	1,1 кг

Арматурные каркасы изготовлять при помощи точечной сварки в соответствии с требованиями СНиП II-21-75 и ГОСТ 10922-76.

Привязан

Инв. N

Взам. инв. N

Подпись и дата

Инв. N подл.

Норм. конт.	Альтшуллер		
Провер.	Ницкевич		
Исполн.	Полякова		
Рук. бр.	Станина		
Рук. бр.	Гольдина		
ГИП	Золотаревский		
Нач. отд.	Альтшуллер		

ТП 901-6-67.83 КЖИ-КР2

Каркас плоский Кр2

Стадия	Масса	Масшт.
Р	5,0кг	

Лист | Листов 1

Госстрой СССР
СОЮЗВОДОКАНАЛПРОЕКТ
г. Москва

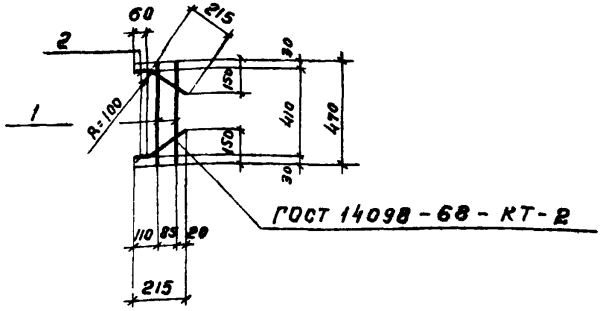

Формат	Зона	Поз.	Обозначение	Наименование	Кол.	Примечание
				Детали		
БЧ		1		ф16 А III, ГОСТ 5781-81, ℓ=470	2	0,7 кг
БЧ		2		ф16 А III, ГОСТ 5781-81, ℓ=275	2	0,4 кг

Арматурные каркасы изготовлять при помощи точечной сварки в соответствии с требованиями СНиП-2175 и ГОСТ 10922-76.

Привязан

Инв. №

Норм.конт.	Альтшуллер		
Провер.	Нуцкевич		
Исполн.	Полякова		
Рук. бр.	Станина		
Рук. бр.	Гольдина		
ГИП	Золотаревский		
Нач. отд.	Альтшуллер		

ТП 901-6-67.83-КЖИ-Кр5

Каркас плоский Кр3

Стадия	Масса	Масштаб
Р	2,2 кг	
Лист	Листов 1	

Госстрой СССР СОЮЗВОДОКАНАЛПРОЕКТ г. Москва

Типовой проект 901-6-

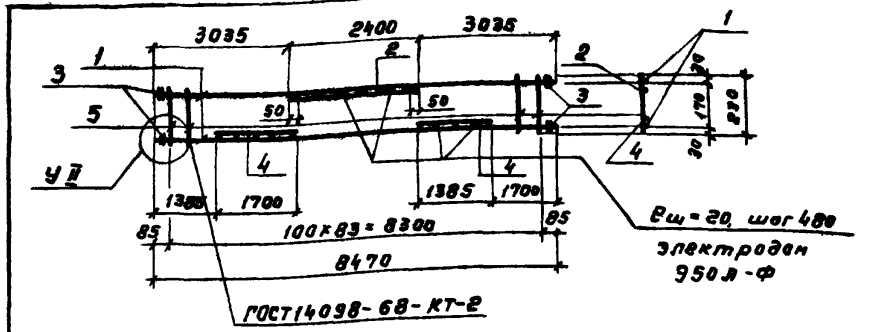

Формат	Зона	Поз.	Обозначение	Наименование	Кол.	Примечание
				Детали		
БЧ		1		ф18 А III, ГОСТ 5781-81, ℓ=8470	2	16,9 кг
БЧ		2		ф16 А III ГОСТ 5781-81, ℓ=2400	1	3,8 кг
БЧ		4		ф16 А III, ГОСТ-5781-81, ℓ=1700	2	2,7 кг
БЧ		5		ф8 А I, ГОСТ 57-81, ℓ=230	84	0,09 кг
БЧ		3		-60×14, ГОСТ 103-76, ℓ=60	4	0,4 кг
АЧ		—	ТП 901-6-67.83 -КЖИ-Кр-УI, УIIIУIII	Узел УII	—	—

Арматурные каркасы изготовлять при помощи точечной сварки в соответствии с требованиями СНиП II 2175 и ГОСТ 10922-76

Привязан

Инв. №

Норм.конт.	Альтшуллер		
Провер.	Нуцкевич		
Исполн.	Полякова		
Рук. бр.	Станина		
Рук. бр.	Гольдина		
ГИП	Золотаревский		
Нач. отд.	Альтшуллер		

ТП 901-6-67.83-КЖИ-Кр4

Каркас плоский Кр4

Стадия	Масса	Масштаб
Р	52,2 кг	
Лист	Листов	

Госстрой СССР СОЮЗВОДОКАНАЛПРОЕКТ г. Москва

Инв. № подл. | Подпись и дата | Взам. инв. №

ГОСТ 14098-68-КТ-2

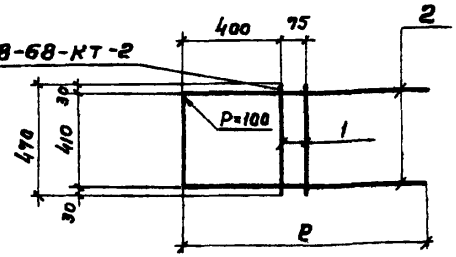

Обозначение	Марка	ℓ	Масса
-КЖИ-КР5,КР6	КР5	1430	6,6 кг
-КЖИ-КР5,КР6	КР6	970	5,1 кг

Формат	Зона	Поз.	Обозначение	Наименование	Кол.	Примечание
				Детали		
БЧ		1		ф16 А III ГОСТ 5781-81 ℓ=470	2	0,7 кг
			Переменные данные для исполнений			
				Детали (КР5)		
БЧ		2		ф16 А III ГОСТ 5781-81, ℓ=3270	1	5,2 кг
				Детали (КР6)		
БЧ		2		ф16 А III ГОСТ 5781-81, ℓ=2350	1	3,7 кг

Арматурные каркасы изготовлять при помощи точечной сварки в соответствии с требованиями СНиП II-21-75 и ГОСТ 10922-76

Привязан

Инв. №

Норм.конт.	Альтшуллер	
Провер.	Ницкевич	
Исполн.	Полякова	
Рук.бр.	Станина	
Рук.бр.	Гольдина	
ГИП	Залоторевский	
Нач.отд.	Альтшуллер	

ТП 901-6-67.83 КЖИ-КР5, КР6

Каркасы плоские КР5, КР6.

Стадия	Масса	Масштаб
Р	сп.табл.	
Лист	Листов 1	

Госстрой СССР СОЮЗВОДОКАНАЛПРОЕКТ г. Москва

Альбом VII

Типовой проект 901-6-

ГОСТ 14098-68-КТ2

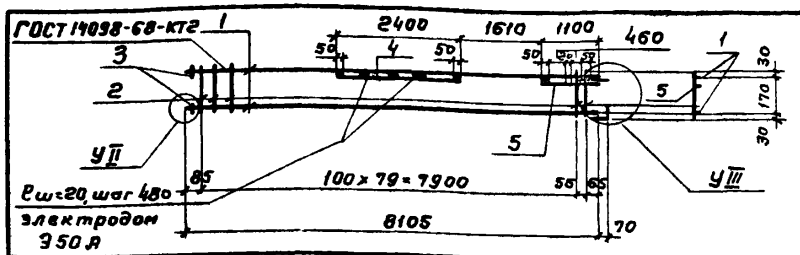

Формат	Зона	Поз.	Обозначение	Наименование	Кол.	Примечание
				Детали		
БЧ		1		ф18 А III, ГОСТ 5781-81, ℓ=8105	2	16,2 кг
БЧ		2		ф8 АI, ГОСТ 5781-81 ℓ=230	81	0,09 кг
БЧ		3		-60×14, ГОСТ 103-76, ℓ=60	2	0,4 кг
БЧ		4		ф16 А III, ГОСТ 5781-81, ℓ=2400	1	3,8 кг
БЧ		5		ф16 А III, ГОСТ 5781-81, ℓ=1100	1	1,7 кг
БЧ		6		-90×12 ГОСТ 5781-81, ℓ=130	1	1,1 кг
БЧ		7		L 110×70×6,5, ГОСТ 8510-72, ℓ=80	1	0,7 кг
БЧ		8		ф22 А III, ГОСТ 5781-81, ℓ=80	1	0,2 кг
АЧ		—	ТП 901-6-67.83-КЖИ-УI, УII, УIII	Узел УII	—	—
АЧ		—	-КЖИ-УI, УII, УIII	Узел УIII	—	—

Арматурные каркасы изготовлять при помощи точечной сварки в соответствии с требованиями СНиП II-21-75 и ГОСТ 10922-76

Привязан

Инв. №

Взам. инв. №

Подпись и дата

Инв. № подл.

Норм.конт.	Альтшуллер	
Провер.	Ницкевич	
Исполн.	Полякова	
Рук.бр.	Станина	
Рук.бр.	Гольдина	
ГИП	Залоторевский	
Нач.отд.	Альтшуллер	

ТП 901-6-67.83 -КЖИ-КР7

Каркас плоский КР7

Стадия	Масса	Масштаб
Р	48,0 кг	
Лист	Листов 1	

Госстрой СССР СОЮЗВОДОКАНАЛПРОЕКТ г. Москва

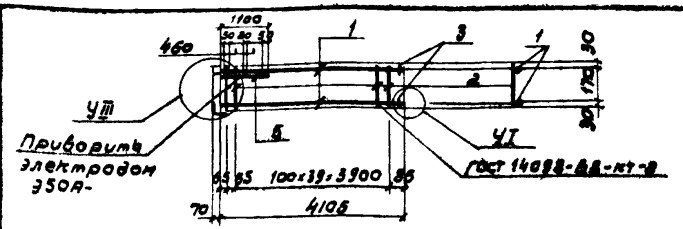

Формат	Зона	Поз.	Обозначение	Наименование	Кол.	Примечание
				Детали		
БЧ		1		ф18 А III, ГОСТ 5781-81, ℓ=4105	2	8,2 кг
БЧ		2		ф8 А I ГОСТ 5781-81, ℓ=230	41	0,09 кг
БЧ		3		-60×14 ГОСТ 103-76, ℓ=60	2	0,4 кг
БЧ		5		ф16 А III, ГОСТ 5781-81, ℓ=1100	1	1,7 кг
БЧ		6		-90×12 ГОСТ 103-76, ℓ=130	1	1,1 кг
БЧ		7		L110×70×6,5 ГОСТ 8510-72, ℓ=80	1	0,7 кг
БЧ		8		ф22 А III, ГОСТ 5781-81, ℓ=80	1	0,2 кг
А-У		-	т.п 901-6-67.83 КЖСУ-VI, VII, VIII	Узел II	-	-
ДЧ		-	———	Узел III	-	-

Арматурные каркасы изготовлять при помощи точечной сварки в соответствии с требованиями СНиП III-21-75 и ГОСТ 10922-76

Привязан

Инв. №

Норм. контр.	Альтшуллер		
Провер.	Ничкевич		
Исполн.	Полякова		
Рук. бр.	Станина		
Рук. бр.	Гольдина		
Гип	Золотаревский		
Нач. отд.	Альтшуллер		

ТП 901-6-67.83 КЖИ-КР 8

Каркас плоский Кр 8

Стадия	Масса	Масштаб
Р	26,3 кг	

Лист | Листов 1

Госстрой СССР
СОЮЗВОДОКАНАЛПРОЕКТ
г. Москва

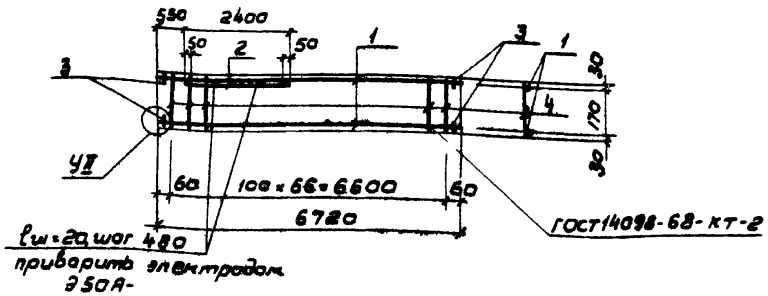

Формат	Зона	Поз.	Обозначение	Наименование	Кол.	Примечание
				Детали		
БЧ		1		ф18 А III, ГОСТ 5781-81, ℓ=6720	2	13,4 кг
БЧ		2		ф16 А III ГОСТ 5781-81, ℓ=2400	1	3,8 кг
БЧ		3		-60×14, ГОСТ 103-76, ℓ=60	4	0,4 кг
БЧ		4		ф8 А I, ГОСТ 5781-81, ℓ=230	67	0,09 кг
ДЧ			ТП 901-6-67.83 КЖИ-VI, VII, VIII	Узел VII		

Типовой проект 901-6

Арматурные каркасы изготовлять при помощи точечной сварки в соответствии с требованиями СНиП III-21-75 и ГОСТ 10922-76.

Привязан

Инв. №

Взам. инв. №

Подпись и дата

Инв. № подл.

Норм. контр.	Альтшуллер		
Провер.	Ничкевич		
Исполн.	Полякова		
Рук. бр.	Станина		
Рук. бр.	Гольдина		
Гип	Золотаревский		
Нач. отд.	Альтшуллер		

ТП 901-6-67.83 КЖИ-КР 9

Каркас плоский Кр 9

Стадия	Масса	Масштаб
Р	38,2 кг	

Лист | Листов 1

Госстрой СССР
СОЮЗВОДОКАНАЛПРОЕКТ
г. Москва

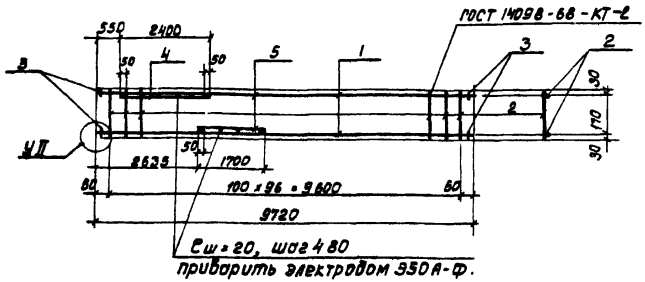

Формат	Зона	Поз.	Обозначение	Наименование	Кол.	Примечание
				Детали		
БЧ		1		ф18 А III, ГОСТ 5781-81, ℓ=9720	2	19.4кг
БЧ		2		ф8 А I, ГОСТ 5781-81, ℓ=230	97	0.09кг.
БЧ		3		-60×14, ГОСТ 103-76, ℓ=60	4	0.4кг.
БЧ		4		ф16 А III, ГОСТ 5781-81, ℓ=2400	1	3.8кг.
БЧ		5		ф16 А III, ГОСТ 5781-81-ℓ=1700	1	2.7кг.
А4			ТП901-6-67.83-КЖИ-УI, УII, УIII.	Узел УII	—	—

Арматурные каркасы изготовлять при помощи точечной сварки в соответствии с требованиями СНиП II-21-75 и ГОСТ 10922-76.

Привязан

Инв. №

Норм. конт.	Альтшуллер		
Провери	Ницевич		
Исполн.	Полякова		
Рук. бр.	Станина		
Рук. бр.	Полудина		
Гл.	Золотарёвский		
Нач. отд.	Альтшуллер		

Т.П. 901-6-67.83 КЖИ-Кр 10

Каркас плоский - Кр 10

Стадия	Масса	Масштаб
Р	55.6кг	
Лист	Листов 1	

Госстрой СССР
СОЮЗВОДОКАНАЛПРОЕКТ
г. Москва

Альбом VI

Типовой проект 901-6-

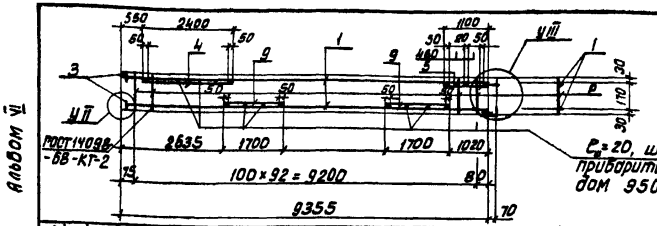

Формат	Зона	Поз.	Обозначение	Наименование	Кол.	Примечание
				Детали		
БЧ		1		ф18 А III, ГОСТ 5781-81, ℓ=9355	2	18.7кг.
БЧ		2		ф8 А I ГОСТ 5781-81 ℓ=230	93	0.09кг.
БЧ		3		-60×14, ГОСТ 103-76, ℓ=60	2	0.4кг.
БЧ		4		ф16 А III, ГОСТ 5781-81, ℓ=2400	1	3.8кг.
БЧ		5		ф16 А III, ГОСТ 5781-81, ℓ=1100	1	1.7кг.
БЧ		6		-90×12, ГОСТ 103-76, ℓ=130	1	1.1.кг.
БЧ		7		∠110×70×6.5, ГОСТ 8510-72 ℓ=80	1	0.7кг.
БЧ		8		ф22 А III, ГОСТ 5781-81, ℓ=80	1	0.2кг.
БЧ		9		ф16 А III, ГОСТ 5781-81, ℓ=1100	2	2.7кг.
А4		—	ТП 901-6-67.83 КЖИ-УI, УII, УIII	Узел УII	—	—
А4		—	—"—	Узел УIII	—	—

Арматурные каркасы изготовлять при помощи точечной сварки в соответствии с требованиями СНиП II-21-75 и ГОСТ 10922-76.

Привязан

Инв. №

Норм. конт.	Альтшуллер		
Провер.	Ницевич		
Исполн.	Полякова		
Рук. бр.	Станина		
Рук. бр.	Полудина		
Гл.	Золотарёвский		
Нач. отд.	Альтшуллер		

Т.П. 901-6-67.83 КЖИ-Кр 11

Каркас плоский Кр 11

Стадия	Масса	Масштаб
Р	59,5кг	
Лист	Листов 1	

Госстрой СССР
СОЮЗВОДОКАНАЛПРОЕКТ
г. Москва

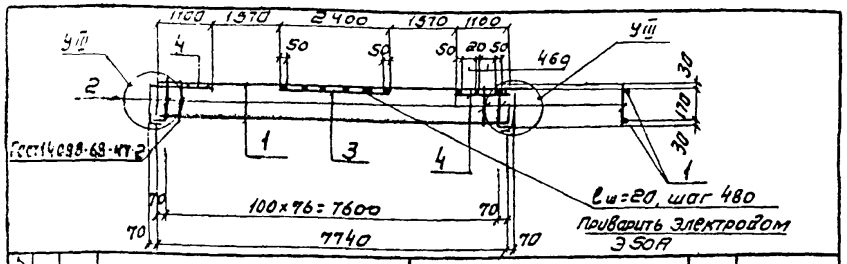

Формат	Зона	Поз	Обозначение	Наименование	Кол	Примечание
				Детали		
БЧ		1		ф 18 А III, ГОСТ 5781-81, ℓ=7740	2	15,5 кг
БЧ		2		ф 8 А I ГОСТ 5781-81 ℓ=230	77	0,09 кг
БЧ		3		ф 16 А III ГОСТ 5781-81 ℓ=2400	1	3,8 кг
БЧ		4		ф 16 А III ГОСТ 5781-81 ℓ=1100	2	1,7 кг
БЧ		6		-90×12 ГОСТ 103-76, ℓ=130	2	1,1 кг
БЧ		7		∠110×70×6,5 ГОСТ 8510-72 ℓ=80	2	0,7 кг
БЧ		8		ф 22 А III, ГОСТ 5781-81 ℓ=80	2	0,2 кг
БЧ			ТП 901-6-67.83 -КЖИ-УI,УII,УIII	**Узел УIII**	—	—

Арматурные каркасы изготовлять при помощи точечной сварки в соответствии с требованиями СНиП II-21-75 и ГОСТ 10922-76

Привязан

Инв. N:

Норм. К.	Альтшуллер		—
Провер.	Ницкевич		
Исполн.	Полянова		
Рук. Бр.	Станина		
Рук. Бр.	Гольдина		
ГИП	Золоторевский		
Нач. отд.	Альтшуллер		—

ТП 901-6-67.83 -КЖИ-КР12

Каркас плоский Кр 12

Стадия	Масса	Масштаб
Р	49.1 кг	
Лист	Листов 1	

Госстрой СССР
СОЮЗВОДОКАНАЛПРОЕКТ
г. Москва

Альбом VI

Типовой проект 901-6

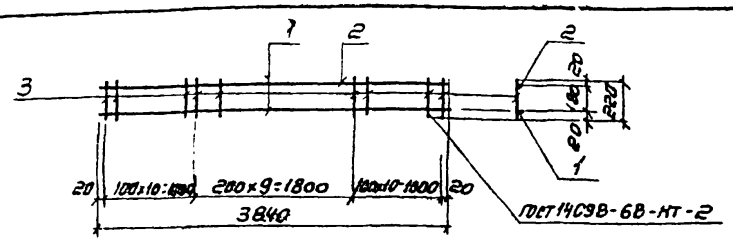

Формат	Зона	Поз	Обозначение	Наименование	Кол.	Примечание
				Детали		
БЧ		1		ф 18 А III ГОСТ 5781-81, ℓ=3840	1	7.7 кг
БЧ		2		ф 10 А III ГОСТ 5781-81, ℓ=3840	1	2.4 кг
БЧ		3		ф 6 А I ГОСТ 5781-81 ℓ=220	30	0.05 кг

Арматурные каркасы изготовлять при помощи точечной сварки в соответствии с требованиями СНиП II-21-75 и ГОСТ 10922-76

Привязан

Инв. N:

Взам. инв. N | Подпись и дата | Инв. N: подл.

Норм. н.	Альтшуллер		—
Провер.	Ницкевич		
Исполн.	Полянова		
Рук. Бр.	Станина		
Рук. Бр.	Гольдина		
ГИП	Золоторевский		
Нач. отд.	Альтшуллер		—

ТП. 901-6-67.83 -КЖИ-Кр13

Каркас плоский Кр13

Стадия	Масса	Масштаб
Р	11.6 кг	
Лист	Листов 1	

Госстрой СССР
СОЮЗВОДОКАНАЛПРОЕКТ
г. Москва

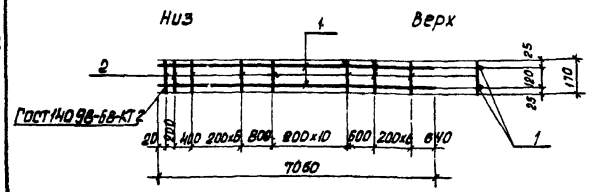

Формат	Зона	Поз.	Обозначение	Наименование	Кол.	Примечание
				Детали		
БЧ		1		⌀18АIII, ГОСТ 5781-81, ℓ=7060	2	14.1кг
БЧ		2		⌀6АI, ГОСТ 5781-81*, ℓ=170	27	0.04кг.

Арматурные каркасы изготовлять при помощи точечной сварки в соответствии с требованиями СНиП-21-73 и ГОСТ 10922-76.

Привязан

Инв. №

Норм. конт.	Альтшуллер		
Провер.	Ничкевич		
Исполн.	Полякова		
Рук. бр.	Станина		
Рук. бр.	Польдина		
Гл. инж. пр.	Золоторевский		
Нач. отд.	Альтшуллер		

ТП 901-6-67.83КЖИ-Кр14

Каркас плоский Кр 14

Стадия	Масса	Масштаб
Р	29,3кг.	

Лист | Листов 1

Госстрой СССР
СОЮЗВОДОКАНАЛПРОЕКТ
г. Москва

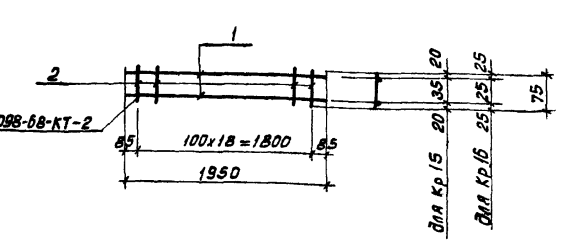

Формат	Зона	Поз.	Обозначение	Наименование	Кол.	Примечание
				Детали Кр15, Кр16		
БЧ		1		⌀6АI, ГОСТ 5781-81, ℓ=1950	2	0.5кг.
БЧ		2		⌀6АI, ГОСТ 5781-81, ℓ=75	19	0.02кг.

Арматурные каркасы изготовлять при помощи точечной сварки в соответствии с требованиями СНиП-21-75 и ГОСТ 10922-76.

Привязан:

Инв. №

Норм. конт.	Альтшуллер		
Провер.	Ничкевич		
Исполн.	Полякова		
Рук. бр.	Станина		
Рук. бр.	Польдина		
ГИП	Золоторевский		
Нач. отд.	Альтшуллер		

ТП.901-6-67.83КЖИ-Кр.15,Кр.16

Каркасы плоские Кр15, Кр16

Стадия	Масса	Масштаб
Р	1.4кг.	

Лист | Листов 1

Госстрой СССР
СОЮЗВОДОКАНАЛПРОЕКТ
г. Москва

Инв.№ подл. | Подпись и дата | Взам. инв.№

Альбом VI

Типовой проект 901-6-

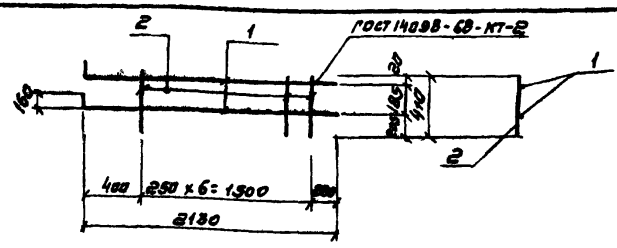

Формат	Зона	Поз.	Обозначение	Наименование	Кол	Примечание
				Детали		
Б4		1		ф16 А III, ГОСТ 5781-81, ℓ=2290	2	3,6 кг
Б4		2		ф6 А I, ГОСТ 5781-81 ℓ=410	7	0,1 кг

Арматурные каркасы изготовлять при помощи точечной сварки в соответствии с требованиями СНиП II-21-75 и ГОСТ 10922-76

Привязан

Инв. №:

Норм. кон.	Альтшуллер		
Проверил	Ницкевич		
Исполн.	Полякова		
Рук. бр.	Станина		
Рук. бр.	Гольдина		
ГИП	Золотаревский		
Нач. отд.	Альтшуллер		

ТП. 901-6-67.83 -КЖИ-КР17

Каркас плоский Кр17

Стадия	Масса	Масштаб
Р	7.9 кг	

Лист 1 | Листов 1

Госстрой СССР
СОЮЗВОДОКАНАЛПРОЕКТ
г. Москва

Альбом VI

Типовой проект 901-6-

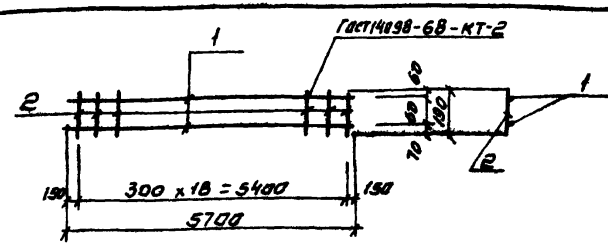

Формат	Зона	Поз	Обозначение	Наименование	Кол.	Примечание
				Детали		
Б4		1		ф8 А I, ГОСТ 5781-81, ℓ=5700	2	2,3 кг
Б4		2		ф6 А I ГОСТ 5781-81, ℓ=190	19	0,04 кг

Арматурные каркасы изготовлять при помощи точечной сварки в соответствии с требованиями СНиП II-21-75 и ГОСТ 10922-76

Привязан

Инв. №:

Норм. кон.	Альтшуллер		
Проверил	Ницкевич		
Исполн.	Полякова		
Рук. бр.	Станина		
Рук. бр.	Гольдина		
ГИП	Золотаревский		
Нач. отд.	Альтшуллер		

ТП 901-6-67.83 КЖИ-КР-22

Каркас плоский Кр22

Стадия	Масса	Масштаб
Р	5.4 кг	

Лист | Листов 1

Госстрой СССР
СОЮЗВОДОКАНАЛПРОЕКТ
г. Москва

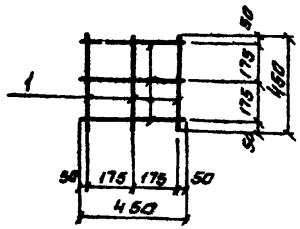

Формат	Зона	Поз.	Обозначение	Наименование	Кол.	Примечание
				Детали		
Б4		1		ф 6 А I, ГОСТ 5781-81, ℓ=450	6	0,1 кг

Арматурные сетки изготовлять при помощи точечной сварки в соответствии с требованиями СН и П II-21-75 и ГОСТ 10922-76

Привязан:

Инв. N:

Норм. кон.	Альтшуллер		
Провер.	Ницкевич		
Исполн.	Полякова		
Рук. бр.	Станина		
Рук. гр.	Гольдина		
Гип	Золотаревский		
Нач. отд.	Альтшуллер		

ТП. 901-Б-67.83 -КЖИ-С1

Сетка С1

Стадия	Масса	Масштаб
Р	0.6 кг	

Лист | Листов 1

Госстрой СССР

СОЮЗВОДОКАНАЛПРОЕКТ г. Москва

Альбом VI

Типовой проект 901-6-

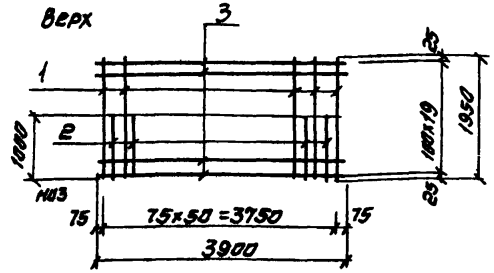

Формат	Зона	Поз.	Обозначение	Наименование	Кол.	Примечание
				Детали		
Б4		1		ф 12 А III, ГОСТ 5781-81, ℓ=1950	26	1.8 кг
Б4		2		ф 12 А III ГОСТ 5781-81 ℓ=1000	25	0.9 кг
Б4		3		ф 8 А III ГОСТ 5781-81 ℓ=3900	20	1.5 кг

Арматурные сетки изготовлять при помощи точечной сварки в соответствии с требованиями СН и П II-21-75 и ГОСТ 10922-76

Привязан:

Инв. N:

Взам. инв. N:

Подпись и дата

Инв. N: подл.

Норм. кон.	Альтшуллер		
Провер.	Ницкевич		
Исполн.	Полякова		
Рук. бр.	Станина		
Рук. гр.	Гольдина		
Гип	Золотаревский		
Нач. отд.	Альтшуллер		

ТП. 901-Б-67.83 -КЖИ-С2

Сетки С2

Стадия	Масса	Масштаб
Р	99.3 кг	

Лист | Листов 1

Госстрой СССР

СОЮЗВОДОКАНАЛПРОЕКТ г. Москва

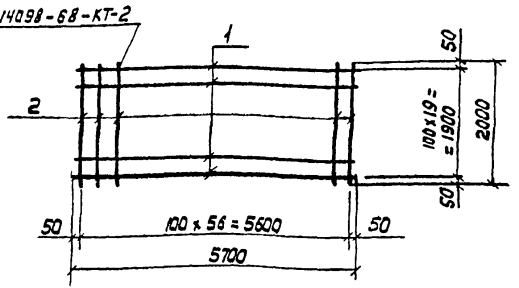

Формат	Зона	Поз.	Обозначение	Наименование	Кол.	Примечание
				Детали		
БЧ		1		ф10 А III ГОСТ 5781-81 ℓ=5700	20	3.5 кг
БЧ		2		ф10 А III ГОСТ 5781-81 ℓ=2250	57	1,4кг

Арматурные сетки изготовлять при помощи точечной сварки в соответствии с требованиями СНиП II-21-75 и ГОСТ 10922-76.

Привязан

Инв. N

Инв. № подл. | Подпись и дата | Взам. инв. №

ТП 901-6-67.83 -КЖИ-СЧ

			Стадия	Масса	Масшт.
Н. Контр.	Альтшуллер				
Провер.	Ницкевич		Р	138.4кг	
Исполн.	Полякова		Лист	Листов 1	
Рук. бр.	Станина				
Рук. бр.	Гольдина		Госстрой СССР		
ГИП	Золотаревский		Союзводоканалпроект г. Москва		
Нач. отд.	Альтшуллер				

Сетка СЧ

Альбом VI

Типовой проект 901-6

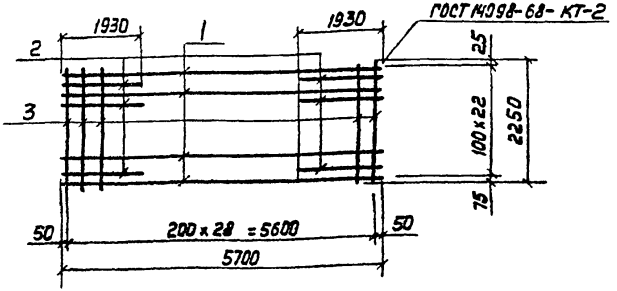

Формат	Зона	Поз	Обозначение	Наименование	Кол.	Примечание
				Детали		
БЧ		1		ф10 А III ГОСТ 5781-81, ℓ=5700	12	3.5кг
БЧ		2		ф10 А III ГОСТ 5781-81, ℓ=1930	22	1,2кг
БЧ		3		ф6 А III ГОСТ 5781-81, ℓ=2250	29	0.5кг

Арматурные сетки изготовлять при помощи точечной сварки в соответствии с требованиями СНиП II-21-75 и ГОСТ 10922-76.

Привязан

Инв. N

Инв. № подл. | Подпись и дата | Взам. инв. №

ТП 901-6-67.83 КЖИ-С5

			Стадия	Масса	Масштаб
Н. Контр.	Альтшуллер				
Провер.	Ницкевич		Р	82,9кг	
Исполн.	Полякова		Лист	Листов 1	
Рук. бр.	Станина				
Рук. бр.	Гольдина		Госстрой СССР		
ГИП	Золотаревский		Союзводоканалпроект г. Москва		
Нач. отд.	Альтшуллер				

Сетка С5

ГОСТ14098-68-КТ-2

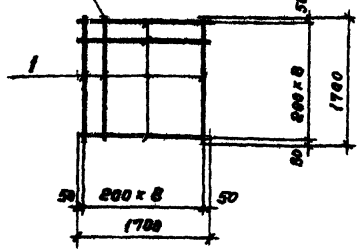

Формат	Зона	Поз.	Обозначение	Наименование	Кол.	Примечание
				Детали		
Б4		1		ф10А-III, ГОСТ 5781-81, ℓ=1700	18	6,1 кг

Арматурные сетки изготовлять при помощи точечной сварки в соответствии с требованиями СНиП II-21-75 и ГОСТ 1092-76.

Привязан

Инв. №

Нарк.конт.	Альтшуллер		
Проверил	Ницкевич		
Исполн.	Полякова		
Рук.бр.	Станина		
Рук.бр.	Гольдина		
ГИП	Золотаревский		
Нач.отд.	Альтшуллер		

ТП 901-6-67.83-КЖИ-С6

Сетка С6

Стадия	Масса	Масштаб
Р	19,8 кг	

Лист | Листов 1

Госстрой СССР
СОЮЗВОДОКАНАЛПРОЕКТ
г. Москва

Типовой проект 901-6- Альбом VII

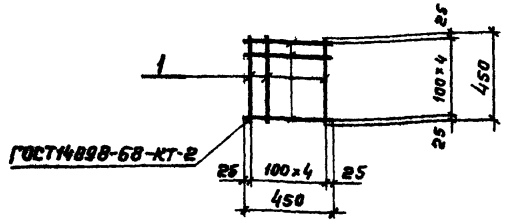

Формат	Зона	Поз.	Обозначение	Наименование	Кол.	Примечание
				Детали		
Б4		1		ф6АI, ГОСТ 5781-81, ℓ=450	10	0,1 кг

Арматурные сетки изготовлять при помощи точечной сварки в соответствии с требованиями СНиП II-21-75 и ГОСТ 10922-76.

Привязан

Инв. №

Инв. № подл. | Подпись и дата | Взам. инв. №

Нарк.конт.	Альтшуллер		
Проверил	Ницкевич		
Исполнил	Полякова		
Рук.бр.	Станина		
Рук.бр.	Гольдина		
ГИП	Золотаревский		
Нач.отд.	Альтшуллер		

ТП 901-6-67.83-КЖИ-С7

Сетка С7

Стадия	Масса	Масштаб
Р	1,0 кг	

Лист | Листов 1

Госстрой СССР
СОЮЗВОДОКАНАЛПРОЕКТ
г. Москва

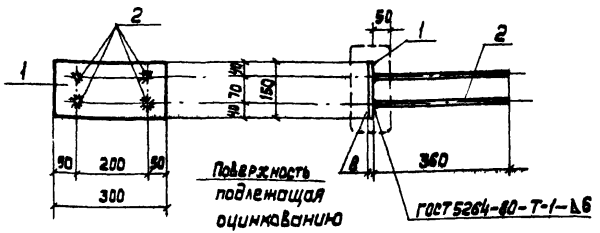

Формат	Зона	Поз.	Обозначение	Наименование	Кол.	Примечание
				Документация		
А3			ТП 901-6-67.83 - КЖИ-ТТ	Технические требования		
				Детали		
Б4		1		-150х8, ГОСТ103-76, ℓ=300	1	2,8 кг
Б4		2		ф12АIII ГОСТ 5781-81, ℓ=360	4	0.3кг

Привязан

Инв. №

Н. Контр.	Альтшуллер		
Проверил	Ницкевич		
Исполн.	Полякова		
Рук. бр.	Станина		
Рук. бр.	Гольдина		
ГИП	Золотаревский		
Нач. отд.	Альтшуллер		

ТП 901-6-67.83 - КЖИ МН1

Изделие закладное МН1

Стадия	Масса	Масштаб
Р	4.0кг	1:10
Лист	Листов	

Госстрой СССР
СОЮЗВОДОКАНАЛПРОЕКТ
г. Москва

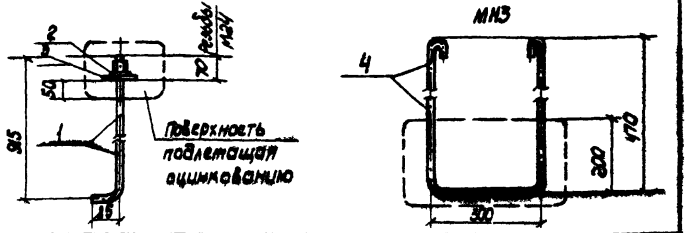

Формат	Зона	Поз.	Обозначение	Наименование	Кол.	Примечание
				Документация		
А3			ТП 901-6-67.83 - КЖИ-ТТ	Технические требования		
				Детали		
Б4		1		ф24АIII ГОСТ 5781-71, ℓ=1000	1	3.6кг
Б4		2		Гайка М24, ГОСТ 6915-70	1	0.1кг
Б4		3		Шайба 27, ГОСТ 11371-68	1	

Привязан:

Инв. №

Взам. инв. №

Подпись и дата

Инв. № подл.

Норм. контр.	Альтшуллер		
Проверил	Ницкевич		
Исполн.	Полякова		
Рук. бр.	Станина		
Рук. бр.	Гольдина		
ГИП	Золотаревский		
Нач. отд.	Альтшуллер		

ТП 901-6-67.83 КЖИ-МН2

Изделие закладное МН2

Стадия	Лист	Масштаб
ЗД	3.7кг	1:10
Лист	Листов	

Госстрой СССР
СОЮЗВОДОКАНАЛПРОЕКТ
г. Москва

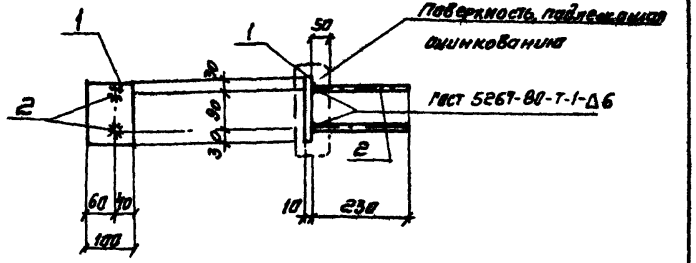

Формат	Зона	Поз	Обозначение	Наименование	Кол	Примечание
				Детали		
БЧ		1		-100×10 ГОСТ 103-76, ℓ=150	1	1.2 кг
БЧ		2		ФВАII, ГОСТ 5781-81, ℓ=230	2	0.14 кг

Сварку производить электродами Э-42А ГОСТ 9467-75, $h_ш$ = 6 мм

Привязан:

Инв. №:

			ТП. 901-Б-67.83 -КЖИ-М1		
Норм. конт.	Альтшуллер		Изделие закладное М1	Стадия	Масса	Масштаб
Проверил	Ницкевич			Р	1.5кг	1:10
Исполн.	Полякова			Лист	Листов 1
Рук. бр.	Станина			Госстрой СССР
Рук. бр.	Гольдина			Союзводоканалпроект г. Москва
ГИП	Золоторевский			
Нач. отд.	Альтшуллер			

Альбом VII

Типовой проект 901-6-

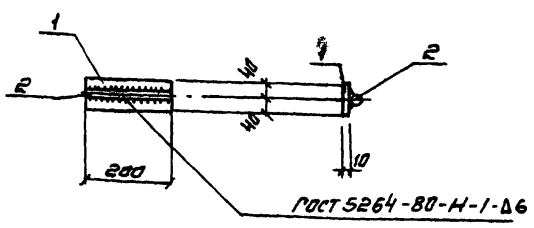

Формат	Зона	Поз	Обозначение	Наименование	Кол.	Примечание
				Детали		
БЧ		1		-80×10 ГОСТ 103-76, ℓ=200	1	1.2кг
БЧ		2		ФВАII, ГОСТ 5781-81, ℓ=200	1	0.4кг

Сварку производить электродами Э50А-, ГОСТ 9467-75, $h_ш$=6мм

Привязан

Инв. №:

Инв. № подл. | Подпись и дата | Взам. инв. №

			ТП. 901-Б-67.83 -КЖИ-М2		
Норм. конт.	Альтшуллер		Изделие закладное М2	Стадия	Масса	Масштаб
Проверил	Ницкевич			Р	1.6кг	1:10
Наполн.	Полякова			Лист	Листов 1
Рук. бр.	Станина			Госстрой СССР
Рук. бр.	Гольдина			Союзводоканалпроект г. Москва
ГИП	Золоторевский			
Нач. отд.	Альтшуллер			

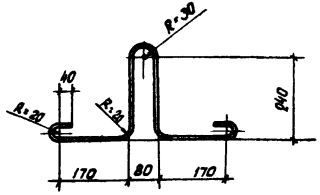

Формат	Зона	Поз	Обозначение	Наименование	Кол.	Примечание
				Детали		
Б4		1		ф12 AI, ГОСТ 5781-81, ℓ=1180	1	1.1 кг.

Привязан

Инв. №

Нарм. конт.	Альтшуллер		
Проверил	Ницкевич		
Исполн.	Полякова		
Рук. бр.	Станина		
Рук. бр.	Гольдина		
ГИП	Золторевский		
Нач. отд.	Альтшуллер		

ТП. 901-6-67.83-КЖИ-М3

Изделие закладное М3

Стадия	Масса	Масштаб
Р	1.1 кг.	
Лист	Листов 1	

Госстрой СССР
Союзводоканалпроект
г. Москва

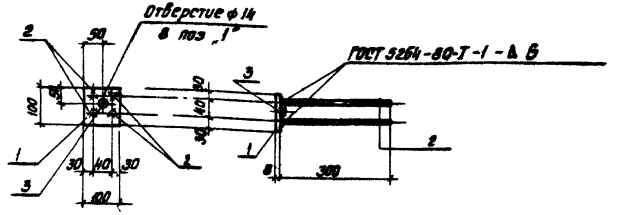

Формат	Зона	Поз	Обозначение	Наименование	Кол	Примечание
				Детали		
Б4		1		-180×8, ГОСТ 103-76, ℓ=100	1	0.6 кг.
Б4		2		ф10 AIII, ГОСТ 5781-81, ℓ=300	4	0.2 кг.
Б4		3		Гайка М12, ГОСТ 5915-70	1	0.02 кг.

1. Сварку вести электродами Э42 по ГОСТ 9467-75, h_w = 6 мм.
2. Деталь металлизировать цинком в соответствии с пояснительной запиской.

Привязан

Инв. №

Инв. № подл. | Подпись и дата | Взам. инв. №

Нарм. конт.	Альтшуллер		
Проверил	Ницкевич		
Исполн.	Полякова		
Рук. бр.	Станина		
Рук. бр.	Гольдина		
ГИП	Золторевский		
Нач. отд.	Альтшуллер		

ТП. 901-6-67.83-КЖИ-М4

Изделие закладное М4

Стадия	Масса	Масштаб
Р	1.5 кг	1:10
Лист	Листов 1	

Госстрой СССР
Союзводоканалпроект
г. Москва

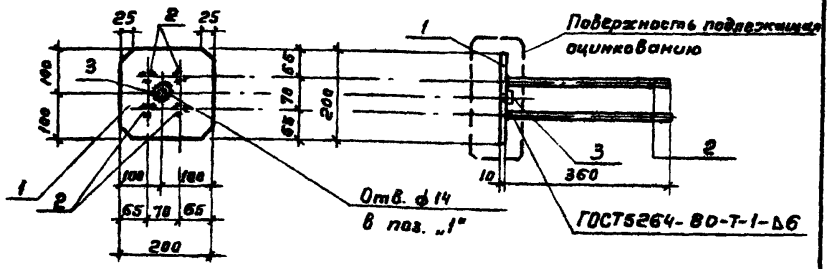

Формат	Зона	Поз.	Обозначение	Наименование	Кол.	Примечание
				Документация		
А3			ТП 901-6-67.83-КЖИ-ТТ	Технические требования		
				Детали		
Б4		1		-200 х 10 ГОСТ 103-76 ℓ=200	1	3,15 кг
Б4		2		ф12 А III ГОСТ 5781-81, ℓ=360	4	0,3 кг
Б4		3		Гайка М12, ГОСТ 5915-70	1	—

Привязан

Инв. №

ТП 901-6-67.83 - КЖИ - М5

Нач.конст.	Альтшуллер		
Проверил	Ницкевич		
Исполн.	Полякова		
Рук. бр.	Станина		
Рук. бр.	Гольдина		
ГИП	Золоторевский		
Нач.отд.	Альтшуллер		

Изделие закладное М5

Стадия	Масса	Масштаб
Р	4,4 кг	1:10
Лист	Листов 1	

Госстрой СССР СОЮЗВОДОКАНАЛПРОЕКТ г. Москва

Альбом VII

Типовой проект 901-6

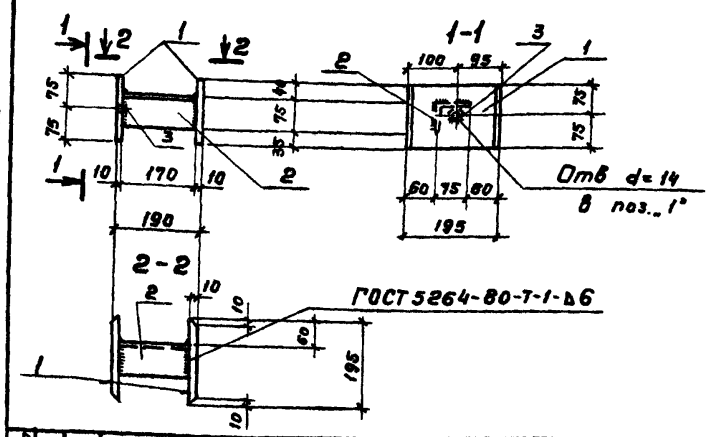

Формат	Зона	Поз.	Обозначение	Наименование	Кол.	Примечание
				Документация		
А3		—	ТП 901-6-67.83-КЖИ-ТТ	Технические требования		
				Детали		
Б4		1		-150 х 10, ГОСТ 103-76, ℓ=195	2	2,3 кг
Б4		2		L75х6, ГОСТ 8509-72, ℓ=170	1	1,2 кг
Б4		3		Гайка М12, ГОСТ 5915-70	1	—

Привязан:

Инв. №

Взам. инв. №

Подпись и дата

Инв. № подл.

ТП 901-6-67.83-КЖИ-М6

Норм. конт.	Альтшуллер		
Проверил	Ницкевич		
Исполн.	Полякова		
Рук. бр.	Станина		
Рук. бр.	Гольдина		
ГИП	Золоторевский		
Нач. отд.	Альтшуллер		

Изделие закладное М6

Стадия	Масса	Масштаб
Р	5,8 кг	1:10
Лист	Листов 1	

Госстрой СССР СОЮЗВОДОКАНАЛПРОЕКТ г. Москва

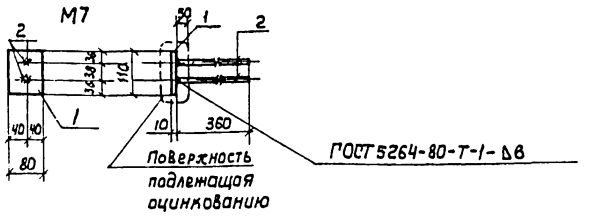

Формат	Зона	Поз.	Обозначение	Наименование	Кол.	Примечание
				Документация		
А3			ТП901-6-67.83-КЖИ-ТТ	Технические требования		
				Детали		
				М7		
Б4		1		-80х10 ГОСТ 103-76; ℓ=110	1	0,7кг
Б4		2		ф12АIII ГОСТ 5781-81; ℓ=36	2	0,3кг

Привязан:

Инв.№

Н. Контр.	Альтшуллер		
Провер.	Ницкевич		
Исполн.	Полякова		
Рук. гр.	Станина		
Рук. гр.	Гольдина		
ГИП	Золотаревский		
Нач. отд.	Альтшуллер		

ТП901-6-67.83 КЖИ-М7

Изделия закладные М7

Стадия	Масса	Масшт.
Р	1,3кг	1:10
Лист	Листов 1	

Союзводоканалпроект

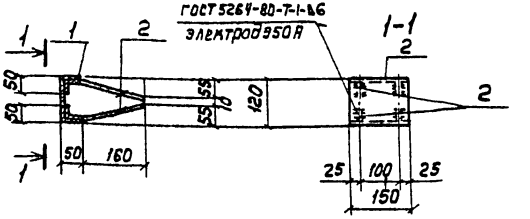

Формат	Зона	Поз.	Обозначение	Наименование	Кол.	Примечание
				Документация		
А3			ТП 901-6-67.83-КЖИ-ТТ	Технические требования		
				Детали		
Б4		1		СN12 ГОСТ 8240-72 ℓ=150	1	1,6кг
Б4		2		ф8АIII ГОСТ 5781-81, ℓ=270	4	0,1кг

Привязан

Инв.№

Н. Контр.	Альтшуллер		
Провер.	Ницкевич		
Исполн.	Полякова		
Рук. бр.	Станина		
Рук. ор.	Гольдина		
ГИП	Золотаревский		
Нач. отд.	Альтшуллер		

ТП 901-6-67.83 КЖИ-М8

Изделие закладное М8

Стадия	Масса	Масштаб
Р	20кг	1:10
Лист	Листов 1	

Госстрой СССР
Союзводоканалпроект г. Москва

Взам. инв.№ | Подпись и дата | Инв.№ подл.

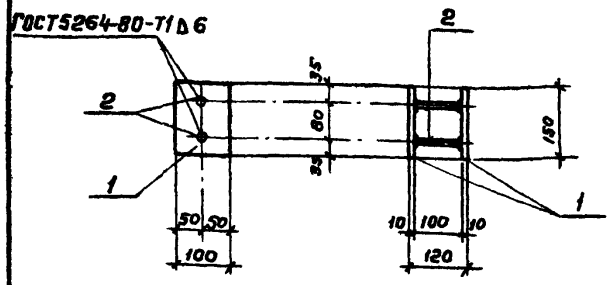

Формат	Зона	Поз.	Обозначение	Наименование	Кол.	Примечание
				Детали		
БЧ		1		-100×10, ГОСТ 103-76, ℓ=120	2	0,9кг
БЧ		2		ф12А III, ГОСТ 5781-81, ℓ=100	2	0,1кг

Сварку производить электродами Э50А, ГОСТ 9467-75.

Привязан

Инв. №

Норм.конт.	Альтшуллер		
Провер.	Нуцкевич		
Исполн.	Полякова		
Рук. бр.	Станина		
Рук. бр.	Гольдина		
ГИП	Зволтаревский		
Нач.отд.	Альтшуллер		

ТП 901-6-67.83 -КЖИ-М10

Изделие закладное М10

Стадия	Масса	Масштаб
Р	2.0кг	1:10
Лист	Листов 1	

Госстрои СССР
СОЮЗВОДОКАНАЛПРОЕКТ
г. Москва

Типовой проект 901-6- Альбом VI

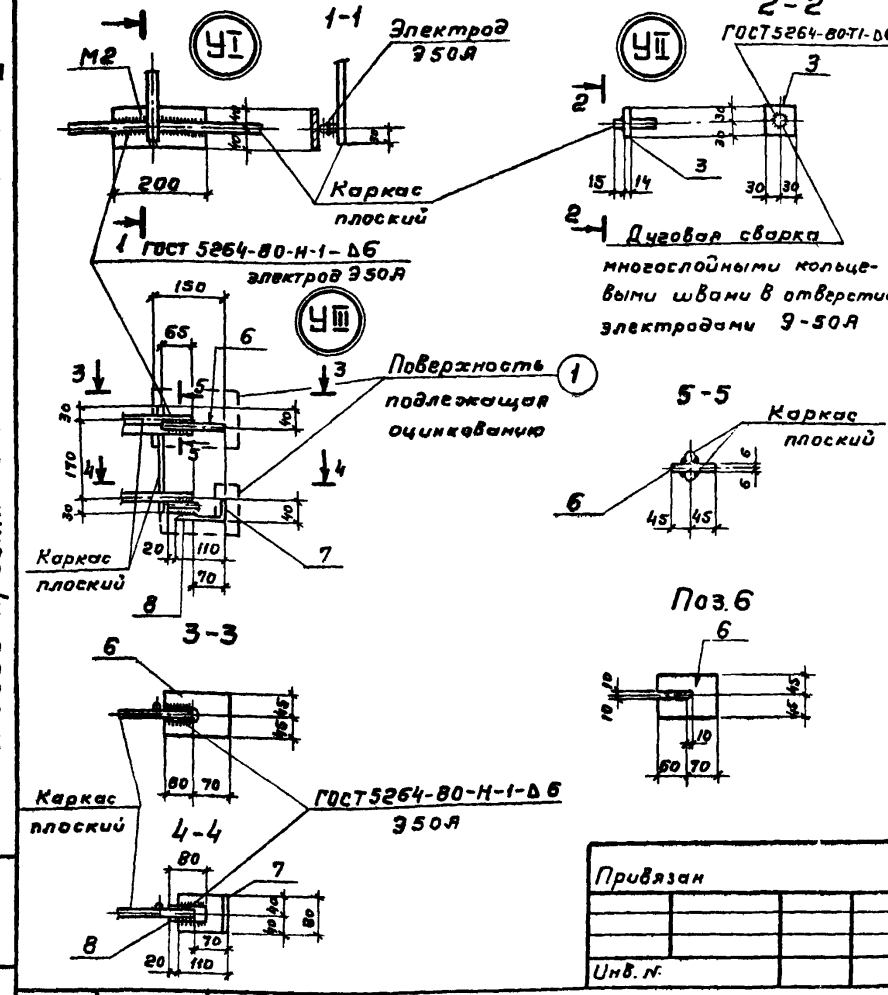

Привязан

Инв. №

Взам. инв.№ | Подпись и дата | Инв.№ подл.

ТП 901-6-67.83-КЖИ-КР -У I, У II, У III

Узлы У I, У II, У III.

Стадия	Масса	Масштаб
Р	-	
Лист	Листов 1	

Госстрой СССР
СОЮЗВОДОКАНАЛПРОЕКТ
г. Москва

Норм.конт.	Альтшуллер		
Провер.	Нуцкевич		
Исполн.	Полякова		
Рук. бр.	Станина		
Рук. бр.	Гольдина		
ГИП	Зволтаревский		
Нач.отд.	Альтшуллер		

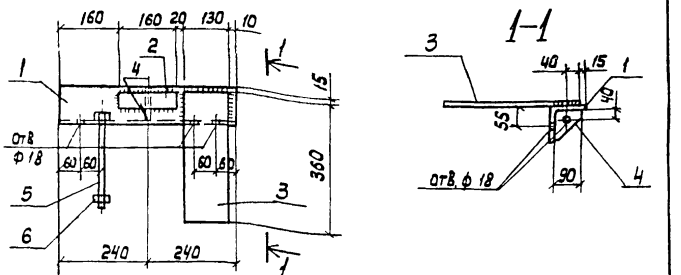

Формат	Зона	Поз.	Обозначение	Наименование	Кол	Примечание
				Документация		
А3			ТП901-6-67.83 - КЖИ - ТТ	Технические требования		
				Детали		
Б4		1		∠100×8 ГОСТ 8509-72; ℓ=480	1	5.9кг
Б4		2		-40×4 ГОСТ 103-76 ℓ=160	1	0.5кг
Б4		3		-130×10 ГОСТ 103-76, ℓ=360	1	3.7кг
Б4		4		-90×10 ГОСТ 103-76, ℓ=90	1	0,6кг
Б4		5		Болт М16×260 ГОСТ 7798-70	1	0.5кг
Б4		6		Гайка М16, ГОСТ 5915-70	1	0,1кг

Окрасить грунтом ФЛ-03К два слоя (первый слой - на заводе металлоконструкций, второй слой - перед покраской эмалью) и эмалью ХВ-124 (три слоя)

Привязан

Инв. N

Н. Контр.	Альтшуллер		
Провер.	Ницкевич		
Исполн.	Полякова		
Рук. бр.	Стамина		
Рук. бр.	Гольдина		
ГИП	Золоторевский		
Нач. отд.	Альтшуллер		

ТП901 - 6-67.83 - КЖИ - ОД1

Опорная деталь ОД1

Стадия	Масса	Масштаб
Р	11,3кг	1:10
Лист	Листов 1	

Госстрой СССР
СОЮЗВОДОКАНАЛПРОЕКТ г. Москва

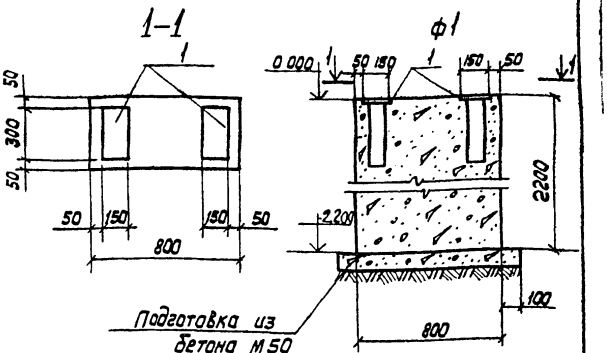

Формат	Зона	Поз.	Обозначение	Наименование	Кол.	Примечание
				Документация		
А3			ТП901-6-67.83 - КЖИ - ТТ	Технические требования		
				Сборочные единицы		
А4		1	ТП901-6-67.83 - КЖИ - МН1	Изделие закладное МН1	2	4.0кг
				Материалы		
				Бетон ☐ Мрз ☐ В ☐		0,7м³

Привязан

Инв. N

Н. Контр.	Альтшуллер		
Провер.	Ницкевич		
Исполн.	Полякова		
Рук. др.	Стамина		
Рук. др.	Гольдина		
ГИП	Золоторевский		
Нач. отд.	Альтшуллер		

ТП901 - 6-67.83 - КЖИ - Ф1

Фундамент Ф-1

Стадия	Масса	Масштаб
Р	—	
Лист	Листов 1	

Госстрой СССР
СОЮЗВОДОКАНАЛПРОЕКТ г. Москва

Взам. инв. N | Подпись и дата | Инв. N подл.

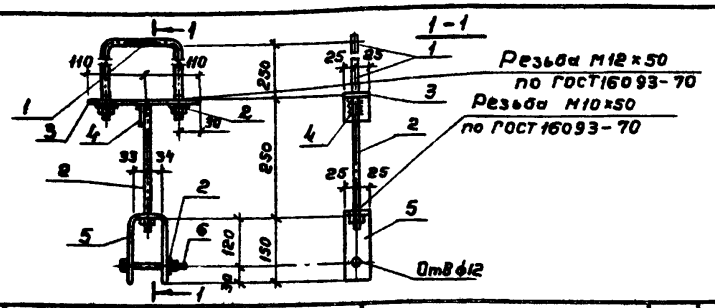

Формат	Зона	Поз.	Обозначение	Наименование	Кол.	Примечание
				Детали		
БЧ		1		ф12 AI, ГОСТ 2590-71, ℓ=750	1	0,7кг
БЧ		2		ф10 AI, ГОСТ 2590-71, ℓ=280	1	0,2кг
БЧ		3		-50х8, ГОСТ 103-76, ℓ=220	1	0,7кг
БЧ		4		-50х8, ГОСТ 103-76, ℓ=50	1	0,2кг
БЧ		5		-50х6, ГОСТ 103-76, ℓ=370	1	0,9кг
БЧ		6		Болт М12х100, ГОСТ 7798-70	1	0,1кг
БЧ		7		Гайка М12, ГОСТ 5915-70	3	0,1кг

Привязан

Инв. №

Нормконт.	Альтшуллер	
Провер.	Ницкевич	
Исполн.	Полякова	
Рук. гр.	Станина	
Рук. бр.	Гольдина	
ГИП	Золоторевский	
Нач. отд.	Альтшуллер	

ТП 901-6-67.83 -КЖИ-П02

Подвески П02

Стадия	Масса	Масштаб
Р	3,1кг	1:10
Лист	Листов 1	

Госстрой СССР
СОЮЗВОДОКАНАЛПРОЕКТ
г. Москва

Альбом IV

Типовой проект 901-6

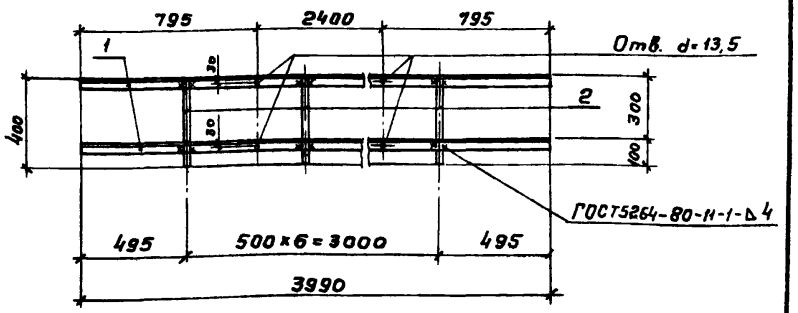

Формат	Зона	Поз.	Обозначение	Наименование	Кол.	Примечание
				Документация		
А4		—	ТП 901-6-67.83 -КЖИ-ТТ	Технические требования		
				Детали		
БЧ		1		L 50х5, ГОСТ 8509-72, ℓ=3990	2	15,0кг
БЧ		2		ф12 AI, ГОСТ 5781-81, ℓ=400	7	0,4кг

Сварку производить электродами типа Э42-А по ГОСТ 9467-75

Привязан

Взам. инв. №

Подпись и дата

Инв. № подл.

Нормконт.	Альтшуллер	
Провер.	Ницкевич	
Исполн.	Полякова	
Рук. гр.	Станина	
Рук. бр.	Гольдина	
ГИП	Золоторевский	
Нач. отд.	Альтшуллер	

ТП 901-6-67.83 -КЖИ-ОГ1

Ограждение ОГ1

Стадия	Масса	Масштаб
Р	32,8кг	1:50
Лист	Листов 1	

Госстрой СССР
СОЮЗВОДОКАНАЛПРОЕКТ
г. Москва

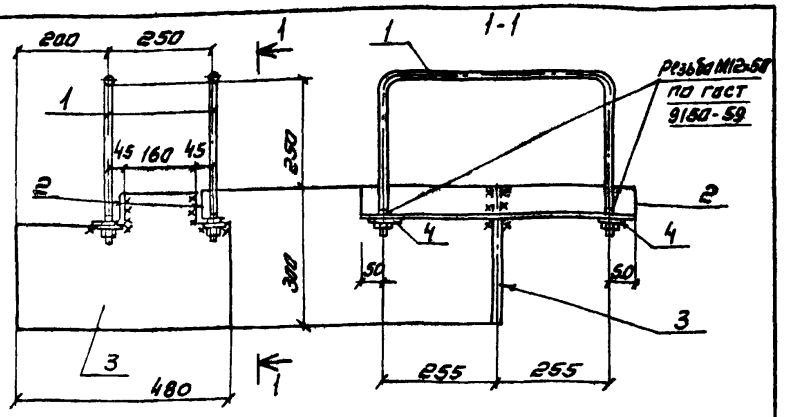

Формат	Зона	Поз	Обозначение	Наименование	Кол.	Примечание
				Детали		
Б4		1		ф12 AI, ГОСТ 2590-71, ℓ=1270	2	1.1 кг
Б4		2		L75×6, ГОСТ 8509-72 ℓ=610	2	4.2 кг
Б4		3		-300×8, ГОСТ 82-70, ℓ=480	1	9.0 кг
Б4		4		Гайка М12, ГОСТ 5915-70	4	0.1 кг

Сварку производить электродами типа Э-42-А по ГОСТ 9467-75 $h_ш$ = 6 мм

Привязан:

Инв. №:

ТП 901-6-67.83-КЖИ-ПОЗ

Норм.конт.	Альтшуллер		Подвеска ПОЗ	стадия	масса	масштаб
Провер.	Ницкевич			Р	200 кг	
Исполн.	Полякова			лист	листов 1
Рук.бр.	Станина			Госстрой СССР	
Рук.бр.	Гольдина			Союзводоканалпроект г. Москва	
ГИП	Золотаревская				
Нач.отд.	Альтшуллер				

Альбом VI

Типовой проект 901-6-

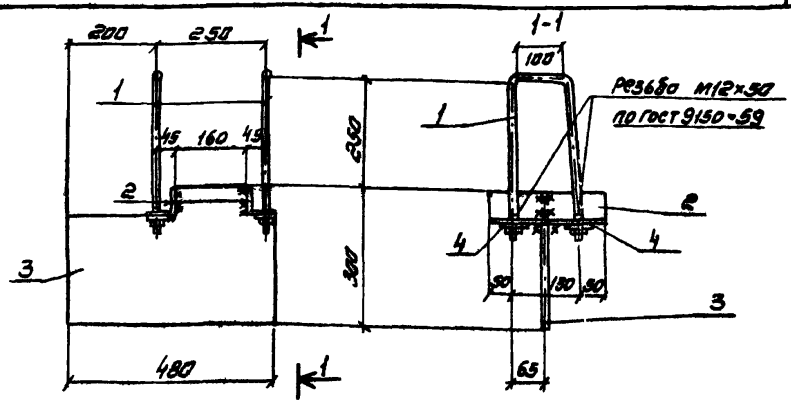

Формат	Зона	Поз	Обозначение	Наименование	Кол	Примечание
				Детали		
Б4		1		ф12 AI ГОСТ 2590-71, ℓ=800	2	0.8 кг
Б4		2		L75×6, ГОСТ 8509-72, ℓ=230	2	1.6 кг
Б4		3		-300×8, ГОСТ 82-70 ℓ=480	1	9.0 кг
Б4		4		Гайка М12, ГОСТ 5915-70	4	0.1 кг

Сварку производить электродами типа Э42-А по ГОСТ 9467-75 $h_ш$ = 6 мм

Привязан

Инв №

Инв. №: подл. | Подпись и дата | Взам. инв. №

ТП 901-6-67.83КЖИ-П04

Норм.конт.	Альтшуллер		Подвеска П04	стадия	масса	масштаб
Провер.	Ницкевич			Р	14.2 кг	
Исполн.	Полякова			лист	листов 1
Рук.бр.	Станина			Госстрой СССР	
Рук.бр.	Гольдина			Союзводоканалпроект г. Москва	
ГИП	Золотаревская				
Нач.отд.	Альтшуллер				

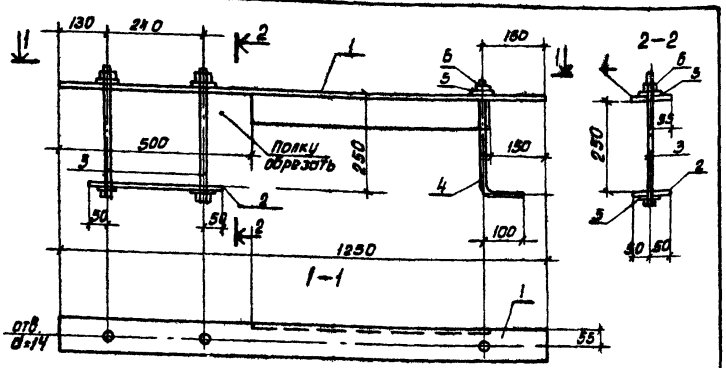

Формат	Зона	Поз.	Обозначение	Наименование	кол	Примечание
				Детали		
БЧ		1		L90×8 ГОСТ 8509-72 ℓ=1250	1	13.6 кг.
БЧ		2		-100×8, ГОСТ 103-76, ℓ=340	1	2.1 кг.
БЧ		3		Болт М12, ГОСТ 7798-70, ℓ=300	2	0.3 кг.
БЧ		4		Болт М12 ГОСТ 7798-70, ℓ=380	1	0.3 кг.
БЧ		5		Шайба М12, ГОСТ 11371-68	5	0.05 кг.
БЧ		6		Гайка М12, ГОСТ 5915-70	3	0.01 кг.

Привязан

Инв. №

Норм. контр.	Альтшуллер		
Проверил	Ницкевич		
Исполн.	Полякова		
Рук. бр.	Станина		
Рук. бр.	Гольдина		
ГИП	Златогорский		
Нач. отд.	Альтшуллер		

ТП. 901-6-67.83-КЖИ М11

Соединительное изделие М11

Стадия	Масса	Масштаб
Р	16.5 кг.	1:10
Лист	Листов 1	

Госстрой СССР
СОЮЗВОДОКАНАЛПРОЕКТ
г. Москва

Типовой проект 901-6- Альбом VI

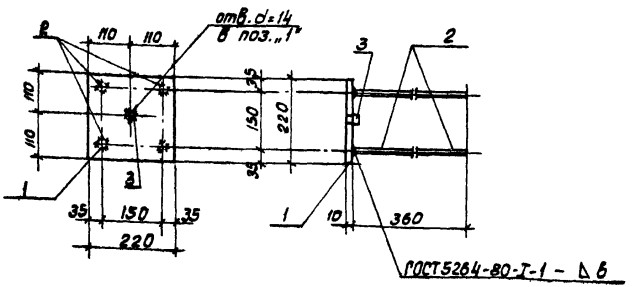

Формат	Зона	Поз	Обозначение	Наименование	Кол.	Примечание.
				Детали		
БЧ		1		-220×10, ГОСТ 103-76, ℓ=220	1	3.8 кг.
БЧ		2		ф12 AIII, ГОСТ 5781-81, ℓ=360	4	0.3 кг.
БЧ		3		Гайка М12, ГОСТ 5915-70	1	—

Привязан

Инв. №

Инв. № подл. | Подпись и дата | Взам. инв. №

Норм. конт.	Альтшуллер		
Проверил	Ницкевич		
Исполн.	Полякова		
Рук. бр.	Станина		
Рук. бр.	Гольдина		
ГИП	Златогорский		
Нач. отд.	Альтшуллер		

ТП. 901-6-67.83-КЖИ-М12

Изделие Закладное М12

Стадия	Масса	Масштаб
Р	5.0 кг.	1:10
Лист	Листов 1	

Госстрой СССР
СОЮЗВОДОКАНАЛПРОЕКТ
г. Москва

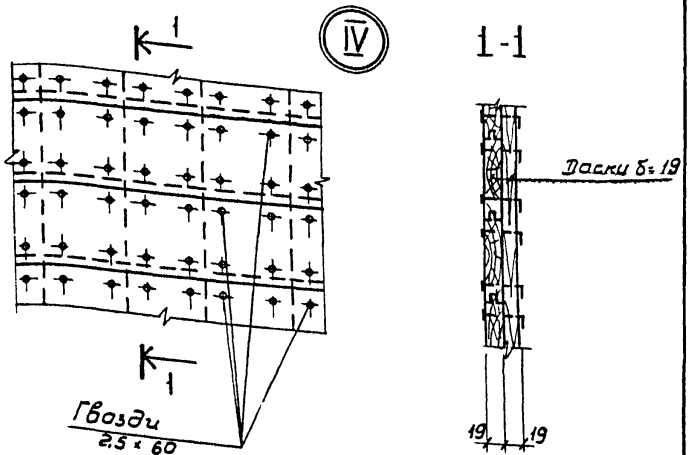

Привязан

Инв. №

Норм. кон.	Альтшуллер		
Провер.	Нуцкевич		
Исполн.	Полякова		
Рук. бр.	Станина		
Рук. бр.	Гольдина		
Гип	Золотаревский		
Нач. отд	Альтшуллер		

ТП 901-6-67.83 КЖИ-Щ-У IV

Узел У IV

Стадия	Масса	Масшт.
Р	-	
Лист	Листов 1	

Госстрой СССР
СОЮЗВОДОКАНАЛПРОЕКТ
г. Москва

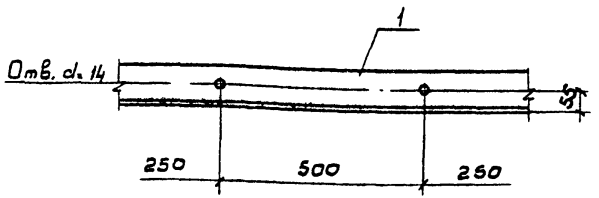

Формат	Зона	Поз	Обозначение	Наименование	Кол.	Примечание
				Детали		
Б4		1		L90×8, ГОСТ 8509-72	-	11,0 кг.
				ℓ = 1000 мм		

Привязан

Инв. №

Норм. кон.	Альтшуллер		
Провер.	Нуцкевич		
Исполн.	Полякова		
Рук. бр.	Станина		
Рук. бр.	Гольдина		
Гип	Золотаревский		
Нач. отд	Альтшуллер		

ТП 901-6-67.83 КЖИ-МС9

Соединительное изделие МС9

Стадия	Масса	Масштаб
Р	110кг	
Лист	Листов 1	

Госстрой СССР
СОЮЗВОДОКАНАЛПРОЕКТ
г. Москва

Инв. № подл. | Подпись и дата | Инв. № взам.

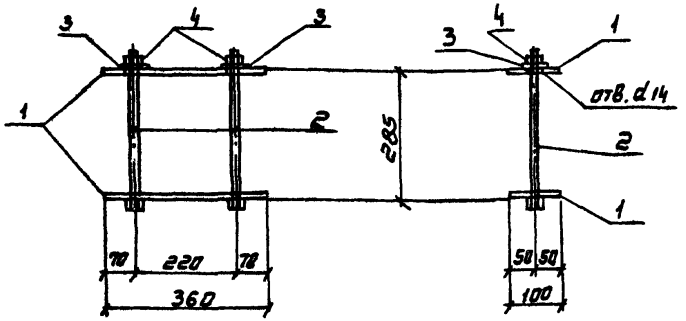

Формат	Зона	Поз	Обозначение	Наименование	Кол.	Примечание
				Детали		
БЧ		1		-100×10, ГОСТ 103-76, ℓ=360	2	2.8 кг
БЧ		2		Болт М12×220, ГОСТ 7798-70	2	0.2 кг
БЧ		3		Шайба 12, ГОСТ 11371-68	2	0.005 кг
БЧ		4		Гайка М12, ГОСТ 5915-70	2	0.01 кг

Привязан:

Инв. №

Норм. кон.	Альтшуллер		
Проверил	Никкевич		
Исполн.	Полякова		
Рук. бр.	Станина		
Рук. бр.	Гольдина		
ГИП	Золоторевич		
Нач. отд.	Альтшуллер		

ТП.901-6-67.83 КЖИ-МС10

Соединительное изделие МС 10

Стадия	Масса	Масштаб
Р	6.03 кг	1:10
Лист	Листов	

Госстрой СССР
СОЮЗВОДОКАНАЛПРОЕКТ
г. Москва

Альбом VI

Типовой проект 901-6-

Инв. № подл. | Подпись и дата | Взам. инв. №

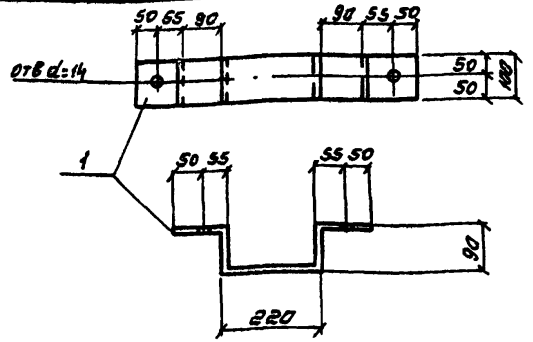

Формат	Зона	Поз	Обозначение	Наименование	Кол.	Примечание
				Детали		
БЧ		1		-100×10, ГОСТ 103-76, ℓ=570	1	4.5 кг

Привязан:

Инв. №:

Норм. кон.	Альтшуллер		
Проверил	Никкевич		
Исполн.	Полякова		
Рук. бр.	Станина		
Рук. бр.	Гольдина		
ГИП	Золоторевич		
Нач. отд.	Альтшуллер		

ТП 901-6-67.83 -КЖИ-МС11

Соединительное изделие МС 11

Стадия	Масса	Масштаб
Р	4,5 кг	1:10
Лист	Листов 1	

Госстрой СССР
СОЮЗВОДОКАНАЛПРОЕКТ
г. Москва

Альбом VI

Типовой проект 901-6-

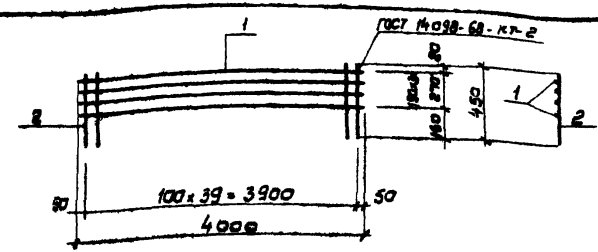

Формат	Зона	Поз.	Обозначение	Наименование	Кол.	Примечание
				Детали		
БЧ		1		ф6 А-III ГОСТ 5781-81 ℓ=4000	4	0,9 кг
БЧ		2		ф6 А-III ГОСТ 5781-81 ℓ=450	40	0,1 кг

Арматурные каркасы изготовлять при помощи точечной сварки в соответствии с требованиями СНиП III-21-75 и ГОСТ 10922-76

Привязан

Инв. №

Инв. № подл. | Подпись и дата | Взам. инв. №

ТП 901-6-67.83 КЖИ-КР19

Норм. кон.	Альтшуллер		Каркас плоский КР 19	Стадия	Масса	Масшт.
Провер.	Ницкевич			Р	7,6 кг	
Испол.	Полякова			Лист	Листов 1
Рук. бр.	Станина			Госстрой СССР	
Рук. бр.	Гольдина			СОЮЗВОДОКАНАЛПРОЕКТ г. Москва	
ГИП	Золотаревский				
Нач. отд.	Альтшуллер				

Альбом VI

Типовой проект 901-6-

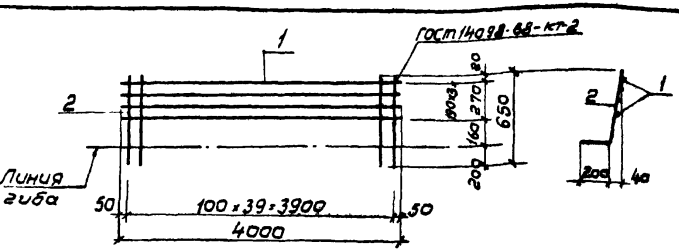

Формат	Зона	Поз.	Обозначение	Наименование	Кол.	Примечание
				Детали		
БЧ		1		ф6 А-III ГОСТ 5781-81 ℓ=4000	4	0,9 кг
БЧ		2		ф10 А-III ГОСТ 5781-81 ℓ=650	40	0,4 кг

Арматурные каркасы изготовлять при помощи точечной сварки в соответствии с требованиями СНиП III-21-75 и ГОСТ 10922-76

Привязан

Инв. №

Инв. № подл. | Подпись и дата | Взам. инв. №

ТП 901-6-67.83 КЖИ-КР18

Норм. кон.	Альтшуллер		Каркас плоский КР 18	Стадия	Масса	Масшт.
Провер.	Ницкевич			Р	19,6 кг	
Испол.	Полякова			Лист	Листов 1
Рук. бр.	Станина			Госстрой СССР	
Рук. бр.	Гольдина			СОЮЗВОДОКАНАЛПРОЕКТ г. Москва	
ГИП	Золотаревский				
Нач. отд.	Альтшуллер				

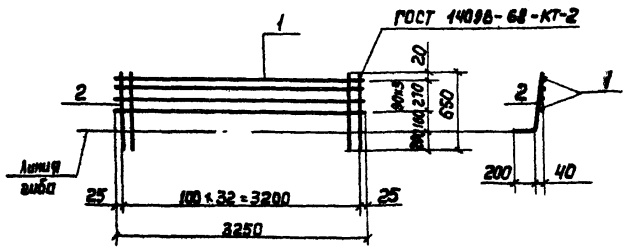

Формат	Зона	Поз.	Обозначение	Наименование	Кол.	Примечание
				Детали		
Б4		1		ф6 AIII ГОСТ 5781-81 ℓ=3250	4	0,7кг
Б4		2		ф10 AIII ГОСТ 5781-81 ℓ=650	33	0,4кг

Арматурные каркасы изготовлять при помощи точечной сварки в соответствии с требованиями СНиП II-21-75 и ГОСТ 10922-76.

Привязан

Инв.№

Н.Контр.	Альтшуллер		
Провер.	Ницкевич		
Исполн.	Полякова		
Рук. гр.	Станкина		
Рук. гр.	Мольдина		
ГИП	Золотаревский		
Нач.отд.	Альтшуллер		

ТП 901-6-67.83 КЖИ-КР 20

Каркас плоский Кр 20

Стадия	Масса	Масшт
Р	16,0кг	

Лист | Листов 1

Госстрой СССР

СОЮЗВОДОКАНАЛПРОЕКТ г. Москва

Альбом VII

Типовой проект 901-6

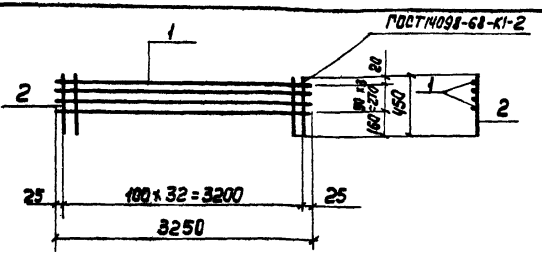

Формат	Зона	Поз.	Обозначение	Наименование	Кол.	Примечание
				Детали		
Б4		1		ф6 AIII ГОСТ 5781-81 ℓ=3250	4	0,7кг
Б4		2		ф6 AIII ГОСТ 5781-81 ℓ=450	33	0,1кг

Арматурные каркасы изготовлять при помощи точечной сварки в соответствии с требованиями СНиП II-21-75 и ГОСТ 10922-76

Привязан

Инв.№ подл.

Взам.инв.№ | Подпись и дата | Инв.№ подл.

Н.Контр.	Альтшуллер		
Провер.	Ницкевич		
Исполн.	Полякова		
Рук. гр.	Станкина		
Рук. гр.	Мольдина		
ГИП	Золотаревский		
Нач.отд.	Альтшуллер		

ТП 901-6-67.83 КЖИ-КР21

Каркас плоский Кр 21

Стадия	Масса	Масшт
Р	6,1кг	

Лист | Листов 1

Госстрой СССР

СОЮЗВОДОКАНАЛПРОЕКТ г. Москва

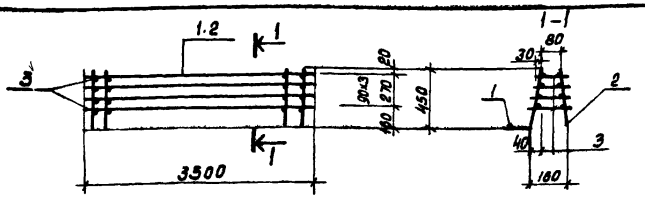

Формат	Зона	Поз.	Обозначение	Наименование	Кол.	Примечание
				Сборочные единицы		
А4		1		Каркас плоский кр 23	1	17.2кг.
А4		2		Каркас плоский кр 24	1	6.7кг.
				Детали		
Б4		3		ф6 А III ГОСТ 5781-81		
				ℓ=140+180 $\ell_{ср}$=160	140	0.03кг.

Привязан

Инв. N подл.

Норм. кон.	Альтшуллер		
Проверил	Ницкевич		
Исполн.	Полякова		
Рук. бр.	Станина		
Рук. бр.	Гольдина		
ГИП	Золотаревский		
Нач. отд.	Альтшуллер		

ТП 901-6-67.83 КЖИ-КП13

Каркас пространственный КП13

Стадия	Масса	Масштаб
Р	28.1кг.	
Лист	Листов 1	

Госстрой СССР
СОЮЗВОДОКАНАЛПРОЕКТ
г. Москва

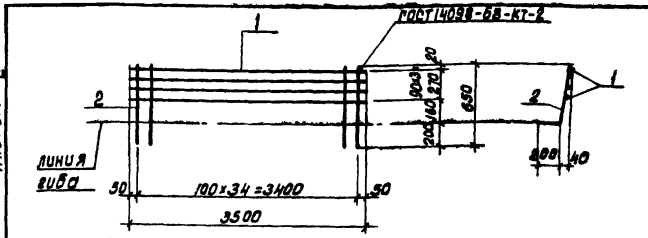

Формат	Зона	Поз.	Обозначение	Наименование	Кол.	Примечание
				Детали		
Б4		1		ф6 А III ГОСТ 5781-81 ℓ=3500	4	0.8кг.
Б4		2		ф10 А III ГОСТ 5781-81 ℓ=650	35	0.4кг.

Арматурные каркасы изготовлять при помощи точечной сварки в соответствии с требованиями СНиП II-21-75 и ГОСТ 10922-76

Привязан

Инв. N подл.

Норм. конт.	Альтшуллер		
Проверил	Ницкевич		
Исполн.	Полякова		
Рук. бр.	Станина		
Рук. бр.	Гольдина		
ГИП	Золотаревский		
Нач. отд.	Альтшуллер		

ТП 901-6-67.83 -КЖИ-Кр 23

Каркас плоский Кр 23

Стадия	Масса	Масштаб
Р	17.2кг.	
Лист	Листов 1	

Госстрой СССР
СОЮЗВОДОКАНАЛПРОЕКТ
г. Москва

Инв. N подл. | Подпись и дата | Взам. инв. N

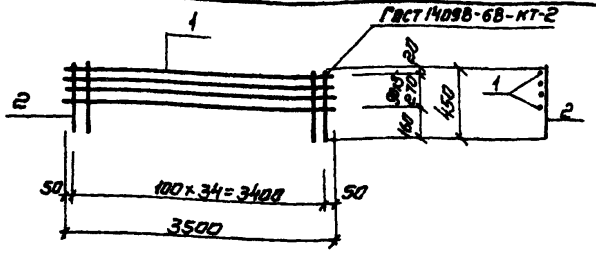

Формат	Зона	Поз	Обозначение	Наименование	Кол	Примечание
				Детали		
БЧ		1		ф6 AIII ГОСТ 5781-81 ℓ=3500	4	0.8 кг
БЧ		2		ф6 AIII ГОСТ 5781-81 ℓ=450	35	0.1 кг

Арматурные каркасы изготовлять при помощи точечной сварки в соответствии с требованиями СНиП II-21-75 и ГОСТ 10922-76

Привязан

Инв.№

Нач.кон.	Альтшуллер		
Проверил	Ницкевич		
Исполн	Полякова		
Рук.Бр	Станина		
Рук.Бр	Гольдина		
ГИП	Золоторевская		
Нач.отд	Альтшуллер		

ТП 901-6-67.83 -КЖИ-КР24

Каркас плоский КР24

Стадия	Масса	Масштаб
Р	6.7 кг	

Лист | Листов 1

Госстрой СССР
СОЮЗВОДОКАНАЛПРОЕКТ
г. Москва

Альбом VII

Типовой проект 901-6-

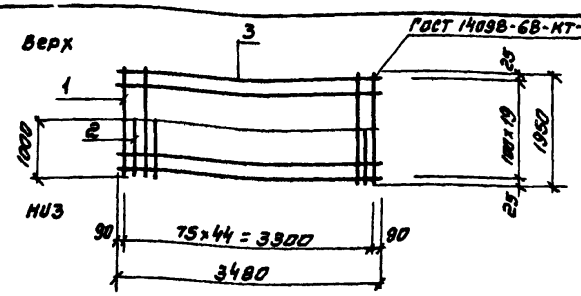

Формат	Зона	Поз	Обозначение	Наименование	Кол	Примечание
				Детали		
БЧ		1		ф12 AIII ГОСТ 5781-81 ℓ=1950	23	1.8 кг
БЧ		2		ф12 AIII ГОСТ 5781-81 ℓ=1000	22	0.9 кг
БЧ		3		ф8 AIII ГОСТ 5781-81 ℓ=3480	20	1.5 кг

Арматурные сетки изготовлять при помощи точечной сварки в соответствии с требованиями СНиП II-21-75 и ГОСТ 10922-76

Привязан

Инв.№

Инв.№ подл. | Подпись и дата | Взам. инв.№

Нач.кон.	Альтшуллер		
Проверил	Ницкевич		
Исполн	Полякова		
Рук.Бр.	Станина		
Рук.Бр.	Гольдина		
ГИП	Золоторевская		
Нач.отд.	Альтшуллер		

ТП 901-6-67.83 -КЖИ-С3

Сетка арматурная С3

Стадия	Масса	Масштаб
Р	91.2 кг	

Лист | Листов 1

Госстрой СССР
СОЮЗВОДОКАНАЛПРОЕКТ
г. Москва

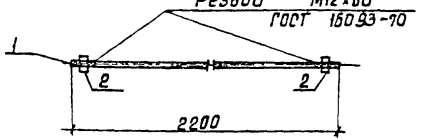

Формат	Зона	Поз.	Обозначение	Наименование	Кол.	Примечание
				Детали		
БЧ		1		ф12 AI ГОСТ 2590-71 ℓ=2200	1	2.0 кг.
БЧ		2		Гайка М12 ГОСТ 5915-70	2	0.1 кг.

Привязан

Инв. N подл.

Норм. кон.	Альтшуллер		
Провер.	Ничкебич		
Исполн.	Полякова		
Рук. бр.	Станина		
Рук. бр.	Гольдина		
ГИП	Золторевский		
Нач. отд.	Альтшуллер		

ТП 901-6-67.83-КЖИ-П01

Подвеска П01

Стадия	Масса	М-таб
Р	2.2кг.	1:10
Лист	Листов 1	

Госстрой СССР
СОЮЗВОДОКАНАЛПРОЕКТ
г. Москва

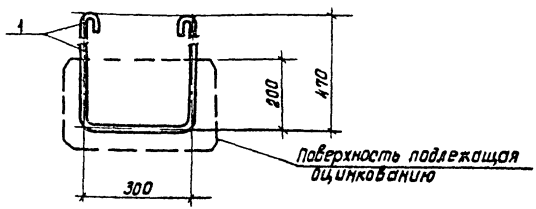

Формат	Зона	Поз.	Обозначение	Наименование	Кол.	Примечание
				Детали		
БЧ		1		ф16 AI ГОСТ 5781-81 ℓ=1480	1	2.4 кг.

Привязан

Инв. N подл.

Взам. инв. №

Подпись и дата

Инв. N подл.

Норм. кон.	Альтшуллер		
Проверил	Ничкебич		
Исполн.	Полякова		
Рук. бр.	Стенина		
Рук. бр.	Гольдина		
ГИП	Золторевский		
Нач. отд.	Альтшуллер		

ТП 901-6-67.83-КЖИ-МН3

Изделие закладное МН3

Стадия	Масса	Масштаб
Р	2.4кг.	1:10
Лист	Листов 1	

Госстрой СССР
СОЮЗВОДОКАНАЛПРОЕКТ
г. Москва

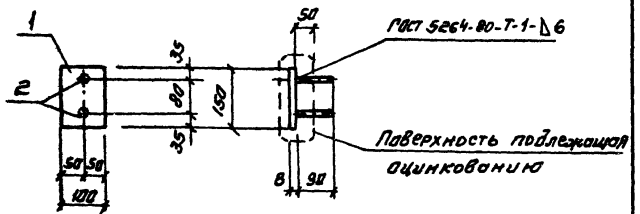

Формат	Зона	Поз	Обозначение	Наименование	Кол.	Примечание
				Детали		
Б4		1		-100×8 ГОСТ 103-76 ℓ=150	1	0.9 кг
Б4		2		ф8 А III ГОСТ 5781-81 ℓ=90	2	0.1 кг

Привязан

Инв. N

Норм. кон.	Альтшуллер		
Проверил	Ницкевич		
Исполн.	Полякова		
Рук. бр.	Стекина		
Рук. бр.	Гольдина		
Гип	Золотаревский		
Нач. отд.	Альтшуллер		

ТП 901-6-67.83 -КЖИ-М9

Закладное изделие М9

Стадия	масса	Масшт.
Р	1.1 кг	1:10
лист	листов 1	

Госстрой СССР
СОЮЗВОДОКАНАЛПРОЕКТ
г. Москва

Альбом VI

Типовой проект 901-6-

Инв. № подл. | Подпись и дата | Взам. инв. №

Альбом VI

Типовой проект 901-6-

Формат	Зона	Поз	Обозначение	Наименование	Кол на исполнение: КЖИ-МС1, МС2, СБ		КЖИ-МС3, СБ	КЖИ-МС4, МС5, СБ	КЖИ-МС5, СБ	КЖИ-МС6, СБ	КЖИ-МС7	КЖИ-МС8	Примечание
				Сборочные единицы									
А4		1	901-6-67.83-КЖИ-МС-Д1, Д2, Д3	Деталь Д1	1								
А4		1	901-6-67.83-КЖИ-МС-Д1, Д2, Д3	Тоже Д2		1							
А4		1	901-6-67.83-КЖИ-МС-Д1, Д2, Д3	" Д3			1						
А4		1	901-6-67.83-КЖИ-МС-Д4, Д5, Д6	" Д4				1					
А4		1	901-6-67.83-КЖИ-МС-Д4, Д5, Д6	" Д5					1				
А4		1	901-6-67.83-КЖИ-МС-Д4, Д5, Д6	" Д6						1			
А4		1	901-6-67.83-КЖИ-МС-Д7	" Д7							1		
А4		1	901-6-67.83-КЖИ-МС-Д8	" Д8								1	
А4		2	901-6-67.83-КЖИ-МС-Д9	" Д9	1	1	1	1	1	1	1	1	
А4		3	901-6-67.83-КЖИ-МС-Д10	" Д10	1	1	1	1	1	1	2	1	
А4		4	901-6-67.83-КЖИ-МС-Д11	" Д11	1	1	1	1	1	1	1	1	
А4		5	901-6-67.83-КЖИ-МС-Д12	" Д12	1	1	1	1	1	1	1	1	
Б4		6		Гайка М12 ГОСТ 5915 70	1	1	2	2	1	2	2		
				Материал									
А4		7	901-6-67.83-КЖИ-МС-Д13	Прокладка ГОСТ 7415-74*	1	1	1	1	1	1	1	1	
					МС1	МС2	МС3	МС4	МС5	МС6	МС7	МС8	

Привязан

Инв. N.

Норм. кон.	Альтшуллер	
Проверил	Ницкевич	
Исполн	Полякова	
Рук. бр.	Станина	
Рук. бр.	Гольдина	
ГИП	Золотаревский	
Нач. отд.	Альтшуллер	

ТП 901-6-67.83-КЖИ МС1÷МС8

Соединительные изделия МС1÷МС8

Стадия	Масса	Масштаб
Р	-	-

Лист | Листов

Госстрой СССР

СОЮЗВОДОКАНАЛПРОЕКТ г. Москва

19156-06 120

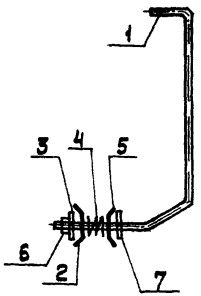

Обозначение	Марка	Вес, кг
КЖИ-МС1, МС2 СБ	МС1	0.7кг
КЖИ-МС1, МС2 СБ	МС2	1.0кг

Привязан

Инв. N подл.

Н. Контр.	Альтшуллер		ТП 901-6-67.83 - КЖИ-МС1, МС2 СБ		
Проверил	Ницкевич				
Исполн.	Полякова		Соединительные изделия МС1, МС2	Стадия: Р	Масса: см. табл.	Масштаб:
Рук. гр.	Станина			Лист	Листов 6
Рук. др.	Гольдина			Госстрой СССР Союзводоканалпроект г. Москва	
ГИП	Заторевский				
Нач. отд.	Альтшуллер				

Типовой проект 901-6 Альбом VI

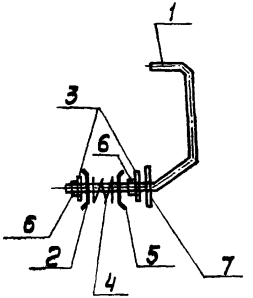

Привязан

Инв. N подл.

Н. Контр.	Альтшуллер		ТП 901-6-67.83 КЖИ-МС3 СБ		
Провер.	Ницкевич				
Исполн.	Полякова		Соединительное изделие МС3	Стадия: Р	Масса: 0.8кг	Масштаб:
Рук. гр.	Станина			Лист	Листов 6
Рук. др.	Гольдина			Госстрой СССР Союзводоканалпроект г. Москва	
ГИП	Заторевский				
Нач. отд.	Альтшуллер				

Инв. N подл. | Подпись и дата | Взам. инв. N

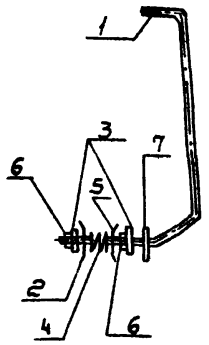

Обозначение	Марка	Вес кг
-КЖИ-МС4.МС6.СБ	МС4	1.1 кг
-КЖИ-МС4.МС6.СБ	МС6	0.8 кг

Привязан

Инв. н подл.

ТП 901-Б-67.83 -КЖИ-МС4.МС6.СБ

Соединительные изделия МС4.МС6

Стадия	Масса	Масштаб
Р	СМ табл	

Лист | Листов 6

Госстрой СССР
СОЮЗВОДОКАНАЛПРОЕКТ
г. Москва

Норм. кон.	Альтшуллер	
Проверил	Ницкевич	
Исполн.	Полякова	
Рук. бр	Станина	
Рук. бр	Гольдина	
Гип	Золотаревский	
Нач. отд.	Альтшуллер	

Альбом VI

Типовой проект 901-6-

Взам. инв.

Подпись и дата

Инв. н. подл.

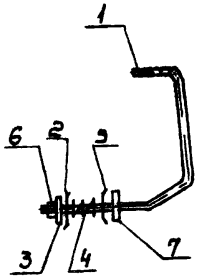

Привязан

Инв.

ТП 901-Б-67.83 -КЖИ-МС5.СБ

Соединительные изделия МС5

Стадия	Масса	Масштаб
Р	0.8 кг.	

Лист | Листов 6

Госстрой СССР
СОЮЗВОДОКАНАЛПРОЕКТ
г. Москва

Норм. кон.	Альтшуллер	
Провер.	Ницкевич	
Исполн.	Полякова	
Рук. бр.	Станина	
Рук. бр.	Гольдина	
Гип	Золотаревский	
Нач. отд.	Альтшуллер	

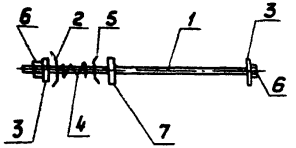

Привязан

Инв.№

Н.контр.	Альтшуллер		
Провер.	Ницкевич		
Исполн.	Полякова		
Рук. бр.	Станина		
Рук. бр.	Гольдина		
Гип	Золотаревский		
Нач. отд.	Альтшуллер		

ТП 901-6-67.83 КЖИ-МС7 СБ

Соединительные изделия МС7

Стадия	Масса	Масшт.
Р	0,6 кг	
Лист	Листов 6	

Госстрой СССР
СОЮЗВОДОКАНАЛПРОЕКТ
г. Москва

Альбом VI

Типовой проект 901-6-

Инв.№ подл. | Подпись и дата | Взам. инв.№

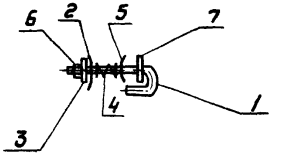

Привязан

Инв.№

Н.контр.	Альтшуллер		
Провер.	Ницкевич		
Исполн.	Полякова		
Рук. бр.	Станина		
Рук. бр.	Гольдина		
Гип	Золотаревский		
Нач. отд.	Альтшуллер		

ТП 901-6-67.83 КЖИ-МС8.СБ

Соединительные изделия МС8

Стадия	Масса	Масшт.
Р	0,4кг	
Лист	Листов 6	

Госстрой СССР
СОЮЗВОДОКАНАЛПРОЕКТ
г. Москва

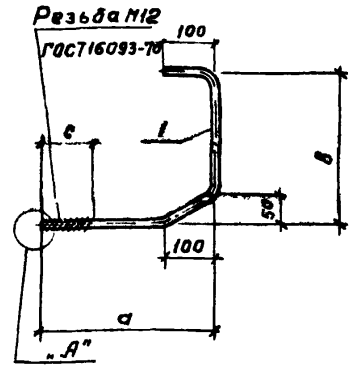

-КЖИ-МС-Узел „А"

Обозначение	Марка	Размеры в мм a	b	c	Вес кг
-КЖИ-МС-Д1,Д2,Д3	Д1	250	260	100	0,6
-КЖИ-МС-Д1-Д2,Д3	Д2	250	510	100	0,9
-КЖИ-МС-Д1,Д2,Д3	Д3	320	260	150	0,7

Формат	Зона	Поз	Обозначение	Наименование	Кол.	Примечание
				Переменные данные для исполнении		
				Детали (для Д1)		
Б4		1		Крюк ф12 ГОСТ 2590-71, c=720	1	
				Детали (для Д2)		
Б4		1		Крюк ф12 ГОСТ 2590-71, c=970	1	
				Детали (для Д3)		
Б4		1		Крюк ф12 ГОСТ 2590-71, c=790	1	

Привязан

Инв. № подл.

ТП 901-6-67.83 КЖИ-МС-Д1, Д2, Д3

Норм. конт.	Альтшуллер	
Провер.	Ницкевич	
Исполн.	Полякова	
Рук. бр.	Станина	
Рук. бр.	Гольдина	
ГИП	Золотаревский	
Нач. отд.	Альтшуллер	

Детали Д1, Д2, Д3.

Стадия	Масса	Масштаб
Р	см. табл.	
Лист	Листов 1	

Госстрой СССР
СОЮЗВОДОКАНАЛПРОЕКТ
г. Москва

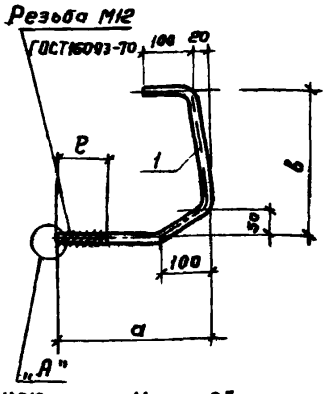

-КЖИ-МС-Узел „А"

Обозначение	Марка	Размеры в мм a	b	c	Вес кг
-КЖИ-МС-Д4,Д5,Д6	Д4	320	510	150	1,0кг
-КЖИ-МС-Д4,Д5,Д6	Д5	250	260	100	0,7кг
-КЖИ-МС-Д4,Д5,Д6	Д6	320	260	150	0,7кг

Формат	Зона	Поз	Обозначение	Наименование	Кол.	Примечание
				Переменные данные для исполнений		
				Детали (для Д4)		
Б4		1		Крюк ф12 ГОСТ 2590-71 c=1080	1	
				Детали (для Д5)		
Б4		1		Крюк ф12 ГОСТ 2590-71 c=740	1	
				Детали (для Д6)		
Б4		1		Крюк ф12 ГОСТ 2590-71 c=810	1	

Привязан

Инв. № подл.

Взам. инв. №

Подпись и дата

Инв. № подл.

ТП 901-6-67.83 КЖИ-МС-Д4, Д5, Д6

Норм. конт.	Альтшуллер	
Провер.	Ницкевич	
Исполн.	Полякова	
Рук. бр.	Станина	
Рук. бр.	Гольдина	
ГИП	Золотаревский	
Нач. отд.	Альтшуллер	

Детали Д4, Д5, Д6.

Стадия	Масса	Масштаб
Р	см. табл.	
Лист	Листов 1	

Госстрой СССР
СОЮЗВОДОКАНАЛПРОЕКТ
г. Москва

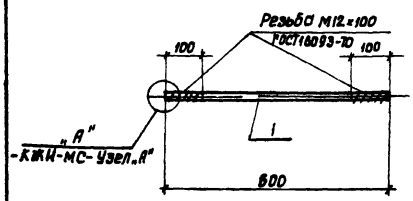

Формат	Зона	Поз.	Обозначение	Наименование	Кол	Приме-чание
				Детали		
БЧ		1		ф12АIIГОСТ 2590-70 ℓ=600	1	0.5кг.

Привязан

Инв.№

Норм. кон.	Альтшуллер	
Проверил	Ницкевич	
Исполн.	Полякова	
Рук. бр.	Станина	
Рук. бр.	Польдина	
ГИП	Золотаревская	
Нач. отд.	Альтшуллер	

ТП 901-6-67.83-КЖИ-МС-Д7

Деталь Д7

Стадия	Масса	Масштаб
Р	0.5кг.	
Лист	Листов 1	

Госстрой СССР
СОЮЗВОДОКАНАЛПРОЕКТ
г. Москва

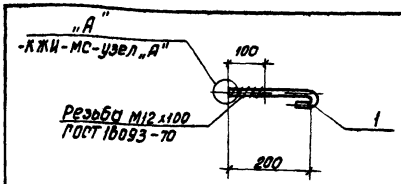

Альбом VI

Типовой проект 901-6-

Формат	Зона	Поз.	Обозначение	Наименование	Кол.	Приме-чание
				Детали		
БЧ		1		Крюк ф12АIIГОСТ2590-70 ℓ=28	1	0.3кг.

Привязан:

Инв.№

Подпись и дата | Взам. инв.№ | Инв.№ подл.

Норм. кон.	Альтшуллер	
Проверил	Ницкевич	
Исполн.	Полякова	
Рук. бр.	Станина	
Рук. бр.	Польдина	
ГИП	Золотаревская	
Нач. отд.	Альтшуллер	

ТП 901-6-67.83-КЖИ-МС-Д8

Деталь Д8

Стадия	Масса	Масштаб
Р	0.3кг.	
Лист	Листов	

Госстрой СССР
СОЮЗВОДОКАНАЛПРОЕКТ
г. Москва

Альбом VI

Типовой проект 901-6-

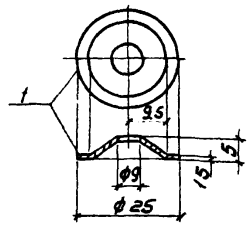

Формат	Зона	Поз.	Обозначение	Наименование	Кол.	Примечание
				Детали		
БЧ	1			Шайба ГОСТ 18123-72*	1	0,01 кг

Привязан

Инв. №

Норм. конт.	Альтшуллер	
Провер.	Ницкевич	
Испалн.	Полякова	
Рук. бр.	Станина	
Рук. бр.	Гольдина	
ГИП	Златаревский	
Нач. отд.	Альтшуллер	

ТП 901-6-67.83 КЖИ-МС-Д9

Деталь Д9

Стадия	Масса	Масштаб
Р	0,01 кг	

Лист | Листов 1

Госстрой СССР
СОЮЗВОДОКАНАЛПРОЕКТ
г. Москва

Альбом VI

Типовой проект 901-6-

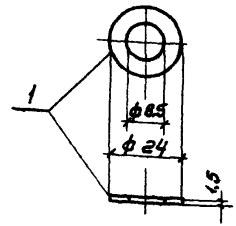

Формат	Зона	Поз.	Обозначение	Наименование	Кол.	Примечание
				Детали		
БЧ	1			Шайба ГОСТ 18123-72*	1	0,01 кг.

Привязан

Инв. №

Инв. № подл. | Подпись и дата | Взам. инв. №

Норм. конт.	Альтшуллер	
Провер.	Ницкевич	
Испалн.	Полякова	
Рук. бр.	Станина	
Рук. бр.	Гольдина	
ГИП	Златаревский	
Нач. отд.	Альтшуллер	

ТП 901-6-67.83 КЖИ-МС-Д10

Деталь Д10

Стадия	Масса	Масштаб
Р	0,01 кг	

Лист | Листов 1

Госстрой СССР
СОЮЗВОДОКАНАЛПРОЕКТ
г. Москва

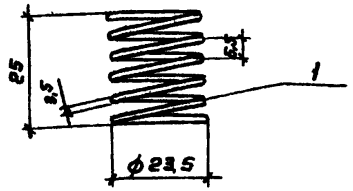

Формат	Зона	Поз	Обозначение	Наименование	Кол.	Примечание
				Детали		
БУ		1		Пружина цилиндрическая ГОСТ 9389-75*	1	0,03 кг

Привязан

Инв. № подл.

ТП 901-6-67.83 -КЖИ-МС-Д11

			Стадия	Масса	Масштаб
Норм. кон.	Альтшуллер				
Провер.	Ницкевич		Р	0,03кг	
Исполн.	Полякова		Лист	Листов 1	
Рук. бр.	Станина				
Рук. бр.	Гольдина		Госстрой СССР СОЮЗВОДОКАНАЛПРОЕКТ г. Москва		
ГИП	Золоторевский				
Нач. отд.	Альтшуллер				

Деталь Д 11

Типовой проект 901-6 Альбом VI

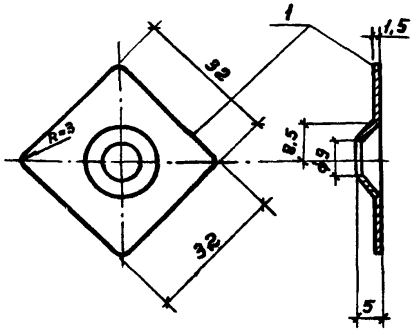

Формат	Зона	Поз.	Обозначение	Наименование	Кол.	Примечание
				Детали		
БУ		1		Шайба ГОСТ 18123-72*	1	0,01 кг

Привязан

Инв. № подл.

Взам. инв. №

Подпись и дата

Инв. № подл.

ТП 901-6-67.83- КЖИ-МС-Д12

			Стадия	Масса	Масштаб
Норм. Кон.	Альтшуллер				
Провер.	Ницкевич		Р	0,01кг	
Исполн.	Полякова		Лист	Листов 1	
Рук. бр.	Станина				
Рук. бр.	Гольдина		Госстрой СССР СОЮЗВОДОКАНАЛПРОЕКТ г. Москва		
ГИП	Золоторевский				
Нач. отд.	Альтшуллер				

Деталь Д 12

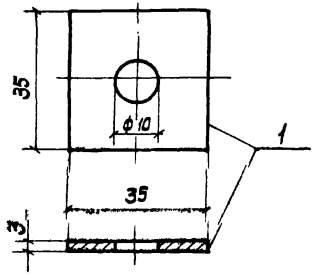

Привязан

Инв. N подл.

Н. контр.	Альтшуллер		
Провер.	Ницкевич		
Рук. бр.	Станина		
Рук. бр.	Гольдина		
ГИП	Золторгский		
Нач. отд.	Альтшуллер		

ТП 901-6-67.83 КЖИ-МС-Д13

Деталь Д13

Стадия	Масса	Масшт.
Р	—	—

Лист 1 Листов 1

Госстрой СССР
СОЮЗВОДОКАНАЛПРОЕКТ
г. Москва

Типовой проект 901-6 Альбом VI

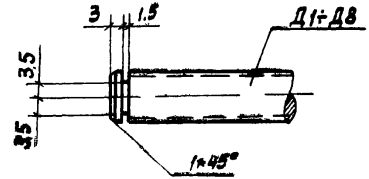

Привязан

Инв. N подл.

Взам. инв. N

Подпись и дата

Инв. N подл.

Н. Контр.	Альтшуллер		
Провер.	Ницкевич		
Исполн.	Полякова		
Рук. бр.	Станина		
Рук. бр.	Гольдина		
Гл. ГИП	Золоторевский		
Нач. отд.	Альтшуллер		

ТП 901-6-67.83 КЖИ-МС-узел „А"

Узел „А"

Стадия	Масса	Масштаб
Р	—	—

Лист Листов 1

Госстрой СССР
СОЮЗВОДОКАНАЛПРОЕКТ
г. Москва

19156-06

gost.e-ecolog.ru