ТИПОВОЙ ПРОЕКТ

704-2-35.87

СКЛАД НЕФТЕПРОДУКТОВ ВМЕСТИМОСТЬЮ 40 м³ ДЛЯ КОЛХОЗОВ И СОВХОЗОВ

Подземный вариант

АЛЬБОМ 2

Архитектурно-строительные решения

				Привязан
Инв. №				

gost.e-ecolog.ru

© Казахский филиал ЦИТП Госстроя СССР, 1988

Заказ № 2928 Тираж 770 экз. Цена 1-25 ТП 704 2-39а1 Сдано в печать 3/VIII

ТИПОВОЙ ПРОЕКТ

704-2-35.87

Склады нефтепродуктов вместимостью 40 м³ для колхозов и совхозов

Подземный вариант

Альбом 2

Состав проекта

Альбом 1 - Общая пояснительная записка. Генеральный план. Технология производства. Архитектурно-строительные решения. Наружные сети водоснабжения и канализации. Силовое электрооборудование. Спецификации оборудования. Ведомости потребности в материалах

Альбом 2 - Архитектурно-строительные решения

Альбом 3 - Сметы

Разработан
проектным институтом
«Гипроагротехпром»
г. Иваново

Утвержден
проектным институтом
«Гипроагротехпром»
приказ от 15.07.87 №705

Директор института В.В.Баранов

Главный инженер проекта В.И.Глезин

Инв. №

Альбом 2

Ведомость рабочих чертежей основного комплекта

Лист	Наименование	Примечание
1.	Общие данные (начало)	
2	Общие данные (окончание)	
3	План основания резервуара емкостью 3м³ ОР1. Разрезы	
4	План основания резервуара емкостью 5м³ ОР2. Разрезы	
5	План основания резервуара емкостью 10м³ ОР3. Разрезы	
6	План основания резервуара емкостью 25м³ ОР4. Разрезы	
7	План основания резервуара емкостью 50м³ ОР5. Разрезы	
8	План основания резервуара емкостью 100м³ ОР6. Разрезы	
9	Фундаменты Ф01 - Ф03	

Ведомость ссылочных и прилагаемых документов

Обозначение	Наименование	Примечание
	Ссылочные документы	
1.400-6/76	Унифицированные закладные детали	
	сборных железобетонных конструкций	
	зданий промышленных предприятий	
Выпуск 1	- закладные детали конструкций	
	одноэтажных зданий. Рабочие чертежи	
3.017-1	Ограждения площадок и участков	
	предприятий, зданий и сооружений:	
Выпуск 1	- железобетонные элементы оград	
	Прилагаемые документы	
АС.И.01.00	Крышка М3	
АС.И.02.00	Столб С3А а	
АС.И.03.00	Поддон (Ф1а - Ф1е)	
АС.И.04.00	Ящик	
АС.И.05.00	Щит	

Типовой проект разработан в соответствии с действующими нормами и правилами и предусматривает мероприятия, обеспечивающие взрывную, взрывопожарную и пожарную безопасность при эксплуатации сооружений.
Главный инженер проекта [подпись] /Глезин/

Инв. №			
Инженер	Давидовская	[подпись]	
Рук. гр.	Мухаева	[подпись]	
Гл. спец.	Павлинов	[подпись]	
Нач. отд.	Шайхалов	[подпись]	
ГИП	Глезин	[подпись]	
Н. контр.	Антонычева	[подпись]	

Привязан

ТП 704-2-35.87 -АС2

Склад нефтепродуктов вместимостью 100м³ для колхозов и совхозов (подземный вариант)	Стадия	Лист	Листов
	Р	1	9
Общие данные (начало)	Гипроагротехпром г. Иваново		

Копировал Камнева Формат А3

Инв. № подл. | Подпись и дата | Взам. инв. №

22403-02

Альбом 2

Ведомость спецификаций

Лист	Наименование	Примечание
3	Спецификация элементов к плану основания резервуара ОР1	резервуар емкостью 3м³
4	Спецификация элементов к плану основания резервуара ОР2	резервуар емкостью 5м³
5	Спецификация элементов к плану основания резервуара ОР3	резервуар емкостью 10м³
6	Спецификация элементов к плану основания резервуара ОР4	резервуар емкостью 25м³
7	Спецификация элементов к плану основания резервуара ОР5	резервуар емкостью 50м³
8	Спецификация элементов к плану основания резервуара ОР6	резервуар емкостью 100м³
9	Спецификация элементов фундаментов ФО1-ФО3	

1. За условную отметку 0,000 принята отметка верха резервуаров, что соответствует абсолютной отметке ▭.
2. Заглубление резервуара (расстояние от верха корпуса до поверхности обсыпки) равно 1,0 м.
3. Над металлическим поддоном отсыпается песчаная подушка с минимальной толщиной слоя песка между нижней образующей резервуара и поддоном — 200 мм. Под резервуары устраивается общая песчаная подушка.
4. Сварку выполнять электродом Э42 ГОСТ 9467-75. Сварные швы по ГОСТ 5264-80
5. Глубина заложения стоек щита от поверхности земли — 1000 мм. Концы стоек на длину 1200 мм обработать антисептическими пастами на доналите марки 100 в соответствии с требованиями СНиП III-19-76 „Деревянные конструкции."
Щит и ящик для песка окрасить эмалью 2 раза.
6. Все металлоконструкции и закладные детали конструкций, расположенные на поверхности земли, покрыть двумя слоями эмали ПФ-133 ГОСТ 926-82 по одному слою грунтовки ГФ-021 ГОСТ 25129-82.
Качество защитного покрытия должно соответствовать V классу по ГОСТ 9.032-74.
Перед нанесением защитного покрытия поверхности конструкций должны быть очищены до третьей степени очистки согласно ГОСТ 9.402-80.
7. Металлические конструкции, находящиеся в грунте, должны быть защищены битумно-резиновым покрытием толщиной 3мм и должны удовлетворять требованиям ГОСТ 9.015-74.
8. Все работы по антикоррозионной защите выполнять в соответствии с требованиями СНиП 3.04.03-85 „Защита строительных конструкций и сооружений от коррозии."
9. Обратную засыпку котлована выполнять с уплотнением при оптимальной влажности согласно СН 538-81 „Инструкция по устройству обратных засыпок грунта в стесненных местах."

Инженер	Давыдовская		
Рук. гр.	Муковня		
Гл. спец.	Павлинов		
Нач. отд.	Шайхалов		
ГИП	Глезин		
Н. контр.	Антонычева		

ТП 704-2-35.87 -АС2

Склад нефтепродуктов вместимостью 40м³ для колхозов и совхозов (подземный вариант)

Стадия	Лист	Листов
Р	2	

Общие данные (окончание)

Гипроагротехпром г. Иваново

Привязан

Инв. №

Изм. N подл. | Подпись и дата | Взам. инв. N

Копировал Камнева

Формат А3

Альбом 2

План основания резервуара ОР1

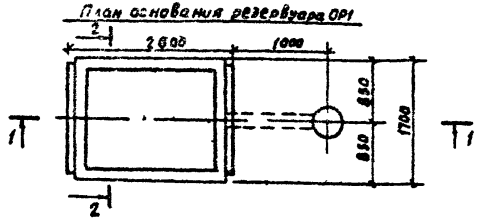

1-1

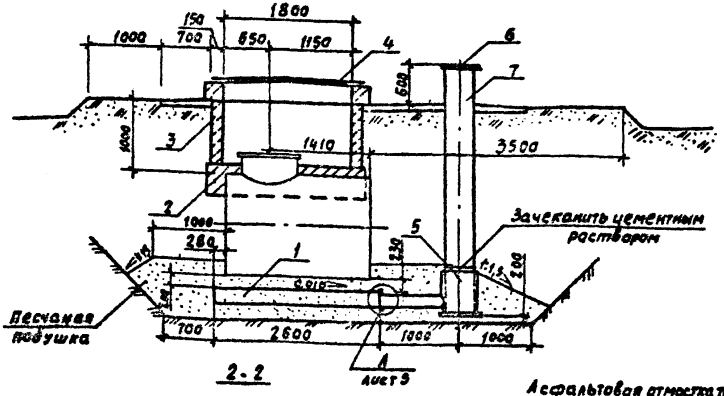

2-2

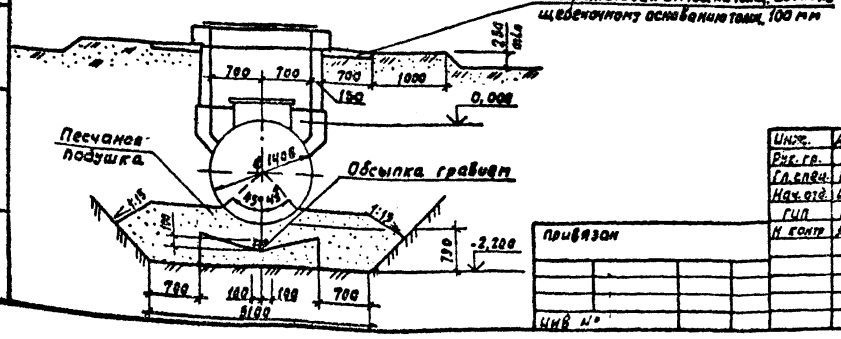

Спецификация элементов к плану основания резервуара ОР1

Марка, поз	Обозначение	Наименование	Кол.	Масса ед. кг	Примеч.
1	АС.Ц03.00	Поддон Ф1а	1		
2	704-1-158.83, Ал. III, лист АС-6	Основание колодца К1-1	1		
3	704-1-158.83, Ал. III, лист АС-7	Технологический колодец	1		
4	701-1-158.83, Ал. III лист АС-9	Крышка колодца М1	1		
5	701-1-158.83, Ал. III лист АС-10	Приемник утечек М2	1		
6	АС.И.01.00	Крышка М3	1		
7		Труба ВТ6400 тип 1 ГОСТ539-80			
		ρ=3780	1	260	

Инж.	Давидовский		
Рук. гр.	Мусовна		
Гл. спец.	Павлинов		
Нач. отд.	Шайхаров		
ГИП	Глезин		
Н. контр.	Антонычева		

ТП 704-2-35.87-АС2

Склад нефтепродуктов вместимостью 40 м³ для колхозов и совхозов (подземный вариант)

Стадия	Лист	Листов
Р	3	

План основания резервуара емкостью 3 м³ ОР1. Разрезы

Гипроагротехпром г. Иваново

Привязан

Инв. №

Копировал Курочкина

Формат А3

Альбом 2

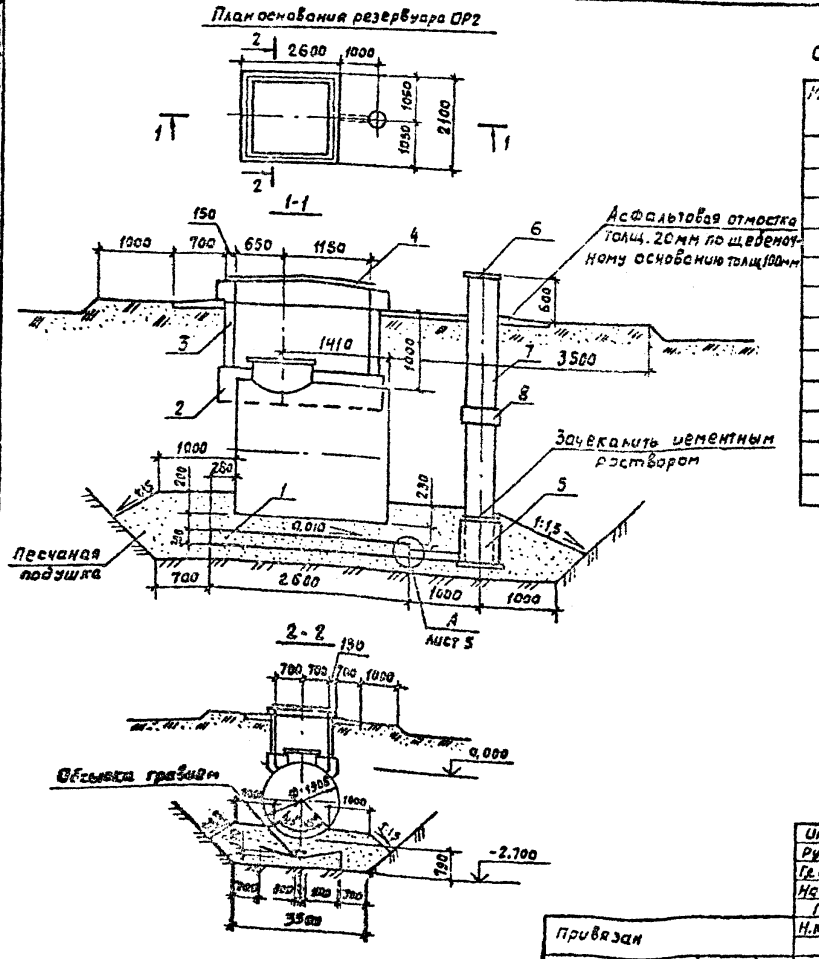
План основания резервуара ОР2

Спецификация элементов к плану основания резервуара ОР2

Марка, поз	Обозначение	Наименование	Кол.	Масса ед., кг	Примеч.
1	АС.И.03.00-01	Поддон ф16	1		
2	704-1-159.83. Ал III, лист АС-6	Основание колодца К1-2	1		
3	704-1-159.83. Ал III, лист АС-7	Технологический колодец К1	1		
4	704-1-159.83. Ал III, лист АС-9	Крышка колодца М1	1		
5	704-1-159.83. Ал III лист АС-10	Приемник утечек М2	1		
6	АС.И.01.00	Крышка М3	1		
7		Труба ВТ6400 тип 1 ГОСТ 539-80			
		ℓ=4290	1	295	
8		Муфта САМ6400 1 ГОСТ 539-80	1	20,1	

Инж.	Давидовская		
Рук. гр.	Муковня		
Гл. спец.	Павлинов		
Нач. отд.	Шайхалов		
ГИП	Глезин		
Н. контр.	Антонычева		

ТП 704-2-35.87-АС2

Склад нефтепродуктов вместимостью 40 м³ для колхозов и совхозов (подземный вариант)

Стадия	Лист	Листов
Р	4	

План основания резервуара емкостью 5 м³ ОР2. Разрезы

Гипроагротехпром г. Иваново

Привязан

Инв. №

Копировал Курочкина

Формат А3

Инв. № подл. | Подп. и дата | Взам. инв. №

Альбом 2

План основания резервуара ОР3

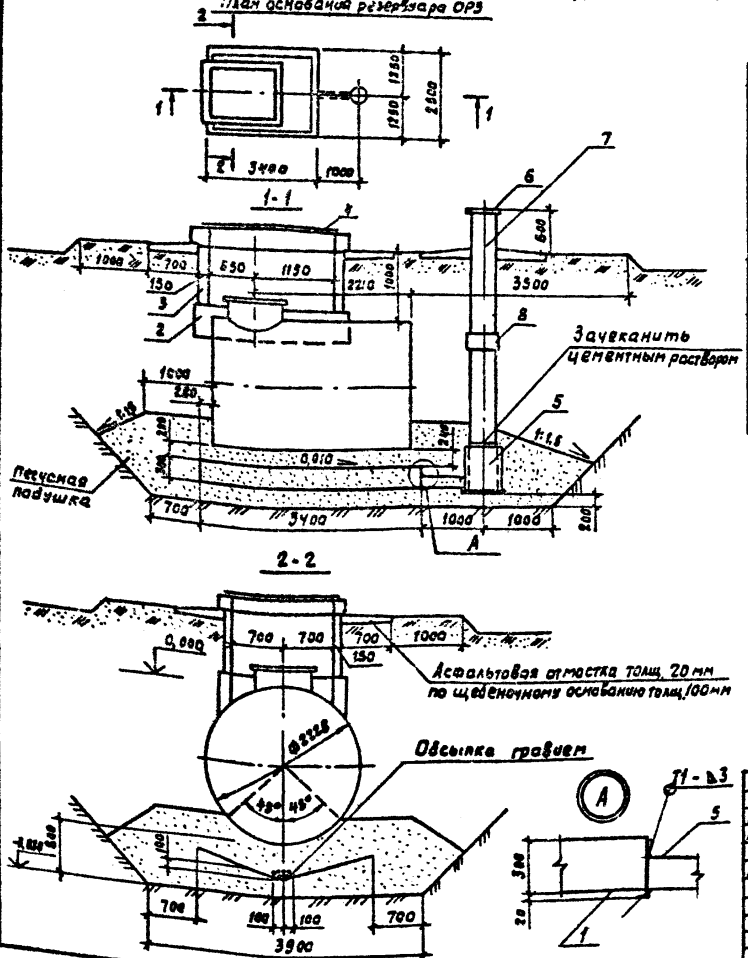

Спецификация элементов к плану основания резервуара ОР3

Марка, поз.	Обозначение	Наименование	Кол.	Масса ед., кг	Примеч.
1	АС.И.03.00-02	Лодвом Ф16	1		
2	704-1-160.83. Ал. III, лист АС-6	Основание колодца К1-3	1		
3	704-1-160.83. Ал. III, лист АС-7	Технологический колодец	1		
4	704-1-160.83 Ал. III, лист АС-9	Крышка колодца М1	1		
5	704-1-160.83, Ал. III лист АС-10	Приемник утечек М2	1		
6	АС.И.01.00	Крышка М3	1		
7		Труба ВТ6 400 тип 1 ГОСТ 539-80			
		Ø 426	1	318	
8		Муфта САМ6 400 ГОСТ 539-80	1	20,1	

Инж.	Давидовская		ТП 704-2-35.87 - АС2			
Рук. гр.	Мукавина					
Гл. спец.	Павлинов					
Нач. от д.	Войкалов					
Гип	Глезин		Склад нефтепродуктов вместимостью 40м³ для колхозов и совхозов (подземный вариант)	Стадия	Лист	Листов
Н. контр.	Антонинова			Р	5	
			План основания резервуара емкостью 10м³ ОР3. Разрезы	Гипроагротехпром г. Иваново		

Копировал Курочкина

Формат А3

Инв.№ подл. | Подп. и дата | Взам. инв.№

22403-02

Альбом 2

План основания резервуара ОР4

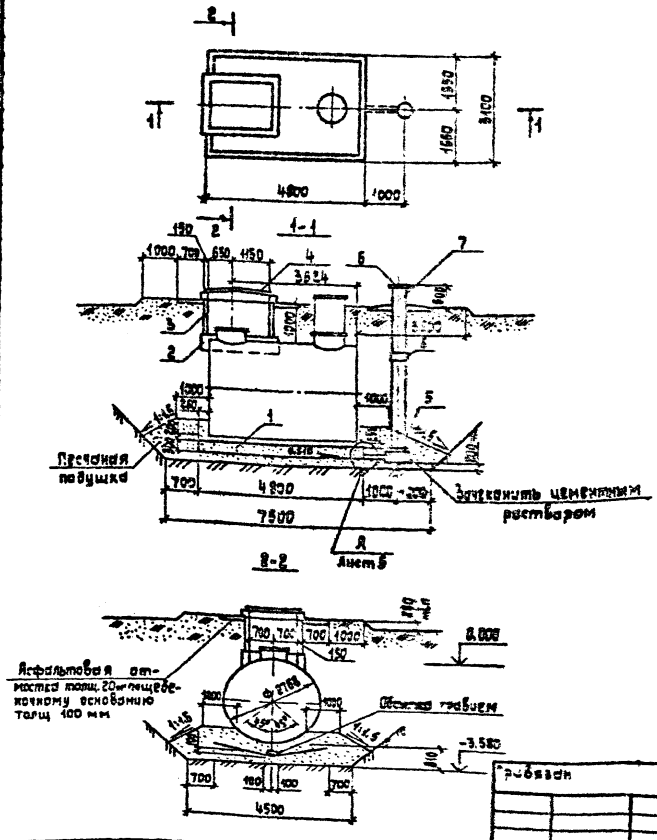

Спецификация элементов к плану основания резервуара ОР4

Марка, поз.	Обозначение	Наименование	Кол.	Масса ед., кг	Примеч.
1	АС.И.03.00-03	Поддон Ф1,г	1		
2	т.п. 704-1-161.83, ал. III, лист АС-6	Основание колодца К1-4	1		
3	т.п. 704-1-161.83, ал. III, лист АС-7	Технологический колодец К2	1		
4	т.п. 704-1-161.83, ал. III, лист АС-9	Крышка колодца М1	1		
5	т.п. 704-1-161.83, ал. III, лист АС-10	Приемник утечек М2	1		
6	АС.И.01.00	Крышка М3	1		
7		Труба ВТ6 400тип1 ГОСТ 539-80			
		ℓ=5170	1	355	
8		Муфта САМБ 400 ГОСТ 539-80	1	20,1	

Инженер	Давидовская		
Рук. гр.	Муховня		
Гл. спец.	Павлинов		
Нач. отд.	Шайхалов		
ГИП	Глезин		
Н. контр.	Антонычева		

ТП 704-2-35.87-АС2

Склад нефтепродуктов вместимостью 40 м³ для колхозов и совхозов (подземный вариант)

План основания резервуара емкостью 25 м³ ОР4. Разрезы

Стадия	Лист	Листов
Р	6	

Гипроагротехпром г. Иванова

Привязан

Инв. №

Инв. № подл. | Подпись и дата | Взам. инв. №

Копировал Крайнова

Формат А3

Альбом 2

План основания резервуара ОРS

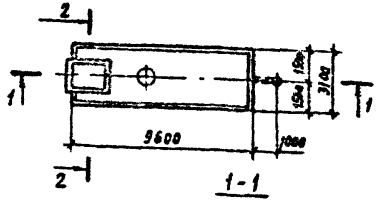

1-1

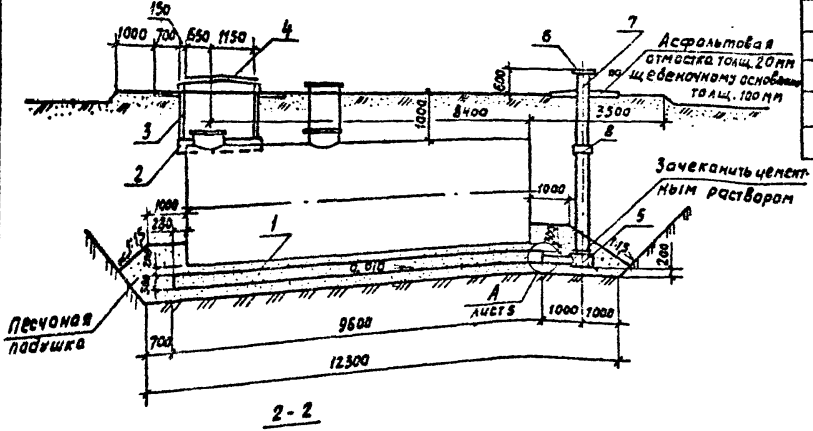

2-2

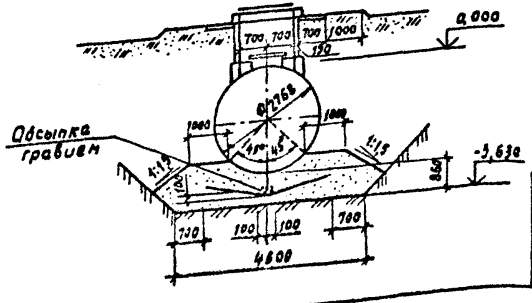

Спецификация элементов к плану основания резервуара ОРS

Марка, поз.	Обозначение	Наименование	Кол.	Масса ед., кг	Примеч.
1	АС.Ц.03.00-04	Поддон Ф1д	1		
2	т.п.704-1-162.83.Ал.III, лист АС-6	Основание колодца К1-4	1		
3	т.п.704-1-162.83.Ал.III лист АС-7	Технологический колодец К2	1		
4	т.п.704-1-162.83, Ал.III, лист АС-9	Крышка колодца М1	1		
5	т.п.704-1-162.83.Ал.III, лист АС-10	Приемник утечек М2	1		
6	АС.Ц.01.00	Крышка М3	1		
7		Труба 8"Б 400 тип 1 ГОСТ 539-80			
		Р=5220	1	359	
8		Муфта САМБ 400 ГОСТ 539-80	1	201	

Инженер	Давидовская		
Рук. гр.	Муковня		
Гл. спец.	Павлинов		
Нач. отд.	Шайхолов		100238
ГИП	Глезин		
Н. контр.	Антонычева		100237

ТП 704-2-35.87 -АС2

Склад нефтепродуктов вместимостью 40 м³ для колхозов и совхозов (подземный вариант)

Стадия	Лист	Листов
Р	7	

План основания резервуара емкостью 50 м³ ОРS. Разрезы

Гипроагротехпром г. Иваново

Привязан

Инв. №

Копировал Курочкина

Формат А3

Инв. № подл. | Подп. и дата | Взам. инв. №

Альбом 2

План основания резервуара ОР6

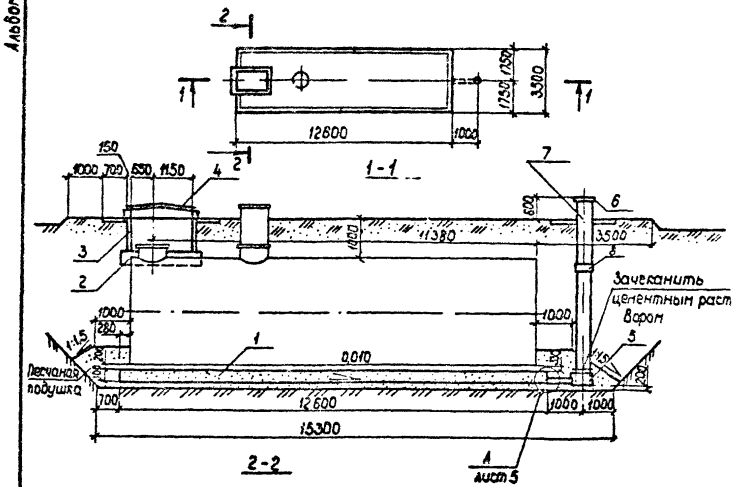

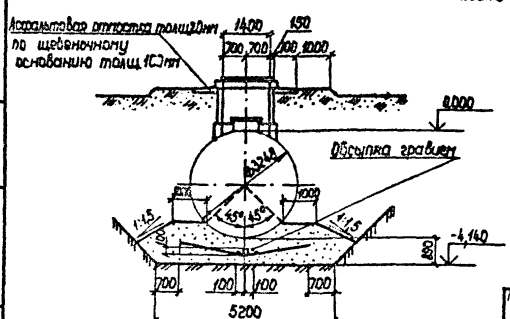

Спецификация элементов к плану основания резервуара ОР6

Марка, поз	Обозначение	Наименование	Кол	Масса ед, кг	Примеч.
1	АСИ.03.00-05	Поддон Ф1е	1		
2	т.п.704-1-164.83 ал.III, лист АС-6	Основание колодца К1-5	1		
3	т.п.704-1-164.83.ал.III, лист АС-7	Технологический колодец К2	1		
4	т.п.704-1-164.83.ал.III, лист АС-9	Крышка колодца М1	1		
5	т.п.704-1-164.83,ал.III, лист АС-10	Приемник утечек М2	1		
6	АСИ.01.00	Крышка смотровой трубы М3	1		
7		Труба ВГ6 400 тип 1 ГОСТ 539-80			
		ℓ=5730	1	304	
8		Муфта САМ6 400 ГОСТ 539-80	1	20,1	

Инженер	Давидовская		
Рук.гр.	Мукобня		
Гл.спец.	Павлинов		
Нач.отд.	Шайхалов		
Гип	Глезин		
Н.контр.	Антонычева		

ТП 704-2-35.87 -АС2

Склад нефтепродуктов вместимостью 40м³ для колхозов и совхозов (подземный вариант)

План основания резервуара емкостью 100м³ ОР6. Разрезы

Стадия	Лист	Листов
Р	8	

Гипроагротехпром г. Иваново

Привязан

Инв №

Инв. № подл. | Подпись и дата | Взам.инв. №

Копировал Трупикова

Формат А3

Альбом 2

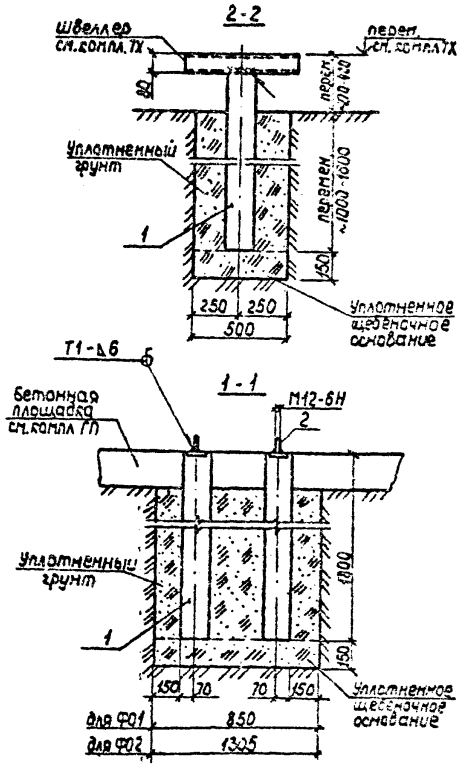

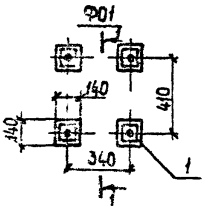

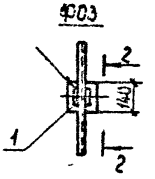

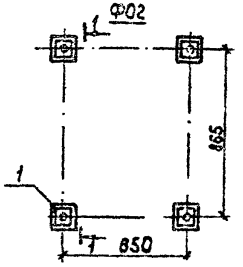

Спецификация элементов фундаментов Ф01-Ф03

Марка, поз	Обозначение	Наименование	Кол. на фунд. Ф01	Ф02	Ф03	Всего	Масса ед., кг	Примеч
1	АС И 02 00	Столб С34а	4	4	1	9	600	
2		Штырь М12 ℓ=100						
		Круг 12 ГОСТ2590-71 / 8ст3кп2 ГОСТ535-79	4	4		8	0,08	

Инжен.	Дягилева		
Рук.гр.	Муковня		
Гл.спец.	Павлинов		
Нач.отд.	Шайхалов		
ГИП	Глезин		
Н.контр.	Антонычева		

ТП 704-2-35.87 -АС2

Склад: нефтепродуктов вместимостью 40м³ для колхозов и совхозов (подземный вариант)

Фундаменты Ф01-Ф03

Стадия	Лист	Листов
Р	9	

Гипроагротехпром г.Иваново

Привязан

Инв. №

Копировал Трупикова

Формат А3

Гл.спец. ТХ | Селиверстов | Взам. инв. № | Подпись и дата | Инв. № подл.

22403-02

Альбом 2

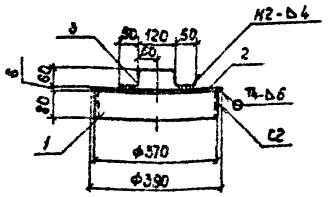

Формат	Зона	Поз.	Обозначение		Наименование	Кол	Примеч
					Детали		
64		1	ТП	АС.И.01.01	Полоса 5-4×25 ГОСТ 103-76 / Вст3кп2 ГОСТ 535-79 ℓ=1160	1	2,92кг
64		2	ТП	АС.И.01.02	Полоса 5-6×400 ГОСТ 82-70 / Вст3кп2 ГОСТ 14637-79 ℓ=400	1	7,54кг
64		3	ТП	АС.И.01.03	Полоса 5-4×30 ГОСТ 103-75 / Вст3кп2 ГОСТ 535-79 ℓ=350	1	0,33кг

Сварные швы по ГОСТ 5264-80

Инжен.	Давидовская		
Рук. гр.	Муковня		
Гл. спец.	Павлинов		
Нач. отд.	Шайхалов		100789
ГИП	Глезин		
Н. контр.	Антонычева		11.1237

ТП 704-2-35.87-АС.И.01.00

Крышка М3

Стадия	Масса	Масштаб
Р	10,79	1:10

Лист | Листов 1

Гипроагротехпром г. Иваново

Инв. № подл. | Подпись и дата | Взам. инв. №

Копировал Трупикова

Формат А4

Альбом 2

Формат	Зона	Поз.	Обозначение	Наименование	Кол.	Примеч.
				Документация		
			3.017-1, вып.1	Технические требования на изготовление железобетонных элементов сград		
				Сборочные единицы		
		1	3.017-1, вып.1	Столб СЗА	1	
		2	1.400-6/76, вып.1	Изделие закладное М8-4	1	

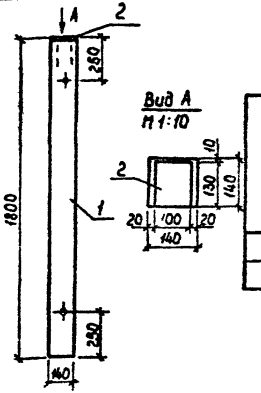

Ведомость расхода стали на дополнительные закладные изделия, кг

Марка элемента	Изделия закладные						Всего
	Арматура класса			Прокат марки			
	А-III			Вст3кп2			
	ГОСТ 5781-82			ГОСТ 103-76			
	10		Итого	8×100		Итого	
СЗАа	0,4		0,4	0,8		0,8	1,2

Инжен.	Дягилева		
Рук. гр.	Муковня		
Гл. спец.	Павлинов		
Нач. отд.	Шайхалов		100789
ГИП	Глезин		
Н. контр.	Антонычева		11.1237

ТП 704-2-35.87-АС.И.02.00

Столб СЗАа

Стадия	Масса	Масштаб
Р	500	1:20

Лист | Листов 1

Гипроагротехпром г. Иваново

Инв. № подл. | Подпись и дата | Взам. инв. №

Копировал Трупикова

Формат А4

22403-02

Альбом 2

Формат	Зона	Поз.	Обозначение	Наименование	Кол. на исп. –	01	02	03	04	05		Примечание
				Детали								
БЧ		1	АС.И. 03.01	Лист 5-ПН-2 ГОСТ 19903-74 / 4-IV ВСТ 3 кп 2 ГОСТ 16523-70	2	2	2	2	2	2		
БЧ		2	АС.И. 03.02	Рулон Б-2 ГОСТ 5504-74 / 16ГС-2-[illegible] ГОСТ 17066-80	1	1	1	1	1	1		

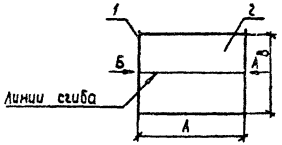

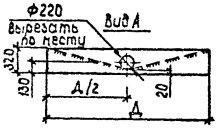

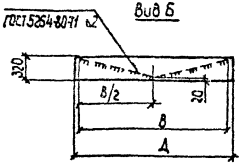

Обозначение	Марка	Размеры, мм А	В	Длина раз.	Д	Масса, кг
АС.И. 03.00	Ф1а	2600	1700	1800	1720	81,9
-01	Ф1б	2600	2100	2190	2120	99,7
-02	Ф1в	3400	2500	2580	2520	150,1
-03	Ф12	4800	3100	3160	3120	253,2
-04	Ф1д	9600	3100	3160	3120	490,9
-05	Ф1е	12600	3500	3560	3520	716,6

Инженер	Давидовская		
Рук.гр.	Муковня		
Гл.спец.	Павлинов		
Нач.отд.	Шайхалов		
ГИП	Глезин		
Н.контр.	Антонычева		

ТП 704-2-35.87-АС.И. 03.00

Поддон (Ф1а-Ф1е)

Стадия	Масса	Масштаб
Р	см.табл.	б/м
Лист	Листов 1	

Гипроагротехпром г. Иваново

Инв. № подл. | Подпись и дата | Взам. инв. №

Копировал Трупикова

Формат А3

Альбом 2

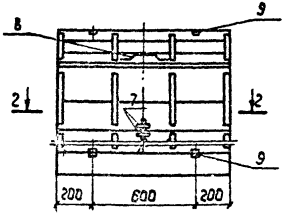

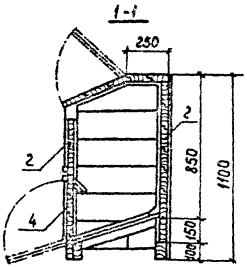

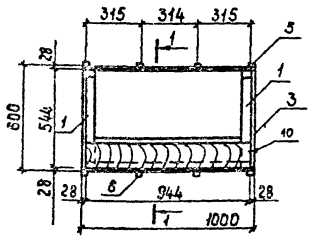

Формат	Зона	Поз.	Обозначение	Наименование	Кол.	Примеч.
				Детали		
БЧ		1	АС И.04.01	Брусок 40×470 Пиломатериал		
				S60 ГОСТ 24454-80	2	0,001 м³
				Доска 25 Пиломатериал S140		
				ГОСТ 24454-80		
БЧ		2	АС И 04 02	ℓ=1000	16	0,0035 м³
БЧ		3	АС И 04 03	ℓ=600	12	0,002 м³
БЧ		4	АС И 04 04	Брусок 40×1000 Пиломатериал		
				S40 ГОСТ 24454-80	4	0,0016 м³
				Планка 25 Пиломатериал S50		
				ГОСТ 24454-80		
БЧ		5	АС И 04 05	ℓ=1000	4	0,001 м³
БЧ		6	АС И 04 06	ℓ=600	4	0,0008 м³
				Полоса Б-4×30 ГОСТ 103-76 / В Ст3кп2 ГОСТ 535-79		
БЧ		7	АС И 04 07	ℓ=140	2	0,13 кг
БЧ		8	АС И 04 08	ℓ=240	1	0,22 кг
				Стандартные изделия		
		9		Петля ПН5-60 ГОСТ 5088-78	4	
		10		Гвозди К 2 × 40 ГОСТ 4028-63	100	0,0986 кг

Инженер	Давыдовская		
Рук. гр.	Куковина		
Гл. спец.	Павлинов		
Нач. отд.	Шадхалов		
ГИП	Глезин		
Н. контр.	Антонычева		

ТП 704-2-35 87-АС И.04.00

Ящик

Стадия	Масса	Масштаб
Р	57,7	1:20

Лист | Листов 1

Гипроагротехпром г Иваново

Инв. № подл. | Подпись и дата | Взам. инв. №

Копировал Трупикова

Формат А3

Альбом 2

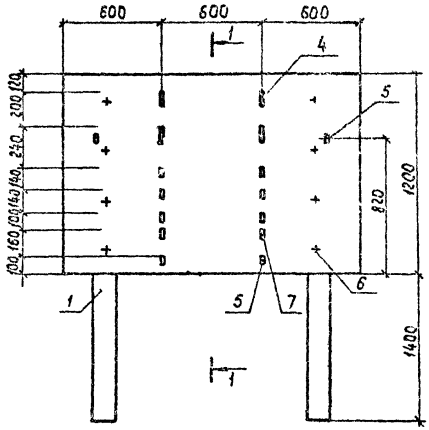

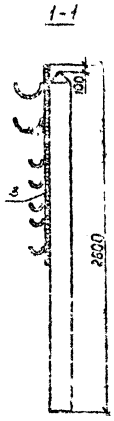

Формат	Зона	Поз.	Обозначение	Наименование	Кол	Примеч
				Детали		
БЧ		1	ТП АС.И.05.01	Стойка 2500 Лесоматериал		
				S140 ГОСТ 9463-72	2	0,049 м³
БЧ		2	ТП АС.И.05.02	Планка 25×1200 Пиломатериал		
				S50 ГОСТ 24454-80	3	0,002 м³
БЧ		3	ТП АС.И.05.03	Доска 25×1800 Пиломатериал S120		
				ГОСТ 24454-80	10	0,005 м³
				Полоса 6-4×50 ГОСТ 103-76 / 6 ст3кп2 ГОСТ 535-79		
БЧ		4	ТП АС.И.05.04	ℓ=440	4	0,40 кг
БЧ		5	ТП АС.И.05.05	ℓ=130	12	0,12 кг
				Стандартные изделия		
		6		Гвозди К4×100 ГОСТ 4028-63	8	0,010 кг
		7		Гвозди К1,4×40 ГОСТ 4028-63	73	0,0004 кг

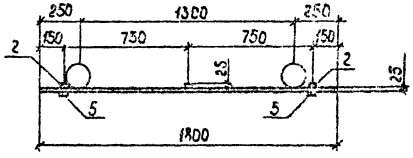

Доски сплотить вчетверть

Инженер	Давыдовская			ТП 704-2-35.87- АС.И. 05.00		
Рук. гр.	Мусовня					
Гл. спец.	Павлинов			Щит	Стадия	Масса	Масштаб
Нач. отд.	Шайхалов				Р		1:20
ГИП	Глезин				Лист	Листов 1	
Н. контр.	Антонычева				Гипроагротехпром г. Иваново		

Копировал Трупикова

Формат А3

gost.e-ecolog.ru