ТИПОВОЙ ПРОЕКТ

704-1-182.86

СКЛАД ГОРЮЧЕ-СМАЗОЧНЫХ МАТЕРИАЛОВ НА 5 ТОНН

Альбом I

Общая пояснительная записка. Технологические чертежи. Архитектурно-строительные решения. Вентиляция. Электротехническая часть.

gost.e-ecolog.ru

ЦЕНТРАЛЬНЫЙ ИНСТИТУТ ТИПОВОГО ПРОЕКТИРОВАНИЯ ГОССТРОЯ СССР
КАЗАХСКИЙ ФИЛИАЛ

Заказ № 326 Тираж 1200 экз. Цена 0.71 Инв № 404-1-1328 а1 Сдано в печать 6/I-87г.

2800-01

ТИПОВОЙ ПРОЕКТ

704-1-182.86

СКЛАД ГОРЮЧЕ-СМАЗОЧНЫХ МАТЕРИАЛОВ НА 5 ТОНН

СОСТАВ ПРОЕКТА

Альбом I Общая пояснительная записка. Технологические чертежи. Архитектурно-строительные решения. Вентиляция. Электротехническая часть.

Альбом II Спецификации оборудования.

Альбом III Сметы.

Альбом IV Ведомости потребности в материалах.

Альбом I

Разработан проектным институтом "Союзгипролесхоз"

Главный инженер института Л.И. Степанов

Главный инженер проекта И.Ф. Жердев

Утвержден Гослесхозом СССР протокол № 28 от 15 сентября 1983 года.

Введен в действие институтом "Союзгипролесхоз" Приказ от 20.03.86 г. № 45

Альбом I

Типовой проект 704-1-182.86

Содержание альбома I

NN п.п.	Наименование листов	№ листа	№ стр.
1.	Содержание альбома		2
2.	Общая пояснительная записка		3
	Технологические чертежи		
3.	Общие данные	ТХ-1	6
4.	План размещения металлических вачек.	ТХ-2	7
	Архитектурно-строительные решения		
5.	Общие данные (начало)	АС-1	8
6.	Общие данные (окончание)	АС-2	9
7.	План на отм. 0.00. Разрез 1-1 2-2, детали	АС-3	10
8.	Фасады 1-2, 2-1, А-Б, Б-А.	АС-4	11
9.	Планы кровли и полов. Ведомости перемычек, проемов, дверей, спецификаций.	АС-5	12
10.	Схема расположения фундаментов	АС-6	13
11.	Схема расположения плит покрытия.	АС-7	14
12.	Решетка	АС-8	15
	Вентиляция		
13.	Общие данные. Вентиляция. План на отм. 0,00	ОВ-1	16
	Электроосвещение		
14.	Общие данные	ЭО-1	17
15.	План сети.	ЭО-2	18

Альбом I

Типовой проект 704-1-182.86

I. Общая часть

1.1 Основание для разработки

Типовой проект склада горюче-смазочных материалов на 5 тонн разработан в соответствии с тематическим планом Госстроя СССР на 1983 год раздел VII, п. 1.6.7 и заданием Гослесхоза СССР от 10 марта 1983 года взамен т. п. № 704-1-113.

1.2 Назначение и область применения

Склад горюче-смазочных материалов (гсм) предназначается для обеспечения горючими и смазочными материалами автотранспортного парка предприятий лесного хозяйства и рассчитан на тарное хранение дизельного топлива и технических масел

Область применения I-III строительно-климатических зон

Строительство склада предполагается на территориях производственных зон лесничеств, нижних складов леспромхозов и леспромхозов.

1.3 Исходные расчетные данные:

рельеф - спокойный; грунтовые воды отсутствуют; грунты непучинистые, непросадочные с нормативными характеристиками: нормативный угол внутреннего трения $\varphi_н = 0,49$ рад (28°), нормативное удельное сцепление $C_н = 2$ кПа (0,02 кгс/см^2), модуль деформации нескальных грунтов $E = 14,7$ мПа (150 кгс/см^2), плотность грунта $\gamma_о = 1,8$ т/м^3;

сейсмичность - не свыше 6 баллов, территория без подработки горными выработками, скоростной напор ветра для I географического района, вес снегового покрова для III района.

Сметная стоимость строительства определена для I территориального района подрайон 1-а в соответствии с СН 227-82.

Рабочая документация не содержит впервые примененные технологические решения, оборудование, материалы, поэтому проверке на патентную чистоту не подлежит.

2. Технологическая часть.

2.1. Производственная программа. Емкость склада рассчитана на хранение горюче-смазочных материалов в размере не более 5 тонн дизельного топлива и масел.

2.2. Режим работы:

- рабочих дней в году - 260
- количество смен в сутки - 1
- продолжительность смены в часах - 8.

2.3. Технология транспортировки хранения нефтепродуктов.

Горючее и технические масла поступают на склад в затаренном виде, (металлические бочки).

Транспортировка бочек на склад производится электропогрузчиком, на специальных деревянных поддонах, на которых бочки ставятся вертикально в один ряд по высоте и пробкой вверх.

В складе предусмотрен приямок с уклоном пола к нему Он предназначен для приема случайно разлившейся жидкости, которая из приямка удаляется ручным насосом

Типовой проект разработан в соответствии с действующими нормами и правилами и предусматривает мероприятия, обеспечивающие взрывную, взрывопожарную и пожарную безопасность при эксплуатации здания.

Главный инженер проекта /Жердев/

Привязан

Инв. №

ГИП	Жердев		
Н. контр.	Панасенков		
Нач. отд	Елисеев		
Гл. спец	Панасенков		

Склад горюче-смазочных материалов на 5 т. Т. п. 704-1-182.86

Общая пояснительная записка

Стадия	Лист	Листов
Р	1	3

Союзгипролесхоз

Альбом I

Типовой проект 704-1-182.86

5. Электротехническая часть

Проект разработан в соответствии с ПУЭ-76 и Инструкцией СН 305-77. Проектом предусмотрено устройство электроосвещения и молниезащиты склада.

Категория надежности электроснабжения - третья. Расчетная нагрузка - 0,6 кВт. Помещение склада отнесено к взрывоопасным зонам класса В-1а, категория и группа смеси - ПАТЗ. Молниезащита выполнена по II категории.

Ввод электросети в здание предусмотрен только кабелем, который выбирается при привязке проекта. В месте ответвления кабеля от воздушной линии следует выполнить заземление штырей или крючьев изоляторов и установить разрядник типа РВН-0,5.

Напряжение электросети 220 В с глухозаземленной нейтралью (фазануль)

Снаружи здания на вводе устанавливается ящик с автоматическим выключателем, который размещается в навесном металлическом шкафу с приспособлением для пломбирования. Для освещения используется взрывозащищенные светильники. Групповая сеть выполняется кабелем с медными жилами марки ВВГ-0,66.

Металлические токоведущие части электрооборудования (корпуса ящика с автоматом и светильников) подлежат занулению, т.е. присоединяются к нулевой жиле питающего кабеля.

Защита от прямых ударов молнии выполняется путем укладки по периметру кровли здания стальной проволоки, которая при помощи двух спусков присоединяется к заземлителю из полосовой стали, уложенной в земляной траншее.

Импульсное сопротивление заземляющего устройства должно быть: не более 100 ом, а в грунтах с удельным сопротивлением 500 ом.м и выше - не более 40 ом.

Дефлектор, расположенный на кровле, присоединить к устройству молниезащиты.

6. Краткие рекомендации по рациональной организации строительства.

Проектом предусмотрено производство строительных работ в соответствии с действующими материалами и документами, а именно:

- монтаж сборных железобетонных конструкций - в соответствии со СНиП III-16-80, „Бетонные и железобетонные конструкции";
- кладку стен - по СНиП-III-17-78. „Каменные конструкции";
- кровельные работы - СНиП-III-20-74 „Кровли, гидроизоляция, пароизоляция и теплоизоляция.";
- устройство полов - СНиП III-В. 14-72 „Полы, Правила производства и приемки работ";
- антикоррозийную защиту - СНиП II-28-73** Защита строительных конструкций от коррозии";
- работы по технике безопасности СНиП III-4-80.

Строительная организация до начала строительных работ должна иметь следующую документацию:

- проект привязки склада ГСМ к строительной площадке со сводным сметным расчетом;
- проект производства работ (ППР);
- разрешение Госархстройконтроля на производство работ.

Ведомость чертежей основного комплекта ТХ.

Лист	Наименование	Примечание
1	Общие данные	
2	План размещения металлических бочек.	

Ведомость основных комплектов рабочих чертежей

Обозначение	Наименование	Примечание
ТХ	Технологические чертежи.	
АС	Архитектурно-строительные решения.	
ОВ	Отопление и вентиляция	
ЭО	Электроосвещение	

Ведомость прилагаемых документов

Обозначение	Наименование	Примечание
Альбом II ТХ. СО	Спецификация оборудования	

Типовой проект разработан в соответствии с действующими нормами и правилами и предусматривает мероприятия, обеспечивающие взрывную, взрывопожарную и пожарную безопасность при эксплуатации здания.

Главный инженер проекта И.Ф. Жердев

Показатели склада

N п.п.	Наименование	Ед. изм.	Показатели
1	Емкость склада	т	5,0
	в том числе:		
	дизельное топливо ГОСТ 305-82	"	4,0
	масло моторное ГОСТ 8581-78	"	1,0
2.	Количество работающих	чел.	1
3.	Режим работы		
	Количество рабочих дней	дн.	260
	—"— —"— смен	см.	1
	Продолжительность смены	час.	8
4	Потребная электрическая мощность	квт	0,6

Привязан

Инв. №

ГИП	Жердев	
Н.контр.	Пономенков	
Нач. отд.	Елисеев	
Гл. спец.	Пономенков	
Рук. гр.	Балашейкина	

ТП 704-1-182.86 ТХ

Склад горюче-смазочных материалов на 5 т.

Стадия	Лист	Листов
Р	1	2

Общие данные

СОЮЗГИПРОЛЕСХОЗ

Разрез 1-1

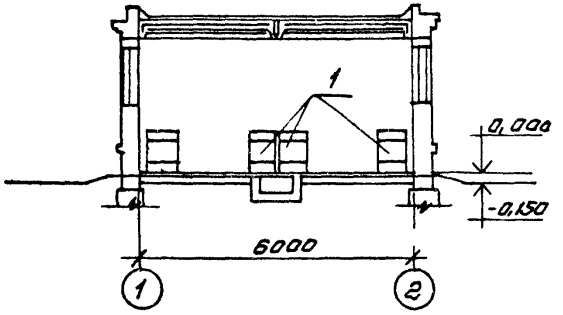

Разрез 2-2

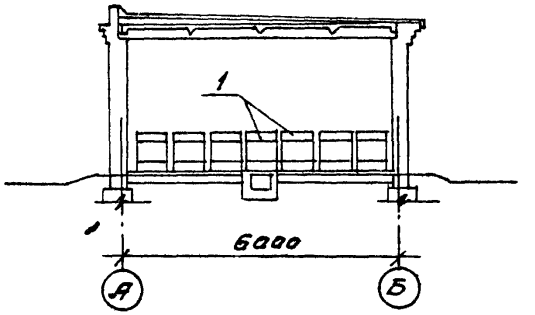

План на отм. 0,000

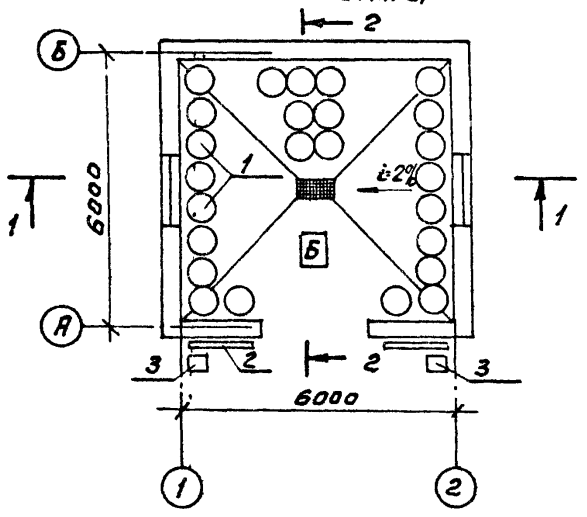

№ по плану	Наименование	Кол.	Примечание
1	Место установки бочек		
	емкостью 200 литров	25	
2	Щит пожарный с инвентарем	2	
3	Ящик с песком	2	

ГИП	Жердев		ТП 704-1-182.86 ТХ
Н.контр.	Панасенков		
Нач.отд	Елисеев В		
Гл.спец.	Панасенков		
Рук.гр.	Балышевикова		
Привязан			Склад горюче-смазочных материалов на 5 т. — Стадия Р, Лист 2, Листов
Инв №			План размещения металлических бочек — Союзгипролесхоз

Альбом I

Типовой проект 704-1-182.86

Ведомость рабочих чертежей основного комплекта.

Лист	Наименование	Примечание
1	Общие данные (начало)	
2	Общие данные (окончание)	
3	План на отм. 0,000, разрезы 1-1; 2-2, детали с 1 ÷ 3.	
4	Фасады 1-2; 2-1; А-Б; Б-А.	
5	Планы кровли и полов. Ведомости перемычек проемов дверей, спецификации.	
6	Схема расположения фундаментов	
7	Схема расположения плит покрытия	
8	Решетка РД 1.	

Ведомость основных комплектов рабочих чертежей.

Обозначение	Наименование	Примечание
ТХ	Технологические чертежи	
АС	Архитектурно-строительные решения	
ОВ	Отопление и вентиляция	
ЭО	Электроосвещение	

Ведомость спецификаций.

Лист	Наименование	Примечание
5	Спецификация элементов заполнения проемов, спецификация перемычек	
6	Спецификация к схеме расположения фундаментов.	
7	Спецификации к схеме плит покрытия.	

Типовой проект разработан в соответствии с действующими нормами и правилами и предусматривает мероприятия, обеспечивающие взрывную, взрывопожарную и пожарную безопасность при эксплуатации здания

Главный инженер проекта Жердев

Ведомость ссылочных и прилагаемых документов.

Обозначение	Наименование	Примечание
	Ссылочные документы	
Серия 2.435-6 Вып. 2.	Противопожарные двери и ворота промышленных зданий искронедающие	
Серия 1.138-10 Вып. 1 и 2	Перемычки железобетонные для зданий с кирпичными стенами.	
ГОСТ 12506-81	Окна деревянные для производственных зданий	
ГОСТ 22701.0-77 ГОСТ 22701.5-77	Плиты железобетонные ребристые предварительно напряженные размер 6х3м, для покрытий производственных зданий.	
Серия 1.494-24 Вып. 1	Стаканы для крепления крышных вентиляторов, дефлекторов и зонтов.	
Серия 2.430-3 Вып. 3	Типовые архитектурно-строительные детали промышленных зданий с кирпичными стенами.	
Т.П. 902-9-1 альбом 2 Вып. VI	Канализационные колодцы ливневой канализации для труб Ду= 700 ÷ 1600 мм и дождеприемники.	
	Прилагаемые документы	
Альбом IV. АС. ВМ	Ведомости потребности в материалах	

Инв №		
ГИП	Жердев	
Н.контр	Евстигнеев	
Нач.отд	Елисеев	
Гл.спец	Пакаленков	
Рук.гр.	Синаевский	
Рук.гр	Сафина	
Ст.инж.	Членкова	

Привязан:

ТП 704-1-182.86 АС

Склад горюче-смазочных материалов на 5 танн.

Стадия	Лист	Листов
Р	1	8

Общие данные (начало)

Союзнефтеспецпроект

Копировал: Федотова

Альбом I

Типовой проект 704-1-182.86

Ведомость отделки помещений

Наименование или номер помещения	Потолок		Стены или перегородки		Низ стен или перегородок (панель)			Примечание
	площадь м²	Вид отделки	площадь м²	Вид отделки	площадь м²	Вид отделки	высота	
Склад	34,4	Затирка швов известковая побелка	70,5	Расшивка швов известковая побелка на всю высоту.	—	—	—	

Общие указания

1. Архитектурно-строительная часть проекта разработана на основании задания на проектирование, утвержденного Гослесхозом СССР от 10.03.1983г. и технологического задания.
2. Степень огнестойкости - здания - II
3. За условную отм. 0,000 принят уровень чистого пола первого этажа здания, что соответствует абсолютной отм. [ ]
4. Кладку наружных стен выполнять из обыкновенного глиняного кирпича марки „75" на растворе марки - 25".
5. Горизонтальная гидроизоляция кирпичных стен на отм. -0,030 и -0,200. из цементного раствора состава 1:2 толщиной - 30 мм.
6. Планировочная отм. Земли - 0,150.
7. Вокруг здания устраивается асфальтовая отмостка толщиной - 25мм, шириной - 750мм на щебеночном основании.

Наружная отделка

Кладку стен выполнять с подбором кирпича под расшивку швов с наружной стороны.
Цоколь штукатурится цементным раствором марки „50" с последующей покраской силикатной краской
Дверные откосы штукатурятся известково-цементным раствором.
Все столярные изделия, металлические решетки окрашиваются масляной краской за 2 раза.

Мероприятия по производству работ в зимнее время.

Зимние условия для возведения кирпичной кладки определяются среднесуточной температурой наружного воздуха -5°С и ниже и минимальной суточной температурой 0°С и ниже.

Кладку из кирпича в зимних условиях допускается возводить двумя способами: на растворах с противоморозными химическими добавками* замораживанием растворов и прогревом кладки. При способе кладки на растворах с противоморозными химическими добавками следует применять растворы марки не ниже М150 с добавками. При способе замораживания растворов кладка должна выполняться на растворе марки не ниже „М10" без химических добавок.

В зимнее время при отрицательной температуре стяжку под кровлю следует делать из литого песчаного асфальтобетона. Допускается устройство цементно-песчаных стяжек с наполнителем из керамзитового песка с фракциями до 3мм (весовое отношение цемента к песку 1:2) с добавлением поташа (10-15% веса цемента). Огрунтовка этих стяжек должна производиться холодными грунтовками сразу после укладки раствора.

Ведомость объемов сборных бетонных и железобетонных конструкций

Марка	Наименование группы элементов конструкций	Код	Кол-во м³	Примечание
1	Перемычки	582800	0,53	
2	Плиты покрытий	584100	2,44	

*Химические добавки см. приложение 1. СНиП III-17-78

Технические характеристики

Наименование	Ед изм.	кол-во
Строительный объем	м³	144,9
Площадь застройки	м²	43,9
Общая площадь	м²	34,4

Привязан

Инв. №

ГИП	Жердев		
Н.контр.	Евстигнеев В.		
Нач.отд	Елисеев Б.		
Гл.спец.	Панасенков		
Рук.гр.	Синайский		
Ст.инж.	Челенкова		
Рук.груп	Сидина		

ТП 704-1-182.86 АС

Склад горюче-смазочных материалов на 5 тонн

Стадия	Лист	Листов
Р	2	

Общие данные (окончание)

Союзгипролесхоз

Альбом I

Типовой проект 704-1-182.86

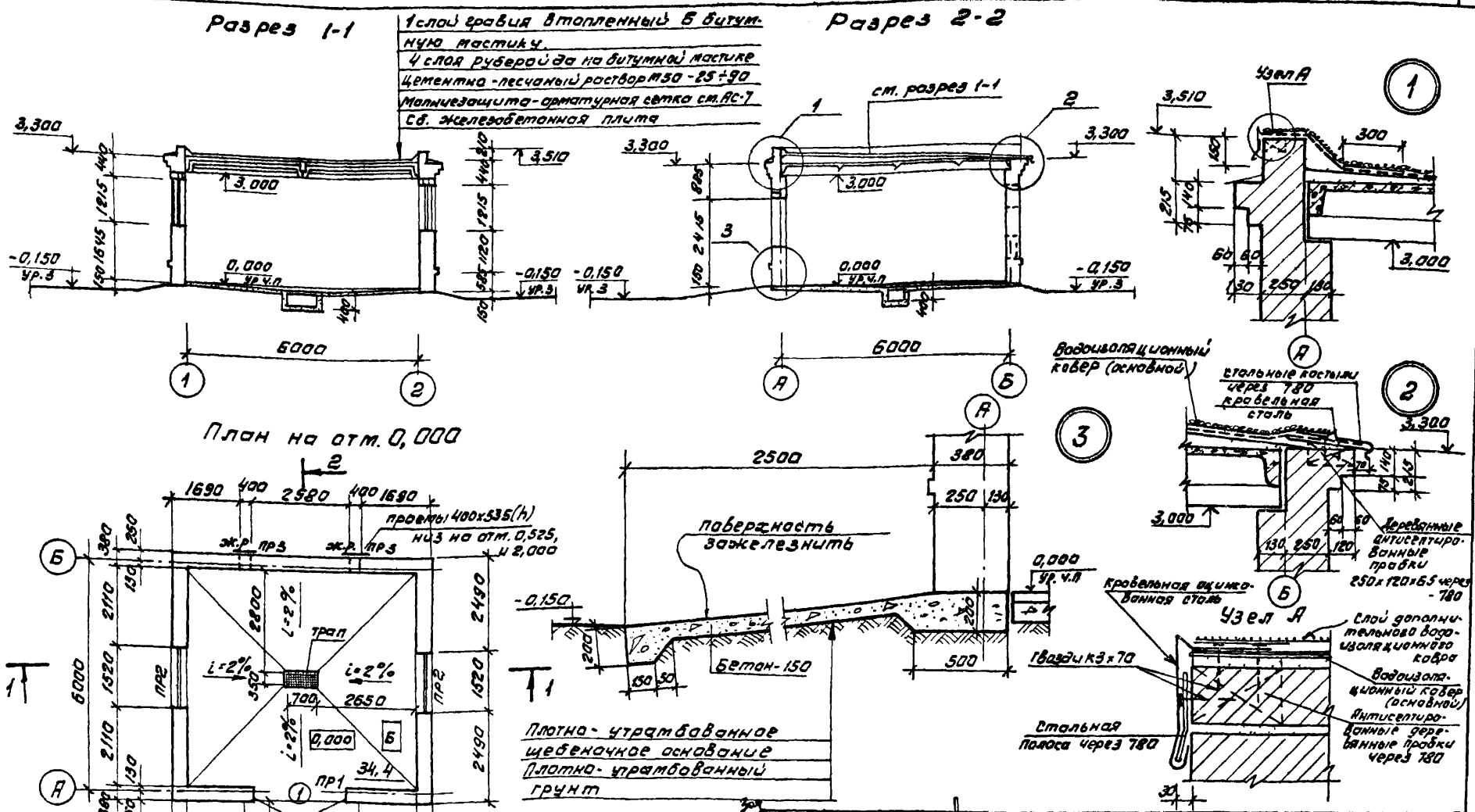

Гл. инж. ин.	Степанов	
Гл. ин.	Жердев	
Гл. контр.	Евстигнеев	
Нач. отд.	Елисеев	
Гл. спец.	Панасенков	
Рук. гр.	Синадский	
Ст. инж.	Челенкова	

Привязан:

Инв №

ТП 704-1-182.86 АС

Склад горюче-смазочных материалов на 5 тонн.

Стадия	Лист	Листов
Р	3	

План на отм. 0,000 Разрезы 1-1, 2-2. Детали 1÷3.

Союзгипролесхоз

Сгласовано

Ст. инж. ОВ	Шамис	
Рук. гр. конст.	Сафина	
Рук. гр. техн.	Большевиков	

Фасад 1-2

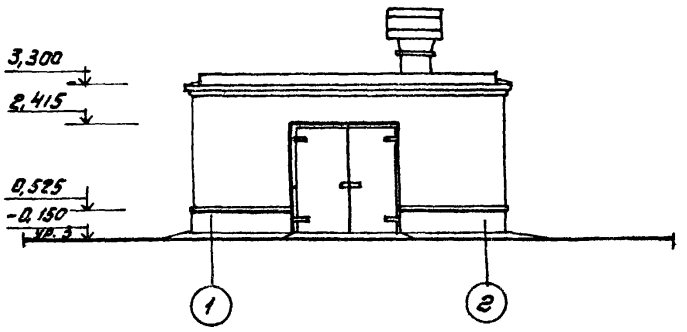

Фасад А-Б

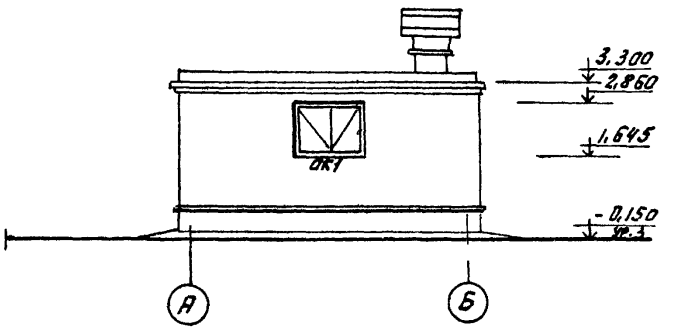

Фасад 2-1

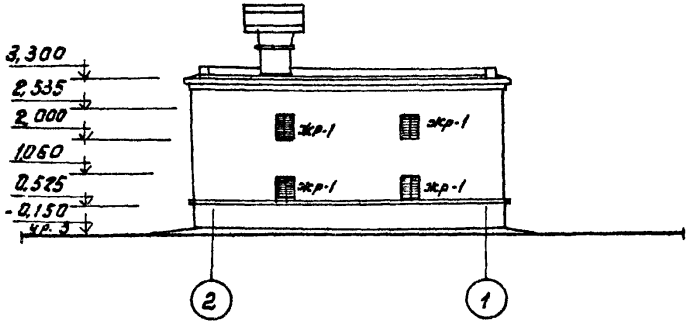

Фасад Б-А

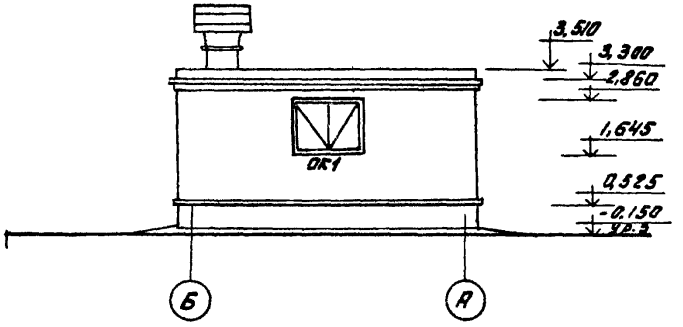

Жалюзийные решетки ЖР-1
Учтены в спецификации на листе ОВ

Гл. инж.	Степанов		
ГИП	Жердев		
Н. контр.	Евстигнеев		
Нач. отд.	Елисеев		
Гл. спец.	Панасенков		
Рук. гр.	Синадский		
Ст. инж.	Челенкова		

ТП 704-1-182.86 АС

Привязан

Инв. №

Склад горюче-смазочных материалов на 5 тонн.

Стадия	Лист	Листов
Р	4	

Фасады 1-2; 2-1; А-Б; Б-А.

Союзгипролесхоз

Альбом I

Типовой проект 704-1-182.88

План кровли

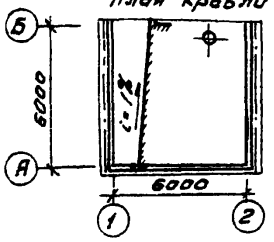

План пола

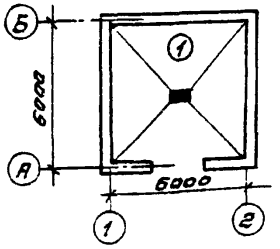

Схема расположения элементов заполнения оконных проемов

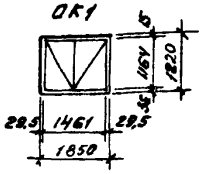

Ведомость проемов дверей

Марка позиция	Размер проема в кладке мм
1	2290 × 2415

Ведомость перемычек

Марка поз	Схема сечения
1	2
ПР1	1ПР4-25.12.14; 1ПР8-27.12.22У; 2.415; 250; 130; А
ПР2	1ПН3-15.12.14; 2860; 380; 1 2
ПР3	1ПР38-12.12.22У; 1ПР1-10.12.6; 2.535; 1060; 130; 250; Б

Экспликация полов

Наименование помещения	Тип пола по проекту	Схема пола	Элементы пола и их толщина	Площадь пола м²
Склад горюче-смазочных материалов на 5 тонн	1	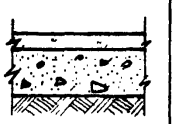	Покрытие - бетонное М300 на известковых наполнителях - 25мм Подстилающий слой - бетон М150 - 100мм Основание - грунт уплотненный щебнем или гравием крупностью 40-60мм толщиной 100мм	34,4

Спецификация элементов заполнения проемов

Марка позиция	Обозначение	Наименование	Кол-во	Масса	Примечание
1	Серия 2.435-6 Вып. 2	Противопожарная искрозадерживающая дверь ПДН-5	1	369,0	
ОК1	ГОСТ 12506-81	Окно ПГ-12-18	2	—	

Спецификация перемычек

Марка позиция	Обозначение	Наименование	Кол-во	Масса ед. кг.	Примечание
ПР1	Серия 1.138-10 Выпуск 1	1ПР8-27.12.22У	1	175	
		1ПР4-25.12.14	2	100	
ПР2	То же	1ПР3-19.12.14	6	75	
ПР3	— " —	1ПР38-12.12.22У	4	75	
		1ПР1-10.12.6	8	25	

Привязан

Инв. №

ГИП	Жердев		
Н. контр.	Евстигнеев		
Нач. отд.	Елисеев		
Гл. спец.	Пономаренков		
Рук. гр.	Синайский		
Ст. инж.	Членкевич		

ТП 704-1-182.88 АС

Склад горюче-смазочных материалов на 5 тонн.

Планы кровли и полов. Ведомости перемычек проемов дверей, спецификаций.

Стадия	Лист	Листов
Р	5	

Союзгипросельхоз

Альбом

Типовой проект 704-1-182.86

Схема расположения фундаментов

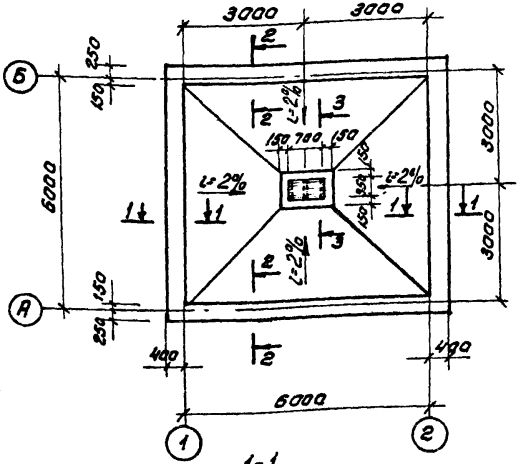

3-3

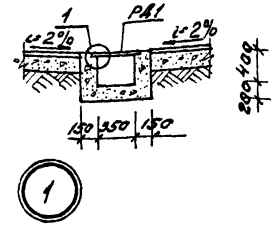

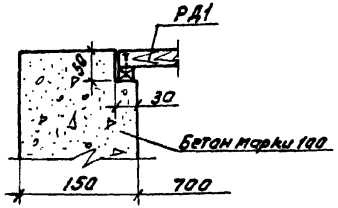

Спецификация к схеме расположения фундаментов

Марка, поз.	Обозначение	Наименование	Кол.	Масса ед. кг.	Примечание
		Деревянные элементы			
РД1	АС-1	Решетка РД1	1		

1. Характеристику грунтов см. пояснительную записку
2. Под фундаментами устраивается подготовка из щебня толщиной 100 мм.
3. Фундаменты ленточные - бутобетонные (бетон марки 100, бут марки 200)
4. Гидроизоляция стен на отм. -0,030 и -0,200 состоит из слоя цементного раствора состава 1:2, толщиной 30 мм.

1-1

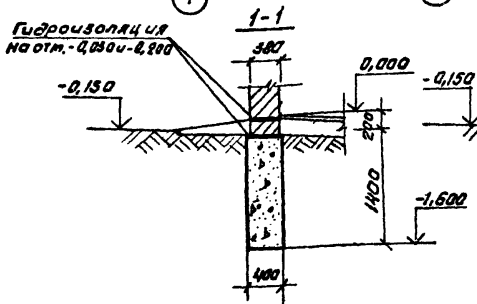

2-2

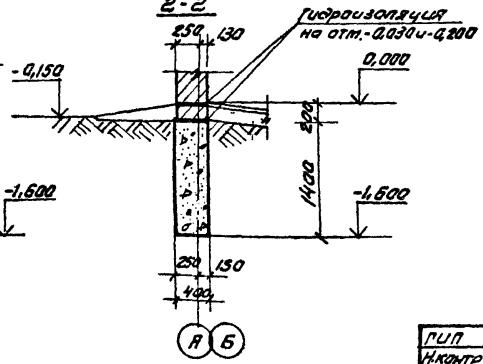

Нормативные нагрузки на отметке -0,200

N сечения	Нагрузки кН/пм.
1-1	25,5
2-2	40,0

ГИП	Жердев	
Н.контр.	Воронков	
Нач.отд.	Елисеев	
Гл.спец.	Панасенков	
Рук.гр.	Сафина	

ТП 704-1-182.86 АС

Привязан

Инв №

Склад горюче-смазочных материалов на 5 т.

Схема расположения фундаментов

Стадия	Лист	Листов
Р	Б	

Союзгипролеехоз

Согласовано:

Рук.гр. техн. Большевикова

Типовой проект 704-1-182.86 Альбом

Схема расположения плит покрытия

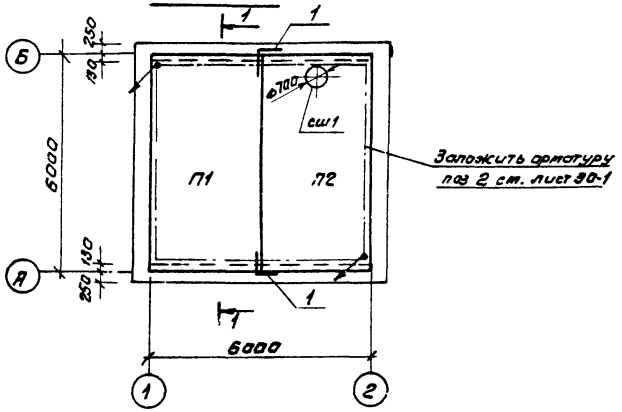

1-1

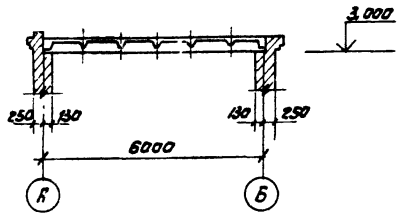

Спецификация к схеме расположения плит покрытия

Марка, поз.	Обозначение	Наименование	Кол.	Масса ед. кг.	Примечание
		Сборные железобетонные конструкции			
П1	ГОСТ 22701.1-77	Плита ПГ-4А IV П	1	2150	
П2	ГОСТ 22701.2-77	" ПВ7-4А IV П	1	2500	
СШ1	1.494-24, вып.1	Стакан СБ7А-1	1	290	
		Стальные элементы			
1	2.430-3, вып.3	Анкер МК22	2	1,05	
2	АС-7	ФБ А I ГОСТ 5781-82, Е=32000	–	7,11	

1. Зазоры между плитами тщательно заполняются бетоном марки 200 на мелком гравии или цементным раствором марки 200.

ГИП	Жердев	
Н.контр	Воронков	
Нач.отд	Елисеев	
Гл.спец	Панасенков	
Рук.гр.	Сафина	

ТП 704-1-182.86 АС

Привязан

Инв №

Склад горюче-смазочных материалов на 5 т.

Схема расположения плит покрытия.

Стадия	Лист	Листов
Р	7	

Союзгипролесхоз

Ст инж Р3 Шомис
Рук гр ВМ Розуваева

РД1

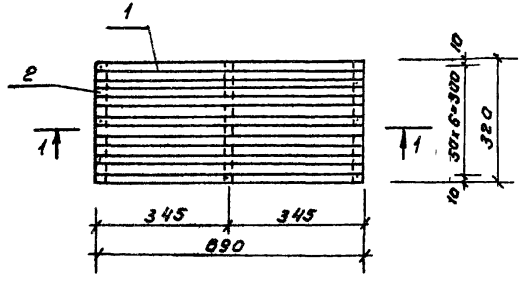

1-1

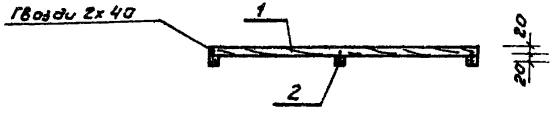

Формат	Зона	Поз	Обозначение	Наименование	Кол.	Примечание
				РД1 - шт.1		
				Детали		
		1	АС-8	Рейка 20х20 ℓ=690	7	
		2	то же	Рейка 20х20 ℓ=320	3	

1. Материал решетки РД1 – сосна II категории влажность не более 25%.
2. После изготовления решетку РД1 пропитать олифой и покрасить масляной краской.

ГИП	Жеребов		ТП 704-1-182.88 АС
Н.контр	Воронков		
Нач.отд	Елисеев		
Гл.спец	Пожаленков		
Рук.гр	Сафина		
Привязан			Склад горюче-смазочных материалов на 5т.
Инв.№			Решетка РД1

Стадия	Лист	Листов
Р	8	

Союзгипролесхоз

План на отм. 0,000

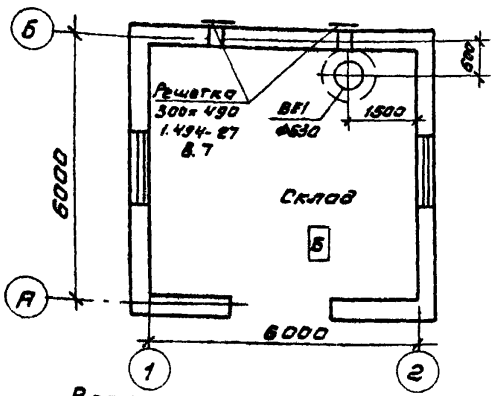

Ведомость ссылочных и прилагаемых документов

Обозначение	Наименование	Примечание
	Ссылочные документы	
1.494-32	Зонты и дефлекторы	
	вентиляционных систем	
5.904 10	Узлы прохода вентиляцион-	
	ных шахт через покрытия	
	зданий.	
1 494-27 Вып 7	Воздухоприемные устрой-	
	ства с подвесными утеп-	
	ленными клапанами.	
	Прилагаемые документы	
Альбом V. ОВ. СО.	Спецификация оборудования	
Альбом IV ОВ. В.М	Ведомость потребности в	
	материалах	

Ведомость рабочих чертежей основного комплекта

Лист	Наименование	Примечание
1	Общие данные. Вентиляция.	
	План на отм. 0,000	

Общие указания.

Вентиляция склада запроектирована естественная приточно-вытяжная

Установку решеток на разрезах и фасаде см листы АС-3, 4.

Привязан					
Инв №					
ГИП	Жердев		ТП 704-1-182.86 ОВ		
Н.контр.	Годунова				
Нач.отд	Елисеев				
Гл.спец	Панасенков				
Ст.инж.	Шатис		Склад горюче-смазочных материалов на 5 тонн.	Стадия: Р; Лист: ; Листов: 1	
			Общие данные. Вентиляция. План на отм. 0,000	Союзгипролесхоз	

Ведомость чертежей основного комплекта ЭО

Лист	Наименование	Примечание
1	Общие данные	
2	План сети	

Ведомость ссылочных и прилагаемых документов

Обозначение	Наименование	Примечание
	Ссылочные документы	
ВНИИПРОЕКТ ЭЛЕКТРОМОНТАЖ. Шифр. А625А	Установка взрывозащищенных светильников с лампами накаливания во взрывоопасных зонах.	
Черт. А625-02-00-00	Установка светильника на стене.	
5.407-64	Установка навесных и протяжных ящиков, клеммных коробок, щитков освещения и токоподводы	шифр А416
Черт. 5.407-64	Настенная установка ящика управления серии Я и ЯУ.	
ВНИИПРОЕКТ ЭЛЕКТРОМОНТАЖ. Шифр А635	Заземление во взрывоопасных помещениях.	
	Прилагаемые документы	
Альбом II ЭО. СО	Спецификация оборудования.	
Альбом IV ЭО. ВМ.	Ведомость потребности в материалах	

Условные обозначения не предусмотренные ГОСТ 2.754-72*

NN п/п.	Наименование	Обозначение
1	Автоматический выключатель	■□
2	Нормируемая освещенность	20лк
3	Класс взрывоопасного помещения по ПУЭ категория и группа смеси по ГОСТ 12.1.011-78	В-Iа IIА Т3

Ведомость объемов электромонтажных работ

N п.п.	Наименование работ	Ед. изм.	Кол-во	Примечание
1	Установка автоматического выключателя	шт.	1	
2	Установка светильников с лампами накаливания.	шт.	4	
3	Прокладка силовых кабелей на скобах	м	20	
4	Прокладка полосовой стали в земле	м	20	

Общие указания

Высота установки шкафа с автоматом 1,5м.
Распределительная сеть выполняется кабелем марки ВВГ на скобах по стенам на высоте 2,5м.

Монтаж должен быть выполнен в соответствии с СН и П III-33-76 и ВСН332-74 ММСС СССР.

				Привязан			
Инв №							
ГИП	Жердев	[signature]		ТП 704-1-182.86 ЭО			
Н.контр.	Петунин	[signature]					
Нач.отд.	Елисеев	[signature]					
Гл.спец	Панасенков	[signature]					
Рук. гр.	Разуваева	[signature]					
Ст. инж.	Румянцева	[signature]		Склад горюче-смазочных материалов на 5 тонн.	Стадия	Лист	Листов
					Р	1	2
				Общие данные	Союзгипролесхоз		

План на отм. 0,000

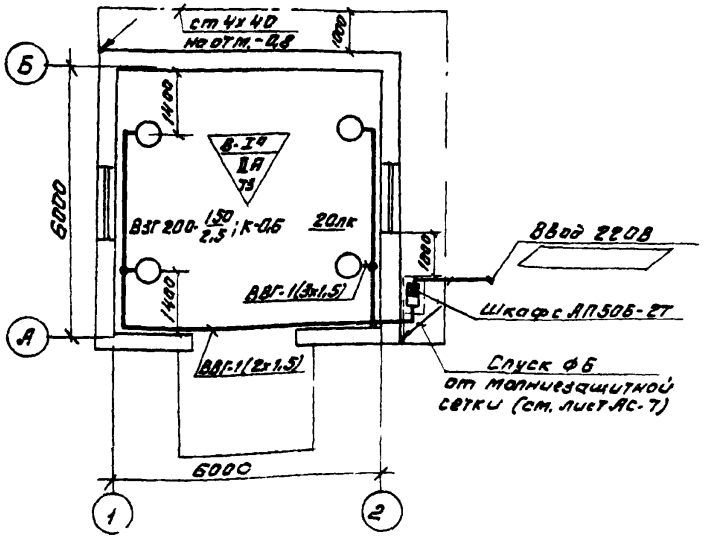

Спецификация

Марка, поз.	Обозначение	Наименование	Кол.	Масса ед. кг	Примечание
1	2	3	4	5	6
		Электрооборудование			
1	ТУ16.535.778-73	Светильник взрывозащищенный типа ВЗГ200АМ без отражателя с сеткой	4		
2	ТУ16-522.139-78	Автоматический выключатель 2-полюсный, с тепловым расцепителем на ток 6А, IP54 АП506-27	1		
		Сборочные единицы			
3	АБ25-02-01-00	Кронштейн А=600мм	4		
		Изделия ГЭМ			
4		Профиль К347	6,7кг		Для изгот. кронштейнов поз. 3
5		Профиль К106	0,8кг		
6		Профиль К101	0,9кг		
7		Коробка ответвительная У409	5		
8	5.407-64	Ящик металлический ЯУ-432 (400х300х250)	1		Для установки АП506-27

1	2	3	4	5	6
		Материалы			
9		Полоса 4х40, ГОСТ 103-76	1,5кг		Для установки ЯУ
10		Полоса 4х40, ГОСТ 103-76	2,5кг.		Для заземления
11		Уголок 50х50х5, L=1500	5кг.		Для защиты ввод. кабеля
		ГОСТ 8509-72			
12		Лента 2х40 Ст3пс	0,4кг.		Для изготовления кронштейнов поз 3.
		ГОСТ 6009-74			
13		Лента 2х70 Ст3пс	0,5кг.		
		ГОСТ 6009-74			
14		Кабель ВВГ-2х1,5-0,66	17м		
		круглый, ГОСТ 16442-80			
15		3х1,5-0,66	4м.		

ГИП	Жердев	
Н.контр	Петунин	
Нач.отд	Елисеев	
Гл.спец	Пономаренков	
Рук.гр	Розбоева	
Ст.инж.	Рутянцева	

Привязан

Инв.№

ТП 704-1-182.86 ЭО

Склад горюче-смазочных материалов на 5 тонн.

Стадия	Лист	Листов
Р	2	

План сети.

Союзгипролесхоз

gost.e-ecolog.ru