ТИПОВЫЕ СТРОИТЕЛЬНЫЕ КОНСТРУКЦИИ, ИЗДЕЛИЯ И УЗЛЫ

СЕРИЯ Б1.020.1-7

СБОРНО-МОНОЛИТНАЯ КАРКАСНАЯ СИСТЕМА МВБ-01 С ПЛОСКИМИ ПЕРЕКРЫТИЯМИ ДЛЯ ЗДАНИЙ РАЗЛИЧНОГО НАЗНАЧЕНИЯ

ВЫПУСК 5-2

Сантехнические плиты

под нагрузку (без учета собственной массы) 450, 600 и 800 кг/м^2
для пролетов 4,5; 6,0 и 6,6 м.

рабочие чертежи

РАЗРАБОТАНА:

НИЭП ГП БелНИИС

Директор института

Мордич А.И.

Главный инженер института

Вигдорчик Р.И.

УТВЕРЖДЕНА:

Министерством архитектуры и строительства Республики Беларусь

Приказ № 79 от 31 марта 1999г.

ВВЕДЕНА В ДЕЙСТВИЕ:

Приказом НИЭП ГП БелНИИС № 32-П от 28 апреля 1999г.

Регистрационный номер ГП "Минсктиппроект"

gost.e-ecolog.ru

Стр	Наименование	Примечание
2	Техническое описание	
9	Номенклатура	
11	Плита перекрытия Б.1.020.1-7.5-2 100	
16	Плита перекрытия Б.1.020.1-7.5-2 200	
19	Плита перекрытия Б.1.020.1-7.5-2 300	
22	Каркас (КП1..КП4)	
23	Каркас (КП5..КП8)	
24	Каркас (КР1..КР8)	
26	Каркас (КР9..КР10)	
27	Сетка (С1..С2)	
28	Сетка (С3..С8)	
29	Сетка (С9..С10)	
30	Сетка (С11..С16)	
31	Стержень напрягаемый (Т1..Т12)	
	Петля (П1..П3)	
32,33	Ведомость расхода стали	

1. Общая часть

1.1. Настоящий альбом входит в состав серии Б1.020.1-7 сборно-монолитной каркасной системы МВБ-01 с плоскими перекрытиями для зданий различного назначения и разработан в соответствии с Государственной научно-технической Программой «Строительные материалы и технологии» по заказу Министерства архитектуры и строительства Республики Беларусь (х/д № 15-ФН/98 от мая 1998 г).

1.2. Альбом содержит рабочие чертежи ребристых сантехнических плит, предназначенных для применения в составе сборно-монолитных дисков перекрытий каркаса МВБ-1 системы БелНИИС.

1.3. Номенклатура плит (см. Б1.020.1-7.5-2 000 НИ) содержит следующие чертежи ребристых сантехнических плит перекрытий:

- плиты длиной 6200, 5600, 4100, мм, шириной 1490 и 1190 мм для применения в составе каркаса с колоннами 300х300 мм;
- плиты длиной 6100, 5500 и 4000 мм, шириной 1490 и 1190 мм для применения в составе каркаса с колоннами 400х400 мм.

1.4. Ребристые сантехнические плиты разработаны на основе типовых серий 1.041.1-3, вып.6, и отличаются от них длиной, наклонными торцевыми гранями и наличием выпусков рабочей арматуры по торцам.

1.5. Плиты рассчитаны в соответствии с требованиями СНиП 2.03.01-84 на вертикальные равномерно распределенные нагрузки 3; 4,5; 6 и 8 кПа (300; 450; 600 и 800 кГс/м^2) без учета собственного веса как балки прямоугольного сечения по свободной схеме опирания 3-й категории трещиностойкости.

Взам.инв. N | Подп. и дата | Инв.N подл.

Изм	Колич	Лист	N док.	Подпись	Дата
Зав.лаб.		Белевич			07.98
Инженер		Разгулина			07.98
Инженер		Тукаева			07.98
Норм.контр		Куц			07.98

Б.1.020.1-7 .5-2 000 ТО

Техническое описание

Стадия	Лист	Листов
С	1	7

НИЭП БелНИИС Министерства архитектуры и строительства

1.6. Опирание плит на скрытые в плоскости диска перекрытия несущие монолитные железобетонные ригели каркаса осуществляется наклонными торцами, а также посредством выпусков рабочей арматуры длиной 150 мм. Свободное опирание плит, а также их использование в перекрытиях других конструктивных систем не допускается без согласования с БелНИИС.

1.7. В качестве предварительно напрягаемой рабочей арматуры принята сталь стержневая термомеханически и термически упрочненная периодического профиля классов A_T800 по ГОСТ 10884-94, в качестве ненапрягаемой арматура A_T400 по ГОСТ5781-82, А-I по ГОСТ5781-82,-Вр-I по ГОСТ6727-80.

1.8. Маркировка плит принята в соответствии с требованиями ГОСТ 23009-78. Марка плиты состоит из двух частей: первая часть включает в себя буквенный индекс ПРС (плита ребристая сантехническая), длину и ширину плиты в дециметрах. Вторая часть марки плиты характеризует величину расчетной нагрузки на плиту в кПа (сотнях килограмм на квадратный метр), класс стали рабочей арматуры, вид бетона – индекс «Т» принят для тяжелого бетона, индекс «в» плита имеет выпуски рабочей арматуры по торцам.

1.9. Полная маркировка плиты размером 6,2х1,5м под расчетную нагрузку 8 кПа (800 кг/м2), с арматурой класса A_T800 (A_T-V) из тяжелого бетона с выпусками рабочей арматуры имеет вид: ПРС 62.15-8A_T800 Тв. Марка должна быть нанесена на боковой грани каждой плиты несмываемой краской. Внесение изменений в обозначение марок не допускается.

1.10. Предел огнестойкости плит 1 час.

2. ТЕХНИЧЕСКИЕ ТРЕБОВАНИЯ

2.1. Плиты должны изготавливаться в соответствии с техническими требованиями ГОСТ 9561-76, ГОСТ 13015.0-83 и настоящих рабочих чертежей. Плиты изготавливаются из тяжелого бетона класса В15 по прочности на сжатие.

2.2. В качестве предварительно напрягаемой арматуры принята сталь стержневая термомеханически упрочненная периодического профиля Ат800 (Ат-V) по ГОСТ 10884-94. Защитный слой бетона до низа рабочей арматуры принят 20 мм.

2.3. Материал сеток и каркасов – арматурная проволока периодического профиля класса Вр-1 (ГОСТ 6727-80) и стержни из горячекатанной стали периодического профиля класса Ат400С (А-III) по ГОСТ 10884-94.

2.4. Монтажные петли следует изготавливать из стали класса А-I в соответствии с требованиями ГОСТ 13015-75, п.2.25 СНиП 2.03.01-84*..

3. УКАЗАНИЯ ПО ИЗГОТОВЛЕНИЮ ПЛИТ

3.1. Плиты изготавливают по агрегатно-поточной технологии.

3.2. Метод натяжения рабочей арматуры принят электротермический. При натяжении температура электронагрева стержней должна строго контролироваться и не превышать 400°С, а также должны производиться контрольные испытания образцов стержней после электронагрева. Механические свойства арматуры после электронагрева должны быть не ниже браковочных значений до нагрева.

3.3. Величина остаточного предварительного напряжения арматуры перед бетонированием должна составлять σ_{sp} = 500 МПа (5000 кГс/см^2). Допустимые отклонения

Подп. и дата | Инв. N подл. | Подп. и дата | Взам. инв. N

предварительного напряжения арматуры не должны превышать для плит длиной 6,4 и 6,3 м – 87 МПа; 5,6 и 5,5 м – 92 МПа; 4,1 и 4,0 м – 105 МПа.

3.4. Длину заготовки натягиваемой арматуры следует определять с учетом выпусков для захватных приспособлений, применяемых на заводах, а также в соответствии с указаниями «Руководства по технологии изготовления предварительно напряженных железобетонных конструкций» (НИИЖБ Госстроя СССР, 1975 г.)

3.5. Изготовление каркасов и сеток должно производиться контактной точечной электросваркой в соответствии с ГОСТ 10922-75 и ГОСТ 14098-91.

3.6. Бетон для плит должен изготавливаться на фракционированном, незагрязненном щебне из скальных пород типа гранита, известняка и др.; допускается применение в качестве заполнителя гравия в соответствии с требованиями ГОСТ 8268-82. Содержание крупного заполнителя должно быть не менее 820 л/м^3 бетона. Передаточная прочность бетона – не менее 70% от проектной.

3.7. При бетонировании плит особое внимание следует обратить на тщательное заполнение бетоном опорных зон.

3.8. Отпуск напрягаемой арматуры следует производить плавно, мгновенная передача усилий на бетон не допускается.

3.9. Поставка плит потребителю производится по достижении бетоном отпускной прочности. Величина отпускной прочности бетона плит устанавливается предприятием-изготовителем по согласованию с потребителем и проектной организацией. Назначение этой величины должно производиться с учетом условий транспортирования, монтажа и срока загружения плит, а также с учетом технологии их изготовления и возможности дальнейшего нарастания прочности бетона в плитах в зависимости от климатических условий района строительства и времени года. При отпускной прочности бетона плит ниже его проектной, предприятие-изготовитель обязано гарантировать достижение бетоном проектного класса через 28 суток со дня изготовления. При производстве работ в зимнее время и в других случаях, когда по условиям возведения зданий не может быть обеспечено своевременное приращение прочности бетона, предприятие-изготовитель обязано поставлять плиты с прочностью по ГОСТ 13015.0-83.

3.10. Марка бетона по морозостойкости должна назначаться в зависимости от условий эксплуатации плит в зданиях и сооружениях, с учетом сроков их строительства и должна быть не менее указанной в ГОСТ 9561-76.

3.11. При изготовлении плит должен быть обеспечен входной и послеоперационный технологический контроль на всех стадиях производства в соответствии с ГОСТ 13015.1-81.

4. МЕТОДЫ КОНТРОЛЯ И ИСПЫТАНИЙ

4.1. Методы испытаний и оценку прочности, жесткости и трещиностойкости производить в соответствии с ГОСТ 8829-85.

Величины контрольных нагрузок при испытании на прочность, жесткость и трещиностойкость, а также величины контрольных прогибов в таб.2 (см. лист 7)

4.2. Испытание плит проводятся нагружением конструкций до контролируемого состояния (прочность, жесткость, трещиностойкость).

Конструкции испытываются в рабочем положении.

Схема испытаний конструкций приведена в вып. 1.041.1-3.0-ТО, лист 25

Взам.инв.N | Подп. и дата | Инв.N подл.

5. ПРАВИЛА ПРИЕМКИ

5.1. Приемка плит должна производиться в соответствии с требованиями ГОСТ 13015.1-81, ГОСТ 8829-85 и настоящих рабочих чертежей.

5.2. Значения действительных отклонений проектных размеров геометрических параметров плит, указанных в таблице 1 ГОСТ 13015.0-83 не должно превышать предельных, установленных на конструкции конкретного вида соответствующих классов точности по ГОСТ 21779-82. Отклонения от размеров плит не должны превышать ±6 мм по толщине и ширине ±5 мм, по длине вкладышей ±10 мм.

5.3. Плиты должны иметь прямолинейные грани; в отдельных плитах допускается искривление нижней или боковой поверхности не более 3 мм на длине 2 м и не более 8 мм по всей длине плиты.

5.4. Внешний вид и качество поверхностей плит должно удовлетворять требованиям ГОСТ 13015.0-83 как для конструкций, предназначенных под отделку.

5.5. На поверхности плит не допускаются:
- раковины, местные наплывы и впадины, размеры которых превышают указанные в ГОСТ 9561-76;
- отколы бетона глубиной более 5 мм, длиной более 50 мм на длине 1 м нижних граней, глубиной более 10 мм длиной более 100 мм на боковых гранях;
- трещины в бетоне плит, за исключением местных поверхностных усадочных шириной не более 0,1 мм;
- жировые и ржавые пятна на лицевых поверхностях.

5.6. На боковой поверхности плит в соответствии с требованиями ГОСТ 13015.2-81 должны быть обозначены несмываемой краской марка плиты, дата изготовления, масса плиты в кГ, марка предприятия-изготовителя и штамп ОТК.

6. УКАЗАНИЯ ПО ТРАНСПОРТИРОВКЕ, ХРАНЕНИЮ И МОНТАЖУ

6.1. Транспортирование и хранение плит производится в горизонтальном (рабочем) положении в соответствии с ГОСТ 13015.4-84.

6.2. Не допускается транспортировка плит, отпускная прочность которых не соответствует требованиям ГОСТ 13015.0-83, ГОСТ 9561-76 и рабочих чертежей.

6.3. Подъем плит следует производить за четыре петли с обеспечением равномерного распределения между ними собственной массы.

6.4. Плиты должны храниться на специально оборудованных складах в штабелях, рассортированные по типоразмерам, маркам, партиям. Размеры проходов и проездов между штабелями и высота штабеля устанавливаются по СНиП III-4-80.

6.5. При складировании плит прокладки устанавливаются в зонах размещения монтажных петель в пределах участков, равных 300 мм от торцов плит, прокладки между плитами должны устанавливаться строго по вертикали.

6.6. Порядок укладки перевозимых плит на грузовую платформу должен обеспечивать равномерное распределение нагрузки относительно продольной оси симметрии и относительно осей колес грузовых платформ транспортных средств.

6.7. Перевозку плит автомобильным транспортом следует производить в соответствии с указаниями главы СНиП III-1-76 «Транспорт» и «Руководством по перевозке автомобильным транспортом строительных конструкций», Стройиздат, 1980.

Взам. инв. N | Подп. и дата | Подп. и дата

6.8. При перевозке плит железнодорожным транспортом следует руководствоваться «Правилами перевозки грузов» и «Техническими условиями погрузки и крепления грузов», утвержденных МПС.

6.9. Монтаж плит производится в соответствии с требованиями главы СНиП III-16-80 «Бетонные и железобетонные конструкции сборные» а также с учетом технологии возведения каркаса МВБ-01 системы БелНИИС.

Таблица 1

Вид нагрузки		Величина нагрузки на плиты кгс/м^2		
		ПРС-4, 5Ат800Тв	ПРС-6Ат800Тв	ПРС-8Ат800Тв
Расчет по пред.состоян 1-й группы	Расчетная	825 / 450	975 / 600	1175 / 800
Расчет по предельн. состояниям 2 группы	Полная норматив	700 / 360	840 / 500	1010 / 670
	Постоянная и длительная	600 / 260	740 / 400	910 / 570
	Кратковременная	100	100	100

7.Указания по применению

7.1. Плиты устанавливаются при необходимости пропуска вертикальных стояков и вентблоков в составе сборно-монолитных дисков перекрытий каркаса МВБ-1 системы БелНИИС, а также для размещения сантехнических коммуникаций.

7.2. Плиты допускается применять в условиях постоянного воздействия температуры до +50^{0}С и нормального влажностного режима.

7.3. Подбор плит в конкретном проекте производиться сопоставлением величины равномерно распределенной расчетной нагрузки с несущей способностью плиты, указанной в ее марке. В случае, если нагрузки отличаются от равномерно распределенных (перегородки, стены и т.д.) следует производить проверочный расчет прочности и жесткости плит.

7.4. При устройстве отверстий в ребристых плитах в конкретных проектах должны быть приведены чертежи этих плит с расположением отверстий и расходом арматуры с учетом их обрамления. Отверстия могут располагаться в любом месте полки плиты. Минимальное расстояние отверстия от поверхности ребер должно быть не менее 5 см.

Таблица 2

Марка плиты	Контрольные равномерно распределенные нагрузки для оценки прочности плит кПа		Контрольные равномерно распределенные нагрузки "Р"пр. кПа и контрольные прогибы от кратковременной нагрузки "fк", мм для оценки жесткости плит при возрасте бетона к моменту испытания в сутках.								
			14			28			100		
	Рк при с=1.35	Рк при с=1.6	Рпр	fк	fдл/[f]	Рпр	fк	fдл/[f]	Рпр	fк	fдл/[f]
ПРС62.15-8 Ат800Тв	13,41	15,90	7,16	26,71	1.0	7,24	26,17	0,98	7,04	25,71	1.0
ПРС61.15-8 Ат800Тв	13,41	15,90	7,16	26,28	0,99	7,24	25,75	0,96	7,04	25,30	0,99
ПРС62.15-6 Ат800Тв	9,59	12,11	5,10	19,88	0,93	5,18	19,33	0,90	5,06	19,06	0,88
ПРС61.15-6Ат800Тв	9,59	12,11	5,10	19,56	0,92	5,18	18,93	0,89	5,06	18,75	0,87
ПРС62.15-4,5Ат800Тв	9,60	11,55	4,80	18,51	0,90	4,85	17,60	0,88	4,77	17,69	0,88
ПРС61.15-4,5Ат800Тв	9,60	11,55	4,80	18,21	0,89	4,85	17,31	0,86	4,77	17,40	0,87
ПРС56.15-8Ат800Тов	13,13	15,49	7,02	7,4	0,51	7,14	6,8	0,44	7,02	7,1	0,49
ПРС55.15-8 Ат800Тв	13,13	15,49	7,02	7,27	0,50	7,14	6,68	0,43	7,02	6,97	0,48
ПРС41.15-8 Ат800Тв	13,13	15,49	7,02	5,42	0,37	7,14	4,98	0,32	7,02	5,20	0,36
ПРС40.15-8 Ат800Тв	13,13	15,49	7,02	5,28	0,36	7,14	4,86	0,31	7,02	5,07	0,35
ПРС56.15-6 Ат800Тв	10,53	12,51	5,47	6,3	0,46	5,47	5,1	0,39	5,47	5,8	0,44
ПРС55.15-6 Ат800Тв	10,53	12,51	5,47	6,19	0,45	5,47	5,00	0,38	5,47	5,7	0,43
ПРС41.15-6 Ат800Тв	10,53	12,51	5,47	4,61	0,34	5,47	3,73	0,29	5,47	4,25	0,37
ПРС40.15-6 Ат800Тв	10,53	12,51	5,47	4,5	0,33	5,47	3,64	0,28	5,47	4,14	0,31
ПРС56.15-4,5Ат800Тв	9,08	11,38	4,89	7,0	0,53	4,98	6,4	0,48	4,88	6,7	0,52
ПРС55.15-4,5Ат800Тв	7,10	9,04	3,66	4,0	0,33	3,72	3,7	0,29	3,66	3,8	0,32
ПРС41.15-4,5Ат800Тв	9,08	11,38	4,89	5,0	0,38	4,98	4,57	0,34	4,88	4,79	0,37
ПРС42.15-4,5Ат800Тв	7,10	9,04	3,66	2,93	0,24	3,72	2,71	0,21	3,66	2,78	0,23

Подп. и дата

Инв.N подл.

продолжение таблицы 2

Марка плиты	Контрольные равномерно распределенные нагрузки для оценки прочности плит кПа		Контрольные равномерно распределенные нагрузки "Р"пр, кПа и контрольные прогибы от кратковременной нагрузки "fк", мм для оценки жесткости плит при возрасте бетона к моменту испытания в сутках								
			14			28			100		
	Рк при с=1,35	Рк при с=1,6	Рпр	fк	fдл/[f]	Рпр	fк	fдл/[f]	Рпр	fк	fдл/[f]
ПРС62.12-8 Ат800Тв	13,76	16,54	8,08	16,68	0,89	8,18	15,77	0,84	8,03	15,86	0,88
ПРС61.12-8 Ат800Тв	13,20	15,47	7,77	16,42	0,88	7,84	15,52	0,83	7,65	15,60	0,87
ПРС56.12-8 Ат800Тв	13,98	16,44	7,55	6,7	0,41	7,67	6,3	0,38	7,55	6,3	0,39
ПРС55.12-8 Ат800Тв	13,73	16,15	7,42	6,58	0,40	7,53	6,18	0,37	7,42	6,19	0,38
ПРС41.12-8 Ат800Тв	13,98	16,44	7,55	4,91	0,30	7,67	4,61	0,88	7,55	17,69	0,88
ПРС40.12-8 Ат800Тв	13,73	16,15	7,42	4,79	0,29	7,53	4,50	0,28	7,42	4,61	0,29
ПРС62.12-6 Ат800Тв	12,42	15,39	7,30	14,77	0,79	7,32	13,86	0,27	7,25	4,50	0,28
ПРС61.12-6Ат800Тв	12,42	15,39	7,30	14,53	0,78	7,32	13,73	0,73	7,25	13,81	0,78
ПРС56.12-6 Ат800Тв	10,63	12,61	5,60	5,0	0,33	5,68	4,7	0,29	5,60	4,7	0,31
ПРС55.12-6 Ат800Тв	10,44	12,38	5,50	4,91	0,32	5,58	4,62	0,28	5,50	4,62	0,30
ПРС41.12-6 Ат800Тв	10,63	12,61	5,60	3,66	0,24	5,68	3,44	0,21	5,60	3,44	0,23
ПРС40.12-6 Ат800Тв	10,44	12,38	5,50	3,57	0,24	5,58	3,36	0,21	5,50	3,36	0,22
ПРС62.12-4,5Ат800Тв	9,82	11,71	4,95	13,13	0,79	5,03	12,40	0,74	4,93	12,58	0,78
ПРС61.12-4,5Ат800Тв	9,82	11,71	4,95	12,91	0,78	5,03	12,20	0,73	4,93	12,38	0,76
ПРС56.12-4,5Ат800Тв	7,88	9,82	4,32	4,9	0,32	4,40	4,8	0,31	4,30	4,7	0,31
ПРС55.12-4,5Ат800Тв	7,23	9,17	3,76	4,3	0,34	3,83	3,9	0,30	3,76	4,0	0,32
ПРС41.12-4,5Ат800Тв	7,88	9,82	4,32	3,59	0,23	4,40	3,51	0,23	4,30	3,44	0,22
ПРС42.12-4,5Ат800Тв	7,23	9,17	3,76	3,07	0,24	3,83	2,79	0,21	3,76	2,86	0,23

Инв.N подл. | Подп. и дата | Взам.инв.N

НОМЕНКЛАТУРА ПАНЕЛЕЙ

Марка	Размеры мм L	Размеры мм B	Эскиз	Объем бетона м³	Масса кг	Приведенная толщина бетона см	Расход стали на изделие кг	Расход стали на 1 м² кг	Обозначение
ПРС62.15-8 Ат800Тв	6200	1490	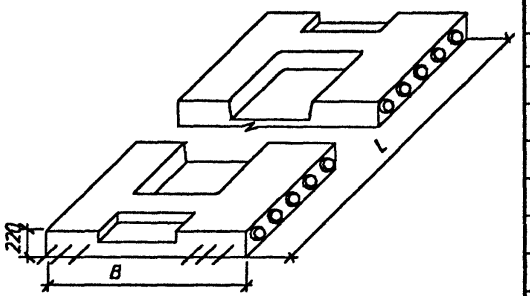	1.26	3148	13.64	111,40	12.14	Б.1.020.1-7. 5-2 100-
ПРС61.15-8 Ат800Тв	6100			1.24	3099	13.64	110.62	12.17	-01
ПРС62.15-6 Ат800Тв	6200			1.26	3146	13.64	99,86	10,81	-02
ПРС61.15-6Ат800Тв	6100			1.24	3099	13.64	98.48	10.83	-03
ПРС62.15-4.5Ат800Тв	6200			1.26	3146	13.64	75,94	8,22	-04
ПРС61.15-4,5Ат800Тв	6100			1.24	3099	13.64	75.06	8,26	-05
ПРС56.15-8Ат800Тов	5600			1.05	2618	12.58	63,90	8.04	Б.1.020.1-7. 5-2 200-
ПРС55.15-8 Ат800Тв	5500			1.03	2576	12.57	63,09	8,08	-01
ПРС41.15-8 Ат800Тв	4100			0,80	1989	13.09	49.48	8.09	-02
ПРС40.15-8 Ат800Тв	4000			0,77	1947	12.92	47.46	7.96	-03
ПРС56.15-6 Ат800Тв	5600			1.05	2618	12.58	63.02	7,55	-04
ПРС55.15-6 Ат800Тв	5500			1.03	2576	12.57	62.21	7.59	-05
ПРС41.15-6 Ат800Тв	4100			0,80	1989	13.09	47.08	7.71	-06
ПРС40.15-6 Ат800Тв	4000			0,77	1947	12.92	45.60	7,65	-07
ПРС56.15-4.5Ат800Тв	5600			1.05	2618	12.58	59,82	7,20	-08
ПРС55.15-4.5Ат800Тв	5500			1.03	2576	12.57	59,07	6.82	-09
ПРС41.15-4.5Ат800Тв	4100			0,80	1989	13.09	44.68	7.31	-10
ПРС42.15-4.5Ат800Тв	4000			0,77	1947	12.92	43,74	9,9	-11

Взам.инв. N

Подп. и дата

Инв.N подл.

Изм.	Колич.	Лист	N док.	Подпись	Дата
Зав.лаб.		Белевич			07.98
Инженер		Разгулина			07.98
Инженер		Тукаева			07.98
Норм.контр		Куц			07.98

Б.1.020.1-7 .5-2 НИ

Общие данные

Стадия	Лист	Листов
С	1	2

НИЭП БелНИИС Министерства архитектуры и строительства

Копировал

Марка	Размеры мм L	Размеры мм B	Эскиз	Объем бетона м³	Масса кг	Приведенная толщина бетона см	Расход стали на изделие кг	Расход стали на 1 м² кг	Обозначение
ПРС62.12-8 Ат800Тв	6200	1190	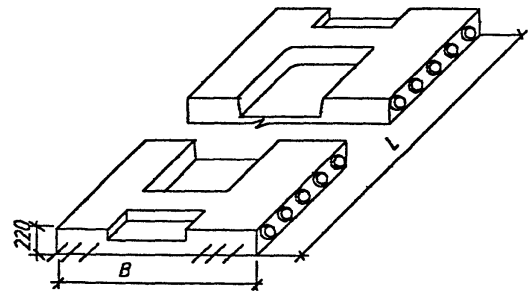	0,84	2102	11,38	95,7	12,97	Б.1.020.1-7. 5-2 300-
ПРС61.12-8 Ат800Тв	6100			0,83	2096	11,43	94,08	12,96	-01
ПРС56.12-8 Ат800Тв	5600			0,68	1698	10,20	57,92	8,69	-02
ПРС55.12-8 Ат800Тв	5500			0,67	1671	10,24	57,12	8,73	-03
ПРС41.12-8 Ат800Тв	4100			0,53	1316	10,86	41,88	8,58	-04
ПРС40.12-8 Ат800Тв	4000			0,52	1291	10,92	40,48	8,5	-05
ПРС62.12-6 Ат800Тв	6200			0,84	2102	11,38	69,78	9,46	-06
ПРС61.12-6Ат800Тв	6100			0,83	2096	11,43	68,86	9,49	-07
ПРС56.12-6 Ат800Тв	5600			0,68	1698	10,20	53,84	8,08	-08
ПРС55 12-6 Ат800Тв	5500			0,67	1671	10,24	53,10	8,11	-09
ПРС41.12-6 Ат800Тв	4100			0,53	1316	10,86	39,48	8,09	-10
ПРС40.12-6 Ат800Тв	4000			0,52	1291	10,92	38,64	8,12	-11
ПРС62.12-4,5Ат800Тв	6200			0,84	2102	11,38	62,74	8,50	-12
ПРС61.12-4,5Ат800Тв	6100			0,83	2096	11,48	61,94	8,53	-13
ПРС56.12-4,5Ат800Тв	5600			0,68	1698	10,20	50,64	7,59	-14
ПРС55.12-4,5Ат800Тв	5500			0,67	1671	10,24	49,96	7,63	-15
ПРС41.12-4,5Ат800Тв	4100			0,53	1316	10,86	39,48	8,09	-16
ПРС42.12-4,5Ат800Тв	4000			0,52	1291	10,92	38,64	8,12	-17

Взамен инв. N | Подп. и дата | Инв. N подл.

Изм.	Колич.	Лист	N док.	Подпись	Дата
					07.98
					07.98

Б.1.020.1-7. 5-2 000 НИ

Лист 2

Копировал

Поз.	Обозначение	Наименование	Количество на исполнение Б.1.020.1-7.5-2 100-							Примечан
				1	2	3	4	5		
		Документация								
	Б.1.020.1-7.5-2 100	Сборочный чертеж	x	x	x	x	x	x		
	Б.1.020.1-7.5-2 000-ТО	Техническое описание	x	x	x	x	x	x		
	Б.1.020.1-7.5-2 000 ВМС	Ведомость расхода стали								
		на элемент	x	x	x	x	x	x		
		Сборочные единицы								
1	Б.1.020.1-7.5-2 110-	Каркас КП1	2		2					
	-01	Каркас КП2		2		2				
	-02	Каркас КП3					2			
	-03	Каркас КП4						2		
2	Б.1.020.1-7.5-2 130	Каркас КР9	4	4	4	4	4	4		
3	Б.1.020.1-7.5-2 230-	Сетка С1			1		1			
	-01	Сетка С2				1		1		
	-01	Сетка С7	1							
	-01	Сетка С8		1						
4	Б.1.020.1-7.5-2 101-	Стержень Т1	8		6		4			
	-01	Стержень Т2		8		6		4		
	-02	Стержень Т3					2			
	-03	Стержень Т4						2		
5	Б.1.020.1-7.5-2 301	Петля П3	4	4	4	4	4	4		
		Материал								
		Бетон В	В15	В15	В15	В15	В15	В15		

Взам. инв.N | Подпись и дата | Инв.N подл.

Изм.	Колич.	Лист	N док.	Подпись	Дата
Зав.лаб.N2		Белевич			07.98
Инженер		Разгулина			07.98
Нормконтр		Куц			07.98

Б.1.020.1-7.5-2 100

Плита перекрытия сантехническая длиной 6200 и 6100 мм, шириной 1490 мм

Стадия	Масса	Масштаб
Лист 1	Листов 1	

НИЭПГП БелНИИС Министерства архитектуры и строительства

Опалубка

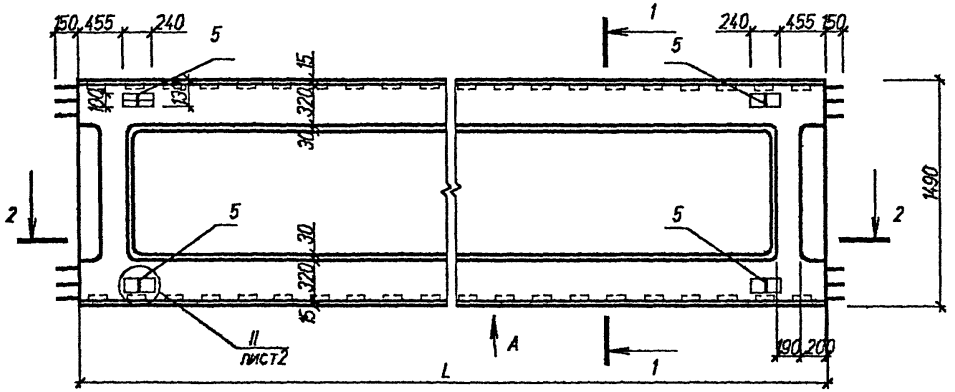

Вид А

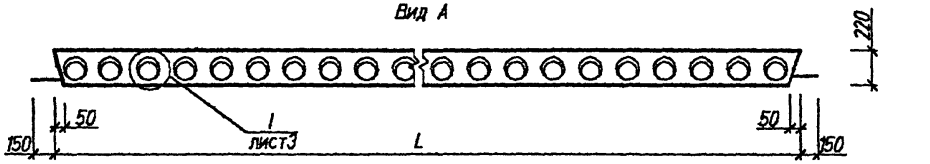

2-2

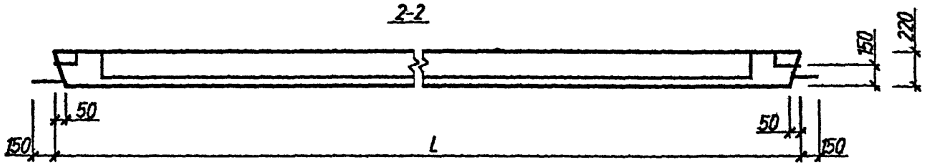

1-1

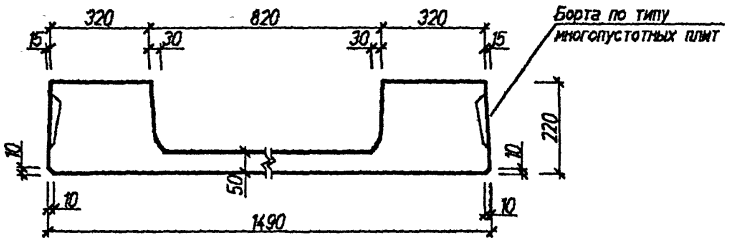

Обозначение	Марка	Рис.	L, мм	Масса кг
Б.1.020.1-7.5-2 100	ПРС62.15-8 Ат800СТв	1	6200	3146
-01	ПРС61.15-8 Ат800СТв	1	6100	3099
-02	ПРС62.15-6 Ат800СТв	2	6200	3146
-03	ПРС61.15-6 Ат800СТв	2	6100	3099
-04	ПРС62.15-4,5 Ат800СТв	3	6200	3146
-05	ПРС61.15-4,5 Ат800СТв	3	6100	3099

Рис.1

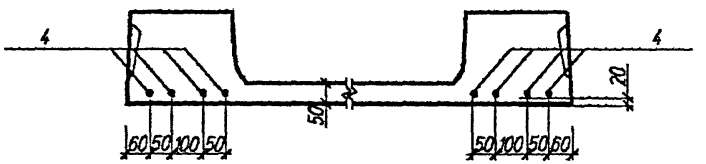

Рис.2

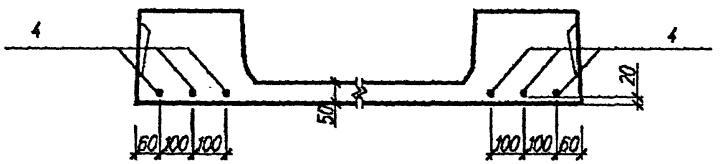

Рис.3

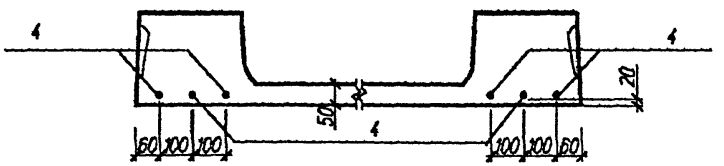

Взам.инв.N | Подп. и дата | Инв.N подл.

Изм.	Колич.	Изм.	N док.	Подпись	Дата
Зав.лаб.N2		Белевич			07.98
Инженер		Разгулина			07.98
Норм.контр.		Куц			07.98

Б.1.020.1-7.5-2 -100 СБ

Плита ребристая сантехническая длиной 6200 и 6100 мм шириной 1490 мм.

Стадия	Масса	Масштаб
Р	см.таб.	

Лист 1 | Листов 4

НИЭПГП БелНИИС
Министерства архитектуры и строительства

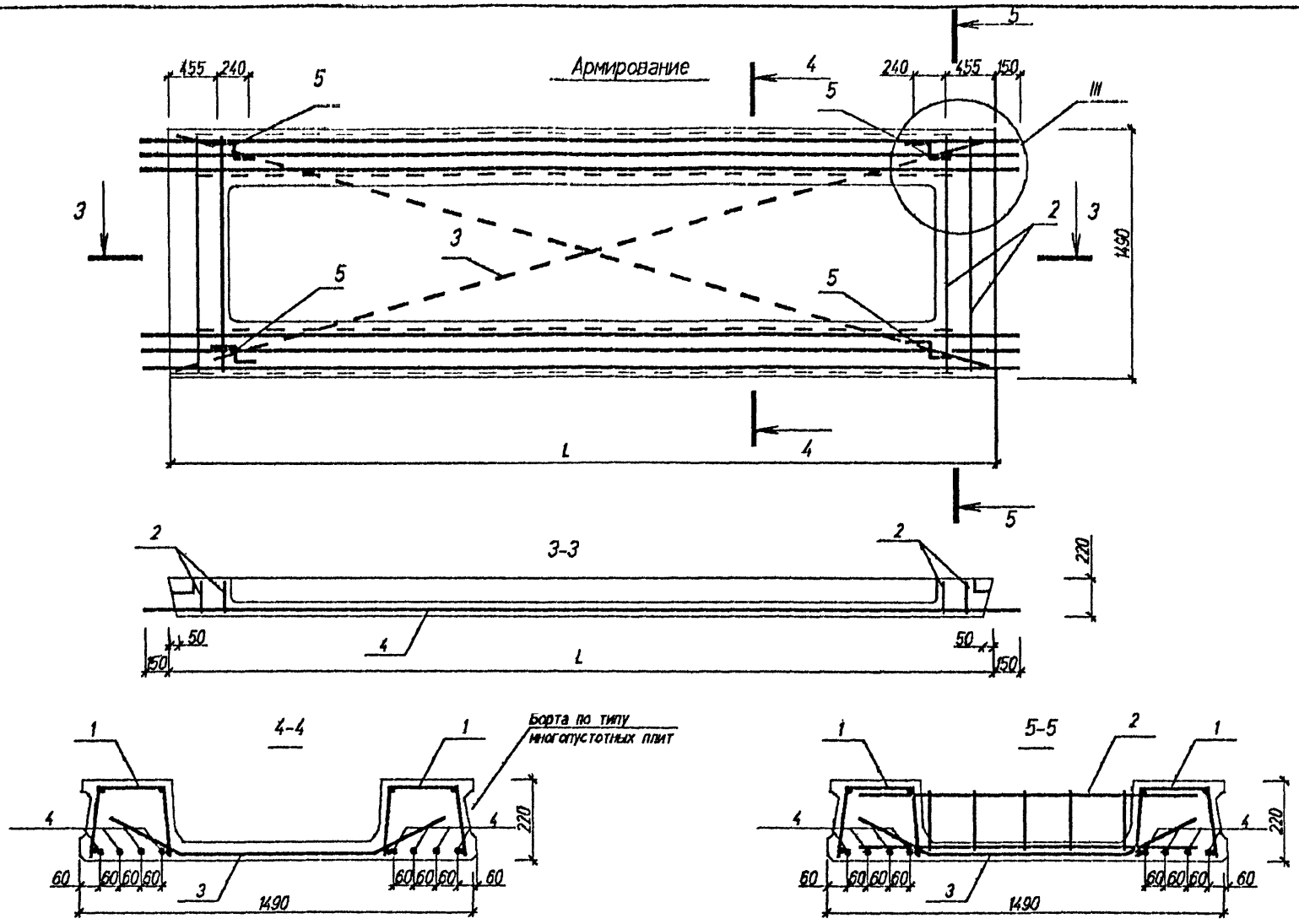

Изм.	Колич.		N док.	Подпись		Б.1.020.1-7.5-2 100 СБ	Лист 2

Инв.N подл. | Подп. и дата | Взаим.инв.N

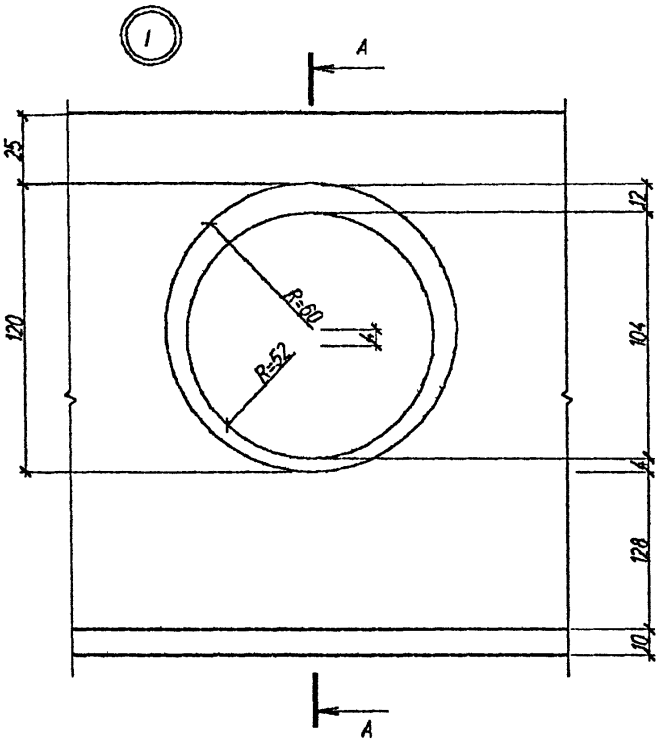

А - А

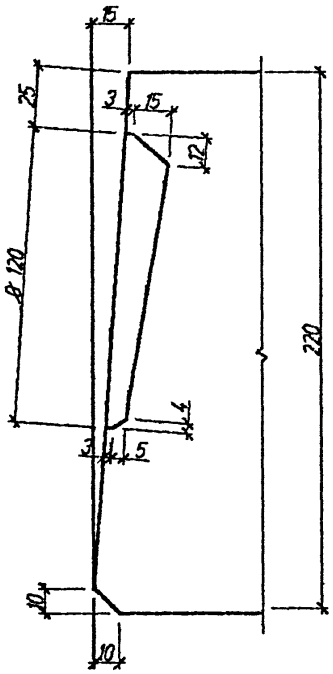

Деталь заготовки вкладыша, образующего шпонку

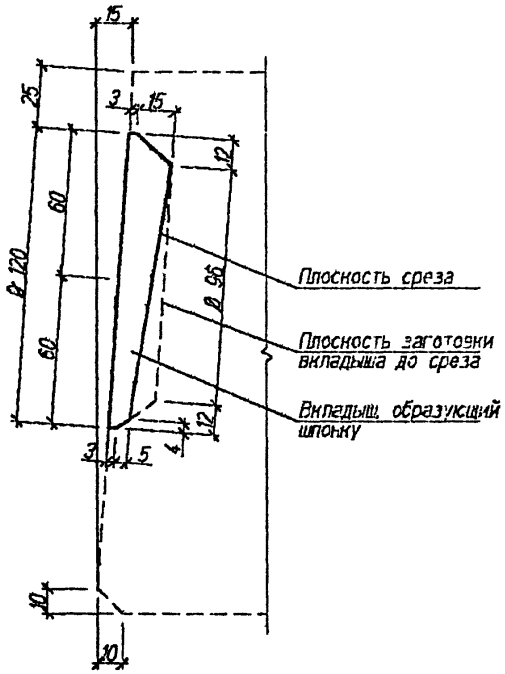

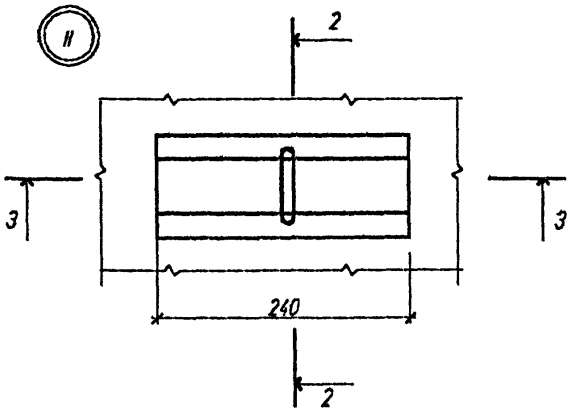

3-3

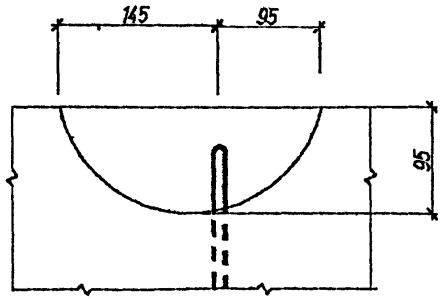

2-2

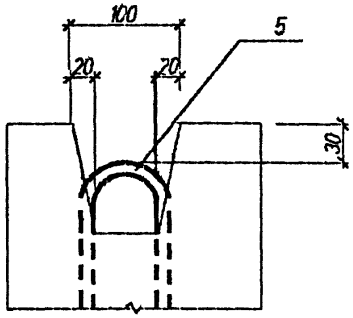

Изм.	Колич.	Лист	N док.	Подпись	Дата	Б.1.020.1-7.5-2 100 СБ	Лист 3

Копировал

Инв.N подл | Подп. и дата | Взам.инв.N

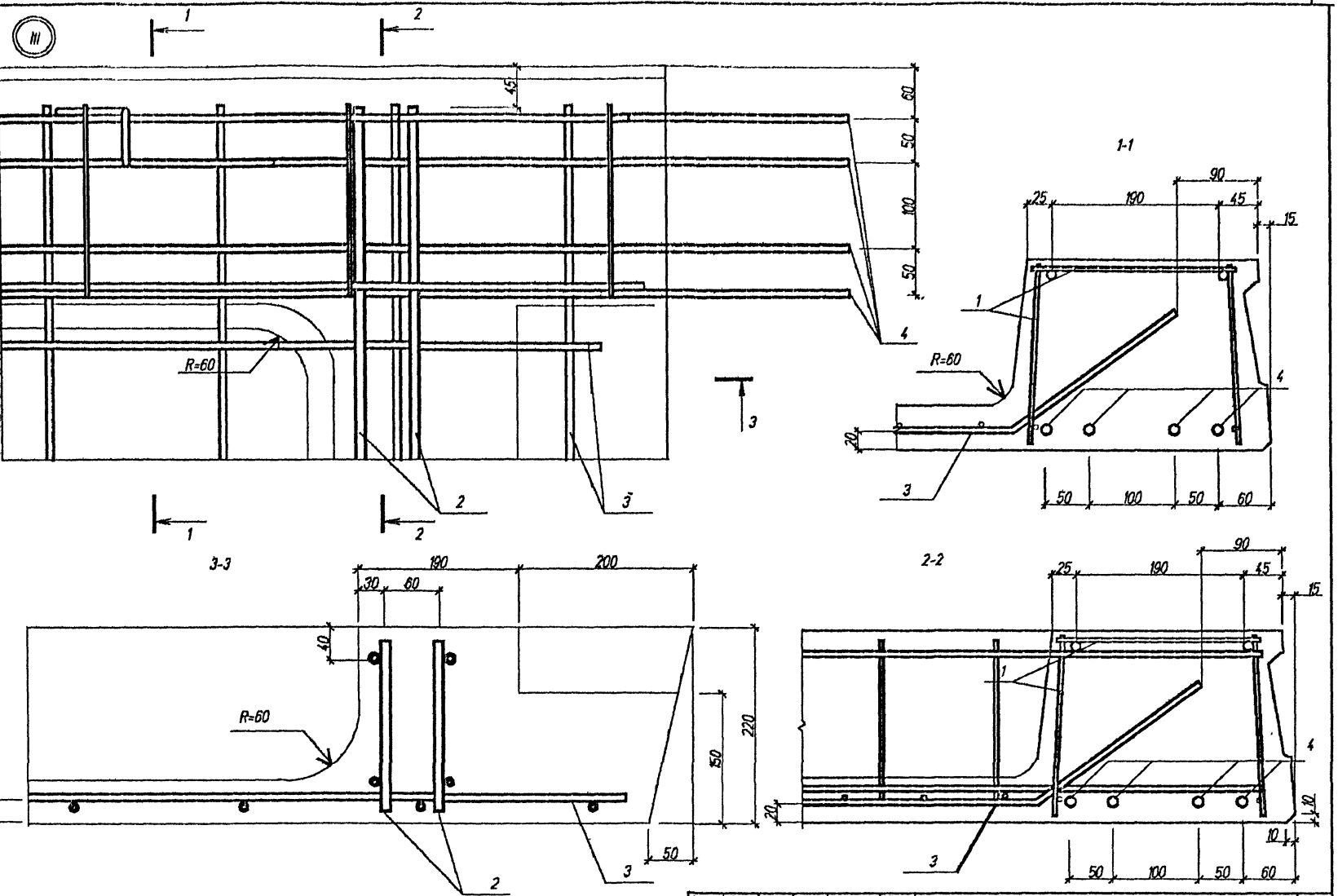

Инв.N подл.	Подп. и дата	Взам.инв.N

Изм	Колич	Лист	N док.	Подпись	Дата	Б.1.020.1-7.5-2 100 СБ	Лист 4

Калирсвап

Поз.	Обозначение	Наименование	Количество на исполнение Б1.020.1-7.5-2 200-											Примечание
				1	2	3	4	5	6	7	8	9	10	11	
		Документация													
	Б.1.020.1-7.5-2 100	Сборочный чертеж	x	x	x	x	x	x	x	x	x	x	x	x	
	Б.1.020.1-7.5-2 000-ТО	Техническое описание	x	x	x	x	x	x	x	x	x	x	x	x	
	Б.1.020.1-7.5-2 000 ВМС	Ведомость расхода стали на элемент	x	x	x	x	x	x	x	x	x	x	x	x	
		Сборочные единицы													
1	Б.1.020.1-7.5-2 110-	Каркас КП5	2				2				2				
	-01	Каркас КП6		2				2				2			
	-02	Каркас КП7			2				2				2		
	-03	Каркас КП8				2				2				2	
2	Б.1.020.1-7.5-2 140	Каркас КР9	4	4	4	4	4	4	4	4	4	4	4	4	
3	Б.1.020.1-7.5-2 220-	Сетка С3	1				1				1				
	-01	Сетка С4		1				1				1			
	-02	Сетка С5			1				1				1		
		Сетка С6				1				1				1	
4	Б.1.020.1-7.5-2 101- -04	Стержень Т5					4				2				
	-05	Стержень Т6						4				2			
	-06	Стержень Т7	6								2				
	-07	Стержень Т8		6								2			
	-08	Стержень Т9			4				2						
	-09	Стержень Т10				4				2					
	-10	Стержень Т11							2				4		
	-11	Стержень Т12								2				4	

Взаим. инв.N | Подпись и дата | Инв.N подл.

Изм	Колич	Лист	Nдок	Подпись	Дата
Зав.лаб.NZ		Белевич			07.98
Инженер		Разгулина			07.98
Нормконтр		Куц			07.98

Б.1.020.1-7.5-2 200

Плита перекрытия сантехническая длиной 5600 -4000мм шириной 1490 мм
Спецификация

Стадия	Масса	Масштаб
Лист 1	Листов 2	

НИЭПГП БелНИИС Министерства архитектуры и строительства

Поз.	Обозначение	Наименование	Количество на исполнение Б.1.020.1-7.5-2 200-												Примечание
				1	2	3	4	5	6	7	8	9	10	11	
5	Б.1.020.1-7.5-2 301	Петля П2	4	4	4	4	4	4	4	4	4	4	4	4	
		Материал													
		Бетон В	В15	В15	В15	В15	В15	В15	В15	В15	В15	В15	В15	В15	

Взам. инв.N | Подпись и дата | Инв.N подл.

Изм.	Колич.	Лист	N док.	Подпись	Дата	Б.1.020.1-7.5-2 200	Лист 2

Опалубка

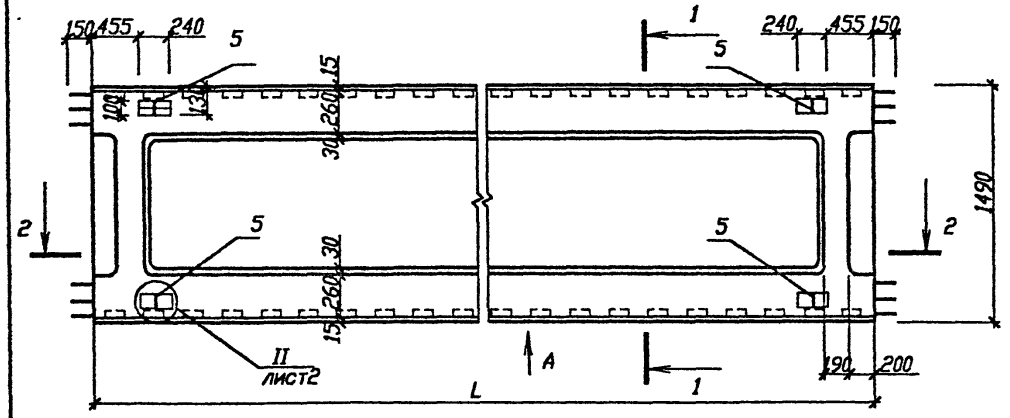

Вид А

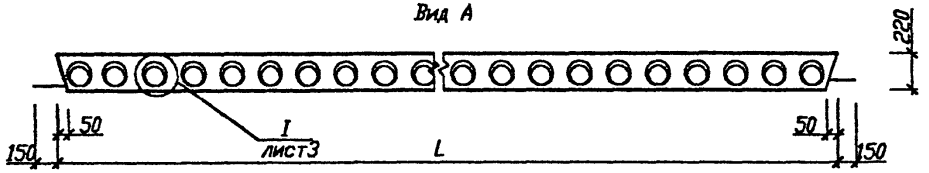

2-2

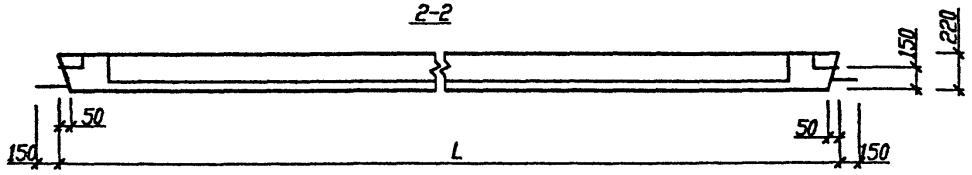

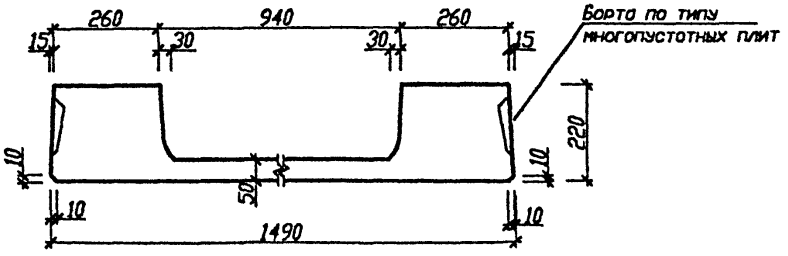

Обозначение	Марка	Рис.	L, мм	Масса кг
Б.1.020.1-7.5-2 200-	ПРС56.15-8 Ат800СТв	1	5600	2618
-01	ПРС55.15-8 Ат800СТв	1	5500	2576
-02	ПРС41.15-8 Ат800СТв	2	4100	1989
-03	ПРС40.15-8 Ат800СТв	2	4000	1947
-04	ПРС56.15-6 Ат800СТв	2	5600	2618
-05	ПРС55.15-6 Ат800СТв	2	5500	2576
-06	ПРС41.15-6 Ат800СТв	3	4100	1989
-07	ПРС40.15-6 Ат800СТв	3	4000	1947
-08	ПРС56.15-4,5 Ат800СТв	3	5600	2618
-09	ПРС55.15-4,5 Ат800СТв	3	5500	2576
-10	ПРС41.15-4,5 Ат800СТв	2	4100	1989
-11	ПРС40.15-4,5 Ат800СТв	2	4000	1947

Рис.1

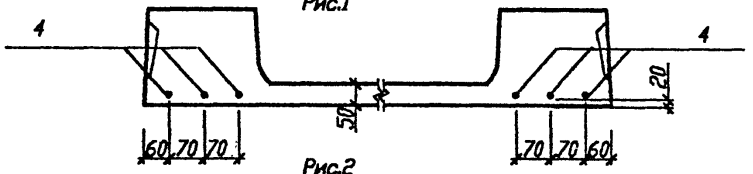

Рис.2

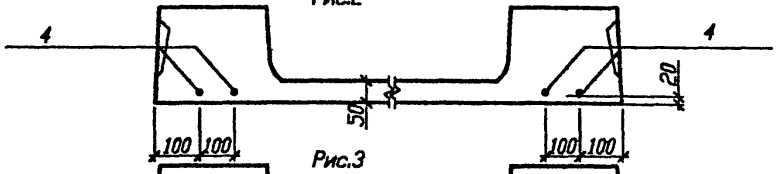

Рис.3

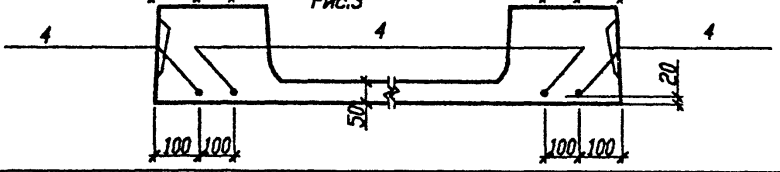

Б.1.020.1-7.5-2 -200 СБ

Плита ребристая сантехническая длиной 5600 -4000 мм шириной 1490 мм.

Изм.	Колич.	Изм.	N док.	Подпись	Дата
Зав.лаб.№		Белевич			07.98
Инженер		Разгулина			07.98
Норм.контр.		Куц			07.98

Стадия	Масса	Масштаб
Р	см.таб.	
Лист 1	Листов 1	

НИЭПГП БелНИИС
Министерства архитектуры и строительства

Инв.N подл. | Подп. и дата | Взаим.инв.N

ПОЗ.	ОБОЗНАЧЕНИЕ	НАИМЕНОВАНИЕ	КОЛИЧЕСТВО НА ИСПОЛНЕНИЕ Б1.020.1-7.5-2 300-																	Примечан.
				1	2	3	4	5	6	7	8	9	10	11	12	13	14	15	16	17		
	-04	Сетка С15	1																			
	-05	Сетка С16		1																		
4	Б1.020.1-7.5-2 101-	Стержень Т1	4						4													
	-01	Стержень Т2		4						4												
	-02	Стержень Т3	4						2						6							
	-03	Стержень Т4		4						2						6						
	-04	Стержень Т5									2											
	-05	Стержень Т6										2										
	-06	Стержень Т7			6						2						4					
	-07	Стержень Т8				6						2						4				
	-08	Стержень Т9					2															
	-09	Стержень Т10						2														
	-10	Стержень Т11					2						4						4			
	-11	Стержень Т12						2						4						4		
5	Б1.020.1-7.5-2 301	Петля П1	4	4	4	4	4	4	4	4	4	4	4	4	4	4	4	4	4	4		
		Материал																				
		Бетон В	В15	В15	В15	В15	В15	В15	В15	В15	В15	В15	В15	В15	В15	В15	В15	В15	В15	В15		

Инв.N подл. | Подпись и дата | Взам. инв.N

Изм	Колич.	Лист	N док.	Подпись	Дата	Б.1.020.1-7.5-2 300	Лист 2

Опалубка

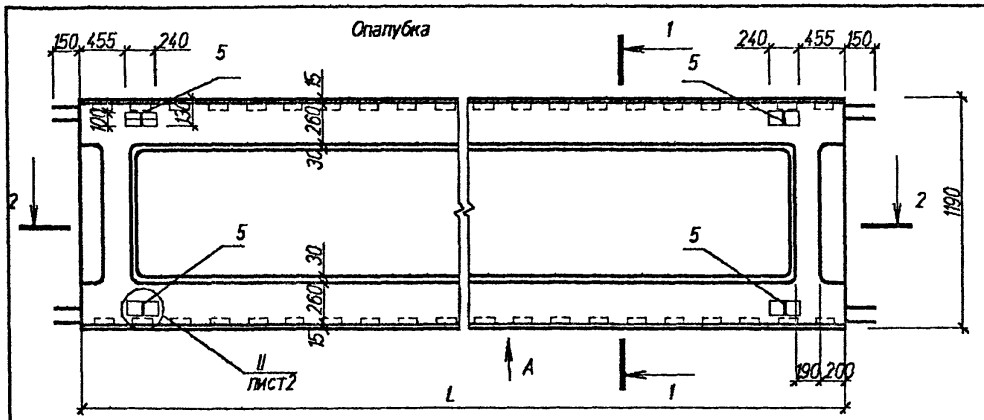

Вид А

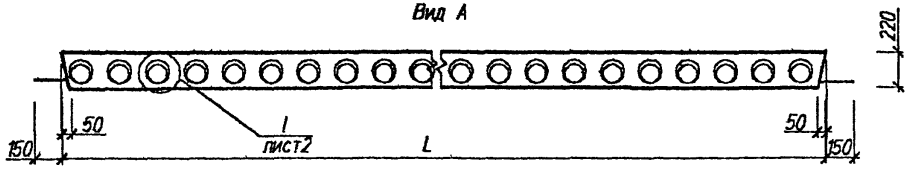

2-2

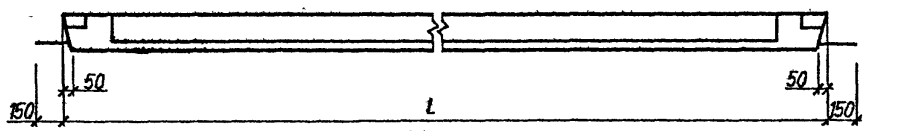

1-1

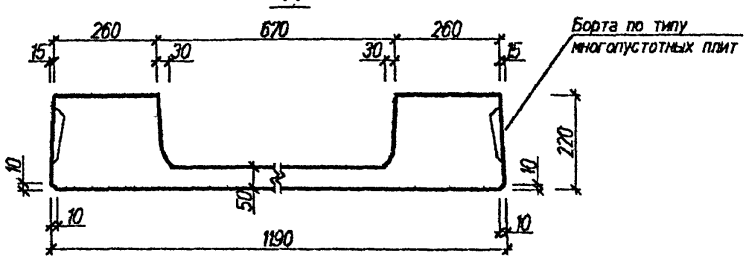

Рис.1

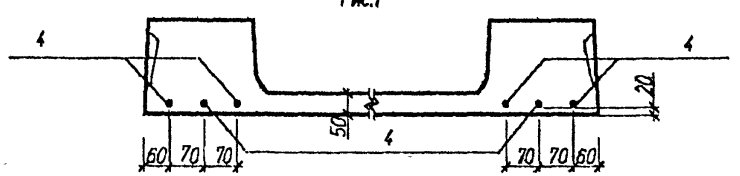

Обозначение	Марка	Рис.	L, мм	Масса кг
Б.1.020.1-7.5-2 300	ПРС62.12-8 Ат800СТв	3	6200	2102
-01	ПРС61.12-8 Ат800СТв	3	6100	2096
-02	ПРС56.12-8 Ат800СТв	2	5600	1698
-03	ПРС55.12-8 Ат800СТв	2	5500	1671
-04	ПРС41.12-8 Ат800СТв	4	4100	1316
-05	ПРС40.12-8 Ат800СТв	4	4000	1291
-06	ПРС62.12-6 Ат800СТв	1	6200	2102
-07	ПРС61.12-6 Ат800СТв	1	6100	2096
-08	ПРС56.12-6 Ат800СТв	2	5600	1698
-09	ПРС55.12-6 Ат800СТв	2	5500	1671
-10	ПРС41.12-6 Ат800СТв	4	4100	1316
-11	ПРС40.12-6 Ат800СТв	4	4000	1291
-12	ПРС62.12-4,5 Ат800СТв	1	6200	2102
-13	ПРС61.12-4.5 Ат800СТв	1	6100	2096
-14	ПРС56.12-4,5 Ат800СТв	4	5600	1698
-15	ПРС55.12-4,5 Ат800СТв	4	5500	1671
-16	ПРС41.12-4,5 Ат800СТв	4	4100	1316
-17	ПРС40.12-4,5 Ат800СТв	4	4000	1291

Рис.2

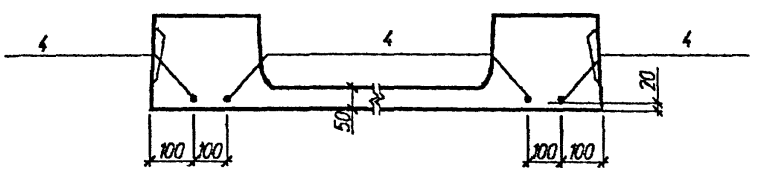

Изм.	Колич	Изм.	N док	Подпись	Дата
Зав.лаб.N2		Белевич			07.98
Инженер		Разгулина			07.98
Норм.контр.		Куц			07.98

Б.1.020.1-7.5-2 -300 СБ

Плита ребристая сантехническая шириной 1190 мм

Стадия	Масса	Масштаб
Р	см.таб.	
Лист 1	Листов 2	

НИЭПГП БелНИИС
Министерства архитектуры и строительства

Взам.инв.N | Подп. и дата | Инв.N подл.

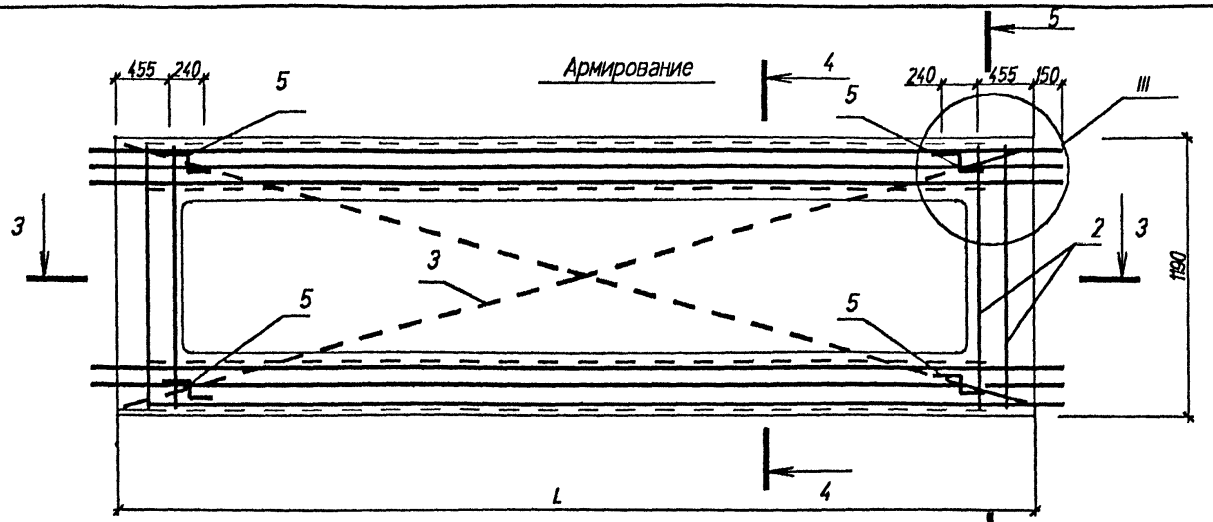

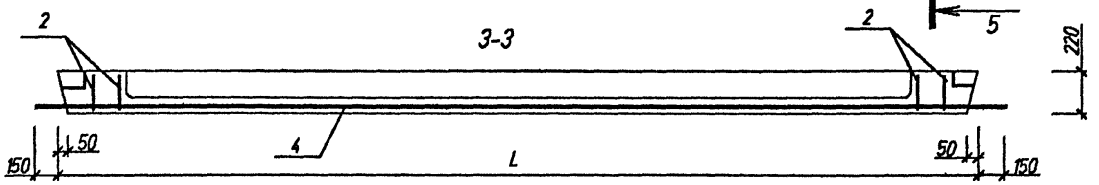

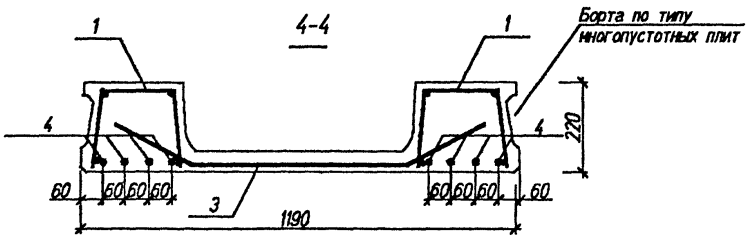

Рис.3

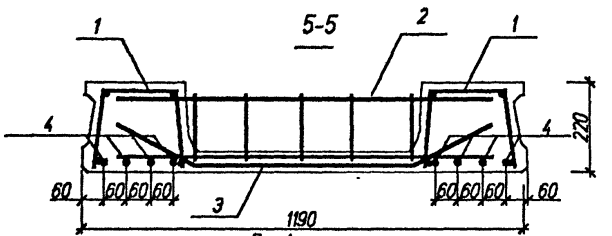

Рис.4

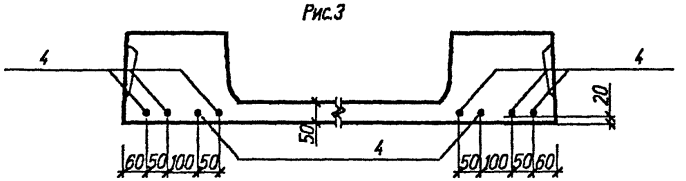

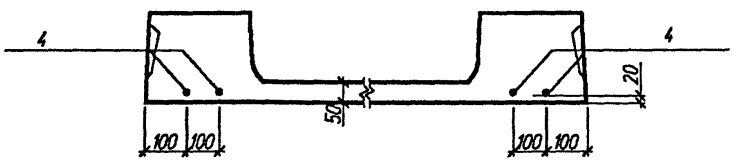

Изм.	Колич.		N док.	Подпись		Б.1.020.1-7.5-2 300 СБ	Лист 2

Инв.N подл. | Подп. и дата | Взам.инв.N

Поз.	Обозначение	Наименование	Кол.	Примеч.
		Документация		
	Б.1020.1-75-2 ОООТО	Техническое описание		
		Переменные данные для использования		
		Б.1020.1-75-2 110		
		КП1		
1	Б.1020.1-7.5-2 130	Каркас КР1	2	11,05
2	Б.1020.1-7.5-2 111	Ø 5 Вр I ГОСТ 6727-80; l=280	21	0,04
		Б.1020.1-7 110		
		КП2		
1	Б.1020.1-7.5-2 130	Каркас КР2	2	10,86
2	Б.1020.1-7.5-2 111	Ø 5 Вр I ГОСТ 6727-80; l=280	20	0,04
		Б.1020.1-75-2 110		
		КП3		
1	Б.1020.1-7.5-2 130	Каркас КР3	2	5,95
2	Б.1020.1-7.5-2 111	Ø 5 Вр I ГОСТ 6727-80; l=280	21	0,04
		Б.1020.1-7.5-2 110		
		КП4		
1	Б.1020.1-7.5-2 130	Каркас КР4	2	5,85
2	Б.1020.1-7.5-2 111	Ø 5 Вр I ГОСТ 6727-80; l=280	21	0,04

Взаимин N | Подп. и дата | Инв.N подл.

Изм.	Колич.	Лист	N док.	Подпись	Дата
Зав.лаб.N2		Белевич			07.98
Инженер		Разгулина			07.98
Нормконтр		Куц			07.98

Б.1.020.1-7.5-2 110

Каркас (КП1..КП4)

Стадия	Лист	Листов
Р		1

НИЭПГП БелНИИС Министерства архитектуры и строительства

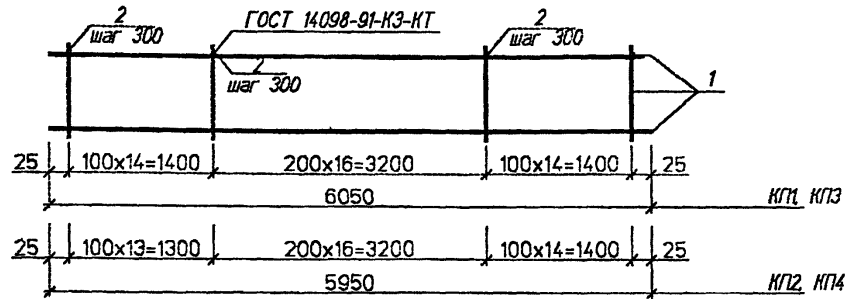

КП1..КП4

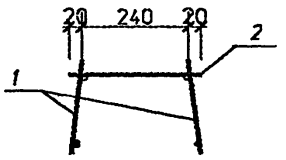

Обозначение	Марка	L,мм	Масса кг
Б.1020.1-7.5-2 110	КП 1	6050	22,94
-01	КП 2	5950	22,52
-02	КП 3	6050	12,54
-03	КП 4	5950	12,50

Взаимин N | Подп. и дата | Инв.N подл.

Изм.	Колич.	Лист	N док.	Подпись	Дата
Зав.лаб.N2		Белевич			07.98
Инженер		Разгулина			07.98
Нормконтр		Куц			07.98

Б.1.020.1-7 .5-2 110

Каркас (КП1..КП4)
Сборочный чертеж

Стадия	Масса	Масштаб
Р	см. табл.	

Лист	Листов 1

НИЭПГП БелНИИС Министерства архитектуры и строительства

Поз.	Обозначение	Наименование	Кол.	Примеч.
		Документация		
	Б.1.020.1-7.5-1 ОООТО	Техническое описание		
		Переменные данные		
		для использования		
		Б.1.020.1-7 120		
		КП5		
1		Каркас КР5	2	5,50
2	Б.1.020.1-7.5-1 130	Ø 4 Вр I ГОСТ 6727-80; l=240	19	0,02
	Б.1.020.1-7.5-1 112	Б.1.020.1-7 120		
		КП6		
1	Б.1.020.1-7.5-1 130	Каркас КР6	2	5,40
2	Б.1.020.1-7.5-1 112	Ø 4 Вр I ГОСТ 6727-80; l=240	19	0,02
		Б.1.020.1-7 120		
		КП7		
1	Б.1.020.1-7.5-1 130	Каркас КР7	2	4,05
2	Б.1.020.1-7.5-1 112	Ø 4 Вр I ГОСТ 6727-80; l=240	14	0,02
		Б.1.020.1-7 120		
		КП8		
1	Б.1.020.1-7.5-1 130	Каркас КР8	2	3,94
2	Б.1.020.1-7.5-1 112	Ø 4 Вр I ГОСТ 6727-80; l=240	14	0,02

Взам.инв.N | Подп. и дата | Инв.N подл.

Изм	Колич	Лист	Nдок	Подпись	Дата
Зав.лаб.N2		Белевич			07.98
Инженер		Разгулина			07.98
Нормконтр		Куц			07.98

Б.1.020.1-7.5-2 120

Каркас (КП5_КП8)

Стадия	Лист	Листов
Р		1

НИЭПГП БелНИИС
Министерства архитектуры и строительства

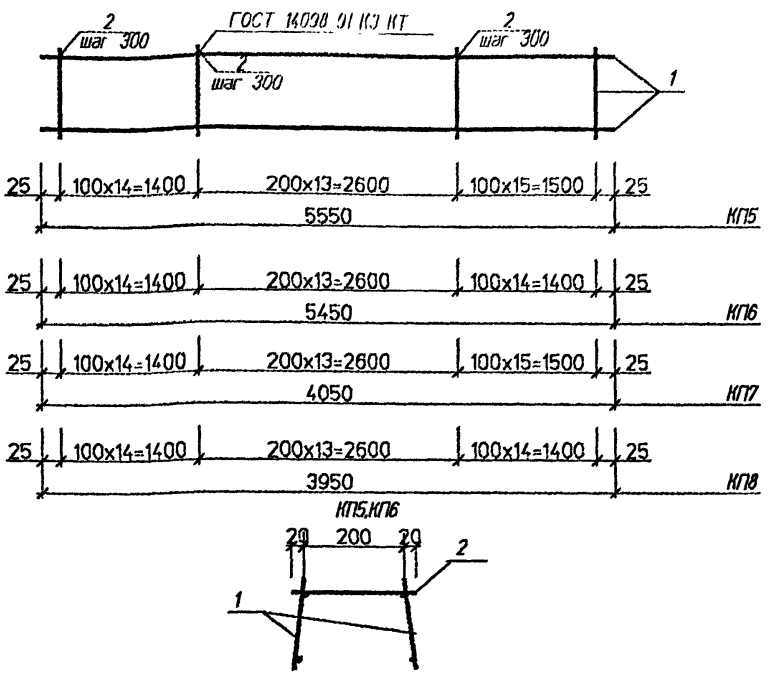

Обозначение	Марка	L,мм	Масса кг
Б.1.020.1-7.5-2 120	КП 5	5550	11,38
-01	КП 6	5450	11,18
-02	КП 7	4050	8,38
-03	КП 8	3950	8,16

Взам.инв.N | Подп. и дата | Инв.N подл.

Изм	Колич	Лист	Nдок	Подпись	Дата
Зав.лаб.N2		Белевич			07.98
Инженер		Разгулина			07.98
Нормконтр		Куц			07.98

Б.1.020.1-7.5-2 120

Каркас (КР5_КР8)
Сборочный чертеж

Стадия	Масса	Масштаб
Р	см. табл.	
Лист	Листов 1	

НИЭПГП БелНИИС
Министерства архитектуры и строительства

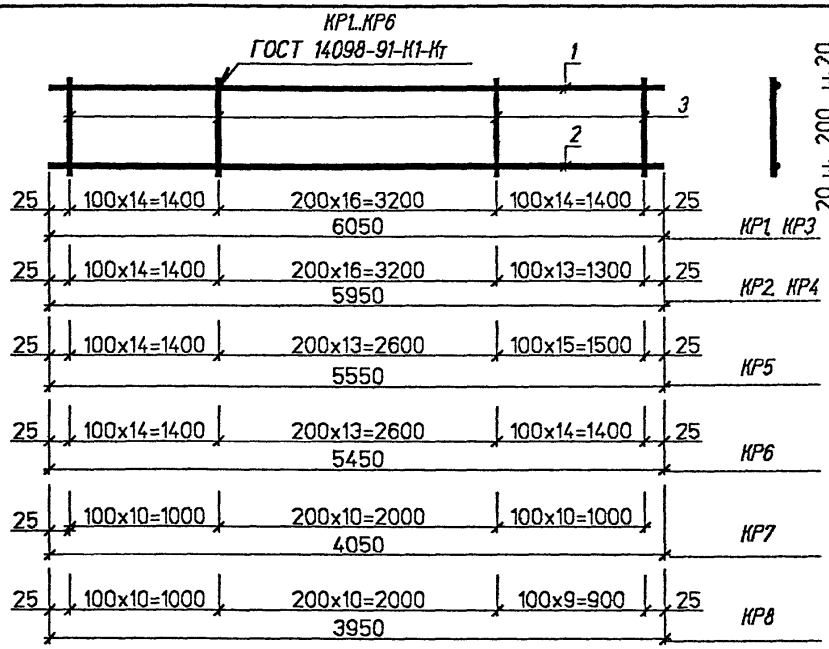

Обозначение	Марка	L,мм	Масса кг
Б.1.020.1-7.5-2 130	КР 1	6050	11.05
-01	КР 2	5950	10.86
-02	КР 3	6050	5.95
-03	КР 4	5950	5.85
-04	КР 5	5550	5.50
-05	КР 6	5450	5.40
-06	КР 7	4050	4.05
-07	КР 8	3950	3.94

Взаим.инв.N | Подп. и дата | Инв.N подл.

Изм	Колич	Лист	Nдок	Подпись	Дата
Зав.лаб N2		Белевич			07.98
Инженер		Разгулина			07.98
Норм.контр		Куц			07.98

Б.1.020.1-7.5-2 130

Каркас (КР1..КР8)

Сборочный чертеж

Стадия	Масса	Масштаб
Р	см. табл.	
Лист 1	Листов 1	

НИЭПГП БелНИИС Министерства архитектуры и строительства

Поз.	Обозначение	Наименование	Кол.	Примеч.
		Документация		
	Б.1.020.1-7.5-2 ОООТО	Техническое описание		
		Переменные данные		
		для использования		
		Б.1.020.1-7.5-2 130		
1	Б.1.020.1-7.5-2 131	Ø 14 AIII ГОСТ 5781-82; l=6050	1	7,31
2	Б.1.020.1-7.5-2 132	Ø 8 AIII ГОСТ 5781-82; l=6050	1	2,39
3	Б.1.020.1-7.5-2 133	Ø 5 Вр I ГОСТ 6727-80; l=200	45	0,03
		Б.1.020.1-7.5-2 130-01		
1	Б.1.020.1-7.5-2 134	Ø 14 AIII ГОСТ 5781-82; l=5950	1	7,19
2	Б.1.020.1-7.5-2 135	Ø 8 AIII ГОСТ 5781-82; l=5950	1	2,35
3	Б.1.020.1-7.5-2 133	Ø 5 Вр I ГОСТ 6727-80; l=200	44	0,03
		Б.1.020.1-7.5-2 130-02		
1	Б.1.020.1-7.5-2 136	Ø 10 AIII ГОСТ 5781-82; l=6050	1	3,73
2	Б.1.020.1-7.5-2 137	Ø 5 Вр I ГОСТ 6727-80; l=6050	1	0,87
3	Б.1.020.1-7.5-2 133	Ø 5 Вр I ГОСТ 6727-80; l=200	45	0,03
		Б.1.020.1-7.5-2 130-03		
1	Б.1.020.1-7.5-2 138	Ø 10 AIII ГОСТ 5781-82; l=5950	1	3,67
2	Б.1.020.1-7.5-2 139	Ø 5 Вр I ГОСТ 6727-80; l=5950	1	0,86
3	Б.1.020.1-7.5-2 133	Ø 5 Вр I ГОСТ 6727-80; l=200	44	0,03

Взамин N | Подп. и дата | Инв.N подл.

Изм	Колич	Лист	Nдок	Подпись	Дата
Зав.лаб.N2		Белевич			07.98
Инженер		Разгулина			07.98
Нормконтр		Куц			07.98

Б.1.020.1-7.5-2 130

Каркас (КР1..КР4)

Стадия	Лист	Листов
Р		1

НИЭПГП БелНИИС
Министерства архитектуры и строительства

Поз.	Обозначение	Наименование	Кол.	Примеч.
		Документация		
	Б.1.020.1-7.5-1 ОООТО	Техническое описание		
		Переменные данные		
		для использования		
		Б.1.020.1-7.5-2 130-04		
		КР5		
1	Б.1.020.1-7.5-2 131	Ø 10 AIII ГОСТ 5781-82; l=5550	1	3,42 кг
2	Б.1.020.1-7.5-2 132	Ø 5 Вр I ГОСТ 6727-80; l=5550	1	0,79 кг
3	Б.1.020.1-7.5-2 133	Ø 5 Вр I ГОСТ 6727-80; l=200	43	0,03 кг
		Б.1.020.1-7.5.2 130-05		
		КР6		
1	Б.1.020.1-7.5-2 134	Ø 10 AIII ГОСТ 5781-82; l=5450	1	3,36 кг
2	Б.1.020.1-7.5-2 135	Ø 5 Вр I ГОСТ 6727-80; l=5450	1	0,78 кг
3	Б.1.020.1-7.5-2 133	Ø 5 Вр I ГОСТ 6727-80; l=200	42	0,03 кг
		Б.1.020.1-7.5-2 130-06		
		КР7		
1	Б.1.020.1-7.5-2 136	Ø 10 AIII ГОСТ 5781-82; l=4050	1	2,50 кг
2	Б.1.020.1-7.5-2 137	Ø 5 Вр I ГОСТ 6727-80; l=4050	1	0,62 кг
3	Б.1.020.1-7.5-2 133	Ø 5 Вр I ГОСТ 6727-80; l=200	31	0,03 кг
		Б.1.020.1-7.5-2 130-07		
		КР8		
1	Б.1.020.1-7.5-2 138	Ø 10 AIII ГОСТ 5781-82; l=3950	1	2,44 кг
2	Б.1.020.1-7.5-2 139	Ø 5 Вр I ГОСТ 6727-80; l=3950	1	0,60 кг
3	Б.1.020.1-7.5-2 133	Ø 5 Вр I ГОСТ 6727-80; l=200	30	0,03 кг

Взамин N | Подп. и дата | Инв.N подл.

Изм	Колич	Лист	Nдок	Подпись	Дата
Зав.лаб.N2		Белевич			07.98
Инженер		Разгулина			07.98
Нормконтр		Куц			07.98

Б.1.020.1-7.5-2 130

Каркас (КР5..КР8)

Стадия	Лист	Листов
Р		1

НИЭПГП БелНИИС
Министерства архитектуры и строительства

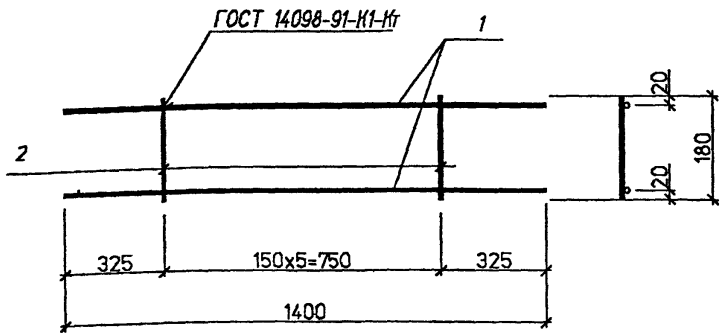

Марка каркаса	Поз	Наименование	кол.	Масса ед.кг	Масса каркаса
КР 9	1	Ø10 Ат400 ГОСТ5781-82 L=1400	2	0,86	1,84 -
	2	Ø4 Вpl ГОСТ6727-80 L=180	6	0,02	

Взаиминв N

Подп и дата

Инв.N подп

Изм	Колич	Лист	Nдок	Подпись	Дата
Зав.лаб.N2		Белевич			07.98
Инженер		Разгулина			07.98
Нормконтр		Куц			07.98

Б.1.020.1-7.5-2 140

Каркас (КР9)

Сборочный чертеж

Стадия	Масса	Масштаб
Р	см. табл.	

Лист 1 Листов 1

НИЭПГП БелНИИС
Министерства архитектуры и строительства

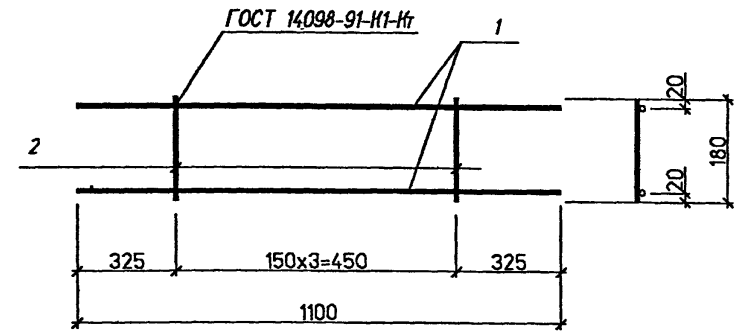

Марка каркаса	Поз	Наименование	кол.	Масса ед.кг	Масса каркаса
КР 10	1	Ø 10 Ат400 ГОСТ5781-82 L=1100	2	0,68	1,44
	2	Ø 4 Вpl ГОСТ6727-80 L=180	4	0,02	

Взаиминв N

Подп и дата

Инв N подп

Изм	Колич	Лист	Nдок	Подпись	Дата
Зав.лаб.N2		Белевич			07.98
Инженер		Разгулина			07.98
Нормконтр		Куц			07.98

Б.1.020.1-7.5-2 150

Каркас (КР10)

Сборочный чертеж

Стадия	Масса	Масштаб
Р	см. табл.	

Лист 1 Листов 1

НИЭПГП БелНИИС
Министерства архитектуры и строительства

Поз.	Обозначение	Наименование	Кол.	Примеч.
		Документация		
	Б1.020.1-7.5-2 000ТО	Техническое описание		
		Переменные данные для исполн.		
		Б1.020.1-7.5-2 210		
		С1		
1	Б1.020.1-7.5-2 212	Ø 4 Вр I ГОСТ 6727-80; l=6050	5	0,59
2	Б1.020.1-7.5-2 211	Ø 4 Вр I ГОСТ 6727-80; l=1400	25	0,13
		Б1.020.1-7.5-2 210 -01		
		С2		
1	Б1.020.1-7.5-2 213	Ø 4 Вр I ГОСТ 6727-80; l=5950	5	0,59
2	Б1.020.1-7.5-2 211	Ø 4 Вр I ГОСТ 6727-80; l=1400	25	0,13

Взам.инв.N | Подп. и дата | Инв.N подл.

Изм.	Колич.	Лист	N док.	Подпись	Дата
Зав.лаб.		Белевич			07.98
Инженер		Разгулина			07.98
Норм.контр.		Куц			07.98

Б.1.020.1-7.5-2 210 СБ

Сетка (С1-С2)

Стадия	Лист	Листов
Р	1	1

НИЭП БелНИИС Министерства архитектуры и строительства

Копировал

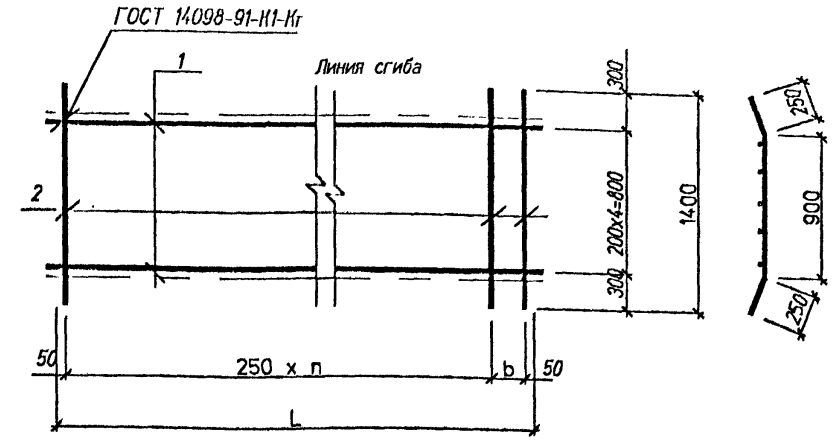

Обозначение	Марка	L,мм	n	a	b	Масса кг
Б1.020.1-7.5-2 210	С1	6050	23	50	200	6,2
-01	С2	5950	23	50	100	6,2

Взам.инв.N | Подп. и дата | Инв.N подл.

Изм	Колич	Лист	N док	Подпись	Дата
Зав.лаб.N2		Белевич			07.98
Инженер		Разгулина			07.98
Норм.контр.		Куц			07.98

Б.1.020.1-7.5-2 210 СБ

Сетка (С1-С2)
Сборочный чертеж

Стадия	Масса	Масштаб
Р	см. табл.	
Лист 1	Листов 1	

НИЭП БелНИИС Министерства архитектуры и строительства

Копировал

Поз.	Обозначение	Наименование	Кол.	Примеч.
		Документация		
	Б1.020.1-7.5-2 000ТО	Техническое описание		
		Переменные данные для исполн.		
		Б1.020.1-7.5-2 220		
		С3		
1	Б1.020.1-7.5-2 221	Ø 4 Вр I ГОСТ 6727-80; l=5450	5	0.54
2	Б1.020.1-7.5-2 211	Ø 5 Вр I ГОСТ 6727-80; l=1400	28	0.21
		Б1.020.1-7.5-1 220 -01		
		С4		
1	Б1.020.1-7.5-2 222	Ø 4 Вр I ГОСТ 6727-80; l=5350	5	0.53
2	Б1.020.1-7.5-2 211	Ø 5 Вр I ГОСТ 6727-80; l=1400	28	0.21
		Б1.020.1-7.5-2 220 -02		
		С5		
1	Б1.020.1-7.5-2 223	Ø 4 Вр I ГОСТ 6727-80; l=3950	5	0.39
2	Б1.020.1-7.5-2 211	Ø 5 Вр I ГОСТ 6727-80; l=1400	21	0.21
		Б1.020.1-7.5-2 220 -03		
		С6		
1	Б1.020.1-7.5-2 224	Ø 4 Вр I ГОСТ 6727-80; l=3850	5	0.38
2	Б1.020.1-7.5-2 211	Ø 5 Вр I ГОСТ 6727-80; l=1400	20	0.21
		С7		
1	Б1.020.1-7.5-2 212	Ø 4 Вр I ГОСТ 6727-80; l=6050	5	0.59
2	Б1.020.1-7.5-2 211	Ø 4 Вр I ГОСТ 6727-80; l=1400	31	0.13
		Б1.020.1-7.5-2 220 -03		
		С8		
1	Б1.020.1-7.5-2 213	Ø 4 Вр I ГОСТ 6727-80; l=5950	5	0.59
2	Б1.020.1-7.5-2 211	Ø 4 Вр I ГОСТ 6727-80; l=1400	31	0.13

Взам.инв.N | Подп. и дата | Инв.N подл.

Изм.	Колич.	Лист	N док.	Подпись	Дата
Зав.лаб.		Белевич			07.98
Инженер		Разгулина			07.98
Нормконтр.		Куц			07.98

Б.1.020.1-7.5-2 220 СБ

Сетка (С3..С8)

Стадия	Лист	Листов
Р	1	1

НИЭП Белгипис Министерства архитектуры и строительства

Копировал

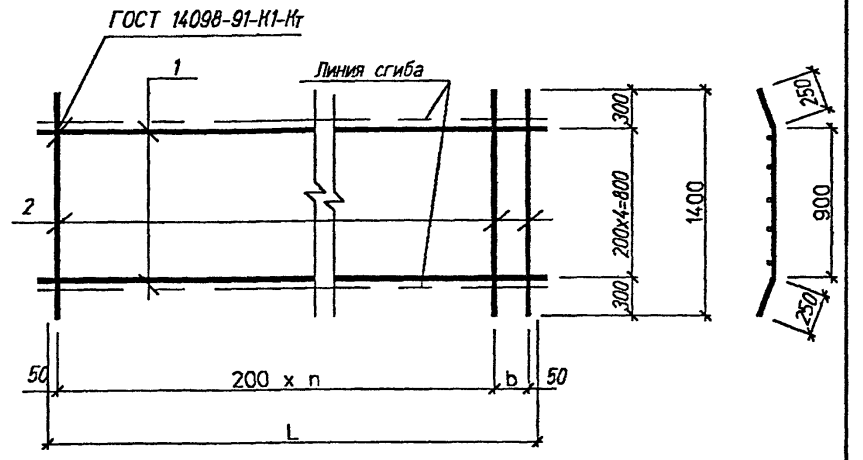

Обозначение	Марка	L,мм	n	a	b	Масса кг
Б1.020.1-7.5-2 220	С3	5450	26	50	150	8.58
-01	С4	5350	26	50	50	8.53
-02	С5	3950	19	50	50	7.11
-03	С6	3850	18	50	150	6.85
-04	С7	6050	29	50	50	6.98
-05	С8	5950	29	50	150	6.98

Взам.инв. N | Подп. и дата | Инв.N подл.

Изм	Колич	Лист	N док	Подпись	Дата
Зав.лаб.N2		Белевич			07.98
Инженер		Разгулина			07.98
Нормконтр.		Куц			07.98

Б.1.020.1-7.5-2 220 СБ

Сетка (С3..С8)
Сборочный чертеж

Стадия	Масса	Масштаб
Р	см. табл.	

Лист 1	Листов 1

НИЭП Белгипис Министерства архитектуры и строительства

Копировал

Поз.	Обозначение	Наименование	Кол.	Примеч.
		Документация		
	Б1.020.1-7.5-2 ОООТО	Техническое описание		
		Переменные данные для исполн.		
		Б1.020.1-7.5-2 230		
		С9		
1	Б1.020.1-7.5-2 212	Ø 4 Вр I ГОСТ 6727-80; l=6050	4	0.60
2	Б1.020.1-7.5-2 211	Ø 4 Вр I ГОСТ 6727-80; l=1100	25	0.11
		Б1.020.1-7.5-1 230 -01		
		С10		
1	Б1.020.1-7.5-2 213	Ø 4 Вр I ГОСТ 6727-80; l=5950	4	0.59
2	Б1.020.1-7.5-2 211	Ø 4 Вр I ГОСТ 6727-80; l=1100	25	0.11

Изм.	Колич.	Лист	N док.	Подпись	Дата
Зав.лаб.		Белевич			07.98
Инженер		Разгулина			07.98
Норм.контр.		Куц			07.98

Б.1.020.1-7.5-2 230 СБ

Сетка (С9..С10)

Стадия	Лист	Листов
Р	1	1

НИЭП БелНИИС Министерства архитектуры и строительства

Копировал

Взам.инв.N | Подп. и дата | Инв.N подл.

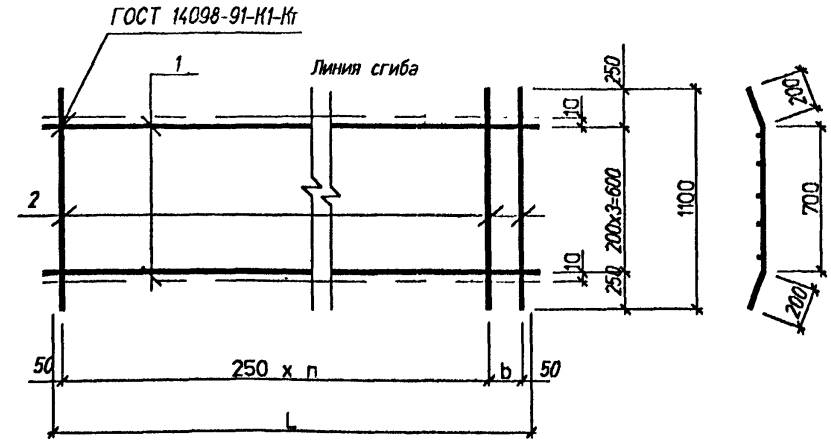

Обозначение	Марка	L,мм	n	a	b	Масса кг
Б1.020.1-7.5-2 230	С9	6050	23	50	200	5.15
-01	С10	5950	23	50	100	5.11

Б.1.020.1-7.5-2 230 СБ

Сетка (С9. С10)
Сборочный чертеж

Изм	Колич	Лист	N док	Подпись	Дата
Зав.лаб.N2		Белевич			07.98
Инженер		Разгулина			07.98
Норм.контр.		Куц			07.98

Стадия	Масса	Масштаб
Р	см. табл.	
Лист 1	Листов 1	

НИЭП БелНИИС Министерства архитектуры и строительства

Копировал

Взам.инв.N | Подп. и дата | Инв.N подл.

Поз.	Обозначение	Наименование	Кол.	Примеч.
		Документация		
	Б.1.020.1-7.5-1 000ТО	Техническое описание		
		Переменные данные для исполн.		
		Б.1.020.1-7.5-2 240		
		С11		
1	Б.1.020.1-7.5-2 221	Ø 4 Вр I ГОСТ 6727-80; l=5450	4	0,54
2	Б.1.020.1-7.5-2 211	Ø 5 Вр I ГОСТ 6727-80; l=1100	28	0,18
		Б.1.020.1-7.5-2 240 -01		
		С12		
1	Б.1.020.1-7.5-2 222	Ø 4 Вр I ГОСТ 6727-80; l=5350	4	0,53
2	Б.1.020.1-7.5-2 211	Ø 5 Вр I ГОСТ 6727-80; l=1100	28	0,18
		Б.1.020.1-7.5-2 240 -02		
		С13		
1	Б.1.020.1-7.5-2 223	Ø 4 Вр I ГОСТ 6727-80; l=3950	4	0,54
2	Б.1.020.1-7.5-2 211	Ø 5 Вр I ГОСТ 6727-80; l=1100	21	0,18
		Б.1.020.1-7.5-2 240 -03		
		С14		
1	Б.1.020.1-7.5-2 212	Ø 4 Вр I ГОСТ 6727-80; l=3850	4	0,53
2	Б.1.020.1-7.5-2 211	Ø 5 Вр I ГОСТ 6727-80; l=1100	20	0,18
		Б.1.020.1-7.5-2 240 -04		
		С15		
1	Б.1.020.1-7.5-2 213	Ø 4 Вр I ГОСТ 6727-80; l=6050	4	0,59
2	Б.1.020.1-7.5-2 211	Ø 4 Вр I ГОСТ 6727-80; l=1100	31	0,12
		Б.1.020.1-7.5-2 240 -05		
		С16		
1	Б.1.020.1-7.5-2 142	Ø 4 Вр I ГОСТ 6727-80; l=5950	4	0,59
2	Б.1.020.1-7.5-2 211	Ø 4 Вр I ГОСТ 6727-80; l=1100	31	0,12

Взам.инв.N | Подп. и дата | Инв.N подл.

Изм.	Колич.	Лист	N док.	Подпись	Дата
Зав.лаб.		Белевич			07.98
Инженер		Разгулина			07.98
Нормконтр.		Куц			07.98

Б.1.020.1-7.5-2 240 СБ

Сетка (С11 С16)

Стадия	Лист	Листов
Р	1	1

НИЭП БелНИИС Министерства архитектуры и строительства

Копировал

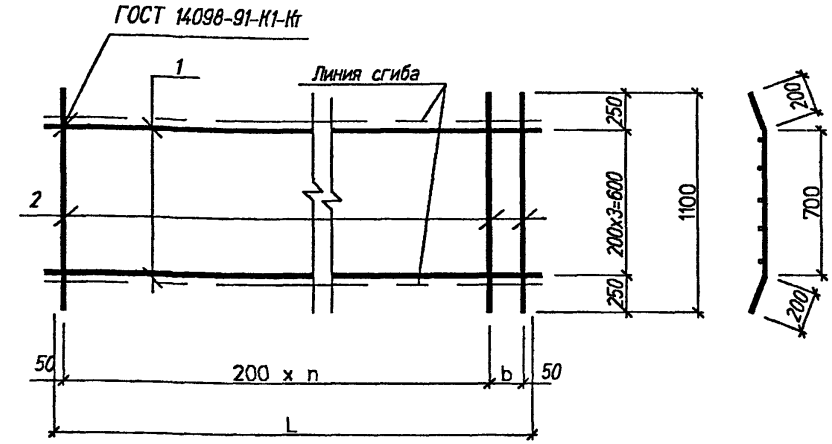

Обозначение	Марка	L,мм	n	a	b	Масса кг
Б.1.020.1-7.5-2 240	С11	5450	26	50	150	7,20
-01	С12	5350	26	50	50	7,16
-02	С13	3950	19	50	50	5,34
-03	С14	3850	18	50	150	5,12
-04	С15	6050	31	50	50	6,08
-05	С16	5950	31	50	150	6,08

Взам.инв.N | Подп. и дата | Инв.N подл.

Изм.	Колич.	Лист	N док.	Подпись	Дата
Зав.лаб.N2		Белевич			07.98
Инженер		Разгулина			07.98
Нормконтр.		Куц			07.98

Б.1.020.1-7.5-2 240 СБ

Сетка (С11. С16) Сборочный чертеж

Стадия	Масса	Масштаб
Р	см. табл.	
Лист 1	Листов 1	

НИЭП БелНИИС Министерства архитектуры и строительства

Копировал



Обозначение	Марка	Ø класс стали, мм	L, мм	Масса, кг	Примечание
Б.1.020.1-7.5-2 101	Т1	Ø 12 Ат800	6500	5,77	ГОСТ 10884-94
-01	Т2	Ø 12 Ат800	6400	5,68	ГОСТ 10884-94
-02	Т3	Ø 10 Ат800	6500	4,01	ГОСТ 10884-94
-03	Т4	Ø 10 Ат800	6400	3,95	ГОСТ 10884-94
-04	Т5	Ø 12 Ат800	5900	5,24	ГОСТ 10884-94
-05	Т6	Ø 12 Ат800	5800	5,15	ГОСТ 10884-94
-06	Т7	Ø 10 Ат800	5900	3,64	ГОСТ 10884-94
-07	Т8	Ø 10 Ат800	5800	3,58	ГОСТ 10884-94
-08	Т9	Ø 12 Ат800	4400	3,91	ГОСТ 10884-94
-09	Т10	Ø 12 Ат800	4300	3,58	ГОСТ 10884-94
-10	Т11	Ø 10 Ат800	4400	2,71	ГОСТ 10884-94
-11	Т12	Ø 10 Ат800	4300	2,65	ГОСТ 10884-94

Согласовано

Взам.инв. N

Подпись и дата

Инв.Nподл.

Изм.	Колич.	Лист	N док.	Подпись	Дата
Зав.лаб.N2		Белевич			07.98
Инженер		Разгулина			07.98
Норм.контр.		Куц			07.98

Б.1.020.1-7.5-2 101

Стержень напрягаемый

(Т1..Т12)

Стадия	Масса	Масштаб
Р	см. табл.	

Лист 1 Листов

НИЭПГП БелНИИС Министерства архитектуры и строительства

Вид А

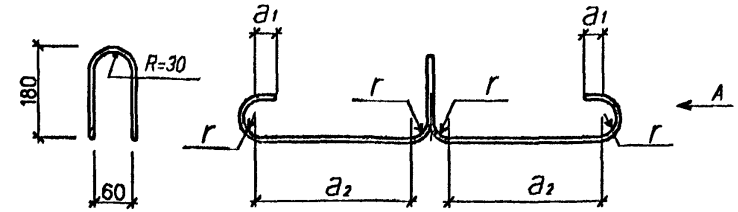

Обозначение	Марка	Ø	L, мм	a_1	a_2	r	Масса кг
Б.1.020.1-7.5-2 301	П1	10	820	30	перемен.	20	0,51
-01	П2	12	950	30	перемен.	20	0,84
-02	П3	14	1200	50	перемен.	20	1,45

Поз.	Обозначение	Наименование	Кол.	Примеч.
		Документация		
	Б.1.020.1-7.5-2 ОООТО	Техническое описание		
		Детали		
1	Б.1.020.1-7.5-2 301	Ø 10 А-I ГОСТ 5781-82; L=820	1	0,51
2	-01	Ø 12 А-I ГОСТ 5781-82; L=950	1	0,84
3	-02	Ø 14 А-I ГОСТ 5781-82; L=1200	1	1,45

Взам.инв. N

Подпись и дата

Инв.Nподл.

Изм.	Колич.	Лист	N док.	Подпись	Дата
Зав.лаб.N2		Белевич			07.98
Инженер		Разгулина			07.98
Норм.контр.		Куц			07.98

Б.1.020.1-7.5-2 301

Петля

(П1..П3)

Стадия	Масса	Масштаб
Р	см. табл.	

Лист 1 Листов

НИЭПГП БелНИИС Министерства архитектуры и строительства

Копировал

Марка плиты	Напрягаемая арматура				Арматурные изделия										Общий расход
	Ат-800 ГОСТ10884-94			Всего	А-400 ГОСТ 5781-82				А-I ГОСТ 5781-82			Вр-I ГОСТ 6727-80			
	ф10	ф12	Итого		ф14	ф10	ф8	Итого	ф14	ф12	Итого	ф4	ф5	Итого	Всего	
ПРС62.15-8 Ат800Тв		46,16	46,16	46,16	29,24	6,88	9,56	45,68	5,80		5,80	6,68	7,08	13,76	65,24	111,40
ПРС61.15-8 Ат800Тв		45,44	45,44	45,44	28,76	6,88	9,40	45,04	5,80		5,80	6,68	6,68	13,56	64,40	110,62
ПРС62.15-6 Ат800Тв		34,62	34,62	34,62	29,24	6,88	9,56	45,68	5,80		5,80	6,68	7,08	13,76	65,24	99,86
ПРС61.15-6Ат800Тв		34,08	34,08	34,08	28,76	6,88	9,40	45,04	5,80		5,80	6,68	6,68	13,56	64,40	98,48
ПРС62.15-4,5Ат800Тв	8,02	23,08	31,10	31,10		21,8		21,8	5,80		5,80	6,68	10,56	17,24	44,84	75,94
ПРС61.15-4,5Ат800Тв	7,90	22,72	30,62	30,62		21,56		21,56	5,80		5,80	6,68	10,4	17,08	44,44	75,06
ПРС56 15-8Ат800Тов	21,84		21,84	21,84		20,56		20,56		3,36	3,36	3,94	14,20	18,14	42,06	63,90
ПРС55.15-8 Ат800Тв	21,48		21,48	21,48		20,32		20,32		3,36	3,36	3,89	14,04	17,92	41,61	63,09
ПРС41.15-8 Ат800Тв		15,64	15,64	15,64		16,88		16,88		3,36	3,36	2,99	10,61	13,60	33,84	49,48
ПРС40 15-8 Ат800Тв		14,32	14,32	14,32		16,64		16,64		3,36	3,36	2,94	10,20	13,14	33,14	47,46
ПРС56 15-6 Ат800Тв		20,96	20,96	20,96		20,56		20,56		3,36	3,36	3,94	14,20	18,14	42,06	63,02
ПРС55.15-6 Ат800Тв		20,60	20,60	20,60		20,32		20,32		3,36	3,36	3,89	14,04	17,92	41,61	62,21
ПРС41.15-6 Ат800Тв	5,42	7,82	13,24	13,24		16,88		16,88		3,36	3,36	2,99	10,61	13,60	33,84	47,08
ПРС40 15-6 Ат800Тв	5,30	7,16	12,46	12,46		16,64		16,64		3,36	3,36	2,94	10,20	13,14	33,14	45,60
ПРС56.15-4,5Ат800Тв	7,28	10,48	17,76	17,76		20,56		20,56		3,36	3,36	3,94	14,20	18,14	42,06	59,82
ПРС55 15-4,5Ат800Тв	7,16	10,30	17,46	17,46		20,32		20,32		3,36	3,36	3,89	14,04	17,92	41,61	59,07
ПРС41.15-4,5Ат800Тв	10,84		10,84	10,84		16,88		16,88		3,36	3,36	2,99	10,61	13,60	33,84	44,68
ПРС42.15-4,5Ат800Тв	10,60		10,60	10,60		16,64		16,64		3,36	3,36	2,94	10,20	13,14	33,14	43,74

Взам.инв. N

Подп. и дата

Инв.N подл.

Изм.	Колич.	Лист	N док.	Подпись	Дата
Зав.лаб.		Белевич			07.98
Инженер		Разгулина			07.98
Инженер		Тукаева			07.98
Норм.контр.		Куц			07.98

Копировал

Б.1.020.1-7 .5-2 000 ВМС

Ведомость расхода стали на элемент

Стадия	Лист	Листов
С	1	2

НИЭП Белпромстройпроект Министерства архитектуры и строительства

Марка плиты	Напрягаемая арматура				Арматурные изделия										Общий расход
	Ат-800 ГОСТ10884-94			Всего	А-400 ГОСТ 5781-82				А-I ГОСТ 5781-82		Вр-I ГОСТ 6727-80			Всего	
	ф10	ф12	Итого		ф14	ф10	ф8	Итого	ф10	Итого	ф4	ф5	Итого		
ПРС62.12-8 Ат800Тв	16.04	23.08	39.12	39.12	29.24	5.44	9.56	44.44	2.04	2.04	5.72	4.38	10.10	57.9	95.7
ПРС61.12-8 Ат800Тв	15.80	22.72	38.52	38.52	28.76	5.44	9.4	43.60	2.04	2.04	5.68	4.24	9.92	56.88	94.08
ПРС56.12-8 Ат800Тв	21.84		21.84	21.84		19.12		19.12	2.04	2.04	3.24	11.68	14.92	37.40	57.92
ПРС55.12-8 Ат800Тв	21.48		21.48	21.48		18.88		18.88	2.04	2.04	3.20	11.52	14.72	36.96	57.12
ПРС41.12-8 Ат800Тв	5.42	7.82	13.24	13.24		15.44		15.44	2.04	2.04	2.44	8.72	11.16	29.96	41.88
ПРС40.12-8 Ат800Тв	5.30	7.16	12.46	12.46		15.20		15.20	2.04	2.04	2.40	8.4	10.80	29.36	40.48
ПРС62.12-6 Ат800Тв	8.02	23.08	31.10	31.10		20.36		20.36	2.04	2.04	5.72	10.56	16.28	40.00	69.78
ПРС61.12-6Ат800Тв	7.09	22.72	30.62	30.62		20.12		20.12	2.04	2.04	5.68	10.40	16.08	39.56	68.86
ПРС56.12-6 Ат800Тв	7.28	10.48	17.76	17.76		19.12		19.12	2.04	2.04	3.24	11.68	14.92	37.40	53.84
ПРС55.12-6 Ат800Тв	7.16	10.30	17.46	17.46		18.88		18.88	2.04	2.04	3.20	11.52	14.72	36.96	53.10
ПРС41.12-6 Ат800Тв	10.84		10.84	10.84		15.44		15.44	2.04	2.04	2.44	8.72	11.16	29.96	39.48
ПРС40.12-6 Ат800Тв	10.60		10.60	10.60		15.20		15.20	2.04	2.04	2.40	8.40	10.80	29.36	38.64
ПРС62.12-4,5Ат800Тв	24.06		24.06	24.06		20.36		20.36	2.04	2.04	5.72	10.56	16.28	40.00	62.74
ПРС61.12-4,5Ат800Тв	23.70		23.70	23.70		20.12		20.12	2.04	2.04	5.68	10.40	16.08	39.56	61.94
ПРС56.12-4.5Ат800Тв	14.56		14.56	14.56		19.12		19.12	2.04	2.04	3.24	11.68	14.92	37.40	50.64
ПРС55.12-4.5Ат800Тв	14.62		14.62	14.62		18.88		18.88	2.04	2.04	3.20	11.52	14.72	36.96	49.96
ПРС41.12-4.5Ат800Тв	10.84		10.84	10.84		15.44		15.44	2.04	2.04	2.44	8.77	11.16	29.96	39.48
ПРС42.12-4.5Ат800Тв	10.60		10.60	10.60		15.20		15.20	2.04	2.04	2.40	8.4	10.80	29.36	38.64

Взам.инв. N

Подп. и дата

Инв.N подл.

gost.e-ecolog.ru