ТИПОВЫЕ СТРОИТЕЛЬНЫЕ КОНСТРУКЦИИ, ИЗДЕЛИЯ И УЗЛЫ

СЕРИЯ Б1.020.1-7

СБОРНО-МОНОЛИТНАЯ КАРКАСНАЯ СИСТЕМА МВБ-01 С ПЛОСКИМИ ПЕРЕКРЫТИЯМИ ДЛЯ ЗДАНИЙ РАЗЛИЧНОГО НАЗНАЧЕНИЯ

ВЫПУСК 5-1

Плиты перекрытий ж/б многопустотные

под нагрузку (без учета собственной массы) 300, 450, 600 и 800 кг/м^2
для пролетов 3,0;4,5; 6,0; 6,6 и 7,2м.

рабочие чертежи

РАЗРАБОТАНА:

НИЭП ГП БелНИИС

Директор института

Мордич А.И.

Главный инженер института

Вигдорчик Р.И.

УТВЕРЖДЕНА:

Министерством архитектуры и строительства Республики Беларусь

Приказ № 79 от 31 марта 1999г.

ВВЕДЕНА В ДЕЙСТВИЕ:

Приказом НИЭП ГП БелНИИС № 32-П от 28 апреля 1999г.

Регистрационный номер ГП "Минсктиппроект"

gost.e-ecolog.ru

Стр	Наименование	Примечание
2 ...6	Техническое описание	
7... 13	Проверка жесткости	
14	Проверка прочности	
15...16	Проверка трещиностойкости	
17... 19	Номенклатура плит	
20... 26	Плита перекрытия Б1.020.1-7.5-1 100	
27... 29	Плита перекрытия Б1.020.1-7.5-1 200	
30... 31	Плита перекрытия Б1.020.1-7.5-1 300	
32... 33	Плита перекрытия Б.1.020.1-7.5-1 400	
34	Каркас (КР1 КР4)	
35	Сетка (С1..С2)	
36...37	Сетка (С3..С10)	
38	Сетка (С11..С12)	
39	Сетка (С13..С14)	
40	Сетка (С15..С20)	
41	Сетка (С21..С26)	
42	Сетка (С26..С27), (С27..С28)	
43	Сетка (С29..С30)	
44...45	Сетка (С31..С40)	
46... 47	Сетка (С41..С50)	
48	Стержень напрягаемый (Т1..Т13)	
48	Петля (П1..П2)	
49	Петля П3	
50... 52	Ведомость расхода стали	

1. ОБЩАЯ ЧАСТЬ

1.1. Настоящий альбом входит в состав серии Б1.020.1-7 сборно-монолитной каркасной системы МВБ-01 с плоскими перекрытиями для зданий различного назначения и разработан в соответствии с Государственной научно-технической Программой «Строительные материалы и технологии» по заказу Министерства архитектуры и строительства Республики Беларусь (х/д № 15-ФН/98 от мая 1998 г).

1.2. Альбом содержит рабочие чертежи многопустотных плит перекрытий, предназначенных для проектирования зданий массового назначения, изготовления на заводах сборного железобетона и применения в составе сборно-монолитного каркаса МВБ-01 системы БелНИИС с плоскими дисками перекрытий, образованными многопустотными плитами, окаймленными по контуру ячеек каркаса монолитными железобетонными ригелями, расположенными в плоскостях перекрытий и межплитными швами омоноличивания.

1.3. Номенклатура плит (см. Б1.020.1-7.5-1 000 НИ) содержит следующие конструкции:

- плиты длиной 6800, 6400, 5600, 4100, 2600 мм, шириной 1490 и 1190 мм для применения в составе каркаса с колоннами 300х300 мм;
- плиты длиной 6700, 6300, 5500, 4000 и 2500 мм, шириной 1490 и 1190 мм для применения в составе каркаса с колоннами 400х400 мм.

1.4. Плиты разработаны на основе типовых серий 1.141-1, вып.60, 61, 63 и 1.241-1, вып. 27, и отличаются от них открытыми по торцам на глубину 100±20 мм пустотами, выпусками рабочей арматуры, наличием в нижней полке посередине пролета плит дренирующих отверстий диаметром 15 мм и расчетной нагрузкой.

1.5. Плиты рассчитаны в соответствии с требованиями СНиП 2.03.01-84* и с учетом «Рекомендаций по проектированию зданий на основе унифицированного сборно-монолитного каркаса с плоскими перекрытиями из многопустотных плит и монолитных ригелей, расположенных в их плоскостях», разработанных БелНИИС, на вертикальные равномерно распределенные нагрузки 3; 4,5; 6 и 8 кПа (300; 450; 600 и 800 кГс/м^2) без учета собственного веса как балки двутаврового сечения по схеме опирания с упорами по торцам 3-й категории трещиностойкости.

Изм	Колич	Лист	N док	Подпись	Дата
Зав.лаб		Белевич			07.98
Инженер		Разгулина			07.98
Инженер		Тукаева			07.98
Инженер		Шипнов			07.98
Норм.контр		Куц			07.98

Б.1.020.1-7 .5-1 000 ТО

Техническое описание

Стадия	Лист	Листов
С	1	15

НИЭП БелНИИС Министерства архитектуры и строительства

Взам.инв. N | Подп. и дата | Инв.N подл.

Копировал

1.6. Опирание плит на скрытые в плоскости диска перекрытия несущие монолитные железобетонные ригели каркаса осуществляется посредством бетонных шпонок, образуемых при бетонировании монолитных ригелей и заполнением при этом бетоном открытых на глубину 100±20 мм пустот по торцам плит, а также посредством выпусков рабочей арматуры длиной 150 мм. Свободное опирание плит, а также их использование в перекрытиях других конструктивных систем допускается с уменьшением нагрузки на одну ступень при согласования с БелНИИС.

1.7. Открытые по торцам плит на глубину 100±20 мм пустоты устраивают непосредственно после формования плит и извлечения пуансонов путем установки в пустоты на указанную глубину свежеотформованных бетонных, изготавливаемых одновременно с плитами, либо других видов вкладышей, устанавливаемых непосредственно на строительной площадке.

1.8. Торцы плит следует выполнять с нормальными к продольной оси гранями. Допускаются в зависимости от имеющегося на предприятии оборудования прямые или обратные технологические наклоны торцевых граней. Варианты исполнения торцов плит приведены на листе 25.

1.9. Дренирующие отверстия в нижней полке посередине пролета плит образуют под каждой пустотой посредством устройства на поддоне формы конических штырей диаметром 15 мм высотой 25 мм но не более наименьшей толщины полок.

1.10. Выпуски рабочей арматуры в плитах устраивают при отпуске усилий натяжения путем обрезки предварительно напряженных стержней на длине не менее 150 мм за пределами торцов плит и не более ширины сечения колонн каркаса.

1.11. Маркировка плит принята в соответствии с требованиями ГОСТ 23009-78. Марка плиты состоит из двух частей: первая часть включает в себя буквенный индекс ПК (плита круглопустотная), длину и ширину плиты в дециметрах. Вторая часть марки плиты характеризует величину расчетной нагрузки на плиту в кПа (сотнях килограмм на квадратный метр), класс стали рабочей арматуры, вид бетона – индекс «Т» принят для тяжелого бетона; и конструктивные особенности исполнения плит - индекс «о» означает что плита выполнена с открытыми по торцам пустотами на глубину 100±20 мм, индекс «в» – плита имеет выпуски рабочей арматуры по торцам.

1.12. Полная марка плиты размером 6,8х1,5 м под расчетную нагрузку 8 кПа (800 кг/м^2), с арматурой класса Ат800 (Ат-V) из тяжелого бетона с открытыми по торцам пустотами и выпусками рабочей арматуры имеет вид: **ПК 68.15-8Ат800Тов**. Марка должна быть нанесена на боковой грани каждой плиты несмываемой краской. Внесение изменений в обозначения марок не допускается.

1.13. Предел огнестойкости плит 1 час, что соответствует требованиям СНиП II-2-80 для зданий 1 степени огнестойкости.

2. ТЕХНИЧЕСКИЕ ТРЕБОВАНИЯ

2.1. Плиты должны изготавливаться в соответствии с техническими требованиями ГОСТ 9561-76, ГОСТ 13015.0-83 и настоящих рабочих чертежей. Плиты изготавливаются из тяжелого бетона класса В15 по прочности на сжатие.

2.2. В качестве предварительно напрягаемой арматуры принята сталь стержневая термомеханически упрочненная периодического профиля Ат800 (Ат-V) по ГОСТ 10884-94. Защитный слой бетона до низа рабочей арматуры принят 20 мм.

2.3. В качестве рабочей арматуры плит длиной 2600 и 2500 мм принята сталь горячекатанная периодического профиля класса Ат400С (А-III) по ГОСТ 10884-94, а также арматурная проволока периодического профиля класса Вр-1 (ГОСТ 6727-80).

2.4. Материал сеток и каркасов – арматурная проволока периодического профиля класса Вр-1 (ГОСТ 6727-80) и стержни из горячекатанной стали периодического профиля класса Ат400С (А-III) по ГОСТ 10884-94.

2.5. Монтажные петли следует изготавливать из стали класса А-I в соответствии с требованиями ГОСТ 13015-75, п.2.25 СНиП 2.03.01-84*. Установка монтажных петель

Взам.инв.№ | Подп. и дата | Инв.№ подл.

Изм.	Колич.	Изм. N док.	Подпись	Дата	Б.1020.1-75-1 000 ТО	Лист 2

с отогнутыми крюками по концам осуществляется с обязательным зацеплением за рабочую арматуру.

3. УКАЗАНИЯ ПО ИЗГОТОВЛЕНИЮ ПЛИТ

3.1. Плиты изготавливают по агрегатно-поточной технологии.

3.2. Метод натяжения рабочей арматуры принят электротермический. При натяжении температура электронагрева стержней должна строго контролироваться и не превышать 400°С, а также должны производиться контрольные испытания образцов стержней после электронагрева. Механические свойства арматуры после электронагрева должны быть не ниже браковочных значений до нагрева.

3.3. Величина остаточного предварительного напряжения арматуры перед бетонированием должна составлять σ_{sp} = 500 МПа (5000 кГс/см^2). Допустимые отклонения предварительного напряжения арматуры не должны превышать для плит длиной 6,8 и 6,7 м – 82 МПа; 6,2 и 6,1 м – 87 МПа; 5,6 и 5,5 м – 92 МПа; 4,1 и 4,0 м – 105 МПа.

3.4. Длину заготовки натягиваемой арматуры следует определять с учетом выпусков для захватных приспособлений, применяемых на заводах, а также в соответствии с указаниями «Руководства по технологии изготовления предварительно напряженных железобетонных конструкций» (НИИЖБ Госстроя СССР, 1975 г.)

3.5. Изготовление каркасов и сеток должно производиться контактной точечной электросваркой в соответствии с ГОСТ 10922-75 и ГОСТ 14098-91.

3.6. Бетон для плит должен изготавливаться на фракционированном, незагрязненном щебне из скальных пород типа гранита, известняка и др.; допускается применение в качестве заполнителя гравия в соответствии с требованиями ГОСТ 8268-82. Содержание крупного заполнителя должно быть не менее 820 л/м^3 бетона. Передаточная прочность бетона – не менее 70% от проектной.

3.7. При бетонировании плит особое внимание следует обратить на тщательное заполнение бетоном опорных зон.

3.8. Отпуск напрягаемой арматуры следует производить плавно, мгновенная передача усилий на бетон не допускается.

3.9. Поставка плит потребителю производится по достижении бетоном отпускной прочности. Величина отпускной прочности бетона плит устанавливается предприятием-изготовителем по согласованию с потребителем и проектной организацией. Назначение этой величины должно производиться с учетом условий транспортирования, монтажа и срока загружения плит, а также с учетом технологии их изготовления и возможности дальнейшего нарастания прочности бетона в плитах в зависимости от климатических условий района строительства и времени года. При отпускной прочности бетона плит ниже его проектной, предприятие-изготовитель обязано гарантировать достижение бетоном проектного класса через 28 суток со дня изготовления. При производстве работ в зимнее время и в других случаях, когда по условиям возведения зданий не может быть обеспечено своевременное приращение прочности бетона, предприятие-изготовитель обязано поставлять плиты с прочностью по ГОСТ 13015.0-83.

3.10. Марка бетона по морозостойкости должна назначаться в зависимости от условий эксплуатации плит в зданиях и сооружениях, с учетом сроков их строительства и должна быть не менее указанной в ГОСТ 9561-76.

3.11. При изготовлении плит должен быть обеспечен входной и послеоперационный технологический контроль на всех стадиях производства в соответствии с ГОСТ 13015.1-81.

4. МЕТОДЫ КОНТРОЛЯ И ИСПЫТАНИЙ

4.1. Методы испытаний и оценку прочности, жесткости и трещиностойкости производить в соответствии с ГОСТ 8829-85. Данные для испытаний даны на листах 7- 16.

4.2. Испытания плит приняты по свободной схеме опирания.

Взам.инв.N | Подп. и дата | Подп. и дата

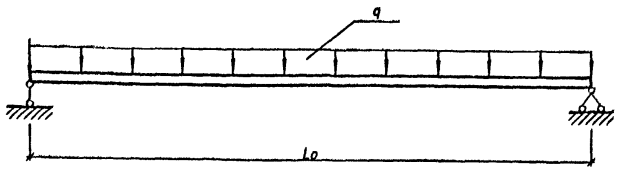

5. ПРАВИЛА ПРИЕМКИ

5.1. Приемка плит должна производиться в соответствии с требованиями ГОСТ 13015.1-81, ГОСТ 8829-85 и настоящих рабочих чертежей.

5.2. Значения действительных отклонений проектных размеров геометрических параметров плит, указанных в таблице 1 ГОСТ 13015.0-83 не должно превышать предельных, установленных на конструкции конкретного вида соответствующих классов точности по ГОСТ 21779-82. Отклонения от размеров плит не должны превышать ±6 мм по толщине и ширине ±5 мм, по длине вкладышей ±10 мм.

5.3. Плиты должны иметь прямолинейные грани; в отдельных плитах допускается искривление нижней или боковой поверхности не более 3 мм на длине 2 м и не более 8 мм по всей длине плиты.

5.4. Внешний вид и качество поверхностей плит должно удовлетворять требованиям ГОСТ 13015.0-83 как для конструкций, предназначенных под отделку.

5.5. На поверхности плит не допускаются:
- раковины, местные наплывы и впадины, размеры которых превышают указанные в ГОСТ 9561-76;
- отколы бетона глубиной более 5 мм, длиной более 50 мм на длине 1 м нижних граней, глубиной более 10 мм длиной более 100 мм на верхних и боковых гранях;
- обрушения верхних полок плит по всей длине и по торцам за исключением местных в зонах установки монтажных петель;
- трещины в бетоне плит, за исключением местных поверхностных усадочных шириной не более 0,1 мм;
- жировые и ржавые пятна на лицевых поверхностях.

5.6. На боковой поверхности плит в соответствии с требованиями ГОСТ 13015.2-81 должны быть обозначены несмываемой краской марка плиты, дата изготовления, масса плиты в кГ, марка предприятия-изготовителя и штамп ОТК.

6. УКАЗАНИЯ ПО ТРАНСПОРТИРОВКЕ, ХРАНЕНИЮ И МОНТАЖУ

6.1. Транспортирование и хранение плит производится в горизонтальном (рабочем) положении в соответствии с ГОСТ 13015.4-84.

6.2. Не допускается транспортировка плит, отпускная прочность которых не соответствует требованиям ГОСТ 13015.0-83, ГОСТ 9561-76 и рабочих чертежей.

6.3. Подъем плит следует производить за четыре петли с обеспечением равномерного распределения между ними собственной массы.

6.4. Плиты должны храниться на специально оборудованных складах в штабелях, рассортированные по типоразмерам, маркам, партиям. Размеры проходов и проездов между штабелями и высота штабеля устанавливаются по СНиП III-4-80.

6.5. При складировании плит прокладки устанавливаются в зонах размещения монтажных петель в пределах участков, равных 300 мм от торцов плит, прокладки между плитами должны устанавливаться строго по вертикали.

6.6. Порядок укладки перевозимых плит на грузовую платформу должен обеспечивать равномерное распределение нагрузки относительно продольной оси симметрии и относительно осей колес грузовых платформ транспортных средств.

6.7. Перевозку плит автомобильным транспортом следует производить в соответствии с указаниями главы СНиП III-1-76 «Транспорт» и «Руководством по перевозке автомобильным транспортом строительных конструкций», Стройиздат, 1980.

6.8. При перевозке плит железнодорожным транспортом следует руководствоваться «Правилами перевозки грузов» и «Техническими условиями погрузки и крепления грузов», утвержденных МПС.

6.9. Монтаж плит производится в соответствии с требованиями главы СНиП III-16-80 «Бетонные и железобетонные конструкции сборные» а также с учетом технологии возведения каркаса МВБ-01 системы БелНИИС.

Таблица 1

Вид нагрузки		Величина нагрузки на плиты кгс/м²			
		ПК-3Ат800Тов	ПК-4Ат800Тов	ПК-6Ат800Тов	ПК-8Ат800Тов
Расчет по пред.состоян. 1-й группы	Расчетная	630 / 300	780 / 450	930 / 600	1130 / 800
Расчет по предельн. состояниям 2 группы	Полная норматив	540 / 240	660 / 360	800 / 500	970 / 670
	Постоянная и длительная	500 / 200	560 / 260	700 / 400	870 / 570
	Кратковременная	40	100	100	100

Взам. инв. N | Подп. и дата | Инв. N подл. | Подп. и дата

Изм.	Кол.уч.	Изм.	N док.	Подпись	Дата	Б.1020.1-75-1 000 ТО	Лист 5

Проверка жесткости

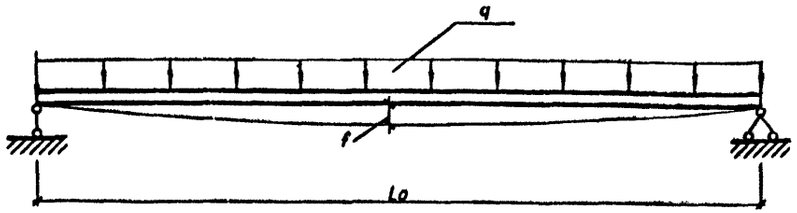

Таблица 2

Марка плиты	Срок испытания плиты после их изготовления в сутках	Контрольная нагрузка за вычетом собственного веса плиты, кгс/м²	$f_{оп}/f_{пред}$, %	Прогиб от полной контрольной нагрузки, мм	Прогиб измеренный, мм	
					при котором плиты признаются годными	при котором требуется повторное испытание
ПК 68.15-8Am800Tов	3	455	80	9,3	≤11,2	>11.2,НО≤12,1
	7	450		9,3	≤11,2	>11.2,НО≤12,1
	14	440		9,2	≤11,0	>11.0,НО≤12,0
	28	425		9,0	≤10,8	>10.8,НО≤11,7
	100	385		8,4	≤10,0	>10.0,НО≤10,9
ПК 67.15-8Am800Tов	3	455	80	9,3	≤11,2	>11.2,НО≤12,1
	7	450		9,3	≤11,2	>11.2,НО≤12,1
	14	440		9,2	≤11,0	>11.0,НО≤12,0
	28	425		9,0	≤10,8	>10.8,НО≤11,7
	100	385		8,4	≤10,0	>10.0,НО≤10,9
ПК 62.15-8Am800Tов	3	420	99	19,6	≤21,6	>21.6,НО≤22,6
	7	420		18,9	≤20,4	>20.4,НО≤21,4
	14	423		18,3	≤20,1	>20.1,НО≤21,0
	28	431		18,0	≤19,8	>19.8,НО≤20,7
	100	420		16,6	≤18,2	>18.2,НО≤19,1
ПК 61.15-8Am800Tов	3	420	99	19,6	≤21,6	>21.6,НО≤22,6
	7	420		18,9	≤20,4	>20.4,НО≤21,4
	14	423		18,3	≤20,1	>20.1,НО≤21,0
	28	431		18,0	≤19,8	>19.8,НО≤20,7
	100	420		16,6	≤18,2	>18.2,НО≤19,1
ПК 56 15-8Am800Tов	3	420	79	13,3	≤16,0	>16.0,НО≤17,3
	7	420		12,5	≤15,0	>15.0,НО≤16,3
	14	420		11,7	≤14,0	>14.0,НО≤15,2
	28	429		11,2	≤13,4	>13.4,НО≤14,5
	100	420		10,5	≤12,6	>12.6,НО≤13,6

Продолжение таблицы 2

Марка плиты	Срок испытания плиты после их изготовления в сутках	Контрольная нагрузка за вычетом собственного веса плиты, кгс/м²	$f_{оп}/f_{пред}$, %	Прогиб от полной контрольной нагрузки, мм	Прогиб измеренный, мм	
					при котором плиты признаются годными	при котором требуется повторное испытание
ПК 55 15-8Am800Tов	3	420	72	10,9	≤13,1	>13.1,НО≤14,2
	7	420		10,0	≤12,0	>12.0,НО≤13,0
	14	420		9,4	≤11,3	>11.3,НО≤12,2
	28	428		8,8	≤10,5	>10.5,НО≤11,4
	100	420		8,2	≤9,8	>9.8,НО≤10,6
ПК 41 15-8Am800Tов	3	420	31	3,6	≤4,3	>4.3,НО≤4,7
	7	420		3,1	≤3,7	>3.7,НО≤4,0
	14	420		2,4	≤2,9	>2.9,НО≤3,1
	28	427		2,4	≤2,9	>2.9,НО≤3,1
	100	420		2,3	≤2,8	>2.3,НО≤3,0
ПК 40 15-Am800Tов	3	420	31	3,6	≤4,3	>4.3,НО≤4,7
	7	420		3,1	≤3,7	>3.7,НО≤4,0
	14	420		2,4	≤2,9	>2.9,НО≤3,1
	28	427		2,4	≤2,9	>2.9,НО≤3,1
	100	420		2,3	≤2,8	>2.3,НО≤3,0
ПК 26.15-8Am800Tов	3	520	21	1,4	≤1,7	>1.7,НО≤1,8
	7	520		1,4	≤1,7	>1.7,НО≤1,8
	14	520		1,4	≤1,7	>1.7,НО≤1,8
	28	520		1,4	≤1,7	>1.7,НО≤1,8
	100	520		1,4	≤1,7	>1.7,НО≤1,8
ПК 25 15-8Am800Tов	3	520	21	1,4	≤1,7	>1.7,НО≤1,8
	7	520		1,4	≤1,7	>1.7,НО≤1,8
	14	520		1,4	≤1,7	>1.7,НО≤1,8
	28	520		1,4	≤1,7	>1.7,НО≤1,8
	100	520		1,4	≤1,7	>1.7,НО≤1,8
ПК 68 15-6Am800Tов	3	310	91	6,8	≤7,5	>7.5,НО≤7,8
	7	310		6,7	≤7,4	>7.4,НО≤7,7
	14	305		6,6	≤7,3	>7.3,НО≤7,6
	28	295		6,4	≤7,0	>7.0,НО≤7,3
	100	260		5,6	≤6,2	>6.2,НО≤6,5

Взам.инв.N | Подп. и дата | Инв.N подл.

Проверка жесткости

Продолжение таблицы 2

Марка плиты	Срок испытания плиты после их изготовления в сутках	Контрольная нагрузка за вычетом собственного веса плиты, кгс/м²	$f_{оп}/f_{пред}$, %	Прогиб от полной контрольной нагрузки, мм	Прогиб измеренный, мм	
					при котором плиты признаются годными	при котором требуется повторное испытание
ПК 67.15-6Am800Тов	3	310	91	6,8	≤7,5	>7.5,НО≤7,8
	7	310		6,7	≤7,4	>7.4,НО≤7,7
	14	305		6,6	≤7,3	>7.3,НО≤7,6
	28	295		6,4	≤7,0	>7.0,НО≤7,3
	100	260		5,6	≤6,2	>6.2,НО≤6,5
ПК 62.15-6Am800Тов	3	275	86	16,3	≤17,9	>17.9,НО≤18,8
	7	275		15,3	≤16,8	>16.8,НО≤17,6
	14	275		14,4	≤15,9	>15.9,НО≤16,6
	28	280		13,8	≤15,2	>15.2,НО≤15,9
	100	275		13,1	≤14,4	>14.4,НО≤15,1
ПК 61.15-6Am800Тов	3	275	86	16,3	≤17,9	>17.9,НО≤18,8
	7	275		15,3	≤16,8	>16.8,НО≤17,6
	14	275		14,4	≤15,9	>15.9,НО≤16,6
	28	280		13,8	≤15,2	>15.2,НО≤15,9
	100	275		13,1	≤14,4	>14.4,НО≤15,1
ПК 56.15-6Am800Тов	3	275	70	10,6	≤12,7	>12.7,НО≤13,8
	7	275		9,8	≤11,8	>11.8,НО≤12,7
	14	275		8,8	≤10,6	>10.6,НО≤11,4
	28	279		8,1	≤9,7	>9.7,НО≤10,5
	100	275		7,7	≤9,2	>9.2,НО≤10,0
ПК 55.15-6Am800Тов	3	275	42	5,1	≤6,1	>6.1,НО≤6,6
	7	275		4,5	≤5,4	>5.4,НО≤5,8
	14	275		3,9	≤4,7	>4.7,НО≤5,1
	28	280		3,4	≤4,1	>4.1,НО≤4,5
	100	275		3,0	≤3,6	>3.6,НО≤3,9
ПК 41.15-6Am800Тов	3	380	65,5	8,0	≤9,6	>9.6,НО≤10,4
	7	380		8,0	≤9,6	>9.6,НО≤10,4
	14	380		8,0	≤9,6	>9.6,НО≤10,4
	28	380		8,0	≤9,6	>9.6,НО≤10,4
	100	380		8,0	≤9,6	>9.6,НО≤10,4

Продолжение таблицы 2

Марка плиты	Срок испытания плиты после их изготовления в сутках	Контрольная нагрузка за вычетом собственного веса плиты, кгс/м²	$f_{оп}/f_{пред}$, %	Прогиб от полной контрольной нагрузки, мм	Прогиб измеренный, мм	
					при котором плиты признаются годными	при котором требуется повторное испытание
ПК 40.15-6Am800Тов	3	380	65,5	8,0	≤9,6	>9.6,НО≤10,4
	7	380		8,0	≤9,6	>9.6,НО≤10,4
	14	380		8,0	≤9,6	>9.6,НО≤10,4
	28	380		8,0	≤9,6	>9.6,НО≤10,4
	100	380		8,0	≤9,6	>9.6,НО≤10,4
ПК 26.15-6Am400СТов	3	380	25	1,1	≤1,2	>1.2,НО≤1,3
	7	380		1,1	≤1,2	>1.2,НО≤1,3
	14	380		1,1	≤1,2	>1.2,НО≤1,3
	28	380		1,1	≤1,2	>1.2,НО≤1,3
	100	380		1,1	≤1,2	>1.2,НО≤1,3
ПК 25.15-6Am400СТов	3	380	25	1,1	≤1,2	>1.2,НО≤1,3
	7	380		1,1	≤1,2	>1.2,НО≤1,3
	14	380		1,1	≤1,2	>1.2,НО≤1,3
	28	380		1,1	≤1,2	>1.2,НО≤1,3
	100	380		1,1	≤1,2	>1.2,НО≤1,3
ПК68.15-4,5Am800Тов	3	310	91	6,8	≤7,5	>7.5,НО≤7,8
	7	310		6,7	≤7,4	>7.4,НО≤7,7
	14	305		6,6	≤7,3	>7.3,НО≤7,6
	28	295		6,4	≤7,0	>7.0,НО≤7,3
	100	260		5,6	≤6,2	>6.2,НО≤6,5
ПК67.15-4,5Am800Тов	3	310	91	6,8	≤7,5	>7.5,НО≤7,8
	7	310		6,7	≤7,4	>7.4,НО≤7,7
	14	305		6,6	≤7,3	>7.3,НО≤7,6
	28	295		6,4	≤7,0	>7.0,НО≤7,3
	100	260		5,6	≤6,2	>6.2,НО≤6,5
ПК62.15-4,5Am800Тов	3	217	93,5	11,9	≤13,3	>13.3,НО≤13,7
	7	217		10,9	≤12,0	>12 0,НО≤12,5
	14	217		9,9	≤10,9	>10.9,НО≤11,4
	28	220		9,2	≤10,1	>10 1,НО≤10,6
	100	217		8,9	≤9,8	>9.8,НО≤10,2

Взам.инв.N

Подп. и дата

Подп. и дата

Проверка жесткости

Продолжение таблицы 2

Марка плиты	Срок испытания плиты после их изготовления в сутках	Контрольная нагрузка за вычетом собственного веса плиты, кгс/м²	$f_{оп}/f_{пред}$, %	Прогиб от полной контрольной нагрузки, мм	Прогиб измеренный, мм	
					при котором плиты признаются годными	при котором требуется повторное испытание
ПК6 1.15-4,5Am800Тов	3	217	93,5	11,9	≤13,3	>13.3,НО≤13,7
	7	217		10,9	≤12,0	>12.0,НО≤12,5
	14	217		9,9	≤10,9	>10.9,НО≤11,4
	28	220		9,2	≤10,1	>10.1,НО≤10,6
	100	217		8,9	≤9,8	>9.8,НО≤10,2
ПК56.15-4,5Am800Тов	3	221	82	13,8	≤16,6	>16.6,НО≤17,9
	7	222		13,5	≤16,2	>16.2,НО≤17,5
	14	222		13,0	≤15,6	>15.6,НО≤16,9
	28	224		12,8	≤15,3	>15.3,НО≤16,6
	100	217		10,8	≤13,0	>13.0,НО≤14,0
ПК55.15-4,5Am800Тов	3	221	82	13,8	≤16,6	>16.6,НО≤17,9
	7	222		13,5	≤16,2	>16.2,НО≤17,5
	14	222		13,0	≤15,6	>15.6,НО≤16,9
	28	224		12,8	≤15,3	>15.3,НО≤16,6
	100	217		10,8	≤13,0	>13.0,НО≤14,0
ПК41.15-4,5Am400СТов	3	255	71	5,5	≤6,6	>6.6,НО≤7,2
	7	255		5,5	≤6,6	>6.6,НО≤7,2
	14	255		5,5	≤6,6	>6.6,НО≤7,2
	28	255		5,5	≤6,6	>6.6,НО≤7,2
	100	255		5,5	≤6,6	>6.6,НО≤7,2
ПК40.15-4,5Am400СТов	3	255	71	5,5	≤6,6	>6.6,НО≤7,2
	7	255		5,5	≤6,6	>6.6,НО≤7,2
	14	255		5,5	≤6,6	>6.6,НО≤7,2
	28	255		5,5	≤6,6	>6.6,НО≤7,2
	100	255		5,5	≤6,6	>6.6,НО≤7,2
ПК26.15-4,5 Вр1То	3	255	19	0,6	≤0,7	>0.7,НО≤0,8
	7	255		0,6	≤0,7	>0.7,НО≤0,8
	14	255		0,6	≤0,7	>0.7,НО≤0,8
	28	255		0,6	≤0,7	>0.7,НО≤0,8
	100	255		0,6	≤0,7	>0.7,НО≤0,8

Продолжение таблицы 2

Марка плиты	Срок испытания плиты после их изготовления в сутках	Контрольная нагрузка за вычетом собственного веса плиты, кгс/м²	$f_{оп}/f_{пред}$, %	Прогиб от полной контрольной нагрузки, мм	Прогиб измеренный, мм	
					при котором плиты признаются годными	при котором требуется повторное испытание
ПК25.15-4,5 Вр1Тов	3	255	19	0,6	≤0,7	>0.7,НО≤0,8
	7	255		0,6	≤0,7	>0.7,НО≤0,8
	14	255		0,6	≤0,7	>0.7,НО≤0,8
	28	255		0,6	≤0,7	>0.7,НО≤0,8
	100	255		0,6	≤0,7	>0.7,НО≤0,8
ПК 68.15-3Am800Тов	3	310	91	6,8	≤7,5	>7.5,НО≤7,8
	7	310		6,7	≤7,4	>7.4,НО≤7,7
	14	305		6,6	≤7,3	>7.3,НО≤7,6
	28	295		6,4	≤7,0	>7.0,НО≤7,3
	100	260		5,6	≤6,2	>6.2,НО≤6,5
ПК 67.15-3Am800Тов	3	310	91	6,8	≤7,5	>7.5,НО≤7,8
	7	310		6,7	≤7,4	>7.4,НО≤7,7
	14	305		6,6	≤7,3	>7.3,НО≤7,6
	28	295		6,4	≤7,0	>7.0,НО≤7,3
	100	260		5,6	≤6,2	>6.2,НО≤6,5
ПК 62.15-3Am800Тов	3	217	93,5	11,9	≤13,3	>13.3,НО≤13,7
	7	217		10,9	≤12,0	>12.0,НО≤12,5
	14	217		9,9	≤10,9	>10.9,НО≤11,4
	28	220		9,2	≤10,1	>10.1,НО≤10,6
	100	217		8,9	≤9,8	>9.8,НО≤10,2
ПК 61.15-3Am800Тов	3	217	93,5	11,9	≤13,3	>13.3,НО≤13,7
	7	217		10,9	≤12,0	>12.0,НО≤12,5
	14	217		9,9	≤10,9	>10.9,НО≤11,4
	28	220		9,2	≤10,1	>10.1,НО≤10,6
	100	217		8,9	≤9,8	>9.8,НО≤10,2
ПК 56.15-3Am800Тов	3	221	82	13,8	≤16,6	>16.6,НО≤17,9
	7	222		13,5	≤16,2	>16.2,НО≤17,5
	14	222		13,0	≤15,6	>15.6,НО≤16,9
	28	224		12,8	≤15,3	>15.3,НО≤16,6
	100	217		10,8	≤13,0	>13.0,НО≤14,0

Взам. инв. N | Подп. и дата | Подп. и дата

Проверка жесткости

Продолжение таблицы 2

Марка плиты	Срок испытания плиты после их изготовления в сутках	Контрольная нагрузка за вычетом собственного веса плиты, кгс/м²	$f_{дл}/f_{пред}$, %	Прогиб от полной контрольной нагрузки, мм	Прогиб измеренный, мм: при котором плиты признаются годными	Прогиб измеренный, мм: при котором требуется повторное испытание
ПК 40.12-8Am800Тов	3	422	40	4,5	≤5,4	>5.4,НО≤5,8
	7	422		4,0	≤4,8	>4.8,НО≤5,2
	14	422		3,5	≤4,2	>4.2,НО≤4,5
	28	428		3,0	≤3,6	>3.6,НО≤3,9
	100	422		2,6	≤3,1	>3.1,НО≤3,4
ПК 26.12-8Am400СТов	3	700	29	1,8	≤2,2	>2.2,НО≤2,4
	7	700		1,8	≤2,2	>2.2,НО≤2,4
	14	700		1,8	≤2,2	>2.2,НО≤2,4
	28	700		1,8	≤2,2	>2.2,НО≤2,4
	100	700		1,8	≤2,2	>2.2,НО≤2,4
ПК 25.12-8Am400СТов	3	700	29	1,8	≤2,2	>2.2,НО≤2,4
	7	700		1,8	≤2,2	>2.2,НО≤2,4
	14	700		1,8	≤2,2	>2.2,НО≤2,4
	28	700		1,8	≤2,2	>2.2,НО≤2,4
	100	700		1,8	≤2,2	>2.2,НО≤2,4
ПК 68.12-6Am800Тов	3	305	46	6,7	≤8,0	>8.0,НО≤8,7
	7	300		6,6	≤7,9	>7.9,НО≤8,6
	14	295		6,5	≤7,8	>7.8,НО≤8,4
	28	285		6,2	≤7,5	>7.5,НО≤8,1
	100	260		5,7	≤6,9	>6.9,НО≤7,5
ПК 67.12-6Am800Тов	3	305	46	6,7	≤8,0	>8.0,НО≤8,7
	7	300		6,6	≤7,9	>7.9,НО≤8,6
	14	295		6,5	≤7,8	>7.8,НО≤8,4
	28	285		6,2	≤7,5	>7.5,НО≤8,1
	100	260		5,7	≤6,9	>6.9,НО≤7,5
ПК 62.12-6Am800Тов	3	280	81	17,7	≤21,2	>21.2,НО≤23,0
	7	280		15,8	≤19,0	>19.0,НО≤20,5
	14	280		15,0	≤18,0	>18.0,НО≤19,5
	28	285		14,8	≤17,7	>17.7,НО≤19.2
	100	280		14,0	≤16,8	>16.8,НО≤18,2

Продолжение таблицы 2

Марка плиты	Срок испытания плиты после их изготовления в сутках	Контрольная нагрузка за вычетом собственного веса плиты, кгс/м²	$f_{дл}/f_{пред}$, %	Прогиб от полной контрольной нагрузки, мм	Прогиб измеренный, мм: при котором плиты признаются годными	Прогиб измеренный, мм: при котором требуется повторное испытание
ПК 61.12-6Am800Тов	3	280	81	17,7	≤21,2	>21.2,НО≤23,0
	7	280		15,8	≤19,0	>19.0,НО≤20,5
	14	280		15,0	≤18,0	>18.0,НО≤19,5
	28	285		14,8	≤17,7	>17.7,НО≤19,2
	100	280		14,0	≤16,8	>16.8,НО≤18,2
ПК 56.12-6Am800Тов	3	280	64	8,8	≤10,5	>10.5,НО≤11,4
	7	280		8,0	≤9,6	>9.6,НО≤10,4
	14	280		7,4	≤8,9	>8.9,НО≤9,6
	28	285		6,9	≤8,3	>8.3,НО≤9,0
	100	280		6,4	≤7,7	>7.7,НО≤8,3
ПК 55.12-6Am800Тов	3	280	51	7,0	≤8,4	>8.4,НО≤9,1
	7	280		6,3	≤7,6	>7.6,НО≤8,2
	14	280		5,7	≤6,8	>6.8,НО≤7,4
	28	285		5,0	≤6.0	>6.0,НО≤6,5
	100	280		4,6	≤5,5	>5.5,НО≤6,0
ПК 41.12-6Am800Тов	3	380	70	8,9	≤10,7	>10.7,НО≤11,5
	7	380		8,9	≤10,7	>10.7,НО≤11,5
	14	380		8,9	≤10,7	>10.7,НО≤11,5
	28	380		8,9	≤10,7	>10.7,НО≤11,5
	100	380		8,9	≤10,7	>10.7,НО≤11,5
ПК 40.12-6Am800Тов	3	380	70	8,9	≤10,7	>10.7,НО≤11,5
	7	380		8,9	≤10,7	>10.7,НО≤11,5
	14	380		8,9	≤10,7	>10.7,НО≤11,5
	28	380		8,9	≤10,7	>10.7,НО≤11,5
	100	380		8,9	≤10,7	>10.7,НО≤11,5
ПК 26.12-6 Вр1То	3	380	27	1,2	≤1,4	>1.4,НО≤1,6
	7	380		1,2	≤1,4	>1.4,НО≤1,6
	14	380		1,2	≤1,4	>1.4,НО≤1,6
	28	380		1,2	≤1,4	>1.4,НО≤1,6
	100	380		1,2	≤1,4	>1.4,НО≤1,6

Взам.инв.N | Подп. и дата | Подп. и дата

Проверка жесткости

Продолжение таблицы 2

Марка плиты	Срок испытания плиты после их изготовления в сутках	Контрольная нагрузка за вычетом собственного веса плиты, кгс/м²	$f_{оп}/l_{прод}$, %	Прогиб от полной контрольной нагрузки, мм	Прогиб измеренный, мм	
					при котором плиты признаются годными	при котором требуется повторное испытание
ПК 55.15-3Ат800Тов	3	221	82	13,8	≤16,6	>16.6,НО≤17,9
	7	222		13,5	≤16,2	>16.2,НО≤17,5
	14	222		13,0	≤15,6	>15.6,НО≤16,9
	28	224		12,8	≤15,3	>15.3,НО≤16,6
	100	217		10,8	≤13,0	>13.0,НО≤14,0
ПК 41.15-3 Вр1То	3	255	71	5,5	≤6,6	>6.6,НО≤7,2
	7	255		5,5	≤6,6	>6.6,НО≤7,2
	14	255		5,5	≤6,6	>6.6,НО≤7,2
	28	255		5,5	≤6,6	>6.6,НО≤7,2
	100	255		5,5	≤6,6	>6.6,НО≤7,2
ПК 40.15-3 Вр1То	3	255	71	5,5	≤6,6	>6.6,НО≤7,2
	7	255		5,5	≤6,6	>6.6,НО≤7,2
	14	255		5,5	≤6,6	>6.6,НО≤7,2
	28	255		5,5	≤6,6	>6.6,НО≤7,2
	100	255		5,5	≤6,6	>6.6,НО≤7,2
ПК 26.15-3 Вр1То	3	255	19	0,6	≤0,7	>0.7,НО≤0,8
	7	255		0,6	≤0,7	>0.7,НО≤0,8
	14	255		0,6	≤0,7	>0.7,НО≤0,8
	28	255		0,6	≤0,7	>0.7,НО≤0,8
	100	255		0,6	≤0,7	>0.7,НО≤0,8
ПК 25.15-3 Вр1То	3	255	19	0,6	≤0,7	>0.7,НО≤0,8
	7	255		0,6	≤0,7	>0.7,НО≤0,8
	14	255		0,6	≤0,7	>0.7,НО≤0,8
	28	255		0,6	≤0,7	>0.7,НО≤0,8
	100	255		0,6	≤0,7	>0.7,НО≤0,8
ПК 68.12-8Ат800Тов	3	445	67	9,4	≤11,3	>11.3,НО≤12,2
	7	440		9,4	≤11,2	>11.2,НО≤12,1
	14	425		9,0	≤10,8	>10.8,НО≤11,7
	28	415		8,8	≤10,6	>10.6,НО≤11,5
	100	385		8,4	≤10,0	>10.0,НО≤10,9

Продолжение таблицы 2

Марка плиты	Срок испытания плиты после их изготовления в сутках	Контрольная нагрузка за вычетом собственного веса плиты, кгс/м²	$f_{оп}/l_{прод}$, %	Прогиб от полной контрольной нагрузки, мм	Прогиб измеренный, мм	
					при котором плиты признаются годными	при котором требуется повторное испытание
ПК 67.12-8Ат800Тов	3	445	67	9,4	≤11,3	>11.3,НО≤12,2
	7	440		9,4	≤11,2	>11.2,НО≤12,1
	14	425		9,0	≤10,8	>10.8,НО≤11,7
	28	415		8,8	≤10,6	>10.6,НО≤11,5
	100	385		8,4	≤10,0	>10.0,НО≤10,9
ПК 6 212-8Ат800Тов	3	422	100	20,4	≤22,4	>22.4,НО≤23,5
	7	423		19,9	≤21,9	>21.9,НО≤22,9
	14	426		19,3	≤21,2	>21.2,НО≤22,2
	28	434		19,0	≤20,9	>20.9,НО≤21,9
	100	422		17,6	≤19,4	>19.4,НО≤20,2
ПК 61.12-8Ат800Тов	3	422	100	20,4	≤22,4	>22.4,НО≤23,5
	7	423		19,9	≤21,9	>21.9,НО≤22,9
	14	426		19,3	≤21,2	>21.2,НО≤22,2
	28	434		19,0	≤20,9	>20.9,НО≤21,9
	100	422		17,6	≤19,4	>19.4,НО≤20,2
ПК 56.12-8Ат800Тов	3	422	82	14,1	≤16,9	>16.9,НО≤18,3
	7	422		13,2	≤15,8	>15.8,НО≤17,1
	14	422		12,5	≤15,0	>15.0,НО≤16,3
	28	432		12,4	≤14,9	>14.9,НО≤16,1
	100	422		11,5	≤13,8	>13.8,НО≤15,0
ПК 55.12-8Ат800Тов	3	422	54	7,7	≤9,2	>9.2,НО≤10,0
	7	422		7,0	≤8,4	>8.4,НО≤9,1
	14	422		6,3	≤7,5	>7.5,НО≤8,2
	28	432		6,0	≤7,2	>7.2,НО≤7,8
	100	422		5,3	≤6,3	>6.3,НО≤6,9
ПК 41.12-8Ат800Тов	3	422	40	4,5	≤5,4	>5.4,НО≤5,8
	7	422		4,0	≤4,8	>4.8,НО≤5,2
	14	422		3,5	≤4,2	>4.2,НО≤4,5
	28	428		3,0	≤3,6	>3.6,НО≤3,9
	100	422		2,6	≤3,1	>3.1,НО≤3,4

Инв.№ | Взам. | Подп. и дата | Подп. и дата

Проверка жесткости

Продолжение таблицы 2

Марка плиты	Срок испытания плиты после их изготовления в сутках	Контрольная нагрузка за вычетом собственного веса плиты, кгс/м²	$f_{оп}/f_{пред}$, %	Прогиб от полной контрольной нагрузки, мм	Прогиб измеренный, мм	
					при котором плиты признаются годными	при котором требуется повторное испытание
ПК 25.12-6 Вр1То	3	380	27	1,2	≤1,4	>1.4,НО≤1,6
	7	380		1,2	≤1,4	>1.4,НО≤1,6
	14	380		1,2	≤1,4	>1.4,НО≤1,6
	28	380		1,2	≤1,4	>1.4,НО≤1,6
	100	380		1,2	≤1,4	>1.4,НО≤1,6
ПК 68.12-4,5Am800Тов	3	305	46	6,7	≤8,0	>8.0,НО≤8,7
	7	300		6,6	≤7,9	>7.9,НО≤8,6
	14	295		6,5	≤7,8	>7.8,НО≤8,4
	28	285		6,2	≤7,5	>7.5,НО≤8,1
	100	260		5,7	≤6,9	>6.9,НО≤7,5
ПК 67.12-4,5Am800Тов	3	305	46	6,7	≤8,0	>8.0,НО≤8,7
	7	300		6,6	≤7,9	>7.9,НО≤8,6
	14	295		6,5	≤7,8	>7.8,НО≤8,4
	28	285		6,2	≤7,5	>7.5,НО≤8,1
	100	260		5,7	≤6,9	>6.9,НО≤7,5
ПК 62.12-4,5Am800Тов	3	218	80	10,0	≤12,0	>12.0,НО≤13,0
	7	218		9,1	≤10,9	>10.9,НО≤11,8
	14	218		8,4	≤10,1	>10.1,НО≤10,9
	28	222		8,0	≤9,6	>9.6,НО≤10,4
	100	218		7,5	≤9,0	>9.0,НО≤9,7
ПК 61.12-4,5Am800Тов	3	218	80	10,0	≤12,0	>12.0,НО≤13,0
	7	218		9,1	≤10,9	>10.9,НО≤11,8
	14	218		8,4	≤10,1	>10.1,НО≤10,9
	28	222		8,0	≤9,6	>9.6,НО≤10,4
	100	218		7,5	≤9,0	>9.0,НО≤9,7
ПК 56.12-4,5Am800Тов	3	218	48	4,9	≤5,9	>5.9,НО≤6,4
	7	218		4,2	≤5,0	>5.0,НО≤5,4
	14	218		3,7	≤4,4	>4.4,НО≤4,8
	28	222		2,8	≤3,3	>3.3,НО≤3,6
	100	218		2,5	≤3,0	>3.0,НО≤3,3

Продолжение таблицы 2

Марка плиты	Срок испытания плиты после их изготовления в сутках	Контрольная нагрузка за вычетом собственного веса плиты, кгс/м²	$f_{оп}/f_{пред}$, %	Прогиб от полной контрольной нагрузки, мм	Прогиб измеренный, мм	
					при котором плиты признаются годными	при котором требуется повторное испытание
ПК 55.12-4,5Am800Тов	3	218	48	4,9	≤5,9	>5.9,НО≤6,4
	7	218		4,2	≤5,0	>5.0,НО≤5,4
	14	218		3,7	≤4,4	>4.4,НО≤4,8
	28	222		2,8	≤3,3	>3.3,НО≤3,6
	100	218		2,5	≤3,0	>3.0,НО≤3,3
ПК 41.12-4,5Am400СТов	3	260	48	2,2	≤2,6	>2.6,НО≤2,9
	7	260		2,2	≤2,6	>2.6,НО≤2,9
	14	260		2,2	≤2,6	>2.6,НО≤2,9
	28	260		2,2	≤2,6	>2.6,НО≤2,9
	100	260		2,2	≤2,6	>2.6,НО≤2,9
ПК 40.12-4,5Am400СТов	3	260	48	2,2	≤2,6	>2.6,НО≤2,9
	7	260		2,2	≤2,6	>2.6,НО≤2,9
	14	260		2,2	≤2,6	>2.6,НО≤2,9
	28	260		2,2	≤2,6	>2.6,НО≤2,9
	100	260		2,2	≤2,6	>2.6,НО≤2,9
ПК 26.12-4,5 Вр1То	3	260	20	0,9	≤1,1	>1.1,НО≤1,2
	7	260		0,9	≤1,1	>1.1,НО≤1,2
	14	260		0,9	≤1,1	>1.1,НО≤1,2
	28	260		0,9	≤1,1	>1.1,НО≤1,2
	100	260		0,9	≤1,1	>1.1,НО≤1,2
ПК 25.12-4,5 Вр1То	3	260	20	0,9	≤1,1	>1.1,НО≤1,2
	7	260		0,9	≤1,1	>1.1,НО≤1,2
	14	260		0,9	≤1,1	>1.1,НО≤1,2
	28	260		0,9	≤1,1	>1.1,НО≤1,2
	100	260		0,9	≤1,1	>1.1,НО≤1,2
ПК 68.12-3Am800Тов	3	305	46	6,7	≤8,0	>8.0,НО≤8,7
	7	300		6,6	≤7,9	>7.9,НО≤8,6
	14	295		6,5	≤7,8	>7.8,НО≤8,4
	28	285		6,2	≤7,5	>7.5,НО≤8,1
	100	260		5,7	≤6,9	>6.9,НО≤7,5

Взам.инв.N

Подп. и дата

Подп. и дата

Проверка жесткости

Продолжение таблицы 2

Марка плиты	Срок испытания плиты после их изготовления в сутках	Контрольная нагрузка за вычетом собственного веса плиты, кгс/м²	$f_{оп}/l_{прод}$, %	Прогиб от полной контрольной нагрузки, мм	Прогиб измеренный, мм	
					при котором плиты признаются годными	при котором требуется повторное испытание
ПК 67.12-3Am800Тов	3	305	46	6,7	≤8,0	>8.0,НО≤8,7
	7	300		6,6	≤7,9	>7.9,НО≤8,6
	14	295		6,5	≤7,8	>7.8,НО≤8,4
	28	285		6,2	≤7,5	>7.5,НО≤8,1
	100	260		5,7	≤6,9	>6.9,НО≤7,5
ПК 62.12-3Am800Тов	3	218	80	10,0	≤12,0	>12.0,НО≤13,0
	7	218		9,1	≤10,9	>10.9,НО≤11,8
	14	218		8,4	≤10,1	>10.1,НО≤10,9
	28	222		8,0	≤9,6	>9.6,НО≤10,4
	100	218		7,5	≤9,0	>9.0,НО≤9,7
ПК 61.12-3Am800Тов	3	218	80	10,0	≤12,0	>12.0,НО≤13,0
	7	218		9,1	≤10,9	>10.9,НО≤11,8
	14	218		8,4	≤10,1	>10.1,НО≤10,9
	28	222		8,0	≤9,6	>9.6,НО≤10,4
	100	218		7,5	≤9,0	>9.0,НО≤9,7
ПК 56.12-3Am800Тов	3	218	48	4,9	≤5,9	>5.9,НО≤6,4
	7	218		4,2	≤5,0	>5.0,НО≤5,4
	14	218		3,7	≤4,4	>4.4,НО≤4,8
	28	222		2,8	≤3,3	>3.3,НО≤3,6
	100	218		2,5	≤3,0	>3.0,НО≤3,3
ПК 55.12-3Am800Тов	3	218	48	4,9	≤5,9	>5.9,НО≤6,4
	7	218		4,2	≤5,0	>5.0,НО≤5,4
	14	218		3,7	≤4,4	>4.4,НО≤4,8
	28	222		2,8	≤3,3	>3.3,НО≤3,6
	100	218		2,5	≤3,0	>3.0,НО≤3,3
ПК 41.12-3 Вр1Тс	3	260	48	2,2	≤2,6	>2.6,НО≤2,9
	7	260		2,2	≤2,6	>2.6,НО≤2,9
	14	260		2,2	≤2,6	>2.6,НО≤2,9
	28	260		2,2	≤2,6	>2.6,НО≤2,9
	100	260		2,2	≤2,6	>2.6,НО≤2,9

Продолжение таблицы 2

Марка плиты	Срок испытания плиты после их изготовления в сутках	Контрольная нагрузка за вычетом собственного веса плиты, кгс/м²	$f_{оп}/l_{прод}$, %	Прогиб от полной контрольной нагрузки, мм	Прогиб измеренный, мм	
					при котором плиты признаются годными	при котором требуется повторное испытание
ПК 40.12-3 Вр1То	3	260	48	2,2	≤2,6	>2.6,НО≤2,9
	7	260		2,2	≤2,6	>2.6,НО≤2,9
	14	260		2,2	≤2,6	>2.6,НО≤2,9
	28	260		2,2	≤2,6	>2.6,НО≤2,9
	100	260		2,2	≤2,6	>2.6,НО≤2,9
ПК 26.12-3Вр1То	3	260	20	0,9	≤1,1	>1.1,НО≤1,2
	7	260		0,9	≤1,1	>1.1,НО≤1,2
	14	260		0,9	≤1,1	>1.1,НО≤1,2
	28	260		0,9	≤1,1	>1.1,НО≤1,2
	100	260		0,9	≤1,1	>1.1,НО≤1,2
ПК 25.12-3Вр1То	3	260	20	0,9	≤1,1	>1.1,НО≤1,2
	7	260		0,9	≤1,1	>1.1,НО≤1,2
	14	260		0,9	≤1,1	>1.1,НО≤1,2
	28	260		0,9	≤1,1	>1.1,НО≤1,2
	100	260		0,9	≤1,1	>1.1,НО≤1,2

Взам.инв.N | Подп. и дата | Подп. и дата

Проверка трещиностойкости

Таблица 3

Марка плиты	Срок испытания плит после их изготовления в сутках					Контрольная ширина раскрытия трещин, мм
	3	7	14	28	100	
	Контрольная нагрузка за вычетом собственного веса плиты в сутках, кгс/м²					
ПК 68.15-8Ат800Тов	580	575	565	550	500	0,25
ПК 67.15-8Ат800Тов	580	575	565	550	500	
ПК 62.15-8Ат800Тов	521	521	522	535	521	
ПК 61.15-8Ат800Тов	521	521	522	535	521	
ПК 56.15-8Ат800Тов	521	521	521	531	521	
ПК 55.15-8Ат800Тов	521	521	521	531	521	
ПК 41.15-8Ат800Тов	521	521	521	530	521	
ПК 40.15-8Ат800Тов	521	521	521	530	521	
ПК 26.15-8Ат400СТов	520	520	520	520	520	
ПК 25.15-8Ат400СТов	520	520	520	520	520	
ПК 68.15-6Ат800Тов	440	435	430	415	375	
ПК 67.15-6Ат800Тов	440	435	430	415	375	
ПК 64.15-6Ат800Тов	377	377	377	384	377	
ПК 61.15-6Ат800Тов	377	377	377	384	377	
ПК 56.15-6Ат800Тов	375	375	375	381	375	
ПК 55.15-6Ат800Тов	375	375	375	382	375	
ПК 41.15-6Ат800Тов	380	380	380	380	380	
ПК 40.15-6Ат800Тов	380	380	380	380	380	
ПК 26.15-6Вр1То	380	380	380	380	380	
ПК 25.15-6Вр1То	380	380	380	380	380	
ПК 68.15-4,5Ат800Тов	440	435	430	415	375	
ПК 67.15-4,5Ат800Тов	440	435	430	415	375	
ПК 62.15-4,5Ат800Тов	255	255	255	259	255	
ПК 61.15-4,5Ат800Тов	255	255	255	259	255	
ПК 56.15-4,5Ат800Тов	255	255	255	259	255	
ПК 55.15-4,5Ат800Тов	259	261	261	264	255	
ПК 41.15-4,5Ат400СТов	255	255	255	255	255	
ПК 40.15-4,5Ат400СТов	255	255	255	255	255	
ПК 26.15-4,5Вр1То	255	255	255	255	255	
ПК 25.15-4,5Вр1То	255	255	255	255	255	
ПК 68.15-3Ат800Тов	440	435	430	415	375	
ПК 67.15-3Ат800Тов	440	435	430	415	375	
ПК 62.15-3Ат800Тов	255	255	255	259	255	
ПК 61.15-3Ат800Тов	255	255	255	259	255	
ПК 56.15-3Ат800Тов	255	255	255	259	255	
ПК 55.15-3Ат800Тов	259	261	261	264	255	
ПК 41.15-3Вр1То	255	255	255	255	255	
ПК 40.15-3Вр1То	255	255	255	255	255	
ПК 26.15-3Вр1То	255	255	255	255	255	
ПК 25.15-3Вр1То	255	255	255	255	255	

Продолжение таблицы 3

Марка плиты	Срок испытания плит после их изготовления в сутках					Контрольная ширина раскрытия трещин, мм
	3	7	14	28	100	
	Контрольная нагрузка за вычетом собственного веса плиты в сутках, кгс/м²					
ПК 68.12-8Ат800Тов	570	565	550	530	500	0,25
ПК 67.12-8Ат800Тов	570	565	550	530	500	
ПК 62.12-8Ат800Тов	526	529	530	540	526	
ПК 61.12-8Ат800Тов	526	529	530	540	526	
ПК 56.12-8Ат800Тов	526	526	526	537	526	
ПК 55.12-8Ат800Тов	526	526	526	539	526	
ПК 41.12-8Ат800Тов	526	526	526	535	526	
ПК 40.12-8Ат800Тов	526	526	526	535	526	
ПК 26.12-8Ат400СТов	525	525	525	525	525	
ПК 25.12-8Ат400СТов	525	525	525	525	525	
ПК 68.12-6Ат800Тов	430	425	415	400	375	
ПК 67.12-6Ат800Тов	430	425	415	400	375	
ПК 62 12-6Ат800Тов	384	384	384	392	384	
ПК 61.12-6Ат800Тов	384	384	384	392	384	
ПК 56.12-6Ат800Тов	384	384	384	391	384	
ПК 55.12-6Ат800Тов	384	384	384	391	384	
ПК 41.12-6Ат800Тов	380	380	380	380	380	
ПК 40.12-6Ат800Тов	380	380	380	380	380	
ПК 26.12-6Вр1То	380	380	380	380	380	
ПК 25.12-6Вр1То	380	380	380	380	380	
ПК 68.12-4,5Ат800Тов	430	425	415	400	375	
ПК 67.12-4,5Ат800Тов	430	425	415	400	375	
ПК 62.12-4,5Ат800Тов	259	259	259	264	259	
ПК 61.12-4,5Ат800Тов	259	259	259	264	259	
ПК 56.12-4,5Ат800Тов	259	259	259	263	259	
ПК 55.12-4,5Ат800Тов	259	259	259	263	259	
ПК 41.12-4,5Ат400СТов	260	260	260	260	260	
ПК 40.12-4,5Ат400СТов	260	260	260	260	260	
ПК 26.12-4,5Вр1То	260	260	260	260	260	
ПК 25.12-4,5Вр1То	260	260	260	260	260	
ПК 68.12-3Ат800Тов	430	425	415	400	375	
ПК 67.12-3Ат800Тов	430	425	415	400	375	
ПК 62 12-3Ат800Тов	259	259	259	264	259	
ПК 61.12-3Ат800Тов	259	259	259	264	259	
ПК 56.12-3Ат800Тов	259	259	259	263	259	
ПК 55.12-3Ат800Тов	259	259	259	263	259	
ПК 41.12-3Вр1То	260	260	260	260	260	
ПК 40.12-3Вр1То	260	260	260	260	260	
ПК 26.12-3Вр1То	260	260	260	260	260	
ПК 25 12-3Вр1То	260	260	260	260	260	

Взам. инв. N | Подп. и дата | Подп. и дата

Проверка прочности

Схема опирания и загружения при испытании

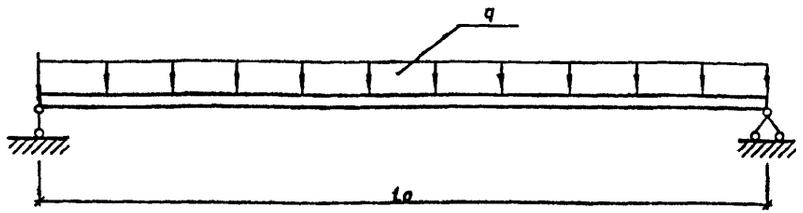

Таблица 4

Марка плиты	Виды разрушений и величина коэффициента С по ГОСТ 8829-85	Величина разрушающей нагрузки q, кгс/м²		
	1.Текучесть продольной растянутой арматуры до наступления раздробления бетона сжатой зоны С=1,4	При которой панели признаются годными		При которой требуется повторное испытание
	1.Разрыв продольной растянутой арматуры 2. Раздробление бетона сжатой зоны до наступления текучести и продольной растянутой арматуры С=1,6	С учетом собств. веса плиты	За вычетом собств. веса плиты	С учетом собств. веса
ПК 68.15-8Am800Тов ПК 67.15-8Am800Тов ПК 62.15-8Am800Тов ПК 61.15-8Am800Тов ПК 56.15-8Am800Тов ПК 55.15-8Am800Тов ПК 41.15-8Am800Тов ПК 40.15-8Am800Тов ПК 26.15-8Am400СТов ПК 25.15-8Am400СТов	1,4	≥1338	≥1024	<1338, НО≥1138
	1,6	≥1528	≥1214	<1528, НО≥1298
ПК 68.15-6Am800Тов ПК 67.15-6Am800Тов ПК 62.15-6Am800Тов ПК 61.15-6Am800Тов ПК 56.15-6Am800Тов ПК 55.15-6Am800Тов ПК 41.15-6Am800Тов ПК 40.15-6Am800Тов ПК 26.15-6Bp1То ПК 25.15-6Bp1То	1,4	≥1123	≥809	<1123, НО≥955
	1,6	≥1283	≥969	<1283, НО≥1090
ПК 68.15-4,5Am800Тов ПК 67.15-4,5Am800Тов ПК 62.15-4,5Am800Тов ПК 61.15-4,5Am800Тов ПК 56.15-4,5Am800Тов ПК 55.15-4,5Am800Тов ПК 41.15-4,5Am400СТов ПК 40.15-4,5Am400СТов ПК 26.15-4,5Bp1То ПК 25.15-4,5Bp1То	1,4	≥906	≥591	<906, НО≥770
	1,6	≥1035	≥720	<1035, НО≥880

Продолжение таблицы 4

Марка плиты	Виды разрушений и величина коэффициента С по ГОСТ 8829-85	Величина разрушающей нагрузки – q, кгс/м²		
	1.Текучесть продольной растянутой арматуры до наступления раздробления бетона сжатой зоны С=1,4	При которой панели признаются годными		При которой требуется повторное испытание
	1.Разрыв продольной растянутой арматуры 2. Раздробление бетона сжатой зоны до наступления текучести продольной растянутой арматуры С=1,6	С учетом собств. веса плиты	За вычетом собств. веса плиты	С учетом собств. веса
ПК 68.15-3Am800Тов ПК 67.15-3Am800Тов ПК 62.15-3Am800Тов ПК 61.15-3Am800Тов ПК 56.15-3Am800Тов ПК 55.15-3Am800Тов ПК 41.15-3Bp1То ПК 40.15-3Bp1То ПК 26.15-3Bp1То ПК 25.15-3Bp1То	1,4	≥906	≥591	<906, НО≥770
	1,6	≥1035	≥720	<1035, НО≥880
ПК 68.12-8Am800Тов ПК 67.12-8Am800Тов ПК 62.12-8Am800Тов ПК 61.12-8Am800Тов ПК 56.12-8Am800Тов ПК 55.12-8Am800Тов ПК 41.12-8Am800Тов ПК 40.12-8Am800Тов ПК 26.12-8Am400СТов ПК 25.12-8Am400СТов	1,4	≥1347	≥1049	<1347, НО≥1144
	1,6	≥1540	≥1242	<1540, НО≥1308
ПК 68.12-6Am800Тов ПК 67.12-6Am800Тов ПК 62.12-6Am800Тов ПК 61.12-6Am800Тов ПК 56.12-6Am800Тов ПК 55.12-6Am800Тов ПК 41.12-6Am800Тов ПК 40.12-6Am800Тов ПК 26.12-6Bp1Тр ПК 25.12-6Bp1То	1,4	≥1130	≥832	<1130, НО≥961
	1,6	≥1290	≥992	<1290, НО≥1098
ПК 68.12-4,5Am800Тов ПК 67.12-4,5Am800Тов ПК 62.12-4,5Am800Тов ПК 61.12-4,5Am800Тов ПК 56.12-4,5Am800Тов ПК 55.12-4,5Am800Тов ПК 41.12-4,5Am400СТов ПК 40.12-4,5Am400СТов ПК 26.12-4,5Bp1То ПК 25.12-4,5Bp1То	1,4	≥1130	≥832	<1130, НО≥961
	1,6	≥1290	≥992	<1290, НО≥1098

Подп. и дата | Подп. и дата | Взам.инв.N

Проверка прочности

Продолжение таблицы 4

Марка панели	Виды разрушений и величина коэффициента С по ГОСТ 8829-85	Величина разрушающей нагрузки – q, кгс/м^2		
	1.Текучесть продольной растянутой арматуры до наступления раздробления бетона сжатой зоны С=1,4	При которой панели признаются годными		При которой требуется повторное испытание
	1.Разрыв продольной растянутой арматуры 2. Раздробление бетона сжатой зоны до наступления текучести продольной растянутой арматуры С=1,6	С учетом собств. веса плиты	За вычетом собств. веса плиты	С учетом собств. веса
ПК 68.12-3Am800Тов ПК 67.12-3Am800Тов ПК 62.12-3Am800Тов ПК 61.12-3Am800Тов ПК 56.12-3Am800Тов ПК 55.12-3Am800Тов	1,4	≥1130	≥832	<1130, НО≥961
ПК 41.12-3Вр1То ПК 40.12-3Вр1То ПК 26.12-3Вр1То ПК 25.12-3Вр1То	1,6	≥1290	≥992	<1290, НО≥1098

Взам.инв.N | Подп. и дата | Подп. и дата

Таблица 5

Марка	Размеры мм L	Размеры мм B	Эскиз	Объем бетона м³	Масса кг	Приведенная толщина бетона	Расход стали на изделие кг	Расход стали на 1 м² кг	Обозначение
ПК26.15-8 Ат400СТов	2600	1490	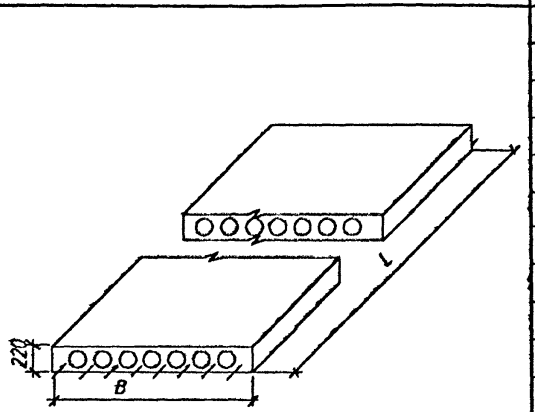	0,49	1225	12,65	11,04	2,85	Б.1.020.1-7. 5-1 300-
ПК25.15-8 Ат400СТов	2500			0,47	1175	12,62	10,8	2,90	-01
ПК26.15- 6 Вр1То	2600			0,49	1225	12,65	11,2	2,89	-02
ПК25.15-6 Вр1То	2500			0,47	1175	12,62	10,9	2,93	-03
ПК41.15-4,5 Ат400СТов	4100			0,77	1925	12,60	19,38	3,17	-04
ПК40.15-4,5 Ат400СТов	4000			0,75	1875	12,58	18,98	3,18	-05
ПК26.15-4,5 Вр1То	2600			0,49	1225	12,65	9,94	2,57	-06
ПК25.15-4,5 Вр1То	2500			0,47	1175	12,62	9,7	2,60	-07
ПК41.15-3 Вр1То	4100			0,77	1925	12,60	14,68	2,40	-08
ПК40.15-3 Вр1То	4000			0,75	1875	12,58	14,39	2,41	-09
ПК26.15-3 Вр1То	2600			0,49	1225	12,65	9,94	2,57	-10
ПК25.15-3 Вр1То	2500			0,47	1175	12,62	9,7	2,60	-11
ПК26.12-8 Ат400СТов	2600	1190	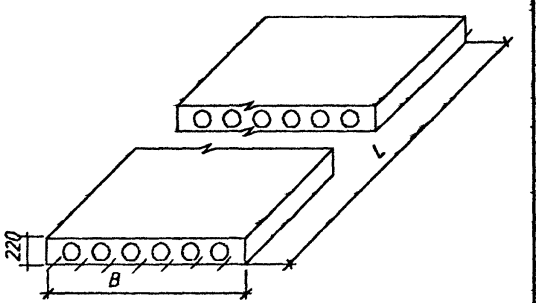	0,37	925	11,96	10,19	3,29	Б.1.020.1-7. 5-1 400-
ПК25.12-8 Ат400СТов	2500			0,35	875	11,76	9,97	3,35	-01
ПК26.12- 6 Вр1То	2600			0,37	925	11,96	9,51	3,07	-02
ПК25.12-6 Вр1То	2500			0,35	875	11,76	9,27	3,12	-03
ПК41.12-4,5 Ат400СТов	4100			0,58	1450	11,89	17,93	3,60	-04
ПК40.12-4,5 Ат400СТов	4000			0,57	1425	11,97	17,57	3,69	-05
ПК26.12-4,5 Вр1То	2600			0,37	925	11,96	9,09	2,94	-06
ПК25.12-4,5 Вр1То	2500			0,35	875	11,76	8,87	2,98	-07
ПК41.12-3 Вр1То	4100			0,58	1450	11,89	11,78	3,60	-08
ПК40.12-3 Вр1То	4000			0,57	1425	11,97	10,77	2,26	-09
ПК26.12-3 Вр1То	2600			0,37	925	11,96	9,09	2,94	-10
ПК25.12-3 Вр1То	2500			0,35	875	11,76	8,87	2,98	-11

Взам.инв.N | Подп. и дата | Инв.N подл.

Изм.	Колич.	Лист	N док.	Подпись	Дата
Зав.лаб.		Белевич			07.98
Инженер		Разгупина			07.98
Инженер		Тукаева			07.98
Норм.контр.		Куц			07.98

Б.1.020.1-7 .5-1 НИ

Общие данные

Стадия	Лист	Листов
С	1	3

НИЗП БелНИИС Министерства архитектуры и строительства

Копировал

Продолжение таб. 5

Марка	Размеры мм L	B	Эскиз	Объем бетона м³	Масса кг	приведен толщина бетона	Расход стали на изделие кг	Расход стали на 1 м² кг	Обозначение
ПК68.12-8 Ат800Тов	6800			0,96	2395	11,86	44,56	5,51	Б.1.020.1-7.5-1 200-
ПК67.12-8 Ат800Тов	6700			0,94	2355	11,79	44,03	5,52	-01
ПК62.12-8 Ат800Тов	6200			0,90	2260	11,82	32,21	4,23	-02
ПК61.12-8 Ат800Тов	6100			0,89	2220	11,87	32,08	4,28	-03
ПК56.12-8 Ат800Тов	5600			0,79	1965	11,85	23,67	3,55	-04
ПК55.12-8 Ат800Тов	5500			0,78	1950	11,95	22,69	3,47	-05
ПК41.12-8 Ат800Тов	4100			0,58	1440	11,89	23,42	4,80	-06
ПК40.12-8 Ат800Тов	4000			0,56	1400	11,76	23,11	4,85	-07
ПК68.12-6 Ат800Тов	6800			0,96	2395	11,86	38,26	4,73.	-08
ПК67.12-6 Ат800Тов	6700			0,94	2355	11,79	37,8	4,74	-09
ПК62.12-6 Ат800Тов	6200			0,90	2260	11,82	26,75	3,51	-10
ПК61.12-6 Ат800Тов	6100			0,89	2220	11,87	26,44	3,53	-11
ПК56.12-6 Ат800Тов	5600	1190		0,79	1965	11,85	18,77	2,82	-12
ПК55.12-6 Ат800Тов	5500			0,78	1950	11,92	18,84	2,88	-13
ПК41.12-6 Ат800Тов	4100			0,58	1440	11,89	15,38	3,15	-14
ПК40.12-6 Ат800Тов	4000			0,56	1400	11,76	15,07	3,17	-15
ПК68.12-4.5 Ат800Тов	6800			0,96	2395	11,86	34,24	4,23	-16
ПК67.12-4.5 Ат800Тов	6700			0,94	2355	11,79	33,82	4,24	-17
ПК62.12-4.5 Ат800Тов	6200			0,90	2260	11,82	28,09	3,69	-18
ПК61.12-4.5 Ат800Тов	6100			0,89	2220	11,87	27,51	3,67	-19
ПК56.12-4.5 Ат800Тов	5600			0,79	1965	11,85	19,55	2,93	-20
ПК55.12-4.5 Ат800Тов	5500			0,78	1950	11,92	19,24	2,94	-21
ПК68.12-3 Ат800Тов	6800			0,96	2395	11,86	32,64	4,03	-22
ПК67.12-3 Ат800Тов	6700			0,94	2355	11,79	32,46	4,07	-23
ПК62.12-3 Ат800Тов	6200			0,90	2260	11,82	25,26	3,32	-24
ПК61.12-3 Ат800Тов	6100			0,89	2220	11,87	24,95	3,33	-25
ПК56.12-3 Ат800Тов	5600			0,79	1965	11,85	19,03	2,86	-26
ПК55.12-3 Ат800Тов	5500			0,78	1950	11,92	18,72	2,86	-27

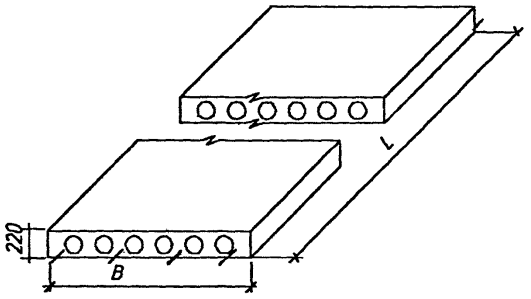

Взам.инв. N | Подп. и дата | Инв.N подл.

Изм.	Колич.	Лист	N док.	Подпись	Дата

Б.1.020.1-7. 5-1 НИ

Лист 2

Копировал

НОМЕНКЛАТУРА ПАНЕЛЕЙ

Марка	Размеры мм L	Размеры мм B	Эскиз	Объем бетона м³	Масса кг	Приведенная толщина бетона	Расход стали на изделие кг	Расход стали на 1 м² кг	Обозначение
ПК68.15-8 Ат800Тов	6800	1490	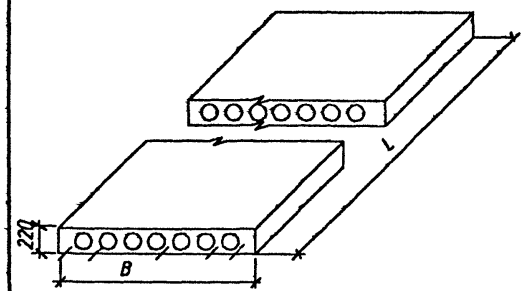	1,28	3213	12,63	52,4	5,17	Б.1.020.1-7. 5-1 100-
ПК67.15-8 Ат800Тов	6700			1,27	3166	12,72	51,77	5,19	-01
ПК62.15-8 Ат800Тов	6200			1,22	3055	12,79	39,59	4,15	-02
ПК61.15-8 Ат800Тов	6100			1,21	3022	12,89	39,09	4,16	-03
ПК56.15-8 Ат800Тов	5600			1,07	2670	12,82	29,4	3,52	-04
ПК55.15-8 Ат800Тов	5500			1,05	2637	12,81	26,94	3,65	-05
ПК41.15-8 Ат800Тов	4100			0,78	1957	12,77	19,95	3,27	-06
ПК40.15-8 Ат800Тов	4000			0,77	1925	12,92	19,56	3,28	-07
ПК68.15-6 Ат800Тов	6800			1,28	3213	12,63	44,36	4,38	-08
ПК67.15-6 Ат800Тов	6700			1,27	3166	12,72	43,81	4,39	-09
ПК62.15-6 Ат800Тов	6200			1,22	3055	12,79	41,41	4,34	-10
ПК61.15-6 Ат800Тов	6100			1,21	3022	12,89	40,88	4,35	-11
ПК56.15-6 Ат800Тов	5600			1,07	2670	12,82	24,66	2,95	-12
ПК55.15-6 Ат800Тов	5500			1,05	2637	12,81	24,27	2,96	-13
ПК41.15-6 Ат800Тов	4100			0,78	1957	12,77	18,94	3,10	-14
ПК40.15-6 Ат800Тов	4000			0,77	1925	12,92	18,58	3,12	-15
ПК68.15-4,5 Ат800Тов	6800			1,28	3213	12,63	39,8	3,93	-16
ПК67.15-4,5 Ат800Тов	6700			1,27	3166	12,72	39,33	3,94	-17
ПК62.15-4,5 Ат800Тов	6200			1,22	3055	12,79	34,86	3,65	-18
ПК61.15-4,5 Ат800Тов	6100			1,21	3022	12,89	34,42	3,67	-19
ПК56.15-4,5 Ат800Тов	5600			1,07	2670	12,82	25,16	3,01	-20
ПК55.15-4,5 Ат800Тов	5500			1,05	2637	12,81	24,77	3,02	-21
ПК68.15-3 Ат800Тов	6800			1,28	3213	12,63	35,78	3,53	-22
ПК67.15-3 Ат800Тов	6700			1,27	3166	12,72	35,35	3,54	-23
ПК62.15-3 Ат800Тов	6200			1,22	3055	12,79	31,22	3,27	-24
ПК61.15-3 Ат800Тов	6100			1,21	3022	12,89	30,84	3,28	-25
ПК56.15-3 Ат800Тов	5600			1,07	2670	12,82	23,12	2,77	-26
ПК55.15-3 Ат800Тов	5500			1,05	2637	12,81	22,76	2,78	-27

Взам.инв.N | Подп. и дата | Инв.N подл.

Изм.	Колич.	Лист	N док.	Подпись	Дата
					07.98
					07.98

Б.1.020.1-7. 5-1 000 НИ

Лист 3

Копировал

Поз.	Обозначение	Наименование	Количество на исполнение Б1.020.1-7.5-1 100-																										Примечан.
				1	2	3	4	5	6	7	8	9	10	11	12	13	14	15	16	17	18	19	20	21	22	23	24	25	26	27	
		Документация																													
	Б.1.020.1-7.5-1 100	Сборочный чертеж	x	x	x	x	x	x	x	x	x	x	x	x	x	x	x	x	x	x	x	x	x	x	x	x	x	x	x	x	
	Б.1.020.1-7.5-1 000-ТО	Техническое описание	x	x	x	x	x	x	x	x	x	x	x	x	x	x	x	x	x	x	x	x	x	x	x	x	x	x	x	x	
	Б.1.020.1-7.5-1 000 ВМС	Ведомость расхода стали																													
		на элемент	x	x	x	x	x	x	x	x	x	x	x	x	x	x	x	x	x	x	x	x	x	x	x	x	x	x	x	x	
		Сборочные единицы																													
1	Б.1.020.1-7.5-1 110-	Каркас КР1	10	10							10	10							10	10					10	10					
	-01	Каркас КР2			10	10	10	10					10	10																	
	-02	Каркас КР3							10	10					10	10															
	-03	Каркас КР4															10	10			10	10	10	10			10	10	10	10	
2	Б.1.020.1-7.5-1 120	Сетка С1	2	2	2	2	2	2	2	2	2	2	2	2	2	2	2	2	2	2	2	2	2	2	2	2	2	2	2	2	
3	Б.1.020.1-7.5-1 130-	Сетка С11	1								1								1						1						
	-01	Сетка С12		1								1								1						1					
3	Б.1.020.1-7.5-1 140-	Сетка С15			1								1								1						1				
	-01	Сетка С16				1								1								1						1			
	-02	Сетка С17					1								1								1						1		
	-03	Сетка С18						1								1								1						1	
	-04	Сетка С19							1								1														
	-05	Сетка С20								1								1													

Взам. инв.N | Подпись и дата | Инв.N подл.

Изм	Колич	Лист	Nдок	Подпись	Дата
Зав.лаб.N2		Белевич			07.98
Инженер		Разгулина			07.98
Нормконтр.		Куц			07.98

Б.1.020.1-7.5-1 100

Плита перекрытия многопустотная шириной 1490 мм

Стадия	Масса	Масштаб

Лист 1 | Листов 2

НИЭПГП БелНИИС Министерства архитектуры и строительства

Поз.	Обозначение	Наименование	Количество на исполнение Б1.020.1-7.5-1 100-																										Примечание
				1	2	3	4	5	6	7	8	9	10	11	12	13	14	15	16	17	18	19	20	21	22	23	24	25	26	27	
		Детали																													
5	Б1.020.1-7.5-1 101-	Стержень Т1									2													1						
	-01	Стержень Т2										2													1					
	-02	Стержень Т3	6								2								4					2						
	-03	Стержень Т4		6								2								4						2				
	-04	Стержень Т5			4								5								4						2			
	-05	Стержень Т6			1																						2			
	-06	Стержень Т7				4								5								4						2		
	-07	Стержень Т8				1																						2		
	-08	Стержень Т9																											1	
	-09	Стержень Т10					5								4								4						2	
	-10	Стержень Т11						1																						1
	-11	Стержень Т12						3								4								4						2
	-12	Стержень Т13							4								2													
	-13	Стержень Т14								4								2												
	-14	Стержень Т15															1													
	-15	Стержень Т16																1												
6	Б1.020.1-7.5-1 301-01	Петля П1	4	4	4	4	4	4	4	4	4	4	4	4	4	4	4	4	4	4	4	4	4	4	4	4	4	4	4	4	
		Материал																													
		Бетон В	В15	В15	В15	В15	В15	В15	В15	В15	В15	В15	В15	В15	В15	В15	В15	В15	В15	В15	В15	В15	В15	В15	В15	В15	В15	В15	В15	В15	

Инв.N подл. | Подпись и дата | Взам. инв.N

Изм	Колич	Лист	Nдок	Подпись	Дата	Б1.020.1-7.5-1 100	Лист 2

Рис.1

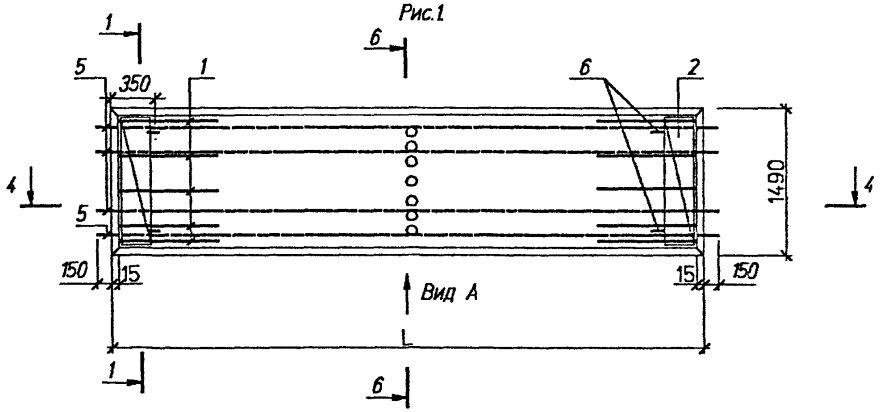

Рис.2

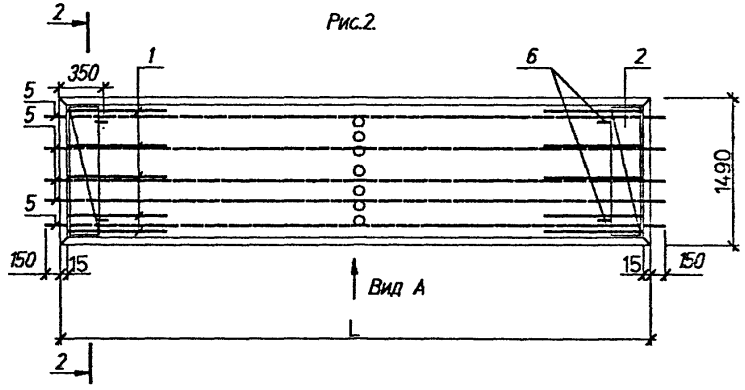

1-1

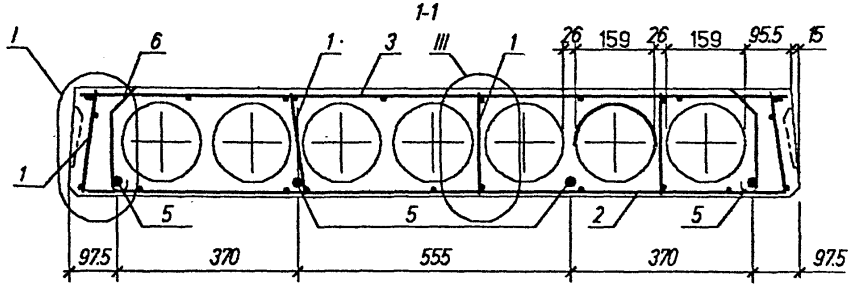

Обозначение	Марка	Рис.	L, мм	Масса кг
Б.1.020.1-7.5-100	ПК68.15-8 Ат800Тов	6	6800	3213
-01	ПК67.15-8 Ат800Тов	6	6700	3166
-02	ПК62.15-8 Ат800Тов	4	6200	3055
-03	ПК61.15-8 Ат800Тов	4	6100	3022
-04	ПК56.15-8 Ат800Тов	2	5600	2670
-05	ПК55.15-8 Ат800Тов	3	5500	2637
-06	ПК41.15-8 Ат800Тов	5	4100	1957
-07	ПК40.15-8 Ат800Тов	5	4000	1925
-08	ПК68.15-6 Ат800Тов	1	6800	3213
-09	ПК67.15-6 Ат800Тов	1	6700	3166
-10	ПК62.15-6 Ат800Тов	2	6200	3055
-11	ПК61.15-6 Ат800Тов	2	6100	3022
-12	ПК56.15-6 Ат800Тов	5	5600	2670
-13	ПК55.15-6 Ат800Тов	5	5500	2637
-14	ПК41.15-6 Ат800Тов	7	4100	1957
-15	ПК40.15-6 Ат800Тов	7	4000	1925
-16	ПК68.15-4,5 Ат800Тов	5	6800	3213
-17	ПК67.15-4,5 Ат800Тов	5	6700	3166
-18	ПК62.15-4,5 Ат800Тов	5	6200	3055
-19	ПК61.15-4,5 Ат800Тов	5	6100	3022
-20	ПК56.15-4,5 Ат800Тов	5	5600	2670
-21	ПК55.15-4,5 Ат800Тов	5	5500	2637
-22	ПК68.15-3 Ат800Тов	7	6800	3213
-23	ПК67.15-3 Ат800Тов	7	6700	3166
-24	ПК62.15-3 Ат800Тов	1	6200	3055
-25	ПК61.15-3 Ат800Тов	1	6100	3022
-26	ПК56.15-3 Ат800Тов	7	5600	2670
-27	ПК55.15-3 Ат800Тов	7	5500	2637

Б.1.020.1-7.5-1 -100 СБ

Изм.	Кол.	Изм.	N док.	Подпись	Дата
Зав.лаб.N2		Белевич			07.98
Инженер		Разгулина			07.98
Норм.контр.		Куц			07.98

Плита перекрытия многопустотная шириной 1490 мм
Сборочный чертеж

Стадия	Масса	Масштаб
Р	см.таб.	

Лист 1 Листов 4

НИЭПГП БелНИИС Министерства архитектуры и строительства

Взам.инв.N | Подп. и дата | Инв.N подл.

2-2

Рис.2.
Остальное - см. Рис.1.

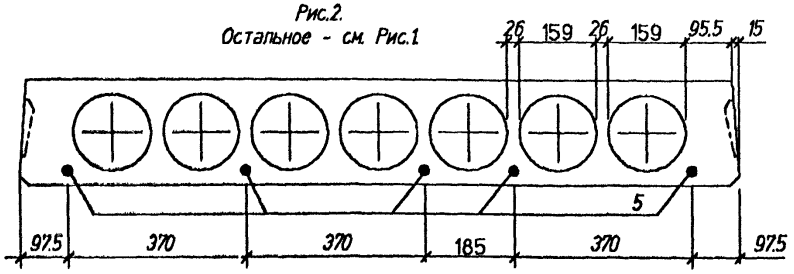

1-1

Рис.3.
Остальное - см. Рис.1.

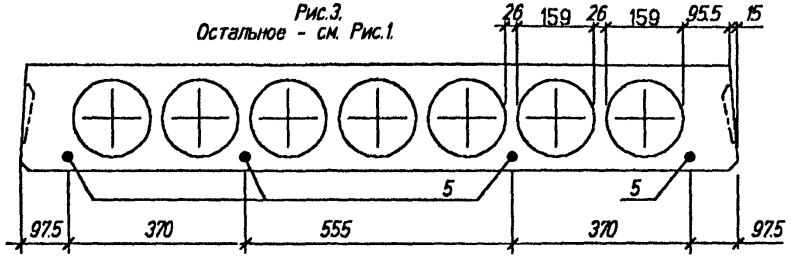

2-2

Рис.4.
Остальное - см. Рис.1.

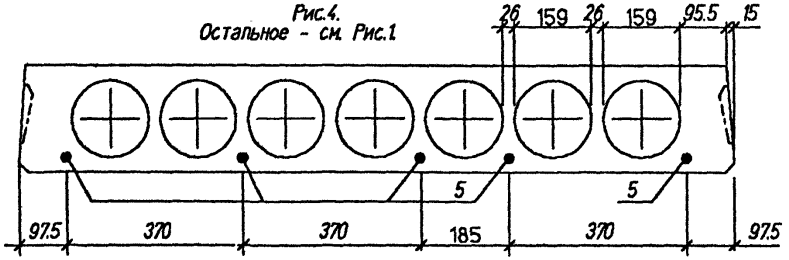

1-1

Рис.5.
Остальное - см. Рис.1.

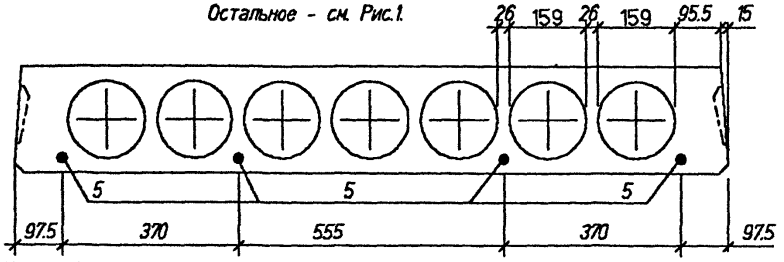

3

Рис.6. остальное -см. Рис.1.

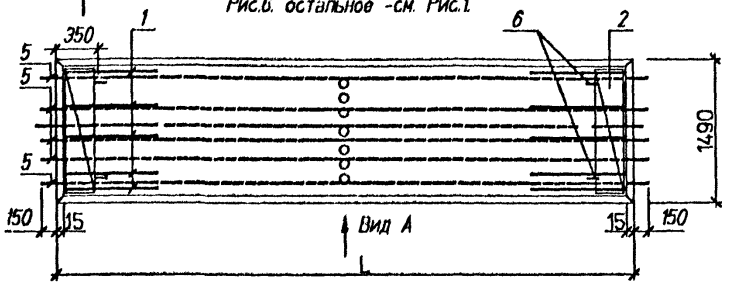

3-3

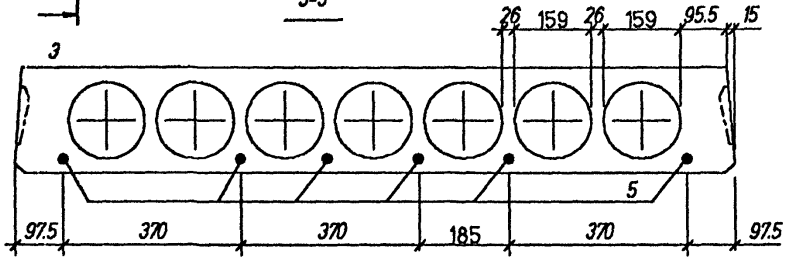

5

Рис.7. остальное -см. Рис.1.

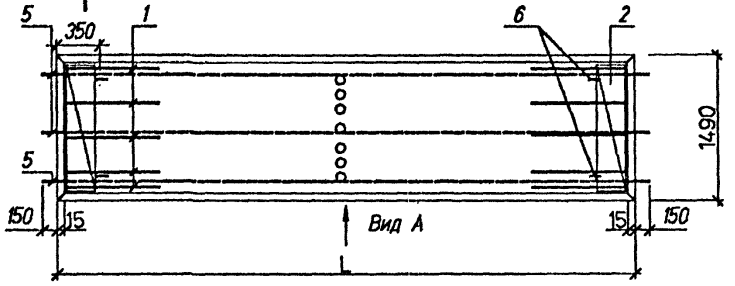

5-5

Рис.7.
Остальное - см. Рис.1.

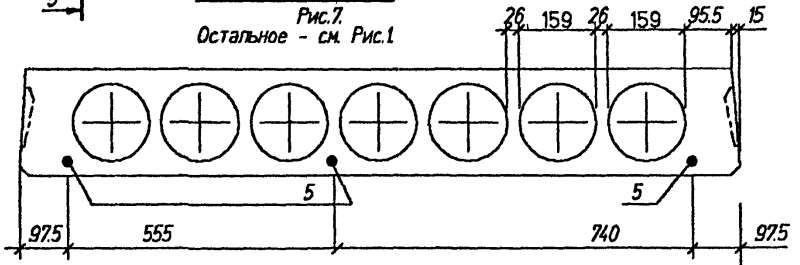

Изм. Колич.	Изм. N док.	Подпись	Дата	Б.1.020.1-7.5-1 100 СБ	Лист 2

Взам.инв.N | Подп. и дата | Подп. и дата

I

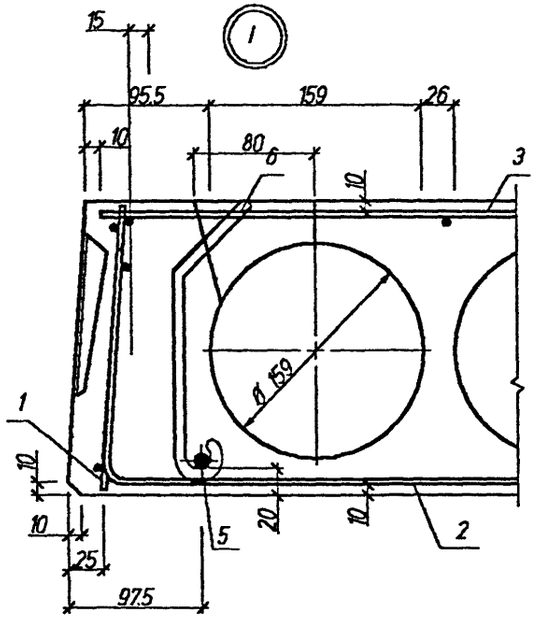

II

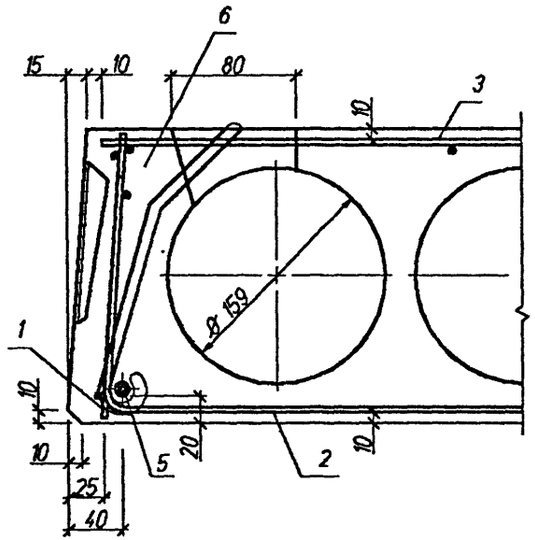

III

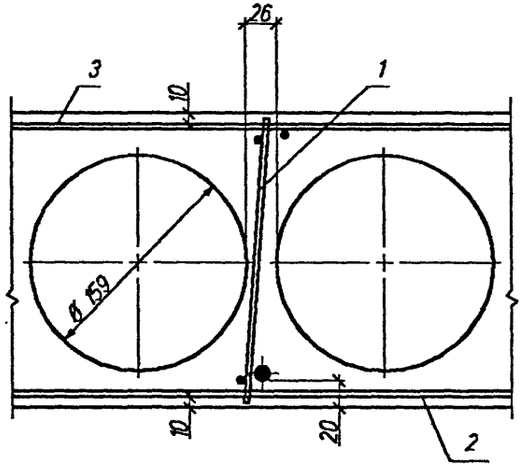

IV

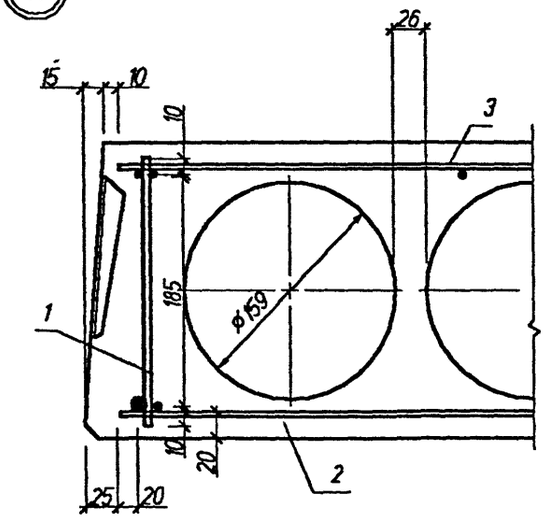

V

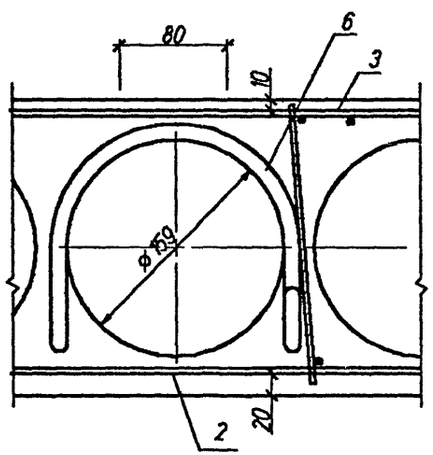

VI

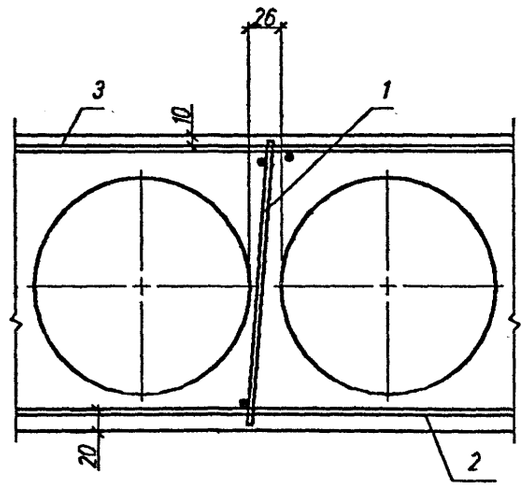

Изм.	Колич.	Лист	N док.	Подпись	Дата	Б.1.020.1-7.5-1 100СБ	Лист 3

Копировал

Инв.N подл. | Подп. и дата | Взам.инв.N

А - А

Деталь заготовки вкладыша, образующего шпонку

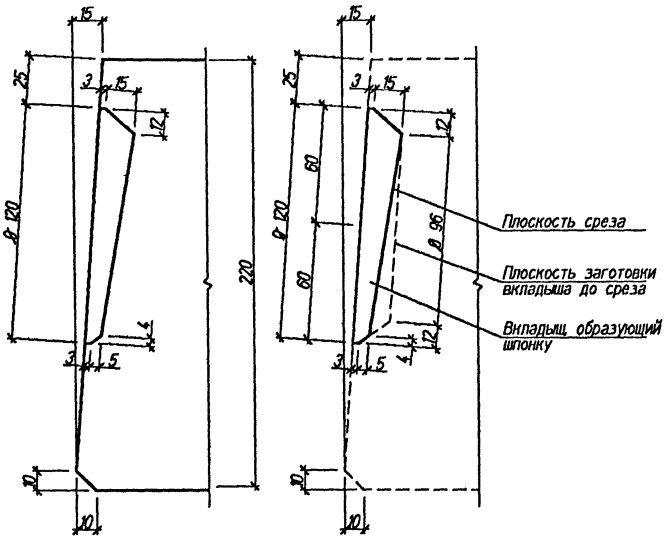

Б-Б

Остальное - см. 1-1.

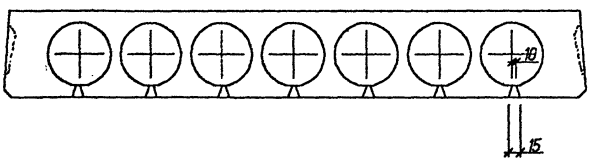

Вид А

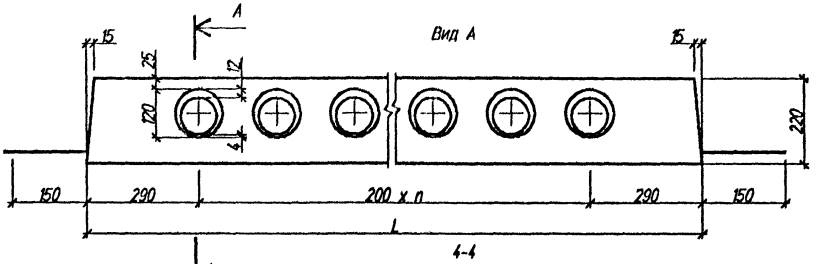

4-4

Вариант 1

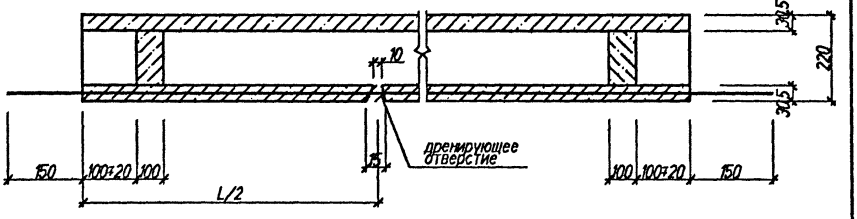

Вариант 2

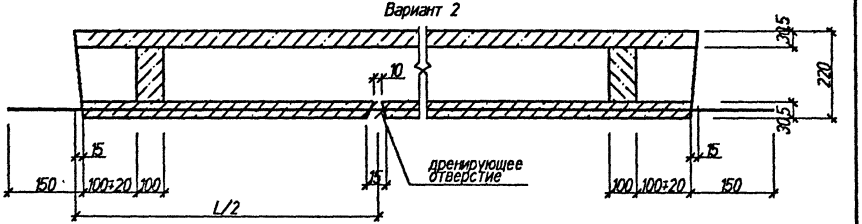

Вариант 3

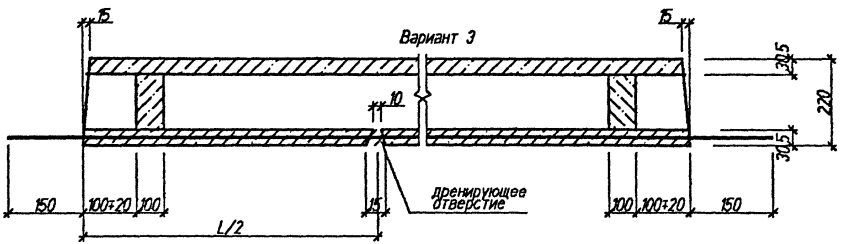

Изм.	Колич.	Лист	N док.	Подпись	Дата	Б.1.020.1-7.5-1 100 СБ	Лист 4

Копировал

Инв.N подл. | Подп. и дата | Взам.инв.N

Поз.	Обозначение	Наименование	Количество на исполнение Б1.020.1-7.5-1 200-																										Примечание
				1	2	3	4	5	6	7	8	9	10	11	12	13	14	15	16	17	18	19	20	21	22	23	24	25	26	27	
		Документация																													
	Б.1.020.1-7.5-1 100 СБ	Сборочный чертеж	х	х	х	х	х	х	х	х	х	х	х	х	х	х	х	х	х	х	х	х	х	х	х	х	х	х	х	х	
	Б.1.020.1-7.5-1 200 СБ	Сборочный чертеж	х	х	х	х	х	х	х	х	х	х	х	х	х	х	х	х	х	х	х	х	х	х	х	х	х	х	х	х	
	Б.1.020.1-7.5-1 000 ТО	Техническое описание	х	х	х	х	х	х	х	х	х	х	х	х	х	х	х	х	х	х	х	х	х	х	х	х	х	х	х	х	
	Б.1.020.1-7.5-1 000 ВМС	Ведомость расхода стали																													
		на элемент	х	х	х	х	х	х	х	х	х	х	х	х	х	х	х	х	х	х	х	х	х	х	х	х	х	х	х	х	
		Сборочные единицы																													
1	Б.1.020.1-7.5-1 110-	Каркас КР1	8	8							8	8							8	8					10	10					
	-01	Каркас КР2			8	8	8	8					8	8																	
	-02	Каркас КР3							8	8					8	8															
	-03	Каркас КР4															6	6			8	8	8	8			6	6	6	6	
2	Б.1.020.1-7.5-1 210-	Сетка С2	2	2	2	2	2	2	2	2	2	2	2	2	2	2	2	2	2	2	2	2	2	2	2	2	2	2	2	2	
3	Б.1.020.1-7.5-1 230--01	Сетка С13	1								1								1						1						
	-02	Сетка С14		1								1								1						1					
3	Б.1.020.1-7.5-1 250-	Сетка С21			1								1								1						1				
	-01	Сетка С22				1								1								1						1			
	-02	Сетка С23					1								1								1						1		
	-03	Сетка С24						1								1								1						1	
	-04	Сетка С25							1								1														
	-05	Сетка С26								1								1													

Изм.	Колич.	Лист	N док.	Подпись	Дата
Зав.лаб.N2		Белевич			07.98
Инженер		Разгулина			07.98
Норм.контр.		Куц			07.98

Б.1.020.1-7.5-1 200

Плита перекрытия многопустотная шириной 1190 мм

Стадия	Масса	Масштаб

Лист 1 Листов 2

НИЭПТП Белниис Министерства архитектуры и строительства

Взаим. инв.N | Подпись и дата | Инв.N подл.

Поз.	Обозначение	Наименование	Количество на исполнение: Б1.020.1-7.5-1 200-																										Примечание
				1	2	3	4	5	6	7	8	9	10	11	12	13	14	15	16	17	18	19	20	21	22	23	24	25	26	27	
		Детали																													
5	Б1.020.1-7.5-1 101-	Стержень Т1																	1												
	-01	Стержень Т2																		1											
	-02	Стержень Т3	5								4								2						3						
	-03	Стержень Т4		5								4								2						3					
	-04	Стержень Т5			3																2						2				
	-05	Стержень Т6			1								4								1						1				
	-06	Стержень Т7				3																1						2			
	-07	Стержень Т8				1								4								3						1			
	-08	Стержень Т9													1																
	-09	Стержень Т10					4								2								3						3		
	10	Стержень Т11																													
	11	Стержень Т12						4								3								3						3	
	12	Стержень Т13							3								3														
	13	Стержень Т14								3								3													
6	Б1.020.1-7.5-1 301	Петля П1					4	4	4	4					4	4	4	4					4	4					4	4	
	-01	Петля П2	4	4	4	4					4	4	4	4					4	4	4	4			4	4	4	4			
		Материал																													
		Бетон В	В15	В15	В15	В15	В15	В15	В15	В15	В15	В15	В15	В15	В15	В15	В15	В15	В15	В15	В15	В15	В15	В15	В15	В15	В15	В15	В15	В15	

1. Страница 27 — Количество стержней поз. 5 на исполнение Б1.020.1-7.5-1 200-19:

Б1 020.1-7.5-1 101-06 Стержень Т7–2шт,

Б1.020 1-7 5-1 101-07 Стержень Т8–1шт,

Изм.	Колич.	Лист	Nдок.	Подпись	Дата	Б.1.020.1-7.5-1 200	Лист 2

Взам. инв. N | Подпись и дата | Инв. N подл.

Рис.1

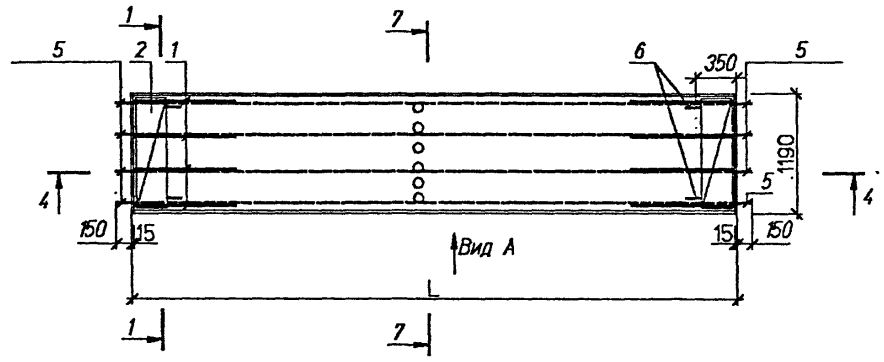

2. Страница 28 — Ссылка на рисунок № 2 для исполнений Б1.020.1-7.5-1 200-18 и 19,

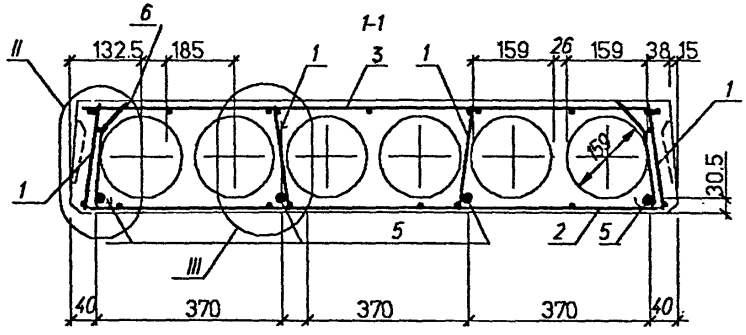

7-7

Остальное - см.рис.1

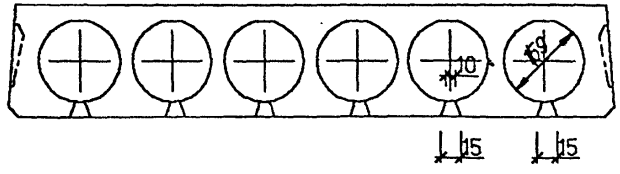

Обозначение	Марка	Рис.	L, мм	Масса кг
Б.1.020.1-7.5-1 200-	ПК68.12-8 Ат800Тов	5	6800	2395
-01	ПК67.12-8 Ат800Тов	5	6700	2355
-02	ПК62.12-8 Ат800Тов	1	6200	2260
-03	ПК61.12-8 Ат800Тов	1	6100	2220
-04	ПК56.12-8 Ат800Тов	4	5600	1965
-05	ПК55.12-8 Ат800Тов	4	5500	1950
-06	ПК41.12-8 Ат800Тов	3	4100	1440
-07	ПК40.12-8 Ат800Тов	3	4000	1400
-08	ПК68.12-6 Ат800Тов	4	6800	2395
-09	ПК67.12-6 Ат800Тов	4	6700	2355
-10	ПК62.12-6 Ат800Тов	4	6200	2260
-11	ПК61.12-6 Ат800Тов	4	6100	2220
-12	ПК56.12-6 Ат800Тов	2	5600	1965
-13	ПК55.12-6 Ат800Тов	3	5500	1950
-14	ПК41.12-6 Ат800Тов	3	4100	1440
-15	ПК40.12-6 Ат800Тов	3	4000	1400
-16	ПК68.12-4.5 Ат800Тов	2	6800	2395
-17	ПК67.12-4.5 Ат800Тов	2	6700	2355
-18	ПК62.12-4.5 Ат800Тов	1	6200	2260
-19	ПК61.12-4.5 Ат800Тов	1	6100	2220
-20	ПК56.12-4.5 Ат800Тов	3	5600	1965
-21	ПК55.12-4.5 Ат800Тов	3	5500	1950
-22	ПК68.12-3 Ат800Тов	3	6800	2395
-23	ПК67.12-3 Ат800Тов	3	6700	2355
-24	ПК62.12-3 Ат800Тов	2	6200	2260
-25	ПК61.12-3 Ат800Тов	2	6100	2220
-26	ПК56.12-3 Ат800Тов	3	5600	1965
-27	ПК55.12-3 Ат800Тов	3	5500	1950

Б.1.020.1-7.5-1 200 СБ

Изм.	Колич.	Лист	№док.	Подпись	Дата
Зав.лаб.		Белевич			07.98
Инженер		Разгулина			07.98
Норм.контр.		Куц			07.98

Плита перекрытия многопустотная шириной 1190 мм Сборочный чертеж

Стадия	Масса	Масштаб
Р	см. таб	
Лист 1	Листов 2	

НИЭПГП БелНИИС Министерства архитектуры и строительства

Взам. инв.N | Подп. и дата | Инв.N подл.

Рис.2

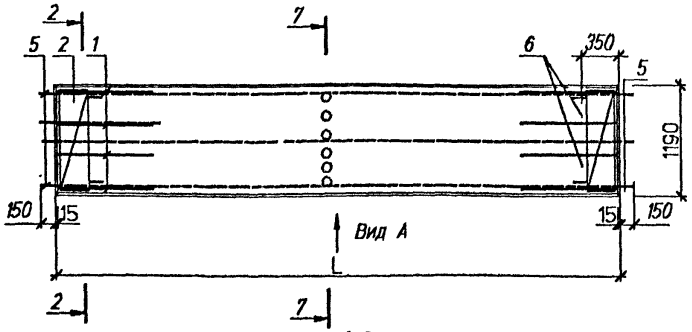

2-2

Рис.2.

Остальное - см.рис.1.

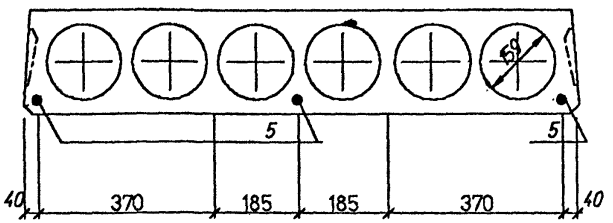

2-2

Рис.3.

Остальное - см.рис.1

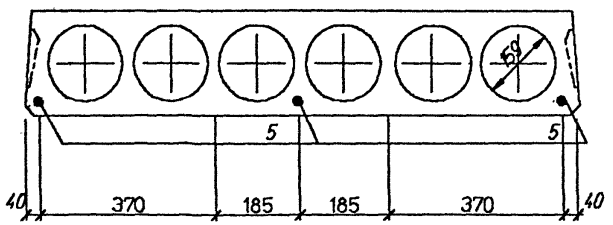

1-1

Рис.4.

Остальное - см.рис.1.

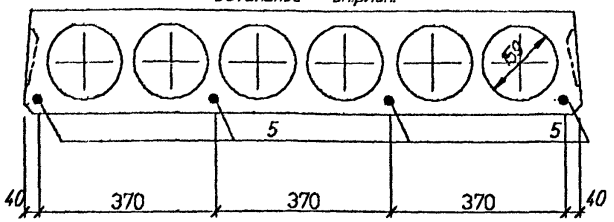

Рис.5.

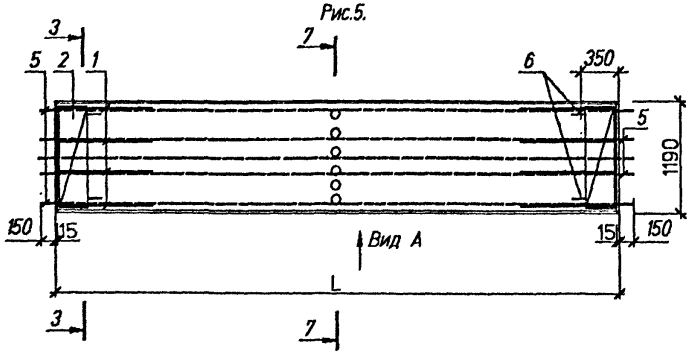

3-3

Рис.5.

Остальное - см.рис.1.

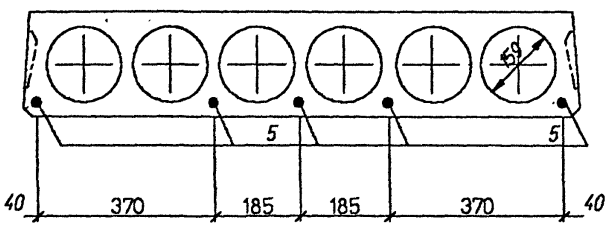

Взам. инв.№ | Подп. и дата | Инв.№ подл.

Изм.	Кол.уч.	Лист	№док.	Подпись	Дата	Б.1.020.1-7.5-1 200 СБ	Лист 2

Поз.	Обозначение	Наименование	Количество на исполнение Б.1.020.1-7.5-1 300-												Примеч.
			-	1	2	3	4	5	6	7	8	9	10	11	
		Документация													
	Б.1.020.1-7.5-1 300СБ	Сборочный чертеж	x	x	x	x	x	x	x	x	x	x	x	x	
	Б.1.020.1-7.5-1 000 ТО	Техническое описание	x	x	x	x	x	x	x	x	x	x	x	x	
	Б.1.020.1-7.5-1 000 ВМС	Ведомость расхода стали на элемент	x	x	x	x	x	x	x	x	x	x	x	x	
		Сборочные единицы													
1	Б.1.020.1-7.5-1 110 01	Каркас КР2					10	10			10	10			
	03	Каркас КР4	10	10	10	10			10	10			10	10	
4	Б.1.020.1-7.5-1 310	Сетка С3					1				1				
	01	Сетка С4						1				1			
	02	Сетка С5	1		1				1				1		
	03	Сетка С6		1		1				1				1	
2	Б.1.020.1-7.5-1 320	Сетка С27			1										
	01	Сетка С28				1									
2	Б.1.020.1-7.5-1 330	Сетка С31	1												
	01	Сетка С32		1											
	02	Сетка С33					1								
	03	Сетка С34						1							
	04	Сетка С35									1				
	05	Сетка С36										1			
	Б.1.020.1-7.5-1 331	Сетка С41							1				1		
	01	Сетка С42								1				1	
6	Б.1.020.1-7.5-1 302	Петля П3	4	4	4	4	4	4	4	4	4	4	4	4	
		Материал													
		Бетон	В15	В15	В15	В15	В15	В15	В15	В15	В15	В15	В15	В15	

Взам. инв.N

Подп. и дата

Инв.N подл.

Изм.	Кол.уч.	Лист	N док.	Подпись	Дата
Зав.лаб.N2		Белевич			07.98
Инженер		Разгулина			07.98
Норм.контр.		Куц			07.98

Копировал

Б.1.020.1-7.5-1 300 СБ

Панель перекрытия многопустотная шириной 14.90 мм

Стадия	Масса	Масштаб
Р		
Лист 1	Листов 1	

НИЭПГП БелНИИС Министерства архитектуры и строительства

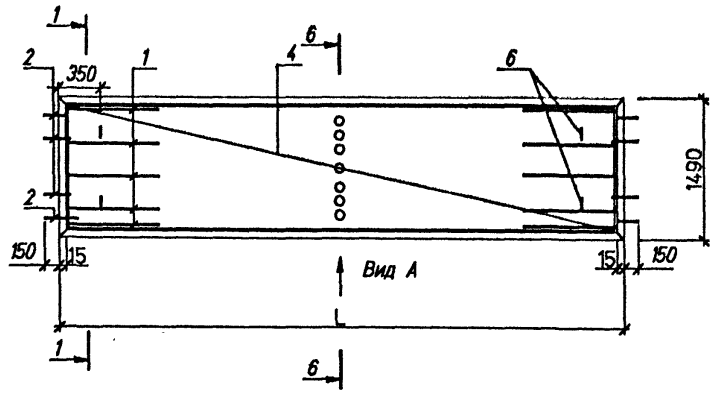

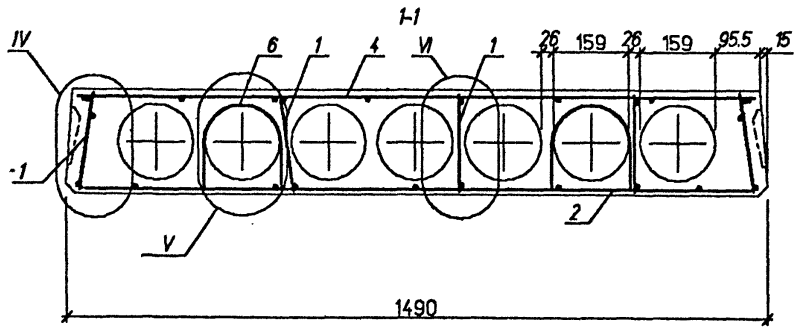

Обозначение	Марка	L, мм	Масса кг
Б.1.020.1-7.5-1 300	ПК26.15-8 Ат400СТов	2600	1225
-01	ПК25.15-8 Ат400СТов	2500	1175
-02	ПК26.15- 6 Вр1То	2600	1225
-03	ПК25.15-6 Вр1То	2500	1175
-04	ПК41.15-4,5 Ат400СТов	4100	1925
-05	ПК40.15-4,5 Ат400СТов	4000	1875
-06	ПК26.15-4,5 Вр1То	2600	1225
-07	ПК25.15-4,5 Вр1То	2500	1175
-08	ПК41.15-3 Вр1То	4100	1925
-09	ПК40.15-3 Вр1То	4000	1875
-10	ПК26.15-3 Вр1То	2600	1225
-11	ПК25.15-3 Вр1То	2500	1175

Изм.	Колич	Изм.	N док	Подпись	Дата
Зав.лаб.N2		Белевич			07.98
Инженер		Разгулина			07.98
Норм.контр.		Куц			07.98

Б.1.020.1-7.5-1 -300 СБ

Плита перекрытия многопустотная шириной 1490 мм
Сборочный чертеж

Стадия	Масса	Масштаб
Р	см.таб.	
Лист 1	Листов 1	

НИЭПГП БелНИИС Министерства архитектуры и строительства

Подп. и дата | Взам.инв.N

Поз.	Обозначение	Наименование	Количество на исполнение Б.1.020.1-7.5-1 400-												Примеч.
			-	1	2	3	4	5	6	7	8	9	10	11	
		Документация													
	Б.1.020.1-7.5-1 400 СБ	Сборочный чертеж	x	x	x	x	x	x	x	x	x	x	x	x	
	Б.1.020.1-7.5-1 000 ТО	Техническое описание	x	x	x	x	x	x	x	x	x	x	x	x	
	Б.1.020.1-7.5-1 000 ВМС	Ведомость расхода стали на элемент	x	x	x	x	x	x	x	x	x	x	x	x	
		Сборочные единицы													
1	Б.1.020.1-7.5-1 110 -01	Каркас КР2					8	8			8	8			
	-03	Каркас КР4	8	8	8	8			8	8			8	8	
4	Б.1.020.1-7.5-1 310 -05	Сетка С7					1				1				
	-06	Сетка С8						1				1			
	-07	Сетка С9	1		1				1				1		
	-08	Сетка С10		1		1				1				1	
2	Б.1.020.1-7.5-1 410	Сетка С29			1										
	-01	Сетка С30				1									
2	Б.1.020.1-7.5-1 330 -06	Сетка С37	1												
	-07	Сетка С38		1											
	-08	Сетка С39					1								
	-09	Сетка С40						1							
	Б.1.020.1-7.5-1 331- 02	Сетка С43							1						
	-03	Сетка С44								1					
	-04	Сетка С45									1				
	-05	Сетка С46										1			
	-06	Сетка С47											1		
	-07	Сетка С48												1	
6	Б.1.020.1-7.5-1 301	Петля П 3	4	4	4	4	4	4	4	4	4	4	4	4	
		Материал	В15	В15	В15	В15	В15	В15	В15	В15	В15	В15	В15	В15	

Взам.инв. N | Подп. и дата | Инв.N подл.

Изм.	Колич.	Лист	N док.	Подпись	Дата
Зав.лаб.N2		Белевич			07.98
Инженер		Разгулина			07.98
Норм.контр.		Куц			07.98

Копировал

Б.1.020.1-7.5-1 400 СБ

Плита перекрытия многопустотная шириной 1190 мм

Стадия	Масса	Масштаб
Р	см. табл.	

Лист 1 | Листов 1

НИЭПГП БелНИИС Министерства архитектуры и строительства

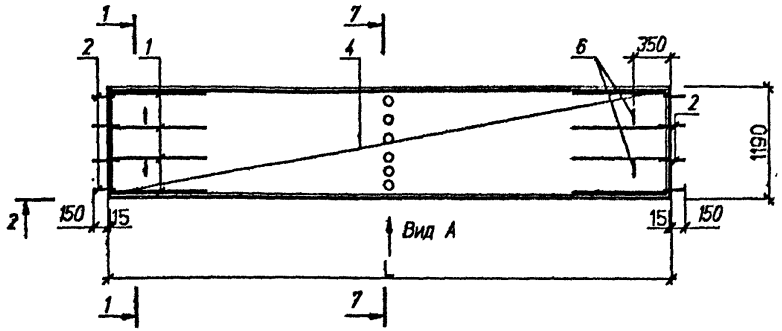

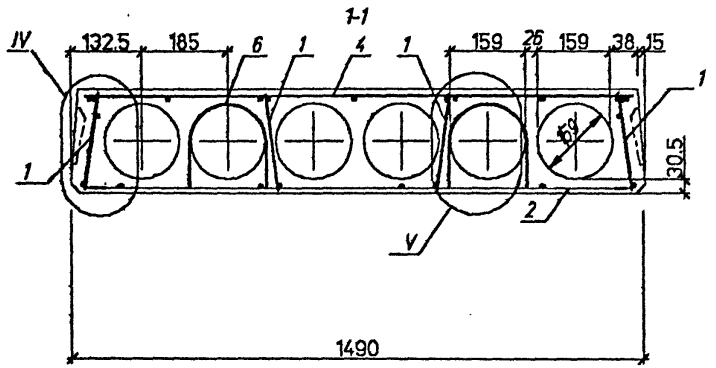

7-7

Остальное - см.рис.1

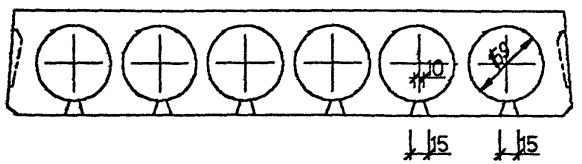

Обозначение	Марка	L, мм	Масса кг
Б.1.020.1-7. 5-1 400-	ПК26.12-8 Ат400СТов	2600	925
-01	ПК25.12-8 Ат400СТов	2500	875
-02	ПК26.12- 6 Вр1То	2600	925
-03	ПК25.12-6 Вр1То	2500	875
-04	ПК41.12-4,5 Ат400СТов	4100	1450
-05	ПК40.12-4,5 Ат400СТов	4000	1425
-06	ПК26.12-4,5 Вр1То	2600	925
-07	ПК25.12-4,5 Вр1То	2500	875
-08	ПК41.12-3 Вр1То	4100	1450
-09	ПК40.12-3 Вр1То	4000	1425
-10	ПК26.12-3 Вр1То	2600	925
-11	ПК25.12-3 Вр1То	2500	875

Изм.	Колич.	Лист	N док.	Подпись	Дата
Зав.лаб.		Белевич			07.98
Инженер		Разгулина			07.98
Норм.контр.		Куц			07.98

Б.1.020.1-7.5-1 400 СБ

Плита перекрытия многопустотная шириной 1190 мм
Сборочный чертеж

Стадия	Масса	Масштаб
Р	см. таб.	

Лист 1 Листов 1

НИЭПГП БелНИИС Министерства архитектуры и строительства

Взам. инв.N | Подп. и дата | Инв.N подл.

Поз.	Обозначение	Наименование	Кол.	Примеч.
		Документация		
	Б.1.020.1-7.5-1 ОООТО	Техническое описание		
		Переменные данные		
		для исполнения		
		Б.1.020.1-7 110		КР1
		Детали		
1	Б.1.020.1-7.5-1 115	Ø 3 Вр I ГОСТ 6727-80; l=1220	2	0,06 кг
2	Б.1.020.1-7.5-1 112	Ø 4 Вр I ГОСТ 6727-80; l=205	11	0,02 кг
		Б.1.020.1-7 110-01		КР2
		Детали		
1	Б.1.020.1-7.5-1 111	Ø 3 Вр I ГОСТ 6727-80; l=1020	2	0,05 кг
2	Б.1.020.1-7.5-1 112	Ø 4 Вр I ГОСТ 6727-80; l=205	11	0,02 кг
		Б.1.020.1-7 110-02		КР3
		Детали		
1	Б.1.020.1-7.5-1 111	Ø 3 Вр I ГОСТ 6727-80; l=1020	2	0,05кг
2	Б.1.020.1-7.5-1 113	Ø 3 Вр I ГОСТ 6727-80; l=205	11	0,01кг
		Б.1.020.1-7 110-03		КР4
		Детали		
1	Б.1.020.1-7.5-1 114	Ø 3 Вр I ГОСТ 6727-80; l=820	2	0,04кг
2	Б.1.020.1-7.5-1 112	Ø 4 Вр I ГОСТ 6727-80; l=205	9	0,02кг

Взаимин N | Подп. и дата | Инв.N подл.

Изм.	Колич.	Лист	N док.	Подпись	Дата
Зав.лаб.N2		Белевич			07.98
Инженер		Разгулина			07.98
Норм.контр		Куц			07.98

Б.1.020.1-7.5-1 110

Каркас (КР1_КР5)

Стадия	Лист	Листов
Р		1

НИЭПГП БелНИИС Министерства архитектуры и строительства

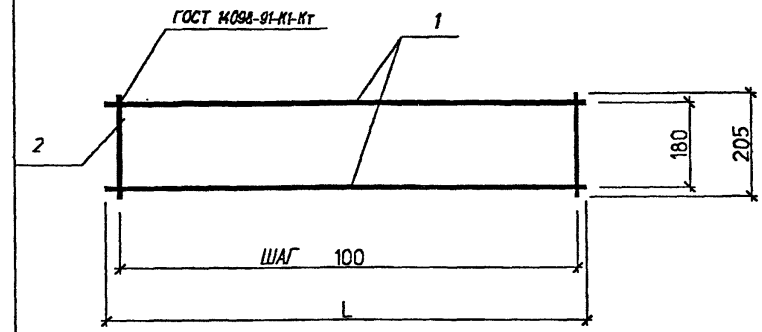

Обозначение	Марка	L,мм	n	Масса кг
Б.1.020.1-7.5-1 110	КР 1	1220	12	0,34
-01	КР 2	1020	10	0,32
-02	КР 3	1020	10	0,21
-03	КР 4	820	8	0,26

Взаимин N | Подп. и дата | Инв.N подл.

Изм.	Колич.	Лист	N док.	Подпись	Дата
Зав.лаб.N2		Белевич			07.98
Инженер		Разгулина			07.98
Норм.контр		Куц			07.98

Б.1.020.1-7 110

Каркас (КР1_КР4)

Сборочный чертеж

Стадия	Масса	Масштаб
Р	см. табл.	

Лист	Листов 1

НИЭПГП БелНИИС Министерства архитектуры и строительства

Поз.	Обозначение	Наименование	Кол.	Примеч.
		Документация		
	Б.1.020.1-7.5-1 ПОТО	Техническое описание		
		Переменные данные		
		для исполнения		
		Б.1.020.1-7.5-1 120		С1
		Детали		
1	Б.1.020.1-7.5-1 121	∅ 4 Вр I ГОСТ 6727-80; l=1780	5	0,16 кг
2	Б.1.020.1-7.5-1 122	∅ 3 Вр I ГОСТ 6727-80; l=300	7	0,02 кг
		Б.1.020.1-7.5-1 120 -01		С2
		Детали		
1	Б.1.020.1-7.5-1 123	∅4 Вр I ГОСТ 6727-80; l=1480	5	0,14 кг
2	Б.1.020.1-7.5-1 122	∅3 Вр I ГОСТ 6727-80; l=300	6	0,02 кг

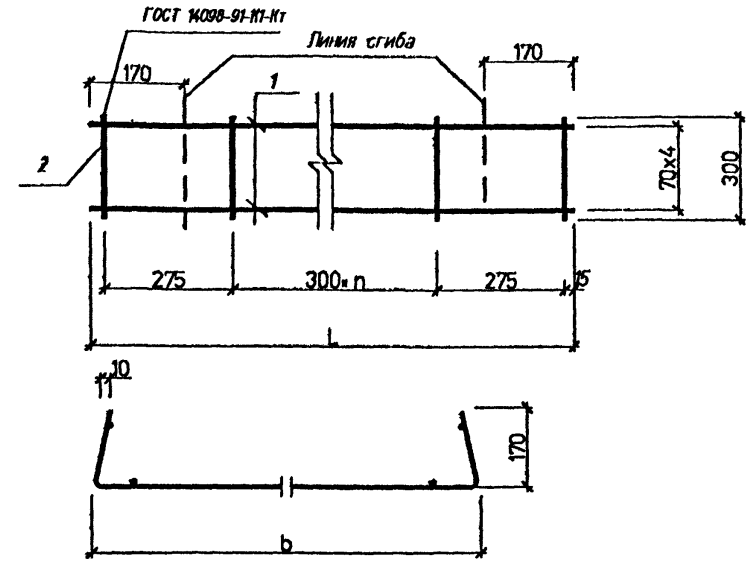

Обозначение	Марка	L,мм	b, мм	n	Масса кг.
Б.1.020.1-7.5-1 120-	С1	1780	1200	4	0,94
-01	С2	1480	900	3	0,82

Взам.инв.N | Подп. и дата | Инв.N подл.

Изм.	Колич.	Лист	N док.	Подпись	Дата
Зав.лаб.N2		Белевич			07.98
Инженер		Разгулина			07.98
Норм.контр.		Куц			07.98

Б.1.020.1-7.5-1 120

Сетка (С1..С2)

Стадия	Лист	Листов
Р	1	1

НИЭПГП БелНИИС Министерства архитектуры и строительства

Взам.инв.N | Подп. и дата | Инв.N подл.

Изм.	Колич.	Лист	N док.	Подпись	Дата
Зав.лаб.N2		Белевич			07.98
Инженер		Разгулина			07.98
Норм.контр.		Куц			07.98

Б.1.020.1-7.5-1 120 СБ

Сетка (С1..С2)

Сборочный чертеж

Стадия	Масса	Масштаб
Р	см. табл.	

Лист 1	Листов 1

НИЭПГП БелНИИС Министерства архитектуры и строительства

Поз.	Обозначение	Наименование	Кол.	Примеч.
		Документация		
	Б.1.020.1-7.5-1 000ТО	Техническое описание		
		Переменные данные		
		для исполнения		
		Б.1.020.1-7.5-1 310 -04		С7
		Детали		
1	Б.1.020.1-7.5-1 311	Ø 3 Вр I ГОСТ 6727-80; l=4060	7	0,21кг
2	Б.1.020.1-7.5-1 211	Ø 3 Вр I ГОСТ 6727-80; l=1140	15	0,06кг
		Б.1.020.1-7.5-1 310 -05		С8
		Детали		
1	Б.1.020.1-7.5-1 313	Ø 3 Вр I ГОСТ 6727-80; l=3960	7	0,21кг
2	Б.1.020.1-7.5-1 211	Ø 3 Вр I ГОСТ 6727-80; l=1140	14	0,06кг
		Б.1.020.1-7.5-1 310 - 06		С9
		Детали		
1	Б.1.020.1-7.5-1 314	Ø 3 Вр I ГОСТ 6727-80; l=2560	7	0,13кг
2	Б.1.020.1-7.5-1 211	Ø 3 Вр I ГОСТ 6727-80; l=1140	10	0,06кг
		Б.1.020.1-7.5-1 310 -07		С10
		Детали		
1	Б.1.020.1-7.5-1 315	Ø 3 Вр I ГОСТ 6727-80; l=2460	7	0,13кг
2	Б.1.020.1-7.5-1 211	Ø 3 Вр I ГОСТ 6727-80; l=1140	9	0,06кг

Взаимин. N | Подп. и дата | Инв.N подл.

Изм.	Колич.	Лист	N док.	Подпись	Дата
Зав.лаб.		Белевич			07.98
Инженер		Разгулина			07.98
Нормконтр.		Куц			07.98

Б.1.020.1-7.5-1 310 СБ

Сетка (С3..С10)

Стадия	Лист	Листов
Р	1	1

НИЭП БелНИИС Министерства архитектуры и строительства

Копировал

Поз.	Обозначение	Наименование	Кол.	Примеч.
		Б.1.020.1-7.5-1 310		С3
		Детали		
1	Б.1.020.1-7.5-1 311	Ø 3 Вр I ГОСТ 6727-80; l=4060	8	0,21кг
2	Б.1.020.1-7.5-1 132	Ø 3 Вр I ГОСТ 6727-80; l=1440	15	0,07кг
		Б.1.020.1-7.5-1 310 -01		С4
		Детали		
1	Б.1.020.1-7.5-1 313	Ø 3 Вр I ГОСТ 6727-80; l=3960	8	0,21кг
2	Б.1.020.1-7.5-1 132	Ø 3 Вр I ГОСТ 6727-80; l=1440	14	0,07кг
		Б.1.020.1-7.5-1 310 -02		С5
		Детали		
1	Б.1.020.1-7.5-1 314	Ø 3 Вр I ГОСТ 6727-80; l=2560	8	0,13кг
2	Б.1.020.1-7.5-1 132	Ø 3 Вр I ГОСТ 6727-80; l=1440	10	0,07кг
		Б.1.020.1-7.5-1 310 -03		С6
		Детали		
1	Б.1.020.1-7.5-1 315	Ø 3 Вр I ГОСТ 6727-80; l=2460	8	0,13кг
2	Б.1.020.1-7.5-1 132	Ø 3 Вр I ГОСТ 6727-80; l=1440	9	0,07кг

Взаимин. N | Подп. и дата | Инв.N подл.

Изм.	Колич.	Лист	N док.	Подпись	Дата
Зав.лаб.N2		Белевич			07.98
Инженер		Разгулина			
Нормконтр.		Куц			07.98

Б.1.020.1-7.5-1 310 СБ

Сетка (С3..С10)

Стадия	Лист	Листов
Р	2	2

НИЭПГП БелНИИС Министерства архитектуры и строительства

Копировал

ГОСТ 14098-91-К1-Кг Рис. 1

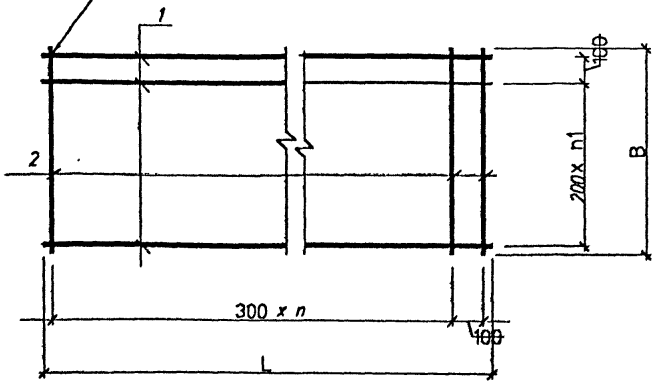

Рис. 2

остальное - см. рис.1

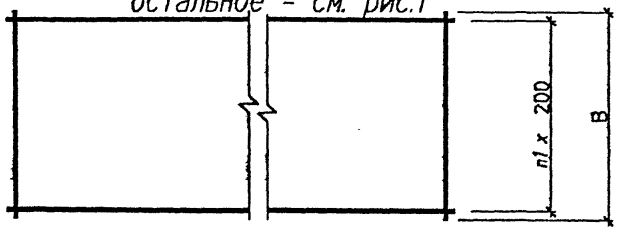

Рис. 3

остальное - см. рис.1

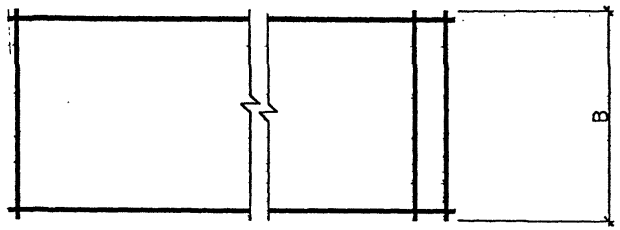

ГОСТ 14098-91-К1-Кг Рис. 4

остальное -см. рис.1

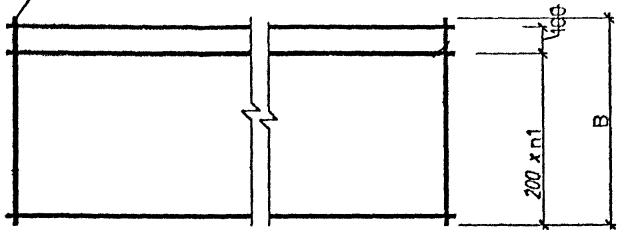

Обозначение	Марка	Рис.	L мм	B мм	n шт	n1 шт	Масса кг
Б.1.020.1-7.5-1 310-	С3	3	4060	1440	13	7	2,73
01	С4	2	3960	1440	13	7	2,66
02	С5	3	2560	1440	8	7	1,74
03	С6	2	2460	1440	8	7	1,67
04	С7	1	4060	1140	13	5	2,37
05	С8	4	3960	1140	13	5	2,31
06	С9	1	2560	1140	8	5	1,51
07	С10	4	2460	1140	8	5	1,45

Инв.N подл. | Подп. и дата | Взам.инв. N

Изм.	Колич.	Лист	N.док.	Подпись	Дата
Зав.лаб.N2		Белевич			07.98
Инженер		Разгулина			07.98
Норм.контр.		Куц			07.98

Б1.020.1-7.5-1 310 СБ

Сетка (С3...С10)

Сборочный чертеж

Стадия	Масса	Масштаб
Р	см. табл.	

Лист 1 | Листов 2

НИЭПГП БелНИИС Министерства архитектуры и строительства

Копировал

Поз.	Обозначение	Наименование	Кол.	Примеч.
		Документация		
	Б.1.020.1-7.5-1 000ТО	Техническое описание		
		Переменные данные		
		для исполнения		
		Б.1.020.1-7.5-1 130		С11
		Детали		
1	Б.1.020.1-7.5-1 131	∅4 Вр I ГОСТ 6727-80; l=6760	8	0.62кг
2	Б.1.020.1-7.5-1 132	∅3 Вр I ГОСТ 6727-80; l=1440	28	0.07 кг
		Б.1.020.1-7.5-1 130 -01		С12
		Детали		
1	Б.1.020.1-7.5-1 133	∅4 Вр I ГОСТ 6727-80; l=6660	8	0.61 кг
2	Б.1.020.1-7.5-1 132	∅3 Вр I ГОСТ 6727-80; l=1440	27	0.07 кг

Изм.	Колич	Лист	N док	Подпись	Дата
Зав.лаб.		Белевич			07.98
Инженер		Разгулина			07.98
Норм.контр		Куц			07.98

Б.1.020.1-7.5-1 130

Сетка (С11-С12)

Стадия	Лист	Листов
Р	1	1

НИЭП Белгипис Министерства архитектуры и строительства

Копировал

ГОСТ 14098-91-К1-Кг

Рис. 1

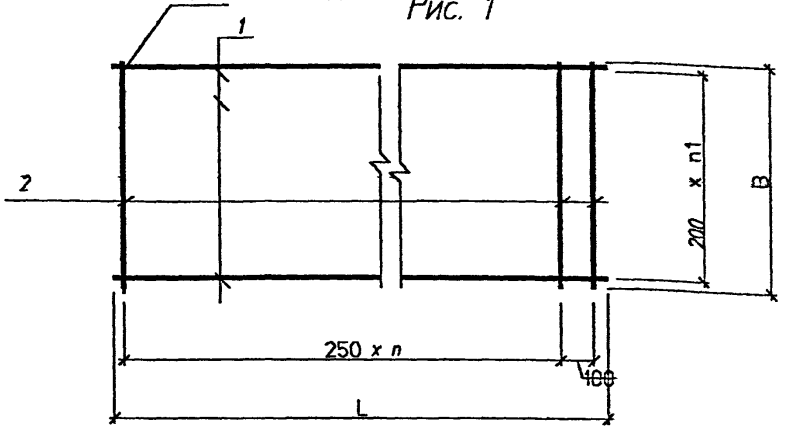

Рис. 2

остальное - см. рис.1

ГОСТ 14098-91-К1-Кг

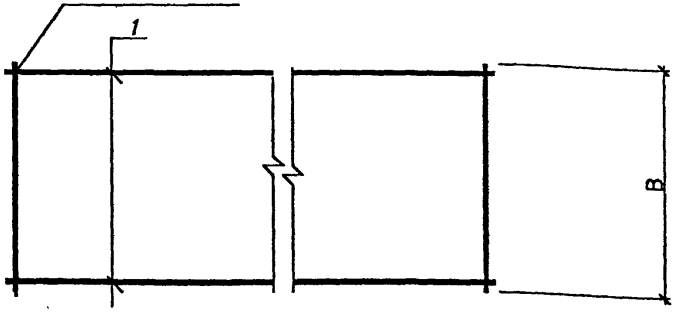

Обозначение	Марка	Рис.	L мм	B мм	n шт	n1 шт	Масса кг
Б.1.020.1-7.5-1 130	С11	2	6760	1440	27	7	6.92
-01	С12	1	6660	1440	26	7	6.77

Б.1.020.1-7.5-1 130 СБ

Изм.	Колич	Лист	N док	Подпись	Дата
Зав.паб.N2		Белевич			07.98
Инженер		Разгулина			07.98
Норм.контр		Куц			07.98

Сетка (С11-С12)
Сборочный чертеж

Стадия	Масса	Масштаб
Р	см. табл.	
Лист 1	Листов 1	

НИЭП Белгипис Министерства архитектуры и строительства

Копировал

Взаимозам. N
Подп. и дата
Инв.N подл.

Поз.	Обозначение	Наименование	Кол.	Примеч.
		Документация		
	Б.1.020.1-7.5-1 000ТО	Техническое описание		
		Переменные данные		
		для исполнения		
		Б.1.020.1-7.5-1 210-		С13
		Детали		
1	Б.1.020.1-7.5-1 131	Ø 4 Вр I ГОСТ 6727-80; l=6760	7	0.62 кг
2	Б.1.020.1-7.5-1 211	Ø 3 Вр I ГОСТ 6727-80; l=1140	28	0.06 кг
		Б.1.020.1-7.5-1 210 -01		С14
		Детали		
1	Б.1.020.1-7.5-1 133	Ø4 Вр I ГОСТ 6727-80; l=6660	7	0.61 кг
2	Б.1.020.1-7.5-1 211	Ø3 Вр I ГОСТ 6727-80; l=1140	27	0.06 кг

Изм.	Колич.	Лист	N док.	Подпись	Дата
Зав.лаб.		Белевич			07.98
Инженер		Разгулина			07.98
Норм.контр.		Куц			07.98

Б.1.020.1-7.5-1 210

Сетка (С13,С14)

Стадия	Лист	Листов
Р	1	1

НИЭП Белгипис
Министерства архитектуры и строительства

Копировал

ГОСТ 14098-91-К1-Кг Рис. 1

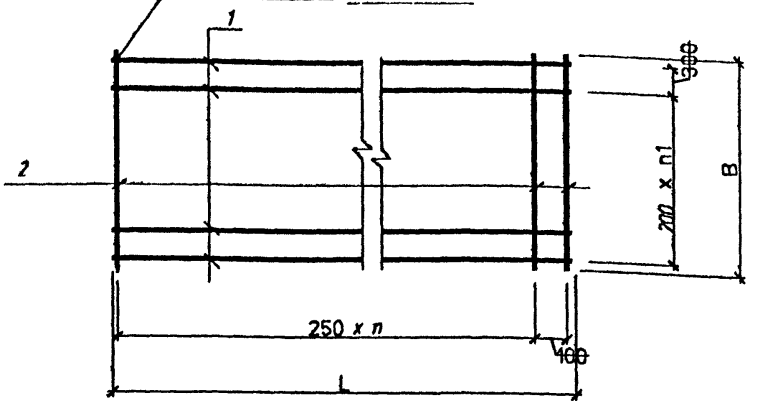

Рис. 2

1 остальное - см. рис.1

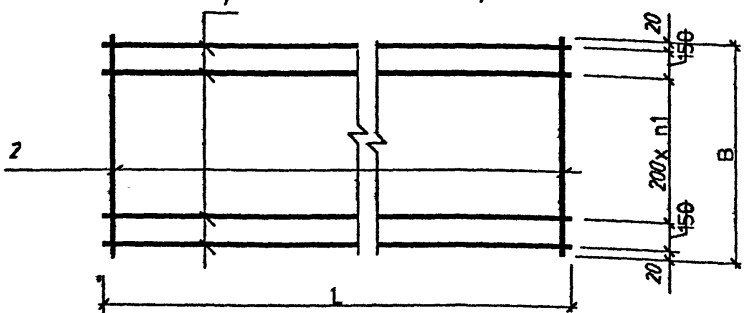

Обозначение	Марка	Рис.	L мм	B мм	n шт	n1 шт	Масса кг
Б.1.020.1-7.5-1 210-	С13	2	6760	1140	27	4	6.31
-01	С14	1	6660	1140	26	4	6.18

Б.1.020.1-7.5-1 210 СБ

Изм.	Колич.	Лист	N док.	Подпись	Дата
Зав.лаб.N2		Белевич			07.98
Инженер		Разгулина			07.98
Норм.контр.		Куц			07.98

Сетка (С 13,С14)
Сборочный чертеж

Стадия	Масса	Масштаб
Р	см. табл.	
Лист 1	Листов 1	

НИЭП Белгипис
Министерства архитектуры и строительства

Копировал

Взаимнв. N | Подп. и дата | Инв.N подл.

Поз.	Обозначение	Наименование	Кол.	Примеч.
		Документация		
	Б.1.020.1-7.5-1 000ТО	Техническое описание		
		Переменные данные для исполн.		
		Б1.020.1-7.5-1 140		С15
		Детали		
1	Б1.020.1-7.5-1 141	Ø 3 Вр I ГОСТ 6727-80; l=6160	8	0.33
2	Б1.020.1-7.5-1 132	Ø 3 Вр I ГОСТ 6727-80; l=1440	22	0.07
		Б1.020.1-7.5-1 140 -01		С16
		Детали		
1	Б1.020.1-7.5-1 142	Ø 3 Вр I ГОСТ 6727-80; l=6060	8	0.32
2	Б1.020.1-7.5-1 132	Ø 3 Вр I ГОСТ 6727-80; l=1440	22	0.07
		Б1.020.1-7.5-1 140 -02		С17
		Детали		
1	Б1.020.1-7.5-1 143	Ø 3 Вр I ГОСТ 6727-80; l=5560	8	0.29
2	Б1.020.1-7.5-1 132	Ø 3 Вр I ГОСТ 6727-80; l=1440	20	0.07
		Б1.020.1-7.5-1 140 -03		С18
		Детали		
1	Б1.020.1-7.5-1 144	Ø 3 Вр I ГОСТ 6727-80; l=5460	8	0.28
2	Б1.020.1-7.5-1 132	Ø 3 Вр I ГОСТ 6727-80; l=1440	19	0.07
		Б1.020.1-7.5-1 140 -04		С19
		Детали		
1	Б1.020.1-7.5-1 145	Ø 3 Вр I ГОСТ 6727-80; l=4060	8	0.21
2	Б1.020.1-7.5-1 132	Ø 3 Вр I ГОСТ 6727-80; l=1440	15	0.07
		Б1.020.1-7.5-1 140 -05		С20
		Детали		
1	Б1.020.1-7.5-1 146	Ø 3 Вр I ГОСТ 6727-80; l=3960	8	0.20
2	Б1.020.1-7.5-1 132	Ø 3 Вр I ГОСТ 6727-80; l=1440	14	0.07

Взам.инв.N | Подп. и дата | Инв.N подл.

Изм.	Колич.	Лист	N док.	Подпись	Дата
Зав.лаб.		Белевич			07.98
Инженер		Разгулина			07.98
Норм.контр.		Куц			07.98

Б.1.020.1-7.5-1 140 СБ

Сетка (С15...С20)

Стадия	Лист	Листов
Р	1	1

НИЭП БелНИИС Министерства архитектуры и строительства

Копировал

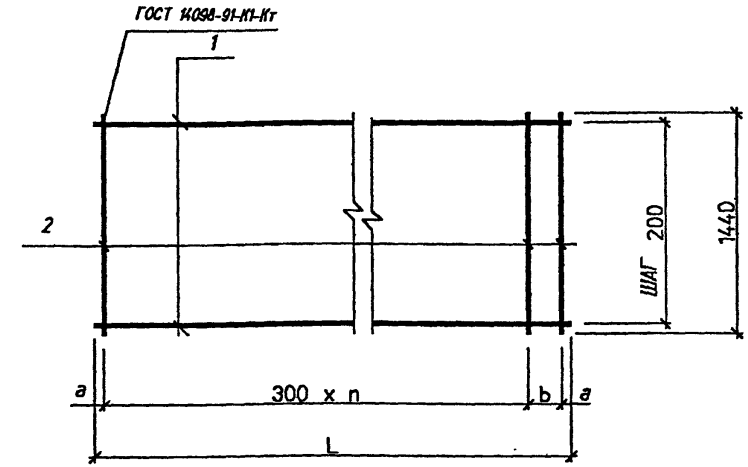

Обозначение	Марка	L,мм	n	a	b	Масса кг
Б1.020.1-7.5-1 140	С15	6160	21	30	-	4.18
-01	С16	6060	20	30	200	4.10
-02	С17	5560	18	30	100	3.72
-03	С18	5460	18	30	-	3.57
-04	С19	4060	13	30	100	2.73
-05	С20	3960	13	30	-	2.58

Взам.инв.N | Подп. и дата | Инв.N подл.

Изм.	Колич.	Лист	N док.	Подпись	Дата
Зав.лаб.N2		Белевич			07.98
Инженер		Разгулина			07.98
Норм.контр.		Куц			07.98

Б.1.020.1-7.5-1 140 СБ

Сетка (С15...С20)
Сборочный чертеж

Стадия	Масса	Масштаб
Р	см. табл.	

Лист 1 | Листов 1

НИЭП БелНИИС Министерства архитектуры и строительства

Копировал

Поз.	Обозначение	Наименование	Кол.	Примеч.
		Документация		
	Б.1.020.1-7.5-1 000ТО	Техническое описание		
		Переменные данные для исполн.		
		Б.1.020.1-7.5-1 220		С21
		Детали		
1	Б.1.020.1-7.5-1 141	Ø 3 Вр I ГОСТ 6727-80; l=6160	7	0,33
2	Б.1.020.1-7.5-1 211	Ø 3 Вр I ГОСТ 6727-80; l=1140	22	0,06
		Б.1.020.1-7.5-1 220 -01		С22
		Детали		
1	Б.1.020.1-7.5-1 142	Ø 3 Вр I ГОСТ 6727-80; l=6060	7	0,32
2	Б.1.020.1-7.5-1 211	Ø 3 Вр I ГОСТ 6727-80; l=1140	22	0,06
		Б.1.020.1-7.5-1 220 -02		С23
		Детали		
1	Б.1.020.1-7.5-1 143	Ø 3 Вр I ГОСТ 6727-80; l=5560	7	0,29
2	Б.1.020.1-7.5-1 211	Ø 3 Вр I ГОСТ 6727-80; l=1140	20	0,06
		Б.1.020.1-7.5-1 220 -03		С24
		Детали		
1	Б.1.020.1-7.5-1 144	Ø 3 Вр I ГОСТ 6727-80; l=5460	7	0,28
2	Б.1.020.1-7.5-1 211	Ø 3 Вр I ГОСТ 6727-80; l=1140	19	0,06
		Б.1.020.1-7.5-1 220 -04		С25
		Детали		
1	Б.1.020.1-7.5-1 145	Ø 3 Вр I ГОСТ 6727-80; l=4060	7	0,21
2	Б.1.020.1-7.5-1 211	Ø 3 Вр I ГОСТ 6727-80; l=1140	15	0,06
		Б.1.020.1-7.5-1 220 -05		С26
		Детали		
1	Б.1.020.1-7.5-1 146	Ø 3 Вр I ГОСТ 6727-80; l=3960	7	0,20
2	Б.1.020.1-7.5-1 211	Ø 3 Вр I ГОСТ 6727-80; l=1140	14	0,06

Взам.инв.N | Подп. и дата | Инв.N подл.

Изм.	Колич.	Лист	N док.	Подпись	Дата
Зав.лаб.		Белевич			07.98
Инженер		Разгулина			07.98
Норм.контр.		Куц			07.98

Б.1.020.1-7.5-1 220 СБ

Сетка (С21..С26)

Стадия	Лист	Листов
Р	1	1

НИЭП БелНИИС Министерства архитектуры и строительства

Копировал

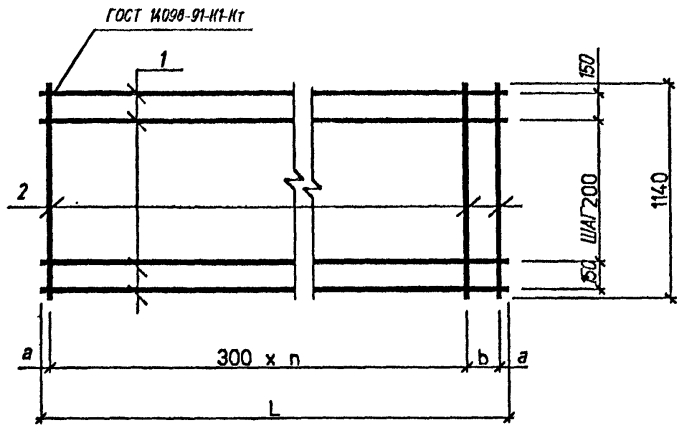

Обозначение	Марка	L,мм	n	a	b	Масса кг
Б.1.020.1-7.5-1 220	С21	6160	21	30	-	3,63
-01	С22	6060	20	30	200	3,56
-02	С23	5560	18	30	100	3,23
-03	С24	5460	18	30	-	3,10
-04	С25	4060	13	30	100	2,37
-05	С25	3960	13	30	-	2,24

Взам.инв.N | Подп. и дата | Инв.N подл.

Изм.	Колич.	Лист	N док.	Подпись	Дата
Зав.лаб.N2		Белевич			07.98
Инженер		Разгулина			07.98
Норм.контр.		Куц			07.98

Б.1.020.1-7.5-1 220 СБ

Сетка (С21..С26)
Сборочный чертеж

Стадия	Масса	Масштаб
Р	см. табл.	
Лист 1	Листов 1	

НИЭП БелНИИС Министерства архитектуры и строительства

Копировал

Поз.	Обозначение	Наименование	Кол.	Примеч.
		Документация		
	Б.1.020.1-7.5-1 000ТО	Техническое описание		
		Переменные данные		
		для исполнения		
		Б.1.020.1-7.5-1 320		С27
		Детали		
1	Б.1.020.1-7.5-1 321	∅ 5 Вр I ГОСТ 6727-80; l=2600	8	0,40 кг
2	Б.1.020.1-7.5-1 132	∅ 3 Вр I ГОСТ 6727-80; l=1440	10	0,07 кг
		Б.1.020.1-7.5-1 320 -01		С28
		Детали		
1	Б.1.020.1-7.5-1 322	∅ 5 Вр I ГОСТ 6727-80; l=2500	8	0,38 кг
2	Б.1.020.1-7.5-1 132	∅ 3 Вр I ГОСТ 6727-80; l=1440	9	0,07 кг

Рис. 1

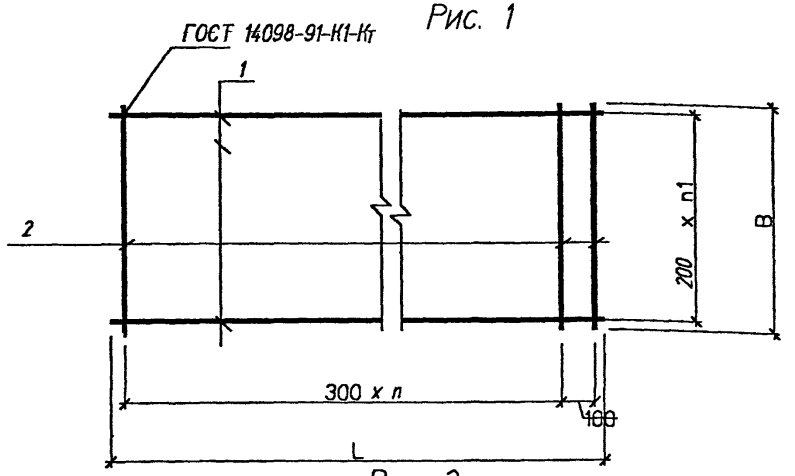

Рис. 2

остальное - см. рис.1

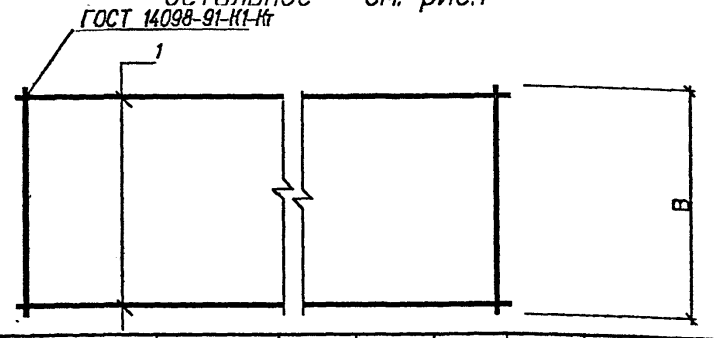

Обозначение	Марка	Рис.	L мм	B мм	n шт	n1 шт	Масса кг
Б.1.020.1-7.5-1 320	С27	1	2600	1440	8	7	3,90
-01	С28	2	2500	1440	8	7	3,67

Взаим.инв. N | Подп. и дата | Инв.N подл.

Изм.	Колич.	Лист	N док.	Подпись	Дата
Зав.лаб.		Белевич			07.98
Инженер		Разгулина			07.98
Норм.контр.		Куц			07.98

Б.1.020.1-7.5-1 320

Сетка (С26-С27)

Стадия	Лист	Листов
Р	1	1

НИЭП БелНИИС Министерства архитектуры и строительства

Копировал

Взаим.инв. N | Подп. и дата | Инв.N подл.

Изм.	Колич.	Лист	N док.	Подпись	Дата
Зав.лаб.N2		Белевич			07.98
Инженер		Разгулина			07.98
Норм.контр.		Куц			07.98

Б.1.020.1-7.5-1 320 СБ

Сетка (С27..С28)

Сборочный чертеж

Стадия	Масса	Масштаб
Р	см. табл.	

Лист 1 | Листов 1

НИЭП БелНИИС Министерства архитектуры и строительства

Копировал

Поз.	Обозначение	Наименование	Кол.	Примеч.
		Документация		
	Б.1.020.1-7.5-1 ПОЯСН	Техническое описание		
		Переменные данные		
		для исполнения		
		Б.1.020.1-7.5-1 410		С29
		Детали		
1	Б.1.020.1-7.5-1 321	Ø 5 Вр I ГОСТ 6727-80; l=2600	6	0.40 кг
2	Б.1.020.1-7.5-1 211	Ø 3 Вр I ГОСТ 6727-80; l=1440	10	0.07 кг
		Б.1.020.1-7.5-1 410 -01		С30
		Детали		
1	Б.1.020.1-7.5-1 322	Ø5 Вр I ГОСТ 6727-80; l=2500	6	0.38 кг
2	Б.1.020.1-7.5-1 211	Ø3 Вр I ГОСТ 6727-80; l=1440	9	0.07 кг

Взам.инв.N | Подп. и дата | Инв.N подл.

Изм.	Колич.	Лист	N док.	Подпись	Дата
Зав.лаб.		Белевич			07.98
Инженер		Разгулина			07.98
Норм.контр.		Куц			07.98

Б.1.020.1-7.5-1 410

Сетка (С29-С30)

Стадия	Лист	Листов
Р	1	1

НИЭП БелНИИС Министерства архитектуры и строительства

Копировал

ГОСТ 14098-91-К1-Кг

Рис. 1

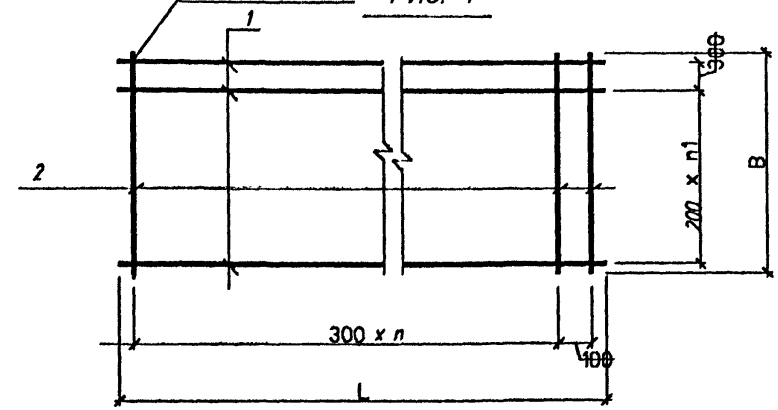

Рис. 2

остальное - см. рис.1

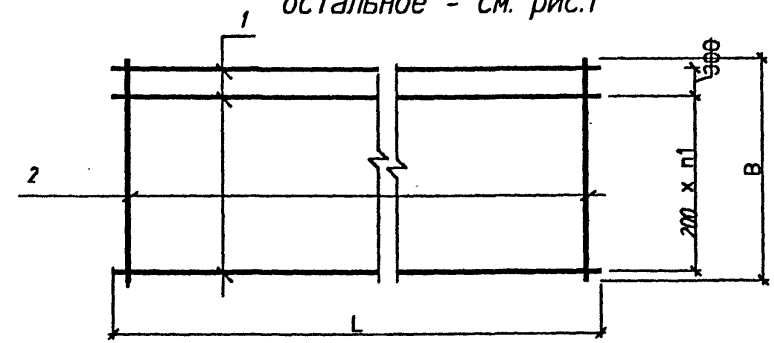

Обозначение	Марка	Рис.	L мм	B мм	n шт	n1 шт	Масса кг
Б.1.020.1-7.5-1 410	С29	1	2600	1140	8	4	3.10
-01	С30	2	2500	1140	8	4	2.91

Взам.инв.N | Подп. и дата | Инв.N подл.

Изм.	Колич.	Лист	N док.	Подпись	Дата
Зав.лаб.N2		Белевич			07.98
Инженер		Разгулина			07.98
Норм.контр.		Куц			07.98

Б.1.020.1-7 .5-1 410 СБ

Сетка (С29-С30)

Сборочный чертеж

Стадия	Масса	Масштаб
Р	см. табл.	
Лист 1	Листов 1	

НИЭП БелНИИС Министерства архитектуры и строительства

Копировал

Поз.	Обозначение	Наименование	Кол.	Примеч.
		Документация		
	Б.1.020.1-7.5-1 ОООТО	Техническое описание		
		Переменные данные		
		для исполнения		
		Б1.020.1-7.5-1 330		С31
		Детали		
1	Б1.020.1-7.5-1 331	Ø 6 AIII ГОСТ 5781-82: l=2900	5	0,64кг
2	Б1.020.1-7.5-1 132	Ø 3 Вр I ГОСТ 6727-80: l=1440	10	0,07кг
		Б1.020.1-7.5-1 330-01		С32
		Детали		
1	Б1.020.1-7.5-1 332	Ø 6 AIII ГОСТ 5781-82: l=2800	5	0,62кг
2	Б1.020.1-7.5-1 132	Ø 3 Вр I ГОСТ 6727-80: l=1440	9	0,07кг
		Б1.020.1-7.5-1 330-02		С33
		Детали		
1	Б1.020.1-7.5-1 333	Ø 8 AIII ГОСТ 5781-82: l=4400	5	1,74 кг
2	Б1.020.1-7.5-1 334	Ø 4 Вр I ГОСТ 6727-80: l=1440	15	0,13 кг
		Б1.020.1-7.5-1 330 -03		С34
		Детали		
1	Б1.020.1-7.5-1 335	Ø 8 AIII ГОСТ 5781-82: l=4300	5	1,70 кг
2	Б1.020.1-7.5-1 334	Ø 4 Вр I ГОСТ 6727-80: l=1440	14	0,13 кг
		Б1.020.1-7.5-1 330 -06		С35
		Детали		
1	Б1.020.1-7.5-1 336	Ø 6 AIII ГОСТ 5781-82: l=4400	5	0,98 кг
2	Б1.020.1-7.5-1 132	Ø 3 Вр I ГОСТ 6727-80: l=1440	15	0,07кг

Поз.	Обозначение	Наименование	Кол.	Примеч.
		Б1.020.1-7.5-1 330-07		С 36
		Детали		
1	Б1.020.1-7.5-1 337	Ø 6 AIII ГОСТ 5781-82: l=4300	5	0,95 кг
2	Б1.020.1-7.5-1 132	Ø 3 Вр I ГОСТ 6727-80: l=1440	14	0,07кг
		Б1.020.1-7.5-1 330 -10		С37
		Детали		
	Б1.020.1-7.5-1 331	Ø 6 AIII ГОСТ 5781-82: l=2900	5	0,64кг
1	Б1.020.1-7.5-1 211	Ø 3 Вр I ГОСТ 6727-80: l=1140	10	0,06кг
2		Б1.020.1-7.5-1. 330 -11		С38
		Детали		
	Б1.020.1-7.5-1 332	Ø 6 AIII ГОСТ 5781-82: l=2800	5	0,62кг
	Б1.020.1-7.5-1 211	Ø 3 Вр I ГОСТ 6727-80: l=1140	9	0,06кг
1		Б1.020.1-7.5-1 330 -12		С39
2		Детали		
	Б1.020.1-7.5-1 336	Ø 8 AIII ГОСТ 5781-82: l=4400	5	1,74 кг
	Б1.020.1-7.5-1 338	Ø 4 Вр I ГОСТ 6727-80: l=1140	15	0,10 кг
		Б1.020.1-7.5-1 330-13		
1		Детали		С40
2	Б1.020.1-7.5-1 337	Ø 8 AIII ГОСТ 5781-82: l=4300	5	1,70кг
	Б1.020.1-7.5-1 338	Ø 4 Вр I ГОСТ 6727-80: l=1140	14	0,10 кг

Взаим.инв.N | Подп. и дата | Инв.N подл.

Изм.	Колич.	Лист	N док.	Подпись	Дата
Зав.лаб.		Белевич			07.98
Инженер		Разгулина			07.98
Норм.контр.		Куц			07.98

Б.1.020.1-7.5-1 330

Сетка (С31..С40)

Стадия	Лист	Листов
Р	1	1

НИЭП БелНИИС Министерства архитектуры и строительства

Копировал

Взаим.инв.N | Подп. и дата | Инв.N подл.

Изм.	Колич.	Лист	N док.	Подпись	Дата
Зав.лаб.N2		Белевич			
Инженер		Разгулина			
Норм.контр.		Куц			07.98

Б.1.020.1-7.5-1 330

Сетка (С31..С40)

Стадия	Лист	Листов
Р	2	2

НИЭПГП БелНИИС Министерства архитектуры и строительства

Копировал

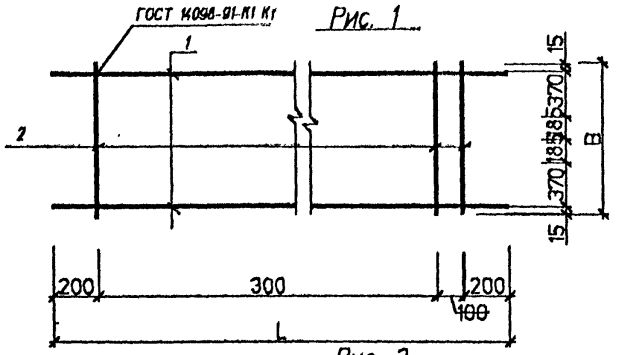

Рис. 1

Рис. 2

остальное - см. рис.1

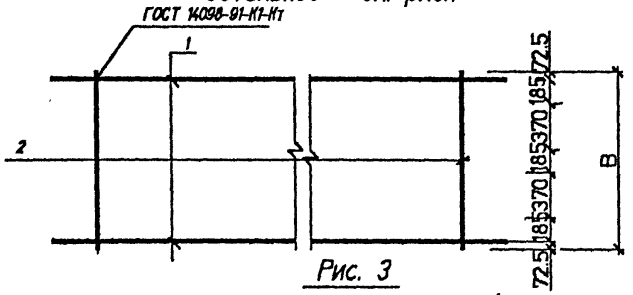

Рис. 3

остальное - см. рис.1

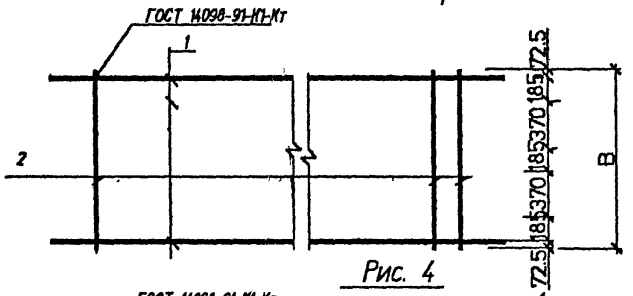

Рис. 4

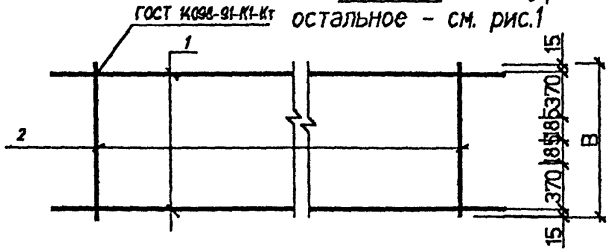

Обозначение	Марка	Рис.	L мм	B мм	n шт	Масса кг
Б.1.020.1-7.5-1	С31	3	2900	1440	8	4,54
-01	С32	2	2800	1440	8	4,35
-02	С33	3	4400	1440	13	10,65
-03	С34	2	4300	1440	13	10,32
-04	С35	3	4400	1440	13	5,95
-05	С36	2	4300	1440	13	5,73
-06	С37	1	2900	1140	8	3,80
-07	С38	4	2800	1140	8	3,64
-08	С39	1	4400	1140	13	10,20
-09	С40	4	4300	1140	13	9,90

Инв.N подл. | Подп. и дата | Взам.инв. N

Изм.	Колич.	Лист	N док.	Подпись	Дата
Зав.лаб.N2		Белевич			07.98
Инженер		Разгулина			07.98
Норм.контр.		Куц			07.98

Б1.020.1-7.5-1 330 СБ

(С31..С40)

Сборочный чертеж

Стадия	Масса	Масштаб
Р	см. табл.	

Лист 1 | Листов 2

НИЭПГП БелНИИС Министерства архитектуры и строительства

Копировал

Позиц.	Обозначение	Наименование	Кол.	Примеч.
		Документация		
	Б1.020.1-7.5-1 000ТО	Техническое описание		
		Переменные данные		
		для исполнения		
		Б1.020.1-7.5-1 340		С41
		Детали		
1	Б1.020.1-7.5-1 321	Ø 5 Вр I ГОСТ 6727-80; l=2900	5	0,40кг
2	Б1.020.1-7.5-1 132	Ø 3 Вр I ГОСТ 6727-80; l=1440	10	0,07кг
		Б1.020.1-7.5-1 340 -01		С42
		Детали		
1	Б1.020.1-7.5-1 322	Ø 5 Вр I ГОСТ 6727-80; l=2800	5	0,38
2	Б1.020.1-7.5-1 132	Ø 3 Вр I ГОСТ 6727-80; l=1440	9	0,07кг
		Б1.020.1-7.5-1 340-04		С43
		Детали		
1	Б1.020.1-7.5-1 321	Ø 5 Вр I ГОСТ 6727-80; l=2900	5	0,40кг
2	Б1.020.1-7.5-1 211	Ø 3 Вр I ГОСТ 6727-80; l=1140	10	0,06кг
		Б1.020.1-7.5-1 340-05		С44
		Детали		
1	Б1.020.1-7.5-1 322	Ø 5 Вр I ГОСТ 6727-80; l=2800	5	0,38кг
2	Б1.020.1-7.5-1 211	Ø 3 Вр I ГОСТ 6727-80; l=1140	9	0,06кг

3. Страница 46 — Уменьшена длина стержней на 300 мм в позициях 1 для сеток С41...С48.

Изм.	Колич.	Лист	N док.	Подпись	Дата
Зав.лаб.N2		Белевич			07.98
Инженер		Разгулина			07.98
Норм.контр.		Куц			07.98

Б.1.020.1-7.5-1 340

Сетка (С41..С 48)

Стадия	Лист	Листов
Р	3	3

НИЭПГП БелНИИС Министерства архитектуры и строительства

Инв.N подл. | Подп. и дата | Взам.инв.N

Позиц	Обозначение	Наименование	Кол.	Примеч.
		Б1.020.1-7.5-1 340-06		С45
		Детали		
1	Б1.020.1-7.5-1 339	Ø 5 Вр I ГОСТ 6727-80; l=4400	5	0,63 кг
2	Б1.020.1-7.5-1 211	Ø 3 Вр I ГОСТ 6727-80; l=1140	15	0,06кг
		Б1.020.1-7.5-1 340-07		
		Детали		С46
1	Б1.020.1-7.5-1 340	Ø 5 Вр I ГОСТ 6727-80; l=4300	5	0,61 кг
2	Б1.020.1-7.5-1 211	Ø 3 Вр I ГОСТ 6727-80; l=1140	14	0,06кг
		Б1.020.1-7.5-1 340 -08		С47
		Детали		
1	Б1.020.1-7.5-1 321	Ø 5 Вр I ГОСТ 6727-80; l=2900	5	0,40 кг
2	Б1.020.1-7.5-1 211	Ø 3 Вр I ГОСТ 6727-80; l=1140	10	0,06кг
		Б1.020.1-7.5-1 340 -09		С48
		Детали		
1	Б1.020.1-7.5-1 322	Ø 5 Вр I ГОСТ 6727-80; l=2800	5	0,38 кг
2	Б1.020.1-7.5-1 211	Ø 3 Вр I ГОСТ 6727-80; l=1140	9	0,06кг

Изм.	Колич.	Лист	N док.	Подпись	Дата
Зав.лаб.N2		Белевич			07.98
Инженер		Разгулина			07.98
Норм.контр.		Куц			07.98

Б.1.020.1-7.5-1 340

Сетка (С41..С 48)

Стадия	Лист	Листов
Р	3	3

НИЭП БелНИИС Министерства архитектуры и строительства

Инв.N подл. | Подп. и дата | Взам.инв.N

ГОСТ 14098 91 К1-Кг

Рис. 1

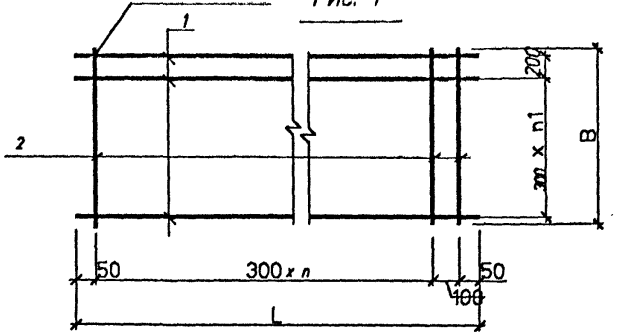

Рис. 2

остальное - см. рис.1

ГОСТ 14098-91-К1-Кг

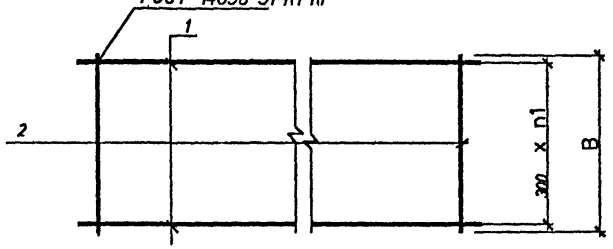

Рис. 3

остальное - см. рис.1

ГОСТ 14098-91-К1-Кг

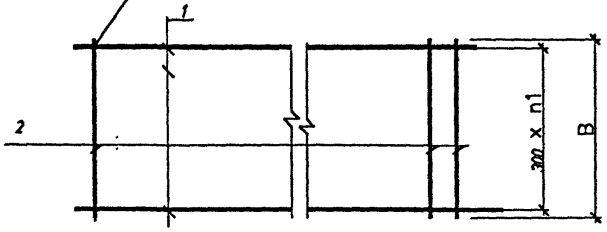

Рис. 4

ГОСТ 14098-91-К1-Кг остальное - см. рис.1

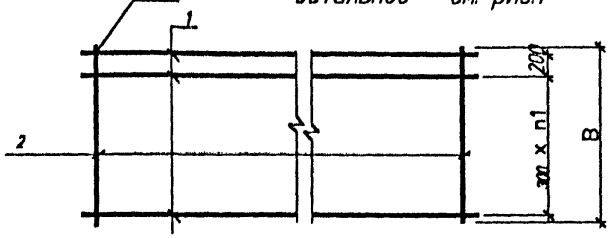

Обозначение	Марка	Рис.	L мм	B мм	n шт	n1 шт	Масса кг
Б.1.020.1-7.5-1 340	С41	3	2600	1440	8	4	2,70
-01	С42	2	2500	1440	8	4	2,53
-02	С43	1	2600	1140	8	3	2,60
-03	С44	4	2500	1140	8	3	3,44
-04	С45	1	4100	1140	13	3	4,05
-05	С46	4	4000	1140	13	3	3,89
-06	С47	1	2600	1140	8	3	2,60
-07	С48	4	2500	1140	8	3	2,44

Взам.инв. N

Подп. и дата

Инв.N подл.

Изм.	Колич.	Лист	N.док.	Подпись	Дата
Зав.лаб.N2		Белевич			07.98
Инженер		Разгулина			07.98
Норм.контр.		Куц			07.98

Копировал

Б1.020.1-7.5-1 340 СБ

Сетка (С41..С50)

Сборочный чертеж

Стадия	Масса	Масштаб
Р	см. табл.	

Лист 1 Листов 2

НИЭПГП БелНИИС Министерства архитектуры и строительства



Обозначение	Марка	Ø класс стали, мм	L, мм	Масса, кг	Примечание
Б.1.020.1-7.5-1 101	Т1	Ø 14 Ат800	7100	8,58	ГОСТ 10884-94
-01	Т2	Ø 14 Ат800	7000	8,46	ГОСТ 10884-94
-02	Т3	Ø 12 Ат800	7100	6,30	ГОСТ 10884-94
-03	Т4	Ø 12 Ат800	7000	6,22	ГОСТ 10884-94
-04	Т5	Ø 12 Ат800	6500	5,95	ГОСТ 10884-94
-05	Т6	Ø 10 Ат800	6500	4,13	ГОСТ 10884-94
-06	Т7	Ø 12 Ат800	6400	5,86	ГОСТ 10884-94
-07	Т8	Ø 10 Ат800	6400	4,07	ГОСТ 10884-94
-08	Т9	Ø 12 Ат800	5900	5,24	ГОСТ 10884-94
-09	Т10	Ø 10 Ат800	5900	3,64	ГОСТ 10884-94
-10	Т11	Ø 12 Ат800	5800	5,15	ГОСТ 10884-94
-11	Т12	Ø 10 Ат800	5800	3,58	ГОСТ 10884-94
-12	Т13	Ø 10 Ат800	4400	2,71	ГОСТ 10884-94
-13	Т14	Ø 10 Ат800	4300	2,65	ГОСТ 10884-94
-14	Т15	Ø 12 Ат800	4400	3,91	ГОСТ 10884-94
-15	Т16	Ø 12 Ат800	4300	3,82	ГОСТ 10884-94

Взам.инв N | Подпись и дата | Инв.Nподл

Изм.	Колич.	Лист	N док.	Подпись	Дата
Зав.лаб.N2		Белевич			07.98
Инженер		Разгулина			07.98
Норм.контр.		Куц			07.98

Б.1.020.1-7.5-1 101

Стержень напрягаемый (Т1..Т15)

Стадия	Масса	Масштаб
Р	см. табл.	
Лист	Листов	

НИЭПГП БелНИИС Министерства архитектуры и строительства

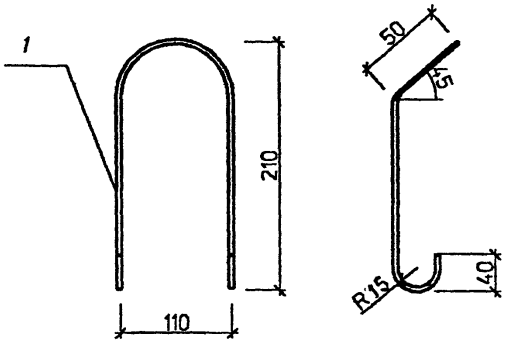

Обозначение	Марка	L, мм	Класс арматуры	Масса кг
Б.1.020.1-7.5-1 301	П1	680	А-I	0,42
-01	П2	680	А-I	0,60

Поз.	Обозначение	Наименование	Кол.	Примеч.
		Документация		
	Б.1.020.1-7.5-1 000ТО	Техническое описание		
		Детали		
1	Б.1.020.1-7.5-1 301	Ø 10 А-I ГОСТ 5781-82; L=680	1	0,42
1	-01	Ø 12 А-I ГОСТ 5781-82; L=680	1	0,60

Взам.инв N | Подпись и дата | Инв.Nподл

Изм.	Колич.	Лист	N док.	Подпись	Дата
Зав.лаб.N2		Белевич			07.98
Инженер		Разгулина			07.98
Техник		Шипков			07.98
Норм.контр.		Куц			07.98

Б.1.020.1-7.5-1 301

Петля (П1..П2)

Стадия	Масса	Масштаб
Р	см. табл.	
Лист	Листов	

НИЭПГП БелНИИС Министерства архитектуры и строительства

Копировал

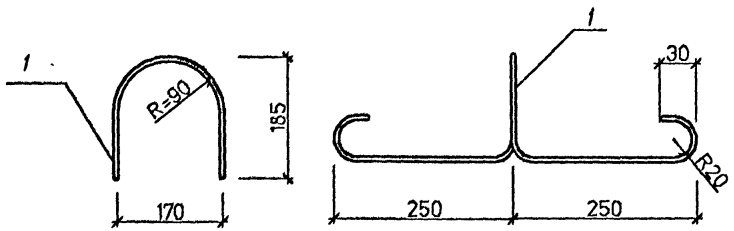

Поз.	Обозначение	Наименование	Кол.	Примеч.
		Документация		
	Б.1.020.1-7.5-1 ОООТО	Техническое описание		
		Детали		
1	Б.1.020.1-7.5-1 302	Ø 10 А-I ГОСТ 5781-82; L=1130	1	0,70

Взам.инв.N

Подпись и дата

Инв.Nподл

Изм.	Колич.	Лист	N док.	Подпись	Дата
Зав.лаб.N2		Белевич			07.98
Инженер		Разгулина			07.98
Норм.контр.		Куц			07.98

Б.1.020.1-7.5-1 302

Петля

П3

Стадия	Масса	Масштаб
Р	см. табл.	

Лист 1 | Листов 1

НИЭП БелНИИС
Министерства архитектуры и строительства

Копировал

Марка плиты	Напрягаемая арматура				Арматурные изделия										Общий расход
	Ат-800 ГОСТ 10884-94			Всего	А-400 ГОСТ 5781-82			А-I ГОСТ 5781-82			Вр-I ГОСТ 6727-80				
	ф10	ф12	ф14		ф6	ф8	Итого	ф10	ф12	Итого	ф3	ф4	ф5	Итого	Всего	
ПК68.15-8 Ат800Тов		37,8		37,8					2,4	2,4	3,44	8,76		12,2	14,6	52,4
ПК67.15-8 Ат800Тов		37,32		37,32					2,4	2,4	3,37	8,68		12,05	14,45	51,77
ПК62.15-8 Ат800Тов	4,01	23,08		27,09					2,4	2,4	5,46	3,8		9,26	11,66	38,25
ПК61.15-8 Ат800Тов	3,95	22,72		26,67					2,4	2,4	5,38	3,8		9,18	11,58	38,25
ПК56.15-8 Ат800Тов	18,2			18,2					2,4	2,4	5	3,8		8,8	11,2	29,4
ПК55.15-8 Ат800Тов	10,74	5,15		15,89					2,4	2,4	4,85	3,8		8,65	11,05	26,94
ПК41.15-8 Ат800Тов	10,84			10,84					2,4	2,4	5,11	1,6		6,71	9,11	19,95
ПК40.15-8 Ат800Тов	10,6			10,6					2,4	2,4	4,96	1,6		6,56	8,96	19,56
ПК68.15-6 Ат800Тов		12,6	17,16	29,76					2,4	2,4	3,44	8,76		12,2	14,6	44,36
ПК67.15-6 Ат800Тов		12,44	16,92	29,36					2,4	2,4	3,37	8,68		12,05	14,45	43,81
ПК62.15-6 Ат800Тов		28,85		28,85					2,4	2,4	5,46	3,8		9,26	11,66	40,51
ПК61.15-6 Ат800Тов		28,40		28,40					2,4	2,4	5,38	3,8		9,18	11,58	39,98
ПК56.15-6 Ат800Тов	14,56			14,56					2,4	2,4	6,1	1,6		7,7	10,1	24,66
ПК55.15-6 Ат800Тов	14,32			14,32					2,4	2,4	5,95	1,6		7,55	9,95	24,27
ПК41.15-6 Ат800Тов	5,42	3,91		9,33					2,4	2,4	3,81	3,4		7,21	9,61	18,94
ПК40.15-6 Ат800Тов	5,3	3,82		9,12					2,4	2,4	3,66	3,4		7,06	9,46	18,58
ПК68.15-4,5 Ат800Тов		25,2		25,2					2,4	2,4	3,44	8,76		12,2	14,6	39,8
ПК67.15-4,5 Ат800Тов		24,88		24,88					2,4	2,4	3,37	8,68		12,05	14,45	39,33
ПК62.15-4,5 Ат800Тов		23,08		23,08					2,4	2,4	5,26	3,4		8,66	11,06	34,14
ПК61.15-4,5 Ат800Тов		22,72		22,78					2,4	2,4	5,18	3,4		8,58	10,98	33,70
ПК56.15-4,5 Ат800Тов	14,56			14,56					2,4	2,4	4,8	3,4		8,2	10,6	25,16
ПК55.15-4,5 Ат800Тов	14,32			14,32					2,4	2,4	4,65	3,4		8,05	10,45	24,77
ПК68.15-3 Ат800Тов		12,6	8,58	21,18					2,4	2,4	3,44	8,76		12,2	14,6	35,78
ПК67.15-3 Ат800Тов		12,44	8,46	20,9					2,4	2,4	3,37	8,68		12,05	14,45	35,35
ПК62.15-3 Ат800Тов	8,02	11,54		19,56					2,4	2,4	5,26	3,4		8,66	11,06	30,62
ПК61.15-3 Ат800Тов	7,9	11,36		19,26					2,4	2,4	5,18	3,4		8,58	10,98	30,24

Взам.инв.N | Подп. и дата | Инв.N подл.

Изм.	Колич.	Лист	N док.	Подпись	Дата
Зав.лаб.		Белевич			07.98
Инженер		Тукаева			07.98
Нормконтр.		Куц			07.98

Б.1.020.1-7 .5-1 000 ВМС

Ведомость расхода стали на элемент

Стадия	Лист	Листов
С	1	3

НИЭП БелНИИС Министерства архитектуры и строительства

Копировал

Марка плиты	Напрягаемая арматура				Арматурные изделия										Общий расход
	Ат-800 ГОСТ 10884-94			Всего	А400ГОСТ 5781-82			А-I ГОСТ 5781-82			Вр-I ГОСТ 6727-80			Всего	
	ф10	ф12	ф14		ф6	ф8	Итого	ф10	ф12	Итого	ф3	ф4	ф5	Итого	
ПК56.15-3 Ат800Тов	7,28	5,24		12,52					2,4	2,4	4,8	3,4		8,2	10,6	23,12
ПК55.15-3 Ат800Тов	7,16	5,15		12,31					2,4	2,4	4,65	3,4		8,05	10,45	22,76
ПК68.12-8 Ат800Тов		31,5		31,5				2,4		2,4	3,16	7,5		10,66	13,06	44,56
ПК67.12-8 Ат800Тов		31,11		31,11				2,4		2,4	3,09	7,43		10,52	12,92	44,03
ПК62.12-8 Ат800Тов	4,01	17,31		21,32				2,4		2,4	4,67	3,16		7,83	10,23	31,55
ПК61.12-8 Ат800Тов	3,95	17,04		20,99				2,4		2,4	4,6	3,16		7,76	10,16	31,15
ПК56.12-8 Ат800Тов	14,56			14,56					1,68	1,68	4,27	3,16		7,43	9,11	23,67
ПК55.12-8 Ат800Тов	14,32			14,32					1,68	1,68	3,53	3,16		6,69	8,37	22,69
ПК41.12-8 Ат800Тов	8,13			8,13					1,68	1,68	12,21	1,4		13,61	15,29	23,42
ПК40.12-8 Ат800Тов	7,95			7,95					1,68	1,68	12,08	1,4		13,48	15,16	23,11
ПК68.12-6 Ат800Тов		25,2		25,2				2,4		2,4	3,16	7,5		10,66	13,06	38,26
ПК67.12-6 Ат800Тов		24,88		24,88				2,4		2,4	3,09	7,43		10,52	12,92	37,80
ПК62.12-6 Ат800Тов	16,04			16,04				2,4		2,4	4,67	3,16		7,83	10,23	26,27
ПК61.12-6 Ат800Тов	15,80			15,80				2,4		2,4	4,6	3,16		7,76	10,16	25,96
ПК56.12-6 Ат800Тов	5,3	5,24		10,54					1,68	1,68	5,15	1,4		6,55	8,23	18,77
ПК55.12-6 Ат800Тов	10,74			10,74					1,68	1,68	5,02	1,4		6,42	8,1	18,84
ПК41.12-6 Ат800Тов	8,13			8,13					1,68	1,68	3,09	2,48		5,57	7,25	15,38
ПК40.12-6 Ат800Тов	7,95			7,95					1,68	1,68	2,96	2,48		5,44	7,12	15,07
ПК68.12-4.5 Ат800Тов		12,6	8,58	21,18				2,4		2,4	3,16	7,5		10,66	13,06	34,24
ПК67.12-4.5 Ат800Тов		12,44	8,46	20,9				2,4		2,4	3,09	7,43		10,52	12,92	33,82
ПК62.12-4.5 Ат800Тов	4,01	11,54		15,55				2,4		2,4	4,51	2,84		7,35	9,75	25,30
ПК61.12-4.5 Ат800Тов	3,95	11,36		15,31				2,4		2,4	4,2	2,84		7,04	9,44	24,75
ПК56.12-4.5 Ат800Тов	10,92			10,92					1,68	1,68	4,11	2,84		6,95	8,63	19,55
ПК55.12-4.5 Ат800Тов	10,74			10,74					1,68	1,68	3,98	2,84		6,82	8,5	19,24
ПК68.12-3 Ат800Тов		18,9		18,9				2,4		2,4	3,4	7,94		11,34	13,74	32,64
ПК67.12-3 Ат800Тов		18,86		18,86				2,4		2,4	3,33	7,87		11,2	13,6	32,46
ПК62.12-3 Ат800Тов	4,01	11,54		15,55				2,4		2,4	4,35	2,48		6,83	9,23	24,78
ПК61.12-3 Ат800Тов	3,95	11,36		15,31				2,4		2,4	4,28	2,48		6,76	9,16	24,47
ПК56.12-3 Ат800Тов	10,92			10,92					1,68	1,68	3,95	2,48		6,43	8,11	19,03
ПК55.12-3 Ат800Тов	10,74			10,74					1,68	1,68	3,82	2,48		6,3	7,98	18,72

Взам.инв. N | Подп. и дата | Инв.N подл.

Продолжение таб.

Марка плиты	Напрягаемая арматура				Арматурные изделия											Общий расход
	Ат-800 ГОСТ 10884-94			Всего	A_T-400 ГОСТ 5781-82			A-I ГОСТ 5781-82			Вр-I ГОСТ 6727-80				Всего	
	ф10	ф12	ф14		ф6	ф8	Итого	ф10	ф12	Итого	ф3	ф4	ф5	Итого		
ПК26.15-8 Ат400СТов					3.2		3.2	2.8		2.8	3.24	1.8		5.04	11.04	11.04
ПК25.15-8 Ат400СТов					3.1		3.1	2.8		2.8	3.1	1.8		4.9	10.62	10.62
ПК26.15- 6 Вр1То							-	2.8		2.8	3.24	1.8	3.2	8.24	11.04	11.04
ПК25.15-6 Вр1То							-	2.8		2.8	3.1	1.8	3.04	7.94	10.74	10.74
ПК41.15-4.5 Ат400СТов						8.7	8.7	2.8		2.8	3.73	4.15		7.88	19.38	19.38
ПК40.15-4.5 Ат400СТов						8.5	8.5	2.8		2.8	3.66	4.02		7.68	18.98	18.98
ПК26.15-4.5 Вр1То							-	2.8		2.8	3.24	1.8	2.0	7.04	9.84	9.84
ПК25.15-4.5 Вр1То							-	2.8		2.8	3.1	1.8	1.9	6.8	9.6	9.6
ПК41.15-3 Вр1То					4.9		4.9	2.8		2.8	4.78	2.2		6.98	14.68	14.68
ПК40.15-3 Вр1То					4.75		4.75	2.8		2.8	4.64	2.2		6.84	14.39	14.39
ПК26.15-3 Вр1То							-	2.8		2.8	3.24	1.8	2	7.04	9.84	9.84
ПК25.15-3 Вр1То							-	2.8		2.8	3.10	1.8	1.9	6.8	9.60	9.60
ПК26.12-8 Ат400СТов						3.2	3.2	2.8		2.8	2.75	1.44		4.19	10.19	10.19
ПК25.12-8 Ат400СТов						3.1	3.1	2.8		2.8	2.63	1.44		4.07	9.97	9.97
ПК26.12- 6 Вр1То							-	2.8		2.8	2.75	1.44	2.4	6.59	9.39	9.39
ПК25.12-6 Вр1То							-	2.8		2.8	2.63	1.44	2.28	6.35	9.15	9.15
ПК41.12-4.5 Ат400СТов						8.7	8.7	2.8		2.8	3.17	3.26		6.43	17.93	17.93
ПК40.12-4.5 Ат400СТов						8.5	8.5	2.8		2.8	3.11	3.16		6.27	17.57	17.57
ПК26.12-4.5 Вр1То							-	2.8		2.8	2.75	1.44	2	6.19	8.99	8.99
ПК25.12-4.5 Вр1То							-	2.8		2.8	2.63	1.44	1.9	5.97	8.77	8.77
ПК41.12-3 Вр1То							-	2.8		2.8	4.07	1.76	3.15	8.98	11.78	11.78
ПК40.12-3 Вр1То							-	2.8		2.8	3.11	1.76	3.05	7.92	10.72	10.72
ПК26.12-3 Вр1То							-	2.8		2.8	2.75	1.44	2.0	6.19	8.99	8.99
ПК25.12-3 Вр1То							-	2.8		2.8	2.63	1.44	1.9	5.97	8.77	8.77

Взамин. N

Подп. и дата

Инв.N подл.

gost.e-ecolog.ru