ТИПОВЫЕ СТРОИТЕЛЬНЫЕ КОНСТРУКЦИИ, ИЗДЕЛИЯ И УЗЛЫ

СЕРИЯ Б1.020.1-7

СБОРНО-МОНОЛИТНАЯ КАРКАСНАЯ СИСТЕМА МВБ-01 С ПЛОСКИМИ ПЕРЕКРЫТИЯМИ ДЛЯ ЗДАНИЙ РАЗЛИЧНОГО НАЗНАЧЕНИЯ

ВЫПУСК 4-1

ДИАФРАГМЫ ЖЕСТКОСТИ ДЛЯ ПРОЛЕТОВ 3,0; 4,5; 6,0; 6,0; 6,6 И 7,2 М
И ВЫСОТ ЭТАЖЕЙ 2,8; 3,3 И 4,2 М (1-Й ЭТАЖ)

РАБОЧИЕ ЧЕРТЕЖИ

РАЗРАБОТАНЫ
АП "Институт "БЕЛПРОЕКТ"

Гл. инж.ин-та Н.П.Герасимчик

Гл. инж проекта А.М.Телеш

СОГЛАСОВАНЫ
НИЭП ГП "Институт БЕЛНИИС"

Директор ин-та А.И.Мордич

Гл. инж.ин-та Р.И.Вигдорчик

УТВЕРЖДЕНЫ
Министерством архитектуры и строительства
Приказ N 79 от 31 марта 1999 г.
и введены в действие
Приказом НИЭП ГП БелНИИС
N 32-П от 28 апреля 1999г.

Регистрационный номер ГП "Минсктиппроект" 36

gost.e-ecolog.ru

Стр	Наименование	Примечание
2.4	Общие данные	
5...7	Схемы компоновки диафрагм жесткости для различных	
-	высот и этажей	
8...9	Номенклатура изделий	
10.11	Диафрагма жесткости Д 12 20	
12 13	Диафрагма жесткости Д 15 20	
14 15	Диафрагма жесткости Д 26 20	
16...17	Диафрагма жесткости Д 30 20	
18 19	Диафрагма жесткости Д 32 20	
20...21	Диафрагма жесткости Д 12.26	
22.23	Диафрагма жесткости Д 15 26	
24 25	Диафрагма жесткости Д 26 26	
26...27	Диафрагма жесткости Д 30.26	
28...29	Диафрагма жесткости Д 32.26	
30...31	Диафрагма жесткости ДП 26.26	
32...33	Диафрагма жесткости ДП 30.26	
34.35	Диафрагма жесткости ДП 32.26	
36...37	Диафрагма жесткости Д 12.31	
38...39	Диафрагма жесткости Д 15 31	
40...41	Диафрагма жесткости Д 26 31	
42...43	Диафрагма жесткости Д 30 31	
44...45	Диафрагма жесткости Д 32 31	
46 47	Диафрагма жесткости ДП 26.31	
48.49	Диафрагма жесткости ДП 30.31	
50...51	Диафрагма жесткости ДП 32.31	
52...53	Диафрагма жесткости Д 12 40	
54...55	Диафрагма жесткости Д 15.40	
56...57	Диафрагма жесткости Д 26.40	
58...59	Диафрагма жесткости Д 30.40	
60...61	Диафрагма жесткости Д 32.40	

Стр	Наименование	Примечание
62...63	Диафрагма жесткости ДП 26 40	
64...65	Диафрагма жесткости ДП 30 40	
66...67	Диафрагма жесткости ДП 32.40	
68...69	Диафрагма жесткости Д 26.14	
70...71	Диафрагма жесткости Д 26.16	
72 73	Диафрагмы жесткости ДЛ 26.12; ДЛ 26.12А	
74...75	Диафрагма жесткости ДЛ 26.14	
76 77	Диафрагма жесткости ДЛ 26.26	
78...79	Диафрагма жесткости ДЛ 26.28	
80...81	Диафрагма жесткости ДЛ 26 31	
82...83	Диафрагма жесткости ДПЛ 26.26	
84...85	Диафрагма жесткости ДПЛ 26.31	
86	Каркасы КР 200 ... 203	
	Сетки С 191 200	
87	Каркасы КР 204 ... 206 Сетки С 229 С 213 ..218	
	С 235 С 236 С 241 С 242 Анкер АН1	
88	Сетки С 201.. 212 С 231...234 С 237...240	
89	Сетки С 228 С 261...263 С 230 С 219..221 С 243...245	
	С 252...254	
90	Сетки С 222...227 С 246..251 С 255...260 С 264	
91	Каркас КР 207. Сетки С 265...274	
92	Каркасы КР 208 217	
93	Изделия закладные сборные СМН 8...12	
94	Изделия закладные сборные СМН 13...14. Каркасы КР 218...223	
95.96	Ведомость расхода, стали	

Изм. Колич	Лист N док	Подпись	Дата
Зам гл. инж.	Белоусов		06.98
ГИП	Телеш		06.98
Нач. АКМ2	Новак		06.98
Нач. гр.	Ешман		06.98
Н.контр.	Маркович		06.98

Б1.020.1-7.4-1-ОД

Общие данные

Стадия	Лист	Листов
С	1	3

АП "Институт "Белпроект"

Инв. N подл. 139694 | Подп. и дата 01.08.98 | Взам. инв. N | Гл. констр. Козырев | Гл. техн. Белоусов | Гл. спец. Телеш | Гл. спец. по инж. | Янко

Ведомость ссылочных документов

Обозначение	Наименование	Примечание
СНиП 2 01 07 - 85	Нагрузки и воздействия	
СНиП 2 03 01 - 84	Бетонные и железобетонные конструкции	
	Рекомендации по расчету и конструированию усовершенствованного каркаса со сборно-монолитными плоскими перекрытиями 1-я редакция - основные положения БГПА НИПТИС Минск-1997 г	
ГОСТ 5781-82	Сталь горячекатанная для армирования железобетонных конструкций	
ГОСТ 6727-80	Проволока из низкоуглеродистой стали холоднотянутая для армирования железобетонных конструкций	
ГОСТ 380-88	Сталь углеродистая обыкновенного качества Марки	
ГОСТ 14098-85	Соединения сварные раматуры и закладных деталей железобетонных конструкции	
Серия 1.020-1/83 вып. 4-1, 4-2	Конструкции каркаса межвидового применения для многоэтажных общественных зданий производственных зданий и вспомогательных зданий промышленных предприятий	
ГОСТ 13015.0-83	Конструкции и изделия бетонные и железобетонные сборные Общие технические требования	
ГОСТ 23009-78	Конструкции и изделия бетонные и железобетонные сборные Условные обозначения (марки)	

Рабочие чертежи разработаны на основании договора N 58.98 от 28 моя 1998 года с БелНИИС.

Технические решения, принятые в рабочих чертежах, соответствуют требованиям экологических, санитарно-гигиенических, противопожарных и других действующих норм и правил и обеспечивают безопасную для жизни и здоровья людей эксплуатацию объекта при соблюдении предусмотренных рабочими чертежами мероприятий.

Инв. N подл. | Подп. и дата | Взам. инв. N

Изм.	Кол.уч.	Лист	N док.	Подпись	Дата	Б1.020.1-7.4-1-ОД	Лист 2

Общие указания

- Диафрагмы жесткости включенные в настоящий выпуск разработаны на основе типовых диафрагм для серии 1.020.1/83 выпуск 4-1 и отличаются от указанных толщиной (160 мм вместо 140 мм), отсутствием верхнего утолщения (по профилю ригеля) и высотой

Изделия предназначены для применения в составе серии Б1.020.1-7 "Сборно-монолитная каркасная система МВБ-01 с плоскими перекрытиями для зданий различного назначения"

Изделия разработаны с использованием арматурных изделий серии 1.020.1/83 выпуск 4-2.

Рабочие чертежи дополнительных арматурных изделий находятся в данном выпуске.

Сборка каркасов производится только с использованием контактной точечной сварки

Маркировка диафрагм принята по ГОСТ 23009-78.

Обозначение типа конструкции:

Д - диафрагма сплошная;

ДП - диафрагма с проемом.

ДЛ - диафрагма сплошная лестничная;

ДПЛ - диафрагма с проемом лестничная.

Обозначение габаритов конструкции:

первая цифра
12, 15, 26, 30, 32 - округленная ширина диафрагмы в дециметрах;

вторая цифра
20, 26, 31, 40 - округленная высота диафрагмы в дециметрах.

Примеры:

Д 3226 - диафрагма сплошная, длиной 3160 мм, высотой 2560 мм

ДП 3040 - диафрагма с проемом, длиной 2980 мм, высотой 3960 мм.

Изготовление диафрагм осуществлять в соответствии с техническими требованиями ГОСТ 13015.0-83 с использованием указания серии 1.020-1/83 выпуск 4-1.

При применении изделий диафрагм жесткости в конкретных проектах необходима проверка их прочности на усилия, полученные из статического расчета здания.

Инв. N подл. | Подп. и дата | Взам. инв. N

Изм.	Кол.уч.	Лист	N док.	Подпись	Дата

Высота этажа м	Расстояние между осями колонн, м				
	3.0	4.5	6.0	6.6	7.2
2.0 (техподполье)	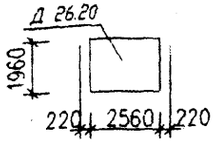	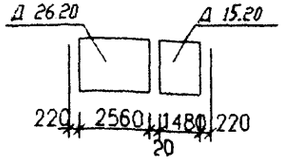	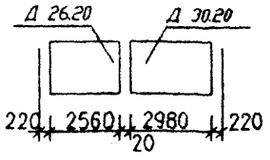	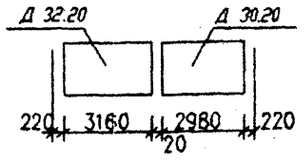	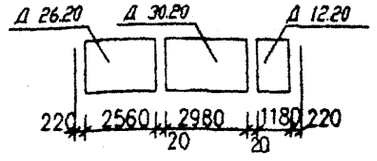
2.8	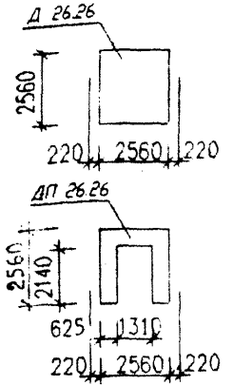	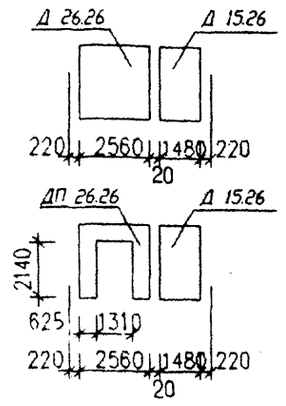	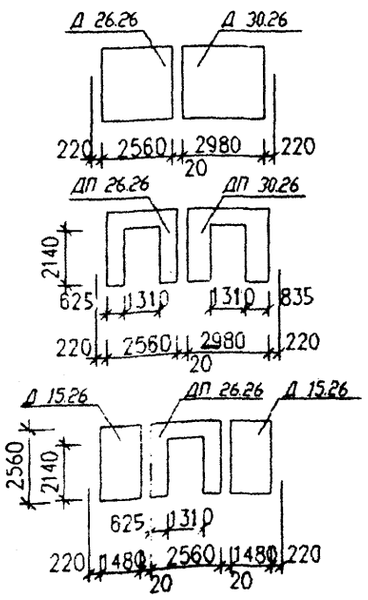	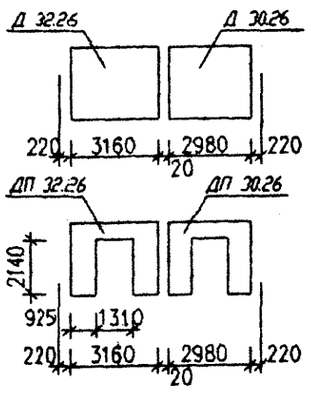	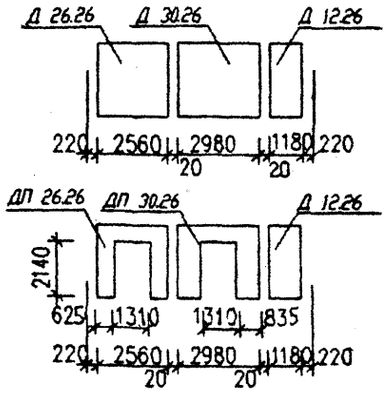

Высота проемов от уровня чистого пола 2070 мм.

Изм.	Колич	Лист	N док	Подпись	Дата
Нач. АКМ2		Новак			06.98
Нач. гр.		Ешман			06.98
Н.контр.		Маркович			06.98

Б1.020.1-7.4-1-СМ

Схемы компоновки диафрагм жесткости для различных высот этажей и пролетов

Стадия	Лист	Листов
С	1	3

АП "Институт "Белпроект"

Инв. N подл.	Подп. и дата	Взам. инв. N
13694	14.08.98	

Высота этажа м	Расстояние между осями колонн, м				
	3 0	4 5	6 0	6.6	7.2
3.3	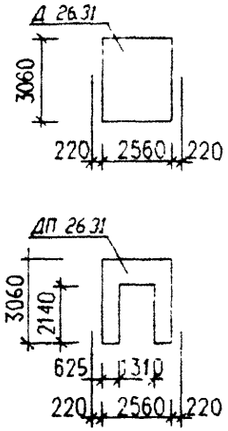	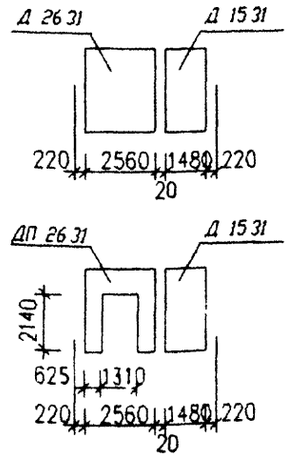	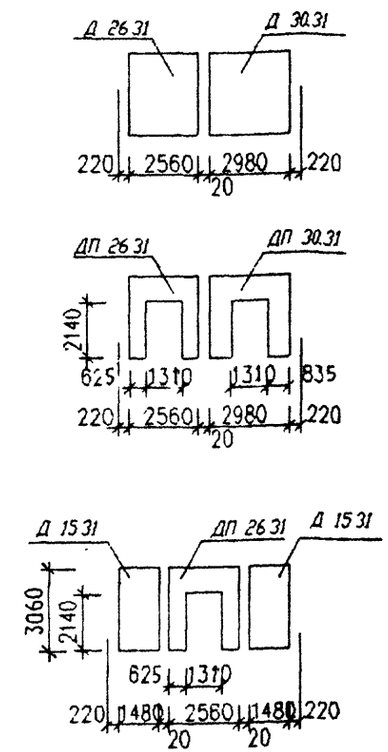	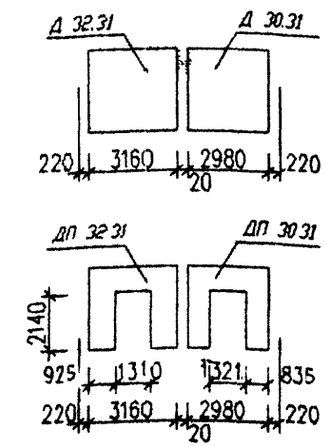	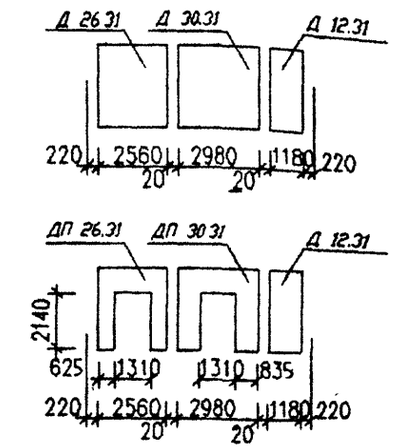

Высота проемов от уровня чистого пола 2070 мм.

Изм.	Колич	Лист	N док	Подпись	Дата	Б1.020.1-7.4-1-СМ	Лист 2

Инв. N подл.	Подп. и дата	Взам. инв. N
139697	04.08.98	

Высота этажа – м	Расстояние между осями колонн, м				
	3.0	4.5	6.0	6.6	7.2
4.2	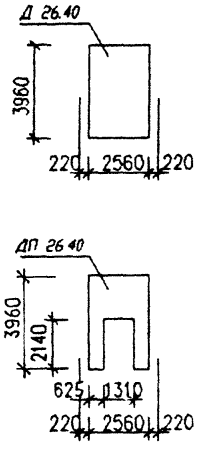	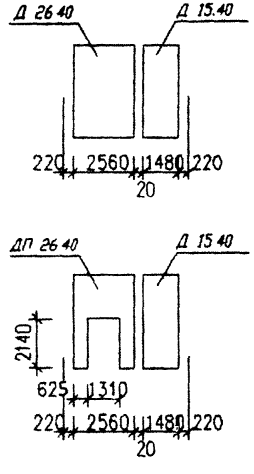	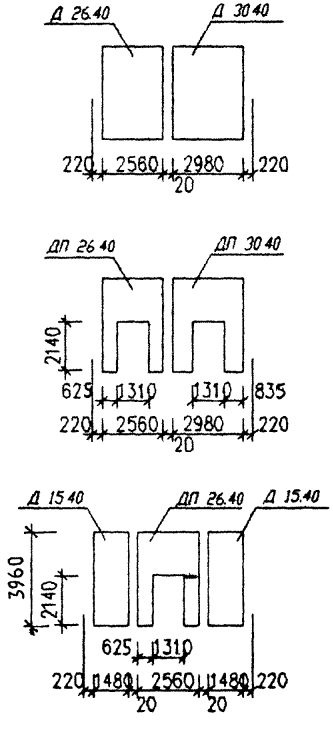	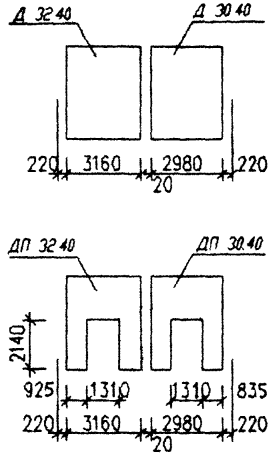	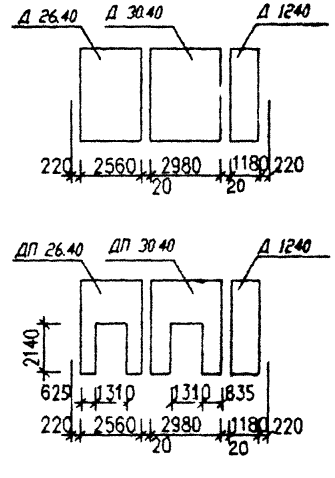

Высота проемов от уровня чистого пола 2070 мм.

Изм.	Колич	Лист	N док	Подпись	Дата	Б1.020.1-7.4-1-СМ	Лист 3

Инв. N подл. | Подп. и дата | Взам. инв. N

Эскиз	Марка	L, мм	H, мм	B, мм	Класс бетона	Расход материалов		Масса, т
						бетон, м³	сталь, кг	
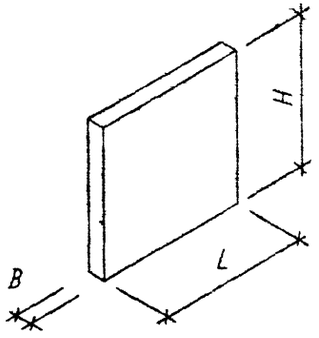	Д 12.20	1180	1960	160	B25	0.37	50.4	0.93
	Д 15.20	1480				0.47	54.38	1.16
	Д 26.20	2560				0.8	69.25	2.01
	Д 30.20	2980				0.94	74.05	2.34
	Д 32.20	3160				0.99	76.39	2.48
	Д 12.26	1180	2560			0.48	71.36	1.21
	Д 15.26	1480				0.61	76.14	1.52
	Д 26.26	2560				1.05	94.93	2.62
	Д 30.26	2980				1.22	100.65	3.05
	Д 32.26	3160				1.29	103.45	3.24
	Д 12.31	1180	3060			0.58	76.82	1.45
	Д 15.31	1480				0.72	82.28	1.81
	Д 26.31	2560				1.26	103.5	3.14
	Д 30.31	2980				1.46	110.02	3.65
	Д 32.31	3160				1.55	113.22	3.87
	Д 12.40	1180	3960			0.75	107.94	1.87
	Д 15.40	1480				0.94	114.52	2.34
	Д 26.40	2560				1.62	143.54	4.06
	Д 30.40	2980				1.89	158.72	4.72
	Д 32.40	3160				2.0	162.56	5.01
	Д 26.14	2560	1380			0.57	58.53	1.43
	Д 26.16		1630			0.67	61.68	1.68

Взам. инв. N | Подп. и дата | Инв. N подл.

Изм.	Колич.	Лист	N док.	Подпись	Дата
Нач. АКМС		Новак			06.98
Нач. гр.		Ешман			06.98
Н. контр.		Маркович			06.98

Б1.020.1-7.4-1-СМ

НОМЕНКЛАТУРА ИЗДЕЛИЙ

Стадия	Лист	Листов
С	1	2

АП "Институт "Белгипроект"

Эскиз	Марка	L, мм	H, мм	B, мм	Класс бетона	Расход материалов		Масса, т
						бетон, м³	сталь, кг	
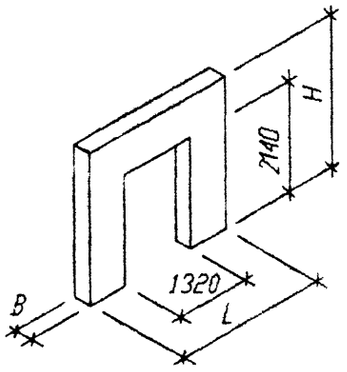	ДП 26.26	2560	1160	160	В25	0.59	171.56	1.49
	ДП 30.26	2980				0.77	181.7	1.92
	ДП 32.26	3160				0.84	185.96	2.11
	ДП 26 31	2560	3060			0.8	188.05	2.0
	ДП 30.31	2980				1.01	197.25	2.52
	ДП 32.31	3160				1.09	202.25	2.74
	ДП 26.40	2560	3960			1.17	235.83	2.93
	ДП 30.40	2980				1.44	247.11	3.59
	ДП 32.40	3160				1.55	257.23	3.88
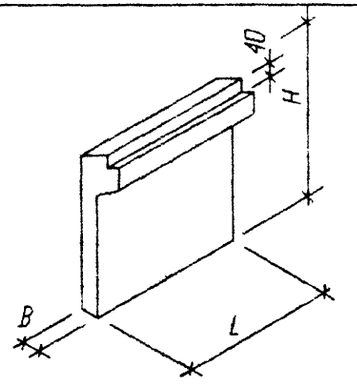	ДЛ 26.12	2560	1160	160	В25	0.49	60.96	1.23
	ДЛ.26.12А		1160			0.49	60.60	1.23
	ДЛ 26.14		1410			0.59	64.11	1.48
	ДЛ 26.26		2560			0.93	101.85	2.33
	ДЛ 26.28		2780			1.15	105.44	2.88
	ДЛ 26.31		3060			1.27	110.42	3.18
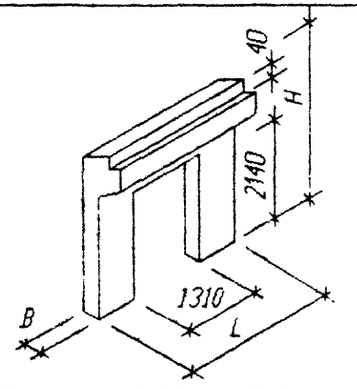	ДПЛ 26.26	2560	2560	160	В25	0.60	178.48	1.50
	ДПЛ 26.31		3060			0.81	194.97	2.03

Инв. N подл. | Подп. и дата | Взам. инв. N

Изм.	Кол.уч.	Лист	N док.	Подпись	Дата

Б1.020.1-7.4-1-СМ

Лист 2

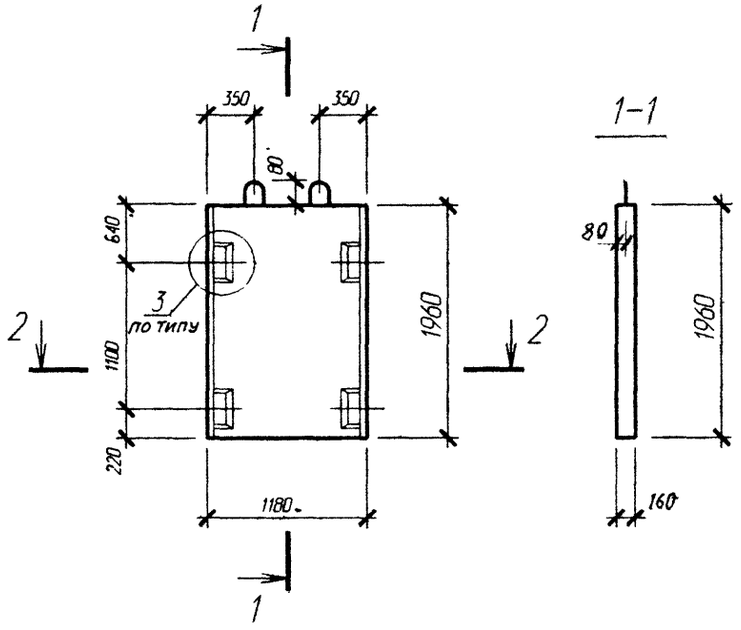

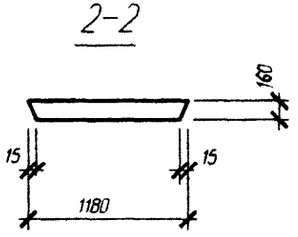

Узел 3 см. серию 1.020-1/83. 4-1 ООУ.

Инв. N подл.	Подп. и дата	Взам. инв. N
13969-7	04.08.98	

Изм.	Колич	Лист	N док	Подпись	Дата
Нач. АКМ2		Новак			06.98
Нач. гр.		Ешман			06.98
Н.контр.		Маркович			06.98

Б1.020.1-7.4-1-СБ1

Диафрагма жесткости
Д 12.20

Стадия	Масса	Масштаб
С	930	
Лист 1	Листов 2	

АП "Институт "Белпроект"

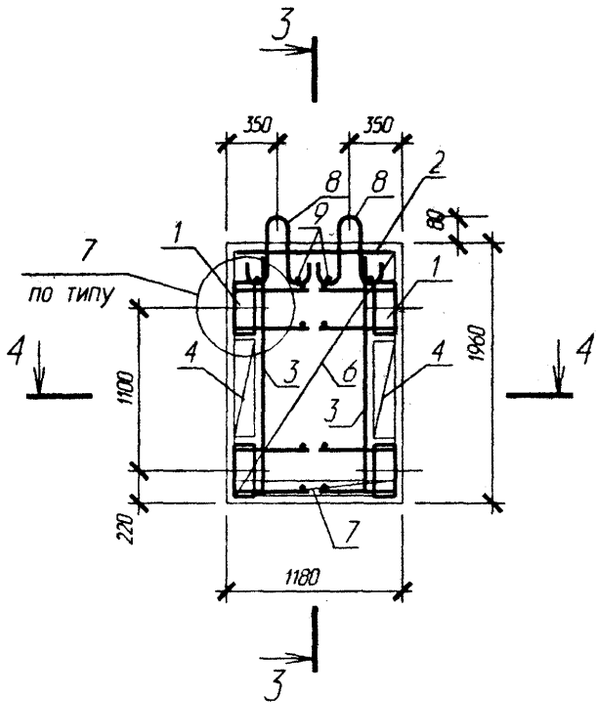

4-4

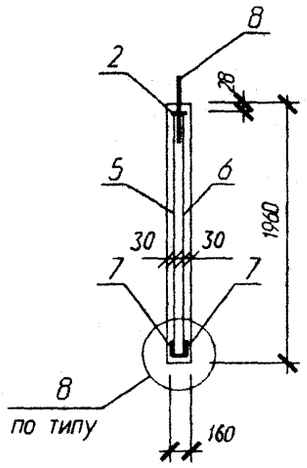

3-3

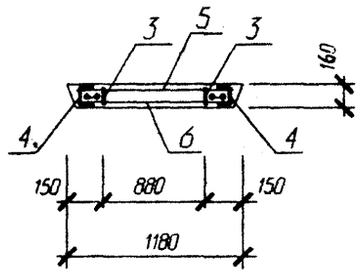

Поз	Обозначение	Наименование	Кол	Масса ед кг	Приме-чание
		Диафрагма жесткости Д 12.20			
		Сборочные единицы			
1	1.020-1/83 4-2 01	Изд. закл. сборное СМН-1	2	15.4	
2	1.020-1/83 4-2 37	Каркас плоский КР-9	1	3.76	
3	стр. 68	Каркас плоский КР 200	2	1.13	
4	1.020-1/83 4-2 40-03	Каркас плоский КР-27	2	0.68	
5	стр. 68	Сетка С 199	1	4.38	
6	стр. 68	Сетка С 200	1	4.38	
7	1.020-1/83 4-2 53	Сетка С-96	2	0.7	
8	1.400-9 вып. 1	Петля униф. УП1-5	2	0.85	
9	ГОСТ 5781-82	Ø6 А-III L=130	12	0.03	
		Итого:		50.4	
		Материалы			
		Бетон В25			0.37 м³

Узлы 7, 8 см. серию 1.020-1/83 4-1 00У

Инв. N подл.	Подп. и дата	Взам. инв. N
13691	04.98	

Изм.	Колич	Лист	N док	Подпись	Дата	Б1.020.1-7.4-1-СБ1	Лист 2

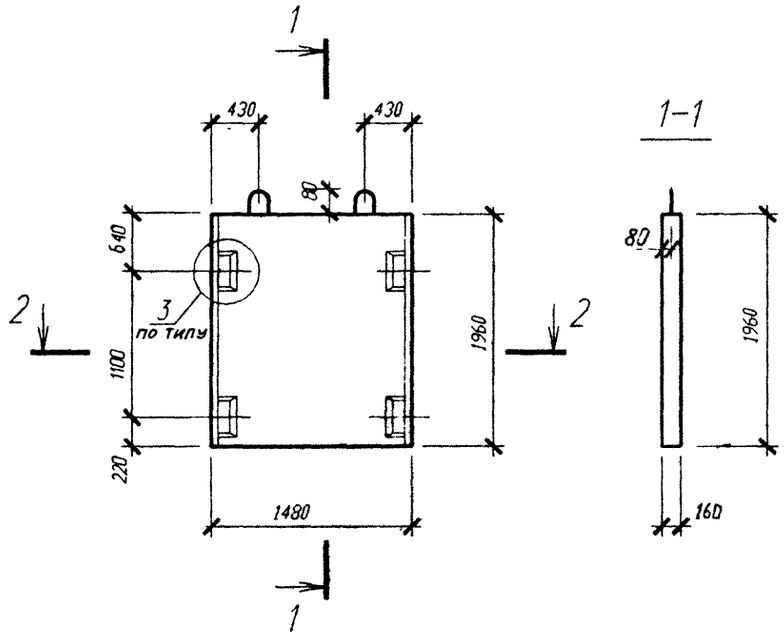

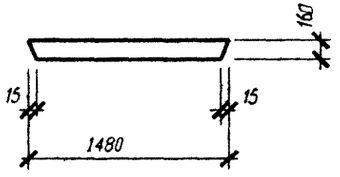

Узел 3 см. серию 1.020-1/83. 4-1 ООУ

Инв. N подл.	Подп. и дата	Взам. инв. N
13967	04.08.98	

Изм.	Кол.уч.	Лист	N док	Подпись	Дата
Нач. АКМ2		Новак			06 98
Нач. гр.		Ешман			06.98
Н.контр.		Маркович			06.98

Б1.020.1-7.4-1-СБ2

Диафрагма жесткости
Д 15.20

Стадия	Масса	Масштаб
С	1160	
Лист 1	Листов 2	

АП "Институт "Белпроект"

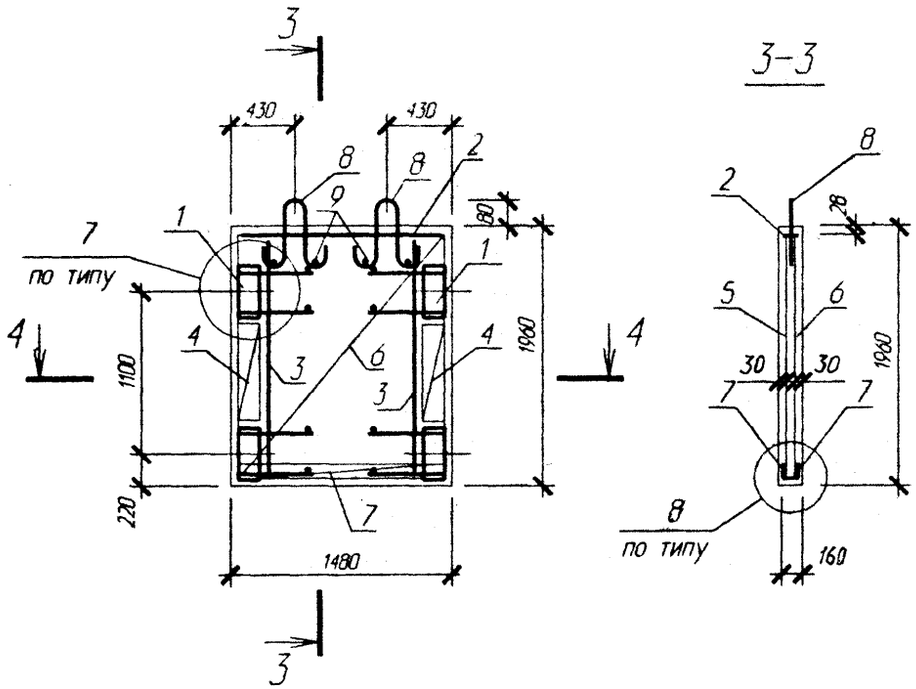

4-4

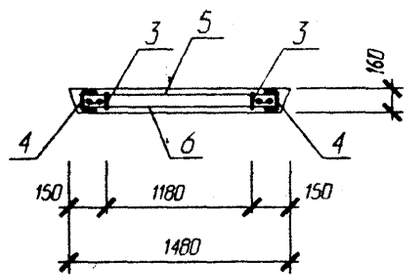

Поз	Обозначение	Наименование	Кол	Масса ед кг	Приме-чание
		Диафрагма жесткости Д 15.20			
		Сборочные единицы			
1	1.020-1/83 4-2 01	Изд. закл. сборное СМН-1	2	15.4	
2	1.020-1/83 4-2 37-01	Каркас плоский КР-10	1	4.74	
3	стр. 68	Каркас плоский КР 200	2	1.13	
4	1.020-1/83 4-2 40-03	Каркас плоский КР-27	2	0.68	
5	стр. 68	Сетка С 197	1	5.64	
6	стр. 68	Сетка С 198	1	5.64	
7	1.020-1/83 4-2 53-09	Сетка С-105	2	0.94	
8	1.400-9 вып.1	Петля униф. УП1-5	2	0.85	
9	ГОСТ 5781-82	Ø6 А-III L=130	12	0,03	
		Итого:		54.38	
		Материалы			
		Бетон В25			0.47м³

Узлы 7, 8 см. серию 1.020-1/83 4-1 ООУ

Инв. N подл.	Подп. и дата	Взам. инв. N
13997	04.98	

Изм.	Колич	Лист	N док	Подпись	Дата	Б1.020.1-7.4-1-СБ2	Лист 2

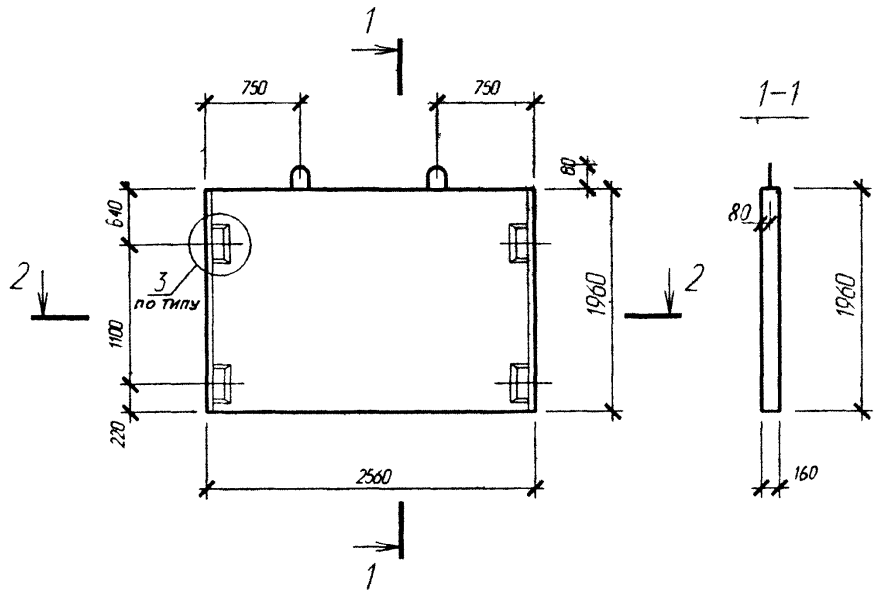

Узел 3 см. серию 1.020-1/83. 4-1 ООУ

Изм.	Колич	Лист	N док	Подпись	Дата
Нач. АКМ2		Новак			06.98
Нач. гр.		Ешман			06.98
Н.контр.		Маркович			06.98

Б1.020.1-7.4-1-СБ3

Диафрагма жесткости
Д 26.20

Стадия	Масса	Масштаб
С	2010	
Лист 1	Листов 2	

АП "Институт "Белпроект"

Инв. N подл.	Подп. и дата	Взам. инв. N
13964	10.08.98	

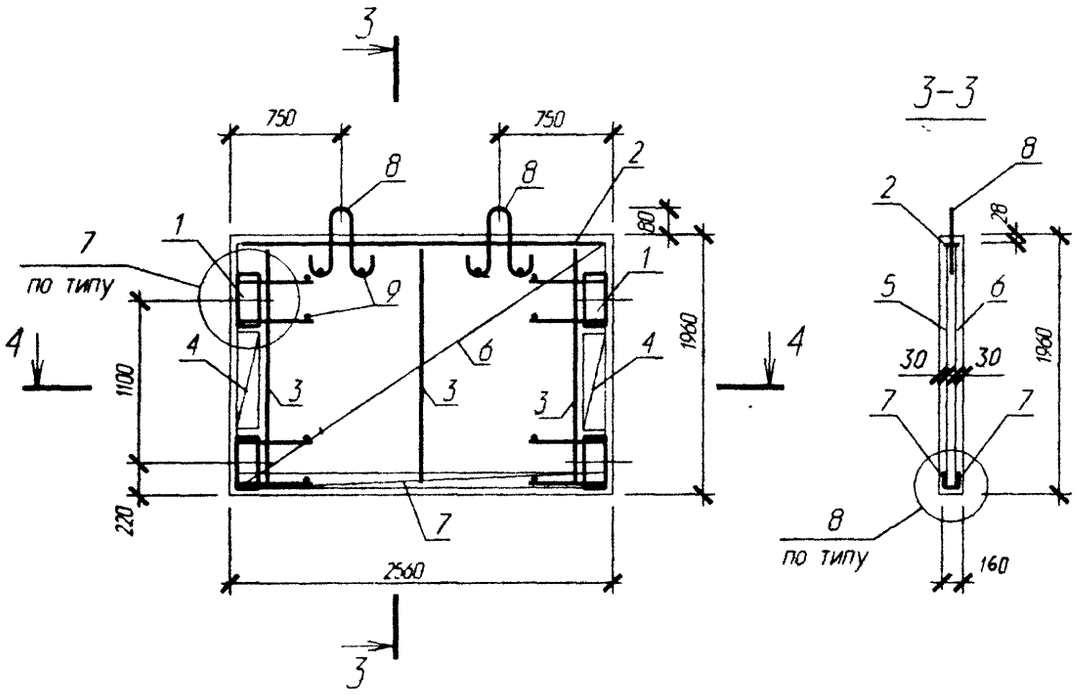

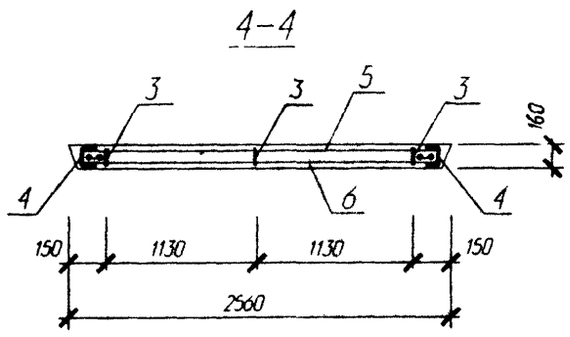

Поз	Обозначение	Наименование	Кол	Масса ед кг	Приме-чание
		Диафрагма жесткости Д 26.20			
		Сборочные единицы			-
1	1.020-1/83 4-2 01	Изд закл сборное СМН-1	2	15,4	
2	1.020-1/83 4-2 37	Каркас плоский КР - 12	1	8,26	
3	стр.68	Каркас плоский КР 200	3	1.13	
4	1.020-1/83 4-2 40-03	Каркас плоский КР-27	2	0.68	
5	стр.68	Сетка С 195	1	9.49	
6	стр.68	Сетка С 196	1	9.49	
7	1.020-1/83 4-2 53-01	Сетка С-97	2	1.66	
8	1.400-9 вып.1	Петля униф. УП1-7	2	1.39	
9	ГОСТ 5781-82	Ø6 А-III L=130	12	0.03	
		Итого:		69.25	
		Материалы			
		Бетон В25			0.80м³

Узлы 7, 8 см. серию 1.020-1/83 4-1 ООУ

Инв. N подл. 13964 | Подп. и дата 14.08.90 | Взам. инв. N

Изм.	Колич	Лист	N док	Подпись	Дата	Б1.020.1-7.4-1-СБ3	Лист 2

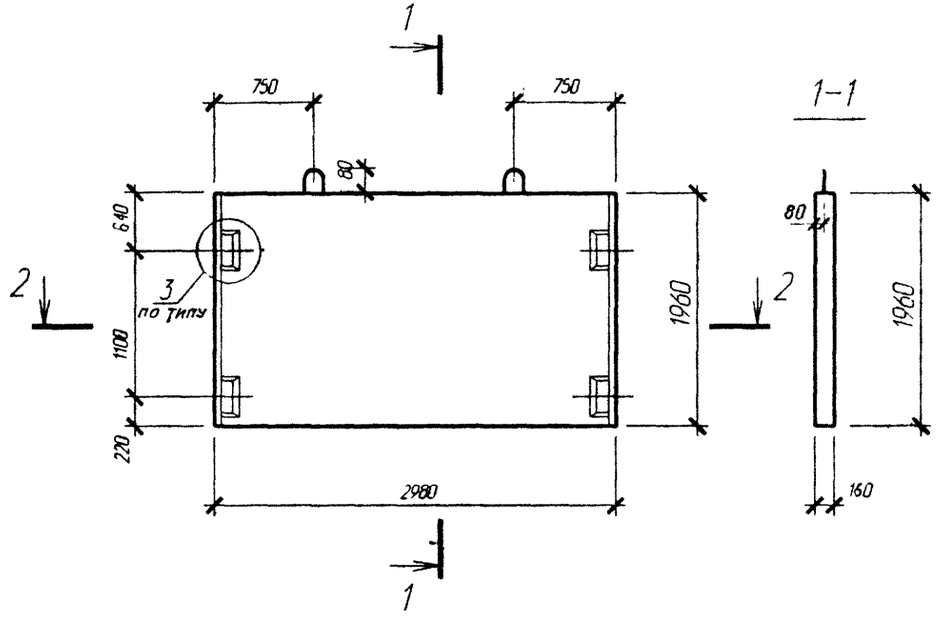

Узел 3 см. серию 1.020-1/83. 4-1 ООУ

Изм.	Колич	Лист	N док	Подпись	Дата
Нач. АКМ2		Новак			06.98
Нач. гр.		Ешман			06.98
Н.контр.		Маркович			06.98

Б1.020.1-7.4-1-СБ4

Диафрагма жесткости
Д 30.20

Стадия	Масса	Масштаб
С	2340	
Лист 1	Листов 2	

АП "Институт "Белпроект"

Инв. N подл.	Подп. и дата	Взам. инв. N
13969-4	08.98	

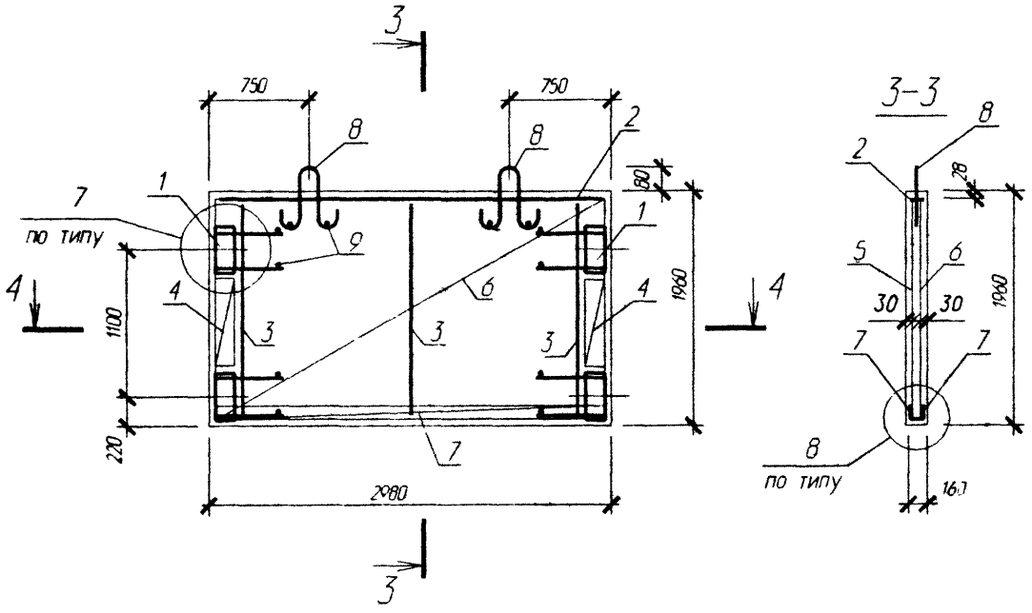

Поз	Обозначение	Наименование	Кол	Масса ед кг	Приме-чание
		Диафрагма жесткости Д 30.20			
		Сборочные единицы			
1	1.020-1/83 4-2 . 01	Изд закл сборное СМН-1	2	15.4	
2	1.020-1/83 4-2 37-04	Каркас плоский КР - 13	1	9.62	
3	стр. 68	Каркас плоский КР 200	3	1.13	
4	1.020-1/83 4-2 40-03	Каркас плоский КР-27	2	0.68	
5	стр. 68	Сетка С 193	1	10.95	
6	стр. 68	Сетка С 194	1	10.95	
7	1.020-1/83 4-2 53-02	Сетка С - 98	2	1.92	
8	1.400-9 вып.1	Петля униф. УП1-7	1	1.39	
9	ГОСТ 5781-82	Ø6 А-III L = 130	12	0.03	
		Итого:		74.05	
		Материалы			
		Бетон В25			0.94м³

Узлы 7, 8 см. серию 1.020-1/83 4-1 ООУ

Инв. N подл.	Подп. и дата	Взам. инв. N
13960	08.94	

Изм.	Колич	Лист	N док	Подпись	Дата	Б1.020.1-7.4-1-СБ4	Лист 2

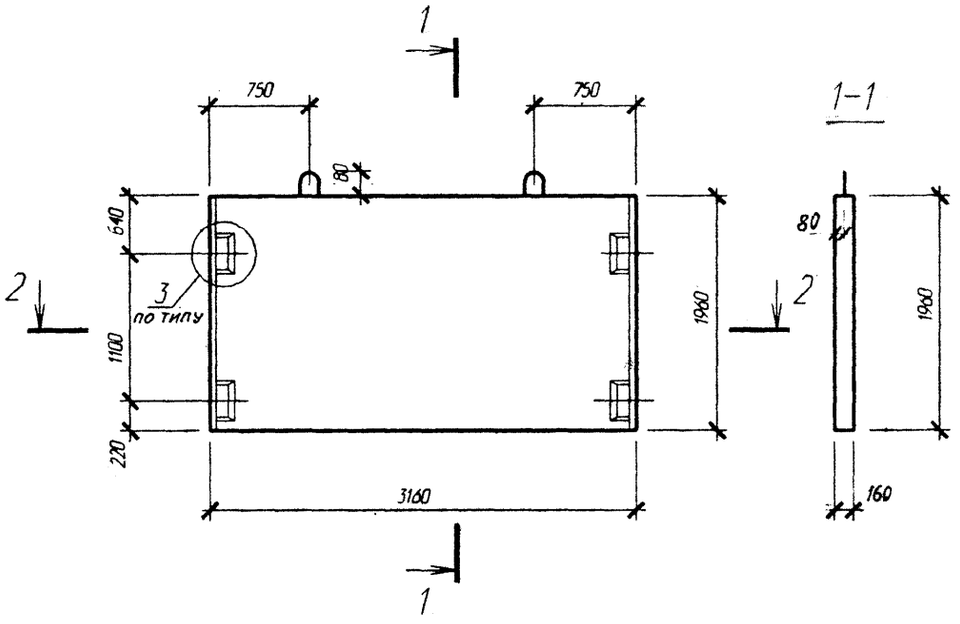

Узел 3 см. серию 1.020-1/83. 4-1 ООУ

Изм.	Колич	Лист	N док	Подпись	Дата
Нач. АКМ2		Новак			06.98
Нач. гр.		Ейман			06.98
Н.контр.		Маркович			06.98

Б1.020.1-7.4-1-СБ5

Диафрагма жесткости
Д 32.20

Стадия	Масса	Масштаб
С	2480	
Лист 1	Листов 2	

АП "Институт "Белпроект"

Инв. N подл.	Подп. и дата	Взам. инв. N
13969	16.09.94	

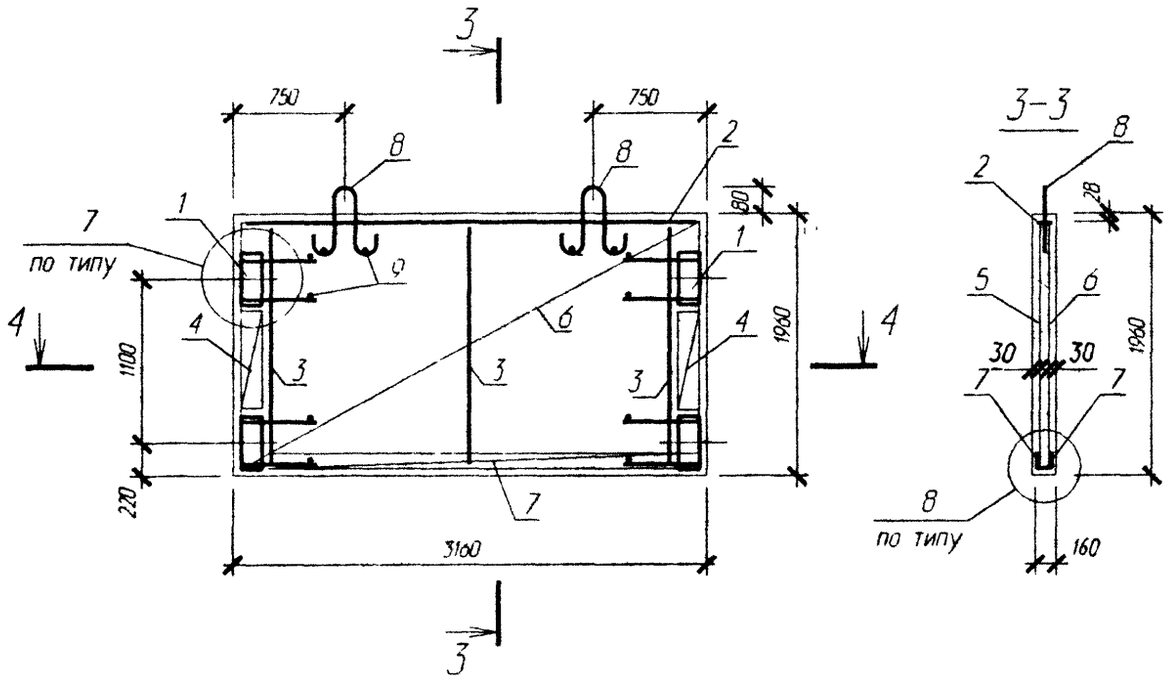

4-4

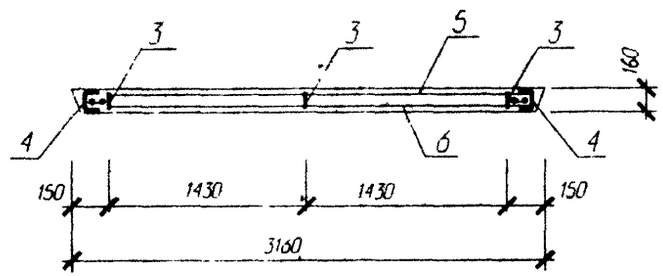

Поз	Обозначение	Наименование	Кол	Масса ед кг	Приме-чание
		Диэфрагма жесткости Д 32.20			
		Сборочные единицы			
1	1.020-1/83 4-2 01	Изд закл сборное СМН-1	2	15.4	
2	1.020-1/83 4-2 37-05	Каркас плоский КР-14	1	10.22	
3	стр. 68	Каркас плоский КР 200	3	1.13	
4	1.020-1/83 4-2 40-03	Каркас плоский КР-27	2	0.68	
5	стр. 68	Сетка С 191	1	11.68	
6	стр. 68	Сетка С 192	1	11.68	
7	1.020-1/83 4-2 53-10	Сетка С-106	2	2.06	
8	1.400-9 вып.1	Петля униф. УП1-7	2	1.39	
9	ГОСТ 5781-82	Ø6 А-III L=130	12	0.03	
		Итого:		76.39	
		Материалы			
		Бетон В25			0.99м^3

Узлы 7, 8 см. серию 1.020-1/83 4-1 ООУ

Изм.	Колич	Лист	N док	Подпись	Дата	Б1.020.1-7.4-1-СБ5	Лист 2

Инв. N подл. 139697 | Подп. и дата Ц4 08-88 | Взам. инв. N

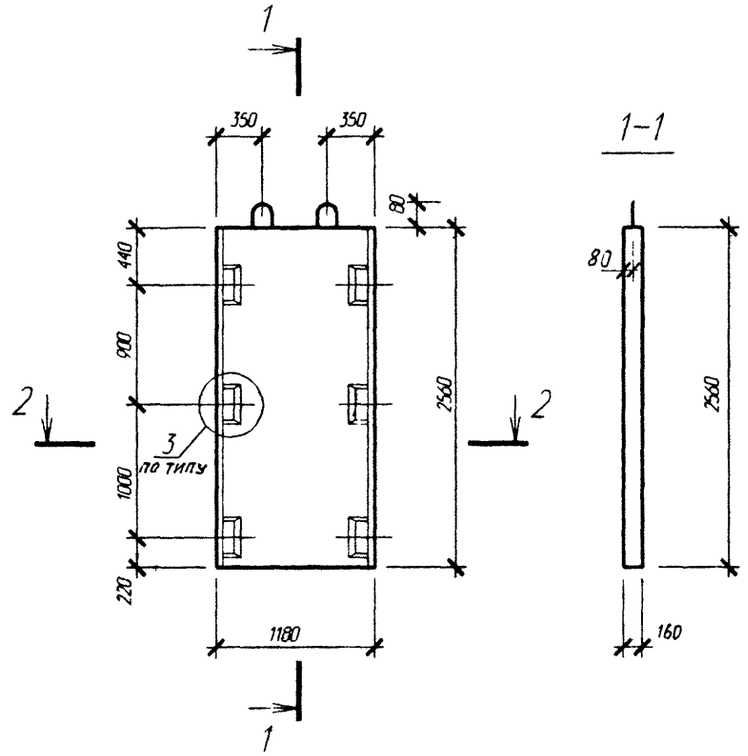

Узел 3 см. серию 1.020-1/83. 4-1 ООУ

Изм.	Колич	Лист	N док	Подпись	Дата
Нач. АКМ2		Новак			06.98
Нач. гр		Ешман			06.98
Н.контр.		Маркович			06.98

Б1.020.1-7.4-1-СБ6

Диафрагма жесткости
Д 12.26

Стадия	Масса	Масштаб
С	1210	
Лист 1	Листов 2	

АП "Институт "Белпроект"

Инв. N подл.	Подп. и дата	Взам. инв. N
13969-1	14 08.98	

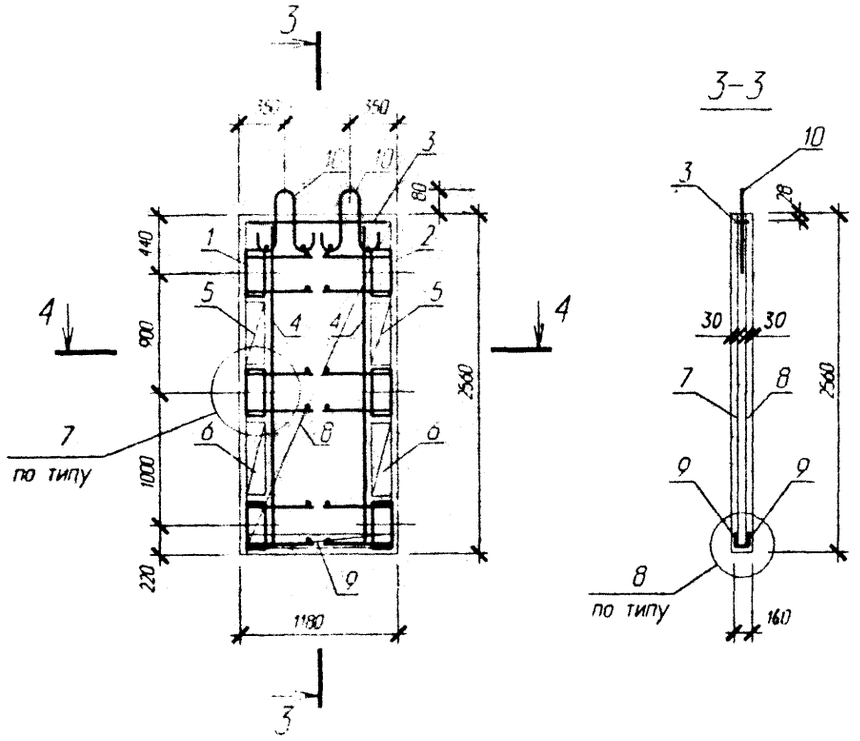

3-3

4-4

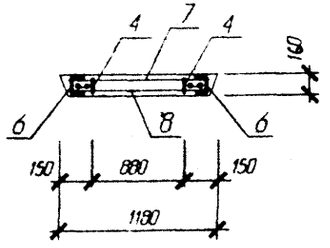

Поз	Обозначение	Наименование	Кол	Масса ед кг	Приме-чание
		Диафрагма жесткости Д 12.26			
		Сборочные единицы			
1	1.020-1/83 4-2 01-01	Изд закл сборное СМН-2	1	23.62	
2	1.020-1/83 4-2 01-02	Изд закл сборное СМН-3	1	23.62	
3	1.020-1/83 4-2 37	Каркас плоский КР-9	1	3.76	
4	стр. 68	Каркас плоский КР 201	2	1.51	
5	1.020-1/83 4-2 40-01	Каркас плоский КР-25	2	0.52	
6	1.020-1/83 4-2 40-02	Каркас плоский КР-26	2	0.60	
7	стр. 70	Сетка С 201	1	5.76	
8	стр. 70	Сетка С 202	1	5.76	
9	1.020-1/83 4-2 53	Сетка С-96	2	0.70	
10	1.400-9 вып. 1	Петля униф. УП1-5	2	0.85	
11	ГОСТ 5781-82	Ø6 А-III L = 130	16	0.03	
		Итого:		71.36	
		Материалы			
		Бетон В25			0.48м³

Узлы 7, 8 см. серию 1.020-1/83 4-1 ООУ

Изм.	Колич	Лист	N док	Подпись	Дата	Б1.020.1-7.4-1-СБ6	Лист 2

Инв. N подл.	Подп. и дата	Взам. инв. N
13969-4	11.08.98	

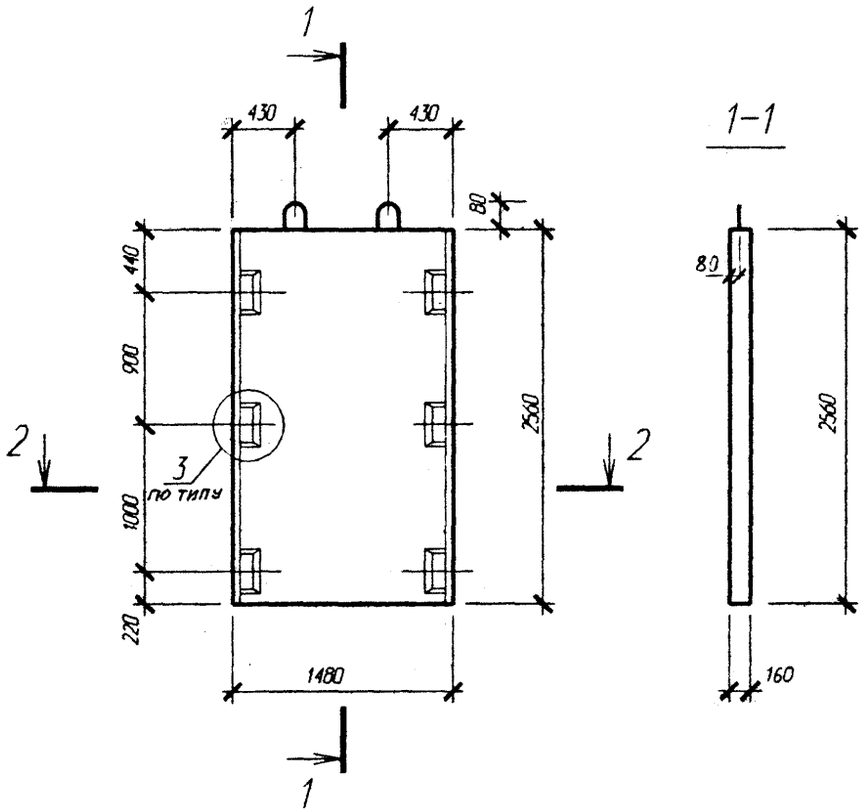

2-2

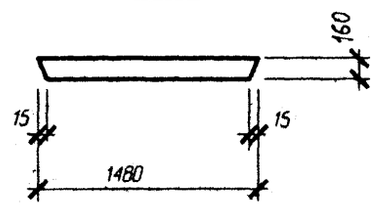

Узел 3 см. серию 1.020-1/83. 4-1 ООУ

Изм.	Колич	Лист	N док	Подпись	Дата
Нач. АКМ2		Новак			06.98
Нач. гр.		Ешман			06.98
Н.контр.		Маркович			06.98

Б1.020.1-7.4-1-СБ7

Диафрагма жесткости
Д 15.26

Стадия	Масса	Масштаб
С	1520	

Лист 1 | Листов 2

АП "Институт "Белпроект"

Инв. N подл.	Подп. и дата	Взам. инв. N
13969-2	04.98	

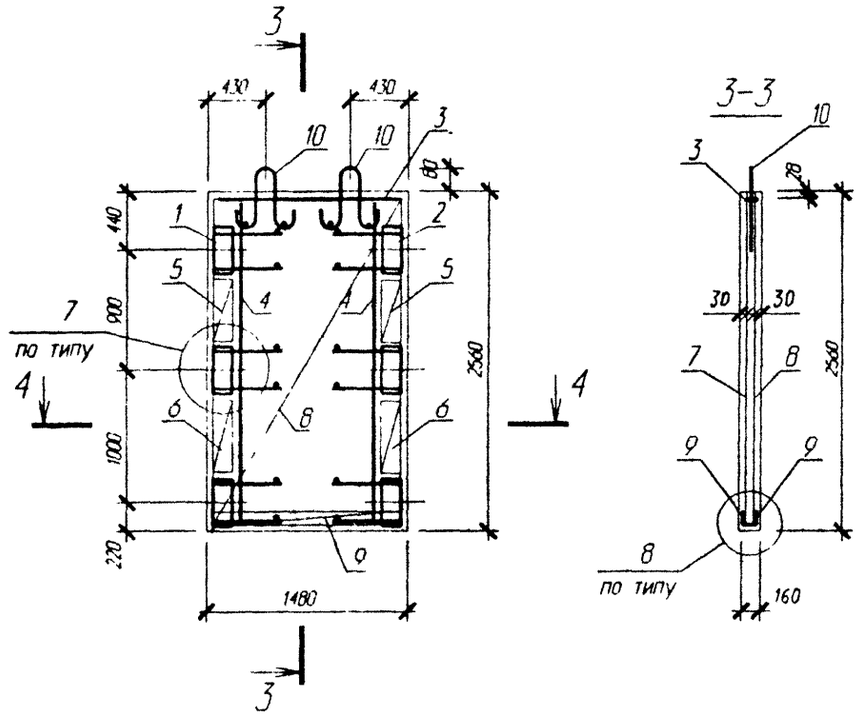

Поз	Обозначение	Наименование	Кол	Масса ед кг	Приме-чание
		Диафрагма жесткости Д 15.26			
		Сборочные единицы			
1	1.020-1/83 4-2 01-01	Изд закл сборное СМН-2	1	23.62	
2	1.020-1/83 4-2 01-02	Изд закл сборное СМН-3	1	23.62	
3	1.020-1/83 4-2 37-01	Каркас плоский КР-10	1	4.74	
4	стр. 68	Каркас плоский КР 201	2	1.51	
5	1.020-1/83 4-2 40-01	Каркас плоский КР-25	2	0.52	
6	1.020-1/83 4-2 40-02	Каркас плоский КР-26	2	0.60	
7	стр. 70	Сетка С 231	1	7.42	
8	стр. 70	Сетка С 232	1	7.42	
9	1.020-1/83 4-2 53-09	Сетка С-105	2	0.94	
10	1.400-9 вып.1	Петля униф. УП1-5	2	0.85	
11	ГОСТ 5781-82	Ø6 А-III L=130	16	0.03	
		Итого:		76.14	
		Материалы			
		Бетон В25			0.61 м³

Узлы 7, 8 см. серию 1.020-1/83 4-1 ООУ

Инв. N подл.	Подп. и дата	Взам. инв. N
13864	11.88	

Изм.	Колич	Лист	N док	Подпись	Дата	Б1.020.1-7.4-1-СБ7	Лист 2

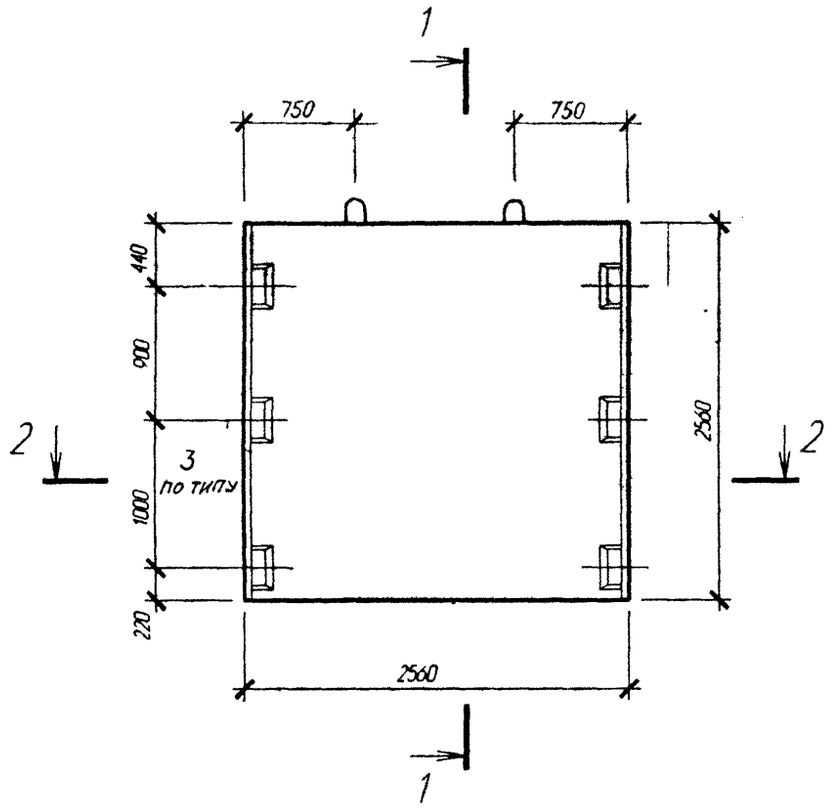

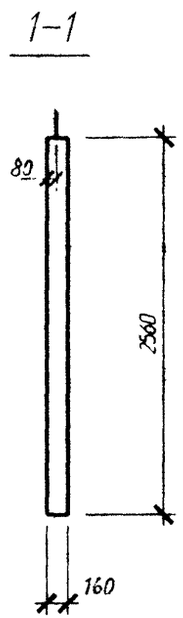

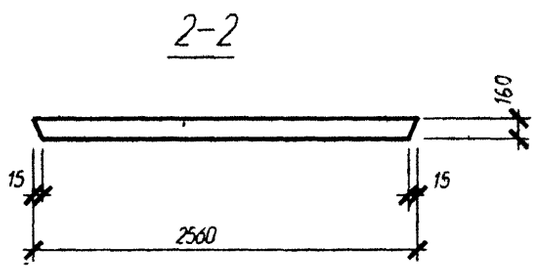

Узел 3 см. серию 1.020-1/83. 4-1 ООУ

Инв. N подл.	Подп. и дата	Взам. инв. N
13961	11.08.98	

Изм.	Колич	Лист	N док	Подпись	Дата
Нач. АКМ2		Новак			06.98
Нач. гр.		Ешман			06.98
Н.контр.		Маркович			06.98

Б1.020.1-7.4-1-СБ8

Диафрагма жесткости
д 26.26

Стадия	Масса	Масштаб
С	2620	

Лист 1 | Листов 2

АП "Институт "Белпроект"

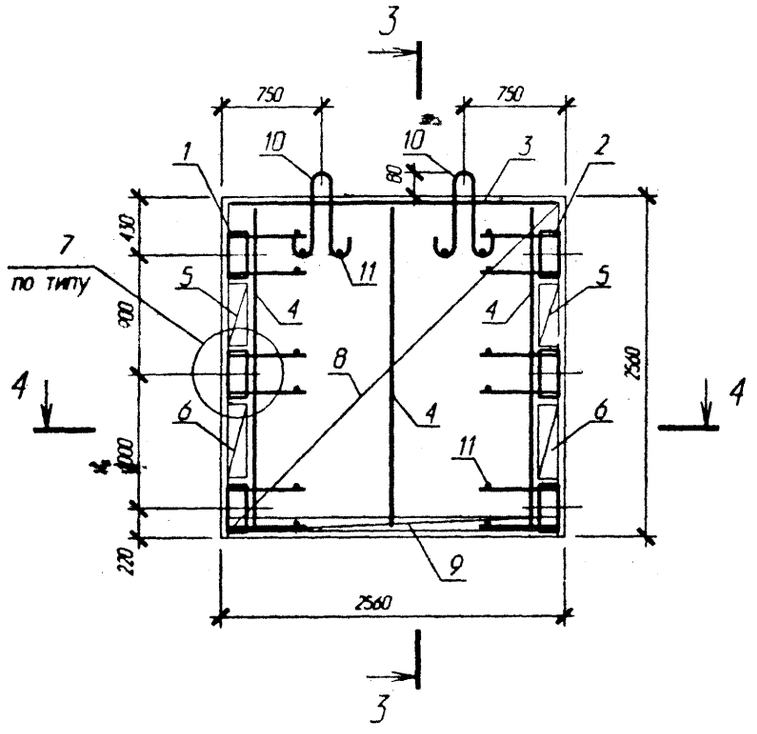

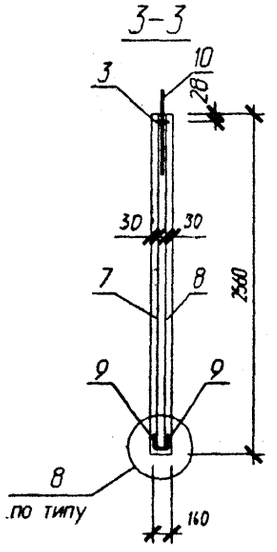

4-4

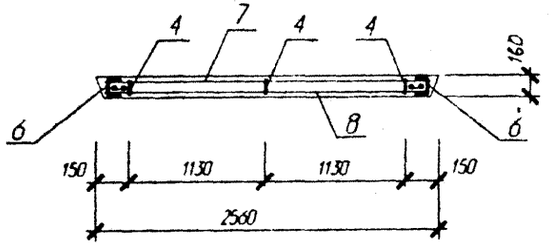

Поз	Обозначение	Наименование	Кол	Масса ед кг	Примечание
		Диафрагма жесткости Д 26.26			
		Сборочные единицы			
1	1.020-1/83 4-2 01-01	Изд закл сборное СМН-2	1	23.62	
2	1.020-1/83 4-2 01-02	Изд закл сборное СМН-3	1	23.62	
3	1.020-1/83 4-2 37-03	Каркас плоский КР-12	1	8.26	
4	стр. 68	Каркас плоский КР 201	3	1.51	
5	1.020-1/83 4-2 40-01	Каркас плоский КР-25	2	0.52	
6	1.020-1/83 4-2 40-02	Каркас плоский КР-26	2	0.60	
7	стр. 70	Сетка С 203	1	12.48	
8	стр. 70	Сетка С 204	1	12.48	
9	1.020-1/83 4-2 53-01	Сетка С-97	2	1.66	
10	1.400-9 вып.1	Петля униф. УП1-9	2	1.95	
11	ГОСТ 5781-82	Ø6 А-III L=130	16	0.03	
		Итого:		94.93	
		Материалы			
		Бетон В25			1.05 м³

Узлы 7, 8 см. серию 1.020-1/83 4-1 ООУ

Изм.	Колич	Лист	N док	Подпись	Дата	Б1.020.1-7.4-1-СБ8	Лист 2

Инв. N подл.	Подп. и дата	Взам. инв. N
139697	04.08.98	

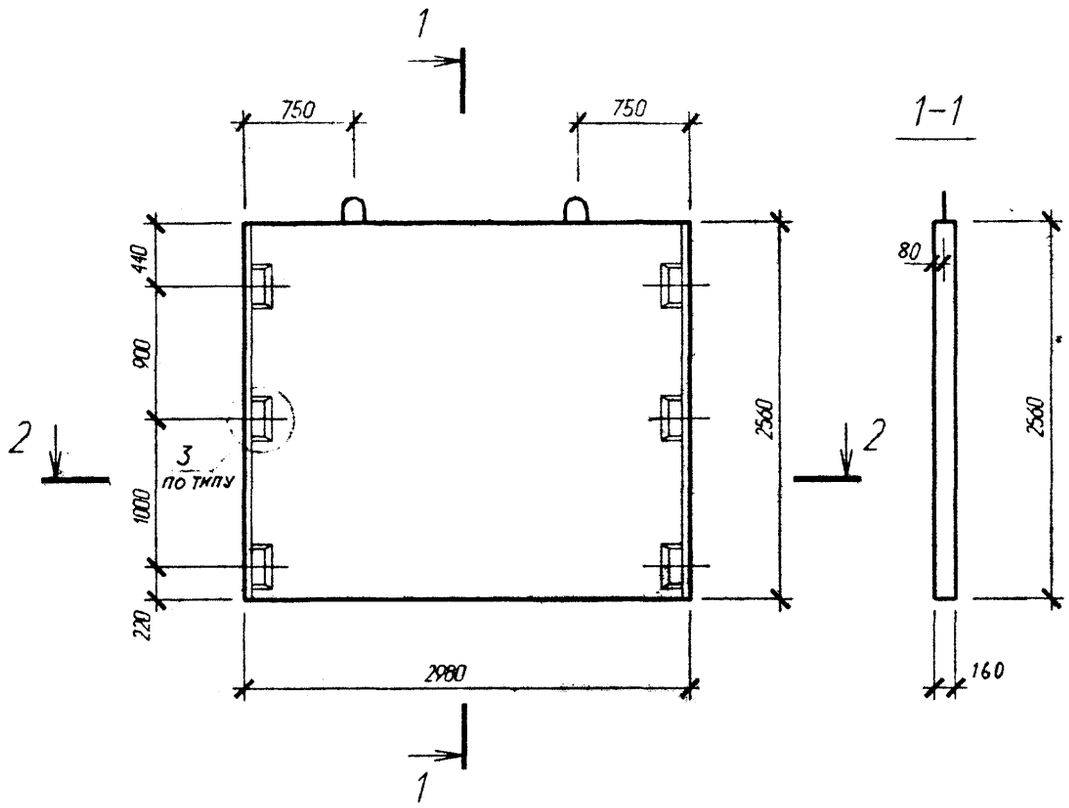

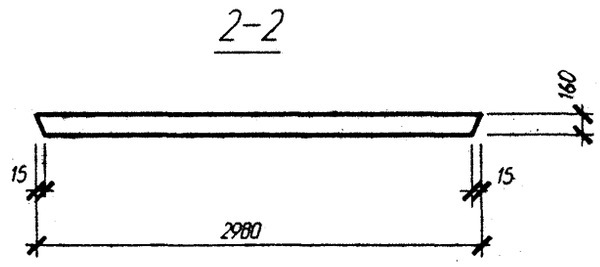

Узел 3 см. серию 1.020-1/83. 4-1 ООУ

Инв. N подл.	Подп. и дата	Взам. инв. N
13960	06.98	

Изм.	Колич	Лист	N док	Подпись	Дата
Нач. АКМ2		Новак			06.98
Нач. гр.		Ешман			06.98
Н.контр.		Маркович			06.98

Б1.020.1-7.4-1-СБ9

Диафрагма жесткости
Д 30.26

Стадия	Масса	Масштаб
С	3050	

Лист 1 | Листов 2

АП "Институт "Белпроект"

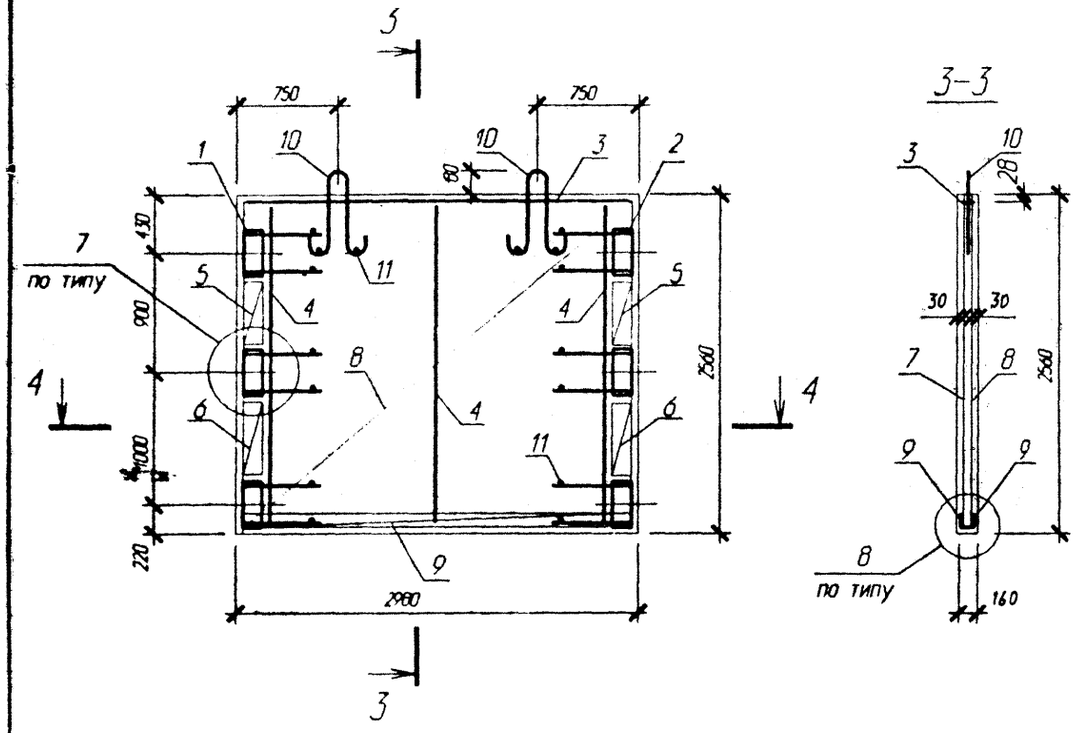

Поз	Обозначение	Наименование	Кол.	Масса ед кг	Приме-чание
		Диафрагма жесткости Д 30.26			
		Сборочные единицы			
1	1.020-1/83 4-2 01-01	Изд закл сборное СМН-2	1	23.62	
2	1.020-1/83 4-2 01-02	Изд закл сборное СМН-3	1	23.62	
3	1.020-1/83 4-2 37-04	Каркас плоский КР - 13	1	9.62	
4	стр. 68	Каркас плоский КР 201	3	1.51	
5	1.020-1/83 4-2 40-01	Каркас плоский КР-25	2	0.52	
6	1.020-1/83 4-2 40-02	Каркас плоский КР-26	2	0.60	
7	стр. 70	Сетка С 205	1	14.4	
8	стр. 70	Сетка С 206	1	14.4	
9	1.020-1/83 4-2 53-02	Сетка С-98	2	1.92	
10	1.400-9 вып.1	Петля униф. УП1-9	2	1.95	
11	ГОСТ 5781-82	Ø6 А-III L=130	16	0.03	
		Итого:		100.65	
		Материалы			
		Бетон В25			1.22м³

Узлы 7, 8 см. серию 1.020-1/83 4-1 ВОУ

Инв. N подл.	Подп. и дата	Взам. инв. N
139694	04.08.98	

Изм.	Колич	Лист	N док	Подпись	Дата	Б1.020.1-7.4-1-СБ9	Лист 2

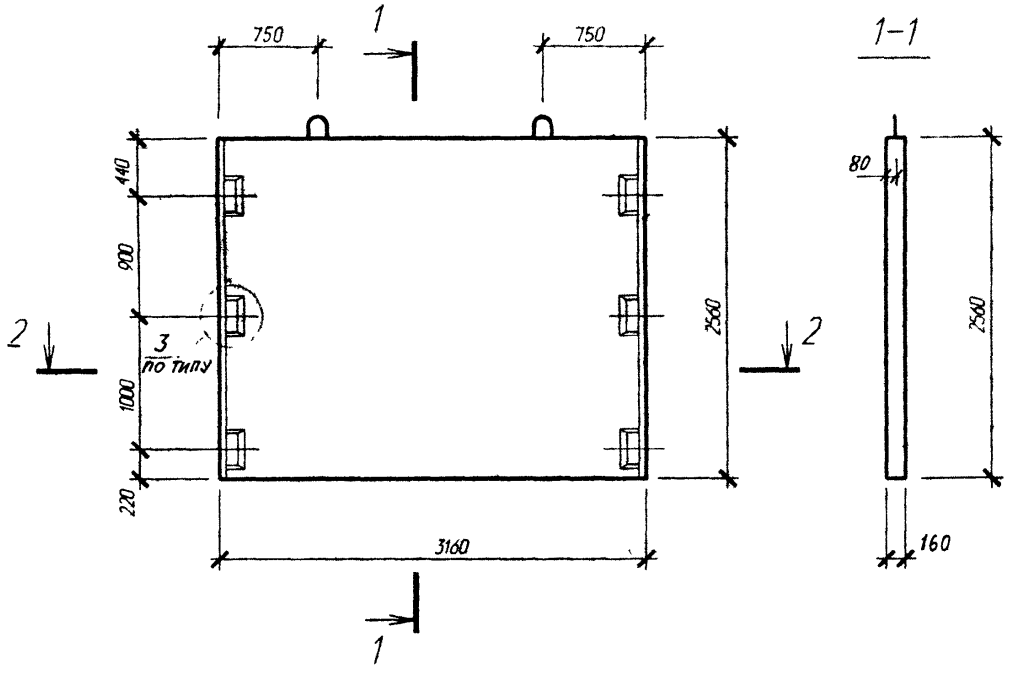

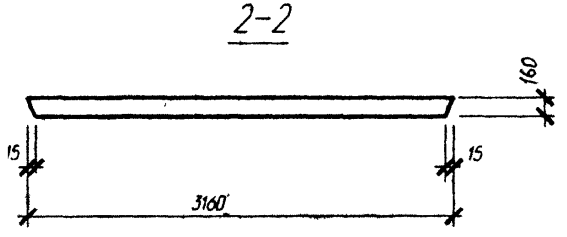

Узел 3 см. серию 1.020-1/83. 4-1 ООУ

Изм.	Колич	Лист	N док	Подпись	Дата
Нач. АКМ2		Новак			06.98
Нач. гр.		Ешман			06.98
Н.контр.		Маркович			06.98

Б1.020.1-7.4-1-СБ10

Диафрагма жесткости
Д 32.26

Стадия	Масса	Масштаб
С	3240	

Лист 1 | Листов 2

АП "Институт "Белпроект"

Инв. N подл. 13964 | Подп. и дата 08.98 | Взам. инв. N

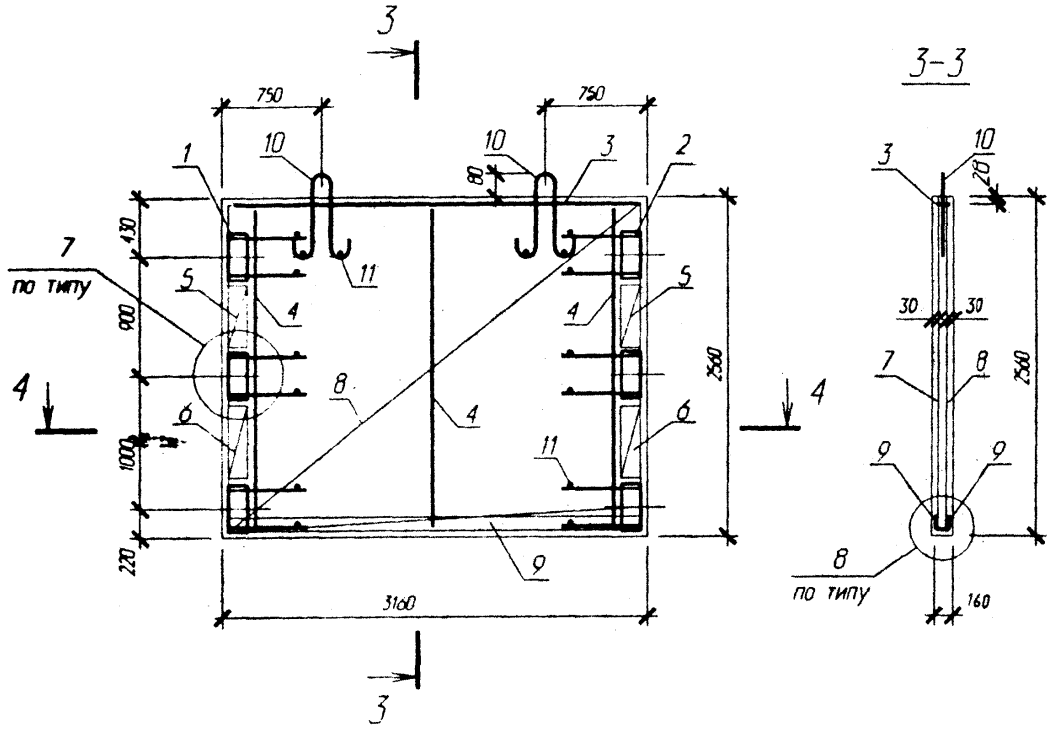

3-3

4-4

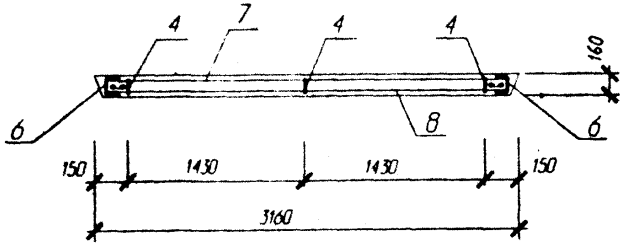

Поз	Обозначение	Наименование	Кол	Масса ед кг	Приме-чание
		Диафрагма жесткости Д 32.26			
		Сборочные единицы			
1	1.020-1/83 4-2 01-01	Изд закл сборное СМН-2	1	23.62	
2	1.020-1/83 4-2 01-02	Изд закл сборное СМН-3	1	23.62	
3	1.020-1/83 4-2 37-05	Каркас плоский КР-14	1	10.22	
4	стр. 68	Каркас плоский КР 201	3	1.51	
5	1.020-1/83 4-2 40-01	Каркас плоский КР-25	2	0.52	
6	1.020-1/83 4-2 40-02	Каркас плоский КР-26	2	0.60	
7	стр. 70	Сетка С 237	1	15.36	
8	стр. 70	Сетка С 238	1	15.36	
9	1.020-1/83 4-2 53-10	Сетка С-106	2	2.06	
10	1.400-9 вып.1	Петля униф. УП1-9	2	1.95	
11	ГОСТ 5781-82	Ø6 А-III L=130	16	0.03	
		Итого:		103.45	
		Материалы			
		Бетон В25			1.29м^3

Узлы 7, 8 см. серию 1.020-1/83 4-1 ООУ

Инв. N подл.	Подп. и дата	Взам. инв. N
13969-4	04.08.98	

Изм.	Колич	Лист	N док	Подпись	Дата	Б1.020.1-7.4-1-СБ10	Лист 2

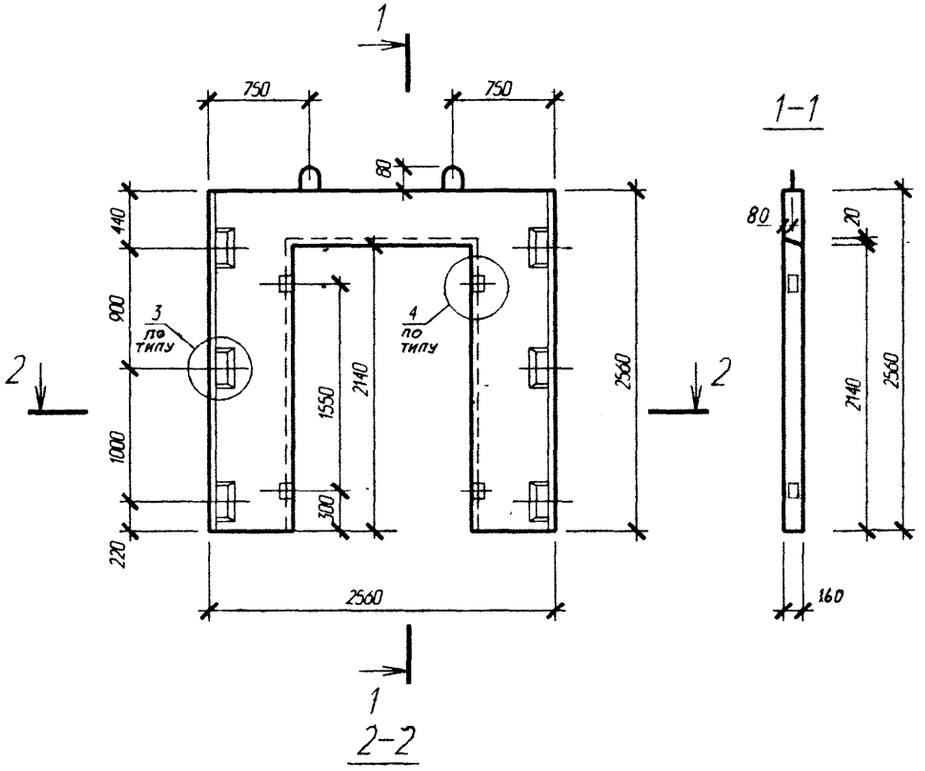

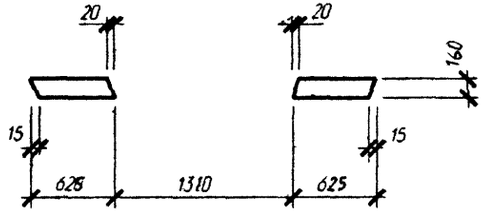

Узлы 3, 4 см. серию 1.020-1/83. 4-1 ООУ

Изм.	Колич	Лист	N док	Подпись	Дата
Нач. АКМ2		Новак			06.98
Нач. гр		Ешман			06.98
Н.контр.		Маркович			06.98

Б1.020.1-7.4-1-СБ11

Диафрагма жесткости
ДП 26.26

Стадия	Масса	Масштаб
С	1490	
Лист 1	Листов 2	

АП "Институт "Белпроект"

Инв. N подл.	Подп. и дата	Взам. инв. N
13969	04.08.98	

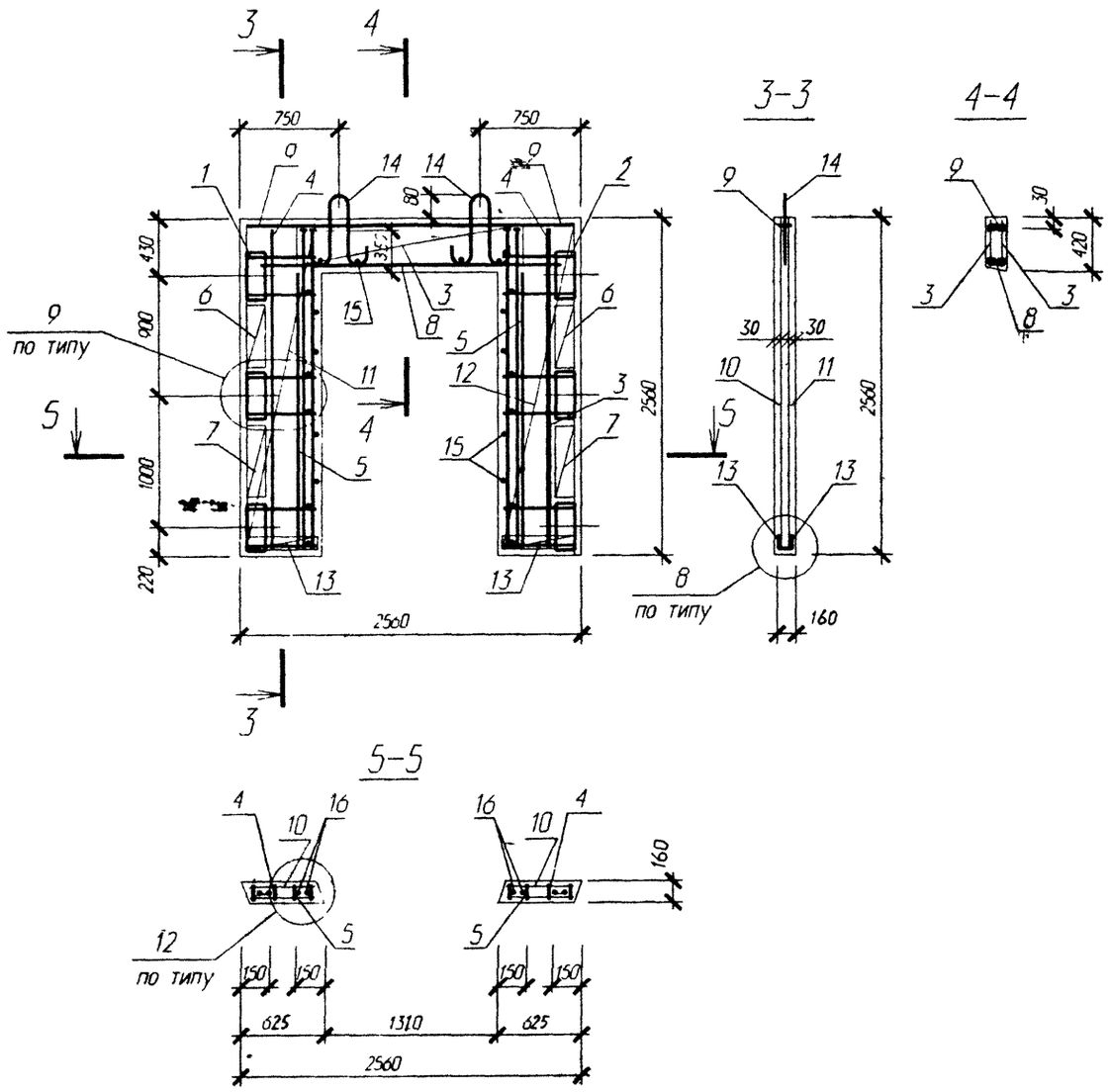

Поз	Обозначение	Наименование	Кол	Масса ед кг	Приме-чание
		Диафрагма жесткости ДП 26.26			
		Сборочные единицы			
1	1.020-1/83 4-2 01-01	Изд. закл. сборное СМН-2	1	23.62	
2	1.020-1/83 4-2 01-02	Изд. закл. сборное СМН-3	1	23.62	
3	стр. 69	Каркас плоский КР 204	2	32.14	
4	стр. 68	Каркас плоский КР 201	2	1.51	
5	1.020-1/83 4-2 36-06	Каркас плоский КР-7	2	1.27	
6	1.020-1/83 4-2 40-01	Каркас плоский КР-25	2	0.52	
7	1.020-1/83 4-2 40-02	Каркас плоский КР-26	2	0.60	
8	стр. 71	Сетка С 228	1	1.38	
9	стр. 71	Сетка С 261	1	2.44	
10	стр. 71	Сетка С 219	2	4.59	
11	стр. 71	Сетка С 220	1	4.59	
12	стр. 71	Сетка С 221	1	4.59	
13	1.020-1/83 4-2 53-04	Сетка С-100	4	0.38	
14	1.400-9 вып.1	Петля униф. УП1-5	2	0.85	
15	ГОСТ 5781-82	Ø 6 А-III L=130	36	0.03	
16	стр. 69	Анкер АН1	4	6.44	
		Итого:		171.56	
		Материалы			
		Бетон В 25			0.59м^3

Узлы 8, 9, 12 см. серию 1.020-1/83 4-1 ООУ

Изм.	Колич	Лист	N док	Подпись	Дата
	•				

Б1.020.1-7.4-1-СБ11

Лист 2

Инв. N подл. 13968 | Подп. и дата 08.98 | Взам. инв. N

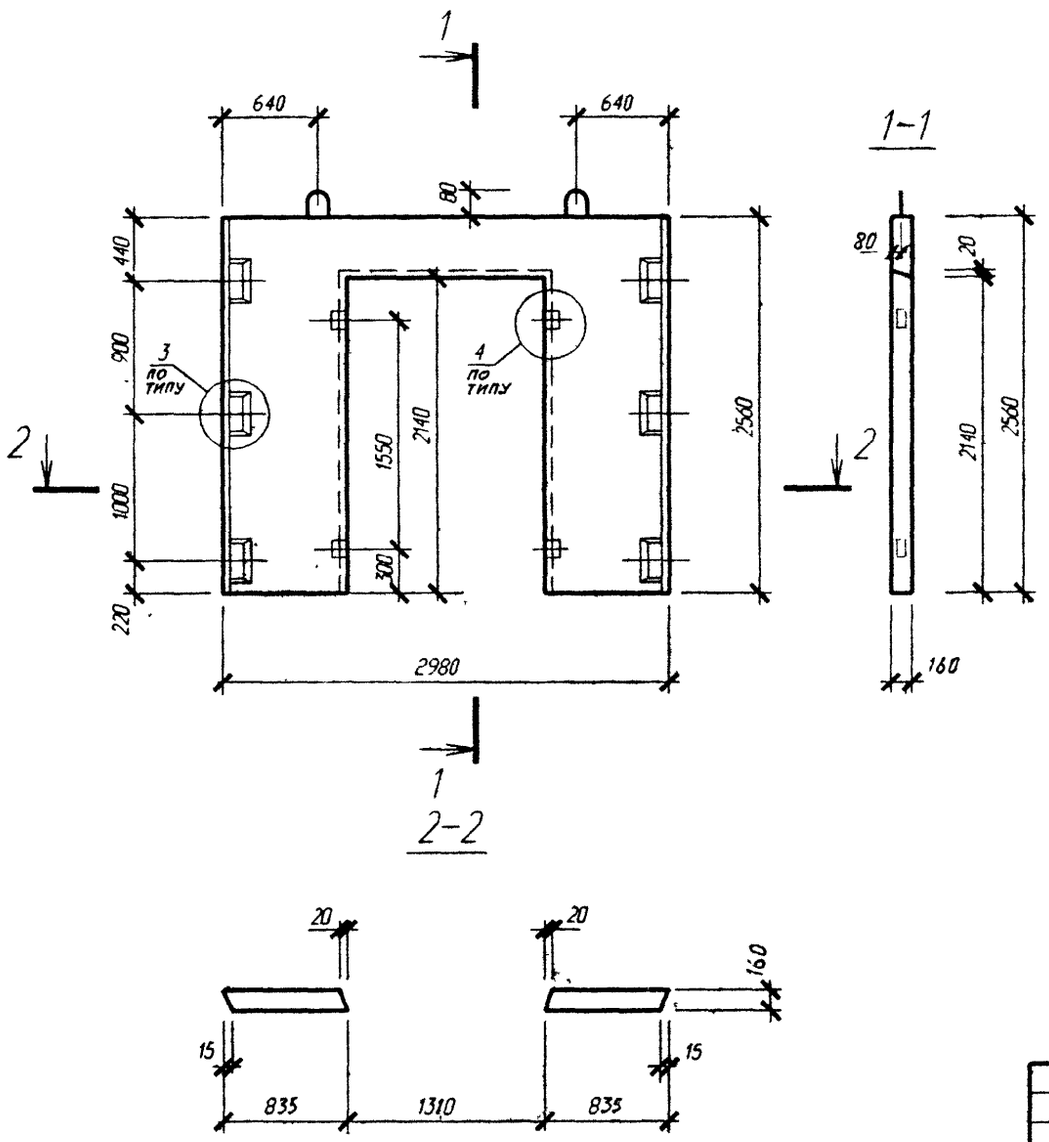

Узлы 3, 4 см. серию 1020-1/83.4-1 ООУ

Изм.	Колич	Лист	N док	Подпись	Дата
Нач.	АКМ2	Новак			06.98
Нач.	гр.	Ешман			06.98
Н.контр.		Маркович			06.98

Б1.020.1-7.4-1-СБ 12

Диафрагма жесткости
ДП 30.26

Стадия	Масса	Масштаб
С	1920	

Лист 1 Листов 2

АП "Институт "Белпроект"

Инв. N подл. 13961 | Подп. и дата | Взам. инв. N

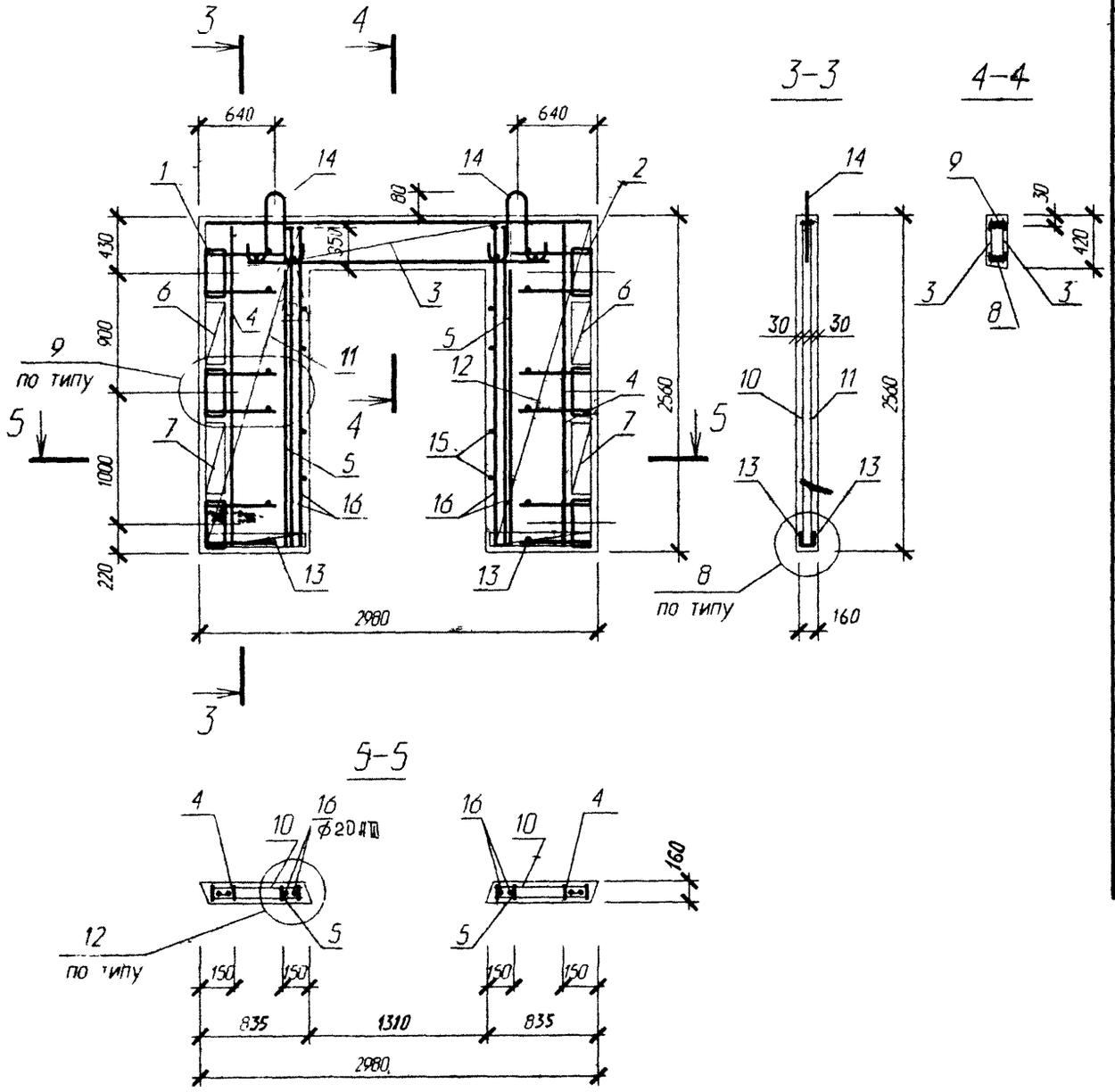

Поз	Обозначение	Наименование	Кол	Масса ед кг	Приме-чание
		Диафрагма жесткости ДП 30.26			
		Сборочные единицы			
1	1.020-1/83 4-2 01-01	Изд закл сборное СМН-2	1	23.62	
2	1.020-1/83 4-2 01-02	Изд закл сборное СМН-3	1	23.62	
3	стр. ~~69~~ 87	Каркас плоский КР 205	2	33.18	
4	стр. 68	Каркас плоский КР 201	2	1.51	
5	1.020-1/83 4-2 36-06	Каркас плоский КР- 7	2	1.27	
6	1.020-1/83 4-2 40-01	Каркас плоский КР-25	2	0.52	
7	1.020-1/83 4-2 40-02	Каркас плоский КР-26	2	0.60	
8	стр. 71	Сетка С 228	1	1.38	
9	стр. 71	Сетка С 262	1	2.82	
10	стр. 71	Сетка С 243	2	6.12	
11	стр. 71	Сетка С 244	1	6.12	
12	стр. 71	Сетка С 245	1	6.12	
13	1.020-1/83 4-2 53-05	Сетка С-101	4	0.5	
14	1.400-9 вып .1	Петля униф. УП1-7	2	1.39	
15	ГОСТ 5781-82	⌀ 6 А-III L = 130	36	0.03	
16	стр. ~~69~~ 87	Анкер АН1	4	6.44	
		Итого		181.7	
		Материалы			
		Бетон В 25			0.77 м³

Узлы 8, 9, 12 см.серию 1.020-1/83 4-1 ООУ

Инв. N подл. 139697 | Подп. и дата 14.08.98 | Взам. инв. N

Изм.	Колич	Лист	N док	Подпись	Дата

Б1.020.1-7.4-1-СБ 12

Лист 2

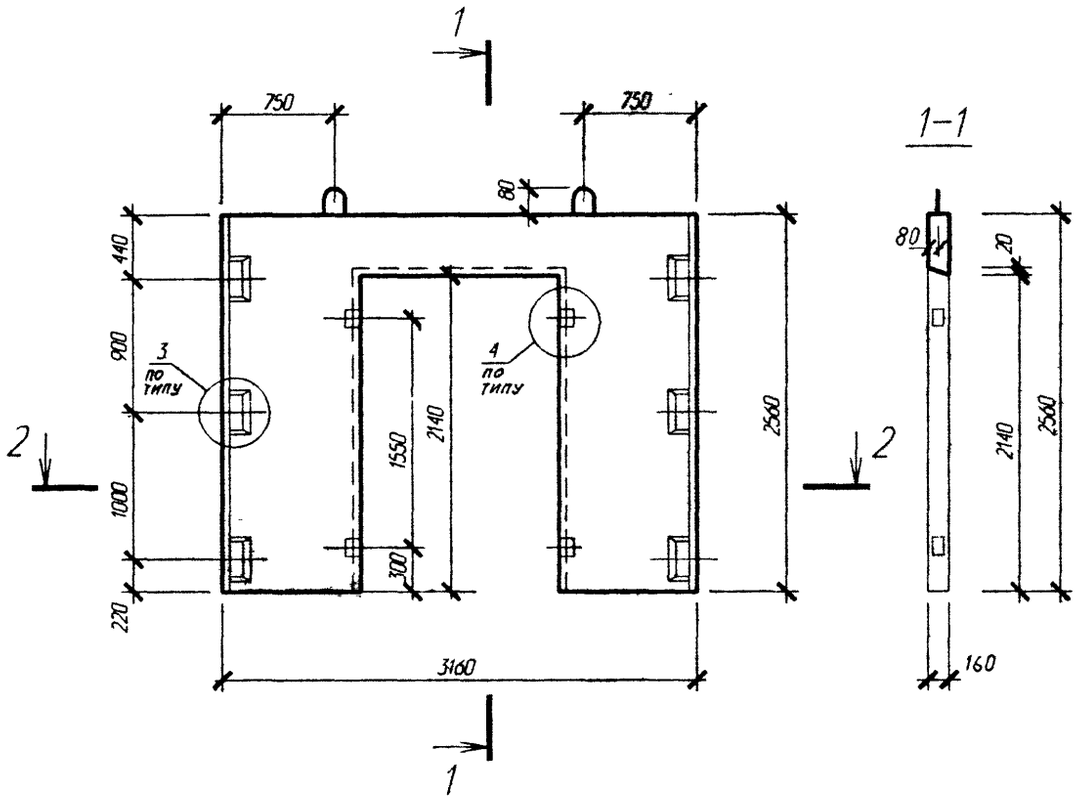

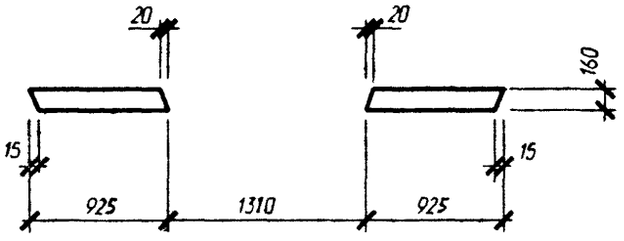

Узлы 3, 4 см. серию 1.020-1/83. 4-1 ООУ

Изм.	Колич	Лист	N док	Подпись	Дата
Нач. АКМ2		Новак			06.98
Нач гр.		Ешман			06.98
Н.контр.		Маркович			06.98

Б1.020.1-7.4-1-СБ13

Диафрагма жесткости
ДП 32.26

Стадия	Масса	Масштаб
С	2110	

Лист 1 | Листов 2

АП "Институт "Белпроект"

Инв. N подл.	Подп. и дата	Взам. инв. N
139697	06.98	

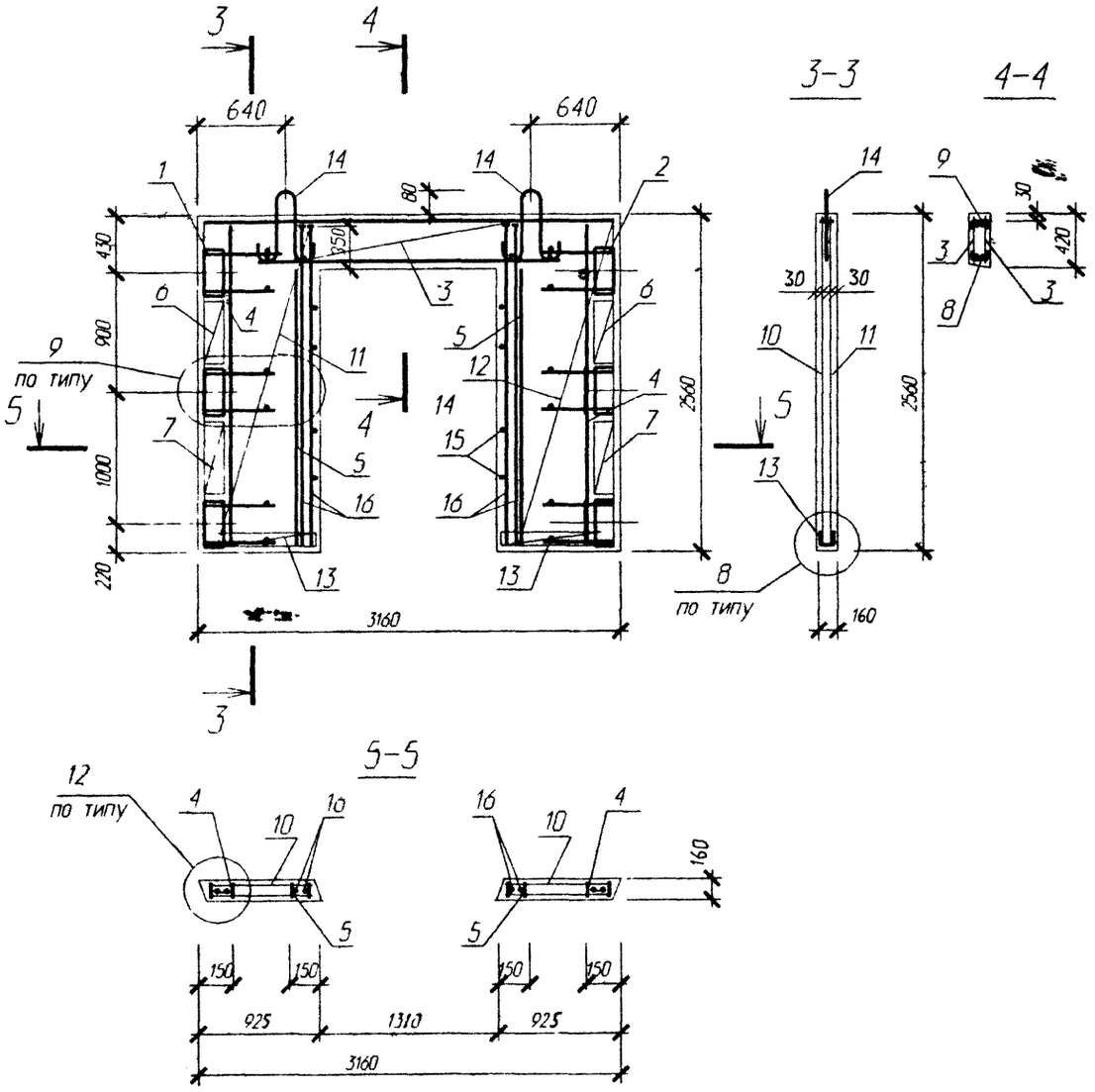

Поз	Обозначение	Наименование	Кол	Масса ед кг	Приме-чание
		Диафрагма жесткости ДП 32.26			
		Сборочные единицы			
1	1.020-1/83 4-2 01-01	Изд закл сборное СМН-2	1	23.62	
2	1.020-1/83 4-2 01-02	Изд закл сборное СМН-3	1	23.62	
3	стр. 69	Каркас плоский КР-206	2	33.62	
4	стр. 68	Каркас плоский КР-201	2	1.51	
5	1.020-1/83 4-2 36-06	Каркас плоский КР-7	2	1.27	
6	1.020-1/83 4-2 40-01	Каркас плоский КР-25	2	0 52	
7	1.020-1/83 4-2 40-02	Каркас плоский КР-26	2	0 60	
8	стр. 71	Сетка С 228	1	1.38	
9	стр. 71	Сетка С 263	1	3.00	
10	стр. 71	Сетка С 252	2	6.82	
11	стр. 71	Сетка С 253	1	6.82	
12	стр. 71	Сетка С 254	1	6.82	
13	стр. 72	Сетка С 264	4	0.60	
14	1 400-9 вып.1	Петля униф УП1-7	2	1.39	
15	ГОСТ 5781-82	Ø 6 А-III L = 130	36	0.03	
16	стр. 69	Анкер АН1	4	6.44	
		Итого		185.96	
		Материалы			
		Бетон В 25			0.84 м³

Узлы 8, 9, 12 см серию 1.020-1/83 4-1 ООУ

Инв. N подл.	Подп. и дата	Взам. инв. N
13969-7	14.08.98	

Изм.	Колич	Лист	N док	Подпись	Дата	Б1.020.1-7.4-1-СБ13	Лист 2

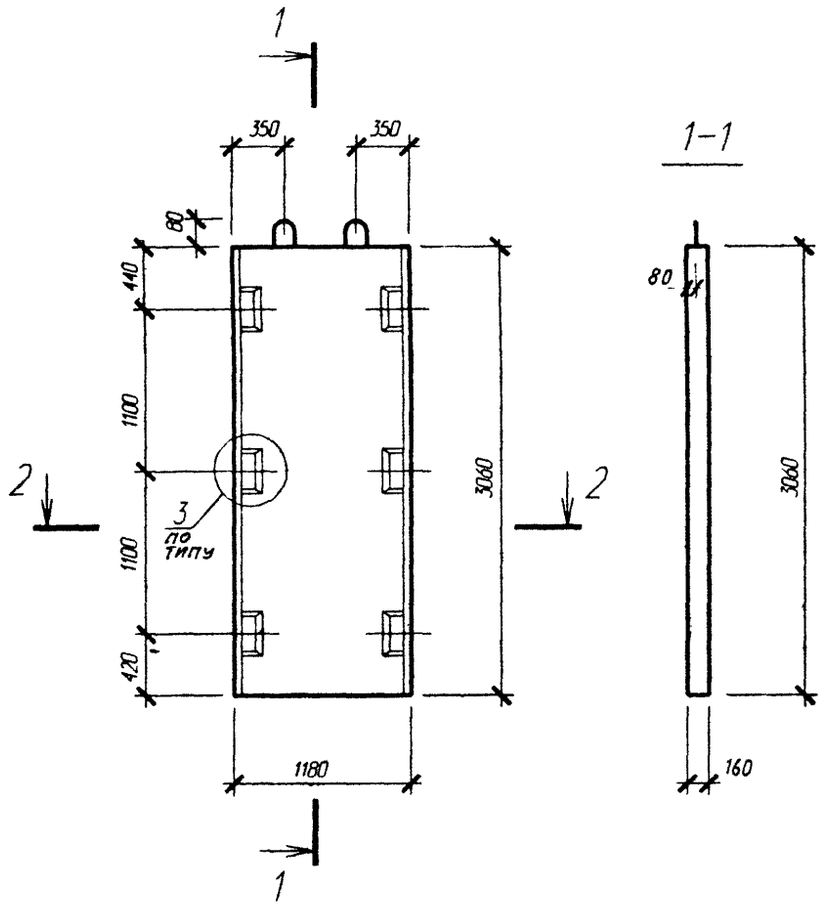

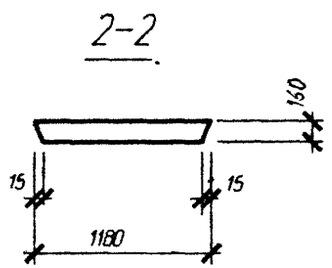

Узел 3 см. серию 1.020-1/83. 4-1 ООУ

Изм.	Колич	Лист	N док	Подпись	Дата
Нач. АКМ2		Новак			06 98
Нач. гр.		Ешман			06.98
Н.контр.		Маркович			06.98

Б1.020.1-7.4-1-СБ14

Диафрагма жесткости
Д 12.31

Стадия	Масса	Масштаб
С	1450	
Лист 1	Листов 2	

АП "Институт "Белпроект"

Инв. N подл.	Подп. и дата	Взам. инв. N
13969-1	14.08.98	

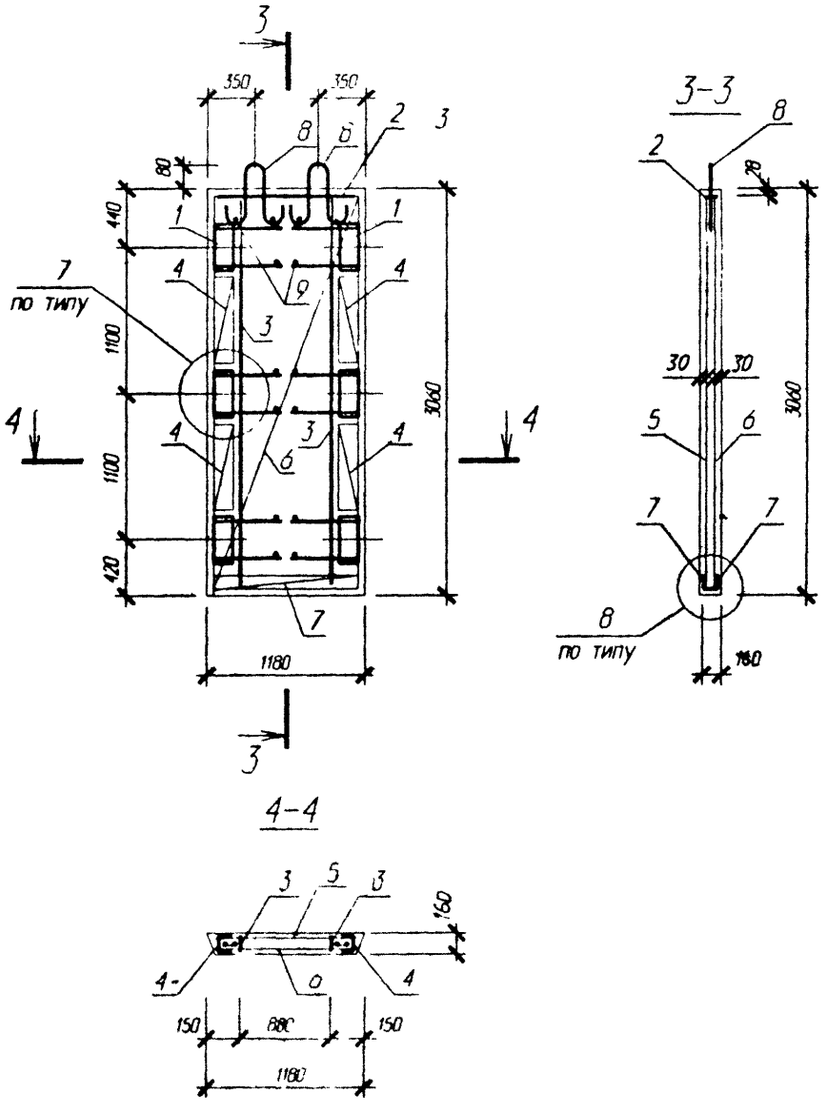

Поз	Обозначение	Наименование	Кол	Масса ед кг	Примечание
		Диафрагма жесткости Д 12.31			
		Сборочные единицы			
1	1.020-1/83 4-201-03	Изд.закл.сборное СМН-4	2	24.6	
2	1.020-1/83 4-2 37	Каркас плоский КР-9	1	3.76	
3	стр. 68	Каркас плоский КР 202	2	1.82	
4	1.020-1/83 4-2 40-03	Каркас плоский КР-27	4	0.68	
5	стр. 70	Сетка С 207	1	6.96	
6	стр. 70	Сетка С 208	1	6.96	
7	1.020-1/83 4-2 53	Сетка С-96	2	0.70	
8	1.400-9 вып.1	Петля униф. УП1-5	2	0.85	
9	ГОСТ 5781-82	Ø6 А-III L=130	16	0.03	
		Итого:		76.82	
		Материалы			
		Бетон В25			0.58м³

Узлы 7, 8 см. серию 1.020-1/83 4-1 ООУ.

Изм.	Колич	Лист	N док	Подпись	Дата	Б1.020.1-7.4-1-СБ14	Лист 2

Инв. N подл.	Подп. и дата	Взам. инв. N
139697	[illegible] 08.98	

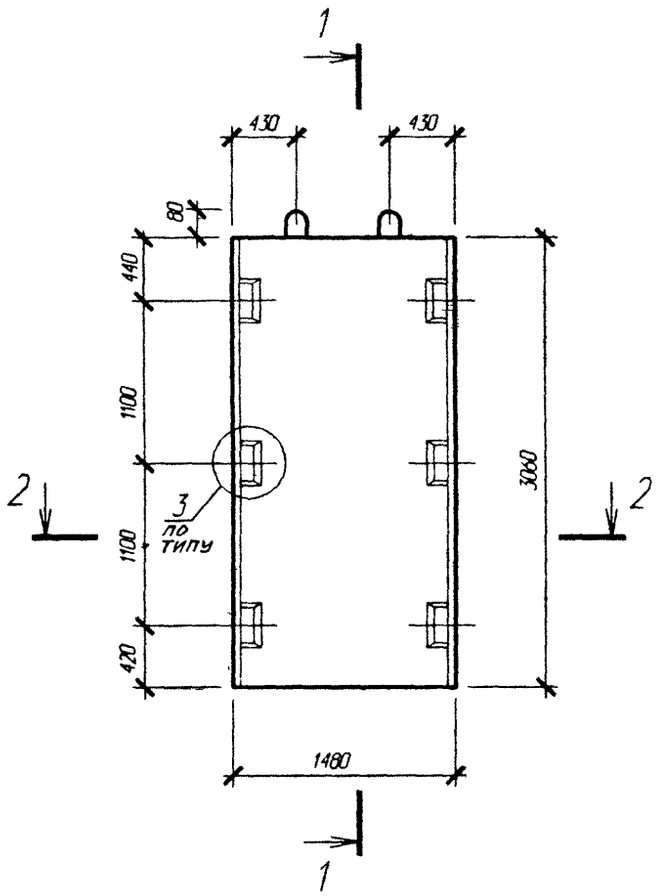

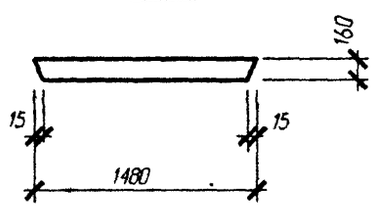

Узел 3 см. серию 1.020-1/83.4-1 ООУ

Изм.	Колич	Лист	N док	Подпись	Дата
Нач. АКМ2		Новак			06.98
Нач. гр.		Ешман			06.98
Н.контр.		Маркович			06.98

Б1.020.1-7.4-1-СБ15

Диафрагма жесткости
Д 15.31

Стадия	Масса	Масштаб
С	1810	

Лист 1 | Листов 2

АП "Институт "Белпроект"

Инв. N подл.	Подп. и дата	Взам. инв. N
13967	04.98	

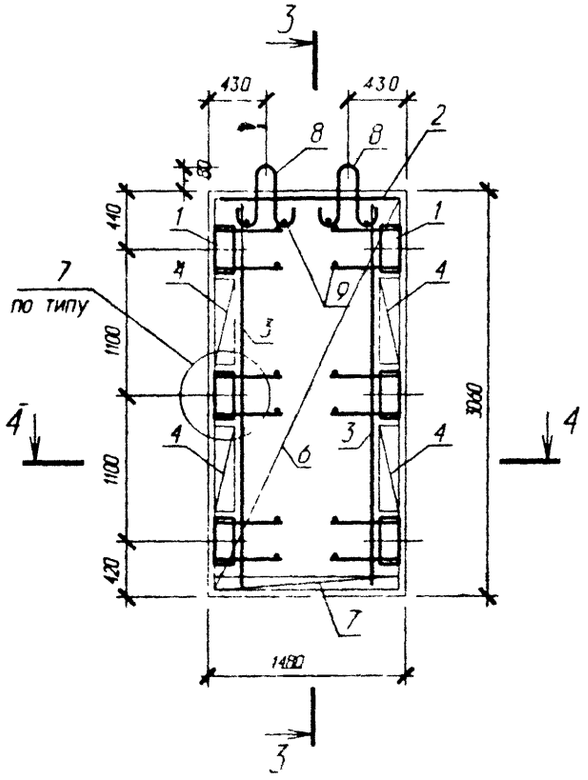

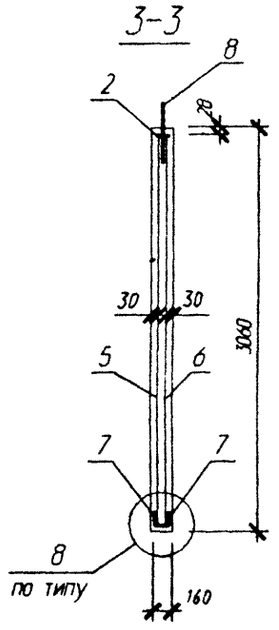

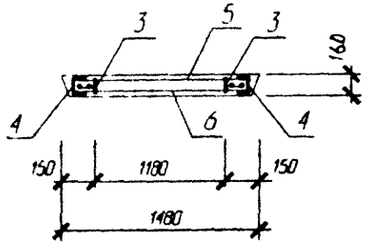

Поз	Обозначение	Наименование	Кол	Масса ед кг	Приме-чание
		Диафрагма жесткости Д 15 .31			
		Сборочные единицы			
1	1.020-1/83 4-201-03	Изд. закл. сборное СМН-4	2	24.6	
2	1.020-1/83 4-2 37-01	Каркас плоский КР - 10	1	4.74	
3	стр. 68	Каркас плоский КР 202	2	1.82	
4	1.020-1/83 4-2 40-03	Каркас плоский КР-27	4	0.68	
5	стр. 70	Сетка С 233	1	8.96	
6	стр. 70	Сетка С 234	1	8.96	
7	1.020-1/83 4-2 53	Сетка С-105	2	0.94	
8	1.400-9 вып. 1	Петля униф. УП1-5	2	0.85	
9	ГОСТ 5781-82	Ø6 А-III L = 130	16	0.03	
10		Итого:		82.28	
11					
		Материалы			
		Бетон В25			0.72м³

Узлы 7, 8 см. серию 1.020-1/83 4-1 009

Инв. N подл.	Подп. и дата	Взам. инв. N
13969	11.08.98	

Изм.	Колич	Лист	N док	Подпись	Дата	Б1.020.1-7.4-1-СБ15	Лист 2

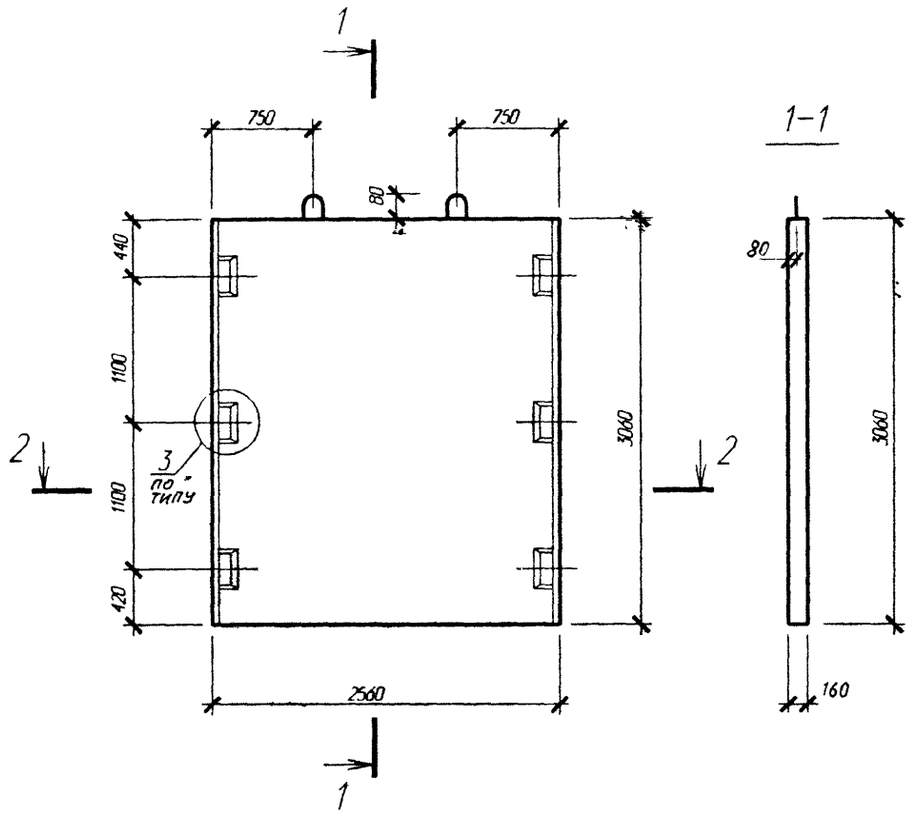

2-2

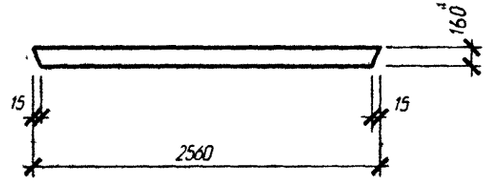

Узел 3 см. серию 1.020-1/83. 4-1 ООУ

Изм.	Колич	Лист	N док	Подпись	Дата
Нач. АКМ2		Новак			06.98
Нач. гр		Ешман			06.98
Н.контр.		Маркович			06.98

Б1.020.1-7.4-1-СБ16

Диафрагма жесткости
Д 26.31

Стадия	Масса	Масштаб
С	3140	
Лист 1	Листов 2	

АП "Институт "Белпроект"

Инв. N подл.	Подп. и дата	Взам. инв. N
13697	06.98	

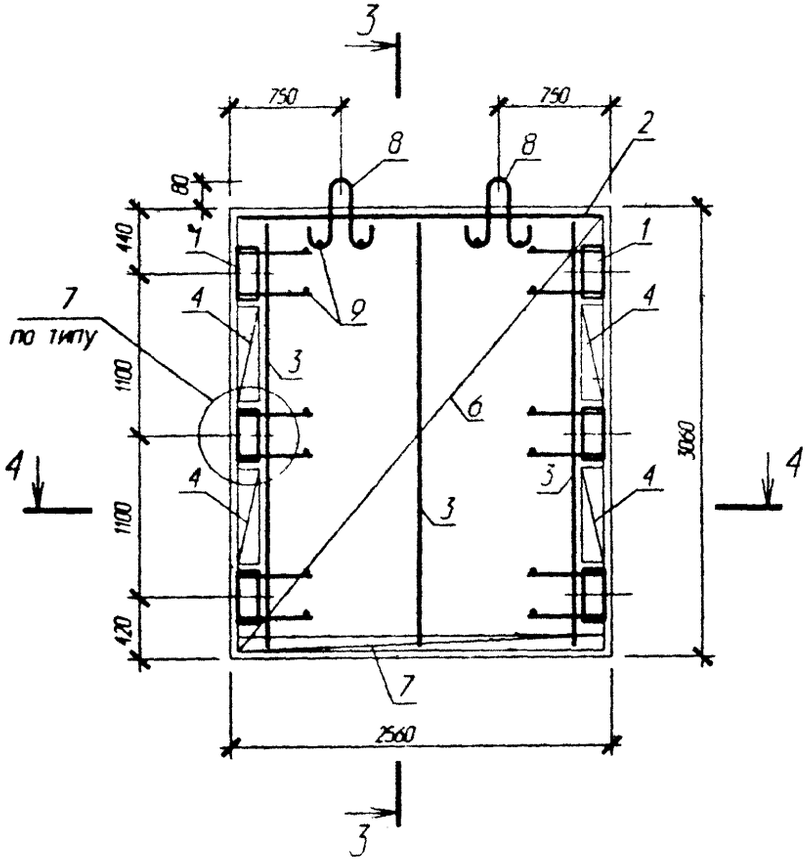

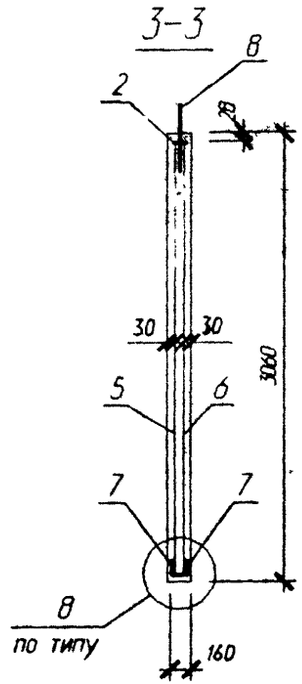

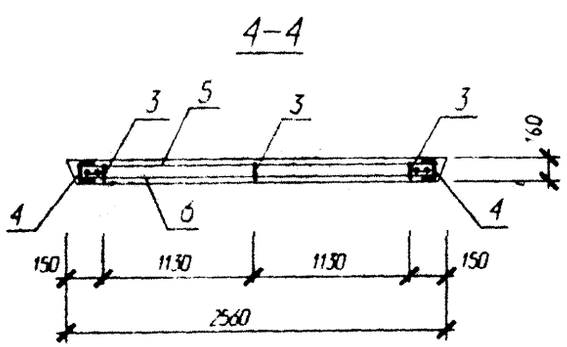

Поз	Обозначение	Наименование	Кол	Масса ед кг	Приме-чание
		Диафрагма жесткости Д 26.31			
		Сборочные единицы			
1	1.020-1/83 4-201-03	Изд. закл. сборное СМН-4	2	24.6	
2	1.020-1/83 4-2 37-03	Каркас плоский КР-12	1	8.26	
3	стр. 68	Каркас плоский КР 202	3	1.82	
4	1.020-1/83 4-2 40-03	Каркас плоский КР-27	4	0.68	
5	стр. 70	Сетка С 209	1	15.08	
6	стр. 70	Сетка С 210	1	15.08	
7	1.020-1/83 4-2 53-01	Сетка С-97	2	1.66	
8	1.400-9 вып. 1	Петля униф. УП1-9	2	1.95	
9	ГОСТ 5781-82	Ø6 А-III L=130	16	0.03	
		Итого:		103.5	
		Материалы			
		Бетон В25			1.26 м³

Узлы 7, 8 см. серию 1.020-1/83 4-1 ОВУ

Инв. N подл. 39697 | Подп. и дата 04.08.98 | Взам. инв. N

Изм.	Колич	Лист	N док	Подпись	Дата	Б1.020.1-7.4-1-СБ16	Лист 2

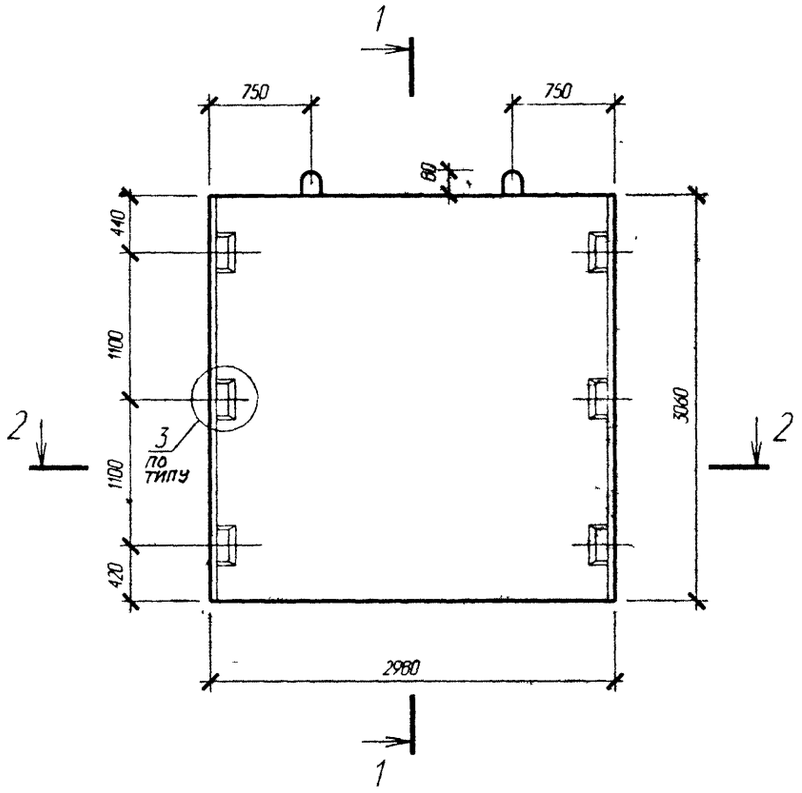

1-1

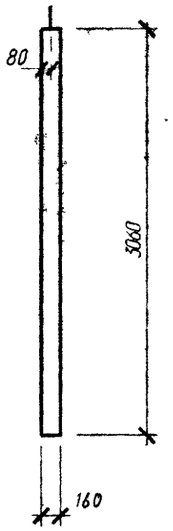

2-2

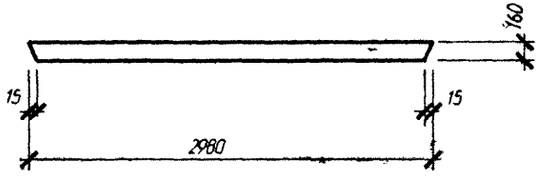

Узел 3 см. серию 1.020-1/83. 4-1 ООУ

Изм.	Колич	Лист	N док	Подпись	Дата
Нач. АКМ2		Новак			06.98
Нач. гр.		Ешман			06.98
Н.контр.		Маркович			06.98

Б1.020.1-7.4-1СБ17

Диафрагма жесткости
Д 30.31

Стадия	Масса	Масштаб
С	3650	
Лист 1	Листов 2	

АП "Институт "Белпроект"

Инв. N подл.	Подп. и дата	Взам. инв. N
139697	06.08.98	

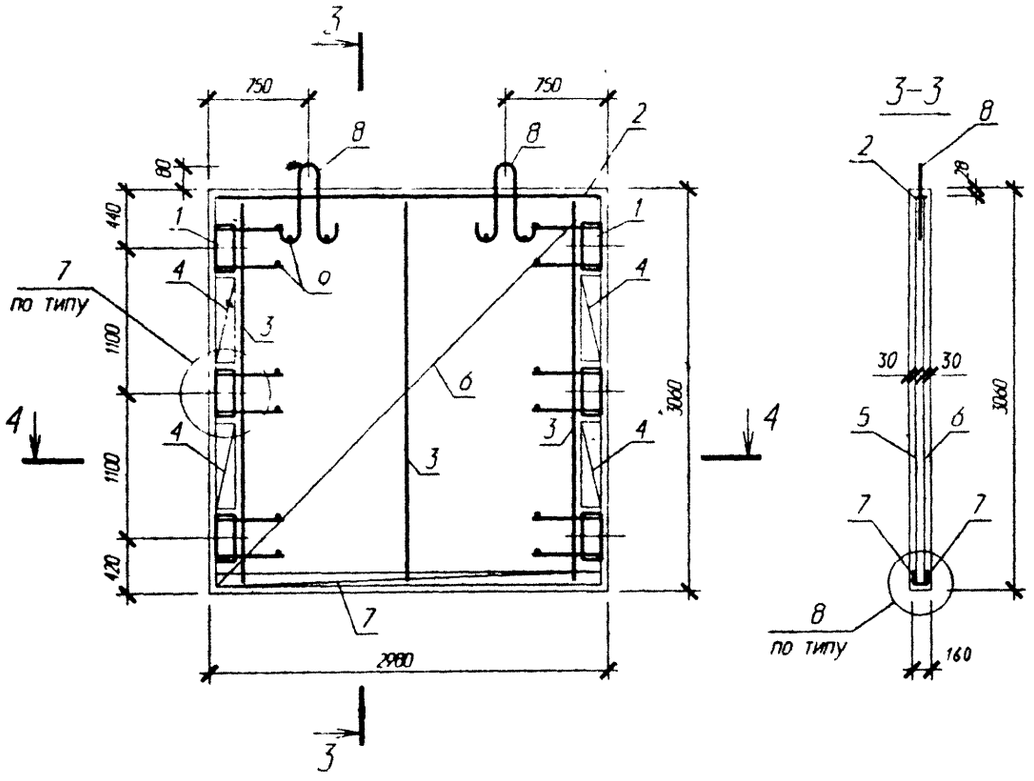

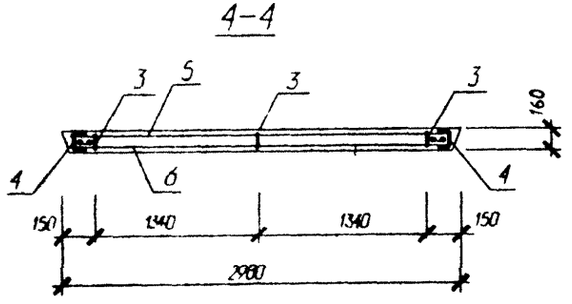

Поз	Обозначение	Наименование	Кол	Масса ед кг	Приме-чание
		Диафрагма жесткости Д 30.31			
		Сборочные единицы			
1	1.020-1/83 4-201-03	Изд. закл. сборное СМН-4	2	24.6	
2	1.020-1/83 4-2 37 - 04	Каркас плоский КР - 13	1	9.62	
3	стр. 68	Каркас плоский КР 202	3	1.82	
4	1.020-1/83 4-2 40-03	Каркас плоский КР-27	4	0.68	
5	стр. 70	Сетка С 211	1	17.4	
6	стр. 70	Сетка С 212	1	17.4	
7	1.020-1/83 4-2 53 - 02	Сетка С - 98	2	1.92	
8	1.400-9 вып. 1	Петля униф. УП1-9	2	1.95	
9	ГОСТ 5781-82	Ø6 А-III L = 130	16	0.03	
		Итого:		110.02	
		Материалы			
		Бетон В25			1.46м³

Узлы 7, 8 см. серию 1.020-1/83 4-1 ООУ

Инв. N подл.	Подп. и дата	Взам. инв. N
139697	08.88	

Изм.	Колич	Лист	N док	Подпись	Дата	Б1.020.1-7.4-1СБ17	Лист 2

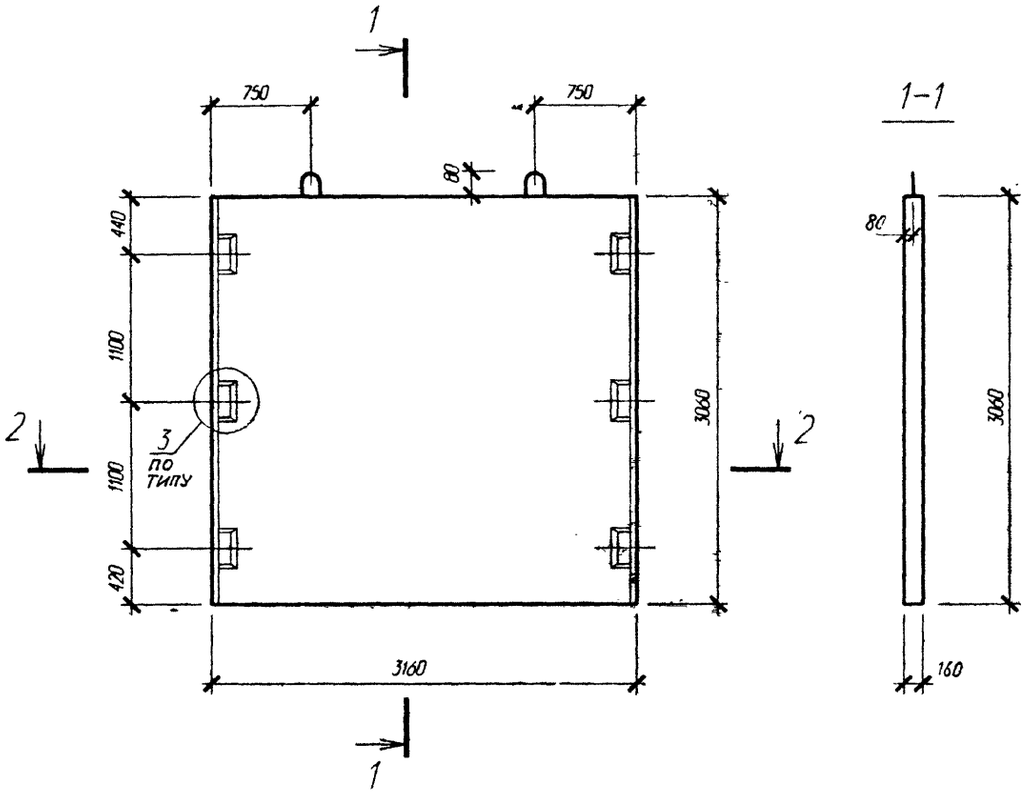

Узел 3 см.-серию 1.020-1/83. 4-1² ООУ

Изм.	Колич	Лист	N док	Подпись	Дата
Нач. АКМ2		Новак			06.98
Нач. гр.		Ешман			06.98
Н.контр.		Маркович			06.98

Б1.020.1-7.4-1-СБ18

Диафрагма жесткости
Д 32.31

Стадия	Масса	Масштаб
С	3870	
Лист 1	Листов 2	

АП "Институт "Белпроект"

Инв. N подл.	Подп. и дата	Взам. инв. N
13964	06.98	

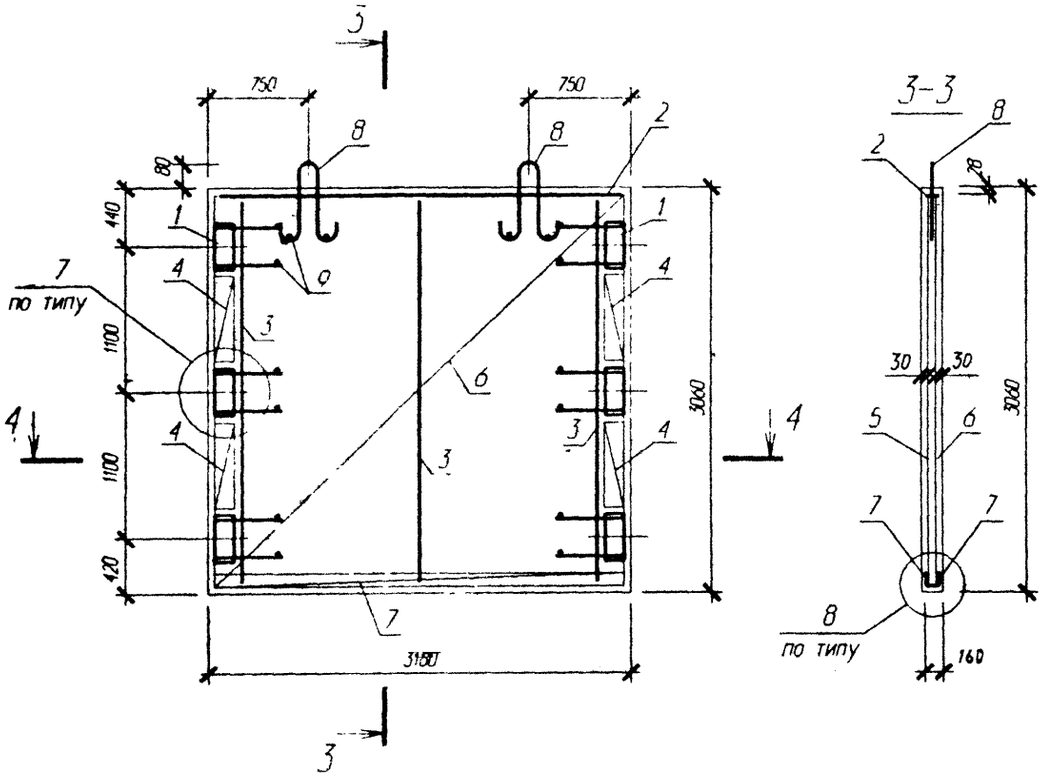

Поз	Обозначение	Наименование	Кол	Масса ед кг	Приме-чание
		Диафрагма жесткости Д 32.31			
		Сборочные единицы			
1	1.020-1/83 4-201-03	Изд. закл. сборное СМН-4	2	24.6	
2	1 020-1/83 4-2 37-05	Каркас плоский КР-14	1	10.22	
3	стр. 68	Каркас плоский КР 202	3	1.82	
4	1.020-1/83 4-2 40-03	Каркас плоский КР-27	4	0.68	
5	стр. 70	Сетка С 239	1	18.56	
6	стр. 70	Сетка С 240	1	18.56	
7	1.020-1/83 4-2 53-10	Сетка С-106	2	2.06	
8	1.400-9 вып. 1	Петля униф. УП1-9	2	1.95	
9	ГОСТ 5781-82	Ø6 А-III L = 130	16	0.03	
		Итого:		113.22	
		Материалы			
		Бетон В25			
					1.55 м³

Узлы 7, 8 см. серию 1.020-1/83-4-1 ООУ

Изм.	Колич	Лист	N док	Подпись	Дата	Б1.020.1-7.4-1-СБ18	Лист 2

Инв. N подл.	Подп. и дата	Взам. инв. N
13697	04.08.88	

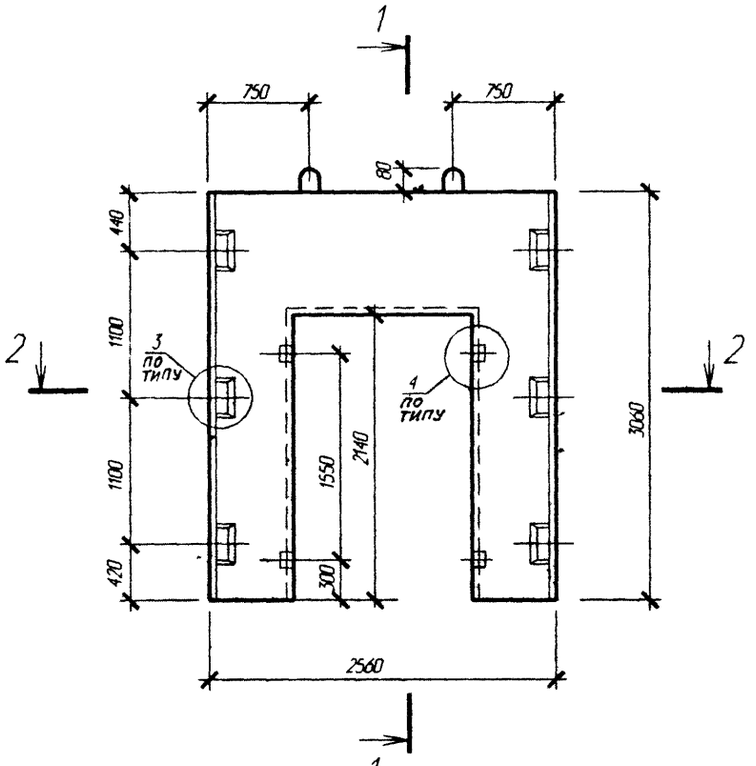

1-1

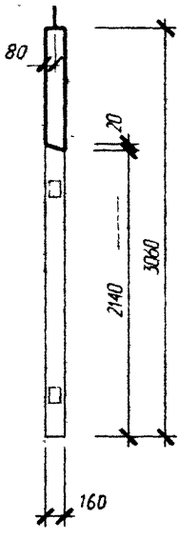

2-2

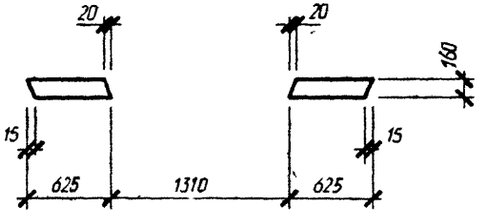

Узлы 3, 4 см. серию 1.020-1/83. 4-1 ООУ

Изм.	Колич	Лист	N док	Подпись	Дата
Нач. АКМ2		Новак			06.98
Нач. гр.		Ешман			06.98
Н.контр.		Маркович			06.98

Б1.020.1-7.4-1-СБ19

Диафрагма жесткости
ДП 26.31

Стадия	Масса	Масштаб
С	2000	
Лист 1	Листов 2	

АП "Институт "Белпроект"

Инв. N подл.	Подп. и дата	Взам. инв. N
19693	14.08.98	

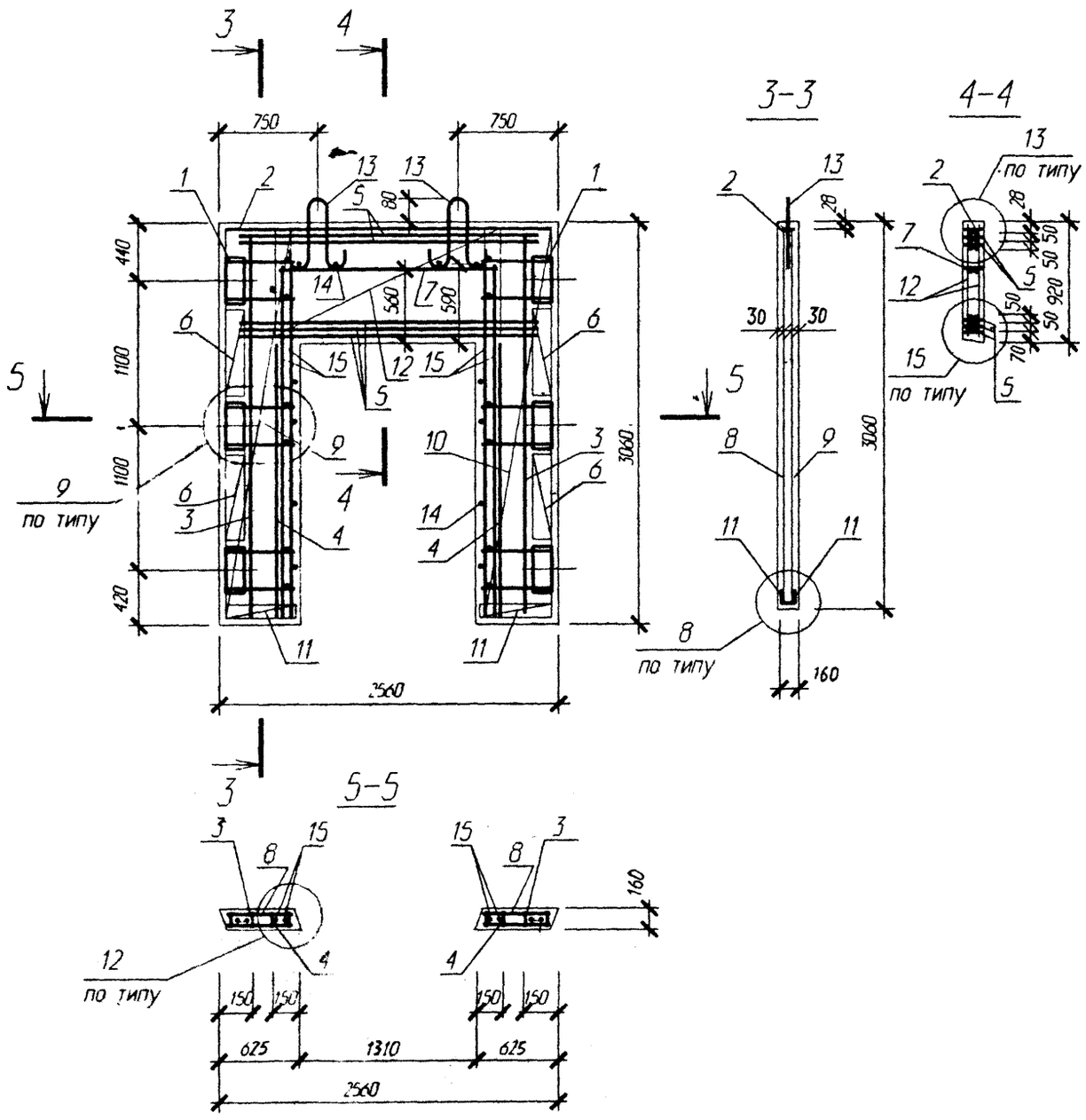

Поз	Обозначение	Наименование	Кол	Масса ед кг	Приме-чание
		Диафрагма жесткости ДП 26.31			
		Сборочные единицы			
1	1.020-1/83 4-2 01-01	Изд. закл сборное СМН-4	2	24.6	
2	1.020-1/83 4-2	Каркас плоский КР-12	1	8.26	
3	стр. 68	Каркас плоский КР 202	2	1.82	
4	1.020-1/83 4-2 36-06	Каркас плоский КР-7	2	1.27	
5	1.020-1/83 4-2 38	Каркас плоский КР-16	5	7.30	
6	1.020-1/83 4-2 40-03	Каркас плоский КР-27	4	0.68	
7	1.020-1/83 4-2 41	Каркас плоский КР-29	1	1.01	
8	стр. 72	Сетка С 222	2	5.52	
9	стр. 72	Сетка С 223	1	5.52	
10	стр. 72	Сетка С 224	1	5.52	
11	1.020-1/83 4-2 53-04	Сетка С-100	4	0.38	
12	стр. 69	Сетка С 229	2	7.55	
13	1.400-9 вып.1	Петля униф. УП1-7	2	1.39	
14	ГОСТ 5781-82	Ø6 А-III L=130	26	0.03	
15	ГОСТ 5781-82	Ø25 А-III L=2720	4	10.48	
		Итого:		188.05	
		Материалы			
		Бетон В25			0.80м^3

Узлы 8, 9, 12, 13, 15 см. серию 1.020-1/83 4-1 ООУ

Инв. N подл.	Подп. и дата	Взам. инв. N
13961-4	04.08.98	

Изм.	Колич	Лист	N док	Подпись	Дата	Б1.020.1-7.4-1-СБ19	Лист 2

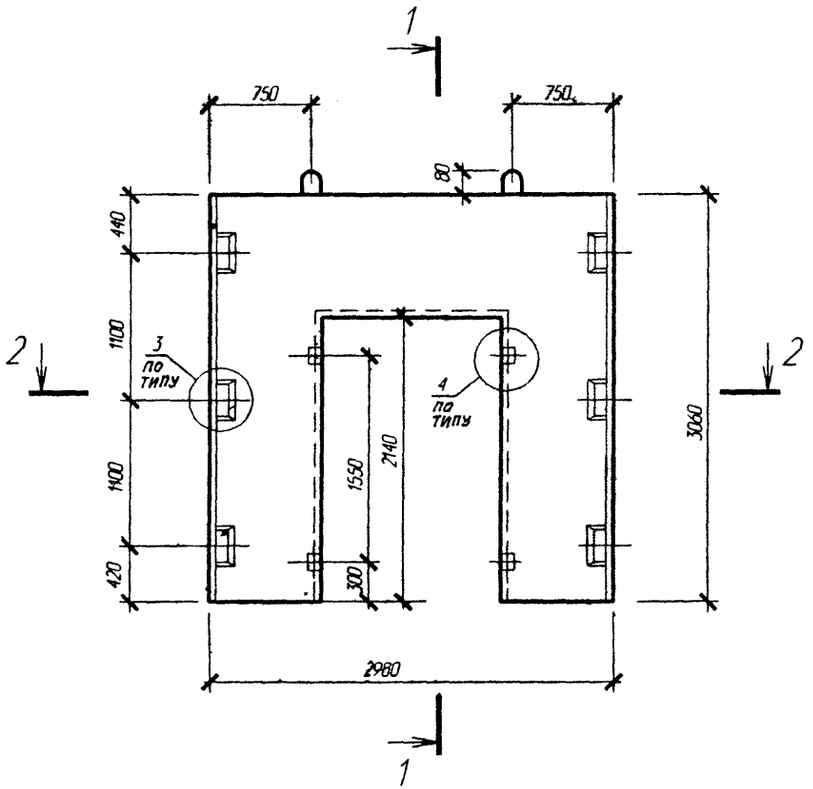

1-1

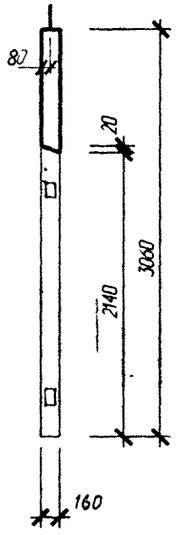

2-2

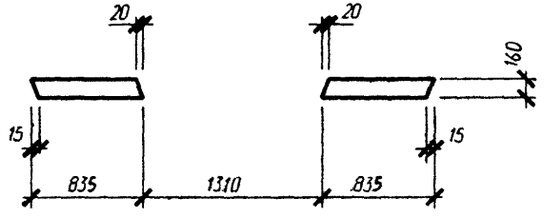

Узлы 3, 4 см. серию 1.020-1/83. 4-1 ООУ

Изм.	Колич	Лист	N док	Подпись	Дата
Нач. АКМ2		Новак			06.98
Нач. гр.		Ешман			06.98
Н.контр.		Маркович			06.98

Б1.020.1-7.4-1-СБ20

Диафрагма жесткости
ДП 30.31

Стадия	Масса	Масштаб
С	2520	

Лист 1 | Листов 2

АП "Институт "Белпроект"

Инв. N подл. 139697 | Подп. и дата 01.08.98 | Взам. инв. N

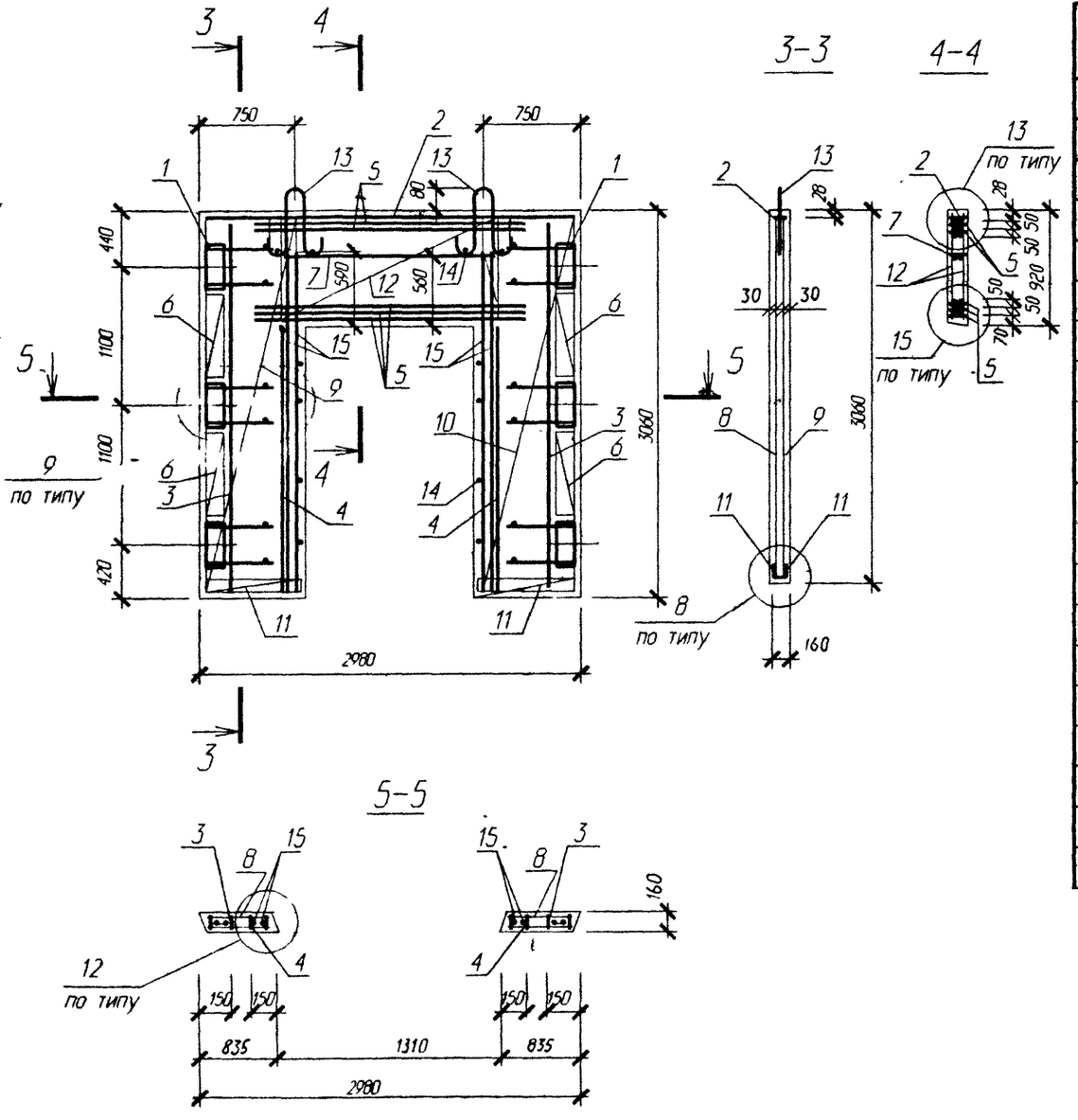

Поз	Обозначение	Наименование	Кол	Масса ед кг	Приме-чание
		Диафрагма жесткости ДП 30.31			
		Сборочные единицы			
1	1.020-1/83 4-2 01-01	Изд закл сборное СМН-4	2	24.6	
2	1.020-1/83 4-2 37-04	Каркас плоский КР-13	1	9.62	
3	стр. 68	Каркас плоский КР 202	2	1.82	
4	1.020-1/83 4-2 36-06	Каркас плоский КР-7	2	1.27	
5	1.020-1/83 4-2 38	Каркас плоский КР-16	5	7.30	
6	1 020-1/83 4-2 40-03	Каркас плоский КР-27	4	0.68	
7	1 020-1/83 4-2 41	Каркас плоский КР-29	1	1.01	
8	стр. 72	Сетка С 246	2	7.36	
9	стр. 72	Сетка С 247	1	7.36	
10	стр. 72	Сетка С 248	1	7.36	
11	1.020-1/83 4-2 53-05	Сетка С-101	4	0.5	
12	стр. 69	Сетка С 229	2	7.55	
13	1.400-9 вып.1	Петля униф. УП1-7	2	1.39	
14	ГОСТ 5781-82	Ø6 А-III L=130	26	0.03	
15	ГОСТ 5781-82	Ø25 А-III L=2720	4	10.48	
		Итого:		197.25	
		Материалы			
		Бетон В25			1.01 м³

Узлы 8, 9, 12, 13, 15 см. серию 1.020-1/83 4-1 ООУ

Инв. N подл.	Подп. и дата	Взам. инв. N
13964к	08.98	

Изм.	Колич	Лист	N док	Подпись	Дата	Б1.020.1-7.4-1-СБ20	Лист 2

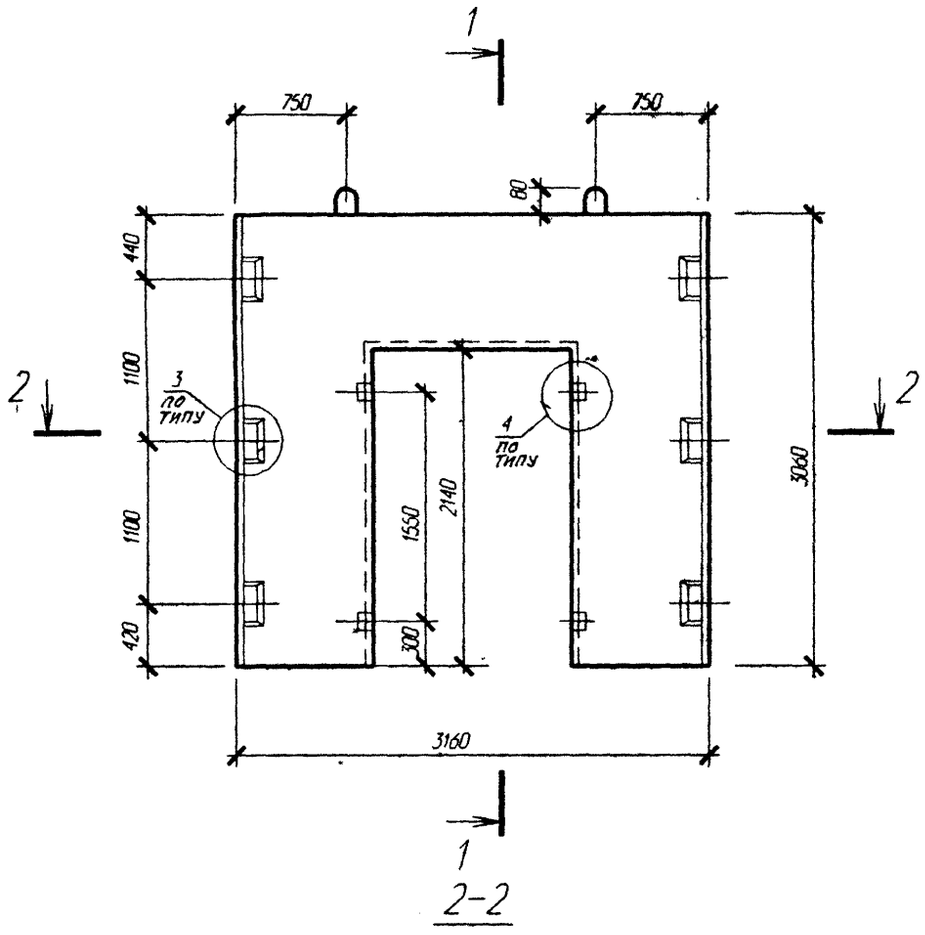

1-1

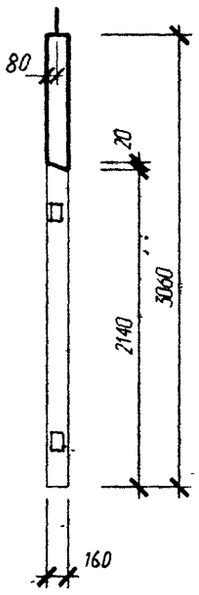

2-2

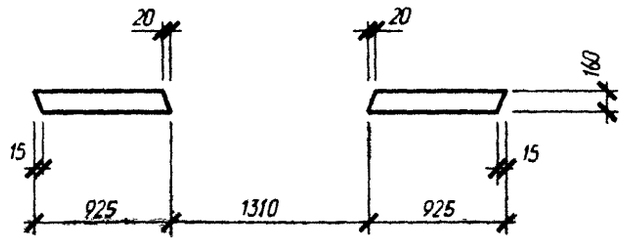

Узлы 3, 4 см. серию 1.020-1/83.4-1 ООУ

Инв. N подл.	Подп. и дата	Взам. инв. N
139694	04.08.98	

Изм.	Колич	Лист	N док	Подпись	Дата
Нач. АКМ2		Новак			06.98
Нач. гр.		Ешман			06.98
Н.контр.		Маркович			06.98

Б1.020.1-7.4-1-СБ21

Диафрагма жесткости
ДП 32.31

Стадия	Масса	Масштаб
С	2740	

Лист 1 | Листов 2

АП "Институт "Белпроект"

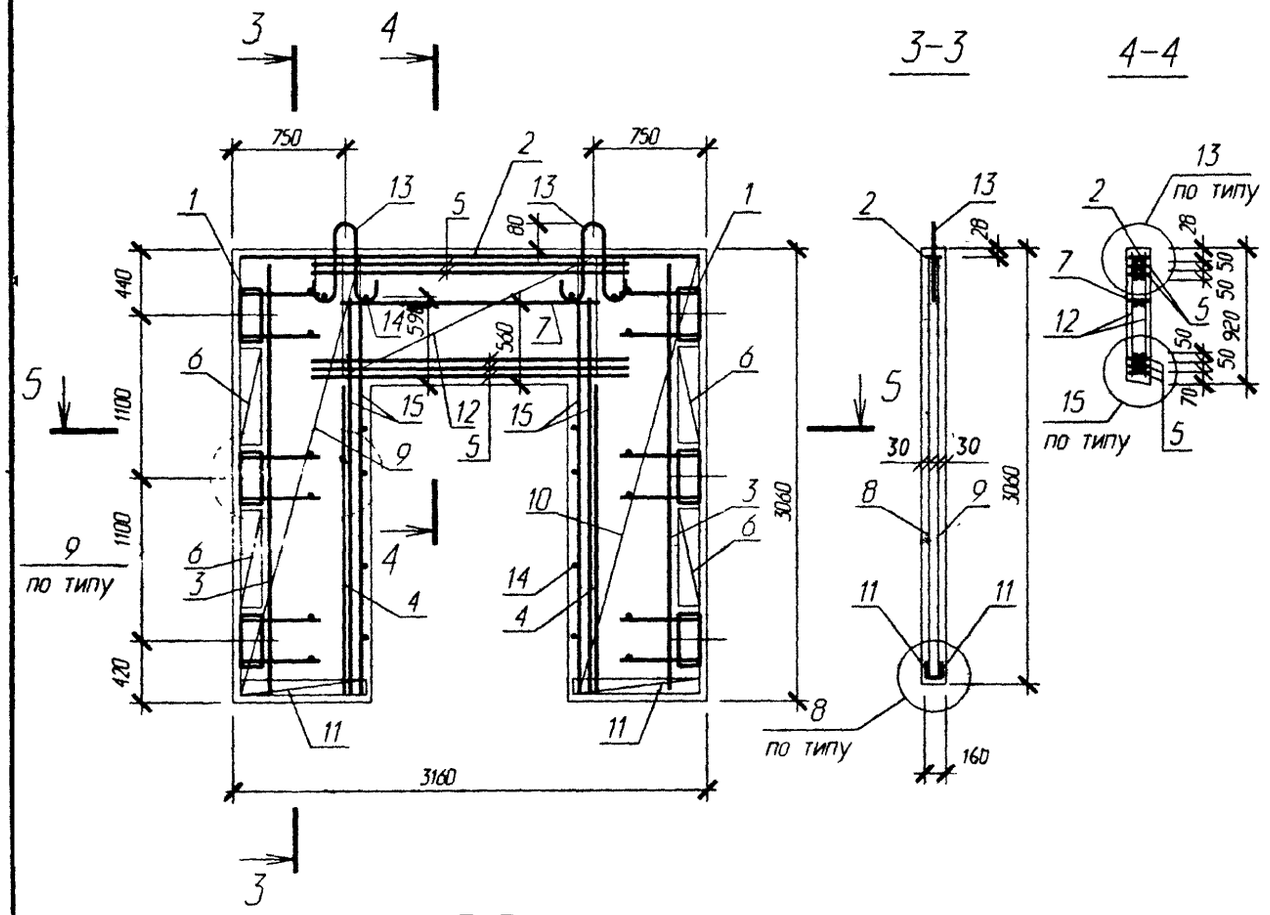

Поз	Обозначение	Наименование	Кол	Масса ед кг	Приме-чание
		Диафрагма жесткости ДП 32.31			
		Сборочные единицы			
1	1.020-1/83 4-2 01-01	Изд закл сборное СМН-4	2	24.6	
2	1.020-1/83 4-2 37-05	Каркас плоский КР-14	1	10.22	
3	стр. 68	Каркас плоский КР 202	2	1.82	
4	1.020-1/83 4-2 36-06	Каркас плоский КР-7	2	1.27	
5	1.020-1/83 4-2 38	Каркас плоский КР-16	5	7.30	
6	1.020-1/83 4-2 40-03	Каркас плоский КР-27	4	0.68	
7	1.020-1/83 4-2 41	Каркас плоский КР-29	1	1.01	
8	стр. 72	Сетка С 255	2	8.36	
9	стр. 72	Сетка С 256	1	8.36	
10	стр. 72	Сетка С 257	1	8.36	
11	стр. 72	Сетка С 264	4	0.60	
12	стр. 69	Сетка С 229	2	7.55	
13	1.400-9 вып. 1	Петля униф. УП1-7	2	1.39	
14	ГОСТ 5781-82	Ø6 А-III L = 130	26	0.03	
15	ГОСТ 5781-82	Ø25 А-III L = 2720	4	10.48	
		Итого:		202.25	
		Материалы			
		Бетон В25			1.09 м³

Узлы 8, 9, 12, 13, 15 см серию 1.020-1/83 4-1 ООУ

Инв. N подл.	Подп. и дата	Взам. инв. N
139697	04.98	

Изм.	Колич	Лист	N док	Подпись	Дата	Б1.020.1-7.4-1-СБ21	Лист 2

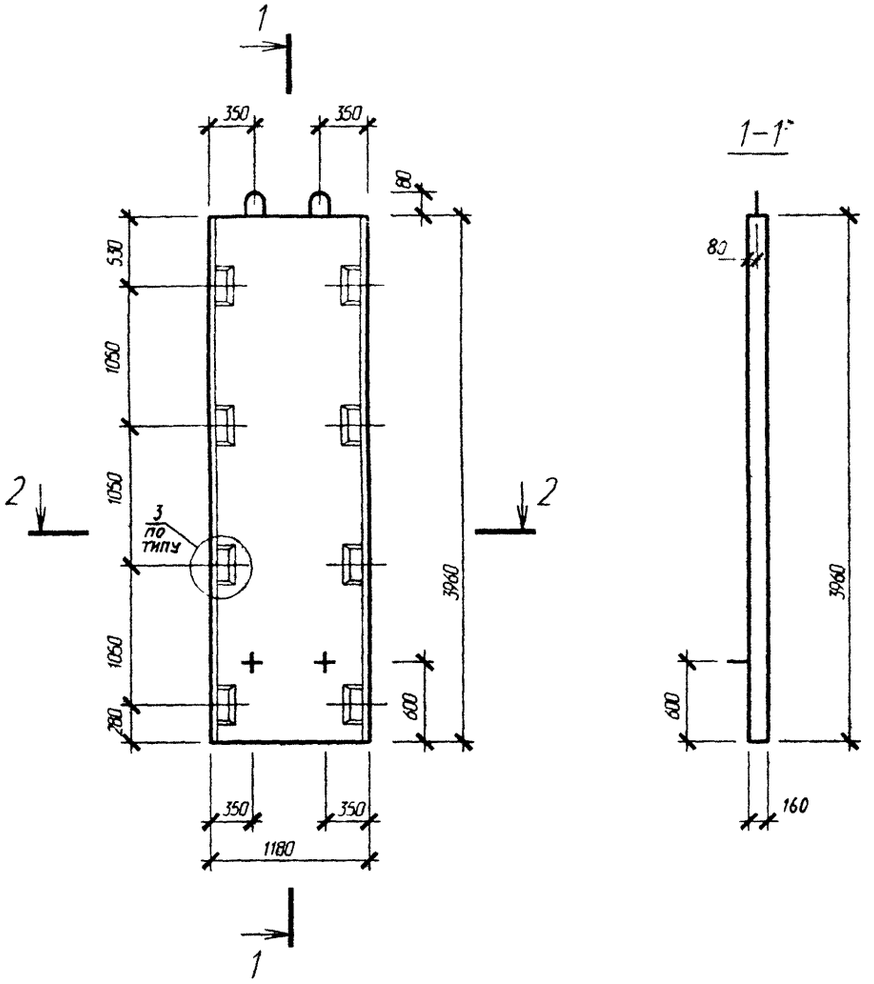

Узел 3 см. серию 1.020-1/83 4-1 ООУ

Изм.	Колич	Лист	N док	Подпись	Дата
Нач. АКМ2		Новак			06.98
Нач. гр.		Ешман			06.98
Н.контр.		Маркович			06.98

Б1.020.1-7.4-1-СБ22

Диафрагма жесткости
Д 12.40

Стадия	Масса	Масштаб
С	1870	
Лист 1	Листов 2	

АП "Институт "Белпроект"

Инв. N подл.	Подп. и дата	Взам. инв. N
13964	08.98	

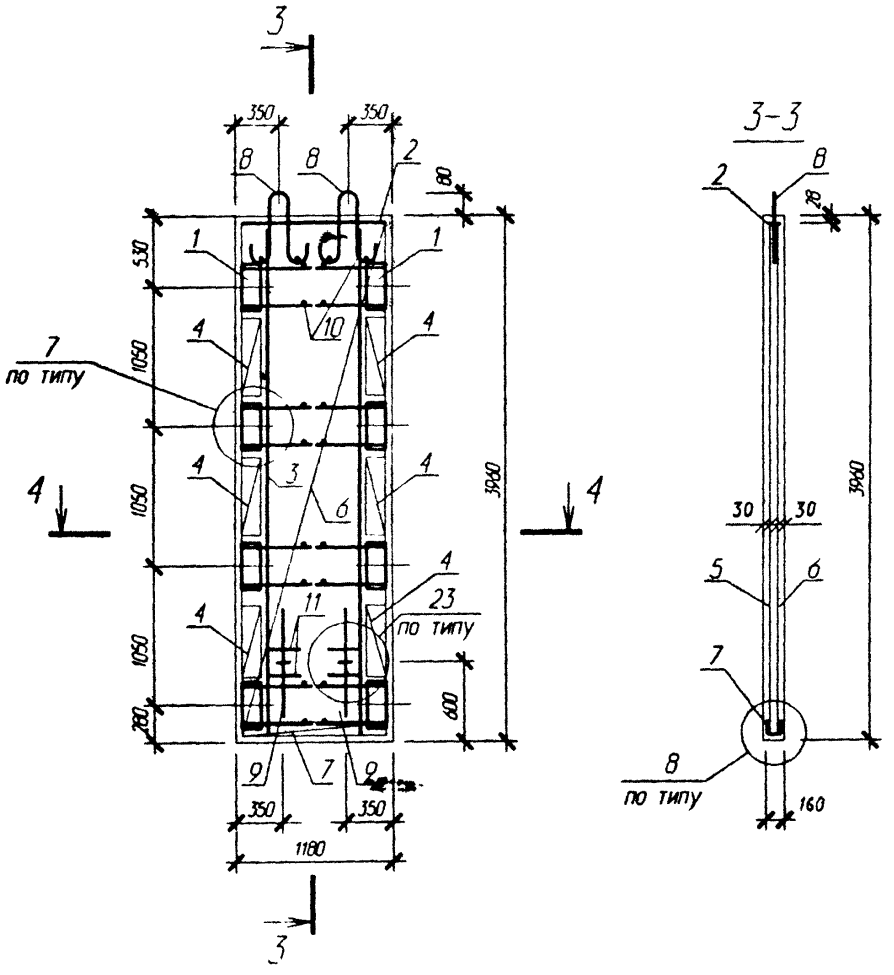

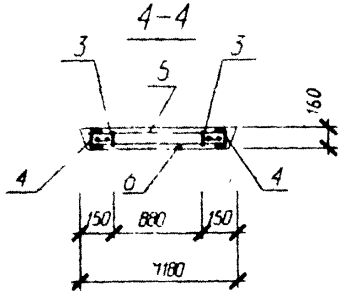

Поз	Обозначение	Наименование	Кол	Масса ед кг	Приме-чание
		Диафрагма жесткости Д 12 .40			
		Сборочные единицы			
1	1.020-1/83 4-2 01-05	Изд. закл. сборное СМН - 6	2	33.32	
2	1.020-1/83 4-2 37	Каркас плоский КР - 9	1	3.76	
3	стр. 68	Каркас плоский КР 203	2	2.34	
4	1.020-1/83 4-2 40	Каркас плоский КР-24	6	0.62	
5	стр. 69	Сетка С 213	1	8.88	
6	стр. 69	Сетка С 214	1	8.88	
7	1.020-1/83 4-2 53	Сетка С - 96	2	0.70	
8	1.400-9 вып. 1	Петля униф. УП1-7	2	1.39	
9	1.020-1/83 4-2 70	Петля строп. СП - 1	2	2.12	
10	ГОСТ 5781-82	Ø6 А-III L = 130	16	0.03	
11	ГОСТ 5781-82	Ø 20 А-III L = 250	4	0.62	
		Итого:		107.94	
		Материалы			
		Бетон В25			0.75

Узлы 7, 8, 23 см. серию 1.020-1/83 4-1 ООУ

Изм.	Колич	Лист	N док	Подпись	Дата	Б1.020.1-7.4-1-СБ22	Лист 2

Инв. N подл. 13968 | Подп. и дата 08.88 | Взам. инв. N

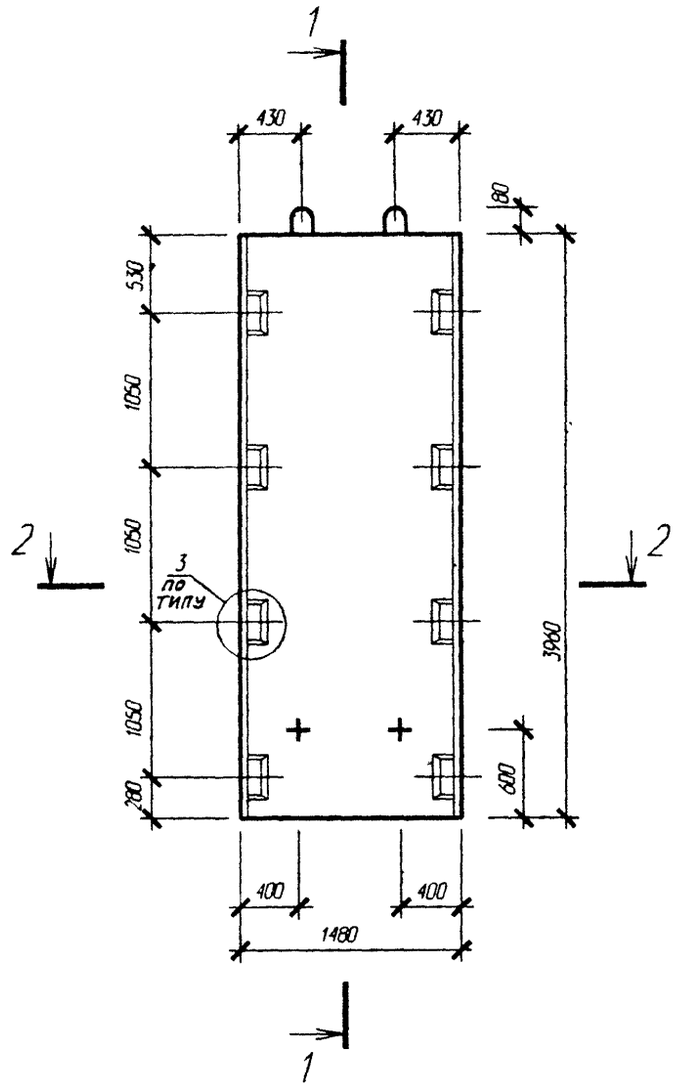

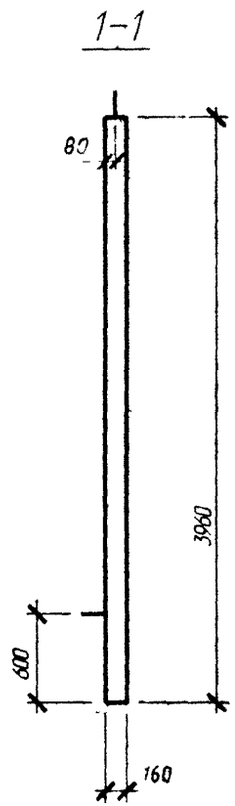

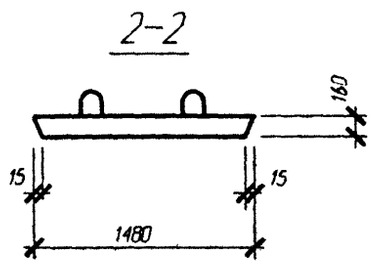

Узел 3 см. серию 1.020-1/83. 4-1 ООУ

Изм.	Колич	Лист	N док	Подпись	Дата
Нач. АКМ2		Новак			06.98
Нач. гр.		Ешман			06 98
Н.контр.		Маркович			06.98

Б1.020.1-7.4-1-СБ23

Диафрагма жесткости
Д 15.40

Стадия	Масса	Масштаб
С	2340	

Лист 1 | Листов 2

АП "Институт "Белпроект"

Инв. N подл.	Подп. и дата	Взам. инв. N
13969-4	04.98	

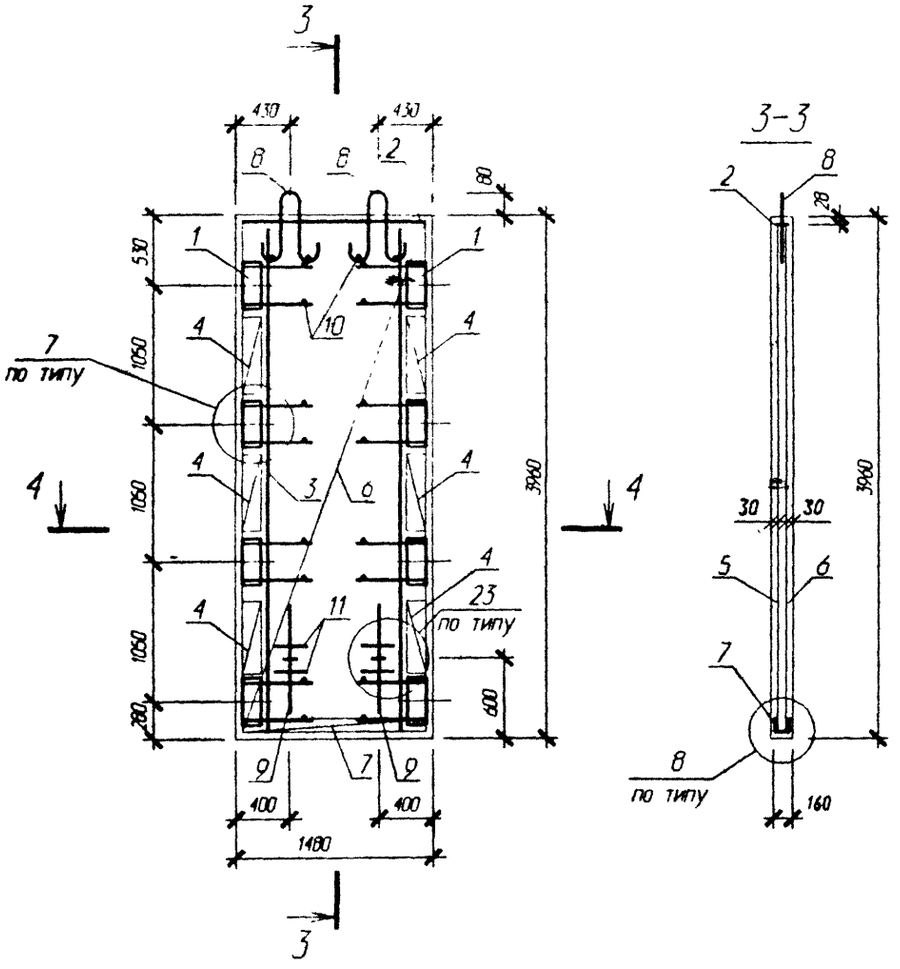

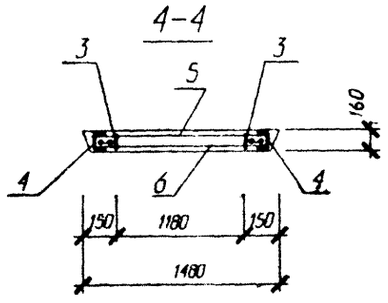

Поз	Обозначение	Наименование	Кол	Масса ед кг	Приме-чание
		Диафрагма жесткости Д 15.40			
		Сборочные единицы			
1	1.020-1/83 4-2 01-05	Изд. закл. сборное СМН-6	2	33.32	
2	1.020-1/83 4-2 37-01	Каркас плоский КР-10	1	4.74	
3	стр. 68	Каркас плоский КР 203	2	2.34	
4	1.020-1/83 4-2 40	Каркас плоский КР-24	6	0.62	
5	стр. 69	Сетка С 235	1	11.44	
6	стр. 69	Сетка С 236	1	11.44	
7	1.020-1/83 4-2 53-09	Сетка С-105	2	0.94	
8	1.400-9 вып.1	Петля униф. УП1-7	2	1.39	
9	1.020-1/83 4-2 70	Петля строп. СПГ-1	2	2.12	
10	ГОСТ 5781-82	Ø6 А-III L=130	16	0.03	
11	ГОСТ 5781-82	Ø 20 А-III L=250	4	0.62	
		Итого:		114.52	
		Материалы			
		Бетон В25			0.94 м³

Узлы 7,8,23 см. серию 1.020-1/83 4-1 ООУ

Изм.	Колич	Лист	N док	Подпись	Дата	Б1.020.1-7.4-1-СБ23	Лист 2

Инв. N подл.	Подп. и дата	Взам. инв. N
13968	08.98	

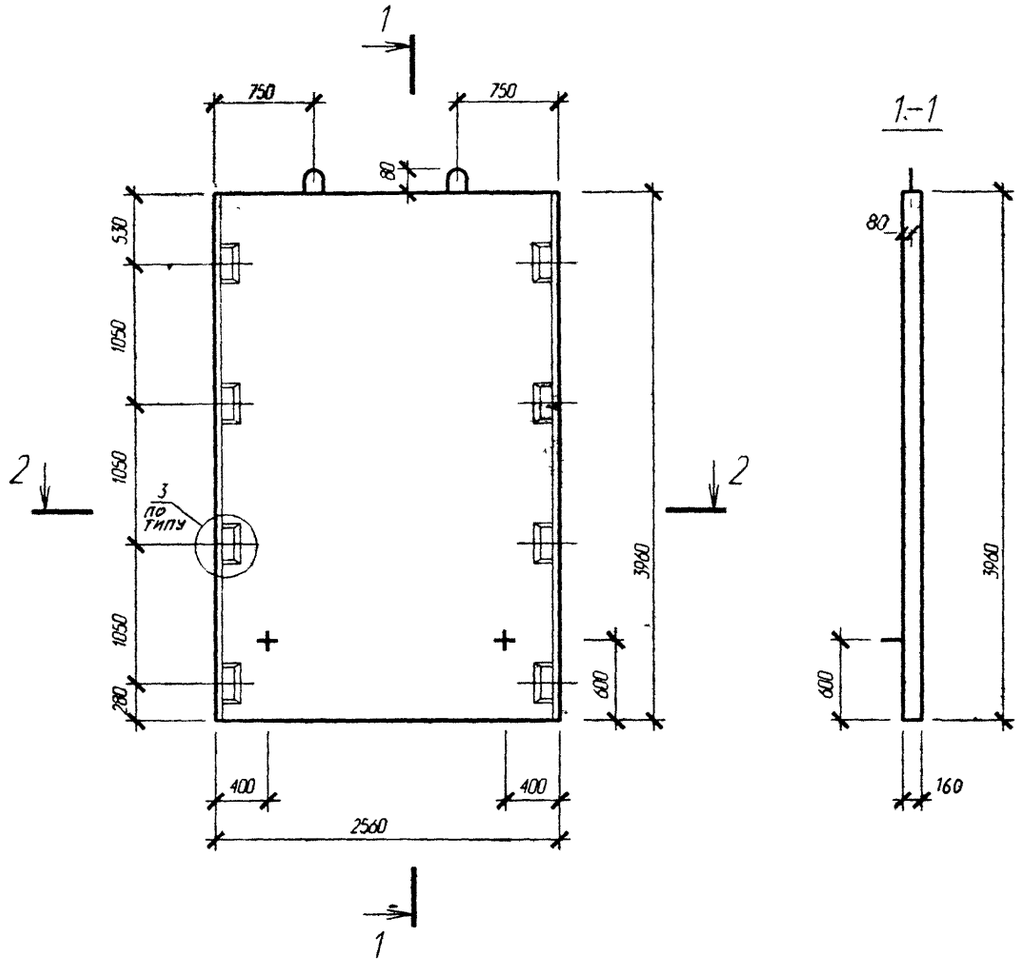

Узел 3 см. серию 1.020-1/83. 4-1 ООУ

Изм.	Колич	Лист	N док	Подпись	Дата
Нач. АКМ2		Новак			06 98
Нач. гр.		Ешман			06.98
Н.контр.		Маркович			06.98

Б1.020.1-7.4-1-СБ24

Диафрагма жесткости
Д 26.40

Стадия	Масса	Масштаб
С	4060	
Лист 1	Листов 2	

АП "Институт "Белпроект"

Инв. N подл.	Подп. и дата	Взам. инв. N
13969-х	04.98	-

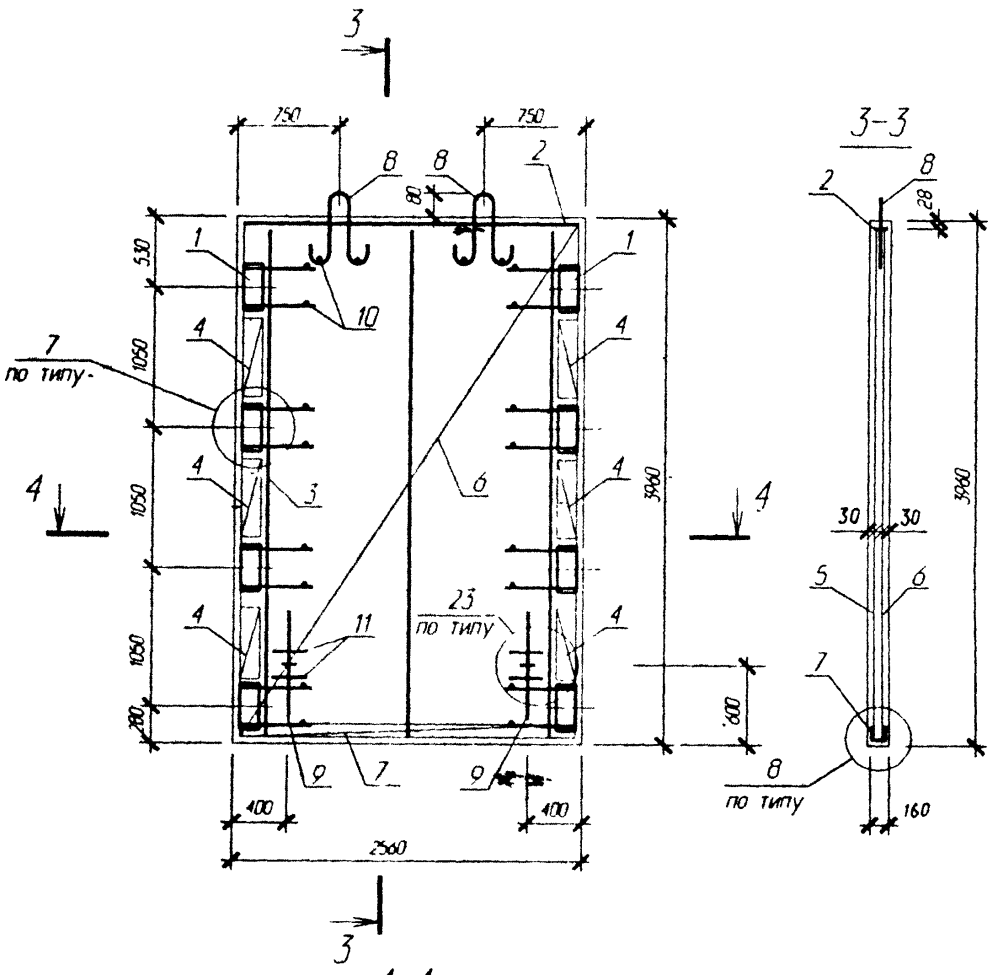

Поз	Обозначение	Наименование	Кол	Масса ед кг	Приме-чание
		Диафрагма жесткости Д 26.40			
		Сборочные единицы			
1	1.020-1/83 4-2 01-05	Изд. закл. сборное СМН-6	2	33.32	
2	1.020-1/83 4-2 37-03	Каркас плоский КР-12	1	8.26	
3	стр. 68	Каркас плоский КР 203	3	2.34	
4	1.020-1/83 4-2 40	Каркас плоский КР-24	6	0.62	
5	стр. 69	Сетка С 215	1	19.24	
6	стр. 69	Сетка С 216	1	19.24	
7	1.020-1/83 4-2 53-01	Сетка С-97	2	1.66	
8	1.400-9 вып.1	Петля униф. УП1-11	2	2.68	
9	1.020-1/83 4-2 70	Петля строп. СПГ-3	2	3.89	
10	ГОСТ 5781-82	Ø6 А-III L=130	16	0.03	
11	ГОСТ 5781-82	Ø 20 А-III L=250	4	0.62	
		Итого:		143.54	
		Материалы			
		Бетон В25			1.62м^3

Узлы 7; 8; 23 см. серию 1.020-1/83 4-1 ООУ

Инв. N подл.	Подп. и дата	Взам. инв. N
13968	11.08.98	

Изм.	Колич	Лист	N док	Подпись	Дата

Б1.020.1-7.4-1-СБ24

Лист 2

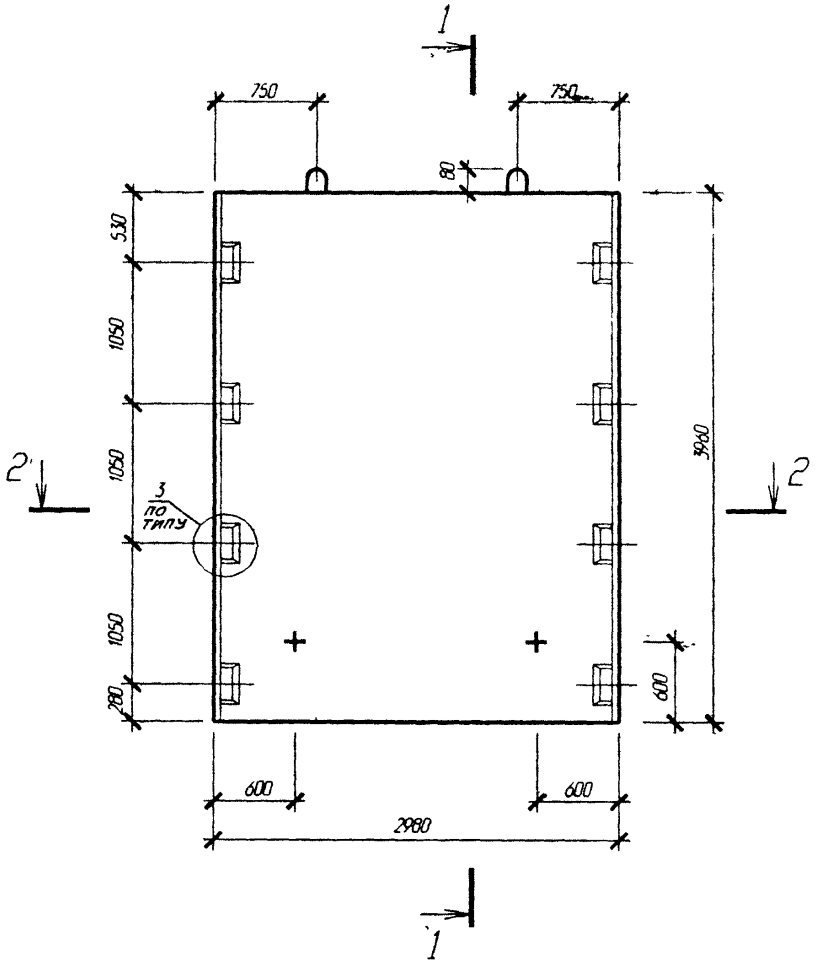

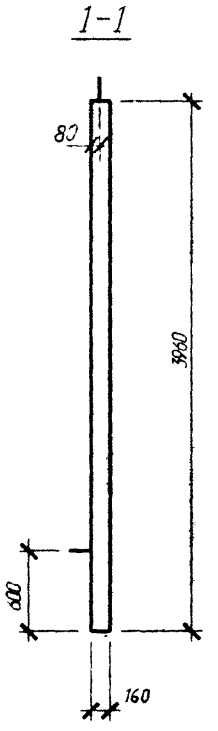

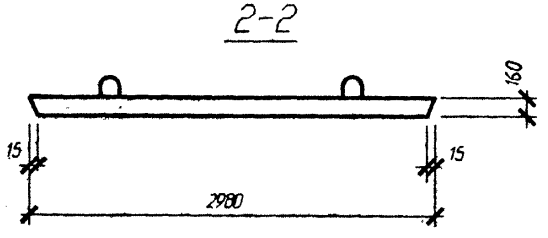

Узел 3 см. серию 1.020-1/83. 4-1 ООУ

Инв. N подл.	Подп. и дата	Взам. инв. N
19694	04.08.98	

Изм.	Колич	Лист	N док	Подпись	Дата
Нач. АКМ2		Новак			06.98
Нач. гр.		Ешман			06.98
Н.контр.		Маркович			06.98

Б1.020.1-7.4-1-СБ25

Диафрагма жесткости
Д 30.40

Стадия	Масса	Масштаб
С	4720	
Лист 1	Листов 2	

АП "Институт "Белпроект"

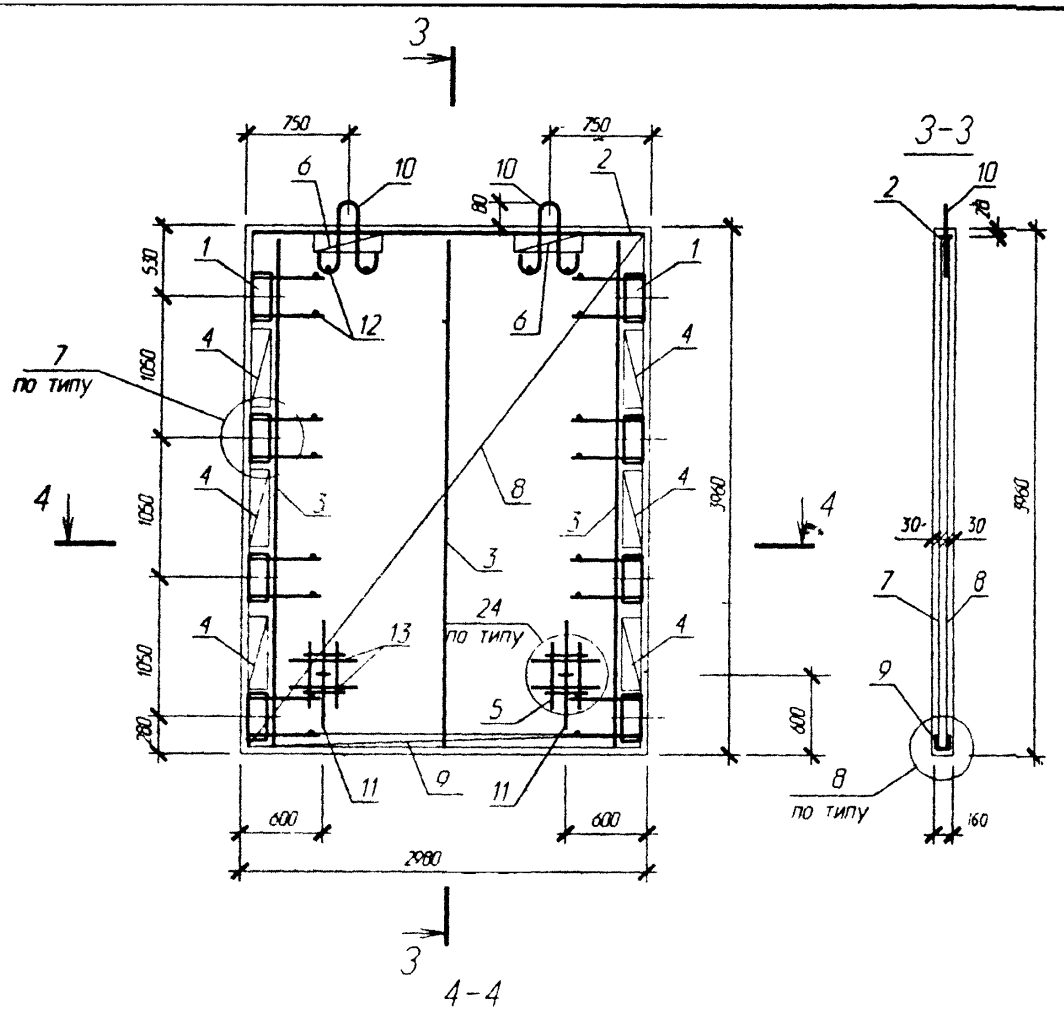

Поз	Обозначение	Наименование	Кол	Масса ед кг	Приме-чание
		Диафрагма жесткости Д 30.40			
		Сборочные единицы			
1	1.020-1/83 4-2 01-05	Изд. закл. сборное СМН-6	2	33.32	
2	1.020-1/83 4-2 37-04	Каркас плоский КР-13	1	9.62	
3	стр. 68	Каркас плоский КР203	3	2.34	
4	1.020-1/83 4-2 40-01	Каркас плоский КР-24	6	0.62	
5	1.020-1/83 4-2 50	Каркас плоский КР-31	2	0.44	
6	1.020-1/83 4-2 52	Каркас плоский КР-32	2	0.28	
7	стр. 69	Сетка С 217	1	22.2	
8	стр. 69	Сетка С 218	1	22.2	
9	1.020-1/83 4-2 53-02	Сетка С-98	2	1.92	
10	1.400-9 вып.1	Петля униф. УП1-13	2	3.8	
11	1.020-1/83 4-2 70	Петля строп. СПГ-4	2	5.74	
12	ГОСТ 5781-82	Ø6 А-III L=130	16	0.03	
13	ГОСТ 5781-82	Ø20 А-III L=250	4	0.62	
		Итого:		158.72	
		Материалы			
		Бетон В25			1.89м³

Узлы 7, 8, 24 см. серию 1.020-1/83 4-1 ООУ

Изм.	Колич	Лист	N док	Подпись	Дата	Б1.020.1-7.4-1-СБ25	Лист 2

Инв. N подл.	Подп. и дата	Взам. инв. N
19694А	04.08.98	

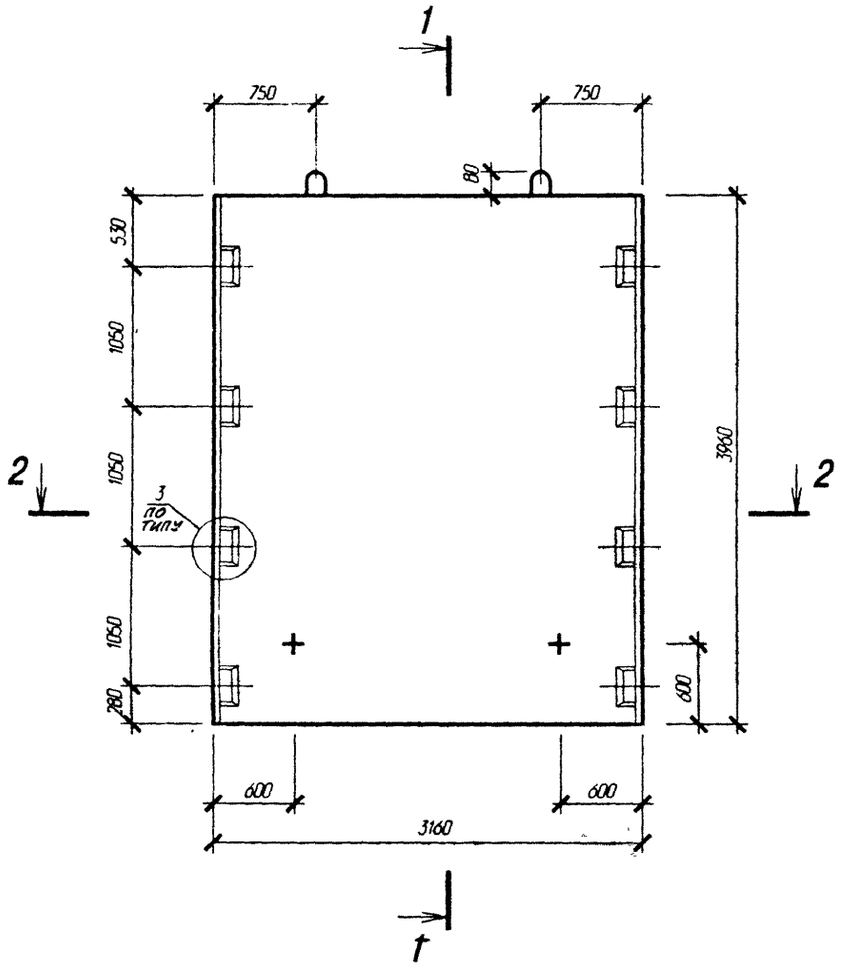

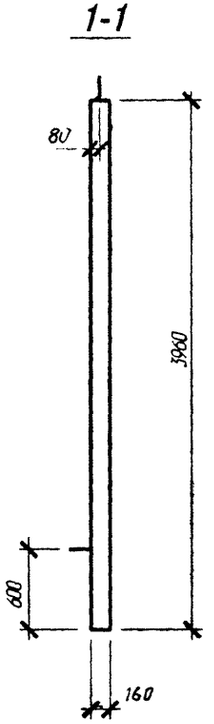

Узел 3 см. серию 1.020-1/83. 4-1 ООУ

Инв. N подл.	Подп. и дата	Взам. инв. N
13697	08.98	

Изм.	Колич	Лист	N док	Подпись	Дата
Нач. АКМ2		Новак			06.98
Нач. гр.		Ешман			06.98
Н.контр.		Маркович			06.98

Б1.020.1-7.4-1-СБ26

Диафрагма жесткости
Д 32.40

Стадия	Масса	Масштаб
С	5010	
Лист 1	Листов 2	

АП "Институт "Белпроект"

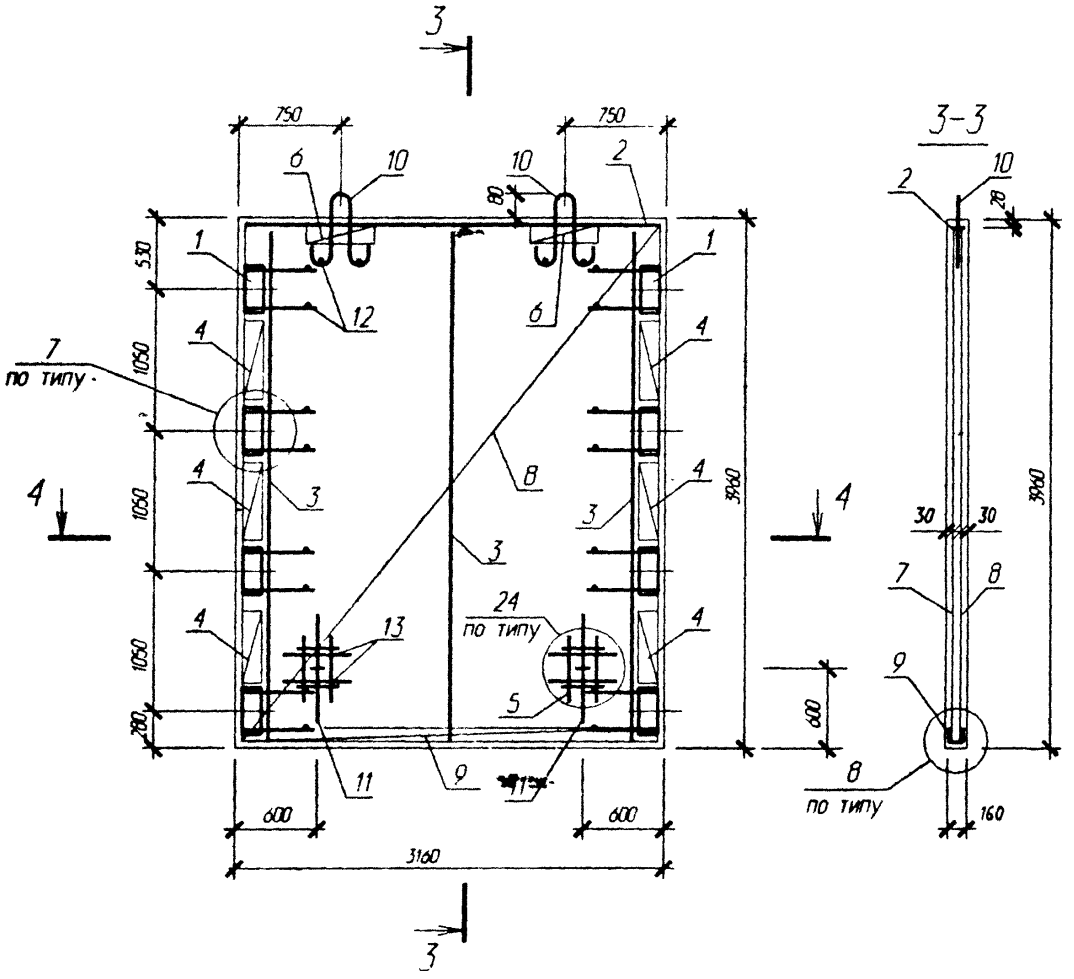

Поз	Обозначение	Наименование	Кол	Масса ед кг	Приме-чание
		Диафрагма жесткости Д 32.40			
		Сборочные единицы			
1	1.020-1/83 4-2 01-05	Изд. закл. сборное СМН-6	2	33.32	
2	1.020-1/83 4-2 37-05	Каркас плоский КР-14	1	10.22	
3	стр. 68	Каркас плоский КР 203	3	2.34	
4	1.020-1/83 4-2 40	Каркас плоский КР-24	6	0.62	
5	1.020-1/83 4-2 50	Каркас плоский КР-31	2	0.44	
6	1.020-1/83 4-2 52	Каркас плоский КР-32	2	0.28	
7	стр. 69	Сетка С 241	1	23.68	
8	стр. 69	Сетка С 242	1	23.68	
9	1.020-1/83 4-2 53-10	Сетка С-106	2	2.06	
10	1.400-9 вып.1	Петля униф. УП1-13	2	3.8	
11	1.020-1/83 4-2 70	Петля строп. СПГ-4	2	5.74	
12	ГОСТ 5781-82	Ø6 А-III L=130	16	0.03	
13	ГОСТ 5781-82	Ø 20 А-III L=250	4	0.62	
		Итого:		162.56	
		Материалы			
		Бетон В25			2.0 м³

Узлы 7, 8, 24 см. серию 1.020-1/83 4-1 ООУ

Инв. № подл.	Подп. и дата	Взам. инв. №
139692	04 0898	

Изм.	Колич	Лист	N док	Подпись	Дата

Б1.020.1-7.4-1-СБ26

Лист 2

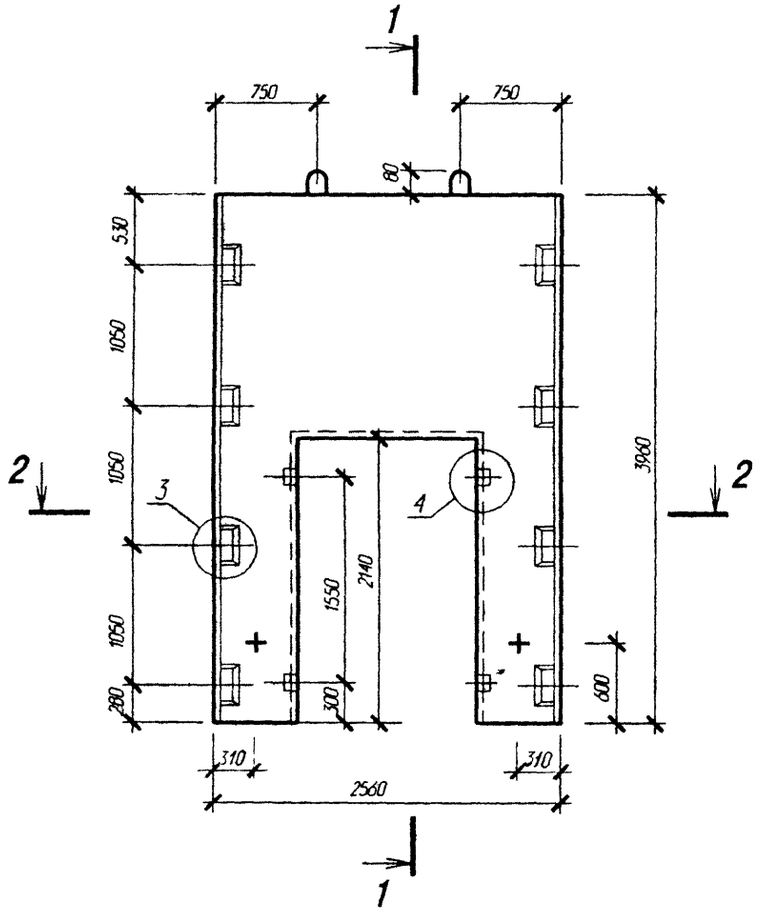

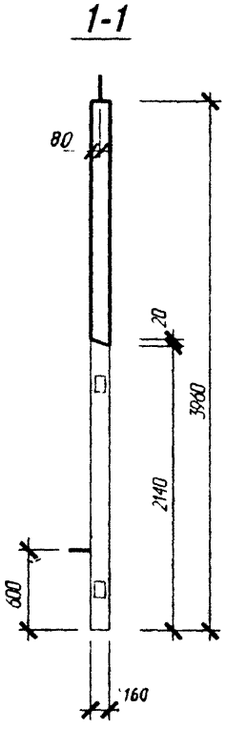

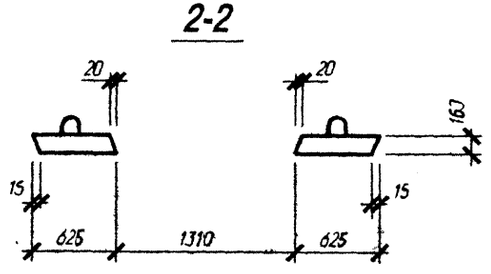

Узлы 3, 4 см. серию 1.020-1/83. 4-1 ООУ

Изм.	Колич	Лист	N док	Подпись	Дата
Нач. АКМ2		Новак			06.98
Нач. гр.		Ешман			06 98
Н.контр.		Маркович			06.98

Б1.020.1-7.4-1-СБ27

Диафрагма жесткости
ДП 26.40

Стадия	Масса	Масштаб
С	2930	
Лист 2	Листов 1	

АП "Институт "Белпроект"

Инв. N подл.	Подп. и дата	Взам. инв. N
13694	04.08.98	

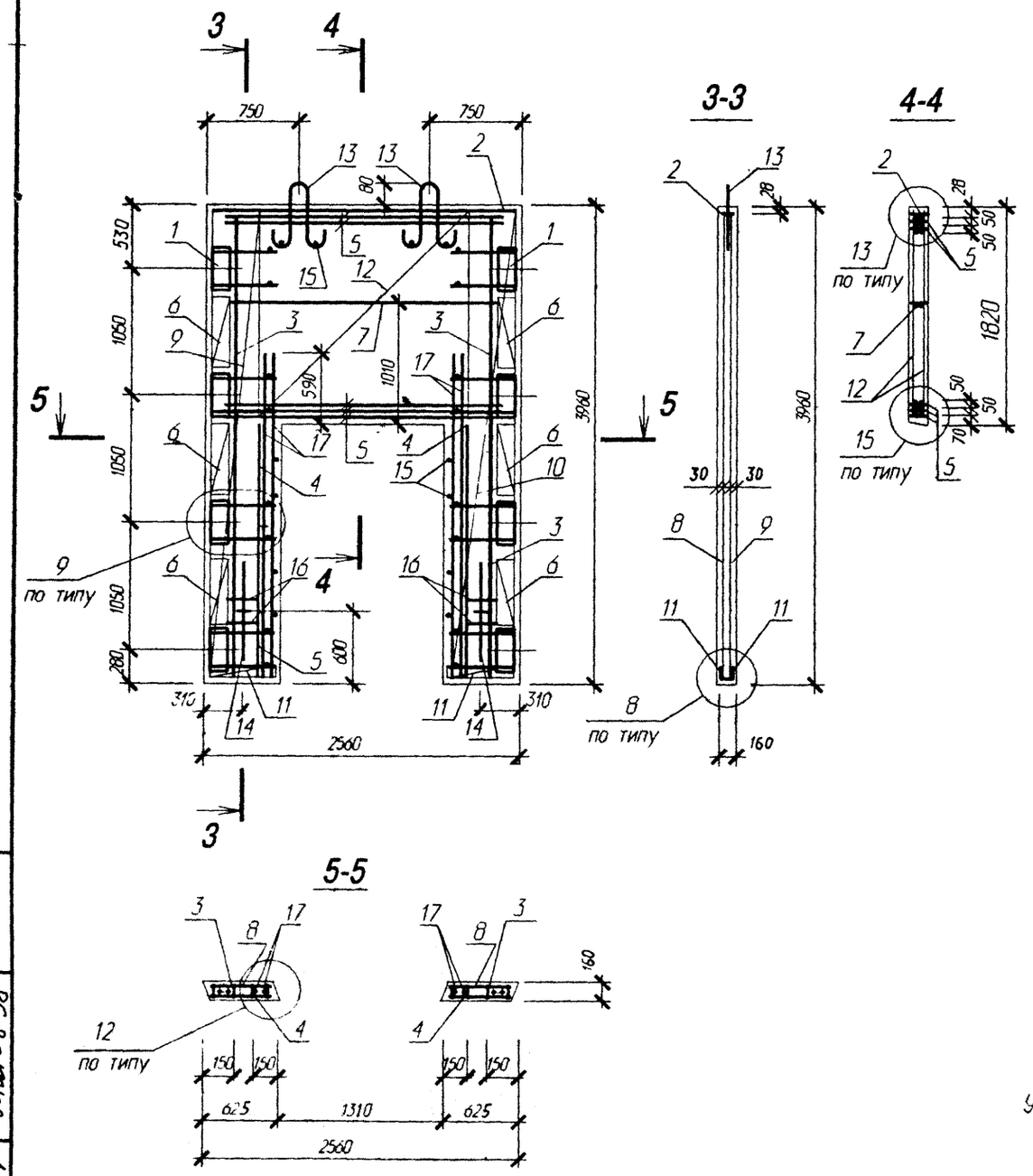

Поз	Обозначение	Наименование	Кол	Масса ед кг	Примечание
		Диафрагма жесткости ДП 26.40			
		Сборочные единицы			
1	1.020-1/83 4-2 01-01	Изд закл сборное СМН-6	2	33.32	
2	1.020-1/83 4-2 37-03	Каркас плоский КР-12	1	8.26	
3	стр. 68	Каркас плоский КР 203	2	2.34	
4	1.020-1 83 4-2 36-06	Каркас плоский КР-7	2	1.27	
5	1.020-1 83 4-2 38	Каркас плоский КР-16	5	7.30	
6	1.020-1 83 4-2 40	Каркас плоский КР-24	6	0.62	
7	1.020-1 83 4-2 41	Каркас плоский КР-29	1	1.01	
8	стр. 72	Сетка С 225	2	7.08	
9	стр. 72	Сетка С 226	1	7.08	
10	стр. 72	Сетка С 227	1	7.08	
11	1.020-1/83 4-2 53-04	Сетка С-100	4	0.38	
12	стр. 71	Сетка С 230	2	14.13	
13	1.400-9 вып.	Петля униф. УП1-9	2	1.94	
14	1.020-1 83 4-2 69	Петля строп. СПГ-2	2	2.63	
15	ГОСТ 5781-82	Ø6 А-III L = 130	28	0.03	
16	ГОСТ 5781-82	Ø20 А-III L = 250	4	0.62	
17	ГОСТ 5781-82	Ø25 А-III L = 2720	4	10.48	
		Итого:		235.83	
		Материалы			
		Бетон В25			1.17 м³

Узлы 8, 9, 12, 13, 15 см. серию 1.020-1/83 4-1 ООУ

Изм.	Колич	Лист	N док	Подпись	Дата	Б1.020.1-7.4-1-СБ27	Лист 2

Инв. N подл. 139697 | Подп. и дата 08.98 | Взам. инв. N

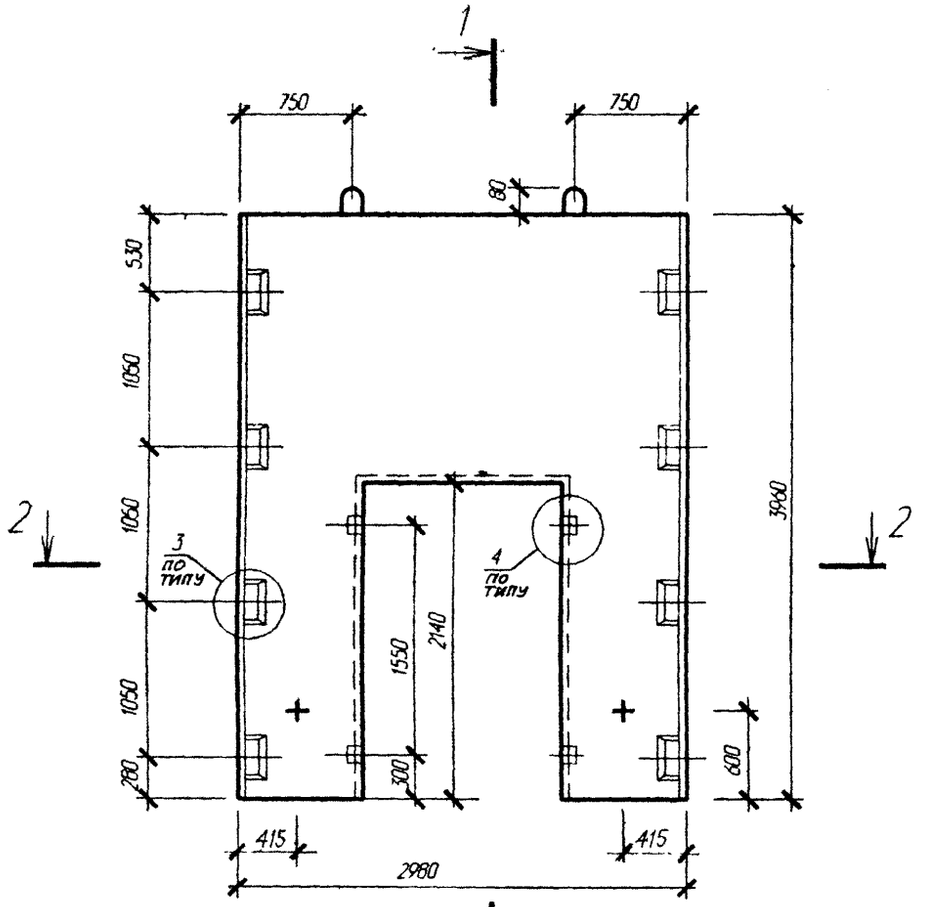

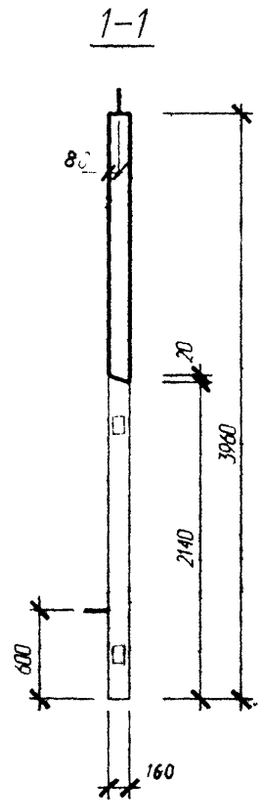

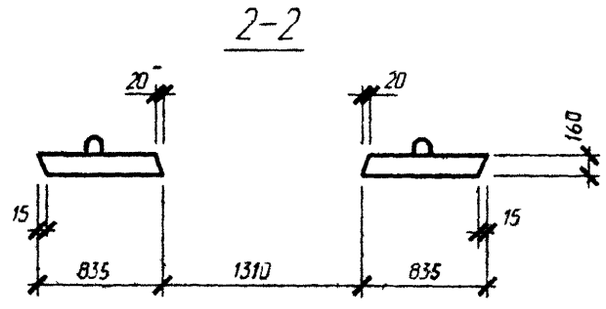

Узлы 3, 4 см. серию 1.020-1/83. 4-1 ООУ

Инв. N подл.	Подп. и дата	Взам. инв. N
139694	04.98	

Изм.	Колич	Лист	N док	Подпись	Дата
Нач. АКМ2		Новак			06.98
Нач. гр.		Ешман			06.98
Н.контр.		Маркович			06.98

Б1.020.1-7.4-1-СБ28

Диафрагма жесткости
ДП 30.40

Стадия	Масса	Масштаб
С	3590	

Лист 1 | Листов 2

АП "Институт "Белпроект"

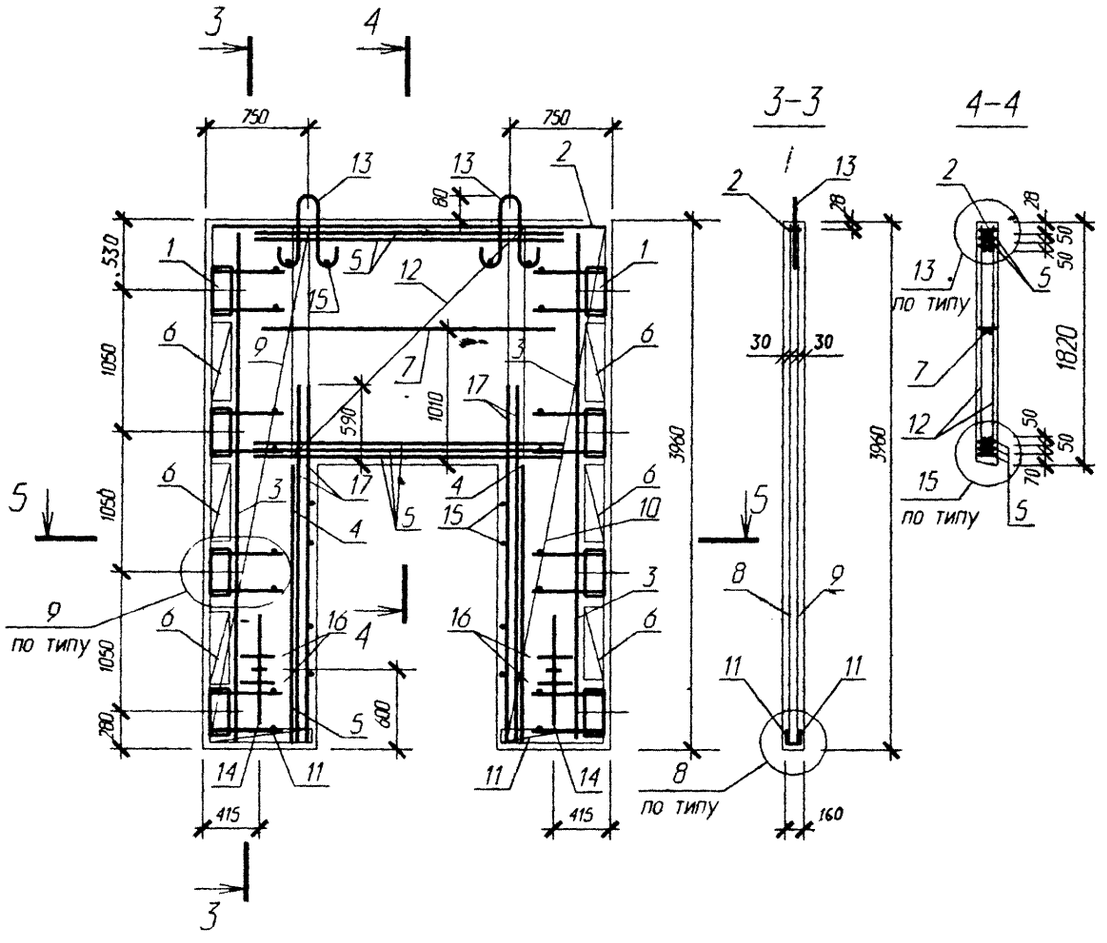

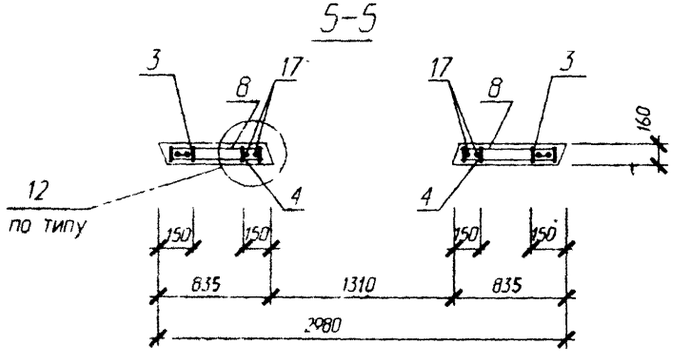

Поз	Обозначение	Наименование	Кол	Масса ед кг	Примечание
		Диафрагма жесткости ДП 30.40			
		Сборочные единицы			
1	1.020-1/83 4-2 01-01	Изд закл сборное СМН-6	2	33.32	
2	1.020-1/83 4-2 37-04	Каркас плоский КР-13	1	9.62	
3	стр. 68	Каркас плоский КР 203	2	2.34	
4	1.020-1/83 4-2 36-06	Каркас плоский КР-7	2	1.27	
5	1.020-1/83 4-2 38	Каркас плоский КР-16	5	7.30	
6	1.020-1/83 4-2 40	Каркас плоский КР-24	6	0.62	
7	1.020-1/83 4-2 41	Каркас плоский КР-29	1	1.01	
8	стр. 72	Сетка С 249	2	9.44	
9	стр. 72	Сетка С 250	1	9.44	
10	стр. 72	Сетка С 251	1	9.44	
11	1.020-1/83 4-2 53-05	Сетка С-101	4	0.50	
12	стр. 71	Сетка С 230	2	14.13	
13	1.400-9 вып. 1	Петля униф. УП 1-9	2	1.94	
14	1.020-1/83 4-2 69	Петля строп. СПГ-2	2	2.63	
15	ГОСТ 5781-82	Ø6 А-III L = 130	28	0.03	
16	ГОСТ 5781-82	Ø20 А-III L = 250	4	0.62	
17	ГОСТ 5781-82	Ø25 А-III l = 2720	4	10.48	
				247.11	
		Материалы			
		Бетон В25			1.44 м³

Узлы 8, 9, 12, 13, 15 см. серию 1.020-1/83 4-1 ООУ

Изм.	Колич	Лист	N док	Подпись	Дата	Б1.020.1-7.4-1-СБ28	Лист 2

Инв. N подл. 13969Y | Подп. и дата 08.98 | Взам. инв. N

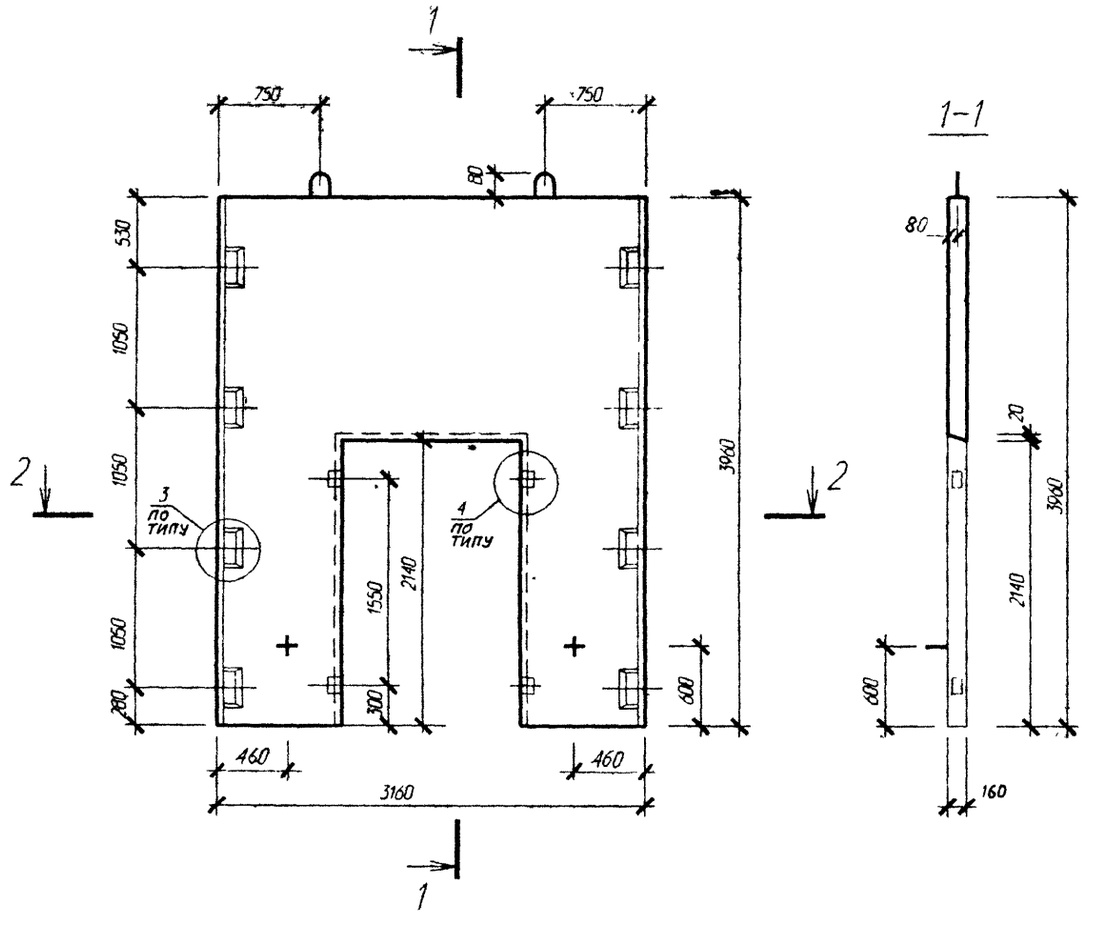

Узлы 3,4 см серию 1.020-1/83 4-1 ООУ

Изм.	Колич	Лист	N док	Подпись	Дата
Нач. АКМ2		Новак			06.98
Нач. гр.		Ешман			06.98
Н.контр.		Маркович			06.98

Б1.020.1-7.4-1-СБ29

Диафрагма жесткости
ДП 32.40

Стадия	Масса	Масштаб
С	3880	
Лист 1	Листов 2	

АП "Институт "Белпроект"

Инв. N подл.	Подп. и дата	Взам. инв. N
13961-4	08.98	

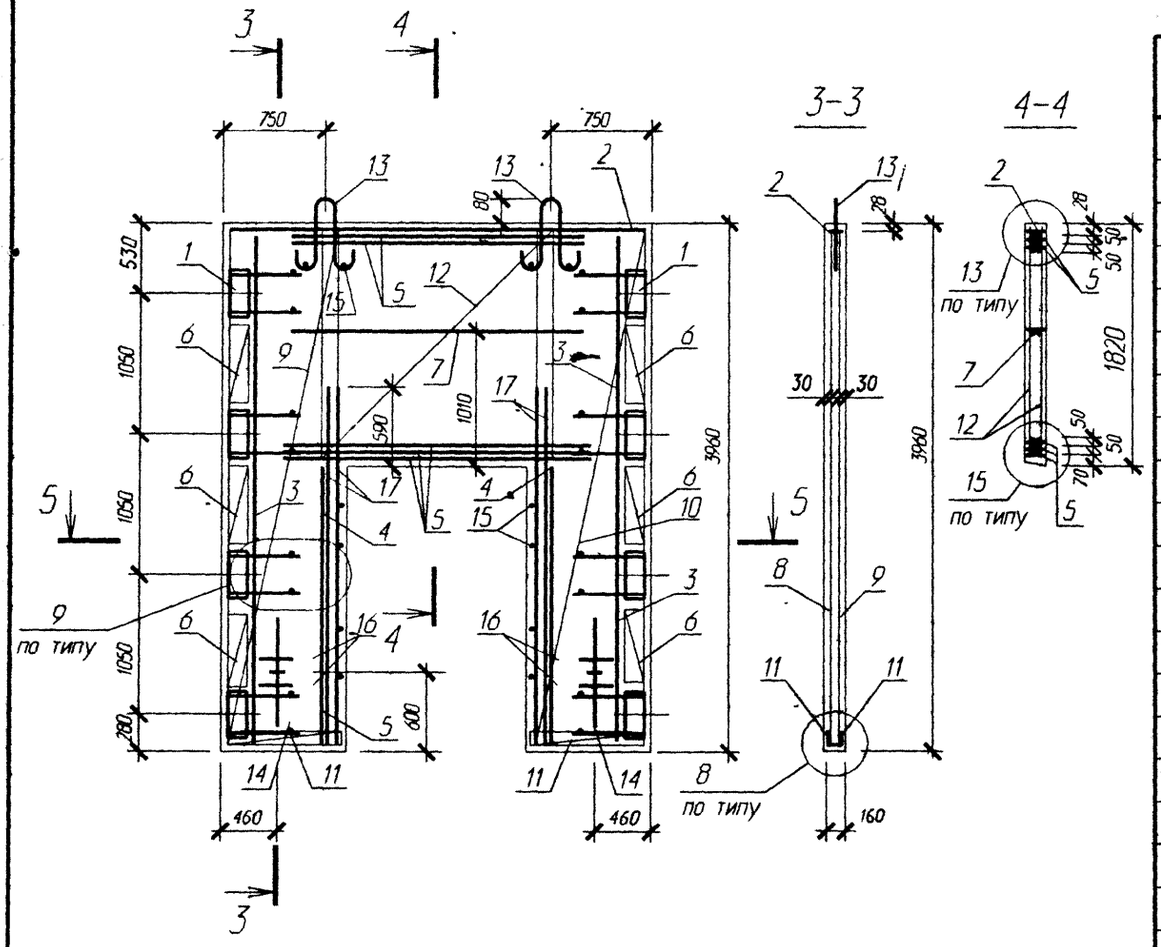

Поз	Обозначение	Наименование	Кол	Масса ед кг	Приме-чание
		Диафрагма жесткости ДП 32.40			
		Сборочные единицы			
1	1.020-1/83 4-2 01-01	Изд закл сборное СМН-6	2	33.32	
2	1.020-1/83 4-2 37-05	Каркас плоский КР-14	1	10.22	
3	стр. 68	Каркас плоский КР203	2	2.34	
4	1.020-1/83 4-2 36-06	Каркас плоский КР-7	2	1.27	
5	1.020-1/83 4-2 38	Каркас плоский КР-16	5	7.30	
6	1.020-1/83 4-2 40	Каркас плоский КР-24	6	0.62	
7	1.020-1/83 4-2 41	Каркас плоский КР-29	1	1.01	
8	стр. 72	Сетка С 258	2	10.72	
9	стр. 72	Сетка С 259	1	10.72	
10	стр. 72	Сетка С 260	1	10.72	
11	стр. 72	Сетка С 264	4	0.60	
12	стр. 71	Сетка С 230	2	14.13	
13	1.400-9 вып.1	Петля униф. УП1-11	2	2.68	
14	1.020-1/83 4-2 69	Петля строп. СПГ-3	2	3.89	
15	ГОСТ 5781-82	Ø6 А-III L=130	28	0.03	
16	ГОСТ 5781-82	Ø20 А-III L=250	4	0.62	
17	ГОСТ 5781-82	Ø25 А-III l=2720	4	10.48	
				257.23	
		Материалы			
		Бетон В25			1.55 м³

Узлы 8, 9, 12, 13, 15 см. серию 1.020/-1/83. 4-1 ООУ

Изм.	Колич	Лист	N док	Подпись	Дата

Б1.020.1-7.4-1-СБ29

Лист 2

Инв. N подл. 13969 | Подп. и дата 04.08.98 | Взам. инв. N

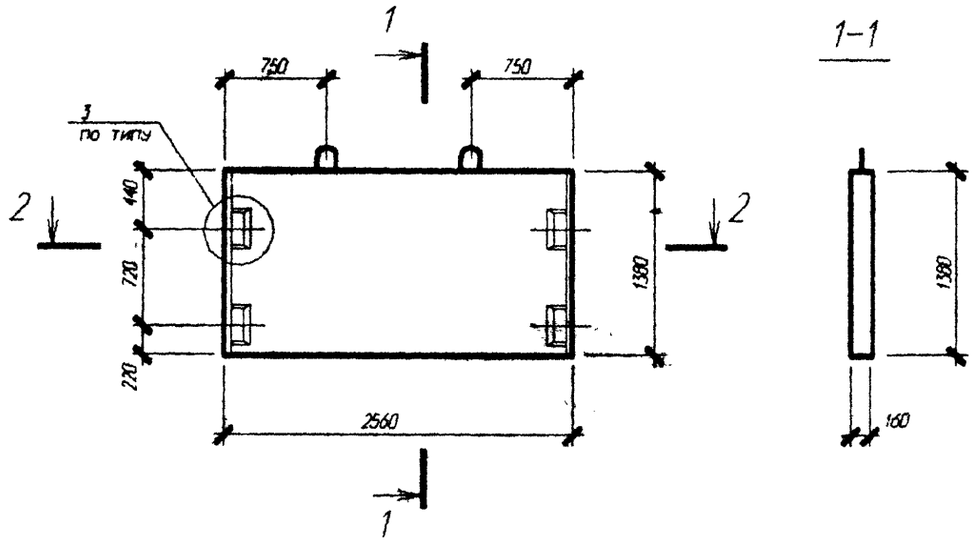

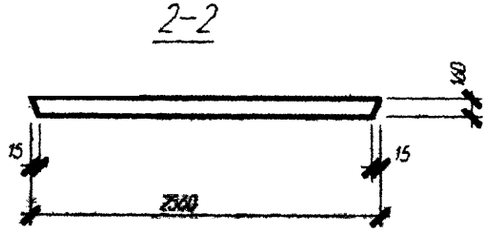

Узел 3 см. серию 1.020-1/83. 4-1 ООУ

Изм	Колич	Лист	N док	Подпись	Дата
Нач АКМ2		Новак			06.98
Нач. гр.		Ельман			06.98
Н. контр		Маркович			06.98

Б1.020.1-7.4-1-СБ30

Диафрагма жесткости
Д 2614

Стадия	Масса	Масштаб
С	1430	
Лист 1	Листов 2	

АП "Институт "Белпроект"

Инв. N подл. | Подп. и дата | Взам. инв. N

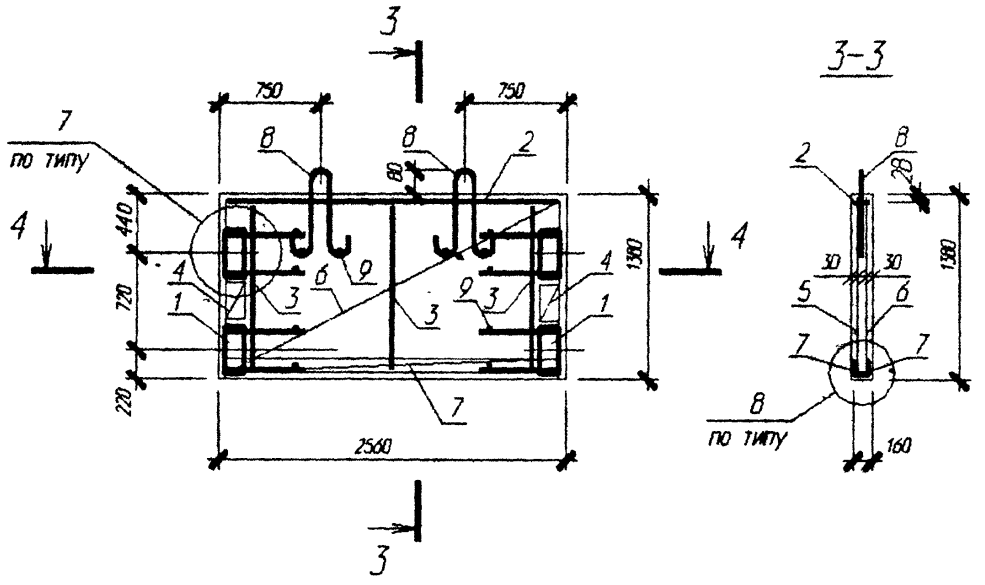

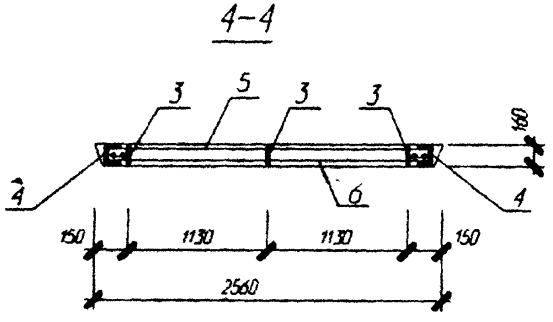

Поз	Обозначение	Наименование	Кол	Масса ед кг	Примечание
		Диафрагма жесткости Д 26.14			
		Сборочные единицы			
1	стр. 93	Изд закл сборное СМН 11	2	14.2	
2	1.020-1/83 4-2 37-03	Каркас плоский КР-12	1	8.26	
3	стр. 92	Каркас плоский КР 209	3	0.81	
4	стр. 92	Каркас плоский КР 215	2	0.40	
5	стр. 91	Сетка С 267	1	6.63	
6	стр. 91	Сетка С 268	1	6.63	
7	1.020-1/83 4-2 53-01	Сетка С-97	2	1.66	
8	1.400-9 вып. 1	Петля униф. УП1-5	2	0.84	
9	ГОСТ 5781-82	Ø6 А-III L=130	12	0.03	
		Итого:		58.53	
		Материалы			
		Бетон В25			0.57 м³

Узлы 7, 8 см. серию 1.020-1/83 4-1 ООУ

Изм	Колич	Лист	N док	Подпись	Дата	Б1.020.1-7.4-1-СВ30	Лист 2

Взам. инв. N | Подп. и дата | Инв. N подл.

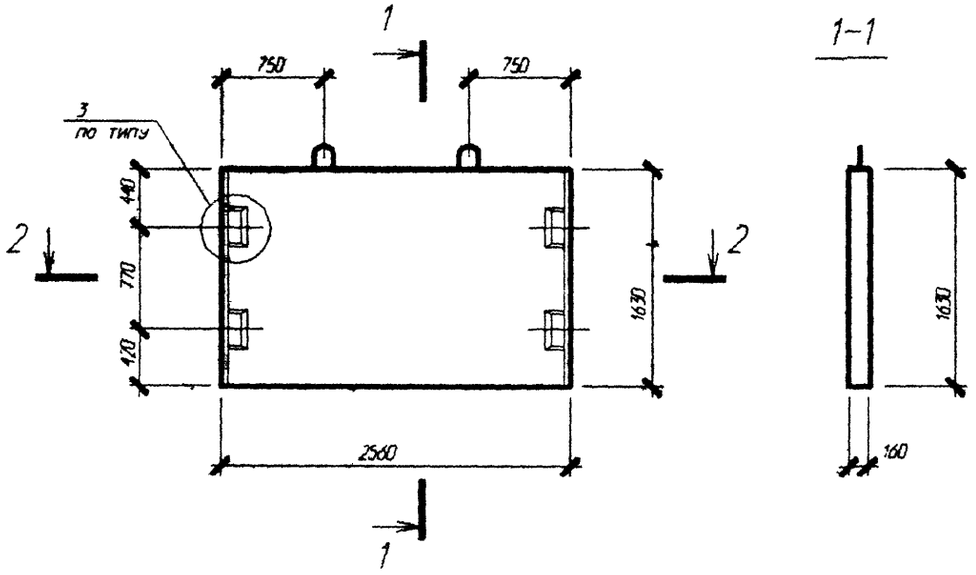

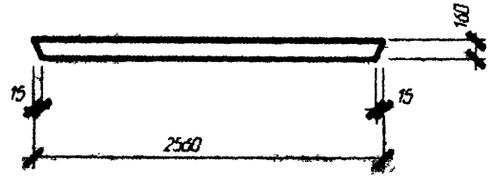

Узел 3 см. серию 1.020-1/83; 4-1 ООУ

Изм.	Кол.	Лист	N док.	Подпись	Дата
Нач. АКМ2		Новак			06.98
Нач. гр		Еимак			06.98
Н. контр		Марковин			06.98

Б1.020.1-7.4-1-СБ31

Диафрагма жесткости
Д 26,16

Стадия	Масса	Масштаб
С	1680	
Лист 1	Листов 2	

АП "Институт Белпроект"

Инв. N подл. | Подп. и дата | Взам. инв. N

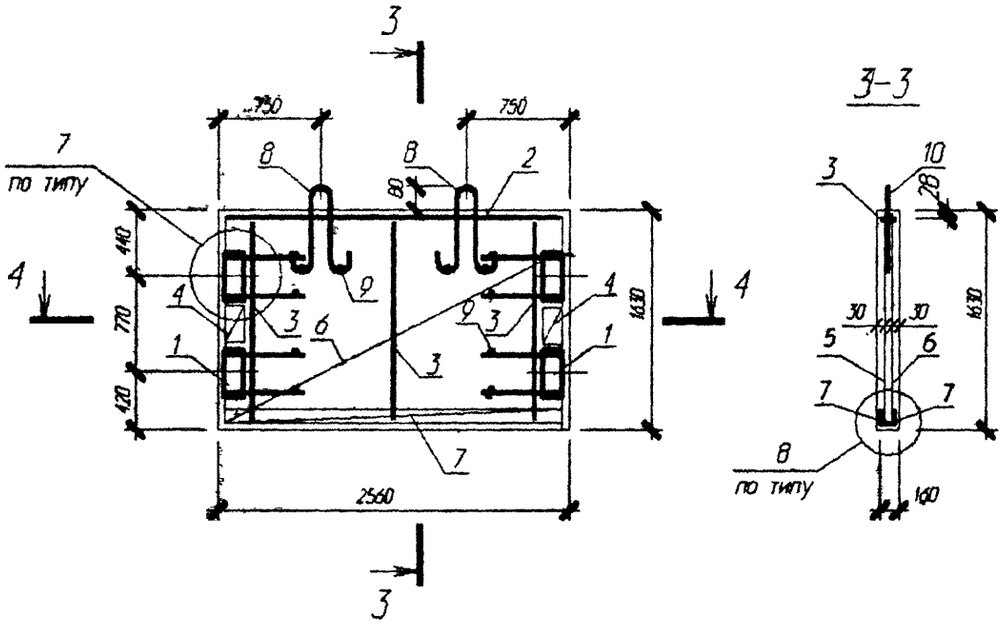

Поз	Обозначение	Наименование	Кол	Масса ед кг	Приме-чание
		Диафрагма жесткости Д 26.16			
		Сборочные единицы			
1	стр. 93	Изд закл сборное СМН 12	2	14.36	
2	1.020-1/83 4-2 37-03	Каркас плоский КР-12	1	8.26	
3	стр. 92	Каркас плоский КР 211	3	0.96	
4	стр. 92	Каркас плоский КР 216	2	0.42	
5	стр. 91	Сетка С 271	1	7.8	
6	стр. 91	Сетка С 272	1	7.8	
7	1.020-1/83 4-2 53-01	Сетка С-97	2	1.66	
8	1.400-9 вып.1	Петля унив. УП1-5	2	0.84	
9	ГОСТ 5781-82	Ф6 А-III L=130	12	0.03	
		Итого:		61.68	
		Материалы			
		Бетон В25			0.67 м³

Узлы 7, 8 см. серию 1.020-1/83 4-1 ООУ

Взам. инв. N | Подп. и дата | Инв. N подл.

Изм.	Колич.	Лист	N док.	Подпись	Дата

Б1.020.1-7.4-1-СБ31

Лист 2

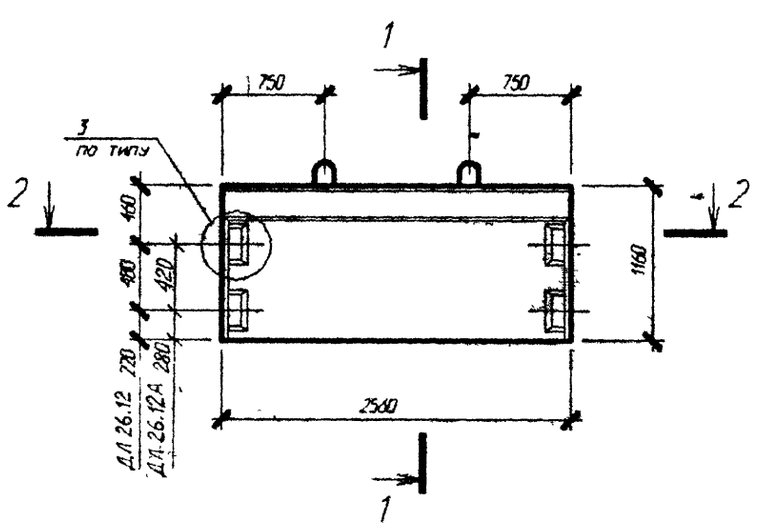

1-1

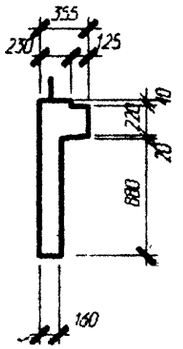

2-2

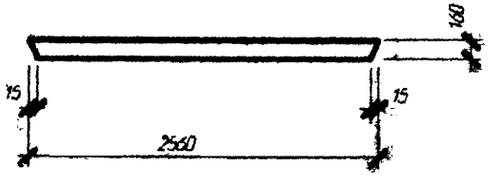

Узел 3 см. серию 1.020-1/83. 4-1.009У

Изм	Кол.	Лист	N док.	Подпись	Дата
Нач. АКМ2		Новак			06.98
Нач. гр.		Ельман			06.98
Н. контр.		Маркович			06.98

Б1.020.1-7.4-1-СБ32

Диафрагма жесткости ДЛ 26.12, ДЛ 26.12А

Стадия	Масса	Масштаб
С	1230	
Лист 1	Листов 2	

АП "Институт "Белпроект"

Инв. N подл. | Подп. и дата | Взам. инв. N

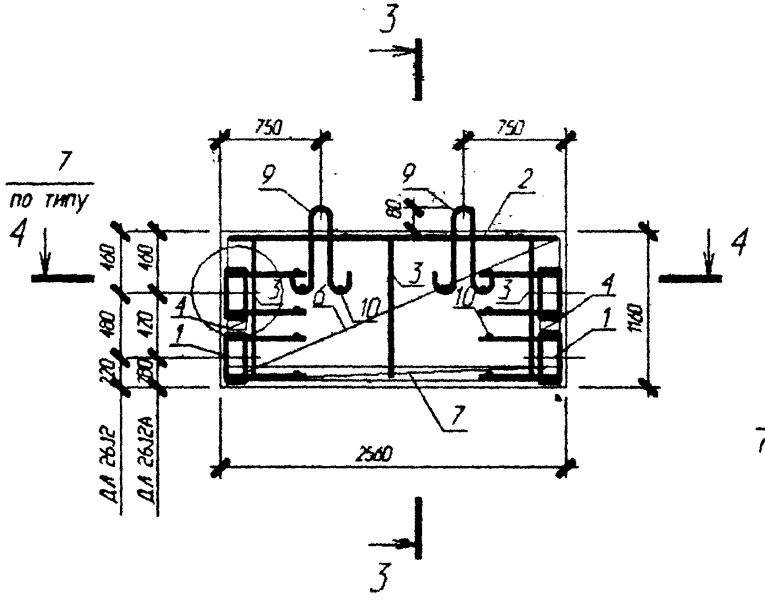

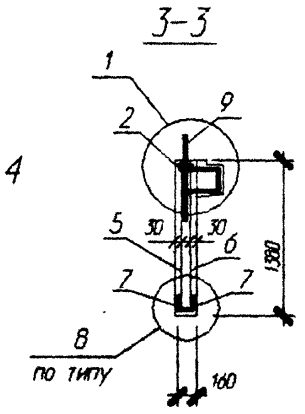

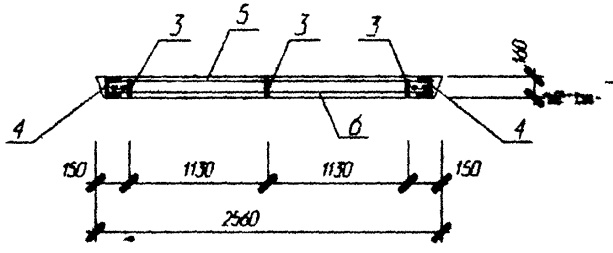

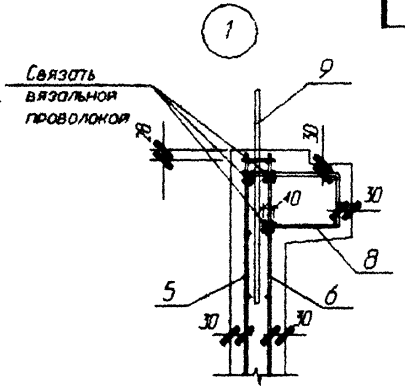

Поз	Обозначение	Наименование	Кол	Масса ед кг	Приме-чание
		Диафрагмы жесткости			
		ДЛ 2612; ДЛ 2612А			
		Сборочные единицы			
1	стр. 93	Изд закл сборное СМН 9 СМН 8	2	13.41 13.23	ДЛ 26.12 ДЛ 26.12А
2	1.020-1/83 4-2.37-03	Каркас плоский КР-12	1	8.26	
3	стр 92	Каркас плоский КР 208	3	0.68	
4	стр. 92	Каркас плоский КР 213	2	0.18	
5	стр. 91	Сетка С 265	1	5.59	
6	стр. 91	Сетка С 266	1	5.59	
7	1.020-1/83 4-2 53-01	Сетка С-97	2	1.66	
8	стр 91	Каркас плоский КР 207	1	6.92	
9	1.400-9 вып.1	Петля униф. УП1-5	2	0.84	
10	ГОСТ 5781-82	Ø6 А-III L=130	12	0.03	
		Итого:		60.96	ДЛ 26.12
				60.60	ДЛ 26.12А
		Материалы			
		Бетон В25			0.49 м³

Узлы 7, 8 см серию 1.020-1/83 4-1 ООУ

Инв. N подл. | Подп. и дата | Взам. инв. N

Изм	Кол.уч.	Лист	N док.	Подпись	Дата

Б1.020.1-7.4-1-СБ32

Лист 2

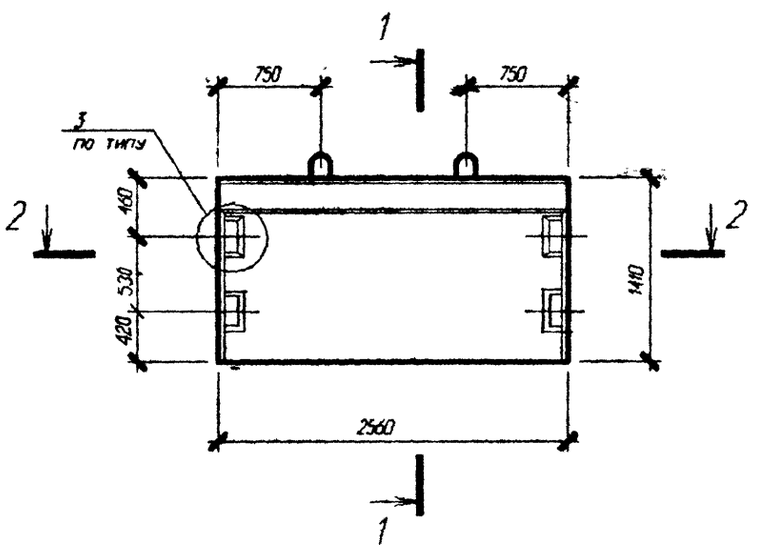

1-1

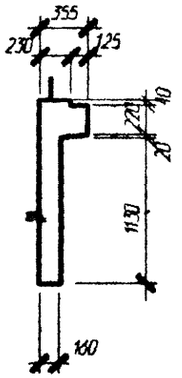

2-2

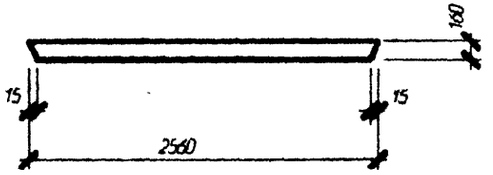

Узел 3 см серию 1.020-1/83 4-1 ООУ

Изм	Колич	Лист	N док	Подпись	Дата
Нач АКМ2		Новак			06.98
Нач гр		Ешман			06.98
Н. контр.		Маркович			06.98

Б1.020.1-7.4-1-СБ33

Диафрагма жесткости
ДЛ 26.14

Стадия	Масса	Масштаб
С	1480	
Лист 1	Листов 2	

АП "Институт "Белпроект"

Инв. N подл. | Подп. и дата | Взам. инв. N

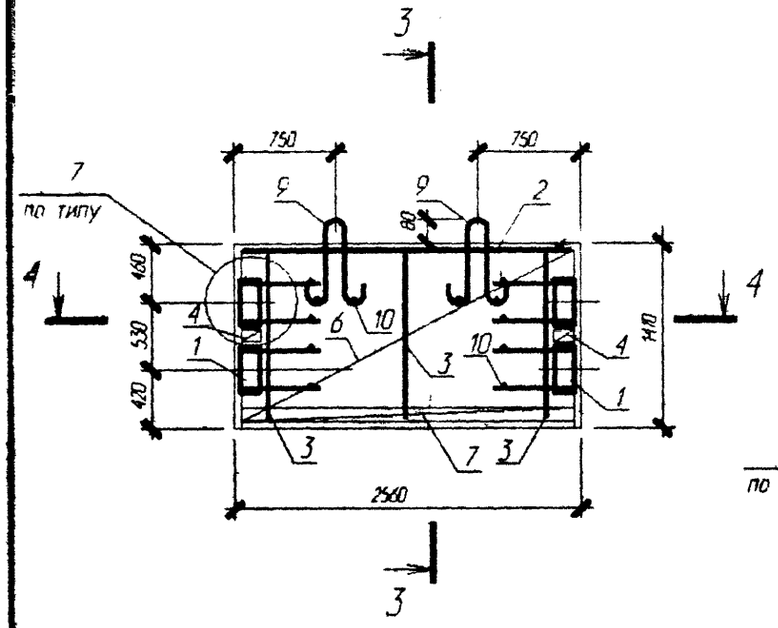

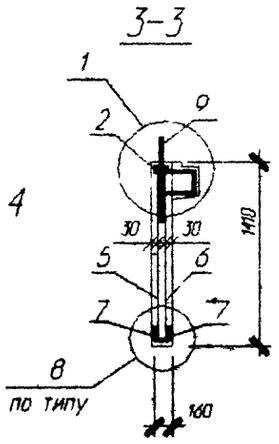

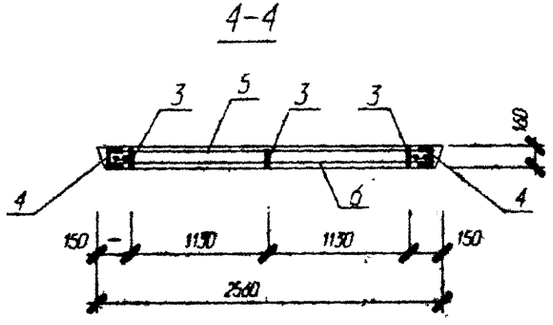

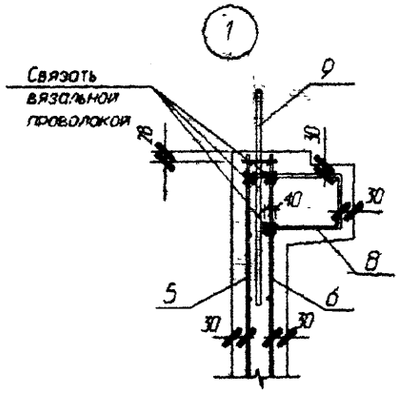

Поз	Обозначение	Наименование	Кол	Масса ед кг	Приме-чание
		Диафрагма жесткости			
		ДЛ 2614			
		Сборочные единицы			
1	стр. 93	Изд закл сборное СМН 10	2	13.57	
2	1.020-1/83 4-2 37-03	Каркас плоский КР-12	1	8.26	
3	стр. 92	Каркас плоский КР 210	3	0.83	
4	стр. 92	Каркас плоский КР 214	2	0.20	
5	стр. 91	Сетка С 269	1	6.76	
6	стр. 91	Сетка С 270	1	6.76	
7	1.020-1/83 4-2 53-01	Сетка С-97	2	1.66	
8	стр. 91	Каркас плоский КР 207	1	6.92	
9	1.400-9 вып. 1	Петля универ. УП1-5	2	0.84	
10	ГОСТ 5781-82	Ø6 А-III L=130	12	0.03	
		Итого:		64.11	
		Материалы			
		Бетон В25			0.59 м³

Узлы 7, 8 см серию 1.020-1/83 4-1 '00У

Изм.	Кол.уч.	Лист	N док.	Подпись	Дата	Б1.020.1-7.4-1-СБ33	Лист 2

Инв. N подл. | Подп. и дата | Взам. инв. N

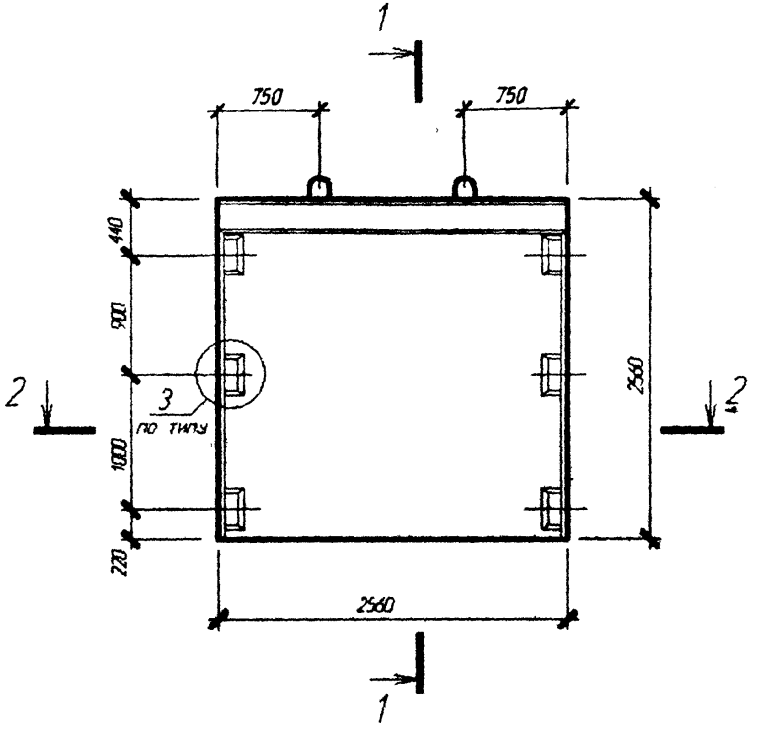

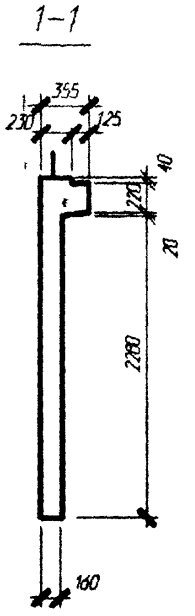

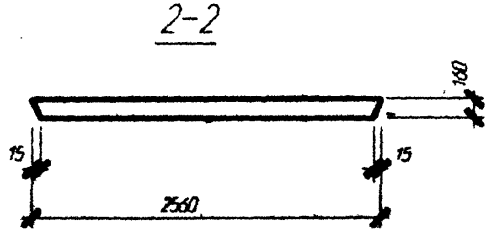

Узел 3 см. серию 1.020-1/83. 4-1 ОВУ

						Б1.020.1-7.4-1-СБ34
Изм	Колич	Лист	N док	Подпись	Дата	Диафрагма жесткости ДЛ 26.26
Нач АКМ2		Новак			06.98	
Нач гр.		Сыман			06.98	
Н.контр.		Маркович			06.98	АП "Институт "Белпроект"

Стадия	Масса	Масштаб
С	2330	
Лист 1	Листов 2	

Инв. N подл. | Подп. и дата | Взам. инв. N

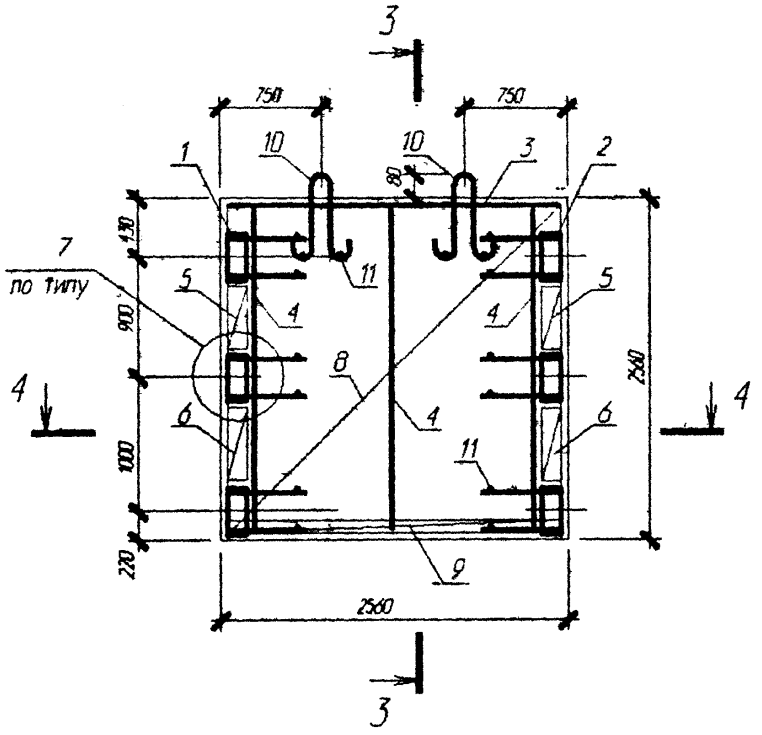

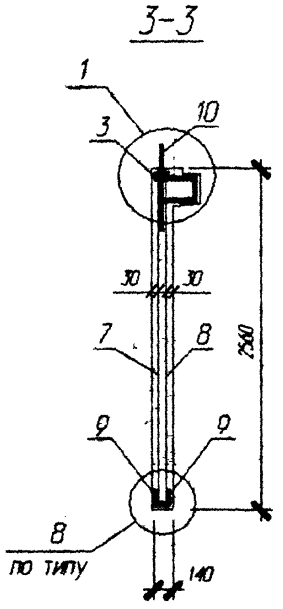

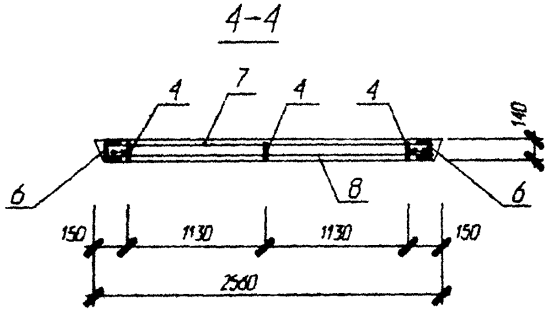

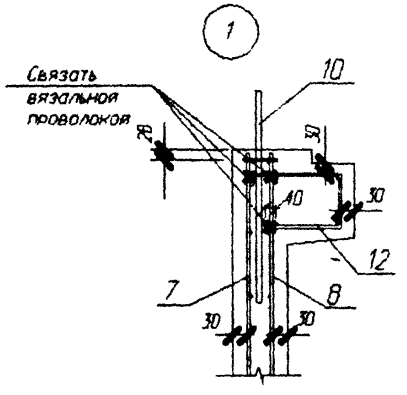

Поз	Обозначение	Наименование	Кол	Масса ед кг	Примечание
		Диафрагма жесткости ДЛ 26.26			
		Сборочные единицы			
1	1.020-1/83 4-2 01-01	Изд закл сборное СМН-2	1	23.62	
2	1.020-1/83 4-2 01-02	Изд закл сборное СМН-3	1	23.62	
3	1.020-1/83 4-2 37-03	Каркас плоский КР-12	1	8.26	
4	стр. 68	Каркас плоский КР 201	3	1.51	
5	1.020-1/83 4-2 40-01	Каркас плоский КР-25	2	0.52	
6	1.020-1/83 4-2 40-02	Каркас плоский КР-26	2	0.60	
7	стр. 70	Сетка С 203	1	12.48	
8	стр. 70	Сетка С 204	1	12.48	
9	1.020-1/83 4-2 53-01	Сетка С-97	2	1.66	
10	1.400-9 вып. 1	Петля униф. УП1-9	2	1.95	
11	ГОСТ 5781-82	Ø6 А-III L=130	16	0.03	
12	стр. 91	Каркас плоский КР-207		6.92	
		Итого:		101.85	
		Материалы			
		Бетон В25			0.93м³

Узлы 7, 8 см. серию 1.020-1/83 4-1 ООУ

Инв. N подл. | Подп. и дата | Взам. инв. N

Изм.	Кол.уч.	Лист	N док.	Подпись	Дата

Б1.020.1-7.4-1-СБ34

Лист 2

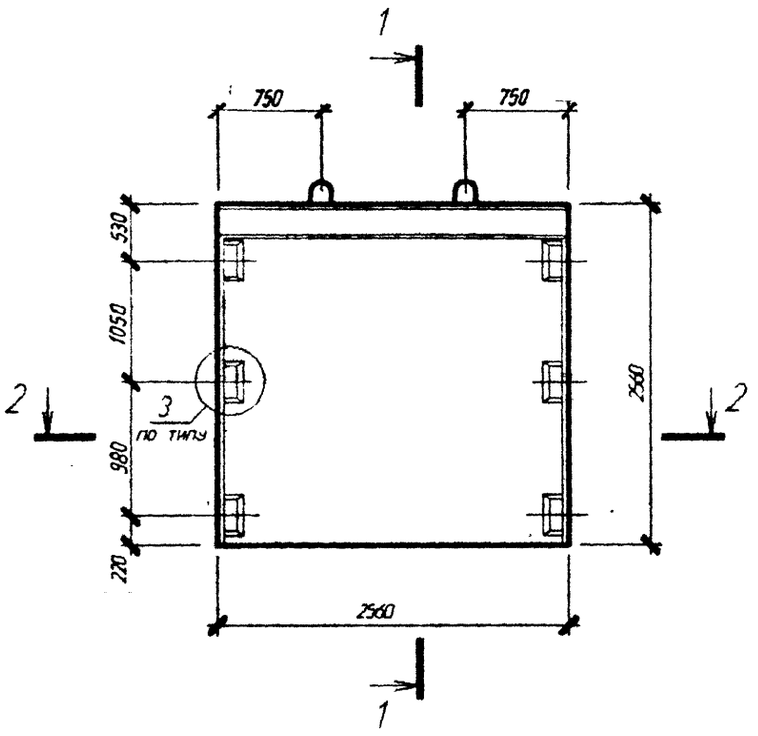

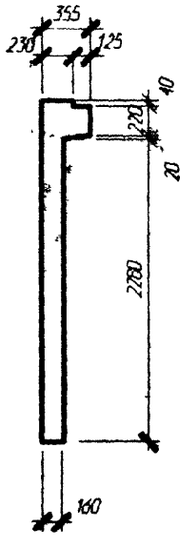

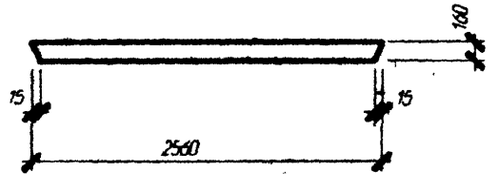

Узел 3 см серию 1.020-1/83. 4-1 ООУ

Изм.	Колич.	Лист	N док.	Подпись	Дата
Нач. АКМ2		Новак			06.98
Нач. гр.		Ешман			06.98
Н. контр.		Маркович			06.98

Б1.020.1-7.4-1-СБ35

Диафрагма жесткости
ДЛ 26 28

Стадия	Масса	Масштаб
С	2880	
Лист 1	Листов 2	

АП "Институт "Белпроект"

Инв. N подл. | Подп. и дата | Взам. инв. N

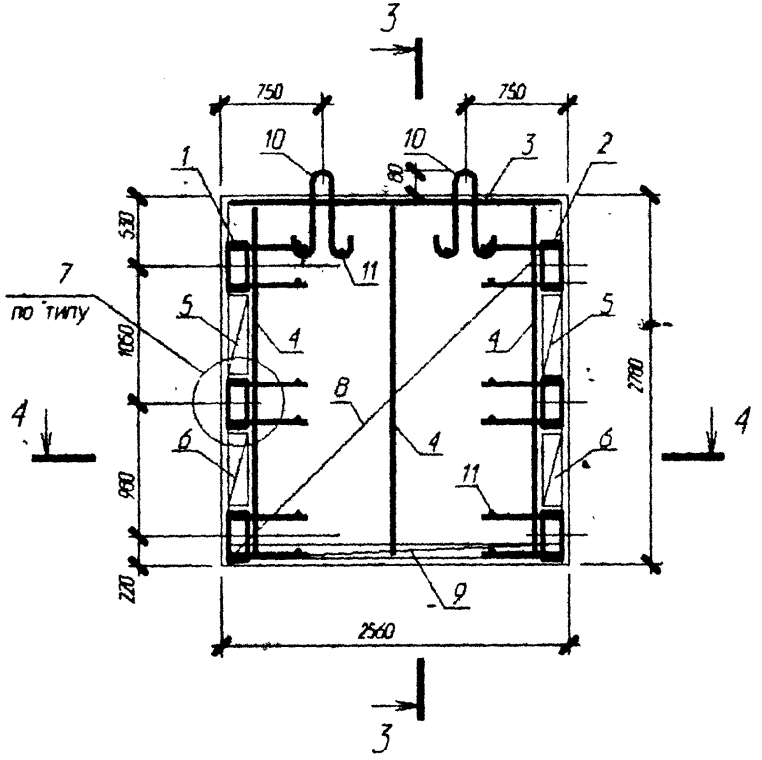

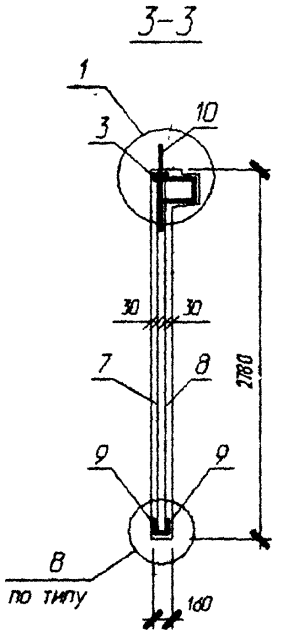

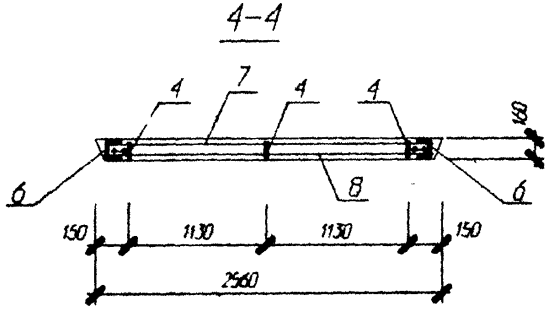

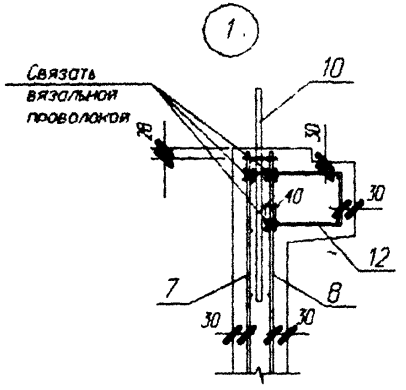

Поз	Обозначение	Наименование	Кол	Масса ед кг	Приме-чание
		Диафрагма жесткости Д.Л 26.28			
		Сборочные единицы			
1	1.020-1/83 4-2 01-01	Изд. закл сборное СМН 13	1	24.17	
2	1.020-1/83 4-2 01-02	Изд. закл сборное СМН 14	1	24.17	
3	1.020-1/83 4-2 37-03	Каркас плоский КР-12	1	8.26	
4	стр. 92	Каркас плоский КР 212	3	1.64	
5	1.020-1/83 4-2 40-01	Каркас плоский КР-24	2	0.62	
6	стр. 92	Каркас плоский КР 217	2	0.64	
7	стр. 91	Сетка С 273	1	13.39	
8	стр. 91	Сетка С 274	1	13.39	
9	1.020-1/83 4-2 53-01	Сетка С-97	2	1.66	
10	1.400-9 вып. 1	Петля униф. УП1-9.	2	1.95	
11	ГОСТ 5781-82	Ø6 А-III L=130	16	0.03	
12	стр. 91	Каркас плоский КР-207	1	6.92	
		Итого:		105.44	
		Материалы			
		Бетон В25			1.15 м³

Узлы 7, 8 см. серию 1020-1/83 4-1 ООУ

Инв. N подл. | Подп. и дата | Взам. инв. N

Изм	Колич	Лист	N док	Подпись	Дата	Б1.020.1-7.4-1-СБ35	Лист 2

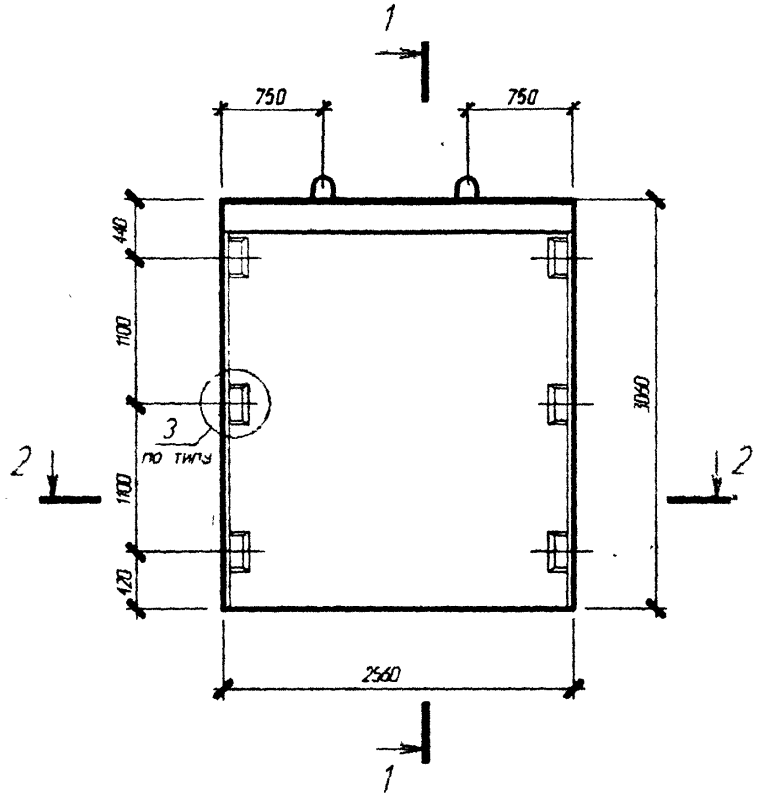

1-1

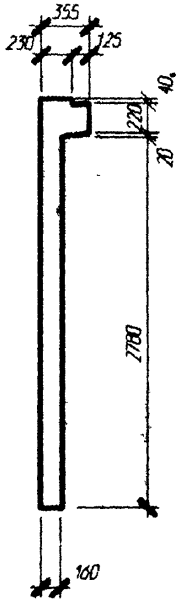

2-2

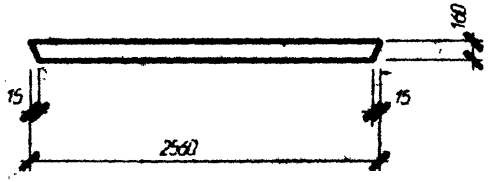

Узел 3 см серию 1.020-1/83 4-1 ООУ

Изм	Колич.	Лист	№ док.	Подпись	Дата
Нач. АКМ2		Новак			06.98
Нач. гр.		Ешман			06.98
Н. контр.		Маркович			06.98

Б1.020.1-7.4-1-СБ36

Диафрагма жесткости
ДЛ 26.31

Стадия	Масса	Масштаб
С	3180	
Лист 1	Листов 2	

АП "Институт "Белпроект"

Инв. N подл. | Подп. и дата | Взам. инв. N

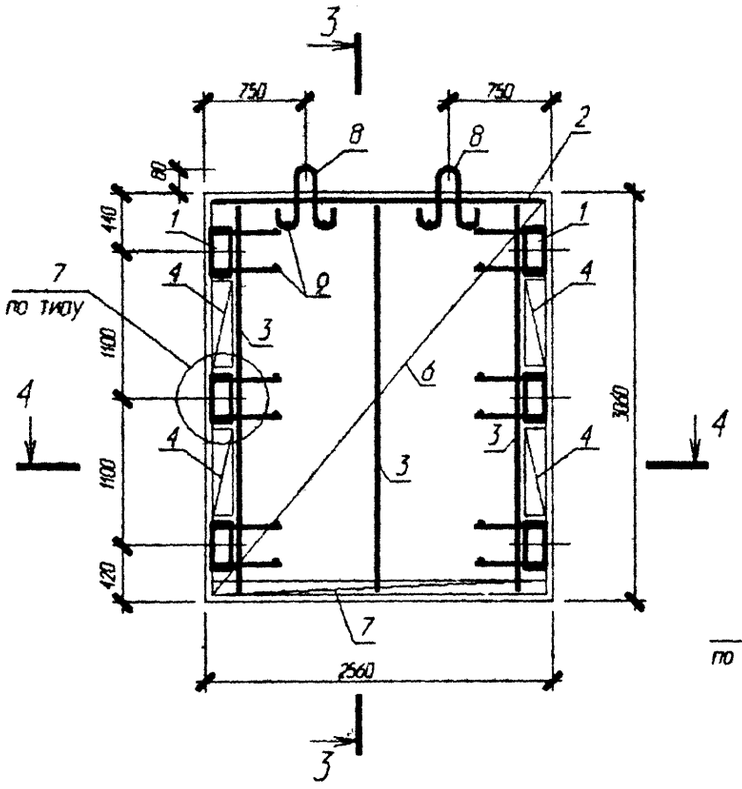

3-3

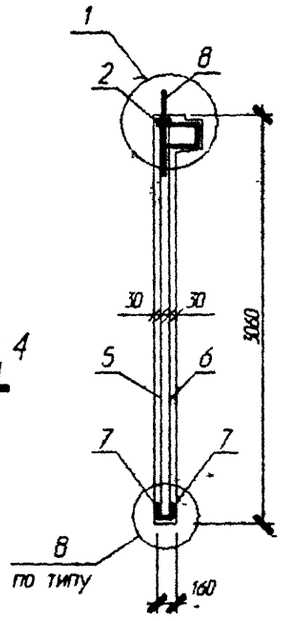

4-4

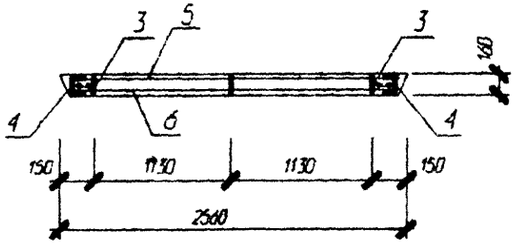

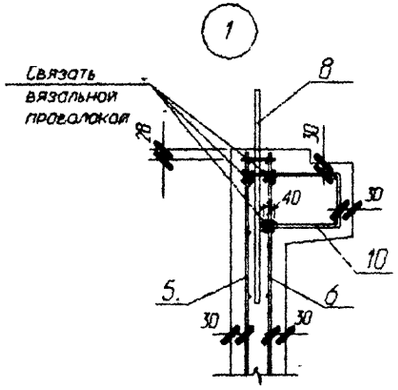

Поз	Обозначение	Наименование	Кол	Масса ед кг	Приме-чание
		Диафрагма жесткости ДЛ 26.31			
		Сборочные единицы			
1	1.020-1/83 4-201-03	Изд. закл. сборное СМН-4	2	24.6	
2	1.020-1/83 4-2 37-03	Каркас плоский КР-12	1	8.26	
3	стр. 68	Каркас плоский КР 202	3	1.82	
4	1.020-1/83 4-2 40-03	Каркас плоский КР-27	4	0.68	
5	стр. 70	Сетка С 209	1	15.08	
6	стр. 70	Сетка С 210	1	15.08	
7	1.020-1/83 4-2 53-01	Сетка С-97	2	1.66	
8	1.400-9 вып. 1	Петля униф. УП1-9	2	1.95	
9	ГОСТ 5781-82	Ø6 А-III L=130	16	0.03	
10	стр. 91	Каркас плоский КР 207	1	6.92	
		Итого:		110.42	
		Материалы			
		Бетон В25			1.27 м³

Узлы 7, 9 см. серию 1.020-1/83 4-1 ООУ

Взам. инв. N | Подп. и дата | Инв. N подл.

Изм.	Колич.	Лист	N док.	Подпись	Дата

Б1.020.1-7.4-1-СБ36

Лист 2

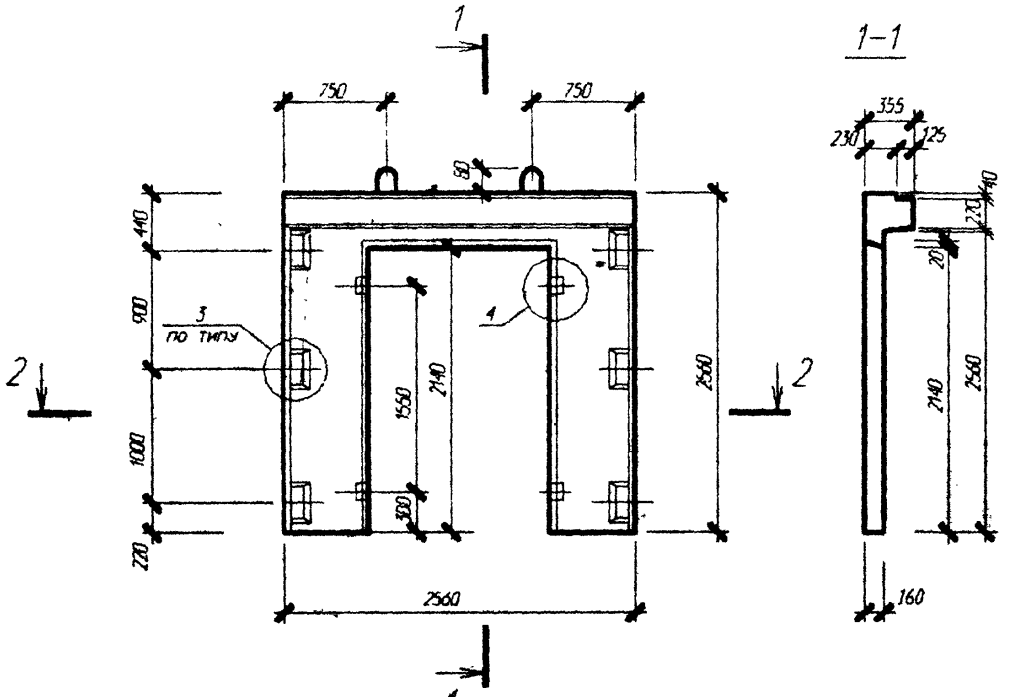

2-2

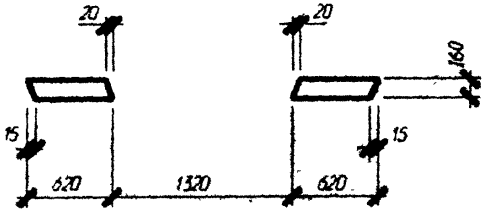

Узлы 3, 4 см серию 1.020-1/83. 4-1 ООУ

Изм	Колич	Лист	N док	Подпись	Дата
Нач АКМ2		Новак			06.98
Нач гр		Ецмон			06.98
Н.контр.		Марковцу			06.98

Б1.020.1-7.4-1-СБ37

Диафрагма жесткости ДПЛ 26.26

Стадия	Масса	Масштаб
С	1500	
Лист 1	Листов 2	

АП "Институт "Белгипроект"

Инв. N подл. | Подп. и дата | Взам. инв. N

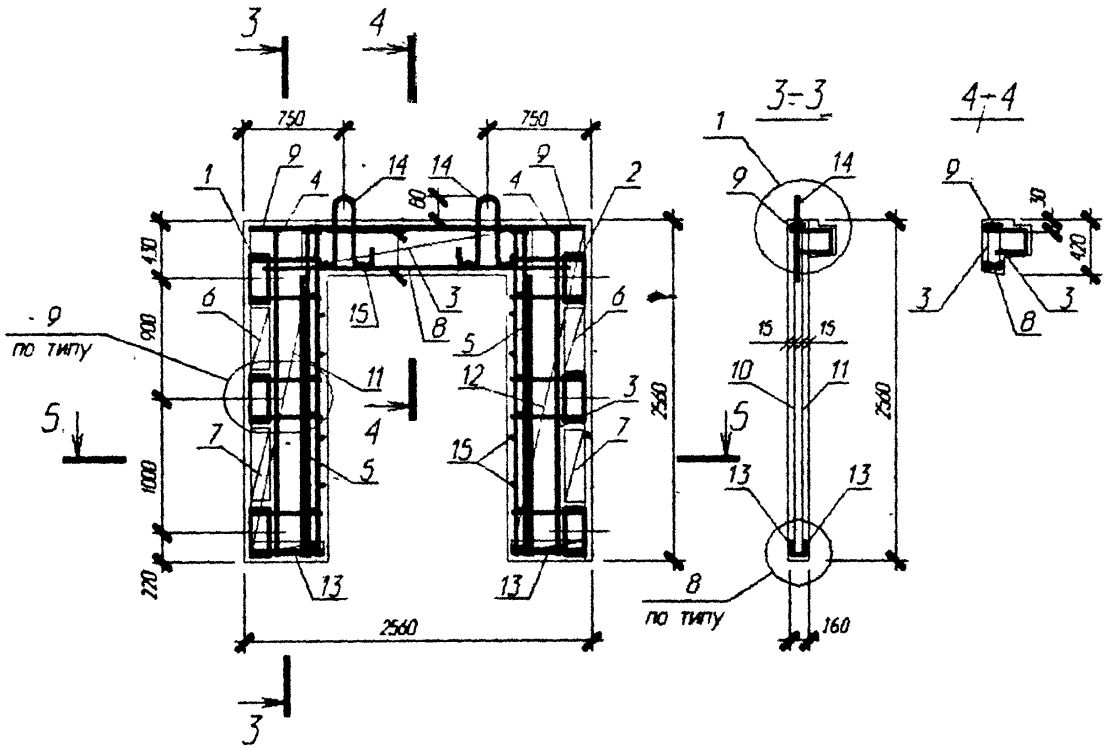

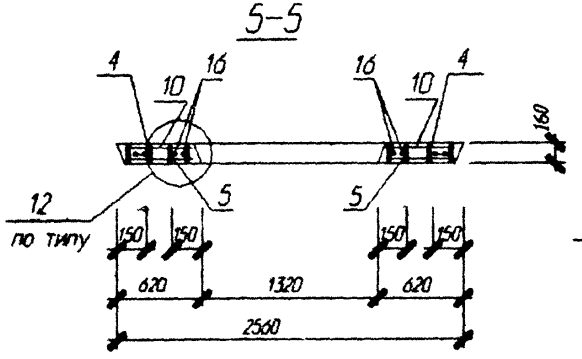

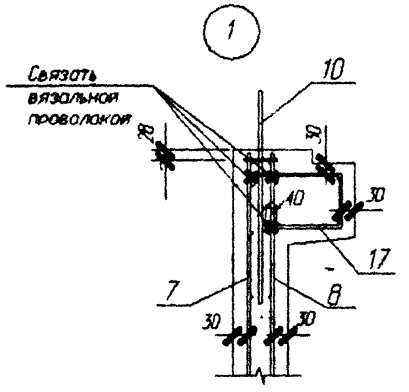

Поз	Обозначение	Наименование	Кол	Масса ед кг	Приме-чание
		Диафрагма жесткости ДПЛ 26.26			
		Сборочные единицы			
1	1.020-1/83 4-2 01-01	Изд закл сборное СМН-2	1	23.62	
2	1.020-1/83 4-2 01-02	Изд закл сборное СМН-3	1	23.62	
3	стр. 69	Каркас плоский КР 204	2	32.14	
4	стр. 68	Каркас плоский КР 201	2	1.51	
5	1.020-1/83 4-2 36-06	Каркас плоский КР-7	2	1.27	
6	1.020-1/83 4-2 40-01	Каркас плоский КР-25	2	0.52	
7	1.020-1/83 4-2 40-02	Каркас плоский КР-26	2	0.60	
8	стр. 71	Сетка С 228	1	1.38	
9	стр. 71	Сетка С 261	1	2.44	
10	стр. 71	Сетка С 219	2	4.59	
11	стр. 71	Сетка С 220	1	4.59	
12	стр. 71	Сетка С 221	1	4.59	
13	1.020-1/83 4-2 53-04	Сетка С-100	4	0.38	
14	1.400-9 вып. 1	Петля униф. УП1-5	2	0.85	
15	ГОСТ 5781-82	Ø 6 А-III L = 130	36	0.03	
16	стр. 69	Анкер АН1	4	6.44	
17	стр. 91	Каркас плоский КР 207	1	6.92	
		Итого:		178.48	
		Материалы			
		Бетон В 25			0.60 м³

Узлы 8, 9, 12 см. серию 1.020-1/83 4-1 ООУ

Изм	Кол.уч.	Лист	N док.	Подпись	Дата

Б1.020.1-7.4-1-СБ37

Лист 2

Инв. N подл. | Подп. и дата | Взам. инв. N

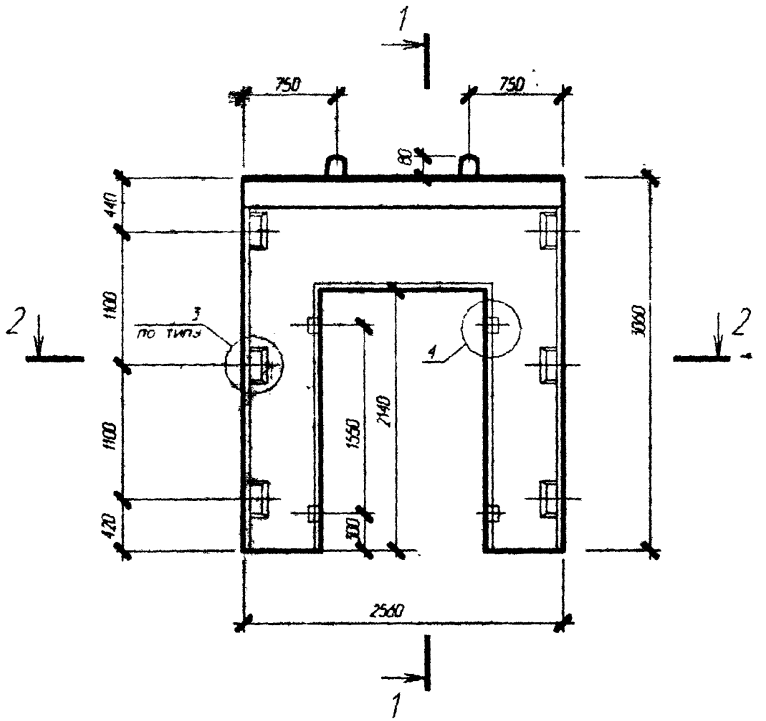

1-1

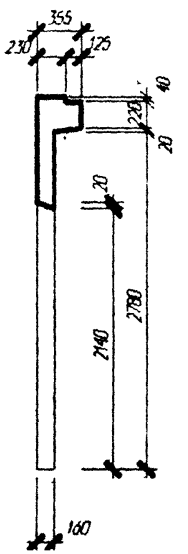

2-2

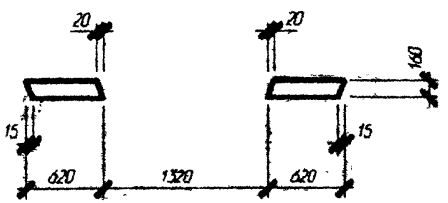

Узлы 3, 4 см. серию 1.020-1/83. 4-1 ООУ

Изм.	Колич.	Лист	N док.	Подпись	Дата
Нач. АКМ2		Новак			06.98
Нач. гр.		Ешман			06.98
Н. контр.		Маркович			06.98

Б1.020.1-7.4-1-СБ38

Диафрагма жесткости
ДПЛ 26.31

Стадия	Масса	Масштаб
С	2030	
Лист 1	Листов 2	

АП "Институт "Белпроект"

Инв. N подл. | Подп. и дата | Взам. инв. N

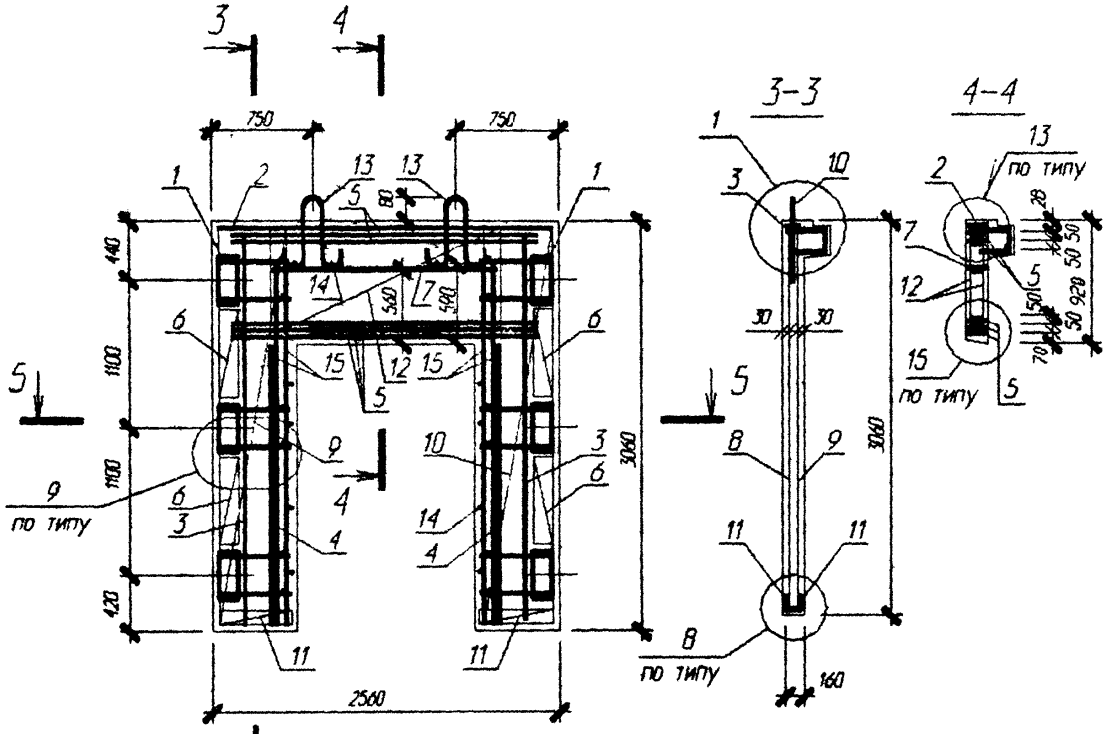

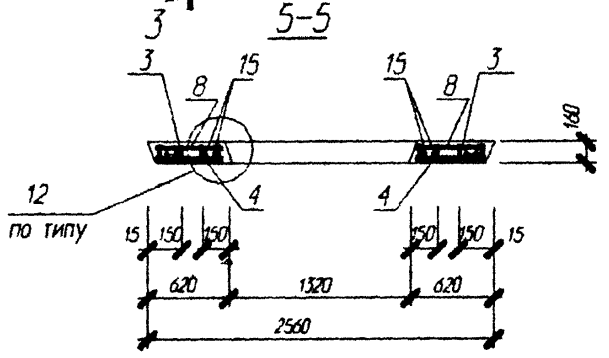

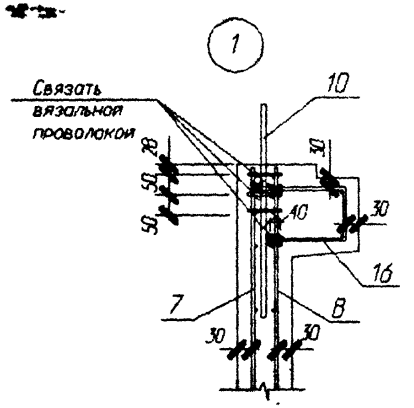

Поз	Обозначение	Наименование	Кол	Масса ед кг	Приме чание
		Диафрагма жесткости ДПЛ 26.31			
		Сборочные единицы			
1	1.020-1/83 4-2 01-01	Изд закл сборное СМН-4	2	24.6	
2	1.020-1/83 4-2	Каркас плоский КР-12	1	8.26	
3	стр. 68	Каркас плоский КР 202	2	1.82	
4	1.020-1/83 4-2 36-06	Каркас плоский КР-7	2	1.27	
5	1.020-1/83 4-2 38	Каркас плоский КР-16	5	7.30	
6	1 020-1/83 4-2 40-03	Каркас плоский КР-27	4	0.68	
7	1 020-1/83 4-2 41	Каркас плоский КР-29	1	1.01	
8	стр. 72	Сетка С 222	2	5.52	
9	стр. 72	Сетка С 223	1	5.52	
10	стр. 72	Сетка С 224	1	5.52	
11	1.020-1/83 4-2 53-04	Сетка С-100	4	0.38	
12	стр. 69	Сетка С 229	2	7.55	
13	1.400-9 вып.1	Петля униф. УП1-7	2	1.39	
14	ГОСТ 5781-82	Ø6 А-III L=130	26	0.03	
15	ГОСТ 5781-82	Ø25 А-III L=2720	4	10.48	
16	стр. 91	Каркас плоский КР 207	1	6.92	
		Итого:		194.97	
		Материалы			
		Бетон В25			0.81 м^3

Узлы 8, 9, 12, 13, 15 см. серию 1.020-1/83 4-1 ООУ

Взам. инв. N | Подп. и дата | Инв. N подл.

Изм	Колич	Лист	N док	Подпись	Дата

Б1.020.1-7.4-1-СБ38

Лист 2

КР 200

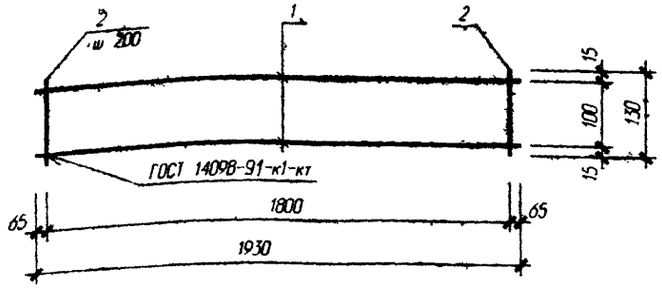

КР 201

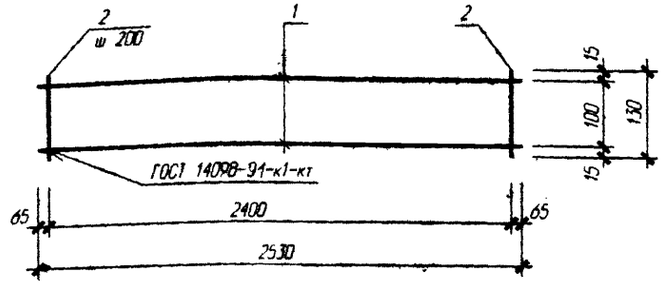

КР 202

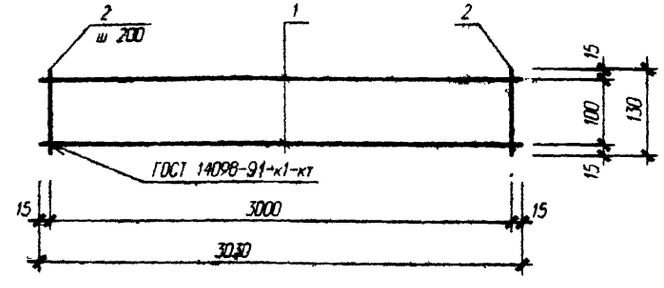

КР 203

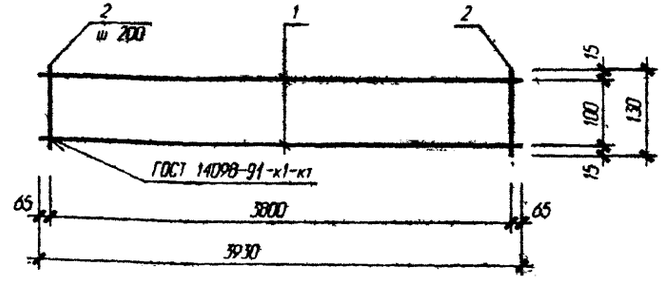

С 191 С192 С193 С194 С195 С196
С 197 С198 С199 С200

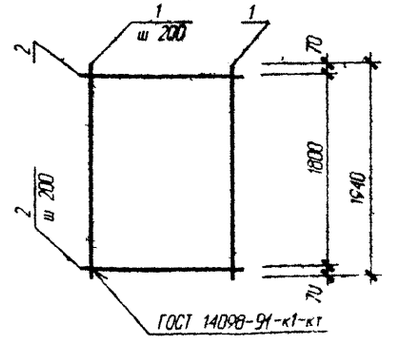

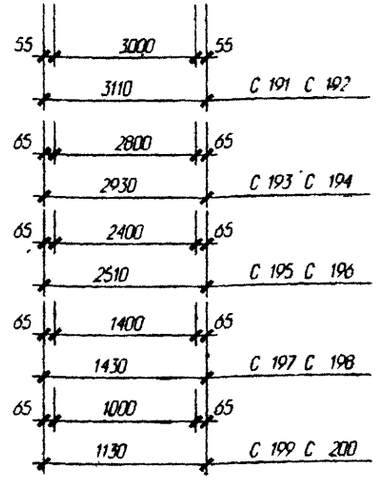

Схема вырезов
для С 192 С 194 С 196
С 198 С 200

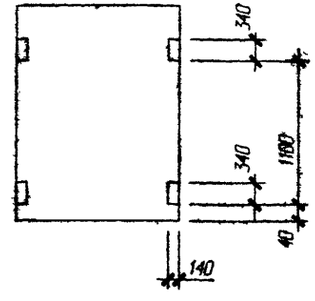

Марка изделия	Поз дет	Наименование	Кол	Масса 1 дет, кг	Масса изделия кг
КР 200	1	Ø 6 А-III ГОСТ 5781-82 L = 1930	2	0.43	1.13
	2	Ø 6 А-III ГОСТ 5781-82 L = 130	9	0.03	
КР 201	1	Ø 6 А-III ГОСТ 5781-82 L = 2630	2	0.56	1.51
	2	Ø 6 А-III ГОСТ 5781-82 L = 130	13	0.03	
КР 202	1	Ø 6 А-III ГОСТ 5781-82 L = 3830	2	0.67	1.82
	2	Ø 6 А-III ГОСТ 5781-82 L = 130	16	0.03	
КР 203	1	Ø 6 А-III ГОСТ 5781-82 L = 3930	2	0.67	2.34
	2	Ø 6 А-III ГОСТ 5781-82 L = 130	30	0.03	
С 191 С 192	1	Ø 6 А-III ГОСТ 5781-82 L = 1940	16	0.43	11.68
	2	Ø 5 Вр-I ГОСТ 6727-80 L = 3110	10	0.48	
С 193 С 194	1	Ø 6 А-III ГОСТ 5781-82 L = 1940	15	0.43	10.95
	2	Ø 5 Вр-I ГОСТ 6727-80 L = 2930	10	0.45	
С 195 С 196	1	Ø 6 А-III ГОСТ 5781-82 L = 1940	13	0.43	9.49
	2	Ø 5 Вр-I ГОСТ 6727-80 L = 2510	10	0.39	
С 197 С 198	1	Ø 6 А-III ГОСТ 5781-82 L = 1940	8	0.43	5.64
	2	Ø 5 Вр-I ГОСТ 6727-80 L = 1430	10	0.22	
С 199 С 200	1	Ø 6 А-III ГОСТ 5781-82 L = 1940	6	0.43	4.38
	2	Ø 5 Вр-I ГОСТ 6727-80 L = 1130	10	0.18	

Изм.	Колич	Лист	N док	Подпись	Дата
Нач. АКМ2		Новак			06.98
Нач. гр.		Ешман			06.98
Н.контр.		Маркович			06.98

Б1.020.1-7.4-1-39

Каркасы КР200...203
Сетки С191...200

Стадия	Масса	Масштаб
С		
Лист 1	Листов 1	

АП "Институт "Белпроект"

Инв. N подл. 139697 | Подп. и дата | Взам. инв. N

КР 204 КР 205 КР 206

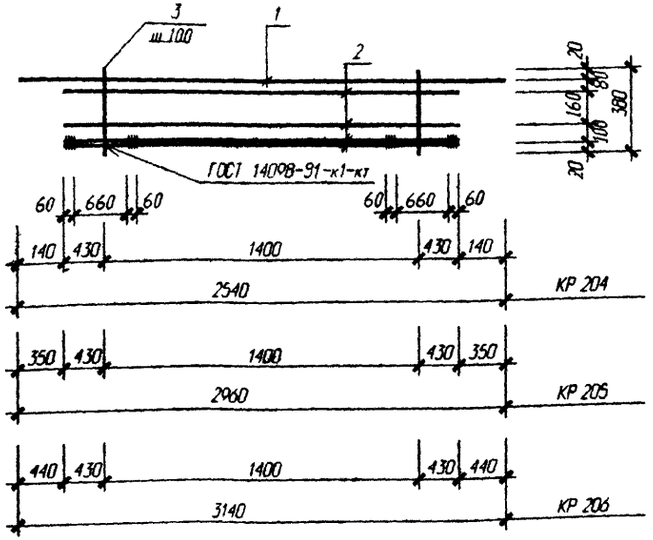

С 229

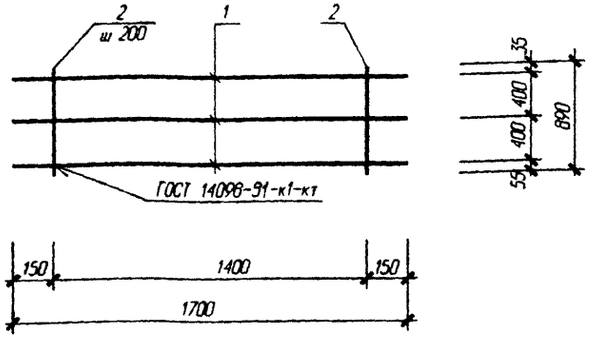

АН 1

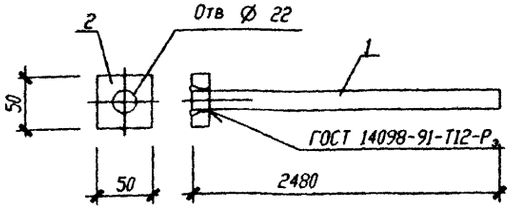

С 213 С 214 С 235 С 236 С 215 С 216
С 217 С 218 С 241 С 242

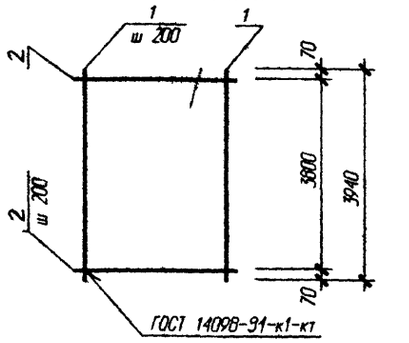

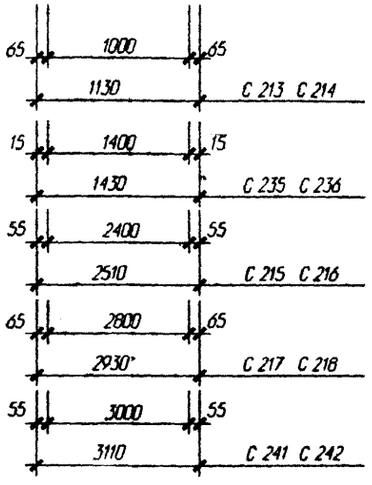

Схема вырезов
для С 214 С 236 С 216
С 218 С 242

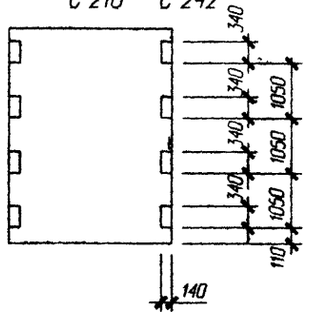

Марка изделия	Поз дет	Наименование	Кол	Масса 1 дет кг	Масса изделия кг
КР 204	1	Ø 20 A-III ГОСТ 5781-82 L = 2540	1	6.26	32.14
	2	Ø 20 A-III ГОСТ 5781-82 L = 2260	4	5.57	
	3	Ø 10 A-III ГОСТ 5781-82 L = 380	15	0.24	
КР 205	1	Ø 20 A-III ГОСТ 5781-82 L = 2960	1	7.30	33.18
	2	Ø 20 A-III ГОСТ 5781-82 L = 2260	4	5.57	
	3	Ø 10 A-III ГОСТ 5781-82 L = 380	15	0.24	
КР 206	1	Ø 20 A-III ГОСТ 5781-82 L = 3140	1	7.74	33.62
	2	Ø 20 A-III ГОСТ 5781-82 L = 2260	4	5.57	
	3	Ø 10 A-III ГОСТ 5781-82 L = 380	15	0.24	
С 229	1	Ø 10 A-III ГОСТ 5781-82 L = 1700	3	3.15	7.55
	2	Ø 10 A-III ГОСТ 5781-82 L = 890	8	4.40	
С 213 С 214	1	Ø 6 A-III ГОСТ 5781-82 L = 3940	6	0.88	8.88
	2	Ø 5 Вр-I ГОСТ 6727-80 L = 1130	20	0.18	
С 235 С 236	1	Ø 6 A-III ГОСТ 5781-82 L = 3940	8	0.88	11.44
	2	Ø 5 Вр-I ГОСТ 6727-80 L = 1430	20	0.22	
С 215 С 216	1	Ø 6 A-III ГОСТ 5781-82 L = 3940	13	0.88	19.24
	2	Ø 5 Вр-I ГОСТ 6727-80 L = 2510	20	0.39	
С 217 С 218	1	Ø 6 A-III ГОСТ 5781-82 L = 3940	15	0.88	22.20
	2	Ø 5 Вр-I ГОСТ 6727-80 L = 2930	20	0.45	
С 241 С 242	1	Ø 6 A-III ГОСТ 5781-82 L = 3940	16	0.88	23.68
	2	Ø 5 Вр-I ГОСТ 6727-80 L = 3110	20	0.48	
АН 1	1	Ø 20 A-III ГОСТ 5781-82 L = 2480	1	6.12	6.44
	2	Полоса $\frac{16\times50\text{-В ГОСТ 103-76}}{Ст3Кп2\text{-}1\text{ГОСТ 535-88}}$ L = 50	1	0.32	

Инв. N подл. 19694 | Подп. и дата 08.98 | Взам. инв. N

Изм.	Колич	Лист	N док	Подпись	Дата
Нач. АКМ2		Новак			06.98
Нач. гр.		Ешман			06.98
Н.контр.		Маркович			06.98

Б1.020.1-7.4-1-40

Каркасы КР204...206
Сетки С229 С213...218
С235 С236 С241 С242
Анкер АН1

Стадия	Масса	Масштаб
С		
Лист 1	Листов 1	

АП "Институт "Белпроект"

С 201 С 202 С 231 С 232 С 203 С 204
С 205 С 206 С 237 С 238

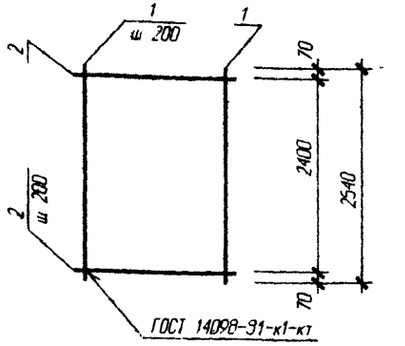

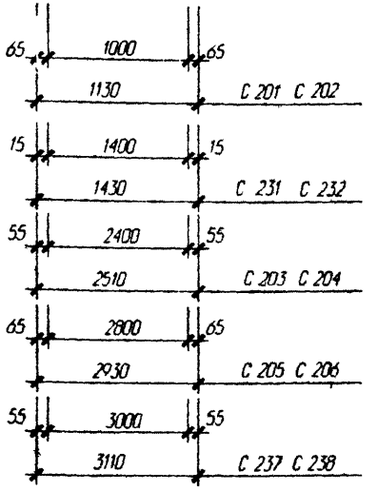

Схема вырезов
для С 202 С 232 С 204
С 206 С 238

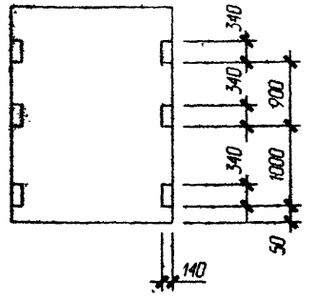

С 207 С 208 С 233 С 234 С 209 С 210
С 211 С 212 С 239 С 240

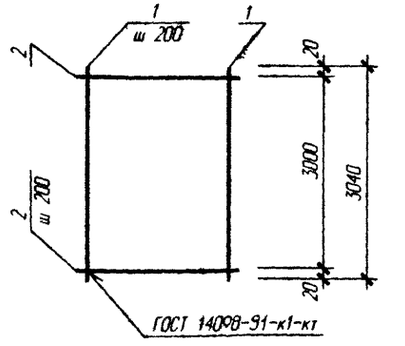

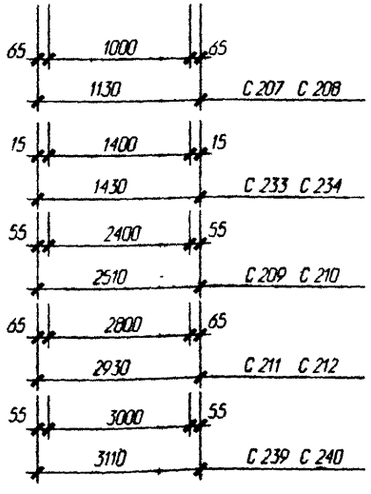

Схема вырезов
для С 208 С 234 С 210
С 212 С 240

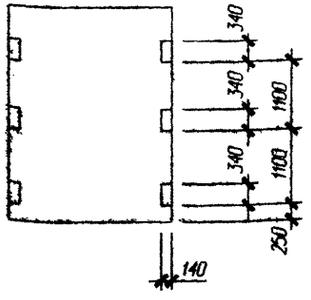

Марка изделия	Поз дет	Наименование	Кол	Масса 1 дет кг	Масса изделия кг
С 201 С 202	1	Ø 6 А-III ГОСТ 5781-82 L = 2540	6	0.57	5.76
	2	Ø 5 Вр-I ГОСТ 6727-80 L = 1130	13	0.18	
С 231 С 232	1	Ø 6 А-III ГОСТ 5781-82 L = 2540	8	0.57	7.42
	2	Ø 5 Вр-I ГОСТ 6727-80 L = 1430	13	0.22	
С 203 С 204	1	Ø 6 А-III ГОСТ 5781-82 L = 2540	13	0.57	12.48
	2	Ø 5 Вр-I ГОСТ 6727-80 L = 2510	13	0.39	
С 205 С 206	1	Ø 6 А-III ГОСТ 5781-82 L = 2540	15	0.57	14.40
	2	Ø 5 Вр-I ГОСТ 6727-80 L = 2930	13	0.45	
С 237 С 238	1	Ø 6 А-III ГОСТ 5781-82 L = 2540	16	0.57	15.36
	2	Ø 5 Вр-I ГОСТ 6727-80 L = 3110	13	0.48	
С 207 С 208	1	Ø 6 А-III ГОСТ 5781-82 L = 3040	6	0.68	6.96
	2	Ø 5 Вр-I ГОСТ 6727-80 L = 1130	16	0.18	
С 233 С 234	1	Ø 6 А-III ГОСТ 5781-82 L = 3040	8	0.68	8.96
	2	Ø 5 Вр-I ГОСТ 6727-80 L = 1430	16	0.22	
С 209 С 210	1	Ø 6 А-III ГОСТ 5781-82 L = 3040	13	0.68	15.08
	2	Ø 5 Вр-I ГОСТ 6727-80 L = 2510	16	0.39	
С 211 С 212	1	Ø 6 А-III ГОСТ 5781-82 L = 3040	15	0.68	17.40
	2	Ø 5 Вр-I ГОСТ 6727-80 L = 2930	16	0.45	
С 239 С 240	1	Ø 6 А-III ГОСТ 5781-82 L = 3040	16	0.68	18.56
	2	Ø 5 Вр-I ГОСТ 6727-80 L = 3110	16	0.48	

Инв. № подл. 139692 | Подп. и дата Ал 08.98 | Взам. инв. №

Изм.	Колич	Лист	N док	Подпись	Дата
Нач. АКМ2		Новак			06.98
Нач. гр.		Ешман			06.98
Н.контр.		Маркович			06.98

Б1.020.1-7.4-1-41

Сетки С201..212 С231..234 С237..240

Стадия	Масса	Масштаб
С		
Лист 1	Листов 1	

АП "Институт "Белпроект"

С 228 С 261 С 262 С 263

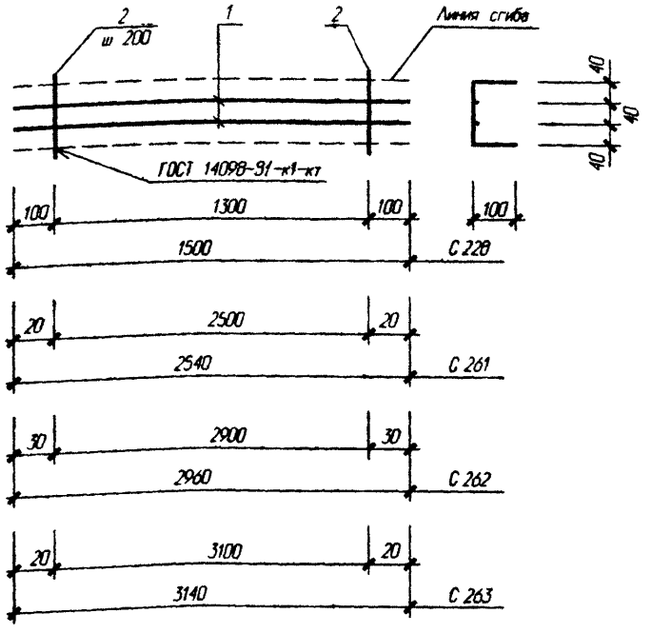

С 219 С 220 С 221 С 243 С 244 С 245 С 252 С 253 С 254

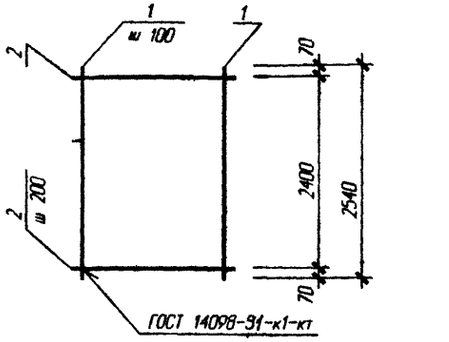

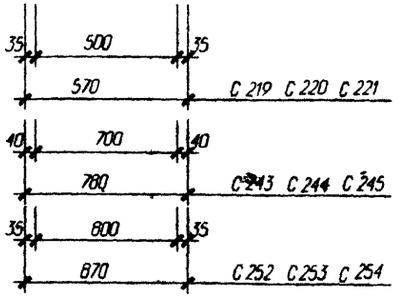

С 230

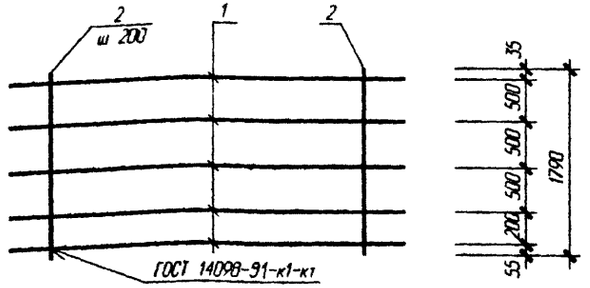

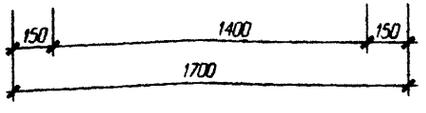

Схемы вырезов

для С 220 С 244 С 253

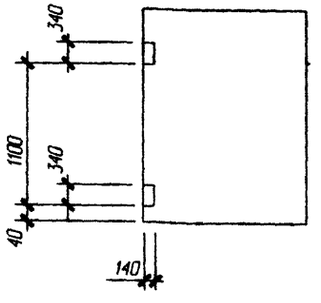

для С 221 С 245 С 254

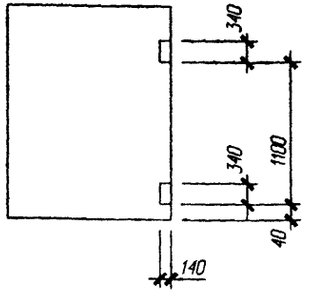

Марка изделия	Поз дет	Наименование	Кол	Масса 1 дет кг	Масса изделия кг
С 228	1	Ø 6 А-III ГОСТ 5781-82 L = 1500	2	0.34	1.38
	2	Ø 5 Вр-I ГОСТ 6727-80 L = 320	14	0.05	
С 261	1	Ø 6 А-III ГОСТ 5781-82 L = 2540	2	0.57	2.44
	2	Ø 5 Вр-I ГОСТ 6727-80 L = 320	26	0.05	
С 262	1	Ø 6 А-III ГОСТ 5781-82 L = 2960	2	0.66	2.82
	2	Ø 5 Вр-I ГОСТ 6727-80 L = 320	30	0.05	
С 263	1	Ø 6 А-III ГОСТ 5781-82 L = 3140	2	0.70	3.00
	2	Ø 5 Вр-I ГОСТ 6727-80 L = 320	32	0.05	
С 230	1	Ø 10 А-III ГОСТ 5781-82 L = 1700	5	1.05	14.13
	2	Ø 10 А-III ГОСТ 5781-82 L = 1790	8	1.11	
С 219 С 220 С 221	1	Ø 6 А-III ГОСТ 5781-82 L = 2540	6	0.57	4.59
	2	Ø 5 Вр-I ГОСТ 6727-80 L = 570	13	0.09	
С 243 С 244 С 245	1	Ø 6 А-III ГОСТ 5781-82 L = 2540	8	0.57	6.12
	2	Ø 5 Вр-I ГОСТ 6727-80 L = 780	13	0.12	
С 252 С 253 С 254	1	Ø 6 А-III ГОСТ 5781-82 L = 2540	9	0.57	6.82
	2	Ø 5 Вр-I ГОСТ 6727-80 L = 870	13	0.13	

Изм.	Колич	Лист	N док	Подпись	Дата
Нач. АКМ2		Новак			06.98
Нач. гр.		Ешман			06.98
Н.контр.		Маркович			06.98

Б1.020.1-7.4-1-42

Сетки С228 С261...263 С230 С219...221 С243...245 С252...254

Стадия	Масса	Масштаб
С		
Лист 1	Листов 1	

АП "Институт "Белпроект"

Инв. N подл. 13969 | Подп. и дата | Взам. инв. N

С 222 С 223 С 224 С 246 С 247 С 248
С 255 С 256 С 257

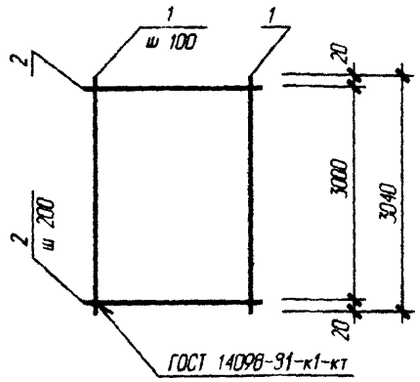

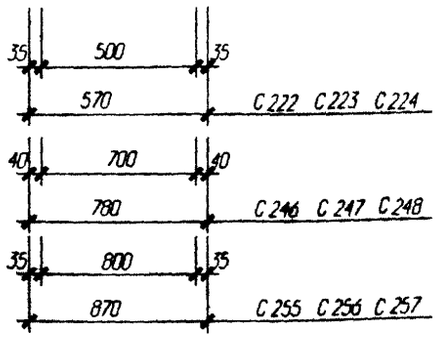

С 225 С 226 С 227 С 249 С 250 С 251
С 258 С 259 С 260

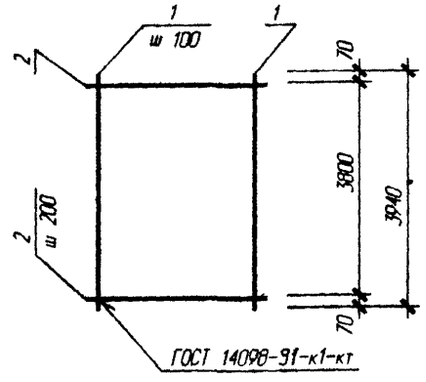

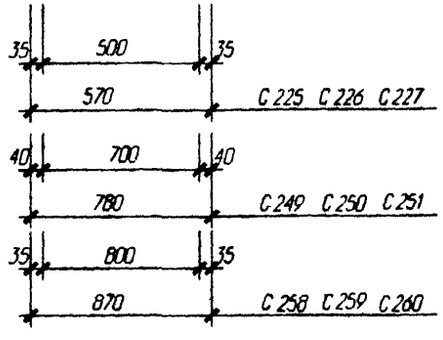

Схемы вырезов

для С 223 С 247 С 256

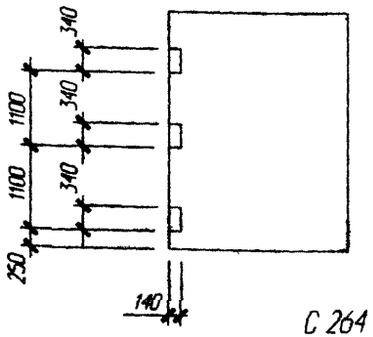

для С 224 С 248 С 257

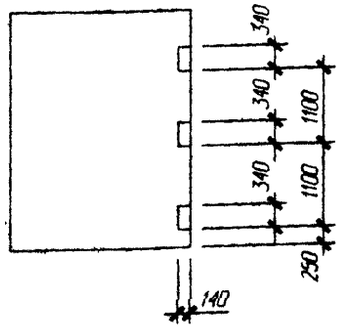

Схемы вырезов

для С 226 С 250 С 259

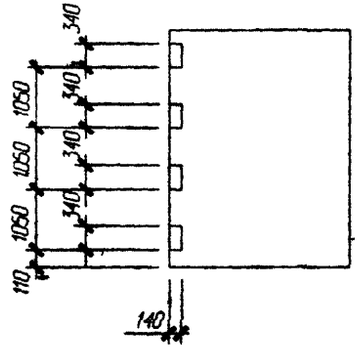

для С 227 С 251 С 260

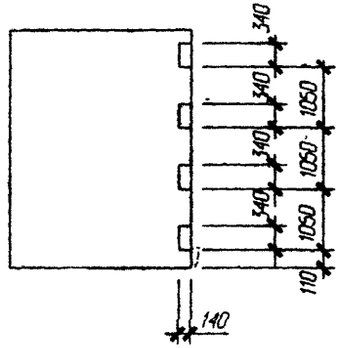

С 264

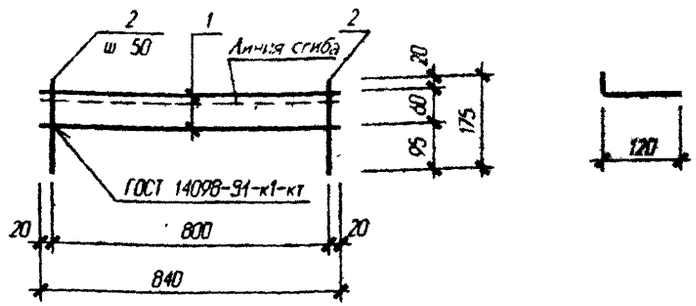

Марка изделия	Поз дет	Наименование	Кол	Масса 1 дет кг	Масса изделия кг
С 222, С 223 С 224	1	Ø 6 А-III ГОСТ 5781-82 L = 3040	6	0.68	5.52
	2	Ø 5 Вр-I ГОСТ 6727-80 L = 570	16	0.09	
С 246 С 247 С 248	1	Ø 6 А-III ГОСТ 5781-82 L = 3040	8	0.68	7.36
	2	Ø 5 Вр-I ГОСТ 6727-80 L = 780	16	0.12	
С 255 С 256 С 257	1	Ø 6 А-III ГОСТ 5781-82 L = 3040	9	0.68	8.36
	2	Ø 5 Вр-I ГОСТ 6727-80 L = 870	16	0.14	
С 225 С 226 С 227	1	Ø 6 А-III ГОСТ 5781-82 L = 3940	6	0.88	7.08
	2	Ø 5 Вр-I ГОСТ 6727-80 L = 570	20	0.09	
С 249 С 250 С 251	1	Ø 6 А-III ГОСТ 5781-82 L = 3940	8	0.88	9.44
	2	Ø 5 Вр-I ГОСТ 6727-80 L = 780	20	0.12	
С 258 С 259 С 260	1	Ø 6 А-III ГОСТ 5781-82 L = 3940	9	0.88	10.72
	2	Ø 5 Вр-I ГОСТ 6727-80 L = 870	20	0.14	
С 264	1	Ø 5 Вр-I ГОСТ 6727-80 L = 840	2	0.13	0.60
	2	Ø 5 Вр-I ГОСТ 6727-80 L = 175	17	0.02	

Инв. N подл. 13692 | Подп. и дата 06.98 | Взам. инв. N

Изм.	Кол.уч	Лист	N док	Подпись	Дата
Нач. АКМ2		Новак			06.98
Нач. гр.		Ешман			06.98
Н.контр.		Маркович			06.98

Б1.020.1-7.4-1-43

Сетки С222...227 С246...251 С255...260 С264

Стадия	Масса	Масштаб
С		
Лист 1	Листов 1	

АП "Институт "Белпроект"

С265 С266 С267 С268 С269 С270 С271 С272 С273 С274

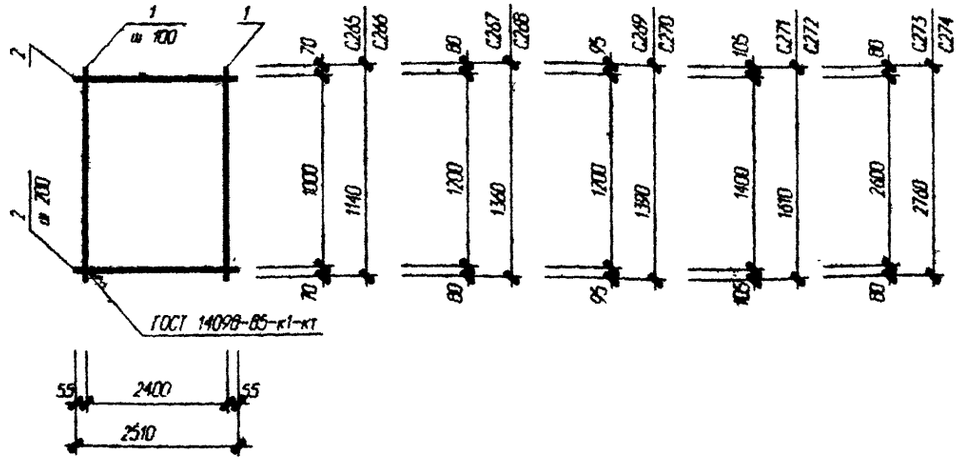

Марка изделия	Поз дет	Наименование	Кол	Масса 1 дет кг	Масса изделия кг
КР 207	1	Ø 6 А-III ГОСТ 5781-82 L = 2540	4	0.56	6.92
	2	Ø 6 А-III ГОСТ 6727-80 L = 780	26	0.18	
С 265 С 266	1	Ø 6 А-III ГОСТ 5781-82 L = 1140	13	3.25	5.59
	2	Ø 5 Вр-I ГОСТ 6727-80 L = 2510	6	2.34	
С 267 С 268	1	Ø 6 А-III ГОСТ 5781-82 L = 1360	13	0.30	6.63
	2	Ø 5 Вр-I ГОСТ 6727-80 L = 2510	7	0.39	
С 269 С 270	1	Ø 6 А-III ГОСТ 5781-82 L = 1390	13	4.03	6.76
	2	Ø 5 Вр-I ГОСТ 6727-80 L = 2510	7	2.73	
С 271 С 272	1	Ø 6 А-III ГОСТ 5781-82 L = 1610	13	0.36	7.80
	2	Ø 5 Вр-I ГОСТ 6727-80 L = 2510	7	0.39	
С 273 С 274	1	Ø 6 А-III ГОСТ 5781-82 L = 2760	13	0.61	13.39
	2	Ø 5 Вр-I ГОСТ 6727-80 L = 2510	14	0.39	

Схема вырезов для С 266

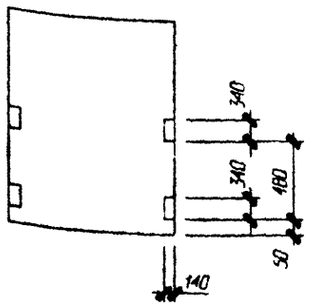

Схема вырезов для С 268

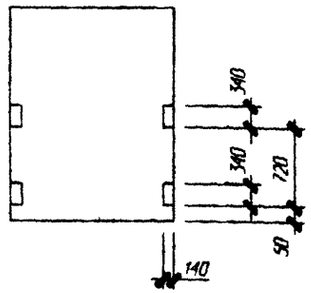

Схема вырезов для С 270

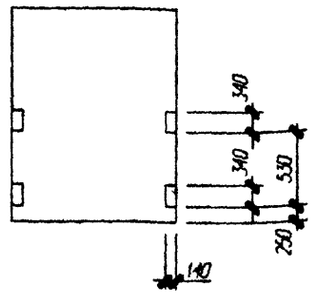

Схема вырезов для С 272

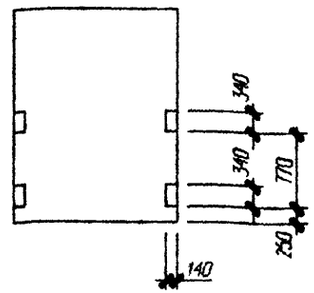

Схема вырезов для С 274

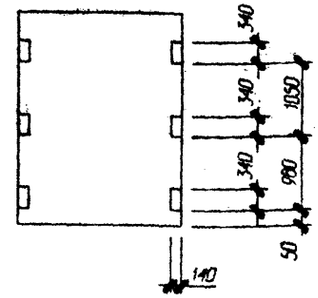

КР 207

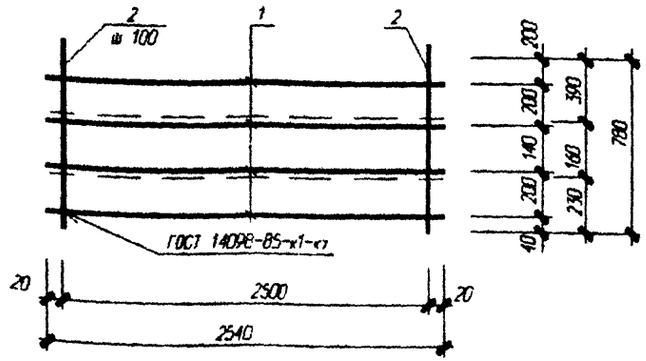

Схема изгиба каркаса КР 207

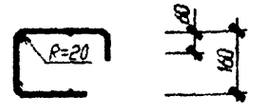

Изм	Кол.	Лист	N док	Подпись	Дата
Нач. АКМС		Новак			06.98
Нач. гр.		Ешман			06.98
Н. контр.		Маркович			06.98

Б1.020.1-7.4-1-44

Каркас КР 207

Сетки С265..274

Стадия	Масса	Масштаб
С		
Лист 1	Листов 1	

АП "Институт "Белпроект"

Инв. N подл. | Подп. и дата | Взам. инв. N

КР 208 КР 209 КР 210 КР 211 КР 212

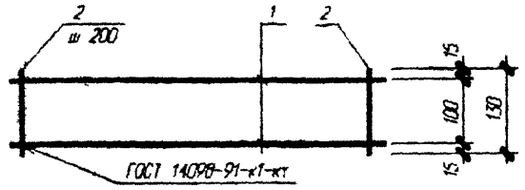

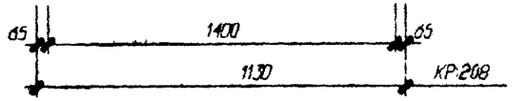

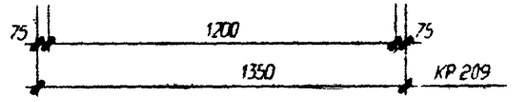

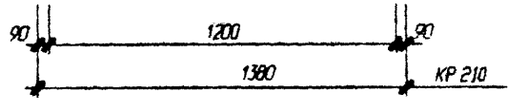

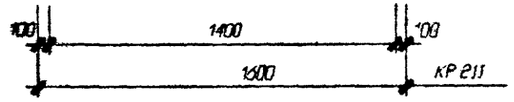

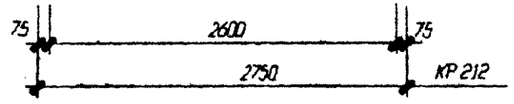

КР 213 КР 214 КР 215 КР 216 КР 217

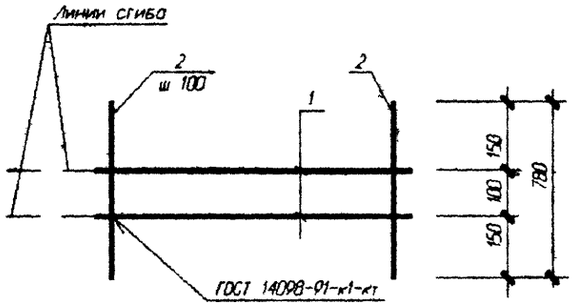

Схема изгиба каркасов КР 213...217

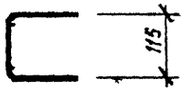

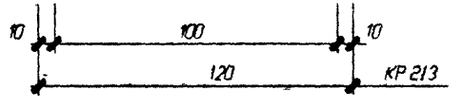

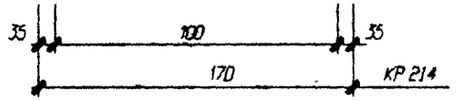

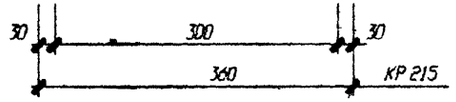

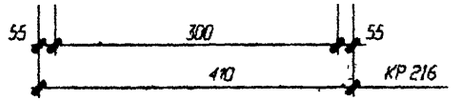

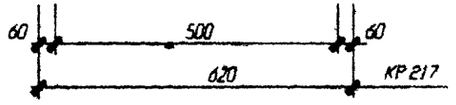

Марка изделия	Поз дет	Наименование	Кол	Масса 1 дет кг	Масса изделия кг
КР 208	1	Ø 6 А-III ГОСТ 5781-82 L = 1130	2	0.25	0.68
	2	Ø 6 А-III ГОСТ 5781-82 L = 130	6	0.03	
КР 209	1	Ø 6 А-III ГОСТ 5781-82 L = 1350	2	0.30	0.91
	2	Ø 6 А-III ГОСТ 5781-82 L = 130	7	0.03	
КР 210	1	Ø 6 А-III ГОСТ 5781-82 L = 1380	2	0.31	0.83
	2	Ø 6 А-III ГОСТ 5781-82 L = 130	7	0.03	
КР 211	1	Ø 6 А-III ГОСТ 5781-82 L = 1600	2	0.36	0.96
	2	Ø 6 А-III ГОСТ 5781-82 L = 130	8	0.03	
КР 212	1	Ø 6 А-III ГОСТ 5781-82 L = 2750	2	0.61	1.64
	2	Ø 6 А-III ГОСТ 6727-80 L = 130	14	0.03	
КР 213	1	Ø 5 Вр-I ГОСТ 6727-80 L = 120	2	0.03	0.18
	2	Ø 5 Вр-I ГОСТ 6727-80 L = 400	2	0.06	
КР 214	1	Ø 5 Вр-I ГОСТ 6727-80 L = 170	2	0.04	0.20
	2	Ø 5 Вр-I ГОСТ 6727-80 L = 400	2	0.06	
КР 215	1	Ø 5 Вр-I ГОСТ 6727-80 L = 360	2	0.08	0.40
	2	Ø 5 Вр-I ГОСТ 6727-80 L = 400	4	0.06	
КР 216	1	Ø 5 Вр-I ГОСТ 6727-80 L = 410	2	0.09	0.42
	2	Ø 5 Вр-I ГОСТ 6727-80 L = 400	4	0.06	
КР 217	1	Ø 5 Вр-I ГОСТ 6727-80 L = 620	2	0.14	0.64
	2	Ø 5 Вр-I ГОСТ 6727-80 L = 400	6	0.06	

Изм	Кол.	Лист	N док.	Подпись	Дата
Нач. АКМ2		Новак			06.98
Нач. гр.		Ешман			06.98
Н. контр.		Маркович			06.98

Б1.020.1-7.4-1-45

Каркасы КР208...217

Стадия	Масса	Масштаб
С		
Лист 1	Листов 1	

АП "Институт "Белпроект"

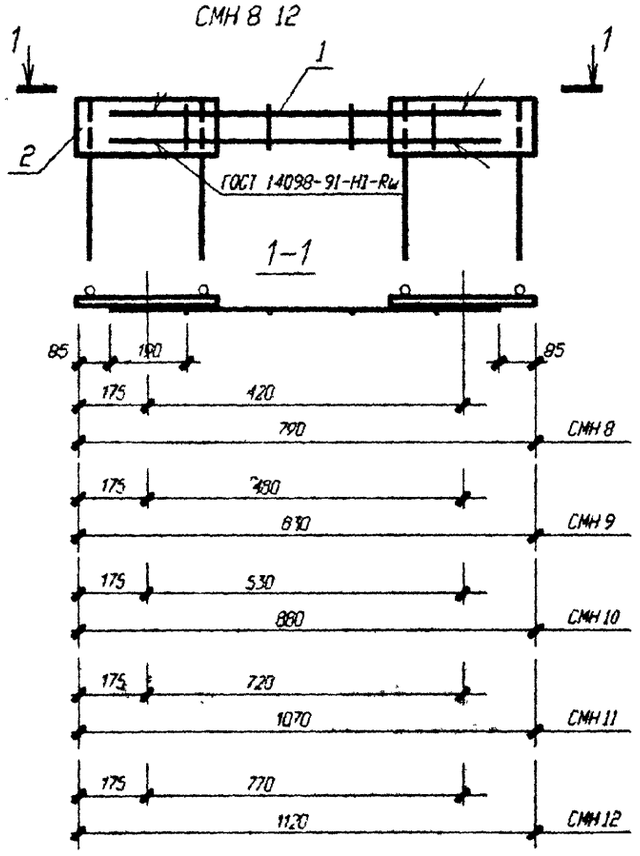

Поз	Обозначение	Наименование	Кол	Масса ед кг	Приме-чание
		Изд. закл. сборное СМН 8		13.23	
		Сборочные единицы			
1	стр. 94	Каркас плоский КР 218	1	1.99	
2	1.020-1/83 4-2 54	Изд. закладное МН-1	2	5.62	
		Изд. закл. сборное СМН 9		13.41	
		Сборочные единицы			
1	стр. 94	Каркас плоский КР 219	1	2.17	
2	1.020-1/83 4-2 54	Изд. закладное МН-1	2	5.62	
		Изд. закл. сборное СМН 10		13.57	
		Сборочные единицы			
1	стр. 94	Каркас плоский КР 220	1	2.33	
2	1.020-1/83 4-2 54	Изд. закладное МН-1	2	5.62	
		Изд. закл. сборное СМН 11		14.2	
		Сборочные единицы			
1	стр. 94	Каркас плоский КР 221	1	2.96	
2	1.020-1/83 4-2 54	Изд. закладное МН-1	2	5.62	
		Изд. закл. сборное СМН 12		14.36	
		Сборочные единицы			
1	стр. 94	Каркас плоский КР 222	1	3.12	
2	1.020-1/83 4-2 54	Изд. закладное МН-1	2	5.62	

Инв. N подл. | Подп. и дата | Взам. инв. N

Изм.	Кол.	Лист	N док.	Подпись	Дата
Нач. АКМ2		Новак			06.98
Нач. гр.		Ельман			06.98
Н. контр.		Маркович			06.98

Б1.020.1-7.4-1-46

Изделия закладные сборные СМН 8..12

Стадия	Масса	Масштаб
С		
Лист 1	Листов 1	

АП "Институт "Белгипроект"

СМН 13...14

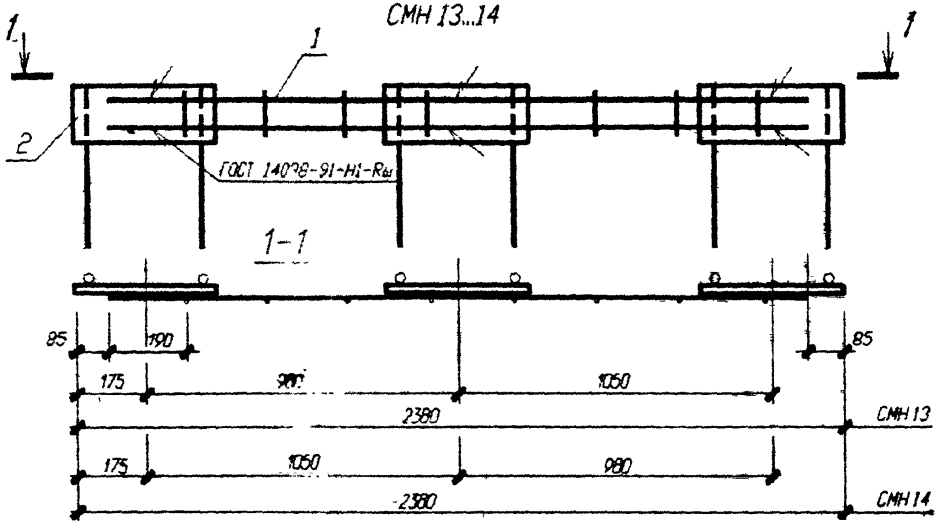

КР 218...223

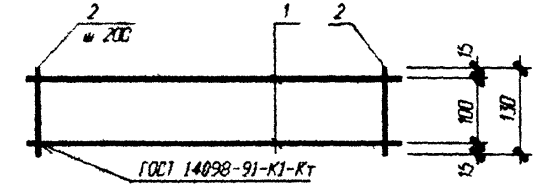

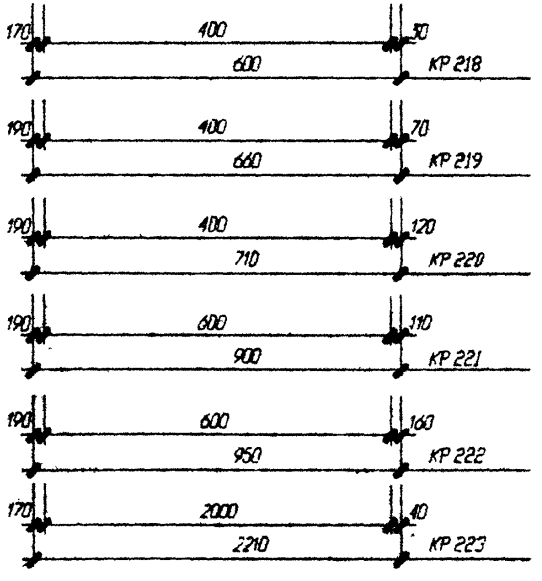

Поз	Обозначение	Наименование	Кол.	Масса ед. кг	Примечание
		Изд. закл. сборное СМН 13		24.17	
		Сборочные единицы			
1	стр. 68	Каркас плоский КР 223	1	7.31	
2	1.020-1/83 4-2 54	Изд. закладное МН-1	3	5.62	
		Изд. закл. сборное СМН 14		24.17	
		Сборочные единицы			
1	стр. 68	Каркас плоский КР 223	1	7.31	
2	1.020-1/83 4-2 54	Изд. закладное МН-1	3	5.62	

Марка изделия	Поз дет.	Наименование	Кол	Масса 1 дет кг	Масса изделия кг
КР 218	1	∅ 16 А-III ГОСТ 5781-82 L = 600	2	0.95	1.99
	2	∅ 6 А-III ГОСТ 5781-82 L = 110	3	0.03	
КР 219	1	∅ 16 А-III ГОСТ 5781-82 L = 660	2	1.04	2.17
	2	∅ 6 А-III ГОСТ 5781-82 L = 110	3	0.03	
КР 220	1	∅ 16 А-III ГОСТ 5781-82 L = 710	2	1.12	2.33
	2	∅ 6 А-III ГОСТ 5781-82 L = 110	3	0.03	
КР 221	1	∅ 16 А-III ГОСТ 5781-82 L = 900	2	1.42	2.96
	2	∅ 6 А-III ГОСТ 5781-82 L = 110	4	0.03	
КР 222	1	∅ 16 А-III ГОСТ 5781-82 L = 950	2	1.50	3.12
	2	∅ 6 А-III ГОСТ 5781-82 L = 110	4	0.03	
КР 223	1	∅ 16 А-III ГОСТ 5781-82 L = 2210	2	3.49	7.31
	2	∅ 6 А-III ГОСТ 5781-82 L = 110	11	0.03	

Взам. инв. N | Подп. и дата | Инв. N подл.

Изм	Кол.уч.	Лист	N док.	Подпись	Дата
Нач. АКМ2		Новак			06.98
Нач. гр.		Ешмон			06.98
Н. контр.		Маркович			06.98

Б1.020.1-7.4-1-47

Изделия закладные сборные СМН 13..14
Каркасы
КР 218..223

Стадия	Масса	Масштаб
С		
Лист 1	Листов 1	

АП "Институт "Белпроект"

Марка элемента	Арматурные изделия														Всего	Закладные изделия								Общий расход
	Арматура класса															Арматура класса				Прокат марки				
	Вр-1 ГОСТ 6727-80		А-I ГОСТ 5781-82						А-III ГОСТ 5781-82							А-III ГОСТ 5781-82				Ст3Кп2-1 ГОСТ 535-88				
	Ø5	Итого	Ø12	Ø14	Ø16	Ø18	Ø20	Итого	Ø6	Ø10	Ø16	Ø20	Ø25	Итого		Ø6	Ø16	Ø20	Итого	-10×140	-16×50	Итого		
Д 12.20	6.36	6.36	1.7					1.7	7.88		3.66			11.54	19.6	0.24	15.2		15.44	15.36		15.36	30.8	50.4
Д 15.20	7.64	7.64	1.7					1.7	9.64		4.6			14.24	23.58	0.24	15.2		15.44	15.36		15.36	30.8	54.38
Д 26.20	12.48	12.48		2.78				2.78	15.17		8.02			23.19	38.45	0.24	15.2		15.44	15.36		15.36	30.8	69.25
Д 30.20	14.20	14.20		2.78				2.78	16.93		9.34			26.27	43.25	0.24	15.2		15.44	15.36		15.36	30.8	74.05
Д 32.20	15.08	15.08		2.78				2.78	17.81		9.92			27.73	45.59	0.24	15.2		15.44	15.36		15.36	30.8	76.39
Д 12.26	8.32	8.32	1.7					1.7	10.44		3.66			14.1	24.12	0.4	23.8		24.2	23.04		23.04	47.24	71.36
Д 15.26	9.84	9.84	1.7					1.7	12.76		4.6			17.36	28.9	0.4	23.8		24.2	23.04		23.04	47.24	76.14
Д 26.26	15.7	15.7			3.9			3.9	20.07		8.02			28.09	47.69	0.4	23.8		24.2	23.04		23.04	47.24	94.93
Д 30.26	17.78	17.78			3.9			3.9	22.39		9.34			31.73	53.41	0.4	23.8		24.2	23.04		23.04	47.24	100.65
Д 32.26	18.84	18.84			3.9			3.9	23.55		9.92			33.47	56.21	0.4	23.8		24.2	23.04		23.04	47.24	103.45
ДП 26.26	10.44	10.44	1.7					1.7	22.14	7.2		57.08		86.42	98.56	0.4	23.8	24.48	48.68	23.04	1.28	24.32	73	171.56
ДП 30.26	12.68	12.68		2.78				2.78	26.88	7.2		59.16		93.24	108.7	0.4	23.8	24.48	48.68	23.04	1.28	24.32	73	181.7
ДП 32.26	13.7	13.7		2.78				2.78	29.24	7.2		60.04		96.48	112.96	0.4	23.8	24.48	48.68	23.04	1.28	24.32	73	185.96
Д 12.31	9.88	9.88	1.7					1.7	12.38		3.66			16.04	27.62	0.44	25.72		26.16	23.04		23.04	49.2	76.82
Д 15.31	11.64	11.64	1.7					1.7	15.14		4.6			19.74	33.08	0.44	25.72		26.16	23.04		23.04	49.2	82.28
Д 26.31	18.52	18.52			3.9			3.9	23.88		8.02			31.88	54.3	0.44	25.72		26.16	23.04		23.04	49.2	103.5
Д 30.31	20.96	20.96			3.9			3.9	26.62		9.34			35.96	60.82	0.44	25.72		26.16	23.04		23.04	49.2	110.02
Д 32.31	22.2	22.2			3.9			3.9	28		9.92			37.92	64.02	0.44	25.72		26.16	23.04		23.04	49.2	113.22
ДП 26.31	10	10		2.78				2.78	25.33	15.1	43.72		41.92	126.07	138.85	0.44	25.72		26.16	23.04		23.04	49.2	188.05
ДП 30.31	12.4	12.4		2.78				2.78	30.81	15.1	45.04		41.92	132.87	148.05	0.44	25.72		26.16	23.04		23.04	49.2	197.25
ДП 32.31	14.08	14.08		2.78				2.78	33.55	15.1	45.62		41.92	136.19	153.05	0.44	25.72		26.16	23.04		23.04	49.2	202.25

Взам. инв. N | Подп. и дата | Инв. N подл.

Изм.	Колич	Лист	N док	Подпись	Дата
Нач. АКМ2		Новак			06.98
Нач. гр.		Ешман			06.98
Н. контр.		Маркович			06.98

Б1.020.1-7.4-1-РС

Ведомость расхода стали

Стадия	Лист	Листов
С	1	2

АП "Институт "Ветроект"

Марка элемента	Арматурные изделия															Закладные изделия								Общий расход
	Арматура класса															Арматура класса				Прокат марки				
	Вр-I		A-I						A-III							A-III				Ст3Кп2-1				
	ГОСТ 6727-80		ГОСТ 5781-82						ГОСТ 5781-82							ГОСТ 5781-82				ГОСТ 535-88				
	Ø5	Итого	Ø12	Ø14	Ø16	Ø18	Ø20	Итого	Ø6	Ø10	Ø16	Ø20	Ø25	Итого	Всего	Ø6	Ø16	Ø20	Итого	-10х140	-16х50	Итого	Всего	
Д 12.40	12.32	12.32		5.94	1.08			7.02	15.82		3.66	2.48		21.96	41.3	0.64	35.28		35.92	30.72		30.72	66.64	107.94
Д 15.40	14.4	14.4		5.94	1.08			7.02	19.38		4.6	2.48		26.46	47.88	0.64	35.28		35.92	30.72		30.72	66.64	114.52
Д 26.40	22.64	22.64				11.06	2.08	13.14	30.62		8.02	2.48		41.12	76.9	0.64	35.28		35.92	30.72		30.72	66.64	143.54
Д 30.40	25.56	25.56					19.08	19.08	35.62		9.34	2.48		47.44	92.08	0.64	35.28		35.92	30.72		30.72	66.64	158.72
Д 32.40	27.04	27.04					19.08	19.08	37.4		9.92	2.48		49.8	95.92	0.64	35.28		35.92	30.72		30.72	66.64	162.56
ДП 26.40	12.44	12.44			9.14			9.14	31.23	28.26	43.72	2.48	41.92	147.61	169.19	0.64	35.28		35.92	30.72		30.72	66.64	235.83
ДП 30.40	15.32	15.32			9.14			9.14	38.31	28.26	45.04	2.48	41.92	156.01	180.47	0.64	35.28		35.92	30.72		30.72	66.64	247.11
ДП 32.40	17.32	17.32				11.06	2.08	13.14	41.85	28.26	45.62	2.48	41.92	160.13	190.59	0.64	35.28		35.92	30.72		30.72	66.64	257.23
Д 26.14	9.58	9.58	1.7					1.7	10.83		8.02			18.85	30.13	0.24	12.8		13.04	15.36		15.36	28.4	58.53
Д 26.16	10.40	10.40	1.7					1.7	12.84		8.02			20.86	32.96	0.24	13.12		13.36	15.36		15.36	28.72	61.68
Д.1 26.12	10.18	10.18	1.7					1.7	14.24		8.02			22.26	34.14	0.18	11.28		11.46	15.36		15.36	26.82	60.96
ДЛ 26.12А	10.18	10.18	1.7					1.7	14.24		8.02			22.26	34.14	0.18	10.92		11.10	15.36		15.36	26.46	60.60
ДЛ 26.14	9.18	9.18	1.7					1.7	18.07		8.02			26.09	36.97	0.18	11.6		11.78	15.36		15.36	27.14	64.11
ДЛ 26.26	15.7	15.7			3.9			3.9	26.99		8.02			35.01	54.61	0.4	23.8		24.2	23.04		23.04	47.24	101.85
ДЛ 26.28	16.76	16.76			3.9			3.9	28.42		8.02			36.44	57.1	0.66	24.64		25.3	23.04		23.04	48.34	105.44
ДЛ 26.31	18.52	18.52			3.9			3.9	30.78		8.02			38.8	61.22	0.44	25.72		26.16	23.04		23.04	49.2	110.42
ДПЛ 26.26	10.44	10.44	1.7					1.7	29.06	7.2		57.08		93.34	105.48	0.4	23.8	24.48	48.68	23.04	1.28	24.32	73.0	178.48
ДПЛ 26.31	10.0	10.0		2.78				2.78	32.25	15.1	43.72		41.92	132.99	145.77	0.44	25.72		26.16	23.04		24.32	49.2	194.97

Инв. N подл. | Подп. и дата | Взам. инв. N

gost.e-ecolog.ru

Изм.	Кол.уч.	Лист	N док.	Подпись	Дата	Б1.020.1-7.4-1-РС	Лист 2