ТИПОВЫЕ СТРОИТЕЛЬНЫЕ КОНСТРУКЦИИ, ИЗДЕЛИЯ И УЗЛЫ

СЕРИЯ Б1.020.1-7

СБОРНО-МОНОЛИТНАЯ КАРКАСНАЯ СИСТЕМА МВБ-01 С ПЛОСКИМИ ПЕРЕКРЫТИЯМИ ДЛЯ ЗДАНИЙ РАЗЛИЧНОГО НАЗНАЧЕНИЯ

ВЫПУСК 3-1

РИГЕЛИ МОНОЛИТНЫЕ ДЛЯ ПРОЛЕТОВ 3,0М; 4,5 М; 6,0 М; 6,6 М И 7,2 М

РАБОЧИЕ ЧЕРТЕЖИ

РАЗРАБОТАНА:

НИЭП ГП БелНИИС

Директор института

Мордич А.И.

Главный инженер института

Вигдорчик Р.И.

УТВЕРЖДЕНА:

Министерством архитектуры и строительства Республики Беларусь

Приказ № 79 от 31 марта 1999г.

ВВЕДЕНА В ДЕЙСТВИЕ:

Приказом НИЭП ГП БелНИИС № 32-П от 28 апреля 1999г.

Регистрационный номер ГП "Минсктиппроект"

gost.e-ecolog.ru

Обозначение	Наименование	Стр.
Б1.020.1-7 3-1 ОД	Общие данные	2,3,3а
01	Ригель монолитный 1РС60.4-18	4
02	Ригель монолитный 1РС60.4-27	5
03	Ригель монолитный 1РС60.4-36	6
04	Ригель монолитный 1РС66.4-18	7
05	Ригель монолитный 1РС66.4-27	8
06	Ригель монолитный 1РС72.4-18	9
07	Ригель монолитный 1РС60.5-18	10
08	Ригель монолитный 1РС60.5-27	11
09	Ригель монолитный 1РС60.5-36	12
10	Ригель монолитный 1РС66.5-18	13
11	Ригель монолитный 1РС66.5-27	14
12	Ригель монолитный 1РС66.5-36	15
13	Ригель монолитный 1РС72.5-18	16
14	Ригель монолитный 1РС72.5-27	17
15	Ригель монолитный 1РС72.5-36	18
16	Ригель монолитный 2РС60.4-36	19,20
17	Ригель монолитный 3РС60.4-36	21,22
18	Ригель монолитный 2РС60.5-36	23,24
19	Ригель монолитный 2РС60.5-48	25,26
20	Ригель монолитный 2РС66.5-36	27,28
21	Ригель монолитный 2РС66.5-48	29,30
22	Ригель монолитный 3РС60.5-36	31,32
23	Ригель монолитный 3РС60.5-48	33,34
24	Ригель монолитный 3РС66.5-36	35,36
25	Ригель монолитный 3РС66.5-48	37,38
26	Ригель монолитный 1РС72(60).5-18 с различными пролетами	39,40
27	Ригель монолитный связевый средний при колоннах каркаса 400х400	41
28	Ригель монолитный связевый средний при колоннах каркаса 300х300	42
29	Ригель монолитный несущий крайний при колоннах каркаса 400х400	43
30	Ригель монолитный несущий крайний при колоннах каркаса 300х300	44
31	Ригель монолитный связевый крайний при колоннах каркаса 400х400	45
32	Ригель монолитный связевый крайний при колоннах каркаса 300х300	46
33	Узлы ригелей	47-52
34	Каркасы КП60.5-...	53-55
35	Каркасы КП66.5-...	56-58
36	Каркасы КП72.5-...	59-61
37	Каркасы КП30.5-..., КП45.5-...	62,63
38	Каркасы КП60.4-...	64,65
39	Каркасы КП66.4-...	66,67
40	Каркасы КП72.4-...	68,69
41	Каркасы КП30.4-..., КП45.4-...	70,71
42	Каркасы КП60.4,5-...	72,73
43	Каркасы КП66.4,5-...	74,75
44	Каркасы КП72.4,5-...	76,77
45	Каркасы КП30.4,5-..., КП45.4,5-...	78,79
46	Каркасы КП60.3,5-...	80,81
47	Каркасы КП66.3,5-...	82,83
48	Каркасы КП72.3,5-...	84,85
49	Каркасы КП30.3,5-..., КП45.3,5-...	86,87
50	Хомуты	88,89
51	Стержни СТ1...СТ3	90
52	Ведомость расхода стали	(91)

Согласовано

Взам.инв.N

Подп. и дата 2.11.98

Инв.N подл. 31

Изм.	Кол.уч.	Лист	N док.	Подп.	Дата
Гл.инж.		Вигдорчик			11.98
Рук. ОЭП		Стельмашонок			11.98
Гл.спец.		Стельмашонок			11.98
ГИП		Мордич Г.			11.98
Н.контр.		Марченко			11.98

Б1.020.1-7 3-1 ОД

Общие данные

Стадия	Лист	Листов
С	1	3

НИЭП БелНИИС
Министерство архитектуры и строительства

Ведомость ссылочных документов

Обозначение	Наименование	Примечание
ГОСТ5781-82	Сталь горячекатанная для армирования железобетонных конструкций Типы, конструкция и размеры	
ГОСТ10884-94	Сталь арматурная термомеханически упрочненная для железобетонных конструкций. Технические условия	
ГОСТ14098-91	Соединения сварные арматуры и закладных изделий железобетонных конструкций Типы, конструкция и размеры	
СНиП 2.01.07-85	Нагрузки и воздействия	
СНиП 2.03.01-84	Бетонные и железобетонные конструкции	

Общие указания

1. В настоящем выпуске приведены рабочие чертежи монолитных железобетонных ригелей и арматурных изделий этих ригелей.

Ригели предназначены для применения в составе серии Б1.020.1-7 "Сборно-монолитная каркасная система МВБ-01 с плоскими перекрытиями для зданий различного назначения".

Ригели, приведенные в данном выпуске, могут применяться для зданий высотой не более 9-ти этажей. Указания по расчету ригелей на горизонтальные и вертикальные нагрузки см. выпуск 0-1

2. В связи с тем, что расчетные схемы несущих и связевых ригелей зависят от объемно-планировочных и конструктивных решений, а также функционального назначения конкретного здания (нагрузки, противопожарные требования и т.п.), в настоящем выпуске разработаны рабочие чертежи ригелей для расчетных схем наиболее часто применяемых при проектировании жилых и общественных зданий:

– двухпролетные несущие ригели в середине диска перекрытия с шагом 6 метров для жилых зданий, шириной 400 и 500 мм с пролетами 6; 6,6; 7,2 м и временными равномерно распределенными нагрузками по площади перекрытия 300, 450 и 600 кг/м2 без учета собственного веса плит перекрытия и ригелей;

Расчетная схема несущих ригелей жилого здания Q=300, 450 и 600 кг/м^2 площади перекрытия

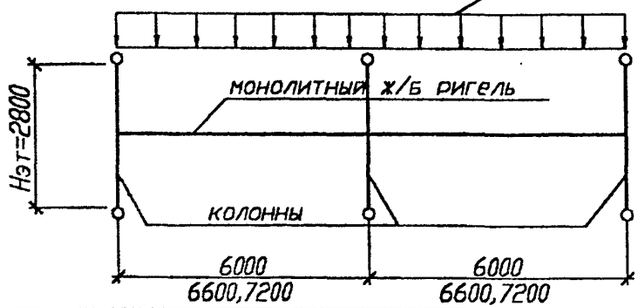

– трехпролетные несущие ригели в середине диска перекрытия с шагом 6 метров для общественных зданий, шириной 400 и 500 мм с крайними пролетами 6; 6,6 м; средним пролетом 3 и 4,5 м и временными равномерно распределенными нагрузками по площади перекрытия 600 и 800 кг/м2 без учета собственного веса плит перекрытия и ригелей;

Расчетная схема несущих ригелей общественного здания Q=600 и 800 кг/м^2 площади перекрытия

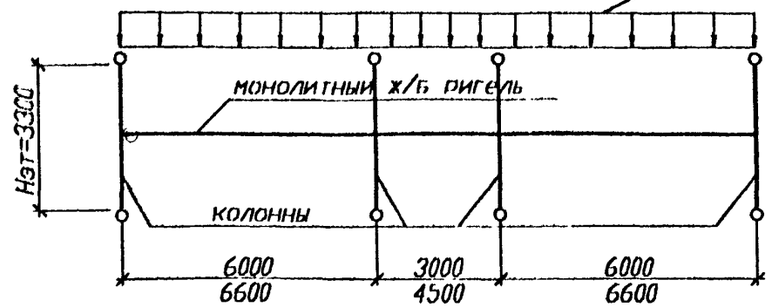

Для остальных возможных вариантов ригелей приведены примеры их решения, разработаны отдельные арматурные изделия.

Расчет производился по программе РЕКОН версии 3.1 с учетом максимально допустимой осадки опор согласно прил.4 к СНиП2.02.01-83. Ветровые нагрузки в расчете не учитывались.

3. Несущие ригели шириной 400 мм применяются в середине диска перекрытия при колоннах каркаса 300x300 мм. Крайние ригели диска перекрытия в этом случае выполняются шириной 350 мм, лицуясь с наружными гранями колонн, и могут иметь выступ для установки наружной стены. Несущие ригели шириной 500 мм применяются в середине диска перекрытия при колоннах каркаса 400x400 мм. Крайние ригели диска перекрытия в этом случае выполняются шириной 450 мм, лицуясь с наружными гранями колонн, и могут иметь выступ для установки наружной стены.

Связевые ригели имеют ширину 300 мм, кроме ригелей выходящих на наружный контур диска перекрытия при колоннах каркаса 400x400 мм и имеющих ширину 350 мм, лицуясь с наружными гранями колонн. Наружные связевые ригели могут иметь выступ для установки стены.

4. При совпадении пролетов и нагрузок разработанные в выпуске чертежи ригелей могут быть применены в конкретных проектах

5. В качестве рабочей арматуры принята арматура класса Ат-IVс по ГОСТ10884-94 Каркасы для армирования ригелей приняты вязаными, как вариант, возможно применение сварных каркасов.

6. Рабочие швы при бетонировании ригелей устраивать на расстоянии четверти пролета от ближайшей опоры.

Согласовано

Взам.инв.N

Подпись и дата 20.11.98

Инв.N подл. 31

Изм.	Колич.	Лист	Nдок	Подпись	Дата	Б1.020.1-7 3-1 ОД	Лист 2

Маркировка ригелей принята следующая:

Обозначение функционального применения ригеля и основных конструктивных особенностей:

1 – двухпролетный для жилых зданий

2 – трехпролетный для общественных зданий со средним пролетом 3 м

3 – трехпролетный для общественных зданий со средним пролетом 4,5 м

Обозначение типа конструкции и ее положения в диске перекрытия:

РС – ригель средний

Обозначение габаритов:

первая цифра

60, 66, 72 – длина пролета ригеля по осям колонн в дециметрах;

вторая цифра

4, 5 – ширина ригеля в дециметрах;

Обозначение несущей способности:

18 – 18 кН/м	36 – 36 кН/м
27 – 27 кН/м	48 – 48 кН/м

Примеры:

1РС66.4-27 – двухпролетный ригель для жилых зданий, применяемый в середине диска перекрытия, длиной пролета 6600 мм, шириной 400 мм и несущей способностью 27 кН/м;

2РС60.5-48 – трехпролетный ригель для общественных зданий, применяемый в середине диска перекрытия, с двумя пролетами по 6000 мм и средним пролетом 3000 мм, шириной 500 мм и несущей способностью 48 кН/м.

Маркировка пространственных каркасов принята следующая:

Обозначение типа изделия:

КП – каркас пространственный

Обозначение габаритов:

первая цифра

30, 45, 60, 66, 72 – длина пролета ригеля по осям колонн в дециметрах;

вторая цифра

3,5, 4, 4,5, 5 – ширина ригеля в дециметрах;

Обозначение несущей способности:

4 – 4 тм	8 – 8 тм	16 – 16 тм
5 – 5 тм	10 – 10 тм	18 – 18 тм
6 – 6 тм	12 – 12 тм	20 – 20 тм
7 – 7 тм	14 – 14 тм	20 – 20 тм

Примеры:

КП30.5-4 – каркас для ригелей пролетом 3000 мм и шириной 500 мм с максимальным моментом в середине пролета 4 тм;

КП60.3,5-10 – каркас для ригелей пролетом 6000 мм и шириной 350 мм с максимальным моментом в середине пролета 10 тм;

Согласовано

Взам.инв.N

Подпись и дата 20.11.98

Инв.N подл. 31

Изм.	Кол.	Лист	N док.	Подпись	Дата

Схема расположения нижней арматуры

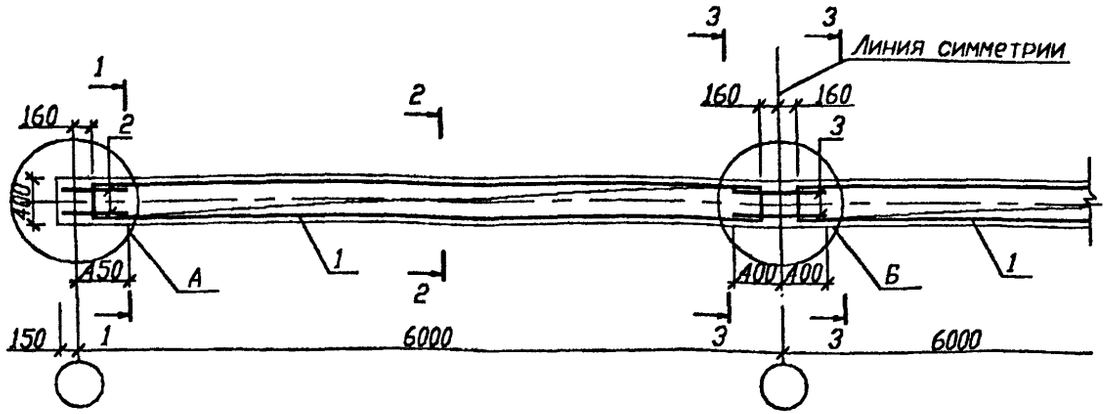

Схема расположения верхней арматуры

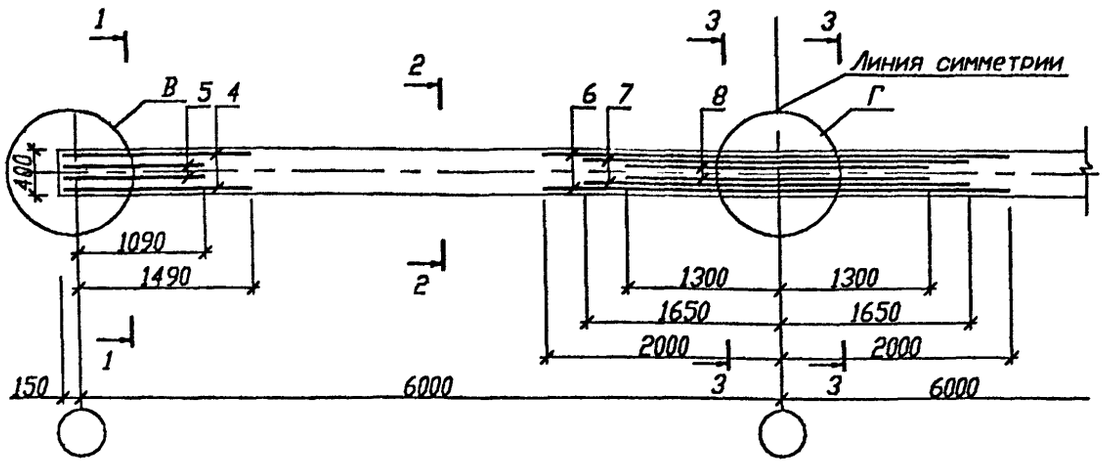

1-1

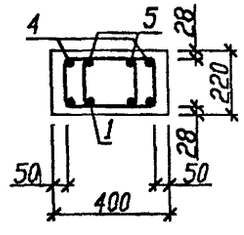

2-2

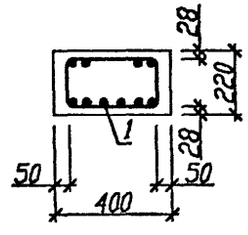

3-3

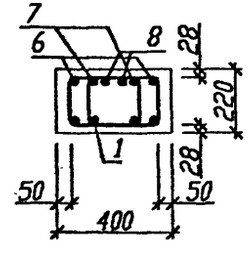

1. Верхняя арматура пространственного каркаса КП... на схеме расположения верхней арматуры и сечениях 1-1, 3-3 условно не показана
2. Деталь установки поз.10 см. узел А Б1.020.1-7 3-1 33
3. Узлы см. Б1.020.1-7 3-1 33
4. На сечениях условно не показаны арматурные выпуски плит и шпонки, заходящие в пустоты плит перекрытия

Поз.	Обозначение	Наименование	Кол.	Масса ед., кг	Приме-чание
		Ригель монолитный 1РС60.4-18			
		Сборочные единицы			
1	Б1.020.1-7 3-1 38	Каркас КП60.4-10	2	83,53	
2	ГОСТ10884-94	ø 16 Ат-IVс L=550мм	4	0,87	
3	ГОСТ10884-94	ø 16 Ат-IVс L=800мм	2	1,26	
4	Б1.020.1-7 3-1 51	Стержень СТ1	4	2,11	
5	Б1.020.1-7 3-1 51	Стержень СТ2	4	1,63	
6	ГОСТ10884-94	ø 22 Ат-IVс L=4000мм	2	11,94	
7	ГОСТ10884-94	ø 20 Ат-IVс L=3300мм	2	8,14	
8	ГОСТ10884-94	ø 18 Ат-IVс L=2600мм	2	5,19	
10	Б1.020.1-7 3-1 50	Хомут ИМ21	6	0,45	
		Материалы			
		Бетон В25			1,31 м3

Изм.	Колич.	Лист	Nдок.	Подпись	Дата
Рук. ОЭП		Стельмашонок			11.98
Гл.спец.констр.		Стельмашонок			11.98
ГКП		Мардиц Г.			11.98
Норм.контр.		Миренкова			11.98

Б1.020.1-7 3-1 01

Ригель монолитный 1РС60.4-18

Стадия	Масса	Масштаб
С		
Лист 1	Листов 1	

НИЭП БелНИИС Министерства архитектуры и строительства

Согласовано

Взам.инв.N

Подпись и дата 20.11.98

Инв.N подл. 31

Схема расположения нижней арматуры

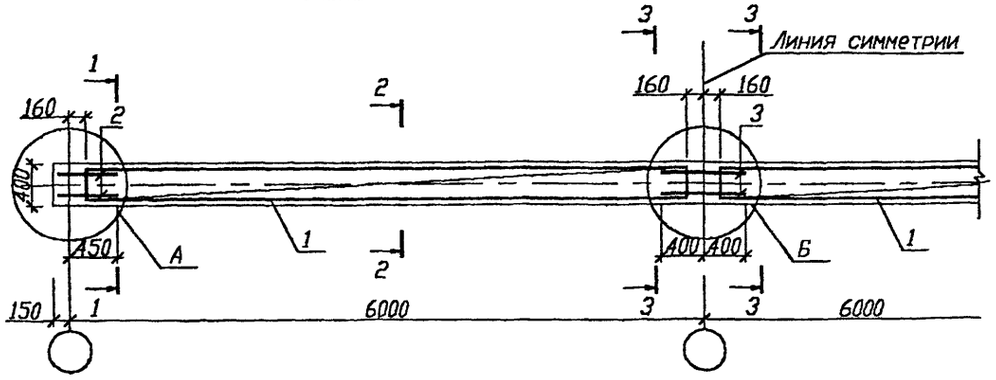

Схема расположения верхней арматуры

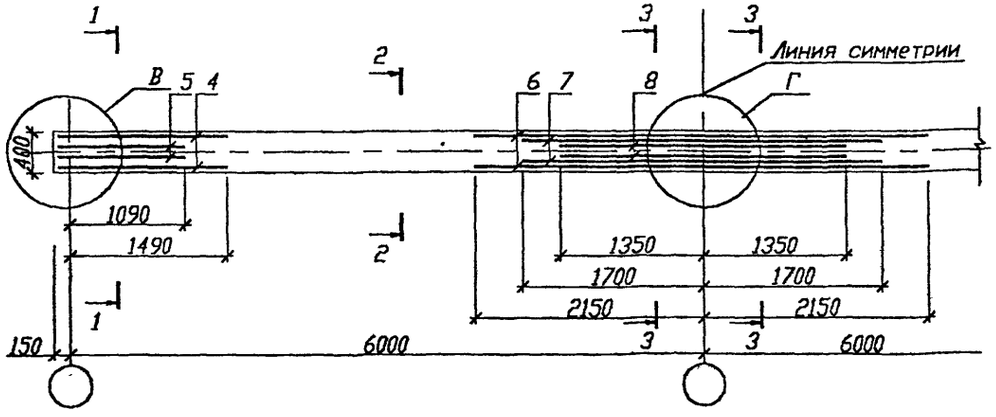

1-1 2-2 3-3

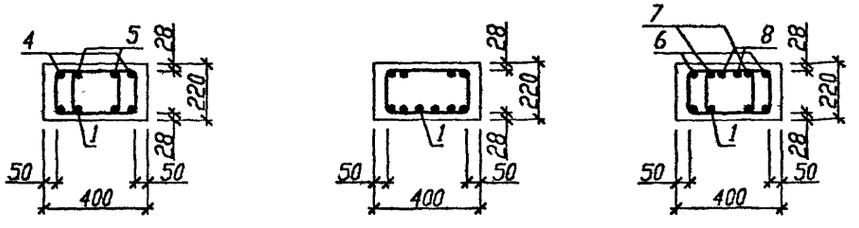

1. Верхняя арматура пространственного каркаса КП... на схеме расположения верхней арматуры и сечениях 1-1, 3-3 условно не показана
2. Деталь установки поз.10 см. узел А Б1.020.1-7 3-1 33
3. Узлы см. Б1.020.1-7 3-1 33
4. На сечениях условно не показаны арматурные выпуски плит и шпонки, заходящие в пустоты плит перекрытия

Поз.	Обозначение	Наименование	Кол.	Масса ед., кг	Примечание
		Ригель монолитный 1РС60.4-27			
		Сборочные единицы			
1	Б1.020.1-7 3-1 38	Каркас КП60.4-14	2	113,92	
2	ГОСТ10884-94	ø 16 Ат-IVс L=550мм	4	0,87	
3	ГОСТ10884-94	ø 16 Ат-IVс L=800мм	2	1,26	
4	Б1.020.1-7 3-1 51	Стержень СТ1	4	2,11	
5	Б1.020.1-7 3-1 51	Стержень СТ2	4	1,63	
6	ГОСТ10884-94	ø 25 Ат-IVс L=4300мм	2	16,51	
7	ГОСТ10884-94	ø 22 Ат-IVс L=3400мм	2	10,15	
8	ГОСТ10884-94	ø 20 Ат-IVс L=2700мм	2	6,66	
10	Б1.020.1-7 3-1 50	Хомут ИМ21	6	0,45	
		Материалы			
		Бетон В25			1,31 м³

Изм.	Колич.	Лист	N док.	Подпись	Дата
Рук. ОЗП		Стельмахонок			11.98
Гл.спец.конст.		Стельмахонок			11.98
ГКП		Мордич Г.			11.98
Норм.конт.		Миренкова			11.98

Б1.020.1-7 3-1 02

Ригель монолитный 1РС60.4-27

Стадия	Масса	Масштаб
С		
Лист 1	Листов 1	

НИЭП БелНИИС Министерства архитектуры и строительства

Согласовано

Инв.N подл. 31 | Подпись и дата 20.11.98 | Взам.инв.N

Схема расположения нижней арматуры

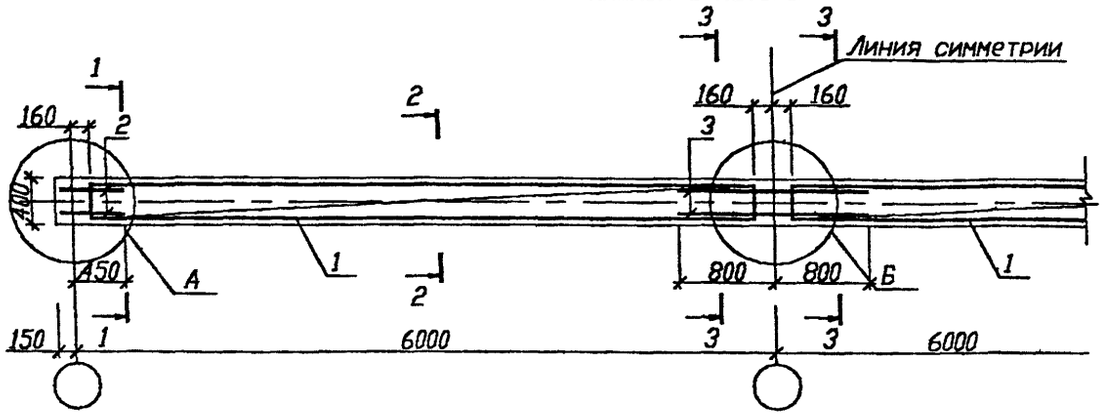

Схема расположения верхней арматуры

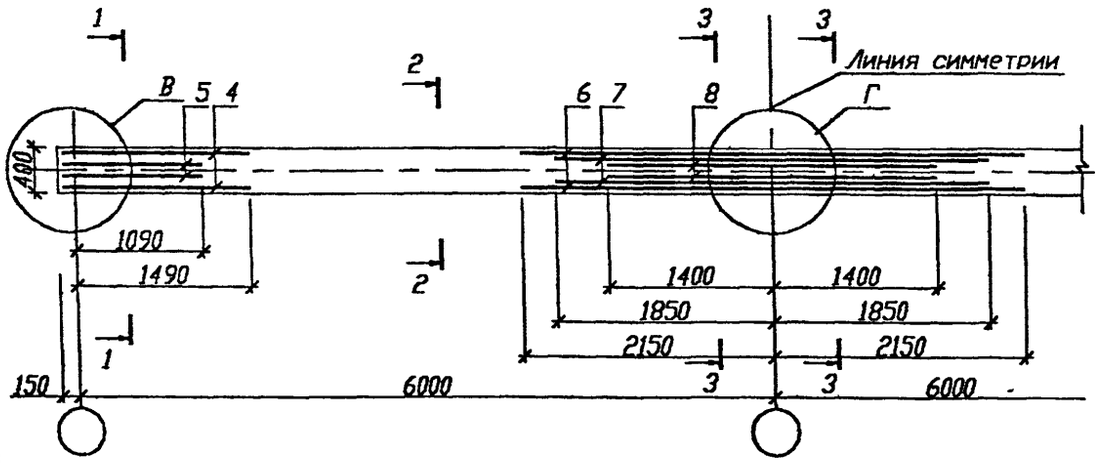

1-1

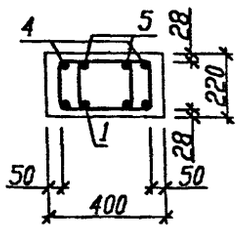

2-2

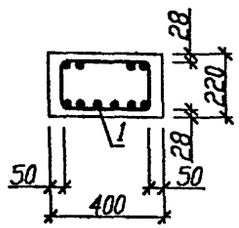

3-3

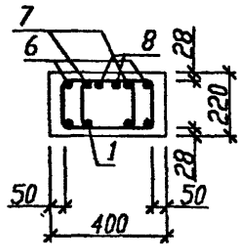

1. Верхняя арматура пространственного каркаса КП... на схеме расположения верхней арматуры и сечениях 1-1, 3-3 условно не показана
2. Деталь установки поз.10 см. узел А Б1.020.1-7 3-1 33
3. Узлы см. Б1.020.1-7 3-1 33
4. На сечениях условно не показаны арматурные выпуски плит и шпонки, заходящие в пустоты плит перекрытия

Поз.	Обозначение	Наименование	Кол.	Масса ед., кг	Приме-чание
		Ригель монолитный 1РС60.4-36			
		Сборочные единицы			
1	Б1.020.1-7 3-1 38	Каркас КП60.4-16	2	125,46	
2	ГОСТ10884-94	ø 16 Ат-IVс L=550мм	4	0,87	
3	ГОСТ10884-94	ø 16 Ат-IVс L=1600мм	2	2,52	
4	Б1.020.1-7 3-1 51	Стержень СТ1	4	2,11	
5	Б1.020.1-7 3-1 51	Стержень СТ2	4	1,63	
6	ГОСТ10884-94	ø 25 Ат-IVс L=4300мм	2	16,51	
7	ГОСТ10884-94	ø 25 Ат-IVс L=3700мм	2	14,21	
8	ГОСТ10884-94	ø 22 Ат-IVс L=2800мм	2	8,36	
10	Б1.020.1-7 3-1 50	Хомут ИМ21	6	0,45	
		Материалы			
		Бетон В25			1,31 м 3

Согласовано

Инв.N подл. | Подпись и дата | Взам.инв.N
31 | 20.11.98 |

Изм.	Колич.	Лист	N док.	Подпись	Дата
Рук. ОЭП		Стельмошонок			11.98
Гл.спец.конст.		Стельмошонок			11.98
ГКП		Мордич Г.			11.98
Норм.конт.		Миренкова			11.98

Б1.020.1-7 3-1 03

Ригель монолитный 1РС60.4-36

Стадия	Масса	Масштаб
С		
Лист 1	Листов 1	

НИЭП БелНИИС Министерства архитектуры и строительства

Схема расположения нижней арматуры

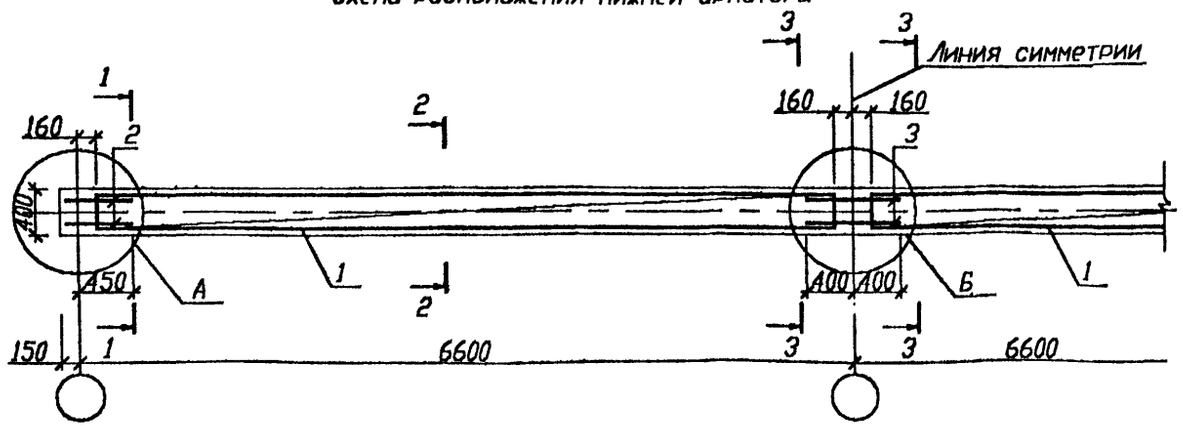

Схема расположения верхней арматуры

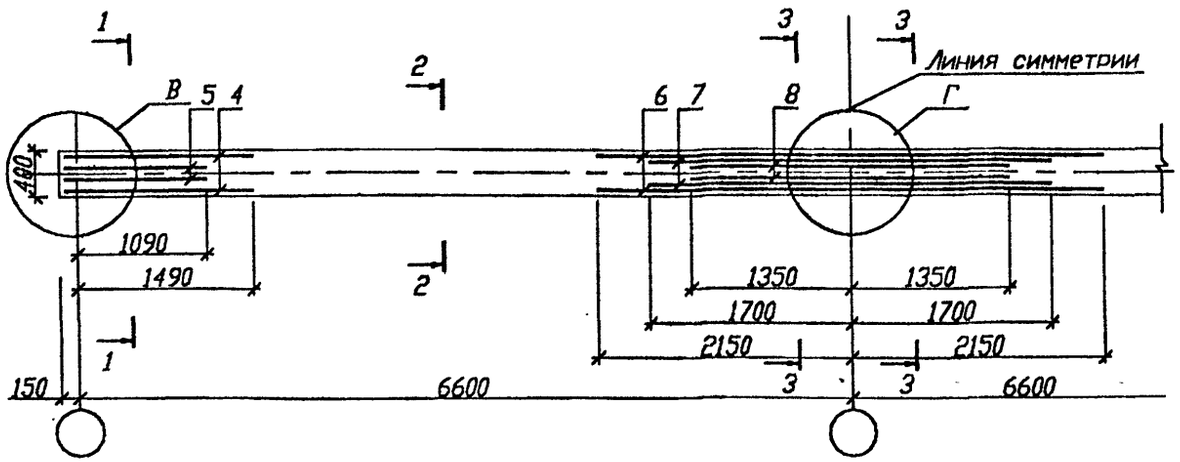

1-1

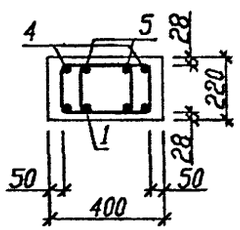

2-2

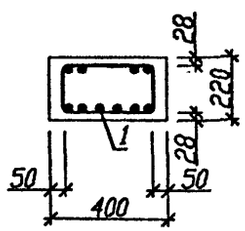

3-3

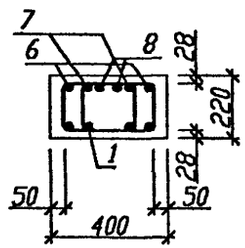

1. Верхняя арматура пространственного каркаса КП... на схеме расположения верхней арматуры и сечениях 1-1, 3-3 условно не показана
2. Деталь установки поз.10 см. узел А Б1.020.1-7 3-1 33
3. Узлы см. Б1.020.1-7 3-1 33
4. На сечениях условно не показаны арматурные выпуски плит и шпонки, заходящие в пустоты плит перекрытия

Поз.	Обозначение	Наименование	Кол.	Масса ед., кг	Приме-чание
		Ригель монолитный 1РС66.4-18			
		Сборочные единицы			
1	Б1.020.1-7 3-1 39	Каркас КП66.4-14	2	118,10	
2	ГОСТ10884-94	ø 16 Ат-IVс L=550мм	4	0,87	
3	ГОСТ10884-94	ø 16 Ат-IVс L=800мм	2	1,26	
4	Б1.020.1-7 3-1 51	Стержень СТ1	4	2,11	
5	Б1.020.1-7 3-1 51	Стержень СТ2	4	1,63	
6	ГОСТ10884-94	ø 25 Ат-IVс L=4300мм	2	16,51	
7	ГОСТ10884-94	ø 22 Ат-IVс L=3400мм	2	10,15	
8	ГОСТ10884-94	ø 20 Ат-IVс L=2700мм	2	6,66	
10	Б1.020.1-7 3-1 50	Хомут ИМ21	6	0,45	
		Материалы			
		Бетон В25			1,45 м³

Согласовано

Взам.инв.N

Подпись и дата 20.11.98

Инв.N подл. 31

Изм.	Колич.	Лист	Nдок.	Подпись	Дата
Рук. ОЗП		Стельмашонок			11.98
Гл.спецконстр.		Стельмашонок			11.98
ГКП		Мордич Г.			11.98
Норм.конт.		Миренкова			11.98

Б1.020.1-7 3-1 04

Ригель монолитный 1РС66.4-18

Стадия	Масса	Масштаб
С		
Лист 1	Листов 1	

НИЗП БелНИИС Министерства архитектуры и строительства

Схема расположения нижней арматуры

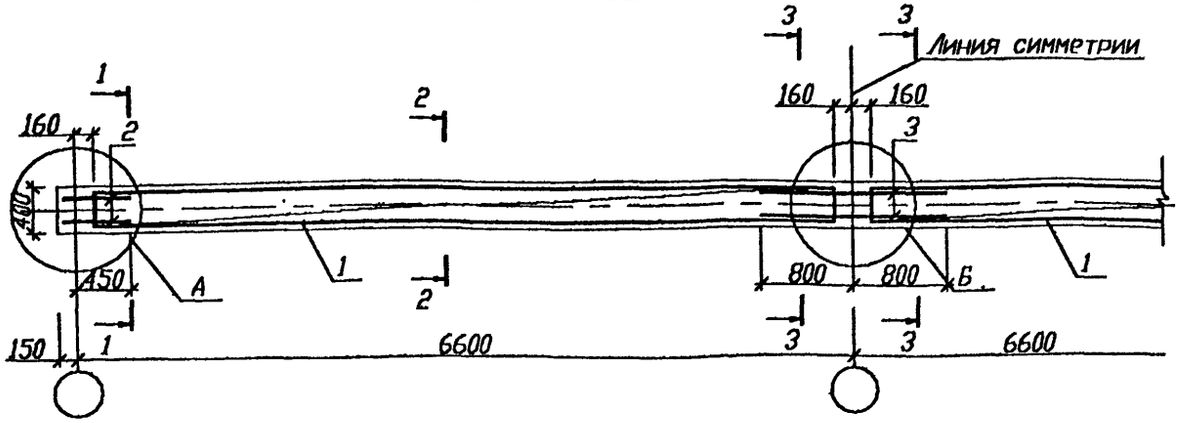

Схема расположения верхней арматуры

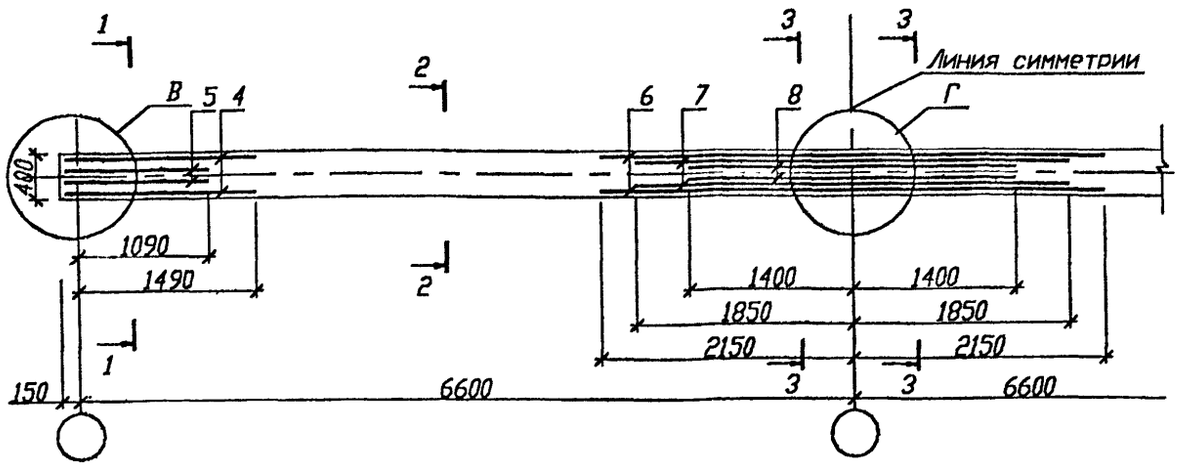

1-1

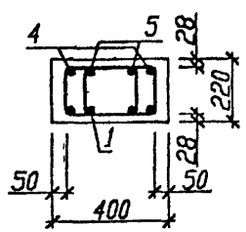

2-2

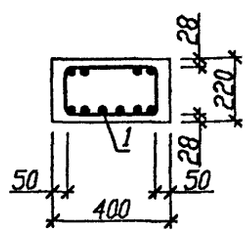

3-3

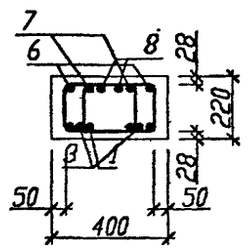

1. Верхняя арматура пространственного каркаса КП... на схеме расположения верхней арматуры и сечениях 1-1, 3-3 условно не показана
2. Деталь установки поз.10 см. узел А Б1.020.1-7 3-1 33
3. Узлы см. Б1.020.1-7 3-1 33
4. На сечениях условно не показаны арматурные выпуски плит и шпонки, заходящие в пустоты плит перекрытия

Поз.	Обозначение	Наименование	Кол.	Масса ед., кг	Примечание
		Ригель монолитный 1РС66.4-27			
		Сборочные единицы			
1	Б1.020.1-7 3-1 39	Каркас КП66.4-16	2	131,29	
2	ГОСТ10884-94	ø 16 Ат-IVс L=550мм	4	0,87	
3	ГОСТ10884-94	ø 16 Ат-IVс L=1600мм	2	2,52	
4	Б1.020.1-7 3-1 51	Стержень СТ1	4	2,11	
5	Б1.020.1-7 3-1 51	Стержень СТ2	4	1,63	
6	ГОСТ10884-94	ø 25 Ат-IVс L=4300мм	2	16,51	
7	ГОСТ10884-94	ø 25 Ат-IVс L=3700мм	2	14,21	
8	ГОСТ10884-94	ø 22 Ат-IVс L=2800мм	2	8,36	
10	Б1.020.1-7 3-1 50	Хомут ИМ21	6	0,45	
		Материалы			
		Бетон В25			1,45 м³

Изм.	Колич.	Лист	N док.	Подпись	Дата
Рук. ОЭП		Стельмашонок			11.98
Гл.спецконстр.		Стельмашонок			11.98
ГКП		Мордич Г.			11.98
Норм.контр.		Миренкова			11.98

Б1.020.1-7 3-1 05

Ригель монолитный 1РС66.4-27

Стадия	Масса	Масштаб
С		
Лист 1	Листов 1	

НИЭП БелНИИС Министерства архитектуры и строительства

Согласовано

Взам.инв.N

Подпись и дата 20.11.98

Инв.N подл. 31

Схема расположения нижней арматуры

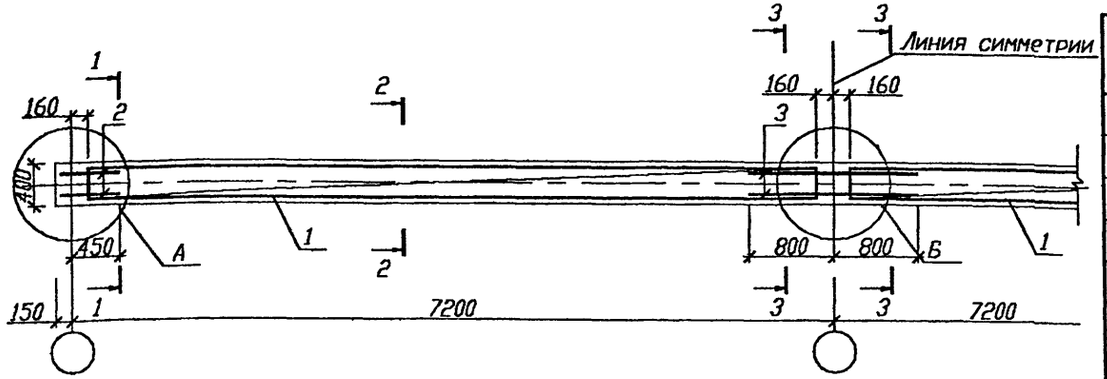

Схема расположения верхней арматуры

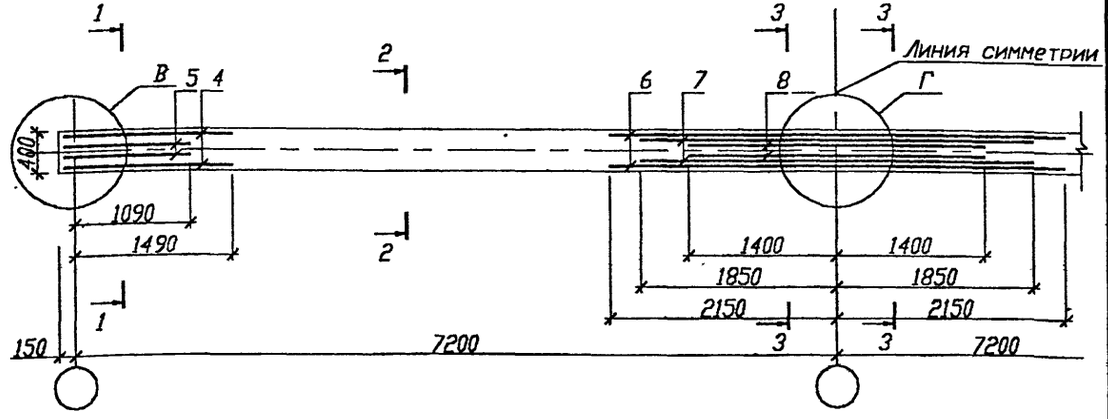

1-1 2-2 3-3

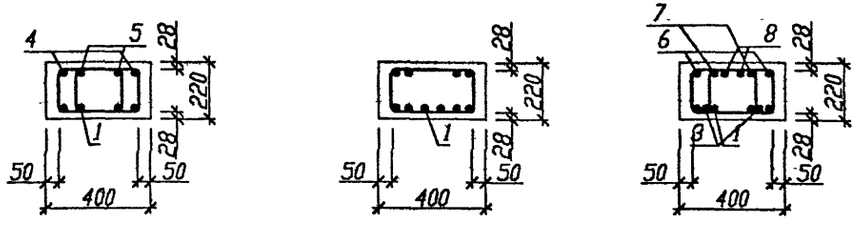

Поз.	Обозначение	Наименование	Кол.	Масса ед., кг	Примечание
		Ригель монолитный 1РС72.4-18			
		Сборочные единицы			
1	Б1.020.1-7 3-1 40	Каркас КП72.4-16	2	154,22	
2	ГОСТ10884-94	ø 16 Ат-IVс L=550мм	4	0,87	
3	ГОСТ10884-94	ø 16 Ат-IVс L=1600мм	2	2,52	
4	Б1.020.1-7 3-1 51	Стержень СТ1	4	2,11	
5	Б1.020.1-7 3-1 51	Стержень СТ2	4	1,63	
6	ГОСТ10884-94	ø 25 Ат-IVс L=4300мм	2	16,51	
7	ГОСТ10884-94	ø 25 Ат-IVс L=3700мм	2	14,21	
8	ГОСТ10884-94	ø 22 Ат-IVс L=2800мм	2	8,36	
10	Б1.020.1-7 3-1 50	Хомут ИМ21	6	0,45	
		Материалы			
		Бетон В25			1,56 м³

1. Верхняя арматура пространственного каркаса КП... на схеме расположения верхней арматуры и сечениях 1-1, 3-3 условно не показана
2. Деталь установки поз.10 см. узел А Б1.020.1-7 3-1 33
3. Узлы см. Б1.020.1-7 3-1 33
4. На сечениях условно не показаны арматурные выпуски плит и шпонки, заходящие в пустоты плит перекрытия

Изм.	Колич.	Лист	N док.	Подпись	Дата
Рук. ОЗП		Стельмашонок			11.98
Гл.спец.конст.		Стельмашонок			11.98
ГКП		Мордич Г.			11.98
Норм.конт.		Миренкова			11.98

Б1.020.1-7 3-1 06

Ригель монолитный 1РС72.4-18

Стадия	Масса	Масштаб
С		
Лист 1	Листов 1	

НИЗП БелНИИС Министерства архитектуры и строительства

Согласовано

Взам.инв.N

Подпись и дата 20.11.98

Инв.N подл. 31

Схема расположения нижней арматуры

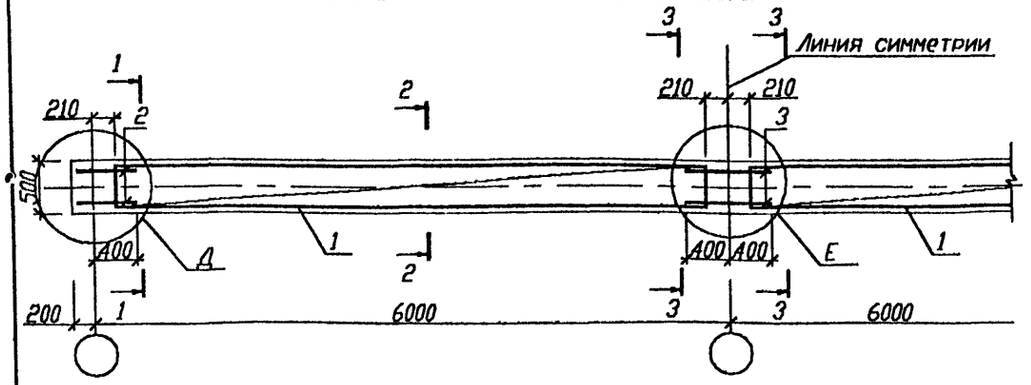

Схема расположения верхней арматуры

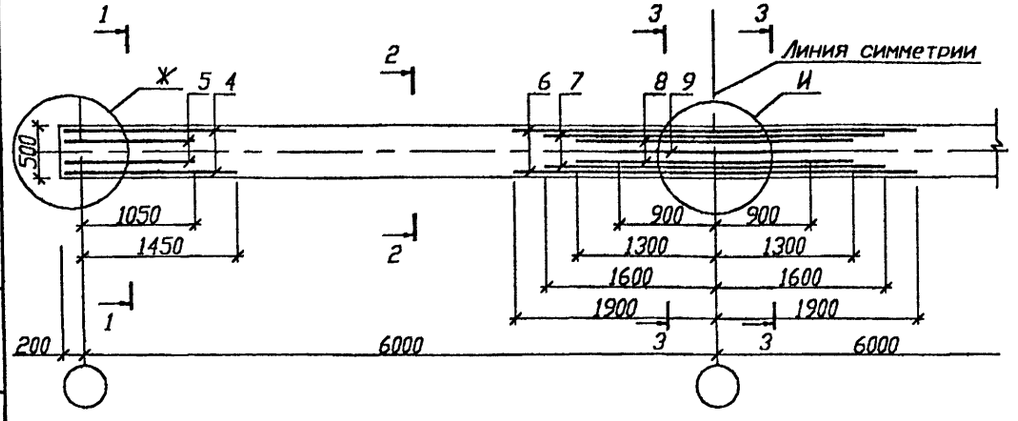

1-1 2-2 3-3

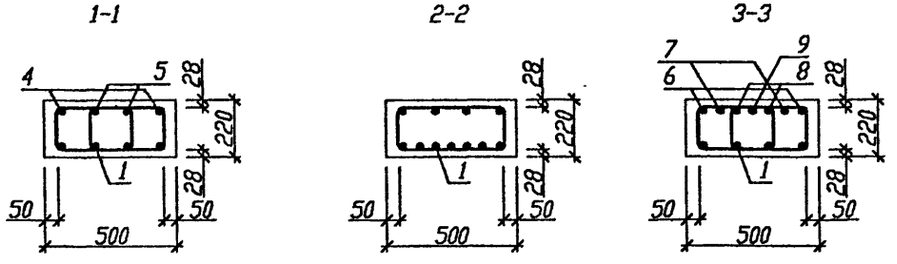

1. Верхняя арматура пространственного каркаса КП... на схеме расположения верхней арматуры и сечениях 1-1, 3-3 условно не показана
2. Деталь установки поз.10 см. узел Д Б1.020.1-7 3-1 33
3. Узлы см. Б1.020.1-7 3-1 33
4. На сечениях условно не показаны арматурные выпуски плит и шпонки, заходящие в пустоты плит перекрытия

Поз.	Обозначение	Наименование	Кол.	Масса ед., кг	Примечание
		Ригель монолитный 1РС60.5-18			
		Сборочные единицы			
1	Б1.020.1-7 3-1 34	Каркас КП60.5-10	2	85,56	
2	ГОСТ10884-94	ø 16 Ат-IVс L=550мм	4	0,87	
3	ГОСТ10884-94	ø 16 Ат-IVс L=800мм	2	1,26	
4	Б1.020.1-7 3-1 51	Стержень С11	4	2,11	
5	Б1.020.1-7 3-1 51	Стержень С12	4	1,63	
6	ГОСТ10884-94	ø 18 Ат-IVс L=3800мм	2	7,59	
7	ГОСТ10884-94	ø 18 Ат-IVс L=3200мм	2	6,39	
8	ГОСТ10884-94	ø 18 Ат-IVс L=2600мм	2	5,19	
9	ГОСТ10884-94	ø 18 Ат-IVс L=1800мм	1	3,60	
10	Б1.020.1-7 3-1 50	Хомут ИМ22	6	0,59	
		Материалы			
		Бетон В25			1,58 м³

Согласовано

Инв.N подл. | Подпись и дата | Взам.инв.N
31 | 20.11.98

Изм.	Колич.	Лист	N док.	Подпись	Дата
Рук. ОЭП		Стельмашонок			11.98
Гл.спец.конст.		Стельмашонок			11.98
ГКП		Мордич Г.			11.98
Норм.конт.		Миренкова			11.98

Б1.020.1-7 3-1 07

Ригель монолитный 1РС60.5-18

Стадия	Масса	Масштаб
С		
Лист 1	Листов 1	

НИЭП БелНИИС Министерства архитектуры и строительства

Схема расположения нижней арматуры

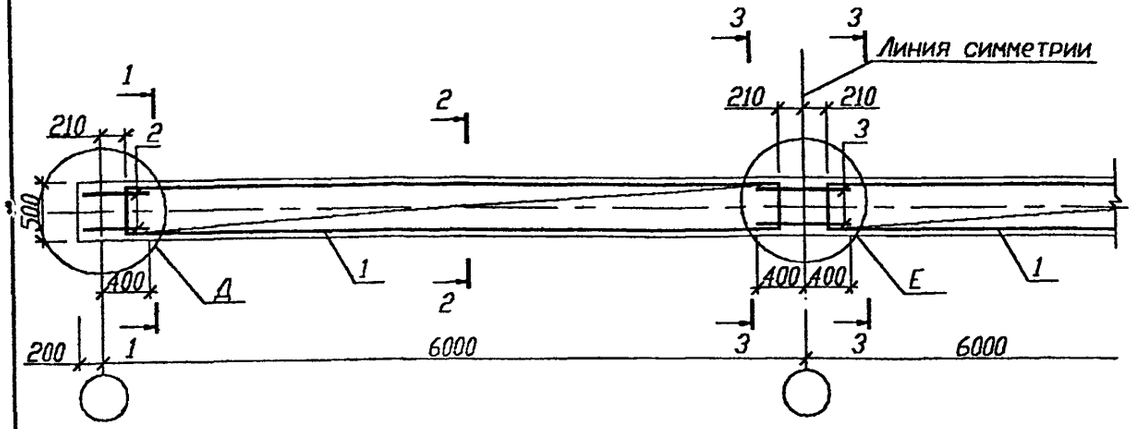

Схема расположения верхней арматуры

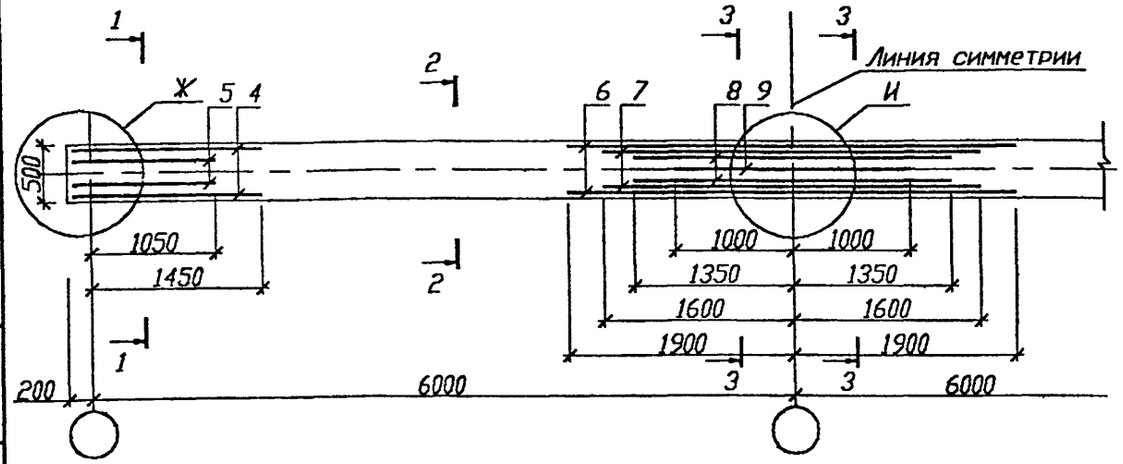

1-1

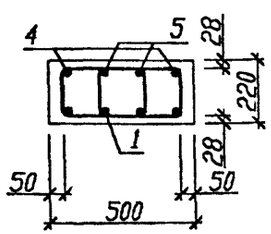

2-2

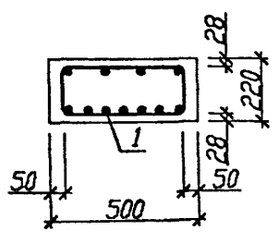

3-3

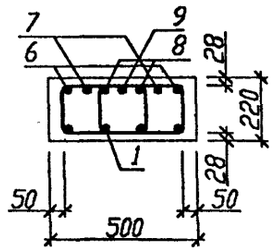

1. Верхняя арматура пространственного каркаса КП... на схеме расположения верхней арматуры и сечениях 1-1, 3-3 условно не показана
2. Деталь установки поз.10 см. узел Д Б1.020.1-7 3-1 33
3. Узлы см. Б1.020.1-7 3-1 33
4. На сечениях условно не показаны арматурные выпуски плит и шпонки, заходящие в пустоты плит перекрытия

Поз.	Обозначение	Наименование	Кол.	Масса ед., кг	Примечание
		Ригель монолитный 1РС60.5-27			
		Сборочные единицы			
1	Б1.020.1-7 3-1 34	Каркас КП60.5-14	2	104,31	
2	ГОСТ10884-94	ø 16 Ат-IVс L=550мм	4	0,87	
3	ГОСТ10884-94	ø 16 Ат-IVс L=800мм	2	1,26	
4	Б1.020.1-7 3-1 51	Стержень СТ1	4	2,11	
5	Б1.020.1-7 3-1 51	Стержень СТ2	4	1,63	
6	ГОСТ10884-94	ø 18 Ат-IVс L=3800мм	2	7,59	
7	ГОСТ10884-94	ø 18 Ат-IVс L=3200мм	2	6,39	
8	ГОСТ10884-94	ø 20 Ат-IVс L=2700мм	2	6,66	
9	ГОСТ10884-94	ø 22 Ат-IVс L=2000мм	1	5,97	
10	Б1.020.1-7 3-1 50	Хомут ИМ22	6	0,59	
		Материалы			
		Бетон В25			1,58 м³

Согласовано

Взам.инв.N

Подпись и дата 20.11.98

Инв.N подл. 31

Изм.	Колич.	Лист	N док.	Подпись	Дата
Рук. ОЭП		Стельмашонок			11.98
Гл.спецконстр.		Стельмашонок			11.98
ГКП		Мордич Г.			11.98
Норм.конт.		Миренкова			11.98

Б1.020.1-7 3-1 08

Ригель монолитный 1РС60.5-27

Стадия	Масса	Масштаб
С		
Лист 1	Листов 1	

НИЭП БелНИИС Министерства архитектуры и строительства

Схема расположения нижней арматуры

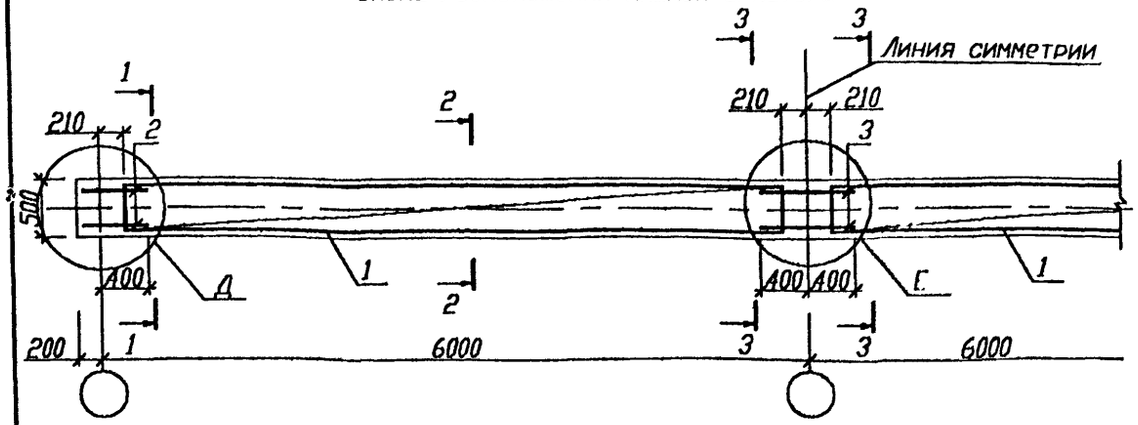

Схема расположения верхней арматуры

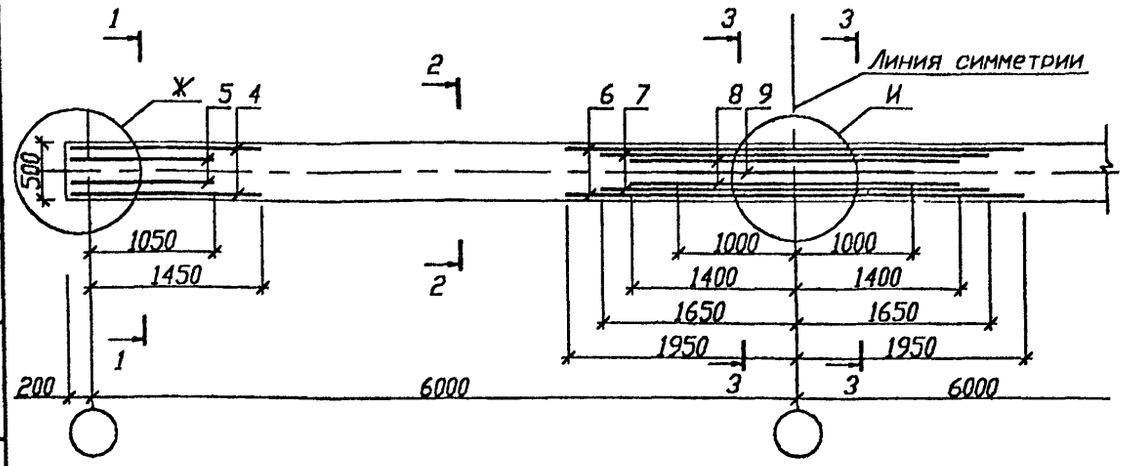

1-1

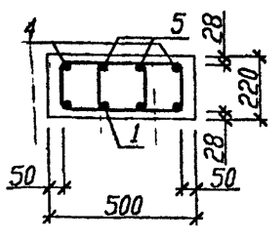

2-2

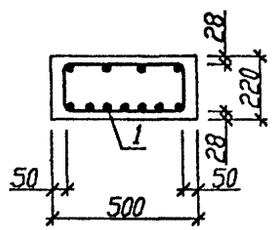

3-3

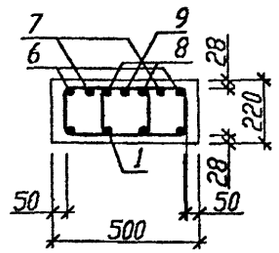

1. Верхняя арматура пространственного каркаса КП... на схеме расположения верхней арматуры и сечениях 1-1, 3-3 условно не показана
2. Деталь установки поз.10 см. узел Д Б1.020.1-7 3-1 33
3. Узлы см. Б1.020.1-7 3-1 33
4. На сечениях условно не показаны арматурные выпуски плит и шпонки, заходящие в пустоты плит перекрытия

Поз.	Обозначение	Наименование	Кол.	Масса ед., кг	Примечание
		Ригель монолитный 1РС60.5-36			
		Сборочные единицы			
1	Б1.020.1-7 3-1 34	Каркас КП60.5-16	2	123,48	
2	ГОСТ10884-94	ø 16 Ат-IVс L=550мм	4	0,87	
3	ГОСТ10884-94	ø 16 Ат-IVс L=800мм	2	1,26	
4	Б1.020.1-7 3-1 51	Стержень СТ1	4	2,11	
5	Б1.020.1-7 3-1 51	Стержень СТ2	4	1,63	
6	ГОСТ10884-94	ø 20 Ат-IVс L=3900мм	2	9,62	
7	ГОСТ10884-94	ø 20 Ат-IVс L=3300мм	2	8,14	
8	ГОСТ10884-94	ø 22 Ат-IVс L=2800мм	2	8,36	
9	ГОСТ10884-94	ø 22 Ат-IVс L=2000мм	1	5,97	
10	Б1.020.1-7 3-1 50	Хомут ИМ22	6	0,59	
		Материалы			
		Бетон В25			1,58 м3

Согласовано

Инв.N подл. | Подпись и дата | Взам.инв.N

31 | 2011 98

Изм.	Колич.	Лист	Nдок.	Подпись	Дата
Рук. ОЭП		Стельмашонак			11.98
Гл.спец.констр.		Стельмашонак			11.98
ГКП		Мордич Г.			11.98
Норм.конт.		Миренкова			11.98

Б1.020.1-7 3-1 09

Ригель монолитный 1РС60.5-36

Стадия	Масса	Масштаб
С		
Лист 1	Листов 1	

НИЭП БелНИИС Министерства архитектуры и строительства

Схема расположения нижней арматуры

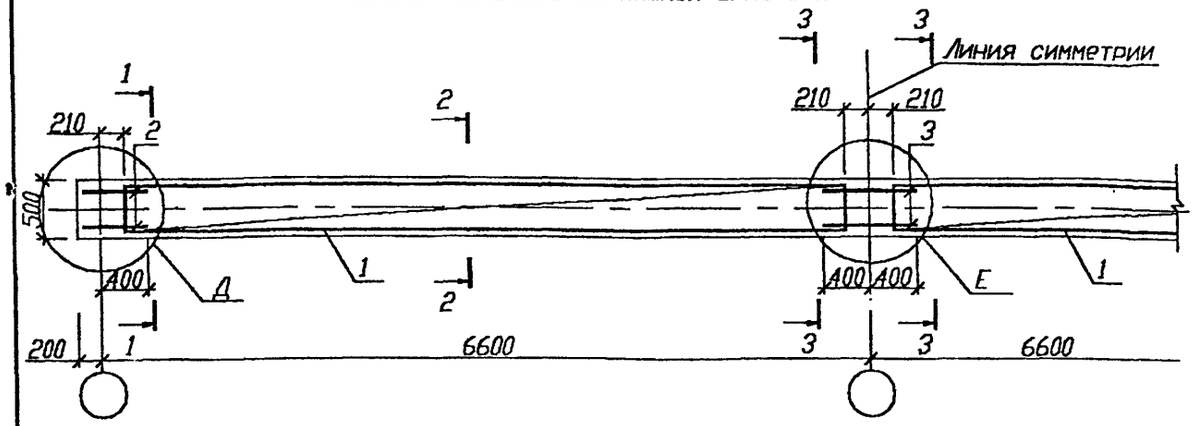

Схема расположения верхней арматуры

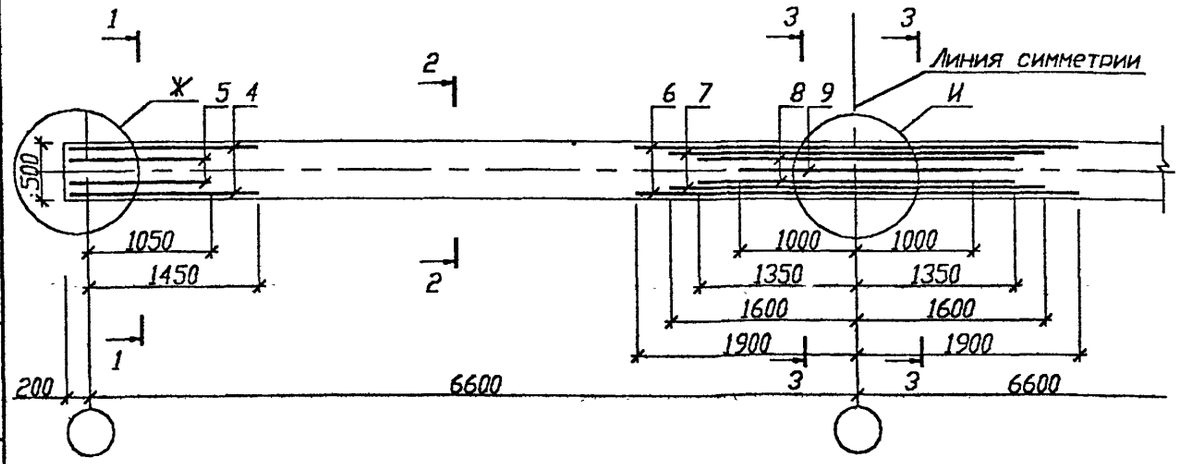

1-1

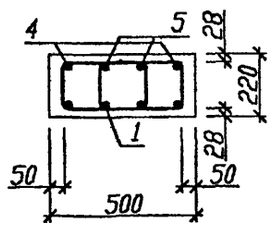

2-2

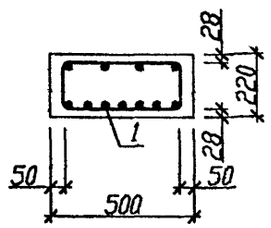

3-3

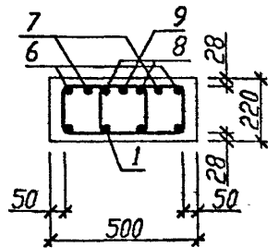

1. Верхняя арматура пространственного каркаса КП... на схеме расположения верхней арматуры и сечениях 1-1, 3-3 условно не показана
2. Деталь установки поз.10 см. узел Д Б1.020.1-7 3-1 33
3. Узлы см. Б1.020.1-7 3-1 33
4. На сечениях условно не показаны арматурные выпуски плит и шпонки, заходящие в пустоты плит перекрытия

Поз.	Обозначение	Наименование	Кол.	Масса ед., кг	Приме-чание
		Ригель монолитный 1РС66.5-18			
		Сборочные единицы			
1	Б1.020.1-7 3-1 35	Каркас КП66.5-14	2	115,71	
2	ГОСТ10884-94	ø 16 Ат-IVс L=550мм	4	0,87	
3	ГОСТ10884-94	ø 16 Ат-IVс L=800мм	2	1,26	
4	Б1.020.1-7 3-1 51	Стержень СТ1	4	2,11	
5	Б1.020.1-7 3-1 51	Стержень СТ2	4	1,63	
6	ГОСТ10884-94	ø 18 Ат-IVс L=3800мм	2	7,59	
7	ГОСТ10884-94	ø 18 Ат-IVс L=3200мм	2	6,39	
8	ГОСТ10884-94	ø 20 Ат-IVс L=2700мм	2	6,66	
9	ГОСТ10884-94	ø 22 Ат-IVс L=2000мм	1	5,97	
10	Б1.020.1-7 3-1 50	Хомут ИМ22	6	0,59	
		Материалы			
		Бетон В25			1,75 м³

Согласовано

Взам.инв.N

Подпись и дата 20.11.98

Инв.N подл. 31

Изм.	Колич.	Лист	N док.	Подпись	Дата
Рук. ОЭП		Стельмашонок			11.98
Гл.спец.конст.		Стельмашонок			11.98
ГКП		Мордич Г.			11.98
Норм.конт.		Миренкова			11.98

Б1.020.1-7 3-1 10

Ригель монолитный 1РС66.5-18

Стадия	Масса	Масштаб
С		
Лист 1	Листов 1	

НИЭП БелНИИС Министерства архитектуры и строительства

Схема расположения нижней арматуры

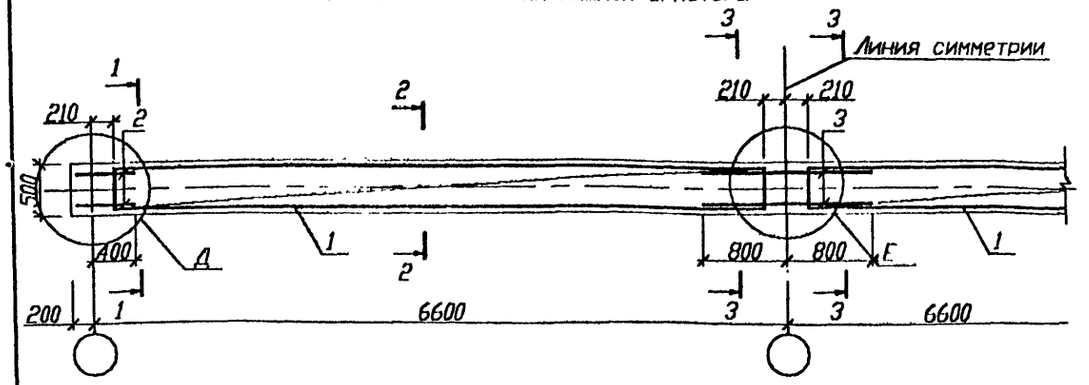

Схема расположения верхней арматуры

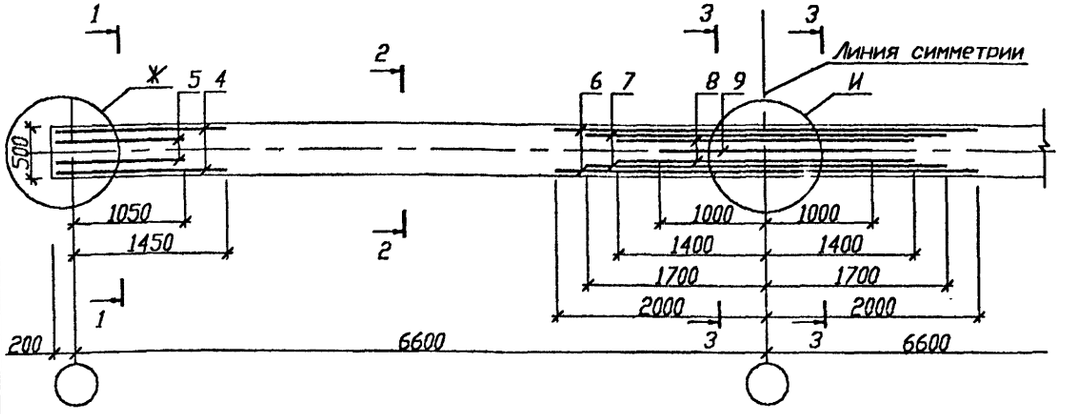

1-1 2-2 3-3

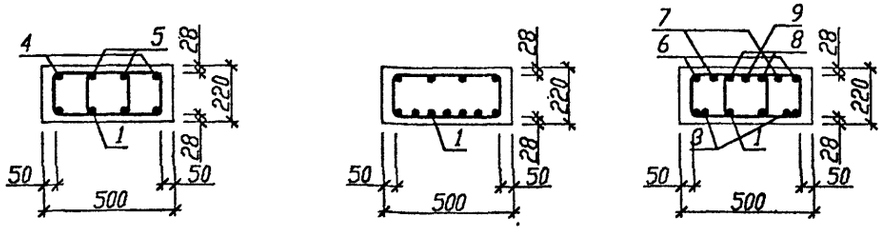

1. Верхняя арматура пространственного каркаса КП... на схеме расположения верхней арматуры и сечениях 1-1, 3-3 условно не показана
2. Деталь установки поз.10 см. узел Д Б1.020.1-7 3-1 ЗЗ
3. Узлы см. Б1.020.1-7 3-1 ЗЗ
4. На сечениях условно не показаны арматурные выпуски плит и шпонки, заходящие в пустоты плит перекрытия

Поз.	Обозначение	Наименование	Кол.	Масса ед., кг	Примечание
		Ригель монолитный 1РС66.5-27			
		Сборочные единицы			
1	Б1.020.1-7 3-1 35	Каркас КП66.5-16	2	128,23	
2	ГОСТ10884-94	ø 16 Ат-IVс L=550мм	4	0,87	
3	ГОСТ10884-94	ø 16 Ат-IVс L=1600мм	2	2,52	
4	Б1.020.1-7 3-1 51	Стержень СТ1	4	2,11	
5	Б1.020.1-7 3-1 51	Стержень СТ2	4	1,63	
6	ГОСТ10884-94	ø 22 Ат-IVс L=4000мм	2	11,94	
7	ГОСТ10884-94	ø 22 Ат-IVс L=3400мм	2	10,15	
8	ГОСТ10884-94	ø 22 Ат-IVс L=2800мм	2	8,36	
9	ГОСТ10884-94	ø 22 Ат-IVс L=2000мм	1	5,97	
10	Б1.020.1-7 3-1 50	Хомут ИМ22	6	0,59	
		Материалы			
		Бетон В25			1,75 м³

Согласовано

Инв.N подл. 31 | Подпись и дата 20.11.98 | Взам.инв.N

Изм.	Колич.	Лист	N док.	Подпись	Дата
Рук. ОЗП		Стельмашонок			11.98
Гл.спец.конст.		Стельмашонок			11.98
ГКП		Мордич Г.			11.98
Норм.конт.		Миренкова			11.98

Б1.020.1-7 3-1 11

Ригель монолитный 1РС66.5-27

Стадия	Масса	Масштаб
С		
Лист 1	Листов 1	

НИЭП БелНИИС Министерства архитектуры и строительства

Схема расположения нижней арматуры

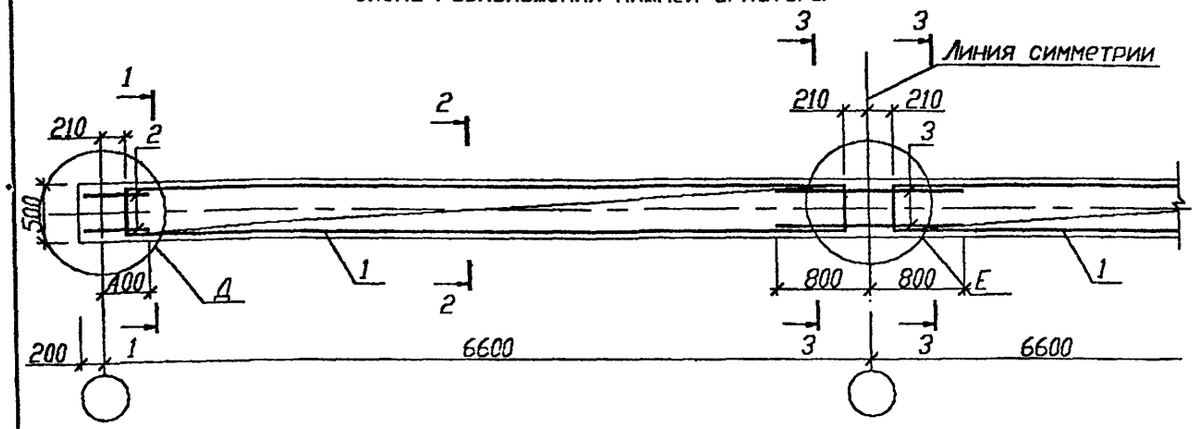

Схема расположения верхней арматуры

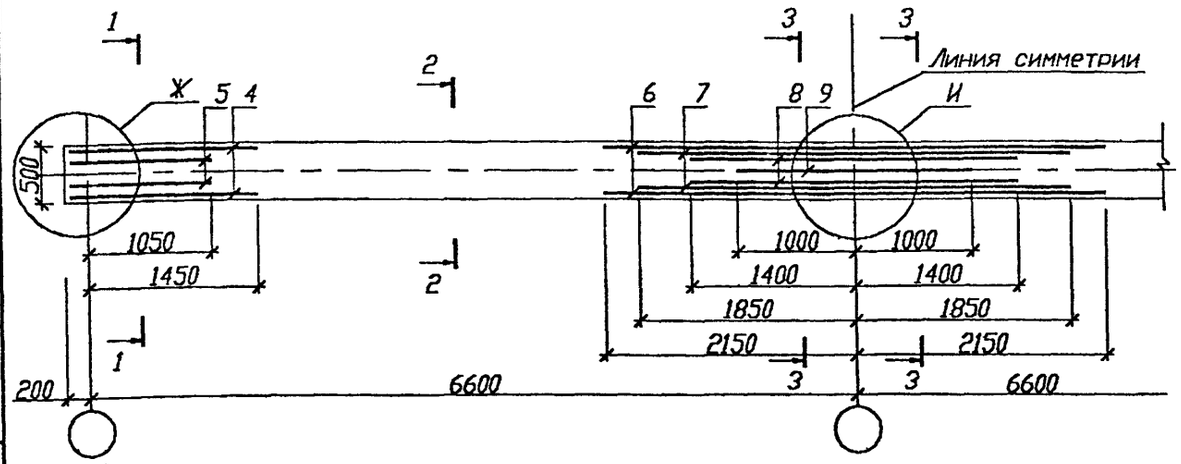

1-1

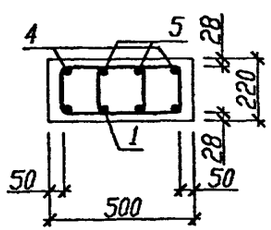

2-2

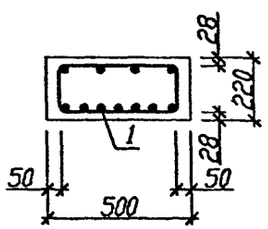

3-3

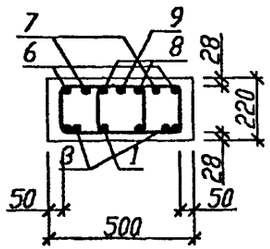

1. Верхняя арматура пространственного каркаса КП... на схеме расположения верхней арматуры и сечениях 1-1, 3-3 условно не показана
2. Деталь установки поз.10 см. узел Д Б1.020.1-7 3-1 33
3. Узлы см. Б1.020.1-7 3-1 33
4. На сечениях условно не показаны арматурные выпуски плит и шпонки, заходящие в пустоты плит перекрытия

Поз.	Обозначение	Наименование	Кол.	Масса ед., кг	Приме-чание
		Ригель монолитный 1РС66.5-36			
		Сборочные единицы			
1	Б1.020.1-7 3-1 35	Каркас КП66.5-20	2	192,50	
2	ГОСТ10884-94	ø 16 Ат-IVс L=550мм	4	0,87	
3	ГОСТ10884-94	ø 16 Ат-IVс L=1600мм	2	2,52	
4	Б1.020.1-7 3-1 51	Стержень СТ1	4	2,11	
5	Б1.020.1-7 3-1 51	Стержень СТ2	4	1,63	
6	ГОСТ10884-94	ø 25 Ат-IVс L=4300мм	2	16,51	
7	ГОСТ10884-94	ø 25 Ат-IVс L=3700мм	2	14,21	
8	ГОСТ10884-94	ø 22 Ат-IVс L=2800мм	2	8,36	
9	ГОСТ10884-94	ø 22 Ат-IVс L=2000мм	1	5,97	
10	Б1.020.1-7 3-1 50	Хомут ИМ22	6	0,59	
		Материалы			
		Бетон В25			1,75 м^3

Согласовано

Взам.инв.N

Подпись и дата 20.11.98

Инв.N подл. 31

Изм.	Колич.	Лист	N док.	Подпись	Дата
Рук. ОЭП		Стельмашонок			11.98
Гл.спец.конст.		Стельмашонок			11.98
ГКП		Мордич Г.			11.98
Норм.конт.		Миренкова			11.98

Б1.020.1-7 3-1 12

Ригель монолитный 1РС66.5-36

Стадия	Масса	Масштаб
С		
Лист 1	Листов 1	

НИЭП БелНИИС Министерства архитектуры и строительства

Схема расположения нижней арматуры

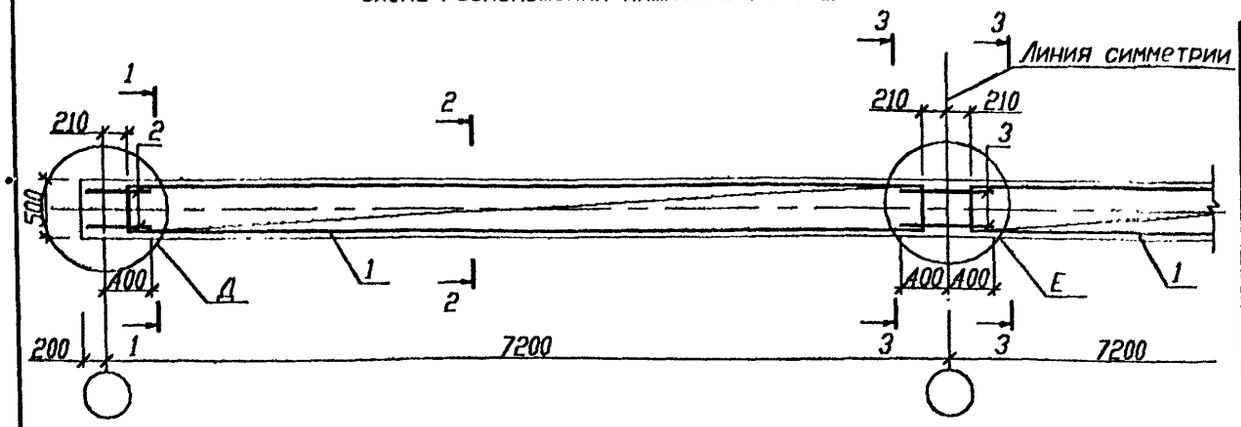

Схема расположения верхней арматуры

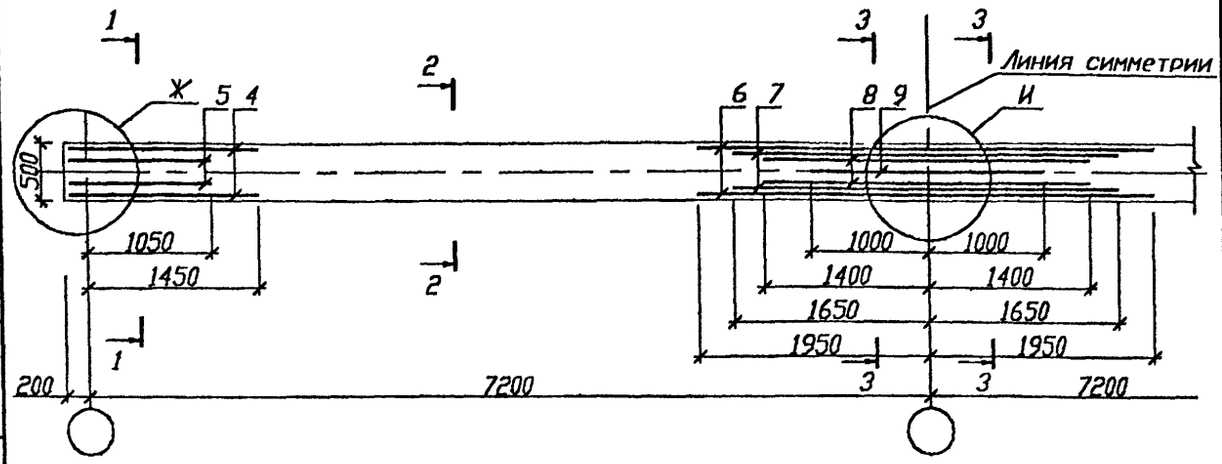

1-1

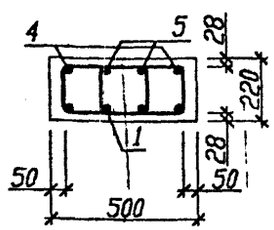

2-2

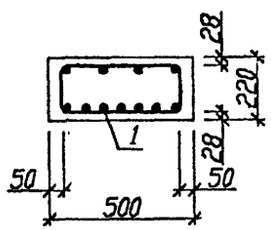

3-3

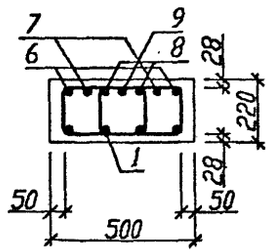

1. Верхняя арматура пространственного каркаса КП... на схеме расположения верхней арматуры и сечениях 1-1, 3-3 условно не показана
2. Деталь установки поз.10 см. узел Д Б1.020.1-7 3-1 33
3. Узлы см. Б1.020.1-7 3-1 33
4. На сечениях условно не показаны арматурные выпуски плит и шпонки, заходящие в пустоты плит перекрытия

Поз.	Обозначение	Наименование	Кол.	Масса ед., кг	Приме-чание
		Ригель монолитный 1РС72.5-18			
		Сборочные единицы			
1	Б1.020.1-7 3-1 36	Каркас КП72.5-16	2	168,78	
2	ГОСТ10884-94	ø 16 Ат-IVс L=550мм	4	0,87	
3	ГОСТ10884-94	ø 16 Ат-IVс L=800мм	2	1,26	
4	Б1.020.1-7 3-1 51	Стержень СТ1	4	2,11	
5	Б1.020.1-7 3-1 51	Стержень СТ2	4	1,63	
6	ГОСТ10884-94	ø 20 Ат-IVс L=3900мм	2	9,62	
7	ГОСТ10884-94	ø 20 Ат-IVс L=3300мм	2	8,14	
8	ГОСТ10884-94	ø 22 Ат-IVс L=2800мм	2	8,36	
9	ГОСТ10884-94	ø 22 Ат-IVс L=2000мм	1	5,97	
10	Б1.020.1-7 3-1 50	Хомут ИМ22	6	0,59	
		Материалы			
		Бетон В25			1,89 м³

Согласовано

Взам.инв.N

Подпись и дата 20.11.98

Инв.N подл. 31

Изм.	Колич.	Лист	Nдок.	Подпись	Дата
Рук. ОЭП		Стельмашонок			11.98
Гл.спец.констр.		Стельмашонок			11.98
ГКП		Мордич Г.			11.98
Норм.конт.		Миренкова			11.98

Б1.020.1-7 3-1 13

Ригель монолитный 1РС72.5-18

Стадия	Масса	Масштаб
С		
Лист 1	Листов 1	

НИЭП БелНИИС Министерства архитектуры и строительства

Схема расположения нижней арматуры

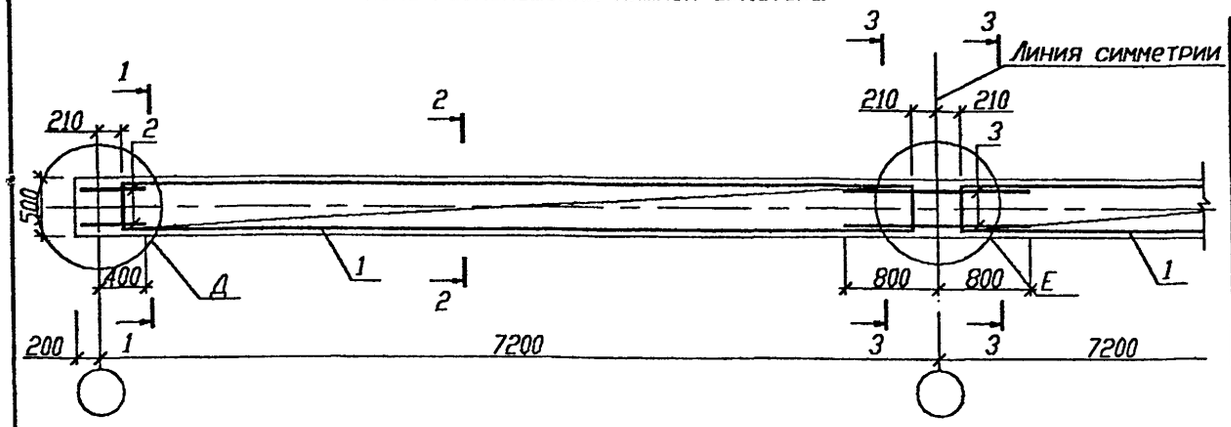

Схема расположения верхней арматуры

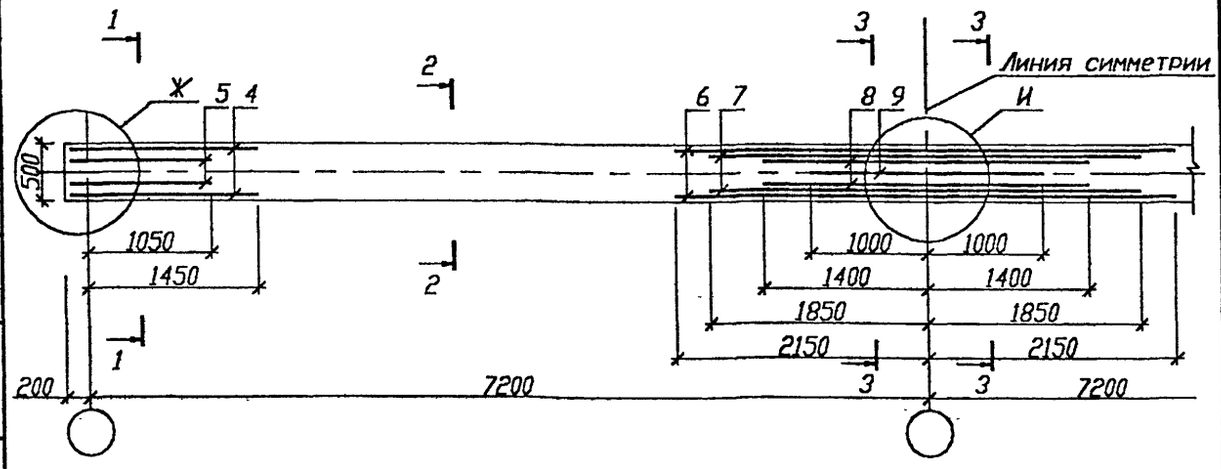

1-1

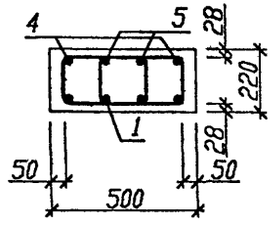

2-2

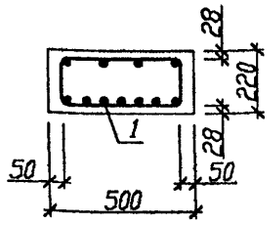

3-3

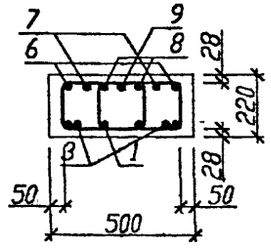

1. Верхняя арматура пространственного каркаса КП... на схеме расположения верхней арматуры и сечениях 1-1, 3-3 условно не показана
2. Деталь установки поз.10 см. узел Д Б1.020.1-7 3-1 33
3. Узлы см. Б1.020.1-7 3-1 33
4. На сечениях условно не показаны арматурные выпуски плит и шпонки, заходящие в пустоты плит перекрытия

Поз.	Обозначение	Наименование	Кол.	Масса ед., кг	Примечание
		Ригель монолитный 1РС72.5-27			
		Сборочные единицы			
1	Б1.020.1-7 3-1 36	Каркас КП72.5-20	2	209,42	
2	ГОСТ10884-94	ø 16 Ат-IVс L=550мм	4	0,87	
3	ГОСТ10884-94	ø 16 Ат-IVс L=1600мм	2	2,52	
4	Б1.020.1-7 3-1 51	Стержень СТ1	4	2,11	
5	Б1.020.1-7 3-1 51	Стержень СТ2	4	1,63	
6	ГОСТ10884-94	ø 25 Ат-IVс L=4300мм	2	16,51	
7	ГОСТ10884-94	ø 25 Ат-IVс L=3700мм	2	14,21	
8	ГОСТ10884-94	ø 22 Ат-IVс L=2800мм	2	8,36	
9	ГОСТ10884-94	ø 22 Ат-IVс L=2000мм	1	5,97	
10	Б1.020.1-7 3-1 50	Хомут ИМ22	6	0,59	
		Материалы			
		Бетон В25			1,89 м³

Согласовано

Взам.инв.N

Подпись и дата 20.11.98

Инв.N подл. 31

Изм.	Колич.	Лист	N док.	Подпись	Дата
Рук. ОЭП		Стельмашонок			11.98
Гл.специалист		Стельмашонок			11.98
ГКП		Мордич Г.			11.98
Норм.конт.		Миренкова			11.98

Б1.020.1-7 3-1 14

Ригель монолитный 1РС72.5-27

Стадия	Масса	Масштаб
С		
Лист 1	Листов 1	

НИЭП БелНИИС Министерства архитектуры и строительства

Схема расположения нижней арматуры

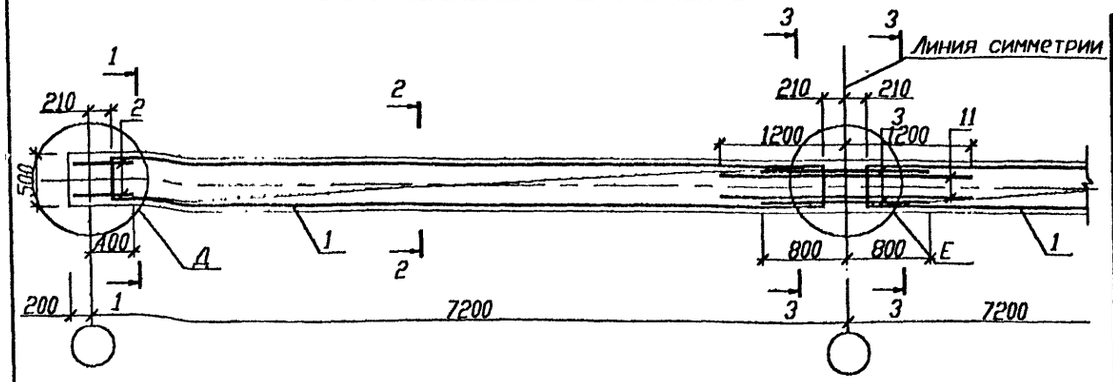

Схема расположения верхней арматуры

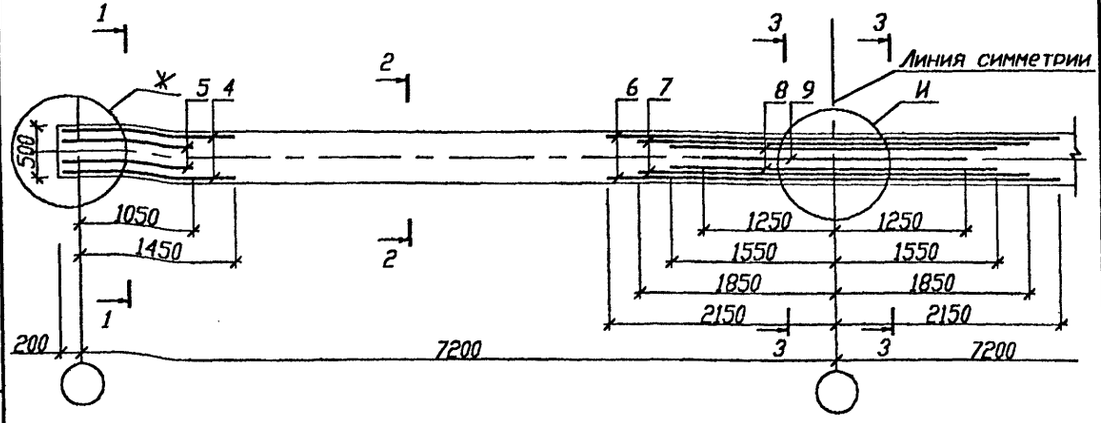

1-1 2-2 3-3

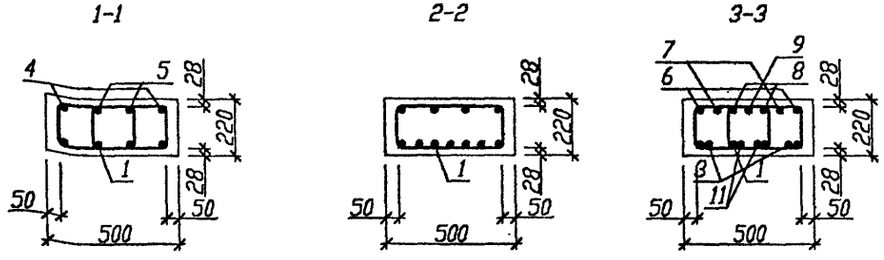

Поз.	Обозначение	Наименование	Кол.	Масса ед., кг	Примечание
		Ригель монолитный 1РС72.5-36			
		Сборочные единицы			
1	Б1.020.1-7 3-1 36	Каркас КП72.5 22	2	239,56	
2	ГОСТ10884-94	ø 16 Ат-IVс L=550мм	4	0,87	
3	ГОСТ10884-94	ø 16 Ат-IVс L=1600мм	2	2,52	
4	Б1.020.1-7 3-1 51	Стержень СТ1	4	2,11	
5	Б1.020.1-7 3-1 51	Стержень СТ2	4	1,63	
6	ГОСТ10884-94	ø 25 Ат-IVс L=4300мм	2	16,51	
7	ГОСТ10884-94	ø 25 Ат-IVс L=3700мм	2	14,21	
8	ГОСТ10884-94	ø 25 Ат-IVс L=3100мм	2	11,90	
9	ГОСТ10884-94	ø 28 Ат-IVс L=2500мм	1	12,08	
10	Б1.020.1-7 3-1 50	Хомут ИМ22	6	0,59	
11	ГОСТ10884-94	ø 25 Ат-IVс L=2400мм	2	9,22	
		Материалы			
		Бетон В25			1,89 м³

1. Верхняя арматура пространственного каркаса КП... на схеме расположения верхней арматуры и сечениях 1-1, 3-3 условно не показана
2. Деталь установки поз.10 см. узел Д Б1.020.1-7 3-1 33
3. Узлы см. Б1.020.1-7 3-1 33
4. На сечениях условно не показаны арматурные выпуски плит и шпонки, заходящие в пустоты плит перекрытия

Согласовано

Взам.инв.N

Подпись и дата 20.11.98

Инв.N подл. 31

Изм.	Колич.	Лист	N док.	Подпись	Дата
Рук. ОЭП		Стельмашонок			11.98
Гл.спец.констр.		Стельмашонок			11.98
ГКП		Мордич Г.			11.98
Норм.конт.		Миренкова			11.98

Б1.020.1-7 3-1 15

Ригель монолитный 1РС72.5-36

Стадия	Масса	Масштаб
С		
Лист 1	Листов 1	

НИЭП БелНИИС Министерства архитектуры и строительства

Схема расположения нижней арматуры

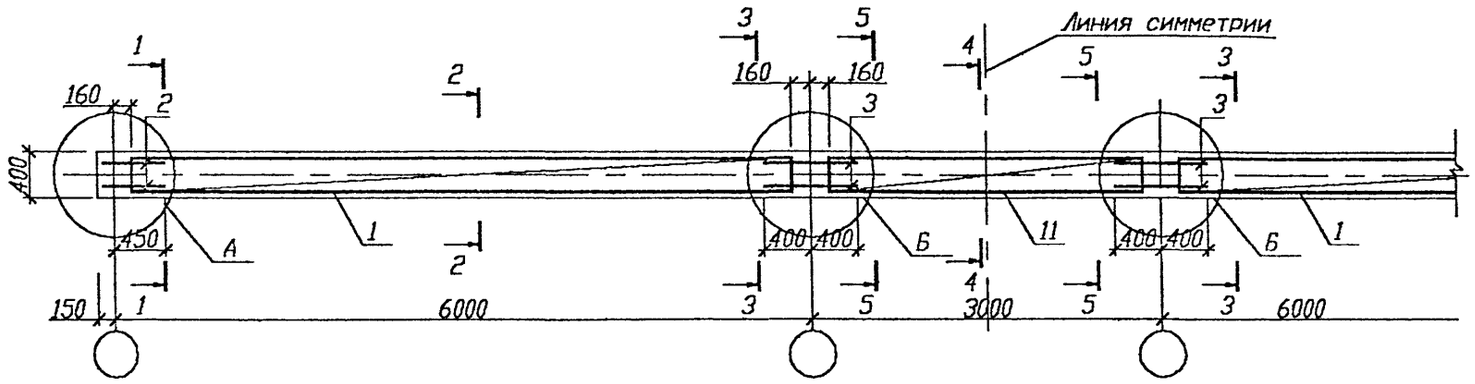

Схема расположения верхней арматуры

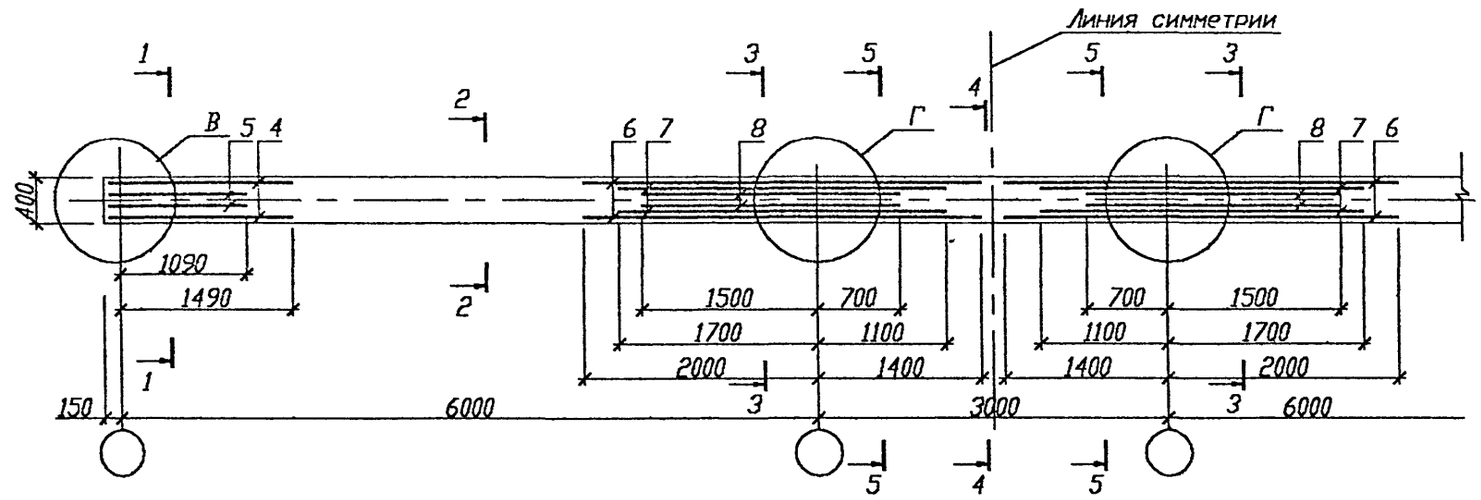

1. Верхняя арматура пространственного каркаса КП... на схеме расположения верхней арматуры условно не показана
2. Спецификацию и сечения см. лист 2
3. Узлы см. Б1.020.1-7 3-1 33

Изм.	Колич.	Лист	Nдок.	Подпись	Дата
Рук. ОЭП		Стельмашонок			11.98
Гл.спецмаст.		Стельмашонок			11.98
ГКП		Мордич			11.98
Норм.конт.		Миренкова			11.98

Б1.020.1-7 3-1 16

Ригель монолитный 2РС60.4-36

Стадия	Масса	Масштаб
С		
Лист 1	Листов 2	

НИЭП БелНИИС Министерства архитектуры и строительства

Согласовано

Инв.N подл.	Подпись и дата	Взам.инв.N
31	20.11.98	

1-1

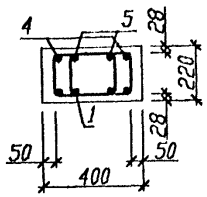

2-2

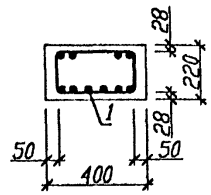

3-3

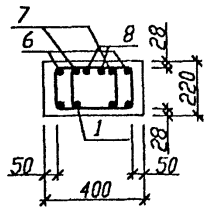

4-4

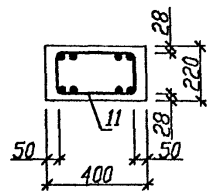

5-5

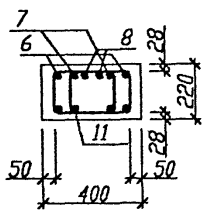

Поз.	Обозначение	Наименование	Кол.	Масса ед., кг	Приме-чание
		Ригель монолитный 2РС60.4-36			
		Сборные единицы			
1	Б1.020.1-7 3-1 38	Каркас КП60.4-16	2	125,46	
2	ГОСТ10884-94	ø 16 Ат-IVс L=6550мм	4	0,87	
3	ГОСТ10884-94	ø 16 Ат-IVс L=800мм	4	1,26	
4	Б1.020.1-7 3-1 51	Стержень СТ1	4	2,11	
5	Б1.020.1-7 3-1 51	Стержень СТ2	4	1,63	
6	ГОСТ10884-94	ø 22 Ат-IVс L=3400мм	4	10,15	
7	ГОСТ10884-94	ø 22 Ат-IVс L=2800мм	4	8,36	
8	ГОСТ10884-94	ø 25 Ат-IVс L=2200мм	4	8,45	
10	Б1.020.1-7 3-1 50	Хомут ИМ21	6	0,45	
11	Б1.020.1-7 3-1 41	Каркас КП30.4-4	1	25,74	
		Материалы			
		Бетон В25			1,62 м³

1. Верхняя арматура пространственного каркаса КП... на сечениях 1-1, 3-3 условно не показана
2. Деталь установки поз.10 см. узел А Б1.020.1-7 3-1 33
3. На сечениях условно не показаны арматурные выпуски плит и шпонки, заходящие в пустоты плит перекрытия

Согласовано

Инв.N подл. | Подпись и дата | Взам.инв.N
31 | 20.11.98

Изм.	Колич.	Лист	Nдок.	Подпись	Дата

Б1.020.1-7 3-1 16

Лист 2

Схема расположения нижней арматуры

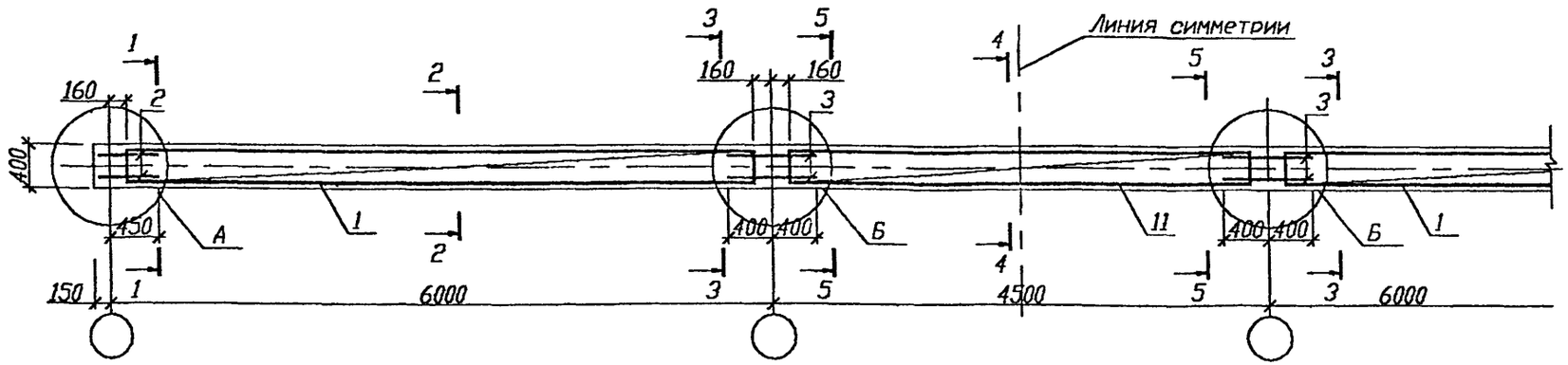

Схема расположения верхней арматуры

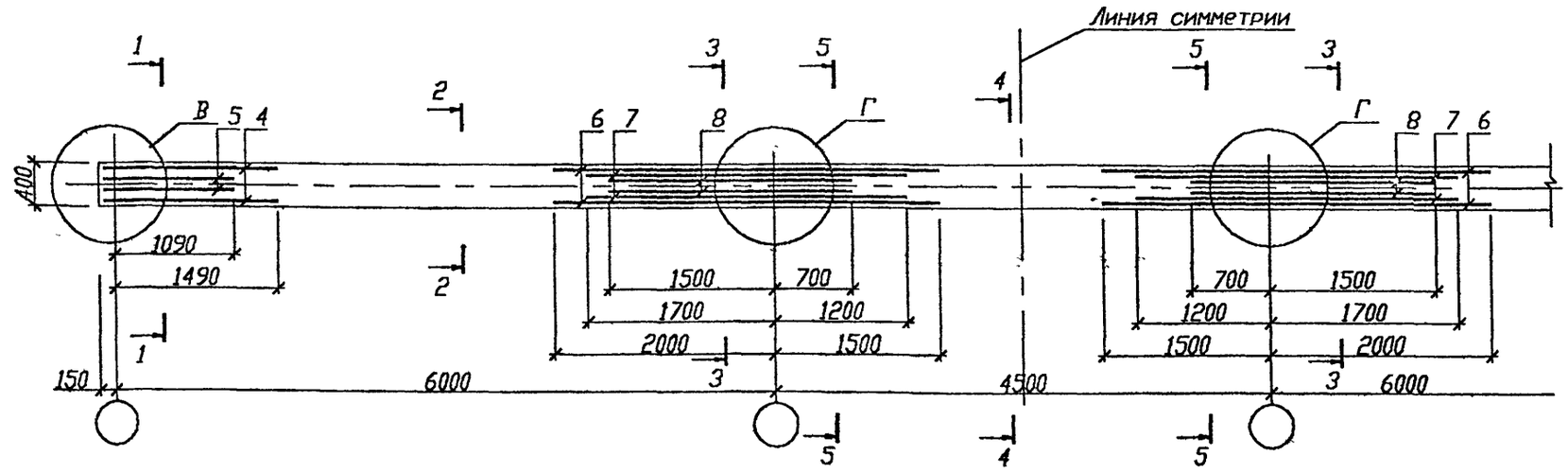

1. Верхняя арматура пространственного каркаса КП... на схеме расположения верхней арматуры условно не показана
2. Спецификацию и сечения см. лист 2
3. Узлы см. Б1.020.1-7 3-1 33

Изм.	Колич.	Лист	N док.	Подпись	Дата
Рук. ОЭП		Стельмашонок			11.98
Гл.спец.констр.		Стельмашонок			11.98
ГКП		Мордич Г.			11.98
Норм.конт.		Миженкова			11.98

Б1.020.1-7 3-1 17

Ригель монолитный 3РС60.4-36

Стадия	Масса	Масштаб
С		
Лист 1	Листов 2	

НИЭП Белниис Министерства архитектуры и строительства

Согласовано

Инв.N подл.	Подпись и дата	Взам.инв.N
31	20 11 98	

1-1

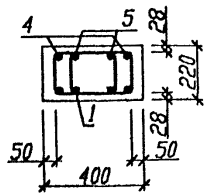

2-2

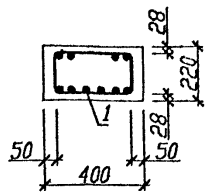

3-3

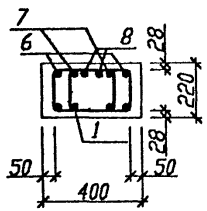

4-4

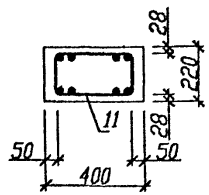

5-5

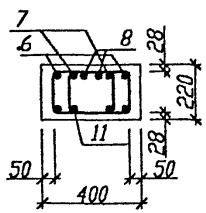

Поз.	Обозначение	Наименование	Кол.	Масса ед., кг	Приме-чание
		Ригель монолитный ЗРС60.4-30			
		Сборочные единицы			
1	Б1.020.1-7 3-1 38	Каркас КП60.4-16	2	125,40	
2	ГОСТ10884-94	ø 16 Ат-IVс L=550мм	4	0,87	
3	ГОСТ10884-94	ø 16 Ат-IVс L=800мм	4	1,26	
4	Б1.020.1-7 3-1 51	Стержень СТ1	4	2,11	
5	Б1.020.1-7 3-1 51	Стержень СТ2	4	1,63	
6	ГОСТ10884-94	ø 22 Ат-IVс L=3500мм	4	10,44	
7	ГОСТ10884-94	ø 22 Ат-IVс L=2900мм	4	8,65	
8	ГОСТ10884-94	ø 25 Ат-IVс L=2200мм	4	8,45	
10	Б1.020.1-7 3-1 50	Хомут ИМ21	6	0,45	
11	Б1.020.1-7 3-1 41	Каркас КП454-5	1	45,06	
		Материалы			
		Бетон В25			1,62 м³

1. Верхняя арматура пространственного каркаса КП... на сечениях 1-1, 3-3 условно не показана
2. Деталь установки поз.10 см. узел А Б1.020.1-7 3-1 33
3. На сечениях условно не показаны арматурные выпуски плит и шпонки, заходящие в пустоты плит перекрытия

Согласовано

Взам.инв.N

Подпись и дата 20.11.98

Инв.N подл. 31

Изм.	Колич.	Лист	Nдок.	Подпись	Дата

Б1.020.1-7 3-1 17

Лист 2

Схема расположения нижней арматуры

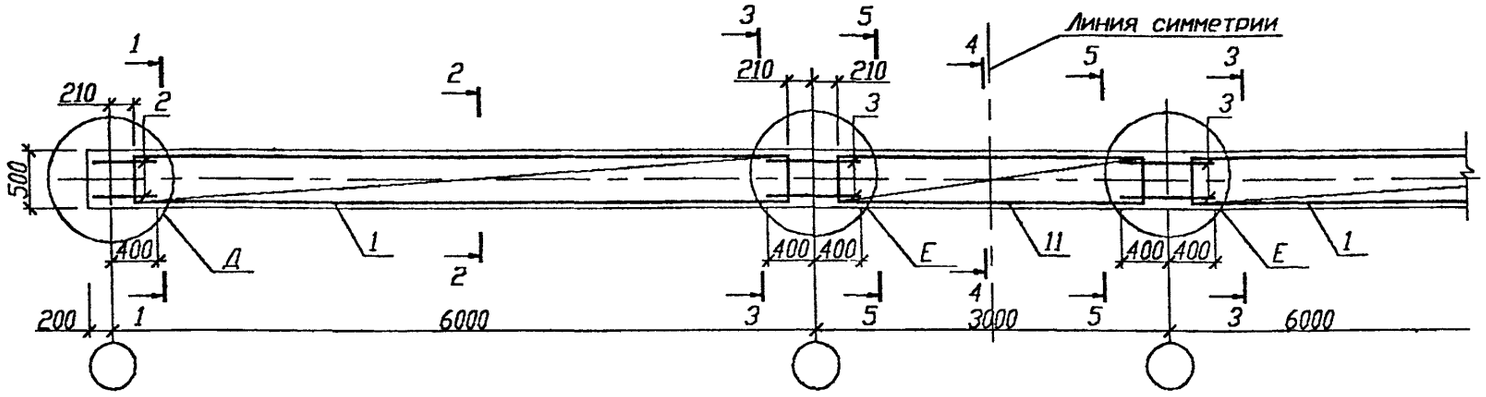

Схема расположения верхней арматуры

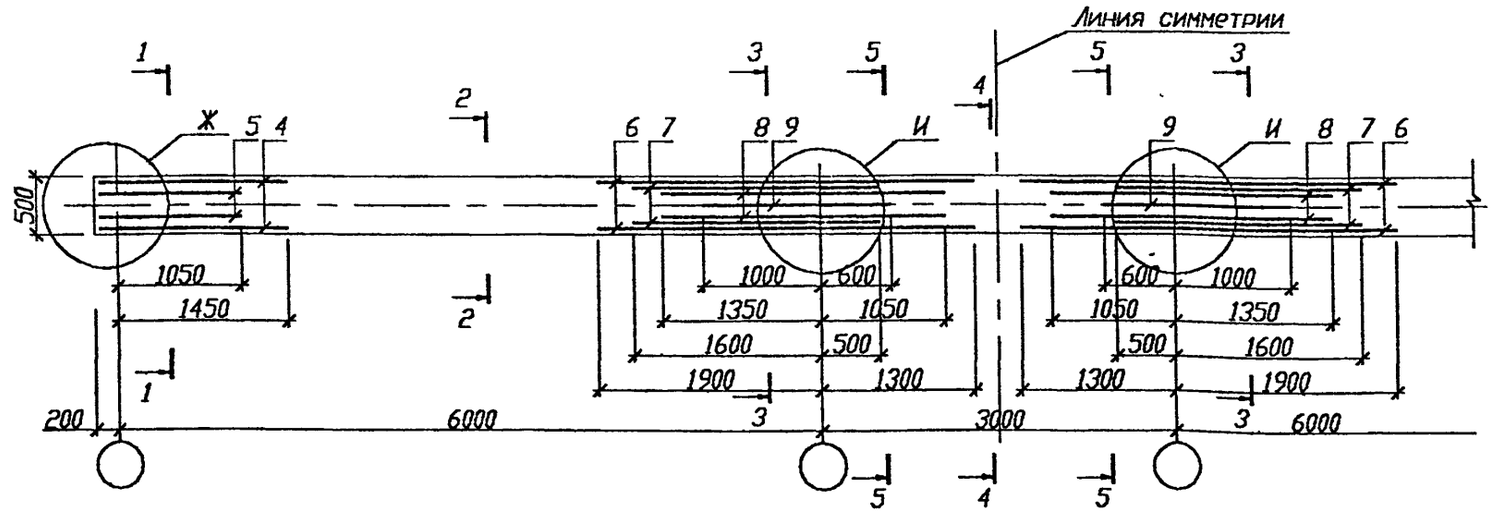

1. Верхняя арматура пространственного каркаса КП.. на схеме расположения верхней арматуры условно не показана
2. Спецификацию и сечения см. лист 2
3. Узлы см. Б1.020.1-7 3-1 33

Согласовано

Взам.инв.N

Подпись и дата 20 11 98

Инв.N подл. 31

Изм.	Колич.	Лист	N док.	Подпись	Дата
Рук. ОЭП		Стельмашонак			11.98
Гл.спец.конст.		Стельмашонак			11.98
ГКП		Нордич Г.			11.98
Норм.конт.		Миренкова			11.98

Б1.020.1-7 3-1 18

Ригель монолитный 2РС60.5-36

Стадия	Масса	Масштаб
С		
Лист 1	Листов 2	

НИЭП БелНИИС Министерства архитектуры и строительства

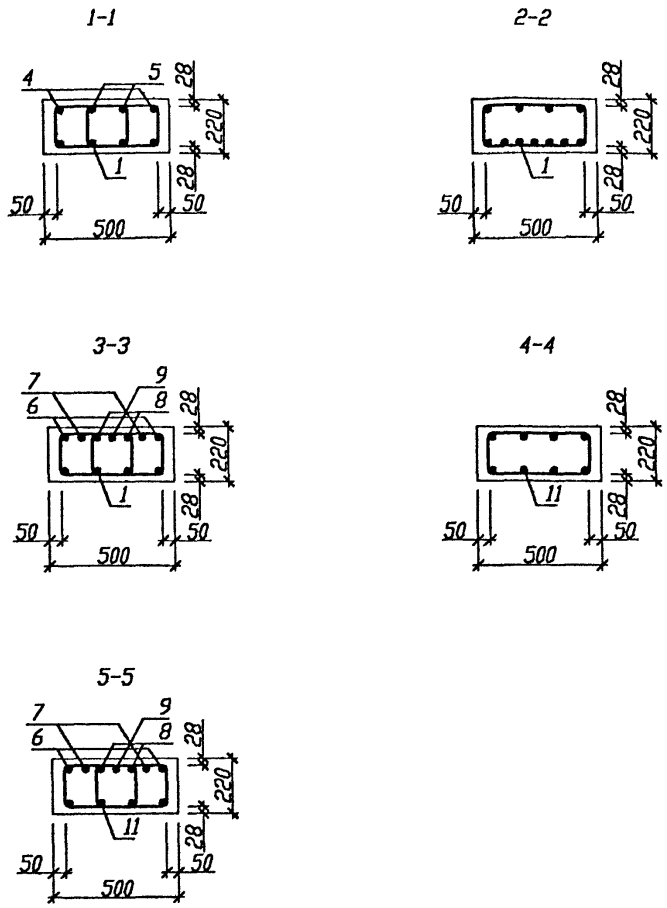

Поз.	Обозначение	Наименование	Кол.	Масса ед., кг	Примечание
		Ригель монолитный 2РС60.5-36			
		Сборочные единицы			
1	Б1.020.1-7 3-1 34	Каркас КП60.5-16	2	115,47	
2	ГОСТ10884-94	ø 16 Ат-IVс L=550мм	4	0,87	
3	ГОСТ10884-94	ø 16 Ат-IVс L=800мм	4	1,26	
4	Б1.020.1-7 3-1 51	Стержень СТ1	4	2,11	
5	Б1.020.1-7 3-1 51	Стержень СТ2	4	1,63	
6	ГОСТ10884-94	ø 18 Ат-IVс L=3200мм	4	6,39	
7	ГОСТ10884-94	ø 18 Ат-IVс L=2100мм	4	4,20	
8	ГОСТ10884-94	ø 20 Ат-IVс L=2400мм	4	5,92	
9	ГОСТ10884-94	ø 22 Ат-IVс L=1600мм	2	4,77	
10	Б1.020.1-7 3-1 50	Хомут ИМ22	6	0,59	
11	Б1.020.1-7 3-1 37	Каркас КП30.5-4	1	27,41	
		Материалы			
		Бетон В25			1,96 м^3

1. Верхняя арматура пространственного каркаса КП.. на сечениях 1-1, 3-3 условно не показана
2. Деталь установки поз.10 см. узел Д Б1.020.1-7 3-1 33
3. На сечениях условно не показаны арматурные выпуски плит и шпонки, заходящие в пустоты плит перекрытия

Согласовано

Взам.инв.N

Подпись и дата 20.11.98

Инв.N подл. 31

Изм.	Колич.	Лист	Nдок	Подпись	Дата	Б1.020.1-7 3-1 18	Лист 2

Схема расположения нижней арматуры

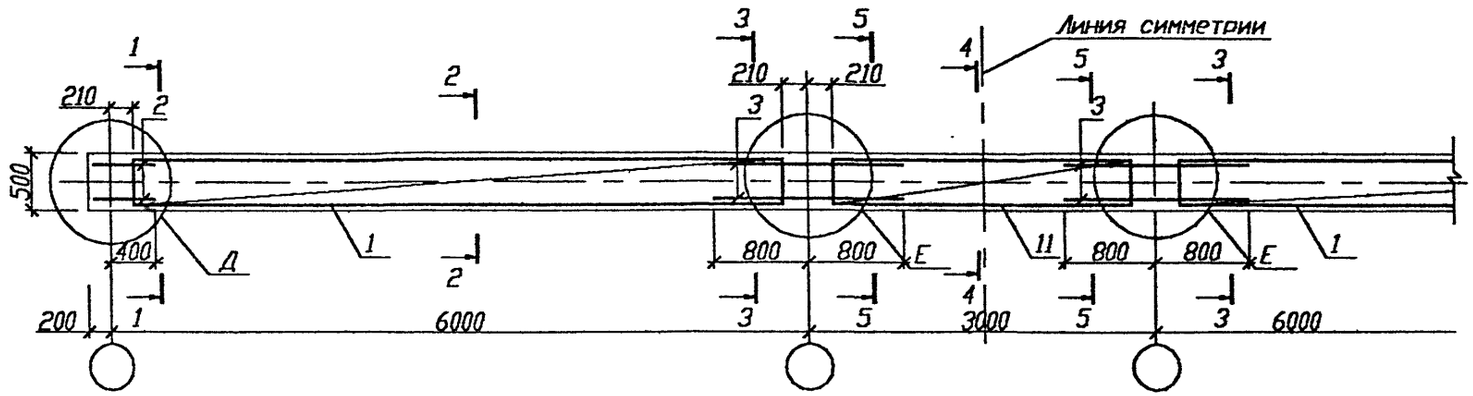

Схема расположения верхней арматуры

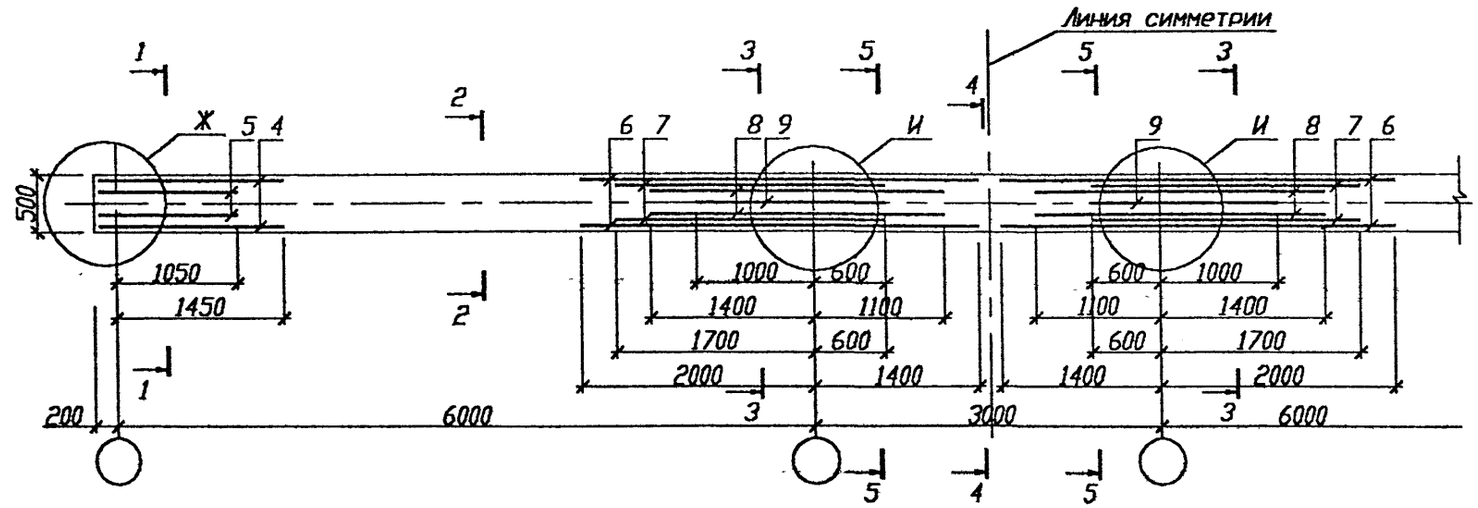

1. Верхняя арматура пространственного каркаса КП... на схеме расположения верхней арматуры условно не показана
2. Спецификацию и сечения см. лист 2
3. Узлы см. Б1.020.1-7 3-1 33

Изм.	Колич.	Лист	Nдок.	Подпись	Дата
Рук. ОЭП		Стельмашонок			11.98
Гл.спец.конст.		Стельмашонок			11.98
ГКП		Мордич Г.			11.98
Норм.конт.		Миренкова			11.98

Б1.020.1-7 3-1 19

Ригель монолитный 2РС60.5-48

Стадия	Масса	Масштаб
С		
Лист 1	Листов 2	

НИЭП БелНИИС Министерства архитектуры и строительства

Согласовано

Инв.N подл.	Подпись и дата	Взам.инв.N
31	20.11.98	

1-1

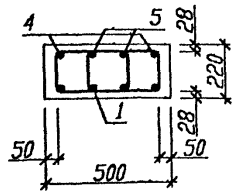

2-2

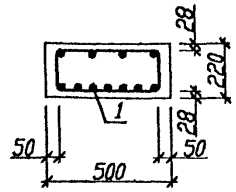

3-3

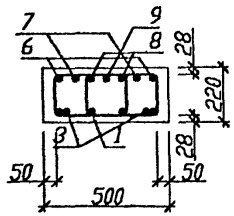

4-4

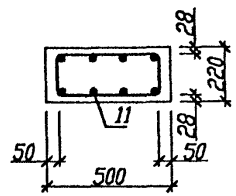

5-5

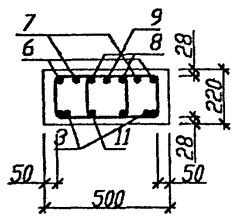

Поз.	Обозначение	Наименование	Кол.	Масса ед., кг	Примечание
		Ригель монолитный 2РС60.5-48			
		Сборочные единицы			
1	Б1.020.1-7 3-1 34	Каркас КП60.5-18	2	128,58	
2	ГОСТ10884-94	ø 16 Ат-IVс L=550мм	4	0,87	
3	ГОСТ10884-94	ø 16 Ат-IVс L=1600мм	4	2,52	
4	Б1.020.1-7 3-1 51	Стержень СТ1	4	2,11	
5	Б1.020.1-7 3-1 51	Стержень СТ2	4	1,63	
6	ГОСТ10884-94	ø 22 Ат-IVс L=3400мм	4	10,15	
7	ГОСТ10884-94	ø 22 Ат-IVс L=2300мм	4	6,86	
8	ГОСТ10884-94	ø 22 Ат-IVс L=2500мм	4	7,46	
9	ГОСТ10884-94	ø 22 Ат-IVс L=1600мм	2	4,77	
10	Б1.020.1-7 3-1 50	Хомут ИМ22	6	0,59	
11	Б1.020.1-7 3-1 37	Каркас КП30.5-4	1	27,41	
		Материалы			
		Бетон В25			1,96 м^3

1. Верхняя арматура пространственного каркаса КП... на сечениях 1-1, 3-3 условно не показана
2. Деталь установки поз.10 см. узел Д Б1.020.1-7 3-1 33
3. На сечениях условно не показаны арматурные выпуски плит и шпонки, заходящие в пустоты плит перекрытия

Согласовано

Взам.инв.N

Подпись и дата 20.11.98

Инв.N подл. 31

Изм.	Колич.	Лист	Nдок.	Подпись	Дата

Б1.020.1-7 3-1 19

Лист 2

Схема расположения нижней арматуры

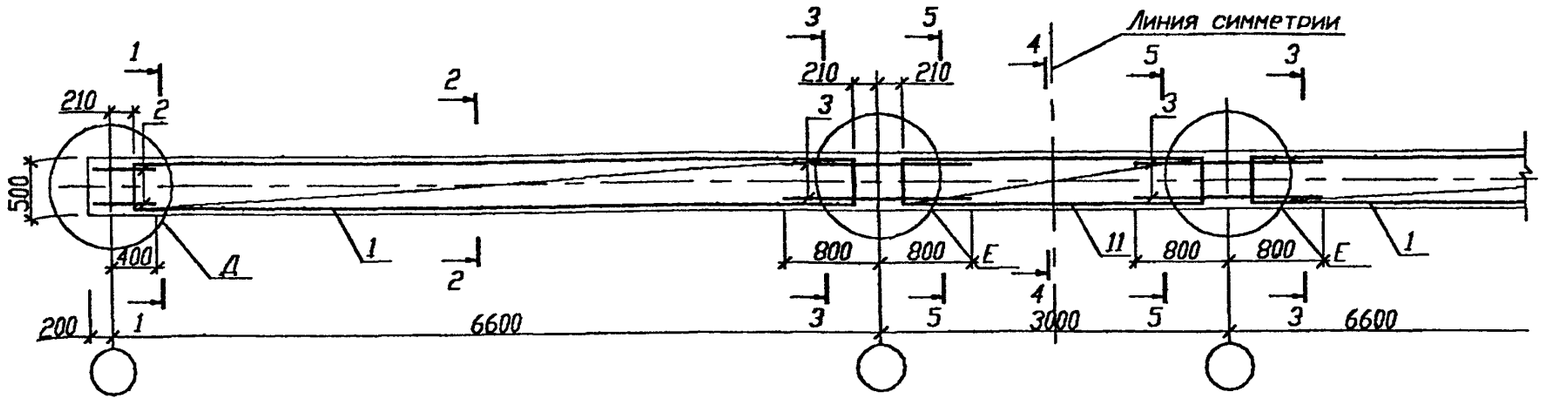

Схема расположения верхней арматуры

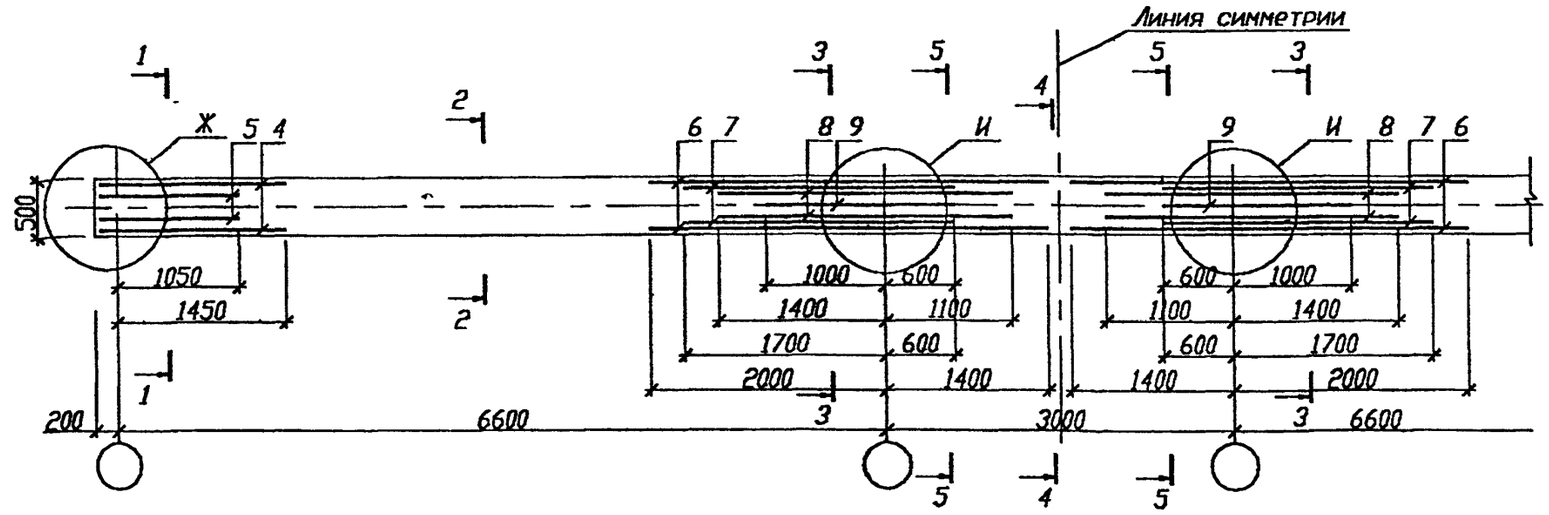

1. Верхняя арматура пространственного каркаса КП... на схеме расположения верхней арматуры условно не показана
2. Спецификацию и сечения см. лист 2
3. Узлы см. Б1.020.1-7 3-1 33

Изм.	Колич.	Лист	N док.	Подпись	Дата
Рук. ОЭП		Стельмашонок			11.98
Главпроектр.		Стельмашонок			11.98
ГКП		Мордич Г.			11.98
Нормконт.		Мирончонок			11.98

Б1.020.1-7 3-1 20

Ригель монолитный 2РС66.5-36

Стадия	Масса	Масштаб
С		
Лист 1	Листов 2	

НИЭП БелНИИС Министерства архитектуры и строительства

Согласовано

Инв.N подл.	Подпись и дата	Взам.инв.N
31	20 11 98	

1-1

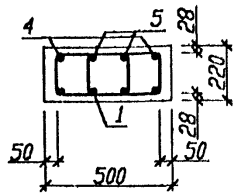

2-2

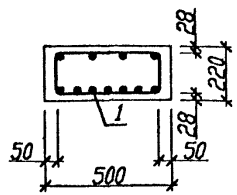

3-3

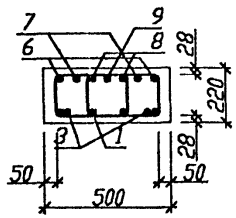

4-4

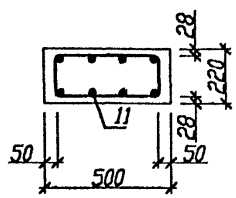

5-5

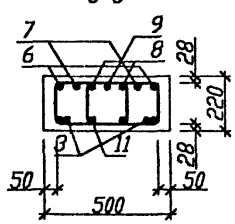

Поз.	Обозначение	Наименование	Кол.	Масса ед., кг	Приме-чание
		Ригель монолитный 2РС66.5-3			
		Сборочные единицы			
1	Б1.020.1-7 3-1 35	Каркас КП66.5-18	2	154,23	
2	ГОСТ10884-94	ø 16 Ат-IVс L=550мм	4	0,87	
3	ГОСТ10884-94	ø 16 Ат-IVс L=1600мм	4	2,52	
4	Б1.020.1-7 3-1 51	Стержень СТ1	4	2,11	
5	Б1.020.1-7 3-1 51	Стержень СТ2	4	1,63	
6	ГОСТ10884-94	ø 22 Ат-IVс L=3400мм	4	10,15	
7	ГОСТ10884-94	ø 22 Ат-IVс L=2300мм	4	6,86	
8	ГОСТ10884-94	ø 22 Ат-IVс L=2500мм	4	7,46	
9	ГОСТ10884-94	ø 22 Ат-IVс L=1600мм	2	4,77	
10	Б1.020.1-7 3-1 50	Хомут ИМ22	6	0,59	
11	Б1.020.1-7 3-1 37	Каркас КП30.5-4	1	27,41	
		Материалы			
		Бетон В25			2,13 м^3

1. Верхняя арматура пространственного каркаса КП... на сечениях 1-1, 3-3 условно не показана
2. Деталь установки поз.10 см. узел Д Б1.020.1-7 3-1 33
3. На сечениях условно не показаны арматурные выпуски плит и шпонки, заходящие в пустоты плит перекрытия

Согласовано

Инв.N подл. 31 | Подпись и дата 20.11.98 | Взам.инв.N

Изм.	Колич.	Лист	Nдок.	Подпись	Дата

Б1.020.1-7 3-1 20

Лист 2

Схема расположения нижней арматуры

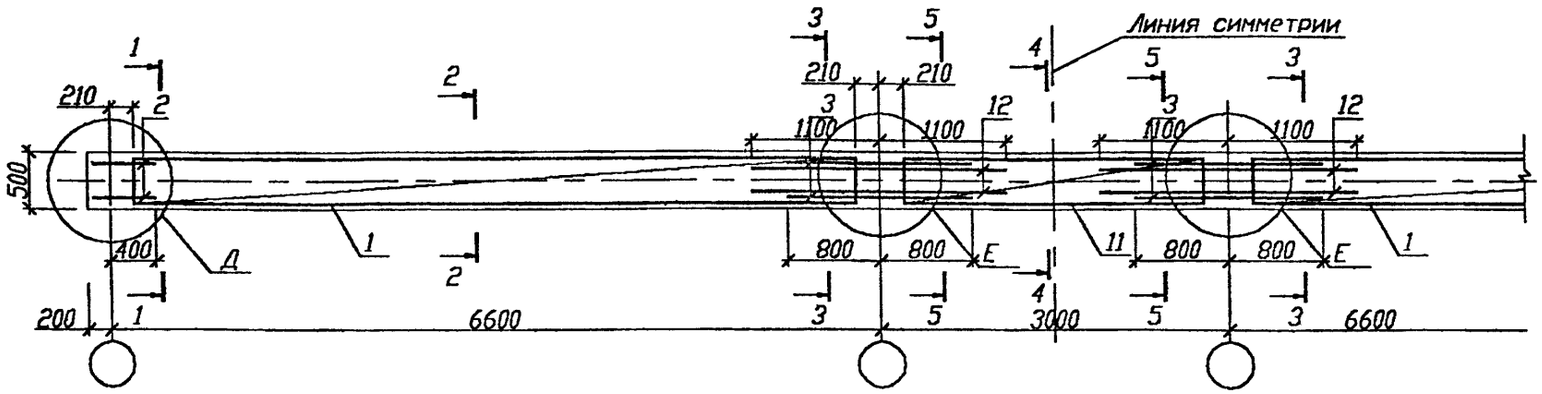

Схема расположения верхней арматуры

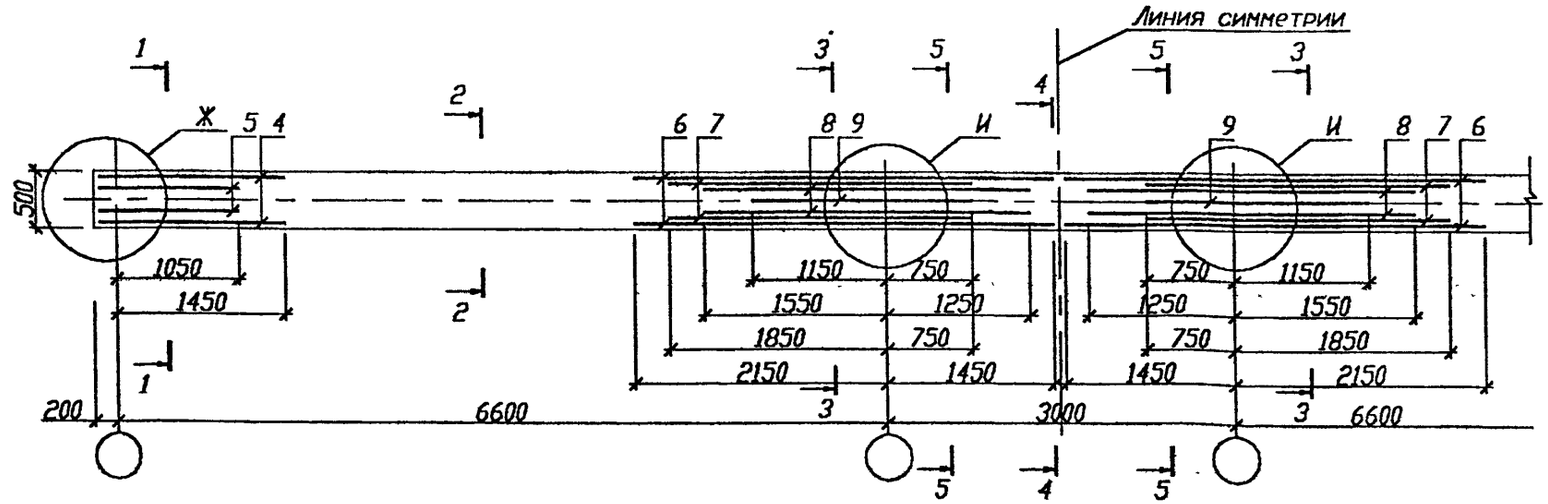

1. Верхняя арматура пространственного каркаса КП... на схеме расположения верхней арматуры условно не показана
2. Спецификацию и сечения см. лист 2
3. Узлы см. Б1.020.1-7 3-1 33

Согласовано

Инв.N подл. | Подпись и дата | Взам.инв.N
31 | 20 11 98

Изм.	Колич.	Лист	N док.	Подпись	Дата
Рук. ОЭП		Стельмашонок			11.98
Гл.специалист.		Стельмашонок			11.98
ГКП		Мордич Г.			11.98
Норм.конт.		Мирненкова			11.98

Б1.020.1-7 3-1 21

Ригель монолитный 2РС66.5-48

Стадия	Масса	Масштаб
С		
Лист 1	Листов 2	

НИЭП БелНИИС Министерства архитектуры и строительства

1-1

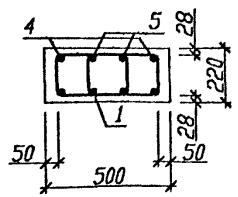

2-2

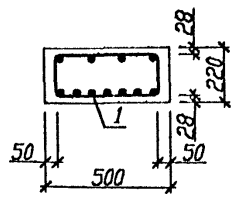

3-3

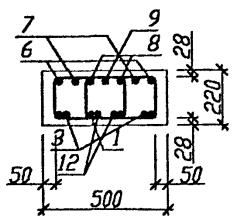

4-4

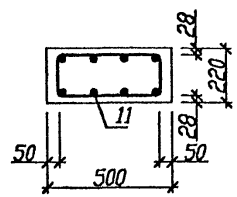

5-5

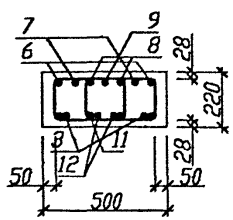

Поз.	Обозначение	Наименование	Кол.	Масса ед., кг	Приме-чание
		Ригель монолитный 2РС66.5-4			
		Сборочные единицы			
1	Б1.020.1-7 3-1 35	Каркас КП66.5-22	2	219,59	
2	ГОСТ10884-94	ø 16 Ат-IVс L=550мм	4	0,87	
3	ГОСТ10884-94	ø 16 Ат-IVс L=1600мм	4	2,52	
4	Б1.020.1-7 3-1 51	Стержень СТ1	4	2,11	
5	Б1.020.1-7 3-1 51	Стержень СТ2	4	1,63	
6	ГОСТ10884-94	ø 25 Ат-IVс L=3600мм	4	13,82	
7	ГОСТ10884-94	ø 25 Ат-IVс L=2600мм	4	9,98	
8	ГОСТ10884-94	ø 25 Ат-IVс L=2800мм	4	10,75	
9	ГОСТ10884-94	ø 25 Ат-IVс L=1900мм	2	7,30	
10	Б1.020.1-7 3-1 50	Хомут ИМ22	6	0,59	
11	Б1.020.1-7 3-1 37	Каркас КП30.5-4	1	27,41	
12	ГОСТ10884-94	ø 22 Ат-IVс L=2200мм	4	6,56	
		Материалы			
		Бетон В25			2,13 м³

1. Верхняя арматура пространственного каркаса КП... на сечениях 1-1, 3-3 условно не показана
2. Деталь установки поз.10 см. узел Д Б1.020.1-7 3-1 33
3. На сечениях условно не показаны арматурные выпуски плит и шпонки, заходящие в пустоты плит перекрытия

Согласовано

Инв.N подл. 31 | Подпись и дата 20.11.96 | Взам.инв.N

Схема расположения нижней арматуры

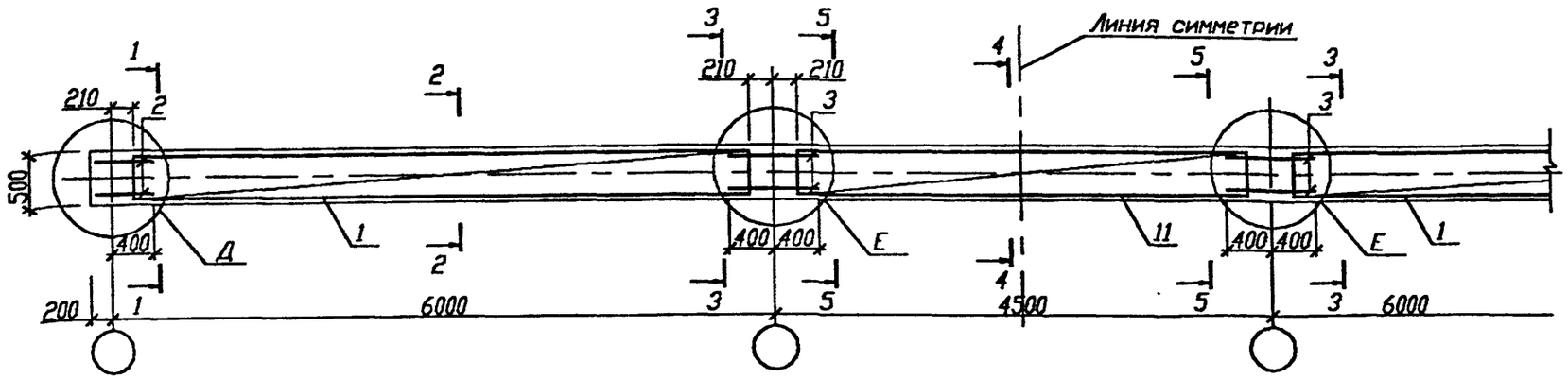

Схема расположения верхней арматуры

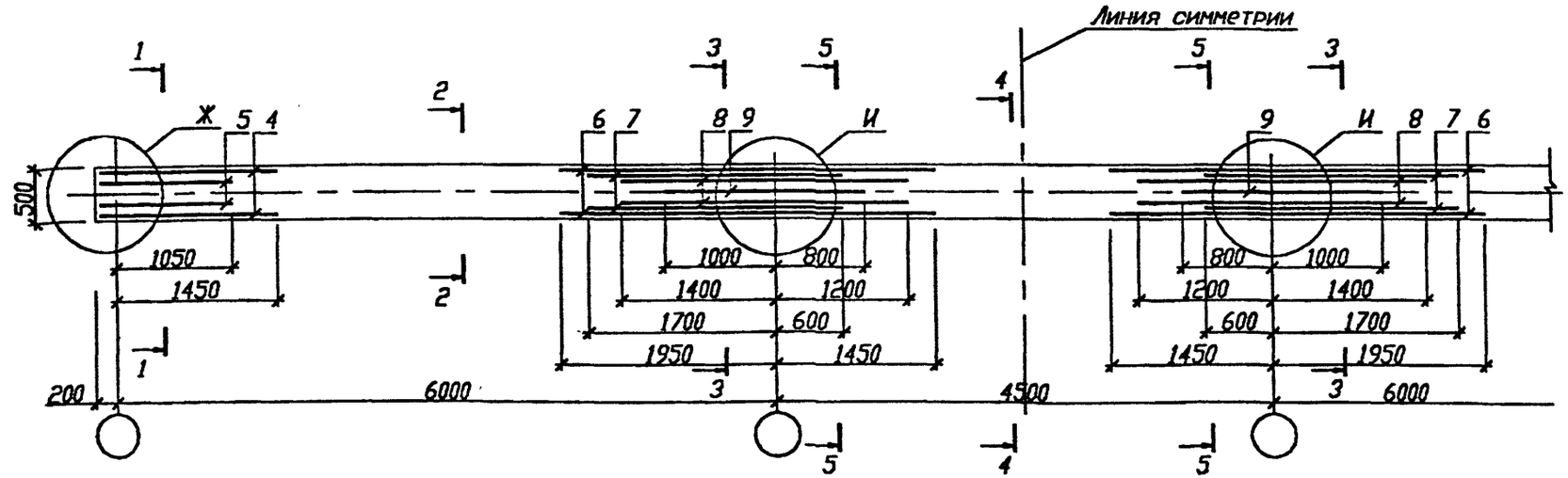

1. Верхняя арматура пространственного каркаса КП... на схеме расположения верхней арматуры условно не показана
2. Спецификацию и сечения см. лист 2
3. Узлы см. Б1.020.1-7 3-1 33

Согласовано

Взам.инв.N

Подпись и дата 20.11.98

Инв.N подл. 31

Изм.	Колич.	Лист	Nдок.	Подпись	Дата
Рук. ОЗП		Стельмашонок			11.98
Гл.спец.конст.		Стельмашонок			11.98
ГКП		Мордич Г.			11.98
Норм.конт.		Миренкова			11.98

Б1.020.1-7 3-1 22

Ригель монолитный 3РС60.5-36

Стадия	Масса	Масштаб
С		
Лист 1	Листов 2	

НИЭП БелНИИС Министерства архитектуры и строительства

1-1

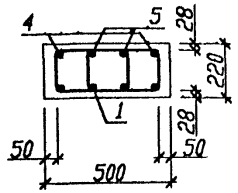

2-2

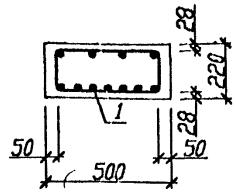

3-3

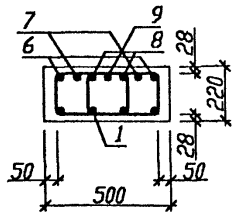

4-4

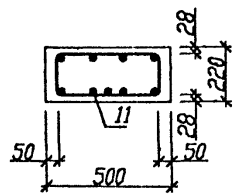

5-5

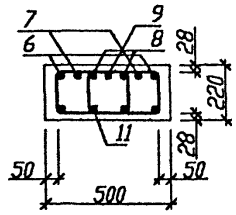

Поз.	Обозначение	Наименование	Кол.	Масса ед., кг	Приме-чание
		Ригель монолитный 3РС60.5-36			
		Сборочные единицы			
1	Б1.020.1-7 3-1 34	Каркас КП60.5-16	2	123,48	
2	ГОСТ10884-94	ø 16 Ат-IVс L=550мм	4	0,87	
3	ГОСТ10884-94	ø 16 Ат-IVс L=800мм	4	1,26	
4	Б1.020.1-7 3-1 51	Стержень СТ1	4	2,11	
5	Б1.020.1-7 3-1 51	Стержень СТ2	4	1,63	
6	ГОСТ10884-94	ø 20 Ат-IVс L=3400мм	4	8,38	
7	ГОСТ10884-94	ø 22 Ат-IVс L=2300мм	4	6,86	
8	ГОСТ10884-94	ø 20 Ат-IVс L=2600мм	4	6,41	
9	ГОСТ10884-94	ø 22 Ат-IVс L=1800мм	2	5,37	
10	Б1.020.1-7 3-1 50	Хомут ИМ22	6	0,59	
11	Б1.020.1-7 3-1 37	Каркас КП45.5-6	1	47,99	
		Материалы			
		Бетон В25			2,15 м^3

1. Верхняя арматура пространственного каркаса КП.. на сечениях 1-1, 3-3 условно не показана
2. Деталь установки поз.10 см. узел Д Б1.020.1-7 3-1 33
3. На сечениях условно не показаны арматурные выпуски плит и шпонки, заходящие в пустоты плит перекрытия

Согласовано

Взам.инв.N

Подпись и дата 20.11.98

Инв.N подл. 31

Изм.	Колич.	Лист	Nдок.	Подпись	Дата

Б1.020.1-7 3-1 22

Лист 2

Николаев
Андрей Аркадьевич

Схема расположения нижней арматуры в плане

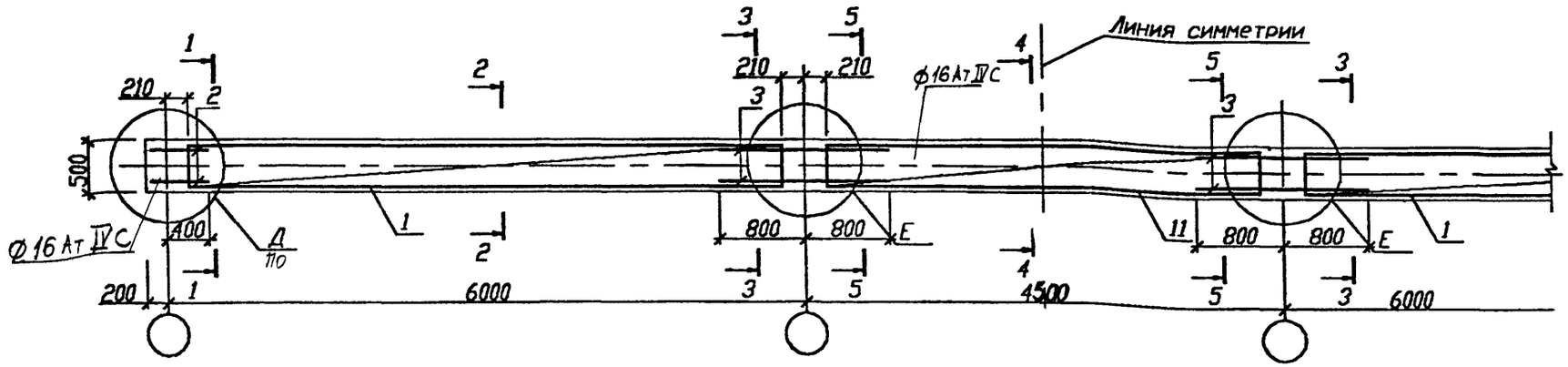

Схема расположения верхней арматуры в плане

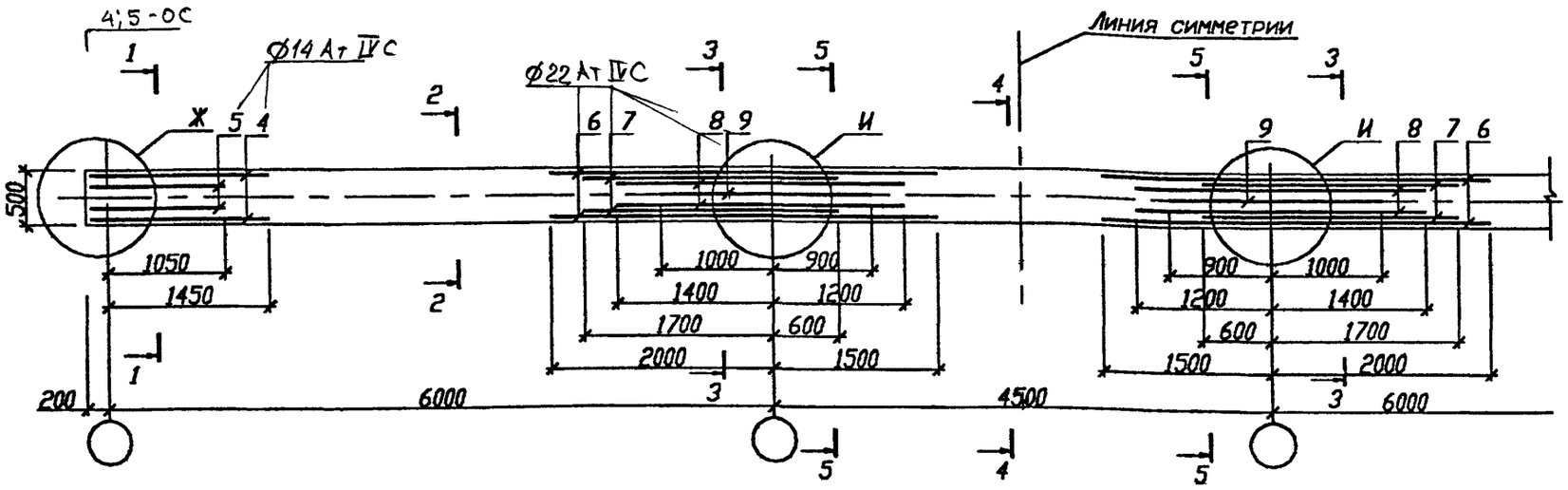

1. Верхняя арматура пространственного каркаса КП... на схеме расположения верхней арматуры условно не показана
2. Спецификацию и сечения см. лист 2
3. Узлы см. Б1.020.1-7 3-1 33

Изм.	Колич.	Лист	№док.	Подпись	Дата
Рук. ОЭП		Стельмашонок			11.98
Гл.специалист		Стельмашонок			11.98
ГКП		Мордич Г.			11.98
Норм.контр.		Миренкова			11.98

Б1.020.1-7 3-1 23

Ригель монолитный 3РС60.5-48

Стадия	Масса	Масштаб
С		
Лист 1	Листов 2	

НИЭП БелНИИС Министерства архитектуры и строительства

Согласовано

Инв.N подл.	Подпись и дата	Взам.инв.N
31	20.11.98	

1-1

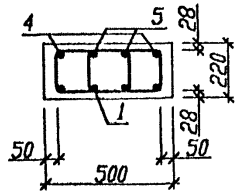

2-2

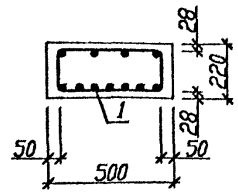

3-3

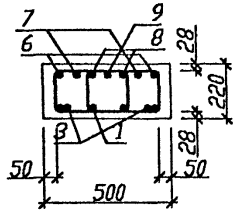

4-4

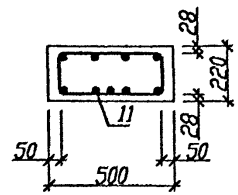

5-5

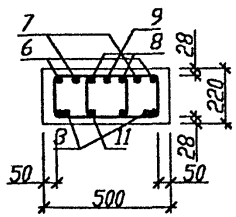

Поз.	Обозначение	Наименование	Кол.	Масса ед., кг	Приме-чание
		Ригель монолитный ЗРС60.5-48			
		Сборочные единицы			
1	Б1.020.1-7 3-1 34	Каркас КП60.5-18	2	136,59	стр 53
2	ГОСТ10884-94	ø 16 Ат-IVс L=550мм	4	0,87	
3	ГОСТ10884-94	ø 16 Ат-IVс L=1600мм	4	2,52	
4	Б1.020.1-7 3-1 51	Стержень СТ1	4	2,11	
5	Б1.020.1-7 3-1 51	Стержень СТ2	4	1,63	
6	ГОСТ10884-94	ø 22 Ат-IVс L=3500мм	4	10,44	
7	ГОСТ10884-94	ø 22 Ат-IVс L=2300мм	4	6,86	
8	ГОСТ10884-94	ø 22 Ат-IVс L=2600мм	4	7,76	
9	ГОСТ10884-94	ø 22 Ат-IVс L=1600мм	2	4,77	
10	Б1.020.1-7 3-1 50	Хомут ИМ22	6	0,59	
11	Б1.020.1-7 3-1 37	Каркас КП45.5-7	1	51,53	
		Материалы			
		Бетон В25			2,15 м^3

1. Верхняя арматура пространственного каркаса КП.. на сечениях 1-1, 3-3 условно не показана
2. Деталь установки поз.10 см. узел Д Б1.020.1-7 3-1 33
3. На сечениях условно не показаны арматурные выпуски плит и шпонки, заходящие в пустоты плит перекрытия

Согласовано

Взам.инв.N

Подпись и дата 20.11.98

Инв.N подл. 31

Схема расположения нижней арматуры

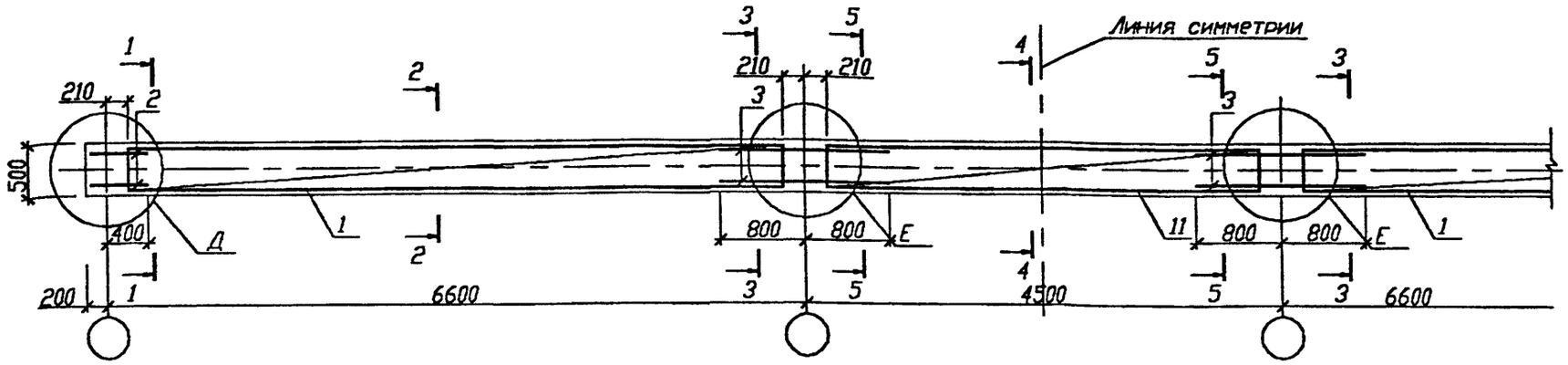

Схема расположения верхней арматуры

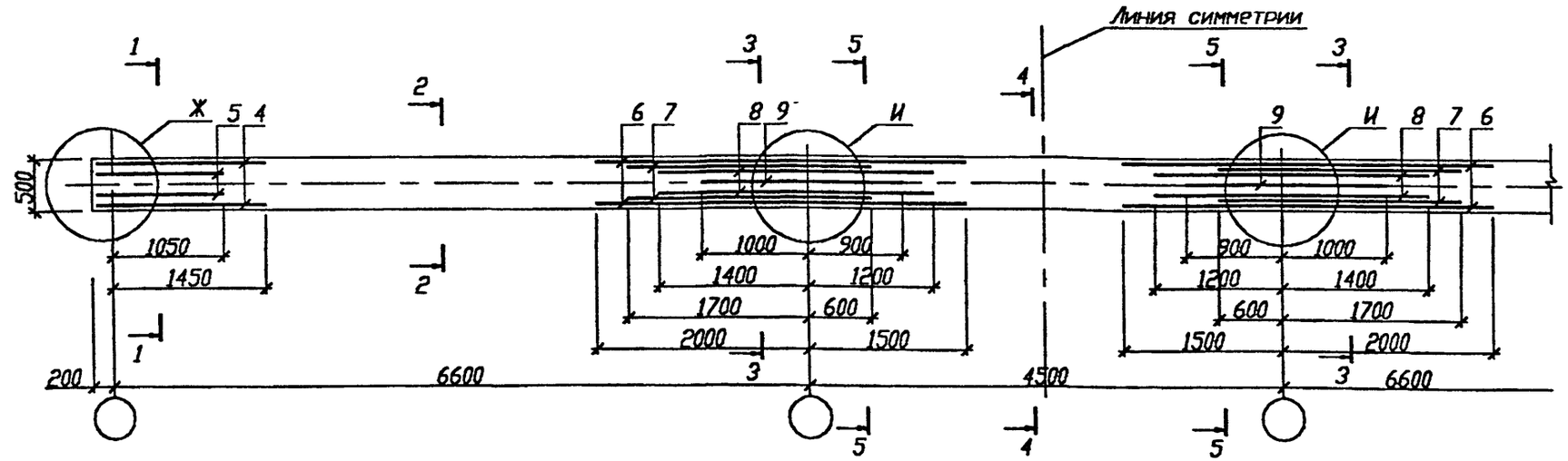

1. Верхняя арматура пространственного каркаса КП... на схеме расположения верхней арматуры условно не показана
2. Спецификацию и сечения см. лист 2
3. Узлы см. Б1.020.1-7 3-1 33

Согласовано

Взам.инв.N

Подпись и дата 20 11 98

Инв.N подл. 31

Изм.	Колич.	Лист	Nдок.	Подпись	Дата
Рук. ОЭП		Стельмашонак			11.98
Гл.спецконстр.		Стельмашонак			11.98
ГКП		Мордич Г.			11.98
Норм.контр.		Миренкова			11.98

Б1.020.1-7 3-1 24

Ригель монолитный 3РС66.5-36

Стадия	Масса	Масштаб
С		
Лист 1	Листов 2	

НИЭП БелНИИС Министерства архитектуры и строительства

1-1

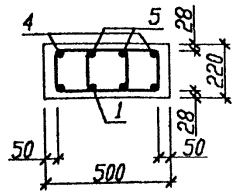

2-2

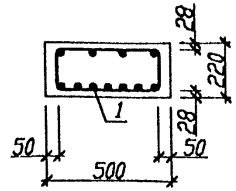

3-3

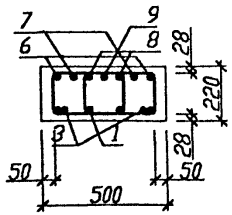

4-4

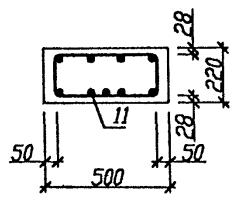

5-5

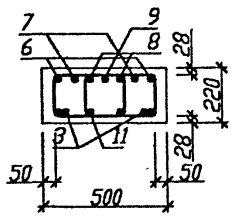

Поз.	Обозначение	Наименование	Кол.	Масса ед., кг	Приме-чание
		Ригель монолитный 3РС66.5-3			
		Сборочные единицы			
1	Б1.020.1-7 3-1 35	Каркас КП166.5-20	2	192,50	
2	ГОСТ10884-94	ø 16 Ат-IVс L=550мм	4	0,87	
3	ГОСТ10884-94	ø 16 Ат-IVс L=1600мм	4	2,52	
4	Б1.020.1-7 3-1 51	Стержень СТ1	4	2,11	
5	Б1.020.1-7 3-1 51	Стержень СТ2	4	1,63	
6	ГОСТ10884-94	ø 22 Ат-IVс L=3500мм	4	10,44	
7	ГОСТ10884-94	ø 22 Ат-IVс L=2300мм	4	6,86	
8	ГОСТ10884-94	ø 22 Ат-IVс L=2600мм	4	7,76	
9	ГОСТ10884-94	ø 22 Ат-IVс L=1600мм	2	4,77	
10	Б1.020.1-7 3-1 50	Хомут ИМ22	6	0,59	
11	Б1.020.1-7 3-1 37	Каркас КП145.5-6	1	47,99	
		Материалы			
		Бетон В25			2,32 м³

1. Верхняя арматура пространственного каркаса КП.. на сечениях 1-1, 3-3 условно не показана
2. Деталь установки поз.10 см. узел Д Б1.020.1-7 3-1 33
3. На сечениях условно не показаны арматурные выпуски плит и шпонки, заходящие в пустоты плит перекрытия

Согласовано

Взам.инв.N

Подпись и дата 20.11.98

Инв.N подл. 31

Изм.	Колич.	Лист	Nдок.	Подпись	Дата

Б1.020.1-7 3-1 24

Лист 2

Схема расположения нижней арматуры

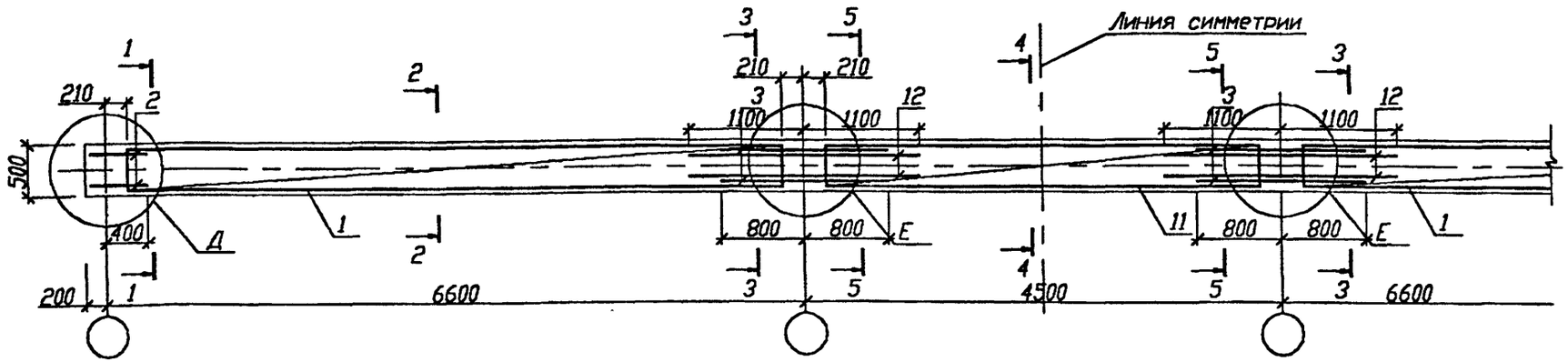

Схема расположения верхней арматуры

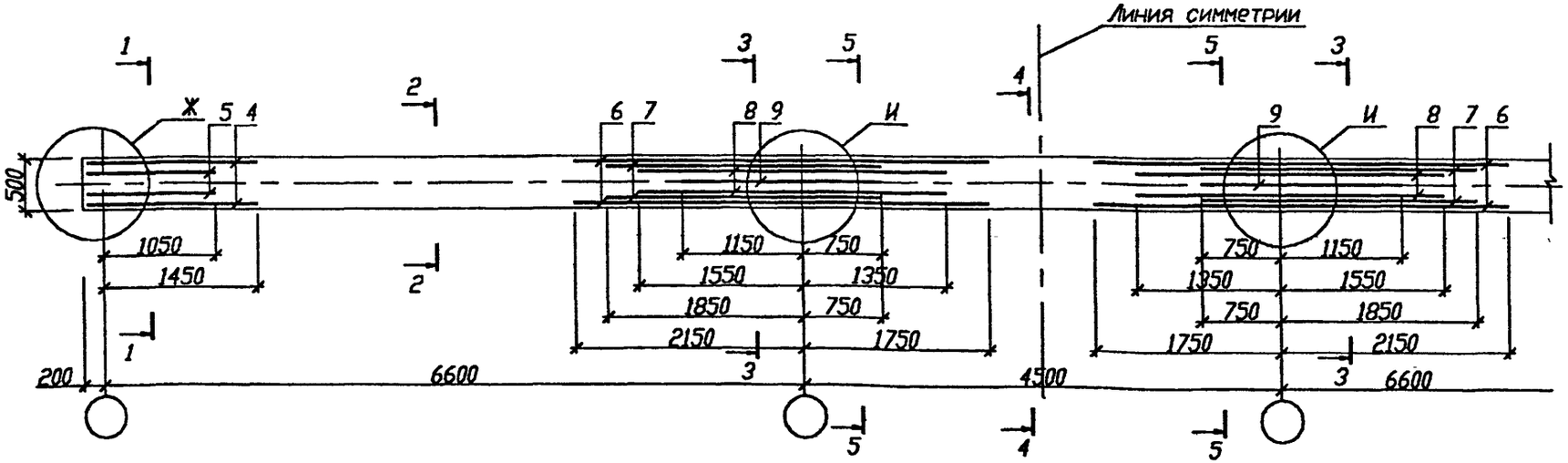

1. Верхняя арматура пространственного каркаса КП... на схеме расположения верхней арматуры условно не показана
2. Спецификацию и сечения см. лист 2
3. Узлы см. Б1.020.1-7 3-1 33

Согласовано

Взам.инв.N

Подпись и дата 20 11 98

Инв.N подл. 31

Изм.	Колич.	Лист	Ндок.	Подпись	Дата
Рук. ОЭП		Стельмашонок			11.98
Гл.специалист.		Стельмашонок			11.98
ГКП		Мордич Г.			11.98
Норм.конт		Михенкова			11.98

Б1.020.1-7 3-1 25

Ригель монолитный 3РС66.5-48

Стадия	Масса	Масштаб
С		
Лист 1	Листов 2	

НИЭП БелНИИС Министерства архитектуры и строительства

1-1

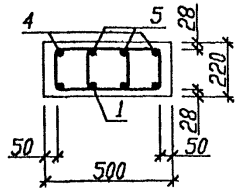

2-2

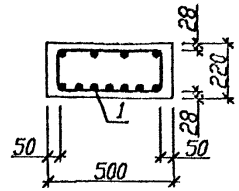

3-3

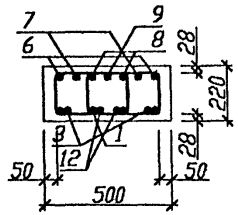

4-4

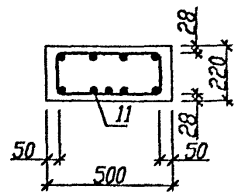

5-5

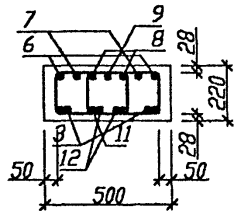

Поз.	Обозначение	Наименование	Кол.	Масса ед., кг	Приме-чание
		Ригель монолитный 3РС66.5-48			
		Сборочные единицы			
1	Б1.020.1-7 3-1 35	Каркас КП66.5-22	2	219,59	
2	ГОСТ10884-94	ø 16 Ат-IVс L=550мм	4	0,87	
3	ГОСТ10884-94	ø 16 Ат-IVс L=1600мм	4	2,52	
4	Б1.020.1-7 3-1 51	Стержень СТ1	4	2,11	
5	Б1.020.1-7 3-1 51	Стержень СТ2	4	1,63	
6	ГОСТ10884-94	ø 25 Ат-IVс L=3900мм	4	14,98	
7	ГОСТ10884-94	ø 25 Ат-IVс L=2600мм	4	9,98	
8	ГОСТ10884-94	ø 25 Ат-IVс L=2900мм	4	11,13	
9	ГОСТ10884-94	ø 25 Ат-IVс L=1900мм	2	7,30	
10	Б1.020.1-7 3-1 50	Хомут ИМ22	6	0,59	
11	Б1.020.1-7 3-1 37	Каркас КП45.5-7	1	51,53	
12	ГОСТ10884-94	ø 22 Ат-IVс L=2200мм	4	6,56	
		Материалы			
		Бетон В25			2,32 м³

1. Верхняя арматура пространственного каркаса КП... на сечениях 1-1, 3-3 условно не показана
2. Деталь установки поз.10 см. узел Д Б1.020.1-7 3-1 33
3. На сечениях условно не показаны арматурные выпуски плит и шпонки, заходящие в пустоты плит перекрытия

Согласовано

Инв.N подл. 31 | Подпись и дата 20.11.98 | Взам.инв.N

Изм.	Колич.	Лист	Nдок.	Подпись	Дата

Б1.020.1-7 3-1 25

Лист 2

Схема расположения нижней арматуры

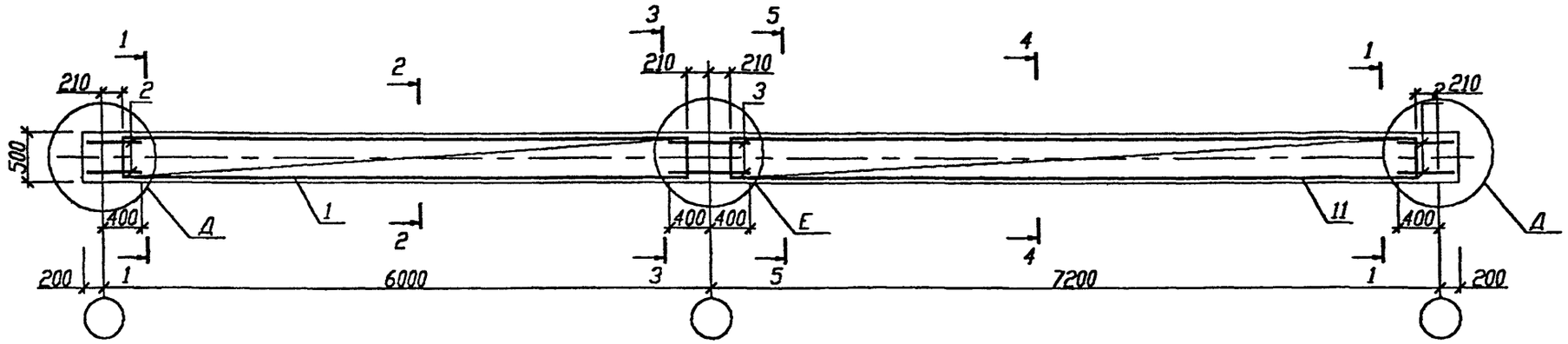

Схема расположения верхней арматуры

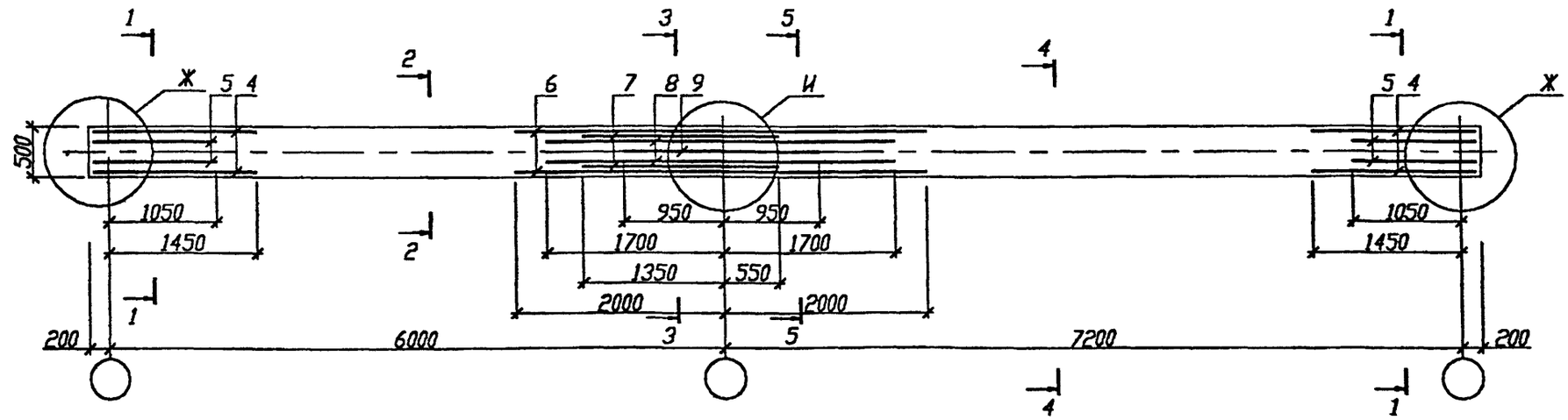

1. Верхняя арматура пространственного каркаса КП... на схеме расположения верхней арматуры условно не показана
2. Спецификацию и сечения см. лист 2
3. Узлы см. Б1.020.1-7 3-1 33

Изм.	Колич.	Лист	Nдок.	Подпись	Дата
Рук. ОЭП		Стельмашонок			11.98
Гл.специалист		Стельмашонок			11.98
ГКП		Мордич Г.			11.98
Норм.конт.		Мирончова			11.98

Б1.020.1-7 3-1 26

Ригель монолитный 1РС72(60).5-18 с различными пролетами

Стадия	Масса	Масштаб
С		
Лист 1	Листов 2	

НИЭП БелНИИС Министерства архитектуры и строительства

Согласовано

Взам.инв.N

Подпись и дата 20.11.98

Инв.N подл. 31

1-1

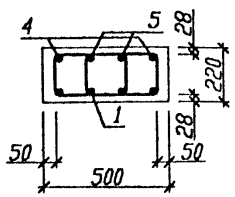

2-2

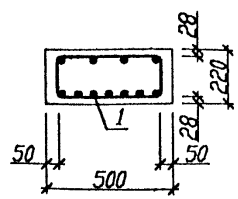

3-3

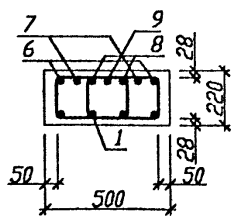

4-4

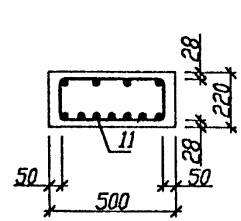

5-5

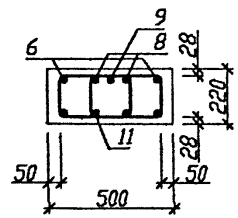

Поз.	Обозначение	Наименование	Кол.	Масса ед., кг	Приме-чание
		Ригель монолитный 1РС72(60).5-18			
		Сборочные единицы			
1	Б1.020.1-7 3-1 34	Каркас КП60.5-12	1	94,35	
2	ГОСТ10884-94	ø 16 Ат-IVс L=550мм	4	0,87	
3	ГОСТ10884-94	ø 16 Ат-IVс L=800мм	2	1,26	
4	Б1.020.1-7 3-1 51	Стержень СТ1	4	2,11	
5	Б1.020.1-7 3-1 51	Стержень СТ2	4	1,63	
6	ГОСТ10884-94	ø 22 Ат-IVс L=4000мм	2	11,94	
7	ГОСТ10884-94	ø 18 Ат-IVс L=1900мм	2	3,80	
8	ГОСТ10884-94	ø 22 Ат-IVс L=3400мм	2	10,15	
9	ГОСТ10884-94	ø 20 Ат-IVс L=1900мм	1	4,69	
10	Б1.020.1-7 3-1 50	Хомут ИМ22	6	0,52	
11	Б1.020.1-7 3-1 36	Каркас КП72.5-16	1	141,54	
		Материалы			
		Бетон В25			1,73 м^3

1. Верхняя арматура пространственного каркаса КП.. на сечениях 1-1, 3-3 условно не показана
2. Деталь установки поз.10 см. узел Д Б1.020.1-7 3-1 33
3. На сечениях условно не показаны арматурные выпуски плит и шпонки, заходящие в пустоты плит перекрытия

Согласовано

Инв.N подл. 31 | Подпись и дата 20.11.98 | Взам.инв.N

Изм.	Колич.	Лист	Nдок.	Подпись	Дата

Б1.020.1-7 3-1 26

Лист 2

Схема расположения нижней арматуры

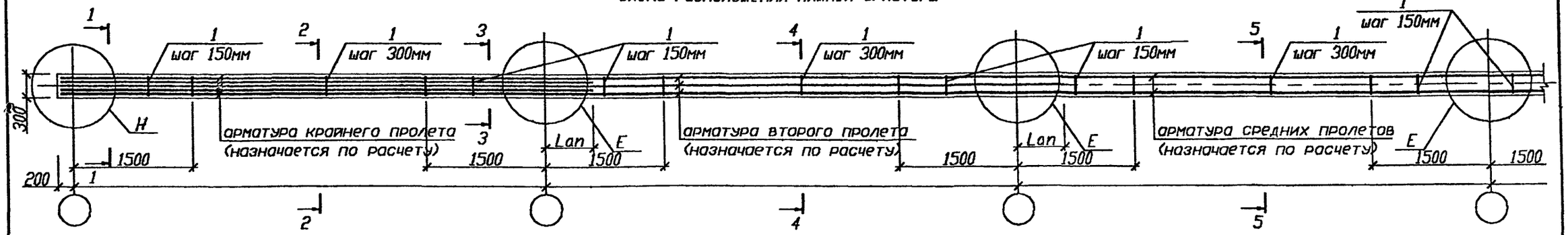

Схема расположения верхней арматуры

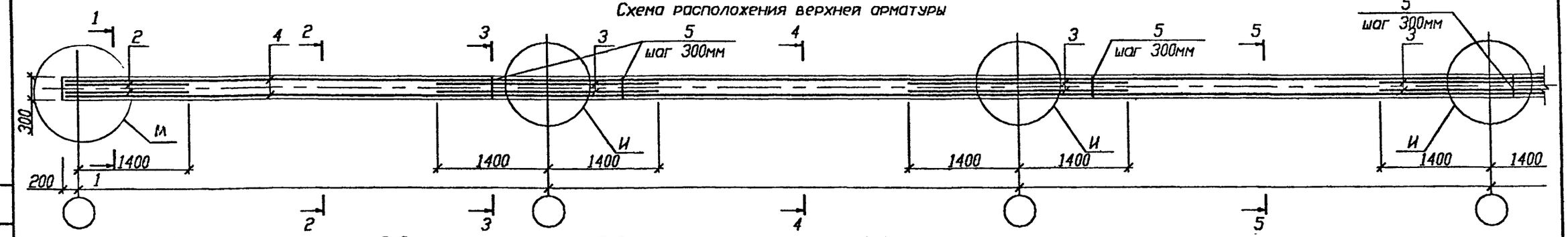

1-1

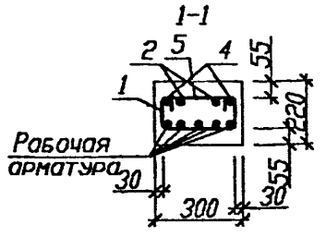

2-2

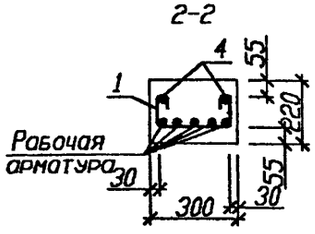

3-3

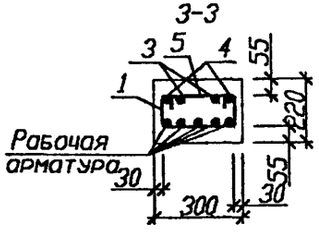

4-4

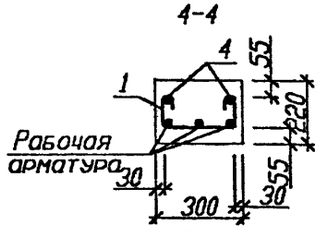

5-5

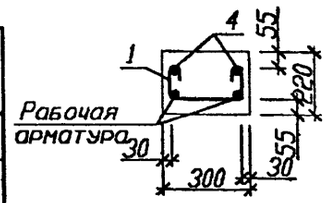

1. Армирование связевого ригеля назначается по расчету в соответствии с указаниями вып. 0-1. На данном листе показан принцип армирования и отдельные детали, готовые к применению
2. Узлы см. Б1.020.1-7 3-1 33
3. Lan - длина анкеровки рабочей арматуры
4. Стержни, показанные на данном листе непрерывной длиной стыковать между собой по типу С21-Рн ГОСТ14098-91
В любом произвольном сечении должно быть не более одного стыка

Поз.	Обозначение	Наименование	Кол.	Масса ед., кг	Приме-чание
		Ригель монолитный связевый			
		Сборочные единицы			
1	Б1.020.1-7 3-1 50	Хомут ИМ18		0,24	см. примеч.
2	Б1.020.1-7 3-1 51	Стержень СТ3		1,51	см. примеч.
3	ГОСТ10884-94	ø 12 Ат-IVс L=2800мм		2,49	см. примеч.
4	ГОСТ5781-82	ø 8 А-III			см. примеч.
5	Б1.020.1-7 3-1 50	Хомут ИМ20		0,18	см. примеч.

Изм.	Колич.	Лист	Nдок.	Подпись	Дата
Рук. ОЭП		Стельмашонок			11.98
Гл.специалист		Стельмашонок			11.98
ГКП		Мордич Г.			11.98
Нормконт		Миронкова			11.98

Б1.020.1-7 3-1 27

Ригель монолитный связевый средний при колоннах каркаса 400х400

Стадия	Масса	Масштаб
С		
Лист 1	Листов 1	

НИЭП БелНИИС Министерства архитектуры и строительства

Согласовано

Взам.инв.N

Подпись и дата 20.11.98

Инв.N подл. 31

Схема расположения нижней арматуры

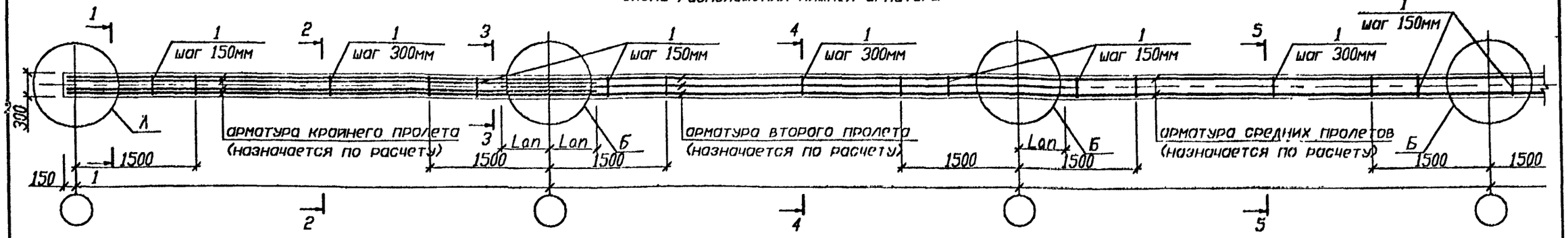

Схема расположения верхней арматуры

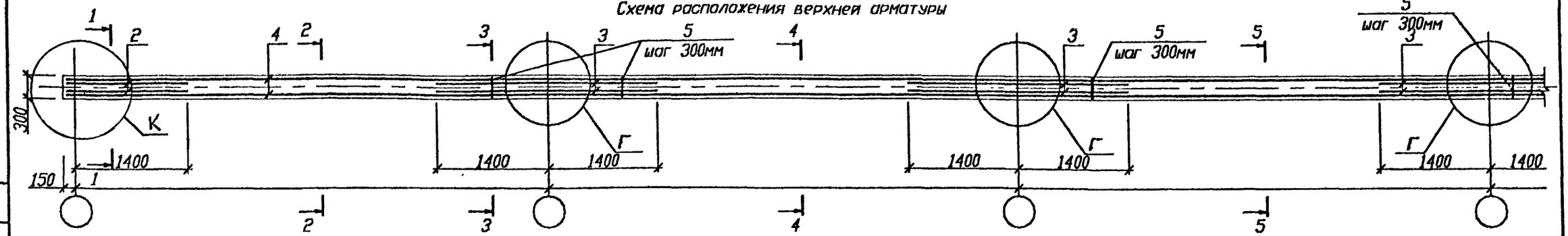

1-1

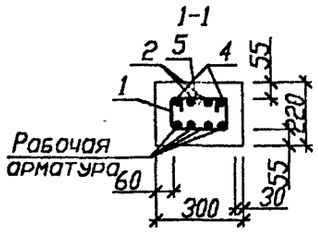

2-2

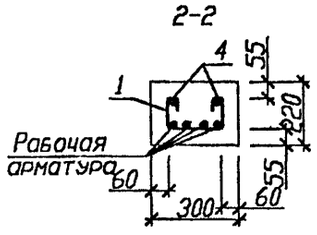

3-3

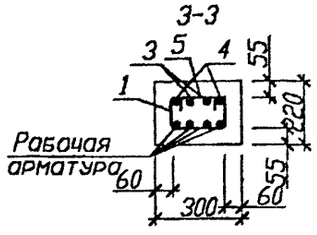

4-4

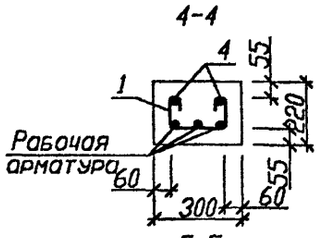

5-5

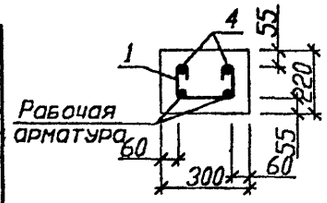

1. Армирование связевого ригеля назначается по расчету в соответствии с указаниями вып. 0-1. На данном листе показан принцип армирования и отдельные детали, готовые к применению
2. Узлы см. Б1.020.1-7 3-1 33
3. Lan - длина анкеровки рабочей арматуры
4. Стержни, показанные на данном листе непрерывной длиной стыковать между собой по типу С21-Рн ГОСТ14098-91
В любом произвольном сечении должно быть не более одного стыка

Поз.	Обозначение	Наименование	Кол.	Масса ед., кг	Приме-чание
		Ригель монолитный связевый			
		Сборочные единицы			
1	Б1.020.1-7 3-1 50	Хомут ИМ17		0,21	см. примеч.
2	Б1.020.1-7 3-1 51	Стержень СТ3		1,51	см. примеч.
3	ГОСТ10884-94	⌀ 12 Ат-IVс L=2800мм		2,49	см. примеч.
4	ГОСТ5781-82	⌀ 8 А-III			см. примеч.
5	Б1.020.1-7 3-1 50	Хомут ИМ19		0,15	см. примеч.

Изм.	Колич.	Лист	N док.	Подпись	Дата
Рук. ОЭП		Стельмашонок			11.98
Гл.спец.конст.		Стельмашонок			11.98
ГКП		Мордич Г.			11.98
Норм.конт.		Миренкова			11.98

Б1.020.1-7 3-1 28

Ригель монолитный связевый средний при колоннах каркаса 300х300

Стадия	Масса	Масштаб
С		
Лист 1	Листов 1	

НИЭП БелНИИС Министерства архитектуры и строительства

Согласовано

Взам.инв.N

Подпись и дата 20.11.98

Инв.N подл. 31

Схема расположения нижней арматуры

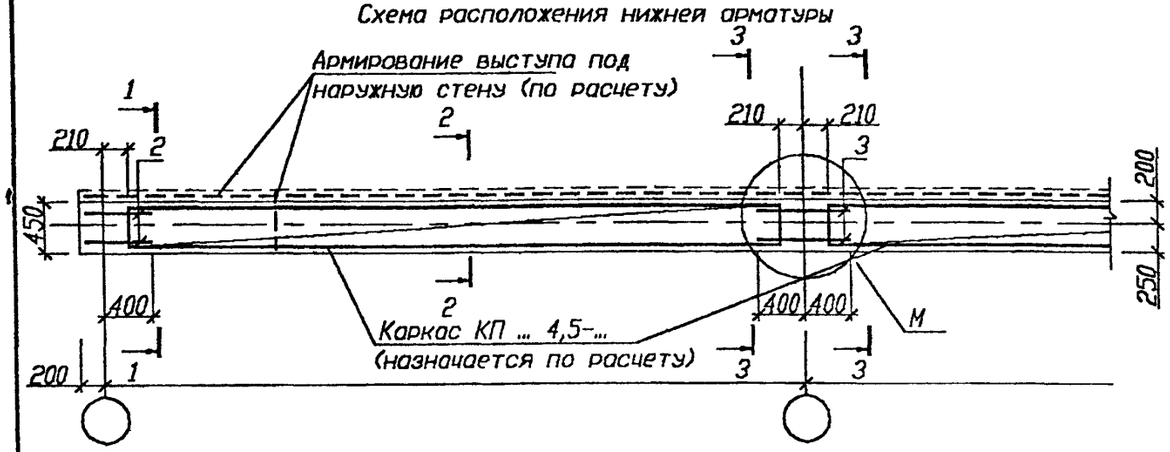

Схема расположения верхней арматуры

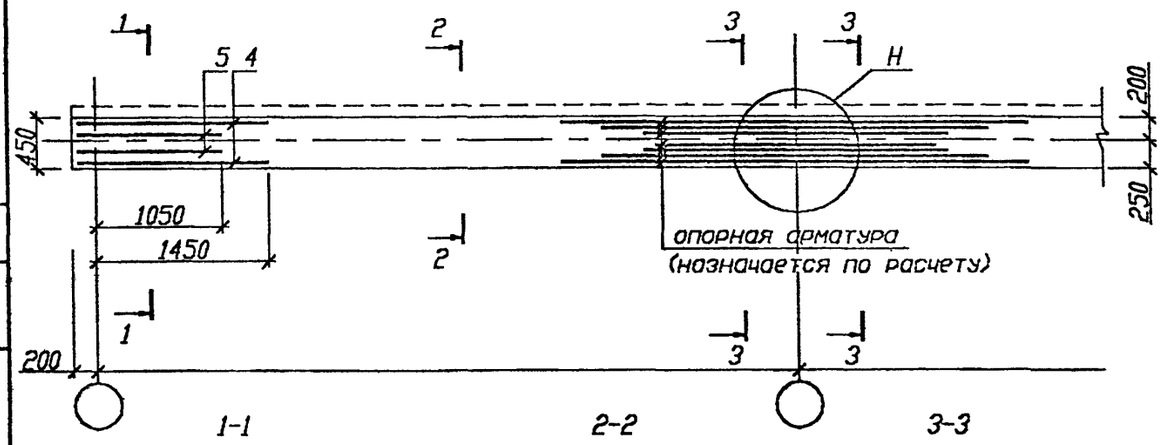

1-1 2-2 3-3

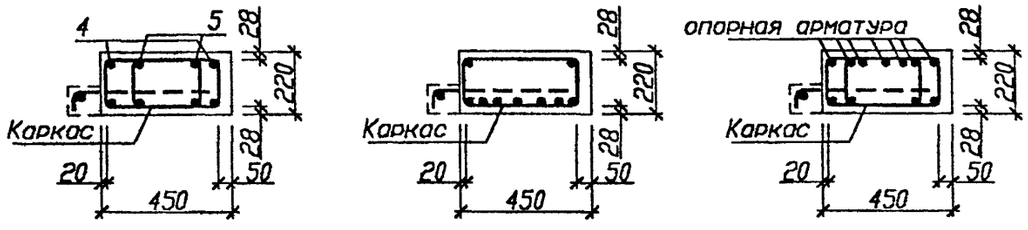

Поз.	Обозначение	Наименование	Кол.	Масса ед., кг	Приме-чание
		Ригель монолитный несущий			
		Сборочные единицы			
2	ГОСТ10884-94	ø 16 Ат-IVс L=550мм		0,87	см. примеч.
3	ГОСТ10884-94	ø 16 Ат-IVс L=800мм		1,26	см. примеч.
4	Б1.020.1-7 3-1 51	Стержень СТ1		2,11	см. примеч.
5	Б1.020.1-7 3-1 51	Стержень СТ2		1,63	см. примеч.
10	Б1.020.1-7 3-1 50	Хомут ИМ22		0,59	см. примеч.

1. Верхняя арматура пространственного каркаса КП... на схеме расположения верхней арматуры и сечениях 1-1, 3-3 условно не показана
2. Деталь установки поз.10 см. узел Д Б1.020.1-7 3-1 33
3. Узлы см. Б1.020.1-7 3-1 33
4. На сечениях условно не показаны арматурные выпуски плит и шпонки, заходящие в пустоты плит перекрытия
5. Армирование несущего ригеля назначается по расчету в соответствии с указаниями вып. 0-1. На данном листе показан принцип армирования и отдельные детали, готовые к применению

Согласовано

Взам.инв.N

Подпись и дата 20.11.98

Инв.N подл. 31

Изм.	Колич	Лист	N док	Подпись	Дата
Рук. ОЭП		Стельмашонок			11.98
Гл.спецконста		Стельмашонок			11.98
ГКП		Мордич Г.			11.98
Норм.конт		Кириенкова			11.98

Б1.020.1-7 3-1 29

Ригель монолитный несущий крайний при колоннах каркаса 400х400

Стадия	Масса	Масштаб
С		
Лист 1	Листов 1	

НИЭП БелНИИС Министерства архитектуры и строительства

Схема расположения нижней арматуры

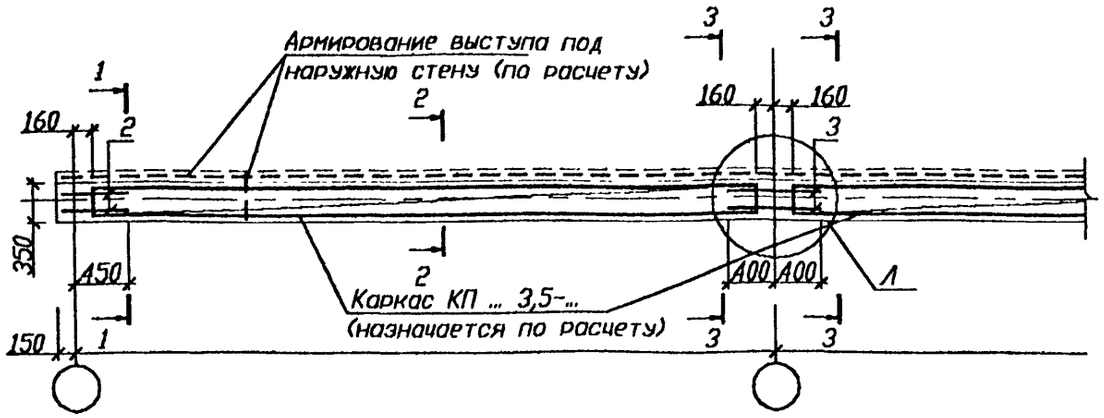

Схема расположения верхней арматуры

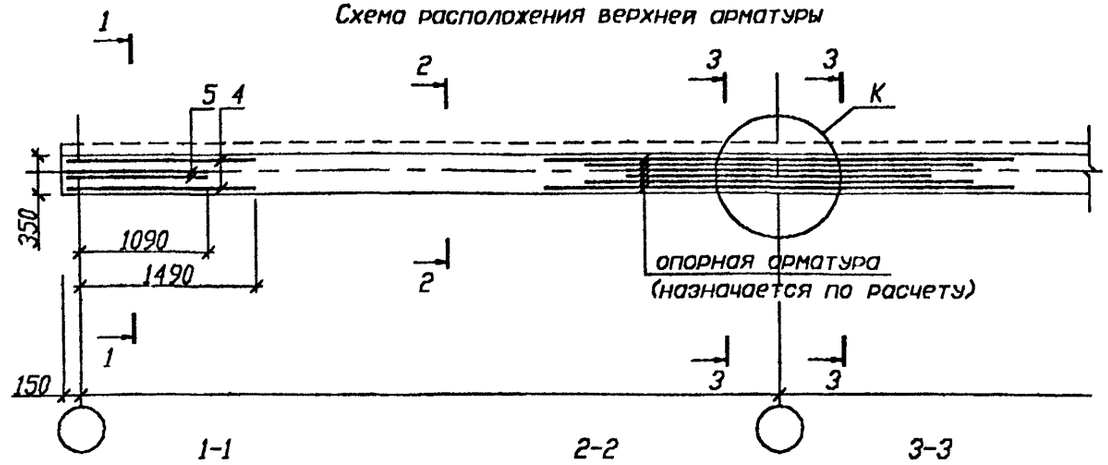

1-1 2-2 3-3

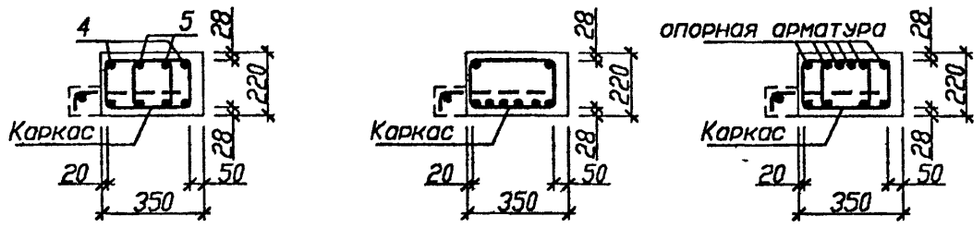

Поз.	Обозначение	Наименование	Кол.	Масса ед., кг	Приме-чание
		Ригель монолитный несущий			
		Сборочные единицы			
2	ГОСТ10884-94	ø 16 Ат-IVс L=550мм		0,87	см. примеч.
3	ГОСТ10884-94	ø 16 Ат-IVс L=800мм		1,26	см. примеч.
4	Б1.020.1-7 3-1 51	Стержень СТ1		2,11	см. примеч.
5	Б1.020.1-7 3-1 51	Стержень СТ2		1,63	см. примеч.
10	Б1.020.1-7 3-1 50	Хомут ИМ21		0,45	см. примеч.

1. Верхняя арматура пространственного каркаса КП... на схеме расположения верхней арматуры и сечениях 1-1, 3-3 условно не показана
2. Деталь установки поз.10 см. узел А Б1.020.1-7 3-1 33
3. Узлы см. Б1.020.1-7 3-1 33
4. На сечениях условно не показаны арматурные выпуски плит и шпонки, заходящие в пустоты плит перекрытия
5. Армирование несущего ригеля назначается по расчету в соответствии с указаниями вып. 0-1. На данном листе показан принцип армирования и отдельные детали, готовые к применению

Изм.	Колич.	Лист	Nдок.	Подпись	Дата
Рук. ОЭП		Стельмашонок			11.98
Гл.специалист		Стельмашонок			11.98
ГКП		Мордич Г.			11.98
Норм.конт.		Миренкова			11.98

Б1.020.1-7 3-1 30

Ригель монолитный несущий крайний при колоннах каркаса 300х300

Стадия	Масса	Масштаб
С		
Лист 1	Листов 1	

НИЭП БелНИИС Министерства архитектуры и строительства

Согласовано

Взам.инв.N

Подпись и дата 20.11.98

Инв.N подл. 31

Схема расположения нижней арматуры

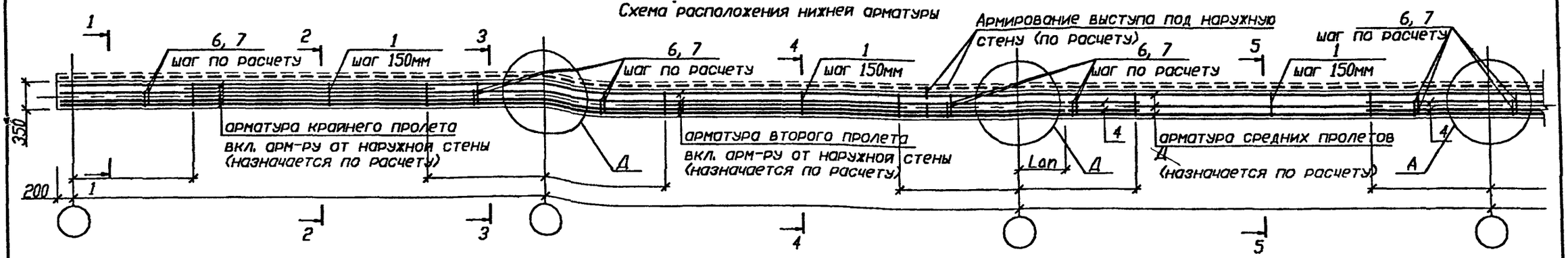

Схема расположения верхней арматуры

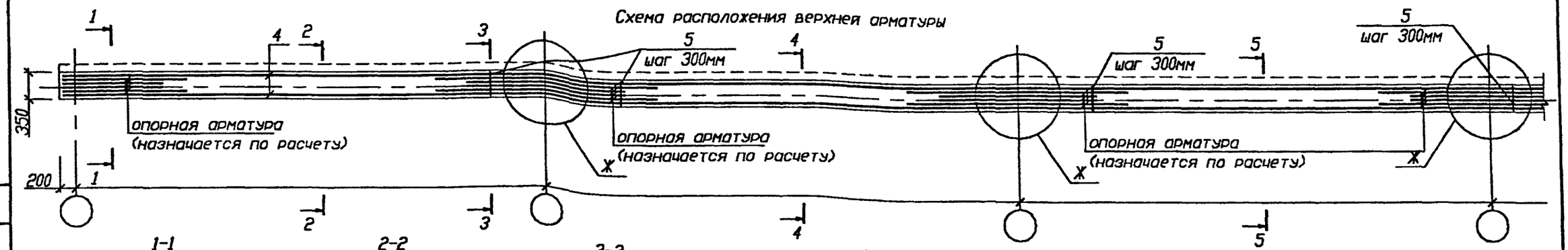

1-1

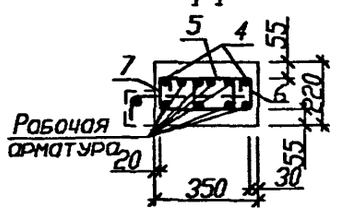

2-2

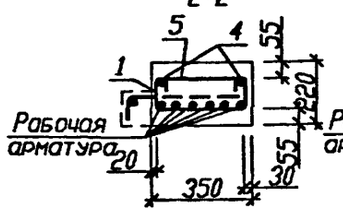

3-3

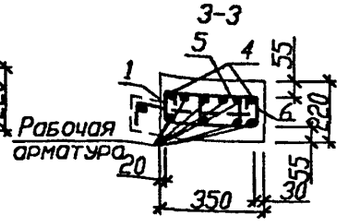

4-4

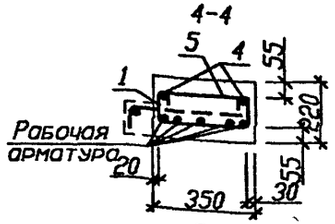

5-5

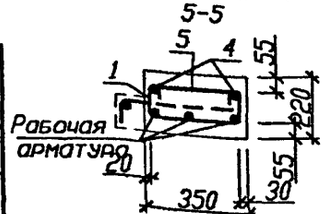

1. Армирование связевого ригеля назначается по расчету в соответствии с указаниями вып. 0-1. На данном листе показан принцип армирования и отдельные детали, готовые к применению
2. Узлы см. Б1.020.1-7 3-1 33
3. Lan - длина анкеровки рабочей арматуры
4. Стержни, показанные на данном листе непрерывной длиной стыковать между собой по типу С21-Рн ГОСТ14098-91
В любом произвольном сечении должно быть не более одного стыка

Поз.	Обозначение	Наименование	Кол.	Масса ед., кг	Примечание
		Ригель монолитный связевый			
		Сборочные единицы			
1	Б1.020.1-7 3-1 50	Хомут ИМ25		0,26	см. примеч.
4	ГОСТ5781-82	⌀ 8 А-III			см. примеч.
5	Б1.020.1-7 3-1 50	Хомут ИМ26		0,20	см. примеч.
6	Б1.020.1-7 3-1 50	Хомут ИМ24		0,22	см. примеч.
7	Б1.020.1-7 3-1 50	Хомут ИМ18		0,24	см. примеч.

Изм.	Колич.	Лист	Nдок.	Подпись	Дата
Рук. ОЭП		Стельмашонок			11.98
Гл.спец.конст.		Стельмашонок			11.98
ГКП		Мордич Г.			11.98
Норм.конт.		Миренкова			11.98

Б1.020.1-7 3-1 31

Ригель монолитный связевый крайний при колоннах каркаса 400х400

Стадия	Масса	Масштаб
С		
Лист 1	Листов 1	

НИЭП БелНИИС Министерства архитектуры и строительства

Согласовано

Взам.инв.N

Подпись и дата 20 11 98

Инв.N подл. 31

Схема расположения нижней арматуры

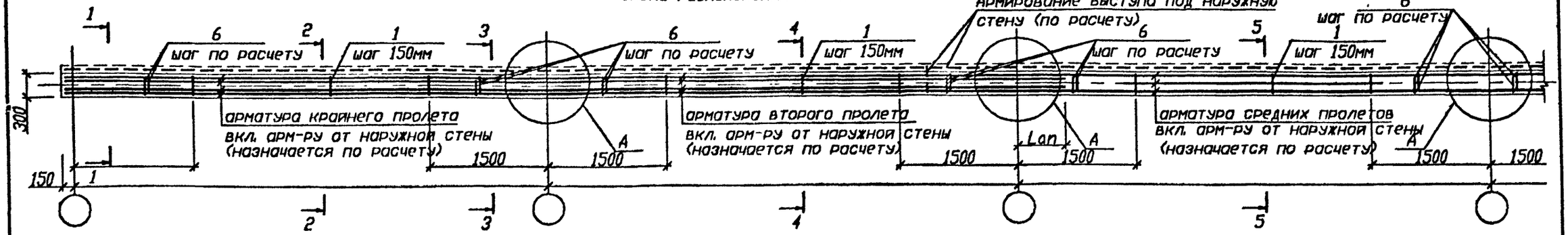

Схема расположения верхней арматуры

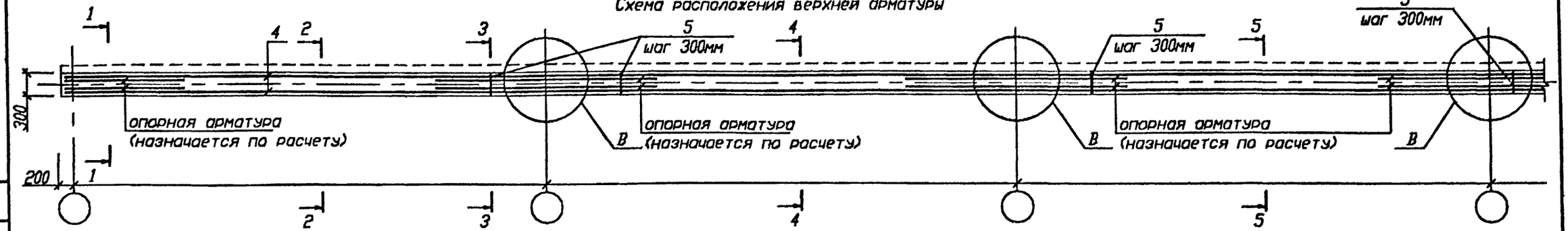

1-1

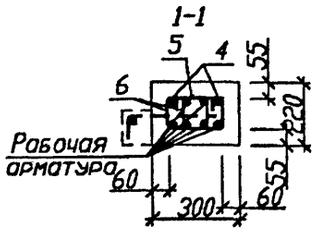

2-2

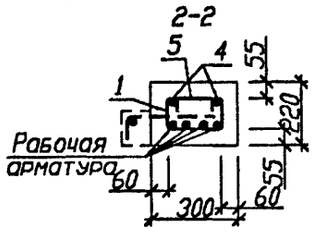

3-3

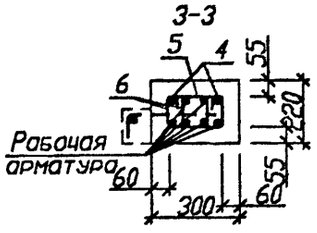

4-4

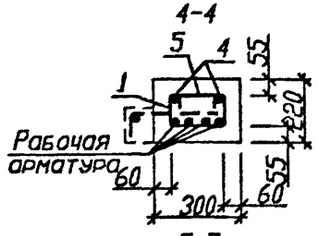

5-5

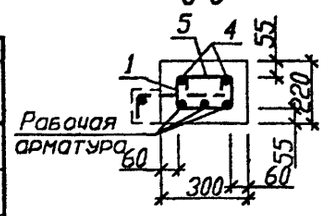

1. Армирование связевого ригеля назначается по расчету в соответствии с указаниями вып. 0-1. На данном листе показан принцип армирования и отдельные детали, готовые к применению
2. Узлы см. Б1.020.1-7 3-1 33
3. Lan - длина анкеровки рабочей арматуры
4. Стержни, показанные на данном листе непрерывной длиной стыковать между собой по типу С21-Рн ГОСТ14098-91
В любом произвольном сечении должно быть не более одного стыка

Поз.	Обозначение	Наименование	Кол.	Масса ед., кг	Примечание
		Ригель монолитный связевый			
		Сборочные единицы			
1	Б1.020.1-7 3-1 50	Хомут ИМ17		0,21	см. примец.
4	ГОСТ5781-82	ø 8 А-III			см. примец.
5	Б1.020.1-7 3-1 50	Хомут ИМ19		0,15	см. примец.
6	Б1.020.1-7 3-1 50	Хомут ИМ23		0,19	см. примец.

Изм.	Колич.	Лист	Nдок.	Подпись	Дата
Рук. ОЗП		Стельмахович			11.98
Гл.спец.констр.		Стельмахович			11.98
ГКП		Мордич Г.			11.98
Норм.конт.		Миренкова			11.98

Б1.020.1-7 3-1 32

Ригель монолитный связевый крайний при колоннах каркаса 300х300

Стадия	Масса	Масштаб
С		
Лист 1	Листов 1	

НИЭП БелНИИС Министерства архитектуры и строительства

Согласовано

Инв.N подл. 31 | Подпись и дата 20 11 98 | Взам.инв.N

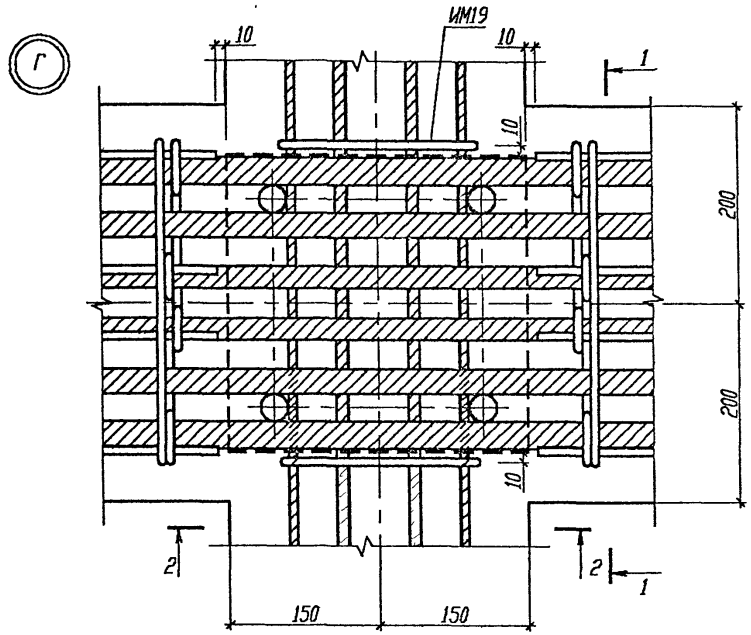

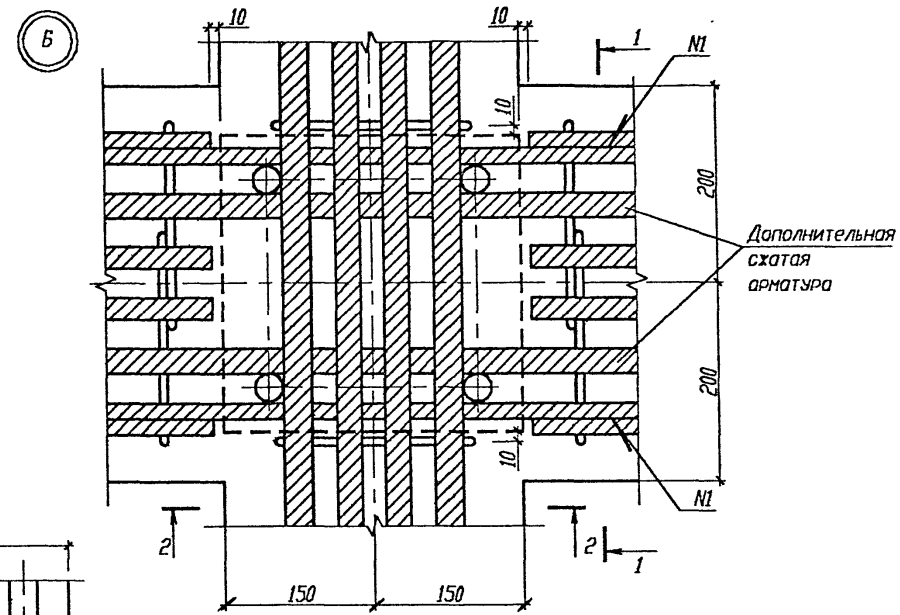

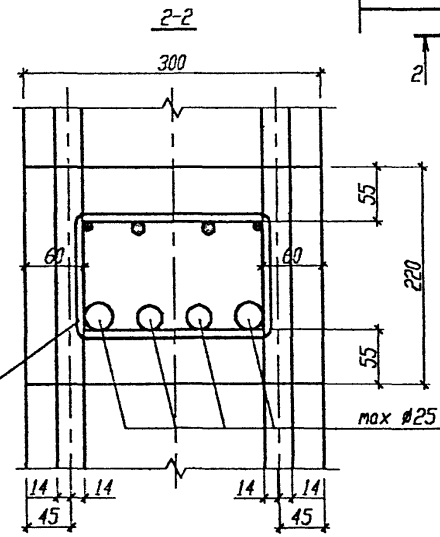

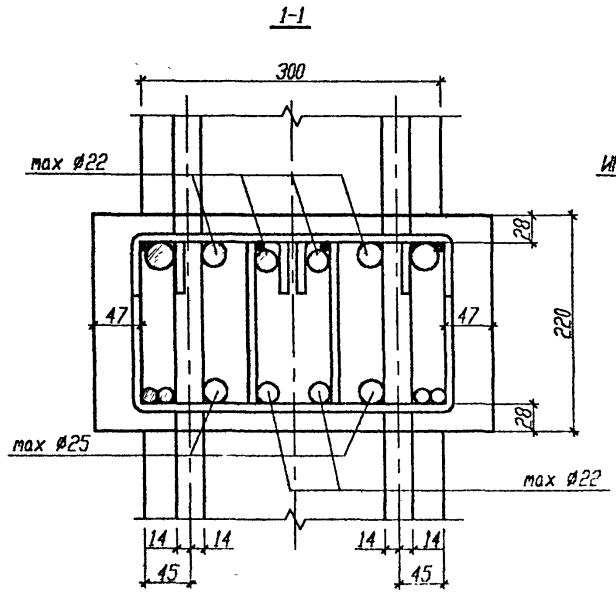

1. Диаметры стержней в узлах показаны условно, максимально возможными. Наибольший диаметр - 28 мм.
2. Сварные соединения N1 выполнять по детали С23-Рэ ГОСТ 14098-91.

Согласовано

Инв.N подл. | Подпись и дата | Взам.инв.N
31 | 2011 98

Изм	Колич	Лист	Nдок	Подпись	Дата
Рук. ОЭП		Стельмаонок			11.98
Гл.спецконстр.		Стельмаонок			11.98
ГКП		Мардич Г.			11.98
Инж		Лозаковин			11.98
Н.контр		Миренкова			11.98

Б1.020.1-7 3-1 33

Узлы ригелей

Стадия	Масса	Масштаб
С		
Лист 1	Листов 6	

НИЭП Белгипис Министерства архитектуры и строительства

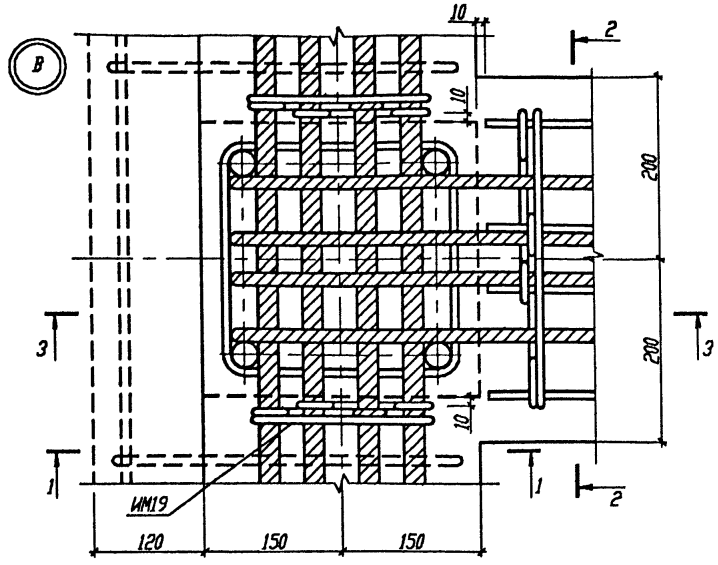

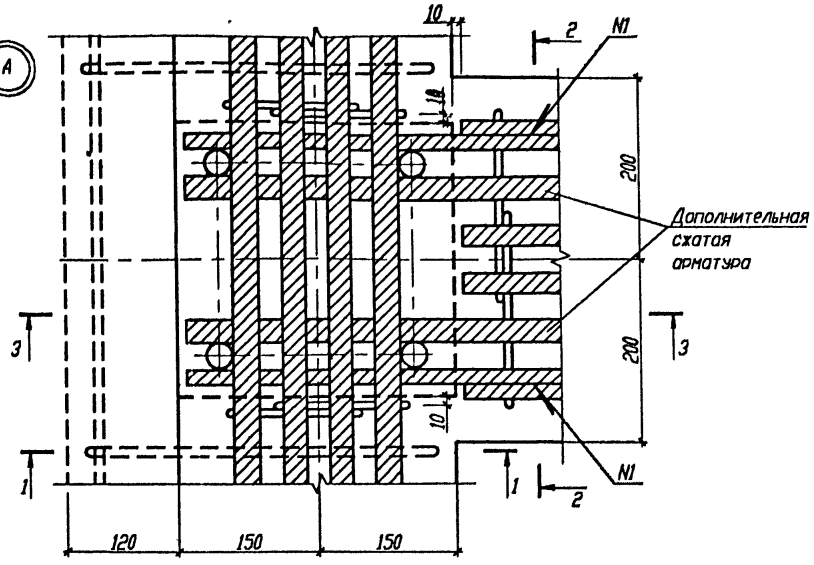

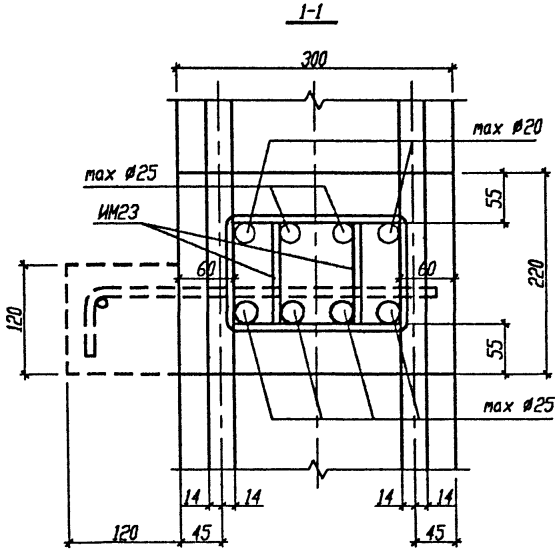

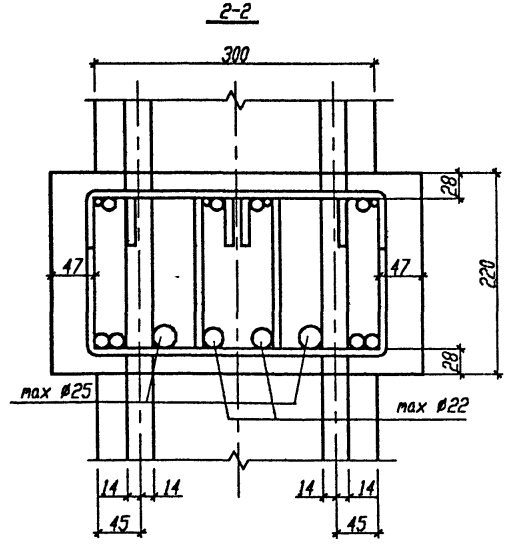

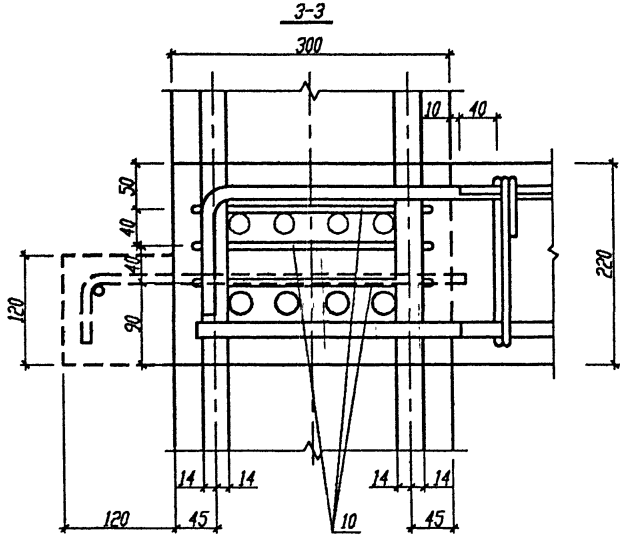

Согласовано

Взам.инв.N

Подпись и дата 20.11.98

Инв.N подл. 31

Изм.	Кол.уч.	Лист	N док.	Подпись	Дата

Б1.020.1-7 3-1 33

Лист 2

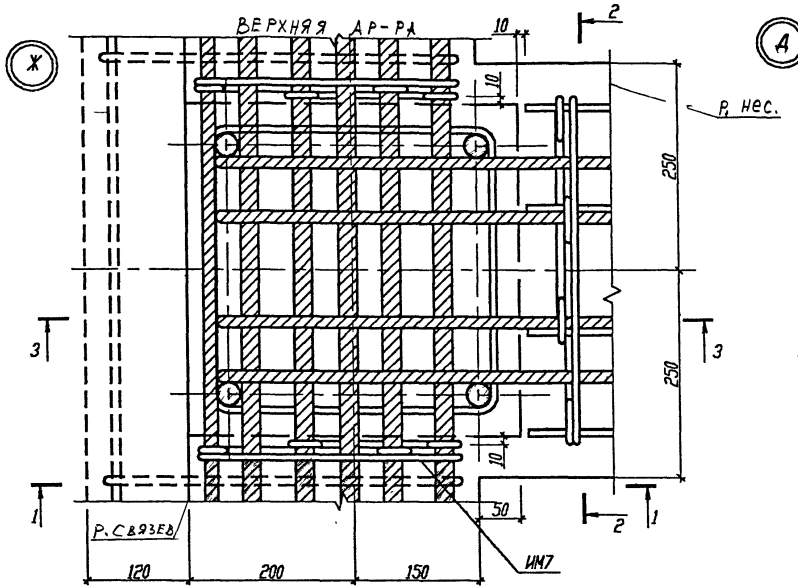

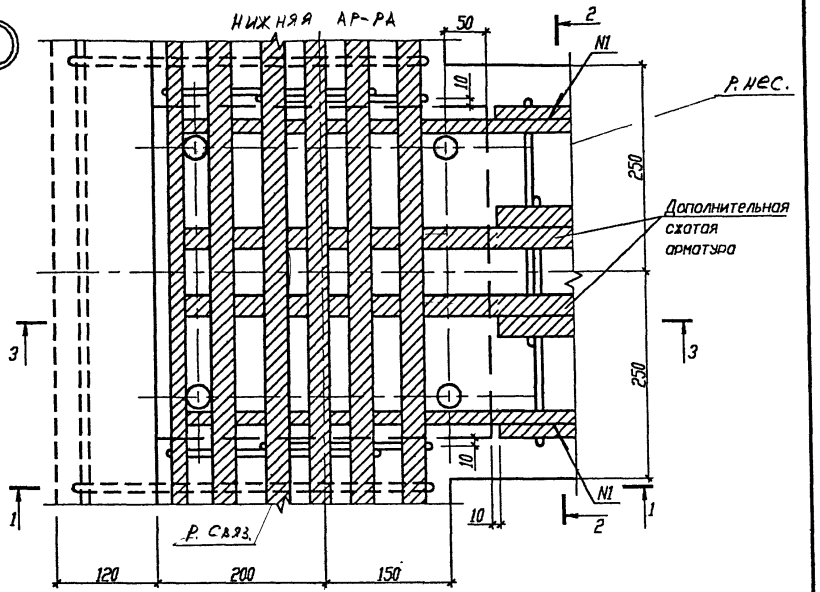

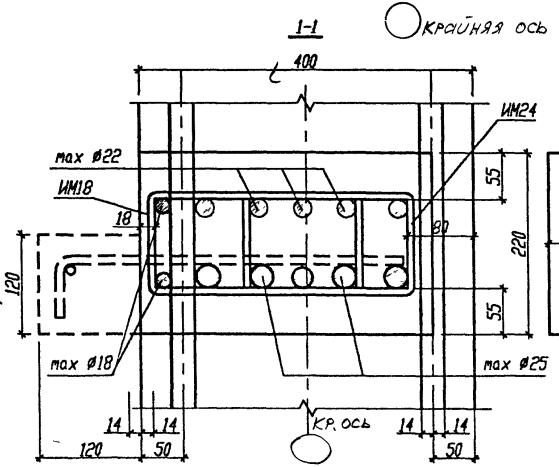

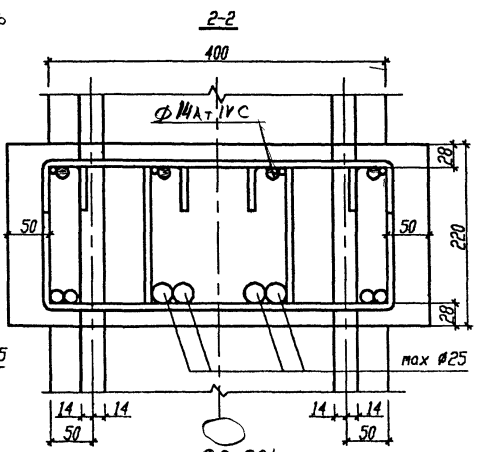

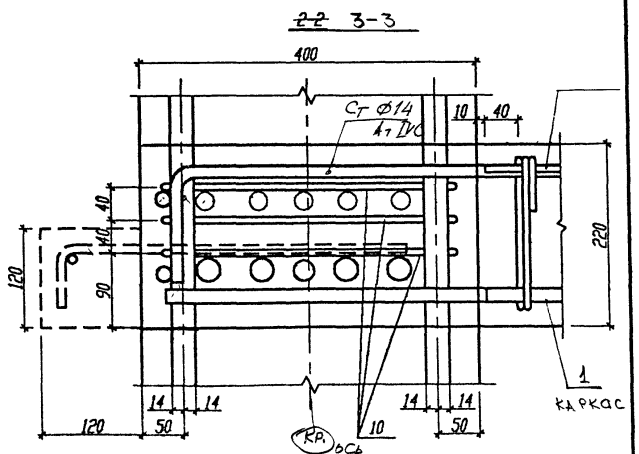

Согласовано

Инв.N подл. | Подпись и дата | Взам.инв.N

31 | 2011.98

Изм.	Кол.	Лист	N док.	Подпись	Дата

Б1.020.1-7 3-1 33

Лист 3

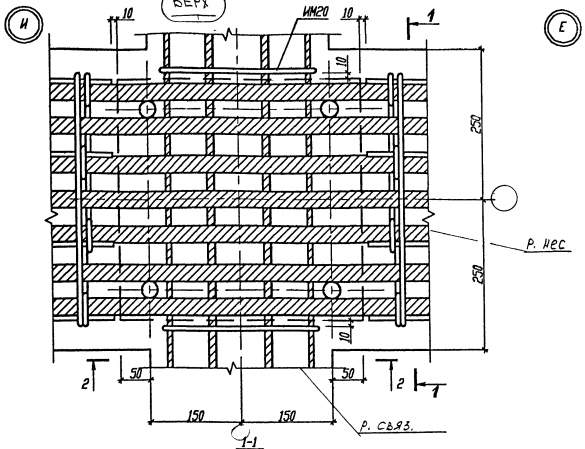

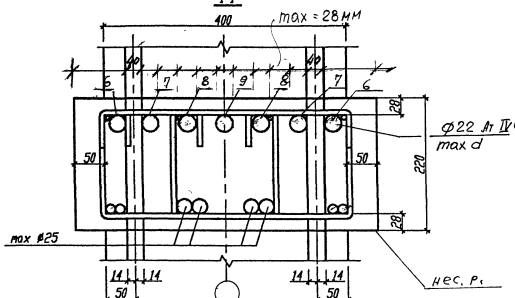

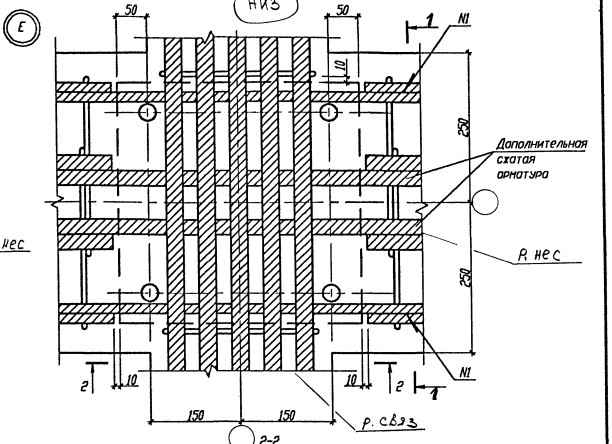

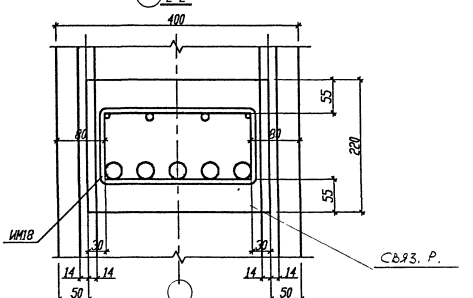

Согласовано

Инв.N подл.	Подпись и дата	Взам.инв.N
31	20.11.98	

Изм.	Кол.уч.	Лист	N док.	Подпись	Дата	Б1.020.1-7 3-1 33	Лист 1

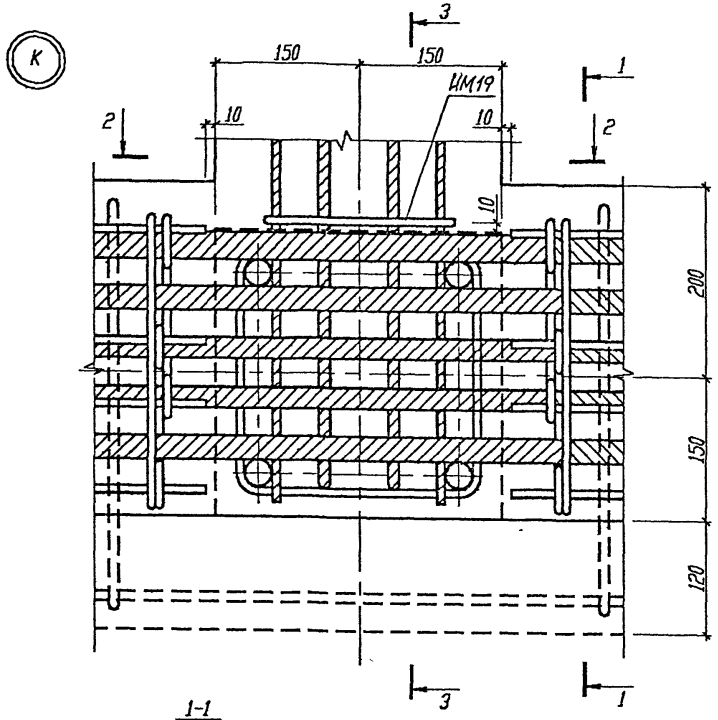

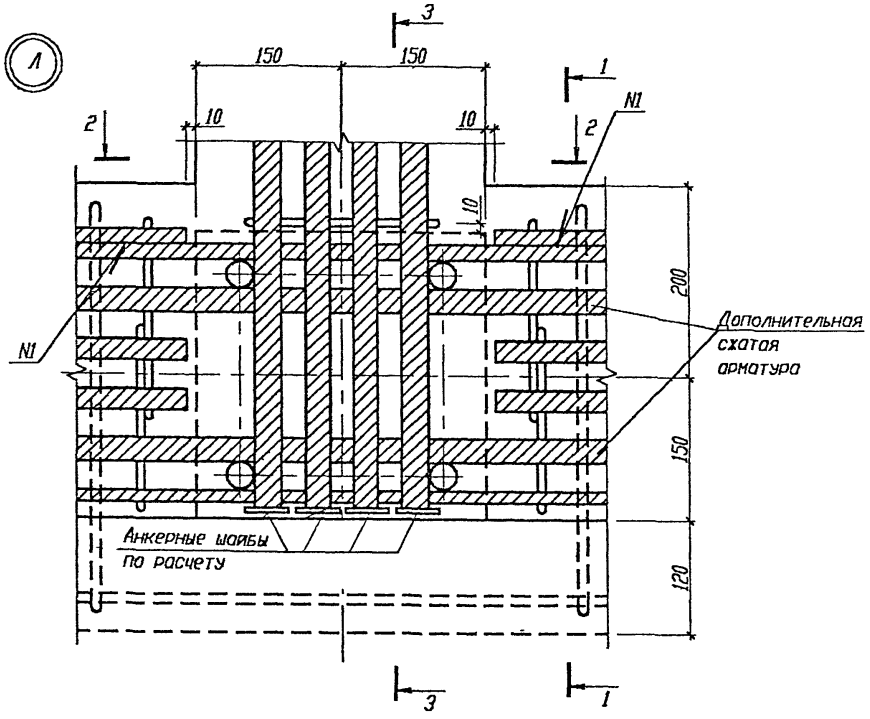

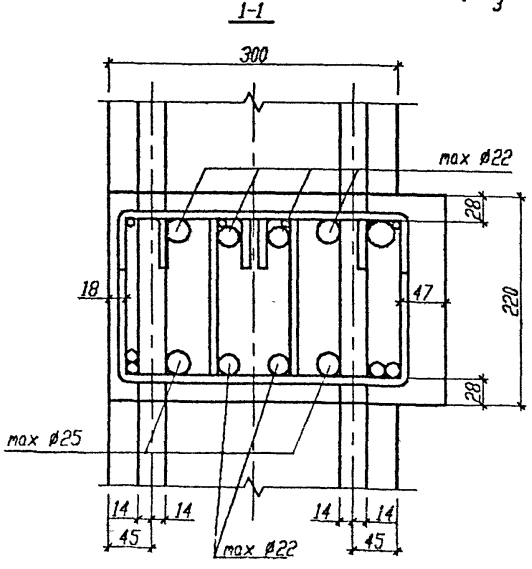

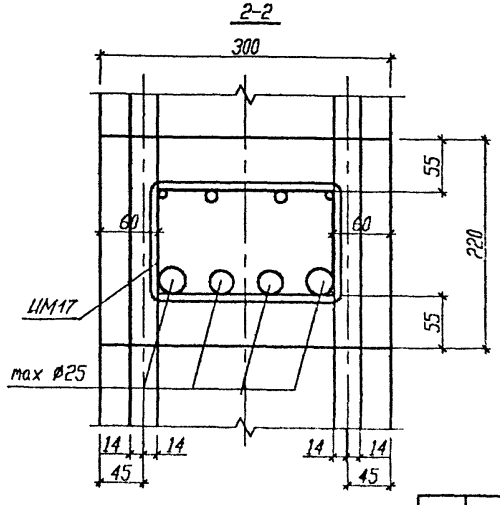

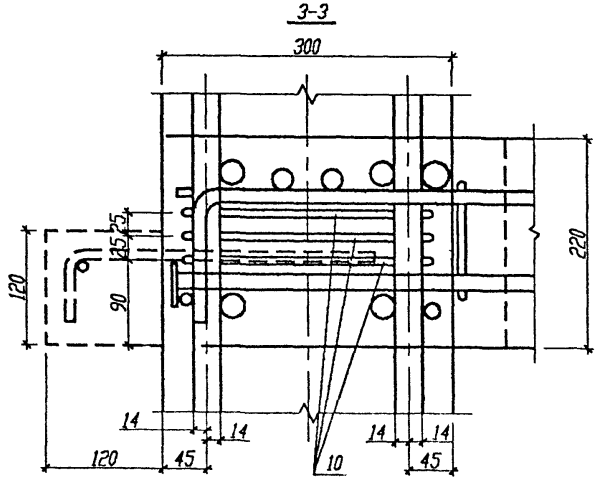

Согласовано

Инв.N подл.	Подпись и дата	Взам.инв.N
31	20 11.98	

Б1.020.1-7 3-1 33

Лист 5

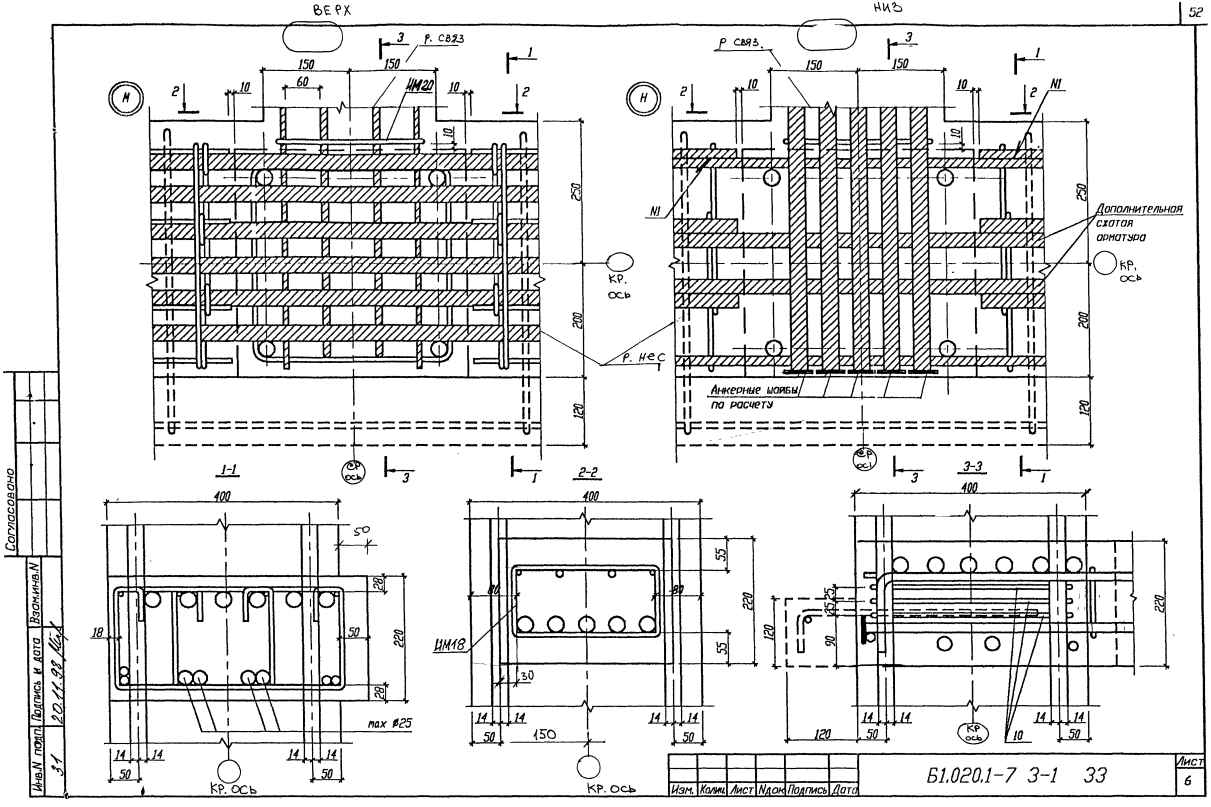
ВЕРХ
НИЗ
р. СВЯЗ
ЦМ20
КР. ОСЬ
р. НЕС
Дополнительная сжатая арматура
Анкерные шайбы по расчету
1-1
2-2
3-3
ЦМ18
max ⌀25
Согласовано
Взам.инв.N
Подпись и дата
Инв.N подл.
31
20.11.98
Изм.
Колич.
Лист
Nдок
Подпись
Дата
Б1.020.1-7 3-1 33
Лист
6

Каркасы

КП60.5-8, КП60.5-10, КП60.5-12, КП60.5-14, КП60.5-16, КП60.5-18, КП60.5-20

шаг колон

в рич

18т

max М в сер. прол.

план верхней арматуры

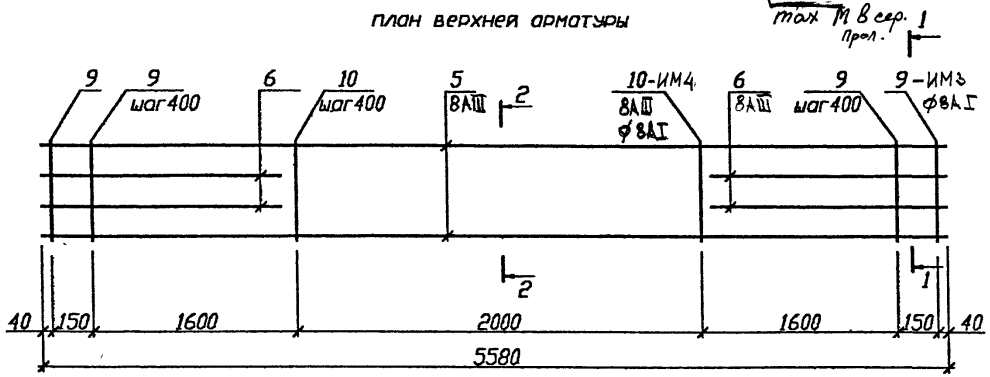

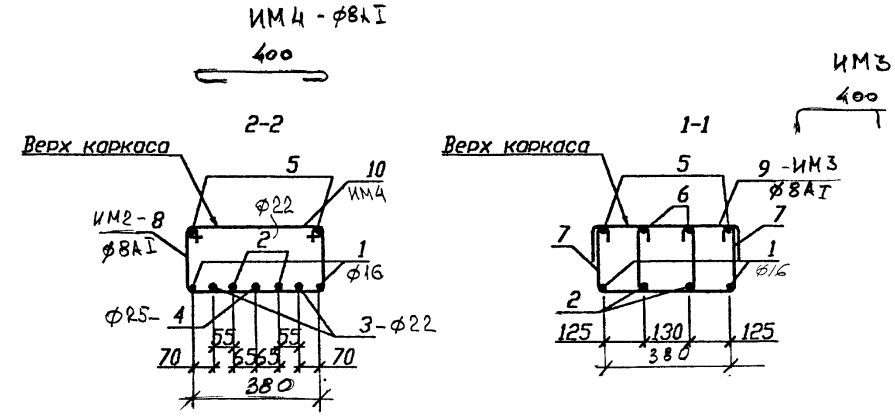

Каркасы

КП60.5-8, КП60.5-10, КП60.5-12, КП60.5-14

план нижней арматуры

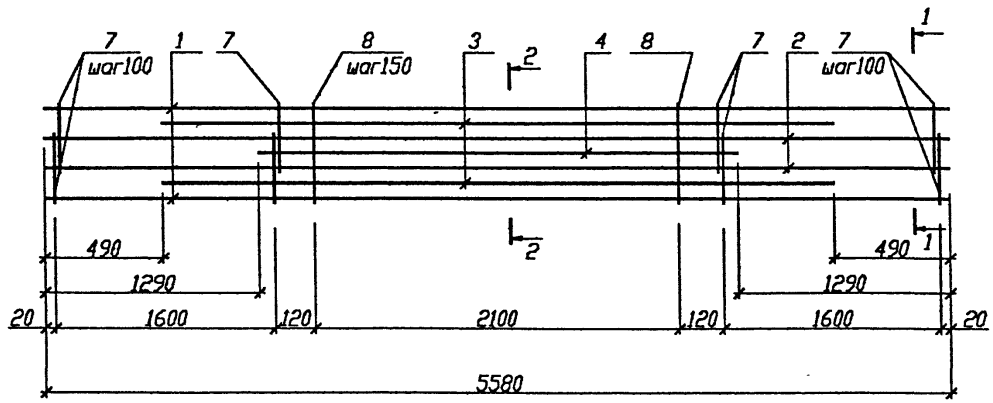

Каркасы

КП60.5-16, КП60.5-18, КП60.5-20

план нижней арматуры

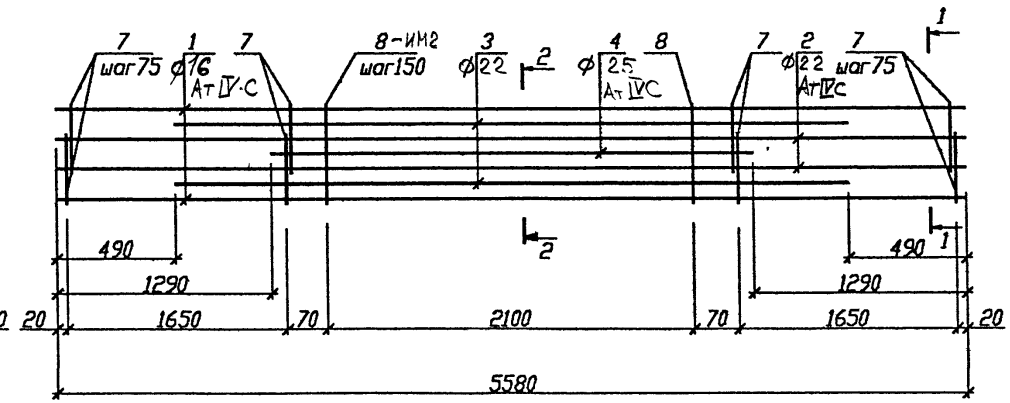

Изм.	Колич.	Лист	Ндок	Подпись	Дата
Рук. ОЭП		Стельмашонок			11.98
Гл.спец.констр.		Стельмашонок			11.98
ГКП		Мордич Г.			11.98
Рук. гр.		Николаев			11.98
Норм.конт.		Миренкова			11.98

Б1.020.1-7 3-1 34

Каркасы КП60.5-...

КП 60.5-18 max М в сер. прол.

шаг колонн

шир. ригеля

Стадия	Масса	Масштаб
С		

Лист 1 | Листов 3

НИЭП БелНИИС Министерства архитектуры и строительства

Согласовано

Взам.инв.N

Подпись и дата 20.11.98

Инв.N подл. 31

Поз.	Обозначение	Наименование	Кол.	Масса ед., кг	Приме-чание
		КП60.5-8		75,79	
1	ГОСТ10884-94	Ø 12 АтIVс, L=5580 мм	2	4,96	
2	ГОСТ10884-94	Ø 14 АтIVс, L=5580 мм	2	6,74	
3	ГОСТ10884-94	Ø 14 АтIVс, L=4600 мм	2	5,56	
4	ГОСТ10884-94	Ø 12 АтIVс, L=3000 мм	1	2,66	
5	ГОСТ5781-82	Ø 8 AIII L=5580 мм	2	2,20	
6	ГОСТ5781-82	Ø 8 AIII L=1640 мм	4	0,65	
7	Б1.020.1-7 3-1 50	ИМ1	68	0,33	
8	Б1.020.1-7 3-1 50	ИМ2	15	0,35	
9	Б1.020.1-7 3-1 50	ИМ3	10	0,24	
10	Б1.020.1-7 3-1 50	ИМ4	6	0,21	
		КП60.5-10		85,56	
1	ГОСТ10884-94	Ø 16 АтIVс, L=5580 мм	2	8,81	
2	ГОСТ10884-94	Ø 14 АтIVс, L=5580 мм	2	6,74	
3	ГОСТ10884-94	Ø 14 АтIVс, L=4600 мм	2	5,56	
4	ГОСТ10884-94	Ø 16 АтIVс, L=3000 мм	1	4,73	
5	ГОСТ5781-82	Ø 8 AIII L=5580 мм	2	2,20	
6	ГОСТ5781-82	Ø 8 AIII L=1640 мм	4	0,65	
7	Б1.020.1-7 3-1 50	ИМ1	68	0,33	
8	Б1.020.1-7 3-1 50	ИМ2	15	0,35	
9	Б1.020.1-7 3-1 50	ИМ3	10	0,24	
10	Б1.020.1-7 3-1 50	ИМ4	6	0,21	

Поз.	Обозначение	Наименование	Кол.	Масса ед., кг	Приме-чание
		КП60.5-12		94,35	
1	ГОСТ10884-94	Ø 16 АтIVс, L=5580 мм	2	8,81	
2	ГОСТ10884-94	Ø 16 АтIVс, L=5580 мм	2	8,81	
3	ГОСТ10884-94	Ø 16 АтIVс, L=4600 мм	2	7,26	
4	ГОСТ10884-94	Ø 18 АтIVс, L=3000 мм	1	5,99	
5	ГОСТ5781-82	Ø 8 AIII L=5580 мм	2	2,20	
6	ГОСТ5781-82	Ø 8 AIII L=1640 мм	4	0,65	
7	Б1.020.1-7 3-1 50	ИМ1	68	0,33	
8	Б1.020.1-7 3-1 50	ИМ2	15	0,35	
9	Б1.020.1-7 3-1 50	ИМ3	10	0,24	
10	Б1.020.1-7 3-1 50	ИМ4	6	0,21	
		КП60.5-14		104,31	
1	ГОСТ10884-94	Ø 16 АтIVс, L=5580 мм	2	8,81	
2	ГОСТ10884-94	Ø 18 АтIVс, L=5580 мм	2	11,15	
3	ГОСТ10884-94	Ø 18 АтIVс, L=4600 мм	2	9,19	
4	ГОСТ10884-94	Ø 20 АтIVс, L=3000 мм	1	7,40	
5	ГОСТ5781-82	Ø 8 AIII L=5580 мм	2	2,20	
6	ГОСТ5781-82	Ø 8 AIII L=1640 мм	4	0,65	
7	Б1.020.1-7 3-1 50	ИМ1	68	0,33	
8	Б1.020.1-7 3-1 50	ИМ2	15	0,35	
9	Б1.020.1-7 3-1 50	ИМ3	10	0,24	
10	Б1.020.1-7 3-1 50	ИМ4	6	0,21	

Согласовано

Взам.инв.N

Подпись и дата 20.11.96

Инв.N подл. 31

Изм.	Колич.	Лист	Nдок.	Подпись	Дата

Б1.020.1-7 3-1 34

Лист 2

Поз.	Обозначение	Наименование	Кол.	Масса ед., кг	Приме-чание
		КП60.5-16		123,48	
1	ГОСТ10884-94	Ø 16 АтIVс, L=5580 мм	2	8,81	
2	ГОСТ10884-94	Ø 20 АтIVс, L=5580 мм	2	13,76	
3	ГОСТ10884-94	Ø 20 АтIVс, L=4600 мм	2	11,34	
4	ГОСТ10884-94	Ø 22 АтIVс, L=3000 мм	1	8,95	
5	ГОСТ5781-82	Ø 8 AIII L=5580 мм	2	2,20	
6	ГОСТ5781-82	Ø 8 AIII L=1690 мм	4	0,67	
7	Б1.020.1-7 3-1 50	ИМ1	92	0,33	
8	Б1.020.1-7 3-1 50	ИМ2	15	0,35	
9	Б1.020.1-7 3-1 50	ИМ3	10	0,24	
10	Б1.020.1-7 3-1 50	ИМ4	6	0,21	
					Поз
		КП60.5-18		136,59	
1	ГОСТ10884-94	Ø 16 АтIVс, L=5580 мм	2	8,81	1
2	ГОСТ10884-94	Ø 22 АтIVс, L=5580 мм	2	16,65	2
3	ГОСТ10884-94	Ø 22 АтIVс, L=4600 мм	2	13,73	3
4	ГОСТ10884-94	Ø 25 АтIVс, L=3000 мм	1	11,52	4
5	ГОСТ5781-82	Ø 8 AIII L=5580 мм	2	2,20	5
6	ГОСТ5781-82	Ø 8 AIII L=1690 мм	4	0,67	6
7	Б1.020.1-7 3-1 50	ИМ1	92	0,33	7
8	Б1.020.1-7 3-1 50	ИМ2	15	0,35	8
9	Б1.020.1-7 3-1 50	ИМ3	10	0,24	9
10	Б1.020.1-7 3-1 50	ИМ4	6	0,21	10

Поз.	Обозначение	Наименование	Кол.	Масса ед., кг	Приме-чание
		КП60.5-20		156,96	
1	ГОСТ10884-94	Ø 16 АтIVс, L=5580 мм	2	8,81	
2	ГОСТ10884-94	Ø 25 АтIVс, L=5580 мм	2	21,43	
3	ГОСТ10884-94	Ø 25 АтIVс, L=4600 мм	2	17,66	
4	ГОСТ10884-94	Ø 22 АтIVс, L=3000 мм	1	8,95	
5	ГОСТ10884-94	Ø 12 АтIVс, L=5580 мм	2	4,96	
6	ГОСТ5781-82	Ø 8 AIII L=1690 мм	4	0,67	
7	Б1.020.1-7 3-1 50	ИМ1	92	0,33	
8	Б1.020.1-7 3-1 50	ИМ2	15	0,35	
9	Б1.020.1-7 3-1 50	ИМ3	10	0,24	
10	Б1.020.1-7 3-1 50	ИМ4	6	0,21	

Согласовано

Взам.инв.N

Подпись и дата 20.11.98

Инв.N подл. 31

Изм. Кол. Лист № док. Подп. Дата

Б1.020.1-7 3-1 34

Лист 3

Каркасы

КП66.5-8, КП66.5-10, КП66.5-12, КП66.5-14, КП66.5-16, КП66.5-18, КП66.5-20 , КП66.5-22

план верхней арматуры

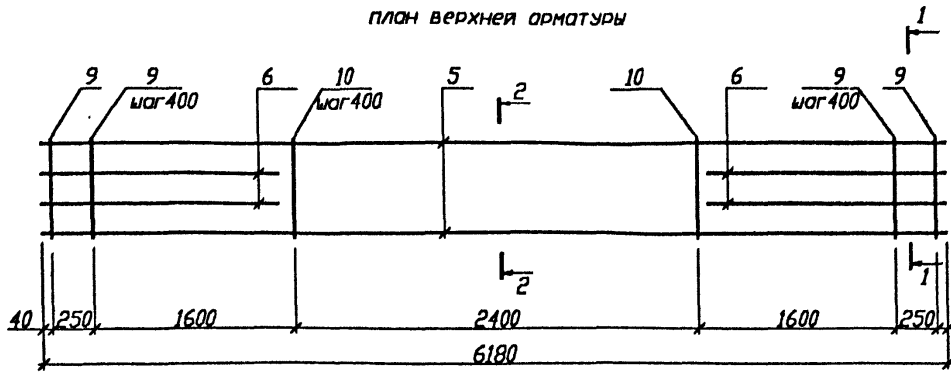

Каркасы

КП66.5-18

план нижней арматуры

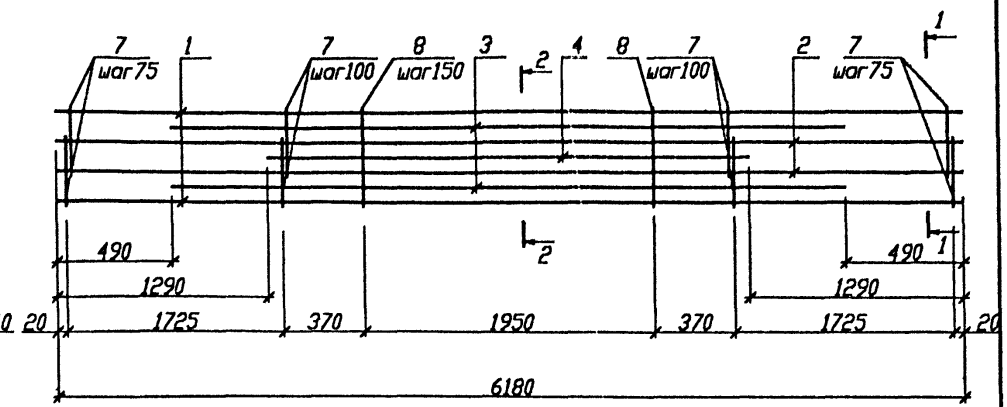

Каркасы

КП66.5-8, КП66.5-10, КП66.5-12, КП66.5-14, КП66.5-16

план нижней арматуры

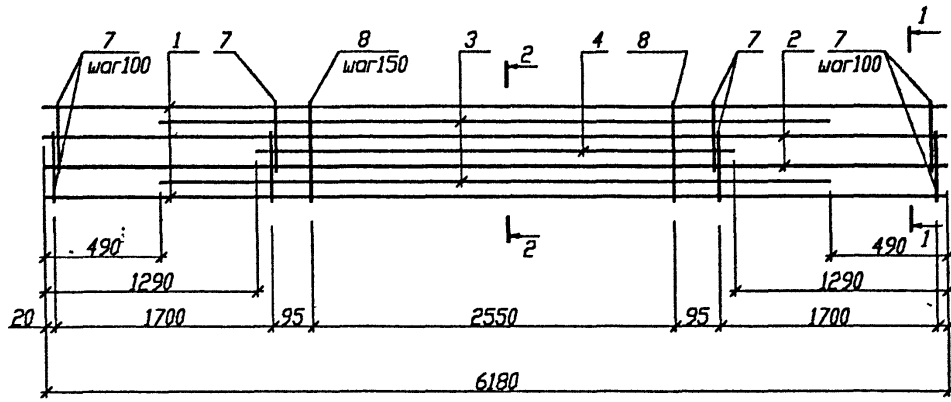

Каркасы

КП66.5-20, КП66.5-22

план нижней арматуры

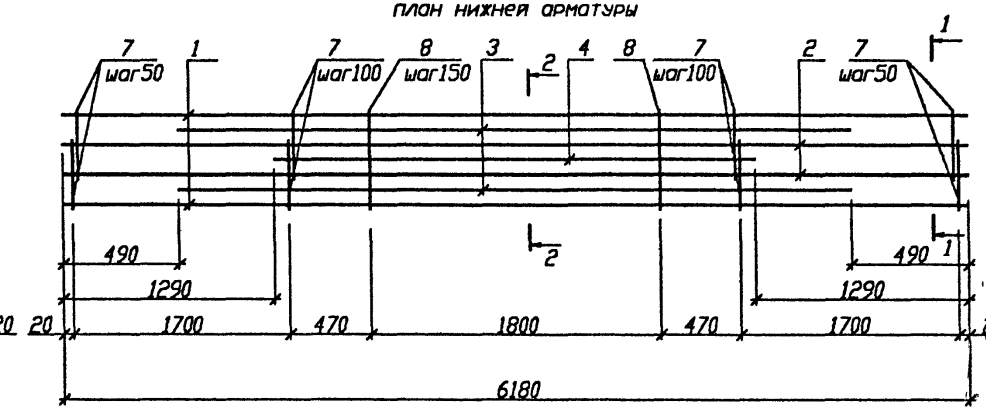

2-2

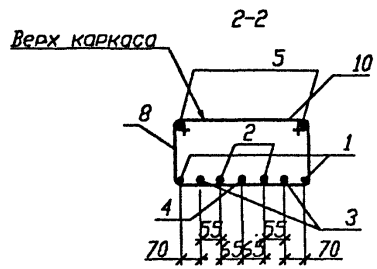

1-1

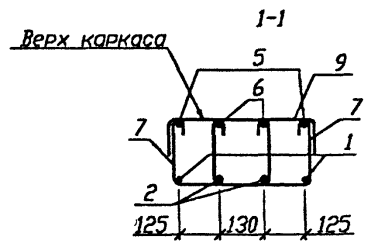

Изм.	Колич.	Лист	Nдок.	Подпись	Дата
Рук. ОЭП		Стельмашонок			11.98
Гл.спецконстр.		Стельмашонок			11.98
ГКП		Мордич Г.			11.98
Рук. гр.		Николаев			11.98
Норм.конт.		Миренкова			11.98

Б1.020.1-7 3-1 35

Каркасы
КП66.5-...

Стадия	Масса	Масштаб
С		
Лист 1	Листов 3	

НИЭП БелНИИС
Министерства архитектуры и строительства

Согласовано

Инв.N подл.	Подпись и дата	Взам.инв.N
31	20.11.98	

Поз.	Обозначение	Наименование	Кол.	Масса ед., кг	Приме-чание
		КП66.5-8		83,52	
1	ГОСТ10884-94	Ø 12 АтIVс, L=6180 мм	2	5,49	
2	ГОСТ10884-94	Ø 14 АтIVс, L=6180 мм	2	7,47	
3	ГОСТ10884-94	Ø 14 АтIVс, L=5200 мм	2	6,28	
4	ГОСТ10884-94	Ø 12 АтIVс, L=3600 мм	1	3,20	
5	ГОСТ5781-82	Ø 8 AIII L=6180 мм	2	2,44	
6	ГОСТ5781-82	Ø 8 AIII L=1740 мм	4	0,69	
7	Б1.020.1-7 3-1 50	ИМ1	72	0,33	
8	Б1.020.1-7 3-1 50	ИМ2	18	0,35	
9	Б1.020.1-7 3-1 50	ИМ3	10	0,24	
10	Б1.020.1-7 3-1 50	ИМ4	7	0,21	
		КП66.5-10		94,53	
1	ГОСТ10884-94	Ø 16 АтIVс, L=6180 мм	2	9,75	
2	ГОСТ10884-94	Ø 14 АтIVс, L=6180 мм	2	7,74	
3	ГОСТ10884-94	Ø 14 АтIVс, L=5200 мм	2	6,28	
4	ГОСТ10884-94	Ø 16 АтIVс, L=3600 мм	1	5,68	
5	ГОСТ5781-82	Ø 8 AIII L=6180 мм	2	2,44	
6	ГОСТ5781-82	Ø 8 AIII L=1740 мм	4	0,69	
7	Б1.020.1-7 3-1 50	ИМ1	72	0,33	
8	Б1.020.1-7 3-1 50	ИМ2	18	0,35	
9	Б1.020.1-7 3-1 50	ИМ3	10	0,24	
10	Б1.020.1-7 3-1 50	ИМ4	7	0,21	

Поз.	Обозначение	Наименование	Кол.	Масса ед., кг	Приме-чание
		КП66.5-12		104,47	
1	ГОСТ10884-94	Ø 16 АтIVс, L=6180 мм	2	9,75	
2	ГОСТ10884-94	Ø 16 АтIVс, L=6180 мм	2	9,75	
3	ГОСТ10884-94	Ø 16 АтIVс, L=5200 мм	2	8,21	
4	ГОСТ10884-94	Ø 18 АтIVс, L=3600 мм	1	7,19	
5	ГОСТ5781-82	Ø 8 AIII L=6180 мм	2	2,44	
7	ГОСТ5781-82	Ø 8 AIII L=1740 мм	4	0,69	
7	Б1.020.1-7 3-1 50	ИМ1	72	0,33	
8	Б1.020.1-7 3-1 50	ИМ2	18	0,35	
9	Б1.020.1-7 3-1 50	ИМ3	10	0,24	
10	Б1.020.1-7 3-1 50	ИМ4	7	0,21	
		КП66.5-14		115,71	
1	ГОСТ10884-94	Ø 16 АтIVс, L=6180 мм	2	9,75	
2	ГОСТ10884-94	Ø 18 АтIVс, L=6180 мм	2	12,35	
3	ГОСТ10884-94	Ø 18 АтIVс, L=5200 мм	2	10,39	
4	ГОСТ10884-94	Ø 20 АтIVс, L=3600 мм	1	8,88	
5	ГОСТ5781-82	Ø 8 AIII L=6180 мм	2	2,44	
7	ГОСТ5781-82	Ø 8 AIII L=1740 мм	4	0,69	
7	Б1.020.1-7 3-1 50	ИМ1	72	0,33	
8	Б1.020.1-7 3-1 50	ИМ2	18	0,35	
9	Б1.020.1-7 3-1 50	ИМ3	10	0,24	
10	Б1.020.1-7 3-1 50	ИМ4	7	0,21	

Согласовано

Взам.инв.N

Подпись и дата 20.11.98

Инв.N подл. 31

Изм.	Колич.	Лист	N док.	Подпись	Дата

Б1.020.1-7 3-1 35

Лист 2

Поз.	Обозначение	Наименование	Кол.	Масса ед., кг	Приме-чание
		КП66.5-16		128,23	
1	ГОСТ10884-94	Ø 16 АтIVс, L=6180 мм	2	9,75	
2	ГОСТ10884-94	Ø 20 АтIVс, L=6180 мм	2	15,24	
3	ГОСТ10884-94	Ø 20 АтIVс, L=5200 мм	2	12,82	
4	ГОСТ10884-94	Ø 22 АтIVс, L=3600 мм	1	10,74	
5	ГОСТ5781-82	Ø 8 AIII L=6180 мм	2	2,44	
6	ГОСТ5781-82	Ø 8 AIII L=1740 мм	4	0,69	
7	Б1.020.1-7 3-1 50	ИМ1	72	0,33	
8	Б1.020.1-7 3-1 50	ИМ2	18	0,35	
9	Б1.020.1-7 3-1 50	ИМ3	10	0,24	
10	Б1.020.1-7 3-1 50	ИМ4	7	0,21	
		КП66.5-18		154,23	
1	ГОСТ10884-94	Ø 16 АтIVс, L=6180 мм	2	9,75	
2	ГОСТ10884-94	Ø 22 АтIVс, L=6180 мм	2	18,44	
3	ГОСТ10884-94	Ø 22 АтIVс, L=5200 мм	2	15,52	
4	ГОСТ10884-94	Ø 25 АтIVс, L=3600 мм	1	13,82	
5	ГОСТ5781-82	Ø 8 AIII L=6180 мм	2	2,44	
6	ГОСТ5781-82	Ø 8 AIII L=2070 мм	4	0,82	
7	Б1.020.1-7 3-1 50	ИМ1	108	0,33	
8	Б1.020.1-7 3-1 50	ИМ2	14	0,35	
9	Б1.020.1-7 3-1 50	ИМ3	10	0,24	
10	Б1.020.1-7 3-1 50	ИМ4	7	0,21	

Поз.	Обозначение	Наименование	Кол.	Масса ед., кг	Приме-чание
		КП66.5-20		192,50	
1	ГОСТ10884-94	Ø 16 АтIVс, L=6180 мм	2	9,75	
2	ГОСТ10884-94	Ø 25 АтIVс, L=6180 мм	2	23,73	
3	ГОСТ10884-94	Ø 25 АтIVс, L=5200 мм	2	19,97	
4	ГОСТ10884-94	Ø 22 АтIVс, L=3600 мм	1	10,74	
5	ГОСТ10884-94	Ø 12 АтIVс, L=6180 мм	2	5,49	
6	ГОСТ5781-82	Ø 8 AIII L=2140 мм	4	0,85	
7	Б1.020.1-7 3-1 50	ИМ1	156	0,33	
8	Б1.020.1-7 3-1 50	ИМ2	13	0,35	
9	Б1.020.1-7 3-1 50	ИМ3	10	0,24	
10	Б1.020.1-7 3-1 50	ИМ4	6	0,21	
		КП66.5-22		219,59	
1	ГОСТ10884-94	Ø 16 АтIVс, L=6180 мм	2	9,75	
2	ГОСТ10884-94	Ø 25 АтIVс, L=6180 мм	2	23,73	
3	ГОСТ10884-94	Ø 28 АтIVс, L=5200 мм	2	25,12	
4	ГОСТ10884-94	Ø 25 АтIVс, L=3600 мм	1	13,82	
5	ГОСТ10884-94	Ø 18 АтIVс, L=6180 мм	2	12,34	
6	ГОСТ5781-82	Ø 8 AIII L=2140 мм	4	0,85	
7	Б1.020.1-7 3-1 50	ИМ1	156	0,33	
8	Б1.020.1-7 3-1 50	ИМ2	13	0,35	
9	Б1.020.1-7 3-1 50	ИМ3	10	0,24	
10	Б1.020.1-7 3-1 50	ИМ4	6	0,21	

Согласовано

Инв.N подл. 31 | Подпись и дата 20.11.98 | Взам.инв.N

Изм. Колич. Лист Nдок. Подпись Дата

Б1.020.1-7 3-1 35

Лист 3

Каркасы

КП72.5-10, КП72.5-12, КП72.5-14, КП72.5-16, КП72.5-18, КП72.5-20 , КП72.5-22

план верхней арматуры

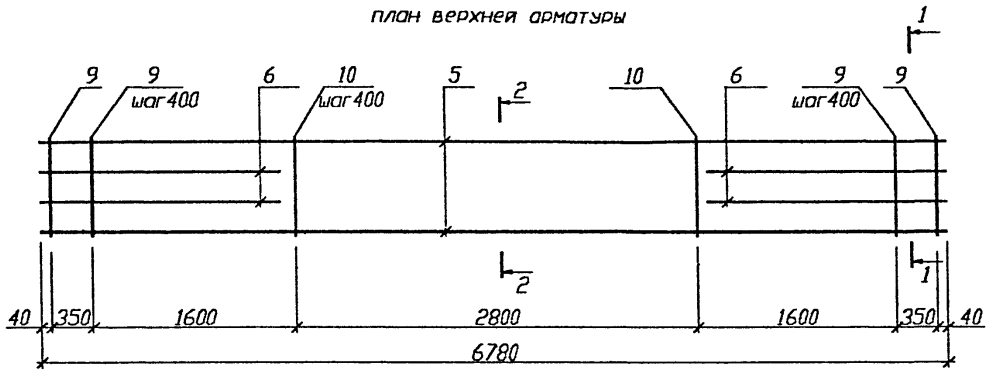

Каркасы

КП72.5-18

план нижней арматуры

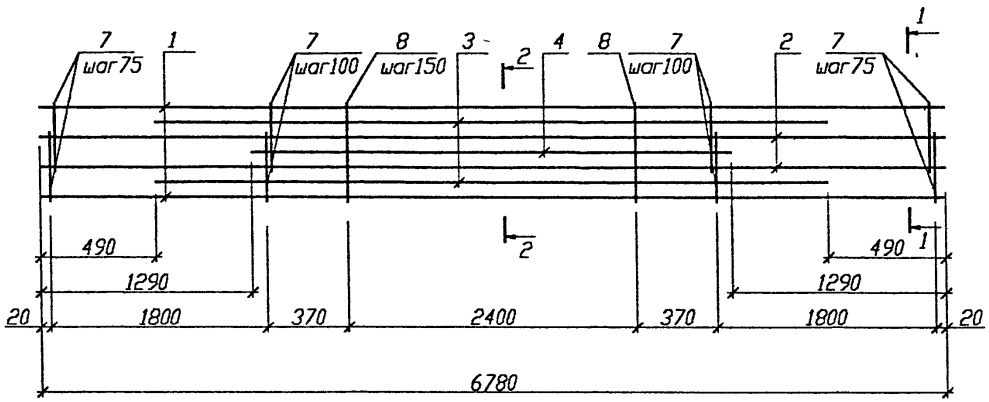

Каркасы

КП72.5-10, КП72.5-12, КП72.5-14, КП72.5-16

план нижней арматуры

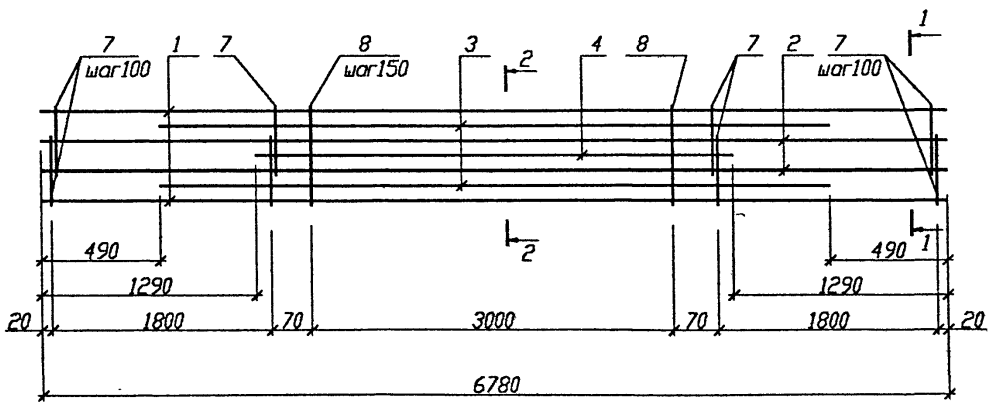

Каркасы

КП72.5-20, КП72.5-22

план нижней арматуры

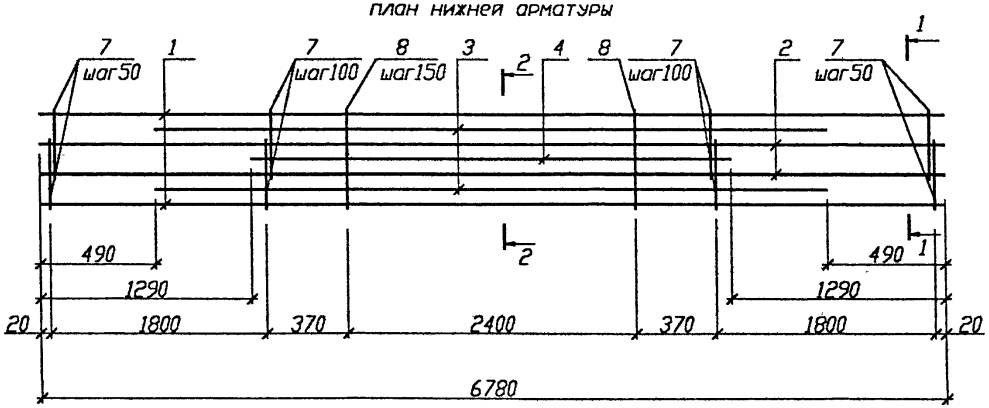

2-2

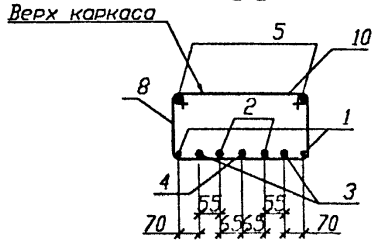

1-1

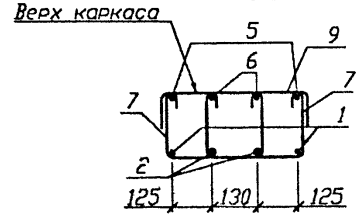

Изм.	Колич.	Лист	N док.	Подпись	Дата
Рук. ОЭП		Стельмасонок			11.98
Гл.спецконстр.		Стельмасонок			11.98
ГКП		Мордич Г.			11.98
Рук. гр.		Николаев			11.98
Норм.конт.		Мисюкевич			11.98

Б1.020.1-7 3-1 36

Каркасы
КП72.5-...

Стадия	Масса	Масштаб
С		
Лист 1	Листов 3	

НИЭП БелНИИС
Министерства архитектуры и строительства

Согласовано

Инв.N подл.	Подпись и дата	Взам.инв.N
31	20.11.98	

Поз.	Обозначение	Наименование	Кол.	Масса ед., кг	Приме-чание
		КП72.5-10		103,51	
1	ГОСТ10884-94	Ø 16 АтIVс, L=6780 мм	2	10,7	
2	ГОСТ10884-94	Ø 14 АтIVс, L=6780 мм	2	8,19	
3	ГОСТ10884-94	Ø 14 АтIVс, L=5800 мм	2	7,01	
4	ГОСТ10884-94	Ø 16 АтIVс, L=4200 мм	1	6,63	
5	ГОСТ5781-82	Ø 8 AIII L=6780 мм	2	2,68	
6	ГОСТ5781-82	Ø 8 AIII L=1840 мм	4	0,73	
7	Б1.020.1-7 3-1 50	ИМ1	76	0,33	
8	Б1.020.1-7 3-1 50	ИМ2	21	0,35	
9	Б1.020.1-7 3-1 50	ИМ3	10	0,24	
10	Б1.020.1-7 3-1 50	ИМ4	8	0,21	
		КП72.5-12		114,58	
1	ГОСТ10884-94	Ø 16 АтIVс, L=6780 мм	2	10,7	
2	ГОСТ10884-94	Ø 16 АтIVс, L=6780 мм	2	10,7	
3	ГОСТ10884-94	Ø 16 АтIVс, L=5800 мм	2	9,15	
4	ГОСТ10884-94	Ø 18 АтIVс, L=4200 мм	1	8,39	
5	ГОСТ5781-82	Ø 8 AIII L=6780 мм	2	2,68	
6	ГОСТ5781-82	Ø 8 AIII L=1840 мм	4	0,73	
7	Б1.020.1-7 3-1 50	ИМ1	76	0,33	
8	Б1.020.1-7 3-1 50	ИМ2	21	0,35	
9	Б1.020.1-7 3-1 50	ИМ3	10	0,24	
10	Б1.020.1-7 3-1 50	ИМ4	8	0,21	

Поз.	Обозначение	Наименование	Кол.	Масса ед., кг	Приме-чание
		КП72.5-14		127,11	
1	ГОСТ10884-94	Ø 16 АтIVс, L=6780 мм	2	10,7	
2	ГОСТ10884-94	Ø 18 АтIVс, L=6780 мм	2	13,55	
3	ГОСТ10884-94	Ø 18 АтIVс, L=5800 мм	2	11,59	
4	ГОСТ10884-94	Ø 20 АтIVс, L=4200 мм	1	10,36	
5	ГОСТ5781-82	Ø 8 AIII L=6780 мм	2	2,68	
6	ГОСТ5781-82	Ø 8 AIII L=1840 мм	4	0,73	
7	Б1.020.1-7 3-1 50	ИМ1	76	0,33	
8	Б1.020.1-7 3-1 50	ИМ2	21	0,35	
9	Б1.020.1-7 3-1 50	ИМ3	10	0,24	
10	Б1.020.1-7 3-1 50	ИМ4	8	0,21	
		КП72.5-16		141,06	
1	ГОСТ10884-94	Ø 16 АтIVс, L=6780 мм	2	10,7	
2	ГОСТ10884-94	Ø 20 АтIVс, L=6780 мм	2	16,72	
3	ГОСТ10884-94	Ø 20 АтIVс, L=5800 мм	2	14,30	
4	ГОСТ10884-94	Ø 22 АтIVс, L=4200 мм	1	12,53	
5	ГОСТ5781-82	Ø 8 AIII L=6780 мм	2	2,68	
6	ГОСТ5781-82	Ø 8 AIII L=1840 мм	4	0,73	
7	Б1.020.1-7 3-1 50	ИМ1	76	0,33	
8	Б1.020.1-7 3-1 50	ИМ2	21	0,35	
9	Б1.020.1-7 3-1 50	ИМ3	10	0,24	
10	Б1.020.1-7 3-1 50	ИМ4	8	0,21	

Согласовано

Инв.N подл. | Подпись и дата | Взам.инв.N

31 | 20.11.98

Изм.	Колич.	Лист	Nдок.	Подпись	Дата

Б1.020.1-7 3-1 36

Лист 2

Поз.	Обозначение	Наименование	Кол.	Масса ед., кг	Приме-чание
		КП72.5-18		168,78	
1	ГОСТ10884-94	Ø 16 АтIVс, L=6780 мм	2	10,7	
2	ГОСТ10884-94	Ø 22 АтIVс, L=6780 мм	2	20,23	
3	ГОСТ10884-94	Ø 22 АтIVс, L=5800 мм	2	17,31	
4	ГОСТ10884-94	Ø 25 АтIVс, L=4200 мм	1	16,13	
5	ГОСТ5781-82	Ø 8 AIII L=6780 мм	2	2,68	
6	ГОСТ5781-82	Ø 8 AIII L=2140 мм	4	0,85	
7	Б1.020.1-7 3-1 50	ИМ1	112	0,33	
8	Б1.020.1-7 3-1 50	ИМ2	17	0,35	
9	Б1.020.1-7 3-1 50	ИМ3	10	0,24	
10	Б1.020.1-7 3-1 50	ИМ4	8	0,21	
		КП72.5-20		209,42	
1	ГОСТ10884-94	Ø 16 АтIVс, L=6780 мм	2	10,7	
2	ГОСТ10884-94	Ø 25 АтIVс, L=6780 мм	2	26,04	
3	ГОСТ10884-94	Ø 25 АтIVс, L=5800 мм	2	22,27	
4	ГОСТ10884-94	Ø 22 АтIVс, L=4200 мм	1	12,53	
5	ГОСТ10884-94	Ø 12 АтIVс, L=6780 мм	2	6,02	
6	ГОСТ5781-82	Ø 8 AIII L=2140 мм	4	0,85	
7	Б1.020.1-7 3-1 50	ИМ1	160	0,33	
8	Б1.020.1-7 3-1 50	ИМ2	17	0,35	
9	Б1.020.1-7 3-1 50	ИМ3	10	0,24	
10	Б1.020.1-7 3-1 50	ИМ4	6	0,21	

Поз.	Обозначение	Наименование	Кол.	Масса ед., кг	Приме-чание
		КП72.5-22		239,56	
1	ГОСТ10884-94	Ø 16 АтIVс, L=6780 мм	2	10,7	
2	ГОСТ10884-94	Ø 25 АтIVс, L=6780 мм	2	26,04	
3	ГОСТ10884-94	Ø 28 АтIVс, L=5800 мм	2	28,01	
4	ГОСТ10884-94	Ø 25 АтIVс, L=4200 мм	1	16,13	
5	ГОСТ10884-94	Ø 16 АтIVс, L=6780 мм	2	13,55	
6	ГОСТ5781-82	Ø 8 AIII L=2140 мм	4	0,85	
7	Б1.020.1-7 3-1 50	ИМ1	160	0,33	
8	Б1.020.1-7 3-1 50	ИМ2	17	0,35	
9	Б1.020.1-7 3-1 50	ИМ3	10	0,24	
10	Б1.020.1-7 3-1 50	ИМ4	6	0,21	

Согласовано

Взам.инв.N

Подпись и дата 20.11.98

Инв.N подл. 31

Изм.	Кол.	Лист	Чдок.	Подпись	Дата

Б1.020.1-7 3-1 36

Лист 3

Каркасы
КП30.5-4
план верхней арматуры

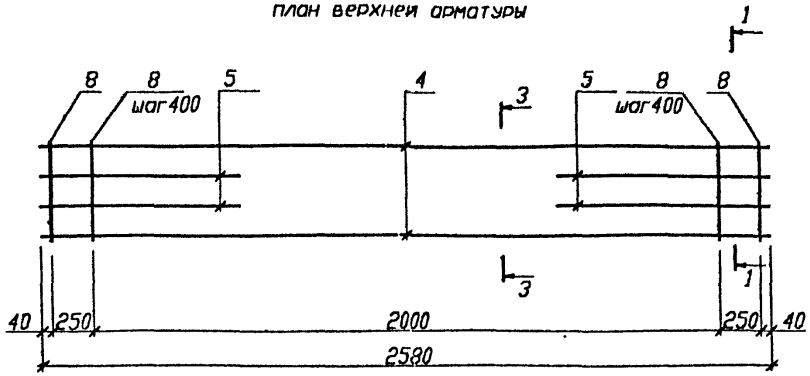

Каркасы
КП45.5-5, КП45.5-6, КП45.5-7
план верхней арматуры

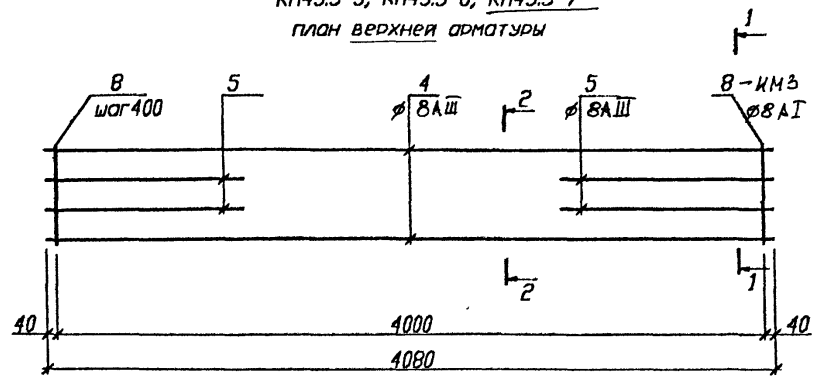

Каркасы
КП30.5-4
план нижней арматуры

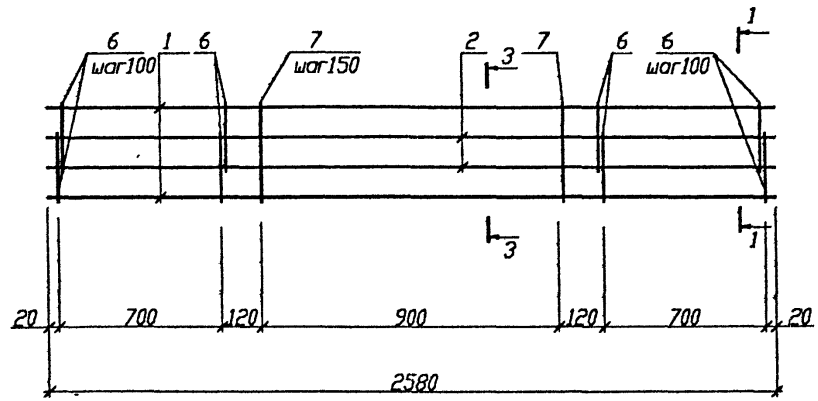

Каркасы
план нижней арматуры
КП45.5-5, КП45.5-6, КП45.5-7

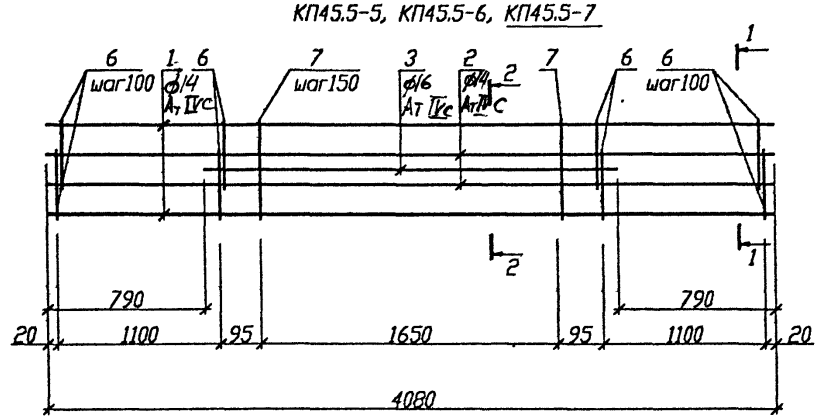

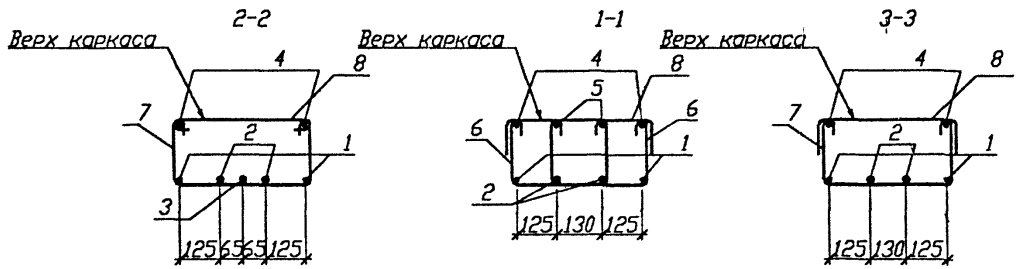

Изм.	Колич.	Лист	N док.	Подпись	Дата
Рук. ОЭП		Стельмашонок			11.98
Гл.спецконстр.		Стельмашонок			11.98
ГКП		Мордич Г.			11.98
Рук. гр.		Николаев			11.98
Норм.конт.		Миренкова			11.98

Б1.020.1-7 3-1 37

Каркасы
КП30.5-...
КП45.5-...

Стадия	Масса	Масштаб
С		
Лист 1	Листов 2	

НИЭП БелНИИС
Министерства архитектуры и строительства

Согласовано

Инв.N подл.	Подпись и дата	Взам.инв.N
31	20.11.98	

Поз.	Обозначение	Наименование	Кол.	Масса ед., кг	Приме-чание
		КП30.5-4		27,41	
1	ГОСТ10884-94	Ø 12 АтIVс, L=2580 мм	2	2,29	
2	ГОСТ10884-94	Ø 12 АтIVс, L=2580 мм	2	2,29	
4	ГОСТ5781-82	Ø 8 AIII L=2580 мм	2	1,02	
5	ГОСТ5781-82	Ø 8 AIII L=740 мм	4	0,29	
6	Б1.020.1-7 3-1 50	ИМ1	32	0,33	
7	Б1.020.1-7 3-1 50	ИМ2	7	0,35	
8	Б1.020.1-7 3-1 50	ИМ3	8	0,24	
		КП45.5-5		44,58	
1	ГОСТ10884-94	Ø 12 АтIVс, L=4080 мм	2	3,62	
2	ГОСТ10884-94	Ø 12 АтIVс, L=4080 мм	2	3,62	
3	ГОСТ10884-94	Ø 12 АтIVс, L=2500 мм	1	2,22	
4	ГОСТ5781-82	Ø 8 AIII L=4080 мм	2	1,61	
5	ГОСТ5781-82	Ø 8 AIII L=1140 мм	4	0,45	
6	Б1.020.1-7 3-1 50	ИМ1	48	0,33	
7	Б1.020.1-7 3-1 50	ИМ2	12	0,35	
8	Б1.020.1-7 3-1 50	ИМ3	11	0,24	

Поз.	Обозначение	Наименование	Кол.	Масса ед., кг	Приме-чание
		КП45.5-6		47,99	
1	ГОСТ10884-94	Ø 12 АтIVс, L=4080 мм	2	3,62	
2	ГОСТ10884-94	Ø 14 АтIVс, L=4080 мм	2	4,93	
3	ГОСТ10884-94	Ø 14 АтIVс, L=2500 мм	1	3,02	
4	ГОСТ5781-82	Ø 8 AIII L=4080 мм	2	1,61	
5	ГОСТ5781-82	Ø 8 AIII L=1140 мм	4	0,45	
6	Б1.020.1-7 3-1 50	ИМ1	48	0,33	
7	Б1.020.1-7 3-1 50	ИМ2	12	0,35	
8	Б1.020.1-7 3-1 50	ИМ3	11	0,24	
		КП45.5-7		51,53	
1	ГОСТ10884-94	Ø 14 АтIVс, L=4080 мм	2	4,93	
2	ГОСТ10884-94	Ø 14 АтIVс, L=4080 мм	2	4,93	
3	ГОСТ10884-94	Ø 16 АтIVс, L=2500 мм	1	3,95	
4	ГОСТ5781-82	Ø 8 AIII L=4080 мм	2	1,61	
5	ГОСТ5781-82	Ø 8 AIII L=1140 мм	4	0,45	
6	Б1.020.1-7 3-1 50	ИМ1	48	0,33	
7	Б1.020.1-7 3-1 50	ИМ2	12	0,35	
8	Б1.020.1-7 3-1 50	ИМ3	11	0,24	

Согласовано

Инв.N подл. 31 | Подпись и дата 20 11 98 | Взам.инв.N

Изм | Колич | Лист | N док | Подпись | Дата

Б1.020.1-7 3-1 37

Лист 2

Каркасы

КП60.4-7, КП60.4-10, КП60.4-12, КП60.4-14, КП60.4-16

план верхней арматуры

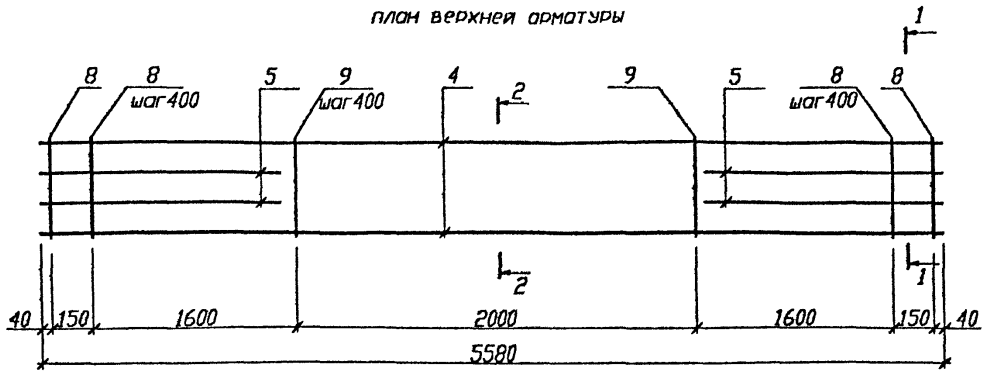

2-2

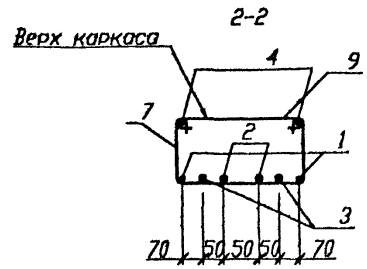

1-1

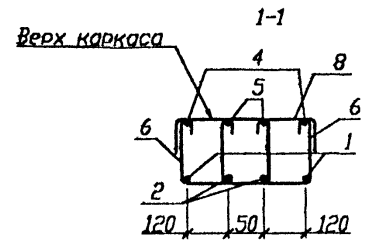

Каркасы

КП60.4-7, КП60.4-10, КП60.4-12

план нижней арматуры

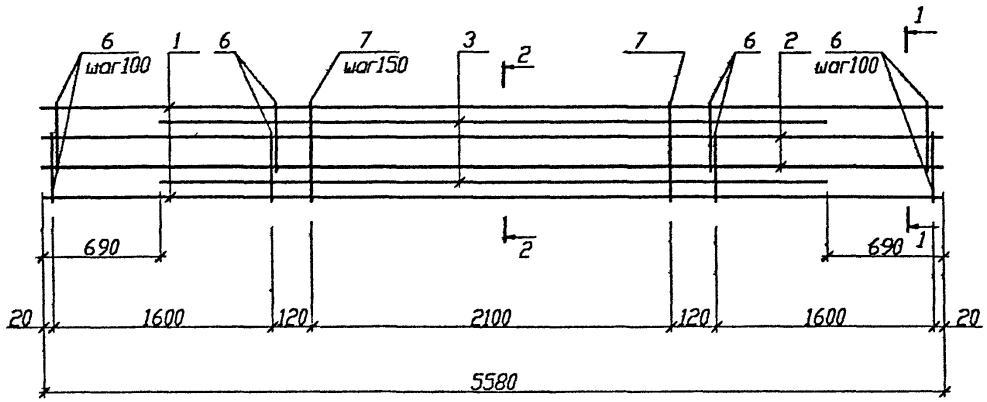

Каркасы

КП60.4-14, КП60.4-16

план нижней арматуры

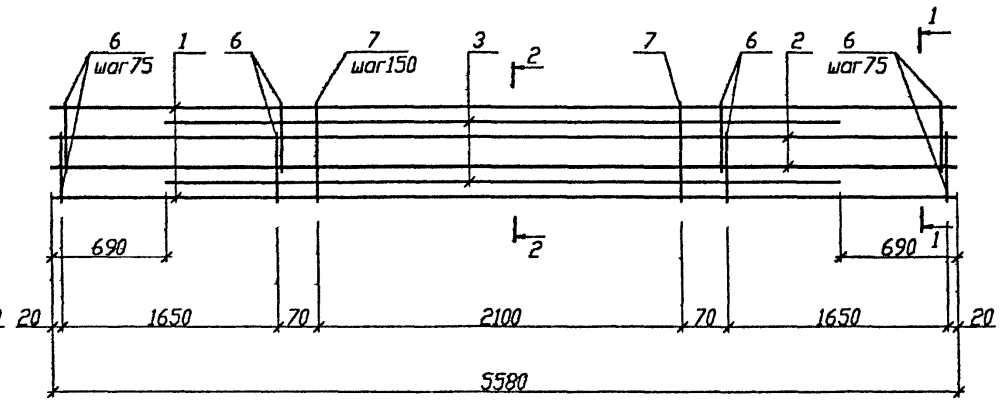

Согласовано

Инв.N подл. | Подпись и дата | Взам.инв.N

31 | 20.11.98

Изм.	Колич.	Лист	N док.	Подпись	Дата
Рук. ОЭП		Стельмашонок			11.98
Гл.спецконстр.		Стельмашонок			11.98
ГКП		Мордич Г.			11.98
Рук. гр.		Николаев			11.98
Норм.конт.		Миренкова			11.98

Б1.020.1-7 3-1 38

Каркасы КП60.4-...

Стадия	Масса	Масштаб
С		
Лист 1	Листов 2	

НИЭП БелНИИС Министерства архитектуры и строительства

Поз.	Обозначение	Наименование	Кол.	Масса ед., кг	Приме-чание
		КП60.4-7		68,59	
1	ГОСТ10884-94	Ø 12 АтIVс, L=5580 мм	2	4,96	
2	ГОСТ10884-94	Ø 14 АтIVс, L=5580 мм	2	6,74	
3	ГОСТ10884-94	Ø 14 АтIVс, L=4200 мм	2	5,07	
4	ГОСТ5781-82	Ø 8 AIII L=5580 мм	2	2,20	
5	ГОСТ5781-82	Ø 8 AIII L=1640 мм	4	0,65	
6	Б1.020.1-7 3-1 50	ИМ5	68	0,30	
7	Б1.020.1-7 3-1 50	ИМ6	15	0,31	
8	Б1.020.1-7 3-1 50	ИМ7	10	0,21	
9	Б1.020.1-7 3-1 50	ИМ8	6	0,17	
		КП60.4-10		83,53	
1	ГОСТ10884-94	Ø 16 АтIVс, L=5580 мм	2	8,81	
2	ГОСТ10884-94	Ø 16 АтIVс, L=5580 мм	2	8,81	
3	ГОСТ10884-94	Ø 16 АтIVс, L=4200 мм	2	6,63	
4	ГОСТ5781-82	Ø 8 AIII L=5580 мм	2	2,20	
5	ГОСТ5781-82	Ø 8 AIII L=1640 мм	4	0,65	
6	Б1.020.1-7 3-1 50	ИМ5	68	0,30	
7	Б1.020.1-7 3-1 50	ИМ6	15	0,31	
8	Б1.020.1-7 3-1 50	ИМ7	10	0,21	
9	Б1.020.1-7 3-1 50	ИМ8	6	0,17	
		КП60.4-12		91,75	
1	ГОСТ10884-94	Ø 16 АтIVс, L=5580 мм	2	8,81	
2	ГОСТ10884-94	Ø 18 АтIVс, L=5580 мм	2	11,15	
3	ГОСТ10884-94	Ø 18 АтIVс, L=4200 мм	2	8,39	
4	ГОСТ5781-82	Ø 8 AIII L=5580 мм	2	2,20	
5	ГОСТ5781-82	Ø 8 AIII L=1640 мм	4	0,65	
6	Б1.020.1-7 3-1 50	ИМ5	68	0,30	
7	Б1.020.1-7 3-1 50	ИМ6	15	0,31	
8	Б1.020.1-7 3-1 50	ИМ7	10	0,21	
9	Б1.020.1-7 3-1 50	ИМ8	6	0,17	

Поз.	Обозначение	Наименование.	Кол.	Масса ед., кг	Приме-чание
		КП60.4-14		113,92	
1	ГОСТ10884-94	Ø 16 АтIVс, L=5580 мм	2	8,81	
2	ГОСТ10884-94	Ø 22 АтIVс, L=5580 мм	2	16,65	
3	ГОСТ10884-94	Ø 20 АтIVс, L=4200 мм	2	10,36	
4	ГОСТ5781-82	Ø 8 AIII L=5580 мм	2	2,20	
5	ГОСТ5781-82	Ø 8 AIII L=1690 мм	4	0,67	
6	Б1.020.1-7 3-1 50	ИМ5	92	0,30	
7	Б1.020.1-7 3-1 50	ИМ6	15	0,31	
8	Б1.020.1-7 3-1 50	ИМ7	10	0,21	
9	Б1.020.1-7 3-1 50	ИМ8	6	0,17	
		КП60.4-16		125,46	
1	ГОСТ10884-94	Ø 16 АтIVс, L=5580 мм	2	8,81	
2	ГОСТ10884-94	Ø 22 АтIVс, L=5580 мм	2	16,65	
3	ГОСТ10884-94	Ø 25 АтIVс, L=4200 мм	2	16,13	
4	ГОСТ5781-82	Ø 8 AIII L=5580 мм	2	2,20	
5	ГОСТ5781-82	Ø 8 AIII L=1690 мм	4	0,67	
6	Б1.020.1-7 3-1 50	ИМ5	92	0,30	
7	Б1.020.1-7 3-1 50	ИМ6	15	0,31	
8	Б1.020.1-7 3-1 50	ИМ7	10	0,21	
9	Б1.020.1-7 3-1 50	ИМ8	6	0,17	

Согласовано

Инв.N подл. | Подпись и дата | Взам.инв.N

31 | 20.11.98

Изм. | Кол. | Лист | N док. | Подпись | Дата

Б1.020.1-7 3-1 38

Лист 2

Каркасы

КП66.4-7, КП66.4-10, КП66.4-12, КП66.4-14, КП66.4-16

план верхней арматуры

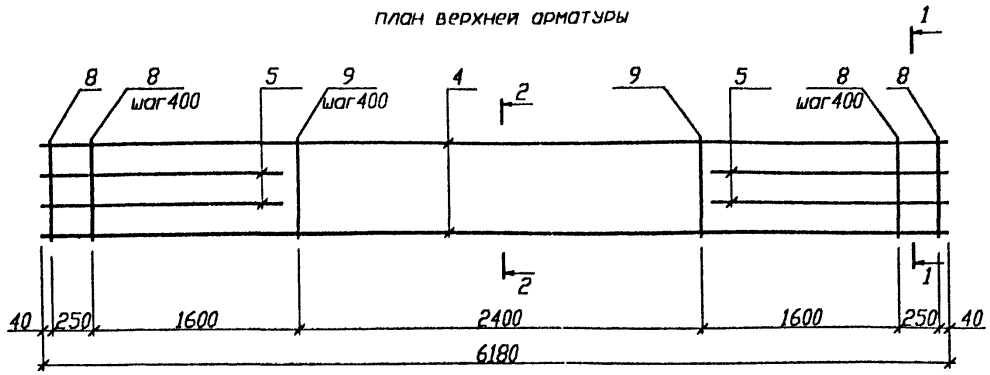

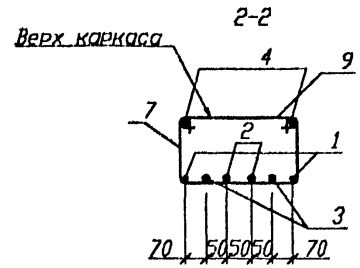

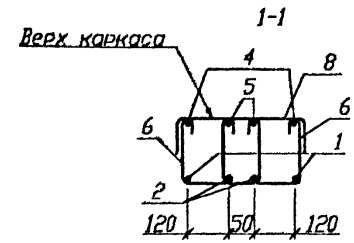

Каркасы

КП66.4-7, КП66.4-10, КП66.4-12

план нижней арматуры

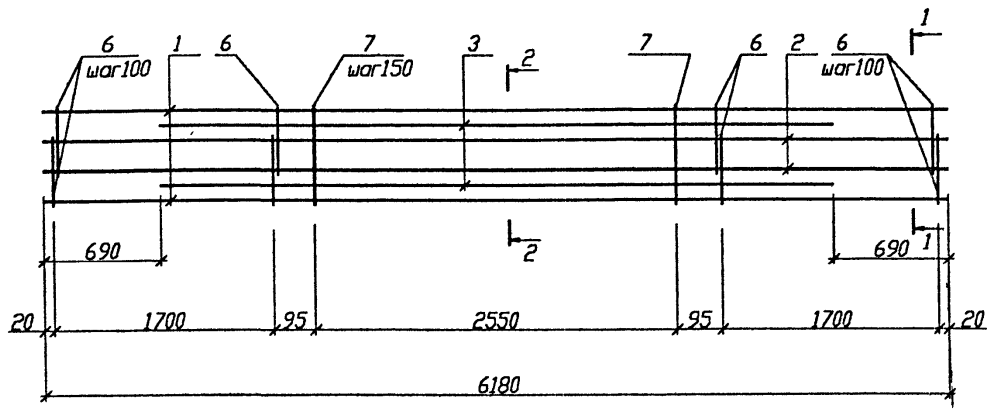

Каркасы

КП66.4-14, КП66.4-16

план нижней арматуры

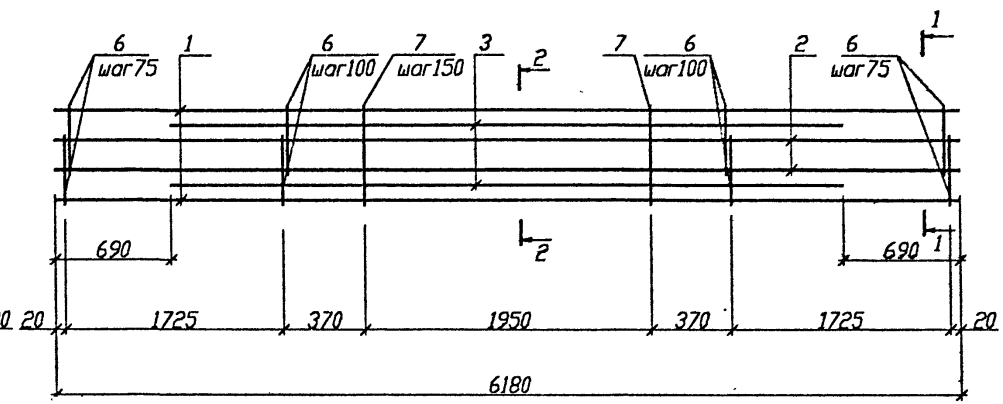

Согласовано

Инв.N подл.	Подпись и дата	Взам.инв.N
31	20.11.98	

Изм.	Колич.	Лист	N док.	Подпись	Дата
Рук. ОЭП		Стельмашонок			11.98
Гл.спец.конст.		Стельмашонок			11.98
ГКП		Мордич Г.			11.98
Рук. гр.		Николаев			11.98
Норм.конт.		Миренкова			11.98

Б1.020.1-7 3-1 39

Каркасы
КП66.4-...

Стадия	Масса	Масштаб
С		
Лист 1	Листов 2	

НИЗП БелНИИС
Министерства архитектуры и строительства

Поз.	Обозначение	Наименование	Кол.	Масса ед., кг	Приме-чание
		КП66.4-7		75,49	
1	ГОСТ10884-94	Ø 12 АтIVс, L=6180 мм	2	5,49	
2	ГОСТ10884-94	Ø 14 АтIVс, L=6180 мм	2	7,47	
3	ГОСТ10884-94	Ø 14 АтIVс, L=4800 мм	2	5,80	
4	ГОСТ5781-82	Ø 8 AIII L=6180 мм	2	2,44	
5	ГОСТ5781-82	Ø 8 AIII L=1740 мм	4	0,69	
6	Б1.020.1-7 3-1 50	ИМ5	72	0,30	
7	Б1.020.1-7 3-1 50	ИМ6	18	0,31	
8	Б1.020.1-7 3-1 50	ИМ7	10	0,21	
9	Б1.020.1-7 3-1 50	ИМ8	7	0,17	
		КП66.4-10		92,15	
1	ГОСТ10884-94	Ø 16 АтIVс, L=6180 мм	2	9,75	
2	ГОСТ10884-94	Ø 16 АтIVс, L=6180 мм	2	9,75	
3	ГОСТ10884-94	Ø 16 АтIVс, L=4800 мм	2	7,57	
4	ГОСТ5781-82	Ø 8 AIII L=6180 мм	2	2,44	
5	ГОСТ5781-82	Ø 8 AIII L=1740 мм	4	0,69	
6	Б1.020.1-7 3-1 50	ИМ5	72	0,30	
7	Б1.020.1-7 3-1 50	ИМ6	18	0,31	
8	Б1.020.1-7 3-1 50	ИМ7	10	0,21	
9	Б1.020.1-7 3-1 50	ИМ8	7	0,17	
		КП66.4-12		101,37	
1	ГОСТ10884-94	Ø 16 АтIVс, L=6180 мм	2	9,75	
2	ГОСТ10884-94	Ø 18 АтIVс, L=6180 мм	2	12,35	
3	ГОСТ10884-94	Ø 18 АтIVс, L=4800 мм	2	9,59	
4	ГОСТ5781-82	Ø 8 AIII L=6180 мм	2	2,44	
5	ГОСТ5781-82	Ø 8 AIII L=1740 мм	4	0,69	
6	Б1.020.1-7 3-1 50	ИМ5	72	0,30	
7	Б1.020.1-7 3-1 50	ИМ6	18	0,31	
8	Б1.020.1-7 3-1 50	ИМ7	10	0,21	
9	Б1.020.1-7 3-1 50	ИМ8	7	0,17	

Поз.	Обозначение	Наименование	Кол.	Масса ед., кг	Приме-чание
		КП66.4-14		128,06	
1	ГОСТ10884-94	Ø 16 АтIVс, L=6180 мм	2	9,75	
2	ГОСТ10884-94	Ø 22 АтIVс, L=6180 мм	2	18,44	
3	ГОСТ10884-94	Ø 20 АтIVс, L=4800 мм	2	11,84	
4	ГОСТ5781-82	Ø 8 AIII L=6180 мм	2	2,44	
5	ГОСТ5781-82	Ø 8 AIII L=2070 мм	4	0,82	
6	Б1.020.1-7 3-1 50	ИМ5	108	0,30	
7	Б1.020.1-7 3-1 50	ИМ6	14	0,31	
8	Б1.020.1-7 3-1 50	ИМ7	10	0,21	
9	Б1.020.1-7 3-1 50	ИМ8	7	0,17	
		КП66.4-16		141,25	
1	ГОСТ10884-94	Ø 16 АтIVс, L=6180 мм	2	9,75	
2	ГОСТ10884-94	Ø 22 АтIVс, L=6180 мм	2	18,44	
3	ГОСТ10884-94	Ø 25 АтIVс, L=4800 мм	2	18,43	
4	ГОСТ5781-82	Ø 8 AIII L=6180 мм	2	2,44	
5	ГОСТ5781-82	Ø 8 AIII L=2070 мм	4	0,82	
6	Б1.020.1-7 3-1 50	ИМ5	108	0,30	
7	Б1.020.1-7 3-1 50	ИМ6	14	0,31	
8	Б1.020.1-7 3-1 50	ИМ7	10	0,21	
9	Б1.020.1-7 3-1 50	ИМ8	7	0,17	

Согласовано

Взам.инв.N

Подпись и дата 20.11.98

Инв.N подл. 31

Изм. Колич. Лист Nдок. Подпись Дата

Б1.020.1-7 3-1 39

Лит. 1

2

Каркасы

КП72.4-10, КП72.4-12, КП72.4-14, КП72.4-16

план верхней арматуры

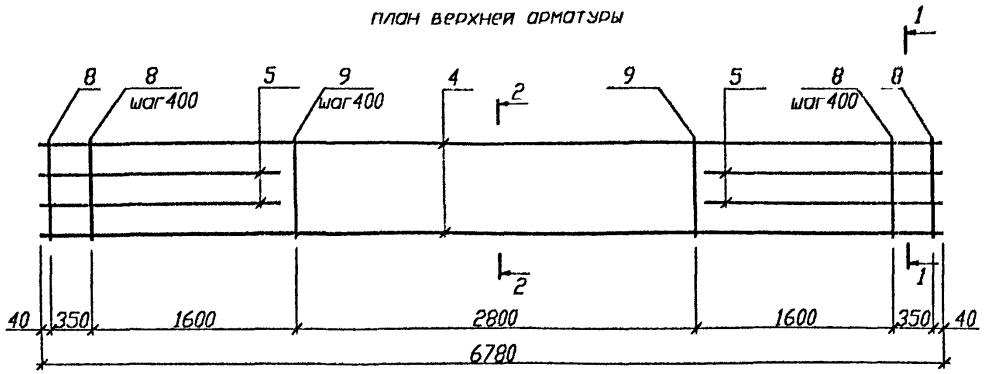

2-2

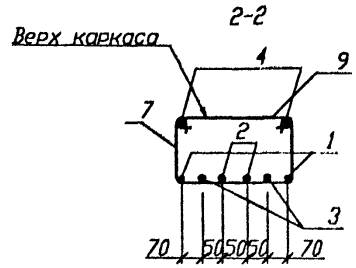

1-1

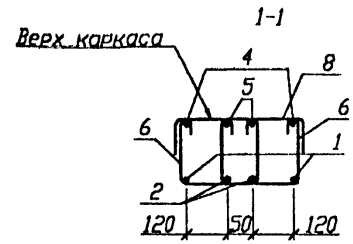

Каркасы

КП72.4-10, КП72.4-12

план нижней арматуры

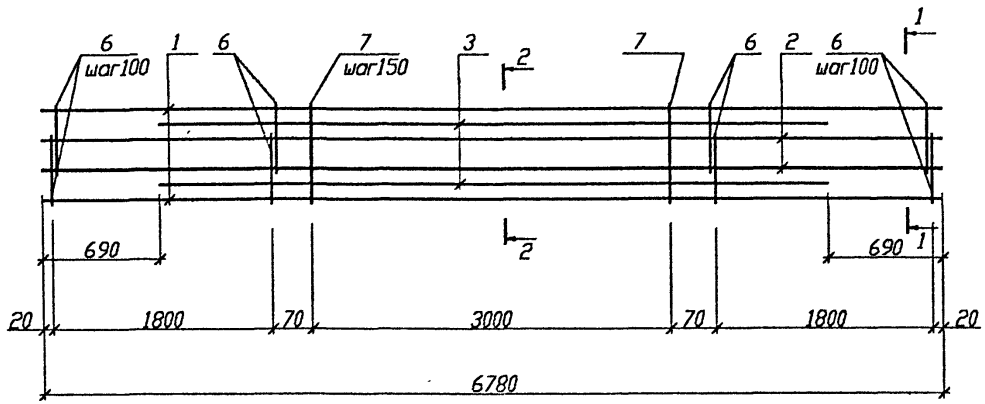

Каркасы

КП72.4-14, КП72.4-16

план нижней арматуры

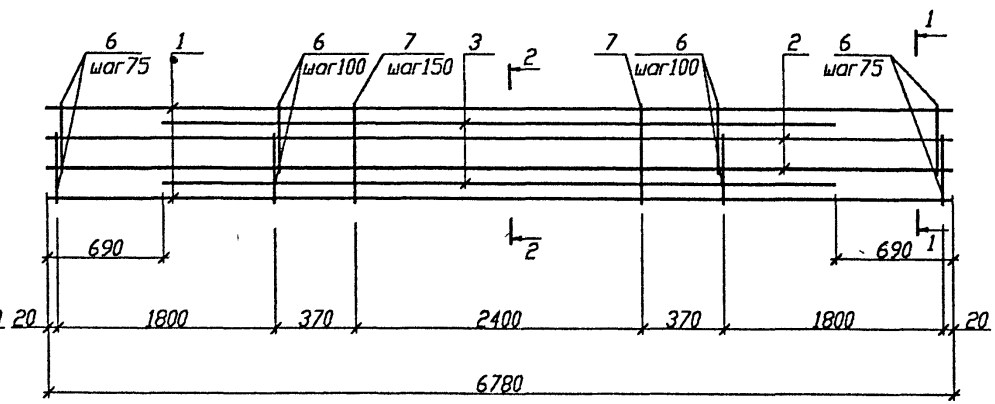

Согласовано

Инв.N подл.	Подпись и дата	Взам.инв.N
31	20.11.98	

Изм.	Колич.	Лист	N док.	Подпись	Дата
Рук. ОЭП		Стельмахович			11.98
Гл.специалист		Стельмахович			11.98
ГКП		Мордич Г.			11.98
Рук. гр.		Николаев			11.98
Норм.конт.		Миренкова			11.98

Б1.020.1-7 3-1 40

Каркасы
КП72.4-...

Стадия	Масса	Масштаб
С		
Лист 1	Листов 2	

НИЭП БелНИИС
Министерства архитектуры и строительства

Поз.	Обозначение	Наименование	Кол.	Масса ед., кг	Примечание
		КП72.4-10		100,76	
1	ГОСТ10884-94	Ø 16 АтIVс, L=6780 мм	2	10,7	
2	ГОСТ10884-94	Ø 16 АтIVс, L=6780 мм	2	10,7	
3	ГОСТ10884-94	Ø 16 АтIVс, L=5400 мм	2	8,52	
4	ГОСТ5781-82	Ø 8 AIII L=6780 мм	2	2,68	
5	ГОСТ5781-82	Ø 8 AIII L=1840 мм	4	0,73	
6	Б1.020.1-7 3-1 50	ИМ5	76	0,30	
7	Б1.020.1-7 3-1 50	ИМ6	21	0,31	
8	Б1.020.1-7 3-1 50	ИМ7	10	0,21	
9	Б1.020.1-7 3-1 50	ИМ8	8	0,17	
		КП72.4-12		110,99	
1	ГОСТ10884-94	Ø 16 АтIVс, L=6780 мм	2	10,7	
2	ГОСТ10884-94	Ø 18 АтIVс, L=6780 мм	2	13,55	
3	ГОСТ10884-94	Ø 18 АтIVс, L=5400 мм	2	10,79	
4	ГОСТ5781-82	Ø 8 AIII L=6780 мм	2	2,68	
5	ГОСТ5781-82	Ø 8 AIII L=1840 мм	4	0,73	
6	Б1.020.1-7 3-1 50	ИМ5	76	0,30	
7	Б1.020.1-7 3-1 50	ИМ6	21	0,31	
8	Б1.020.1-7 3-1 50	ИМ7	10	0,21	
9	Б1.020.1-7 3-1 50	ИМ8	8	0,17	

Поз.	Обозначение	Наименование	Кол.	Масса ед., кг	Примечание
		КП72.4-14		139,38	
1	ГОСТ10884-94	Ø 16 АтIVс, L=6780 мм	2	10,7	
2	ГОСТ10884-94	Ø 22 АтIVс, L=6780 мм	2	20,23	
3	ГОСТ10884-94	Ø 20 АтIVс, L=5400 мм	2	13,32	
4	ГОСТ5781-82	Ø 8 AIII L=6780 мм	2	2,68	
5	ГОСТ5781-82	Ø 8 AIII L=2140 мм	4	0,85	
6	Б1.020.1-7 3-1 50	ИМ5	112	0,30	
7	Б1.020.1-7 3-1 50	ИМ6	17	0,31	
8	Б1.020.1-7 3-1 50	ИМ7	10	0,21	
9	Б1.020.1-7 3-1 50	ИМ8	8	0,17	
		КП72.4-16		154,22	
1	ГОСТ10884-94	Ø 16 АтIVс, L=6780 мм	2	10,7	
2	ГОСТ10884-94	Ø 22 АтIVс, L=6780 мм	2	20,23	
3	ГОСТ10884-94	Ø 25 АтIVс, L=5400 мм	2	20,74	
4	ГОСТ5781-82	Ø 8 AIII L=6780 мм	2	2,68	
5	ГОСТ5781-82	Ø 8 AIII L=2140 мм	4	0,85	
6	Б1.020.1-7 3-1 50	ИМ5	112	0,30	
7	Б1.020.1-7 3-1 50	ИМ6	17	0,31	
8	Б1.020.1-7 3-1 50	ИМ7	10	0,21	
9	Б1.020.1-7 3-1 50	ИМ8	8	0,17	

Согласовано

Взам.инв.N

Подпись и дата 20.11.98

Инв.N подл. 31

Изм.	Колич.	Лист	Nдок	Подпись	Дата	Б1.020.1-7 3-1 40	Лист 2

Каркасы
КП30.4-4
план верхней арматуры

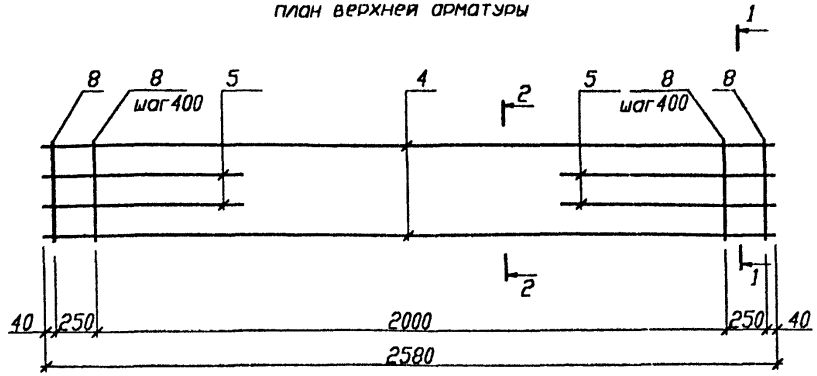

Каркасы
КП45.4-5, КП45.4-6, КП45.4-7
план верхней арматуры

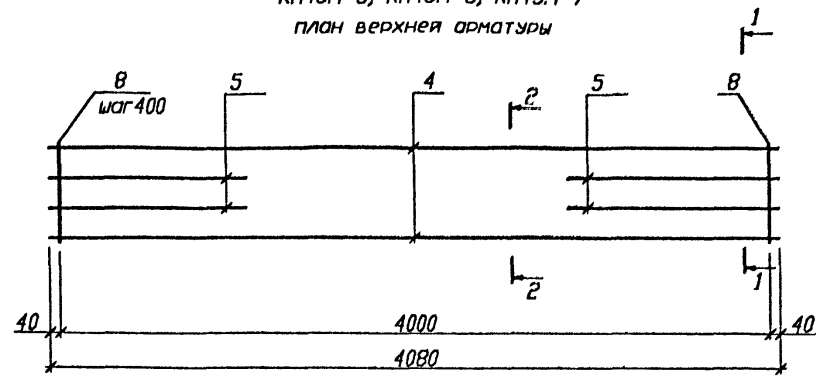

Каркасы
КП30.4-4
план нижней арматуры

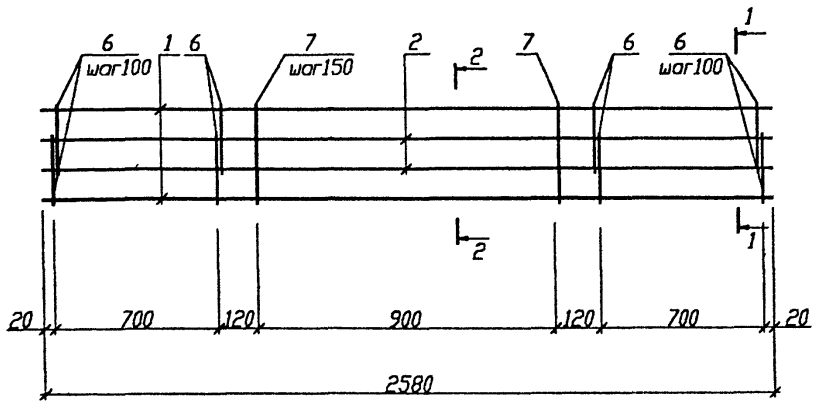

Каркасы
план нижней арматуры
КП45.4-5, КП45.4-6, КП45.4-7

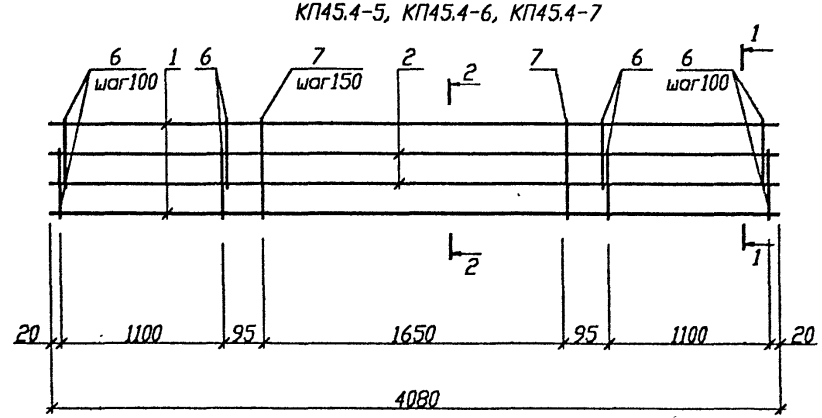

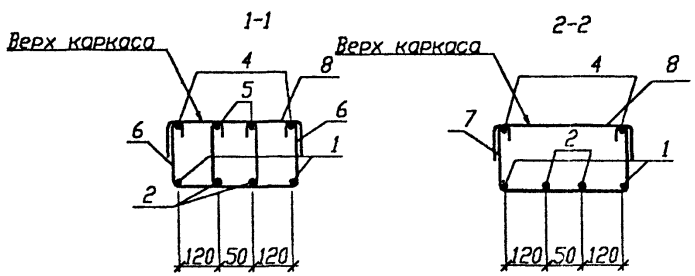

Изм.	Колич.	Лист	N док.	Подпись	Дата
Рук. ОЭП		Стельмашонок			11.98
Гл.спецконстр.		Стельмашонок			11.98
ГКП		Мордич Г.			11.98
Рук. гр.		Николаев			11.98
Норм.конт.		Миренкова			11.98

Б1.020.1-7 3-1 41

Каркасы
КП30.4-...
КП45.4-...

Стадия	Масса	Масштаб
С		
Лист 1	Листов 2	

НИЭП БелНИИС
Министерства архитектуры и строительства

Согласовано

Инв.N подл.	Подпись и дата	Взам.инв.N
31	20.11.98	

Поз.	Обозначение	Наименование	Кол.	Масса ед., кг	Приме-чание
		КП30.4-4		25,74	
1	ГОСТ10884-94	Ø 12 АтIVс, L=2580 мм	2	2,29	
2	ГОСТ10884-94	Ø 12 АтIVс, L=2580 мм	2	2,29	
4	ГОСТ5781-82	Ø 8 AIII L=2580 мм	2	1,02	
5	ГОСТ5781-82	Ø 8 AIII L=740 мм	4	0,29	
6	Б1.020.1-7 3-1 50	ИМ5	32	0,30	
7	Б1.020.1-7 3-1 50	ИМ6	7	0,31	
8	Б1.020.1-7 3-1 50	ИМ7	8	0,21	
		КП45.4-5		45,06	
1	ГОСТ10884-94	Ø 14 АтIVс, L=4080 мм	2	3,62	
2	ГОСТ10884-94	Ø 14 АтIVс, L=4080 мм	2	3,62	
4	ГОСТ5781-82	Ø 8 AIII L=4080 мм	2	1,61	
5	ГОСТ5781-82	Ø 8 AIII L=1140 мм	4	0,45	
6	Б1.020.1-7 3-1 50	ИМ5	48	0,30	
7	Б1.020.1-7 3-1 50	ИМ6	12	0,31	
8	Б1.020.1-7 3-1 50	ИМ7	11	0,21	

Поз.	Обозначение	Наименование	Кол.	Масса ед., кг	Приме-чание
		КП45.4-6		48,08	
1	ГОСТ10884-94	Ø 14 АтIVс, L=4080 мм	2	3,62	
2	ГОСТ10884-94	Ø 16 АтIVс, L=4080 мм	2	4,93	
4	ГОСТ5781-82	Ø 8 AIII L=4080 мм	2	1,61	
5	ГОСТ5781-82	Ø 8 AIII L=1140 мм	4	0,45	
6	Б1.020.1-7 3-1 50	ИМ5	48	0,30	
7	Б1.020.1-7 3-1 50	ИМ6	12	0,31	
8	Б1.020.1-7 3-1 50	ИМ7	11	0,21	
		КП45.5-7		51,50	
1	ГОСТ10884-94	Ø 14 АтIVс, L=4080 мм	2	4,93	
2	ГОСТ10884-94	Ø 14 АтIVс, L=4080 мм	2	8,15	
3	ГОСТ10884-94	Ø 16 АтIVс, L=2500 мм	1	3,95	
4	ГОСТ5781-82	Ø 8 AIII L=4080 мм	2	1,61	
5	ГОСТ5781-82	Ø 8 AIII L=1140 мм	4	0,45	
6	Б1.020.1-7 3-1 50	ИМ5	48	0,30	
7	Б1.020.1-7 3-1 50	ИМ6	12	0,31	
8	Б1.020.1-7 3-1 50	ИМ7	11	0,21	

Согласовано

Взам.инв.N

Подпись и дата 20 11 98

Инв.N подл. 31

Изм. Кол. Лист Nдок. Подпись Дата

Б1.0201-7 3-1 41

Лист

Каркасы

КП60.4,5-8, КП60.4,5-10, КП60.4,5-12, КП60.4,5-14

план верхней арматуры

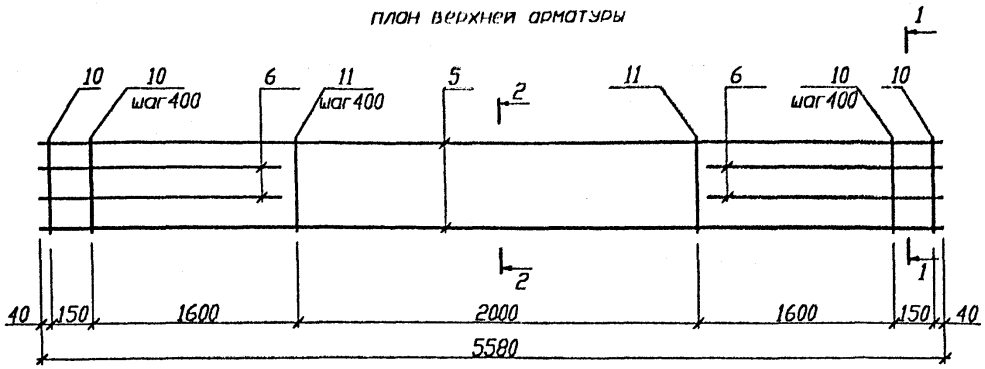

2-2

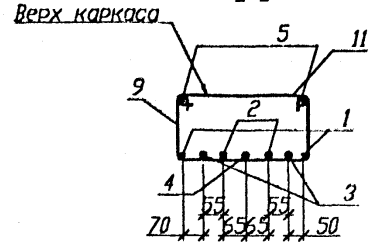

1-1

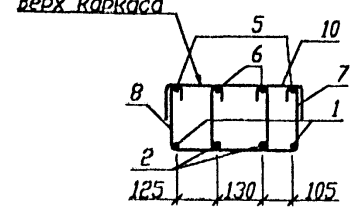

Каркасы

КП60.4,5-8, КП60.4,5-10, КП60.4,5-12, КП60.4,5-14

план нижней арматуры

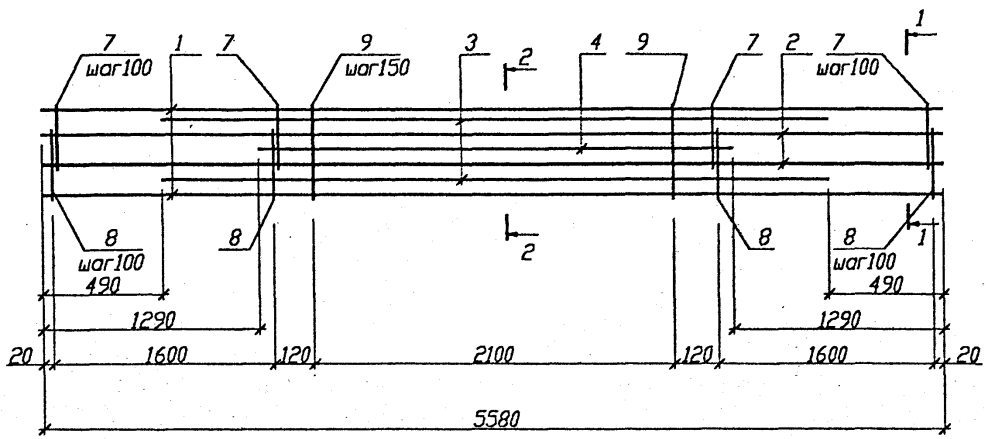

Согласовано

Инв.N подл.	Подпись и дата	Взам.инв.N
31	20.11.98	

Изм.	Колич.	Лист	N док.	Подпись	Дата
Рук. ОЭП		Стельмошонок			11.98
Гл.спец.констр.		Стельмошонок			11.98
ГКП		Мордич Г.			11.98
Рук. гр.		Николаев			11.98
Норм.конт.		Миренкова			11.98

Б1.020.1-7 3-1 42

Каркасы
КП60.4,5-...

Стадия	Масса	Масштаб
С		
Лист 1	Листов 2	

НИЭП БелНИИС
Министерства архитектуры и строительства

Поз.	Обозначение	Наименование	Кол.	Масса ед., кг	Приме-чание
		КП60.4,5-8		76,31	
1	ГОСТ10884-94	Ø 12 АтIVс, L=5580 мм	2	4,96	
2	ГОСТ10884-94	Ø 14 АтIVс, L=5580 мм	2	6,74	
3	ГОСТ10884-94	Ø 14 АтIVс, L=4600 мм	2	5,56	
4	ГОСТ10884-94	Ø 14 АтIVс, L=3000 мм	1	3,62	
5	ГОСТ5781-82	Ø 8 AIII L=5580 мм	2	2,20	
6	ГОСТ5781-82	Ø 8 AIII L=1640 мм	4	0,65	
7	Б1.020.1-7 3-1 50	ИМ9	34	0,33	
8	Б1.020.1-7 3-1 50	ИМ1	34	0,33	
9	Б1.020.1-7 3-1 50	ИМ10	15	0,34	
10	Б1.020.1-7 3-1 50	ИМ11	10	0,24	
11	Б1.020.1-7 3-1 50	ИМ12	6	0,21	
		КП60.4,5-10		92,66	
1	ГОСТ10884-94	Ø 16 АтIVс, L=5580 мм	2	8,81	
2	ГОСТ10884-94	Ø 16 АтIVс, L=5580 мм	2	8,81	
3	ГОСТ10884-94	Ø 16 АтIVс, L=4600 мм	2	7,26	
4	ГОСТ10884-94	Ø 16 АтIVс, L=3000 мм	1	4,73	
5	ГОСТ5781-82	Ø 8 AIII L=5580 мм	2	2,20	
6	ГОСТ5781-82	Ø 8 AIII L=1640 мм	4	0,65	
7	Б1.020.1-7 3-1 50	ИМ9	34	0,33	
8	Б1.020.1-7 3-1 50	ИМ1	34	0,33	
9	Б1.020.1-7 3-1 50	ИМ10	15	0,34	
10	Б1.020.1-7 3-1 50	ИМ11	10	0,24	
11	Б1.020.1-7 3-1 50	ИМ12	6	0,21	

Поз.	Обозначение	Наименование	Кол.	Масса ед., кг	Приме-чание
		КП60.4,5-12		106,77	
1	ГОСТ10884-94	Ø 16 АтIVс, L=5580 мм	2	8,81	
2	ГОСТ10884-94	Ø 18 АтIVс, L=5580 мм	2	11,15	
3	ГОСТ10884-94	Ø 20 АтIVс, L=4600 мм	2	11,34	
4	ГОСТ10884-94	Ø 18 АтIVс, L=3000 мм	1	5,99	
5	ГОСТ5781-82	Ø 8 AIII L=5580 мм	2	2,20	
6	ГОСТ5781-82	Ø 8 AIII L=1640 мм	4	0,65	
7	Б1.020.1-7 3-1 50	ИМ9	34	0,33	
8	Б1.020.1-7 3-1 50	ИМ1	34	0,33	
9	Б1.020.1-7 3-1 50	ИМ10	15	0,34	
10	Б1.020.1-7 3-1 50	ИМ11	10	0,24	
11	Б1.020.1-7 3-1 50	ИМ12	6	0,21	
		КП60.4,5-14		128,16	
1	ГОСТ10884-94	Ø 16 АтIVс, L=5580 мм	2	8,81	
2	ГОСТ10884-94	Ø 20 АтIVс, L=5580 мм	2	13,76	
3	ГОСТ10884-94	Ø 20 АтIVс, L=4600 мм	2	11,34	
4	ГОСТ10884-94	Ø 22 АтIVс, L=3000 мм	1	8,95	
5	ГОСТ10884-94	Ø 16 АтIVс, L=5580 мм	2	8,81	
6	ГОСТ5781-82	Ø 8 AIII L=1640 мм	4	0,65	
7	Б1.020.1-7 3-1 50	ИМ9	34	0,33	
8	Б1.020.1-7 3-1 50	ИМ1	34	0,33	
9	Б1.020.1-7 3-1 50	ИМ10	15	0,34	
10	Б1.020.1-7 3-1 50	ИМ11	10	0,24	
11	Б1.020.1-7 3-1 50	ИМ12	6	0,21	

Согласовано

Инв.N подл. 31 | Подпись и дата 20 11 98 | Взам.инв.N

Изм. Колич. Лист N док. Подпись Дата

Б1.020.1-7 3-1 42

Лист 2

Каркасы

КП66.4,5-8, КП66.4,5-10, КП66.4,5-12, КП66.4,5-14

план верхней арматуры

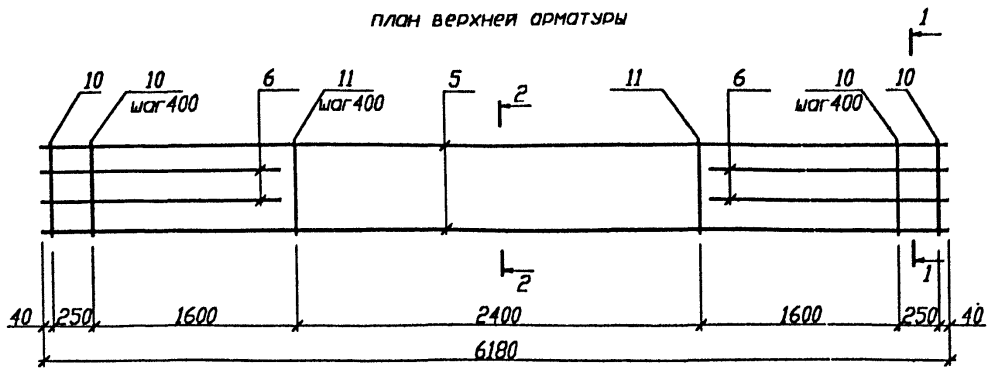

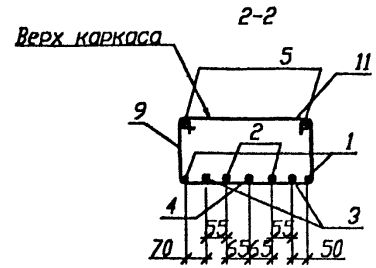

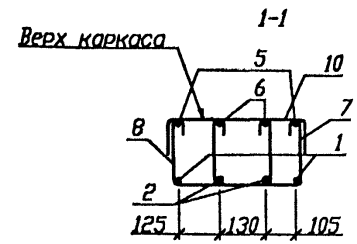

Каркасы

КП66.4,5-8, КП66.4,5-10, КП66.4,5-12, КП66.4,5-14

план нижней арматуры

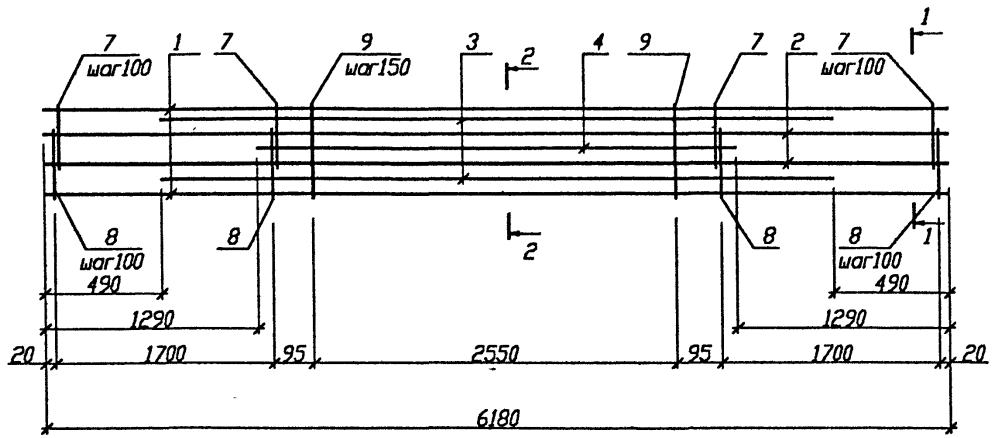

Согласовано

Инв.N подл.	Подпись и дата	Взам.инв.N
31	20.11.98	

Изм.	Колич.	Лист	N док.	Подпись	Дата
Рук. ОЭП		Стельмошонок			11.98
Гл.специалист		Стельмошонок			11.98
ГКП		Мордич Г.			11.98
Рук. гр.		Николаев			11.98
Норм.конт.		Миренкова			11.98

Б1.020.1-7 3-1 43

Каркасы КП66.4,5-...

Стадия	Масса	Масштаб
С		
Лист 1	Листов 2	

НИЭП БелНИИС Министерства архитектуры и строительства

Поз.	Обозначение	Наименование	Кол.	Масса ед., кг	Приме-чание
		КП66.4,5-8		84,19	
1	ГОСТ10884-94	Ø 12 АтIVс, L=6180 мм	2	5,49	
2	ГОСТ10884-94	Ø 14 АтIVс, L=6180 мм	2	7,47	
3	ГОСТ10884-94	Ø 14 АтIVс, L=5200 мм	2	6,28	
4	ГОСТ10884-94	Ø 14 АтIVс, L=3600 мм	1	4,35	
5	ГОСТ5781-82	Ø 8 AIII L=6180 мм	2	2,44	
6	ГОСТ5781-82	Ø 8 AIII L=1740 мм	4	0,69	
7	Б1.020.1-7 3-1 50	ИМ9	36	0,33	
8	Б1.020.1-7 3-1 50	ИМ1	36	0,33	
9	Б1.020.1-7 3-1 50	ИМ10	18	0,34	
10	Б1.020.1-7 3-1 50	ИМ11	10	0,24	
11	Б1.020.1-7 3-1 50	ИМ12	7	0,21	
		КП66.4,5-10		102,47	
1	ГОСТ10884-94	Ø 16 АтIVс, L=6180 мм	2	9,75	
2	ГОСТ10884-94	Ø 16 АтIVс, L=6180 мм	2	9,75	
3	ГОСТ10884-94	Ø 16 АтIVс, L=5200 мм	2	8,21	
4	ГОСТ10884-94	Ø 16 АтIVс, L=3600 мм	1	5,68	
5	ГОСТ5781-82	Ø 8 AIII L=6180 мм	2	2,44	
6	ГОСТ5781-82	Ø 8 AIII L=1740 мм	4	0,69	
7	Б1.020.1-7 3-1 50	ИМ9	36	0,33	
8	Б1.020.1-7 3-1 50	ИМ1	36	0,33	
9	Б1.020.1-7 3-1 50	ИМ10	18	0,34	
10	Б1.020.1-7 3-1 50	ИМ11	10	0,24	
11	Б1.020.1-7 3-1 50	ИМ12	7	0,21	

Поз.	Обозначение	Наименование	Кол.	Масса ед., кг	Приме-чание
		КП66.4,5-12		118,41	
1	ГОСТ10884-94	Ø 16 АтIVс, L=6180 мм	2	9,75	
2	ГОСТ10884-94	Ø 18 АтIVс, L=6180 мм	2	12,35	
3	ГОСТ10884-94	Ø 20 АтIVс, L=5200 мм	2	12,82	
4	ГОСТ10884-94	Ø 18 АтIVс, L=3600 мм	1	7,19	
5	ГОСТ5781-82	Ø 8 AIII L=6180 мм	2	2,44	
6	ГОСТ5781-82	Ø 8 AIII L=1740 мм	4	0,69	
7	Б1.020.1-7 3-1 50	ИМ9	36	0,33	
8	Б1.020.1-7 3-1 50	ИМ1	36	0,33	
9	Б1.020.1-7 3-1 50	ИМ10	18	0,34	
10	Б1.020.1-7 3-1 50	ИМ11	10	0,24	
11	Б1.020.1-7 3-1 50	ИМ12	7	0,21	
		КП66.4,5-14		142,37	
1	ГОСТ10884-94	Ø 16 АтIVс, L=6180 мм	2	9,75	
2	ГОСТ10884-94	Ø 20 АтIVс, L=6180 мм	2	15,24	
3	ГОСТ10884-94	Ø 20 АтIVс, L=5200 мм	2	12,82	
4	ГОСТ10884-94	Ø 22 АтIVс, L=3600 мм	1	10,74	
5	ГОСТ10884-94	Ø 16 АтIVс, L=6180 мм	2	9,75	
6	ГОСТ5781-82	Ø 8 AIII L=1740 мм	4	0,69	
7	Б1.020.1-7 3-1 50	ИМ9	36	0,33	
8	Б1.020.1-7 3-1 50	ИМ1	36	0,33	
9	Б1.020.1-7 3-1 50	ИМ10	18	0,34	
10	Б1.020.1-7 3-1 50	ИМ11	10	0,24	
11	Б1.020.1-7 3-1 50	ИМ12	7	0,21	

Согласовано

Инв.N подл. 31 | Подпись и дата 20.11.98 | Взам.инв.N

Изм. | Колич. | Лист | N док. | Подпись | Дата

Б1.020.1-7 3-1 43

Лист 2

Каркасы

КП72.4,5-8, КП72.4,5-10, КП72.4,5-12, КП72.4,5-14

план верхней арматуры

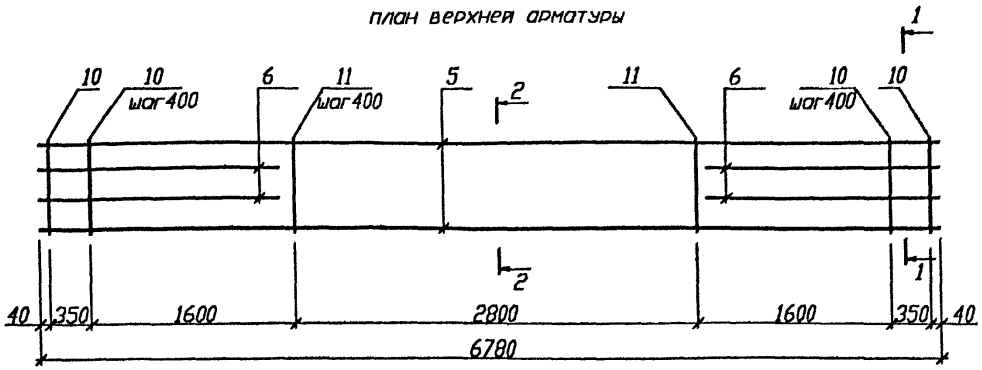

2-2

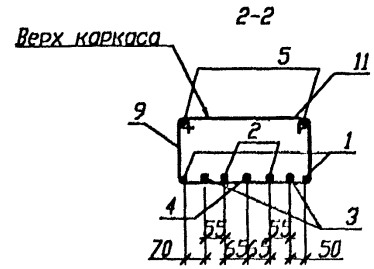

1-1

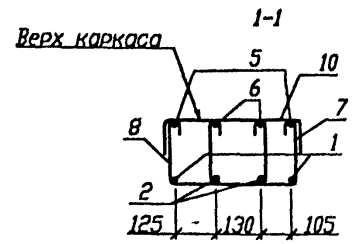

Каркасы

КП72.4,5-8, КП72.4,5-10, КП72.4,5-12, КП72.4,5-14

план нижней арматуры

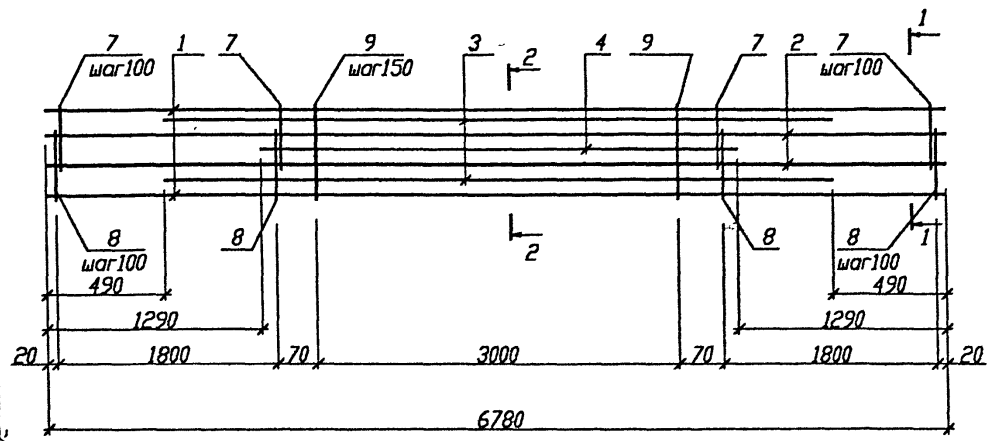

Согласовано

Инв.N подл.	Подпись и дата	Взам.инв.N
31	20 11.98	

Изм.	Колич.	Лист	N док.	Подпись	Дата
Рук. ОЭП		Стельмошонок			11.98
Гл.спец.конст.		Стельмошонок			11.98
ГКП		Мордич Г.			11.98
Рук. гр.		Николаев			11.98
Норм.конт.		Миренкова			11.98

Б1.020.1-7 3-1 44

Каркасы КП72.4,5-...

Стадия	Масса	Масштаб
С		
Лист 1	Листов 2	

НИЭП БелНИИС Министерства архитектуры и строительства

Поз.	Обозначение	Наименование	Кол.	Масса ед., кг	Приме-чание
		КП72.4,5-8		92,07	
1	ГОСТ10884-94	Ø 12 АтIVс, L=6780 мм	2	6,02	
2	ГОСТ10884-94	Ø 14 АтIVс, L=6780 мм	2	8,19	
3	ГОСТ10884-94	Ø 14 АтIVс, L=5800 мм	2	7,01	
4	ГОСТ10884-94	Ø 14 АтIVс, L=4200 мм	1	5,07	
5	ГОСТ5781-82	Ø 8 AIII L=6780 мм	2	2,68	
6	ГОСТ5781-82	Ø 8 AIII L=1840 мм	4	0,73	
7	Б1.020.1-7 3-1 50	ИМ9	38	0,33	
8	Б1.020.1-7 3-1 50	ИМ1	38	0,33	
9	Б1.020.1-7 3-1 50	ИМ10	21	0,34	
10	Б1.020.1-7 3-1 50	ИМ11	10	0,24	
11	Б1.020.1-7 3-1 50	ИМ12	8	0,21	
		КП72.4,5-10		112,29	
1	ГОСТ10884-94	Ø 16 АтIVс, L=6780 мм	2	10,7	
2	ГОСТ10884-94	Ø 16 АтIVс, L=6780 мм	2	10,7	
3	ГОСТ10884-94	Ø 16 АтIVс, L=5800 мм	2	9,15	
4	ГОСТ10884-94	Ø 16 АтIVс, L=4200 мм	1	6,63	
5	ГОСТ5781-82	Ø 8 AIII L=6780 мм	2	2,68	
6	ГОСТ5781-82	Ø 8 AIII L=1840 мм	4	0,73	
7	Б1.020.1-7 3-1 50	ИМ9	38	0,33	
8	Б1.020.1-7 3-1 50	ИМ1	38	0,33	
9	Б1.020.1-7 3-1 50	ИМ10	21	0,34	
10	Б1.020.1-7 3-1 50	ИМ11	10	0,24	
11	Б1.020.1-7 3-1 50	ИМ12	8	0,21	

Поз.	Обозначение	Наименование	Кол.	Масса ед., кг	Приме-чание
		КП72.4,5-12		130,05	
1	ГОСТ10884-94	Ø 16 АтIVс, L=6780 мм	2	10,7	
2	ГОСТ10884-94	Ø 18 АтIVс, L=6780 мм	2	13,55	
3	ГОСТ10884-94	Ø 20 АтIVс, L=5800 мм	2	14,30	
4	ГОСТ10884-94	Ø 18 АтIVс, L=4200 мм	1	8,39	
5	ГОСТ5781-82	Ø 8 AIII L=6780 мм	2	2,68	
6	ГОСТ5781-82	Ø 8 AIII L=1840 мм	4	0,73	
7	Б1.020.1-7 3-1 50	ИМ9	38	0,33	
8	Б1.020.1-7 3-1 50	ИМ1	38	0,33	
9	Б1.020.1-7 3-1 50	ИМ10	21	0,34	
10	Б1.020.1-7 3-1 50	ИМ11	10	0,24	
11	Б1.020.1-7 3-1 50	ИМ12	8	0,21	
		КП72.4,5-14		156,58	
1	ГОСТ10884-94	Ø 16 АтIVс, L=6780 мм	2	10,7	
2	ГОСТ10884-94	Ø 20 АтIVс, L=6780 мм	2	16,72	
3	ГОСТ10884-94	Ø 20 АтIVс, L=5800 мм	2	14,30	
4	ГОСТ10884-94	Ø 22 АтIVс, L=4200 мм	1	12,53	
5	ГОСТ10884-94	Ø 16 АтIVс, L=6780 мм	2	10,7	
6	ГОСТ5781-82	Ø 8 AIII L=1840 мм	4	0,73	
7	Б1.020.1-7 3-1 50	ИМ9	38	0,33	
8	Б1.020.1-7 3-1 50	ИМ1	38	0,33	
9	Б1.020.1-7 3-1 50	ИМ10	21	0,34	
10	Б1.020.1-7 3-1 50	ИМ11	10	0,24	
11	Б1.020.1-7 3-1 50	ИМ12	8	0,21	

Согласовано

Инв.N подл. 31 | Подпись и дата 20 11.98 | Взам.инв.N

Изм | Колич. | Лист | N док. | Подпись | Дата

Б1.020.1-7 3-1 44

Лист 2

Каркасы
КП30.4,5-4
план верхней арматуры

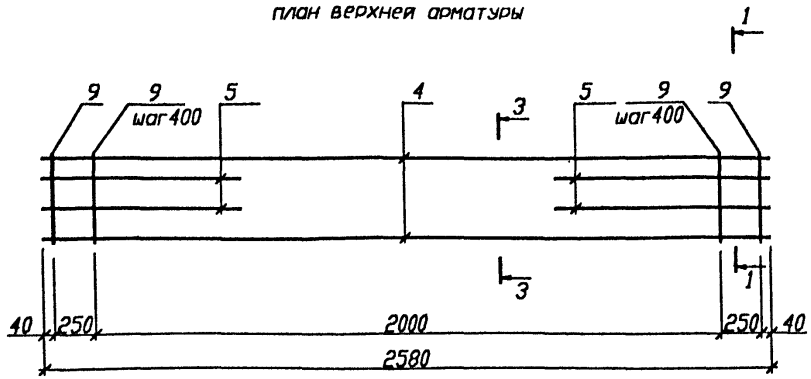

Каркасы
КП45.4,5-5, КП45.4,5-6, КП45.4,5-7
план верхней арматуры

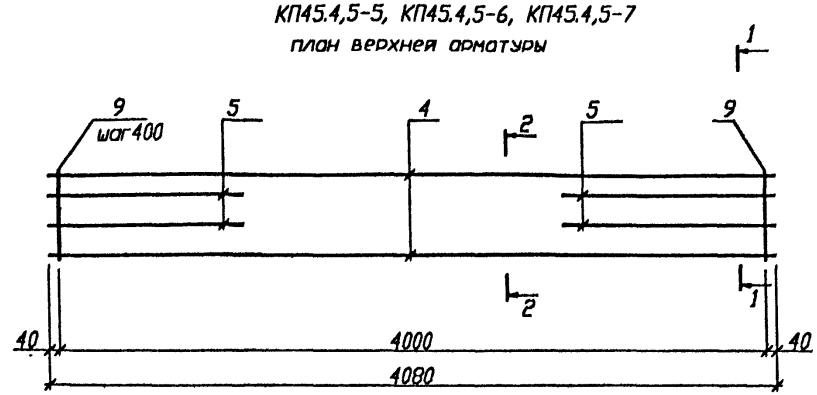

Каркасы
КП30.4,5-4
план нижней арматуры

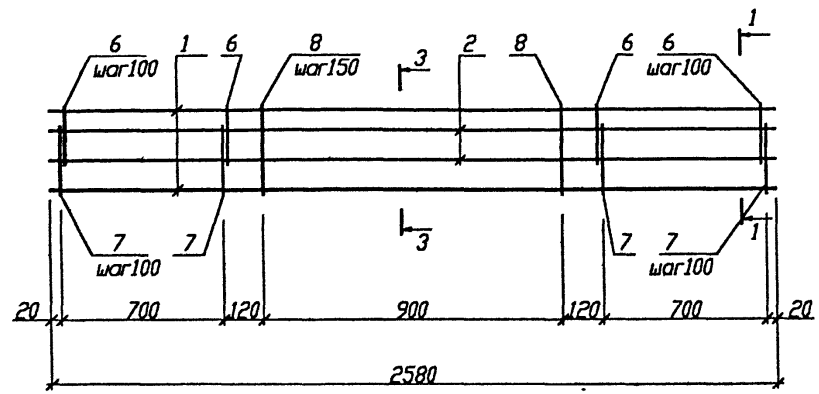

Каркасы
план нижней арматуры
КП45.4,5-5, КП45.4,5-6, КП45.4,5-7

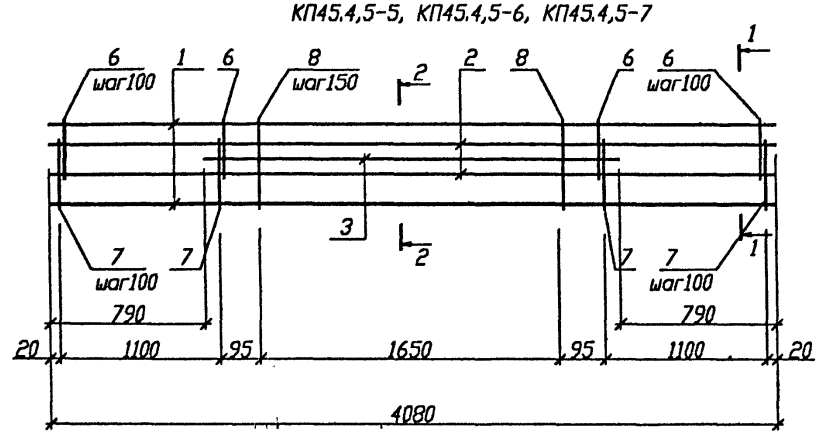

2-2

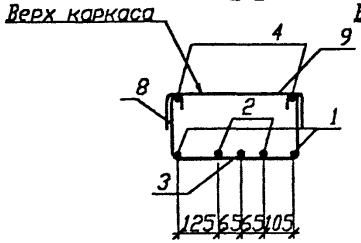

1-1

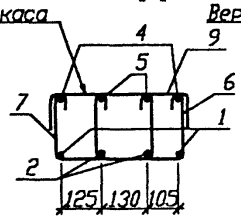

3-3

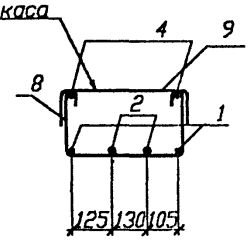

Изм.	Колич.	Лист	N док.	Подпись	Дата
Рук. ОЭП		Стельмашонок			11.98
Гл.спец.конст.		Стельмашонок			11.98
ГКП		Мордич Г.			11.98
Рук. гр.		Николаев			11.98
Норм.конт.		Миренкова			11.98

Б1.020.1-7 3-1 45

Каркасы
КП30.4,5-... ,
КП45.4,5-...

Стадия	Масса	Масштаб
С		
Лист 1	Листов 2	

НИЗП БелНИИС
Министерства архитектуры и строительства

Согласовано

Инв.N подл.	Подпись и дата	Взам.инв.N
31	20.11.98	

Поз.	Обозначение	Наименование	Кол.	Масса ед., кг	Приме-чание
		КП30.4,5-4		28,88	
1	ГОСТ10884-94	Ø 12 АтIVс, L=2580 мм	2	2,29	
2	ГОСТ10884-94	Ø 14 АтIVс, L=2580 мм	2	3,12	
4	ГОСТ5781-82	Ø 8 AIII L=2580 мм	2	1,02	
5	ГОСТ5781-82	Ø 8 AIII L=740 мм	4	0,29	
6	Б1.020.1-7 3-1 50	ИМ9	16	0,33	
7	Б1.020.1-7 3-1 50	ИМ1	16	0,33	
8	Б1.020.1-7 3-1 50	ИМ10	7	0,34	
9	Б1.020.1-7 3-1 50	ИМ11	8	0,24	
		КП45.5-5		45,10	
1	ГОСТ10884-94	Ø 12 АтIVс, L=4080 мм	2	3,62	
2	ГОСТ10884-94	Ø 12 АтIVс, L=4080 мм	2	3,62	
3	ГОСТ10884-94	Ø 14 АтIVс, L=2500 мм	1	3,02	
4	ГОСТ5781-82	Ø 8 AIII L=4080 мм	2	1,61	
5	ГОСТ5781-82	Ø 8 AIII L=1140 мм	4	0,45	
6	Б1.020.1-7 3-1 50	ИМ9	24	0,33	
7	Б1.020.1-7 3-1 50	ИМ1	24	0,33	
8	Б1.020.1-7 3-1 50	ИМ10	12	0,34	
9	Б1.020.1-7 3-1 50	ИМ11	11	0,24	

Поз.	Обозначение	Наименование	Кол.	Масса ед., кг	Приме-чание
		КП45.5-6		50,32	
1	ГОСТ10884-94	Ø 14 АтIVс, L=4080 мм	2	4,93	
2	ГОСТ10884-94	Ø 14 АтIVс, L=4080 мм	2	4,93	
3	ГОСТ10884-94	Ø 14 АтIVс, L=2500 мм	1	3,02	
4	ГОСТ5781-82	Ø 8 AIII L=4080 мм	2	1,61	
5	ГОСТ5781-82	Ø 8 AIII L=1140 мм	4	0,45	
6	Б1.020.1-7 3-1 50	ИМ9	24	0,33	
7	Б1.020.1-7 3-1 50	ИМ1	24	0,33	
8	Б1.020.1-7 3-1 50	ИМ10	12	0,34	
9	Б1.020.1-7 3-1 50	ИМ11	11	0,24	
		КП45.5-7		51,25	
1	ГОСТ10884-94	Ø 14 АтIVс, L=4080 мм	2	4,93	
2	ГОСТ10884-94	Ø 14 АтIVс, L=4080 мм	2	4,93	
3	ГОСТ10884-94	Ø 16 АтIVс, L=2500 мм	1	3,95	
4	ГОСТ5781-82	Ø 8 AIII L=4080 мм	2	1,61	
5	ГОСТ5781-82	Ø 8 AIII L=1140 мм	4	0,45	
6	Б1.020.1-7 3-1 50	ИМ9	24	0,33	
7	Б1.020.1-7 3-1 50	ИМ1	24	0,33	
8	Б1.020.1-7 3-1 50	ИМ10	12	0,34	
9	Б1.020.1-7 3-1 50	ИМ11	11	0,24	

Согласовано

Инв.N подл. | Подпись и дата | Взам.инв.N

31 | 20 11 98

Изм | Колич. | Лист | N док. | Подпись | Дата

Б1.020.1-7 3-1 45

Лист 2

Каркасы
КП60.3,5-7, КП60.3,5-10, КП60.3,5-12

план верхней арматуры

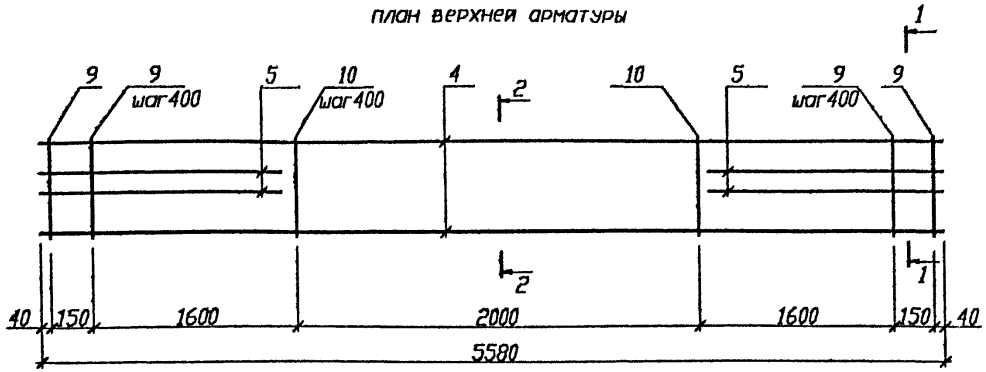

2-2

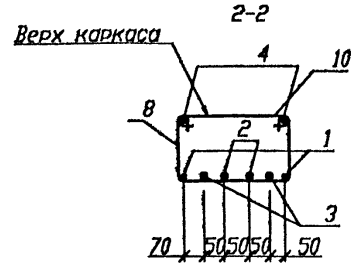

1-1

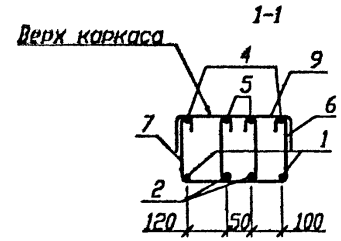

Каркасы
КП60.3,5-7, КП60.3,5-10, КП60.3,5-12

план нижней арматуры

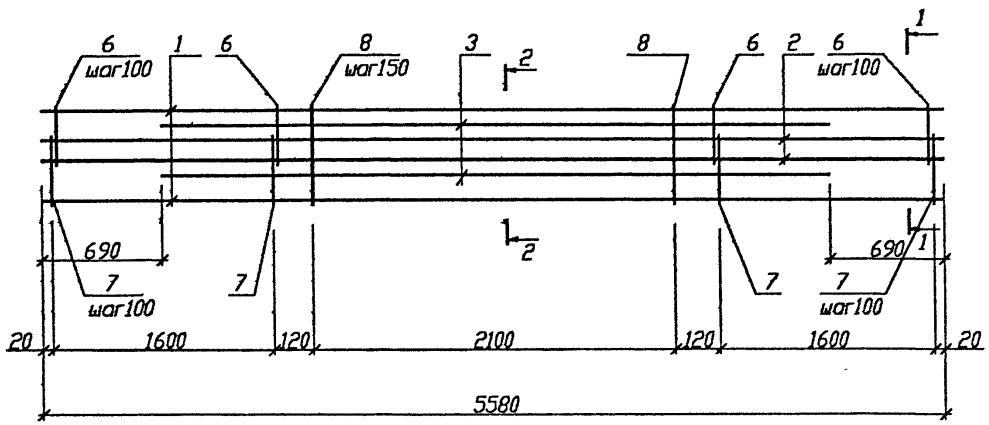

Согласовано

Инв.N подл. | Подпись и дата | Взам.инв.N
31 | 20.11.98

Изм.	Колич.	Лист	N док.	Подпись	Дата
Рук. ОЭП		Стельмашонок			11.98
Гл.спецконстр.		Стельмашонок			11.98
ГКП		Мордич Г.			11.98
Рук. гр.		Николаев			11.98
Норм.конт.		Миренкова			11.98

Б1.020.1-7 3-1 46

Каркасы
КП60.3,5...

Стадия	Масса	Масштаб
С		
Лист 1	Листов 2	

НИЭП БелНИИС
Министерства архитектуры и строительства

Поз.	Обозначение	Наименование	Кол.	Масса ед., кг	Приме-чание
		КП60.3,5-7		71,19	
1	ГОСТ10884-94	Ø 12 АтIVс, L=5580 мм	2	4,96	
2	ГОСТ10884-94	Ø 14 АтIVс, L=5580 мм	2	6,74	
3	ГОСТ10884-94	Ø 16 АтIVс, L=4200 мм	2	6,63	
4	ГОСТ5781-82	Ø 8 AIII L=5580 мм	2	2,20	
5	ГОСТ5781-82	Ø 8 AIII L=1640 мм	4	0,65	
6	Б1.020.1-7 3-1 50	ИМ13	34	0,29	
7	Б1.020.1-7 3-1 50	ИМ5	34	0,30	
8	Б1.020.1-7 3-1 50	ИМ14	15	0,30	
9	Б1.020.1-7 3-1 50	ИМ15	10	0,20	
10	Б1.020.1-7 3-1 50	ИМ16	6	0,17	
		КП60.3,5-8		75,32	
1	ГОСТ10884-94	Ø 12 АтIVс, L=5580 мм	2	4,96	
2	ГОСТ10884-94	Ø 16 АтIVс, L=5580 мм	2	8,81	
3	ГОСТ10884-94	Ø 16 АтIVс, L=4200 мм	2	6,63	
4	ГОСТ5781-82	Ø 8 AIII L=5580 мм	2	2,20	
5	ГОСТ5781-82	Ø 8 AIII L=1640 мм	4	0,65	
6	Б1.020.1-7 3-1 50	ИМ13	34	0,29	
7	Б1.020.1-7 3-1 50	ИМ5	34	0,30	
8	Б1.020.1-7 3-1 50	ИМ14	15	0,30	
9	Б1.020.1-7 3-1 50	ИМ15	10	0,20	
10	Б1.020.1-7 3-1 50	ИМ16	6	0,17	

Поз.	Обозначение	Наименование	Кол.	Масса ед., кг	Приме-чание
		КП60.3,5-10		87,46	
1	ГОСТ10884-94	Ø 12 АтIVс, L=5580 мм	2	4,96	
2	ГОСТ10884-94	Ø 18 АтIVс, L=5580 мм	2	11,15	
3	ГОСТ10884-94	Ø 20 АтIVс, L=4200 мм	2	10,36	
4	ГОСТ5781-82	Ø 8 AIII L=5580 мм	2	2,20	
5	ГОСТ5781-82	Ø 8 AIII L=1640 мм	4	0,65	
6	Б1.020.1-7 3-1 50	ИМ13	34	0,29	
7	Б1.020.1-7 3-1 50	ИМ5	34	0,30	
8	Б1.020.1-7 3-1 50	ИМ14	15	0,30	
9	Б1.020.1-7 3-1 50	ИМ15	10	0,20	
10	Б1.020.1-7 3-1 50	ИМ16	6	0,17	
		КП60.3,5-12		111,89	
1	ГОСТ10884-94	Ø 12 АтIVс, L=5580 мм	2	4,96	
2	ГОСТ10884-94	Ø 22 АтIVс, L=5580 мм	2	16,65	
3	ГОСТ10884-94	Ø 22 АтIVс, L=4200 мм	2	12,53	
4	ГОСТ10884-81	Ø 14 AIII L=5580 мм	2	6,74	
5	ГОСТ5781-82	Ø 8 AIII L=1640 мм	4	0,65	
6	Б1.020.1-7 3-1 50	ИМ13	34	0,29	
7	Б1.020.1-7 3-1 50	ИМ5	34	0,30	
8	Б1.020.1-7 3-1 50	ИМ14	15	0,30	
9	Б1.020.1-7 3-1 50	ИМ15	10	0,20	
10	Б1.020.1-7 3-1 50	ИМ16	6	0,17	

Согласовано

Инв.N подл. | 31 | Подпись и дата | 20 11 98 | Взам.инв.N

Изм	Колич	Лист	N док	Подпись	Дата

Б1.020.1-7 3-1 46

Лист 2

Каркасы
КП66.3,5-7, КП66.3,5-8, КП66.3,5-10, КП66.3,5-12

план верхней арматуры

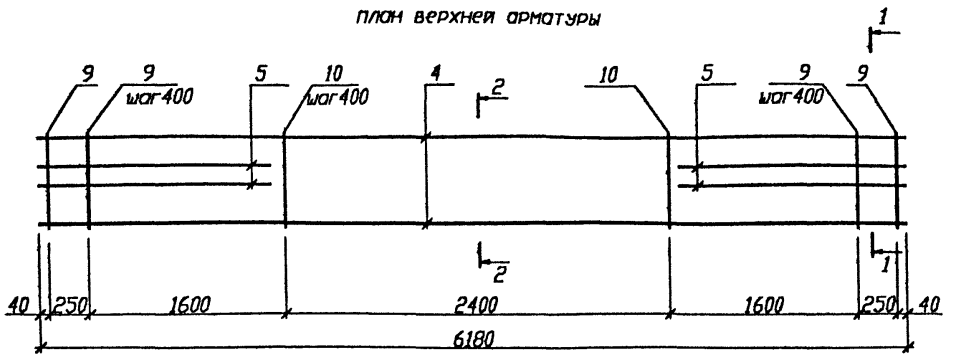

2-2

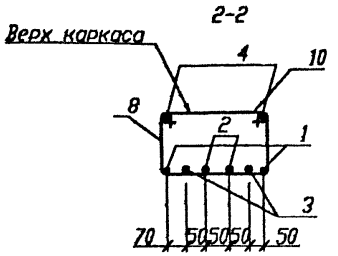

1-1

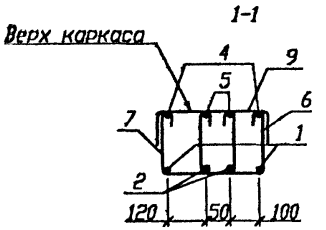

Каркасы
КП66.3,5-7, КП66.3,5-8, КП66.3,5-10, КП66.3,5-12

план нижней арматуры

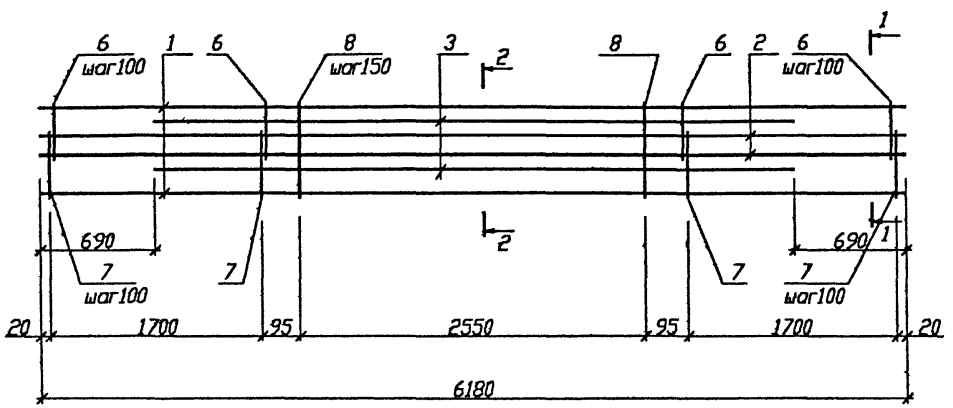

						Б1.020.1-7 3-1 47	
Изм.	Колич.	Лист	N док.	Подпись	Дата	Каркасы КП66.3,5...	Стадия: С; Масса; Масштаб
Рук. ОЭП		Стельмашонок			11.98		
Гл.специалист		Стельмашонок			11.98		
ГКП		Мордич Г.			11.98		Лист 1; Листов 2
Рук. гр.		Николаев			11.98		НИЭП БелНИИС Министерства архитектуры и строительства
Норм.конт.		Миренкова			11.98		

Согласовано

Инв.N подл.	Подпись и дата	Взам.инв.N
31	20.11.98	

Поз.	Обозначение	Наименование	Кол.	Масса ед., кг	Приме-чание
		КП66.3,5-7		77,41	
1	ГОСТ10884-94	Ø 12 АтIVс, L=6180 мм	2	5,49	
2	ГОСТ10884-94	Ø 14 АтIVс, L=6180 мм	2	7,47	
3	ГОСТ10884-94	Ø 16 АтIVс, L=4800 мм	2	7,57	
4	ГОСТ5781-82	Ø 8 AIII L=6180 мм	2	2,44	
5	ГОСТ5781-82	Ø 8 AIII L=1740 мм	4	0,69	
6	Б1.020.1-7 3-1 50	ИМ13	36	0,29	
7	Б1.020.1-7 3-1 50	ИМ5	36	0,30	
8	Б1.020.1-7 3-1 50	ИМ14	18	0,30	
9	Б1.020.1-7 3-1 50	ИМ15	10	0,20	
10	Б1.020.1-7 3-1 50	ИМ16	7	0,17	
		КП66.3,5-8		83,06	
1	ГОСТ10884-94	Ø 12 АтIVс, L=6180 мм	2	5,49	
2	ГОСТ10884-94	Ø 16 АтIVс, L=6180 мм	2	9,75	
3	ГОСТ10884-94	Ø 16 АтIVс, L=4800 мм	2	7,57	
4	ГОСТ5781-82	Ø 8 AIII L=6180 мм	2	2,44	
5	ГОСТ5781-82	Ø 8 AIII L=1740 мм	4	0,69	
6	Б1.020.1-7 3-1 50	ИМ13	36	0,29	
7	Б1.020.1-7 3-1 50	ИМ5	36	0,30	
8	Б1.020.1-7 3-1 50	ИМ14	18	0,30	
9	Б1.020.1-7 3-1 50	ИМ15	10	0,20	
10	Б1.020.1-7 3-1 50	ИМ16	7	0,17	

Поз.	Обозначение	Наименование	Кол.	Масса ед., кг	Приме-чание
		КП66.3,5-10		95,70	
1	ГОСТ10884-94	Ø 12 АтIVс, L=6180 мм	2	5,49	
2	ГОСТ10884-94	Ø 18 АтIVс, L=6180 мм	2	12,35	
3	ГОСТ10884-94	Ø 20 АтIVс, L=4800 мм	2	11,84	
4	ГОСТ5781-82	Ø 8 AIII L=6180 мм	2	2,44	
5	ГОСТ5781-82	Ø 8 AIII L=1740 мм	4	0,69	
6	Б1.020.1-7 3-1 50	ИМ13	36	0,29	
7	Б1.020.1-7 3-1 50	ИМ5	36	0,30	
8	Б1.020.1-7 3-1 50	ИМ14	18	0,30	
9	Б1.020.1-7 3-1 50	ИМ15	10	0,20	
10	Б1.020.1-7 3-1 50	ИМ16	7	0,17	
		КП66.3,5-12		122,90	
1	ГОСТ10884-94	Ø 12 АтIVс, L=6180 мм	2	5,49	
2	ГОСТ10884-94	Ø 22 АтIVс, L=6180 мм	2	18,44	
3	ГОСТ10884-94	Ø 22 АтIVс, L=4800 мм	2	14,32	
4	ГОСТ10884-81	Ø 14 AIII L=6180 мм	2	7,47	
5	ГОСТ5781-82	Ø 8 AIII L=1740 мм	4	0,69	
6	Б1.020.1-7 3-1 50	ИМ13	36	0,29	
7	Б1.020.1-7 3-1 50	ИМ5	36	0,30	
8	Б1.020.1-7 3-1 50	ИМ14	18	0,30	
9	Б1.020.1-7 3-1 50	ИМ15	10	0,20	
10	Б1.020.1-7 3-1 50	ИМ16	7	0,17	

Согласовано

Инв.N подл. 31 | Подпись и дата 20.11.98 | Взам.инв.N

Изм. Колич. Лист N док. Подпись Дата

Б1.020.1-7 3-1 47

Лист 2

Каркасы
КП72.3,5-8, КП72.3,5-10, КП72.3,5-12

план верхней арматуры

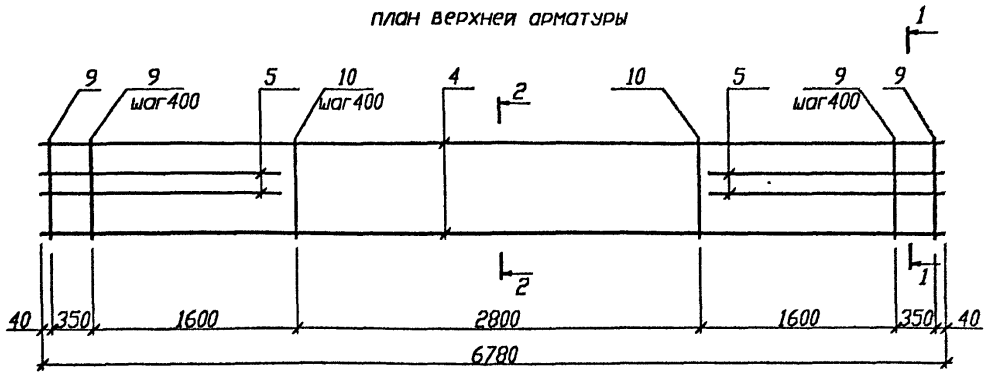

Каркасы
КП72.3,5-8, КП72.3,5-10, КП72.3,5-12

план нижней арматуры

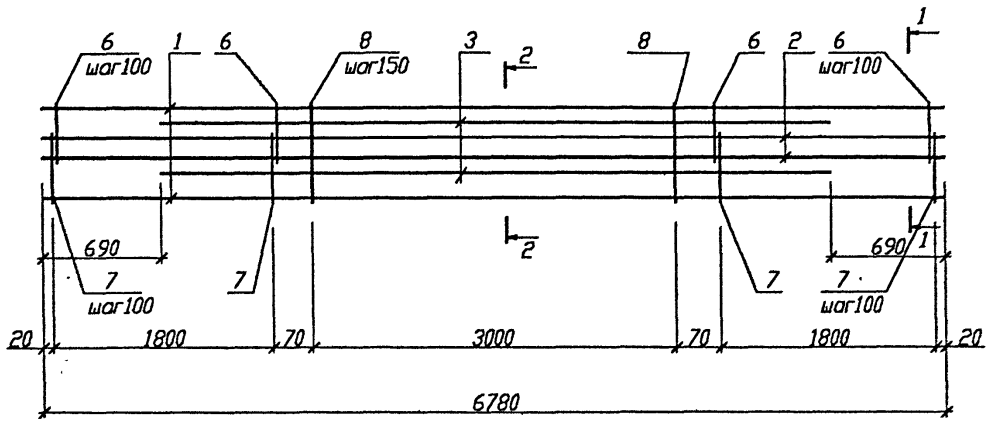

2-2

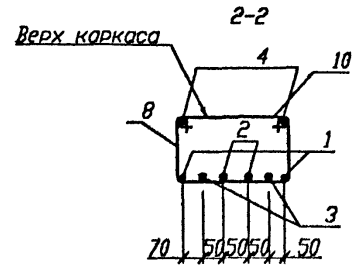

1-1

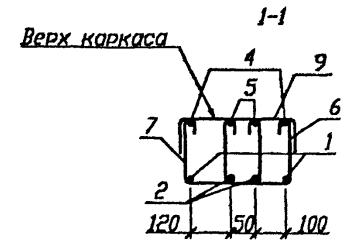

Согласовано

Инв.N подл.	Подпись и дата	Взам.инв.N
31	20.11.98	

Изм.	Колич.	Лист	N док.	Подпись	Дата
Рук. ОЭП		Стельмашонок			11.98
Гл.спецконстр.		Стельмашонок			11.98
ГКП		Мордич Г.			11.98
Рук. гр.		Николаев			11.98
Норм.конт.		Миренкова			11.98

Б1.020.1-7 3-1 48

Каркасы
КП72.3,5...

Стадия	Масса	Масштаб
С		
Лист 1	Листов 2	

НИЭП БелНИИС
Министерства архитектуры и строительства

Поз.	Обозначение	Наименование	Кол.	Масса ед., кг	Примечание
		КП72.3,5-8		90,80	
1	ГОСТ10884-94	Ø 12 АтIVс, L=6780 мм	2	6,02	
2	ГОСТ10884-94	Ø 16 АтIVс, L=6780 мм	2	10,70	
3	ГОСТ10884-94	Ø 16 АтIVс, L=5400 мм	2	8,52	
4	ГОСТ5781-82	Ø 8 AIII L=6780 мм	2	2,68	
5	ГОСТ5781-82	Ø 8 AIII L=1840 мм	4	0,73	
6	Б1.020.1-7 3-1 50	ИМ13	38	0,29	
7	Б1.020.1-7 3-1 50	ИМ5	38	0,30	
8	Б1.020.1-7 3-1 50	ИМ14	21	0,30	
9	Б1.020.1-7 3-1 50	ИМ15	10	0,20	
10	Б1.020.1-7 3-1 50	ИМ16	8	0,17	
		КП72.3,5-10		106,08	
1	ГОСТ10884-94	Ø 12 АтIVс, L=6780 мм	2	6,02	
2	ГОСТ10884-94	Ø 18 АтIVс, L=6780 мм	2	13,55	
3	ГОСТ10884-94	Ø 20 АтIVс, L=5400 мм	2	13,32	
4	ГОСТ5781-82	Ø 8 AIII L=6780 мм	2	2,68	
5	ГОСТ5781-82	Ø 8 AIII L=1840 мм	4	0,73	
6	Б1.020.1-7 3-1 50	ИМ13	38	0,29	
7	Б1.020.1-7 3-1 50	ИМ5	38	0,30	
8	Б1.020.1-7 3-1 50	ИМ14	21	0,30	
9	Б1.020.1-7 3-1 50	ИМ15	10	0,20	
10	Б1.020.1-7 3-1 50	ИМ16	8	0,17	

Поз.	Обозначение	Наименование	Кол.	Масса ед., кг	Примечание
		КП72.3,5-12		136,07	
1	ГОСТ10884-94	Ø 12 АтIVс, L=6780 мм	2	6,02	
2	ГОСТ10884-94	Ø 22 АтIVс, L=6780 мм	2	20,23	
3	ГОСТ10884-94	Ø 22 АтIVс, L=5400 мм	2	16,11	
4	ГОСТ 5781-82	Ø 14 AIII L=6780 мм	2	8,19	
5	ГОСТ5781-82	Ø 8 AIII L=1840 мм	4	0,73	
6	Б1.020.1-7 3-1 50	ИМ13	38	0,29	
7	Б1.020.1-7 3-1 50	ИМ5	38	0,30	
8	Б1.020.1-7 3-1 50	ИМ14	21	0,30	
9	Б1.020.1-7 3-1 50	ИМ15	10	0,20	
10	Б1.020.1-7 3-1 50	ИМ16	8	0,17	

Согласовано

Взам.инв.N

Подпись и дата 20.11.98

Инв.N подл. 31

Изм	Колич	Лист	Удок	Подпись	Дата

Б1.020.1-7 3-1 48

Лист 2

Каркасы
КП30.3,5-4
план верхней арматуры

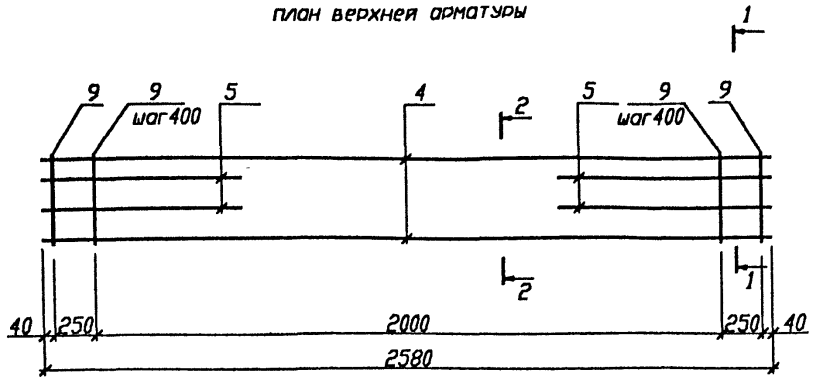

Каркасы
КП45.3,5-5, КП45.3,5-6, КП45.3,5-7
план верхней арматуры

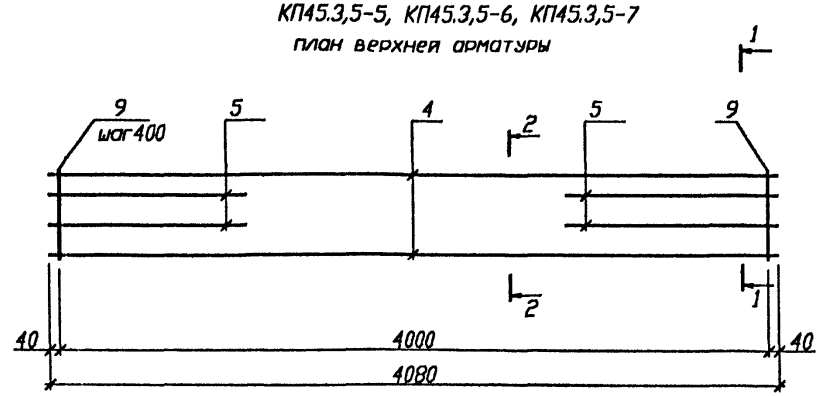

Каркасы
КП30.3,5-4
план нижней арматуры

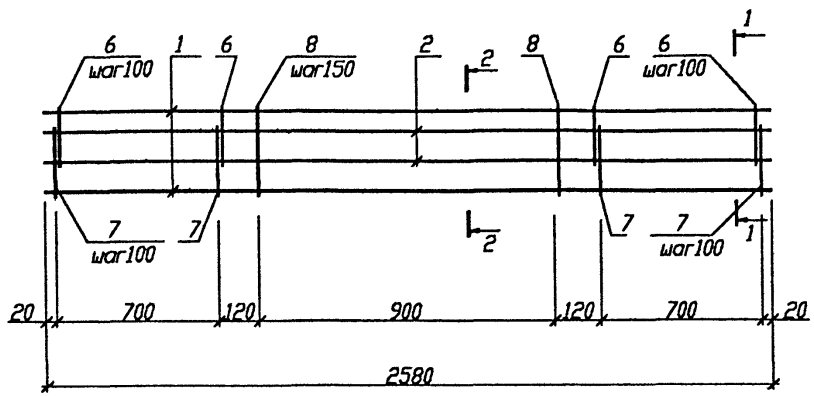

Каркасы
план нижней арматуры
КП45.3,5-5, КП45.3,5-6, КП45.3,5-7

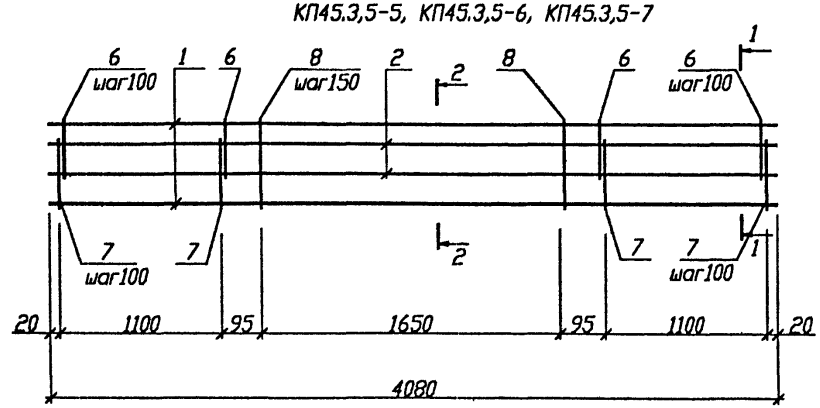

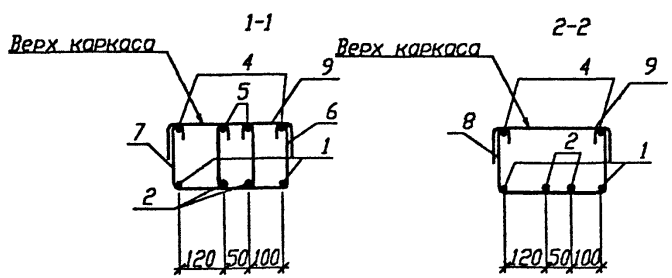

Изм.	Колич	Лист	Nдок	Подпись	Дата
Рук. ОЭП		Стельмашонок			11.98
Гл.спец.констр.		Стельмашонок			11.98
ГКП		Мордич Г.			11.98
Рук. гр.		Николаев			11.98
Норм.конт.		Миренкова			11.98

Б1.020.1-7 3-1 49

Каркасы
КП30.3,5-...
КП45.3,5-...

Стадия	Масса	Масштаб
С		
Лист 1	Листов 2	

НИЭП БелНИИС
Министерства архитектуры
и строительства

Инв.N подл. 31 | Подпись и дата 20.11.98 | Взам.инв.N

Поз.	Обозначение	Наименование	Кол.	Масса ед., кг	Приме-чание
		КП30.3,5-4		27,15	
1	ГОСТ10884-94	Ø 12 АтIVс, L=2580 мм	2	2,29	
2	ГОСТ10884-94	Ø 14 АтIVс, L=2580 мм	2	3,12	
4	ГОСТ5781-82	Ø 8 AIII L=2580 мм	2	1,02	
5	ГОСТ5781-82	Ø 8 AIII L=740 мм	4	0,29	
6	Б1.020.1-7 3-1 50	ИМ13	16	0,29	
7	Б1.020.1-7 3-1 50	ИМ5	16	0,30	
8	Б1.020.1-7 3-1 50	ИМ14	7	0,30	
9	Б1.020.1-7 3-1 50	ИМ15	8	0,20	
		КП45.3,5-4		42,08	
1	ГОСТ10884-94	Ø 12 АтIVс, L=4080 мм	2	3,62	
2	ГОСТ10884-94	Ø 14 АтIVс, L=4080 мм	2	4,93	
4	ГОСТ5781-82	Ø 8 AIII L=4080 мм	2	1,61	
5	ГОСТ5781-82	Ø 8 AIII L=1140 мм	4	0,45	
6	Б1.020.1-7 3-1 50	ИМ13	24	0,29	
7	Б1.020.1-7 3-1 50	ИМ5	24	0,30	
8	Б1.020.1-7 3-1 50	ИМ14	12	0,30	
9	Б1.020.1-7 3-1 50	ИМ15	11	0,20	

Поз.	Обозначение	Наименование	Кол.	Масса ед., кг	Приме-чание
		КП45.3,5-5		45,09	
1	ГОСТ10884-94	Ø 12 АтIVс, L=4080 мм	2	3,62	
2	ГОСТ10884-94	Ø 16 АтIVс, L=4080 мм	2	6,44	
4	ГОСТ5781-82	Ø 8 AIII L=4080 мм	2	1,61	
5	ГОСТ5781-82	Ø 8 AIII L=1140 мм	4	0,45	
6	Б1.020.1-7 3-1 50	ИМ13	24	0,29	
7	Б1.020.1-7 3-1 50	ИМ5	24	0,30	
8	Б1.020.1-7 3-1 50	ИМ14	12	0,30	
9	Б1.020.1-7 3-1 50	ИМ15	11	0,20	
		КП45.3,5-6		48,52	
1	ГОСТ10884-94	Ø 12 АтIVс, L=4080 мм	2	4,93	
2	ГОСТ10884-94	Ø 18 АтIVс, L=4080 мм	2	8,15	
4	ГОСТ5781-82	Ø 8 AIII L=4080 мм	2	1,61	
5	ГОСТ5781-82	Ø 8 AIII L=1140 мм	4	0,45	
6	Б1.020.1-7 3-1 50	ИМ13	24	0,29	
7	Б1.020.1-7 3-1 50	ИМ5	24	0,30	
8	Б1.020.1-7 3-1 50	ИМ14	12	0,30	
9	Б1.020.1-7 3-1 50	ИМ15	11	0,20	

Инв.N подл. 31 | Подпись и дата 20 11 98 | Взам.инв.N

Изм. Кол.уч. Лист N док. Подпись Дата

Б1.020.1-7 3-1 49

Лист 2

ИМ1,ИМ5

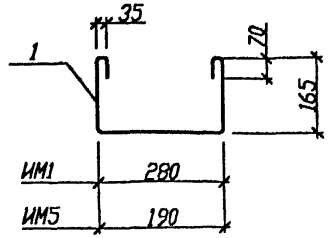

ИМ1	280
ИМ5	190

ИМ2,ИМ6

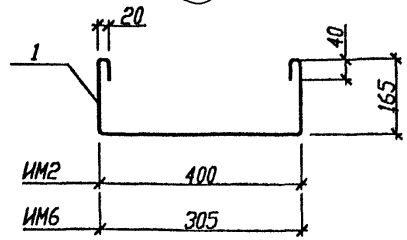

ИМ2	400
ИМ6	305

ИМ9,ИМ13

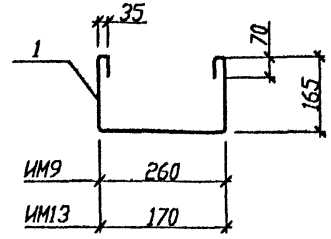

ИМ9	260
ИМ13	170

ИМ10,ИМ14

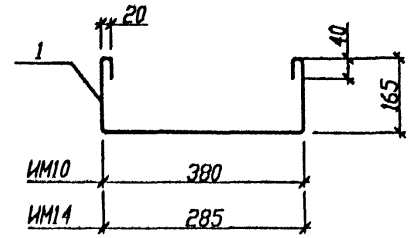

ИМ10	380
ИМ14	285

ИМ3,ИМ7

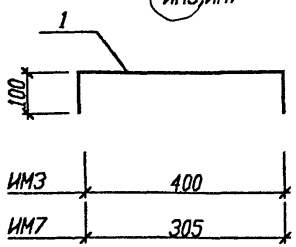

ИМ3	400
ИМ7	305

ИМ4,ИМ8

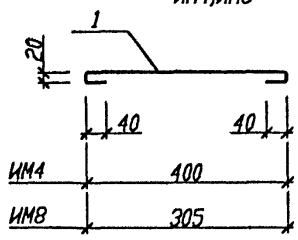

ИМ4	400
ИМ8	305

ИМ11,ИМ15

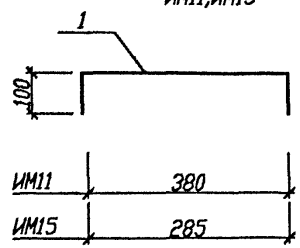

ИМ11	380
ИМ15	285

ИМ12,ИМ16

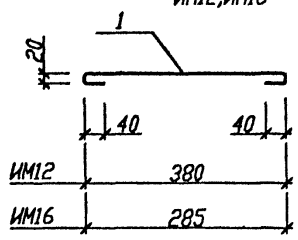

ИМ12	380
ИМ16	285

ИМ17,ИМ18

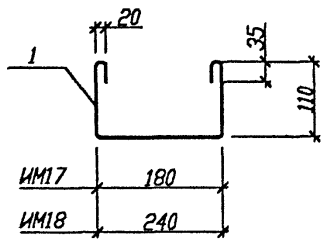

ИМ17	180
ИМ18	240

ИМ19,ИМ20

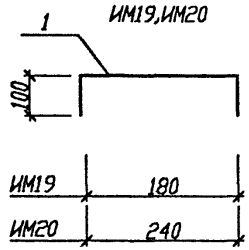

ИМ19	180
ИМ20	240

ИМ21,ИМ22

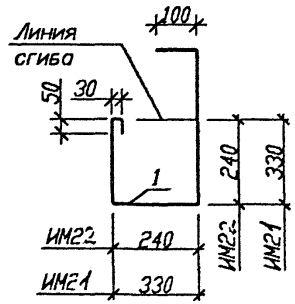

ИМ22	240
ИМ21	330

ИМ23,ИМ24

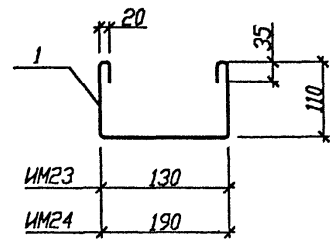

ИМ23	130
ИМ24	190

ИМ25

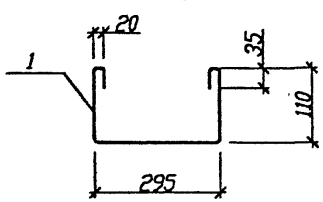

ИМ26

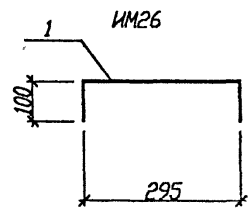

Изм.	Колич.	Лист	N док.	Подпись	Дата
Рук. ОЭП		Стельмахонок			11.98
Гл.специалист		Стельмахонок			11.98
ГКП		Мордич Г.			11.98
Рук. гр.		Николаев			11.98
Норм.конт.		Миренкова			11.98

Б1.020.1-7 3-1 50

Хомуты

Стадия	Масса	Масштаб
С		
Лист 1	Листов 2	

НИЗП БелНИИС Министерства архитектуры и строительства

Инв.N подл. 31 | Подпись и дата 20.11.98 | Взам.инв.N

Поз.	Обозначение	Наименование	Кол.	Масса ед., кг	Приме-чание
		ИМ1			
1	ГОСТ 5781-82	Ø 8 AI L=845 мм	1	0,33	
		ИМ2			
1	ГОСТ 5781-82	Ø 8 AI L=890 мм	1	0,35	
		ИМ3			
1	ГОСТ 5781-82	Ø 8 AI L=620 мм	1	0,24	
		ИМ4			
1	ГОСТ 5781-82	Ø 8 AI L=540 мм	1	0,21	
		ИМ5			
1	ГОСТ 5781-82	Ø 8 AI L=755 мм	1	0,30	
		ИМ6			
1	ГОСТ 5781-82	Ø 8 AI L=790 мм	1	0,31	
		ИМ7			
1	ГОСТ 5781-82	Ø 8 AI L=520 мм	1	0,21	
		ИМ8			
1	ГОСТ 5781-82	Ø 8 AI L=440 мм	1	0,17	
		ИМ9			
1	ГОСТ 5781-82	Ø 8 AI L=825 мм	1	0,33	
		ИМ10			
1	ГОСТ 5781-82	Ø 8 AI L=870 мм	1	0,35	
		ИМ11			
1	ГОСТ 5781-82	Ø 8 AI L=600 мм	1	0,24	
		ИМ12			
1	ГОСТ 5781-82	Ø 8 AI L=520 мм	1	0,21	
		ИМ13			
1	ГОСТ 5781-82	Ø 8 AI L=735 мм	1	0,30	
		ИМ14			
1	ГОСТ 5781-82	Ø 8 AI L=770 мм	1	0,31	
		ИМ15			
1	ГОСТ 5781-82	Ø 8 AI L=500 мм	1	0,21	
		ИМ16			
1	ГОСТ 5781-82	Ø 8 AI L=420 мм	1	0,17	

Поз.	Обозначение	Наименование	Кол.	Масса ед., кг	Приме-чание
		ИМ17			
1	ГОСТ 5781-82	Ø 8 AI L=540 мм	1	0,21	
		ИМ18			
1	ГОСТ 5781-82	Ø 8 AI L=600 мм	1	0,24	
		ИМ19			
1	ГОСТ 5781-82	Ø 8 AI L=390 мм	1	0,15	
		ИМ20			
1	ГОСТ 5781-82	Ø 8 AI L=450 мм	1	0,18	
		ИМ21			
1	ГОСТ 5781-82	Ø 8 AI L=1150 мм	1	0,45	
		ИМ22			
1	ГОСТ 5781-82	Ø 8 AI L=1500 мм	1	0,59	
		ИМ23			
1	ГОСТ 5781-82	Ø 8 AI L=490 мм	1	0,19	
		ИМ24			
1	ГОСТ 5781-82	Ø 8 AI L=550 мм	1	0,22	
		ИМ25			
1	ГОСТ 5781-82	Ø 8 AI L=655 мм	1	0,26	
		ИМ26			
1	ГОСТ 5781-82	Ø 8 AI L=505 мм	1	0,20	

Инв.N подл. 31 | Подпись и дата 20.11.98 | Взам.инв.N

Изм	Кол.уч.	Лист	N док	Подпись	Дата

Б1.020.1-7 3-1 50

Лист 2

СТ1

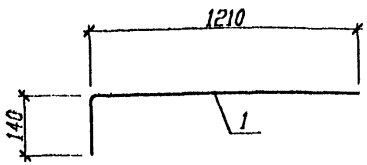

СТ2

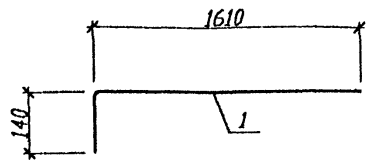

СТ3

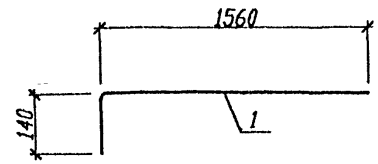

Поз.	Обозначение	Наименование	Кол.	Масса ед., кг	Примечание
		СТ1			
1	ГОСТ10884-94	Ø 14 Ат1Vс L=1350 мм	1	1,63	
		СТ2			
1	ГОСТ10884-94	Ø 14 Ат1Vс L=1750 мм	1	2,11	
		СТ3			
1	ГОСТ10884-94	Ø 12 Ат1Vс L=1700 мм	1	1,51	

Инв.N подл. | Подпись и дата | Взам.инв.N

21 | 20.11.98

Изм.	Колич.	Лист	N док.	Подпись	Дата
Рук. ОЭП		Стельмашонок			11.98
Гл.спец.констр.		Стельмашонок			11.98
ГКП		Мордич Г.			11.98
Рук. гр.		Николаев			11.98
Норм.конт.		Миренкова			11.98

Б1.020.1-7 3-1 51

Стержни СТ1...СТ3

Стадия	Масса	Масштаб
С		
Лист 1	Листов 1	

НИЭП БелНИИС Министерства архитектуры и строительства

Марка элемента	Изделия арматурные												Всего	Общий расход
	Арматура класса													
	A-I ГОСТ 5781-82		A-III ГОСТ 5781-82		Ат-IVс ГОСТ 10884-94									
	Ø8	Итого	Ø8	Итого	Ø12	Ø14	Ø16	Ø18	Ø20	Ø22	Ø25	Ø28		
1РС60.4-18	58,48	58,48	14,0	14,0		14,98	102,95	10,39	16,28	23,87			168,47	241,30
1РС60.4-27	73,15	73,15	14,16	14,16		14,98	41,22		54,75	86,89	33,02		230,86	318,17
1РС60.4-36	73,15	73,15	14,16	14,16		14,98	41,22			83,31	125,95		265,46	352,77
1РС66.4-18	82,42	82,42	16,31	16,31		14,98	45,0		60,66	94,06	33,02		247,73	346,45
1РС66.4-27	82,42	82,42	16,31	16,31		14,98	45,0			90,47	135,17		285,63	384,35
1РС72.4-18	87,03	87,03	17,47	17,47		14,98	48,79			97,64	144,38		305,79	410,29
1РС60.5-18	66,79	66,79	14,0	14,0		64,17	50,69	45,55					160,41	241,20
1РС60.5-27	66,79	66,79	14,0	14,0		14,98	41,22	109,33	28,11	11,94			205,58	286,37
1РС60.5-36	82,82	82,82	14,16	14,16		14,98	41,22		135,93	46,55			238,67	335,65
1РС66.5-18	72,0	72,0	15,26	15,26		14,98	45,0	118,92	31,07	11,94			221,91	309,18
1РС66.5-27	72,0	72,0	15,26	15,26		14,98	45,0		112,25	94,29			266,53	353,79
1РС66.5-36	124,56	124,56	6,76	6,76	21,95	14,98	45,0			50,13	236,24		368,3	499,62
1РС72.5-18	77,21	77,21	16,53	16,53		14,98	48,79		159,6	53,71			277,08	370,82
1РС72.5-27	130,47	130,47	6,76	6,76	24,08	14,98	48,79			53,71	254,67		396,23	533,47
1РС72.5-36	130,47	130,47	6,76	6,76		14,98	48,79	54,19			219,34	121,72	489,01	596,24
2РС60.4-36	86,52	86,52	17,36	17,36	9,16	14,98	43,74			140,61	98,3		306,8	410,68
3РС60.4-36	93,47	93,47	19,18	19,18		34,69	43,74			142,99	98,3		319,73	432,39
2РС60.5-36	97,85	97,85	17,36	17,36	9,16	14,98	43,74	42,36	124,09	27,45			261,79	377,06
2РС60.5-48	97,85	97,85	17,36	17,36	9,16	14,98	43,74			228,93	23,04		319,86	435,08
2РС66.5-36	108,26	108,26	19,51	19,51	9,16	14,98	43,53			243,26	27,65		342,58	470,35
2РС66.5-48	139,60	139,60	9,97	9,97	9,16	14,98	47,53	49,39		162,09	180,48		463,63	613,20
3РС60.5-36	105,66	105,66	19,18	19,18	7,25	27,86	43,74		163,55	60,28			302,67	427,51
3РС60.5-48	105,66	105,66	19,18	19,18		34,69	47,69			231,32	23,04		336,74	461,58
3РС66.5-36	147,41	147,41	11,79	11,79	29,20	27,86	47,53			131,3	174,8		410,68	569,87
3РС66.5-48	147,41	147,41	11,79	11,79		34,69	51,47	49,39		26,26	281,55	100,46	543,83	703,02
1РС72(60).5-18	72,0	72,0	15,26	15,26		14,98	77,13	13,59	66,73	56,70			229,12	316,39

Взам.инв.N

Подпись и дата 20.11.98

Инв.N подл. 31

gost.e-ecolog.ru

Изм.	Колич.	Лист	N док.	Подпись	Дата
Рук. ОЭП		Стельмашонок			11.98
Гл.спецконстр.		Стельмашонок			11.98
ГКП		Мордич Г.			11.98
Рук. гр.		Николаев			11.98
Норм.конт.		Миренкова			11.98

Б1.020.1-7 3-1 52

Ведомость расхода стали

Стадия	Лист	Листов
С	1	1

НИЭП БелНИИС Министерства архитектуры и строительства