ТИПОВЫЕ СТРОИТЕЛЬНЫЕ КОНСТРУКЦИИ, ИЗДЕЛИЯ И УЗЛЫ

СЕРИЯ Б1.020.1-7

СБОРНО-МОНОЛИТНАЯ КАРКАСНАЯ СИСТЕМА МВБ-01 С ПЛОСКИМИ ПЕРЕКРЫТИЯМИ ДЛЯ ЗДАНИЙ РАЗЛИЧНОГО НАЗНАЧЕНИЯ

ВЫПУСК 2-2

КОЛОННЫ СЕЧЕНИЕМ 400х400
ДЛЯ ВЫСОТ ЭТАЖЕЙ 2,8; 3,3 И 4,2 М (1-Й ЭТАЖ)

РАБОЧИЕ ЧЕРТЕЖИ

РАЗРАБОТАНЫ
АП "Институт "БЕЛПРОЕКТ"

Гл. инж.ин-та Н.П.Герасимчик

Гл. инж проекта А.М.Телеш

СОГЛАСОВАНЫ
НИЭП ГП "Институт БЕЛНИИС"

Директор ин-та А.И.Мордич

Гл. инж.ин-та Р.И.Вигдорчик

УТВЕРЖДЕНЫ
Министерством архитектуры и строительства

Приказ N 79 от 31 марта 1999 г.
и введены в действие
Приказом НИЭП ГП БелНИИС
N 32-П от 28 апреля 1999г.

Регистрационный номер ГП "Минсктиппроект"

gost.e-ecolog.ru

Стр.	Наименование	Примечание
2..7	Общие данные	
8..9	Монтажные схемы колонн сечением 400х400 мм	
10..35	Номенклатура изделий	
36	Примеры расположения дополнительных закладных изделий в колоннах для крепления диафрагм	
37..45	Графики несущей способности сечений колонн	
46..47	Колонны 1КБ 4.28-11...13 1КБ 4.28-21...23 1КБ 4.28-31...33	
48..49	Колонны 1КБ 4.33-11...13 1КБ 4.33-21...23 1КБ 4.33-31...33	
50..51	Колонны 1КБ 4.42-11...13 1КБ 4.42-21...23 1КБ 4.42-31...33	
52..53	Колонны 2КБ2 4.28(20)-11...13 2КБ2 4.28(20)-21...23 2КБ2 4.28(20)-31...33	
54..55	Колонны 2КБ2 4.33(20)-11...13 2КБ2 4.33(20)-21...23 2КБ2 4.33(20)-31...33	
56..57	Колонны 2КБ2 4.42(20)-11...13 2КБ2 4.42(20)-21...23 2КБ2 4.42(20)-31...33	
58..59	Колонны 2КБ1 4.28(20)-11...13 2КБ1 4.28(20)-21...23 2КБ1 4.28(20)-31...33	
60..61	Колонны 2КБ1 4.33(20)-11...13 2КБ1 4.33(20)-21...23 2КБ1 4.33(20)-31...33	
62..63	Колонны 2КБ1 4.42(20)-11...13 2КБ1 4.42(20)-21...23 2КБ1 4.42(20)-31...33	
64..65	Колонны 1КВ 4.28-11...13 1КВ 4.28-21...23 1КВ 4.28-31...33	
66..67	Колонны 1КВ 4.33-11...13 1КВ 4.33-21...25 1КВ 4.33-31...33	
68..70	Колонны 1КС2 4.28-11.13 1КС2 4.28-21..25 1КС2 4.28-31..35	
71..73	Колонны 1КС2 4.33-11..15 1КС2 4.33-21..25 1КС2 4.33-31..35	
74..76	Колонны 1КС1 4.28-11..15 1КС1 4.28-21..25 1КС1 4.28-31..35	
77..79	Колонны 1КС1 4.33-11.15 1КС1 4.33-21..25 1КС1 4.33-31..35	
80..82	Колонны 2КС2 4.28-11..15 2КС2 4.28-21..25 2КС2 4.28-31..35	
83..85	Колонны 2КС2 4.33-11..15 2КС2 4.33-21..25 2КС2 4.33-31..35	

Стр.	Наименование	Примечание
86..88	Колонны 2КС1 4.28-11..15 2КС1 4.28-21..25 2КС1 4.28-31..35	
89..91	Колонны 2КС1 4.33-11..15 2КС1 4.33-21..25 2КС1 4.33-31..35	
92..94	Колонны 1КН2 4.28-11..15 1КН2 4.28-21..25 1КН2 4.28-31..35	
95..97	Колонны 1КН2 4.33-11..15 1КН2 4.33-21..25 1КН2 4.33-31..35	
98..100	Колонны 1КН2 4.42-11..15 1КН2 4.42-21..25 1КН2 4.42-31..35	
101..103	Колонны 1КН1 4.28-11..15 1КН1 4.28-21..25 1КН4.28-31..35	
104..106	Колонны 1КН1 4.33-11..15 1КН1 4.33-21..25 1КН1 4.33-31..35	
107..109	Колонны 1КН1 4.42-11..15 1КН1 4.42-21..25 1КН1 4.42-31..35	
110..112	Колонны 2КН2 4.28-11..15 2КН2 4.28-21..25 2КН2 4.28-31..35	
113..115	Колонны 2КН2 4.33-11..15 2КН2 4.33-21..25 2КН2 4.33-31..35	
116..118	Колонны 2КН2 4.42-11..15 2КН2 4.42-21..25 2КН2 4.42-31..35	
119..121	Колонны 2КН1 4.28-11..15 2КН1 4.28-21..25 2КН1 4.28-31..35	
122..124	Колонны 2КН1 4.33-11..15 2КН1 4.33-21..25 2КН1 4.33-31..35	
125..127	Колонны 2КН1 4.42-11..15 2КН1 4.42-21..25 2КН1 4.42-31..35	
128	Каркас пространственный КП 101	
129	Каркасы пространственные КП 102...103	
130	Каркас пространственный КП 106	
131	Каркасы пространственные КП 107...108	
132	Каркас пространственный КП 111	
133	Каркасы пространственные КП 112...113	
134	Каркас пространственный КП 116	
135	Каркасы пространственные КП 117...118	
136	Каркас пространственный КП 121	
137	Каркасы пространственные КП 122...123	

Согласовано: Гл. констр. Козырев; Гл. техн. Балоусов; Гл. спец. Талецы; Гл. спец. аспир. Янко

Инв. N подл. 7400 | Подп. и дата 11.98 | Взам. инв. N

Изм.	Кол.уч.	Лист	N док.	Подпись	Дата
Зам. гл. инж.		Белоусов			06.98
ГИП		Телеш			06.98
Нач. АКМ2		Новак			06.98
Нач. гр.		Ешкин			06.98
Н. контр.		Марозаич			06.98

Б1.020.1-7.2-2-ОД

Общие данные

Стадия	Лист	Листов
С	1	6

АП "Институт "БЕЛПРОЕКТ"

Стр.	Наименование	Примечание
138	Каркас пространственный КП 126	
139	Каркасы пространственные КП 127...128	
140	Каркас пространственный КП 131	
141	Каркасы пространственные КП 132...133	
142	Каркас пространственный КП 136	
143	Каркасы пространственные КП 137...138	
144	Каркас пространственный КП 141	
145	Каркасы пространственные КП 142...143	
146	Каркас пространственный КП 146	
147	Каркасы пространственные КП 147...148	
148	Каркас пространственный КП 151	
149	Каркасы пространственные КП 152...153	
150	Каркас пространственный КП 156	
151	Каркасы пространственные КП 157...158	
152	Каркасы пространственные КП 159...160	
153	Каркас пространственный КП 161	
154	Каркасы пространственные КП 162...163	
155	Каркасы пространственные КП 164...165	
156	Каркас пространственный КП 166	
157	Каркасы пространственные КП 167...168	
158	Каркасы пространственные КП 169...170	
159	Каркас пространственный КП 171	
160	Каркасы пространственные КП 172...173	
161	Каркасы пространственные КП 174...175	
162	Каркас пространственный КП 201	
163	Каркасы пространственные КП 202...203	
164	Каркасы пространственные КП 204...205	
165	Каркас пространственный КП 206	
166	Каркасы пространственные КП 207...208	

Стр.	Наименование	Примечание
167	Каркасы пространственные КП 209...210	
168	Каркас пространственный КП 301	
169	Каркасы пространственные КП 302...303	
170	Каркасы пространственные КП 304...305	
171	Каркас пространственный КП 306	
172	Каркасы пространственные КП 307...308	
173	Каркасы пространственные КП 309...310	
174	Каркас пространственный КП 401	
175	Каркасы пространственные КП 402...403	
176	Каркасы пространственные КП 404...405	
177	Каркас пространственный КП 406	
178	Каркасы пространственные КП 407...408	
179	Каркасы пространственные КП 409...410	
180	Каркас пространственный КП 411	
181	Каркасы пространственные КП 412...413	
182	Каркасы пространственные КП 414...415	
183	Каркас пространственный КП 501	
184	Каркасы пространственные КП 502...503	
185	Каркасы пространственные КП 504...505	
186	Каркас пространственный КП 506	
187	Каркасы пространственные КП 507...508	
188	Каркасы пространственные КП 509...510	
189	Каркас пространственный КП 511	
190	Каркасы пространственные КП 512...513	
191	Каркасы пространственные КП 514...515	
192	Каркас пространственный КП 601	
193	Каркасы пространственные КП 602...603	

Инв. № подл. | Подп. и дата | Взам. инв. №
140409 11.88

Изм.	Колич.	Лист	№ док.	Подпись	Дата

Стр.	Наименование	Примечание
194	Каркасы пространственные КП 604...605	
195	Каркас пространственный КП 606	
196	Каркасы пространственные КП 607...608	
197	Каркасы пространственные КП 609...610	
198	Каркас пространственный КП 611	
199	Каркасы пространственные КП 612...613	
200	Каркасы пространственные КП 614...615	
201	Каркас пространственный КП 701	
202	Каркасы пространственные КП 702...703	
203	Каркасы пространственные КП 704...705	
204	Каркас пространственный КП 706	
205	Каркасы пространственные КП 707...708	
206	Каркасы пространственные КП 709...710	
207	Каркас пространственный КП 711	
208	Каркасы пространственные КП 712...713	
209	Каркасы пространственные КП 714...715	
210	Пластины М-1, М-4, М-5, М-8, М-9	
211	Пластины М-2, М-3, М-6, М-7	
212	Узлы А, Б, В	
213(233)	Ведомость расхода стали	

Рабочие чертежи разработаны на основании договора N 58.98 от 28 мая 1998 года с БелНИИС.

Технические решения, принятые в рабочих чертежах, соответствуют требованиям экологических, санитарно-гигиенических, противопожарных и других действующих норм и правил и обеспечивают безопасную для жизни и здоровья людей эксплуатацию объекта при соблюдении предусмотренных рабочими чертежами мероприятий.

Инв. № подл. | Подп. и дата | Взам. инв. №

Ведомость ссылочных документов

Обозначение	Наименование	Примечание
ГОСТ 5781-82	Сталь горячекатаная для армирования железобетонных конструкций Типы, конструкция и размеры	
ГОСТ 6727-80	Проволока из низкоуглеродистой стали холоднотянутая для армирования железобетонных конструкций Технические условия	
ГОСТ 380-88	Сталь углеродистая обыкновенного качества Марки	
ГОСТ 14098-91	Соединения сварные арматуры и закладных изделий железобетонных конструкций. Типы, конструкция и размеры	
ГОСТ 13015.0-83	Конструкции и изделия бетонные и железобетонные сборные Общие технические требования	
ГОСТ 23009-78	Конструкция и изделия бетонные и железобетонные сборные Условные обозначения (марки)	
СНиП 2.01.07 - 85	Нагрузки и воздействия	
СНиП 2.03.01 - 84	Бетонные и железобетонные конструкции	
Серия 1.020-1/83 вып. 0-1, 2-3 вып. 2-4, 2-5 вып. 2-6, 2-15	Конструкции каркаса межвидового применения для многоэтажных общественных зданий производственных зданий и вспомогательных зданий промышленных предприятий	

Общие указания

Колонны сечением 400х400 мм включенные в настоящий выпуск разработаны на основе типовых колонн для серии 1.020.1/83 выпуски 2-3, 2-5.
Изделия предназначены для применения в составе серии 51.020.1-7 Сборно-монолитная каркасная система МВБ-01 с плоскими перекрытиями для зданий различного назначения
Колонны предназначены для зданий с высотами этажей 2,8; 3,3 и 4,2 м (1-й этаж) с полами по грунту или с техподпольем.
Высота зданий - до 10-ти этажей.

Колонны разработаны бесконсольными с проемами в уровне перекрытия для пропуска рабочей арматуры поперечных и продольных ригелей. Проемы ограничены сверху и снизу стальными пластинами, имеющими отверстия для пропуска продольной арматуры при сборке объемного каркаса. В крайних колоннах верхняя грань проема односкатная, в средних - двускатная.

Номенклатура включает в себя двухэтажные и одноэтажные колонны.
Верхние колонны одноэтажные
Монтажные схемы колонн приведены в документе 51.020.1-7.2-2-СМ1.
Торцы колонн для их соединения между собой соответствуют типовым решениям колонн по серии 1.020-1/83 выпуски 2-3; 2-5.

Класс бетона принят В25, В30 и В40.

Для предварительного подбора колонн приведены графики несущей способности сечений колонн для вариантов армирования продольной арматурой.
В конкретных проектах необходима проверка прочности колонн на усилия, полученные из статического расчета здания.

В выпуске используются отдельные арматурные изделия серии 1.020.1/83 выпуски 2-4, 2-6.
Сборка каркасов производится только с использованием контактной точечной сварки

Инв.№ подл. | Подп. и дата | Взам. инв. №

Изм.	Кол.уч.	Лист	№ док.	Подпись	Дата

51.020.1-7.2-2-ОД

Лист 4

Для колонн принята следующая маркировка:

(1) К (2) (3) (4) (5) (6) (7) где

К - изделие - колонна;

(1) - количество этажей в колонне;

(2) - тип колонны в зависимости от ее положения по высоте - здания

В - верхняя
С - средняя
Н - нижняя
Б - бесстыковая

(3) - тип колонны в зависимости от ее положения в плане здания

1 - крайняя
2 - средняя

(4) - тип колонны в зависимости от сечения колонны

4 - сечение 400х400

(5) - высота этажа в дециметрах

(6) - тип колонны в зависимости от класса бетона

1 - В25
2 - В30
3 - В40

(7) - обозначение типа армирования в зависимости от диаметра продольной арматуры

1 - 16АIII
2 - 20АIII
3 - 22АIII
4 - 25АIII
5 - 28АIII

Пример: 2КН1 4.33(20)-24

2 - двухэтажная колонна;
К - колонна;
Н - нижняя;
1 - крайняя;
4 - сечением 400х400 мм;
28 - с высотой типового этажа 3.3 м
20 - с техподпольем 2,0 м
2 - класс бетона В30
4 - тип армирования с продольной арматурой 25АIII

В альбоме приведены схемы расстановки в колоннах закладных изделий для крепления диафрагм жесткости.
Расположение дополнительных закладных изделий для крепления наружных стен и т.п. определяется при конкретном проектировании.

Колонны относятся к изделиям третьей категории трещиностойкости.

Предел огнестойкости колонн не менее 2,5 часов.

Колонны должны изготавливаться в соответствии с техническими требованиями ГОСТ 13015.0-83 и с использованием указаний серии 1.020-1/83 выпуски 2-3, 2-4, 2-5, 2-6, 2-15.

Инв. N подл.	Подп. и дата	Взам. инв. N
740409	06.11.88	

Изм.	Кол.уч.	Лист	N док.	Подпись	Дата

Б1.020.1-7.2-2-ОД

Складирование колонн

Складирование колонн производить в зоне действия крана на спланированном и уплотненном основании в один ряд или штабель.

При укладке в один ряд высота подкладки должна составлять с учетом возможности кантовки колонны не менее 200 мм. Расстояние между колоннами должно составлять 40-50 см.

При укладке в штабель колонны должны опираться на прокладки высотой не менее 40 мм.
Высота штабеля не более 2 м.

Прокладки и подкладки должны располагаться под отверстиями предназаначенными для выемки колонн из форм.

Схема складирования колонн

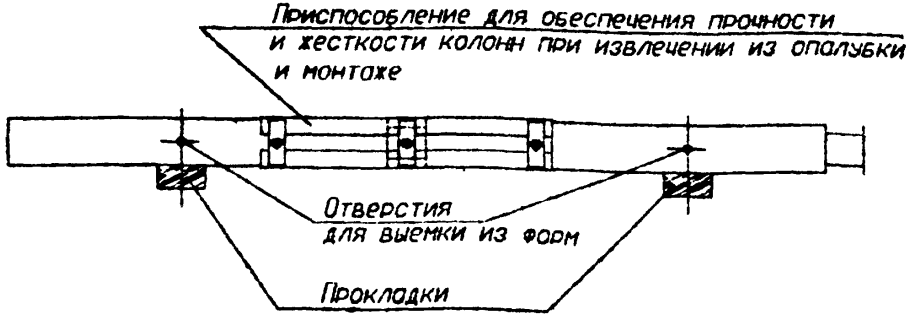

Строповка колонн при разгрузке с транспортных средств

Строповку колонн при разгрузке с транспортных средств производить с помощью балансирной траверсы и пальцевых захватов, пропускаемых в отверстия, служащие для выемки колонн из форм.

Схемы строповки колонн при разгрузке и погрузке аналогичны приведенным в документе 1.020-1/83. 2-1 ОДТО.

Инв. N подл.	Подп. и дата	Взам. инв. N
140409	11.58	

Изм.	Кол-во	Лист	N док	Подпись	Дата	Б1.020.1-7.2-2-ОД	Лист 6

Схема N 1
С полами по грунту

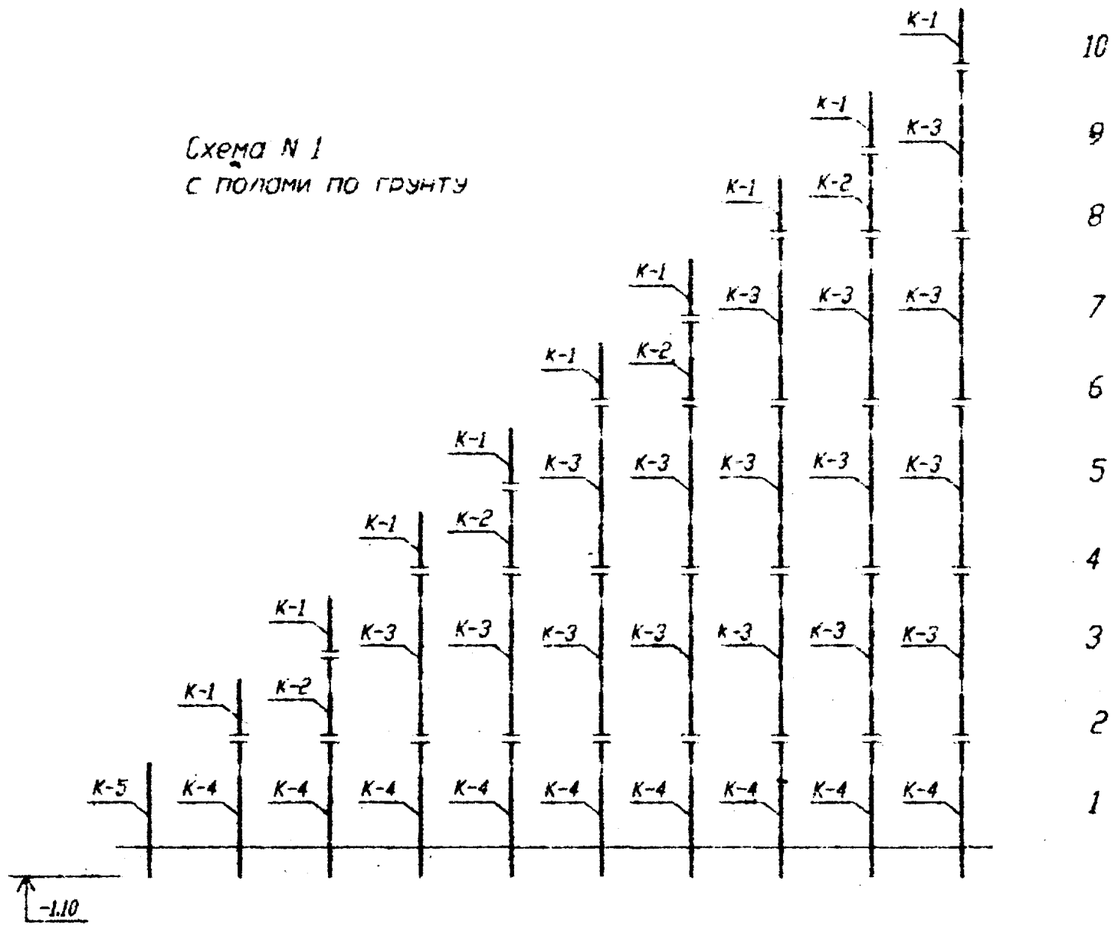

Схема N 1 для здания с высотой этажа 2,8 м		
Условная марка колонны	Здания с высотой нижнего этажа Нэт = 2,8 м	Здания с высотой нижнего этажа Нэт = 4,2 м
К-1	1КВ 4.28-	1КВ 4.28-
К-2	1КС 4.28-	1КС 4.28-
К-3	2КС 4.28-	2КС 4.28-
К-4	1КН 4.28-	1КН 4.42-
К-5	1КБ 4.28-	1КБ 4.42-

Схема N 1 для здания с высотой этажа 3,3 м		
Условная марка колонны	Здания с высотой нижнего этажа Нэт = 3,3 м	Здания с высотой нижнего этажа Нэт = 4,2 м
К-1	1КВ 4.33-	1КВ 4.33-
К-2	1КС 4.33-	1КС 4.33-
К-3	2КС 4.33-	2КС 4.33-
К-4	1КН 4.33-	1КН 4.42-
К-5	1КБ 4.33-	1КБ 4.42-

Инв. N подл. | Подп. и дата | Взам. инв. N

Изм.	Колич.	Лист	N док.	Подпись	Дата
Нач. АКМ2		Новак			09.98
Нач. гр.		Ельман			09.98
Н.контр.		Маркович			09.98

Б1.020.1-7.2-2-СМ1

Монтажные схемы колонн сечением 400 х 400 мм

Стадия	Лист	Листов
С	1	2

АП "Институт "БЕЛПРОЕКТ"

Схема N 2
Здания с техподпольем Н т.п. = 2.0 м

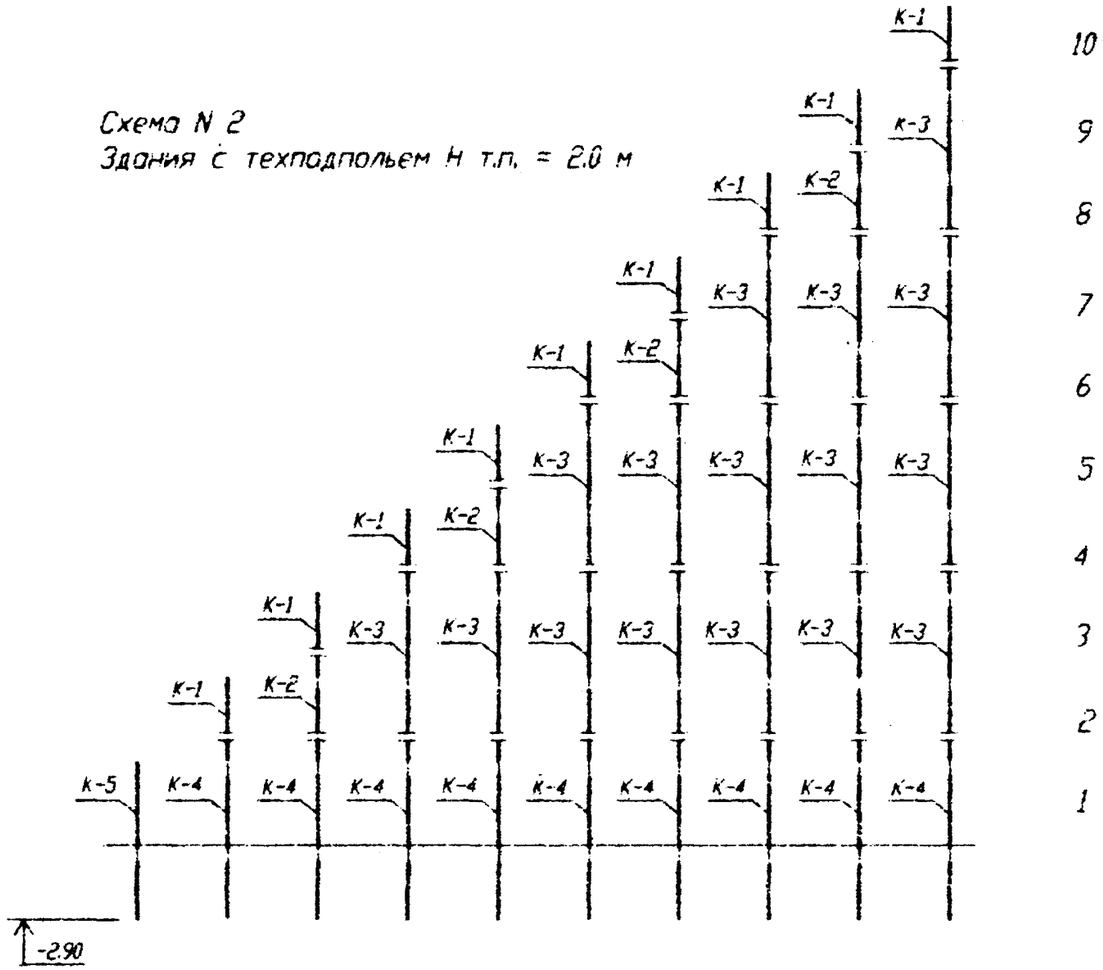

Схема N 2 для здания с высотой этажа 2.8 м		
Условная марка колонны	Здания с высотой нижнего этажа Нэт = 2.8 м	Здания с высотой нижнего этажа Нэт = 4.2 м
К-1	1КВ 4.28-	1КВ 4.28-
К-2	1КС 4.28-	1КС 4.28-
К-3	2КС 4.28-	2КС 4.28-
К-4	2КН 4.28-	2КН 4.42-
К-5	2КБ 4.28-	2КБ 4.42-

Схема N 2 для здания с высотой этажа 3.3 м		
Условная марка колонны	Здания с высотой нижнего этажа Нэт = 3.3 м	Здания с высотой нижнего этажа Нэт = 4.2 м
К-1	1КВ 4.33-	1КВ 4.33-
К-2	1КС 4.33-	1КС 4.33-
К-3	2КС 4.33-	2КС 4.33-
К-4	2КН 4.33-	2КН 4.42-
К-5	2КБ 4.33-	2КБ 4.42-

Изм.	Колич.	Лист	N док.	Подпись	Дата	Б1.020.1-7.2-2-СМ4	Лист 2

Инв. N подл. 140709 | Подп. и дата 11.88 | Взам. инв. N

Эскиз	Марка	Размеры, мм				Класс бетона	Расход материалов		Масса,
		H	h	h1	h2		бетон, м³	сталь, кг	
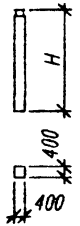	1КБ 4.28-11	3820				B25	0.57	53.33	1.425
	1КБ 4.28-12							70.43	
	1КБ 4.28-13							80.38	
	1КБ 4.28-21					B30		53.33	
	1КБ 4.28-22							70.43	
	1КБ 4.28-23							80.38	
	1КБ 4.28-31					B40		53.33	
	1КБ 4.28-32							70.43	
	1КБ 4.28-33							80.38	
	1КБ 4.33-11	4320				B25	0.65	57.11	1.625
	1КБ 4.33-12							75.66	
	1КБ 4.33-13							86.65	
	1КБ 4.33-21					B30		57.11	
	1КБ 4.33-22							75.66	
	1КБ 4.33-23							86.65	
	1КБ 4.33-31					B40		57.11	
	1КБ 4.33-32							75.66	
	1КБ 4.33-33							86.65	

Инв. N подл. | Подп. и дата | Взам. инв. N

Изм.	Кол.уч.	Лист	N док.	Подпись	Дата
Нач. АПМ2		Новик			09.98
Нач. гр		Ешмин			09.98
Н. контр.		Маркович			09.98

Б1.020.1-7.2-2-СМ

НОМЕНКЛАТУРА ИЗДЕЛИЙ

Стадия	Лист	Листов
С	1	28

АП "Институт "БЕЛПРОЕКТ".

Эскиз	Марка	Размеры, мм				Класс бетона	Расход материалов		Масса, т
		H	h	h1	h2		бетон, м³	сталь, кг	
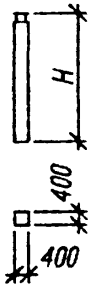	1КБ 4.42-11	5220				B25	0.80	63.72	2.000
	1КБ 4.42-12							85.47	
	1КБ 4.42-13							98.34	
	1КБ 4.42-21					B30		63.72	
	1КБ 4.42-22							85.47	
	1КБ 4.42-23							98.34	
	1КБ 4.42-31					B40		63.72	
	1КБ 4.42-32							85.47	
	1КБ 4.42-33							98.34	
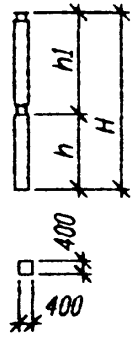	2КБ2 4.28(20)-11	5620	2580	3040		B25	0.82	86.42	2.050
	2КБ2 4.28(20)-12							113.98	
	2КБ2 4.28(20)-13							127.65	
	2КБ2 4.28(20)-21					B30		86.42	
	2КБ2 4.28(20)-22							113.98	
	2КБ2 4.28(20)-23							127.65	
	2КБ2 4.28(20)-31					B25		86.42	
	2КБ2 4.28(20)-32							113.98	
	2КБ2 4.28(20)-33							127.65	

Инв. N подл. | Подп. и дата | Взам. инв. N

Изм.	Колич.	Лист	N док.	Подпись	Дата

Б1.020.1-7.2-2-СМ2

Эскиз	Марка	Размеры, мм				Класс бетона	Расход материалов		Масса, т
		H	h	h1	h2		бетон, м³	сталь, кг	
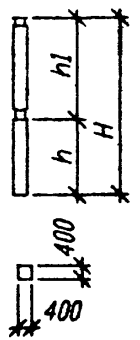	2КБ2 4.33(20)-11	6120	2580	3540		B25	0.90	90.2	2.250
	2КБ2 4.33(20)-12							119.52	
	2КБ2 4.33(20)-13							134.23	
	2КБ2 4.33(20)-21					B30		90.2	
	2КБ2 4.33(20)-22							119.52	
	2КБ2 4.33(20)-23							134.23	
	2КБ2 4.33(20)-31					B40		90.2	
	2КБ2 4.33(20)-32							119.52	
	2КБ2 4.33(20)-33							134.23	
	2КБ2 4.42(20)-11	7020	2580	4440		B25	1.04	97.12	2.600
	2КБ2 4.42(20)-12							129.33	
	2КБ2 4.42(20)-13							145.92	
	2КБ2 4.42(20)-21					B30		97.12	
	2КБ2 4.42(20)-22							129.33	
	2КБ2 4.42(20)-23							145.92	
	2КБ2 4.42(20)-31					B40		97.12	
	2КБ2 4.42(20)-32							129.33	
	2КБ2 4.42(20)-33							145.92	

Инв. N подл. | Подп. и дата | Взам. инв. N

Изм.	Кол.уч.	Лист	N док.	Подпись	Дата

Б1.020.1-7.2-2-СМ2

Лист 3

Эскиз	Марка	Размеры, мм				Класс бетона	Расход материалов		Масса, т
		H	h	h1	h2		бетон, м³	сталь, кг	
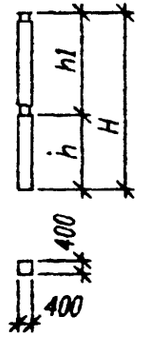	2КБ1 4.28К(20)-11	5620	2580	3040		В25	0.82	86.23	2.050
	2КБ1 4.28К(20)-12							113.79	
	2КБ1 4.28К(20)-13							126.46	
	2КБ1 4.28К(20)-21					В30		86.23	
	2КБ1 4.28К(20)-22							113.79	
	2КБ1 4.28К(20)-23							126.46	
	2КБ1 4.28К(20)-31					В40		86.23	
	2КБ1 4.28К(20)-32							113.79	
	2КБ1 4.28К(20)-33							126.46	
	2КБ1 4.33К(20)-11	6120	2580	3540		В25	0.90	90.01	2.250
	2КБ1 4.33К(20)-12							119.33	
	2КБ1 4.33К(20)-13							134.04	
	2КБ1 4.33К(20)-21					В30		90.01	
	2КБ1 4.33К(20)-22							119.33	
	2КБ1 4.33К(20)-23							134.04	
	2КБ1 4.33К(20)-31					В40		90.01	
	2КБ1 4.33К(20)-32							119.33	
	2КБ1 4.33К(20)-33							134.04	

Инв. N подл. | Подп. и дата | Взам. инв. N

Изм.	Колич.	Лист	N док.	Подпись	Дата

Эскиз	Марка	Размеры, мм				Класс бетона	Расход материалов		Масса, т
		H	h	h1	h2		Бетон, м³	Сталь, кг	
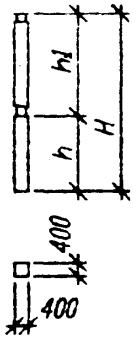	2КБ1 4.42(20)-11	7020	2580	4440		В25	1.04	96.93	2.600
	2КБ1 4.42(20)-12							129.14	
	2КБ1 4.42(20)-13							145.73	
	2КБ1 4.42(20)-21					В30		96.93	
	2КБ1 4.42(20)-22							129.14	
	2КБ1 4.42(20)-23							145.73	
	2КБ1 4.42(20)-31					В40		96.93	
	2КБ1 4.42(20)-32							129.14	
	2КБ1 4.42(20)-33							145.73	

Инв. N подл. | Подп. и дата | Взам. инв. N

Изм. | Кол.уч. | Лист | N док. | Подпись | Дата

Б1.020.1-7.2-2-СМ2

Лист 5

Эскиз	Марка	Размеры, мм				Класс бетона	Расход материалов		Масса, т
		H	h	h1	h2		бетон, м³	сталь, кг	
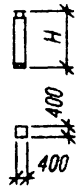	1КВ 4.28-11	2050				В25	0.28	48.22	0.700
	1КВ 4.28-12							64.5	
	1КВ 4.28-13							70.77	
	1КВ 4.28-21					В30		48.22	
	1КВ 4.28-22							64.5	
	1КВ 4.28-23							70.77	
	1КВ 4.28-31					В40		48.22	
	1КВ 4.28-32							64.5	
	1КВ 4.28-33							70.77	
	1КВ 4.33-11	2550				В25	0.36	51.96	0.900
	1КВ 4.33-12							70.04	
	1КВ 4.33-13							77.35	
	1КВ 4.33-21					В30		51.96	
	1КВ 4.33-22							70.04	
	1КВ 4.33-23							77.35	
	1КВ 4.33-31					В40		51.96	
	1КВ 4.33-32							70.04	
	1КВ 4.33-33							77.35	

Инв. N подл. 140409 | Подп. и дата 04.11.88 | Взам. инв. N

Изм.	Копия	Лист	N док.	Подпись	Дата

Б1.020.1-7.2-2-СМ2

Лист 8

Эскиз	Марка	Размеры, мм				Класс бетона	Расход материалов		Масса, т
		H	h	h1	h2		бетон, м³	сталь, кг	
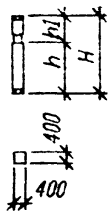	1КС2 4.28-11	2800	1810	990		B25	0.39	58.33	0.975
	1КС2 4.28-12							81.68	
	1КС2 4.28-13							87.52	
	1КС2 4.28-14							104.98	
	1КС2 4.28-15							115.94	
	1КС2 4.28-21					B30		58.33	
	1КС2 4.28-22							81.68	
	1КС2 4.28-23							87.52	
	1КС2 4.28-24							104.98	
	1КС2 4.28-25							115.94	
	1КС2 4.28-31					B40		58.33	
	1КС2 4.28-32							81.68	
	1КС2 4.28-33							87.52	
	1КС2 4.28-34							104.98	
	1КС2 4.28-35							115.94	

Изм.	Колич	Лист	N док	Подпись	Дата

Б1.020.1-7.2-2-СМ2

Лист 7

Инв. N подл. 140409 | Подп. и дата | Взам. инв. N

Эскиз	Марка	Размеры, мм				Класс бетона	Расход материалов		Масса, т
		H	h	h1	h2		бетон, м³	сталь, кг	
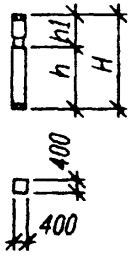	1КС2 4.33-11	3300	2310	990		В25	0.47	62.11	1.175
	1КС2 4.33-12							87.26	
	1КС2 4.33-13							94.1	
	1КС2 4.33-14							113.84	
	1КС2 4.33-15							126.76	
	1КС2 4.33-21					В30		62.11	
	1КС2 4.33-22							87.26	
	1КС2 4.33-23							94.1	
	1КС2 4.33-24							113.84	
	1КС2 4.33-25							126.76	
	1КС2 4.33-31					В40		62.11	
	1КС2 4.33-32							87.26	
	1КС2 4.33-33							94.1	
	1КС2 4.33-34							113.84	
	1КС2 4.33-35							126.76	

Инв. N подл. 140409 | Подп. и дата 04.11.98 | Взам. инв. N

Изм.	Колич.	Лист	N док.	Подпись	Дата

Б1.020.1-7.2-2-СМ2

Лист 8

Эскиз	Марка	Размеры, мм				Класс бетона	Расход материалов		Масса, т
		H	h	h1	h2		бетон, м³	сталь, кг	
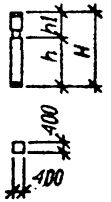	1КС1 4.28-11	2800	1810	990		В25	0.39	58.14	0.975
	1КС1 4.28-12							81.49	
	1КС1 4.28-13							87.33	
	1КС1 4.28-14							104.79	
	1КС1 4.28-15							115.75	
	1КС1 4.28-21					В30		58.14	
	1КС1 4.28-22							81.49	
	1КС1 4.28-23							87.33	
	1КС1 4.28-24							104.79	
	1КС1 4.28-25							115.75	
	1КС1 4.28-31					В40		58.14	
	1КС1 4.28-32							81.49	
	1КС1 4.28-33							87.33	
	1КС1 4.28-34							104.79	
	1КС1 4.28-35							115.75	

Инв. № подл. | Подп. и дата | Взам. инв. №

Изм.	Кол.уч.	Лист	№ док.	Подпись	Дата

Б1.020.1-7.2-2-СМ2

Лист 9

Эскиз	Марка	Размеры, мм				Класс бетона	Расход материалов		Масса, т
		H	h	h1	h2		бетон, м³	сталь, кг	
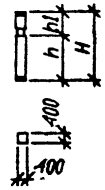	1КС1 4.33-11	3300	2310	990		B25	0.47	61.92	1.175
	1КС1 4.33-12							87.07	
	1КС1 4.33-13							93.91	
	1КС1 4.33-14							113.65	
	1КС1 4.33-15							126.57	
	1КС1 4.33-21					B30		61.92	
	1КС1 4.33-22							87.07	
	1КС1 4.28-23							93.91	
	1КС1 4.33-24							113.65	
	1КС1 4.33-25							126.57	
	1КС1 4.33-31					B40		61.92	
	1КС1 4.33-32							87.07	
	1КС1 4.33-33							93.91	
	1КС1 4.33-34							113.65	
	1КС1 4.33-35							126.57	

Изм.	Колич	Лист	N док	Подпись	Дата

Б1.020.1-7.2-2-СМ2

Лист 10

Инв. N подл. 140409 | Подп. и дата | Взам. инв. N

Эскиз	Марка	Размеры, мм				Класс бетона	Расход материалов		Масса, т
		H	h	h1	h2		бетон, м³	сталь, кг	
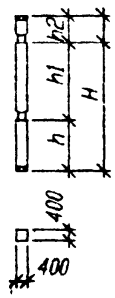	2КС2 4.28-11	5600	1810	2800	990	В25	0.80	99.29	2.00
	2КС2 4.28-12							136.35	
	2КС2 4.28-13							147.95	
	2КС2 4.28-14							176.95	
	2КС2 4.28-15							198.91	
	2КС2 4.28-21					В30		99.29	
	2КС2 4.28-22							136.35	
	2КС2 4.28-23							147.95	
	2КС2 4.28-24							176.95	
	2КС2 4.28-25							198.91	
	2КС2 4.28-31					В40		99.29	
	2КС2 4.28-32							136.35	
	2КС2 4.28-33							147.95	
	2КС2 4.28-34							176.95	
	2КС2 4.28-35							198.91	

Инв. N подл. 140209 | Подп. и дата 11.98 | Взам. инв. N

Изм.	Кол.уч.	Лист	N док.	Подпись	Дата

Б1.020.1-7.2-2-СМ2

Лист 11

Эскиз	Марка	Размеры, мм				Класс бетона	Расход материалов		Масса, т
		H	h	h1	h2		бетон, м³	сталь, кг	
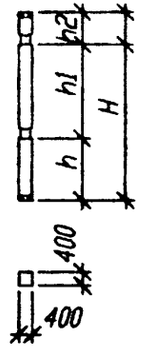	2КС2 4.33-11	6600	2310	3300	990	В25	0.96	106.81	2.400
	2КС2 4.33-12							147.47	
	2КС2 4.33-13							161.11	
	2КС2 4.33-14							194.63	
	2КС2 4.33-15							220.51	
	2КС2 4.33-21					В30		106.81	
	2КС2 4.33-22							147.47	
	2КС2 4.33-23							161.11	
	2КС2 4.33-24							194.63	
	2КС2 4.33-25							220.51	
	2КС2 4.33-31					В40		106.81	
	2КС2 4.33-32							147.47	
	2КС2 4.33-33							161.11	
	2КС2 4.33-34							194.63	
	2КС2 4.33-35							220.51	

Инв. № подл. 140309 | Подп. и дата 11-98 | Взам. инв. №

Изм.	Кол.уч.	Лист	N док.	Подпись	Дата

Б1.020.1-7.2-2-СМ2

Лист 12

Эскиз	Марка	Размеры, мм				Класс бетона	Расход материалов		Масса,
		H	h	h1	h2		Бетон, м³	Сталь, кг	
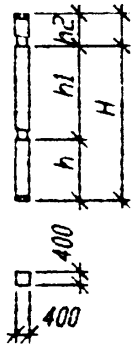	2КС1 4.28-11	5600	1810	2800	990	В25	0.90	98.91	2.00
	2КС1 4.28-12							135.97	
	2КС1 4.28-13							147.57	
	2КС1 4.28-14							176.57	
	2КС1 4.28-15							198.53	
	2КС1 4.28-21					В30		98.91	
	2КС1 4.28-22							135.97	
	2КС1 4.28-23							147.57	
	2КС1 4.28-24							176.57	
	2КС1 4.28-25							198.53	
	2КС1 4.28-31					В40		98.91	
	2КС1 4.28-32							135.97	
	2КС1 4.28-33							147.57	
	2КС1 4.28-34							176.57	
	2КС1 4.28-35							198.53	

Инв.№ подл. | Подп. и дата | Взам. инв. №

Изм. | Кол. | Лист | № док. | Подпись | Дата

Эскиз	Марка	Размеры, мм				Класс бетона	Расход материалов		Масса, т
		H	h	h1	h2		бетон, м³	сталь, кг	
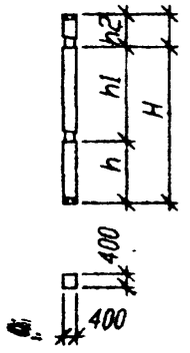	2КС1 4.33-11	6600	2310	3300	990	В25	0.96	106.43	2.400
	2КС1 4.33-12							147.09	
	2КС1 4.33-13							160.73	
	2КС1 4.33-14							194.25	
	2КС1 4.33-15							220.13	
	2КС1 4.33-21					В30		106.43	
	2КС1 4.33-22							147.09	
	2КС1 4.33-23							160.73	
	2КС1 4.33-24							194.25	
	2КС1 4.33-25							220.13	
	2КС1 4.33-31					В40		106.43	
	2КС1 4.33-32							147.09	
	2КС1 4.33-33							160.73	
	2КС1 4.33-34							194,25	
	2КС1 4.33-35							220.13	

Инв. N подл. | Подп. и дата | Взам. инв. N

Эскиз	Марка	Размеры, мм				Класс бетона	Расход материалов		Масса,
		H	h	h1	h2		бетон, м³	сталь, кг	
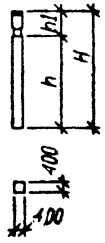	1КН2 4.28-11	4570	3580	990		В25	0.68	63.44	1.700
	1КН2 4.28-12							87.65	
	1КН2 4.28-13							97.13	
	1КН2 4.28-14							119.42	
	1КН2 4.28-15							137.34	
	1КН2 4.28-21					В30		63.44	
	1КН2 4.28-22							87.65	
	1КН2 4.28-23							97.13	
	1КН2 4.28-24							119.42	
	1КН2 4.28-25							137.34	
	1КН2 4.28-31					В40		63.44	
	1КН2 4.28-32							87.65	
	1КН2 4.28-33							97.13	
	1КН2 4.28-34							119.42	
	1КН2 4.28-35							137.34	

Инв. N подл. | Подп. и дата | Взам. инв. N

Изм. | Кол.уч. | Лист | N док. | Подпись | Дата

Эскиз	Марка	Размеры, мм				Класс бетона	Расход материалов		Масса, т
		H	h	h1	h2		бетон, м³	сталь, кг	
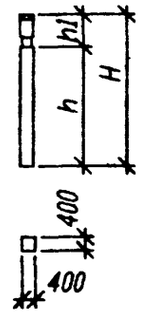	1КН2 4.33-11	5070	4080	990		В25	0.76	67.22	1.900
	1КН2 4.33-12							92.88	
	1КН2 4.33-13							103.4	
	1КН2 4.33-14							127.71	
	1КН2 4.33-15							147.59	
	1КН2 4.33-21					В30		67.22	
	1КН2 4.33-22							92.88	
	1КН2 4.33-23							103.4	
	1КН2 4.33-24							127.71	
	1КН2 4.33-25							147.59	
	1КН2 4.33-31					В40		67.22	
	1КН2 4.33-32							92.88	
	1КН2 4.33-33							103.4	
	1КН2 4.33-34							127.71	
	1КН2 4.33-35							147.59	

Инв. № подл. | Подп. и дата | Взам. инв. №

Изм.	Колич.	Лист	№ док.	Подпись	Дата

Б1.020.1-7.2-2-СМ2

Эскиз	Марка	Размеры, мм				Класс бетона	Расход материалов		Масса, т
		H	h	h1	h2		бетон, м³	сталь, кг	
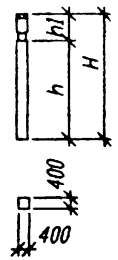	1КН2 4.42-11	5970	4980	990		В25	0.90	73.83	2.250
	1КН2 4.42-12							102.69	
	1КН2 4.42-13							115.05	
	1КН2 4.42-14							143.26	
	1КН2 4.42-15							166.7	
	1КН2 4.42-21					В30		73.83	
	1КН2 4.42-22							102.69	
	1КН2 4.42-23							115.05	
	1КН2 4.42-24							143.26	
	1КН2 4.28-25							166.7	
	1КН2 4.42-31					В40		73.83	
	1КН2 4.42-32							102.69	
	1КН2 4.42-33							115.05	
	1КН2 4.42-34							143.26	
	1КН2 4.42-35							166.7	

Инв. N подл. | Подп. и дата | Взам. инв. N

Изм. | Кол.уч. | Лист | N док. | Подпись | Дата

Эскиз	Марка	Размеры, мм				Класс бетона	Расход материалов		Масса, т
		H	h	h1	h2		бетон, м³	сталь, кг	
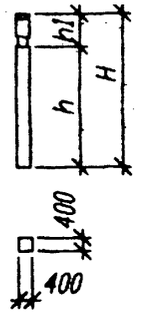	1КН1 4.28-11	4570	3580	990		В25	0.68	63.25	1.700
	1КН1 4.28-12							87.46	
	1КН1 4.28-13							96.94	
	1КН1 4.28-14							119.23	
	1КН1 4.28-15							137.15	
	1КН1 4.28-21					В30		63.25	
	1КН1 4.28-22							87.46	
	1КН1 4.28-23							96.94	
	1КН1 4.28-24							119.23	
	1КН1 4.28-25							137.15	
	1КН1 4.28-31					В40		63.25	
	1КН1 4.28-32							87.46	
	1КН1 4.28-33							96.94	
	1КН1 4.28-34							119.23	
	1КН1 4.28-35							137.15	

Инв. N подл. | Подп. и дата | Взам. инв. N

Изм.	Колич	Лист	N док	Подпись	Дата

Эскиз	Марка	Размеры, мм				Класс бетона	Расход материалов		Масса, т
		H	h	h1	h2		бетон, м³	сталь, кг	
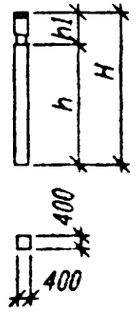	1КН1 4.33-11	5070	4080	990		В25	0.76	67.03	1.900
	1КН1 4.33-12							92.69	
	1КН1 4.33-13							103.21	
	1КН1 4.33-14							127.52	
	1КН1 4.33-15							147.4	
	1КН1 4.33-21					В30		67.03	
	1КН1 4.33-22							92.69	
	1КН1 4.33-23							103.21	
	1КН1 4.33-24							127.52	
	1КН1 4.33-25							147.4	
	1КН1 4.33-31					В40		67.03	
	1КН1 4.33-32							92.69	
	1КН1 4.33-33							103.21	
	1КН1 4.33-34							127.52	
	1КН1 4.33-35							147.4	

Инв. № подл. | Подп. и дата | Взам. инв. №

Изм.	Колич.	Лист	N док.	Подпись	Дата

Б1.020.1-7.2-2-СМ2

Эскиз	Марка	Размеры, мм				Класс бетона	Расход материалов		Масса, т
		H	h	h1	h2		бетон, м³	сталь, кг	
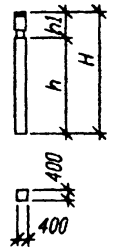	1КН1 4.42-11	5970	4980	990		В25	0.90	73.64	2.250
	1КН1 4.42-12							102.5	
	1КН1 4.42-13							114.86	
	1КН1 4.42-14							143.07	
	1КН1 4.42-15							166.51	
	1КН1 4.42-21					В30		73.64	
	1КН1 4.42-22							102.5	
	1КН1 4.42-23							114.86	
	1КН1 4.42-24							143.07	
	1КН1 4.42-25							166.51	
	1КН1 4.42-31					В40		73.64	
	1КН1 4.42-32							102.5	
	1КН1 4.42-33							114.86	
	1КН1 4.42-34							143.07	
	1КН1 4.42-35							166.51	

Инв. N подл. | Подп. и дата | Взам. инв. N

Изм.	Колич.	Лист	N док.	Подпись	Дата

Б1.020.1-7.2-2-СМ2

Лист 29

Эскиз	Марка	Размеры, мм				Класс бетона	Расход материалов		Масса, т
		H	h	h1	h2		бетон, м³	сталь, кг	
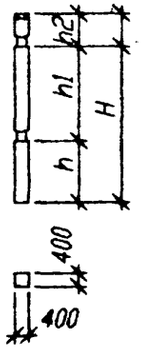	2КН2 4.28(20)-11	6370	2580	2800	990	В25	0.93	96.53	2.325
	2КН2 4.28(20)-12							131.2	
	2КН2 4.28(20)-13							144.4	
	2КН2 4.28(20)-14							173.71	
	2КН2 4.28(20)-15							198.71	
	2КН2 4.28(20)-21					В30		96.53	
	2КН2 4.28(20)-22							131.2	
	2КН2 4.28(20)-23							144.4	
	2КН2 4.28(20)-24							173.71	
	2КН2 4.28(20)-25							198.71	
	2КН2 4.28(20)-31					В40		96.53	
	2КН2 4.28(20)-32							131.2	
	2КН2 4.28(20)-33							144.4	
	2КН2 4.28(20)-34							173.71	
	2КН2 4.28(20)-35							198.71	

Инв. № подл. | Подп. и дата | Взам. инв. №

Изм.	Кол.уч.	Лист	N док.	Подпись	Дата

Б1.020.1-7.2-2-СМ2

Лист 21

Эскиз	Марка	Размеры, мм				Класс бетона	Расход материалов		Масса, т
		H	h	h1	h2		бетон, м³	сталь, кг	
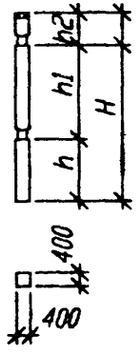	2КН2 4.33(20)-11	6870	2580	3300	990	В25	1.01	100.31	2.525
	2КН2 4.33(20)-12							136.74	
	2КН2 4.33(20)-13							150.98	
	2КН2 4.33(20)-14							182.57	
	2КН2 4.33(20)-15							209.49	
	2КН2 4.33(20)-21					В30		100.31	
	2КН2 4.33(20)-22							136.74	
	2КН2 4.33(20)-23							150.98	
	2КН2 4.33(20)-24							182.57	
	2КН2 4.33(20)-25							209.49	
	2КН2 4.33(20)-31					В40		100.31	
	2КН2 4.33(20)-32							136.74	
	2КН2 4.33(20)-33							150.98	
	2КН2 4.33(20)-34							182.57	
	2КН2 4.33(20)-35							209.49	

Инв. № подл. | Подп. и дата | Взам. инв. №
140409 | 11.88 |

Изм.	Колич	Лист	N док	Подпись	Дата

Б1.020.1-7.2-2-СМ2

Лист 22

Эскиз	Марка	Размеры, мм				Класс бетона	Расход материалов		Масса, т
		H	h	h1	h2		бетон, м³	сталь, кг	
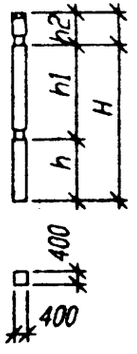	2КН2 4.42(20)-11	7770	2580	4200	990	В25	1.15	107.23	2.875
	2КН2 4.42(20)-12							146.55	
	2КН2 4.42(20)-13							162.67	
	2КН2 4.42(20)-14							198.12	
	2КН2 4.42(20)-15							228.6	
	2КН2 4.42(20)-21					В30		107.23	
	2КН2 4.42(20)-22							146.55	
	2КН2 4.42(20)-23							162.67	
	2КН2 4.42(20)-24							198.12	
	2КН2 4.42(20)-25							228.6	
	2КН2 4.42(20)-31					В40		107.23	
	2КН2 4.42(20)-32							146.55	
	2КН2 4.42(20)-33							162.67	
	2КН2 4.42(20)-34							198.12	
	2КН2 4.42(20)-35							228.6	

Инв. N подл. | Подп. и дата | Взам. инв. N

Изм.	Кол.уч.	Лист	N док.	Подпись	Дата

Эскиз	Марка	Размеры, мм				Класс бетона	Расход материалов		Масса, т
		H	h	h1	h2		бетон, м³	сталь, кг	
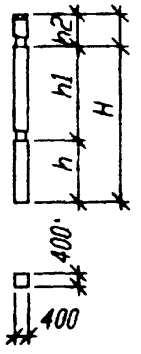	2КН1 4.28(20)-11	6370	2580	2800	990	В25	0.93	96.15	2.325
	2КН1 4.28(20)-12							130,82	
	2КН1 4.28(20)-13							144,02	
	2КН1 4.28(20)-14							173,33	
	2КН1 4.28(20)-15							198,33	
	2КН1 4.28(20)-21					В30		96.15	
	2КН1 4.28(20)-22							130.82	
	2КН1 4.28(20)-23							144,02	
	2КН1 4.28(20)-24							173,33	
	2КН1 4.28(20)-25							198.33	
	2КН1 4.28(20)-31					В40		96.15	
	2КН1 4.28(20)-32							130.82	
	2КН1 4.28(20)-33							144.02	
	2КН1 4.28(20)-34							173.33	
	2КН1 4.28(20)-35							198 33	

Изм.	Копич	Лист	N док	Подпись	Дата

Б1.020.1-7.2-2-СМ2

Лист 24

Инв. N подл. 140409 | Подп. и дата | Взам. инв. N

Эскиз	Марка	Размеры, мм				Класс бетона	Расход материалов		Масса, т
		H	h	h1	h2		бетон, м³	сталь, кг	
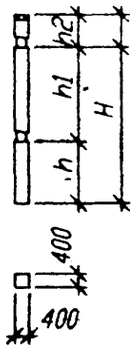	2КН1 4.33К20)-11	6870	2580	3300	990	В25	1.01	99.93	2.525
	2КН1 4.33К20)-12							136.36	
	2КН1 4.33К20)-13							150.6	
	2КН1 4.33К20)-14							182.19	
	2КН1 4.33К20)-15							209.11	
	2КН1 4.33К20)-21					В30		99.93	
	2КН1 4.33К20)-22							136.36	
	2КН1 4.33К20)-23							150.6	
	2КН1 4.33К20)-24							182.19	
	2КН1 4.33К20)-25							209.11	
	2КН1 4.33К20)-31					В40		99.93	
	2КН1 4.33К20)-32							136.36	
	2КН1 4.33К20)-33							150.6	
	2КН1 4.33К20)-34							182.19	
	2КН1 4.33К20)-35							209.11	

Инв. № подл. | Подп. и дата | Взам. инв. №

Изм. | Кол.уч. | Лист | № док. | Подпись | Дата

Б1.020.1-7.2-2-СМ2

Лист 28

Эскиз	Марка	Размеры, мм				Класс бетона	Расход материалов		Масса, т
		H	h	h1	h2		бетон, м³	сталь, кг	
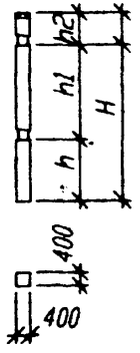	2КН1 4.42(20)-11	7770	2580	4200	990	B25	1.15	106.85	2.875
	2КН1 4.42(20)-12							146.17	
	2КН1 4.42(20)-13							162.29	
	2КН1 4.42(20)-14							197.74	
	2КН1 4.42(20)-15							228.22	
	2КН1 4.42(20)-21					B30		106.85	
	2КН1 4.42(20)-22							146.17	
	2КН1 4.42(20)-23							162.29	
	2КН1 4.42(20)-24							197.74	
	2КН1 4.42(20)-25							228.22	
	2КН1 4.42(20)-31					B40		106.85	
	2КН1 4.42(20)-32							146.17	
	2КН1 4.42(20)-33							162.29	
	2КН1 4.42(20)-34							197.74	
	2КН1 4.42(20)-35							228.22	

Изм.	Колич	Лист	N док	Подпись	Дата

Б1.020.1-7.2-2-СМ2

Лист 28

Инв. N подл. 140409 | Подп. и дата 11.98 | Взам. инв. N

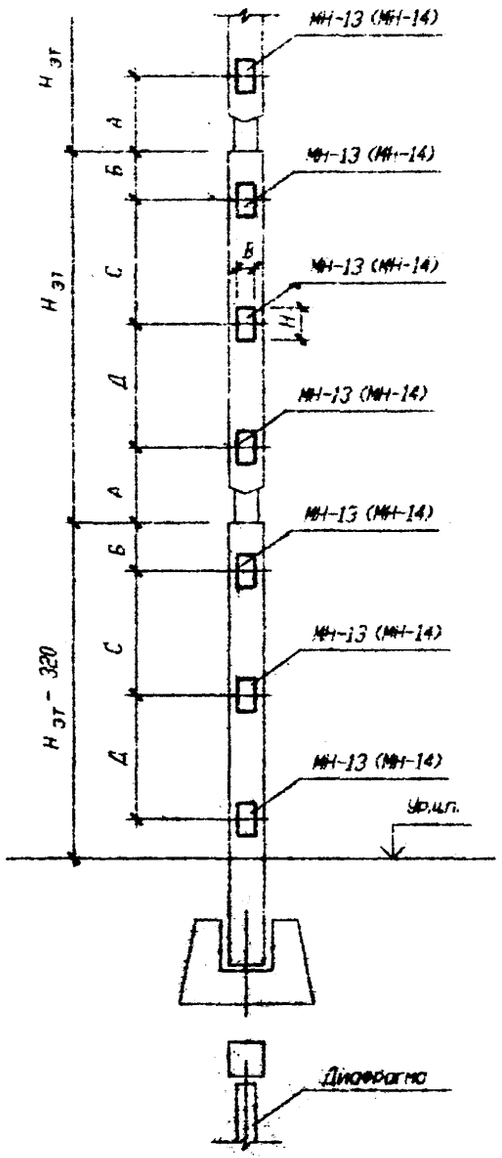

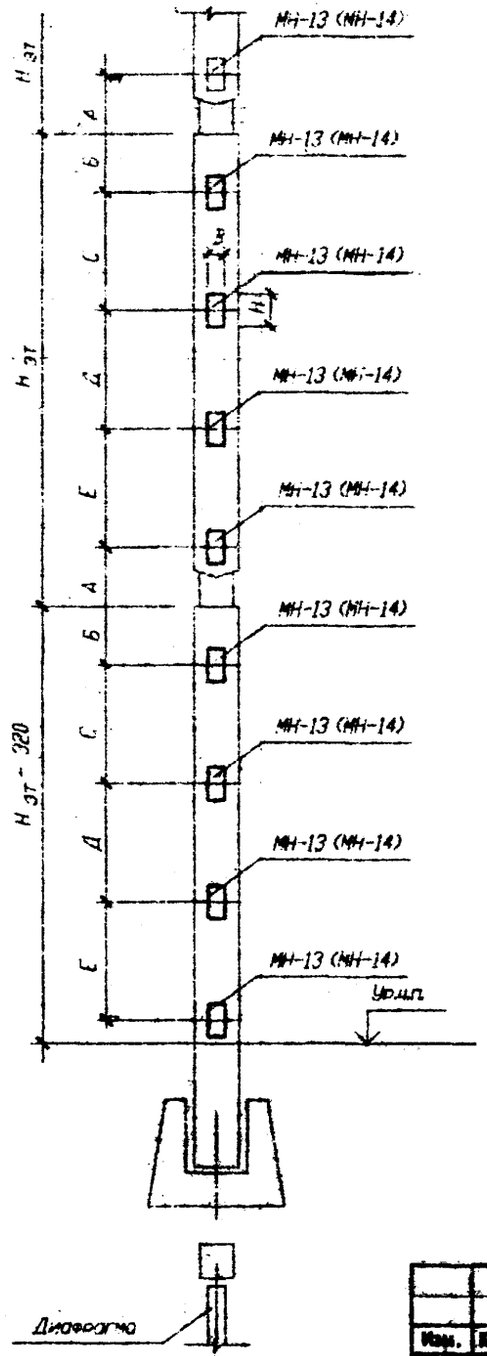

$H_{эт}$, м	Размеры, мм				
	А	Б	С	Д	Е
2,0		630	1100	–	–
2,8	470	430	900	1000	–
3,3	670	430	1100	1100	-
4,2	530	520	1050	1050	1050

1. Рабочие чертежи дополнительных закладных изделий см. 1.020-1/83. вып. 2-15.
2. Расчетные схемы закладных изделий, размеры "В" и "Н" см. 1.020-1/83 вып. 0-1 документ 27П3.

Изм.	Колич.	Лист	№ док.	Подпись	Дата
Нач. АКМ2		Новак			09.98
Нач. гр.		Ецман			09.98
Н.контр.		Маркович			09.98

Б1.020.1-7.2-2-СМ3

Примеры расположения дополнительных закладных изделий в колоннах для крепления диафрагм

Стадия	Лист	Листов
С	1	1

АП "Институт "БЕЛПРОЕКТ"

Инв. № подл. 140409 | Подп. и дата | Взам. инв. N

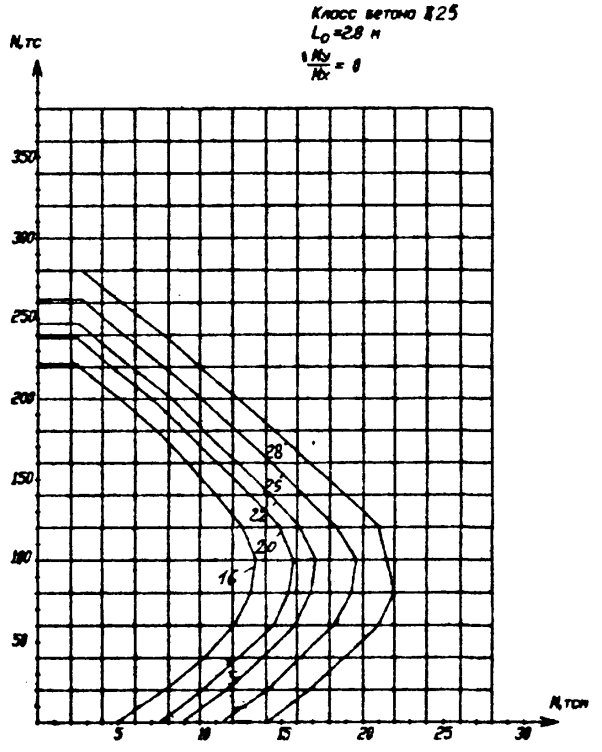

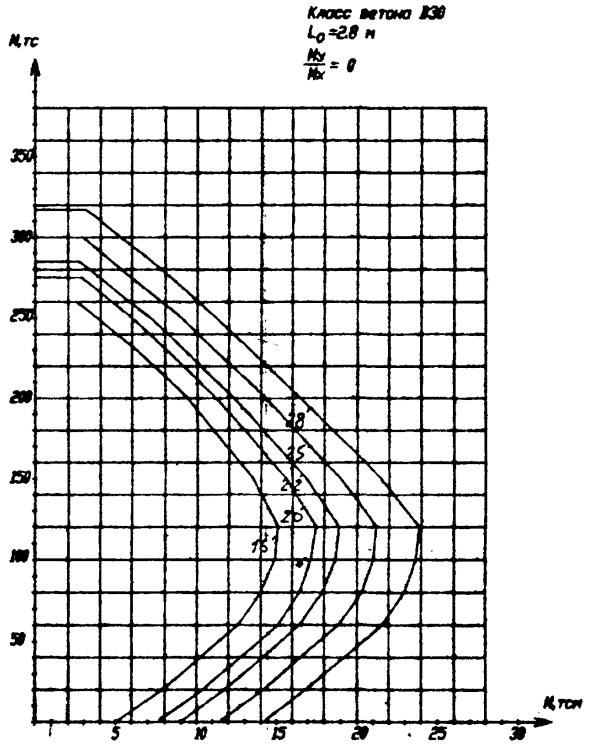

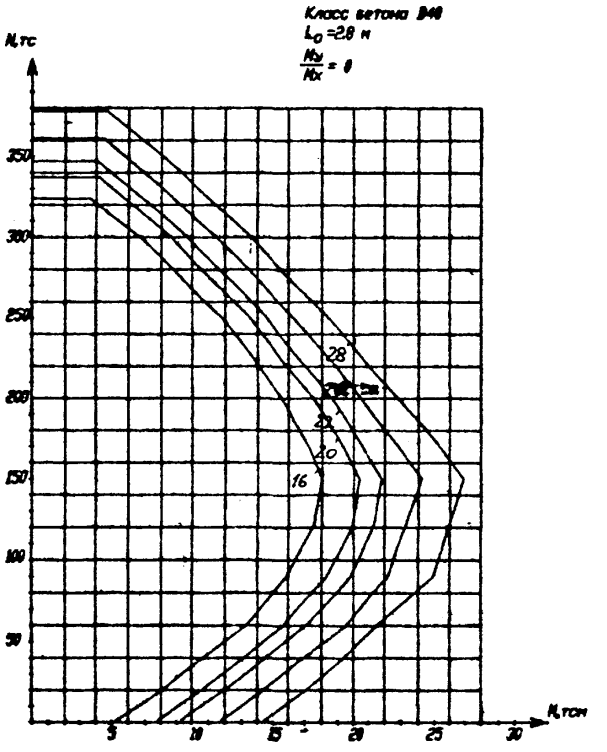

Сответствие между графиками несущей способности и колоннами устанавливается через ключевые элементы маркировки колонн (высота этажа - <2.8, 3.3, 4.2 >, класс бетона - <1,2,3>, диаметр продольной арматуры - <1,2,3,4,5>). Маркировку колонн см. стр. 6.

На графиках несущих способностей M соответствует Mx.

						Б1.020.1-7.2-2-СМ4	
Изм.	Колич.	Лист	N док.	Подпись	Дата		
Нач. АКМ2		Новак			09.98	ГРАФИКИ НЕСУЩИХ СПОСОБНОСТЕЙ КОЛОНН	Стадия: С; Лист: 1; Листов: 9
Нач. гр.		Ешман			09.98		
Н. контр.		Маркович			09.98		АП "Институт "БЕЛГПРОЕКТ"

Инв. N подл. | Подп. и дата | Взам. инв. N

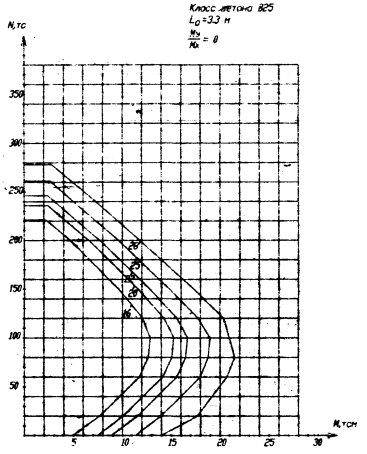

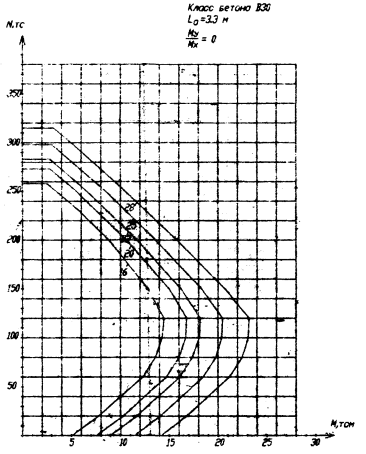

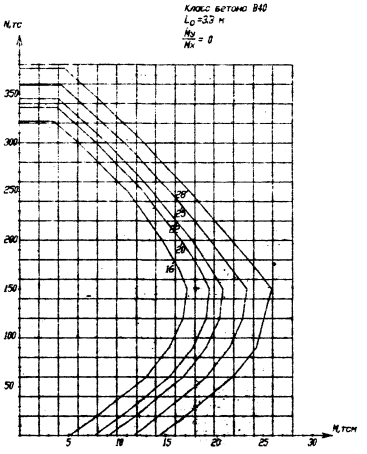

Инв. N подл. | Подп. и дата | Взам. инв. N

Изм.	Кол.уч.	Лист	N док.	Подпись	Дата	Б1.020.1-7.2-2-СМ4	Лист 2

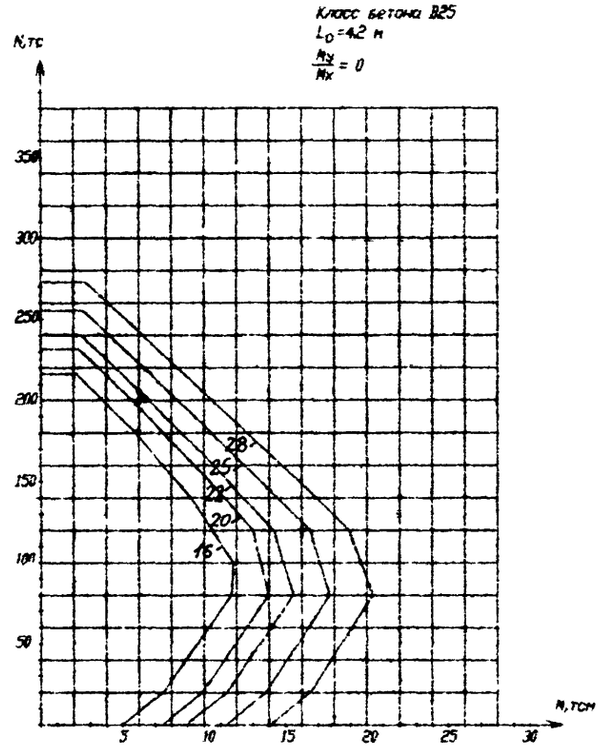

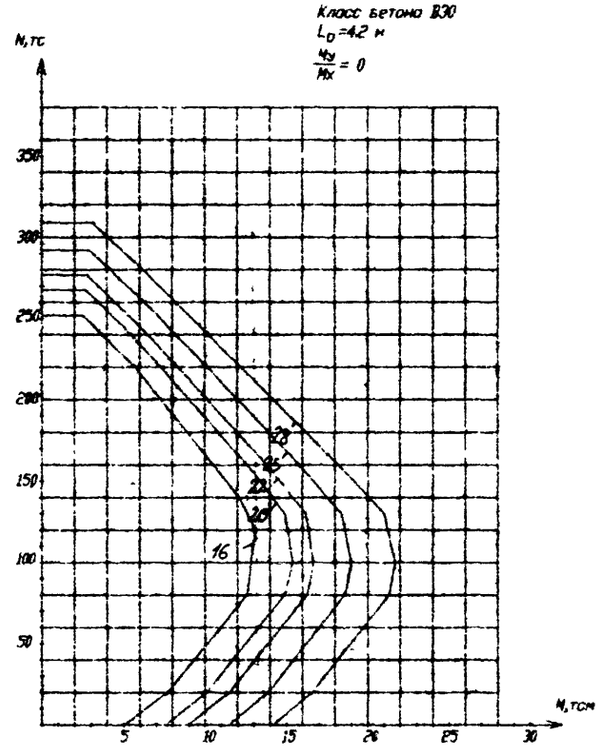

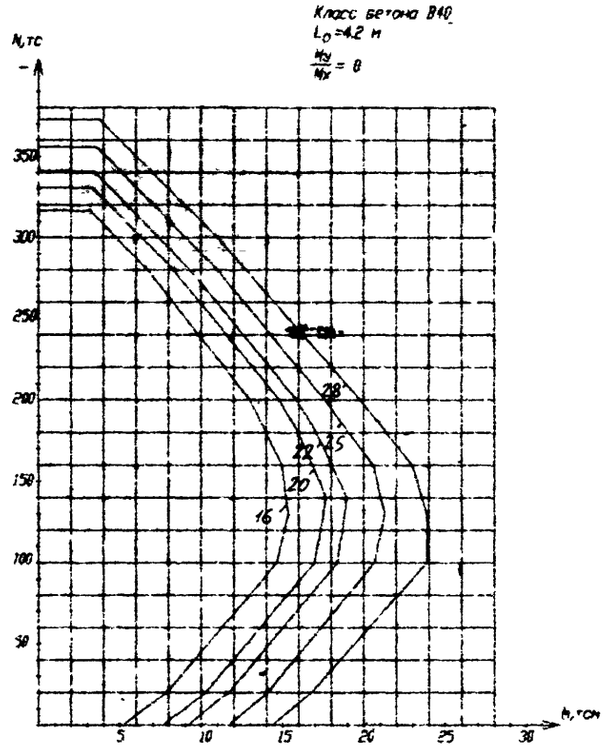

Инв. N подл. 140309 | Подп. и дата 11.88 | Взам. инв. N

Изм.	Колич.	Лист	N док.	Подпись	Дата	Б1.020.1-7.2-2-СМ4	Лист 3

Класс бетона В25
L_0=2.8 м
$\frac{M_y}{M_x}$ = 0.5

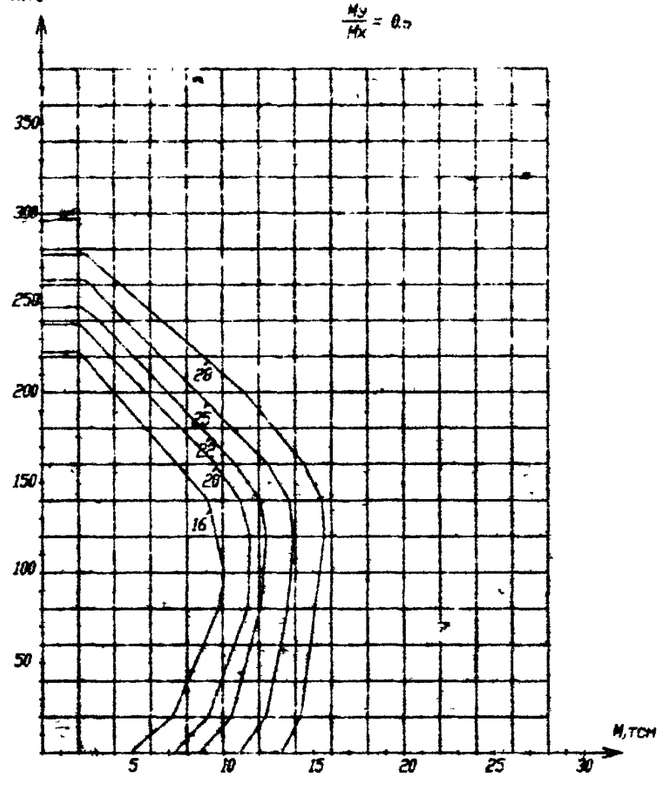

Класс бетона В30
L_0=2.8 м
$\frac{M_y}{M_x}$ = 0.6

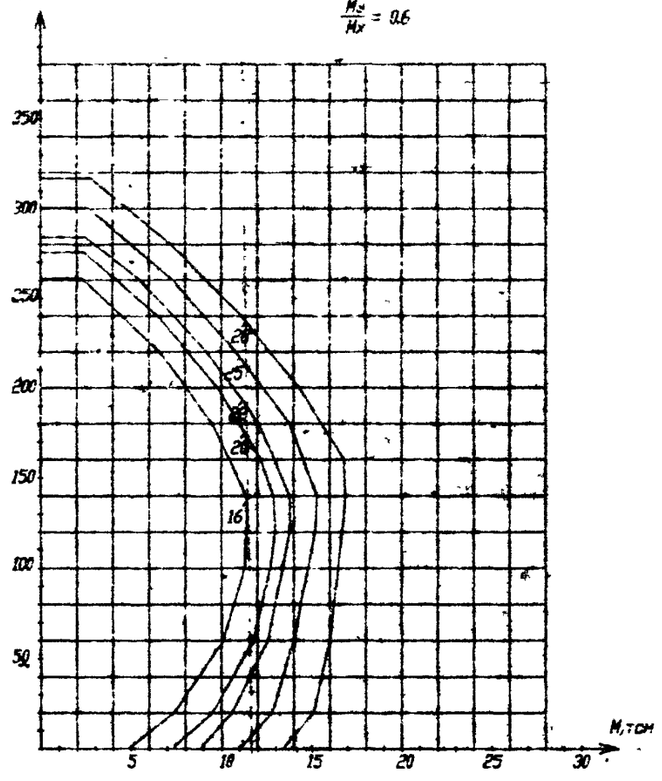

Класс бетона В40
L_0=2.8 м
$\frac{M_y}{M_x}$ = 0.6

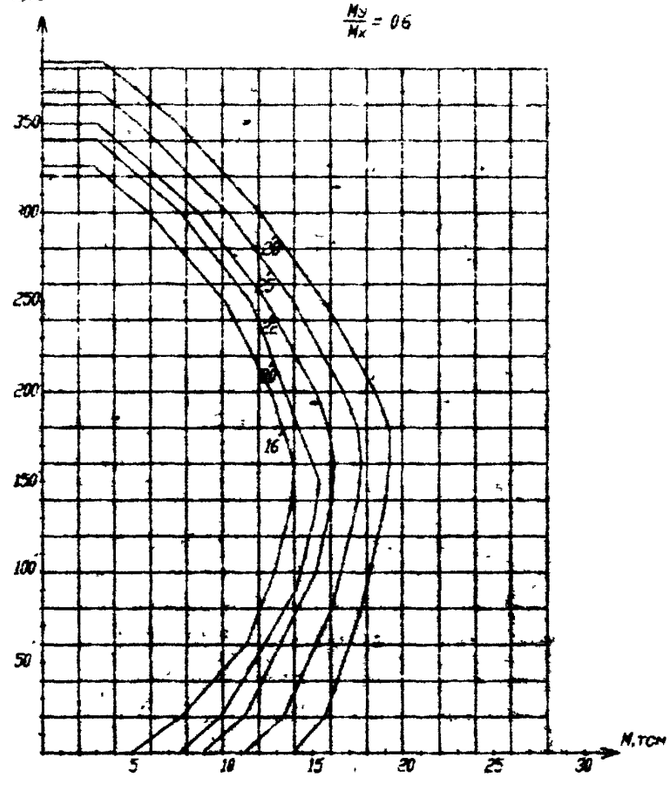

Инв. N подл. | Подп. и дата | Взам. инв. N

Изм.	Колич.	Лист	N док.	Подпись	Дата

51.020.1-7.2-2-СМ4

Лист 4

Класс бетона В25
L_0=3.3 м
$\frac{M_y}{M_x}$ = 0.6

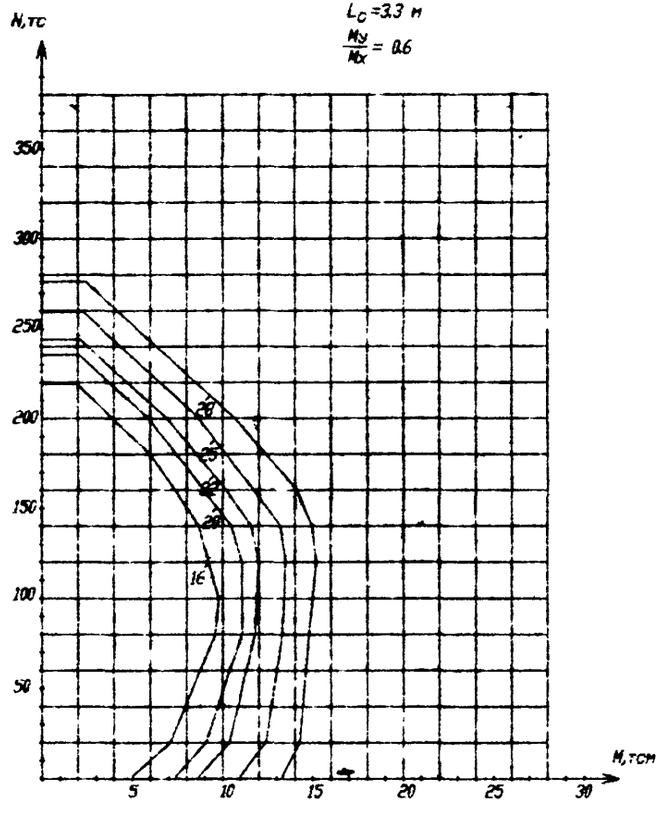

Класс бетона В30
L_0=3.3 м
$\frac{M_y}{M_x}$ = 0.6

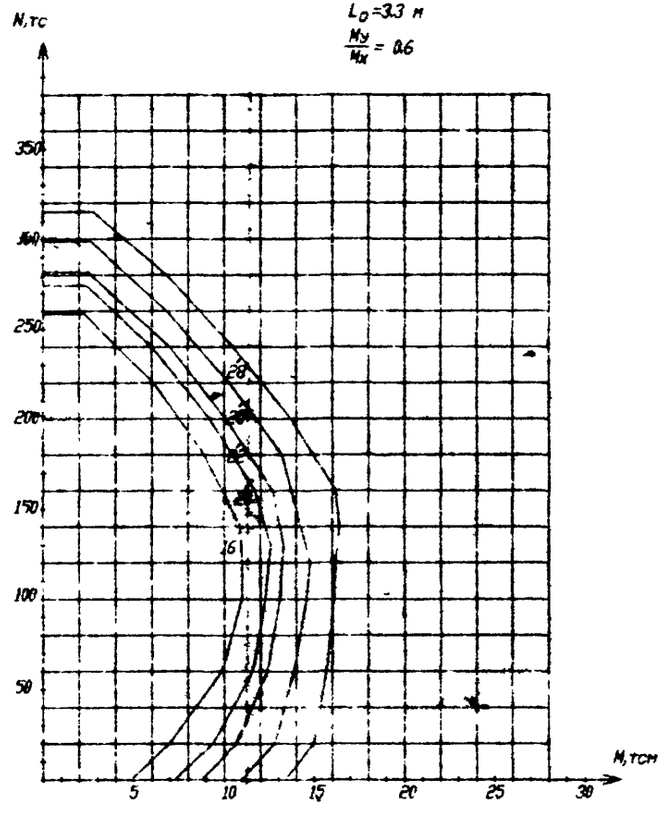

Класс бетона В40
L_0=3.3 м
$\frac{M_y}{M_x}$ = 0.6

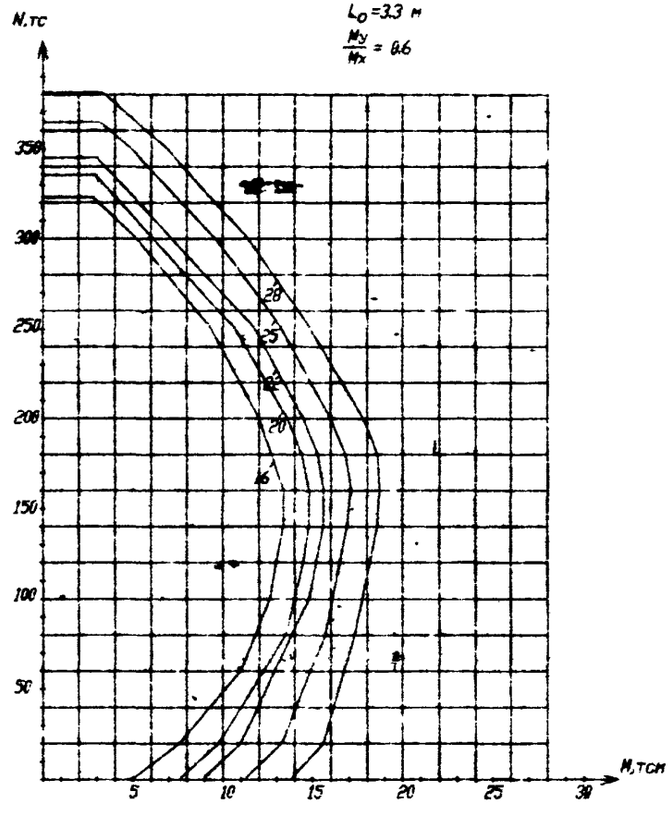

Инв N подл. | Подп. и дата | Взам. инв N

Изм.	Кол.уч.	Лист	N док.	Подпись	Дата

51.020.1-7.2-2-СМ4

Лист 5

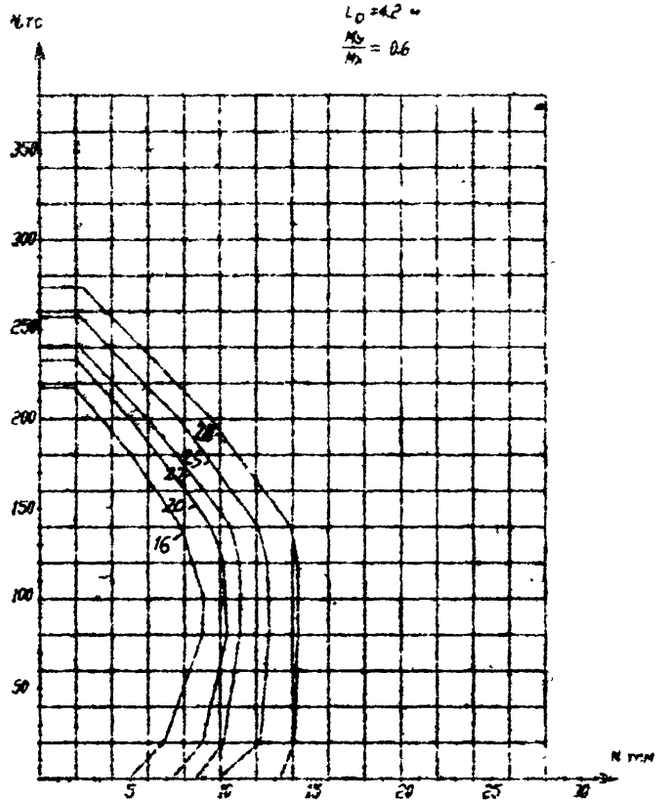

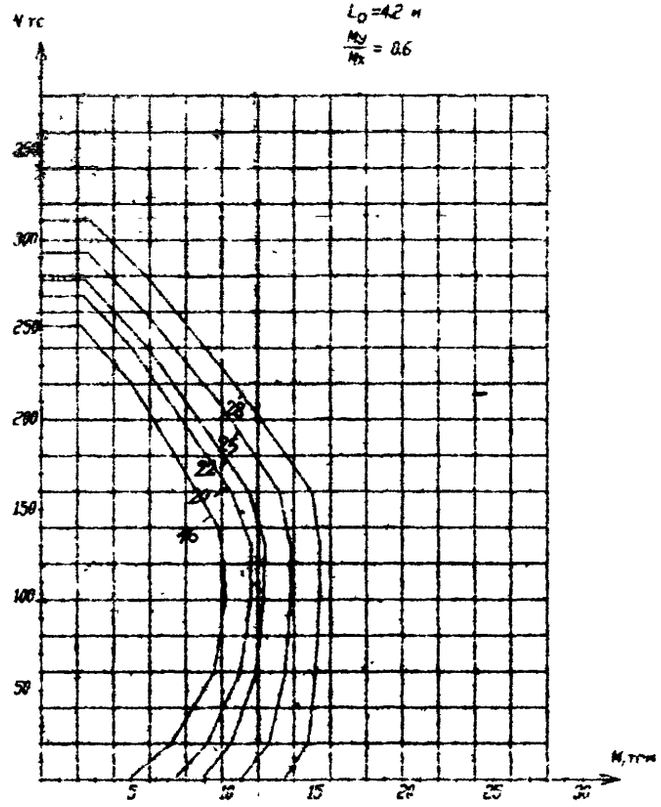

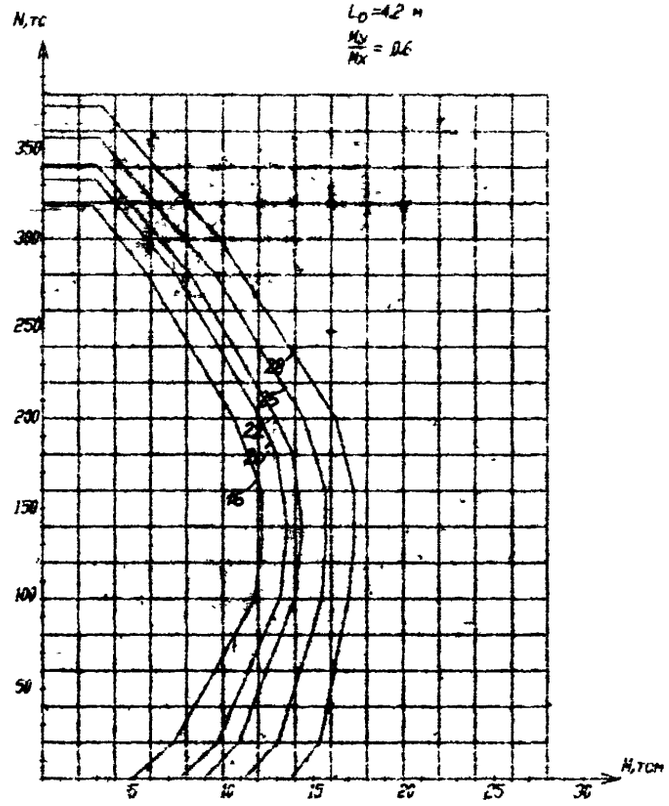

Изм.	Колич.	Лист	N док.	Подпись	Дата

Б1.020.1-7.2-2-СМ4

Лист 5

Инв. N подл. 140409 | Подп. и дата 11.98 | Взам. инв. N

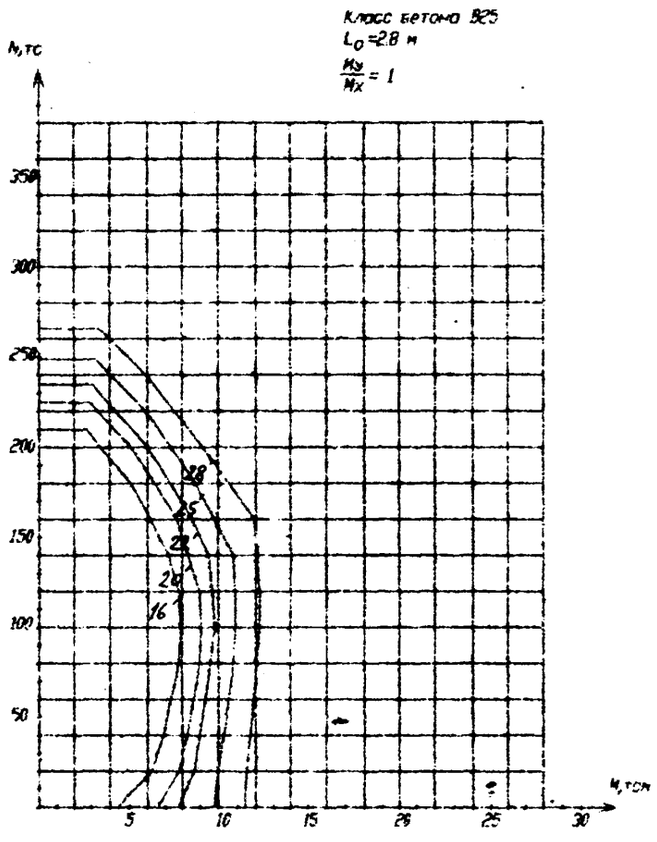

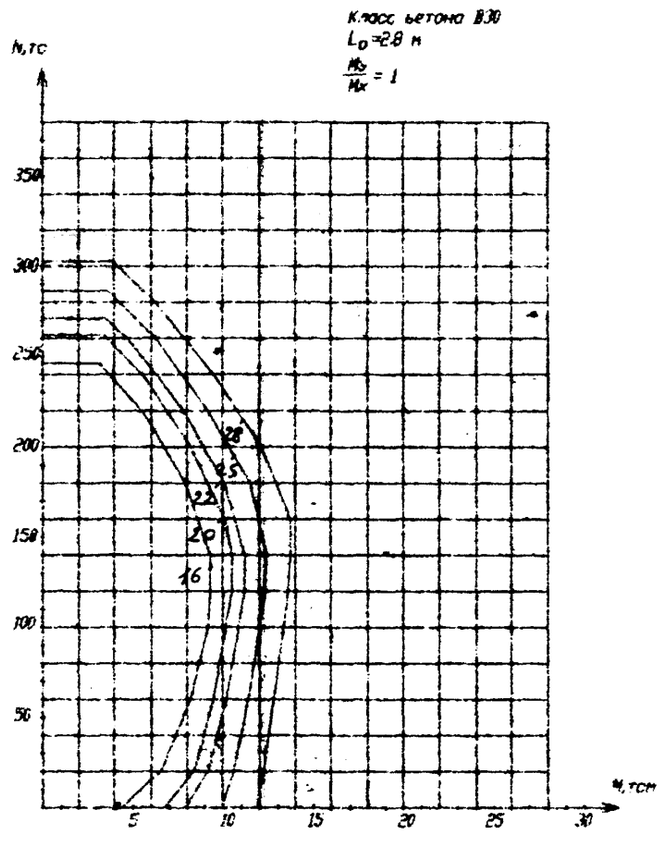

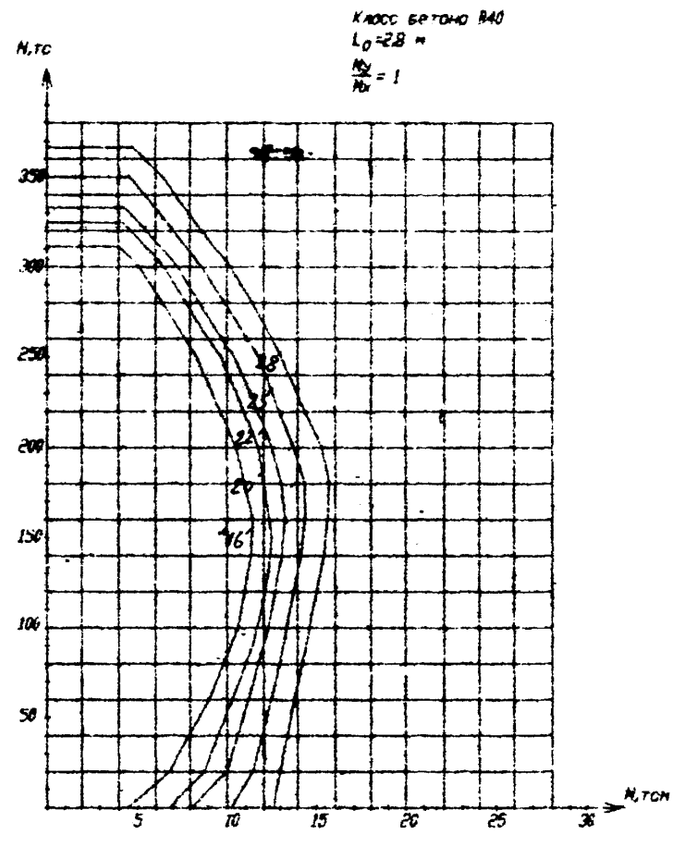

Инв.№ подл. 140409 | Подп. и дата 11.88 | Взам. инв. №

Изм.	Колич.	Лист	№ док.	Подпись	Дата	61.020.1-7.2-2-СМ4	Лист 7

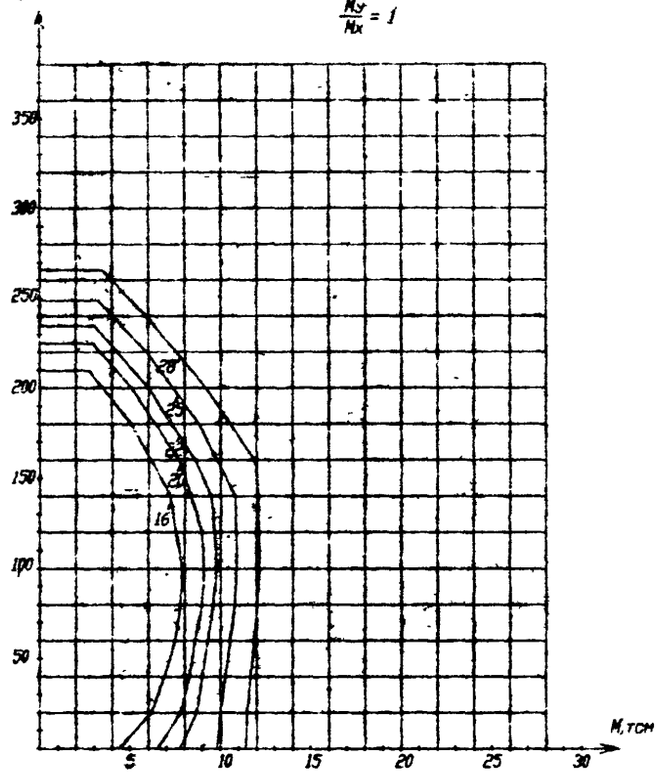

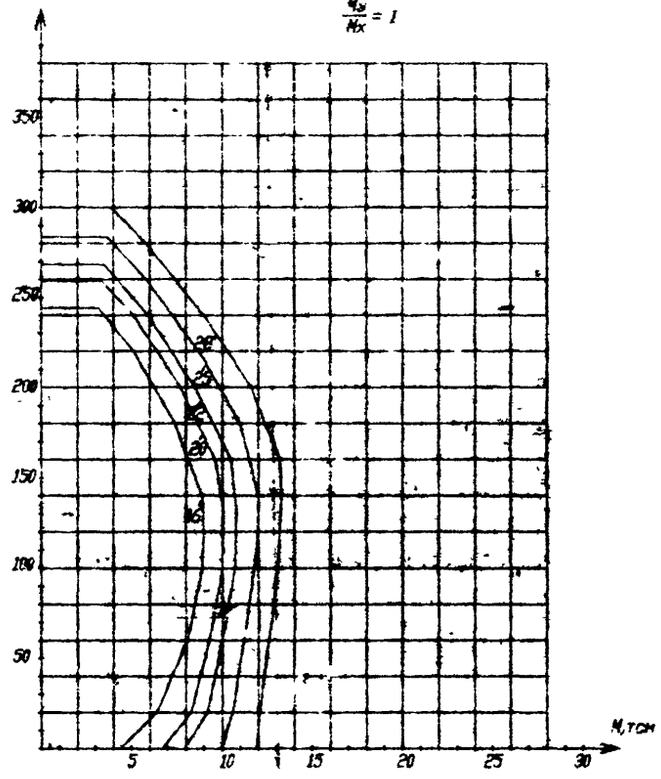

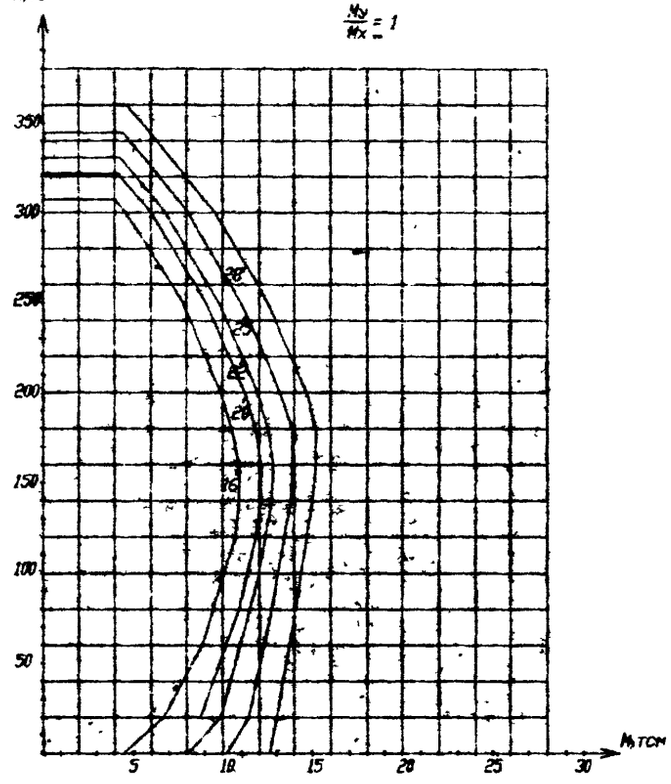

Изм	Колич	Лист	N док	Подпись	Дата	51.020.1-7.2-2-СМ4	Лист
							8

Инв N подл. 140409 | Подп. и дата | Взам. инв. N

Класс бетона В25
L_0=4,2 м
$\frac{M_y}{M_x}$ = 1

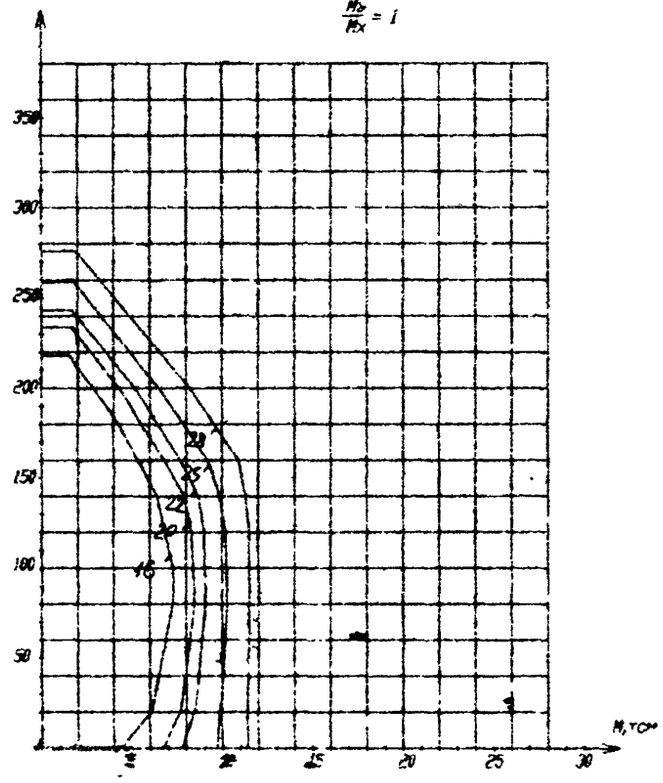

Класс бетона В30
L_0=4,2 м
$\frac{M_y}{M_x}$ = 1

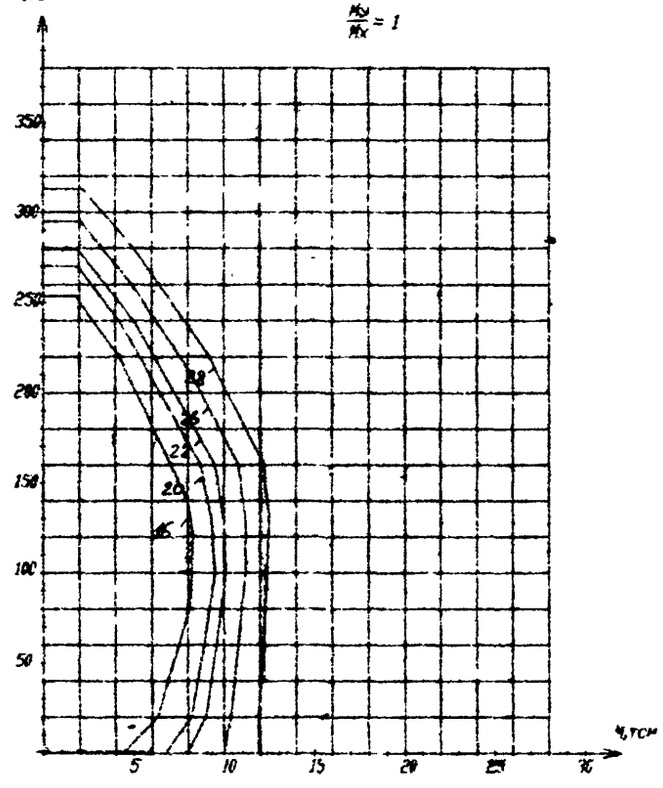

Класс бетона В40
L_0=4,2 м
$\frac{M_y}{M_x}$ = 1

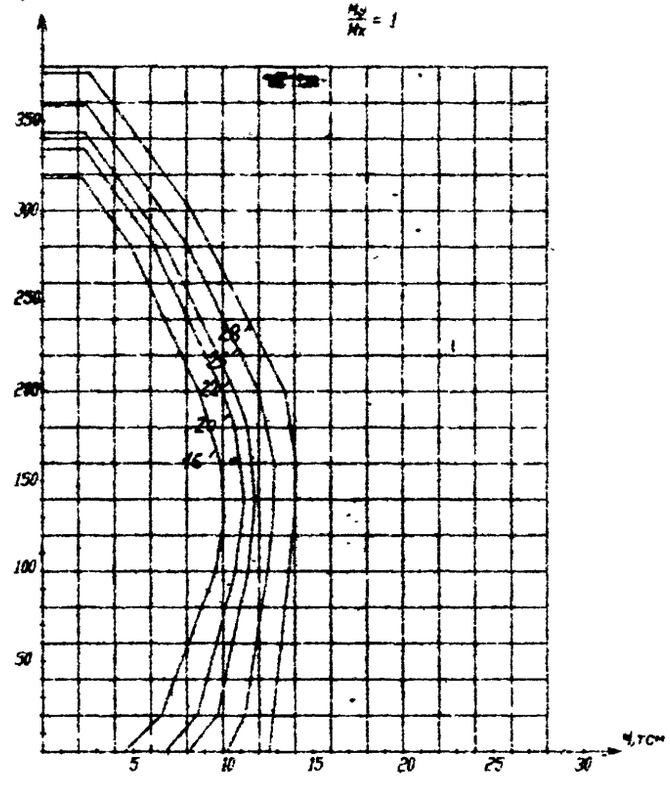

Инв. N подл. | Подп. и дата | Взам. инв. N

Изм.	Колич.	Лист	N док.	Подпись	Дата

Б1.020.1-7.2-2-СМ4

Лист 9

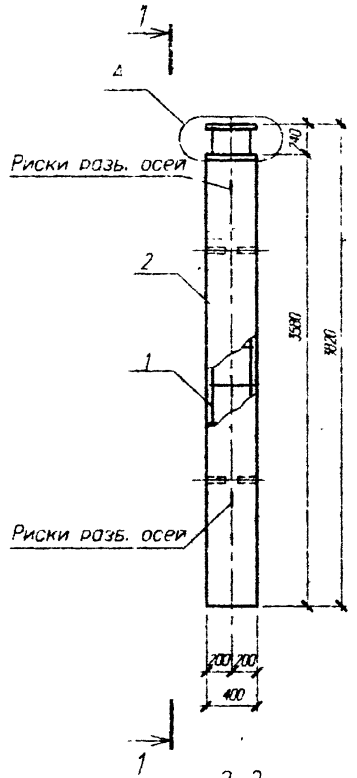

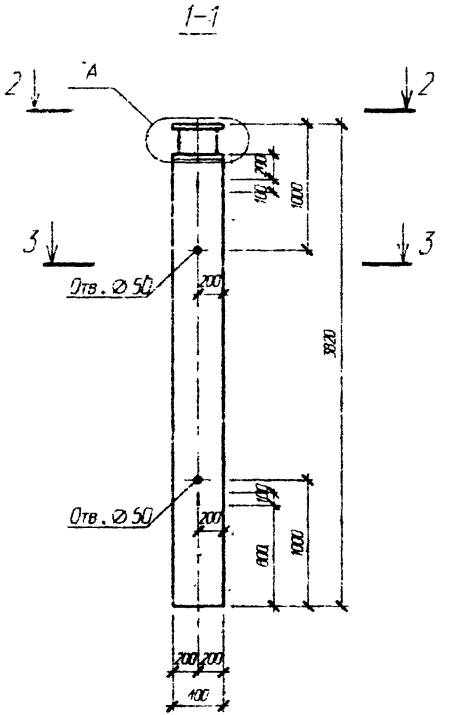

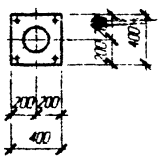

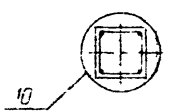

Узел А см. стр. 212
Узел 10 см. серию 1.020-1/83. 2-3 ООУ

Изм.	Кол.уч.	Лист	№ док.	Подпись	Дата
Нач. АОВ		Новак			09.98
Нач. гр.		Ешмен			09.98
Инж. II к.		Суходол			09.98
Н. контр.		Маркович			09.98

Б1.020.1-7.2-2-СБ1

Колонны

1КБ 4.28-11...13
1КБ 4.28-21...23
1КБ 4.28-31...33

Стадия	Масса	Масштаб
С		
Лист 1	Листов 2	

АП "Институт "БЕЛПРОЕКТ"

Инв. № подл. | Подп. и дата | Взам. инв. №
140409 | 11.98

Поз	Обозначение	Наименование	Кол	Масса ед кг	Примечание
		1КБ 4.28-11			
		Сборочные единицы			
1	Стр. 128	Каркас простр. КП 101	1	53.33	
		Материалы			
2		Бетон В25			0.57 м³
		1КБ 4.28-12			
		Сборочные единицы			
1	Стр. 129	Каркас простр. КП 102	1	70.43	
		Материалы			
2		Бетон В25			0.57 м³
		1КБ 4.28-13			
		Сборочные единицы			
1	Стр. 129	Каркас простр. КП 103	1	80.38	
		Материалы			
2		Бетон В25			0.57 м³
		1КБ 4.28-21			
		Сборочные единицы			
1	Стр. 128	Каркас простр. КП 101	1	53.33	
		Материалы			
2		Бетон В30			0.57 м³
		1КБ 4.28-22			
		Сборочные единицы			
1	Стр. 129	Каркас простр. КП 102	1	70.43	
		Материалы			
2		Бетон В30			0.57 м³

Поз	Обозначение	Наименование	Кол	Масса ед кг	Примечание
		1КБ 4.28-23			
		Сборочные единицы			
1	Стр. 129	Каркас простр. КП 103	1	80.38	
		Материалы			
2		Бетон В30			0.57 м³
		1КБ 4.28-31			
		Сборочные единицы			
1	Стр. 128	Каркас простр. КП 101	1	53.33	
		Материалы			
2		Бетон В40			0.57 м³
		1КБ 4.28-32			
		Сборочные единицы			
1	Стр. 129	Каркас простр. КП 102	1	70.43	
		Материалы			
2		Бетон В40			0.57 м³
		1КБ 4.28-33			
		Сборочные единицы			
1	Стр. 129	Каркас простр. КП 103	1	80.38	
		Материалы			
2		Бетон В40			0.57 м³

Изм.	Колич	Лист	N док	Подпись	Дата

Б1.020.1-7.2-2-СБ1

Лист 2

Инв. N подл. | Подп. и дата | Взам. инв. N

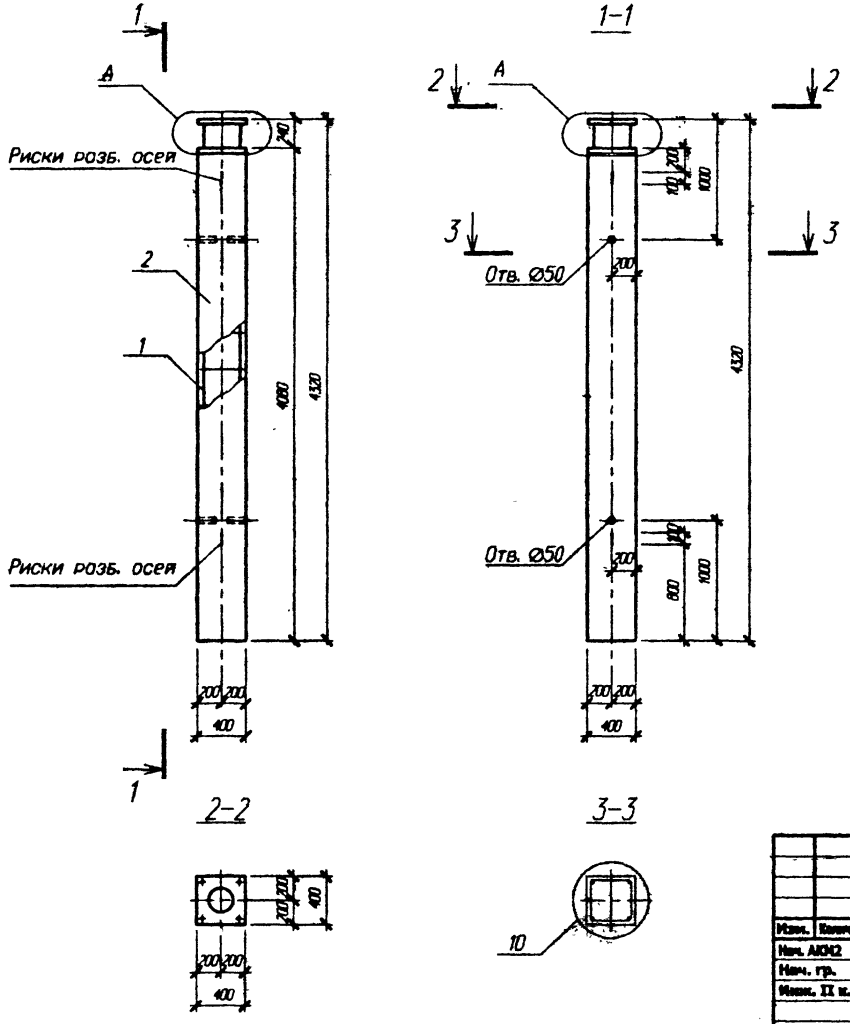

Узел А см. стр. 212
Узел 10 см. серию 1.020-1/83.2-3 ООУ

Изм.	Колич	Лист	N док	Подпись	Дата
Нач. АКМ2		Новак			09.98
Нач. гр.		Ешман			09.98
Инж. II к.		Суходола			09.98
Н. контр.		Маркович			09.98

Б1.020.1-7.2-2-СБ2

Колонны
1КБ 4.33-11...13
1КБ 4.33-21...23
1КБ 4.33-31...33

Стадия	Масса	Масштаб
С		

Лист 1 | Листов 2

АП "Институт "БЕЛПРОЕКТ"

Инв. № подл. 140409 | Подп. и дата | Взам. инв. №

Поз.	Обозначение	Наименование	Кол	Масса ед кг	Приме-чание
		1КБ 4.33-11			
		Сборочные единицы			
1	Стр. 130	Каркас простр. КП 106	1	57.11	
		Материалы			
2		Бетон В25			0.65 м3
		1КБ 4.33-12			
		Сборочные единицы			
1	Стр. 131	Каркас простр. КП 107	1	75.66	
		Материалы			
2		Бетон В25			0.65 м3
		1КБ 4.33-13			
		Сборочные единицы			
1	Стр. 131	Каркас простр. КП 108	1	86.65	
		Материалы			
2		Бетон В25			0.65 м3
		1КБ 4.33-21			
		Сборочные единицы			
1	Стр. 130	Каркас простр. КП 106	1	57.11	
		Материалы			
2		Бетон В30			0.65 м3
		1КБ 4.33-22			
		Сборочные единицы			
1	Стр. 131	Каркас простр. КП 107	1	75.66	
		Материалы			
2		Бетон В30			0.65 м3

Поз	Обозначение	Наименование	Кол	Масса ед кг	Приме-чание
		1КБ 4.33-23			
		Сборочные единицы			
1	Стр. 131	Каркас простр. КП 108	1	86.65	
		Материалы			
2		Бетон В30			0.65 м3
		1КБ 4.33-31			
		Сборочные единицы			
1	Стр. 130	Каркас простр. КП 106	1	57.11	
		Материалы			
2		Бетон В40			0.65 м3
		1КБ 4.33-32			
		Сборочные единицы			
1	Стр. 131	Каркас простр. КП 107	1	75.66	
		Материалы			
2		Бетон В40			0.65 м3
		1КБ 4.33-33			
		Сборочные единицы			
1	Стр. 131	Каркас простр. КП 108	1	86.65	
		Материалы			
2		Бетон В40			0.65 м3

Инв. № подл. | Подп. и дата | Взам. инв. №

Изм. | Кол.уч. | Лист | № док. | Подпись | Дата

Б1.020.1-7.2-2-СБ2

Лист 2

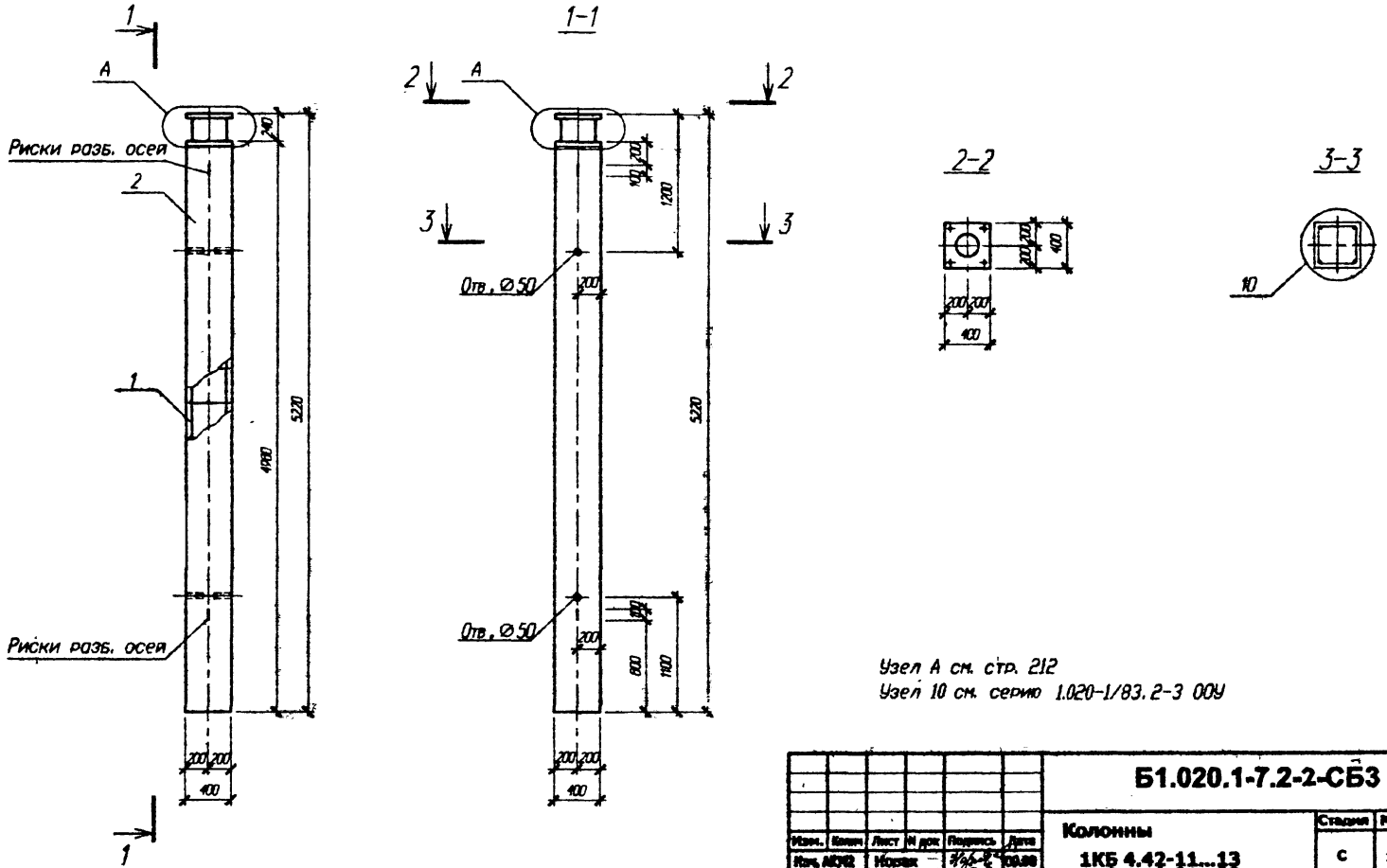

Узел А см. стр. 212
Узел 10 см. серию 1.020-1/83.2-3 ООУ

Изм.	Колич.	Лист	N док.	Подпись	Дата
Нач. АКМ2		Новак			09.98
Нач. гр.		Ефимов			09.98
Инж. II к.		Сухоцкая			09.98
Н. контр.		Маркович			09.98

Б1.020.1-7.2-2-СБ3

Колонны

1КБ 4.42-11...13
1КБ 4.42-21...23
1КБ 4.42-31...33

Стадия	Масса	Масштаб
С	1160	

Лист 1 | Листов 2

АП "Институт "БЕЛПРОЕКТ"

Инв. N подл. | Подп. и дата | Взам. инв. N

Поз	Обозначение	Наименование	Кол	Масса ед. кг	Примечание
		1КБ 4.42-11			
		Сборочные единицы			
1	Стр. 132	Каркас простр. КП 111	1	63.72	
		Материалы			
2		Бетон В25			0.80 м³
		1КБ 4.42-12			
		Сборочные единицы			
1	Стр. 133	Каркас простр. КП 112	1	85.47	
		Материалы			
2		Бетон В25			0.80 м³
		1КБ 4.42-13			
		Сборочные единицы			
1	Стр. 133	Каркас простр. КП 113	1	98.34	
		Материалы			
2		Бетон В25			0.80 м³
		1КБ 4.42-21			
		Сборочные единицы			
1	Стр. 132	Каркас простр. КП 111	1	63.72	
		Материалы			
2		Бетон В30			0.80 м³
		1КБ 4.42-22			
		Сборочные единицы			
1	Стр. 133	Каркас простр. КП 112	1	85.47	
		Материалы			
2		Бетон В30			0.80 м³

Поз	Обозначение	Наименование	Кол	Масса ед. кг	Примечание
		1КБ 4.42-23			
		Сборочные единицы			
1	Стр. 133	Каркас простр. КП 113	1	98.34	
		Материалы			
2		Бетон В30			0.80 м³
		1КБ 4.42-31			
		Сборочные единицы			
1	Стр. 132	Каркас простр. КП 111	1	63.72	
		Материалы			
2		Бетон В40			0.80 м³
		1КБ 4.42-32			
		Сборочные единицы			
1	Стр. 133	Каркас простр. КП 112	1	85.47	
		Материалы			
2		Бетон В40			0.80 м³
		1КБ 4.42-33			
		Сборочные единицы			
1	Стр. 133	Каркас простр. КП 113	1	98.34	
		Материалы			
2		Бетон В40			0.80 м³

Инв. № подл. | Подп. и дата | Взам. инв. №

Изм. | Кол.уч. | Лист | № док. | Подпись | Дата

Б1.020.1 7.2-2-СБ3

Лист 2

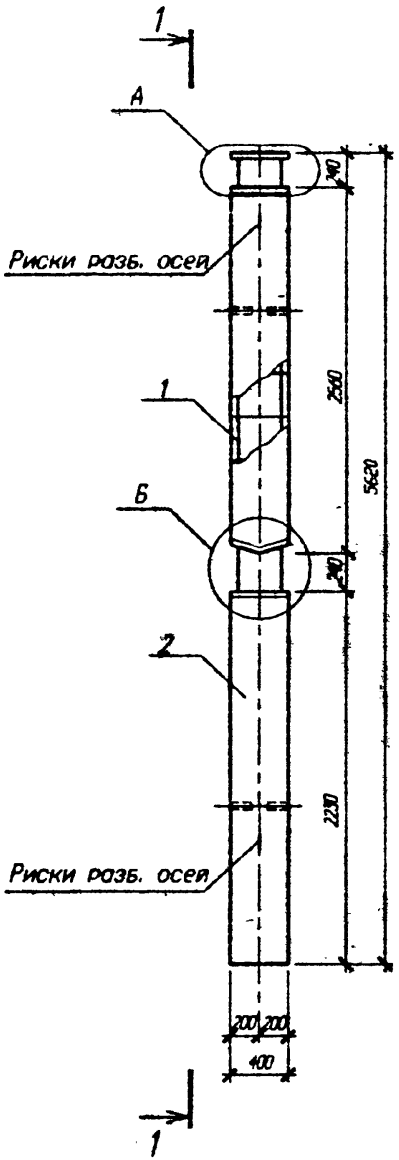

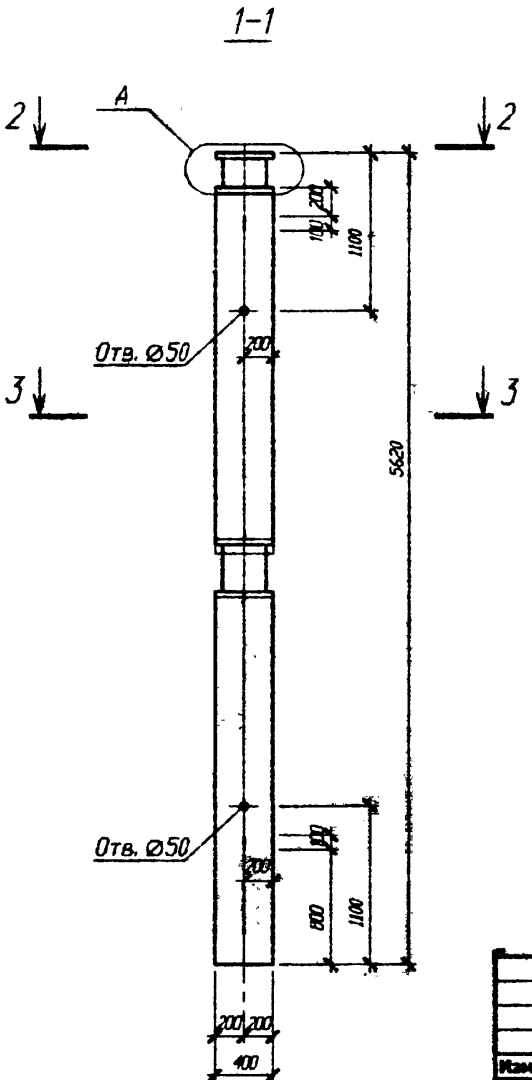

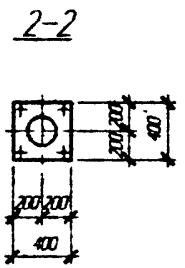

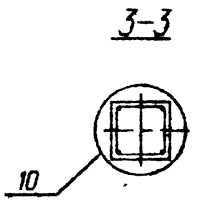

Узлы А, Б см. стр. 212
Узел 10 см. серию 1.020-1/83.2-3 ООУ

Изм.	Кол.уч.	Лист	№ док.	Подпись	Дата
Нач. АОМ2		Новиков			09.98
Нач. гр.		Евменин			09.98
Инж. II к.		Суходоев			09.98
Н. контр.		Марашкин			09.98

Б1.020.1-7.2-2-СБ4

Колонны

2КБ2 4.28(20)-11...13
2КБ2 4.28(20)-21...23
2КБ2 4.28(20)-31...33

Стадия	Масса	Масштаб
С		
Лист 1	Листов 2	

АП "Институт "БЕЛГИПРОЕКТ"

Инв. № подл. | Подп. и дата | Взам. инв. №

Поз	Обозначение	Наименование	Кол	Масса ед кг	Приме-чание
		2КБ2 4.28(20)-11			
		Сборочные единицы			
1	Стр. 134	Каркас простр. КП 116	1	86.42	
		Материалы			
2		Бетон В25			0.82 м³
		2КБ2 4.28(20)-12			
		Сборочные единицы			
1	Стр. 135	Каркас простр. КП 117	1	113.98	
		Материалы			
2		Бетон В25			0.82 м³
		2КБ2 4.28(20)-13			
		Сборочные единицы			
1	Стр. 135	Каркас простр. КП 118	1	127.65	
		Материалы			
2		Бетон В25			0.82 м³
		2КБ2 4.28(20)-21			
		Сборочные единицы			
1	Стр. 134	Каркас простр. КП 116	1	86.42	
		Материалы			
2		Бетон В30			0.82 м³
		2КБ2 4.28(20)-22			
		Сборочные единицы			
1	Стр. 135	Каркас простр. КП 117	1	113.98	
		Материалы			
2		Бетон В30			0.82 м³

Поз	Обозначение	Наименование	Кол	Масса ед кг	Приме-чание
		2КБ2 4.28(20)-23			
		Сборочные единицы			
1	Стр. 135	Каркас простр. КП 118	1	127.65	
		Материалы			
2		Бетон В30			0.82 м³
		2КБ2 4.28(20)-31			
		Сборочные единицы			
1	Стр. 134	Каркас простр. КП 116	1	86.42	
		Материалы			
2		Бетон В40			0.82 м³
		2КБ2 4.28(20)-32			
		Сборочные единицы			
1	Стр. 135	Каркас простр. КП 117	1	113.98	
		Материалы			
2		Бетон В40			0.82 м³
		2КБ2 4.28(20)-33			
		Сборочные единицы			
1	Стр. 135	Каркас простр. КП 118	1	127.65	
		Материалы			
2		Бетон В40			0.82 м³

Инв. № подл. 140409 | Подп. и дата | Взам. инв. №

Изм.	Кол.уч.	Лист	№ док.	Подпись	Дата

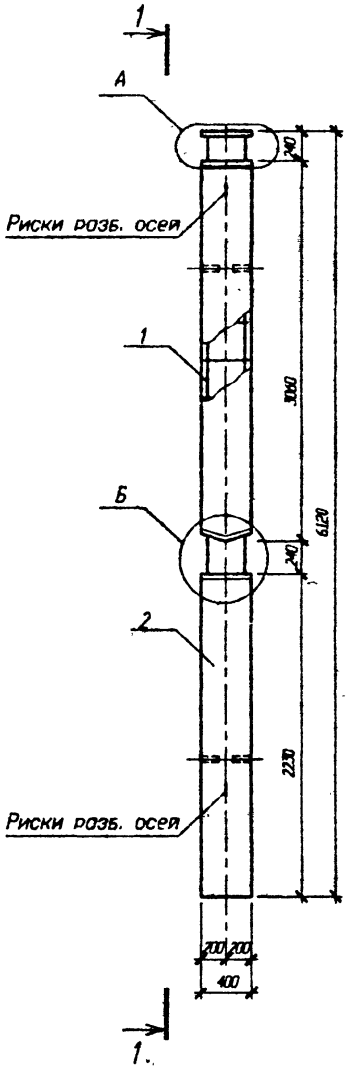

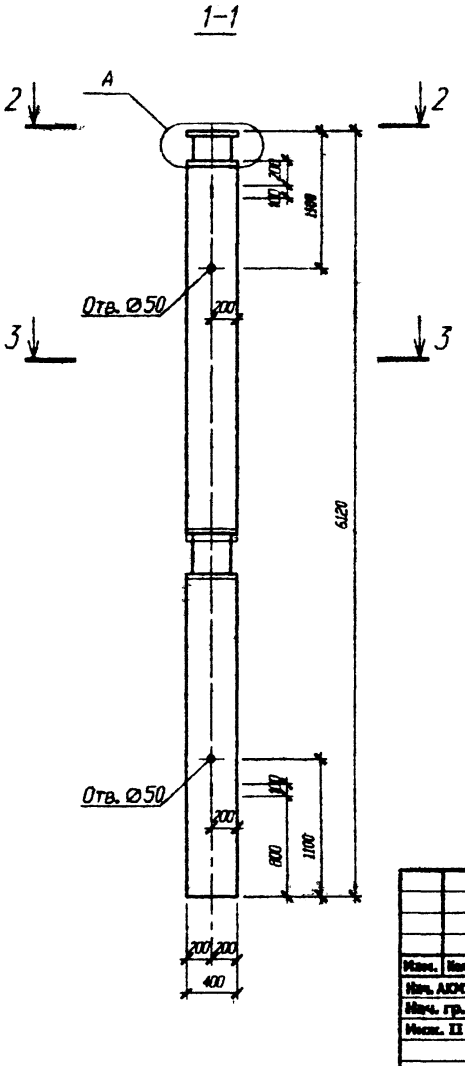

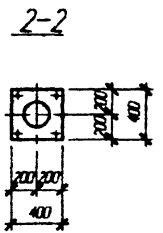

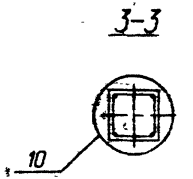

Узлы А, Б см. стр. 212
Узел 10 см. серию 1.020-1/83. 2-3 ООУ

Изм.	Кол.	Лист	N док.	Подпись	Дата
Нач. АОК2		Новак			09.96
Нач. гр.		Еленин			09.96
Инж. II к.		Суходрев			09.96
Н. контр.		Маркович			09.96

Б1.020.1-7.2-2-СБ5

Колонны

2КБ2 4.33(20)-11...15
2КБ2 4.33(20)-21...25
2КБ2 4.33(20)-31...35

Стадия	Масса	Масштаб
С		
Лист 1	Листов 2	

АП "Институт "Белпроект"

Инв. N подл. | Подп. и дата | Взам. инв. N

Поз	Обозначение	Наименование	Кол	Масса ед	Приме-
		2КБ2 4.33(20)-11			
		Сборочные единицы			
1	Стр. 136	Каркас простр. КП 121	1	90.2	
		Материалы			
2		Бетон В25			0.90 м³
		2КБ2 4.33(20)-12			
		Сборочные единицы			
1	Стр. 137	Каркас простр. КП 122	1	119.52	
		Материалы			
2		Бетон В25			0.90 м³
		2КБ2 4.33(20)-13			
		Сборочные единицы			
1	Стр. 137	Каркас простр. КП 123	1	134.23	
		Материалы			
2		Бетон В25			0.90 м³
		2КБ2 4.33(20)-21			
		Сборочные единицы			
1	Стр. 136	Каркас простр. КП 121	1	90.2	
		Материалы			
2		Бетон В30			0.90 м³
		2КБ2 4.33(20)-22			
		Сборочные единицы			
1	Стр. 137	Каркас простр. КП 122	1	119.52	
		Материалы			
2		Бетон В30			0.90 м³

Поз	Обозначение	Наименование	Кол	Масса ед кг	Приме-чание
		2КБ2 4.33(20)-23			
		Сборочные единицы			
1	Стр. 137	Каркас простр. КП 123	1	134.23	
		Материалы			
2		Бетон В30			0.90 м³
		2КБ2 4.33(20)-31			
		Сборочные единицы			
1	Стр. 136	Каркас простр. КП 121	1	90.2	
		Материалы			
2		Бетон В40			0.90 м³
		2КБ2 4.33(20)-32			
		Сборочные единицы			
1	Стр. 137	Каркас простр. КП 122	1	119.52	
		Материалы			
2		Бетон В40			0.90 м³
		2КБ2 4.33(20)-33			
		Сборочные единицы			
1	Стр. 137	Каркас простр. КП 123	1	134.23	
		Материалы			
2		Бетон В40			0.90 м³

Инв. № подл. | Подп. и дата | Взам. инв. №

Изм. | Кол.уч. | Лист | № док. | Подпись | Дата

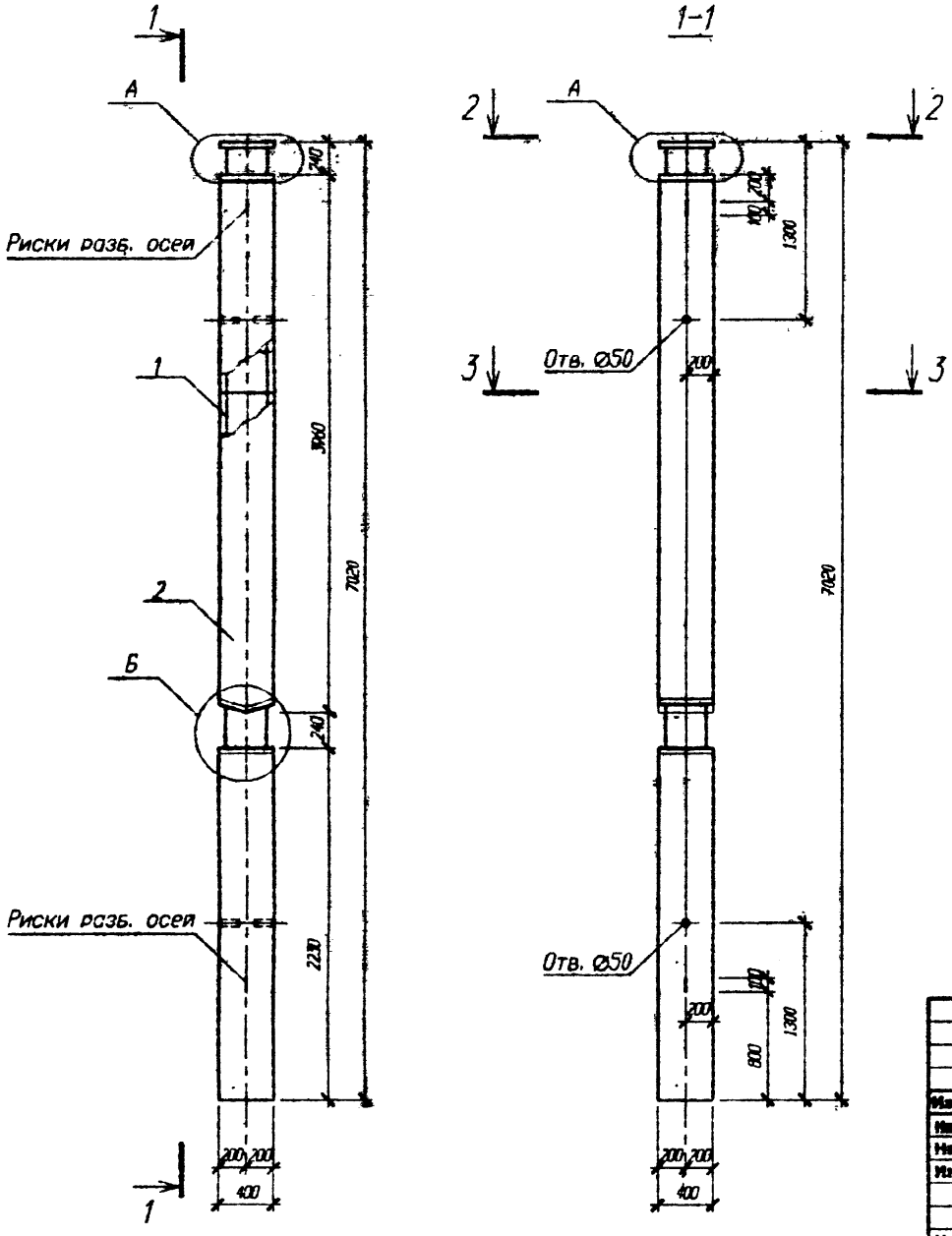

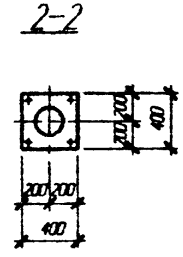

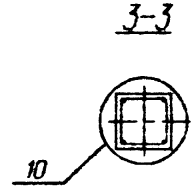

Узлы А, Б см. стр. 212

Узел 10 см. серию 1.020-1/83. 2-3 ООУ

Изм.	Колич	Лист	N док	Подпись	Дата
Нач. АКМ2		Ночак			09.98
Нач. гр.		Ешман			09.98
Инж. II к.		Суходола			09.98
Н. контр.		Маркович			09.98

Б1.020.1-7.2-2-СБ6

Колонны

2КБ2 4.42(20)-11...13
2КБ2 4.42(20)-21...23
2КБ2 4.42(20)-31...33

Стадия	Масса	Масштаб
С		

Лист 1 | Листов 2

АП "Институт "БЕЛПРОЕКТ"

Инв. N подл. 140409 | Подп. и дата | Взам. инв. N

Поз	Обозначение	Наименование	Кол	Масса ед кг	Примечание
		2КБ2 4.42(20)-11			
		Сборочные единицы			
1	Стр. 138	Каркас простр. КП 126	1	97.12	
		Материалы			
2		Бетон В25			1.04 м³
		2КБ2 4.42(20)-12			
		Сборочные единицы			
1	Стр. 139	Каркас простр. КП 127	1	129.33	
		Материалы			
2		Бетон В25			1.04 м³
		2КБ2 4.42(20)-13			
		Сборочные единицы			
1	Стр. 139	Каркас простр. КП 128	1	145.92	
		Материалы			
2		Бетон В25			1.04 м³
		2КБ2 4.42(20)-21			
		Сборочные единицы			
1	Стр. 138	Каркас простр. КП 126	1	97.12	
		Материалы			
2		Бетон В30			1.04 м³
		2КБ2 4.42(20)-22			
		Сборочные единицы			
1	Стр. 139	Каркас простр. КП 127	1	129.33	
		Материалы			
2		Бетон В30			1.04 м³

Поз	Обозначение	Наименование	Кол	Масса ед кг	Примечание
		2КБ2 4.42(20)-23			
		Сборочные единицы			
1	Стр. 139	Каркас простр. КП 128	1	145.92	
		Материалы			
2		Бетон В30			1.04 м³
		2КБ2 4.42(20)-31			
		Сборочные единицы			
1	Стр. 138	Каркас простр. КП 126	1	97.12	
		Материалы			
2		Бетон В40			1.04 м³
		2КБ2 4.42(20)-32			
		Сборочные единицы			
1	Стр. 139	Каркас простр. КП 127	1	129.33	
		Материалы			
2		Бетон В40			1.04 м³
		2КБ2 4.42(20)-33			
		Сборочные единицы			
1	Стр. 139	Каркас простр. КП 128	1	145.92	
		Материалы			
2		Бетон В40			1.04 м³

Изм.	Колич	Лист	N док	Подпись	Дата

Б1.020.1-7.2-2-СБ6

Лист 2

Инв. N подл. 140209 | Подп. и дата | Взам. инв. N

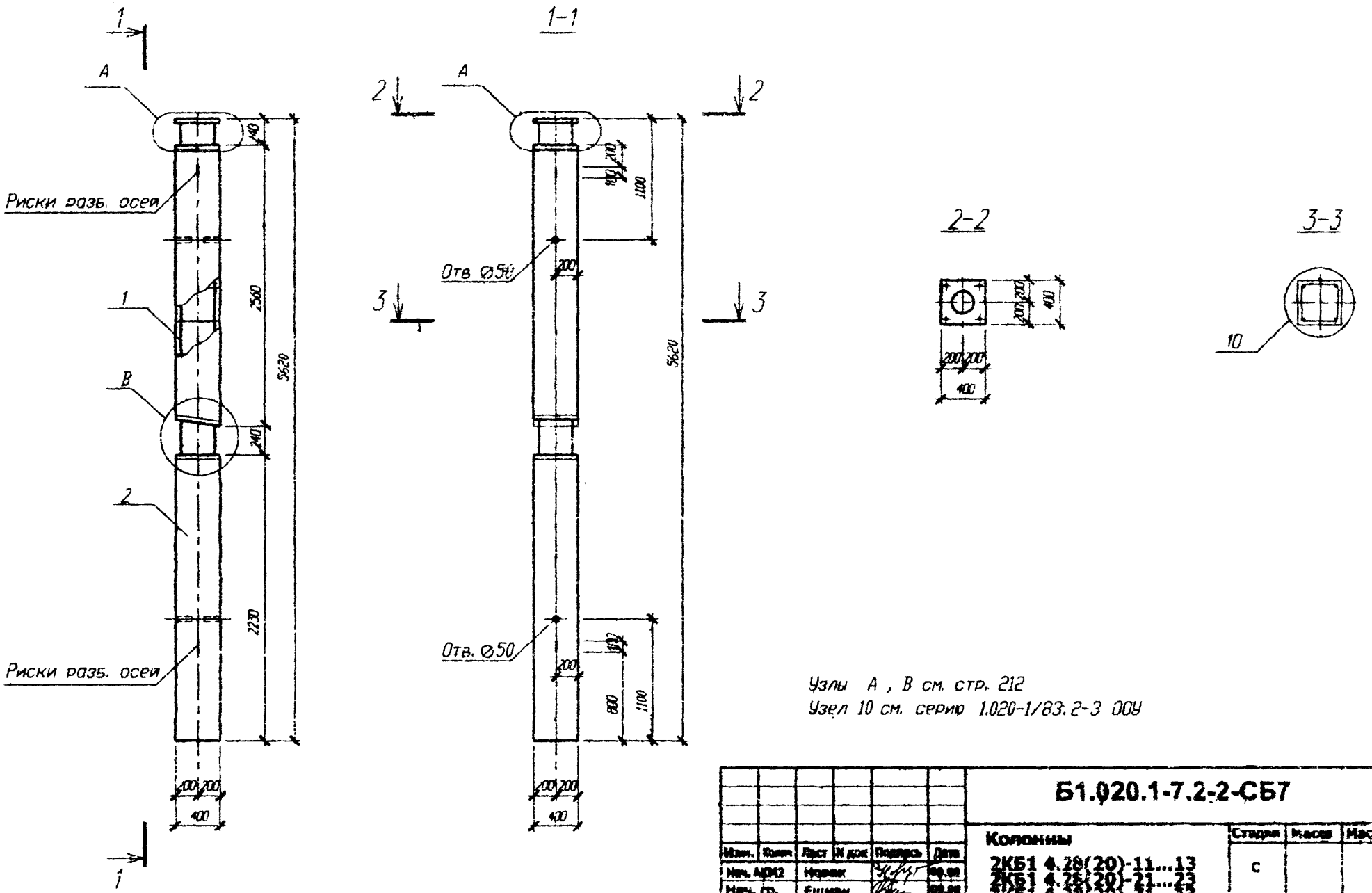

Узлы А , В см. стр. 212
Узел 10 см. серию 1.020-1/83.2-3 ООУ

Изм.	Колич.	Лист	N док.	Подпись	Дата
Нач. АКМ2		Новик			09.98
Нач. гр.		Ешман			09.98
Инж. II к.		Суздоле			09.98
Н. контр.		Маркович			09.98

Б1.020.1-7.2-2-СБ7

Колонны

2КБ1 4.28(20)-11...13
2КБ1 4.28(20)-21...23
2КБ1 4.28(20)-31...33

Стадия	Масса	Масштаб
С		

Лист 1 | Листов 2

АП "Институт "БЕЛПРОЕКТ"

Инв. N подл.	Подп. и дата	Взам. инв. N
140409	04.11.98	

Поз	Обозначение	Наименование	Кол	Масса ед кг	Приме-чание
		2КБ1 4.28(20)-11			
		Сборочные единицы			
1	Стр. 140	Каркас простр. КП 131	1	86.23	
		Материалы			
2		Бетон В25			0.82м³
		2КБ1 4.28(20)-12			
		Сборочные единицы			
1	Стр. 141	Каркас простр. КП 132	1	113.79	
		Материалы			
2		Бетон В25			0.82м³
		2КБ1 4.28(20)-13			
		Сборочные единицы			
1	Стр. 141	Каркас простр. КП 133	1	127.46	
		Материалы			
2		Бетон В25			0.82м³
		2КБ1 4.28(20)-21			
		Сборочные единицы			
1	Стр. 140	Каркас простр. КП 131	1	86.23	
		Материалы			
2		Бетон В30			0.82м³
		2КБ1 4.28(20)-22			
		Сборочные единицы			
1	Стр. 141	Каркас простр. КП 132	1	113.79	
		Материалы			
2		Бетон В30			0.82м³

Поз	Обозначение	Наименование	Кол	Масса ед кг	Приме-чание
		2КБ1 4.28(20)-23			
		Сборочные единицы			
1	Стр. 140	Каркас простр. КП 133	1	127.46	
		Материалы			
2		Бетон В30			0.82м³
		2КБ1 4.28(20)-31			
		Сборочные единицы			
1	Стр. 140	Каркас простр. КП 131	1	86.23	
		Материалы			
2		Бетон В40			0.82м³
		2КБ1 4.28(20)-32			
		Сборочные единицы			
1	Стр. 141	Каркас простр. КП 132	1	113.79	
		Материалы			
2		Бетон В40			0.82м³
		2КБ1 4.28(20)-33			
		Сборочные единицы			
1	Стр. 141	Каркас простр. КП 133	1	127.46	
		Материалы			
2		Бетон В40			0.82м³

Инв. № подл. | Подп. и дата | Взам. инв. №

Изм.	Колич.	Лист	N док.	Подпись	Дата

Б1.020.1-7.2-2-СБ7

Лист 2

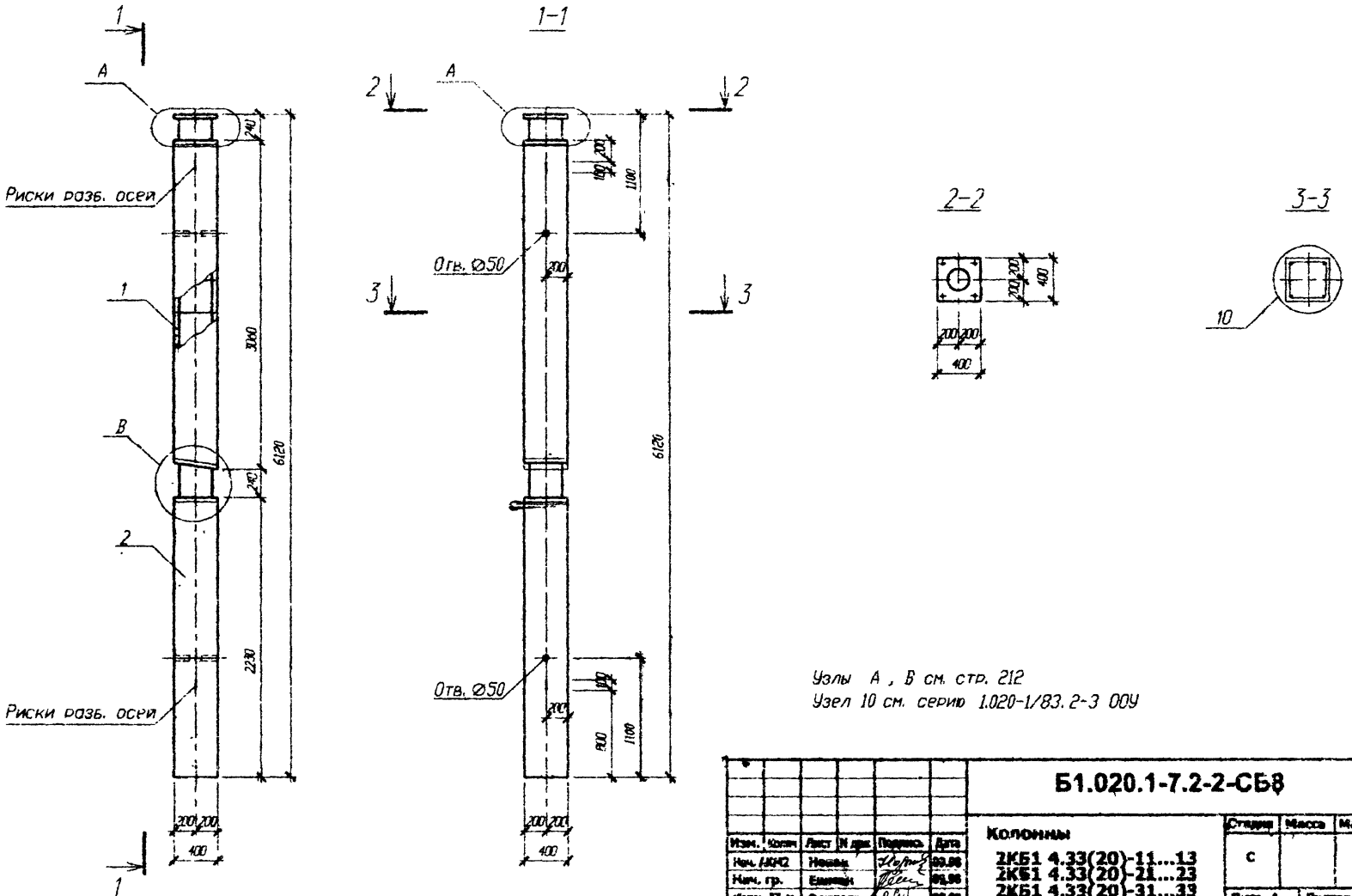

Узлы А, В см. стр. 212
Узел 10 см. серию 1.020-1/83.2-3 ООУ

Изм.	Колич.	Лист	N док.	Подпись	Дата
Нач. АКМ2		Новак			09.98
Нач. гр.		Ешмаш			09.98
Инж. II к.		Орлодела			09.98
Н. контр.		Маркович			09.98

Б1.020.1-7.2-2-СБ8

Колонны

2КБ1 4.33(20)-11...13
2КБ1 4.33(20)-21...23
2КБ1 4.33(20)-31...33

Стадия	Масса	Масштаб
С		

Лист 1 | Листов 2

АП "Институт "БЕЛПРОЕКТ"

Инв. N подл. 140709 | Подп. и дата | Взам. инв. N

Поз	Обозначение	Наименование	Кол	Масса ед кг	Примечание
		2КБ1 4.33(20)-11			
		Сборочные единицы			
1	Стр. 142	Каркас простр. КП 136	1	90.01	
		Материалы			
2		Бетон В25			0.90 м³
		2КБ1 4.33(20)-12			
		Сборочные единицы			
1	Стр. 143	Каркас простр. КП 137	1	119.33	
		Материалы			
2		Бетон В25			0.90 м³
		2КБ1 4.33(20)-13			
		Сборочные единицы			
1	Стр. 143	Каркас простр. КП 138	1	134.04	
		Материалы			
2		Бетон В25			0.90 м³
		2КБ1 4.33(20)-21			
		Сборочные единицы			
1	Стр. 142	Каркас простр. КП 136	1	90.01	
		Материалы			
2		Бетон В30			0.90 м³
		2КБ1 4.33(20)-22			
		Сборочные единицы			
1	Стр. 143	Каркас простр. КП 137	1	119.33	
		Материалы			
2		Бетон В30			0.90 м³

Поз	Обозначение	Наименование	Кол	Масса ед кг	Примечание
		2КБ1 4.33(20)-23			
		Сборочные единицы			
1	Стр. 143	Каркас простр. КП 138	1	134.04	
		Материалы			
2		Бетон В30			0.90 м³
		2КБ1 4.33(20)-31			
		Сборочные единицы			
1	Стр. 142	Каркас простр. КП 136	1	90.01	
		Материалы			
2		Бетон В40			0.90 м³
		2КБ1 4.33(20)-32			
		Сборочные единицы			
1	Стр. 143	Каркас простр. КП 137	1	119.33	
		Материалы			
2		Бетон В40			0.90 м³
		2КБ1 4.33(20)-33			
		Сборочные единицы			
1	Стр. 143	Каркас простр. КП 138	1	134.04	
		Материалы			
2		Бетон В40			0.90 м³

Изм.	Колич	Лист	N док	Подпись	Дата

Б1.020.1-7.2-2-СБ8

Лист 2

Инв. N подл. 140409 | Подп. и дата 11.98 | Взам. инв. N

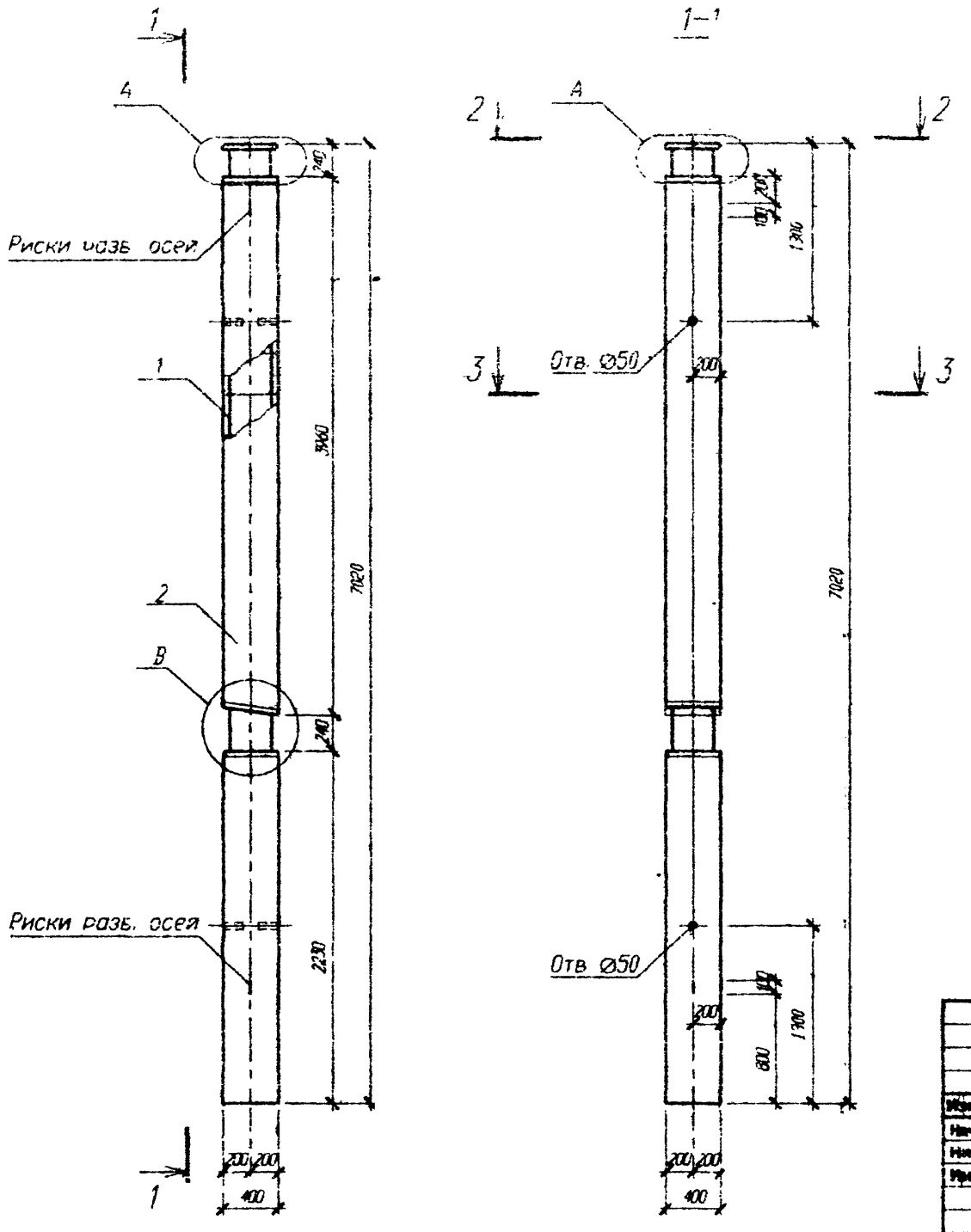

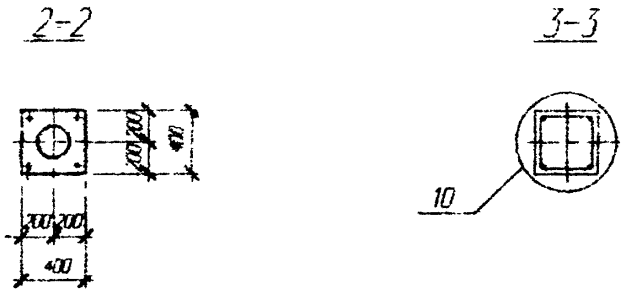

Узлы А, В см. стр. 212

Узел 10 см. серию 1.020-1/83.2-3 ООУ

Изм.	Кол-во	Лист	N док.	Подпись	Дата
Нач. АКМ2		Новак			09.98
Нач. гр.		Евсеев			09.98
Инж. II к.		Сухарева			09.98
Н. контр.		Маркович			09.98

Б1.020.1-7.2-2-СБ9

Колонны

1КБ1 4.42(20)-11...13
1КБ1 4.42(20)-21...23
1КБ1 4.42(20)-31...33

Стадия	Масса	Масштаб
С	1160	

Лист 1 | Листов 2

АП "Институт "БЕЛПРОЕКТ"

Инв. N подл. 140409 | Подп. и дата | Взам. инв. N

Поз	Обозначение	Наименование	Кол	Масса ед кг	Примечание
		2КБ1 4.42(20)-11			
		Сборочные единицы			
1	Стр. 144	Каркас простр. КП 141	1	96.93	
		Материалы			
2		Бетон В25			1.04 м³
		2КБ1 4.42(20)-12			
		Сборочные единицы			
1	Стр. 145	Каркас простр. КП 142	1	129.14	
		Материалы			
2		Бетон В25			1.04 м³
		2КБ1 4.42(20)-13			
		Сборочные единицы			
1	Стр. 145	Каркас простр. КП 143	1	145.73	
		Материалы			
2		Бетон В25			1.04 м³
		2КБ1 4.42(20)-21			
		Сборочные единицы			
1	Стр. 144	Каркас простр. КП 141	1	96.93	
		Материалы			
2		Бетон В30			1.04 м³
		2КБ1 4.42(20)-22			
		Сборочные единицы			
1	Стр. 145	Каркас простр. КП 142	1	129.14	
		Материалы			
2		Бетон В30			1.04 м³

Поз	Обозначение	Наименование	Кол	Масса ед кг	Примечание
		2КБ1 4.42(20)-23			
		Сборочные единицы			
1	Стр. 145	Каркас простр. КП 143	1	145.73	
		Материалы			
2		Бетон В30			1.04 м³
		2КБ1 4.42(20)-31			
		Сборочные единицы			
1	Стр. 144	Каркас простр. КП 141	1	96.93	
		Материалы			
2		Бетон В40			1.04 м³
		2КБ1 4.42(20)-32			
		Сборочные единицы			
1	Стр. 145	Каркас простр. КП 142	1	129.14	
		Материалы			
2		Бетон В40			1.04 м³
		2КБ1 4.42(20)-33			
		Сборочные единицы			
1	Стр. 145	Каркас простр. КП 143	1	145.73	
		Материалы			
2		Бетон В40			1.04 м³

Изм.	Колич	Лист	N док	Подпись	Дата

Б1.020.1-7.2-2-СБ9

Лист 2

Инв. N подл. 140709 | Подп. и дата 04.11.98 | Взам. инв. N

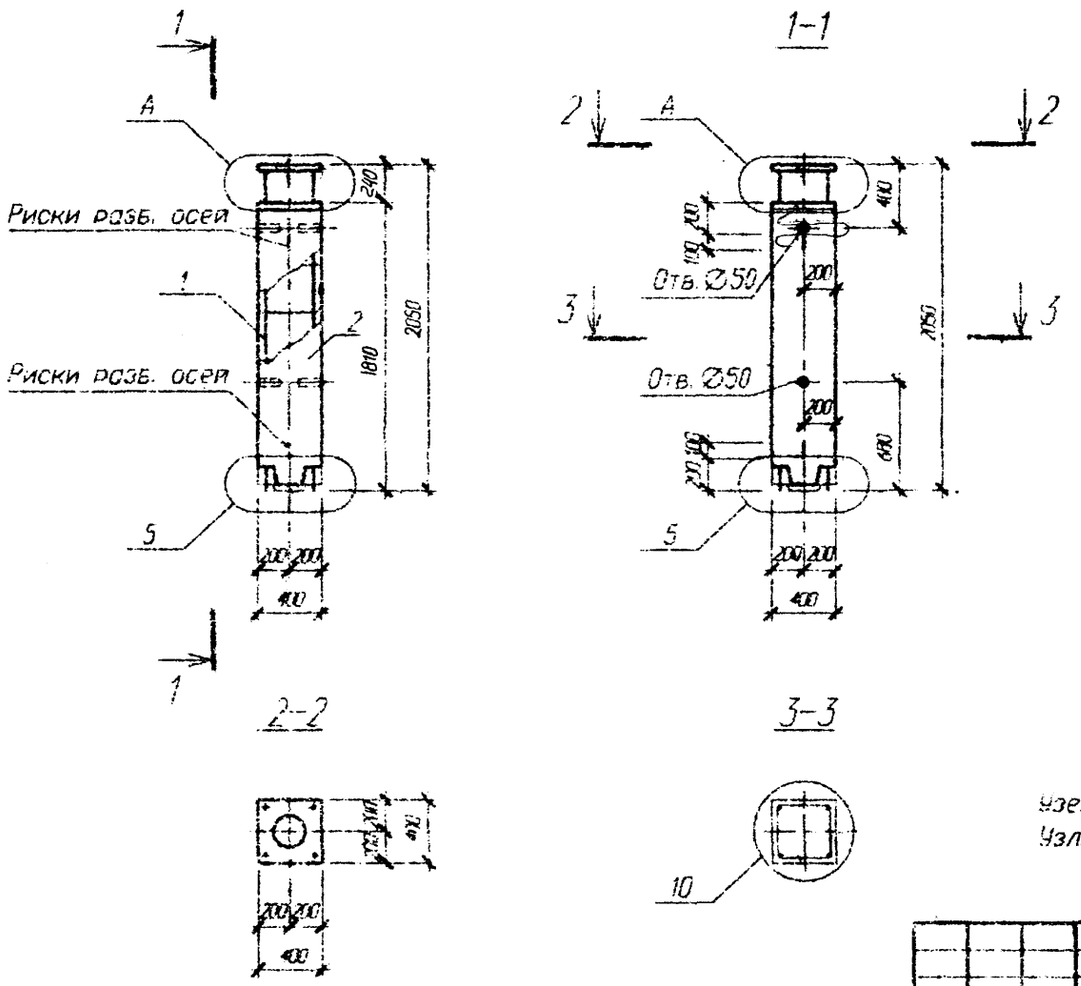

Узел А см. стр. 212
Узлы 5,10 см. серию 1.020-1/83.2-3 ООУ

Изм.	Колич.	Лист	N док.	Подпись	Дата	51.020.1-7.2-2-СБ10		
Нач. ЦОИС		Новак			09.98	Колонны	Стадия	Масса	Масштаб
Нач. гр.		Евлеан			09.98	1КВ 4.28-11...13 1КВ 4.28-21...23 1КВ 4.28-31...33	С		
Инж. II к.		Сухадоле			09.98		Лист 1	Листов 2	
Н. контр.		Маркович			09.98		АП "Институт "БЕЛПРОЕКТ"		

Инв. № подл. 140709 | Подп. и дата 11.98 | Взам. инв. N

Поз	Обозначение	Наименование	Кол	Масса ед кг	Приме-чание
		1КВ 4.28-11			
		Сборочные единицы			
1	Стр. 146	Каркас простр. КП 146	1	48.22	
		Материалы			
2		Бетон В25			0.28 м³
		1КВ 4.28-12			
		Сборочные единицы			
1	Стр. 147	Каркас простр. КП 147	1	64.5	
		Материалы			
2		Бетон В25			0.28 м³
		1КВ 4.28-13			
		Сборочные единицы			
1	Стр. 147	Каркас простр. КП 148	1	70.77	
		Материалы			
2		Бетон В25			0.28 м³
		1КВ 4.28-21			
		Сборочные единицы			
1	Стр. 146	Каркас простр. КП 146	1	48.22	
		Материалы			
2		Бетон В30			0.28 м³
		1КВ 4.28-22			
		Сборочные единицы			
1	Стр. 147	Каркас простр. КП 147	1	64.5	
		Материалы			
2		Бетон В30			0.28 м³

Поз	Обозначение	Наименование	Кол	Масса ед кг	Приме-чание
		1КВ 4.28-23			
		Сборочные единицы			
1	Стр. 147	Каркас простр. КП 148	1	70.77	
		Материалы			
2		Бетон В30			0.28 м³
		1КВ 4.28-31			
		Сборочные единицы			
1	Стр. 146	Каркас простр. КП 146	1	48.22	
		Материалы			
2		Бетон В40			0.28 м³
		1КВ 4.28-32			
		Сборочные единицы			
1	Стр. 147	Каркас простр. КП 147	1	64.5	
		Материалы			
2		Бетон В40			0.28 м³
		1КВ 4.28-33			
		Сборочные единицы			
1	Стр. 147	Каркас простр. КП 148	1	70.77	
		Материалы			
2		Бетон В40			0.28 м³

Инв. № подл. 140-809 | Подп. и дата 04.11.88 | Взам. инв. №

Изм.	Кол.уч.	Лист	№ док.	Подпись	Дата

Б1.020.1-7.2-2-СБ10

Лист 2

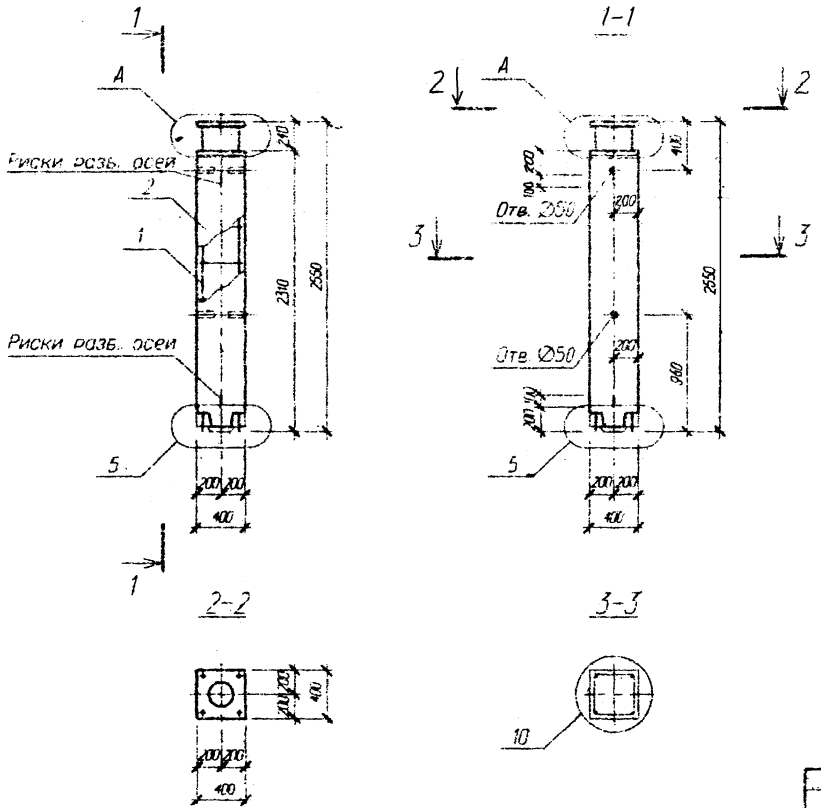

Узел А см. стр.
Узлы 5,10 см. серию 1.020-1/83 2-3 ООУ

Изм.	Кол-во	Лист	№ док.	Подпись	Дата
Нач. МОМ2		Новик			09.98
Нач. гр.		Ешман			09.98
Инж. II к.		Суходолов			09.98
Н. контр.		Черкевич			09.98

Б1.020.1-7.2-2-СБ11

Колонны

1КВ 4.33-11...13
1КВ 4.33-21...23
1КВ 4.33-31...33

Стадия	Масса	Масштаб
С		

Лист 1 Листов 2

АП "Институт "БЕЛПРОЕКТ"

Инв. № подл. 140409 | Подп. и дата | Взам. инв. №

Поз	Обозначение	Наименование	Кол	Масса ед	Приме-чание
-		1КВ 4.33-11			
		Сборочные единицы			
1	Стр. 148	Каркас простр. КП 151	1	51.96	
		Материалы			
2		Бетон В25			0.36 м³
		1КВ 4.33-12			
		Сборочные единицы			
1	Стр. 149	Каркас простр. КП 152	1	70.04	
		Материалы			
2		Бетон В25			0.36 м³
		1КВ 4.33-13			
		Сборочные единицы			
1	Стр. 149	Каркас простр. КП 153	1	77.35	
		Материалы			
2		Бетон В25			0.36 м³
		1КВ 4.33-21			
		Сборочные единицы			
1	Стр. 148	Каркас простр. КП 151	1	51.96	
		Материалы			
2		Бетон В30			0.36 м³
		1КВ 4.33-22			
		Сборочные единицы			
1	Стр. 149	Каркас простр. КП 152	1	70.04	
		Материалы			
2		Бетон В30			0.36 м³

Поз	Обозначение	Наименование	Кол	Масса ед кг	Приме-чание
		1КВ 4.33-23			
		Сборочные единицы			
1	Стр. 149	Каркас простр. КП 153	1	77.35	
		Материалы			
2		Бетон В30			0.36 м³
		1КВ 4.33-31			
		Сборочные единицы			
1	Стр. 148	Каркас простр. КП 151	1	51.96	
		Материалы			
2		Бетон В40			0.36 м³
		1КВ 4.33-32			
		Сборочные единицы			
1	Стр. 149	Каркас простр. КП 152	1	70.04	
		Материалы			
2		Бетон В40			0.36 м³
		1КВ 4.33-33			
		Сборочные единицы			
1	Стр. 149	Каркас простр. КП 153	1	77.35	
		Материалы			
2		Бетон В40			0.36 м³

Инв. № подл. | Подп. и дата | Взам. инв. №

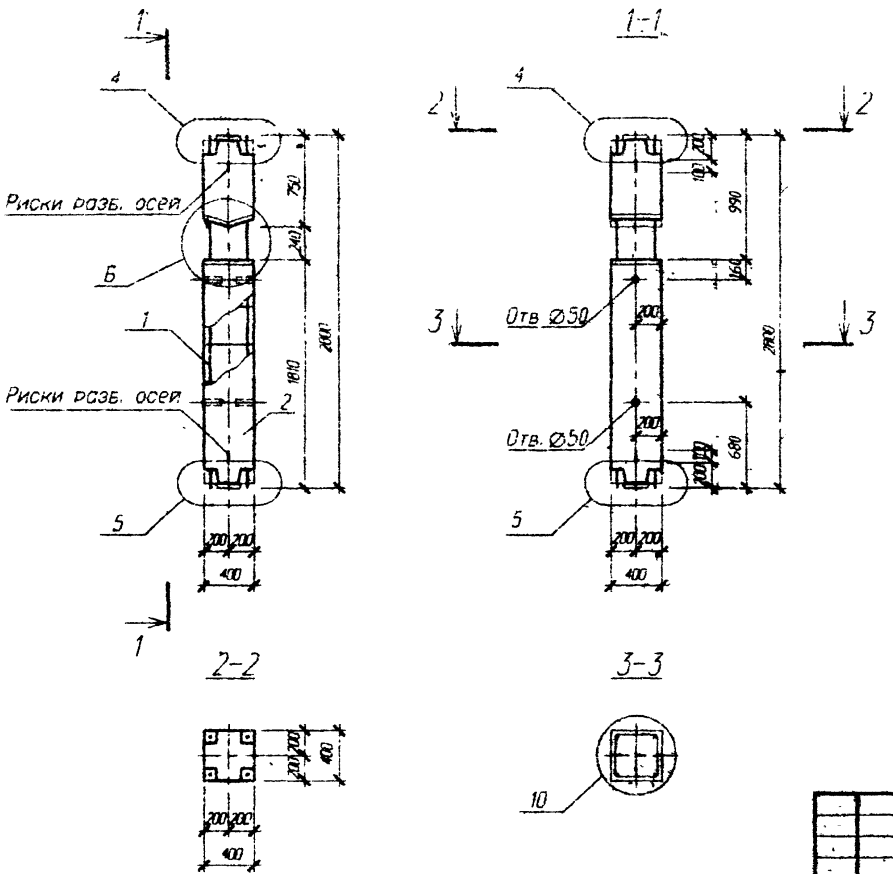

Узел Б см. стр. 212
Узлы 4,5,10 см. серию 1.020-1/83. 2-3 ООУ

Изм.	Колич.	Лист	N док.	Подпись	Дата
Нач. АКМ2		Новик			09.98
Нач. гр.		Ешмен			09.98
Инж. II к.		Суходола			09.98
Н. контр.		Маркович			09.98

Б1.020.1-7.2-2-СБ12

Колонны
1КС2 4.28-11...15
1КС2 4.28-21...25
1КС2 4.28-31...35

Стадия	Масса	Масштаб
С		

Лист 1 Листов 3

АП "Институт "БЕЛПРОЕКТ"

Инв. N подл. 140409 | Подп. и дата | Взам. инв. N

Поз	Обозначение	Наименование	Кол	Масса ед. кг	Приме-чание
		1КС2 4.28-11			
		Сборочные единицы			
1	Стр. 150	Каркас простр. КП 156	1	58.33	
		Материалы			
2		Бетон В25			0.39 м³
		1КС2 4.28-12			
		Сборочные единицы			
1	Стр. 151	Каркас простр. КП 157	1	81.68	
		Материалы			
2		Бетон В25			0.39 м³
		1КС2 4.28-13			
		Сборочные единицы			
1	Стр. 151	Каркас простр. КП 158	1	87.52	
		Материалы			
2		Бетон В25			0.39 м³
		1КС2 4.28-14			
		Сборочные единицы			
1	Стр. 152	Каркас простр. КП 159	1	104.98	
		Материалы			
2		Бетон В25			0.39 м³
		1КС2 4.28-15			
		Сборочные единицы			
1	Стр. 152	Каркас простр. КП 160	1	115.94	
		Материалы			
2		Бетон В25			0.39 м³

Поз	Обозначение	Наименование	Кол	Масса ед. кг	Приме-чание
		1КС2 4.28-21			
		Сборочные единицы			
1	Стр. 150	Каркас простр. КП 156	1	58.33	
		Материалы			
2		Бетон В30			0.39 м³
		1КС2 4.28-22			
		Сборочные единицы			
1	Стр. 151	Каркас простр. КП 157	1	81.68	
		Материалы			
2		Бетон В30			0.39 м³
		1КС2 4.28-23			
		Сборочные единицы			
1	Стр. 151	Каркас простр. КП 158	1	87.52	
		Материалы			
2		Бетон В30			0.39 м³
		1КС2 4.28-24			
		Сборочные единицы			
1	Стр. 152	Каркас простр. КП 159	1	104.98	
		Материалы			
2		Бетон В30			0.39 м³
		1КС2 4.28-25			
		Сборочные единицы			
1	Стр. 152	Каркас простр. КП 160	1	115.94	
		Материалы			
2		Бетон В30			0.39 м³

Инв. N подл. | Подп. и дата | Взам. инв. N

Изм.	Колич.	Лист	N док.	Подпись	Дата

Б1.020.1-7.2-2-СБ12

Лист 2

Поз	Обозначение	Наименование	Кол	Масса ед кг	Приме-чание
		1КС2 4.28-31.			
		Сборочные единицы			
1	Стр. 150	Каркас простр. КП 156	1	58.33	
		Материалы			
2		Бетон В40			0.39 м³
		1КС2 4.28-32			
		Сборочные единицы			
1	Стр. 151	Каркас простр. КП 157	1	81.68	
		Материалы			
2		Бетон В40			0.39 м³
		1КС2 4.28-33			
		Сборочные единицы			
1	Стр. 151	Каркас простр. КП 158	1	87.52	
		Материалы			
2		Бетон В40			0.39 м³
		1КС2 4.28-34			
		Сборочные единицы			
1	Стр. 152	Каркас простр. КП 159	1	104.98	
		Материалы			
2		Бетон В40			0.39 м³
		1КС2 4.28-35			
		Сборочные единицы			
1	Стр. 152	Каркас простр. КП 160	1	115.94	
		Материалы			
2		Бетон В40			0.39 м³

Инв. N подл. | Подп. и дата | Взам. инв. N

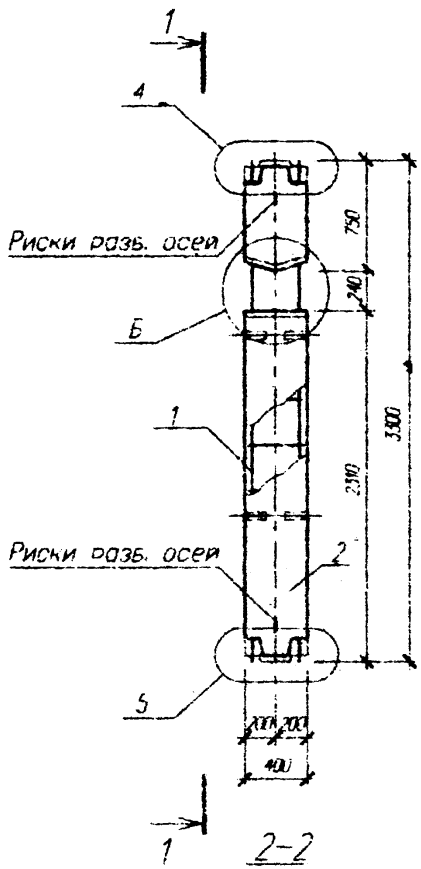

2-2

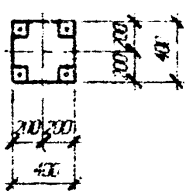

1-1

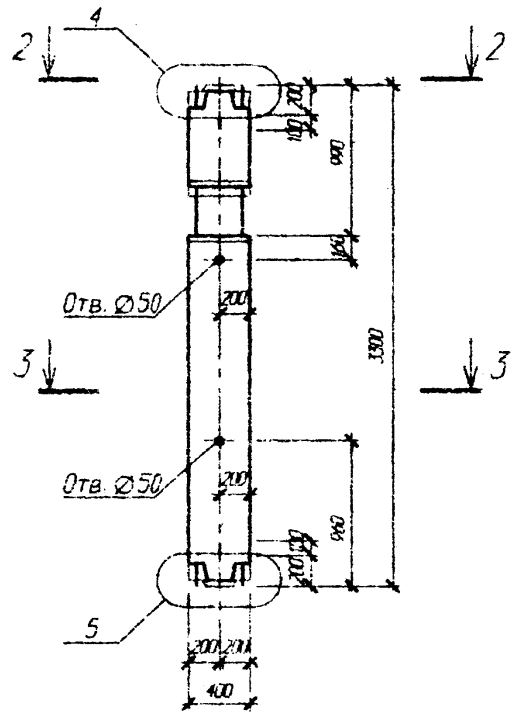

3-3

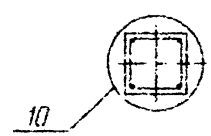

Узел Б см. стр. 212
Узлы 4,5,10 см. серии 1.020-1/83. 2-3 ООУ

Изм.	Кол.	Лист	№ док.	Подпись	Дата
Нач. КСМ2		Новак			09.98
Нач. гр.		Ешмант			09.98
Инж. II к.		Суходоль			09.98
Н. контр.		Маркович			09.98

Б1.020.1-7.2-2-СБ13

Колонны

1КС2 4.33-11...15
1КС2 4.33-21...25
1КС2 4.33-31...35

Стадия	Масса	Масштаб
С		
Лист 1	Листов 3	

АП "Институт "БЕЛПРОЕКТ"

Инв. N подл. 140409 | Подп. и дата: 11.98 | Взам. инв. N

Поз	Обозначение	Наименование	Кол	Масса ед кг	Приме-чание
		1КС2 4.33-11			
		Сборочные единицы			
1	Стр. 153	Каркас простр. КП 161	1	62.11	
		Материалы			
2		Бетон В25			0.47 м³
		1КС2 4.33-12			
		Сборочные единицы			
1	Стр. 154	Каркас простр. КП 162	1	87.26	
		Материалы			
2		Бетон В25			0.47 м³
		1КС2 4.33-13			
		Сборочные единицы			
1	Стр. 154	Каркас простр. КП 163	1	94.1	
		Материалы			
2		Бетон В25			0.47 м³
		1КС2 4.33-14			
		Сборочные единицы			
1	Стр. 155	Каркас простр. КП 164	1	113.84	
		Материалы			
2		Бетон В25			0.47 м³
		1КС2 4.33-15			
		Сборочные единицы			
1	Стр. 155	Каркас простр. КП 165	1	126.76	
		Материалы			
2		Бетон В25			0.47 м³

Поз	Обозначение	Наименование	Кол	Масса ед кг	Приме-чание
		1КС2 4.33-21			
		Сборочные единицы			
1	Стр. 153	Каркас простр. КП 161	1	62.11	
		Материалы			
2		Бетон В30			0.47 м³
		1КС2 4.33-22			
		Сборочные единицы			
1	Стр. 154	Каркас простр. КП 162	1	87.26	
		Материалы			
2		Бетон В30			0.47 м³
		1КС2 4.33-23			
		Сборочные единицы			
1	Стр. 154	Каркас простр. КП 163	1	94.1	
		Материалы			
2		Бетон В30			0.47 м³
		1КС2 4.33-24			
		Сборочные единицы			
1	Стр. 155	Каркас простр. КП 164	1	113.84	
		Материалы			
2		Бетон В30			0.47 м³
		1КС2 4.33-25			
		Сборочные единицы			
1	Стр. 155	Каркас простр. КП 165	1	126,76	
		Материалы			
2		Бетон В30			0.47 м³

Инв. N подл. | Подп. и дата | Взам. инв. N

Изм. | Кол.уч. | Лист | N док. | Подпись | Дата

Б1.020.1-7.2-2-СБ13

Лист 2

Поз	Обозначение	Наименование	Кол	Масса ед. кг	Приме-чание
		1КС2 4.33-31			
		Сборочные единицы			
1	Стр. 153	Каркас простр. КП 161	1	62.11	
		Материалы			
2		Бетон В40			0.47 м³
		1КС2 4.33-32			
		Сборочные единицы			
1	Стр. 154	Каркас простр. КП 162	1	87.26	
		Материалы			
2		Бетон В40			0.47 м³
		1КС2 4.33-33			
		Сборочные единицы			
1	Стр. 154	Каркас простр. КП 163	1	94.1	
		Материалы			
2		Бетон В40			0.47 м³
		1КС2 4.33-34			
		Сборочные единицы			
1	Стр. 155	Каркас простр. КП 164	1	113.84	
		Материалы			
2		Бетон В40			0.47 м³
		1КС2 4.33-35			
		Сборочные единицы			
1	Стр. 155	Каркас простр. КП 165	1	126.76	
		Материалы			
2		Бетон В40			0.47 м³

Инв. N подл. | Подп. и дата | Взам. инв. N

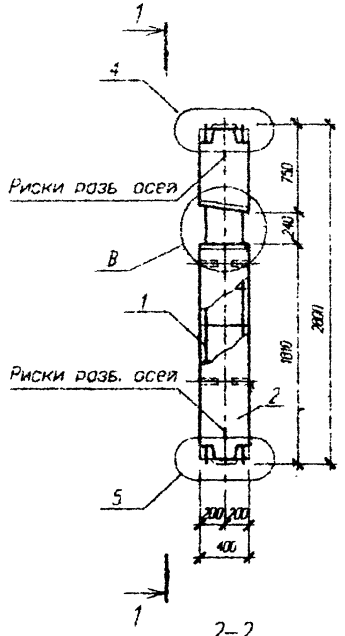

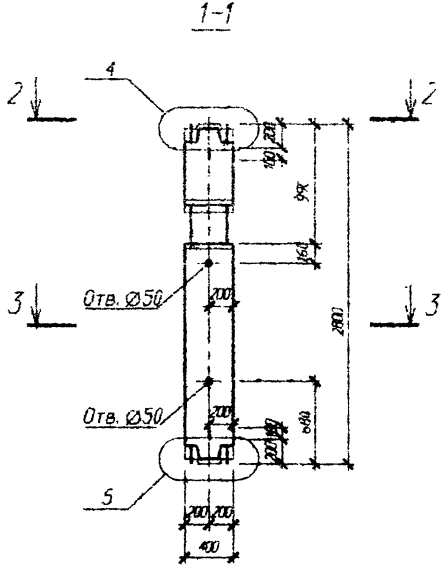

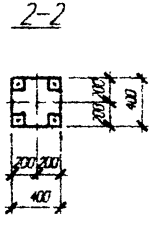

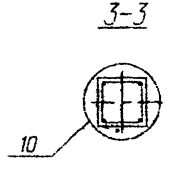

Узел В см. стр. 212
Узлы 4,5,10 см. серию 1.020-1/83.2-3 ООУ

Изм.	Кол.	Лист	№ док.	Подпись	Дата
Нач. АКМ2		Новак			09.96
Нач. гр.		Ешкин			09.96
Инж. II к.		Сухорла			09.96
Н. контр.		Маркевич			09.96

Б1.020.1-7.2-2-СБ14

Колонны

1КС1 4.28-11...15
1КС1 4.28-21...25
1КС1 4.28-31...35

Стадия	Масса	Масштаб
С	1160	
Лист 1	Листов 3	

АП "Институт "БЕЛПРОЕКТ"

Инв. № подл. | Подп. и дата | Взам. инв. №

Поз	Обозначение	Наименование	Кол	Масса ед кг	Приме-чание
		1КС1 4.28-11			
		Сборочные единицы			
1	Стр. 156	Каркас простр. КП 166	1	58,14	
		Материалы			
2		Бетон В25			0.39 м³
		1КС1 4.28-12			
		Сборочные единицы			
1	Стр. 157	Каркас простр. КП 167	1	81.49	
		Материалы			
2		Бетон В25			0.39 м³
		1КС1 4.28-13			
		Сборочные единицы			
1	Стр. 157	Каркас простр. КП 168	1	87.33	
		Материалы			
2		Бетон В25			0.39 м³
		1КС1 4.28-14			
		Сборочные единицы			
1	Стр. 158	Каркас простр. КП 169	1	104.79	
		Материалы			
2		Бетон В25			0.39 м³
		1КС1 4.28-15			
		Сборочные единицы			
1	Стр. 158	Каркас простр. КП 170	1	115.75	
		Материалы			
2		Бетон В25			0.39 м³

Поз	Обозначение	Наименование	Кол	Масса ед кг	Приме-чание
		1КС1 4.28-21			
		Сборочные единицы			
1	Стр. 156	Каркас простр. КП 166	1	58.14	
		Материалы			
2		Бетон В30			0.39 м³
		1КС1 4.28-22			
		Сборочные единицы			
1	Стр. 157	Каркас простр. КП 167	1	81.49	
		Материалы			
2		Бетон В30			0.39 м³
		1КС1 4.28-23			
		Сборочные единицы			
1	Стр. 157	Каркас простр. КП 168	1	87.33	
		Материалы			
2		Бетон В30			0.39 м³
		1КС1 4.28-24			
		Сборочные единицы			
1	Стр. 158	Каркас простр. КП 169	1	104.79	
		Материалы			
2		Бетон В30			0.39 м³
		1КС1 4.28-25			
		Сборочные единицы			
1	Стр. 158	Каркас простр. КП 170	1	115.75	
		Материалы			
2		Бетон В30			0.39 м³

Инв. N подл. 14049 | Подп. и дата 04.11.98 | Взам. инв. N

Изм. Кол.уч. Лист N док. Подпись Дата

Б1.020.1-7.2-2-СБ14

Лист 2

Поз	Обозначение	Наименование	Кол	Масса ед кг	Приме-чание
		1КС1 4.28-31			
		Сборочные единицы			
1	Стр. 156	Каркас простр. КП 166	1	58.14	
		Материалы			
2		Бетон В40			0.39 м³
		1КС1 4.28-32			
		Сборочные единицы			
1	Стр. 157	Каркас простр. КП 167	1	81.49	
		Материалы			
2		Бетон В40			0.39 м³
		1КС1 4.28-33			
		Сборочные единицы			
1	Стр. 157	Каркас простр. КП 168	1	87.33	
		Материалы			
2		Бетон В40			0.39 м³
		1КС1 4.28-34			
		Сборочные единицы			
1	Стр. 158	Каркас простр. КП 169	1	104.79	
		Материалы			
2		Бетон В40			0.39 м³
		1КС1 4.28-35			
		Сборочные единицы			
1	Стр. 158	Каркас простр. КП 170	1	115.75	
		Материалы			
2		Бетон В40			0.39 м³

Инв. N подл. | Подп. и дата | Взам. инв. N

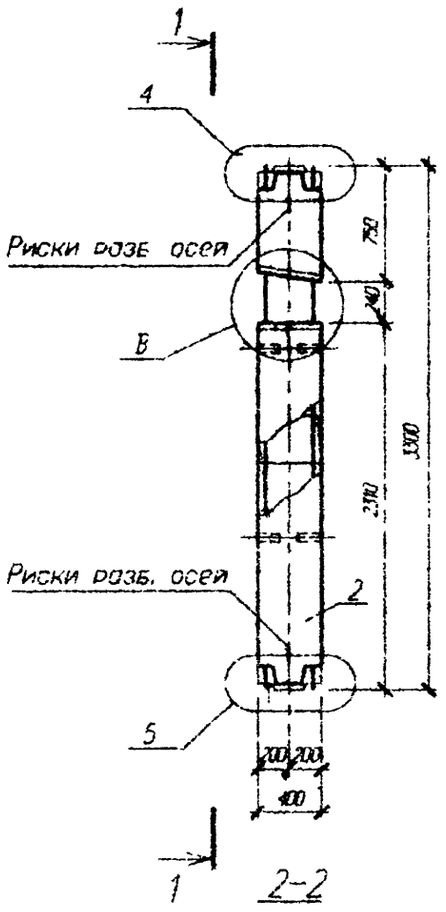

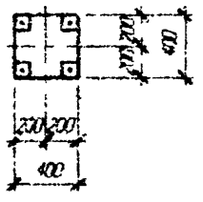

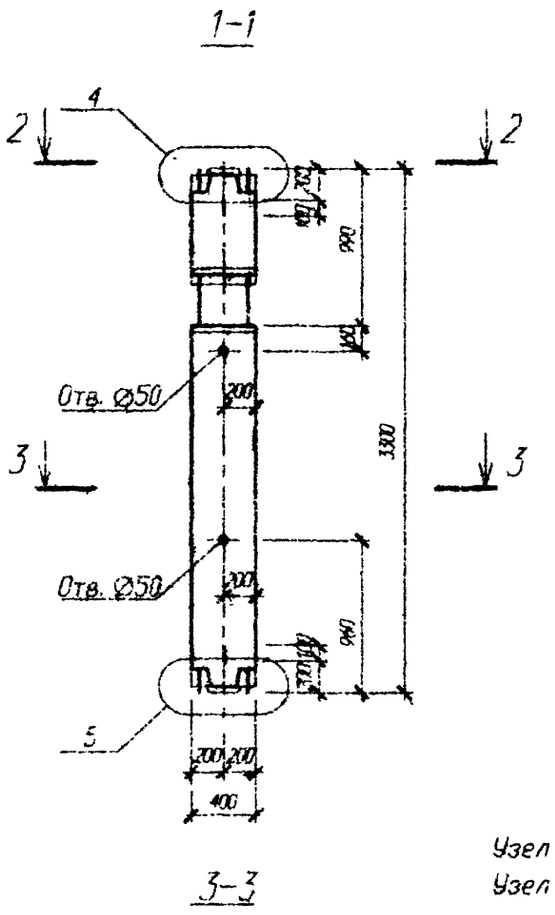

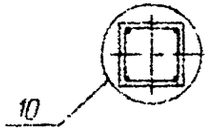

Узел В см. стр. 212
Узел 4,5,10 см. серия 1.020-1/83.2-3 004

Изм.	Кол.	Лист	№ док.	Подпись	Дата
Нач. АОМ2		Новак			09.98
Нач. гр.		Ешкин			09.98
Инж. II к.		Суходоев			09.98
Н. контр.		Марковин			09.98

Б1.020.1-7.2-2-СБ15

Колонны
1КС1 4.33-11...15
1КС1 4.33-21...25
1КС1 4.33-31...35

Стадия	Масса	Масштаб
С		
Лист 1	Листов 2	

АП "Институт "БЕЛПРОЕКТ"

Инв. № подл. | Подп. и дата | Взам. инв. №
140198 04.1.98

Поз	Обозначение	Наименование	Кол	Масса ед кг	Приме-чание
		1КС1 4.33-11			
		Сборочные единицы			
1	Стр. 159	Каркас простр. КП 171	1	61.92	
		Материалы			
2		Бетон В25			0.47 м³
		1КС1 4.33-12			
		Сборочные единицы			
1	Стр. 160	Каркас простр. КП 172	1	87.07	
		Материалы			
2		Бетон В25			0.47 м³
		1КС1 4.33-13			
		Сборочные единицы			
1	Стр. 160	Каркас простр. КП 173	1	93.91	
		Материалы			
2		Бетон В25			0.47 м³
		1КС1 4.33-14			
		Сборочные единицы			
1	Стр. 161	Каркас простр. КП 174	1	113.65	
		Материалы			
2		Бетон В25			0.47 м³
		1КС1 4.33-15			
		Сборочные единицы			
1	Стр. 161	Каркас простр. КП 175	1	126.57	
		Материалы			
2		Бетон В25			0.47 м³

Поз	Обозначение	Наименование	Кол	Масса ед кг	Приме-чание
		1КС1 4.33-21			
		Сборочные единицы			
1	Стр. 159	Каркас простр. КП 171	1	61.92	
		Материалы			
2		Бетон В30			0.47 м³
		1КС1 4.33-22			
		Сборочные единицы			
1	Стр. 160	Каркас простр. КП 172	1	87.07	
		Материалы			
2		Бетон В30			0.47 м³
		1КС1 4.33-23			
		Сборочные единицы			
1	Стр. 160	Каркас простр. КП 173	1	93.91	
		Материалы			
2		Бетон В30			0.47 м³
		1КС1 4.33-24			
		Сборочные единицы			
1	Стр. 161	Каркас простр. КП 174	1	113.65	
		Материалы			
2		Бетон В30			0.47 м³
		1КС1 4.33-25			
		Сборочные единицы			
1	Стр. 161	Каркас простр. КП 175	1	126.57	
		Материалы			
2		Бетон В30			0.47 м³

Инв. № подл. 140708 | Подп. и дата 04.11.88 | Взам. инв. №

Изм.	Кол.уч.	Лист	№ док.	Подпись	Дата

Б1.020.1-7,2-2-СБ15

Лист 2

Поз	Обозначение	Наименование	Кол	Масса ед. кг	Примечание
		1КС1 4.33-31			
		Сборочные единицы			
1	Стр. 159	Каркас простр. КП 171	1	61.92	
		Материалы			
2		Бетон В40			0.47 м³
		1КС1 4.33-32			
		Сборочные единицы			
1	Стр. 160	Каркас простр. КП 172	1	87.07	
		Материалы			
2		Бетон В40			0.47 м³
		1КС1 4.33-33			
		Сборочные единицы			
1	Стр. 160	Каркас простр. КП 173	1	93.91	
		Материалы			
2		Бетон В40			0.47 м³
		1КС1 4.33-34			
		Сборочные единицы			
1	Стр. 161	Каркас простр. КП 174	1	113.65	
		Материалы			
2		Бетон В40			0.47 м³
		1КС1 4.33-35			
		Сборочные единицы			
1	Стр. 161	Каркас простр. КП 175	1	126.57	
		Материалы			
2		Бетон В40			0.47 м³

Изм.	Кол.уч.	Лист	N док.	Подпись	Дата

Б1.020.1-7.2-2-СБ15

Лист 3

Инв. N подл. 140708 | Подп. и дата 04.11.98 | Взам. инв. N

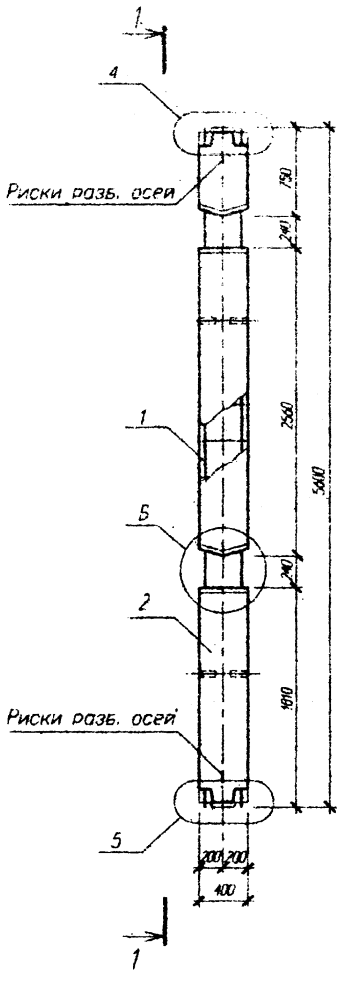

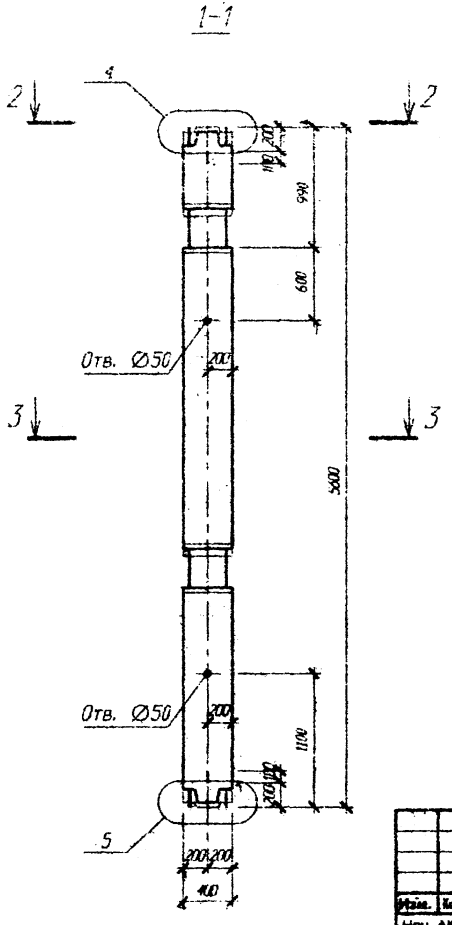

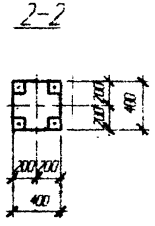

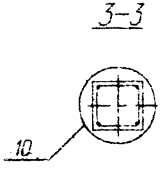

Узлы Б см. стр. 212
Узлы 4,5,10 см. серию 1.020-1/83. 2-3 ООУ

Изм.	Кол.	Лист	N док.	Подпись	Дата
Нач. АКМ2		Новак			09.98
Нач. гр.		Ешмарн			09.98
Инж. II к.		Суходеев			09.98
Н. контр.		Маркович			09.98

Б1.020.1-7.2-2-СБ16

Колонны
1КС2 4.28-11...15
1КС2 4.28-21...25
1КС2 4.28-31...35

Стадия	Масса	Масштаб
С		
Лист 1	Листов 3	

АП "Институт "БЕЛПРОЕКТ"

Инв. N подл. | Подп. и дата | Взам. инв. N

Поз	Обозначение	Наименование	Кол	Масса ед кг	Приме-чание
		2КС2 4.28-11			
		Сборочные единицы			
1	Стр. 162	Каркас простр. КП 201	1	99.29	
		Материалы			
2		Бетон В25			0.80 м³
		2КС2 4.28-12			
		Сборочные единицы			
1	Стр. 163	Каркас простр. КП 202	1	136.35	
		Материалы			
2		Бетон В25			0.80 м³
		2КС2 4.28-13			
		Сборочные единицы			
1	Стр. 163	Каркас простр. КП 203	1	147.95	
		Материалы			
2		Бетон В25			0.80 м³
		2КС2 4.28-14			
		Сборочные единицы			
1	Стр. 164	Каркас простр. КП 204	1	176.95	
		Материалы			
2		Бетон В25			0.80 м³
		2КС2 4.28-15			
		Сборочные единицы			
1	Стр. 164	Каркас простр. КП 205	1	198.91	
		Материалы			
2		Бетон В25			0.80 м³

Поз	Обозначение	Наименование	Кол	Масса ед кг	Приме-чание
		2КС2 4.28-21			
		Сборочные единицы			
1	Стр. 162	Каркас простр. КП 201	1	99.29	
		Материалы			
2		Бетон В30			0.80 м³
		2КС2 4.28-22			
		Сборочные единицы			
1	Стр. 163	Каркас простр. КП 202	1	136.35	
		Материалы			
2		Бетон В30			0.80 м³
		2КС2 4.28-23			
		Сборочные единицы			
1	Стр. 163	Каркас простр. КП 203	1	147.95	
		Материалы			
2		Бетон В30			0.80 м³
		2КС2 4.28-24			
		Сборочные единицы			
1	Стр. 164	Каркас простр. КП 204	1	176.95	
		Материалы			
2		Бетон В30			0.80 м³
		2КС2 4.28-25			
		Сборочные единицы			
1	Стр. 164	Каркас простр. КП 205	1	198.91	
		Материалы			
2		Бетон В30			0.80 м³

Инв. N подл. | Подп. и дата | Взам. инв. N

Изм.	Колич	Лист	N док	Подпись	Дата

Б1.020.1-7.2-2-СБ16

Лист 2

Поз	Обозначение	Наименование	Кол	Масса ед кг	Приме-чание
		2КС2 4.28-31			
		Сборочные единицы			
1	Стр. 162	Каркас простр. КП 201	1	99.29	
		Материалы			
2		Бетон В40			0.80 м³
		2КС2 4.28-32			
		Сборочные единицы			
1	Стр. 163	Каркас простр. КП 202	1	136.35	
		Материалы			
2		Бетон В40			0.80 м³
		2КС2 4.28-33			
		Сборочные единицы			
1	Стр. 163	Каркас простр. КП 203	1	147.95	
		Материалы			
2		Бетон В40			0.80 м³
		2КС2 4.28-34			
		Сборочные единицы			
1	Стр. 164	Каркас простр. КП 204	1	176.95	
		Материалы			
2		Бетон В40			0.80 м³
		2КС2 4.28-35			
		Сборочные единицы			
1	Стр. 164	Каркас простр. КП 205	1	198.91	
		Материалы			
2		Бетон В40			0.80 м³

Инв. № подл. | Подп. и дата | Взам. инв. №

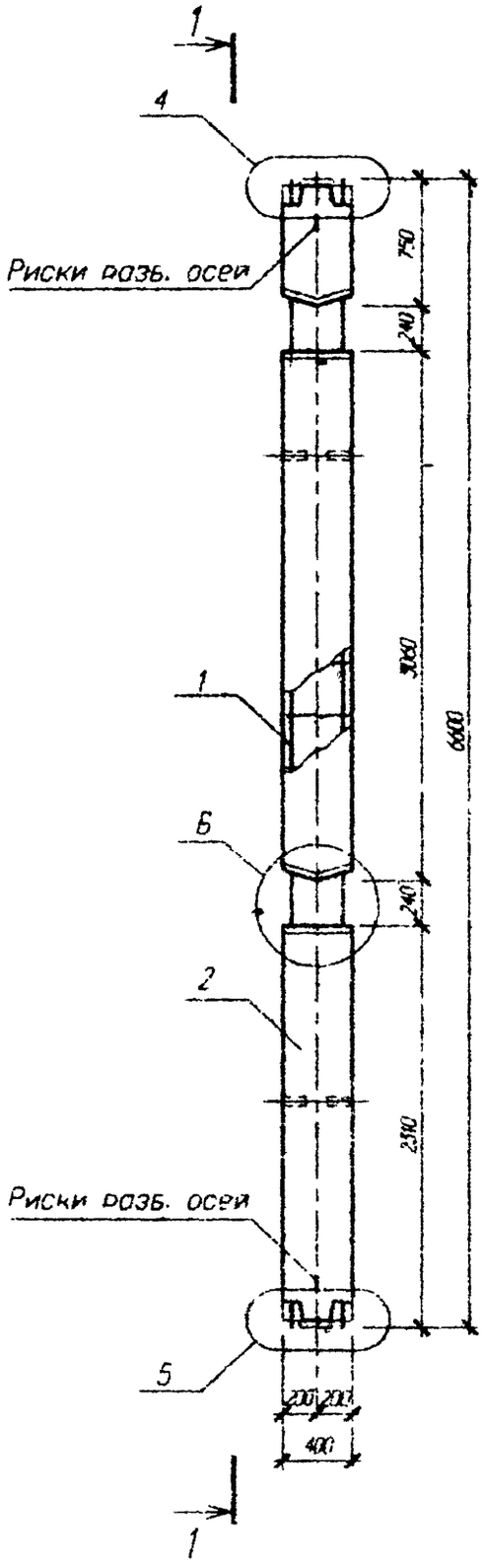

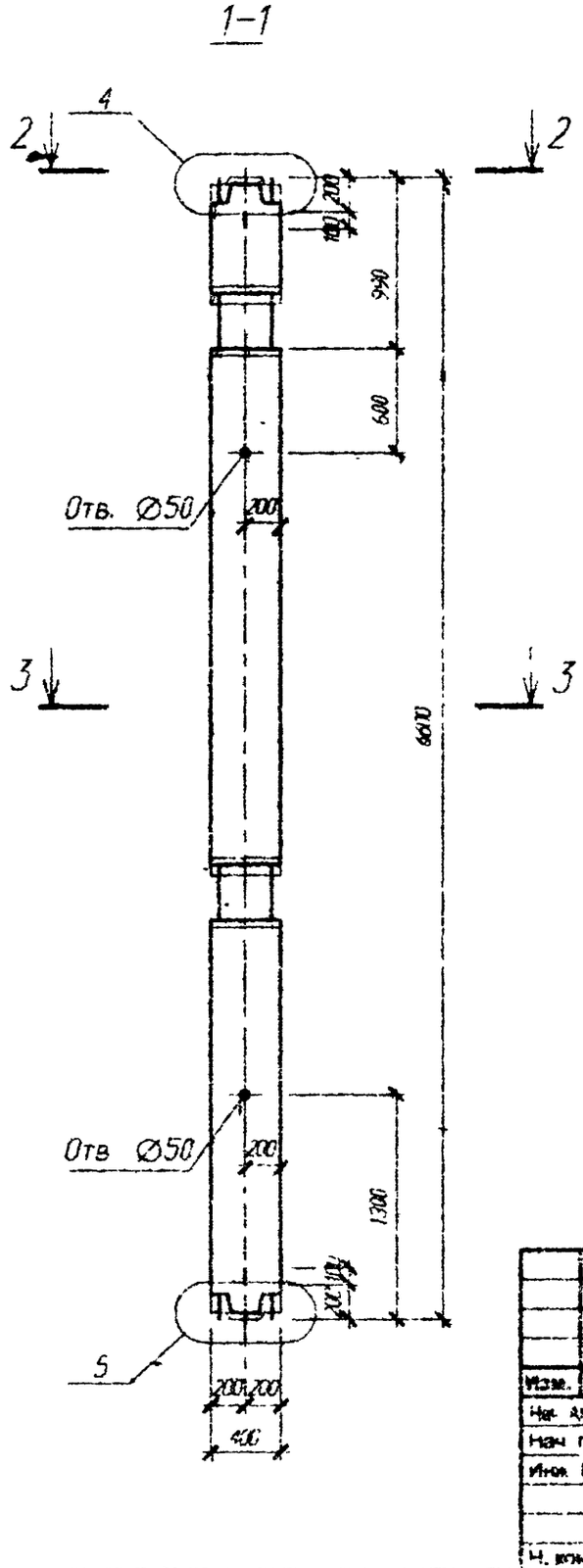

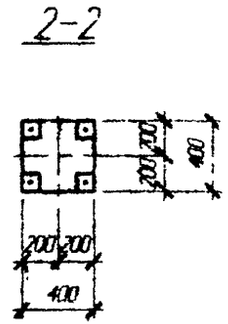

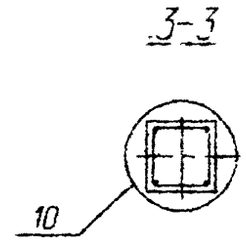

Узлы Б см. стр. 212
Узлы 4,5,10 см. серию 1.020-1/83 2-3 ООУ

Изм.	Кол.уч.	Лист	N док.	Подпись	Дата	Б1.020.1-7.2-2-СБ17		
Нач. АКМ2		Новак			09.98	Колонны	Стадия	Масса	Масштаб
Нач. гр.		Ешман			09.98	1КС2 4.33-11...15 1КС2 4.33-21...25 1КС2 4,33-31...35	С		
Инж. II к.		Суходола			09.98		Лист 1	Листов 4	
Н. контр.		Маркович			09.98		АП "Институт "БЕЛПРОЕКТ"		

Инв. N подл. 140708 | Подп. и дата 11.98 | Взам. инв. N

Поз	Обозначение	Наименование	Кол	Масса ед. кг	Примечание
		2КС2 4.33-11			
		Сборочные единицы			
1	Стр. 165	Каркас простр. КП 206	1	106.81	
		Материалы			
2		Бетон В25			0.96 м³
		2КС2 4.33-12			
		Сборочные единицы			
1	Стр. 166	Каркас простр. КП 207	1	147.47	
		Материалы			
2		Бетон В25			0.96 м³
		2КС2 4.33-13			
		Сборочные единицы			
1	Стр. 166	Каркас простр. КП 208	1	161.11	
		Материалы			
2		Бетон В25			0.96 м³
		2КС2 4.33-14			
		Сборочные единицы			
1	Стр. 167	Каркас простр. КП 209	1	194.63	
		Материалы			
2		Бетон В25			0.96 м³
		2КС2 4.33-15			
		Сборочные единицы			
1	Стр. 167	Каркас простр. КП 210	1	220.51	
		Материалы			
2		Бетон В25			0.96 м³

Поз	Обозначение	Наименование	Кол	Масса ед. кг	Примечание
		2КС2 4.33-21			
		Сборочные единицы			
1	Стр. 165	Каркас простр. КП 206	1	106.81	
		Материалы			
2		Бетон В30			0.96 м³
		2КС2 4.33-22			
		Сборочные единицы			
1	Стр. 166	Каркас простр. КП 207	1	147.47	
		Материалы			
2		Бетон В30			0.96 м³
		2КС2 4.33-23			
		Сборочные единицы			
1	Стр. 166	Каркас простр. КП 208	1	161.11	
		Материалы			
2		Бетон В30			0.96 м³
		2КС2 4.33-24			
		Сборочные единицы			
1	Стр. 167	Каркас простр. КП 209	1	194.63	
		Материалы			
2		Бетон В30			0.96 м³
		2КС2 4.33-25			
		Сборочные единицы			
1	Стр. 167	Каркас простр. КП 210	1	220.51	
		Материалы			
2		Бетон В30			0.96 м³

Инв. № подл. | Подп. и дата | Взам. инв. №

Изм. | Кол. | Лист | № док. | Подпись | Дата

Поз	Обозначение	Наименование	Кол	Масса ед кг	Приме-чание
		2КС2 4.33-31			
		Сборочные единицы			
1	Стр. 165	Каркас простр. КП 206	1	106.81	
		Материалы			
2		Бетон В40			0.96 м³
		2КС2 4.33-32			
		Сборочные единицы			
1	Стр. 166	Каркас простр. КП 207	1	147.47	
		Материалы			
2		Бетон В40			0.96 м³
		2КС2 4.33-33			
		Сборочные единицы			
1	Стр. 166	Каркас простр. КП 208	1	161.11	
		Материалы			
2		Бетон В40			0.96 м³
		2КС2 4.33-34			
		Сборочные единицы			
1	Стр. 167	Каркас простр. КП 209	1	194.63	
		Материалы			
2		Бетон В40			0.96 м³
		2КС2 4.33-35			
		Сборочные единицы			
1	Стр. 167	Каркас простр. КП 210	1	220.51	
		Материалы			
2		Бетон В40			0.96 м³

Инв. N подл. | Подп. и дата | Взам. инв. N

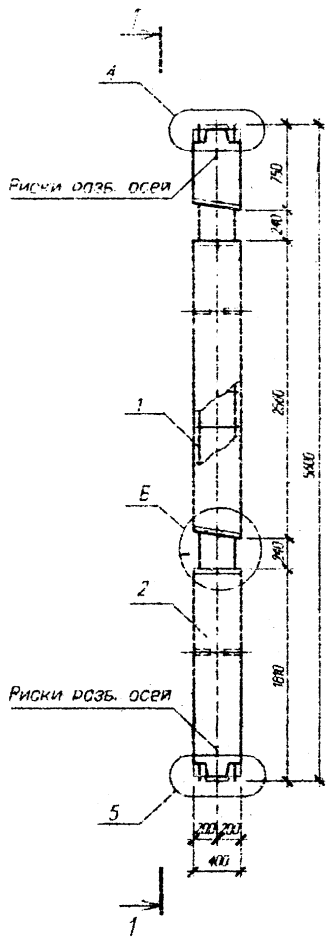

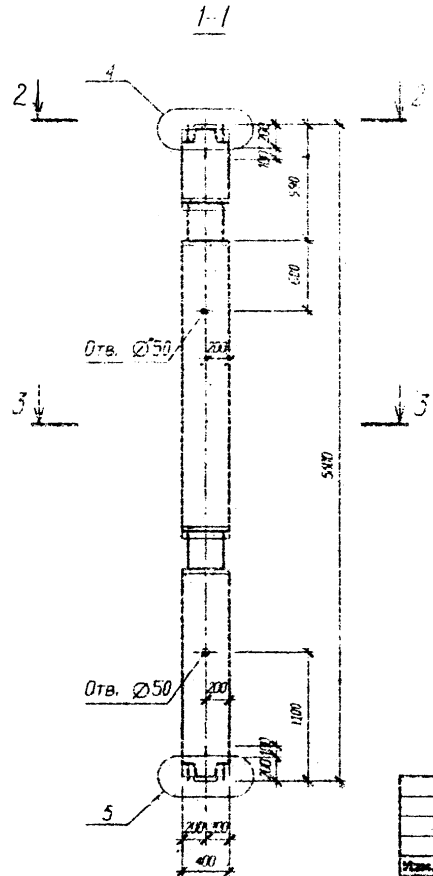

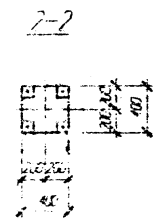

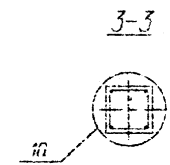

Узлы Б см. стр. 212
Узлы 4,5,10 см. серию 1.020-1/83.2-3 ООУ

Изм.	Кол.	Лист	N док.	Подпись	Дата	**Б1.020.1-7.2-2-СБ18**
Нач. АКМ2		Новик			09.98	**Колонны** 2КС1 4.28-11...15 2КС1 4.28-21...25 2КС1 4.28-31...35
Нач. гр.		Ешман			09.98	
Инж. II к.		Суходола			09.98	
Н. контр.		Маркович			09.98	

Стадия	Масса	Масштаб
С	1160	
Лист 1	Листов 3	

АП "Институт "БЕЛПРОЕКТ"

Инв. N подл. 140708 | Подп. и дата 11.98 | Взам. инв. N

Поз	Обозначение	Наименование	Кол	Масса ед кг	Приме-чание
		2КС1 4.28-11			
		Сборочные единицы			
1	Стр. 168	Каркас простр. КП 301	1	98.91	
		Материалы			
2		Бетон В25			0.80 м³
		2КС1 4.28-12			
		Сборочные единицы			
1	Стр. 169	Каркас простр. КП 302	1	135.97	
		Материалы			0.80 м³
2		Бетон В25			
		2КС1 4.28-13			
		Сборочные единицы			
1	Стр. 169	Каркас простр. КП 303	1	147.57	
		Материалы			
2		Бетон В25			0.80 м³
		2КС1 4.28-14			
		Сборочные единицы			
1	Стр. 170	Каркас простр. КП 304	1	176.57	
		Материалы			
2		Бетон В25			0.80 м³
		2КС1 4.28-15			
		Сборочные единицы			
1	Стр. 170	Каркас простр. КП 305	1	198.53	
		Материалы			
2		Бетон В25			0.80 м³

Поз	Обозначение	Наименование	Кол	Масса ед кг	Приме-чание
		2КС1 4.28-21			
		Сборочные единицы			
1	Стр. 168	Каркас простр. КП 301	1	98.91	
		Материалы			
2		Бетон В30			0.80 м³
		2КС1 4.28-22			
		Сборочные единицы			
1	Стр. 169	Каркас простр. КП 302	1	135.97	
		Материалы			
2		Бетон В30			0.80 м³
		2КС1 4.28-23			
		Сборочные единицы			
1	Стр. 169	Каркас простр. КП 303	1	147.57	
		Материалы			
2		Бетон В30			0.80 м³
		2КС1 4.28-24			
		Сборочные единицы			
1	Стр. 170	Каркас простр. КП 304	1	176.57	
		Материалы			
2		Бетон В30			0.80 м³
		2КС1 4.28-25			
		Сборочные единицы			
1	Стр. 170	Каркас простр. КП 305	1	198.53	
		Материалы			
2		Бетон В30			0.80 м³

Инв. № подл. | Подп. и дата | Взам. инв. №

Изм. | Кол.уч. | Лист | № док. | Подпись | Дата

Б1.020.1-7.2-2-СБ18

Лист 2

Поз	Обозначение	Наименование	Кол	Масса ед кг	Приме-чание
		2КС1 4.28-31			
		Сборочные единицы			
1	Стр. 168	Каркас простр. КП 301	1	98.91	
		Материалы			
2		Бетон В40			0.60 м³
		2КС1 4.28-32			
		Сборочные единицы			
1	Стр. 169	Каркас простр. КП 302	1	135.97	
		Материалы			
2		Бетон В40			0.80 м³
		2КС1 4.28-33			
		Сборочные единицы			
1	Стр. 169	Каркас простр. КП 303	1	147.57	
		Материалы			
2		Бетон В40			0.80 м³
		2КС1 4.28-34			
		Сборочные единицы			
1	Стр. 170	Каркас простр. КП 304	1	176.57	
		Материалы			
2		Бетон В40			0.80 м³
		2КС1 4.28-35			
		Сборочные единицы			
1	Стр. 170	Каркас простр. КП 305	1	198.53	
		Материалы			
2		Бетон В40			0.80 м³

Инв. N подл. | Подп. и дата | Взам. инв. N

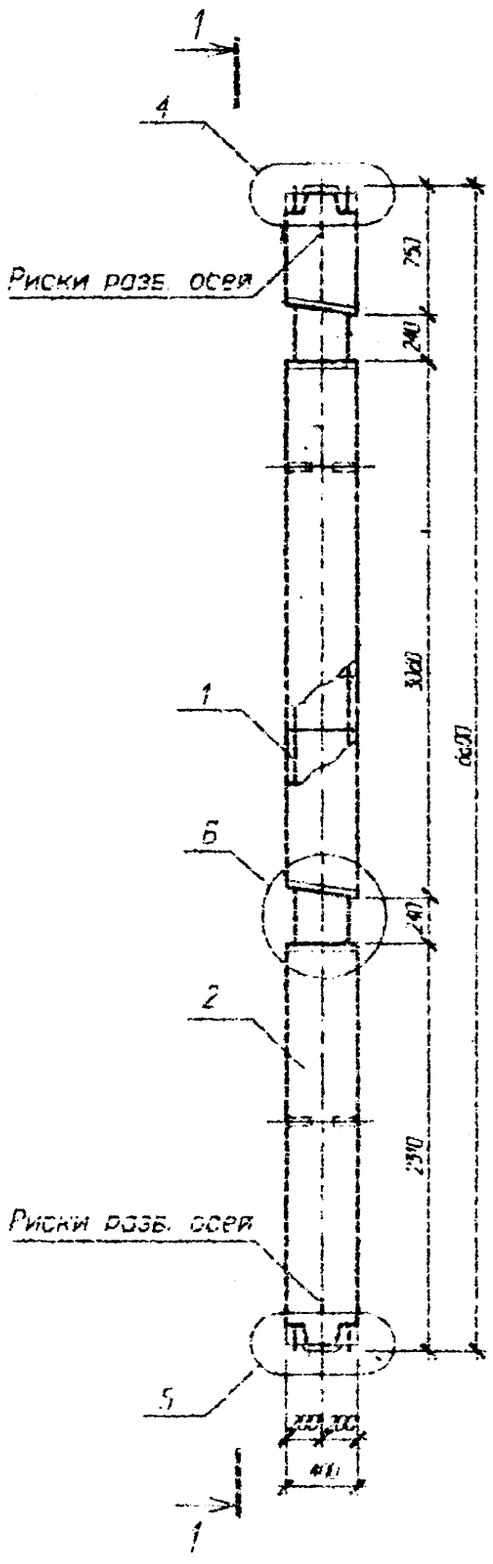

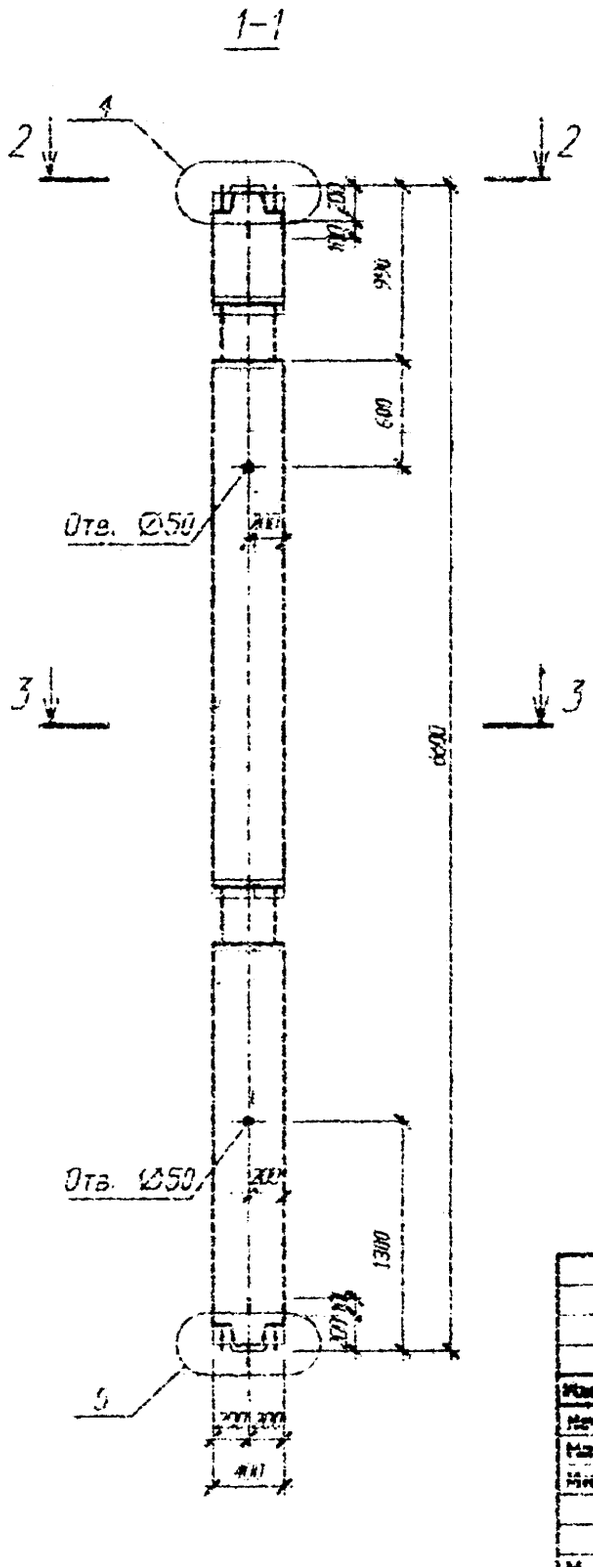

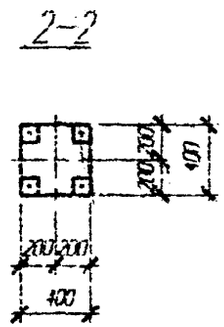

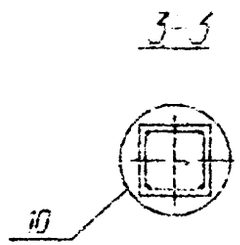

Узлы 6 см. стр. 212
Узлы 4,5,10 см. серию 1.020-1/83. 2-3 ООУ

						Б1.020.1-7.2-2-СБ19		
Изм.	Кол.уч.	Лист	№ док.	Подпись	Дата	Колонны	Стадия	Масса	Масштаб
Нач. АКМ2		Новик			09.98	2КС1 4.33-11...15	С		
Нач. гр.		Ешман			09.98	2КС1 4.33-21...25			
Инж. II к.		Суходола			09.98	2КС1 4.33-31...35	Лист 1	Листов 1	
							АП "Институт "БЕЛПРОЕКТ"		
Н. контр.		Маркович			09.98				

Инв. № подл. 140708 | Подп. и дата | Взам. инв. №

Поз.	Обозначение	Наименование	Кол	Масса ед кг	Приме-чание
		2КС1 4.33-11			
		Сборочные единицы			
1	Стр. 171	Каркас простр. КП 306	1	106.43	
		Материалы			
2		Бетон В25			0.96 м³
		2КС1 4.33-12			
		Сборочные единицы			
1	Стр. 172	Каркас простр. КП 307	1	147.09	
		Материалы			
2		Бетон В25			0.96 м³
		2КС1 4.33-13			
		Сборочные единицы			
1	Стр. 172	Каркас простр. КП 308	1	160.73	
		Материалы			
2		Бетон В25			0.96 м³
		2КС1 4.33-14			
		Сборочные единицы			
1	Стр. 173	Каркас простр. КП 309	1	194.25	
		Материалы			
2		Бетон В25			0.96 м³
		2КС1 4.33-15			
		Сборочные единицы			
1	Стр. 173	Каркас простр. КП 310	1	220.13	
		Материалы			
2		Бетон В25			0.96 м³

Поз	Обозначение	Наименование	Кол	Масса ед кг	Приме-чание
		2КС1 4.33-21			
		Сборочные единицы			
1	Стр. 171	Каркас простр. КП 306	1	106 43	
		Материалы			
2		Бетон В30			0.96 м³
		2КС1 4.33-22			
		Сборочные единицы			
1	Стр. 172	Каркас простр. КП 307	1	147.09	
		Материалы			
2		Бетон В30			0.96 м³
		2КС1 4.33-23			
		Сборочные единицы			
1	Стр. 172	Каркас простр. КП 308	1	160.73	
		Материалы			
2		Бетон В30			0.96 м³
		2КС1 4.33-24			
		Сборочные единицы			
1	Стр. 173	Каркас простр. КП 309	1	194.25	
		Материалы			
2		Бетон В30			0.96 м³
		2КС1 4.33-25			
		Сборочные единицы			
1	Стр. 173	Каркас простр. КП 310	1	220.13	
		Материалы			
2		Бетон В30			0.96 м³

Инв. № подл. | Подп. и дата | Взам. инв. №

Изм. | Кол. | Лист | № док. | Подпись | Дата

Поз	Обозначение	Наименование	Кол	Масса ед кг	Приме-чание
		2КС1 4.33-31			
		Сборочные единицы			
1	Стр. 171	Каркас простр. КП 306	1	106.43	
		Материалы			
2		Бетон В40			0.96 м³
		2КС1 4.33-32			
		Сборочные единицы			
1	Стр. 172	Каркас простр. КП 307	1	147.09	
		Материалы			
2		Бетон В40			0.96 м³
		2КС1 4.33-33			
		Сборочные единицы			
1	Стр. 172	Каркас простр. КП 308	1	160.73	
		Материалы			
2		Бетон В40			0.96 м³
		2КС1 4.33-34			
		Сборочные единицы			
1	Стр. 173	Каркас простр. КП 309	1	194.25	
		Материалы			
2		Бетон В40			0.96 м³
		2КС1 4.33-35			
		Сборочные единицы			
1	Стр. 173	Каркас простр. КП 310	1	220.13	
		Материалы			
2		Бетон В40			0.96 м³

Инв. № подл. | Подп. и дата | Взам. инв. №

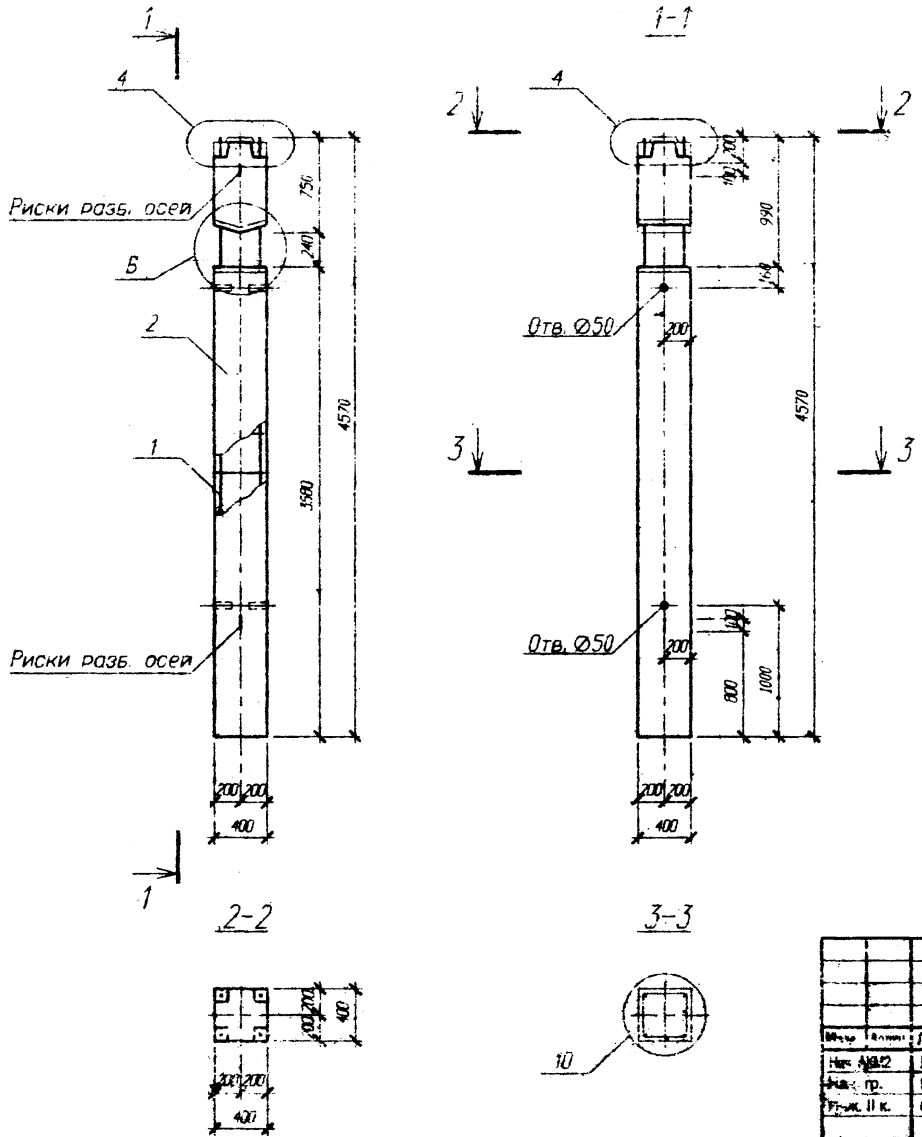

Узел Б см. стр. 212

Узлы 4,10 -см. серию 1.020-1/83. 2-3 ООУ

Изм.	Кол.	Лист	N док.	Подпись	Дата
Нач. АКМ2		Новак			09.98
Нач. гр.		Ешман			09.98
Рук. II к.		Суходола			09.98
Н. контр.		Маркович			09.98

Б1.020.1-7.2-2-СБ20

Колонны

1КН2 4.28.11...15
1КН2 4.28-21...25
1КН2 4.28-31...35

Стадия	Масса	Масштаб
С		

Лист 1 Листов 3

АП "Институт "БЕЛПРОЕКТ"

Инв. N подл. 140 408 | Подп. и дата 14.11.98 | Взам. инв. N

Поз	Обозначение	Наименование	Кол	Масса ед кг	Примечание
		1КН2 4.28-11			
		Сборочные единицы			
1	Стр. 174	Каркас простр. КП 401	1	63.44	
		Материалы			
2		Бетон В25			0.68 м³
		1КН2 4.28-12			
		Сборочные единицы			
1	Стр. 175	Каркас простр. КП 402	1	87.65	
		Материалы			
2		Бетон В25			0.68 м³
		1КН2 4.28-13			
		Сборочные единицы			
1	Стр. 175	Каркас простр. КП 403	1	97.13	
		Материалы			
2		Бетон В25			0.68 м³
		1КН2 4.28-14			
		Сборочные единицы			
1	Стр. 176	Каркас простр. КП 404	1	119.42	
		Материалы			
2		Бетон В25			0.68 м³
		1КН2 4.28-15			
		Сборочные единицы			
1	Стр. 176	Каркас простр. КП 405	1	137.34	
		Материалы			
2		Бетон В25			0.68 м³

Поз	Обозначение	Наименование	Кол	Масса ед кг	Примечание
		1КН2 4.28-21			
		Сборочные единицы			
1	Стр. 174	Каркас простр. КП 401	1	63.44	
		Материалы			
2		Бетон В30			0.68 м³
		1КН2 4.28-22			
		Сборочные единицы			
1	Стр. 175	Каркас простр. КП 402	1	87.65	
		Материалы			
2		Бетон В30			0.68 м³
		1КН2 4.28-23			
		Сборочные единицы			
1	Стр. 175	Каркас простр. КП 403	1	97.13	
		Материалы			
2		Бетон В30			0.68 м³
		1КН2 4.28-24			
		Сборочные единицы			
1	Стр. 176	Каркас простр. КП 404	1	119.42	
		Материалы			
2		Бетон В30			0.68 м³
		1КН2 4.28-25			
		Сборочные единицы			
1	Стр. 176	Каркас простр. КП 405	1	137.34	
		Материалы			
2		Бетон В30			0.68 м³

Инв. N подл. | Подп. и дата | Взам. инв. N

Изм.	Колич	Лист	N док.	Подпись	Дата

Б1.020.1-7.2-2-СБ20

Лист 2

Поз	Обозначение	Наименование	Кол	Масса ед. кг	Примечание
		1КН2 4.28-31			
		Сборочные единицы			
1	Стр. 174	Каркас простр. КП 401	1	63.44	
		Материалы			
2		Бетон В40			0.68 м³
		1КН2 4.28-32			
		Сборочные единицы			
1	Стр. 175	Каркас простр. КП 402	1	87.65	
		Материалы			
2		Бетон В40			0.68 м³
		1КН2 4.28-33			
		Сборочные единицы			
1	Стр. 175	Каркас простр. КП 403	1	97.13	
		Материалы			
2		Бетон В40			0.68 м³
		1КН2 4.28-34			
		Сборочные единицы			
1	Стр. 176	Каркас простр. КП 404	1	119.42	
		Материалы			
2		Бетон В40			0.68 м³
		1КН2 4.28-35			
		Сборочные единицы			
1	Стр. 176	Каркас простр. КП 405	1	137.34	
		Материалы			
2		Бетон В40			0.68 м³

Инв. № подл. | Подп. и дата | Взам. инв. №

Изм. | Кол.уч. | Лист | N док. | Подпись | Дата

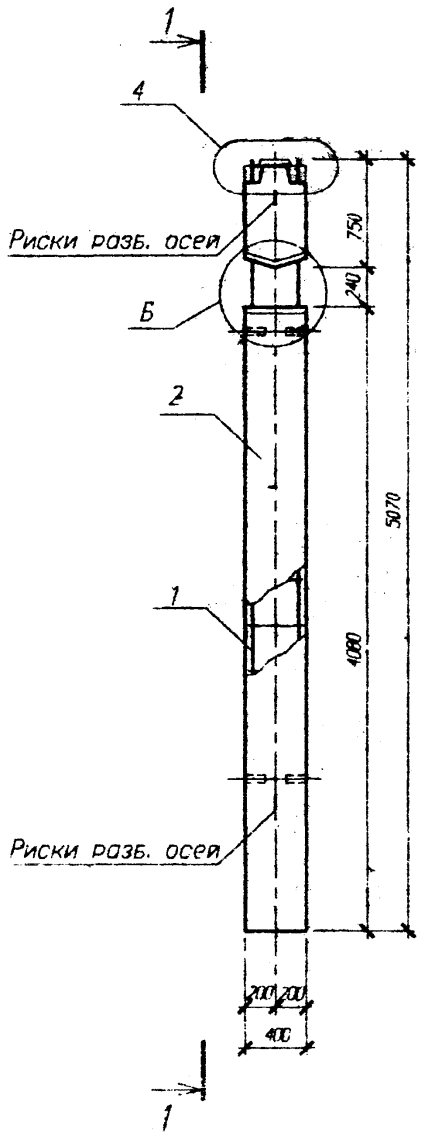

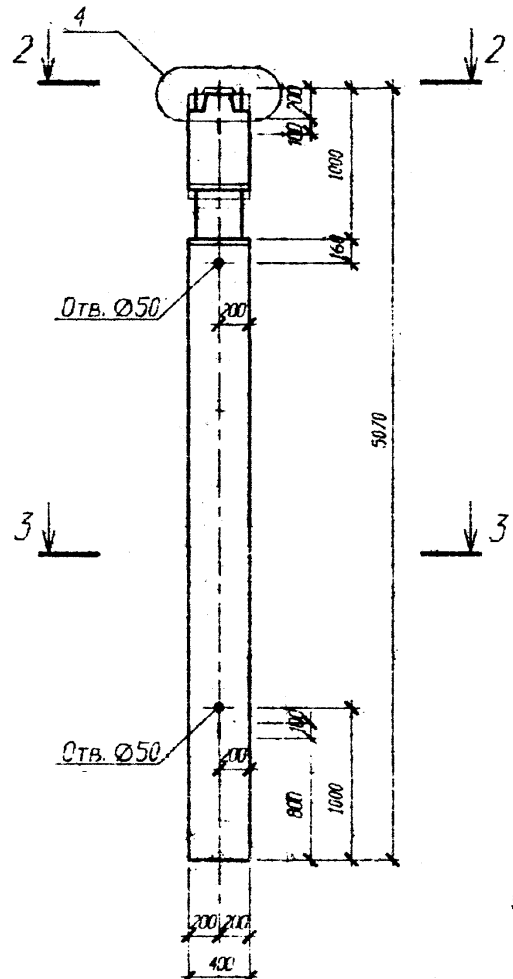

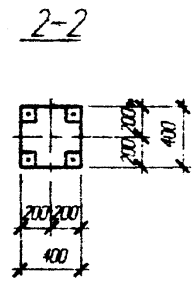

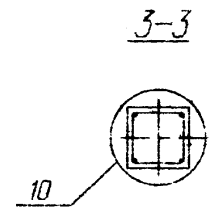

Узел Б см. стр. 212
Узлы 4.10 см. серию 1.020-1/83. 2-3 ООУ

Изм.	Кол.уч.	Лист	N док.	Подпись	Дата
Нач. АКМ2		Новак			09.96
Нач. гр.		Ешьян			09.96
Инж. II к.		Суходола			09.96
Н. контр.		Маркович			09.96

51.020.1-7.2-2-С521

Колонны
1КН2 4.33-11...15
1КН2 4.33-21...25
1КН2 4.33-31...35

Стадия	Масса	Масштаб
С		
Лист 1	Листов 3	

АП "Институт "БЕЛПРОЕКТ"

Инв. N подл. | Подп. и дата | Взам. инв. N
Подп. и дата 11.98

Поз	Обозначение	Наименование	Кол	Масса ед кг	Приме-чание
		1КН2 4.33-11			
		Сборочные единицы			
1	Стр. 177	Каркас простр. КП 406	1	67.22	
		Материалы			
2		Бетон В25			0.76 м³
		1КН2 4.33-12			
		Сборочные единицы			
1	Стр. 178	Каркас простр. КП 407	1	92.88	
		Материалы			
2		Бетон В25			0.76 м³
		1КН2 4.33-13			
		Сборочные единицы			
1	Стр. 178	Каркас простр. КП 408	1	103.4	
		Материалы			
2		Бетон В25			0.76 м³
		1КН2 4.33-14			
		Сборочные единицы			
1	Стр. 179	Каркас простр. КП 409	1	127.71	
		Материалы			
2		Бетон В25			0.76 м³
		1КН2 4.33-15			
		Сборочные единицы			
1	Стр. 179	Каркас простр. КП 410	1	147.59	
		Материалы			
2		Бетон В25			0.76 м³

Поз	Обозначение	Наименование	Кол	Масса ед кг	Приме-чание
		1КН2 4.33-21			
		Сборочные единицы			
1	Стр. 177	Каркас простр. КП 406	1	67.22	
		Материалы			
2		Бетон В30			0.76 м³
		1КН2 4.33-22			
		Сборочные единицы			
1	Стр. 178	Каркас простр. КП 407	1	92.88	
		Материалы			
2		Бетон В30			0.76 м³
		1КН2 4.33-23			
		Сборочные единицы			
1	Стр. 178	Каркас простр. КП 408	1	103.4	
		Материалы			
2		Бетон В30			0.76 м³
		1КН2 4.33-24			
		Сборочные единицы			
1	Стр. 179	Каркас простр. КП 409	1	127.71	
		Материалы			
2		Бетон В30			0.76 м³
		1КН2 4.33-25			
		Сборочные единицы			
1	Стр. 179	Каркас простр. КП 410	1	147.59	
		Материалы			
2		Бетон В30			0.76 м³

Инв. N подл. | Подп. и дата | Взам. инв. N

Изм.	Кол.уч.	Лист	N док.	Подпись	Дата

Б1.020.1-7.2-2-СБ21

Лист 2

Поз	Обозначение	Наименование	Кол	Масса ед. кг	Примечание
		1КН2 4.33-31			
		Сборочные единицы			
1	Стр. 177	Каркас простр. КП 406	1	67.22	
		Материалы			
2		Бетон В40			0.76 м³
		1КН2 4.33-32			
		Сборочные единицы			
1	Стр. 178	Каркас простр. КП 407	1	92.88	
		Материалы			
2		Бетон В40			0.76 м³
		1КН2 4.33-33			
		Сборочные единицы			
1	Стр. 178	Каркас простр. КП 408	1	103.4	
		Материалы			
2		Бетон В40			0.76 м³
		1КН2 4.33-34			
		Сборочные единицы			
1	Стр. 179	Каркас простр. КП 409	1	127.71	
		Материалы			
2		Бетон В40			0.76 м³
		1КН2 4.33-35			
		Сборочные единицы			
1	Стр. 179	Каркас простр. КП 410	1	147.59	
		Материалы			
2		Бетон В40			0.76 м³

Инв. N подл. | Подп. и дата | Взам. инв. N

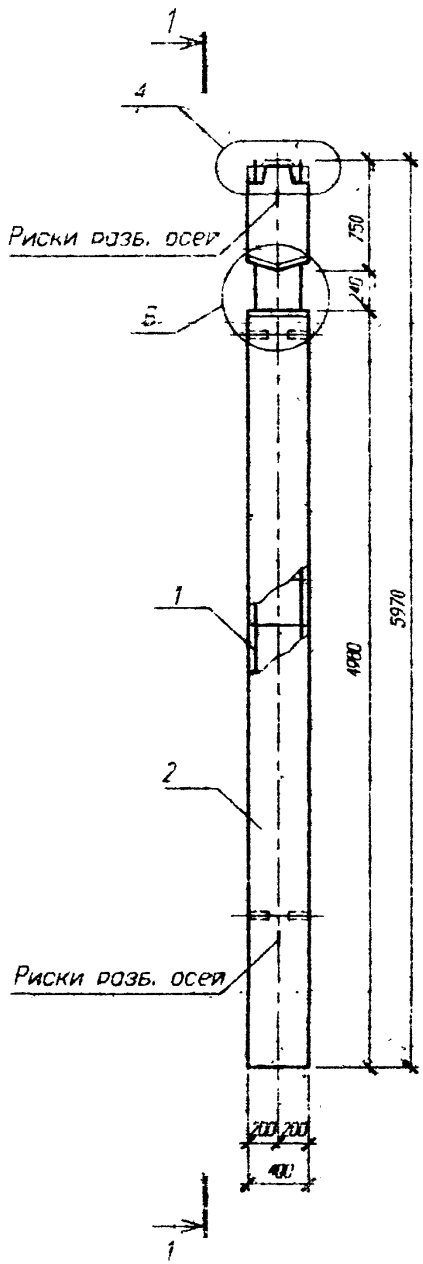

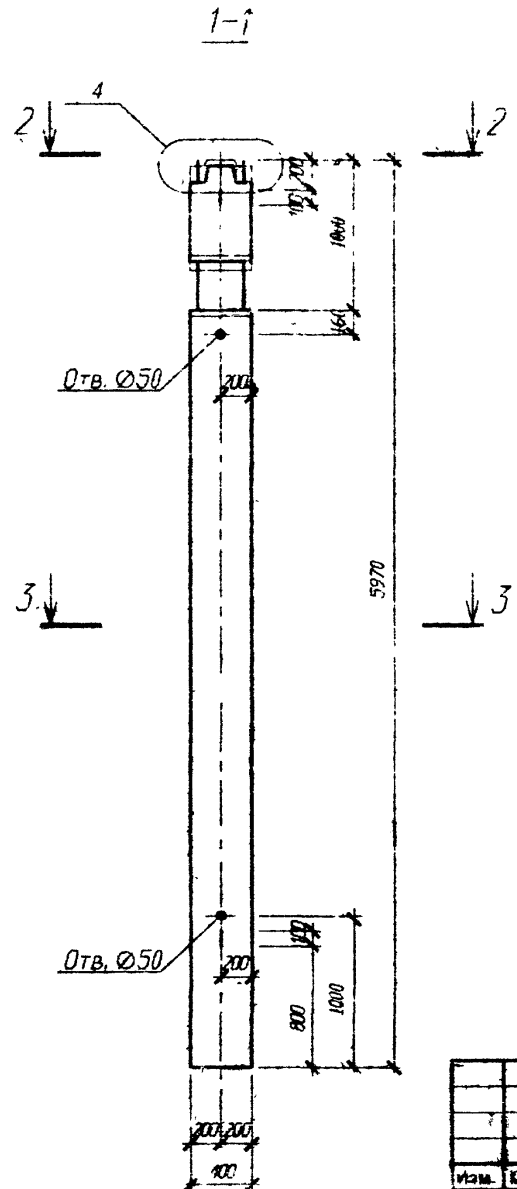

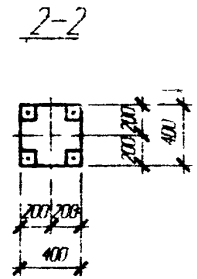

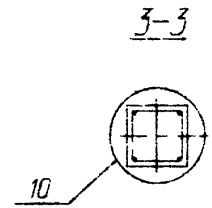

Узел Б см. стр. 212
Узлы 4,10 см. серию 1.020-1/83. 2-3 ООУ

Изм.	Кол.уч.	Лист	N док.	Подпись	Дата
Нач. АКМР		Новак			09.98
Нач. гр.		Ешкаев			09.98
Инж. N к.		Суходола			09.98
Н. контр.		Мержевич			09.98

Б1.020.1-7.2-2-СБ22

Колонны

1КН2 4.42-11...15
1КН2 4.42-21...25
1КН2 4.42-31...35

Стадия	Масса	Масштаб
С	1160	
Лист 1	Листов 2	

АЛ "Институт "БЕЛПРОЕКТ"

Инв. N подл. | Подп. и дата | Взам. инв. N

Поз	Обозначение	Наименование	Кол	Масса ед кг	Примечание
		1КН2 4.42-11			
		Сборочные единицы			
1	Стр. 180	Каркас простр. КП 411	1	73.83	
		Материалы			
2		Бетон В25			0.90 м³
		1КН2 4.42-12			
		Сборочные единицы			
1	Стр. 181	Каркас простр. КП 412	1	102.69	
		Материалы			
2		Бетон В25			0.90 м³
		1КН2 4.42-13			
		Сборочные единицы			
1	Стр. 181	Каркас простр. КП 413	1	115.05	
		Материалы			
2		Бетон В25			0.90 м³
		1КН2 4.42-14			
		Сборочные единицы			
1	Стр. 182	Каркас простр. КП 414	1	143.26	
		Материалы			
2		Бетон В25			0.90 м³
		1КН2 4.42-15			
		Сборочные единицы			
1	Стр. 182	Каркас простр. КП 415	1	166.7	
		Материалы			
2		Бетон В25			0.90 м³

Поз	Обозначение	Наименование	Кол	Масса ед кг	Примечание
		1КН2 4.42-21			
		Сборочные единицы			
1	Стр. 180	Каркас простр. КП 411	1	73.83	
		Материалы			
2		Бетон В30			0.90 м³
		1КН2 4.42-22			
		Сборочные единицы			
1	Стр. 181	Каркас простр. КП 412	1	102.69	
		Материалы			
2		Бетон В30			0.90 м³
		1КН2 4.42-23			
		Сборочные единицы			
1	Стр. 181	Каркас простр. КП 413	1	115.05	
		Материалы			
2		Бетон В30			0.90 м³
		1КН2 4.42-24			
		Сборочные единицы			
1	Стр. 182	Каркас простр. КП 414	1	143.26	
		Материалы			
2		Бетон В30			0.90 м³
		1КН2 4.42-25			
		Сборочные единицы			
1	Стр. 182	Каркас простр. КП 415	1	166.7	
		Материалы			
2		Бетон В30			0.90 м³

Изм.	Колич	Лист	N док	Подпись	Дата

51.020.1-7.2-2-СБ22

Лист 2

Инв. N подл. 140408 | Подп. и дата 11.98 | Взам. инв. N

Поз	Обозначение	Наименование	Кол	Масса ед кг	Приме-чание
		1КН2 4.42-31			
		Сборочные единицы			
1	Стр. 180	Каркас простр. КП 411	1	73.83	
		Материалы			
2		Бетон В40			0.90 м³
		1КН2 4.42-32			
		Сборочные единицы			
1	Стр. 181	Каркас простр. КП 412	1	102.69	
		Материалы			
2		Бетон В40			0.90 м³
		1КН2 4.42-33			
		Сборочные единицы			
1	Стр. 181	Каркас простр. КП 413	1	115.05	
		Материалы			
2		Бетон В40			0.90 м³
		1КН2 4.42-34			
		Сборочные единицы			
1	Стр. 182	Каркас простр. КП 414	1	143.26	
		Материалы			
2		Бетон В40			0.90 м³
		1КН2 4.42-35			
		Сборочные единицы			
1	Стр. 182	Каркас простр. КП 415	1	166.7	
		Материалы			
2		Бетон В40			0.90 м³

Инв. № подл. | Подп. и дата | Взам. инв. №

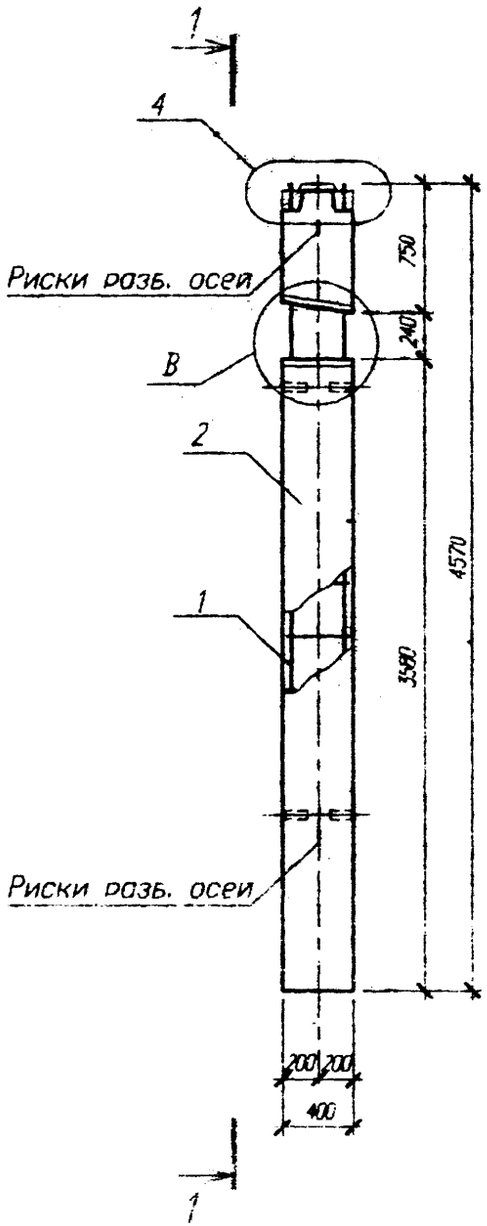

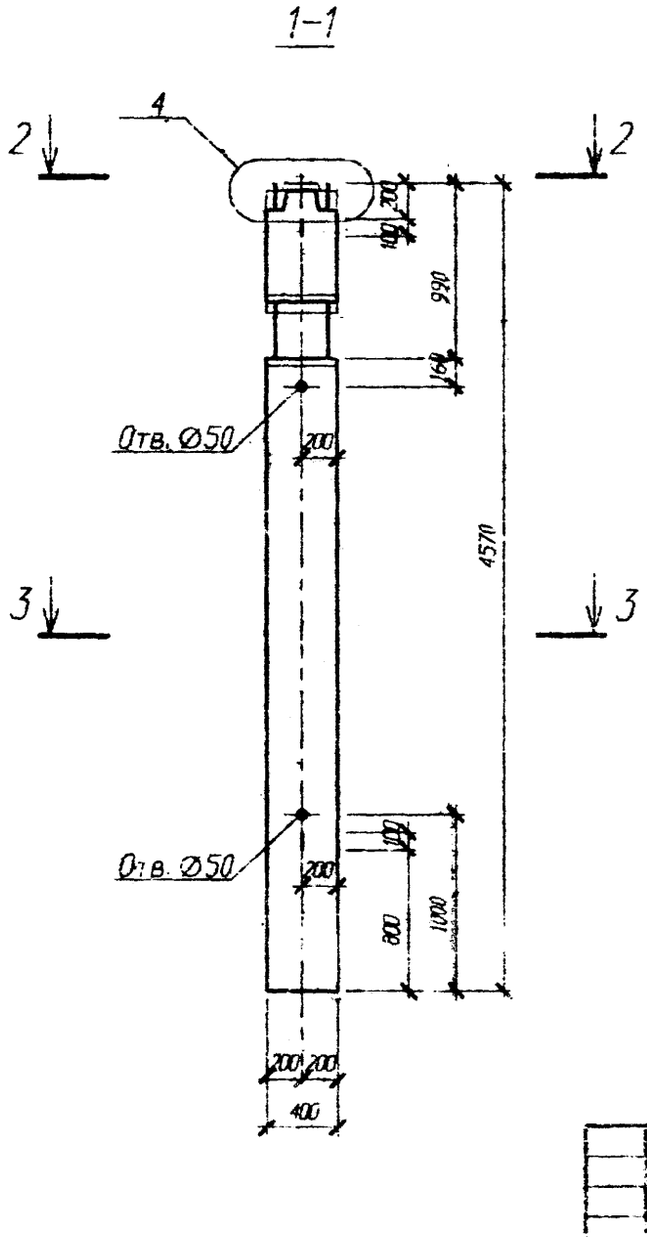

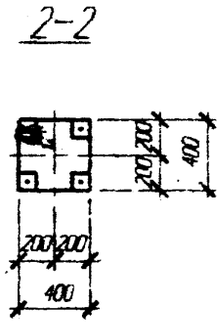

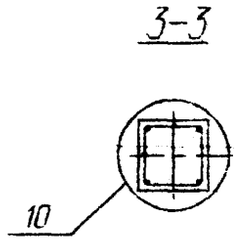

Узел В см. стр. 212
Узлы 4,10 см. серию 1.020-1/83.2-3 ООУ

Нач. АКМ2	Новик		09.98	
Нач. гр.	Ешман		09.98	
Инж. II к	Суходола		09.98	
Н. контр.	Маркевич		09.98	

Б1.020.1-7.2-2-СБ23

Колонны:

1КН1 4.28-11...15
1КН1 4.28-21...25
1КН1 4.28-31...35

Стадия	Масса	Масштаб
С		
Лист 1	Листов 3	

АП "Институт "БЕЛПРОЕКТ"

Инв. № подл. | Подп. и дата | Взам. инв. №

Поз	Обозначение	Наименование	Кол	Масса ед кг	Приме-чание
		1КН1 4.28-11			
		Сборочные единицы			
1	Стр. 183	Каркас простр. КП 501	1	63.25	
		Материалы			
2		Бетон В25			0.68 м³
		1КН1 4.28-12			
		Сборочные единицы			
1	Стр. 184	Каркас простр. КП 502	1	87.46	
		Материалы			
2		Бетон В25			0.68 м³
		1КН1 4.28-13			
		Сборочные единицы			
1	Стр. 184	Каркас простр. КП 503	1	96.94	
		Материалы			
2		Бетон В25			0.68 м³
		1КН1 4.28-14			
		Сборочные единицы			
1	Стр. 185	Каркас простр. КП 504	1	119.23	
		Материалы			
2		Бетон В25			0.68 м³
		1КН1 4.28-15			
		Сборочные единицы			
1	Стр. 185	Каркас простр. КП 505	1	137.15	
		Материалы			
2		Бетон В25			0.68 м³

Поз	Обозначение	Наименование	Кол	Масса ед кг	Приме-чание
		1КН1 4.28-21			
		Сборочные единицы			
1	Стр. 183	Каркас простр. КП 501	1	63.25	
		Материалы			
2		Бетон В30			0.68 м³
		1КН1 4.28-22			
		Сборочные единицы			
1	Стр. 184	Каркас простр. КП 502	1	87.46	
		Материалы			
2		Бетон В30			0.68 м³
		1КН1 4.28-23			
		Сборочные единицы			
1	Стр. 184	Каркас простр. КП 503	1	96.94	
		Материалы			
2		Бетон В30			0.68 м³
		1КН1 4.28-24			
		Сборочные единицы			
1	Стр. 185	Каркас простр. КП 504	1	119.23	
		Материалы			
2		Бетон В30			0.68 м³
		1КН1 4.28-25			
		Сборочные единицы			
1	Стр. 185	Каркас простр. КП 505	1	137.15	
		Материалы			
2		Бетон В30			0.68 м³

Инв. N подл. | Подп. и дата | Взам. инв. N

Изм.	Кол.уч.	Лист	N док.	Подпись	Дата

Б1.020.1-7.2-2-СБ23

Лист 2

Поз	Обозначение	Наименование	Кол	Масса ед кг	Примечание
		1КН1 4.28-31			
		Сборочные единицы			
1	Стр. 183	Каркас простр. КП 501	1	63.25	
		Материалы			
2		Бетон В40			0.68 м³
		1КН1 4.28-32			
		Сборочные единицы			
1	Стр. 184	Каркас простр. КП 502	1	87.46	
		Материалы			
2		Бетон В40			0.68 м³
		1КН1 4.28-33			
		Сборочные единицы			
1	Стр. 184	Каркас простр. КП 503	1	96.94	
		Материалы			
2		Бетон В40			0.68 м³
		1КН1 4.28-34			
		Сборочные единицы			
1	Стр. 185	Каркас простр. КП 504	1	119.23	
		Материалы			
2		Бетон В40			0.68 м³
		1КН1 4.28-35			
		Сборочные единицы			
1	Стр. 185	Каркас простр. КП 505	1	137.15	
		Материалы			
2		Бетон В40			0.68 м³

Инв. N подл. 140708 | Подп. и дата | Взам. инв. N

Изм.	Кол.	Лист	N док.	Подпись	Дата

Б1.020.1-7.2-2-СБ23

Лист 3

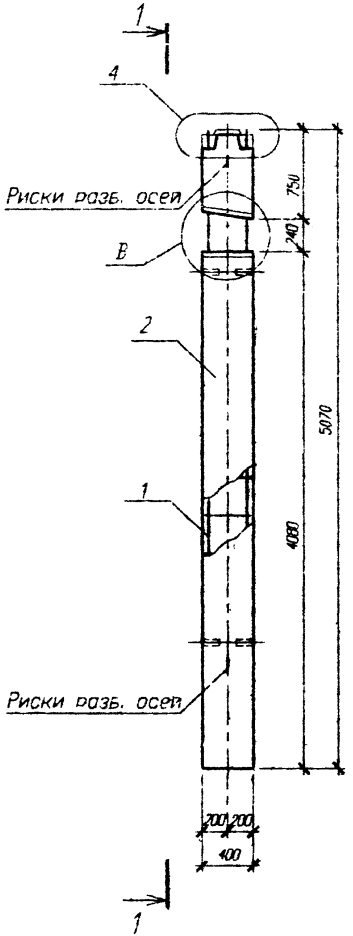

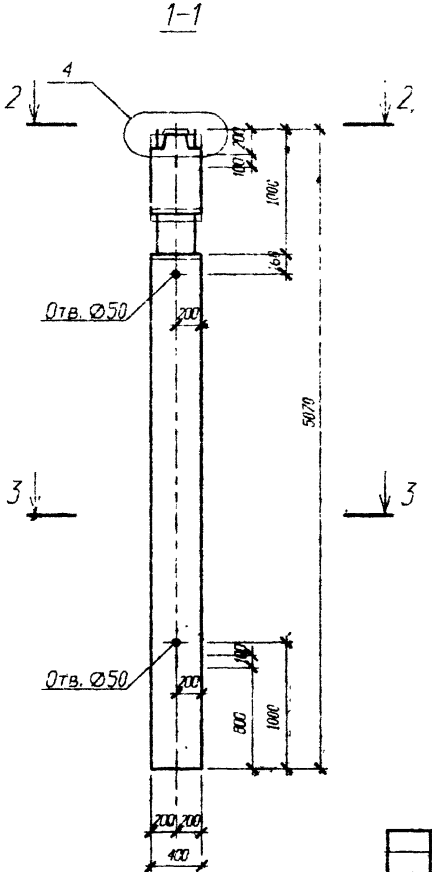

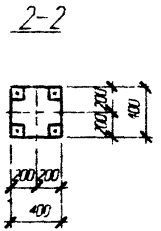

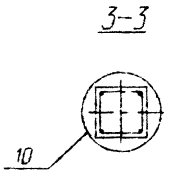

Узел В см. стр. 212
Узлы 4,10 см. серию 1.020-1/83.2-3 ООУ

Изм.	Кол.уч.	Лист	№ док.	Подпись	Дата
Нач. АКМ2		Новак			09.98
Нач. гр.		Ешман			09.98
Инж. II к.		Суходоля			09.98
Н. контр.		Маркович			09.98

Б1.020.1-7.2-2-СБ24

Колонны

1КН1 4.33-11...15
1КН1 4.33-21...25
1КН1 4.33-31...35

Стадия	Масса	Масштаб
С		
Лист 1	Листов 3	

АП "Институт "БЕЛПРОЕКТ"

Инв. N подл. 140408 | Подп. и дата 04.11.98 | Взам. инв. N

Поз	Обозначение	Наименование	Кол	Масса ед	Приме-
		1КН1 4.33-11			
		Сборочные единицы			
1	Стр. 186	Каркас простр. КП 506	1	67.03	
		Материалы			
2		Бетон В25			0.76 м³
		1КН1 4.33-12			
		Сборочные единицы			
1	Стр. 187	Каркас простр. КП 507	1	92.69	
		Материалы			
2		Бетон В25			0.76 м³
		1КН1 4.33-13			
		Сборочные единицы			
1	Стр. 187	Каркас простр. КП 508	1	103.21	
		Материалы			
2		Бетон В25			0.76 м³
		1КН1 4.33-14			
		Сборочные единицы			
1	Стр. 188	Каркас простр. КП 509	1	127.52	
		Материалы			
2		Бетон В25			0.76 м³
		1КН1 4.33-15			
		Сборочные единицы			
1	Стр. 188	Каркас простр. КП 510	1	147.4	
		Материалы			
2		Бетон В25			0.76 м³

Поз	Обозначение	Наименование	Кол	Масса ед кг	Приме-чание
		1КН1 4.33-21			
		Сборочные единицы			
1	Стр. 186	Каркас простр. КП 506	1	67.03	
		Материалы			
2		Бетон В30			0.76 м³
		1КН1 4.33-22			
		Сборочные единицы			
1	Стр. 187	Каркас простр. КП 507	1	92.69	
		Материалы			
2		Бетон В30			0.76 м³
		1КН1 4.33-23			
		Сборочные единицы			
1	Стр. 187	Каркас простр. КП 508	1	103.21	
		Материалы			
2		Бетон В30			0.76 м³
		1КН1 4.33-24			
		Сборочные единицы			
1	Стр. 188	Каркас простр. КП 509	1	127.52	
		Материалы			
2		Бетон В30			0.76 м³
		1КН1 4.33-25			
		Сборочные единицы			
1	Стр. 188	Каркас простр. КП 510	1	147.4	
		Материалы			
2		Бетон В30			0.76 м³

Инв. N подл. | Подп. и дата | Взам. инв. N

Изм.	Колич	Лист	N док	Подпись	Дата

51.020.1-7.2-2-СБ24

Лист 2

Поз.	Обозначение	Наименование	Кол.	Масса ед.	Приме-
		1КН1 4.33-31			
		Сборочные единицы			
1	Стр. 186	Каркас простр. КП 506	1	67.03	
		Материалы			
2		Бетон В40			0.76 м³
		1КН1 4.33-32			
		Сборочные единицы			
1	Стр. 187	Каркас простр. КП 507	1	92.69	
		Материалы			
2		Бетон В40			0.76 м³
		1КН1 4.33-33			
		Сборочные единицы			
1	Стр. 187	Каркас простр. КП 508	1	103.21	
		Материалы			
2		Бетон В40			0.76 м³
		1КН1 4.33-34			
		Сборочные единицы			
1	Стр. 188	Каркас простр. КП 509	1	127.52	
		Материалы			
2		Бетон В40			0.76 м³
		1КН1 4.33-35			
		Сборочные единицы			
1	Стр. 188	Каркас простр. КП 510	1	147.4	
		Материалы			
2		Бетон В40			0.76 м³

Инв. N подл. 140408 | Подп. и дата | Взам. инв. N

Изм.	Кол.	Лист	N док.	Подпись	Дата

Б1.020.1-7.2-2-СБ24

Лист 3

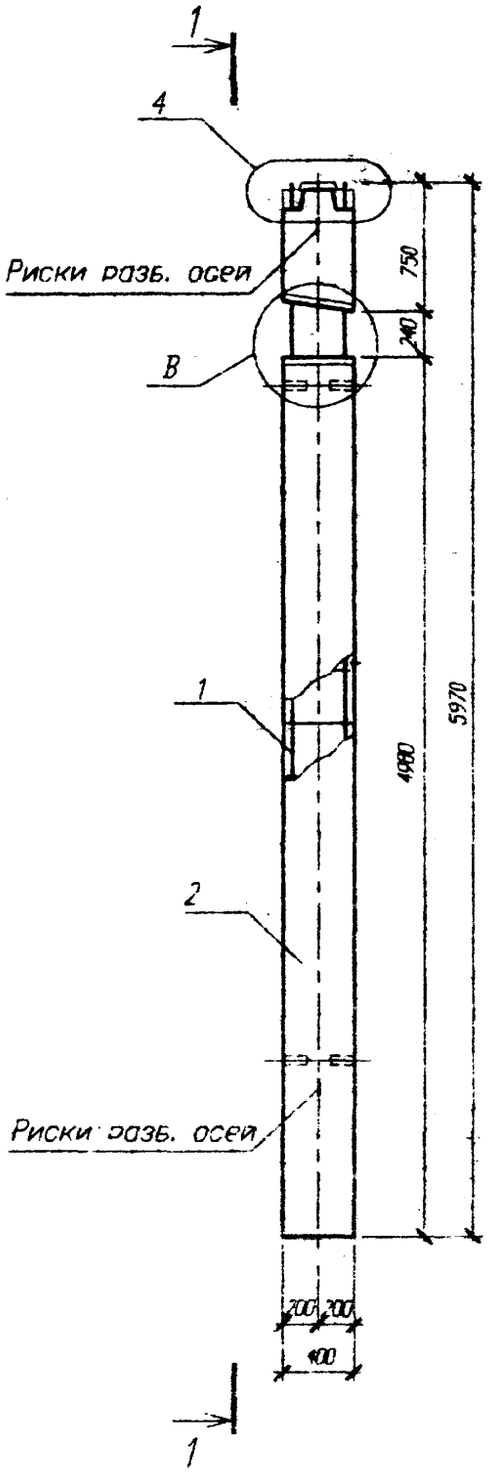

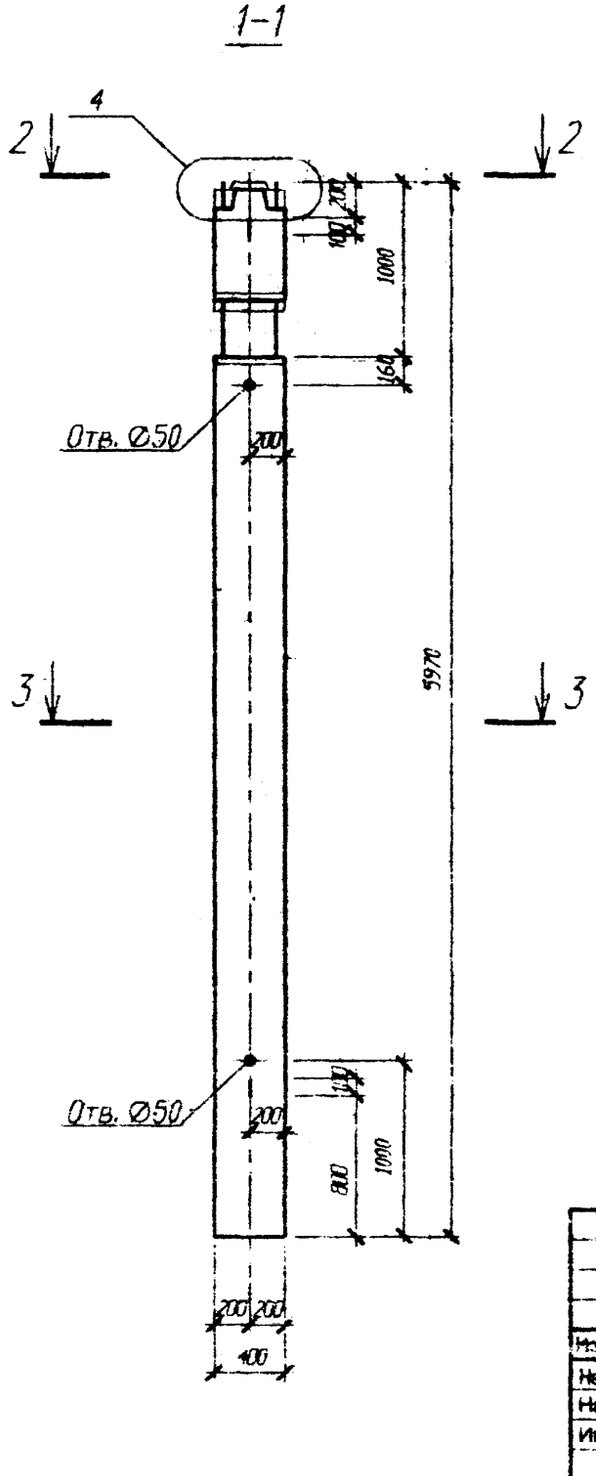

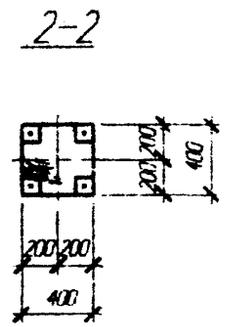

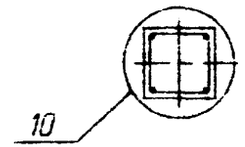

Узел В см. стр. 212
Узлы 4,10 см. серию 1.020-1/83. 2-3 ОВУ

Инв. N подл.	Подп. и дата	Взам. инв. N
1100	14.98	

Изм.	Кол.уч.	Лист	N док.	Подпись	Дата
Нач. АКМ2		Новак			09.98
Нач. гр.		Ешмен			09.98
Инж. II к.		Суходола			09.98
Н. контр.		Маркович			09.98

Б1.020.1-7.2-2-СБ25

Колонны

1КН1 4.42-11...15
1КН1 4.42-21...25
2КН1 4.42-31...35

Стадия	Масса	Масштаб
С		
Лист 1	Листов 3	

АП "Институт "БЕЛПРОЕКТ"

Поз	Обозначение	Наименование	Кол	Масса ед. кг	Приме-чание
		1КН1 4.42-11			
		Сборочные единицы			
1	Стр. 189	Каркас простр. КП 511	1	73.64	
		Материалы			
2		Бетон В25			0.90 м³
		1КН1 4.42-12			
		Сборочные единицы			
1	Стр. 190	Каркас простр. КП 512	1	102.5	
		Материалы			
2		Бетон В25			0.90 м³
		1КН1 4.42-13			
		Сборочные единицы			
1	Стр. 190	Каркас простр. КП 513	1	114.86	
		Материалы			
2		Бетон В25			0.90 м³
		1КН1 4.42-14			
		Сборочные единицы			
1	Стр. 191	Каркас простр. КП 514	1	143.07	
		Материалы			
2		Бетон В25			0.90 м³
		1КН1 4.42-15			
		Сборочные единицы			
1	Стр. 191	Каркас простр. КП 515	1	166.51	
		Материалы			
2		Бетон В25			0.90 м³

Поз	Обозначение	Наименование	Кол	Масса ед. кг	Приме-чание
		1КН1 4.42-21			
		Сборочные единицы			
1	Стр. 189	Каркас простр. КП 511	1	73.64	
		Материалы			
2		Бетон В30			0.90 м³
		1КН1 4.42-22			
		Сборочные единицы			
1	Стр. 190	Каркас простр. КП 512	1	102.5	
		Материалы			
2		Бетон В30			0.90 м³
		1КН1 4.42-23			
		Сборочные единицы			
1	Стр. 190	Каркас простр. КП 513	1	114.86	
		Материалы			
2		Бетон В30			0.90 м³
		1КН1 4.42-24			
		Сборочные единицы			
1	Стр. 191	Каркас простр. КП 514	1	143.07	
		Материалы			
2		Бетон В30			0.90 м³
		1КН1 4.42-25			
		Сборочные единицы			
1	Стр. 191	Каркас простр. КП 515	1	166.51	
		Материалы			
2		Бетон В30			0.90 м³

Инв. № подл. | Подп. и дата | Взам. инв. №

Изм.	Колич	Лист	№ док	Подпись	Дата

Б1.020.1-7.2-2-СБ25

Лист 2

Поз	Обозначение	Наименование	Кол	Масса ед. кг	Примечание
		1КН1 4.42-31			
		Сборочные единицы			
1	Стр. 189	Каркас простр. КП 511	1	73.64	
		Материалы			
2		Бетон В40			0.90 м³
		1КН1 4.42-32			
		Сборочные единицы			
1	Стр. 190	Каркас простр. КП 512	1	102.5	
		Материалы			
2		Бетон В40			0.90 м³
		1КН1 4.42-33			
		Сборочные единицы			
1	Стр. 190	Каркас простр. КП 513	1	114.86	
		Материалы			
2		Бетон В40			0.90 м³
		1КН1 4.42-34			
		Сборочные единицы			
1	Стр. 191	Каркас простр. КП 514	1	143.07	
		Материалы			
2		Бетон В40			0.90 м³
		1КН1 4.42-35			
		Сборочные единицы			
1	Стр. 191	Каркас простр. КП 515	1	166.51	
		Материалы			
2		Бетон В40			0.90 м³

Инв. № подл. 140708 | Подп. и дата 11.98 | Взам. инв. №

Изм.	Кол-во	Лист	N док	Подпись	Дата

51,020.1-7.2-2-СБ25

Лист 3

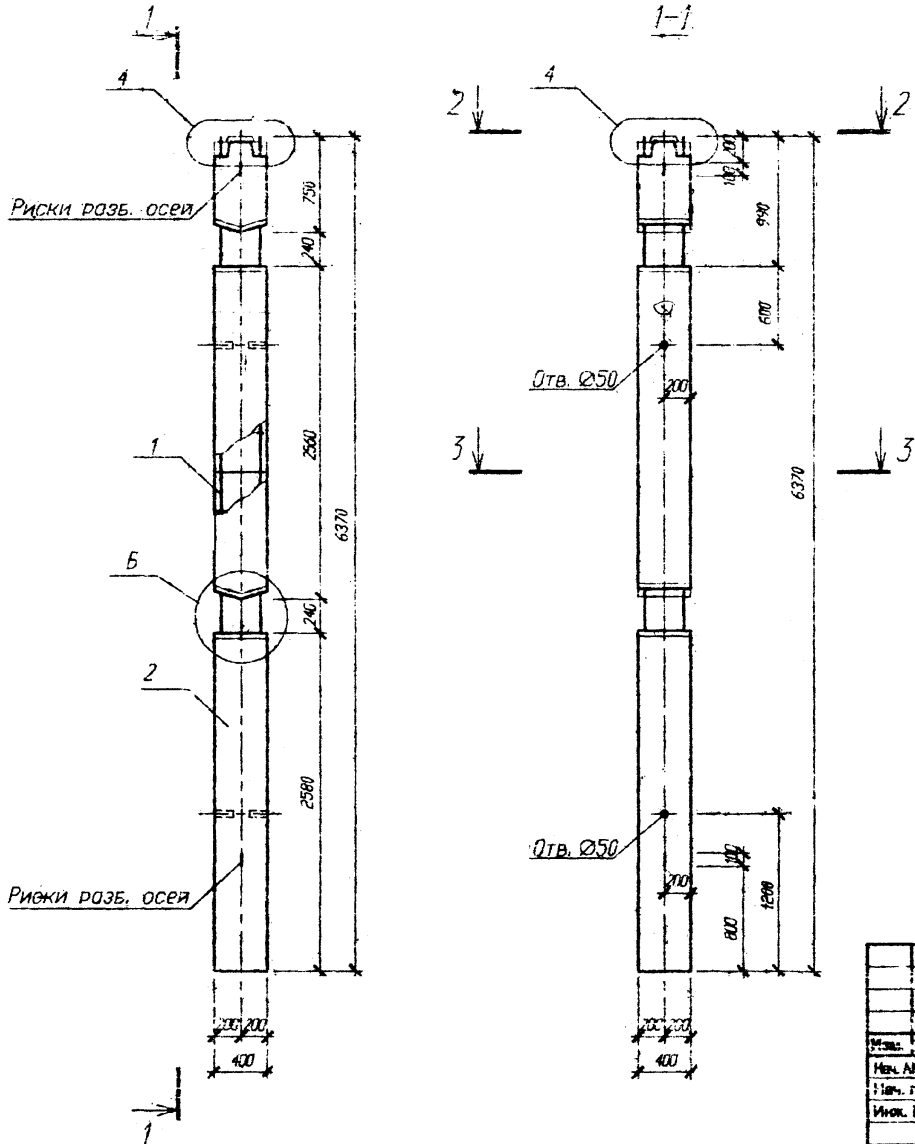

2-2

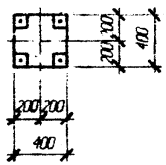

3-3

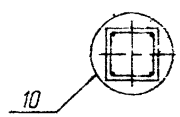

Узел Б см. стр. 212
Узлы 4;10 см. серию 1.020-1/83.2-3 ООУ

Изм.	Кол.	Лист	№ док.	Подпись	Дата
Нач. АКМ2		Новик			08.98
Нач. гр.		Ешко			08.98
Инж. II к.		Сухор			08.98
Н. контр.		Марцевич			08.98

51.020.1-7.2-СБ26

Колонны
2КН2 4.28(20)-11...15
2КН2 4.28(20)-21...25
2КН2 4.28(20)-31...35

Стадия	Масса	Масштаб
С		
Лист 1	Листов 3	

АП "Институт "БЕЛПРОЕКТ"

Инв. N подл. | Подп. и дата | Взам. инв. N

Поз	Обозначение	Наименование	Кол	Масса ед кг	Приме-чание
		2КН2 4.28(20)-11			
		Сборочные единицы			
1	Стр. 192	Каркас простр. КП 601	1	96.53	
		Материалы			
2		Бетон В25			0.93 м³
		2КН2 4.28(20)-12			
		Сборочные единицы			
1	Стр. 193	Каркас простр. КП 602	1	131.2	
		Материалы			
2		Бетон В25			0.93 м³
		2КН2 4.28(20)-13			
		Сборочные единицы			
1	Стр. 193	Каркас простр. КП 603	1	144.4	
		Материалы			
2		Бетон В25			0.93 м³
		2КН2 4.28(20)-14			
1		Сборочные единицы			
	Стр. 194	Каркас простр. КП 604	1	173.71	
2		Материалы			
		Бетон В25			0.93 м³
		2КН2 4.28(20)-15			
		Сборочные единицы			
1	Стр. 194	Каркас простр. КП 605	1	198.71	
		Материалы			
2		Бетон В25			0.93 м³

Поз	Обозначение	Наименование	Кол	Масса ед кг	Приме-чание
		2КН2 4.28(20)-21			
		Сборочные единицы			
1	Стр. 192	Каркас простр. КП 601	1	96.53	
		Материалы			
2		Бетон В30			0.93 м³
		2КН2 4.28(20)-22			
		Сборочные единицы			
1	Стр. 193	Каркас простр. КП 602	1	131.2	
		Материалы			
2		Бетон В30			0.93 м³
		2КН2 4.28(20)-23			
		Сборочные единицы			
1	Стр. 193	Каркас простр. КП 603	1	144.4	
		Материалы			
2		Бетон В30			0.93 м³
		2КН2 4.28(20)-24			
1		Сборочные единицы			
	Стр. 194	Каркас простр. КП 604	1	173.71	
2		Материалы			
		Бетон В30			0.93 м³
		2КН2 4.28(20)-25			
		Сборочные единицы			
1	Стр. 194	Каркас простр. КП 605	1	198.71	
		Материалы			
		Бетон В30			0.93 м³

Инв. № подл. | Подп. и дата | Взам. инв. №

Изм. | Кол. уч. | Лист | № док. | Подпись | Дата

Поз.	Обозначение	Наименование	Кол	Масса ед. кг	Приме-чание
		2КН2 4.28(20)-31			
		Сборочные единицы			
1	Стр. 192	Каркас простр. КП 601	1	96.53	
		Материалы			
2		Бетон В40			0.93 м³
		2КН2 4.28(20)-32			
		Сборочные единицы			
1	Стр. 193	Каркас простр. КП 602	1	131.2	
		Материалы			
2		Бетон В40			0.93 м³
		2КН2 4.28(20)-33			
		Сборочные единицы			
1	Стр. 193	Каркас простр. КП 603	1	144.4	
		Материалы			
2		Бетон В40			0.93 м³
		2КН2 4.28(20)-34			
1		Сборочные единицы			
	Стр. 194	Каркас простр. КП 604	1	173.71	
2		Материалы			
		Бетон В40			0.93 м³
		2КН2 4.28(20)-35			
		Сборочные единицы			
1	Стр. 194	Каркас простр. КП 605	1	198.71	
		Материалы			
2		Бетон В40			0.93 м³

Инв. № подл. | Подп. и дата | Взам. инв. №

Изм.	Кол.	Лист	№ док.	Подпись	Дата	51.020.1-7.2-2-СБ26	Лист 3

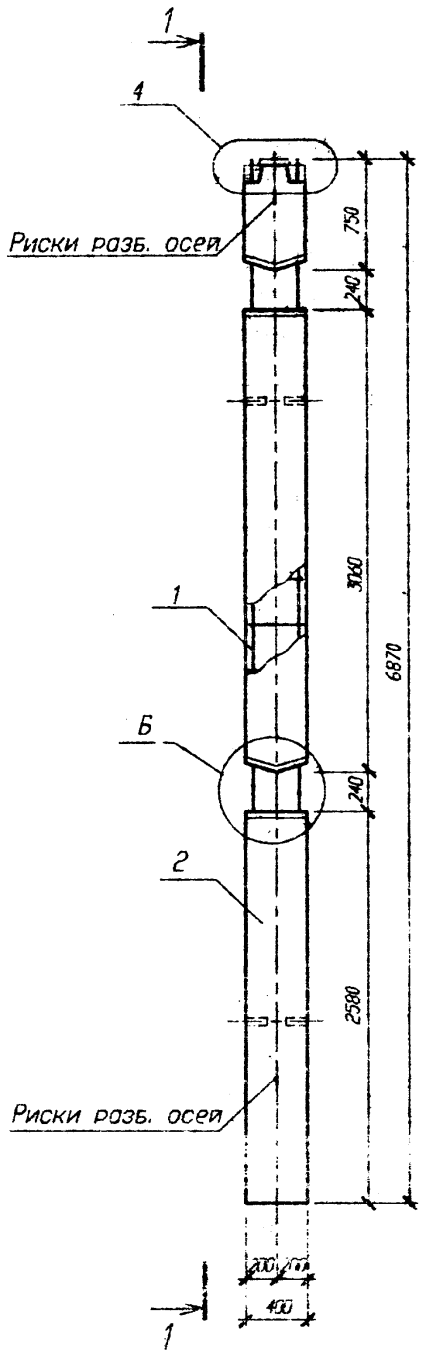

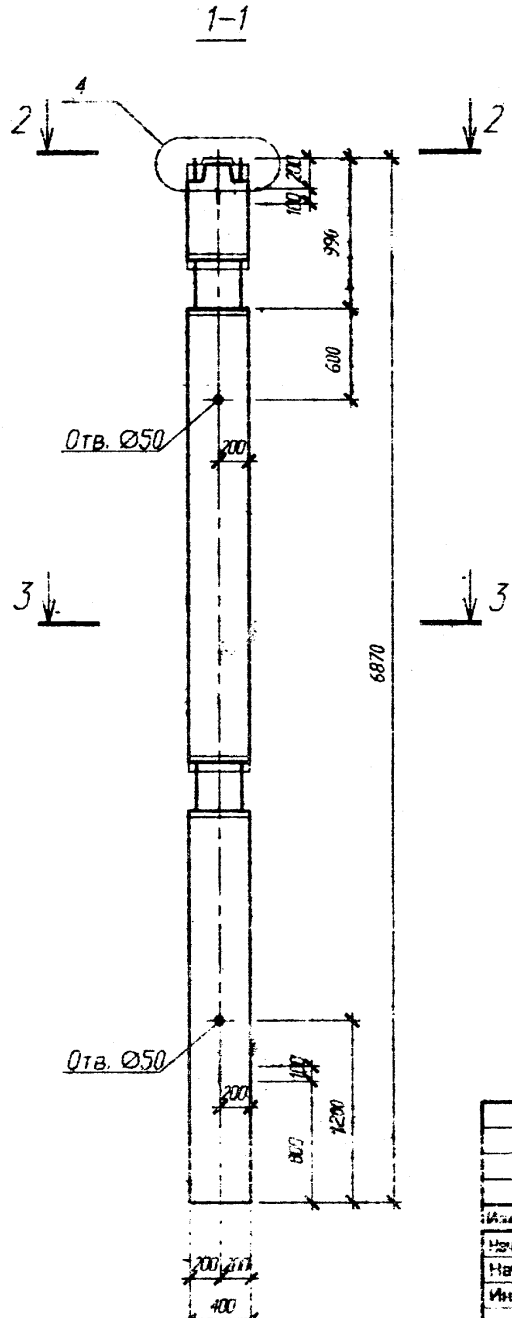

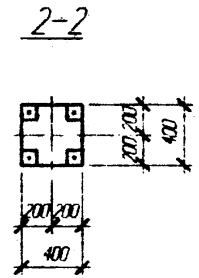

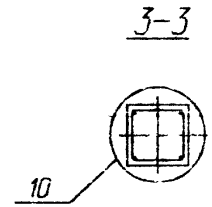

Узел Б см. стр. 212
Узлы 4,10 см. серию 1.020-1/83. 2-3 ООУ

Изм.	Кол.	Лист	N док.	Подпись	Дата
Нач. АКМ2		Новак			09.98
Нач. гр.		Ешман			09.98
Инж. II к.		Суходов			09.98
Н. контр.		Маркович			09.98

Б1.020.1-7.2-2-СБ27

Колонны

2КН2 4.33(20)-11...15
2КН2 4.33(20)-21...25
2КН2 4.33(20)-31...35

Стадия	Масса	Масштаб
С		
Лист 1	Листов 3	

АП "Институт "БашНИИпроект"

Инв. N подл. | Подп. и дата | Взам. инв. N

Поз	Обозначение	Наименование	Кол	Масса ед кг	Приме-чание
		2КН2 4.33(20)-11			
		Сборочные единицы			
1	Стр. 195	Каркас простр. КП 606	1	100.31	
		Материалы			
2		Бетон В25			1.01 м³
		2КН2 4.33(20)-12			
		Сборочные единицы			
1	Стр. 196	Каркас простр. КП 607	1	136.74	
		Материалы			
2		Бетон В25			1.01 м³
		2КН2 4.33(20)-13			
		Сборочные единицы			
1	Стр. 196	Каркас простр. КП 608	1	150.98	
		Материалы			
2		Бетон В25			1.01 м³
		2КН2 4.33(20)-14			
1		Сборочные единицы			
	Стр. 197	Каркас простр. КП 609	1	182.57	
2		Материалы			
		Бетон В25			1.01 м³
		2КН2 4.33(20)-15			
		Сборочные единицы			
1	Стр. 197	Каркас простр. КП 610	1	209.49	
		Материалы			
2		Бетон В25			1.01 м³

Поз	Обозначение	Наименование	Кол	Масса ед кг	Приме-чание
		2КН2 4.33(20)-21			
		Сборочные единицы			
1	Стр. 195	Каркас простр. КП 606	1	100.31	
		Материалы			
2		Бетон В30			1.01 м³
		2КН2 4.33(20)-22			
		Сборочные единицы			
1	Стр. 196	Каркас простр. КП 607	1	136.74	
		Материалы			
2		Бетон В30			1.01 м³
		2КН2 4.33(20)-23			
		Сборочные единицы			
1	Стр. 196	Каркас простр. КП 608	1	150.98	
		Материалы			
2		Бетон В30			1.01 м³
		2КН2 4.33(20)-24			
1		Сборочные единицы			
	Стр. 197	Каркас простр. КП 609	1	182.57	
2		Материалы			
		Бетон В30			1.01 м³
		2КН2 4.33(20)-25			
		Сборочные единицы			
1	Стр. 197	Каркас простр. КП 610	1	209.49	
		Материалы			
2		Бетон В30			1.01 м³

Инв. № подл. | Подп. и дата | Взам. инв. №

Изм.	Кол.уч.	Лист	N док.	Подпись	Дата

51.020.1-7.2-2-СБ27

Лист 2

Поз	Обозначение	Наименование	Кол	Масса ед. кг	Приме-чание
		2КН2 4.33(20)-11			
		Сборочные единицы			
1	Стр. 195	Каркас простр. КП 606	1	100.31	
		Материалы			
2		Бетон В40			1.01 м³
		2КН2 4.33(20)-12			
		Сборочные единицы			
1	Стр. 196	Каркас простр. КП 607	1	136.74	
		Материалы			
2		Бетон В40			1.01 м³
		2КН2 4.33(20)-13			
		Сборочные единицы			
1	Стр. 196	Каркас простр. КП 608	1	150.98	
		Материалы			
2		Бетон В40			1.01 м³
		2КН2 4.33(20)-14			
1		Сборочные единицы			
	Стр. 197	Каркас простр. КП 609	1	182.57	
2		Материалы			
		Бетон В40			1.01 м³
		2КН2 4.33(20)-15			
		Сборочные единицы			
1	Стр. 197	Каркас простр. КП 610	1	209.49	
		Материалы			
2		Бетон В40			1.01 м³

Инв. № подл. | Подп. и дата | Взам. инв. №

Изм.	Колич	Лист	N док	Подпись	Дата	51.020.1-7.2-2-СБ27	Лист 3

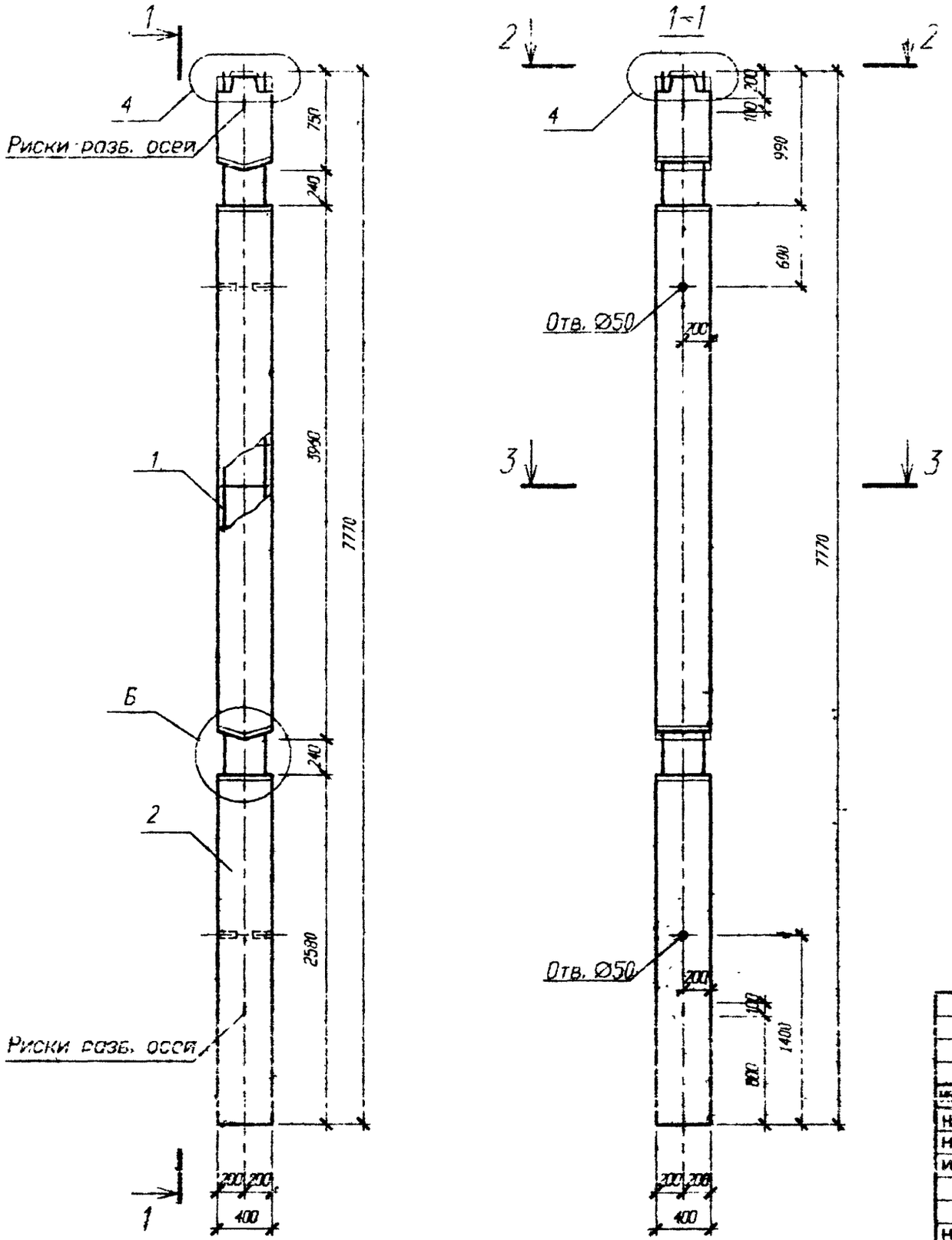

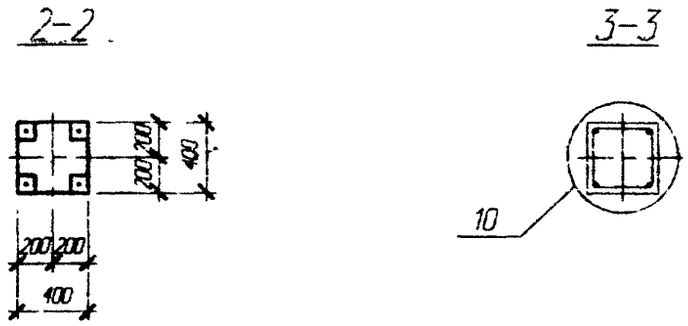

Узел Б см стр. 212
Узлы 4,10 см. серию 1.020-1/83.2-3 ООУ

Изм.	Кол.	Лист	N док	Подпись	Дата	Б1.020.1-7.2-2-СБ28
Нач АКМ2		Новак			09.98	Колонны 2КН2 4.42(20)-11...15 2КН2 4.42(20)-21...25 2КН2 4.42(20)-31...35
Нач. гр.		Ешман			09.98	
Инж. II к		Суходола			09.98	
Н. контр.		Маркович			09.98	

Стадия	Масса	Масштаб
С	1160	

Лист 1 Листов 3

АП "Институт "БЕЛПРОЕКТ"

Инв. N подл. 740708 | Подп. и дата 11.98 | Взам. инв. N

Поз	Обозначение	Наименование	Кол	Масса ед кг	Приме-чание
		2КН2 4.42(20)-11			
		Сборочные единицы			
1	Стр. 198	Каркас простр. КП 611	1	107.23	
		Материалы			
2		Бетон В25			1.15 м³
		2КН2 4.42(20)-12			
		Сборочные единицы			
1	Стр. 196	Каркас простр. КП 612	1	146.55	
		Материалы			
2		Бетон В25			1.15 м³
		2КН2 4.42(20)-13			
		Сборочные единицы			
1	Стр. 196	Каркас простр. КП 613	1	162.67	
		Материалы			
2		Бетон В25			1.15 м³
		2КН2 4.42(20)-14			
1		Сборочные единицы			
	Стр. 197	Каркас простр. КП 614	1	198.12	
2		Материалы			
		Бетон В25			1.15 м³
		2КН2 4.42(20)-15			
		Сборочные единицы			
1	Стр. 197	Каркас простр. КП 615	1	228.6	
		Материалы			
2		Бетон В25			1.15 м³

Поз	Обозначение	Наименование	Кол	Масса ед кг	Приме-чание
		2КН2 4.42(20)-21			
		Сборочные единицы			
	Стр. 198	Каркас простр. КП 611	1	107.23	
1		Материалы			
		Бетон В30			1.15 м³
2					
		2КН2 4.42(20)-22			
		Сборочные единицы			
	Стр. 196	Каркас простр. КП 612	1	146.55	
1		Материалы			
		Бетон В30			1.15 м³
2					
		2КН2 4.42(20)-23			
		Сборочные единицы			
	Стр. 196	Каркас простр. КП 613	1	162.67	
1		Материалы			
		Бетон В30			1.15 м³
2					
		2КН2 4.42(20)-24			
		Сборочные единицы			
1	Стр. 197	Каркас простр. КП 614	1	198.12	
		Материалы			
2		Бетон В30			1.15 м³
-		2КН2 4.42(20)-25			
		Сборочные единицы			
	Стр. 197	Каркас простр. КП 615	1	228.6	
1		Материалы			
		Бетон В30			1.15 м³
2					

Инв. N подл. | Подп. и дата | Взам. инв. N

Изм. | Кол. уч. | Лист | N док. | Подпись | Дата

Поз	Обозначение	Наименование	Кол	Масса ед кг	Приме-чание
		2КН2 4.42(20)-31			
		Сборочные единицы			
1	Стр. 198	Каркас простр. КП 611	1	107.23	
		Материалы			
2		Бетон В40			1.15 м³
		2КН2 4.42(20)-32			
		Сборочные единицы			
1	Стр. 196	Каркас простр. КП 612	1	146.55	
		Материалы			
2		Бетон В40			1.15 м³
		2КН2 4.42(20)-33			
		Сборочные единицы			
1	Стр. 196	Каркас простр. КП 613	1	162.67	
		Материалы			
2		Бетон В40			1.15 м³
		2КН2 4.42(20)-34			
1		Сборочные единицы			
	Стр. 197	Каркас простр. КП 614	1	198.12	
2		Материалы			
		Бетон В40			1.15 м³
		2КН2 4.42(20)-35			
		Сборочные единицы			
1	Стр. 197	Каркас простр. КП 614	1	228.6	
		Материалы			
2		Бетон В40			1.15 м³

Инв. № подл. | Подп. и дата | Взам. инв. №

Изм.	Кол.уч.	Лист	N док.	Подпись	Дата

51.020.1-7.2-2-СБ28

Лист 3

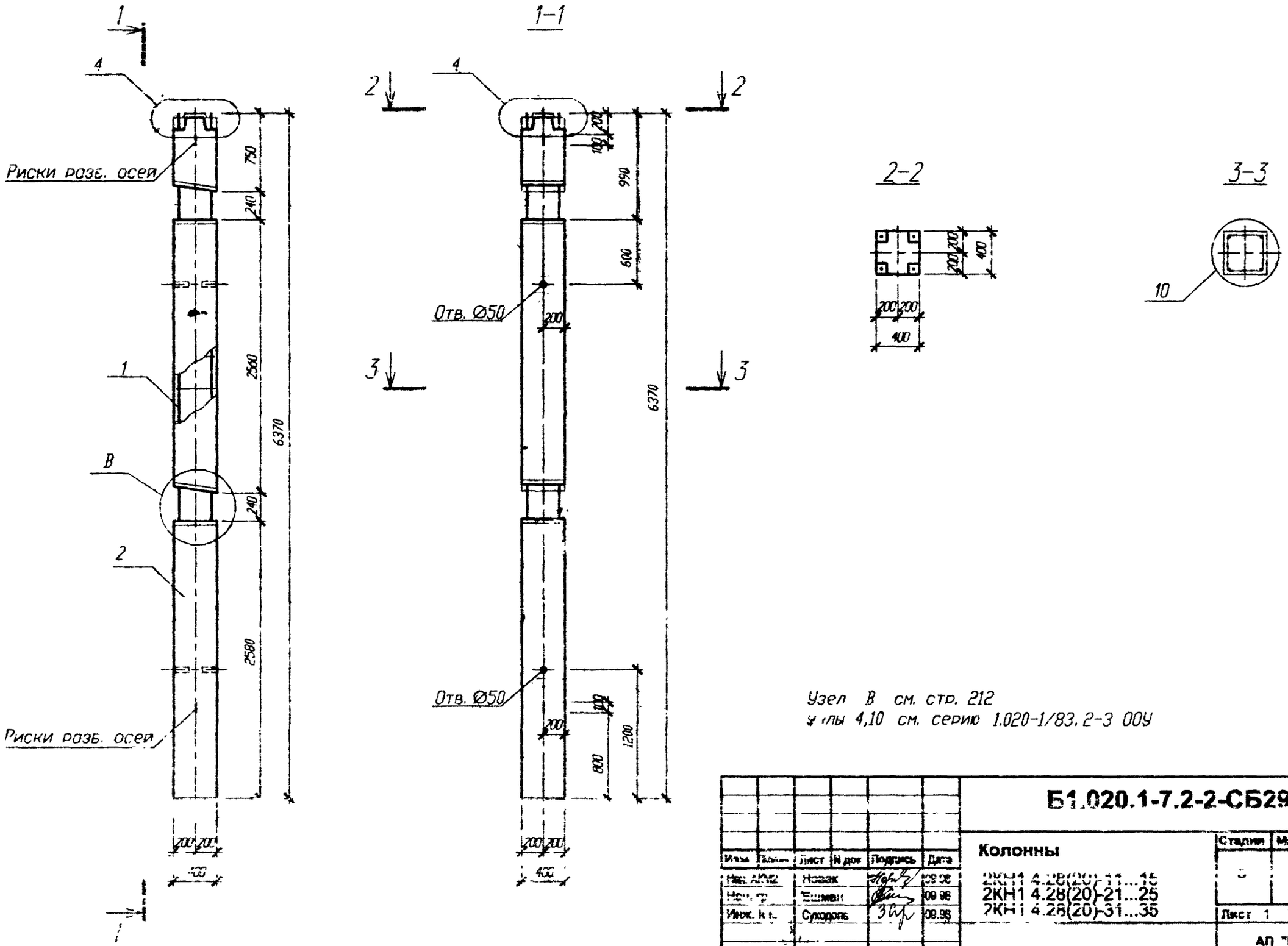

Узел В см. стр. 212
Углы 4,10 см. серию 1.020-1/83.2-3 ООУ

Изм.	Кол.	Лист	N док.	Подпись	Дата
Нач. АКМ2		Новак			09.98
Нач. гр.		Ешман			09.98
Инж. к.к.		Суходоль			09.98
Н. контр.		Маркович			09.98

Б1.020.1-7.2-2-СБ29

Колонны

2КН1 4.28(20)-11...15
2КН1 4.28(20)-21...25
2КН1 4.28(20)-31...35

Стадия	Масса	Масштаб
5		

Лист 1 Листов 3

АП "Институт "БЕЛПРОЕКТ"

Инв. N подл. 140408 | Подп. и дата 11.98 | Взам. инв. N

Поз	Обозначение	Наименование	Кол	Масса ед кг	Примечание
		2КН1 4.28(20)-11			
		Сборочные единицы			
1	Стр. 201	Каркас простр. КП 701	1	96.15	
		Материалы			
2		Бетон В25			0.93 м³
		2КН1 4.28(20)-12			
		Сборочные единицы			
1	Стр. 202	Каркас простр. КП 702	1	130.82	
		Материалы			
2		Бетон В25			0.93 м³
		2КН1 4.28(20)-13			
		Сборочные единицы			
1	Стр. 202	Каркас простр. КП 703	1	144.02	
		Материалы			
2		Бетон В25			0.93 м³
		2КН1 4.28(20)-14			
1		Сборочные единицы			
	Стр. 203	Каркас простр. КП 704	1	173.33	
2		Материалы			
		Бетон В25			0.93 м³
		2КН1 4.28(20)-15			
		Сборочные единицы			
1	Стр. 203	Каркас простр. КП 705	1	198.33	
		Материалы			
2		Бетон В25			0.93 м³

Поз	Обозначение	Наименование	Кол	Масса ед кг	Примечание
		2КН1 4.28(20)-21			
		Сборочные единицы			
1	Стр. 201	Каркас простр. КП 701	1	96.15	
		Материалы			
2		Бетон В30			0.93 м³
		2КН1 4.28(20)-22			
		Сборочные единицы			
1	Стр. 202	Каркас простр. КП 702	1	30.82	
		Материалы			
2		Бетон В30			0.93 м³
		2КН1 4.28(20)-23			
		Сборочные единицы			
1	Стр. 202	Каркас простр. КП 703	1	144.02	
		Материалы			
2		Бетон В30			0.93 м³
		2КН1 4.28(20)-24			
1		Сборочные единицы			
	Стр. 203	Каркас простр. КП 704	1	173.33	
2		Материалы			
		Бетон В30			0.93 м³
		2КН1 4.28(20)-25			
		Сборочные единицы			
1	Стр. 203	Каркас простр. КП 705	1	198.33	
		Материалы			
2		Бетон В30			0.93 м³

Изм.	Колич	Лист	N док	Подпись	Дата

51.020.1-7.2-2-СБ29

Лист 2

Инв. N подл. 140708 | Подп. и дата 11.98 | Взам. инв. N

Поз	Обозначение	Наименование	Кол	Масса ед кг	Примечание
		2КН1 4.28(20)-31			
		Сборочные единицы			
1	Стр. 201	Каркас простр. КП 701	1	96.15	
		Материалы			
2		Бетон В40			0.93м³
		2КН1 4.28(20)-32			
		Сборочные единицы			
1	Стр. 202	Каркас простр. КП 702	1	130.82	
		Материалы			
2		Бетон В40			0.93м³
		2КН1 4.28(20)-33			
		Сборочные единицы			
1	Стр. 202	Каркас простр. КП 703	1	144.02	
		Материалы			
2		Бетон В40			0.93м³
		2КН1 4.28(20)-34			
1		Сборочные единицы			
	Стр. 203	Каркас простр. КП 704	1	173.33	
2		Материалы			
		Бетон В40			0.93м³
		2КН1 4.28(20)-35			
		Сборочные единицы			
1	Стр. 203	Каркас простр. КП 705	1	198.33	
		Материалы			
2		Бетон В40			0.93м³

Инв. N подл. 140408 | Подп. и дата | Взам. инв. N

Изм.	Колич	Лист	N док	Подпись	Дата	51.020.1-7.2-2-СБ29	Лист 3

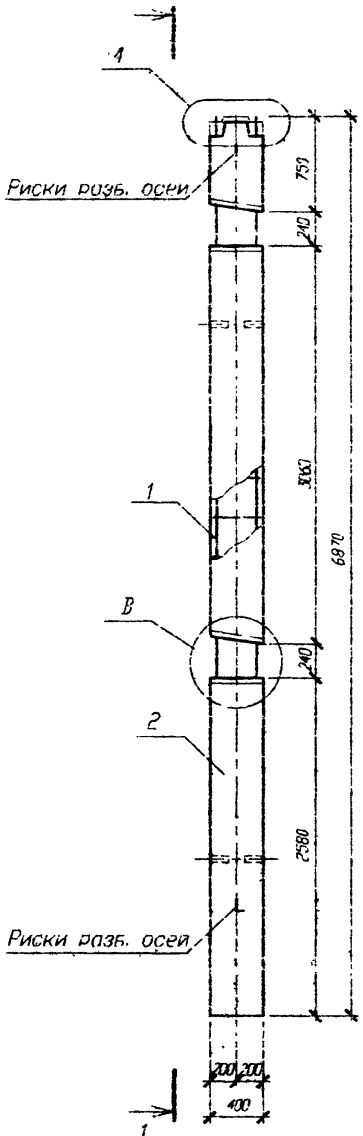

1-1

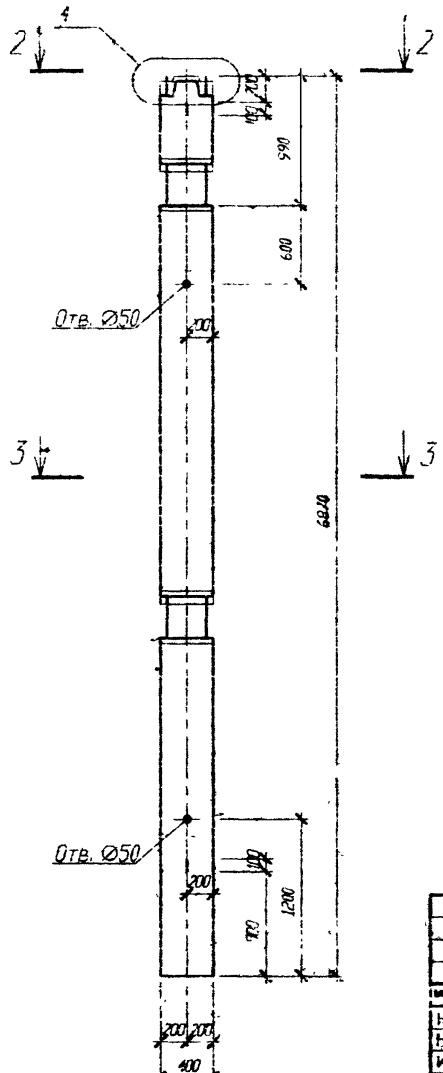

2-2

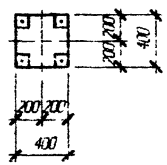

3-3.

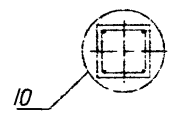

Узел В см. стр. 212
Узлы 4,10 см. серию 1.020-1/83. 2-3 ООУ

Нач. АОиС	Новак		09.98		
Нач. гр.	Ешмён		09.98		
Инж. II к	Суходола		09.98		
Н. контр.	Маркович		09.98		

Б1.020.1-7.2-2-СБ30

Колонны

2КН1 4.33(20)-11...15
2КН1 4.33(20)-21...25
2КН1 4.33(20)-31...35

Стадия	Масса	Масштаб
С		
Лист 1	Листов 3	

АП "Институт "БЕЛПРОЕКТ"

Инв. N подл. | Подп. и дата | Взам. инв. N

Поз	Обозначение	Наименование	Кол	Масса ед	Приме-чание
		2КН1 4.33(20)-11			
		Сборочные единицы			
1	Стр. 204	Каркас простр. КП 706	1	99.93	
		Материалы			
2		Бетон В25			1.01 м³
		2КН1 4.33(20)-12			
		Сборочные единицы			
1	Стр. 205	Каркас простр. КП 707	1	136.36	
		Материалы			
2		Бетон В25			1.01 м³
		2КН1 4.33(20)-13			
		Сборочные единицы			
1	Стр. 205	Каркас простр. КП 708	1	150.6	
		Материалы			
2		Бетон В25			1.01 м³
		2КН1 4.33(20)-14			
1		Сборочные единицы			
	Стр. 206	Каркас простр. КП 709	1	182.19	
2		Материалы			
		Бетон В25			1.01 м³
		2КН1 4.33(20)-15			
		Сборочные единицы			
1	Стр. 206	Каркас простр. КП 710	1	209.11	
		Материалы			
2		Бетон В25			1.01 м³

Поз	Обозначение	Наименование	Кол	Масса ед кг	Приме-чание
		2КН1 4.33(20)-21			
		Сборочные единицы			
1	Стр. 204	Каркас простр. КП 706	1	99.93	
		Материалы			
2		Бетон В30			1.01 м³
		2КН1 4.33(20)-22			
		Сборочные единицы			
1	Стр. 205	Каркас простр. КП 707	1	136.36	
		Материалы			
2		Бетон В30			1.01 м³
		2КН1 4.33(20)-23			
		Сборочные единицы			
1	Стр. 205	Каркас простр. КП 708	1	150.6	
		Материалы			
2		Бетон В30			1.01 м³
		2КН1 4.33(20)-24			
1		Сборочные единицы			
	Стр. 206	Каркас простр. КП 709	1	182.19	
2		Материалы			
		Бетон В30			1.01 м³
		2КН1 4.33(20)-25			
		Сборочные единицы			
1	Стр. 206	Каркас простр. КП 710	1	209.11	
		Материалы			
2		Бетон В30			1.01 м³

Инв. N подл. | Подп. и дата | Взам. инв. N

Изм.	Колич	Лист	N док	Подпись	Дата

51.020.1-7.2-2-СБ30

Лист 2

Поз	Обозначение	Наименование	Кол	Масса ед	Приме-
		2КН1 4.33(20)-31			
		Сборочные единицы			
	Стр. 204	Каркас простр. КП 706	1	99.93	
		Материалы			
2		Бетон В40			1.01 м³
		2КН1 4.33(20)-32			
		Сборочные единицы			
1	Стр. 205	Каркас простр. КП 707	1	136.36	
		Материалы			
2		Бетон В40			1.01 м³
		2КН1 4.33(20)-33			
		Сборочные единицы			
1	Стр. 205	Каркас простр. КП 708	1	150.6	
		Материалы			
2		Бетон В40			1.01 м³
		2КН1 4.33(20)-34			
1		Сборочные единицы			
	Стр. 206	Каркас простр. КП 709	1	182.19	
2		Материалы			
		Бетон В40			1.01 м³
		2КН1 4.33(20)-35			
		Сборочные единицы			
1	Стр. 206	Каркас простр. КП 710	1	209.11	
		Материалы			
2		Бетон В40			1.01 м³

Инв. № подл. | Подп. и дата | Взам. инв. №

Изм.	Колич	Лист	N док	Подпись	Дата

Б1.020.1-7.2-2-СБ30

Лист 3

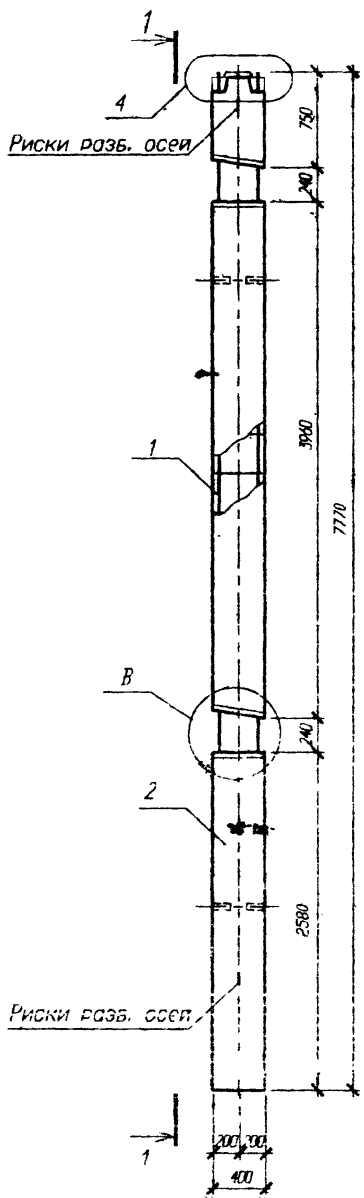

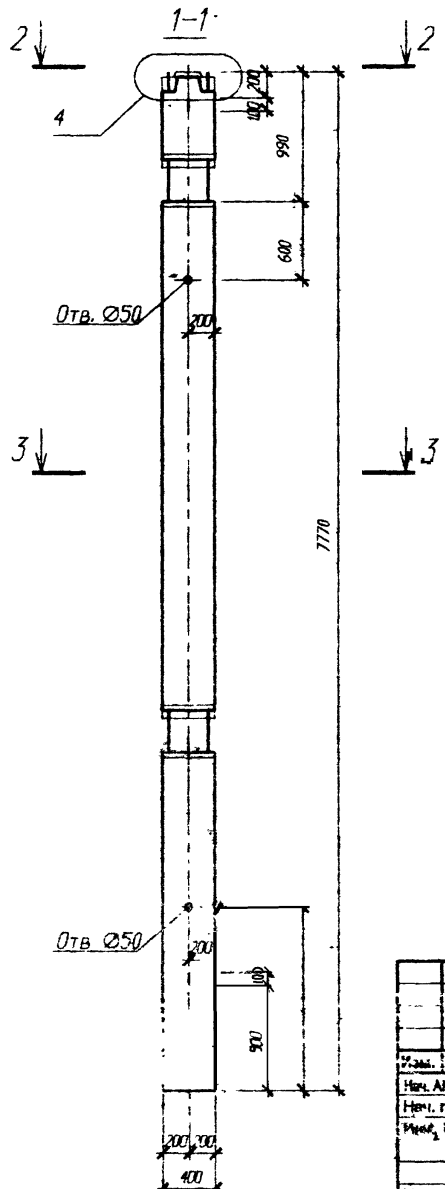

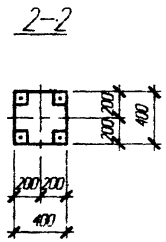

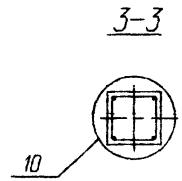

Узел В см. стр. 212
Узлы 4,10 см. серию 1.020-1/83.2-3 ООУ

Изм.	Кол. уч.	Лист	N док.	Подпись	Дата
Нач. АОИС		Новак			09.98
Нач. гр.		Ешман			09.98
Инж. II к.		Суходол			09.98
Н. контр.		Маркович			09.98

Б1.020.1-7.2-2-СБ31

Колонны

2КН1 4.42(20)-11...15
2КН1 4.42(20)-21...25
2КН1 4.42(20)-31...35

Стадия	Масса	Масштаб
С		
Лист 1	Листов 3	

АП "Институт "БЕЛПРОЕКТ"

Инв. N подл.	Подп. и дата	Взам. инв. N
1400	11.98	

Поз	Обозначение	Наименование	Кол	Масса ед кг	Приме-чание
		2КН1 4.42(20)-11			
		Сборочные единицы			
1	Стр. 207	Каркас простр. КП 711	1	106.85	
		Материалы			
2		Бетон В25			1.15 м³
		2КН1 4.42(20)-21			
		Сборочные единицы			
1	Стр. 208	Каркас простр. КП 712	1	146.17	
		Материалы			
2		Бетон В25			1.15 м³
		2КН1 4.42(20)-13			
		Сборочные единицы			
1	Стр. 208	Каркас простр. КП 713	1	162.29	
		Материалы			
2		Бетон В25			1.15 м³
		2КН1 4.42(20)-14			
1		Сборочные единицы			
	Стр. 209	Каркас простр. КП 714	1	197.74	
2		Материалы			
		Бетон В25			1.15 м³
		2КН1 4.42(20)-15			
		Сборочные единицы			
1	Стр. 209	Каркас простр. КП 715	1	228.22	
		Материалы			
2		Бетон В25			1.15 м³

Поз	Обозначение	Наименование	Кол	Масса ед кг	Приме-чание
		2КН1 4.42(20)-21			
		Сборочные единицы			
1	Стр. 207	Каркас простр. КП 711	1	106.85	
		Материалы			
2		Бетон В30			1.15 м³
		2КН1 4.42(20)-22			
		Сборочные единицы			
1	Стр. 208	Каркас простр. КП 712	1	146.17	
		Материалы			
2		Бетон В30			1.15 м³
		2КН1 4.42(20)-23			
		Сборочные единицы			
1	Стр. 208	Каркас простр. КП 713	1	162.29	
		Материалы			
2		Бетон В30			1.15 м³
		2КН1 4.42(20)-24			
1		Сборочные единицы			
	Стр. 209	Каркас простр. КП 714	1	197.74	
2		Материалы			
		Бетон В30			1.15 м³
		2КН1 4.42(20)-25			
		Сборочные единицы			
1	Стр. 209	Каркас простр. КП 715	1	228.22	
		Материалы			
2		Бетон В30			1.15 м³

Инв. № подл. | Подп. и дата | Взам. инв. №

Изм. | Кол. | Лист | № док. | Подпись | Дата

Б1.020.1-7.2-2-СБ31

Лист 2

Поз	Обозначение	Наименование	Кол	Масса ед кг	Приме-чание
		2КН1 4.42(20)-31			
		Сборочные единицы			
1	Стр. 207	Каркас простр. КП 711	1	106.85	
		Материалы			
2		Бетон В40			1.15 м³
		2КН1 4.42(20)-32			
		Сборочные единицы			
1	Стр. 208	Каркас простр. КП 712	1	146.17	
		Материалы			
2		Бетон В40			1.15 м³
		2КН1 4.42(20)-33			
		Сборочные единицы			
1	Стр. 208	Каркас простр. КП 713	1	162.29	
-		Материалы			
2		Бетон В40			1.15 м³
		2КН1 4.42(20)-34			
1		Сборочные единицы			
	Стр. 209	Каркас простр. КП 714	1	197.74	
2		Материалы			
		Бетон В40			1.15 м³
		2КН1 4.42(20)-35			
		Сборочные единицы			
1	Стр. 209	Каркас простр. КП 715	1	228.22	
		Материалы			
2		Бетон В40			1.15 м³

Инв. № подл. | Подп. и дата | Взам. инв. №

Изм.	Кол.	Лист	№ док.	Подпись	Дата

51.020.1-7.2-2-СБ31

Лист 3

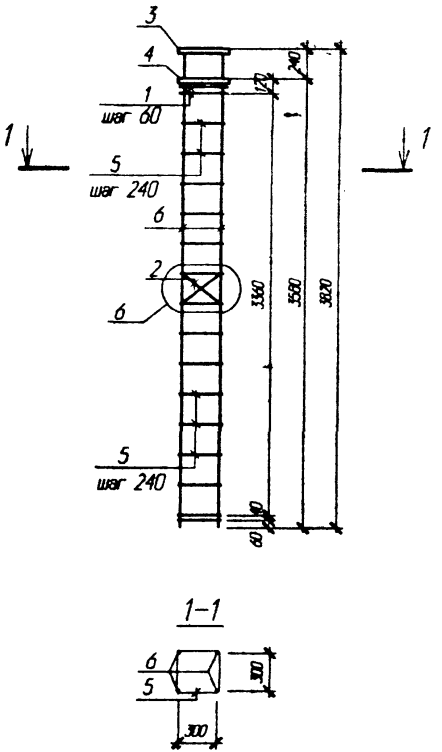

Поз	Обозначение	Наименование	Кол	Масса ед. кг	Примечание
		КП 101		53.33	
		Сборочные единицы			
1	1.020-1/83.2-15 09	Сетка косв. арм. СКА-1	2	2.15	
2	1.020-1/83.2-15 02	Сетка С-2	1	1.07	
3	Стр. 210	Пластина М-1	1	14.16	
4	Стр. 211	Пластина М-2	1	5.03	
		Детали			
5	1.020-1/83.2-15 08-03	Стержень отдельный	15	0.31	
6	ГОСТ 5781-82	Ø16 А-III L=3820	4	6.03	

Узел 6 см. серию 1.020-1/83.2-4 ООУ

Изм.	Кол.	Лист	№ док.	Подпись	Дата
Нач. АКМ2		Новак			09.98
Нач. гр.		Ешман			09.98
Инж. II к.		Сухорол			09.98
Н. контр.		Маркович			09.98

Б1.020.1-7.2-2-32

Каркас пространственный

КП 101

Стадия	Масса	Масштаб
С		
Лист 1	Листов 1	

АП "Институт "БЕЛПРОЕКТ"

Инв. N подл. | Подп. и дата | Взам. инв. N

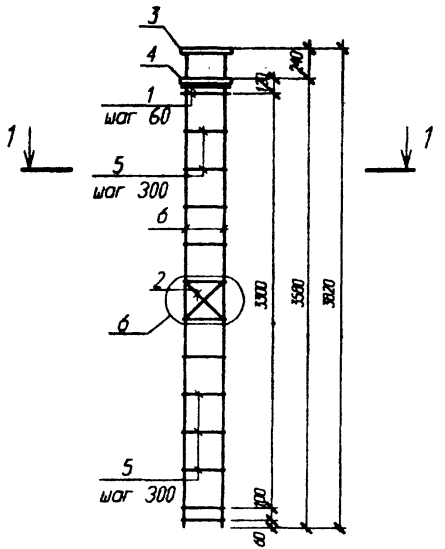

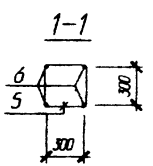

Поз	Обозначение	Наименование	Кол	Масса ед кг	Примечание
		КП 102		70.43	
		Сборочные единицы			
1	1.020-1/83.2-15 09-01	Сетка косв. арм. СКА-3	2	3.37	
2	1.020-1/83.2-15 02.	Сетка С-2	1	1.07	
3	Стр. 210	Пластина М-8	1	16.19	
4	Стр. 211	Пластина М-2	1	5.03	
		Детали			
5	1.020-1/83.2-15 08-03	Стержень отдельный	12	0.31	
6	ГОСТ 5781-82	Ø20 А-III L=3820	4	9.42	
		КП 103		80.38	
		Сборочные единицы			
1	1.020-1/83.2-15. 09-01	Сетка косв. арм. СКА-3	2	3.37	
2	1.020-1/83.2-15 02	Сетка С-2	1	1.07	
3	Стр. 210	Пластина М-9	1	18.22	
4	Стр. 211	Пластина М-2	1	5.03	
		Детали			
5	1.020-1/83.2-15 08-03	Стержень отдельный	12	0.31	
6	ГОСТ 5781-82	Ø22 А-III L=3820 .	4	11.40	

Узел 6 см. серию 1.020-1/83.2-4 ООУ

Изм.	Колич	Лист	N док	Подпись	Дата
Нач. АКМ2		Новак			09.98
Нач. гр.		Ешман			09.98
Инж. II к.		Суходола			09.98
Н. контр		Маркович			09.98

Б1.020.1-7.2-2-33

Каркасы пространственные

КП 102...103

Стадия	Масса	Масштаб
С		
Лист 1	Листов 1	

АП "Институт "БЕЛПРОЕКТ"

Инв. N подл. | Подп. и дата | Взам. инв. N

Инв. N подл. 6044 | Подп. и дата 26.11.98 | Взам. инв. N

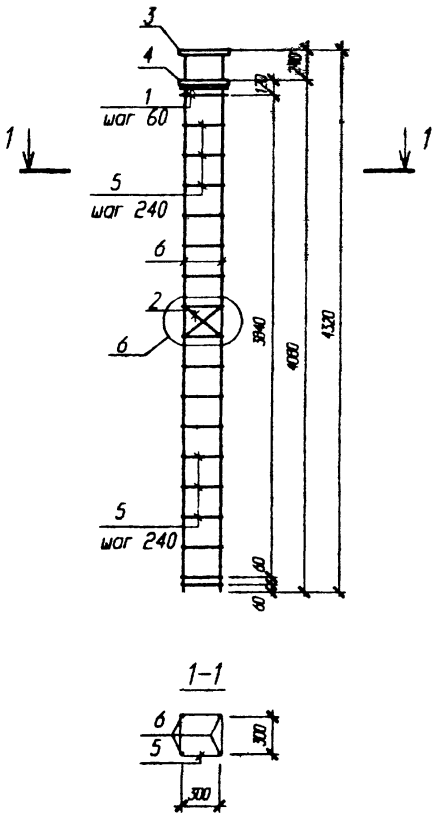

Поз	Обозначение	Наименование	Кол	Масса ед кг	Примечание
		КП 106		57.11	
		Сборочные единицы			
1	1.020-1/83.2-15 09	Сетка косв. арм. СКА-1	2	2.15	
2	1.020-1/83.2-15 02	Сетка С-2	1	1.07	
3	Стр. 210	Пластина М-1	1	14.16	
4	Стр. 211	Пластина М-2	1	5.03	
		Детали			
5	1.020-1/83.2-15 08-03	Стержень отдельный	17	0.31	
6	ГОСТ 5781-82	Ø16 А-III L=4320	4	6.82	

Узел 6 см. серию 1.020-1/83.2-4 ООУ

Изм.	Кол.уч.	Лист	№ док.	Подпись	Дата
Нач. АКМ2		Новик			09.98
Нач. гр.		Ешмен			09.98
Инж. II к.		Сухорля			09.98
Н. контр.		Маркович			09.98

Б1.020.1-7.2-2-34

Каркас пространственный

КП 106

Стадия	Масса	Масштаб
С		
Лист 1	Листов 1	

АП "Институт "БЕЛПРОЕКТ"

Инв. № подл. | Подп. и дата | Взам. инв. №

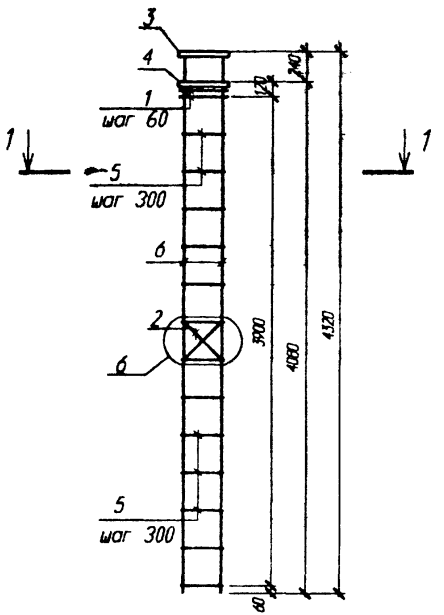

1-1

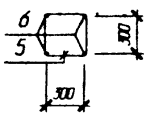

Поз	Обозначение	Наименование	Кол	Масса ед. кг	Приме-чание
		КП 107		75.66	
		Сборочные единицы			
1	1.020-1/83.2-15 09-01	Сетка косв. арм. СКА-3	2	3.37	
2	1.020-1/83.2-15 02	Сетка С-2	1	1.07	
3	Стр. 210	Пластина М-8	1	16.19	
4	Стр. 211	Пластина М-2	1	15.03	
		Детали			
5	1.020-1/83.2-15 08-03	Стержень отдельный	13	0.31	
6	ГОСТ 5781-82	Ø20 А-III L=4320	4	10.65	
		КП 108		86.65	
		Сборочные единицы			
1	1.020-1/83.2-15 09-01	Сетка косв. арм. СКА-3	2	3.37	
2	1.020-1/83.2-15 02	Сетка С-2	1	1.07	
3	Стр. 210	Пластина М-9	1	18.22	
4	Стр. 211	Пластина М-2	1	5.03	
		Детали			
5	1.020-1/83.2-15 08-03	Стержень отдельный	13	0.31	
6	ГОСТ 5781-82	Ø22 А-III L=4320	4	12.89	

Узел 6 см. серию 1.020-1/83.2-4 ООУ

Изм.	Колич	Лист	N док	Подпись	Дата
Нач. АКИ2		Новак			09 98
Нач. гр.		Ешман			09 98
Инж. II к.		Суходола			09 98
Н. контр.		Маркович			09 98

Б1.020.1-7.2-2-35

Каркасы пространственные

КП 107...108

Стадия	Масса	Масштаб
С		

Лист 1 Листов 1

АП "Институт "БЕЛПРОЕКТ"

Инв. N подл. 140709 | Подп. и дата | Взам. инв. N

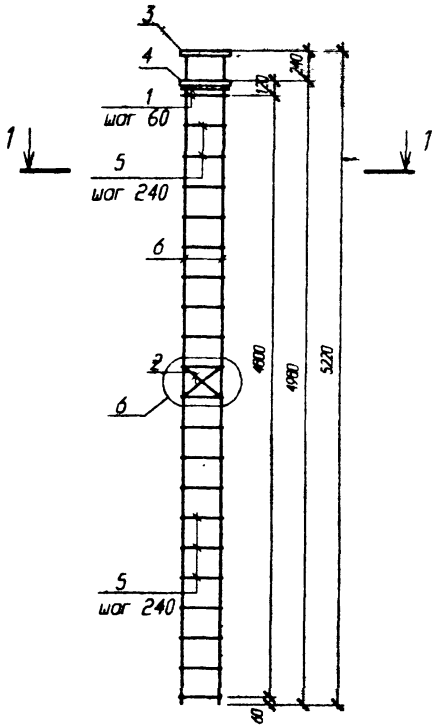

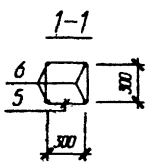

Поз	Обозначение	Наименование	Кол	Масса ед. кг	Примечание
		КП 111		63.72	
		Сборочные единицы			
1	1.020-1/83.2-15 09	Сетка косв. арм. СКА-1	2	2.15	
2	1.020-1/83.2-15 02	Сетка С-2	1	1.07	
3	Стр. 210-	Пластина М-1	1	14.16	
4	Стр. 211	Пластина М-2	1	5.03	
		Детали			
5	1.020-1/83.2-15 08-03	Стержень отдельный	20	0.31	
6	ГОСТ 5781-82	Ø16 А-III L=5220	4	8.24	

Узел 6 см. серию 1.020-1/83.2-4 ООУ

Изм.	Кол.	Лист	N док.	Подпись	Дата
Нач. АКМ2		Новак			09.98
Нач. гр.		Ешман			09.98
Инж. II к.		Суходола			09.98
Н. контр.		Маркович			09.98

Б1.020.1-7.2-2-36

Каркас пространственный

КП 111

Стадия	Масса	Масштаб
С		

Лист 1 Листов 1

АП "Институт "БЕЛПРОЕКТ"

Инв. N подл. 140809 | Подп. и дата 11.98 | Взам. инв. N

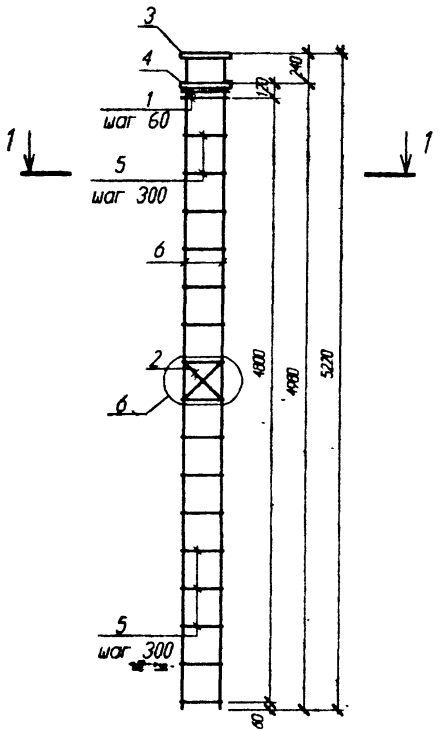

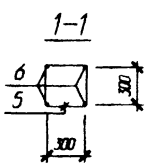

Поз	Обозначение	Наименование	Кол	Масса ед кг	Приме-чание
		КП 112		85.47	
		Сборочные единицы			
1	1.020-1/83.2-15 09-01	Сетка косв. арм. СКА-3	2	3.37	
2	1.020-1/83.2-15 02	Сетка С-2	1	1.07	
3	Стр. 210	Пластина М-8	1	16.19	
4	Стр. 211	Пластина М-2	1	5.03	
		Детали			
5	1.020-1/83.2-15 08-03	Стержень отдельный	16	0.31	
6	ГОСТ 5781-82	Ø 20 А-III L= 5220	4	12.87	
		КП 113		98.34	
		Сборочные единицы			
1	1.020-1/83.2-15 09-01	Сетка косв. арм. СКА-3	2	3.37	
2	1.020-1/83.2-15 02	Сетка С-2	1	1.07	
3	Стр. 210	Пластина М-9	1	18.22	
4	Стр. 211	Пластина М-2	1	5.03	
		Детали			
5	1.020-1/83.2-15 08-03	Стержень отдельный	16	0.31	
6	ГОСТ 5781-82	Ø 22 А-III L= 5220	4	15.58	

Узел 6 см. серию 1.020-1/83.2-4 ООУ

Изм.	Колич	Лист	N док	Подпись	Дата
Нач. АКМ2		Новак			09.98
Нач. гр.		Ешман			09 98
Инж. II к.		Сухорола			09 98
Н. контр.		Маркович			09 98

Б1.020.1-7.2-2-37

Каркасы пространственные

КП 112...113

Стадия	Масса	Масштаб
С		
Лист 1	Листов 1	

АП "Институт "БЕЛПРОЕКТ"

Инв. N подл. 140809 | Подп. и дата 11.98 | Взам. инв. N

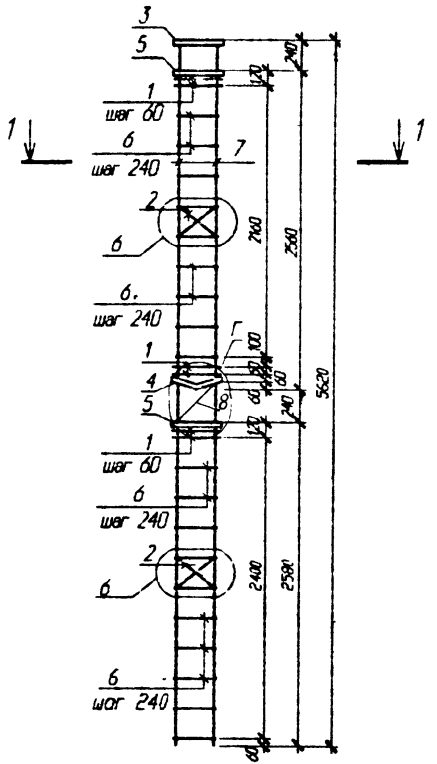

1-1

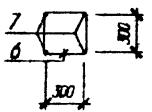

Поз	Обозначение	Наименование	Кол	Масса ед кг	Приме-чание
		КП 116		86.42	
		Сборочные единицы			
1	1.020-1/83.2-15 ОР	Сетка косв. арм. СКА-1	6	2.15	
2	1.020-1/83.2-15 02	Сетка С-2	2	1.07	
3	Стр. 210	Пластина М-1	1	14.16	
4	Стр. 210	Пластина М-4	1	5.28	
5	Стр. 211	Пластина М-2	2	5.03	
		Детали			
6	1.020-1/83.2-15 08-03	Стержень отдельный	19	0.31	
7	ГОСТ 5781-82	Ø16 А-III L= 5620	4	8.87	
8	Стр. 211	МС2	1	0.51	

Узел 6 см. серию 1.020-1/83.2-4 ООУ
Узел Г см. стр 212

Инв. № подл. | Подп. и дата | Взам. инв. №

Изм.	Кол.уч.	Лист	№ док.	Подпись	Дата
Нач. АОВ2		Новак			09.88
Нач. гр.		Ершова			08.88
Инж. II к.		Суворова			08.88
Н. контр.		Кудрявич			09.88

Б1.020.1-7.2-2-38

Каркас пространственный

КП 116

Стадия	Масса	Масштаб
С		
Лист 1	Листов 1	

АП "Институт "Белпроект"

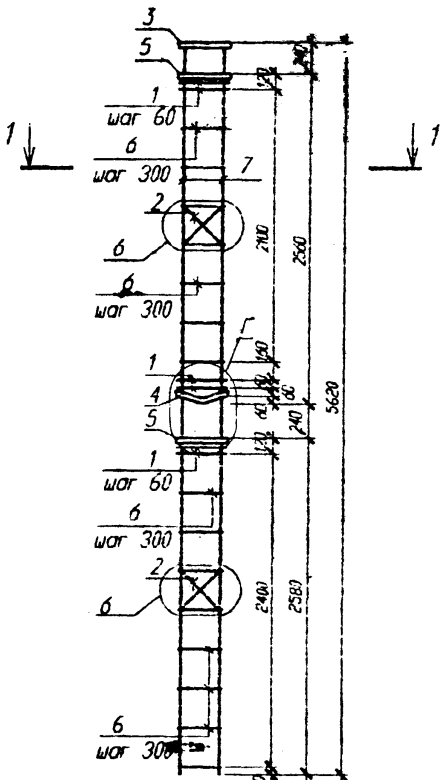

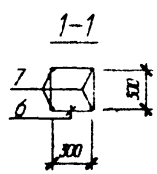

Поз	Обозначение	Наименование	Кол	Масса ед кг	Примечание
		КП 117		113.98	
		Сборочные единицы			
1	1.020-1/83.2-15 09-01	Сетка косв. арм. СКА-3	6	3.37	
2	1.020-1/83.2-15 02	Сетка С-2	2	1.07	
3	Стр. 210	Пластина М-8	1	16.19	
4	Стр. 210	Пластина М-4	1	5.28	
5	Стр. 211	Пластина М-2	2	5.03	
		Детали			
6	1.020-1/83.2-15 08-03	Стержень отдельный	15	0.31	
7	ГОСТ 5781-82	⌀ 20 А-III L= 5620	4	13.86	
		КП 118		127.65	
		Сборочные единицы			
1	1.020-1/83.2-15 09-01	Сетка косв. арм. СКА-3	6	3.37	
2	1.020-1/83.2-15 02	Сетка С-2	2	1.07	
3	Стр. 210	Пластина М-9	1	18.22	
4	Стр. 210	Пластина М-4	1	5.28	
5	Стр. 211	Пластина М-2	2	5.03	
		Детали			
6	1.020-1/83.2-15 08-03	Стержень отдельный	15	0.31	
7	ГОСТ 5781-82	⌀ 22 А-III L= 5620	4	16.77	

Узел 6 см. серию 1.020-1/83.2-4 ООУ
Узел Г см. стр. 212

Изм.	Колич	Лист	N док	Подпись	Дата
Нач. АХМ2		Новак			09.98
Нач. гр.		Ешман			09.98
Инж. II к.		Суходола			09.98
Н. контр.		Маркович			09.98

Б1.020.1-7.2-2-39

Каркасы пространственные

КП 117...118

Стадия	Масса	Масштаб
С		

Лист 1 Листов 1

АП "Институт "БЕЛПРОЕКТ"

Инв. N подл.	Подп. и дата	Взам. инв. N
140409	11.98	

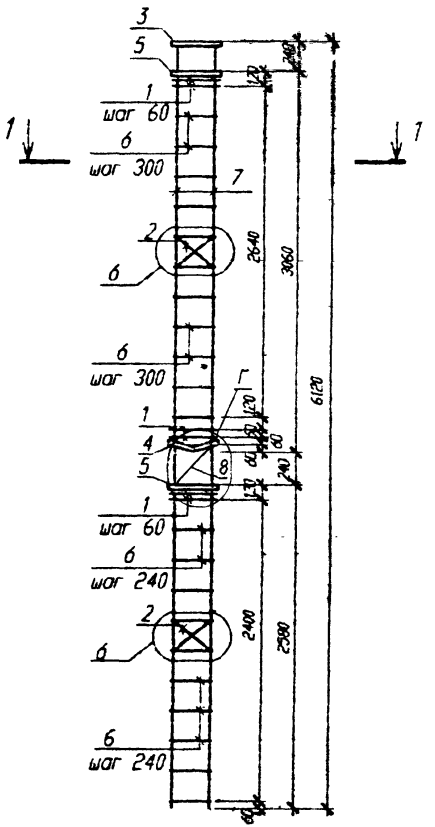

1-1

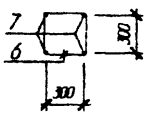

Поз	Обозначение	Наименование	Кол	Масса ед кг	Примечание
		КП 121		90.2	
		Сборочные единицы			
1	1.020-1/83.2-15 09	Сетка косв. арм. СКА-1	6	2.15	
2	1.020-1/83.2-15 02	Сетка С-2	2	1.07	
3	Стр. 210	Пластина М-1	1	14.16	
4	Стр. 210	Пластина М-4	1	5.28	
5	Стр. 211	Пластина М-2	2	5.03	
		Детали			
6	1.020-1/83.2-15 08-03	Стержень отдельный	21	0.31	
7	ГОСТ 5781-82	Ø16 А-III L=6120	4	9.66	
8	Стр. 211	МС 2	1	0.51	

Узел 6 см. серию 1.020-1/83.2-4 ООУ
Узел Г см. стр. 212

Изм.	Кол.	Лист	N док.	Подпись	Дата
Нач. АКМ2		Новик			09.98
Нач. гр.		Вишняк			09.98
Инж. II к.		Суходола			09.98
Н. контр.		Маркович			09.98

Б1.020.1-7.2-2-40

Каркас пространственный

КП 121

Стадия	Масса	Масштаб
С		

Лист 1 Листов 1

АП "Институт "БЕЛПРОЕКТ"

Инв. N подл. 140409 | Подп. и дата 11.98 | Взам. инв. N

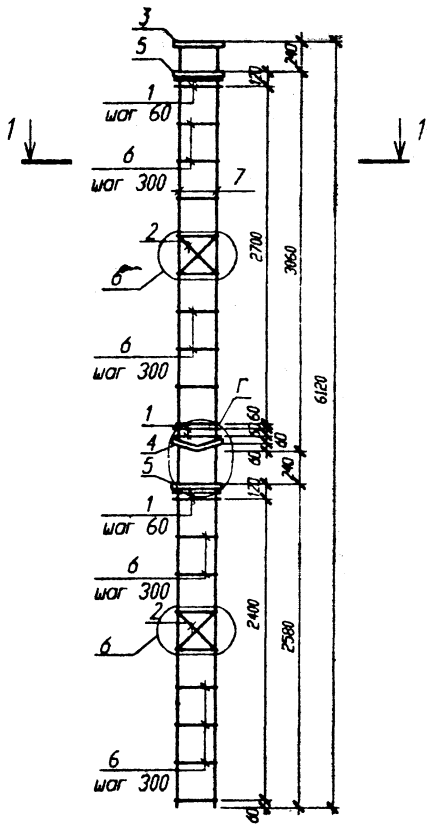

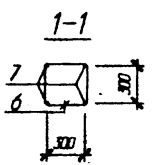

Поз	Обозначение	Наименование	Кол	Масса ед кг	Приме-чание
		КП 122		119.52	
		Сборочные единицы			
1	1.020-1/83.2-15 09-01	Сетка косв. арм. СКА-3	6	3.37	
2	1.020-1/83.2-15 02	Сетка С-2	2	1.07	
3	Стр. 210	Пластина М-8	1	16.19	
4	Стр. 210	Пластина М-4	1	5.28	
5	Стр. 211	Пластина М-2	2	5.03	
		Детали			
6	1.020-1/83.2-15 08-03	Стержень отдельный	17	0.31	
7	ГОСТ 5781-82	Ø 20 А-III L= 6120	4	15.09	
		КП 123		134.23	
		Сборочные единицы			
1	1.020-1/83.2-15 09-01	Сетка косв. арм. СКА-3	6	3.37	
2	1.020-1/83.2-15 02	Сетка С-2	2	1.07	
3	Стр. 210	Пластина М-9	1	18.22	
4	Стр. 210	Пластина М-4	1	5.28	
5	Стр. 211	Пластина М-2	2	5.03	
		Детали			
6	1.020-1/83.2-15 08-03	Стержень отдельный	17	0.31	
7	ГОСТ 5781-82	Ø 22 А-III L= 6120	4	18.26	

Узел 6 см. серию 1.020-1/83.2-4 ООУ
Узел Г см. стр. 212

Изм.	Кол.уч	Лист	N док.	Подпись	Дата
Нач. АОМ2		Новак			09.98
Нач. гр.		Ешман			09.98
Инж. II к.		Суходола			09.98
Н. контр.		Маркович			09.98

Б1.020.1-7.2-2-41

Каркасы пространственные

КП 122...123

Стадия	Масса	Масштаб
С		
Лист 1	Листов 1	

АП "Институт "БЕЛПРОЕКТ"

Инв. N подл. 140403 | Подп. и дата 24.11.98 | Взам. инв. N

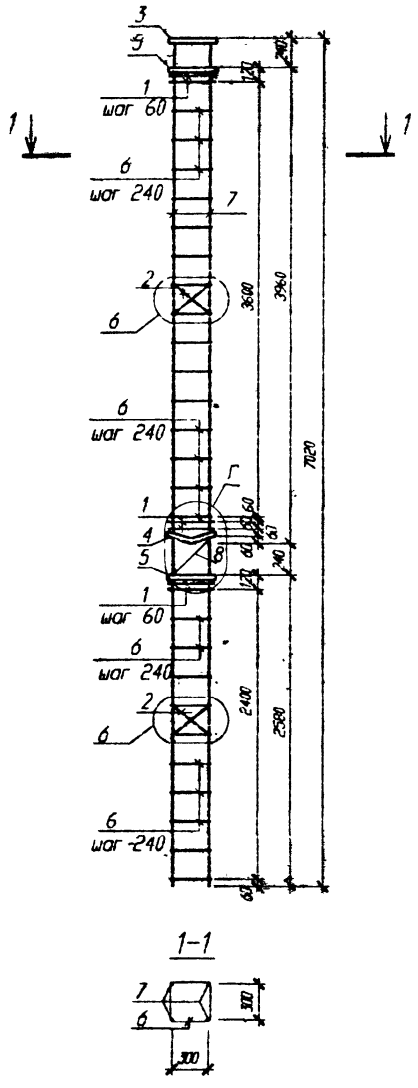
3
5
1
шаг 60
6
шаг 240
7
2
6
6
шаг 240
1
4
5
1
шаг 60
6
шаг 240
2
6
6
шаг 240
1
1
3600
3940
7020
2400
2580
60
60
60

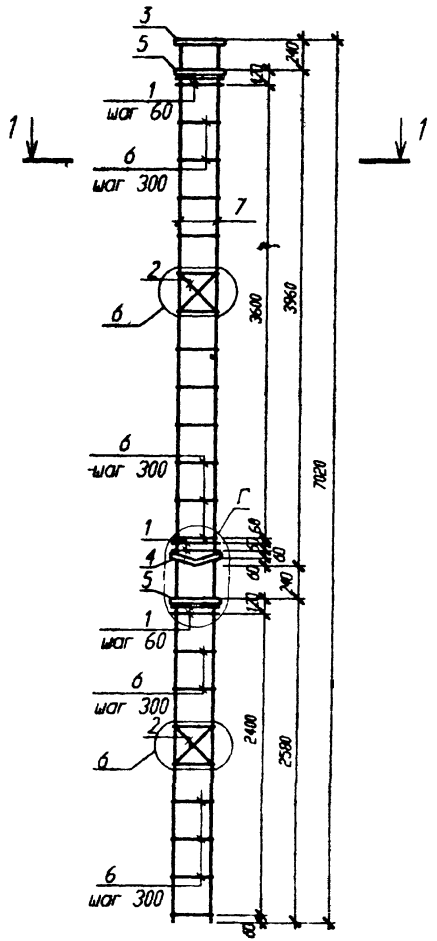

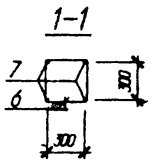

Поз	Обозначение	Наименование	Кол	Масса ед. кг	Примечание
		КП 127		129.33	
		Сборочные единицы			
1	1.020-1/83.2-15 09-01	Сетка косв. арм. СКА-3	6	3.37	
2	1.020-1/83.2-15 02	Сетка С-2	2	1.07	
3	Стр. 210	Пластина М-8	1	16.19	
4	Стр. 210	Пластина М-4	1	5.28	
5	Стр. 211	Пластина М-2	2	5.03	
		Детали			
6	1.020-1/83.2-15 08-03	Стержень отдельный	20	0.31	
7	ГОСТ 5781-82	Ø20 А-III L= 7020	4	17.31	
		КП 128		145.92	
		Сборочные единицы			
1	1.020-1/83.2-15 09-01	Сетка косв. арм. СКА-3	6	3.37	
2	1.020-1/83.2-15 02	Сетка С-2	2	1.07	
3	Стр. 210	Пластина М-9	1	18.22	
4	Стр. 210	Пластина М-4	1	5.28	
5	Стр. 211	Пластина М-2	2	5.03	
		Детали			
6	1.020-1/83.2-15 08-03	Стержень отдельный	20	0.31	
7	ГОСТ 5781-82	Ø22 А-III L= 7020	4	20.95	

Узел 6 см. серию 1.020-1/83.2-4 ООУ
Узел Г см. стр. 212

Изм.	Кол.	Лист	№ док.	Подпись	Дата
Нач. АКМ2		Новая			09.98
Нач. гр.		Ешман			09.98
Инж. II к.		Суходоля			09.98
Н. контр.		Маркович			09.98

Б1.020.1-7.2-2-43

Каркасы пространственные

КП 127...128

Стадия	Масса	Масштаб
С		
Лист 1	Листов 1	

АП "Институт "БЕЛПРОЕКТ"

Инв. N подл. 1407-09 | Подп. и дата | Взам. инв. N

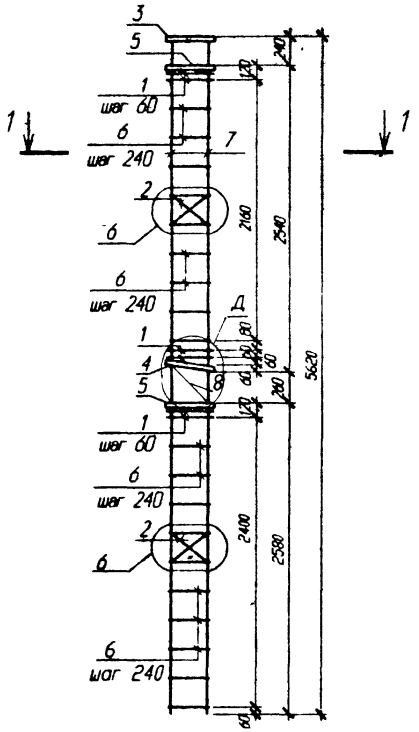

Поз	Обозначение	Наименование	Кол	Масса ед кг	Примечание
		КП 131		86 23	
		Сборочные единицы			
1	1.020-1/83.2-15 09	Сетка косв. арм. СКА-1	6	2.15	
2	1.020-1/83.2-15 02	Сетка С-2	2	1.07	
3	Стр. 210	Пластина М-1	1	14.16	
4	Стр. 211	Пластина М-6	1	5.09	
5	Стр. 211	Пластина М-2	2	5.03	
		Детали			
6	1.020-1/83.2-15 08-03	Стержень отдельный	19	0.31	
7	ГОСТ 5781-82	Ø 16 А-III L= 5620	4	8.87	
8	Стр. 211	МС 1	1	0.51	

Узел 6 см. серию 1.020-1/83.2-4 ООУ
Узел Д см. стр. 212

1-1

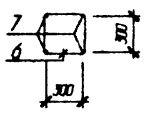

Изм.	Колич	Лист	N док	Подпись	Дата
Нач. АКМ2		Новак			09.98
Нач. гр.		Ешман			09.98
Инж. II к.		Суходола			09.98
Н. контр.		Маркович			09.98

Б1.020.1-7.2-2-44

Каркас пространственный

КП 131

Стадия	Масса	Масштаб
С		

Лист 1 Листов 1

АП "Институт "БЕЛПРОЕКТ"

Инв. N подл. 140409 | Подп. и дата 11.98 | Взам. инв. N

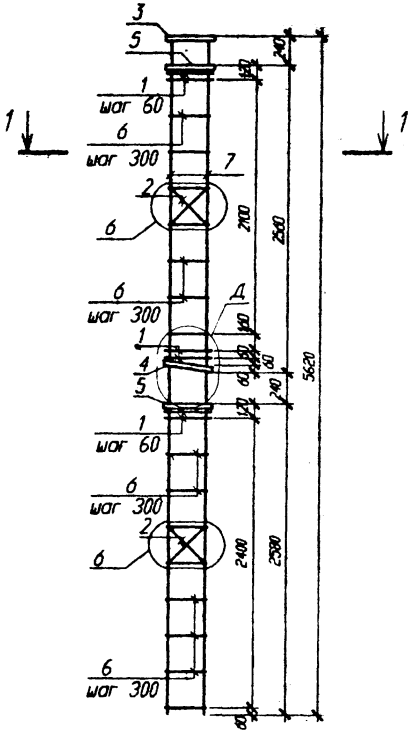

1-1

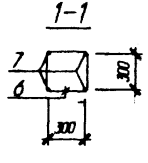

Поз	Обозначение	Наименование	Кол	Масса ед. кг	Примечание
		КП 132		113.79	
		Сборочные единицы			
1	1.020-1/83.2-15 09-01	Сетка косв. арм. СКА-3	6	3.37	
2	1.020-1/83.2-15 02	Сетка С-2	2	1.07	
3	Стр. 210	Пластина М-8	1	16.19	
4	Стр. 211	Пластина М-6	1	5.09	
5	Стр. 211	Пластина М-2	2	5.03	
		Детали			
6	1.020-1/83.2-15 08-03	Стержень отдельный	15	0.31	
7	ГОСТ 5781-82	Ø 20 А-III L= 5620	4	13.86	
		КП 133		127.46	
		Сборочные единицы			
1	1.020-1/83.2-15 09-01	Сетка косв. арм. СКА-3	6	3.37	
2	1.020-1/83.2-15 02	Сетка С-2	2	1.07	
3	Стр. 210	Пластина М-9	1	18.22	
4	Стр. 211	Пластина М-6	1	5.09	
5	Стр. 211	Пластина М-2	2	5.03	
		Детали			
6	1.020-1/83.2-15 08-03	Стержень отдельный	15	0.31	
7	ГОСТ 5781-82	Ø 22 А-III L= 5620	4	16.77	

Узел 6 см. серию 1.020-1/83.2-4 ООУ
Узел Д см. стр. 212

Изм.	Кол.	Лист	N док.	Подпись	Дата
Нач. АКМ2		Новик			09.98
Нач. гр.		Ешман			09.98
Инж. II к.		Суходол			08.98
Н контр.		Маркович			08.98

Б1.020.1-7.2-2-45

Каркасы пространственные

КП 132...133

Стадия	Масса	Масштаб
С		
Лист 1	Листов 1	

АП "Институт "БЕЛГПРОЕКТ"

Инв. N подл.	Подп. и дата	Взам. инв. N
140X60	04.11.98	

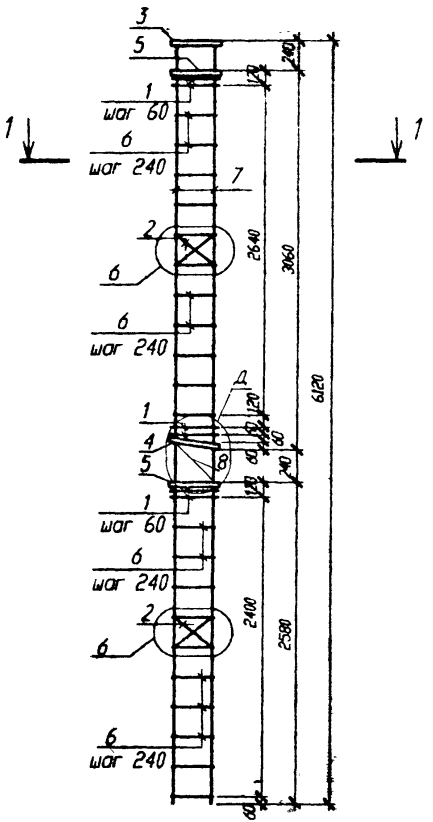

1–1

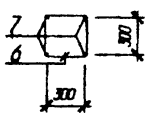

Поз	Обозначение	Наименование	Кол	Масса ед кг	Примечание
		КП 136		90.01	
		Сборочные единицы			
1	1.020-1/83.2-15 09	Сетка косв. арм. СКА-1	6	2.15	
2	1.020-1/83.2-15 02	Сетка С-2	2	1.07	
3	Стр. 210	Пластина М-1	1	14.16	
4	Стр. 211	Пластина М-6	1	5.09	
5	Стр. 211	Пластина М-2	2	5.03	
		Детали			
6	1.020-1/83.2-15 08-03	Стержень отдельный	21	0.31	
7	ГОСТ 5781-82	Ø16 А-III L=6120	4	9.66	
8	Стр. 211	МС 1	1	0.51	

Узел 6 см. серию 1.020-1/83.2-4 ООУ
Узел Д см. стр. 212

Изм.	Кол.уч.	Лист	N док.	Подпись	Дата
Нач. АКМ2		Новак			09.98
Нач. гр.		Ешмаи			09.98
Инж. II к.		Суходела			09.98
Н контр.		Маркович			09.98

Б1.020.1-7.2-2-46

Каркас пространственный

КП 136

Стадия	Масса	Масштаб
С		

Лист 1 Листов 1

АП "Институт "БЕЛПРОЕКТ"

Инв. N подл. 140709 | Подп. и дата | Взам. инв. N

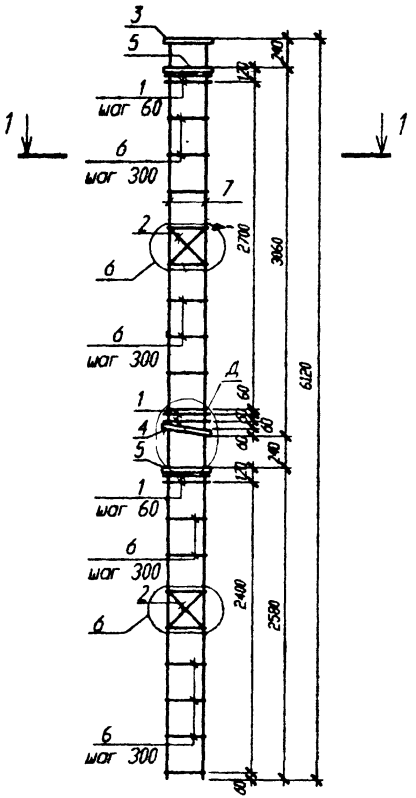

1-1

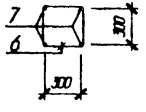

Поз	Обозначение	Наименование	Кол	Масса ед.кг	Примечание
		КП 137		119.33	
		Сборочные единицы			
1	1.020-1/83.2-15 09-01	Сетка косв. арм. СКА-3	6	3.37	
2	1.020-1/83.2-15 02	Сетка С-2	2	1.07	
3	Стр. 210	Пластина М-8	1	16.19	
4	Стр. 211	Пластина М-6	1	5.09	
5	Стр. 211	Пластина М-2	2	5.03	
		Детали			
6	1.020-1/83.2-15 08-03	Стержень отдельный	17	0.31	
7	ГОСТ 5781-82	⌀20 А-III L= 6120	4	15.09	
		КП 138		134.04	
		Сборочные единицы			
1	1.020-1/83.2-15 09-01	Сетка косв. арм. СКА-3	6	3.37	
2	1.020-1/83.2-15 02	Сетка С-2	2	1.07	
3	Стр. 210	Пластина М-9	1	18.22	
4	Стр. 211	Пластина М-6	1	5.09	
5	Стр. 211	Пластина М-2	2	5.03	
		Детали			
6	1.020-1/83.2-15 08-03	Стержень отдельный	17	0.31	
7	ГОСТ 5781-82	⌀22 А-III L= 6120	4	18.26	

Узел 6 см. серию 1.020-1/83.2-4 ООУ
Узел Д см. стр. 212

Изм.	Колич	Лист	N док	Подпись	Дата
Нач. АКМ2		Новак			09.98
Нач. гр.		Ешман			09.98
Инж. II к.		Суходола			09.98
Н. контр.		Маркович			09.98

Б1.020.1-7.2-2-47

Каркасы пространственные

КП 137...138

Стадия	Масса	Масштаб
С		

Лист 1 | Листов 1

АП "Институт "БЕЛПРОЕКТ"

Инв. N подл. 140409 | Подп. и дата | Взам. инв. N

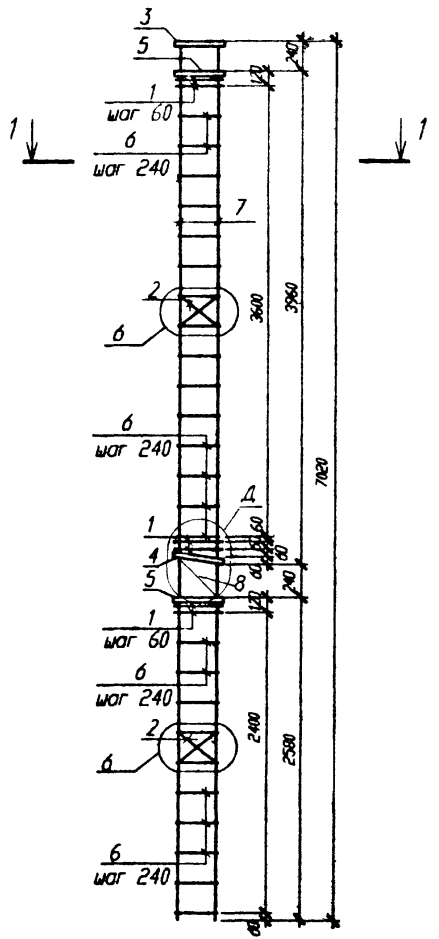

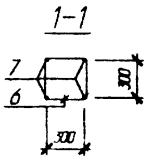

Поз	Обозначение	Наименование	Кол	Масса ед кг	Примечание
		КП 141		96.93	
		Сборочные единицы			
1	1.020-1/83.2-15 09	Сетка косв. арм. СКА-1	6	2.15	
2	1.020-1/83.2-15 02	Сетка С-2	2	1.07	
3	Стр. 210	Пластина М-1	1	14.16	
4	Стр. 211	Пластина М-6	1	5.09	
5	Стр. 211	Пластина М-2	2	5.03	
		Детали			
6	1.020-1/83.2-15 08-03	Стержень отдельный	25	0.31	
7	ГОСТ 5781-82	∅16 А-III L= 7020	4	11.08	
8	Стр. 211	МС 1	1	0.51	

Узел 6 см. серию 1.020-1/83.2-4 ООУ
Узел Д см. стр. 212

Изм.	Кол.уч.	Лист	N док.	Подпись	Дата
Нач. АКМ2		Новак			09.98
Нач. гр.		Ешмин			09.98
Инж. II к.		Суходола			09.98
N контр.		Маркович			09.98

Б1.020.1-7.2-2-48

Каркас пространственный

КП 141

Стадия	Масса	Масштаб
С		

Лист 1 Листов 1

АП "Институт "БЕЛПРОЕКТ"

Инв. N подл.	Подп. и дата	Взам. инв. N
140409	11.98	

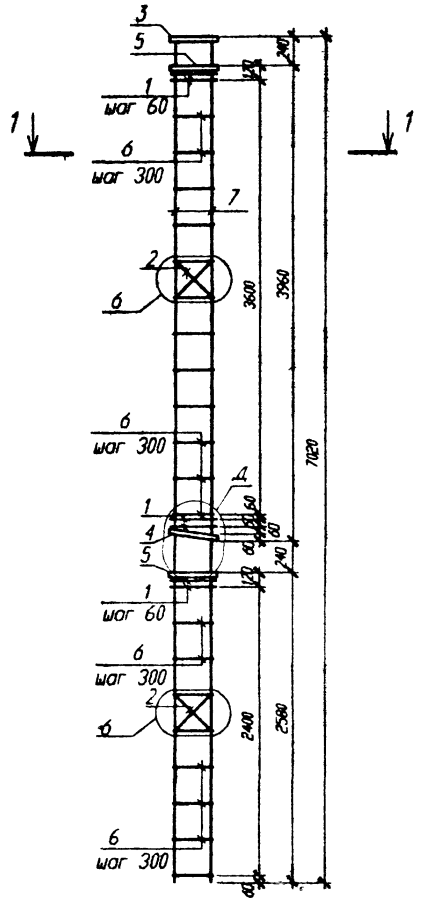

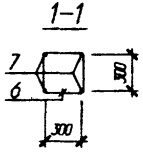

Поз	Обозначение	Наименование	Кол	Масса ед кг	Примечание
		КП 142		129.14	
		Сборочные единицы			
1	1.020-1/83.2-15 09-01	Сетка косв. арм. СКА-3	6	3.37	
2	1.020-1/83.2-15 02	Сетка С-2	2	1.07	
3	Стр. 210	Пластина М-8	1	16.19	
4	Стр. 211	Пластина М-6	1	5.09	
5	Стр. 211	Пластина М-2	2	5.03	
		Детали			
6	1.020-1/83.2-15 08-03	Стержень отдельный	20	0.31	
7	ГОСТ 5781-82	⌀ 20 А-III L= 7020	4	17.31	
		КП 143		145.73	
		Сборочные единицы			
1	1.020-1/83.2-15 09-01	Сетка косв. арм. СКА-3	6	3.37	
2	1.020-1/83.2-15 02	Сетка С-2	2	1.07	
3	Стр. 210	Пластина М-9	1	18.22	
4	Стр. 211	Пластина М-6	1	5.09	
5	Стр. 211	Пластина М-2	2	5.03	
		Детали			
6	1.020-1/83.2-15 08-03	Стержень отдельный	20	0.31	
7	ГОСТ 5781-82	⌀ 22 А-III L= 7020	4	20.95	

Узел 6 см. серию 1.020-1/83.2-4 ООУ
Узел Д см. стр. 212

Изм.	Колич	Лист	N док	Подпись	Дата
Нач. АКМ2		Новак			09.98
Нач. гр.		Ешман			09.98
Инж. II к.		Суходола			09.98
Н. контр.		Маркович			09.98

Б1.020.1-7.2-2-49

Каркасы пространственные

КП 142...143

Стадия	Масса	Масштаб
С		

Лист 1 | Листов 1

АП "Институт "БЕЛПРОЕКТ"

Инв. N подл. 140409 | Подп. и дата 11.11.98 | Взам. инв. N

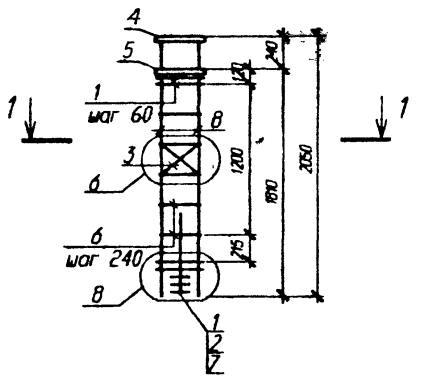

1–1

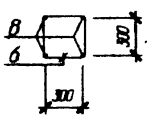

Поз	Обозначение	Наименование	Кол	Масса ед кг	Примечание
		КП 146		48.22	
		Сборочные единицы			
1	1.020-1/83.2-15 09	Сетка косв. арм. СКА-1	4	2.15	
2	1.020-1/83.2-15 10	Сетка косв. арм. СКА-2	3	1.43	
3	1.020-1/83.2-15 02	Сетка С-2	1	1.07	
4	Стр. 210	Пластина М-1	1	14.16	
5	Стр. 211	Пластина М-2	1	5.03	
		Детали			
6	1.020-1/83.2-15 08-03	Стержень отдельный	5	0.31	
7	ГОСТ 5781-82	Ø 6 А-I L= 650	4	0.14	
8	ГОСТ 5781-82	Ø 16 А-III L= 2050	4	3.24	

Узлы 6,8 см. серию 1.020-1/83.2-3 ООУ

Изм.	Кол.	Лист	N док.	Подпись	Дата
Нач. АКП2		Новак			09.98
Нач. гр.		Ешман			09.98
Инж. II к.		Суводоля			09.98
Н. контр.		Маркович			09.98

Б1.020.1-7.2-2-50

Каркас пространственный

КП 146

Стадия	Масса	Масштаб
С		
Лист 1	Листов 1	

АП "Институт "БЕЛГИПРОЭКТ"

Инв. N подл. | Подп. и дата | Взам. инв. N

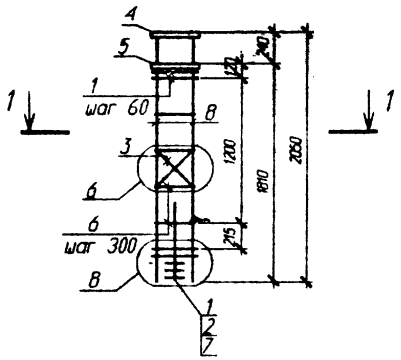

1-1

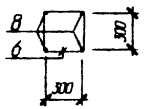

Поз	Обозначение	Наименование	Кол	Масса ед кг	Примечание
		КП 147		64.5	
		Сборочные единицы			
1	1.020-1/83.2-15 09-01	Сетка косв. арм. СКА-3	4	3.37	
2	1.020-1/83.2-15 10-01	Сетка косв. арм. СКА-4	3	2.23	
3	1.020-1/83.2-15 02	Сетка С-2	1	1.07	
4	Стр. 210	Пластина М-8	1	16.19	
5	Стр. 211	Пластина М-2	1	5.03	
		Детали			
6	1.020-1/83.2-15 08-03	Стержень отдельный	4	0.31	
7	ГОСТ 5781-82	Ø 6 А-I L= 650	4	0.14	
8	ГОСТ 5781-82	Ø 20 А-III L= 2050	4	5.06	
		КП 148		70.77	
		Сборочные единицы			
1	1.020-1/83.2-15 09-01	Сетка косв. арм. СКА-3	4	3.37	
2	1.020-1/83.2-15 10-01	Сетка косв. арм. СКА-4	3	2.23	
3	1.020-1/83.2-15 02	Сетка С-2	1	1.07	
4	Стр. 210	Пластина М-9	1	18.22	
5	Стр. 211	Пластина М-2	1	5.03	
		Детали			
6	1.020-1/83.2-15 08-03	Стержень отдельный	4	0.31	
7	ГОСТ 5781-82	Ø 6 А-I L= 650	4	0.14	
8	ГОСТ 5781-82	Ø 22 А-III L= 2050	4	6.12	

Узлы 6,8 см. серию 1.020-1/83.2-4 ООУ

Изм.	Кол-во	Лист	N док	Подпись	Дата
Нач. АЮ42.		Новак			09.98
Нач. гр.		Ешман			09.98
Инж. II к.		Суходола			09.98
Н. контр.		Маркович			09.98

Б1.020.1-7.2-2-51

Каркасы пространственные

КП 147...148

Стадия	Масса	Масштаб
С		

Лист 1 Листов 1

АП "Институт "БЕЛПРОЕКТ"

Инв. N подл. 140409 | Подп. и дата Мая 11-98 | Взам. инв. N

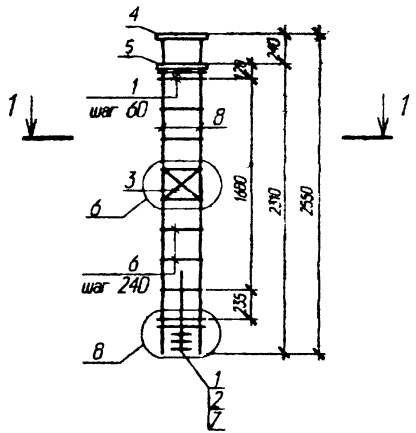

1-1

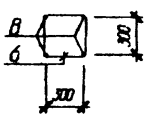

Поз	Обозначение	Наименование	Кол	Масса ед кг	Примечание
		КП 151		51.96	
		Сборочные единицы			
1	1.020-1/83.2-15 09	Сетка косв. арм. СКА-1	4	2.15	
2	1.020-1/83.2-15 10	Сетка косв. арм. СКА-2	3	1.43	
3	1.020-1/83.2-15 02	Сетка С-2	1	1.07	
4	Стр. 210	Пластина М-1	1	14.16	
5	Стр. 211	Пластина М-2	1	5.03	
		Детали			
6	1.020-1/83.2-15 08-03	Стержень отдельный	7	0.31	
7	ГОСТ 5781-82	Ø 6 А-I L= 650	4	0.14	
8	ГОСТ 5781-82	Ø 16 А-III L= 2550	4	4.02	

Узлы 6,8 см. серию 1.020-1/83.2-4 ООУ

Изм.	Кол.уч	Лист	N док	Подпись	Дата
Нач. АКМ2		Новик			09.98
Нач. гр.		Ешман			09.98
Инж. II к.		Суходола			09.98
Н. контр.		Маркович			09.98

Б1.020.1-7.2-2-52

Каркас пространственный

КП 151

Стадия	Масса	Масштаб
С		

Лист 1 Листов 1

АП "Институт "БЕЛПРОЕКТ"

Инв. N подл. 140409 | Подп. и дата | Взам. инв. N

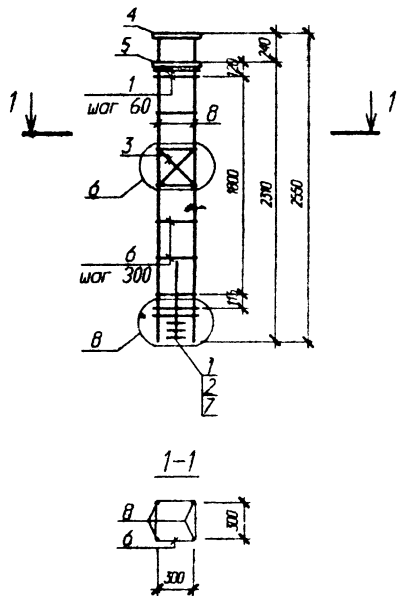

Узлы 6,8 см. серию 1.020-1/83.2-4 ООУ

Поз	Обозначение	Наименование	Кол	Масса ед кг	Примечание
		КП 152		70.04	
		Сборочные единицы			
1	1.020-1/83.2-15 09-01	Сетка косв. арм. СКА-3	4	3.37	
2	1.020-1/83.2-15 10-01	Сетка косв. арм. СКА-4	3	2.23	
3	1.020-1/83.2-15 02	Сетка С-2	1	1.07	
4	Стр. 210	Пластина М-8	1	16.19	
5	Стр. 211	Пластина М-2	1	5.03	
		Детали			
6	1.020-1/83.2-15 08-03	Стержень отдельный	6	0.31	
7	ГОСТ 5781-82	Ø 6 А-I L= 650	4	0.14	
8	ГОСТ 5781-82	Ø 20 А-III L= 2550	4	6.29	
		КП 153		77.35	
		Сборочные единицы			
1	1.020-1/83.2-15 09-01	Сетка косв. арм. СКА-3	4	3.37	
2	1.020-1/83.2-15 10-01	Сетка косв. арм. СКА-4	3	2.23	
3	1.020-1/83.2-15 02	Сетка С-2	1	1.07	
4	Стр. 210	Пластина М-9	1	18.22	
5	Стр. 211	Пластина М-2	1	5.03	
		Детали			
6	1.020-1/83.2-15 08-03	Стержень отдельный	6	0.31	
7	ГОСТ 5781-82	Ø 6 А-I L= 650	4	0.14	
8	ГОСТ 5781-82	Ø 22 А-III L= 2550	4	7.61	

Изм.	Колич	Лист	N док	Подпись	Дата
Нач. АОК2		Новак			09.98
Нач. гр.		Ешман			09.98
Инж. II к.		Суходол			09.98
Н. контр.		Маркович			09.98

Б1.020.1-7.2-2-53

Каркасы пространственные

КП 152...153

Стадия	Масса	Масштаб
С		
Лист 1	Листов 1	

АП "Институт "БЕЛПРОЕКТ"

Инв. N подл.	Подп. и дата	Взам. инв. N
14049	04.11.98	

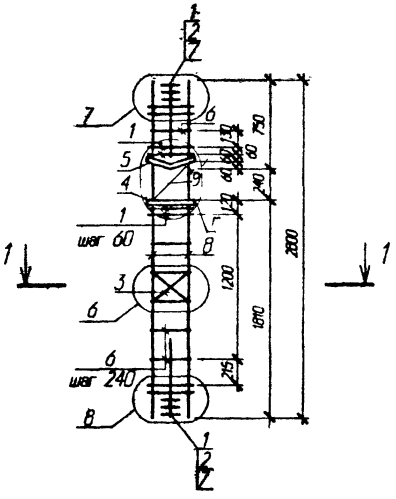

Поз	Обозначение	Наименование	Кол	Масса ед. кг	Приме-чание
		КП 156		58.33	
		Сборочные единицы			
1	1.020-1/83.2-15 09	Сетка косв. арм. СКА-1	8	2.15	
2	1.020-1/83.2-15 10	Сетка косв. арм. СКА-2	6	1.43	
3	1.020-1/83.2-15 02	Сетка С-2	1	1.07	
4	Стр. 211	Пластина М-2	1	5.03	
5	Стр. 210	Пластина М-4	1	5.28	
		Детали			
6	1.020-1/83.2-15 08-03	Стержень отдельный	6	0.31	
7	ГОСТ 5781-82	Ø 6 А-I L= 650	8	0.14	
8	ГОСТ 5781-82	Ø 16 А-III L= 2800	4	4.42	
9	Стр. 212	МС 2	1	0.51	

Узлы 6,7,8 см. серию 1.020-1/83.2-4 ООУ
Узел Г см. стр. 212

Инв. N подл. | Подп. и дата | Взам. инв. N

Изм.	Кол.	Лист	N док.	Подпись	Дата
Нач. АОК2		Новик			09.98
Нач. гр.		Ешман			09.98
Инж. II к.		Сухорда			09.98
Н. контр.		Маркин			09.98

Б1.020.1-7.2-2-54

Каркас пространственный

КП 156

Стадия	Масса	Масштаб
С		
Лист 1	Листов 1	

АП "Институт "БЕЛПРОЕКТ"

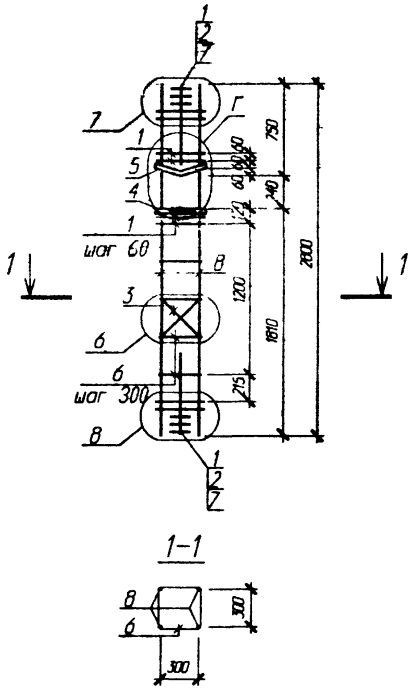

Поз	Обозначение	Наименование	Кол	Масса ед кг	Примечание
		КП 157		81.68	
		Сборочные единицы			
1	1.020-1/83.2-15 09-01	Сетка косв. арм. СКА-3	8	3.37	
2	1.020-1/83.2-15 10-01	Сетка косв. арм. СКА-4	6	2.23	
3	1.020-1/83.2-15 02	Сетка С-2	1	1.07	
4	Стр. 211	Пластина М-2	1	5.03	
5	Стр. 210	Пластина М-4	1	5.28	
		Детали			
6	1.020-1/83.2-15 08-03	Стержень отдельный	4	0.31	
7	ГОСТ 5781-82	⌀ 6 А-I L= 650	8	0.14	
8	ГОСТ 5781-82	⌀ 20 А-III L= 2800	4	6.90	
		КП 158		87.52	
		Сборочные единицы			
1	1.020-1/83.2-15 09-01	Сетка косв. арм. СКА-3	8	3.37	
2	1.020-1/83.2-15 10-01	Сетка косв. арм. СКА-4	6	2.23	
3	1.020-1/83.2-15 02	Сетка С-2	1	1.07	
4	Стр. 211	Пластина М-2	1	5.03	
5	Стр. 210	Пластина М-4	1	5.28	
		Детали			
6	1.020-1/83.2-15 08-03	Стержень отдельный	4	0.31	
7	ГОСТ 5781-82	⌀ 6 А-I L= 650	8	0.14	
8	ГОСТ 5781-82	⌀ 22 А-III L= 2800	4	8.36	

Узлы 6,7,8 см. серию 1.020-1/83.2-4 ООУ
Узел Г см. стр. 212

Изм.	Кол.	Лист	N док.	Подпись	Дата
Нач. АКМ2		Новак			09.98
Нач. гр.		Ешман			09.98
Инж. II к.		Суходола			09.98
Н. контр.		Маркович			09.98

Б1.020.1-7.2-2-55

Каркасы пространственные

КП 157...158

Стадия	Масса	Масштаб
С		

Лист 1 Листов 1

АП "Институт "БЕЛПРОЕКТ"

Инв. N подл. 140409 | Подп. и дата | Взам. инв. N

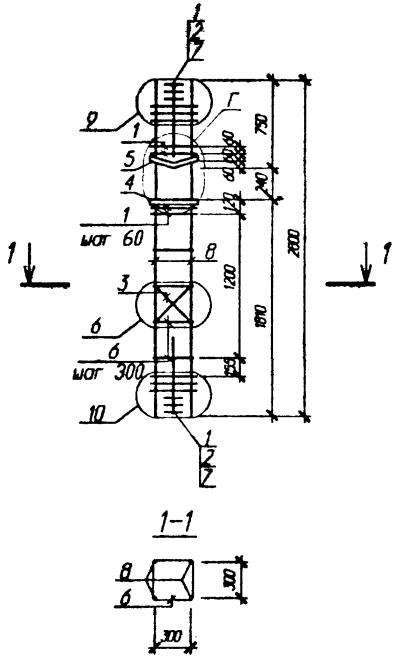

Поз	Обозначение	Наименование	Кол	Масса ед. кг	Примечание
		КП 159		104.98	
		Сборочные единицы			
1	1.020-1/83.2-15 09-01	Сетка косв. арм. СКА-3	10	3.37	
2	1.020-1/83.2-15 10-01	Сетка косв. арм. СКА-4	6	2.23	
3	1.020-1/83.2-15 02	Сетка С-2	1	1.07	
4	Стр. 211	Пластина М-3	1	5.03	
5	Стр. 210	Пластина М-5	1	5.28	
		Детали			
6	1.020-1/83.2-15 08-04	Стержень отдельный	4	0.57	
7	ГОСТ 5781-82	Ø 6 А-I L= 650	8	0.14	
8	ГОСТ 5781-82	Ø 25 А-III L= 2800	4	10.78	
		КП 160		115.94	
		Сборочные единицы			
1	1.020-1/83.2-15 09-01	Сетка косв. арм. СКА-3	10	3.37	
2	1.020-1/83.2-15 10-01	Сетка косв. арм. СКА-4	6	2.23	
3	1.020-1/83.2-15 02	Сетка С-2	1	1.07	
4	Стр. 211	Пластина М-3	1	5.03	
5	Стр. 210	Пластина М-5	1	5.28	
		Детали			
6	1.020-1/83.2-15 08-04	Стержень отдельный	4	0.57	
7	ГОСТ 5781-82	Ø 6 А-I L= 650	8	0.14	
8	ГОСТ 5781-82	Ø 28 А-III L= 2800	4	13.52	

Узлы 6,9,10 см. серию 1.020-1/83.2-4 ООУ
Узел Г см. стр. 212

Изм.	Колич.	Лист	N док.	Подпись	Дата
Нач. АОМ2		Новак			09.98
Нач. гр.		Ешман			09.98
Инж. II к.		Суходола			09.98
Н. контр.		Мерзович			09.98

Б1.020.1-7.2-2-56

Каркасы пространственные

КП 159...160

Стадия	Масса	Масштаб
С		
Лист 1	Листов 1	

АП "Институт "БЕЛПРОЕКТ"

Инв. N подл. | Подп. и дата | Взам. инв. N

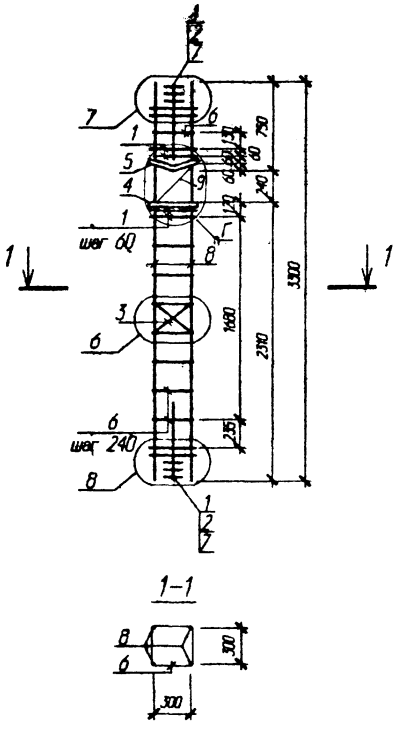

Поз	Обозначение	Наименование	Кол	Масса ед кг	Приме-чание
		КП 161		62.11	
		Сборочные единицы			
1	1.020-1/83.2-15 09	Сетка косв. арм. СКА-1	8	2.15	
2	1.020-1/83.2-15 10	Сетка косв. арм. СКА-2	6	1.43	
3	1.020-1/83.2-15 02	Сетка С-2	1	1.07	
4	Стр. 211	Пластина М-2	1	5.03	
5	Стр. 210	Пластина М-4	1	5.28	
		Детали			
6	1.020-1/83.2-15 08-03	Стержень отдельный	8	0.31	
7	ГОСТ 5781-82	Ø 6 А-I L= 650	8	0.14	
8	ГОСТ 5781-82	Ø 16 А-III L= 3300	4	5.21	
9	Стр. 211	МС 2	1	0.51	

Узлы 6,7,8 см. серию 1.020-1/83. 2-4 ООУ
Узел Г см. стр. 212

Изм.	Колич	Лист	N док	Подпись	Дата
Нач. АОМ2		Новак			09.98
Нач. гр.		Ешман			09.98
Инж. ш к.		Суходол			09.98
Н. контр.		Маровин			09.98

Б1.020.1-7.2-2-57

Каркас пространственный

КП 161

Стадия	Масса	Масштаб
С		
Лист 1	Листов 1	

АП "Институт "БЕЛПРОЕКТ"

Инв. N подл. 140909 | Подп. и дата 08.11.98 | Взам. инв. N

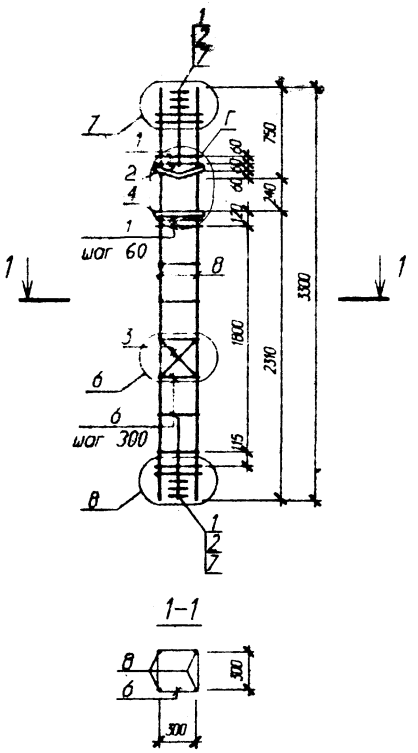

Узел Г см. стр. 212

Узлы 6,7,8 см. серию 1.020-1/83.2-4 ООУ

Поз	Обозначение	Наименование	Кол	Масса ед кг	Примечание
		КП 162		87.26	
		Сборочные единицы			
1	1.020-1/83.2-15 09-01	Сетка косв. арм. СКА-3	8	3.37	
2	1.020-1/83.2-15 10-01	Сетка косв. арм. СКА-4	6	2.23	
3	1.020-1/83.2-15 02	Сетка С-2	1	1.07	
4	Стр. 211	Пластина М-2	1	5.03	
5	Стр. 210	Пластина М-4	1	5.28	
		Детали			
6	1.020-1/83.2-15 08-03	Стержень отдельный	6	0.31	
7	ГОСТ 5781-82	⌀ 6 А-I L= 650	8	0.14	
8	ГОСТ 5781-82	⌀ 20 А-III L= 3300	4	8.14	
		КП 163		94.1	
		Сборочные единицы			
1	1.020-1/83.2-15 09-01	Сетка косв. арм. СКА-3	8	3.37	
2	1.020-1/83.2-15 10-01	Сетка косв. арм. СКА-4	6	2.23	
3	1.020-1/83.2-15 02	Сетка С-2	1	1.07	
4	Стр. 211	Пластина М-2	1	5.03	
5	Стр. 210	Пластина М-4	1	5.28	
		Детали			
6	1.020-1/83.2-15 08-03	Стержень отдельный	6	0.31	
7	ГОСТ 5781-82	⌀ 6 А-I L= 650	8	0.14	
8	ГОСТ 5781-82	⌀ 22 А-III L= 3300	4	9.85	

Изм.	Колич.	Лист	N док.	Подпись	Дата
Нач. АКМ2		Новак			09.98
Нач. гр.		Ешман			09.98
Инж. II к.		Суходола			09.98
Н. контр.		Маркович			09.98

Б1.020.1-7.2-2-58

Каркасы пространственные

КП 162...163

Стадия	Масса	Масштаб
С		

Лист: 1 Листов 1

АП "Институт "БЕЛПРОЕКТ"

Инв. N подл. 140709 | Подп. и дата | Взам. инв. N

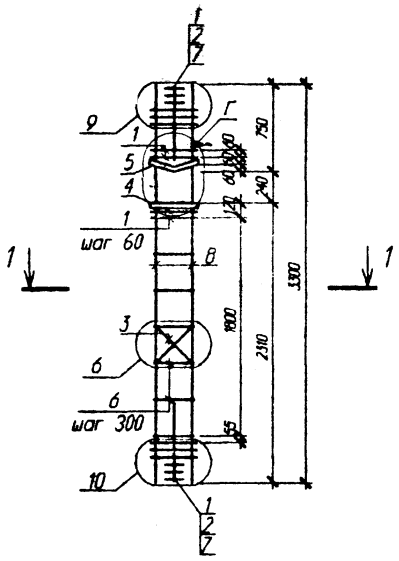

Узел Г см. стр. 212

Узлы 6,9,10 см. серию 1.020-1/83.2-4 ООУ

Поз	Обозначение	Наименование	Кол	Масса ед кг	Примечание
		КП 164		113.84	
		Сборочные единицы			
1	1.020-1/83.2-15 09-01	Сетка косв. арм. СКА-3	10	3.37	
2	1.020-1/83.2-15 10-01	Сетка косв. арм. СКА-4	6	2.23	
3	1.020-1/83.2-15 02	Сетка С-2	1	1.07	
4	Стр. 211	Пластина М-3	1	5.03	
5	Стр. 210	Пластина М-5	1	5.28	
		Детали			
6	1.020-1/83.2-15 08-04	Стержень отдельный	6	0.57	
7	ГОСТ 5781-82	Ø 6 А-I L= 650	8	0.14	
8	ГОСТ 5781-82	Ø 25 А-III L= 3300	4	12.71	
		КП 165		126.76	
		Сборочные единицы			
1	1.020-1/83.2-15 09-01	Сетка косв. арм. СКА-3	10	3.37	
2	1.020-1/83.2-15 10-01	Сетка косв. арм. СКА-4	6	2.23	
3	1.020-1/83.2-15 02	Сетка С-2	1	1.07	
4	Стр. 211	Пластина М-3	1	5.03	
5	Стр. 210	Пластина М-5	1	5.28	
		Детали			
6	1.020-1/83.2-15 08-04	Стержень отдельный	6	0.57	
7	ГОСТ 5781-82	Ø 6 А-I L= 650	8	0.14	
8	ГОСТ 5781-82	Ø 28 А-III L= 3300	4	15.94	

Изм.	Колич	Лист	N док	Подпись	Дата
Нач. АКМ2		Ножек			09.98
Нач. гр.		Ешлиан			09.98
Инж. II к.		Суходола			09.98
Н. контр.		Маркович			09.98

Б1.020.1-7.2-2-59

Каркасы пространственные

КП 164...165

Стадия	Масса	Масштаб
С		
Лист 1	Листов 1	

АП "Институт "БЕЛПРОЕКТ"

Инв. N подл. 140503 | Подп. и дата 11.98 | Взам. инв. N

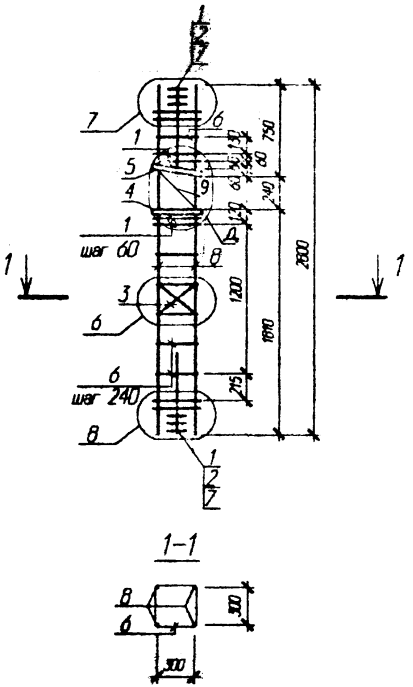

Поз	Обозначение	Наименование	Кол	Масса ед. кг	Приме-чание
		КП 166		58.14	
		Сборочные единицы			
1	1.020-1/83.2-15 09	Сетка косв. арм. СКА-1	8	2.15	
2	1.020-1/83.2-15 10	Сетка косв. арм. СКА-2	6	1.43	
3	1.020-1/83.2-15 02	Сетка С-2	1	1.07	
4	Стр. 211	Пластина М-2	1	5.03	
5	Стр. 211	Пластина М-6	1	5.09	
		Детали			
6	1.020-1/83.2-15 08-03	Стержень отдельный	6	0.31	
7	ГОСТ 5781-82	Ø 6 А-I L= 650	8	0.14	
8	ГОСТ 5781-82	Ø 16 А-III L= 2800	4	4.42	
9	Стр. 211	МС 1	1	0.51	

Узлы 6,7,8 см. серию 1.020-1/83.2-4 ООУ
Узел Д см. стр. 212

Изм.	Колич	Лист	№ док.	Подпись	Дата
Нач. АКМ2		Новак			09.98
Нач. гр.		Ешман			09.98
Инж. II к.		Сухорол.			09.98
Н. контр.		Маркович			09.98

Б1.020.1-7.2-2-60

Каркас пространственный

КП 166

Стадия	Масса	Масштаб
С		
Лист 1	Листов 1	

АП "Институт "БЕЛГИПРОЕКТ"

Инв. N подл. | Подп. и дата | Взам. инв. N

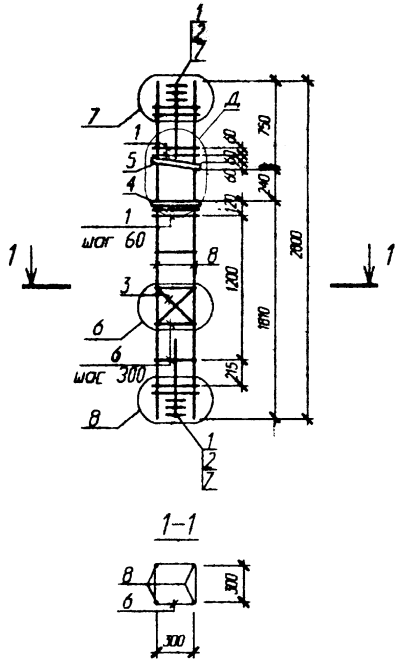

Поз	Обозначение	Наименование	Кол	Масса ед кг	Примечание
		КП 167		81.49	
		Сборочные единицы			
1	1.020-1/83.2-15 09-01	Сетка косв. арм. СКА-3	8	3.37	
2	1.020-1/83.2-15 10-01	Сетка косв. арм. СКА-4	6	2.23	
3	1.020-1/83.2-15 02	Сетка С-2	1	1.07	
4	Стр. 211	Пластина М-2	1	5.03	
5	Стр. 211	Пластина М-6	1	5.09	
		Детали			
6	1.020-1/83.2-15 08-03	Стержень отдельный	4	0.31	
7	ГОСТ 5781-82	⌀ 6 А-I L= 650	8	0.14	
8	ГОСТ 5781-82	⌀ 20 А-III L= 2800	4	6.90	
		КП 168		87.33	
		Сборочные единицы			
1	1.020-1/83.2-15 09-01	Сетка косв. арм. СКА-3	8	3.37	
2	1.020-1/83.2-15 10-01	Сетка косв. арм. СКА-4	6	2.23	
3	1.020-1/83.2-15 02	Сетка С-2	1	1.07	
4	Стр. 211	Пластина М-2	1	5.03	
5	Стр. 211	Пластина М-6	1	5.09	
		Детали			
6	1.020-1/83.2-15 08-03	Стержень отдельный	4	0.31	
7	ГОСТ 5781-82	⌀ 6 А-I L= 650	8	0.14	
8	ГОСТ 5781-82	⌀ 22 А-III L= 2800	4	8.36	

Узел Д см. стр. 212

Узлы 6,7,8 см. серию 1.020-1/83.2-4 ООУ

Изм.	Колич	Лист	N док	Подпись	Дата
Нач. АКМ2		Новак			09.98
Нач. гр.		Ешман			09.98
Инж. II к.		Суходола			09.98
Н. контр.		Маркович			09.98

Б1.020.1-7.2-2-61

Каркасы пространственные

КП 167...168

Стадия	Масса	Масштаб
С		

Лист 1 Листов 1

АП "Институт "БЕЛПРОЕКТ"

Инв. N подл. 140709 | Подп. и дата 11.98 | Взам. инв. N

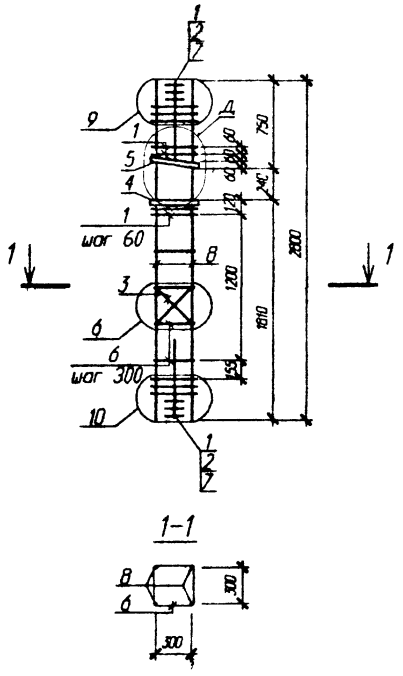

Узел Д, см. стр. 212

Узлы 6,9,10 см. серию 1.020-1/83.2-4 ООУ

Поз	Обозначение	Наименование	Кол	Масса ед кг	Приме-чание
		КП 169		104.79	
		Сборочные единицы			
1	1.020-1/83.2-15 09-01	Сетка косв. арм. СКА-3	10	3.37	
2	1.020-1/83.2-15 10-01	Сетка косв. арм. СКА-4	6	2.23	
3	1.020-1/83.2-15 02	Сетка С-2	1	1.37	
4	Стр. 211	Пластина М-3	1	5.03	
5	Стр. 211	Пластина М-7	1	5.09	
		Детали			
6	1.020-1/83.2-15 08-04	Стержень отдельный	4	0.57	
7	ГОСТ 5781-82	Ø 6 А-I L= 650	8	0.14	
8	ГОСТ 5781-82	Ø 25 А-III L= 2800	4	10.78	
		КП 170		115.75	
		Сборочные единицы			
1	1.020-1/83.2-15 09-01	Сетка косв. арм. СКА-3	10	3.37	
2	1.020-1/83.2-15 10-01	Сетка косв. арм. СКА-4	6	2.23	
3	1.020-1/83.2-15 02	Сетка С-2	1	1.07	
4	Стр. 211	Пластина М-3	1	5.03	
5	Стр. 211	Пластина М-7	1	5.09	
		Детали			
6	1.020-1/83.2-15 08-04	Стержень отдельный	4	0.57	
7	ГОСТ 5781-82	Ø 6 А-I L= 650	8	0.14	
8	ГОСТ 5781-82	Ø 28 А-III L= 2808	4	13.52	

Инв. N подл. | Подп. и дата | Взам. инв. N

Изм.	Кол.уч.	Лист	N док.	Подпись	Дата
Нач. АОВ		Новак			09.98
Нач. гр.		Ешман			09.98
Инж. II к.		Суходола			09.98
Н. контр.		Маркович			09.98

Б1.020.1-7.2-2-62

Каркасы пространственные

КП 169...170

Стадия	Масса	Масштаб
С		
Лист 1	Листов 1	

АП "Институт "БЕЛГПРОЕКТ"

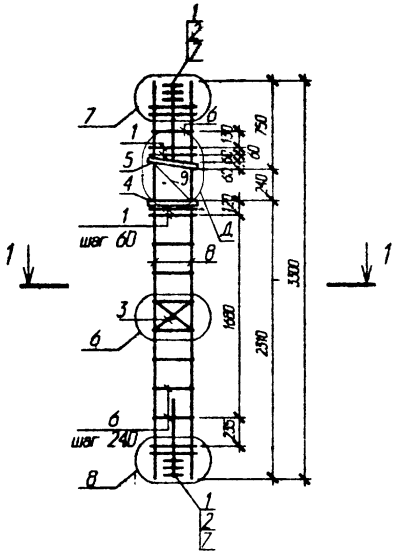

1-1

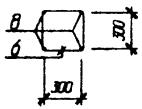

Поз	Обозначение	Наименование	Кол	Масса ед. кг	Примечание
		КП 171		61.92	
		Сборочные единицы			
1	1.020-1/83.2-15 09	Сетка косв. арм. СКА-1	8	2.15	
2	1.020-1/83.2-15 10	Сетка косв. арм. СКА-2	6	1.43	
3	1.020-1/83.2-15 02	Сетка С-2	1	1.07	
4	Стр. 211	Пластина М-2	1	5.03	
5	Стр. 211	Пластина М-6	1	5.09	
		Детали			
6	1.020-1/83.2-15 08-03	Стержень отдельный	8	0.31	
7	ГОСТ 5781-82	Ø 6 А-I L= 650	8	0.14	
8	ГОСТ 5781-82	Ø 16 А-III L= 3300	4	5.21	
9	Стр. 211	МС 1	1	0.51	

Узел Д см. стр. 212
Узлы 6,7,8 см. серию 1.020-1/83.2-4 ООУ

Изм.	Кол.уч	Лист	N док	Подпись	Дата
Нач. АКМ2		Новак			09.98
Нач. гр.		Ешман			09.98
Инж. II к.		Суходола			09.98
Н. контр.		Маркович			09.98

Б1.020.1-7.2-2-63

Каркас пространственный

КП 171

Стадия	Масса	Масштаб
С		–

Лист 1 Листов 1

АП "Институт "БЕЛПРОЕКТ"

Инв. N подл. 140709 | Подп. и дата | Взам. инв. N

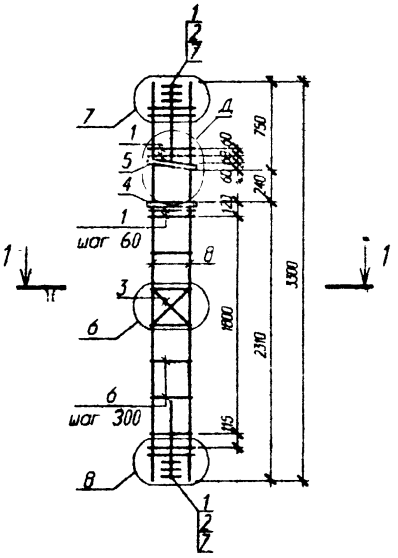

Поз	Обозначение	Наименование	Кол	Масса ед кг	Приме-чание
		КП 172		87.07	
		Сборочные единицы			
1	1.020-1/83.2-15 09-01	Сетка косв. арм. СКА-3	8	3.37	
2	1.020-1/83.2-15 10-01	Сетка косв. арм. СКА-4	6	2.23	
3	1.020-1/83.2-15 02	Сетка С-2	1	1.07	
4	Стр. 211	Пластина М-2	1	5.03	
5	Стр. 211	Пластина М-6	1	5.09	
		Детали			
6	1.020-1/83.2-15 08-03	Стержень отдельный	6	0.31	
7	ГОСТ 5781-82	Ø 6 А-I L= 650	8	0.14	
8	ГОСТ 5781-82	Ø 20 А-III L= 3300	4	8.14	
		КП 173		93.91	
		Сборочные единицы			
1	1.020-1/83.2-15 09-01	Сетка косв. арм. СКА-3	8	3.37	
2	1.020-1/83.2-15 10-01	Сетка косв. арм. СКА-4	6	2.23	
3	1.020-1/83.2-15 02	Сетка С-2	1	1.07	
4	Стр. 211	Пластина М-2	1	5.03	
5	Стр. 211	Пластина М-6	1	5.09	
		Детали			
6	1.020-1/83.2-15 08-03	Стержень отдельный	6	0.31	
7	ГОСТ 5781-82	Ø 6 А-I L= 650	8	0.14	
8	ГОСТ 5781-82	Ø 22 А-III L= 3300	4	9.85	

Узел Д см. стр. 212

Узлы 6,7,8 см. серию 1.020-1/83.2-4 ООУ

Изм.	Колич	Лист	N док	Подпись	Дата
Нач. АКМ2		Новак			09.98
Нач. гр.		Ешмин			09.98
Инж. II к.		Сухорол			09.98
М. контр.		Маркович			09.98

Б1.020.1-7.2-2-64

Каркасы пространственные

КП 172...173

Стадия	Масса	Масштаб
С		
Лист 1	Листов 1	

АП "Институт "БЕЛПРОЕКТ"

Инв. N подл. 1402609 | Подп. и дата | Взам. инв. N

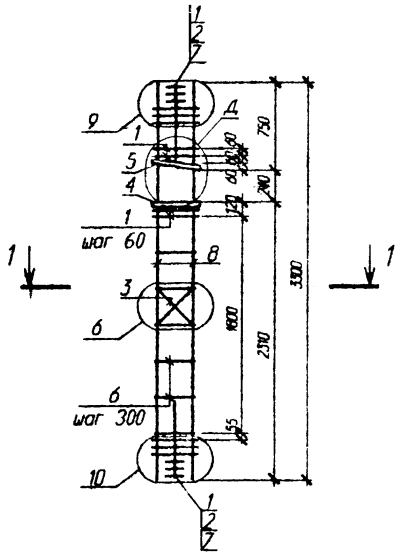

Узел Д см. стр. 212

Узлы 6,9,10 см. серию 1.020-1/83.2-4 ООУ

Поз	Обозначение	Наименование	Кол	Масса ед кг	Примечание
		КП 174		113.65	
		Сборочные единицы			
1	1.020-1/83.2-15 09-01	Сетка косв. арм. СКА-3	10	3.37	
2	1.020-1/83.2-15 10-01	Сетка косв. арм. СКА-4	6	2.23	
3	1.020-1/83.2-15 02	Сетка С-2	1	1.07	
4	Стр. 211	Пластина М-3	1	5.03	
5	Стр. 211	Пластина М-7	1	5.09	
		Детали			
6	1.020-1/83.2-15 08-04	Стержень отдельный	6	0.57	
7	ГОСТ 5781-82	Ø 6 А-I L= 650	8	0.14	
8	ГОСТ 5781-82	Ø 25 А-III L= 3300	4	12.71	
		КП 175		126.57	
		Сборочные единицы			
1	1.020-1/83.2-15 09-01	Сетка косв. арм. СКА-3	10	3.37	
2	1.020-1/83.2-15 10-01	Сетка косв. арм. СКА-4	6	2.23	
3	1.020-1/83.2-15 02	Сетка С-2	1	1.07	
4	Стр. 211	Пластина М-3	1	5.03	
5	Стр. 211	Пластина М-7	1	5.09	
		Детали			
6	1.020-1/83.2-15 08-04	Стержень отдельный	6	0.57	
7	ГОСТ 5781-82	Ø 6 А-I L= 650	8	0.14	
8	ГОСТ 5781-82	Ø 22 А-III L= 3300	4	15.94	

Изм.	Колич	Лист	N док	Подпись	Дата
Нач. АКМ2		Новак			09.98
Нач. гр.		Ешман			09.98
Инж. II к.		Суходоля			09.98
Н. контр.		Маркович			09.98

Б1.020.1-7.2-2-65

Каркасы пространственные

КП 174...175

Стадия	Масса	Масштаб
С		
Лист 1	Листов 1	

АП "Институт "БЕЛГПРОЕКТ"

Инв. N подл.	Подп. и дата	Взам. инв. N
140	09 11.98	

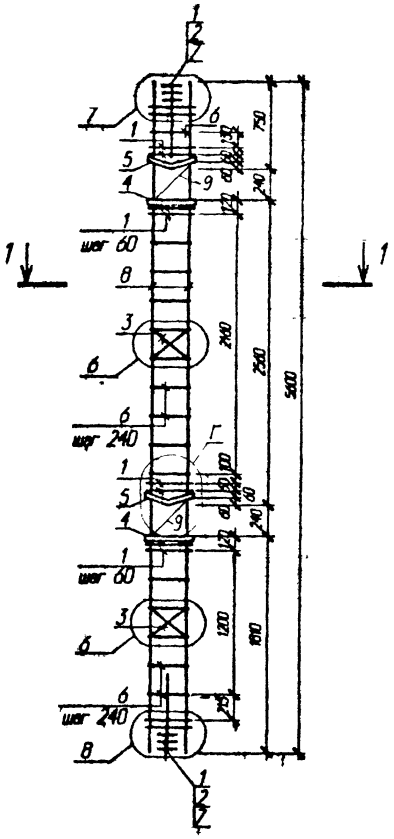

1-1

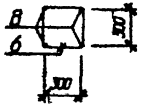

Поз	Обозначение	Наименование	Кол	Масса ед. кг.	Примечание
		КП 201		99.29	
		Сборочные единицы			
1	1.020-1/83.2-15 09	Сетка косв. арм. СКА-1	12	2.15	
2	1.020-1/83.2-15 10	Сетка косв. арм. СКА-2	6	1.43	
3	1.020-1/83.2-15 02	Сетка С-2	2	1.07	
4	Стр. 211	Пластина М-2	2	5.03	
5	Стр. 210	Пластина М-4	2	5.28	
		Детали			
6	1.020-1/83.2-15 08-03	Стержень отдельный	15	0.31	
7	ГОСТ 5781-82	Ø 6 А-I L= 650	8	0.14	
8	ГОСТ 5781-82	Ø 16 А-III L= 5600	4	8.84	
9	Стр. 211	МС 2	2	0.51	

Узел Г см. стр. 212

Узлы 6,7,8 см. серию 1.020-1/83.2-4 ООУ

Изм.	Колич.	Лист	N док.	Подпись	Дата
Нач. АКМ2		Новак			09.98
Нач. гр.		Ешман			09.98
Инж. II к.		Суходола			09.98
Н. контр.		Маркович			09.98

Б1.020.1-7.2-2-66

Каркас пространственный

КП 201

Стадия	Масса	Масштаб
С		

Лист 1 Листов 1

АП "Институт "БЕЛПРОЕКТ"

Инв. N подл. 140409 | Подп. и дата 11.98 | Взам. инв. N

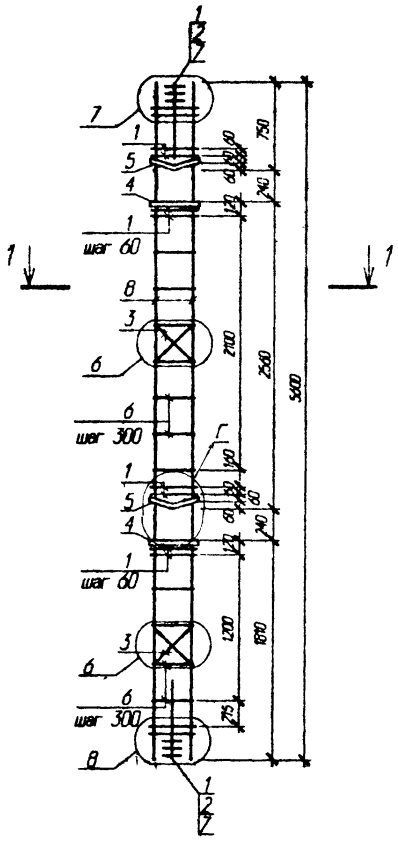

Узел Г см. стр. 212

Узлы 6,7,8 см. серию 1.020-1/83.2-4 ООУ

Поз	Обозначение		Наименование		Кол	Масса ед кг	Приме-чание
			КП 202			136.35	
			Сборочные единицы				
1	1.020-1/83.2-15	09-01	Сетка косв. арм. СКА-3		12	3.37	
2	1.020-1/83.2-15	10-01	Сетка косв. арм. СКА-4		6	2.23	
3	1.020-1/83.2-15	02	Сетка С-2		2	1.07	
4	Стр. 211		Пластина М-2		2	5.03	
5	Стр. 210		Пластина М-4		2	5.28	
			Детали				
6	1.020-1/83.2-15	08-03	Стержень отдельный		11	0.31	
7	ГОСТ 5781-82		Ø6 А-I	L= 650	8	0.14	
8	ГОСТ 5781-82		Ø20 А-III	L= 5600	4	13.81	
			КП 203			147.95	
			Сборочные единицы				
1	1.020-1/83.2-15	09-01	Сетка косв. арм. СКА-3		12	3.37	
2	1.020-1/83.2-15	10-01	Сетка косв. арм. СКА-4		6	2.23	
3	1.020-1/83.2-15	02	Сетка С-2		2	1.07	
4	Стр. 211		Пластина М-2		2	5.03	
5	Стр. 210		Пластина М-4		2	5.28	
			Детали				
6	1.020-1/83.2-15	08-03	Стержень отдельный		11	0.31	
7	ГОСТ 5781-82		Ø6 А-I	L= 650	8	0.14	
8	ГОСТ 5781-82		Ø22 А-III	L= 5600	4	16.71	

Изм.	Кол.уч.	Лист	N док.	Подпись	Дата
Нач. АКМ2		Новак			09.98
Нач. гр.		Ешман			09.98
Инж. II к.		Суходоля			09.98
Н. контр		Маркович			09.98

Б1.020.1-7.2-2-67

Каркасы пространственные

КП 202...203

Стадия	Масса	Масштаб
С		
Лист 1	Листов 1	

АП "Институт "БЕЛНИПРОЕКТ"

Инв. N подл. 14049 | Подп. и дата 06.11.98 | Взам. инв. N

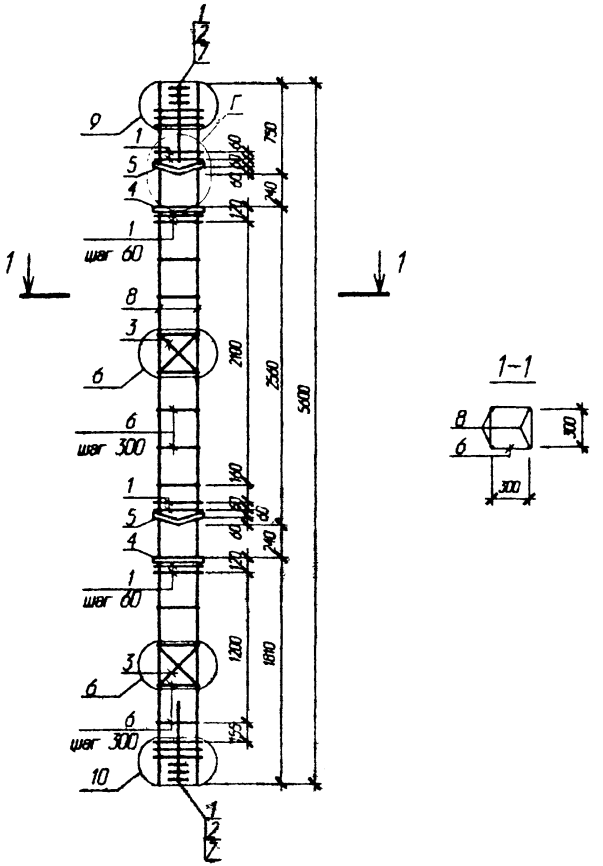

Узел Г см. стр. 212
Узлы 6,9,10 см. серию 1.020-1/83.2-4 ООУ

Поз	Обозначение	Наименование	Кол	Масса ед. кг	Примечание
		КП 204		176.95	
		Сборочные единицы			
1	1.020-1/83.2-15 09-01	Сетка косв. арм. СКА-3	14	3.37	
2	1.020-1/83.2-15 10-01	Сетка косв. арм. СКА-4	6	2.23	
3	1.020-1/83.2-15 02	Сетка С-2	2	1.07	
4	Стр. 211	Пластина М-3	2	5.03	
5	Стр. 210	Пластина М-5	2	5.28	
		Детали			
6	1.020-1/83.2-15 08-04	Стержень отдельный	11	0.57	
7	ГОСТ 5781-82	Ø 6 А-I L= 650	8	0.14	
8	ГОСТ 5781-82	Ø25 А-III L= 5600	4	21.56	
		КП 205		198.91	
		Сборочные единицы			
1	1.020-1/83.2-15 09-01	Сетка косв. арм. СКА-3	14	3.37	
2	1.020-1/83.2-15 10-01	Сетка косв. арм. СКА-4	6	2.23	
3	1.020-1/83.2-15 02	Сетка С-2	2	1.07	
4	Стр. 211	Пластина М-3	2	5.03	
5	Стр. 210	Пластина М-5	2	5.28	
		Детали			
6	1.020-1/83.2-15 08-04	Стержень отдельный	11	0.57	
7	ГОСТ 5781-82	Ø 6 А-I L= 650	8	0.14	
8	ГОСТ 5781-82	Ø28 А-III L= 5600	4	27.05	

Изм.	Колич	Лист	N док	Подпись	Дата
Нач. АКИ2		Новак			09.98
Нач. гр.		Ешман			09.98
Инж. II к.		Суходола			09.98
Н контр.		Маркович			09.98

Б1.020.1-7.2-2-68

Каркасы пространственные

КП 204...205

Стадия	Масса	Масштаб
С		

Лист 1 Листов 1

АП "Институт "БЕЛПРОЕКТ"

Инв. N подл. 140409 | Подп. и дата | Взам. инв. N

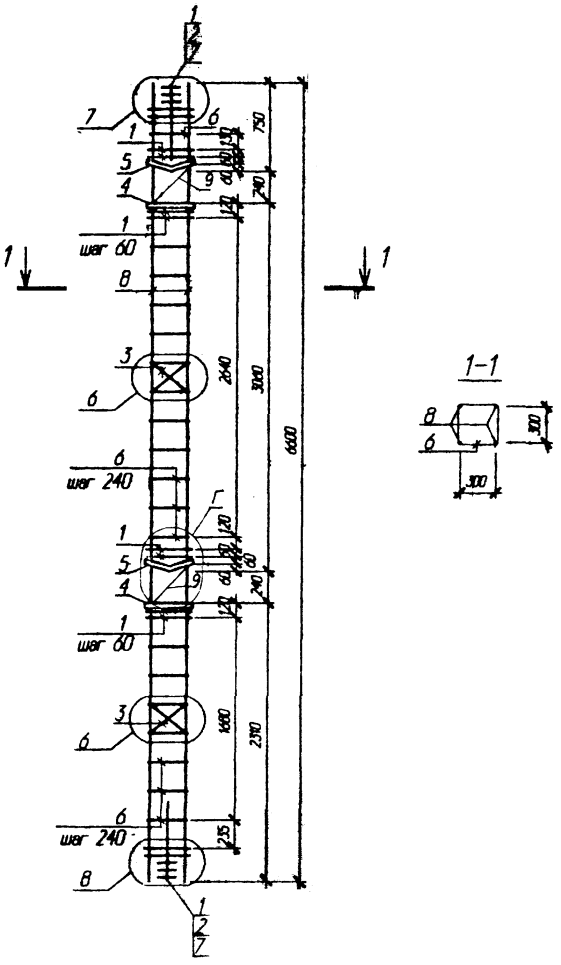

Поз	Обозначение	Наименование	Кол	Масса ед. кг	Примечание
		КП 206		106.81	
		Сборочные единицы			
1	1.020-1/83.2-15 09	Сетка косв. арм. СКА-1	12	2.15	
2	1.020-1/83.2-15 10	Сетка косв. арм. СКА-2	6	1.43	
3	1.020-1/83.2-15 02	Сетка С-2	2	1.07	
4	Стр. 211	Пластина М-2	2	5.03	
5	Стр. 210	Пластина М-4	2	5.28	
		Детали			
6	1.020-1/83.2-15 08-03	Стержень отдельный	19	0.31	
7	ГОСТ 5781-82	Ø 6 А-I L= 650	8	0.14	
8	ГОСТ 5781-82	Ø 16 А-III L= 6600	4	10.41	
9	Стр. 211	МС 2	2	0.51	

Узел Г см. стр. 212
Узлы 6,7,8 см. серию 1.020-1/83.2-4 ООУ

Изм.	Кол.	Лист	N док.	Подпись	Дата
Нач. АОМ2		Новак			09.98
Нач. гр.		Ешман			09.98
Инж. II к.		Суходоля			09.98
Н. контр.		Маркович			09.98

Б1.020.1-7.2-2-69

Каркас пространственный

КП 206

Стадия	Масса	Масштаб
С		
Лист 1	Листов 1	

АП "Институт "Белпроект"

Инв. N подл.	Подп. и дата	Взам. инв. N
140409	11.98	

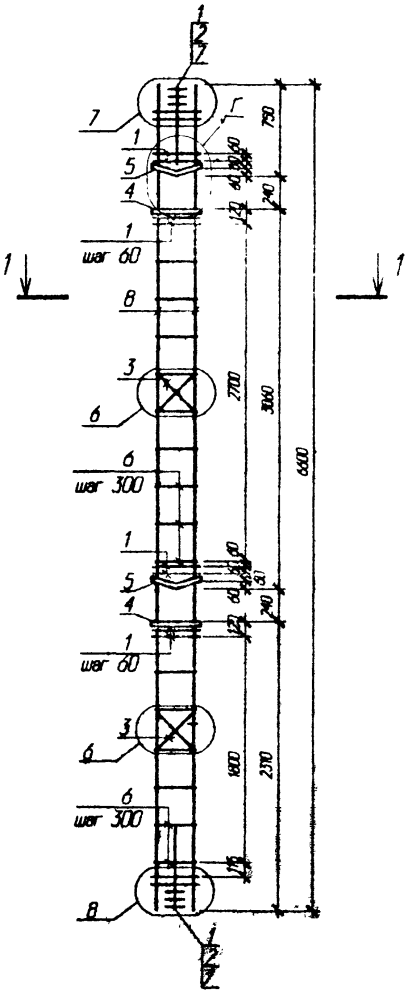

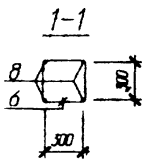

Узел 6,7,8 см. серию 1.020-1/83.2-4 ООУ
Узел Г см. стр. 212

Поз	Обозначение		Наименование	Кол	Масса ед кг	Приме-чание
			КП 207		147.47	
			Сборочные единицы			
1	1.020-1/83.2-15	09-01	Сетка косв. арм. СКА-3	12	3.37	
2	1.020-1/83.2-15	10-01	Сетка косв. арм. СКА-4	6	2.23	
3	1.020-1/83.2-15	02	Сетка С-2	2	1.07	
4	Стр. 211		Пластина М-2	2	5.03	
5	Стр. 210		Пластина М-4	2	5.28	
			Детали			
6	1.020-1/83.2-15	08-03	Стержень отдельный	15	0.31	
7	ГОСТ 5781-82		Ø 6 А-I L= 650	8	0.14	
8	ГОСТ 5781-82		Ø 20 А-III L= 6600	4	16.28	
			КП 208		161.11	
			Сборочные единицы			
1	1.020-1/83.2-15	09-01	Сетка косв. арм. СКА-3	12	3.37	
2	1.020-1/83.2-15	10-01	Сетка косв. арм. СКА-4	6	2.23	
3	1.020-1/83.2-15	02	Сетки С-2	2	1.07	
4	Стр. 211		Пластина М-2	2	5.03	
5	Стр. 210		Пластина М-4	2	5.28	
			Детали			
6	1.020-1/83.2-15	08-03	Стержень отдельный	15	0.31	
7	ГОСТ 5781-82		Ø 6 А-I L= 650	8	0.14	
8	ГОСТ 5781-82		Ø 22 А-III L= 6600	4	19.69	

Изм.	Колич	Лист	N док	Подпись	Дата
Нач. АОВ		Новак			09.98
Нач. гр.		Ешман			09.98
Инж. II к.		Суходрев			09.98
Н. контр.		Маркович			09.98

Б1.020.1-7.2-2-70

Каркасы пространственные

КП 207...208

Стадия	Масса	Масштаб
С		
Лист 1	Листов 1	

АП "Институт "БЕЛПРОЕКТ"

Инв. N подл. | Подп. и дата | Взам. инв. N

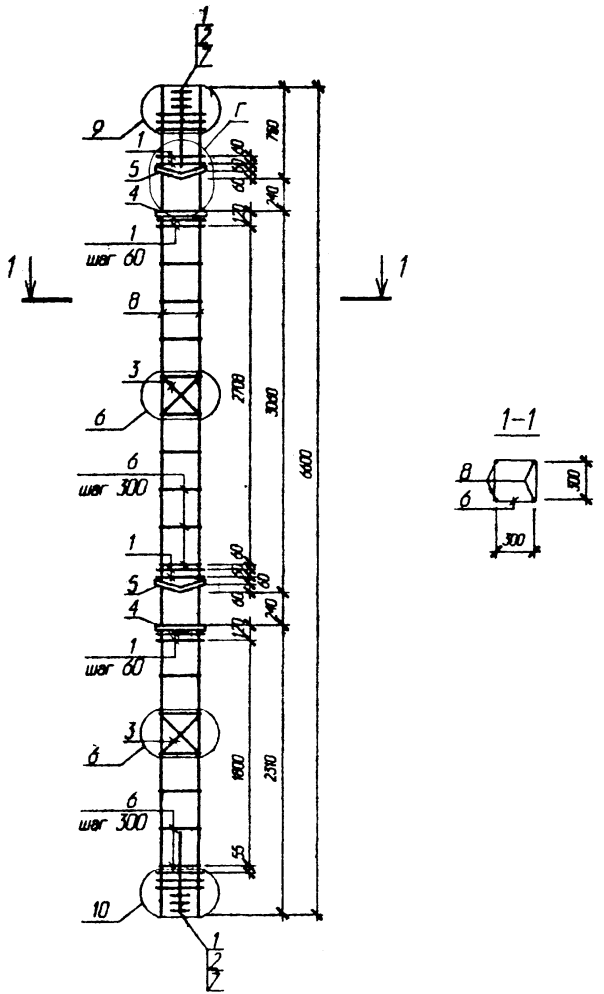

Узел 6,9,10 см. серию 1.020-1/83.2-4 ООУ
Узел Г см. стр. 212

Поз	Обозначение	Наименование	Кол	Масса ед кг	Примечание
		КП 209		194.63	
		Сборочные единицы			
1	1.020-1/83.2-15 09-01	Сетка косв. арм. СКА-3	14	3.37	
2	1.020-1/83.2-15 10-01	Сетка косв. арм. СКА-4	6	2.23	
3	1.020-1/83.2-15 02	Сетка С-2	2	1.07	
4	Стр. 211	Пластина М-3	2	5.03	
5	Стр. 210	Пластина М-5	2	5.28	
		Детали			
6	1.020-1/83.2-15. 08-04	Стержень отдельный	15	0.57	
7	ГОСТ 5781-82	Ø 6 А-I L= 650	8	0.14	
8	ГОСТ 5781-82	Ø25 А-III L= 6600	4	25.41	
		КП 210		220.51	
		Сборочные единицы			
1	1.020-1/83.2-15 09-01	Сетка косв. арм. СКА-3	14	3.37	
2	1.020-1/83.2-15 10-01	Сетка косв. арм. СКА-4	6	2.23	
3	1.020-1/83.2-15 02	Сетка С-2	2	1.07	
4	Стр. 211	Пластина М-3	2	5.03	
5	Стр. 210	Пластина М-5	2	5.28	
		Детали			
6	1.020-1/83.2-15 08-04	Стержень отдельный	15	0.57	
7	ГОСТ 5781-82	Ø 6 А-I L= 650	8	0.14	
8	ГОСТ 5781-82	Ø28 А-III L= 6600	4	31.88	

Изм.	Колич	Лист	№ док	Подпись	Дата
Нач. АОВ		Новак			09.98
Нач. гр.		Ешман			09.98
Инж. II к.		Суходола			09.98
Н. контр.		Маркович			09.98

Б1.020.1-7.2-2-71

Каркасы пространственные

КП 209...210

Стадия	Масса	Масштаб
С		
Лист 1	Листов 1	

АП "Институт "БЕЛПРОЕКТ"

Инв. № подл. | Подп. и дата | Взам. инв. №

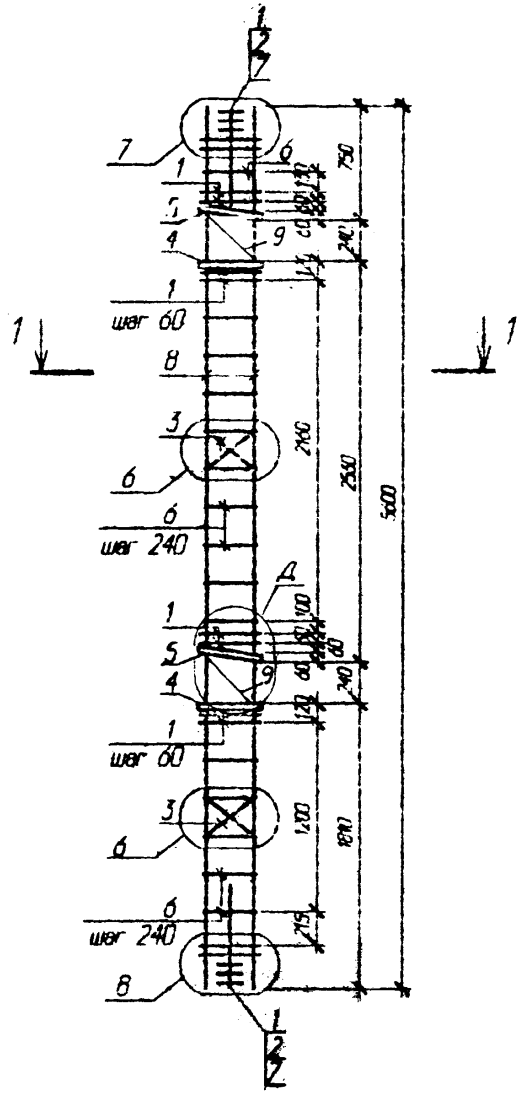

1–1

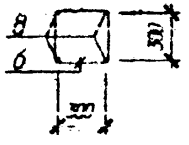

Поз	Обозначение	Наименование	Кол.	Масса ед. кг	Примечание
		КП 301		98.91	
		Сборочные единицы			
1	1.020-1/83.2-15 09	Сетка косв. арм. СКА-1	12	2.15	
2	1.020-1/83.2-15 10	Сетка косв. арм. СКА-2	6	1.43	
3	1.020-1/83.2-15 02	Сетка С-2	2	1.07	
4	Стр. 211	Пластина М-2	2	5.03	
5	Стр. 211	Пластина М-6	2	5.09	
		Детали			
6	1.020-1/83.2-15 08-03	Стержень отдельный	15	0.31	
7	ГОСТ 5781-82	Ø 6 А-I L= 650	8	0.14	
8	ГОСТ 5781-82	Ø 16 А-III L= 5600	4	8.84	
9	Стр. 211	МС 1	2	0.51	

Узел 6,7,8 см. серию 1.020-1/83.2-4 ООУ
Узел Д см. стр. 212

Изм.	Кол.	Лист	N док.	Подпись	Дата
Изм. АКМ2		Новик			09.98
Нач. гр.		Ешман			09.98
Инж. II к.		Суходола			09.98
Н. контр.		Маркович			09.98

Б1.020.1-7.2-2-72

Каркас пространственный

КП 301

Стадия	Масса	Масштаб
С		

Лист 1 Листов 1

АП "Институт "БЕЛПРОЕКТ"

Инв. N подл. 740709 | Подп. и дата | Взам. инв. N

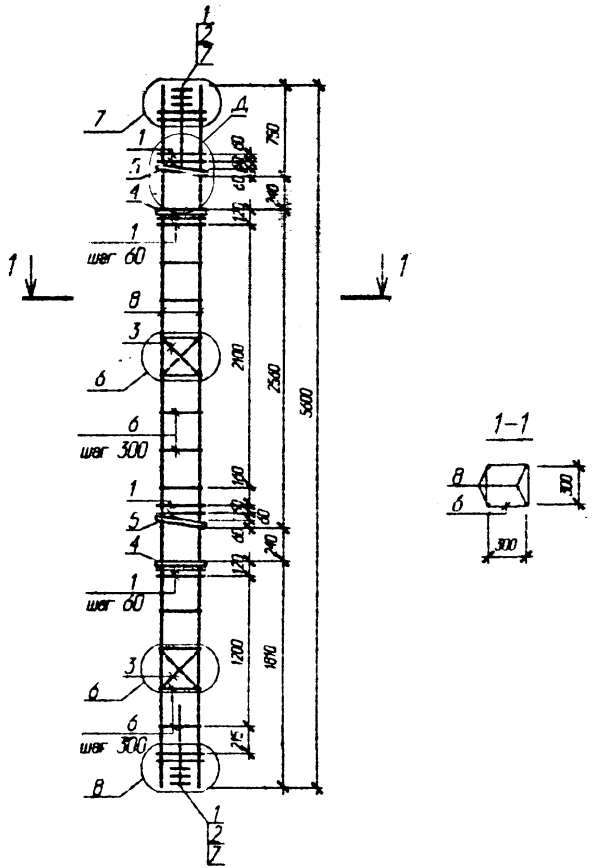

Узел Д см. стр. 212
Узел 6,7,8 см. серию 1.020-1/83.2-4 ООУ

Поз	Обозначение	Наименование	Кол	Масса ед кг	Примечание
		КП 302		135.97	
		Сборочные единицы			
1	1.020-1/83.2-15 09-01	Сетка косв. арм. СКА-3	12	3.37	
2	1.020-1/83.2-15 10-01	Сетка косв. арм. СКА-4	6	2.23	
3	1.020-1/83.2-15 02	Сетка С-2	2	1.07	
4	Стр. 211	Пластина М-2	2	5.03	
5	Стр. 211	Пластина М-6	2	5.09	
		Детали			
6	1.020-1/83.2-15 08-03	Стержень отдельный	11	0.31	
7	ГОСТ 5781-82	Ø 6 А-I L= 650	8	0.14	
8	ГОСТ 5781-82	Ø 20 А-III L= 5600	4	13.81	
		КП 303		147.57	
		Сборочные единицы			
1	1.020-1/83.2-15 09-01	Сетка косв. арм. СКА-3	12	3.37	
2	1.020-1/83.2-15 10-01	Сетка косв. арм. СКА-4	6	2.23	
3	1.020-1/83.2-15 02	Сетка С-2	2	1.07	
4	Стр. 211	Пластина М-2	2	5.03	
5	Стр. 211	Пластина М-6	2	5.09	
		Детали			
6	1.020-1/83.2-15 08-03	Стержень отдельный	11	0.31	
7	ГОСТ 5781-82	Ø 6 А-I L= 650	8	0.14	
8	ГОСТ 5781-82	Ø 22 А-III L= 5600	4	16.71	

Изм.	Кол.	Лист	№ док.	Подпись	Дата
Нач. АКМ2		Новак			09.98
Нач. гр.		Ешман			09.98
Инж. II к.		Суходоля			09.98
Н. контр.		Маркович			09.98

Б1.020.1-7.2-2-73

Каркасы пространственные

КП 302...303

Стадия	Масса	Масштаб
С		

Лист 1 | Листов 1

АП "Институт "БЕЛПРОЕКТ"

Инв. № подл. 740409 | Подп. и дата 24.11.98 | Взам. инв. №

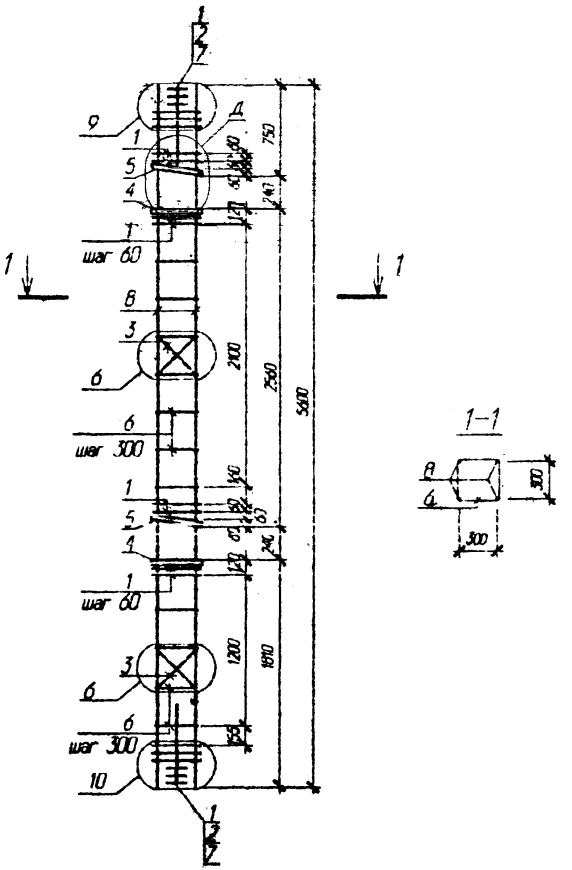

Узел Д см. стр. 212
Узел 6,9,10 см. серию 1.020-1/83.2-4 ООУ

Поз	Обозначение	Наименование	Кол	Масса ед кг	Примечание
		КП 304		176.57	
		Сборочные единицы			
1	1.020-1/83.2-15 09-01	Сетка косв. арм. СКА-3	14	3.37	
2	1.020-1/83.2-15 10-01	Сетка косв. арм. СКА-4	6	2.23	
3	1.020-1/83.2-15 02	Сетка С-2	2	1.07	
4	Стр. 211	Пластина М-3	2	5.03	
5	Стр. 211	Пластина М-7	2	5.09	
		Детали			
6	1.020-1/83.2-15 08-04	Стержень отдельный	11	0.57	
7	ГОСТ 5781-82	Ø 6 А-I L= 650	8	0.14	
8	ГОСТ 5781-82	Ø25 А-III L= 5600	4	21.56	
		КП 305		198.53	
		Сборочные единицы			
1	1.020-1/83.2-15 09-01	Сетка косв. арм. СКА-3	14	3.37	
2	1.020-1/83.2-15 10-01	Сетка косв. арм. СКА-4	6	2.23	
3	1.020-1/83.2-15 02	Сетка С-2	2	1.07	
4	Стр. 211	Пластина М-3	2	5.03	
5	Стр. 211	Пластина М-7	2	5.09	
		Детали			
6	1.020-1/83.2-15 08-04	Стержень отдельный	11	0.57	
7	ГОСТ 5781-82	Ø 6 А-I L= 650	8	0.14	
8	ГОСТ 5781-82	Ø28 А-III L= 5600	4	27.05	

Инв. N подл. | Подпись и дата | Взам. инв. N
140409 | 4.82

Изм.	Кол.	Лист	N док.	Подпись	Дата
Нач. АОВ2		Мищук			09.98
Инж. пр.		Ежкова			09.98
Инж. II к.		Орловская			09.98
Н. контр.		Мандрыгина			09.98

Б1.020.1-7.2-2-74

Каркасы пространственные
КП 304...305

Стадия	Масса	Масштаб
С		
Лист 1	Листов 1	

АП "Институт "БЕЛПРОЕКТ"

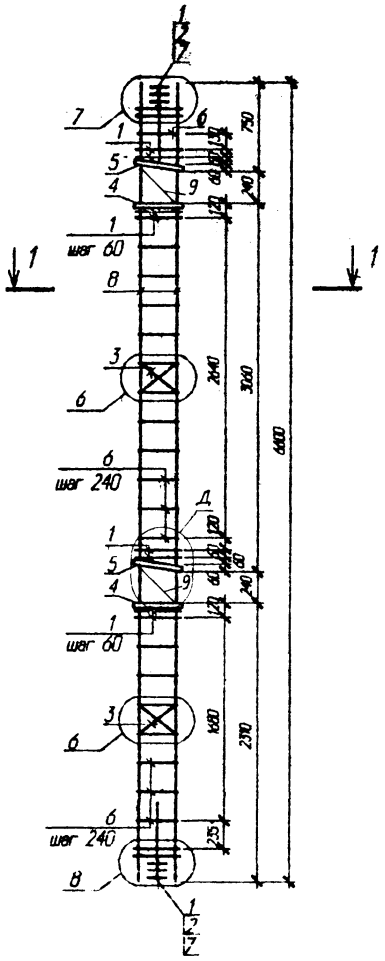

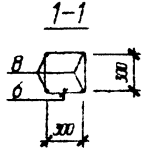

Поз	Обозначение	Наименование	Кол	Масса ед кг	Примечание
		КП 306		106.43	
		Сборочные единицы			
1	1.020-1/83.2-15 09	Сетка косв. арм. СКА-1	12	2.15	
2	1.020-1/83.2-15 10	Сетка косв. арм. СКА-2	6	1.43	
3	1.020-1/83.2-15 02	Сетка С-2	2	1.07	
4	Стр. 211	Пластина М-2	2	5.03	
5	Стр. 211	Пластина М-6	2	5.09	
		Детали			
6	1.020-1/83.2-15 08-03	Стержень отдельный	19	0.31	
7	ГОСТ 5781-82	Ø 6 А-I L= 650	8	0.14	
8	ГОСТ 5781-82	Ø 16 А-III L= 6600	4	10.41	
9	Стр. 211	МС 1	2	0.51	

Узел Д см. стр. 212
Узлы 6,7,8 см. серию 1.020-1/83.2-4 ОВУ

Инв. N подл. | Подп. и дата | Взам. инв. N

Изм.	Кол.	Лист	N док.	Подпись	Дата
Нач. ЛОМ2		Новак			09.98
Нач. гр.		Еминов			09.98
Инж. II к.		Суходоев			09.98
Н. контр.		Марковин			09.98

Б1.020.1-7.2-2-75

Каркас пространственный КП 306

Стадия	Масса	Масштаб
С		
Лист 1	Листов 1	

АП "Институт "Белпроект"

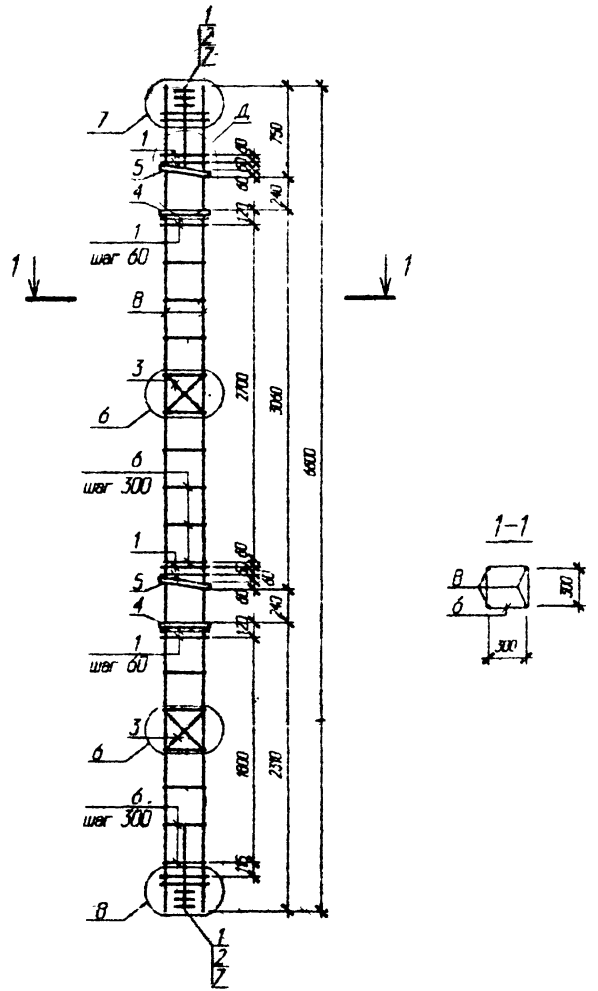

Узел Д см. стр. 212
Узел 6,7,8 см. серию 1.020-1/83.2-4 ООУ

Поз	Обозначение	Наименование	Кол.	Масса ед кг	Примечание
		КП 307		147.09	
		Сборочные единицы			
1	1.020-1/83.2-15 09-01	Сетка косв. арм. СКА-3	12	3.37	
2	1.020-1/83.2-15 10-01	Сетка косв. арм. СКА-4	6	2.23	
3	1.020-1/83.2-15 02	Сетка С-2	2	1.07	
4	Стр. 211	Пластина М-2	2	5.03	
5	Стр. 211	Пластина М-6	2	5.09	
		Детали			
6	1.020-1/83.2-15 08-03	Стержень отдельный	15	0.31	
7	ГОСТ 5781-82	Ø 6 А-I L= 650	8	0.14	
8	ГОСТ 5781-82	Ø 20 А-III L= 6600	4	16.28	
		КП 308		160.73	
		Сборочные единицы			
1	1.020-1/83.2-15 09-01	Сетка косв. арм. СКА-3	12	3.37	
2	1.020-1/83.2-15 10-01	Сетка косв. арм. СКА-4	6	2.23	
3	1.020-1/83.2-15 02	Сетка С-2	2	1.07	
4	Стр. 211	Пластина М-2	2	5.03	
5	Стр. 211	Пластина М-6	2	5.09	
		Детали			
6	1.020-1/83.2-15 08-03	Стержень отдельный	15	0.31	
7	ГОСТ 5781-82	Ø 6 А-I L= 650	8	0.14	
8	ГОСТ 5781-82	Ø 22 А-III L= 6600	4	19.69	

Изм.	Кол.уч.	Лист	№ док.	Подпись	Дата
Нач. АКМ2		Мешан			09.88
Нач. гр.		Вишан			09.88
Инж. II к.		Суходола			09.88
Н. контр.		Маркович			09.88

Б1.020.1-7.2-2-76

Каркасы пространственные

КП 307...КП 308

Стадия	Масса	Масштаб
С		

Лист 1 Листов 1

АП "Институт "БЕЛПРОЕКТ"

Инв. N подл. 140709 | Подп. и дата | Взам. инв. N

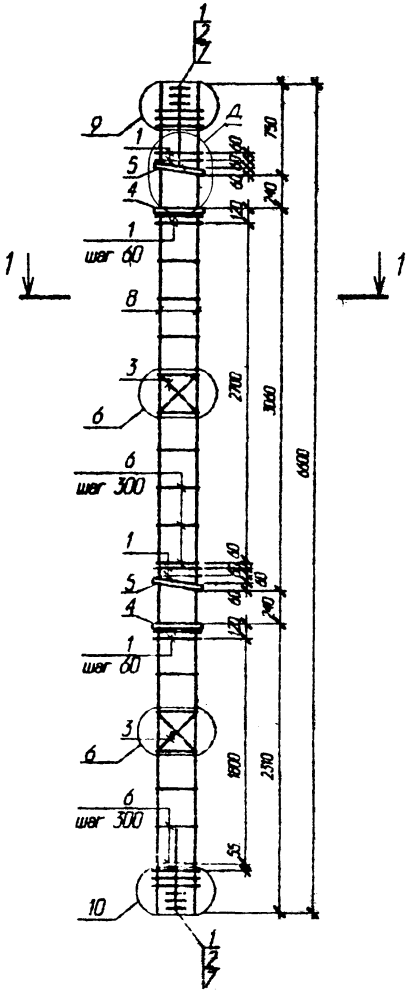

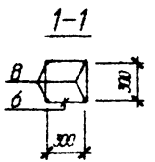

Узел Д см. стр 212
Узлы 6,9,10 см. серию 1.020-1/83. 2-4 ООУ

Поз.	Обозначение	Наименование	Кол	Масса ед кг	Примечание
		КП 309		194.25	
		Сборочные единицы			
1	1.020-1/83.2-15 09-01	Сетка косв. арм. СКА-3	14	3.37	
2	1.020-1/83.2-15 10-01	Сетка косв. арм. СКА-4	6	2.23	
3	1.020-1/83.2-15 02	Сетка С-2	2	1.07	
4	Стр. 211	Пластина М-3	2	5.03	
5	Стр. 211	Пластина М-7	2	5.09	
		Детали			
6	1.020-1/83.2-15 08-04	Стержень отдельный	15	0.57	
7	ГОСТ 5781-82	Ø 6 А-I L= 650	8	0.14	
8	ГОСТ 5781-82	Ø25 А-III L= 6600	4	25.41	
		КП 310		220.13	
		Сборочные единицы			
1	1.020-1/83.2-15 09-01	Сетка косв. арм. СКА-3	14	3.37	
2	1.020-1/83.2-15 10-01	Сетка косв. арм. СКА-4	6	2.23	
3	1.020-1/83.2-15 02	Сетка С-2	2	1.07	
4	Стр. 211	Пластина М-3	2	5.03	
5	Стр. 211	Пластина М-7	2	5.09	
		Детали			
6	1.020-1/83.2-15 08-04	Стержень отдельный	15	0.57	
7	ГОСТ 5781-82	Ø 6 А-I L= 650	8	0.14	
8	ГОСТ 5781-82	Ø28 А-III L= 6600	4	31.88	

Б1.020.1-7.2-2-77

Изм.	Кол.	Лист	N док.	Подпись	Дата
Нач. АКМ2		Новак			09.98
Нач. гр.		Ешман			09.98
Инж. II к.		Суходола			09.98
Н. контр.		Маркович			09.98

Каркасы пространственные

КП 309...310

Стадия	Масса	Масштаб
С		

Лист 1 Листов 1

АП "Институт "БЕЛПРОЕКТ"

Инв. N подл. 140709 | Подп. и дата 04.11.98 | Взам. инв. N

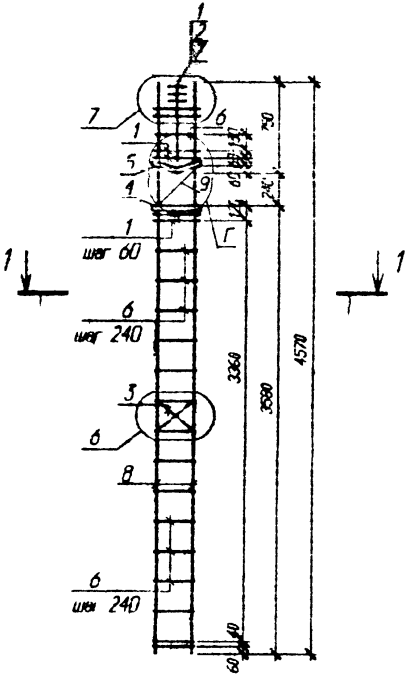

1-1

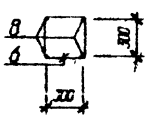

Поз	Обозначение	Наименование	Кол	Масса ед кг	Примечание
		КП 401		63.44	
		Сборочные единицы			
1	1.020-1/83.2-15 09	Сетка косв. арм. СКА-1	6	2.15	
2	1.020-1/83.2-15 10	Сетка косв. арм. СКА-2	3	1.43	
3	1.020-1/83.2-15 02	Сетка С-2	1	1.07	
4	Стр 211	Пластина М-2	1	5.03	
5	Стр. 210	Пластина М-4	1	5.28	
		Детали			
6	1.020-1/83.2-15 08-03	Стержень отдельный	16	0.31	
7	ГОСТ 5781-82	⌀ 6 А-I L= 650	4	0.14	
8	ГОСТ 5781-82	⌀ 16 А-III L= 4570	4	7.21	
9	Стр. 211	МС 2	1	0.51	

Узел Г см. стр. 212
Узлы 6,7 см. серию 1.020-1/83.2-4 ООУ

Изм.	Кол-во	Лист	№ док	Подпись	Дата
Нач АКМ2		Новик			09.98
Нач. гр.		Ешман			09.98
Инж. II к.		Сумадова			09.98
Н. контр.		Маркович			09.98

Б1.020.1-7.2-2-78

Каркас пространственный

КП 401

Стадия	Масса	Масштаб
С		

Лист 1 Листов 1

АП "Институт "БЕЛПРОЕКТ"

Инв. N подл. 140709 | Подп. и дата | Взам. инв. N

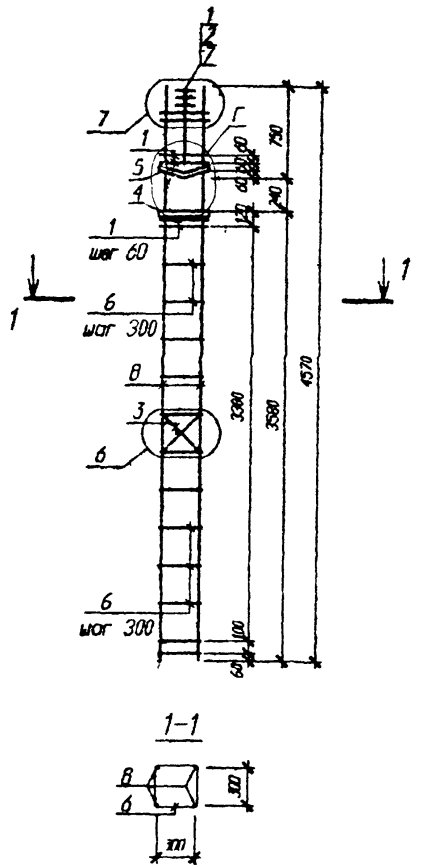

Узел Г см. стр. 212
Узлы 6,7 см. серию 1.020-1/83 2-4 ООУ

Поз	Обозначение	Наименование	Кол	Масса ед кг	Примечание
		КП 402		87.65	
		Сборочные единицы			
1	1.020-1/83.2-15 09-01	Сетка косв. арм. СКА-3	6	3.37	
2	1.020-1/83.2-15 10-01	Сетка косв. арм. СКА-4	3	2.23	
3	1.020-1/83.2-15 02	Сетка С-2	1	1.07	
4	Стр. 211	Пластина М-2	1	5.03	
5	Стр. 210	Пластина М-4	1	5.28	
		Детали			
6	1.020-1/83.2-15 08-03	Стержень отдельный	12	0.31	
7	ГОСТ 5781-82	∅ 6 А-I L= 650	4	0.14	
8	ГОСТ 5781-82	∅ 20 А-III L= 4570	4	11.27	
		КП 403		97.13	
		Сборочные единицы			
1	1.020-1/83.2-15 09-01	Сетка косв. арм. СКА-3	6	3.37	
2	1.020-1/83.2-15 10-01	Сетка косв. арм. СКА-4	3	2.23	
3	1.020-1/83.2-15 02	Сетка С-2	1	1.07	
4	Стр. 211	Пластина М-2	1	5.03	
5	Стр. 210	Пластина М-4	1	5.28	
		Детали			
6	1.020-1/83.2-15 08-03	Стержень отдельный	12	0.31	
7	ГОСТ 5781-82	∅ 6 А-I L= 650	4	0.14	
8	ГОСТ 5781-82	∅ 22А-III L= 4570	4	13.64	

Изм.	Кол.	Лист	№ док.	Подпись	Дата
Нач. АКЗ2		Новак			09.98
Нач. гр.		Ешмен			09.98
Инж. II к.		Сухорев			09.98
Н. контр.		Марсиан			09.98

Б1.020.1-7.2-79

Каркасы пространственные

КП 402...403

Стадия	Масса	Масштаб
С		
Лист 1	Листов 1	

АП "Институт "БЕЛНИПРОЕКТ"

Инв. № подл. | Подп. и дата | Взам. инв. №

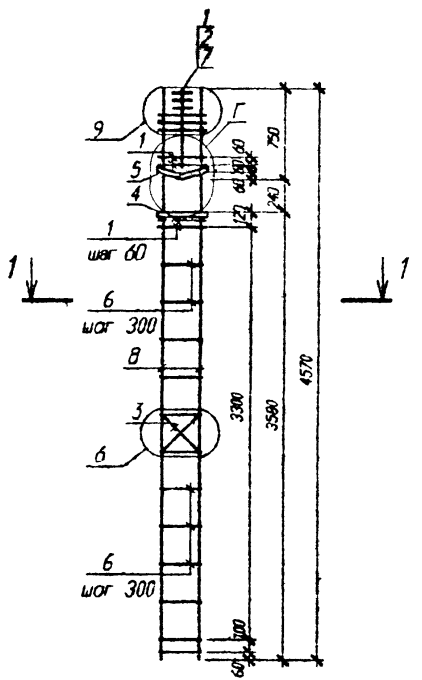

1-1

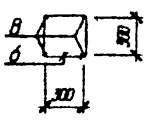

Узел Г см. стр. 212
Узлы 6,9 см. серию 1.020-1/83 2-4 ООУ

Поз.	Обозначение	Наименование	Кол.	Масса ед. кг	Примечание
		КП 404		119.42	
		Сборочные единицы			
1	1.020-1/83.2-15 09-01	Сетка косв. арм. СКА-3	7	3.37	
2	1.020-1/83.2-15 10-01	Сетка косв. арм. СКА-4	3	2.23	
3	1.020-1/83.2-15 02	Сетка С-2	1	1.07	
4	Стр. 211	Пластина М-3	1	5.03	
5	Стр. 210	Пластина М-5	1	5.28	
		Детали			
6	1.020-1/83.2-15 08-04	Стержень отдельный	12	0.57	
7	ГОСТ 5781-82	Ø6 А-I L= 650	4	0.14	
8	ГОСТ 5781-82	Ø25 А-III L= 4570	4	17.59	
		КП 405		137.34	
		Сборочные единицы			
1	1.020-1/83.2-15 09-01	Сетка косв. арм. СКА-3	7	3.37	
2	1.020-1/83.2-15 10-01	Сетка косв. арм. СКА-4	3	2.23	
3	1.020-1/83.2-15 02	Сетка С-2	1	1.07	
4	Стр. 211	Пластина М-3	1	5.03	
5	Стр. 210	Пластина М-5	1	5.28	
		Детали			
6	1.020-1/83.2-15 08-04	Стержень отдельный	12	0.57	
7	ГОСТ 5781-82	Ø6 А-I L= 650	4	0.14	
8	ГОСТ 5781-82	Ø28 А-III L= 4570	4	22.07	

Изм.	Колич.	Лист	N док.	Подпись	Дата
Нач. АКМ2		Новак			09.98
Нач. гр.		Ещман			09.98
Инж. II к.		Суходола			09.98
Н. контр.		Маркович			09.98

Б1.020.1-7.2-2-80

Каркасы пространственные

КП 404...405

Стадия	Масса	Масштаб
С		

Лист 1 Листов 1

АП "Институт "БЕЛПРОЕКТ"

Инв. N подл. 140709 | Подп. и дата 11.98 | Взам. инв. N

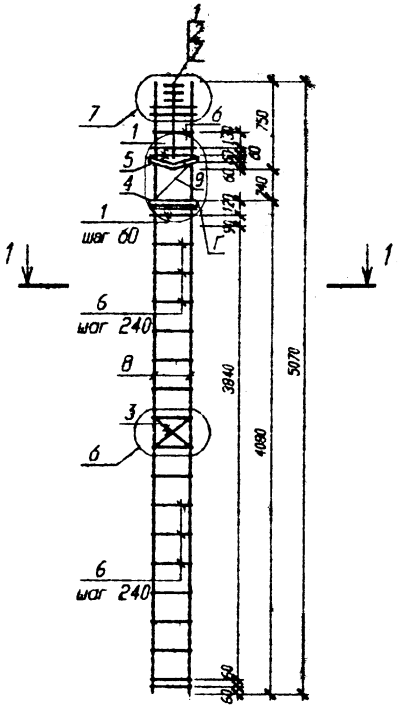

1-1

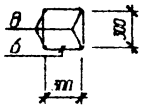

Поз	Обозначение	Наименование	Кол	Масса ед кг	Примечание
		КП 406		67,22	
		Сборочные единицы			
1	1.020-1/83.2-15 09	Сетка косв. арм. СКА-1	6	2.15	
2	1.020-1/83.2-15 10	Сетка косв. арм. СКА-2	3	1.43	
3	1.020-1/83.2-15 02	Сетка С-2		1.07	
4	Стр. 211	Пластина М-2	1	5.03	
5	Стр. 210	Пластина М-4	1	5.28	
		Детали			
6	1.020-1/83.2-15 08-03	Стержень отдельный	18	0.31	
7	ГОСТ 5781-82	Ø 6 А-I L= 650	4	0.14	
8	ГОСТ 5781-82	Ø 16 А-III L= 5070	4	8.00	
9	Стр. 211	МС 2	1	0.51	

Узел Г см. стр. 212
Узлы 6,7 см. серию 1.020-1/83.2-4 ООУ

Изм.	Кол-ч	Лист	N док	Подпись	Дата
Нач. АКМ?		Новик			09.98
Нач. гр.		Бышман			09.98
Инж. II к.		Суходола			09.98
Н. контр.		Маркович			09.98

Б1.020.1-7.2-2-81

Каркас пространственный

КП 406

Стадия	Масса	Масштаб
С		

Лист 1 Листов 1

АП "Институт "БЕЛПРОЕКТ"

Инв. N подл. 140409 | Подп. и дата 11.98 | Взам. инв. N

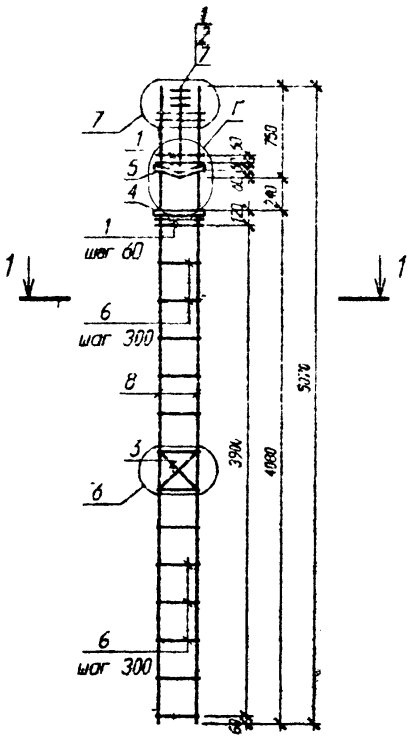

1-1

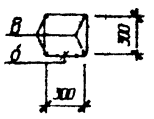

Узел Г см. стр. 212
Узы 6,7 см. серию 1.020-1/83.2-4 ООУ

Поз	Обозначение	Наименование	Кол	Масса ед кг	Примечание
		КП 407		92.88	
		Сборочные единицы			
1	1.020-1/83.2-15 09-01	Сетка косв. арм. СКА-3	6	3.37	
2	1.020-1/83.2-15 10-01	Сетка косв. арм. СКА-4	3	2.23	
3	1.020-1/83.2-15 02	Сетка С-2	1	1.07	
4	Стр. 211	Пластина М-2	1	5.03	
5	Стр. 210	Пластина М-4	1	5.28	
		Детали			
6	1.020-1/83.2-15 08-03	Стержень отдельный	13	0.31	
7	ГОСТ 5781-82	⌀ 6 А-I L= 650	4	0.14	
8	ГОСТ 5781-82	⌀ 20 А-III L= 5070	4	12.50	
		КП 408		103.4	
		Сборочные единицы			
1	1.020-1/83.2-15 09-01	Сетка косв. арм. СКА-3	6	3.37	
2	1.020-1/83.2-15 10-01	Сетка косв. арм. СКА-4	3	2.23	
3	1.020-1/83.2-15 02	Сетка С-2	1	1.07	
4	Стр. 211	Пластина М-2	1	5.03	
5	Стр. 210	Пластина М-4	1	5.28	
		Детали			
6	1.020-1/83.2-15 08-03	Стержень отдельный	13	0.31	
7	ГОСТ 5781-82	⌀ 6 А-I L= 650	4	0.14	
8	ГОСТ 5781-82	⌀ 22 А-III L= 5070	4	15.13	

Изм.	Кол.	Лист	N док.	Подпись	Дата
Нач. АКМ2		Новак			09.98
Нач. гр.		Ешман			09.98
Инж. II к.		Суходоль			09.98
Н. контр.		Морозов			09.98

Б1.020.1-7.2-2-82

Каркасы пространственные

КП 407...408

Стадия	Масса	Масштаб
С		

Лист 1 Листов 1 2

АП "Институт "БЕЛПРОЕКТ"

Инв. N подл. 140409 | Подп. и дата | Взам. инв. N

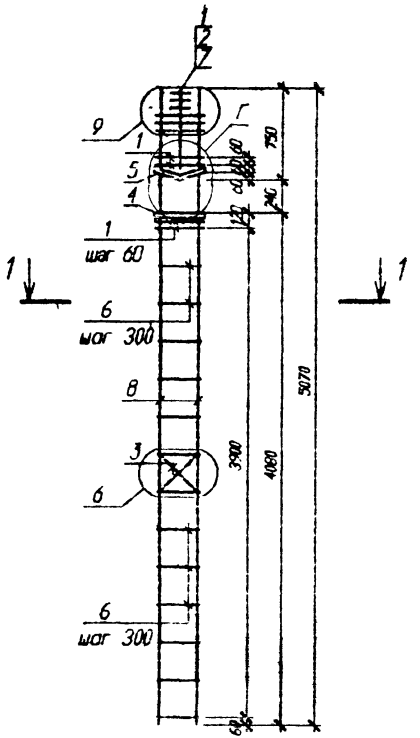

1-1

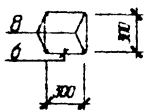

Узел Г см. стр 212
Узы 6,9 см. серию 1.020-1/83.2-4 ООУ

Поз	Обозначение	Наименование	Кол	Масса ед кг	Примечание
		КП 409		127.71	
		Сборочные единицы			
1	1.020-1/83.2-15 09-01	Сетка косв. арм. СКА-3	7	3.37	
2	1.020-1/83.2-15 10-01	Сетка косв. арм. СКА-4	3	2.23	
3	1.020-1/83.2-15 02	Сетка С-2	1	1.07	
4	Стр. 211	Пластина М-3	1	5.03	
5	Стр. 210	Пластина М-5	1	5.28	
		Детали			
6	1.020-1/83.2-15 08-04	Стержень отдельный	13	0.57	
7	ГОСТ 5781-82	⌀6 А-I L= 650	4	0.14	
8	ГОСТ 5781-82	⌀25 А-III L= 5070	4	19.52	
		КП 410		147.59	
		Сборочные единицы			
1	1.020-1/83.2-15 09-01	Сетка косв. арм. СКА-3	7	3.37	
2	1.020-1/83.2-15 10-01	Сетка косв. арм. СКА-4	3	2.23	
3	1.020-1/83.2-15 02	Сетка С-2	1	1.07	
4	Стр. 211	Пластина М-3	1	5.03	
5	Стр. 210	Пластина М-5	1	5.28	
		Детали			
6	1.020-1/83.2-15 08-04	Стержень отдельный	13	0.57	
7	ГОСТ 5781-82	⌀6 А-I L= 650	4	0.14	
8	ГОСТ 5781-82	⌀28 А-III L= 5070	4	24.49	

Изм.	Кол.уч.	Лист	N док.	Подпись	Дата
Нач. АКМ2		Новак			09.98
Нач. гр.		Ешман			09.98
Инж. II к.		Суходола			09.98
Н. контр.		Медведев			09.98

Б1.020.1-7.2-2-83

Каркасы пространственные

КП 409...410

Стадия	Масса	Масштаб
С		

Лист 1 | Листов 1

АП "Институт "БЕЛПРОЕКТ"

Инв. N подл. 140409 | Подп. и дата | Взам. инв. N

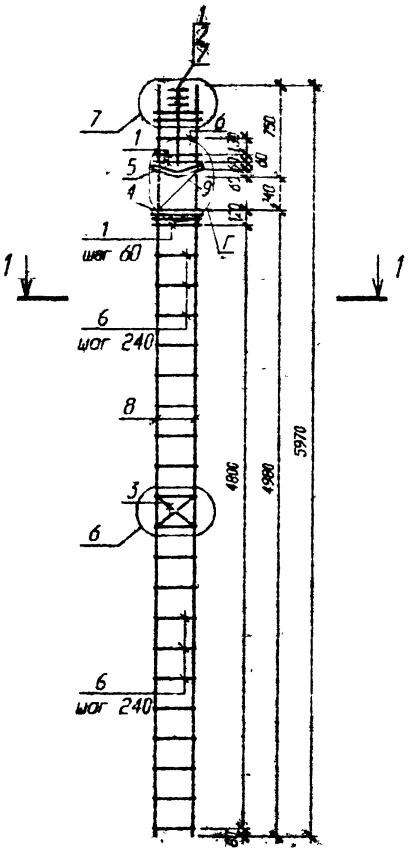

1-1

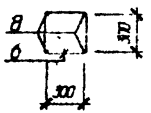

Поз	Обозначение	Наименование	Кол	Масса ед кг	Приме-чание
		КП 411		73.83	
		Сборочные единицы			
1	1.020-1/83.2-15 09	Сетка косв. арм. СКА-1	6	2.15	
2	1.020-1/83.2-15 10	Сетка косв. арм. СКА-2	3	1.43	
3	1.020-1/83.2-15 02	Сетка С-2	1	1.07	
4	Стр. 211	Пластина М-2	1	0.53	
5	Стр. 210	Пластина М-4	1	5.28	
		Детали			
6	1.020-1/83.2-15 08-03	Стержень отдельный	21	0.31	
7	ГОСТ 5781-82	Ø 6 А-I L= 650	4	0.14	
8	ГОСТ 5781-82	Ø 16 А-III L= 5970	4	9.42	
9	Стр. 211	МС 2	1	0.51	

Узел Г см. стр. 212
Узлы 6,7 см. серию 1.020-1/83.2-4 ООУ

Изм.	Кол.уч.	Лист	№ док.	Подпись	Дата
Нач. АКМ2		Новик			09.98
Нач. гр.		Ешкин			09.98
Инж. II к.		Сухарев			09.98
Н. контр.		Масюкин			09.98

Б1.020.1-7.2-2-84

Каркас пространственный КП 411

Стадия	Масса	Масштаб
С		
Лист 1	Листов 1	

АП "Институт "БЕЛПРОЕКТ"

Инв. № подл. | Подп. и дата | Взам. инв. №

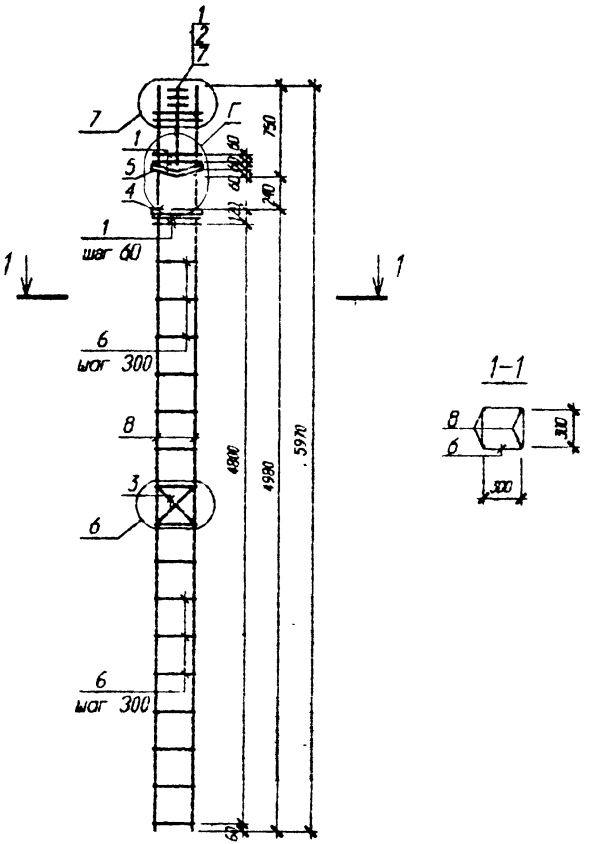

Узел Г см. стр. 212
Узлы 6,7 см. серию 1.020-1/83.2-4 ООУ

Поз	Обозначение	Наименование	Кол	Масса ед кг	Примечание
		КП 412		102.69	
		Сборочные единицы			
1	1.020-1/83.2-15 09-01	Сетка косв. арм. СКА-3	6	3.37	
2	1.020-1/83.2-15 10-01	Сетка косв. арм. СКА-4	3	2.23	
3	1.020-1/83.2-15 02	Сетка С-2	1	1.07	
4	Стр. 211	Пластина М-2	1	5.03	
5	Стр. 210	Пластина М-4	1	5.28	
		Детали			
6	1.020-1/83.2-15 08-03	Стержень отдельный	16	0.31	
7	ГОСТ 5781-82	Ø6 А-I L= 650	4	0.14	
8	ГОСТ 5781-82	Ø20 А-III L= 5970	4	14.72	
		КП 413		115.05	
		Сборочные единицы			
1	1.020-1/83.2-15 09-01	Сетка косв. арм. СКА-3	6	3.37	
2	1.020-1/83.2-15 10-01	Сетка косв. арм. СКА-4	3	2.23	
3	1.020-1/83.2-15 02	Сетка С-2	1	1.07	
4	Стр. 211	Пластина М-2	1	5.03	
5	Стр. 210	Пластина М-4	1	5.28	
		Детали			
6	1.020-1/83.2-15 08-03	Стержень отдельный	16	0.31	
7	ГОСТ 5781-82	Ø6 А-I L= 650	4	0.14	
8	ГОСТ 5781-82	Ø22А-III L= 5970	4	17.81	

Б1.020.1-7.2-2-85

Изм. | Кол.уч. | Лист | № док. | Подпись | Дата

Нач. АВМ: Новик
Нач. гр: Ешмен
Инж. II к.: Суворов
Н. контр.: Мирович

Каркасы пространственные
КП 412...413

Стадия	Масса	Масштаб
С		
Лист 1	Листов 1	

АП "Институт "БЕЛГРОЕКТ"

Инв. N подл. | Подп. и дата | Взам. инв. N
410409 | 10-1198

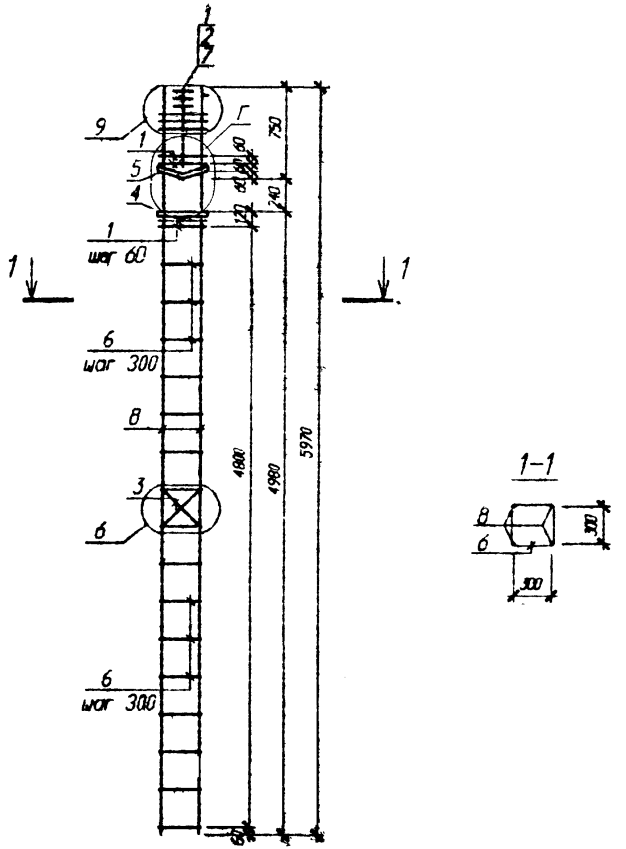

Узел Г см. стр. 212
Узы 6,9 см. серию 1.020-1/83.2-4 ООУ

Поз	Обозначение	Наименование	Кол	Масса ед кг	Примечание
		КП 414		143.26	
		Сборочные единицы			
1	1.020-1/83.2-15 09-01	Сетка косв. арм. СКА-3	7	3.37	
2	1.020-1/83.2-15 10-01	Сетка косв. арм. СКА-4	3	2.23	
3	1.020-1/83.2-15 02	Сетка С-2	1	1.07	
4	Стр. 211	Пластина М-3	1	5.03	
5	Стр. 210	Пластина М-5	1	5.28	
		Детали			
6	1.020-1/83.2-15 08-04	Стержень отдельный	16	0.57	
7	ГОСТ 5781-82	⌀6 А-I L= 650	4	0.14	
8	ГОСТ 5781-82	⌀25 А-III L= 5970	4	22.98	
		КП 415		166.7	
		Сборочные единицы			
1	1.020-1/83.2-15 09-01	Сетка косв. арм. СКА-3	7	3.37	
2	1.020-1/83.2-15 10-01	Сетка косв. арм. СКА-4	3	2.23	
3	1.020-1/83.2-15 02	Сетка С-2	1	1.07	
4	Стр. 211	Пластина М-3	1	5.03	
5	Стр. 210	Пластина М-5	1	5.28	
		Детали			
6	1.020-1/83.2-15 08-04	Стержень отдельный	16	0.57	
7	ГОСТ 5781-82	⌀6 А-I L= 650	4	0.14	
8	ГОСТ 5781-82	⌀28 А-III L= 5970	4	28.84	

Изм.	Кол.	Лист	№ док.	Подпись	Дата
Нач. АКМ2		Новак			09.98
Нач. гр.		Ешман			09.98
Инж. II к.		Суходола			09.98
Н. контр.		Маркович			09.98

Б1.020.1-7.2-2-86

Каркасы пространственные

КП 414...415

Стадия	Масса	Масштаб
С		

Лист 1 Листов 1

АП "Институт "БЕЛПРОЕКТ"

Инв. N подл. 140709 | Подп. и дата | Взам. инв. N

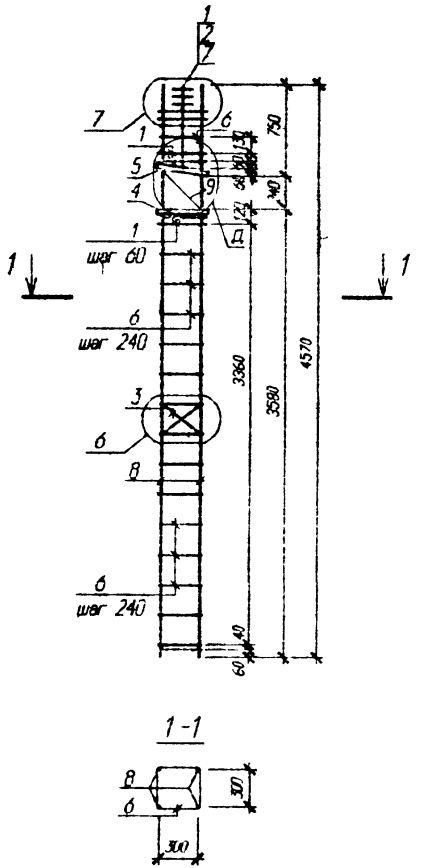

1-1

Поз	Обозначение	Наименование	Кол	Масса ед. кг	Примечание
		КП 501		63.25	
		Сборочные единицы			
1	1.020-1/83.2-15 09	Сетка косв. арм. СКА-1	6	2.15	
2	1.020-1/83.2-15 10	Сетка косв. арм. СКА-2	3	1.43	
3	1.020-1/83.2-15 02	Сетка С-2	1	1.07	
4	Стр. 211	Пластина М-2	1	5.03	
5	Стр. 211	Пластина М-6	1	5.09	
		Детали			
6	1.020-1/83.2-15 08-03	Стержень отдельный	16	0.31	
7	ГОСТ 5781-82	Ø 6 А-I L= 650	4	0.14	
8	ГОСТ 5781-82	Ø 16 А-III L= 4570	4	7.21	
9	Стр. 211	МС1	1	0.51	

Узел Д см. стр. 212
Узлы 6,7 см. серию 1.020-1/83.2-4 ООУ

Инв. № подл. | Подп. и дата | Взам. инв. №

Изм.	Кол.	Лист	№ док.	Подпись	Дата
Нач. АОВ2		Новак			09.98
Нач. гр.		Ешман			09.98
Инж. II к.		Сухоодля			09.98
Н. контр.		Масковец			09.98

Б1.020.1-7.2-2-87

Каркас пространственный

КП 501

Стадия	Масса	Масштаб
С		
Лист 1	Листов 1	

АП "Институт "БЕЛПРОЕКТ"

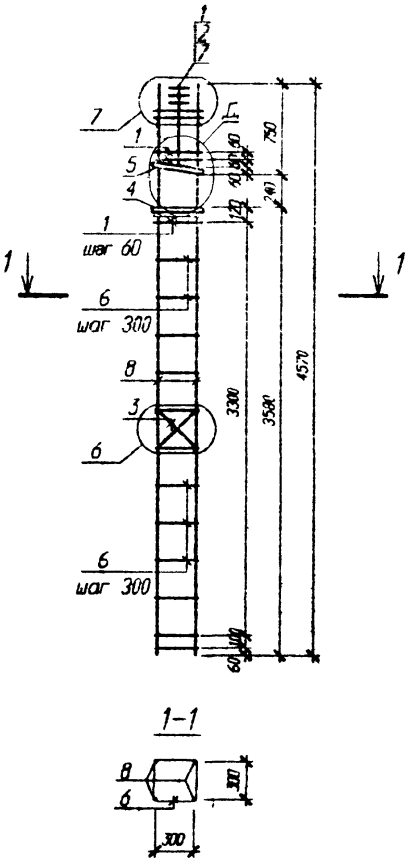

Узел Д см. стр. 212
Узлы 6,7 см. серию 1.020-1/83.2-4 ООУ

Поз	Обозначение.	Наименование	Кол	Масса ед. кг	Приме-чание
		КП 502		87.46	
		Сборочные единицы			
1	1.020-1/83.2-15 09-01	Сетка косв. арм. СКА-3	6	3.37	
2	1.020-1/83.2-15 10-01	Сетка косв. арм. СКА-4	3	2.23	
3	1.020-1/83.2-15 02	Сетка С-2	1	1.07	
4	Стр. 211	Пластина М-2	1	5.03	
5	Стр. 211	Пластина М-6	1	5.09	
		Детали			
6	1.020-1/83.2-15 08-03	Стержень отдельный	12	0.31	
7	ГОСТ 5781-82	Ø 6 А-I L= 650	4	0.14	
8	ГОСТ 5781-82	Ø 20 А-III L= 4570	4	11.27	
		КП 503		96.94	
		Сборочные единицы			
1	1.020-1/83.2-15 09-01	Сетка косв. арм. СКА-3	6	3.37	
2	1.020-1/83.2-15 10-01	Сетка косв. арм. СКА-4	3	2.23	
3	1.020-1/83.2-15 02	Сетка С-2	1	1.07	
4	Стр. 211	Пластина М-2	1	5.03	
5	Стр. 211	Пластина М-6	1	5.09	
		Детали			
6	1.020-1/83.2-15 08-03	Стержень отдельный	12	0.31	
7	ГОСТ 5781-82	Ø 6 А-I L= 650	4	0.14	
8	ГОСТ 5781-82	Ø 22А-III L= 4570	4	13.64	

Изм.	Кол.	Лист	№ док.	Подпись	Дата
Нач. АКО		Новак			09.98
Нач. гр.		Ешман			09.98
Инж. II к.		Сухоцкая			09.98
Н. контр.		Маркович			09.98

Б1.020.1-7.2-2-88

Каркасы пространственные

КП 502...503

Стадия	Масса	Масштаб
С		
Лист 1	Листов 1	

АП "Институт "БЕЛПРОЕКТ"

Инв. N подл. | Подп. и дата | Взам. инв. N

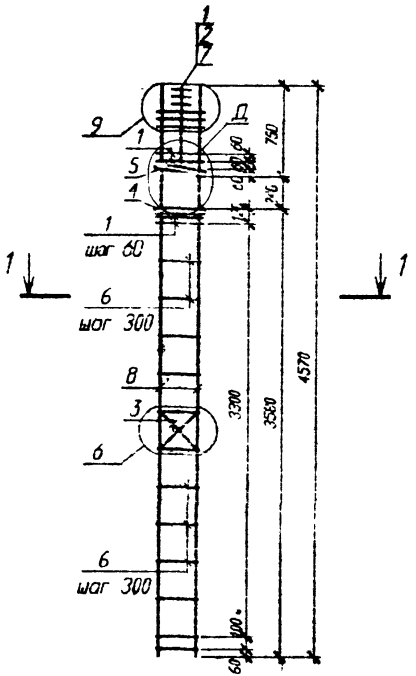

1-1

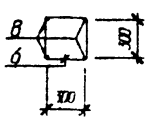

Узел Д см. стр. 212
Узлы 6,9 см. серию 1.020-1/83. 2-4 ООУ

Поз	Обозначение	Наименование	Кол	Масса ед кг	Примечание
		КП 504		119.23	
		Сборочные единицы			
1	1.020-1/83.2-15 09-01	Сетка косв. арм. СКА-3	7	3.37	
2	1.020-1/83.2-15 10-01	Сетка косв. арм. СКА-4	3	2.23	
3	1.020-1/83.2-15 02	Сетка С-2	1	1.07	
4	Стр. 211	Пластина М-3	1	5.03	
5	Стр. 211	Пластина М-7	1	5.09	
		Детали			
6	1.020-1/83.2-15 08-04	Стержень отдельный	12	0.57	
7	ГОСТ 5781-82	⌀6 А-I L= 650	4	0.14	
8	ГОСТ 5781-82	⌀25 А-III L= 4570	4	17.59	
		КП 505		137.15	
		Сборочные единицы			
1	1.020-1/83.2-15 09-01	Сетка косв. арм. СКА-3	7	3.37	
2	1.020-1/83.2-15 10-01	Сетка косв. арм. СКА-4	3	2.23	
3	1.020-1/83.2-15 02	Сетка С-2	1	1.07	
4	Стр. 211	Пластина М-3	1	5.03	
5	Стр. 211	Пластина М-7	1	5.09	
		Детали			
6	1.020-1/83.2-15 08-04	Стержень отдельный	12	0.57	
7	ГОСТ 5781-82	⌀6 А-I L= 650	4	0.14	
8	ГОСТ 5781-82	⌀28 А-III L= 4570	4	22.07	

Изм	Кол.уч	Лист	N док	Подпись	Дата
Нач. АКМ2		Новак			09.98
Нач. гр.		Ешман			09.98
Инж. II к.		Суходола			09.98
Н. контр.		Маркович			09.98

Б1.020.1-7.2-2-89

Каркасы пространственные

КП 504...505

Стадия	Масса	Масштаб
С		

Лист 1 Листов 1

АП "Институт "БЕЛПРОЕКТ"

Инв. N подл. 140409 | Подп. и дата | Взам. инв. N

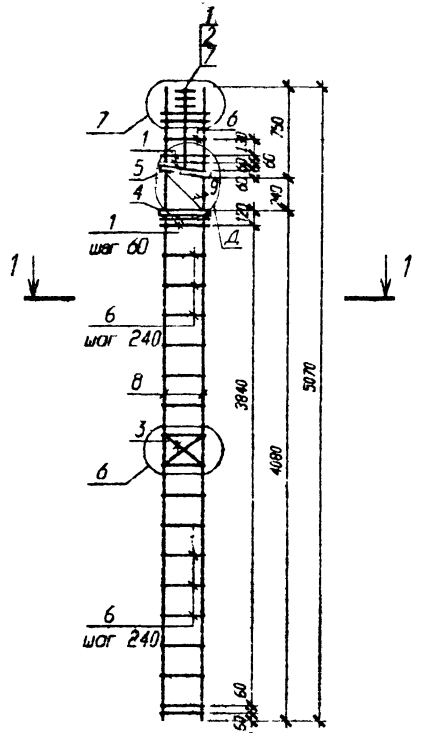

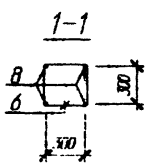

Поз	Обозначение	Наименование	Кол	Масса ед кг	Примечание
		КП 506		67.03	
		Сборочные единицы			
1	1.020-1/83.2-15 09	Сетка косв. арм. СКА-1	6	2.15	
2	1.020-1/83.2-15 10	Сетка косв. арм. СКА-2	3	1.43	
3	1.020-1/83.2-15 02	Сетка С-2	1	1.07	
4	Стр. 211	Пластина М 2	1	5.03	
5	Стр. 211	Пластина М-6	1	5.09	
		Детали			
6	1.020-1/83.2-15 09-03	Стержень отдельный	18	0.31	
7	ГОСТ 5781-82	Ø 6 А-I L=.650	4	0.14	
8	ГОСТ 5781-82	Ø 16 А-III L=5070	4	8.00	
9	Стр. 211	МС 1	1	0.51	

Узел Д см. стр. 212
Узел 6,7 см. серию 1.020-1/83, 2-4 ООУ

Изм.	Кол.	Лист	N док	Подпись	Дата
Нач. АКМ2		Новак			09.98
Нач. гр.		Ешман			09.98
Инж. II к.		Суходола			09.98
Н. контр.		Маркович			09.98

51.020.1-7.2-2-90

Каркас пространственный

КП 506

Стадия	Масса	Масштаб
С		

Лист 1 Листов 1

АП "Институт "БЕЛПРОЕКТ"

Инв. N подл. 10709 | Подп. и дата 11.98 | Взам. инв. N

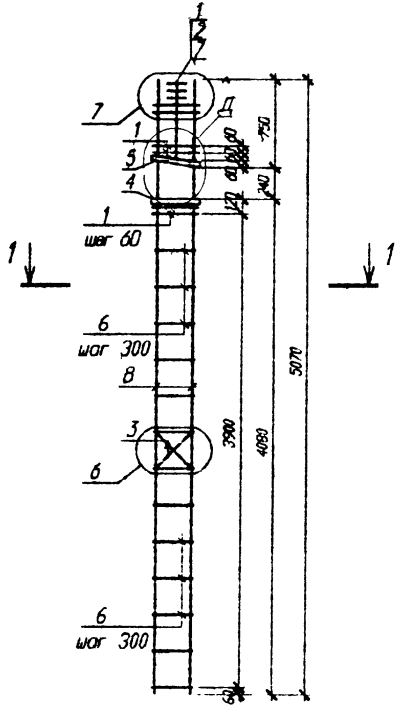

Узел Д см. стр. 212
Узлы 6,7 см. серию 1.020-1/83.2-4 ООУ

Поз	Обозначение	Наименование	Кол	Масса ед кг	Примечание
		КП 507		92.69	
		Сборочные единицы			
1	1.020-1/83.2-15 09-01	Сетка косв. арм. СКА-3	6	3.37	
2	1.020-1/83.2-15 10-01	Сетка косв. арм. СКА-4	3	2.23	
3	1.020-1/83.2-15 02	Сетка С-2	1	1.07	
4	Стр. 211	Пластина М-2	1	5.03	
5	Стр. 211	Пластина М-6	1	5.09	
		Детали			
6	1.020-1/83.2-15 08-03	Стержень отдельный	13	0.31	
7	ГОСТ 5781-82	∅ 6 А-I L= 650	4	0.14	
8	ГОСТ 5781-82	∅ 20 А-III L= 5070	4	12.50	
		КП 508		103.21	
		Сборочные единицы			
1	1.020-1/83.2-15 09-01	Сетка косв. арм. СКА-3	6	3.37	
2	1.020-1/83.2-15 10-01	Сетка косв. арм. СКА-4	3	2.23	
3	1.020-1/83.2-15 02	Сетка С-2	1	1.07	
4	Стр. 211	Пластина М-2	1	5.03	
5	Стр. 211	Пластина М-6	1	5.09	
		Детали			
6	1.020-1/83.2-15 08-03	Стержень отдельный	13	0.31	
7	ГОСТ 5781-82	∅ 6 А-I L= 650	4	0.14	
8	ГОСТ 5781-82	∅ 22А-III L= 5070	4	15.13	

Инв. № подл. 1040б | Подп. и дата 04.11.98 | Взам. инв. №

Изм.	Кол.	Лист	№ док.	Подпись	Дата
Нач. АКМ2		Новик			09.98
Нач. гр.		Ешман			09.98
Инж. II к.		Суходола			09.98
Н. контр.					09.98

Б1.020.1-7.2-2-91

Каркасы пространственные

КП 507...508

Стадия	Масса	Масштаб
С		
Лист 1	Листов 1	

АП "Институт "Белпроект"

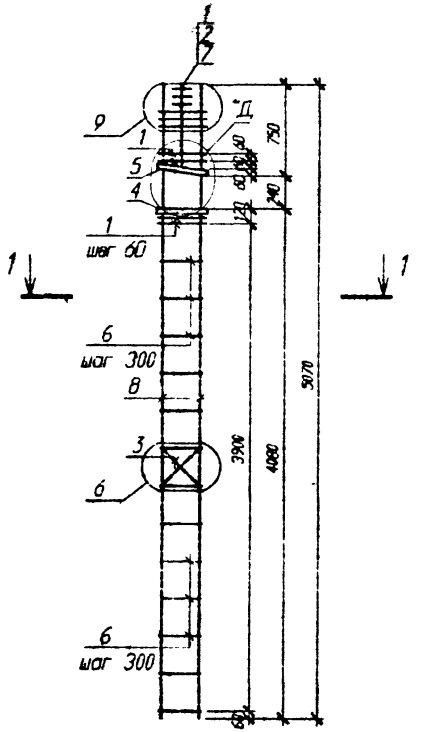

1-1

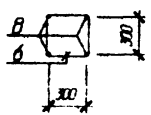

Узел Д см. стр. 212
Узлы 6,9 см. серию 1.020-1/83. 2-4 ООУ

Поз	Обозначение	Наименование	Кол	Масса ед кг	Примечание
		КП 509		127.52	
		Сборочные единицы			
1	1.020-1/83.2-15 09-01	Сетка косв. арм. СКА-3	7	3.37	
2	1.020-1/83.2-15 10-01	Сетка косв. арм. СКА-4	3	2.23	
3	1.020-1/83.2-15 02	Сетка С-2	1	1.07	
4	Стр. 211	Пластина М-3	1	5.03	
5	Стр. 211	Пластина М-7	1	5.09	
		Детали			
6	1.020-1/83.2-15 08-04	Стержень отдельный	13	0.57	
7	ГОСТ 5781-82	Ø 6 А-I L= 650	4	0.14	
8	ГОСТ 5781-82	Ø25 А-III L= 5070	4	19.52	
		КП 510		147.4	
		Сборочные единицы			
1	1.020-1/83.2-15 09-01	Сетка косв. арм. СКА-3	7	3.37	
2	1.020-1/83.2-15 10-01	Сетка косв. арм. СКА-4	3	2.23	
3	1.020-1/83.2-15 02	Сетка С-2	1	1.07	
4	Стр. 211	Пластина М-3	1	5.03	
5	Стр. 211	Пластина М-7	1	5.09	
		Детали			
6	1.020-1/83.2-15 08-04	Стержень отдельный	13	0.57	
7	ГОСТ 5781-82	Ø 6 А-I L= 650	4	0.14	
8	ГОСТ 5781-82	Ø28 А-III L= 5070	4	24.49	

Изм.	Кол.уч	Лист	N док	Подпись	Дата
Нач. АКМ2		Новак			09.98
Нач. гр.		Ешман			09.98
Инж. II к.		Суходола			09.98
Н. контр		Мерзович			09.98

Б1.020.1-7.2-2-92

Каркасы пространственные

КП 509...510

Стадия	Масса	Масштаб
С		

Лист 1 Листов 1

АП "Институт "БЕЛПРОЕКТ"

Инв. N подл. 140709 | Подп. и дата 11-98 | Взам. инв. N

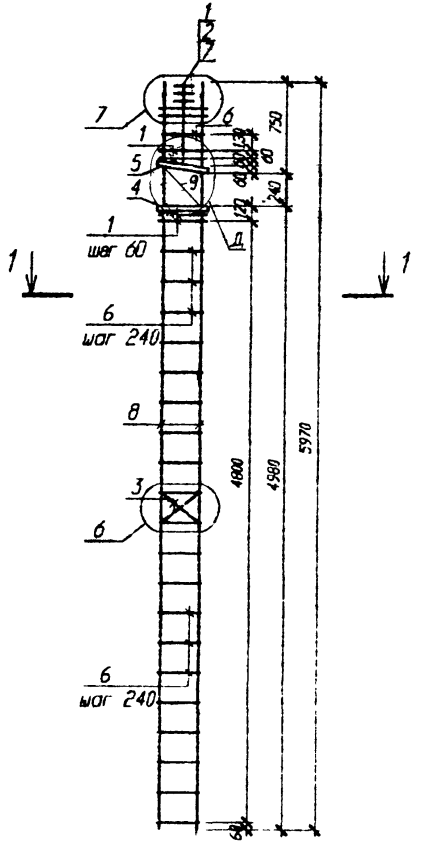

1-1

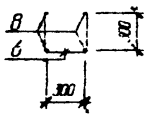

Поз	Обозначение	Наименование	Кол	Масса ед кг	Примечание
		КП 511		73.64	
		Сборочные единицы			
1	1.020-1/83.2-15 09	Сетка косв. арм. СКА-1	6	2.15	
2	1.020-1/83.2-15 10	Сетка косв. арм. СКА-2	3	1.43	
3	1.020-1/83.2-15 02	Сетка С-2	1	1.07	
4	Стр. 211	Пластина М-2	1	5.03	
5	Стр. 211	Пластина М-6	1	5.09	
		Детали			
6	1.020-1/83.2-15 08-03	Стержень отдельный	21	0.31	
7	ГОСТ 5781-82	Ø 6 А-I L= 650	4	0.14	
8	ГОСТ 5781-82	Ø 16 А-III L= 5970	4	9.42	
9	Стр. 211	МС1	1	0.51	

Узел Д см. стр. 212
Узел 6,7 см. серию 1.020-1/83.2-4 ООУ

Изм.	Колич	Лист	N док	Подпись	Дата
Нач. АКМ2		Новик			09.98
Нач. гр.		Ешман			09.98
Инж. II к.		Суходола			09.98
Н. контр.		Маркович			09.98

Б1.020.1-7.2-2-93

Каркас пространственный

КП 511

Стадия	Масса	Масштаб
С		

Лист 1 Листов 1

АП "Институт "БЕЛПРОЕКТ"

Инв. N подл. 140409 | Подп. и дата Мая 11/98 | Взам. инв. N

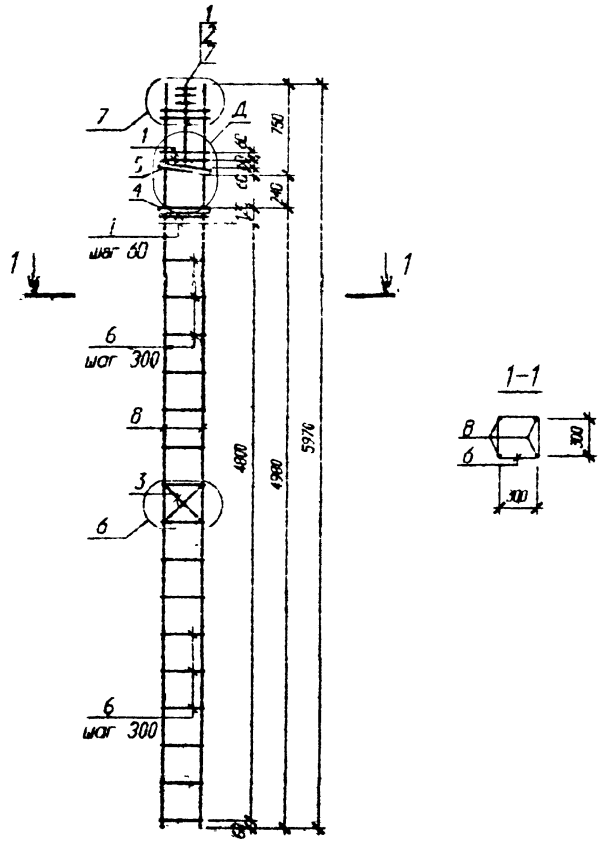

Узел Д см. стр. 212
Узлы 6,7 см. серию 1.020-1/83.2-4 ООУ

Поз	Обозначение	Наименование	Кол	Масса ед кг	Примечание
		КП 512		102.5	
		Сборочные единицы			
1	1.020-1/83.2-15 09-01	Сетка косв. арм. СКА-3	6	3.37	
2	1.020-1/83.2-15 10-01	Сетка косв. арм. СКА-4	3	2.23	
3	1.020-1/83.2-15 02	Сетка С-2	1	1.07	
4	Стр. 211	Пластина М-2	1	5.03	
5	Стр. 211	Пластина М-6	1	5.09	
		Детали			
6	1.020-1/83.2-15 08-03	Стержень отдельный	16	0.31	
7	ГОСТ 5781-82	Ø 6 А-I L= 650	4	0.14	
8	ГОСТ 5781-82	Ø 20 А-III L= 5970.	4	14.72	
		КП 513		114.86	
		Сборочные единицы			
1	1.020-1/83.2-15 09-01	Сетка косв. арм. СКА-3	6	3.37	
2	1.020-1/83.2-15 10-01	Сетка косв. арм. СКА-4	3	2.23	
3	1.020-1/83.2-15 02	Сетка С-2	1	1.07	
4	Стр. 211	Пластина М-2	1	5.03	
5	Стр. 211	Пластина М-6	1	5.09	
		Детали			
6	1.020-1/83.2-15 08-03	Стержень отдельный	16	0.31	
7	ГОСТ 5781-82	Ø 6 А-I L= 650	4	0.14	
8	ГОСТ 5781-82	Ø 22А-III L= 5970	4	17.81	

Изм.	Кол.	Лист	№ док.	Подпись	Дата
Нач. АКМ2		Новак			09.98
Нач. гр.		Ешман			09.98
Инж. II к.		Суходола			09.98
Н. контр.		Маркович			09.98

Б1.020.1-7.2-2-94

Каркасы пространственные

КП 512...513

Стадия	Масса	Масштаб
С		

Лист 1 Листов 1

АП "Институт "БЕЛПРОЕКТ"

Инв. N подл. 140409 | Подп. и дата | Взам. инв. N

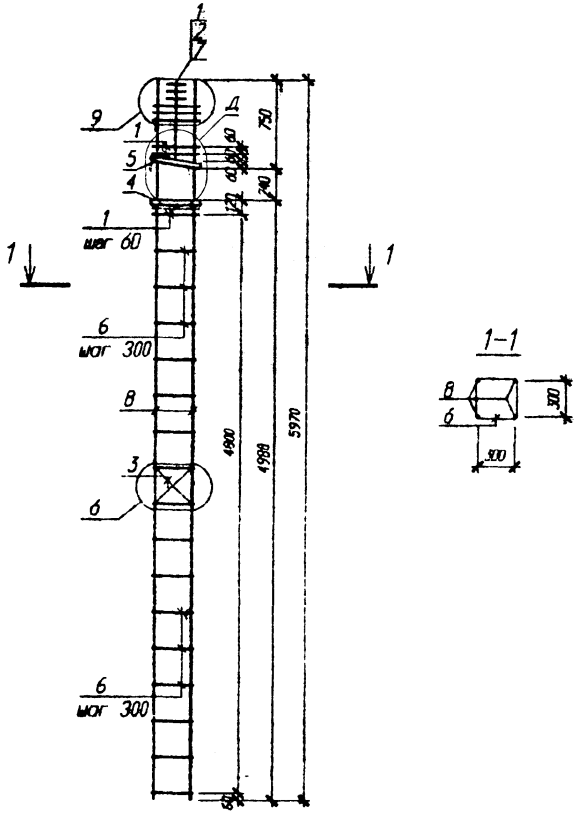

Узел Д см. стр. 212
Узлы 6,9 см. серию 1.020-1/83.2-4 ООУ

Поз	Обозначение	Наименование	Кол	Масса ед кг	Примечание
		КП 514		143.07	
		Сборочные единицы			
1	1.020-1/83.2-15 09-01	Сетка косв. арм. СКА-3	7	3.37	
2	1.020-1/83.2-15 10-01	Сетка косв. арм. СКА-4	3	2.23	
3	1.020-1/83.2-15 02	Сетка С-2	1	1.07	
4	Стр. 211	Пластина М-3	1	5.03	
5	Стр. 211	Пластина М-7	1	5.09	
		Детали			
6	1.020-1/83.2-15 08-04	Стержень отдельный	16	0.57	
7	ГОСТ 5781-82	⌀6 А-I L= 650	4	0.14	
8	ГОСТ 5781-82	⌀25 А-III L= 5970	4	22.98	
		КП 515		166.51	
		Сборочные единицы			
1	1.020-1/83.2-15 09-01	Сетка косв. арм. СКА-3	7	3.37	
2	1.020-1/83.2-15 10-01	Сетка косв. арм. СКА-4	3	2.23	
3	1.020-1/83.2-15 02	Сетка С-2	1	1.07	
4	Стр. 211	Пластина М-3	1	5.03	
5	Стр. 211	Пластина М-7	1	5.09	
		Детали			
6	1.020-1/83.2-15 08-04	Стержень отдельный	16	0.57	
7	ГОСТ 5781-82	⌀6 А-I L= 650	4	0.14	
8	ГОСТ 5781-82	⌀28 А-III L= 5970	4	28.84	

Изм.	Кол.	Лист	№ док.	Подпись	Дата
Нач. АКМ2		Новак			09.98
Нач. гр.		Ешман			09.98
Инж. II к.		Суходола			09.98
Н. контр.		Маркович			09.98

Б1.020.1-7.2-2-95

Каркасы пространственные

КП 514...515

Стадия	Масса	Масштаб
С		

Лист 1 Листов 1

АП "Институт "БЕЛПРОЕКТ"

Инв. N подл. 140409 | Подп. и дата | Взам. инв. N

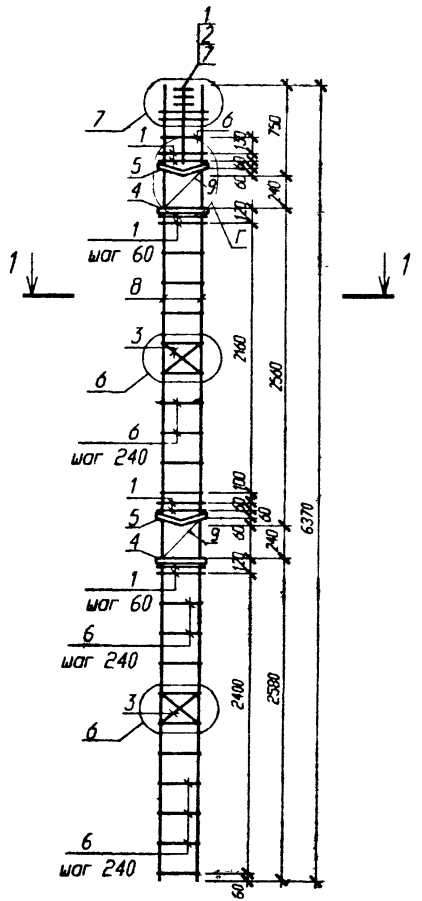

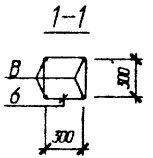

Поз	Обозначение	Наименование	Кол	Масса ед кг	Примечание
		КП 601		96,53	
		Сборочные единицы			
1	1.020-1/83.2-15 09	Сетка косв. арм. СКА-1	10	2.15	
2	1.020-1/83.2-15 10	Сетка косв. арм. СКА-2	3	1.43	
3	1.020-1/83.2-15 02	Сетка С-2	2	1.07	
4	Стр. 211	Пластина М-2	2	5.03	
5	Стр. 210	Пластина М-4	2	5.28	
		Детали			
6	1.020-1/83.2-15 08-03	Стержень отдельный	20	0.31	
7	ГОСТ 5781-82	⌀ 6 А-I L= 650	4	0.14	
8	ГОСТ 5781-82	⌀ 16 А-III L= 6370	4	10.05	
9	Стр. 211	МС 2	2	0.51	

Узел Г см. стр. 212
Узлы 6,7 см. серию 1.020-1/83.2-4 ООУ

Изм.	Кол.	Лист	№ док.	Подпись	Дата
Нач. АПМ		Новак			09.98
Нач. гр.		Ешман			09.98
Инж. II к.		Сухорова			09.98
Н. контр.		Маркович			09.98

Б1.020.1-7.2-2-96

Каркас пространственный

КП 601

Стадия	Масса	Масштаб
С		

Лист 1 Листов 1

АП "Институт "БЕЛПРОЕКТ"

Инв. N подл. 140709 | Подп. и дата 11.98 | Взам. инв. N

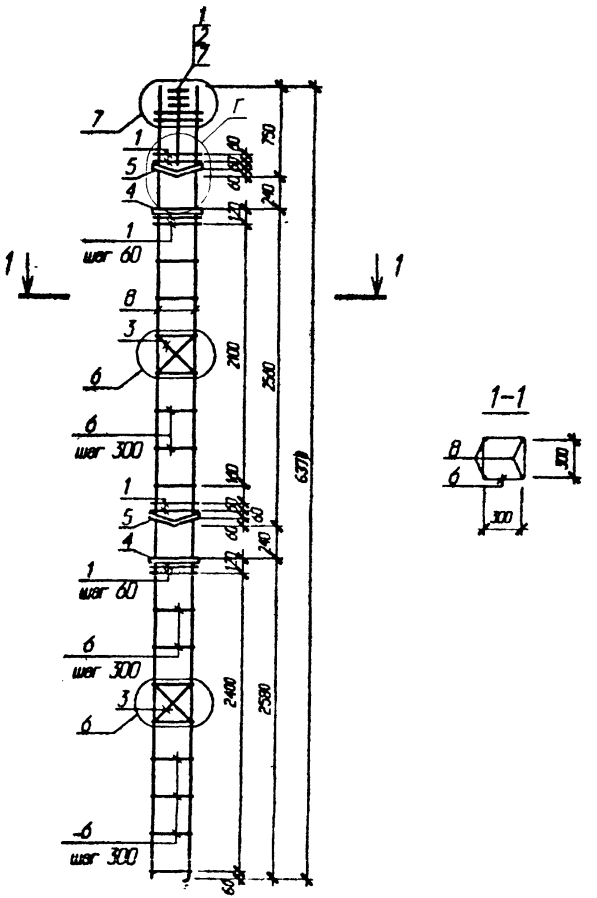

Узел Г см. стр. 212
Узлы 6,7 см. серию 1.020-1/83 2-4 ОВУ

Поз	Обозначение	Наименование	Кол	Масса ед кг	Примечание
		КП 602		131.2	
		Сборочные единицы			
1	1.020-1/83.2-15 09-01	Сетка косв. арм. СКА-3	10	3.37	
2	1.020-1/83.2-15 10-01	Сетка косв. арм. СКА-4	3	2.23	
3	1.020-1/83.2-15 02	Сетка С-2	2	1.07	
4	Стр. 211	Пластина М-2	2	5.03	
5	Стр. 210	Пластина М-4	2	5.28	
		Детали			
6	1.020-1/83.2-15 08-03	Стержень отдельный	15	0.31	
7	ГОСТ 5781-82	Ø 6 А-I L= 650	4	0.14	
8	ГОСТ 5781-82	Ø 20 А-III L= 6370	4	15.71	
		КП 603		144.4	
		Сборочные единицы			
1	1.020-1/83.2-15 09-01	Сетка косв. арм. СКА-3	10	3.37	
2	1.020-1/83.2-15 10-01	Сетка косв. арм. СКА-4	3	2.23	
3	1.020-1/83.2-15 02	Сетка С-2	2	1.07	
4	Стр. 211	Пластина М-2	2	5.03	
5	Стр. 210	Пластина М-4	2	5.28	
		Детали			
6	1.020-1/83.2-15 08-03	Стержень отдельный	15	0.31	
7	ГОСТ 5781-82	Ø 6 А-I L= 650	4	0.14	
8	ГОСТ 5781-82	Ø 22А-III L=6370	4	19.01	

Нач. АКМ2	Новак		09.98
Нач. гр.	Ешман		09.98
Инж. II к.	Суходоля		09.98
Н. контр.	Маркович		09.98

Б1.020.1-7.2-2-97

Каркасы пространственные

КП 602...603

Стадия	Масса	Масштаб
С		
Лист 1	Листов 1	

АП "Институт "БЕЛПРОЕКТ"

Инв. N подл. | Подп. и дата | Взам. инв. N

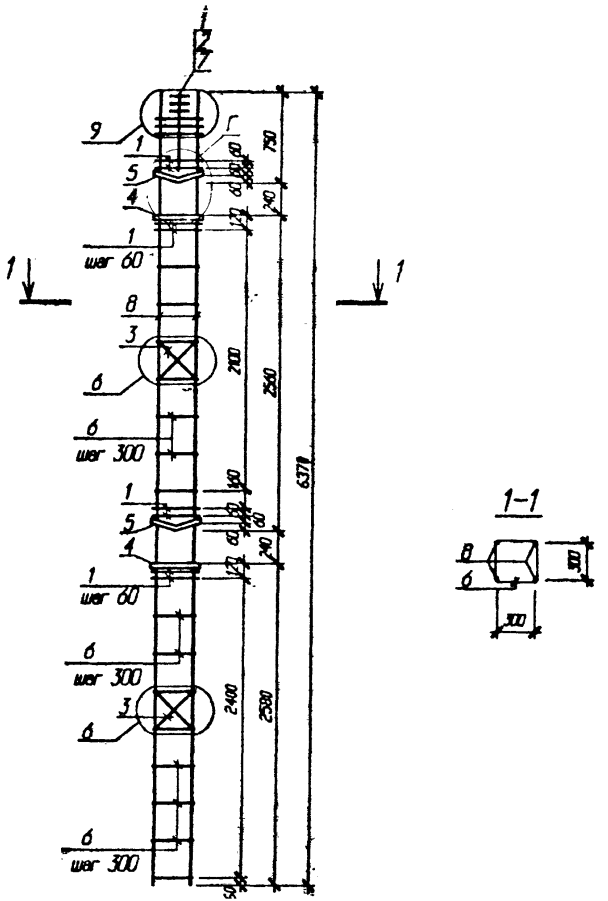

Узел Г см. стр. 212

Узлы 6,9 см. серию 1.020-1/83·2-4 ООУ

Поз	Обозначение	Наименование	Кол	Масса ед кг	Примечание
		КП 604		173.71	
		Сборочные единицы			
1	1.020-1/83.2-15 09-01	Сетка косв. арм. СКА-3	11	3.37	
2	1.020-1/83.2-15 10-01	Сетка косв. арм. СКА-4	3	2.23	
3	1.020-1/83.2-15 02	Сетка С-2	2	1.07	
4	Стр. 211	Пластина М-3	2	5.03	
5	Стр. 210	Пластина М-5	2	5.28	
		Детали			
6	1.020-1/83.2-15 08-04	Стержень отдельный	15	0.57	
7	ГОСТ 5781-82	⌀6 А-I L= 650	4	0.14	
8	ГОСТ 5781-82	⌀25 А-III L= 6370	4	24.52	
		КП 605		198.71	
		Сборочные единицы			
1	1.020-1/83.2-15 09-01	Сетка косв. арм. СКА-3	11	3.37	
2	1.020-1/83.2-15 10-01	Сетка косв. арм. СКА-4	3	2.23	
3	1.020-1/83.2-15 02	Сетка С-2	2	1.07	
4	Стр. 211	Пластина М-3	2	5.03	
5	Стр. 210	Пластина М-5	2	5.28	
		Детали			
6	1.020-1/83.2-15 08-04	Стержень отдельный	15	0.57	
7	ГОСТ 5781-82	⌀6 А-I L= 650	4	0.14	
8	ГОСТ 5781-82	⌀28 А-III L= 6370	4	30.77	

Изм.	Колич	Лист	№ док	Подпись	Дата
Нач. АКМ2		Новяк			09.98
Нач. гр.		Ешман			09.98
Инж. II к.		Суходола			09.98
Н. контр.		Маркович			09.98

Б1.020.1-7.2-2-98

Каркасы пространственные

КП 604...605

Стадия	Масса	Масштаб
С		

Лист 1 Листов 1

АП "Институт "БЕЛПРОЕКТ"

Инв. № подл. 140409 | Подп. и дата 11.98 | Взам. инв. №

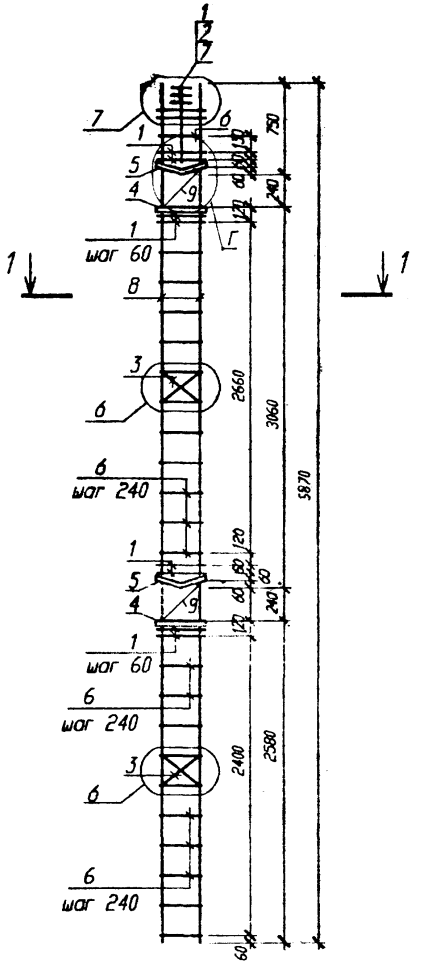

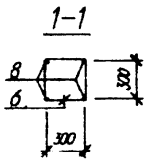

Поз	Обозначение	Наименование	Кол	Масса ед кг	Примечание
		КП 606		100,31	
		Сборочные единицы			
1	1.020-1/83.2-15 09	Сетка косв. арм. СКА-1	10	2.15	
2	1.020-1/83.2-15 10	Сетка косв. арм. СКА-2	3	1.43	
3	1.020-1/83.2-15 02	Сетка С-2	2	1.07	
4	Стр. 211	Пластина М-2	2	5,03	
5	Стр. 210	Пластина М-4	2	5.28	
		Детали			
6	1.020-1/83.2-15 08-03	Стержень отдельный	22	0.31	
7	ГОСТ 5781-82	Ø 6 А-I L= 650	4	0.14	
8	ГОСТ 5781-82	Ø 16 А-III L= 6870	4	10.84	
9	Стр. 211	МС2	2	0.51	

Узел Г см. стр. 212
Узлы 6,7 см. серию 1.020-1/83.2-4 ООУ

Изм.	Кол-во	Лист	N док	Подпись	Дата
Нач. АКМ2		Новак			09.98
Нач. гр.		Ешман			09.98
Инж. II к.		Суходола			09.98
Н. контр.		Марковин			09.98

Б1.020.1-7.2-2-99

Каркас пространственный

КП 606

Стадия	Масса	Масштаб
С		

Лист 1 Листов 1

АП "Институт "БЕЛПРОЕКТ"

Инв. N подл. 140709 | Подп. и дата | Взам. инв. N

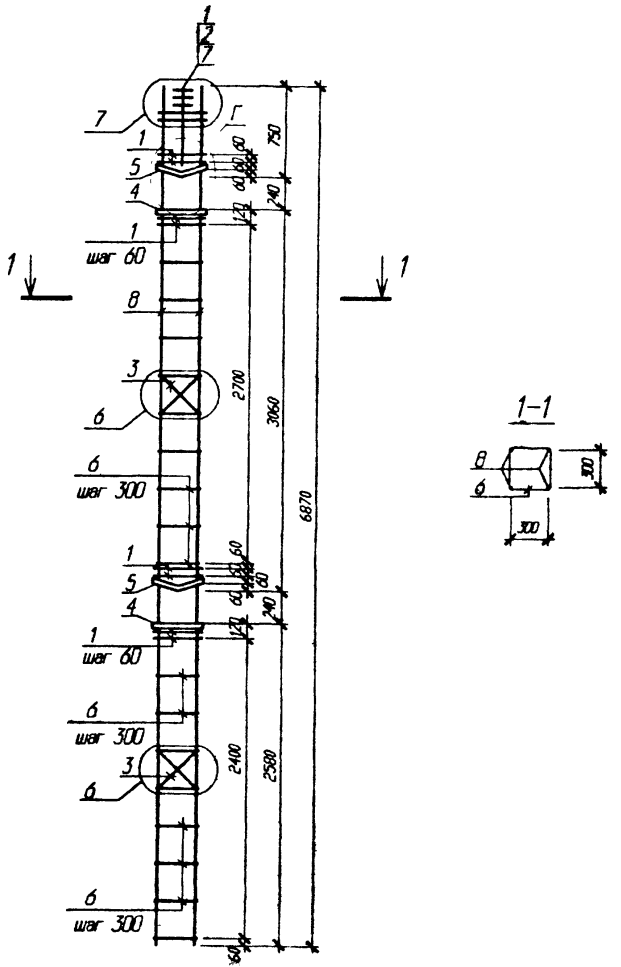

Узел Г см. стр. 212
Узлы 6,7 см. серию 1.020-1/83.2-4 ОВУ

Поз	Обозначение	Наименование	Кол	Масса ед. кг	Приме-чание
		КП 607		136,74	
		Сборочные единицы			
1	1.020-1/83.2-15 09-01	Сетка косв. арм. СКА-3	10	3.37	
2	1.020-1/83.2-15 10-01	Сетка косв. арм. СКА-4	3	2.23	
3	1.020-1/83.2-15 02	Сетка С-2	2	1.07	
4	Стр. 211	Пластина М-2	2	5.03	
5	Стр. 210	Пластина М-4	2	5.28	
		Детали			
6	1.020-1/83.2-15 08-03	Стержень отдельный	17	0.31	
7	ГОСТ 5781-82	Ø 6 А-I L= 650	4	0.14	
8	ГОСТ 5781-82	Ø 20 А-III L= 6870	4	16.94	
		КП 608		150.98	
		Сборочные единицы			
1	1.020-1/83.2-15 09-01	Сетка косв. арм. СКА-3	10	3.37	
2	1.020-1/83.2-15 10-01	Сетка косв. арм. СКА-4	3	2.23	
3	1.020-1/83.2-15 02	Сетка С-2	2	1.07	
4	Стр. 211	Пластина М-2	2	5.03	
5	Стр. 210	Пластина М-4	2	5.28	
		Детали			
6	1.020-1/83.2-15 08-03	Стержень отдельный	17	0.31	
7	ГОСТ 5781-82	Ø 6 А-I L= 650	4	0.14	
8	ГОСТ 5781-82	Ø 22А-III L= 6870	4	20.50	

Изм.	Колич.	Лист	N док.	Подпись	Дата
Нач. АКМ2		Новак			09.98
Нач. гр		Ешман			09.98
Инж. N к.		Суворов			09.98
Н. контр		Маркович			09.98

Б1.020.1-7.2-2-100

Каркасы пространственные

КП 607...608

Стадия	Масса	Масштаб
С		
Лист 1	Листов 1	

АП "Институт "БЕЛПРОЕКТ"

Инв. N подл.	Подп. и дата	Взам. инв. N
140209	4.98	

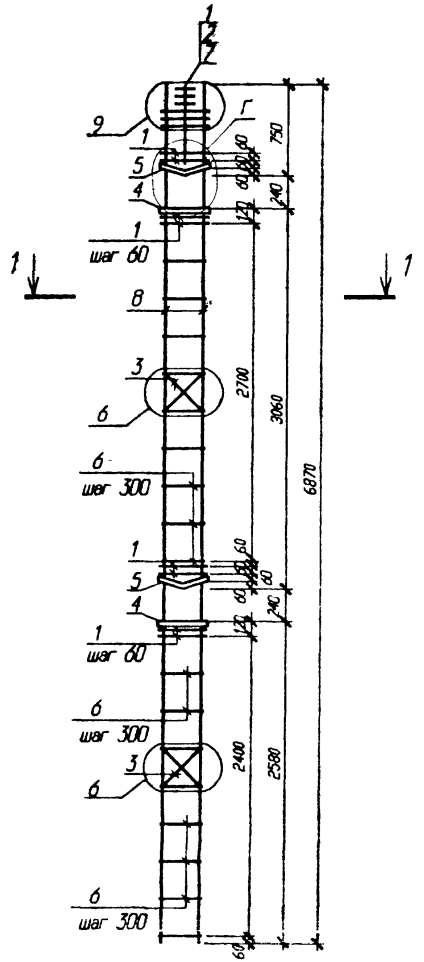
1
Г
9
1
5
4
1
шаг 60
8
3
6
6
шаг 300
1
5
4
1
шаг 60
6
шаг 300
3
6
6
шаг 300
1
1
750
240
2700
3060
6870
2400
2580
60
60
60

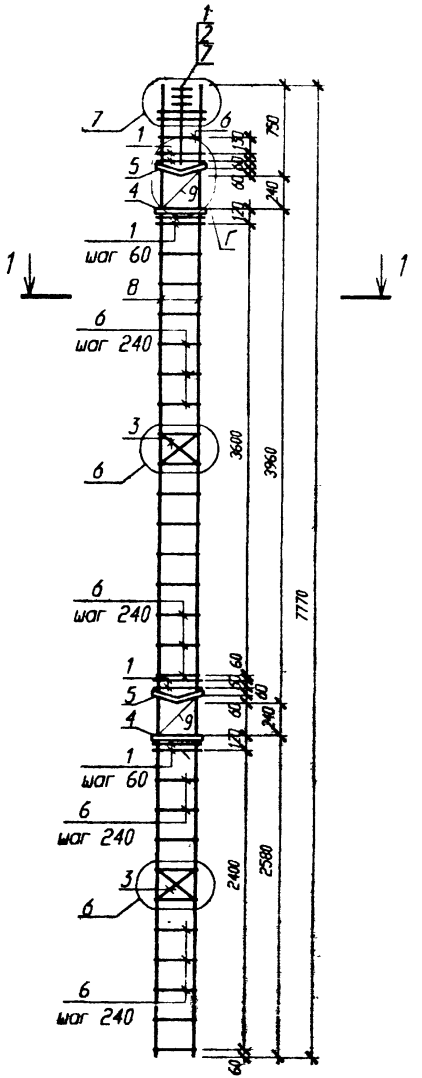

1-1

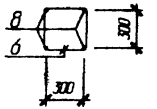

Поз	Обозначение	Наименование	Кол.	Масса ед кг	Примечание
		КП 611		107.23	
		Сборочные единицы			
1	1.020-1/83.2-15 09	Сетка косв. арм. СКА-1	10	2.15	
2	1.020-1/83.2-15 10	Сетка косв. арм. СКА-2	3	1.43	
3	1.020-1/83.2-15 02	Сетка С-2.	2	1.07	
4	Стр. 211	Пластина М-2	2	5.03	
5	Стр. 210	Пластина М-4	2	5.28	
		Детали			
6	1.020-1/83.2-15 08-03	Стержень отдельный	26	0.31	
7	ГОСТ 5781-82	Ø 6 А-I L= 650	4	0.14	
8	ГОСТ 5781-82	Ø 16 А-III L= 7770	4	12.26	
9	Стр. 211	МС 2	2	0.51	

Узел Г см. стр. 212
Узлы 6,7 см. серию 1.020-1/83. 2-4 ООУ

Изм.	Кол.уч	Лист	N док	Подпись	Дата
Нач. АКМ2		Новак			09.98
Нач. гр.		Ешман			09.98
Инж. II к.		Сухорев			09.98
Н. контр.		Маркович			09.98

Б1.020.1-7.2-2-102

Каркас пространственный

КП 611

Стадия	Масса	Масштаб
С		

Лист 1 Листов 1

АП "Институт "БЕЛПРОЕКТ"

Инв. N подл. | Подп. и дата | Взам. инв. N

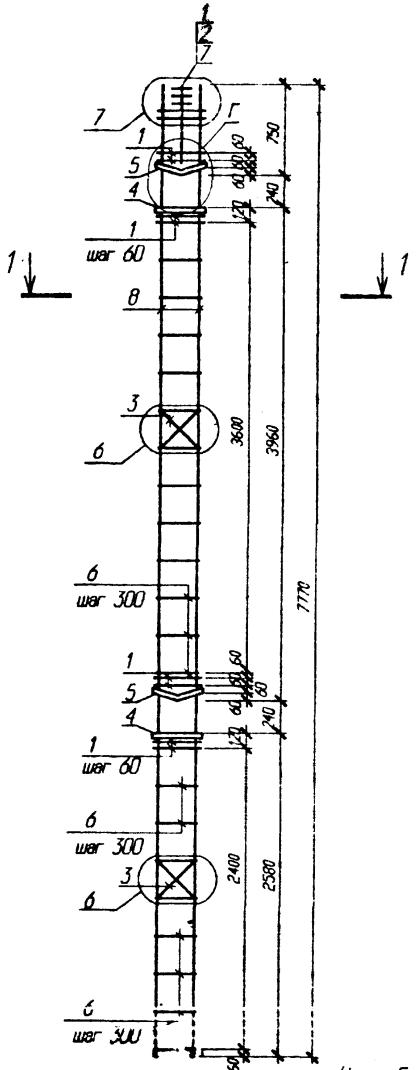

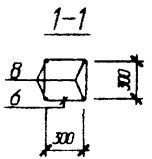

Узел Г см. стр. 212
Узлы 6,7 см. серию 1.020-1/83.2-4 ООУ

Поз	Обозначение	Наименование	Кол	Масса ед кг	Примечание
		КП 612		146.55	
		Сборочные единицы			
1	1.020-1/83.2-15 09-01	Сетка косв. арм. СКА-3	10	3.37	
2	1.020-1/83.2-15. 10-01	Сетка косв. арм. СКА-4	3	2.23	
3	1.020-1/83.2-15 02	Сетка С-2	2	1.07	
4	Стр. 211	Пластина М-2	2	5.03	
5	Стр. 210	Пластина М-4	2	5.28	
		Детали			
6	1.020-1/83.2-15 08-03	Стержень отдельный	20	0.31	
7	ГОСТ 5781-82	⌀ 6 А-I L= 650	4	0.14	
8	ГОСТ 5781-82	⌀ 20 А-III L= 7770	4	19.16	
		КП 613		162.67	
		Сборочные единицы			
1	1.020-1/83.2-15 09-01	Сетка косв. арм. СКА-3	10	3.37	
2	1.020-1/83.2-15 10-01	Сетка косв. арм. СКА-4	3	2.23	
3	1.020-1/83.2-15 02	Сетка С-2	2	1.07	
4	Стр. 211	Пластина М-2	2	5.03	
5	Стр. 210	Пластина М-4	2	5.28	
		Детали			
6	1.020-1/83.2-15 08-03	Стержень отдельный	20	0.31	
7	ГОСТ 5781-82	⌀ 6 А-I L= 650	4	0.14	
8	ГОСТ 5781-82	⌀ 22А-III L= 7770	4	23.19	

Изм	Кол-во	Лист	N док	Подпись	Дата
Нач. АКМ2		Новак			09.98
Нач. гр.		Ешман			09.98
Инж. II к.		Сухорова			09.98
Н. контр.		Маркович			09.98

Б1.020.1-7.2-2-103

Каркасы пространственные

КП 612...613

Стадия	Масса	Масштаб
С		

Лист 1 Листов 1

АП "Институт "БЕЛПРОЕКТ"

Инв. N подл. 140469 | Подп. и дата | Взам. инв. N

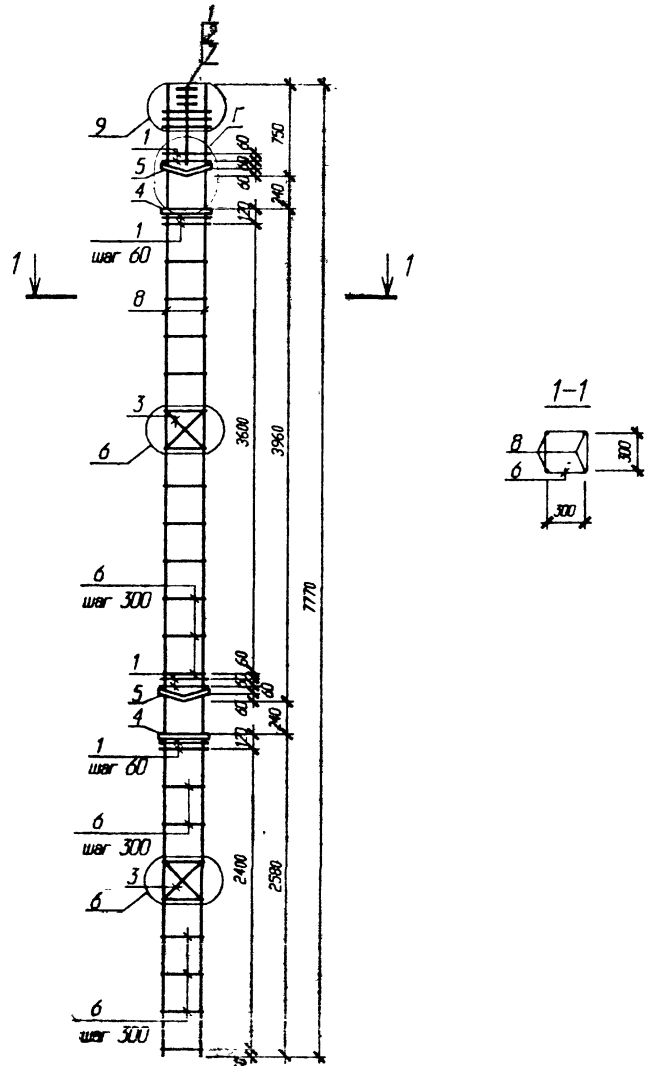

Узел Г см. стр. 212
Узлы 6,9 см. серию 1.020-1/83.2-4 ООУ

Поз	Обозначение	Наименование	Кол	Масса ед кг	Примечание
		КП 614		198.12	
		Сборочные единицы			
1	1.020-1/83.2-15 09-01	Сетка косв. арм. СКА-3	11	3.37	
2	1.020-1/83.2-15 10-01	Сетка косв. арм. СКА-4	3	2.23	
3	1.020-1/83.2-15 02	Сетка С-2	2	1.07	
4	Стр. 211	Пластина М-3	2	5.03	
5	Стр. 210	Пластина М-5	2	5.28	
		Детали			
6	1.020-1/83.2-15 08-04	Стержень отдельный	20	0.57	
7	ГОСТ 5781-82	Ø 6 А-I L= 650	4	0.14	
8	ГОСТ 5781-82	Ø25 А-III L= 7770	4	29.91	
		КП 615		228.6	
		Сборочные единицы			
1	1.020-1/83.2-15 09-01	Сетка косв. арм. СКА-3	11	3.37	
2	1.020-1/83.2-15 10-01	Сетка косв. арм. СКА-4	3	2.23	
3	1.020-1/83.2-15 02	Сетка С-2	2	1.07	
4	Стр. 211	Пластина М-3	2	5.03	
5	Стр. 210	Пластина М-5	2	5.28	
		Детали			
6	1.020-1/83.2-15 08-04	Стержень отдельный	20	0.57	
7	ГОСТ 5781-82	Ø 6 А-I L= 650	4	0.14	
8	ГОСТ 5781-82	Ø28 А-III L= 7770	4	37.53	

Изм.	Кол.	Лист	№ док.	Подпись	Дата
Нач. АПО2		Новик			09.98
Нач. гр.		Ешман			09.98
Инж. II к.		Сухорра			09.98
Н. контр.		Маркович			09.98

Б1.020.1-7.2-2-104

Каркасы пространственные

КП 614...615

Стадия	Масса	Масштаб
С		
Лист 1	Листов 1	

АП "Институт "БЕЛПРОЕКТ"

Инв. N подл. | Подп. и дата | Взам. инв. N

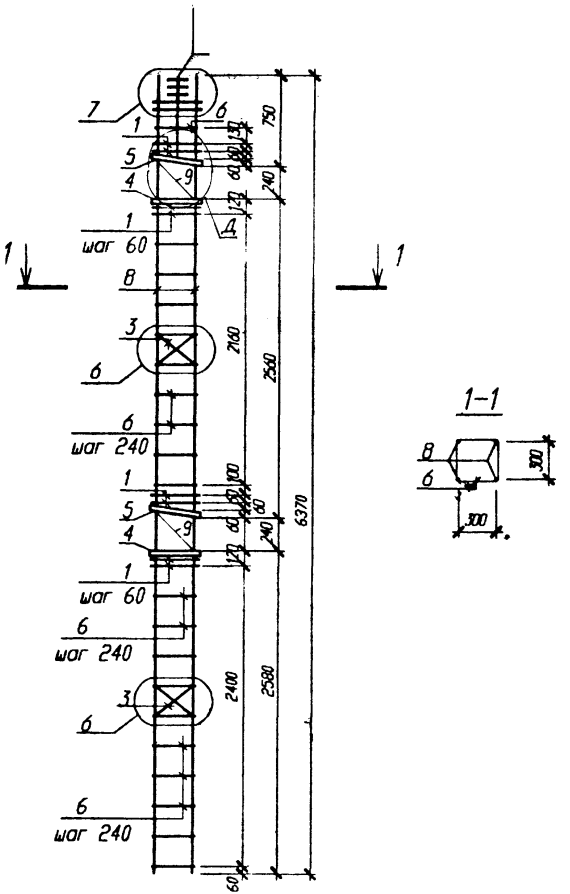

Поз	Обозначение	Наименование	Кол	Масса ед кг	Примечание
		КП 701		96.15	
		Сборочные единицы			
1	1.020-1/83.2-15 09	Сетка косв. арм. СКА-1	10	2.15	
2	1.020-1/83.2-15 10	Сетка косв. арм. СКА-2	3	1.43	
3	1.020-1/83.2-15 02	Сетка С-2	2	1.07	
4	Стр. 211	Пластина М-2	2	5.03	
5	"	Пластина М-6	2	5.09	
		Детали			
6	1.020-1/83.2-15 08-03	Стержень отдельный	20	0.31	
7	ГОСТ 5781-82	Ø 6 А-I L= 650	4	0.14	
8	ГОСТ 5781-82	Ø 16 А-III L= 6370	4	10.05	
9	Стр. 211	МС 1	2	0.51	

Узел Д см. стр. 212
Узлы 6,7 см. серию 1.020-1/83.2-4 009

Инв. N подл. 10609 | Подп. и дата 11.11.98 | Взам. инв. N

Изм.	Колич	Лист	N док	Подпись	Дата
Нач. АКМ2		Новак			09.98
Нач. гр.		Ешман			09.98
Инж. II к.		Суходола			09.98
Н. контр.		Маркович			09.98

Б1.020.1-7.2-2-105

Каркас пространственный

КП 701

Стадия	Масса	Масштаб
С		
Лист 1	Листов 1	

АП "Институт "БЕЛПРОЕКТ"

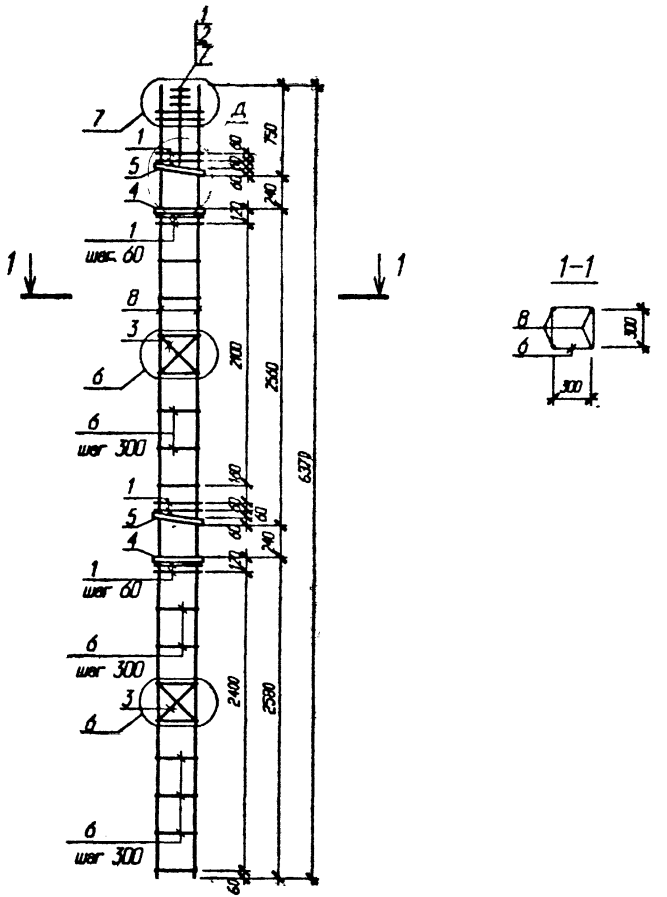

Узел Д см. стр. 212

Узлы 6,7 см. серию 1.020-1/83.2-4 ООУ

Поз	Обозначение	Наименование	Кол	Масса ед кг	Примечание
		КП 702		130.82	
		Сборочные единицы			
1	1.020-1/83.2-15 09-01	Сетка косв. арм. СКА-3	10	3.37	
2	1.020-1/83.2-15 10-01	Сетка косв. арм. СКА-4	3	2.23	
3	1.020-1/83.2-15 02	Сетка С-2	2	1.07	
4	Стр. 211	Пластина М-2	2	5.03	
5	Стр. 211	Пластина М-6	2	5.09	
		Детали			
6	1.020-1/83.2-15 08-03	Стержень отдельный	15	0.31	
7	ГОСТ 5781-82	Ø 6 А-I L= 650	4	0.14	
8	ГОСТ 5781-82	Ø 20 А-III L= 6370	4	15.71	
		КП 703		144.02	
		Сборочные единицы			
1	1.020-1/83.2-15 09-01	Сетка косв. арм. СКА-3	10	3.37	
2	1.020-1/83.2-15 10-01	Сетка косв. арм. СКА-4	3	2.23	
3	1.020-1/83.2-15 02	Сетка С-2	2	1.07	
4	Стр. 211	Пластина М-2	2	5.03	
5	Стр. 211	Пластина М-6	2	5.09	
		Детали			
6	1.020-1/83.2-15 08-03	Стержень отдельный	15	0.31	
7	ГОСТ 5781-82	Ø 6 А-I L= 650	4	0.14	
8	ГОСТ 5781-82	Ø 22А-III L=6370	4	19.01	

Изм.	Колич	Лист	N док	Подпись	Дата
Нач. АОИ2		Новак			09.98
Нач. гр.		Ешмин			09.98
Инж. II к.		Суходола			09.98
Н. контр.		Маркович			09.98

Б1.020.1-7.2-2-106

Каркасы пространственные

КП 702...703

Стадия	Масса	Масштаб
С		
Лист 1	Листов 1	

АП "Институт "БЕЛПРОЕКТ"

Инв. N подл. | Подп. и дата | Взам. инв. N

Копировал

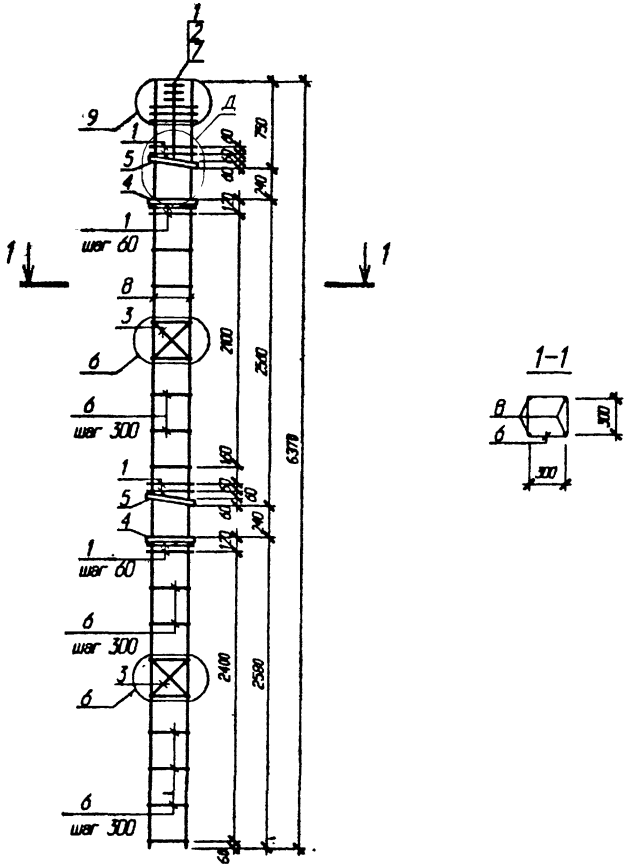

Поз	Обозначение	Наименование	Кол	Масса ед кг	Приме-чание
		КП 704		173.33	
		Сборочные единицы			
1	1.020-1/83.2-15 09-01	Сетка косв. арм. СКА-3	11	3.37	
2	1.020-1/83.2-15 10-01	Сетка косв. арм. СКА-4	3	2.23	
3	1.020-1/83.2-15 02	Сетка С-2	2	1.07	
4	Стр. 211	Пластина М-3	2	5.03	
5	Стр. 211	Пластина М-7	2	5.09	
		Детали			
6	1.020-1/83.2-15 08-04	Стержень отдельный	15	0.57	
7	ГОСТ 5781-82	∅6 А-I L= 650	4	0.14	
8	ГОСТ 5781-82	∅25 А-III L= 6370	4	24.52	
		КП 705		198.33	
		Сборочные единицы			
1	1.020-1/83.2-15 09-01	Сетка косв. арм. СКА-3	11	3.37	
2	1.020-1/83.2-15 10-01	Сетка косв. арм. СКА-4	3	2.23	
3	1.020-1/83.2-15 02	Сетка С-2	2	1.07	
4	Стр. 211	Пластина М-3	2	5.03	
5	Стр. 211	Пластина М-7	2	5.09	
		Детали			
6	1.020-1/83.2-15 08-04	Стержень отдельный	15	0.57	
7	ГОСТ 5781-82	∅6 А-I L= 650	4	0.14	
8	ГОСТ 5781-82	∅28 А-III L= 6370	4	30.77	

Узел Д см. стр. 212
Узлы 6,9 см. серию 1.020-1/83.2-4 ООУ

Изм.	Кол.уч.	Лист	N док.	Подпись	Дата
Нач. АКМ2		Новак			09.96
Нач. гр.		Ешман			09.96
Инж. II к.		Суходола			09.96
Н. контр.		Маркович			09.96

Б1.020.1-7.2-2-107

Каркасы пространственные

КП 704...705

Стадия	Масса	Масштаб
С		
Лист 1	Листов 1	

АП "Институт "БЕЛПРОЕКТ"

Инв. N подл.	Подп. и дата	Взам. инв. N
140309	04.11.98	

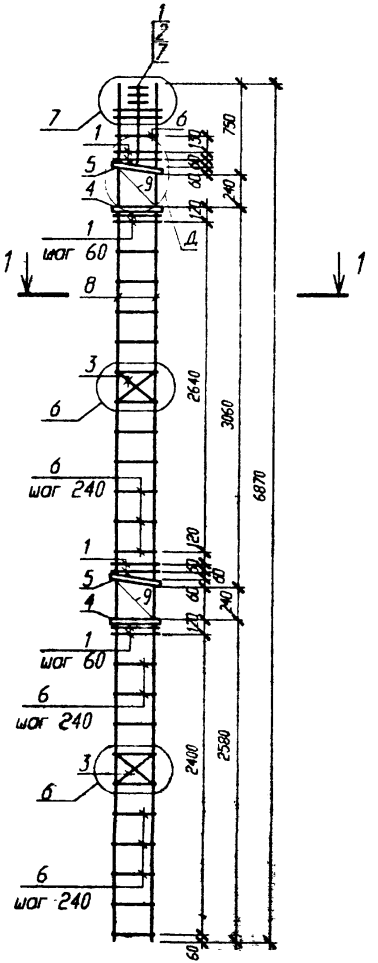

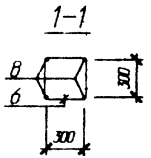

Поз.	Обозначение	Наименование	Кол.	Масса ед. кг	Примечание
		КП 706		99.93	
		Сборочные единицы			
1	1.020-1/83.2-15 09	Сетка косв. арм. СКА-1	10	2.15	
2	1.020-1/83.2-15 10	Сетка косв. арм. СКА-2	3	1.43	
3	1.020-1/83.2-15 02	Сетка С-2	2	1.07	
4	Стр. 211	Пластина М-2	2	5.03	
5	Стр. 211	Пластина М-6	2	5.09	
		Детали			
6	1.020-1/83.2-15 08-03	Стержень отдельный	22	0.31	
7	ГОСТ 5781-82	Ø 6 А-I L= 650	4	0.14	
8	ГОСТ 5781-82	Ø 16 А-III L= 6870	4	10.84	
9	Стр. 211	МС 1	2	0.51	

Узел Д см. стр. 212
Узлы 6,7 см. серию 1.020-1/83.2-4 ООУ

Изм.	Кол.уч.	Лист	N док.	Подпись	Дата
Нач. АКМ2		Новак			09.98
Нач. гр.		Ешман			09.98
Инж. II к.		Суходола			09.98
Н. контр.		Маркевич			09.98

Б1.020.1-7.2-2-108

Каркас пространственный

КП 706

Стадия	Масса	Масштаб
С		
Лист 1	Листов 1	

АП "Институт "БЕЛПРОЕКТ"

Инв. N подл. | Подпись и дата | Взам. инв. N

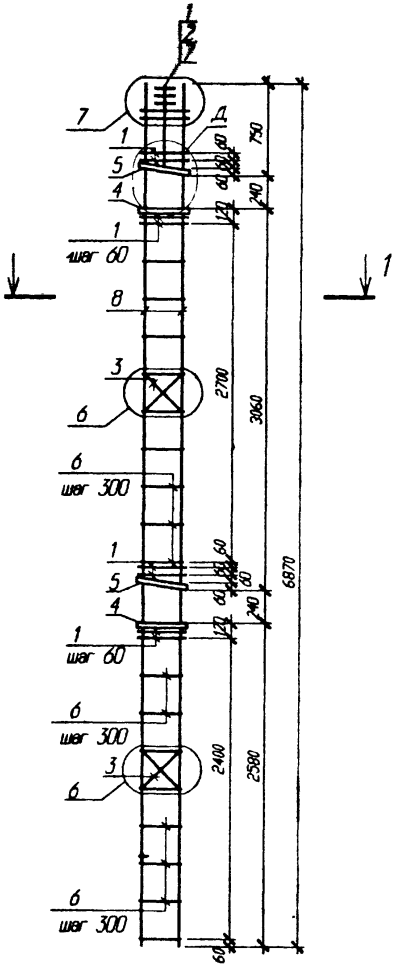

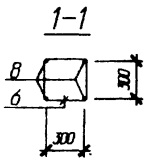

Поз	Обозначение	Наименование	Кол	Масса ед кг	Примечание
		КП 707		136.36	
		Сборочные единицы			
1	1.020-1/83.2-15 09-01	Сетка косв. арм. СКА-3	10	3.37	
2	1.020-1/83.2-15 10-01	Сетка косв. арм. СКА-4	3	2.23	
3	1.020-1/83.2-15 02	Сетка С-2	2	1.07	
4	Стр. 211	Пластина М-2	2	5.03	
5	Стр. 211	Пластина М-6	2	5.09	
		Детали			
6	1.020-1/83.2-15 08-03	Стержень отдельный	17	0.31	
7	ГОСТ 5781-82	Ø 6 А-I L= 650	4	0.14	
8	ГОСТ 5781-82	Ø 20 А-III L= 6870	4	16.94	
		КП 708		150.6	
		Сборочные единицы			
1	1.020-1/83.2-15 09-01	Сетка косв. арм. СКА-3	10	3.37	
2	1.020-1/83.2-15 10-01	Сетка косв. арм. СКА-4	3	2.23	
3	1.020-1/83.2-15 02	Сетка С-2	2	1.07	
4	Стр. 211	Пластина М-2	2	5.03	
5	Стр. 211	Пластина М-6	2	5.09	
		Детали			
6	1.020-1/83.2-15 08-03	Стержень отдельный	17	0.31	
7	ГОСТ 5781-82	Ø 6 А-I L= 650	4	0.14	
8	ГОСТ 5781-82	Ø 22А-III L=6870	4	20.50	

Узел Д см. стр 212
Узлы 6,7 см. серию 1.020-1/83.2-4 ООУ

Изм.	Колич	Лист	N док	Подпись	Дата
Нач. АОМ2		Новак			09.98
Нач. гр.		Ешман			09.98
Инж. II к.		Суходола			09.98
Н. контр.		Марковин			09.98

Б1.020.1-7.2-2-109

Каркасы пространственные

КП 707...708

Стадия	Масса	Масштаб
С		
Лист 1	Листов 1	

АП "Институт "БЕЛПРОЕКТ"

Инв. N подл. 140909 | Подп. и дата 11.98 | Взам. инв. N

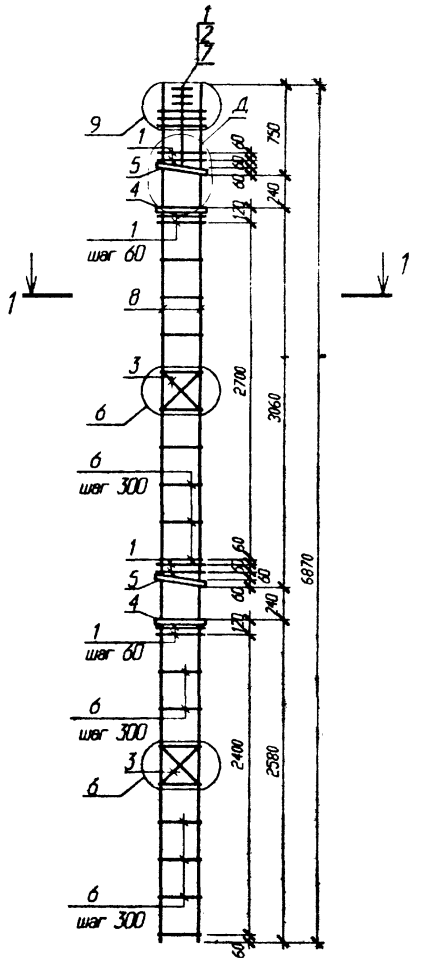

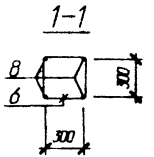

Узел Д см. стр. 212
Узлы 6,9 см. серию 1.020-1/83.2-4 ООУ

Поз	Обозначение	Наименование	Кол	Масса ед кг	Примечание
		КП 709		182.19	
		Сборочные единицы			
1	1.020-1/83.2-15 09-01	Сетка косв. арм. СКА-3	11	3.37	
2	1.020-1/83.2-15 10-01	Сетка косв. арм. СКА-4	3	2.23	
3	1.020-1/83.2-15 02	Сетка С-2	2	1.07	
4	Стр. 211	Пластина М-3	2	5.03	
5	Стр. 211	Пластина М-7	2	5.09	
		Детали			
6	1.020-1/83.2-15 08-04	Стержень отдельный	17	0.57	
7	ГОСТ 5781-82	⌀6 А-I L= 650	4	0.14	
8	ГОСТ 5781-82	⌀25 А-III L= 6870	4	26.45	
		КП 710		209.11	
		Сборочные единицы			
1	1.020-1/83.2-15 09-01	Сетка косв. арм. СКА-3	11	3.37	
2	1.020-1/83.2-15 10-01	Сетка косв. арм. СКА-4	3	2.23	
3	1.020-1/83.2-15 02	Сетка С-2	2	1.07	
4	Стр. 211	Пластина М-3	2	5.03	
5	Стр. 211	Пластина М-7	2	5.09	
		Детали			
6	1.020-1/83.2-15 08-04	Стержень отдельный	17	0.57	
7	ГОСТ 5781-82	⌀6 А-I L= 650	4	0.14	
8	ГОСТ 5781-82	⌀28 А-III L= 6870	4	33.18	

Изм	Кол.уч	Лист	N док	Подпись	Дата
Нач. АКМ2		Новак			09.98
Нач. гр.		Ешман			09.98
Инж. II к.		Суходола			09.98
Н. контр.		Маркович			09.98

Б1.020.1-7.2-2-110

Каркасы пространственные

КП 709...710

Стадия	Масса	Масштаб
С		

Лист 1 Листов 1

АП "Институт "БЕЛПРОЕКТ"

Инв. N подл. 140709 | Подп. и дата | Взам. инв. N

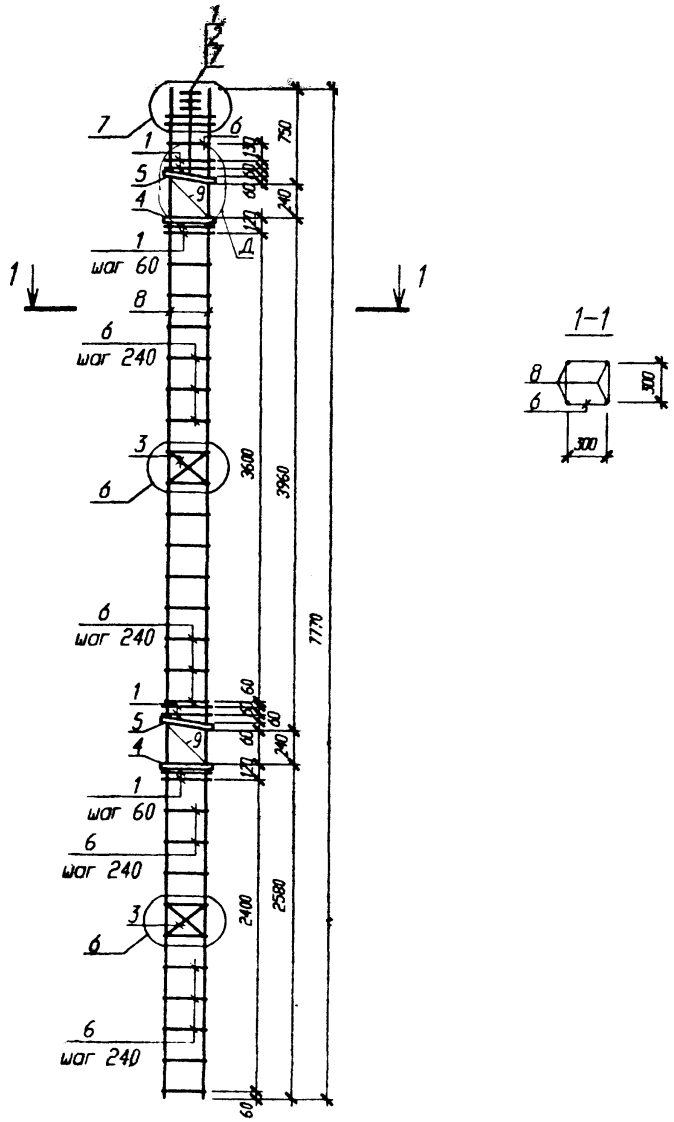

Поз	Обозначение	Наименование	Кол	Масса ед кг	Примечание
		КП 711		106.85	
		Сборочные единицы			
1	1.020-1/83.2-15 09	Сетка косв. арм. СКА-1	10	2.15	
2	1.020-1/83.2-15 10	Сетка косв. арм. СКА-2	3	1.43	
3	1.020-1/83.2-15 02	Сетка С-2	2	1.07	
4	Стр. 211	Пластина М-2	2	5.03	
5	Стр. 211	Пластина М-6	2	5.09	
		Детали			
6	1.020-1/83.2-15 08-03	Стержень отдельный	26	0.31	
7	ГОСТ 5781-82	Ø 6 А-I L= 650	4	0.14	
8	ГОСТ 5781-82	Ø 16 А-III L= 7770	4	12.26	
9	Стр. 211	МС1	2	0.51	

Узел Д см. стр. 212
Узлы 6,7 см. серию 1.020-1/83.2-4 ООУ

Изм.	Колич	Лист	N док	Подпись	Дата
Нач. АКМ2		Новак			09.96
Нач. гр.		Ешман			09.96
Инж. II к.		Суходола			09.96
Н. контр.		Маркович			09.96

Б1.020.1-7.2-2-111

Каркас пространственный

КП 711

Стадия	Масса	Масштаб
С		
Лист 1	Листов 1	

АП "Институт "БЕЛПРОЕКТ"

Инв. N подл.	Подп. и дата	Взам. инв. N
140409	11.96	

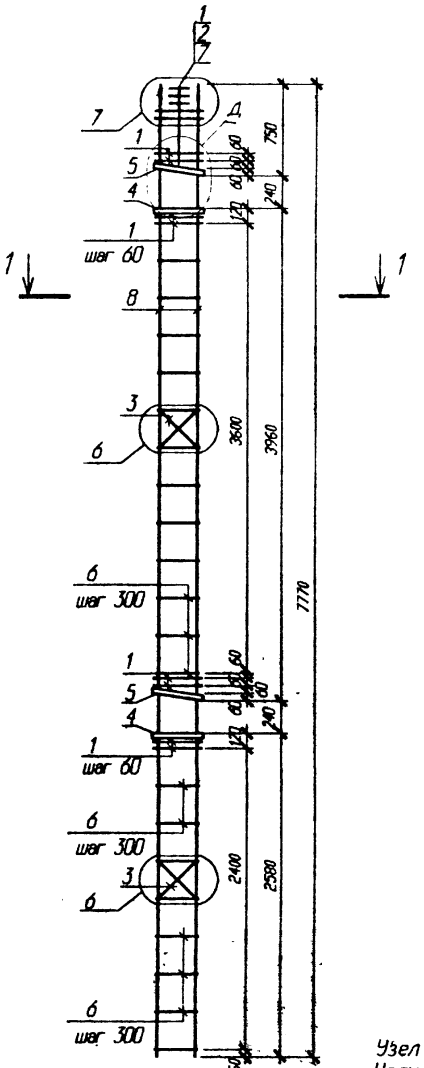

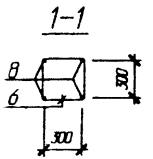

Узел Д см. стр. 212
Узлы 6,7 см. серию 1.020-1/83.2-4 ООУ

Поз	Обозначение	Наименование	Кол.	Масса ед.
		КП 712		146..
		Сборочные единицы		
1	1.020-1/83.2-15 09-01	Сетка косв. арм. СКА-3	10	3.37
2	1.020-1/83.2-15 10-01	Сетка косв. арм. СКА-4	3	2.23
3	1.020-1/83.2-15 02	Сетка С-2	2	1.07
4	Стр. 211	Пластина М-2	2	5.03
5	Стр. 211	Пластина М-6	2	5.09
		Детали		
6	1.020-1/83.2-15 08-03	Стержень отдельный	20	0.31
7	ГОСТ 5781-82	Ø 6 А-I L= 650	4	0.14
8	ГОСТ 5781-82	Ø 20 А-III L= 7770	4	19.16
		КП 713		162.29
		Сборочные единицы		
1	1.020-1/83.2-15 09-01	Сетка косв. арм. СКА-3	10	3.37
2	1.020-1/83.2-15 10-01	Сетка косв. арм. СКА-4	3	2.23
3	1.020-1/83.2-15 02	Сетка С-2	2	1.07
4	Стр. 211	Пластина М-2	2	5.03
5	Стр. 211	Пластина М-6	2	5.09
		Детали		
6	1.020-1/83.2-15 08-03	Стержень отдельный	20	0.31
7	ГОСТ 5781-82	Ø 6 А-I L= 650	4	0.14
8	ГОСТ 5781-82	Ø 22А-III L= 7770	4	23.19

Изм.	Кол.	Лист	№ док.	Подпись	Дата
Нач. АКМ2		Новак			09.98
Нач. гр.		Ешман			09.98
Инж. II к.		Сухорова			09.98
Н. контр.		Марковин			09.98

Б1.020.1-7.2-2-112

Каркасы пространственные

КП 712...713

Стадия	Масса	Масштаб
С		
Лист 1	Листов 1	

АП "Институт "БЕЛПРОЕКТ"

Инв. N подл.	Подп. и дата	Взам. инв. N
140409	04.1998	

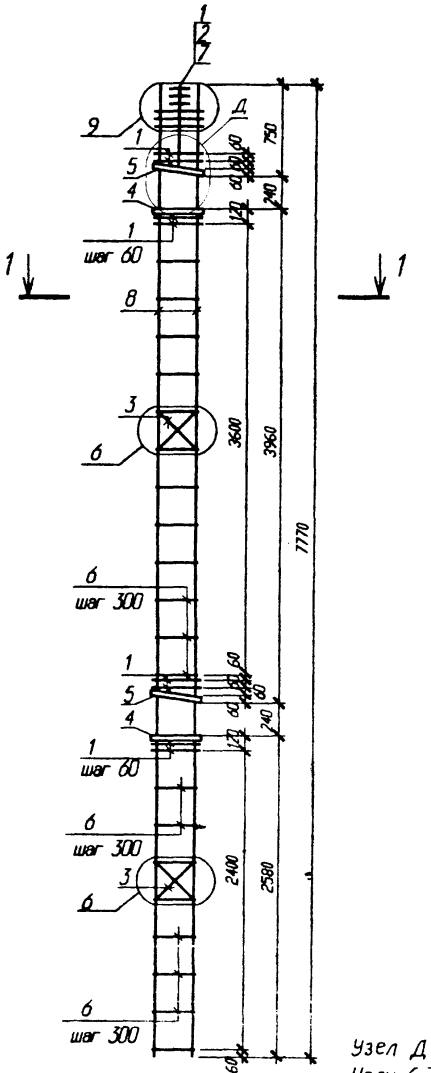

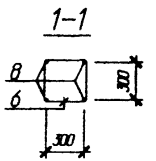

Узел Д см. стр. 212
Узлы 6,7 см. серию 1.020-1/83.2-4 ООУ

Поз	Обозначение	Наименование	Кол	Масса ед кг	Примечание
		КП 714		197.74	
		Сборочные единицы			
1	1.020-1/83.2-15 09-01	Сетка косв. арм. СКА-3	11	3.37	
2	1.020-1/83.2-15 10-01	Сетка косв. арм. СКА-4	3	2.23	
3	1.020-1/83.2-15 02	Сетка С-2	2	1.07	
4	Стр. 211	Пластина М-3	2		
5	Стр. 211	Пластина М-7	2		
		Детали			
6	1.020-1/83.2-15 08-04	Стержень отдельный	20	0.57	
7	ГОСТ 5781-82	⌀6 А-I L= 650	4	0.14	
8	ГОСТ 5781-82	⌀25 А-III L= 7770	4	29.91	
		КП 715		228.22	
		Сборочные единицы			
1	1.020-1/83.2-15 09-01	Сетка косв. арм. СКА-3	11	3.37	
2	1.020-1/83.2-15 10-01	Сетка косв. арм. СКА-4	3	2.23	
3	1.020-1/83.2-15 02	Сетка С-2	2	1.07	
4	Стр. 211	Пластина М-3	2	5.03	
5	Стр. 211	Пластина М-7	2	5.09	
		Детали			
6	1.020-1/83.2-15 08-04	Стержень отдельный	20	0.57	
7	ГОСТ 5781-82	⌀6 А-I L= 650	4	0.14	
8	ГОСТ 5781-82	⌀28 А-III L= 7770	4	37.53	

Изм.	Кол.	Лист	N док.	Подпись	Дата
Нач. АКМ2		Новак			09.98
Нач. гр.		Ешман			09.98
Инж. II к.		Суходола			09.98
Н. контр.		Маркович			09.98

Б1.020.1-7.2-2-113

Каркасы пространственные

КП 714...715

Стадия	Масса	Масштаб
С		

Лист 1 Листов 1

АП "Институт "БЕЛПРОЕКТ"

Инв. N подл. 140709 | Подп. и дата | Взам. инв. N

Марка изделия	Поз. дет.	Наименование	Кол.	Масса 1 дет., кг	Масса изд., кг
М-1	1	Лист 14×400-Б ГОСТ 19903-74 / С235 ГОСТ 27772-88 L=400	1	14.16	14.16
М-4	2	Лист 14×400-Б ГОСТ 19903-74 / С235 ГОСТ 27772-88 L=420	1	5.28	5.28
М-5	3	Лист 14×400-Б ГОСТ 19903-74 / С235 ГОСТ 27772-88 L=420	1	5.28	5.28
М-8	4	Лист 16×400-Б ГОСТ 19903-74 / С235 ГОСТ 27772-88 L=400	1	16.19	16.19
М-9	5	Лист 18×400-Б ГОСТ 19903-74 / С235 ГОСТ 27772-88 L=400	1	18.22	18.22

Пластина М-1, М-8, М-9

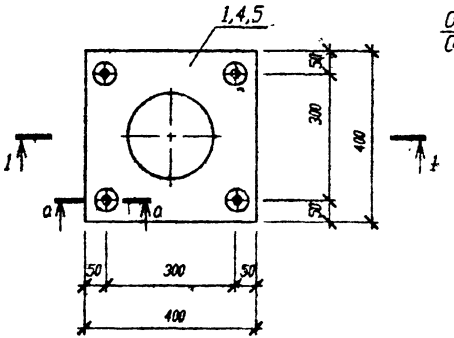

Пластина М-4, М-5

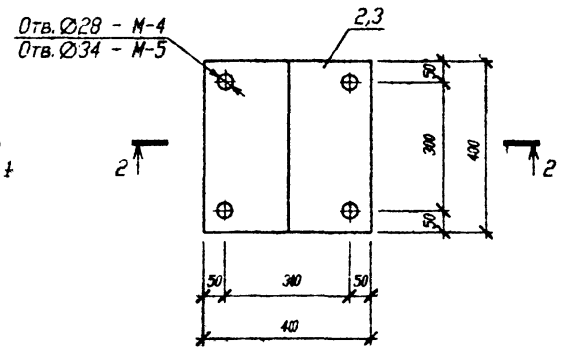

1-1

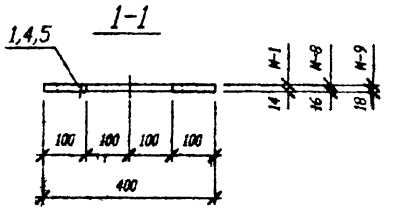

2-2

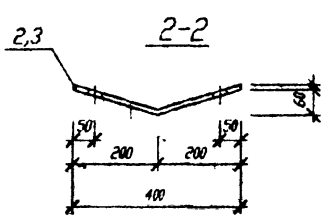

а-а

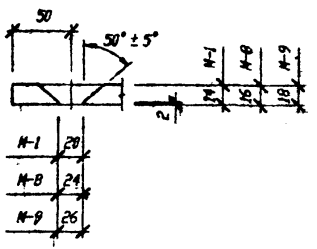

Изм.	Колич.	Лист	N док.	Подпись	Дата
Нач. АКИ2		Новиков			09.96
Нач. гр.		Евлахов			09.96
Инж. II к.		Сухорова			09.96
Н. контр.		Мирошин			09.96

Б1.020.1-7.2-2-114

Пластины

М-1, М-4, М-5, М-8, М-9

Стадия	Масса	Масштаб
С		
Лист 1	Листов 1	

АП "Институт "БЕЛГПРОЕКТ"

Инв. N подл. | Подп. и дата | Взам. инв. N

Марка изделия	Поз. дет.	Наименование	Кол.	Масса 1 дет., кг	Масса изд., кг
М-2	1	Лист $\frac{4\times400-6\ ГОСТ\ 19903-74}{С235\ ГОСТ\ 27772-88}$ L=400	1	5.03	5.03
М-3	2	Лист $\frac{4\times400-6\ ГОСТ\ 19903-74}{С235\ ГОСТ\ 27772-88}$ L=400	1	5.03	5.03
М-6	3	Лист $\frac{4\times400-6\ ГОСТ\ 19903-74}{С235\ ГОСТ\ 27772-88}$ L=405	1	5.09	5.09
М-7	4	Лист $\frac{4\times400-6\ ГОСТ\ 19903-74}{С235\ ГОСТ\ 27772-88}$ L=405	1	5.09	5.09
МС1	5	⌀12 А-I ГОСТ 5781-82 L=570	1	0.51	0.51
МС2	5	⌀12 А-I ГОСТ 5781-82 L=570	1	0.51	0.51

Пластина М-2, М-3

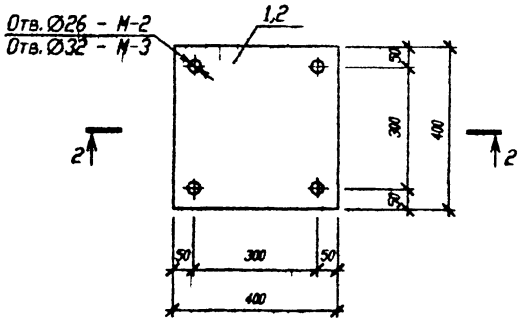

Пластина М-6, М-7

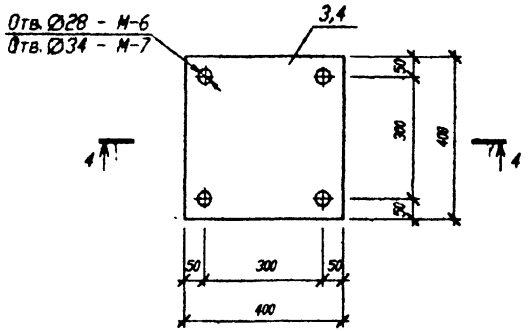

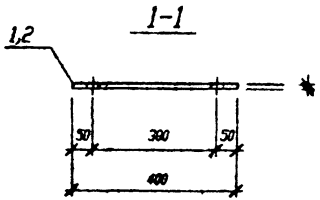

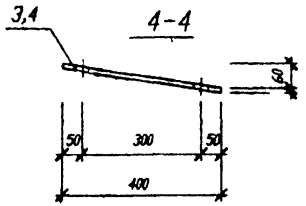

МС1 МС2

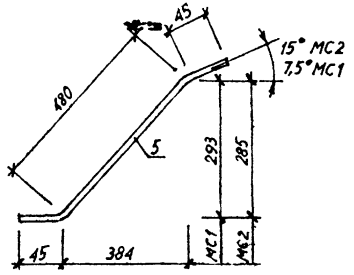

Изм.	Колич	Лист	N док	Подпись	Дата
Нач. АКМ2		Новак			09.98
Нач. гр.		Ешман			09.98
Инж. II к.		Суходола			09.98
Н. контр.		Меркович			09.98

Б1.020.1-7.2-2-115

Пластины М-2, М-3, М-6, М-7

Стадия	Масса	Масштаб
С		

Лист 1 Листов 1

АП "Институт "БЕЛПРОЕКТ"

Инв. N подл. 440709 | Подп. и дата 26.11.98 | Взам. инв. N

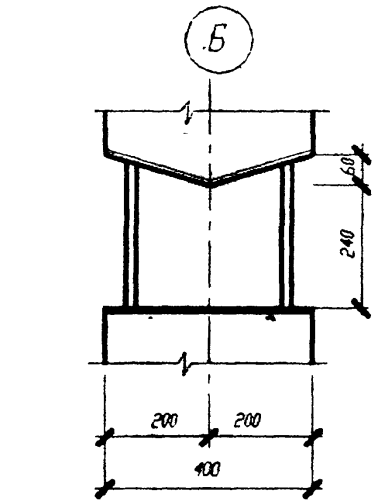

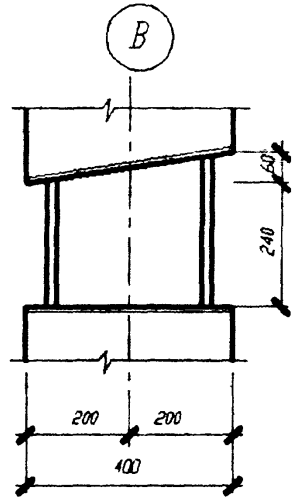

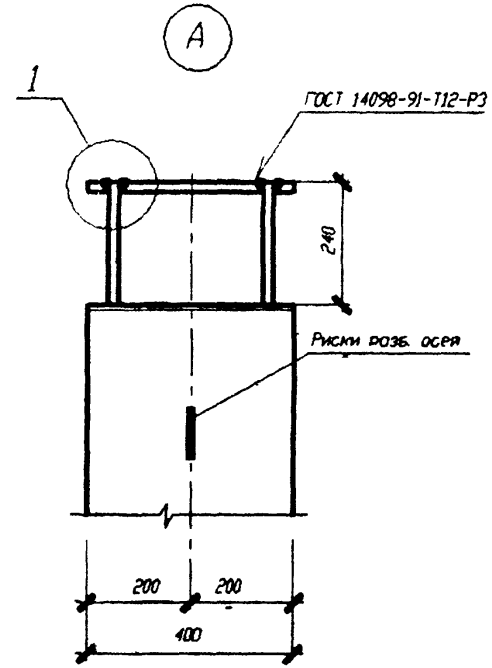

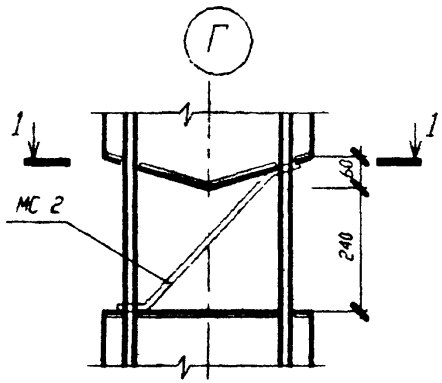

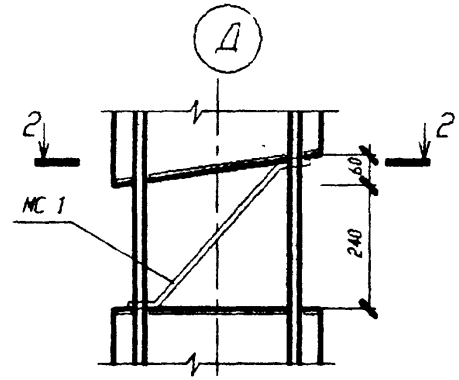

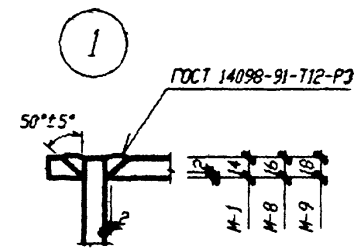

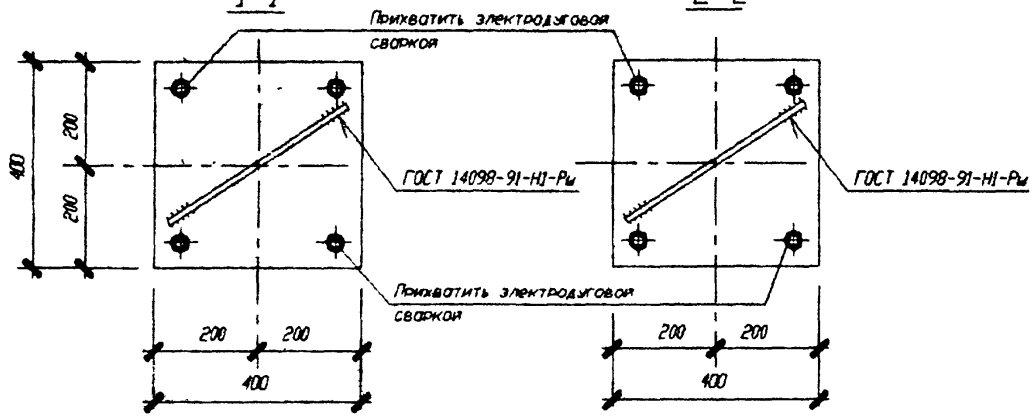

Изм.	Кол.уч.	Лист	N док.	Подп.	Дата
Нач.АКМ2		Новак			09.98
Нач.гр.		Ешман			09.98
Н.контр.		Маркович			06.98

Б1.020.1-7.2-2-У

Узлы

Стадия	Масса	Масштаб
С		
Лист 1	Листов 1	

АП "Институт "Белпроект"

Взам.инв.N | Подп.и дата | Инв.N подл.

Марка элемента	Арматурные изделия											Всего	Закладные изделия					Всего	Общий расход
	Арматура класса												Прокат марки						
	A-I ГОСТ 5781-82			A-III ГОСТ 5781-82									С235 ГОСТ 19903-74						
	Ø6	Ø8	Итого	Ø8	Ø10	Ø16	Ø20	Ø22	Ø25	Ø28	Итого		-4x400	-14x400	-16x400	-18x400	Итого		
1КБ 4.28-11	4.65		4.65	4.30	1.07	24.12					29.49	34.14	5.03	14.16			19.19	19.19	53.33
1КБ 4.28-12	3.72		3.72		7.81		37.68				45.49	49.21	"		16.19		21.22	21.22	70.43
1КБ 4.28-13	3.72		3.72		7.81			45.60			53.41	57.13	"			18.22	23.25	23.25	80.38
1КБ 4.28-21	4.65		4.65	4.30	1.07	24.12					29.49	34.14	"	14.16			19.19	19.19	53.33
1КБ 4.28-22	3.72		3.72		7.81		37.68				45.49	49.21	"		16.19		21.22	21.22	70.43
1КБ 4.28-23	3.72		3.72		7.81			45.60			53.41	57.13	"			18.22	23.25	23.25	80.38
1КБ 4.28-31	4.65		4.65	4.30	1.07	24.12					29.49	34.14	"	14.16			19.19	19.19	53.33
1КБ 4.28-32	3.72		3.72		7.81		37.68				45.49	49.21	"		16.19		21.22	21.22	70.43
1КБ 4.28-33	3.72		3.72		7.81			45.60			53.41	57.13	"			18.22	23 25	23.25	80.38
1КБ 4.33-11	5.27		5.27	4.30	1.07	27.28					32.65	37.92	5.03	14.16			19.19	19.19	57.11
1КБ 4.33-12	4.03		4.03		7.81		42.60				50.41	54.44	"		16.19		21.22	21.22	75.66
1КБ 4.33-13	4.03		4.03		7.81			51.56			59.37	63.40	"			18.22	23.25	23.25	86.65
1КБ 4.33-21	5.27		5.27	4.30	1.07	27.28					32.65	37.92	"	14.16			19.19	19.19	57.11
1КБ 4.33-22	4.03		4.03		7.81		42.60				50.41	54.44	"		16.19		21.22	21.22	75.66
1КБ 4.33-23	4.03		4.03		7.81			51.56			59.37	63 40	"			18.22	23.25	23.25	86.65
1КБ 4.33-31	5.27		5.27	4.30	1.07	27.28					32.65	37.92	"	14.16			19.19	19.19	57.11
1КБ 4.33-32	4.03		4.03		7.81		42.60				50.41	54.44	"		16.19		21.22	21.22	75.66
1КБ 4.33-33	4.03		4.03		7.81			51.56			59.37	63.40	"			18.22	23.25	23.25	86.65

Инв. N подл. | Подп. и дата | Взам. инв. N

Изм.	Кол.уч.	Лист	N док.	Подпись	Дата
Нач. АКМ2		Новак			09.98
Нач. гр.		Ешман			09.98
Н.контр.		Маркович			09 98

Б1.020.1-7.2-2-РС

Ведомость расхода стали

Стадия	Лист	Листов
с	1	21

АП "Институт "БЕЛПРОЕКТ"

Марка элемента	Арматурные изделия											Всего	Закладные изделия					Всего	Общий расход
	Арматура класса												Прокат марки						
	A-I			A-III									C235						
	ГОСТ 5781-82			ГОСТ 5781-82									ГОСТ 19903-74						
	Ø6	Ø12	Итого	Ø8	Ø10	Ø16	Ø20	Ø22	Ø25	Ø28	Итого		-4x400	-14x400	-16x400	-18x400	Итого		
1КБ 4.42-11	6.20		6.20	4.30	1.07	32.96					38.33	44.53	5.03	14.16			19.19	19.19	63.72
1КБ 4.42-12	4.96		4.96		7.81		51.48				59.29	64.25	"		16.19		21.22	21.22	85.47
1КБ 4.42-13	4.96		4.96		7.81			62.32			70.13	75.09	"			18.22	23.25	23.25	98.34
1КБ 4.42-21	6.20		6.20	4.30	1.07	32.96					38.33	44.53	"	14.16			19.19	19.19	63.72
1КБ 4.42-22	4.96		4.96		7.81		51.48				59.29	64.25	"		16.19		21.22	21.22	85.47
1КБ 4.42-23	4.96		4.96		7.81			62.32			70.13	75.09	"			18.22	23.25	23.25	98.34
1КБ 4.42-31	6.20		6.20	4.30	1.07	32.96					38.33	44.53	"	14.16			19.19	19.19	63.72
1КБ 4.42-32	4.96		4.96		7.81		51.48				59.29	64.25	"		16.19		21.22	21.22	85.47
1КБ 4.42-33	4.96		4.96		7.81			62.32			70.13	75.09	"			18.22	23.25	23.25	98.34
2КБ2 4.28(20)-11	5.89	0.51	6.4	12.90	2.14	35.48					50.52	56.92	15.34	14.16			29.5	29.5	86.42
2КБ2 4.28(20)-12	4.65		4.65		22.36		55.44				77.80	82.45	"		16.19		31.53	31.53	113.98
2КБ2 4.28(20)-13	4.65		4.65		22.36			67.08			89.44	94.09	"			18.22	33.56	33.56	127.65
2КБ2 4.28(20)-21	5.89	0.51	6.4	12.90	2.14	35.48					50.52	56.92	"	14.16			29.5	29.5	86.42
2КБ2 4.28(20)-22	4.65		4.65		22.36		55.44				77.80	82.45	"		16.19		31.53	31.53	113.98
2КБ2 4.28(20)-23	4.65		4.65		22.36			67.08			89.44	94.09	"			18.22	33.56	33.56	127.65
2КБ2 4.28(20)-31	5.89	0.51	6.4	12.90	2.14	35.48					50.52	56.92	"	14.16			29.5	29.5	86.42
2КБ2 4.28(20)-32	4.65		4.65		22.36		55.44				77.80	82.45	"		16.19		31.53	31.53	113.98
2КБ2 4.28(20)-33	4.65		4.65		22.36			67.08			89.44	94.09	"			18.22	33.56	33.56	127.65

Инв. № подл. | Подп. и дата | Взам. инв. №

Изм. | Кол.уч. | Лист | № док. | Подпись | Дата

Б1.020.1-7.2-2-РС

Лист 2

Марка элемента	Арматурные изделия											Закладные изделия						Общий расход
	Арматура класса										Всего	Прокат марки					Всего	
	A-I			A-III								Ст3сп5						
	ГОСТ 5781-82			ГОСТ 5781-82								ГОСТ 19903-74						
	Ø6	Ø12	Итого	Ø8	Ø10	Ø16	Ø20	Ø22	Ø25	Ø28	Итого	-4х400	-14х400	-16х400	-16х400	Итого		
2КБ2 4.33(20)-11	6.51	0.51	7.02	12.90	2.14	38.64					53.68	60.7	15.34	14.16			29.5	29.5	90.2
2КБ2 4.33(20)-12	5.27		5.27		22.36		60.36				82.72	87.99	"		16.19		31.53	31.53	119.52
2КБ2 4.33(20)-13	5.27		5.27		22.36			73.04			95.40	100.67	"			18.22	33.56	33.56	134.23
2КБ2 4.33(20)-21	6.51	0.51	7.02	12.90	2.14	38.64					53.68	60.7	"	14.16			29.5	29.5	90.2
2КБ2 4.33(20)-22	5.27		5.27		22.36		60.36				82.72	87.99	"		16.19		31.53	31.53	119.52
2КБ2 4.33(20)-23	5.27		5.27		22.36			73.04			95.40	100.67	"			18.22	33.56	33.56	134.23
2КБ2 4.33(20)-31	6.51	0.51	7.02	12.90	2.14	38.64					53.68	60.7	"	14.16			29.5	29.5	90.2
2КБ2 4.33(20)-32	5.27		5.27		22.36		60.36				82.72	87.99	"		16.19		31.53	31.53	119.52
2КБ2 4.33(20)-33	5.27		5.27		22.36			73.04			95.40	100.67	"			18.22	33.56	33.56	134.23
2КБ2 4.42(20)-11	7.75	0.51	8.26	12.90	2.14	44.32					59.36	67.62	15.34	14.16			29.5	29.5	97.12
2КБ2 4.42(20)-12	6.20		6.20		22.36		69.24				91.60	97.80	"		16.19		31.53	31.53	129.33
2КБ2 4.42(20)-13	6.20		6.20		22.36			83.80			106.16	112.36	"			18.22	33.56	33.56	145.92
2КБ2 4.42(20)-21	7.75	0.51	8.26	12.90	2.14	44.32					59.36	67.62	"	14.16			29.5	29.5	97.12
2КБ2 4.42(20)-22	6.20		6.20		22.36		69.24				91.60	97.80	"		16.19		31.53	31.53	129.33
2КБ2 4.42(20)-23	6.20		6.20		22.36			83.80			106.16	112.36	"			18.22	33.56	33.56	145.92
2КБ2 4.42(20)-31	7.75	0.51	8.26	12.90	2.14	44.32					59.36	67.62	"	14.16			29.5	29.5	97.12
2КБ2 4.42(20)-32	6.20		6.20		22.36		69.24				91.60	97.80	"		16.19		31.53	31.53	129.33
2КБ2 4.42(20)-33	6.20		6.20		22.36			83.80			106.16	112.36	"			18.22	33.56	33.56	145.92

Инв. № подл. | Подп. и дата | Взам. инв. №

Изм. | Кол.уч. | Лист | № док. | Подпись | Дата

Марка элемента	Арматурные изделия												Закладные изделия						Общий расход
	Арматура класса											Всего	Прокат марки					Всего	
	А-I			А-III									С235						
	ГОСТ 5781-82			ГОСТ 5781-82									ГОСТ 19903-74						
	Ø6	Ø12	Итого	Ø8	Ø10	Ø16	Ø20	Ø22	Ø25	Ø28	Итого		-4x400	-14x400	-16x400	-18x400	Итого		
2КБ1 4.28(20)-11	5.89	0.51	6.4	12.90	2.14	35.48					50.52	56.92	15.15	14.16			29.31	29.31	86.23
2КБ1 4.28(20)-12	4.65		4.65		22.36		55.44				77.80	82.45	"		16.19		31.34	31.34	113.79
2КБ1 4.28(20)-13	4.65		4.65		22.36			67.08			89.44	94.09	"			18.22	33.37	33.37	127.46
2КБ1 4.28(20)-21	5.89	0.51	6.4	12.90	2.14	35.48					50.52	56.92	"	14.16			29.31	29.31	86.23
2КБ1 4.28(20)-22	4.65		4.65		22.36		55.44				77.80	82.45	"		16.19		31.34	31.34	113.79
2КБ1 4.28(20)-23	4.65		4.65		22.36			67.08			89.44	94.09	"			18.22	33.37	33.37	127.46
2КБ1 4.28(20)-31	5.89	0.51	6.4	12.90	2.14	35.48					50.52	56.92	"	14.16			29.31	29.31	86.23
2КБ1 4.28(20)-32	4.65		4.65		22.36		55.44				77.80	82.45	"		16.19		31.34	31.34	113.79
2КБ1 4.28(20)-33	4.65		4.65		22.36			67.08			89.44	94.09	"			18.22	33.37	33.37	127.46
2КБ1 4.33(20)-11	6.51	0.51	7.02	12.90	2.14	38.64					53.68	60.7	15.15	14.16			29.31	29.31	90.01
2КБ1 4.33(20)-12	5.27		5.27		22.36		60.36				82.72	87.99	"		16.19		31.34	31.34	119.33
2КБ1 4.33(20)-13	5.27		5.27		22.36			73.04			95.40	100.67	"			18.22	33.37	33.37	134.04
2КБ1 4.33(20)-21	6.51	0.51	7.02	12.90	2.14	38.64					53.68	60.7	"	14.16			29.31	29.31	90.01
2КБ1 4.33(20)-22	5.27		5.27		22.36		60.36				82.72	87.99	"		16.19		31.34	31.34	119.33
2КБ1 4.33(20)-23	5.27		5.27		22.36			73.04			95.40	100.67	"			18.22	33.37	33.37	134.04
2КБ1 4.33(20)-31	6.51	0.51	7.02	12.90	2.14	38.64					53.68	60.7	"	14.16			29.31	29.31	90.01
2КБ1 4.33(20)-32	5.27		5.27		22.36		60.36				82.72	87.99	"		16.19		31.34	31.34	119.33
2КБ1 4.33(20)-33	5.27		5.27		22.36			73.04			95.40	100.67	"			18.22	33.37	33.37	134.04

Инв. № подл. 140409 | Подп. и дата | Взам. инв. №

Изм. | Кол. | Лист | № док. | Подпись | Дата

Б1.020.1-7.2-2-РС

Лист 4

Марка элемента	Арматурные изделия													Закладные изделия						Общий расход
	Арматура класса												Всего	Прокат марки					Всего	
	А-I				А-III									С235						
	ГОСТ 5781-82				ГОСТ 5781-82									ГОСТ 19903-74						
	Ø12	Ø6	Ø8	Итого	Ø8	Ø10	Ø16	Ø20	Ø22	Ø25	Ø28	Итого		-4x400	-14x400	16x400	-18x400	Итого		
2КБ1 4.42(20)-11	0.51	7.75		8.26	12.90	2.14	44.32					59.36	67.62	15.15	14.16			29.31	29.31	96.93
2КБ1 4.42(20)-12		6.20		6.20		22.36		69.24				91.60	97.80	"		16.19		31.34	31.34	129.14
2КБ1 4.42(20)-13		6.20		6.20		22.36			83.80			106.16	112.36	"			18.22	33.37	33.37	145.73
2КБ1 4.42(20)-21	0.51	7.75		8.26	12.90	2.14	44.32					59.36	67.62	"	14.16			29.31	29.31	96.93
2КБ1 4.42(20)-22		6.20		6.20		22.36		69.24				91.60	97.80	"		16.19		31.34	31.34	129.14
2КБ1 4.42(20)-23		6.20		6.20		22.36			83.80			106.16	112.36	"			18.22	33.37	33.37	145.73
2КБ1 4.42(20)-31	0.51	7.75		8.26	12.90	2.14	44.32					59.36	67.62	"	14.16			29.31	29.31	96.93
2КБ1 4.42(20)-32		6.20		6.20		22.36		69.24				91.60	97.80	"		16.19		31.34	31.34	129.14
2КБ1 4.42(20)-33		6.20		6.20		22.36			83.80			106.16	112.36	"			18.22	33.37	33.37	145.73
1КВ 4.28-11		2.21		2.21	12.89	1.07	12.96					26.92	29.03	5.03	14.16			19.19	19.19	48.22
1КВ 4.28-12		1.80		1.80		21.24		20.24				41.48	43.28	"		16.19		21.22	21.22	64.5
1КВ 4.28-13		1.80		1.80		21.24			24.48			45.72	47.52	"			18.22	23.25	23.25	70.77
1КВ 4.28-21		2.21		2.21	12.89	1.07	12.96					26.92	29.03	"	14.16			19.19	19.19	48.22
1КВ 4.28-22		1.80		1.80		21.24		20.24				41.48	43.28	"		16.19		21.22	21.22	64.5
1КВ 4.28-23		1.80		1.80		21.24			24.48			45.72	47.52	"			18.22	23.25	23.25	70.77
1КВ 4.28-31		2.21		2.21	12.89	1.07	12.96					26.92	29.03	"	14.16			19.19	19.19	48.22
1КВ 4.28-32		1.80		1.80		21.24		20.24				41.48	43.28	"		16.19		21.22	21.22	64.5
1КВ 4.28-33		1.80		1.80		21.24			24.48			45.72	47.52	"			18.22	23.25	23.25	70.77

Инв. № подл. 140409 | Подп. и дата | Взам. инв. №

Изм. | Кол. | Лист | № док. | Подпись | Дата

Е1.020.1-7.2-2-РС

Лист

Марка элемента	Арматурные изделия												Закладные изделия						
	Арматура класса											Всего	Прокат марки					Всего	Общий расход
	A-I ГОСТ 5781-82				A-III ГОСТ 5781-82								С235 ГОСТ 19903-74						
	Ø12	Ø6	Ø8	Итого	Ø8	Ø10	Ø16	Ø20	Ø22	Ø25	Ø28	Итого	-4х400	14х400	16х400	18х400	Итого		
1КВ 4.33-11		2.73		2.73	12.89	1.07	16.08					30.04	32.77	5.03	14.16			19.19	19.19	51.96
1КВ 4.33-12		2.42		2.42		21.24		25.16				46.40	48.82	"		16.19		21.22	21.22	70.04
1КВ 4.33-13		2.42		2.42		21.24			30.44			51.68	54.10	"			18.22	23.25	23.25	77.35
1КВ 4.33-21		2.73		2.73	12.89	1.07	16.08					30.04	32.77	"	14.16			19.19	19.19	51.96
1КВ 4.33-22		2.42		2.42		21.24		25.16				46.40	48.82	"		16.19		21.22	21.22	70.04
1КВ 4.33-23		2.42		2.42		21.24			30.44			51.68	54.10	"			18.22	23.25	23.25	77.35
1КВ 4.33-31		2.73		2.73	12.89	1.07	16.08					30.04	32.77	"	14.16			19.19	19.19	51.96
1КВ 4.33-32		2.42		2.42		21.24		25.16				46.40	48.82	"		16.19		21.22	21.22	70.04
1КВ 4.33-33		2.42		2.42		21.24			30.44			51.68	54.10	"			18.22	23.25	23.25	77.35
1КС2 4.28-11	0.51	2.98		3.49	25.78	1.07	17.68					44.53	48.02	10.31				10.31	10.31	58.33
1КС2 4.28-12		2.36		2.36		41.41		27.60				69.01	71.37	"				"	"	81.68
1КС2 4.28-13		2.36		2.36		41.41			33.44			74.85	77.21	"				"	"	87.52
1КС2 4.28-14		1.12	2.28	3.40		48.15				43.12		91.27	94.67	"				"	"	104.98
1КС2 4.28-15		1.12	2.28	3.40		48.15					54.08	102.23	105.63	"				"	"	115.94
1КС2 4.28-21	0.51	2.98		3.49	25.78	1.07	17.68					44.53	48.02	"				"	"	58.33
1КС2 4.28-22		2.36		2.36		41.41		27.60				69.01	71.37	"				"	"	81.68
1КС2 4.28-23		2.36		2.36		41.41			33.44			74.85	77.21	"				"	"	87.52
1КС2 4.28-24		1.12	2.28	3.40		48.15				43.12		91.27	94.67	"				"	"	104.98
1КС2 4.28-25		1.12	2.28	3.40		48.15					54.08	102.23	105.63	"				"	"	115.94

Инв. № подл. | Подп. и дата | Взам. инв. №

Изм. | Кол. уч. | Лист | № док. | Подпись | Дата

Марка элемента	Арматурные изделия													Закладные изделия						Общий расход
	Арматура класса												Всего	Прокат марки					Всего	
	А-I				А-III									С235						
	ГОСТ 5781-82				ГОСТ 5781-82									ГОСТ 19903-74						
	Ø12	Ø6	Ø8	Итого	Ø8	Ø10	Ø16	Ø20	Ø22	Ø25	Ø28	Итого		-4x400	-14x400	-16x400	-18x400	Итого		
1КС2 4.28-31		2.98		3.49	25.78	1.07	17.68					44.53	48.02	10.31				10.31	10.31	58.33
1КС2 4.28-32		2.36		2.36		41.41		27.60				69.01	71.37	"				"	"	81.68
1КС2 4.28-33		2.36		2.36		41.41			33.44			74.85	77.21	"				"	"	87.52
1КС2 4.28-34		1.12	2.28	3.40		48.15				43.12		91.27	94.67	"				"	"	104.98
1КС2 4.28-35		1.12	2.28	3.40		48.15					54.08	102.23	105.63	"				"	"	115.94
1КС2 4.33-11	0.51	3.60		4.11	25.78	1.07	20.84					47.69	51.8	10.31				10.31	10.31	62.11
1КС2 4.33-12		2.98		2.98		41.41		32.56				73.97	76.95	"				"	"	87.26
1КС2 4.33-13		2.98		2.98		41.41			39.40			80.81	83.79	"				"	"	94.1
1КС2 4.33-14		1.12	3.42	4.54		48.15				50.84		98.99	103.53	"				"	"	113.84
1КС2 4.33-15		1.12	3.42	4.54		48.15					63.76	111.91	116.45	"				"	"	126.76
1КС2 4.33-21	0.51	3.60		4.11	25.78	1.07	20.84					47.69	51.8	"				"	"	62.11
1КС2 4.33-22		2.98		2.98		41.41		32.56				73.97	76.95	"				"	"	87.26
1КС2 4.33-23		2.98		2.98		41.41			39.40			80.81	83.79	"				"	"	94.1
1КС2 4.33-24		1.12	3.42	4.54		48.15				50.84		98.99	103.53	"				"	"	113.84
1КС2 4.33-25		1.12	3.42	4.54		48.15					63.76	111.91	116.45	"				"	"	126.76
1КС2 4.33-31	0.51	3.60		4.11	25.78	1.07	20.84					47.69	51.8	"				"	"	62.11
1КС2 4.33-32		2.98		2.98		41.41		32.56				73.97	76.95	"				"	"	87.26
1КС2 4.33-33		2.98		2.98		41.41			39.40			80.81	83.79	"				"	"	94.1
1КС2 4.33-34		1.12	3.42	4.54		48.15				50.84		98.99	103.53	"				"	"	113.84
1КС2 4.33-35		1.12	3.42	4.54		48.15					63.76	111.91	116.45	"				"	"	126.76

Инв. № подл. 140709 | Подп. и дата Ма 11-98 | Взам. инв. №

Изм.	Кол.	Лист	№ док.	Подпись	Дата

Б1.020.1-7.2-2-РС

Лист 7

Марка элемента	Арматурные изделия												Всего	Закладные изделия						Всего	Общий расход
	Арматура класса													Прокат марки							
	A-I ГОСТ 5781-82				A-III ГОСТ 5781-82									С235 ГОСТ 19903-74							
	Ø12	Ø6	Ø8	Итого	Ø8	Ø10	Ø16	Ø20	Ø22	Ø25	Ø28	Итого		-4х400	-14х400	-16х400	-18х400	Итого		
1КС1 4.28-11	0.51	2.98		3.49	25.78	1.07	17.68					44.53	48.02	10.12				10.12	10.12	58.14
1КС1 4.28-12		2.36		2.36		41.41		27.60				69.01	71.37	"				"	"	81.49
1КС1 4.28-13		2.36		2.36		41.41			33.44			74.85	77.21	"				"	"	87.33
1КС1 4.28-14		1.12	2.28	3.40		48.15				43.12		91.27	94.67	"				"	"	104.79
1КС1 4.28-15		1.12	2.28	3.40		48.15					54.08	102.23	105.63	"				"	"	115.75
1КС1 4.28-21	0.51	2.98		3.49	25.78	1.07	17.68					44.53	48.02	"				"	"	58.14
1КС1 4.28-22		2.36		2.36		41.41		27.60				69.01	71.37	"				"	"	81.49
1КС1 4.28-23		2.36		2.36		41.41			33.44			74.85	77.21	"				"	"	87.33
1КС1 4.28-24		1.12	2.28	3.40		48.15				43.12		91.27	94.67	"				"	"	104.79
1КС1 4.28-25		1.12	2.28	3.40		48.15					54.08	102.23	105.63	"				"	"	115.75
1КС1 4.28-31	0.51	2.98		3.49	25.78	1.07	17.68					44.53	48.02	"				"	"	58.14
1КС1 4.28-32		2.36		2.36		41.41		27.60				69.01	71.37	"				"	"	81.49
1КС1 4.28-33		2.36		2.36		41.41			33.44			74.85	77.21	"				"	"	87.33
1КС1 4.28-34		1.12	2.28	3.40		46.15				43.12		91.27	94.67	"				"	"	104.79
1КС1 4.28-35		1.12	2.28	3.40		48.15					54.08	102.23	105.63	"				"	"	115.75
1КС1 4.33-11	0.51	3.60		4.11	25.78	1.07	20.84					47.69	51.8	10.12				10.12	10.12	61.92
1КС1 4.33-12		2.98		2.98		41.41		32.56				73.97	76.95	"				"	"	87.07
1КС1 4.33-13		2.98		2.98		41.41			39.40			80.81	83.79	"				"	"	93.91
1КС1 4.33-14		1.12	3.42	4.54		48.15				50.84		98.99	103.53	"				"	"	113.65
1КС1 4.33-15		1.12	3.42	4.54		48.15					63.76	111.91	116.45	"				"	"	126.57

Инв. № подл. | Подп. и дата | Взам. инв. №

Изм.	Кол.	Лист	№ док.	Подпись	Дата

Б1.020.1-7.2-2-РС

Лист 8

Марка элемента	Арматурные изделия													Закладные изделия						Общий расход
	Арматура класса												Всего	Прокат марки					Всего	
	А-I				А-III									С235						
	ГОСТ 5781-82				ГОСТ 5781-82									ГОСТ 19903-74						
	Ø12	Ø6	Ø8	Итого	Ø8	Ø10	Ø16	Ø20	Ø22	Ø25	Ø28	Итого		-4x400	-14x400	-16x400	-18x400	Итого		
1КС1 4.33-21	0.51	3.60		4.11	25.78	1.07	20.84					47.69	51.8	10.12				10.12	10.12	61.92
1КС1 4.33-22		2.98		2.98		41.41		32.56				73.97	76.95	"				"	"	87.07
1КС1 4.33-23		2.98		2.98		41.41			39.40			80.81	83.79	"				"	"	93.91
1КС1 4.33-24		1.12	3.42	4.54		48.15				50.84		98.99	103.53	"				"	"	113.65
1КС1 4.33-25		1.12	3.42	4.54		48.15					63.76	111.91	116.45	"				"	"	126.57
1КС1 4.33-31	0.51	3.60		4.11	25.78	1.07	20.84					47.69	51.8	"				"	"	61.92
1КС1 4.33-32		2.98		2.98		41.41		32.56				73.97	76.95	"				"	"	87.07
1КС1 4.33-33		2.98		2.98		41.41			39.40			80.81	83.79	"				"	"	93.91
1КС1 4.33-34		1.12	3.42	4.54		48.15				50.84		98.99	103.53	"				"	"	113.65
1КС1 4.33-35		1.12	3.42	4.54		48.15					63.76	111.91	116.45	"				"	"	126.57
2КС2 4.28-11	1.02	5.77		6.79	34.38	2.14	35.36					71.88	78.67	20.62				20.62	20.62	99.29
2КС2 4.28-12		4.53		4.53		55.96		55.24				111.20	115.73	"				"	"	136.35
2КС2 4.28-13		4.53		4.53		55.96			66.84			122.80	127.33	"				"	"	147.95
2КС2 4.28-14		1.12	6.27	7.39		62.70				86.24		148.94	156.33	"				"	"	176.95
2КС2 4.28-15		1.12	6.27	7.39		62.70					108.20	170.90	178.29	"				"	"	198.91
2КС2 4.28-21	1.02	5.77		6.79	34.38	2.14	35.36					71.88	78.67	"				"	"	99.29
2КС2 4.28-22		4.53		4.53		55.96		55.24				111.20	115.73	"				"	"	136.35
2КС2 4.28-23		4.53		4.53		55.96			66.84			122.80	127.33	"				"	"	147.95
2КС2 4.28-24		1.12	6.27	7.39		62.70				86.24		148.94	156.33	"				"	"	176.95
2КС2 4.28-25		1.12	6.27	7.39		62.70					108.20	170.90	178.29	"				"	"	198.91

Инв. № подл. 140409 | Подп. и дата 04.11.98 | Взам. инв. №

Изм.	Кол-во	Лист	№ док.	Подпись	Дата	Б1.020.1-7.2-2-РС	Лист 9

Марка элемента	Арматурные изделия												Закладные изделия						Общий расход
	Арматура класса											Всего	Прокат марки					Всего	
	A-I ГОСТ 5781-82				A-III ГОСТ 5781-82								С235 ГОСТ 19903-74						
	Ø12	Ø6	Ø8	Итого	Ø6	Ø10	Ø16	Ø20	Ø22	Ø25	Ø26	Итого	-4x400	-14x400	-16x400	-18x400	Итого		
2КС2 4.28-31	1.02	5.77		6.79	34.38	2.14	35.36					71.88	78.67	20.62				20.62	20.62	99.29
2КС2 4.28-32		4.53		4.53		55.96		55.24				111.20	115.73	"				"	"	136.35
2КС2 4.28-33		4.53		4.53		55.96			66.84			122.80	127.33	"				"	"	147.95
2КС2 4.28-34		1.12	6.27	7.39		62.70				86.24		148.94	156.33	"				"	"	176.95
2КС2 4.28-35		1.12	6.27	7.39		62.70					108.20	170.90	178.29	"				"	"	198.91
2КС2 4.33-11	1.02	7.01		8.03	34.38	2.14	41.64					78.16	86.19	20.62				20.62	20.62	106.81
2КС2 4.33-12		5.77		5.77		55.96		65.12				121.08	126.85	"				"	"	147.47
2КС2 4.33-13		5.77		5.77		55.96			78.76			134.72	140.49	"				"	"	161.11
2КС2 4.33-14		1.12	8.55	9.67		62.70				101.64		164.34	174.01	"				"	"	194.63
2КС2 4.33-15		1.12	8.55	9.67		62.70					127.52	190.22	199.89	"				"	"	220.51
2КС2 4.33-21	1.02	7.01		8.03	34.38	2.14	41.64					78.16	86.19	"				"	"	106.81
2КС2 4.33-22		5.77		5.77		55.96		65.12				121.08	126.85	"				"	"	147.47
2КС2 4.33-23		5.77		5.77		55.96			76.76			134.72	140.49	"				"	"	161.11
2КС2 4.33-24		1.12	8.55	9.67		62.70				101.64		164.34	174.01	"				"	"	194.63
2КС2 4.33-25		1.12	8.55	9.67		62.70					127.52	190.22	199.89	"				"	"	220.51
2КС2 4.33-31	1.02	7.01		8.03	34.38	2.14	41.64					78.16	86.19	"				"	"	106.81
2КС2 4.33-32		5.77		5.77		55.96		65.12				121.08	126.85	"				"	"	147.47
2КС2 4.33-33		5.77		5.77		55.96			78.76			134.72	140.49	"				"	"	161.11
2КС2 4.33-34		1.12	8.55	9.67		62.70				101.64		164.34	174.01	"				"	"	194.63
2КС2 4.33-35		1.12	8.55	9.67		62.70					127.52	190.22	199.89	"				"	"	220.51

Инв. № подл. 14089 | Подп. и дата | Взам. инв. №

Изм. | Кол. | Лист | № док. | Подп. | Дата

5.1.320.1-7.2-2-РС

Лист 10

Марка элемента	Арматурные изделия													Закладные изделия						Общий расход
	Арматура класса												Всего	Прокат марки					Всего	
	А-I				А-III									С235						
	ГОСТ 5781-82				ГОСТ 5781-82									ГОСТ 19903-74						
	Ø12	Ø6	Ø8	Итого	Ø8	Ø10	Ø16	Ø20	Ø22	Ø25	Ø28	Итого		-4x400	-14x400	-16x400	-18x400	Итого		
2КС1 4.28-11	1.02	5.77		6.79	34.38	2.14	35.36					71.88	78.67	20.24				20.24	20.24	98.91
2КС1 4.28-12		4.53		4.53		55.96		65.12				111.20	115.73	"				"	"	135.97
2КС1 4.28-13		4.53		4.53		55.96			66.84			122.80	127.33	"				"	"	147.57
2КС1 4.28-14		1.12	6.27	7.39		62.70				86.24		148.94	156.33	"				"	"	176.57
2КС1 4.28-15		1.12	6.27	7.39		62.70					108.20	170.90	178.29	"				"	"	198.53
2КС1 4.28-21	1.02	5.77		6.79	34.38	2.14	35.36					71.88	78.67	"				"	"	98.91
2КС1 4.28-22		4.53		4.53		55.96		65.12				111.20	115.73	"				"	"	135.97
2КС1 4.28-23		4.53		4.53		55.96			66.84			122.80	127.33	"				"	"	147.57
2КС1 4.28-24		1.12	6.27	7.39		62.70				86.24		148.94	156.33	"				"	"	176.57
2КС1 4.28-25		1.12	6.27	7.39		62.70					108.20	170.90	178.29	"				"	"	198.53
2КС1 4.28-31	1.02	5.77		6.79	34.38	2.14	35.36					71.88	78.67	"				"	"	98.91
2КС1 4.28-32		4.53		4.53		55.96		65.12				111.20	115.73	"				"	"	135.97
2КС1 4.28-33		4.53		4.53		55.96			66.84			122.80	127.33	"				"	"	147.57
2КС1 4.28-34		1.12	6.27	7.39		62.70				86.24		148.94	156.33	"				"	"	176.57
2КС1 4.28-35		1.12	6.27	7.39		62.70					108.20	170.90	178.29	"				"	"	198.53
2КС1 4.33-11	1.02	7.01		8.03	34.38	2.14	41.64					78.16	86.19	20.24				20.24	20.24	106.43
2КС1 4.33-12		5.77		5.77		55.96		65.12				121.08	126.85	"				"	"	147.09
2КС1 4.33-13		5.77		5.77		55.96			78.76			134.72	140.49	"				"	"	160.73
2КС1 4.33-14		1.12	8.55	9.67		62.70				101.64		164.34	174.01	"				"	"	194.25
2КС1 4.33-15		1.12	8.55	9.67		62.70					127.52	190.22	199.89	"				"	"	220.13

Инв. N подл. 140409 | Подп. и дата 11.98 | Взам. инв. N

Изм. | Кол. | Лист | N док. | Подпись | Дата

51.020.1-7.2-2-РС

Лист 11

Марка элемента	Арматурные изделия												Закладные изделия						Общий расход
	Арматура класса											Всего	Прокат марки					Всего	
	A-I				A-III								C235						
	ГОСТ 5781-82				ГОСТ 5781-82								ГОСТ 19903-74						
	⌀12	⌀6	⌀8	Итого	⌀8	⌀10	⌀16	⌀20	⌀22	⌀25	⌀28	Итого	-4×400	-14×400	-16×400	-18×400	Итого		
2КС1 4.33-21	1.02	7.01		8.03	34.38	2.14	41.64					78.16	86.19	20.24				20.24	20.24	106.43
2КС1 4.33-22	"	5.77		5.77		55.96		65.12				121.08	126.85	"				"	"	147.09
2КС1 4.33-23	"	5.77		5.77		55.96			78.76			134.72	140.49	"				"	"	160.73
2КС1 4.33-24	"	1.12	8.55	9.67		62.70				101.64		164.34	174.01	"				"	"	194.25
2КС1 4.33-25	"	1.12	8.55	9.67		62.70					127.52	190.22	199.89	"				"	"	220.13
2КС1 4.33-31	1.02	7.01		8.03	34.38	2.14	41.64					78.16	86.19	"				"	"	106.43
2КС1 4.33-32	"	5.77		5.77		55.96		65.12				121.08	126.85	"				"	"	147.09
2КС1 4.33-33	"	5.77		5.77		55.96			78.76			134.72	140.49	"				"	"	160.73
2КС1 4.33-34	"	1.12	8.55	9.67		62.70				101.64		164.34	174.01	"				"	"	194.25
2КС1 4.33-35	"	1.12	8.55	9.67		62.70					127.52	190.22	199.89	"				"	"	220.13
1КН2 4.28-11	0.51	5.52		6.03	17.19	1.07	28.84					47.10	53.13	10.31				10.31	10.31	63.44
1КН2 4.28-12	"	4.28		4.28		27.98		45.08				73.06	77.34	"				"	"	87.65
1КН2 4.28-13	"	4.28		4.28		27.98			54.56			82.54	86.82	"				"	"	97.13
1КН2 4.28-14	"	1.12	6.84	7.40		31.35				70.36		101.71	109.11	"				"	"	119.42
1КН2 4.28-15	"	1.12	6.84	7.40		31.35					88.28	119.63	127.03	"				"	"	137.34
1КН2 4.28-21	0.51	5.52		6.03	17.19	1.07	28.84					47.10	53.13	"				"	"	63.44
1КН2 4.28-22	"	4.28		4.28		27.98		45.08				73.06	77.34	"				"	"	87.65
1КН2 4.28-23	"	4.28		4.28		27.98			54.56			82.54	86.82	"				"	"	97.13
1КН2 4.28-24	"	1.12	6.84	7.40		31.35				70.36		101.71	109.11	"				"	"	119.42
1КН2 4.28-25	"	1.12	6.84	7.40		31.35					88.28	119.63	127.03	"				"	"	137.34

Инв. № подл. 140209 | Подп. и дата | Взам. инв. №

Изм.	Кол.	Лист	№ док.	Подпись	Дата
—					

51.020.1-7.2-2-РС

Лист 12

Марка элемента	Арматурные изделия													Закладные изделия						Общий расход
	Арматура класса												Всего	Прокат марки					Всего	
	А-I				А-III									С235						
	ГОСТ 5781-82				ГОСТ 5781-82									ГОСТ 19903-74						
	Ø12	Ø6	Ø8	Итого	Ø8	Ø10	Ø16	Ø20	Ø2.	Ø25	Ø28	Итого		-4x400	-14x400	-16x400	-18x400	Итого		
1КН2 4.28-31	0.51	5.52		6.03	17.19	1.07	28.84					47.10	53.13	10.31				10.31	10.31	63.44
1КН2 4.28-32		4.28		4.28		27.98		45.08				73.06	77.34	"				"	"	87.65
1КН2 4.28-33		4.28		4.28		27.98			54.5			82.54	86.82	"				"	"	97.13
1КН2 4.28-34		1.12	6.84	7.40		31.35				70.36		101.71	109.11	"				"	"	119.42
1КН2 4.28-35		1.12	6.84	7.40		31.35					88.28	119.63	127.03	"				"	"	137.34
1КН2 4.33-11	0.51	6.14		6.65	17.19	1.07	32.00					50.26	56.91	10.31				10.31	10.31	67.22
1КН2 4.33-12		4.59		4.59		27.98		50.00				77.98	82.57	"				"	"	92.88
1КН2 4.33-13		4.59		4.59		27.98			60.52			88.50	93.09	"				"	"	103.4
1КН2 4.33-14		0.56	7.41	7.97		31.35				78.08		109.43	117.40	"				"	"	127.71
1КН2 4.33-15		0.56	7.41	7.97		31.35					97.96	129.31	137.28	"				"	"	147.59
1КН2 4.33-21	0.51	6.14		6.65	17.19	1.07	32.00					50.26	56.91	"				"	"	67.22
1КН2 4.33-22		4.59		4.59		27.98		50.00				77.98	82.57	"				"	"	92.88
1КН2 4.33-23		4.59		4.59		27.98			60.52			88.50	93.09	"				"	"	103.4
1КН2 4.33-24		0.56	7.41	7.97		31.35				78.08		109.43	117.40	"				"	"	127.71
1КН2 4.33-25		0.56	7.41	7.97		31.35					97.96	129.31	137.28	"				"	"	147.59
1КН2 4.33-31	0.51	6.14		6.65	17.19	1.07	32.00					50.26	56.91	"				"	"	67.22
1КН2 4.33-32		4.59		4.59		27.98		50.00				77.98	82.57	"				"	"	92.88
1КН2 4.33-33		4.59		4.59		27.98			60.52			88.50	93.09	"				"	"	103.4
1КН2 4.33-34		0.56	7.41	7.97		31.35				78.08		109.43	117.40	"				"	"	127.71
1КН2 4.33-35		0.56	7.41	7.97		31.35					97.96	129.31	137.28	"				"	"	147.59

Инв. N подл. 140409 | Подп. и дата 11.98 | Взам. инв. N

Изм. | Кол. | Лист | N док. | Подпись | Дата

Б1.020.1-7.2-2-РС

Лист 13

Марка элемента	Арматурные изделия												Всего	Закладные изделия						Общий расход
	Арматура класса													Прокат марки						
	A-I ГОСТ 5781-82				A-III ГОСТ 5781-82									С235 ГОСТ 19903-74					Всего	
	Ø12	Ø6	Ø8	Итого	Ø8	Ø10	Ø16	Ø20	Ø22	Ø25	Ø28	Итого		-4х400	-14х400	-16х400	-18х400	Итого		
1КН2 4.42-11	0.51	7.07		7.58	17.19	1.07	37.68					55.94	63.52	10.31				10.31	10.31	73.83
1КН2 4.42-12		5.52		5.52		27.98		56.88				86.86	92.38	"				"	"	102.69
1КН2 4.42-13		5.52		5.52		27.98			71.24			99.22	104.74	"				"	"	115.05
1КН2 4.42-14		0.56	9.12	9.68		31.35				91.92		123.27	132.95	"				"	"	143.26
1КН2 4.42-15		0.56	9.12	9.68		31.35					115.36	146.71	156.39	"				"	"	166.7
1КН2 4.42-21	0.51	7.07		7.58	17.19	1.07	37.68					55.94	63.52	"				"	"	73.83
1КН2 4.42-22		5.52		5.52		27.98		56.88				86.86	92.38	"				"	"	102.69
1КН2 4.42-23		5.52		5.52		27.98			71.24			99.22	104.74	"				"	"	115.05
1КН2 4.42-24		0.56	9.12	9.68		31.35				91.92		123.27	132.95	"				"	"	143.26
1КН2 4.42-25		0.56	9.12	9.68		31.35					115.36	146.71	156.39	"				"	"	166.7
1КН2 4.42-31	0.51	7.07		7.58	17.19	1.07	37.68					55.94	63.52	"				"	"	73.83
1КН2 4.42-32		5.52		5.52		27.98		56.88				86.86	92.38	"				"	"	102.69
1КН2 4.42-33		5.52		5.52		27.98			71.24			99.22	104.74	"				"	"	115.05
1КН2 4.42-34		0.56	9.12	9.68		31.35				91.92		123.27	132.95	"				"	"	143.26
1КН2 4.42-35		0.56	9.12	9.68		31.35					115.36	146.71	156.39	"				"	"	166.7
1КН1 4.28-11		5.52		6.03	17.19	1.07	28.84					47.10	53.13	10.12				10.12	10.12	69.25
1КН1 4.28-12		4.28		4.28		27.98		45.08				73.06	77.34	"				"	"	87.46
1КН1 4.28-13		4.28		4.28		27.98			54.56			82.54	86.82	"				"	"	96.94
1КН1 4.28-14		1.12	6.84	7.40		31.35				70.36		101.71	109.11	"				"	"	119.23
1КН1 4.28-15		1.12	6.84	7.40		31.35					88.28	119.63	127.03	"				"	"	137.15

Инв. № подл. | Подп. и дата | Взам. инв. №

Изм. | Кол. | Лист | № докум. | Подпись | Дата

Марка элемента	Арматурные изделия												Всего	Закладные изделия					Всего	Общий расход
	Арматура класса													Прокат марки						
	А-I ГОСТ 5781-82				А-III ГОСТ 5781-82									С235 ГОСТ 19903-74						
	Ø12	Ø6	Ø8	Итого	Ø8	Ø10	Ø16	Ø20	Ø22	Ø25	Ø28	Итого		-4х400	-14х400	-16х400	-18х400	Итого		
1КН1 4.28-21	0.51	5.52		6.03	17.19	1.07	28.84					47.10	53.13	10.12				10.12	10.12	63.25
1КН1 4.28-22		4.28		4.28		27.98		45.08				73.06	77.34	"				"	"	87.46
1КН1 4.28-23		4.28		4.28		27.98			54.56			82.54	86.82	"				"	"	96.94
1КН1 4.28-24		1.12	6.84	7.40		31.35				70.36		101.71	109.11	"				"	"	119.23
1КН1 4.28-25		1.12	6.84	7.40		31.35					88.28	119.63	127.03	"				"	"	137.15
1КН1 4.28-31	0.51	5.52		6.03	17.19	1.07	28.84					47.10	53.13	"				"	"	63.25
1КН1 4.28-32		4.28		4.28		27.98		45.08				73.06	77.34	"				"	"	87.46
1КН1 4.28-33		4.28		4.28		27.98			54.56			82.54	86.82	"				"	"	96.94
1КН1 4.28-34		1.12	6.84	7.40		31.35				70.36		101.71	109.11	"				"	"	119.23
1КН1 4.28-35		1.12	6.84	7.40		31.35					88.28	119.63	127.03	"				"	"	137.15
1КН1 4.33-11	0.51	6.14		6.65	17.19	1.07	32.00					50.26	56.91	10.12				10.12	10.12	67.03
1КН1 4.33-12		4.59		4.59		27.98		50.00				77.98	82.57	"				"	"	92.69
1КН1 4.33-13		4.59		4.59		27.98			60.52			88.50	93.09	"				"	"	103.21
1КН1 4.33-14		0.56	7.41	7.97		31.35				78.08		109.43	117.40	"				"	"	127.52
1КН1 4.33-15		0.56	7.41	7.97		31.35					97.96	129.31	137.28	"				"	"	147.4
1КН1 4.33-21	0.51	6.14		6.65	17.19	1.07	32.00					58.26	56.91	"				"	"	67.03
1КН1 4.33-22		4.59		4.59		27.98		50.00				77.98	82.57	"				"	"	92.69
1КН1 4.33-23		4.59		4.59		27.98			60.52			88.50	93.09	"				"	"	103.21
1КН1 4.33-24		0.56	7.41	7.97		31.35				78.08		109.43	117.40	"				"	"	127.52
1КН1 4.33-25		0.56	7.41	7.97		31.35					97.96	129.31	137.28	"				"	"	147.4

Инв. N подл. | Подп. и дата | Взам. инв. N

Изм.	Кол.уч.	Лист	N док.	Подпись	Дата

Б1.020.1-7.2-2-РС

Лист 15

Марка элемента	Арматурные изделия												Закладные изделия						Общий расход
	Арматура класса											Всего	Прокат марки					Всего	
	A-I ГОСТ 5781-82				A-III ГОСТ 5781-82								Ст3сп ГОСТ 19903-74						
	Ø12	Ø6	Ø8	Итого	Ø8	Ø10	Ø16	Ø20	Ø22	Ø25	Ø28	Итого	-4х400	-14х400	15х400	18х408	Итого		
1КН1 4.33-31	0.51	6.14		6.65	17.19	1.07	32.00					50.26	56.91	10.12				10.12	10.12	67.03
1КН1 4.33-32		4.59		4.59		27.93		50.00				77.98	82.57	"				"	"	92.69
1КН1 4.33-33		4.59		4.59		27.98			60.52			88.50	93.09	"				"	"	103.21
1КН1 4.33-34		0.56	7.41	7.97		31.35				78.08		109.43	117.40	"				"	"	127.52
1КН1 4.33-35		0.56	7.41	7.97		31.35					97.96	129.31	137.28	"				"	"	147.4
1КН1 4.42-11	0.51	7.07		7.58	17.19	1.07	37.68					55.94	63.52	10.12				10.12	10.12	73.64
1КН1 4.42-12		5.52		5.52		27.98		58.88				86.86	92.38	"				"	"	102.5
1КН1 4.42-13		5.52		5.52		27.98			71.24			99.22	104.74	"				"	"	114.86
1КН1 4.42-14		0.56	9.12	9.68		31.35				91.92		123.27	132.95	"				"	"	143.07
1КН1 4.42-15		0.56	9.12	9.68		31.35					115.36	146.71	156.39	"				"	"	166.51
1КН1 4.42-21	0.51	7.07		7.58	17.19	1.07	37.68					55.94	63.52	"				"	"	73.64
1КН1 4.42-22		5.52		5.52		27.98		58.88				86.86	92.38	"				"	"	102.5
1КН1 4.42-23		5.52		5.52		27.98			71.24			99.22	104.74	"				"	"	114.86
1КН1 4.42-24		0.56	9.12	9.68		31.35				91.92		123.27	132.95	"				"	"	143.07
1КН1 4.42-25		0.56	9.12	9.68		31.35					115.36	146.71	156.39	"				"	"	166.51
1КН1 4.42-31	0.51	7.07		7.58	17.19	1.07	37.68					55.94	63.52	"				"	"	73.64
1КН1 4.42-32		5.52		5.52		27.98		58.88				86.86	92.38	"				"	"	102.5
1КН1 4.42-33		5.52		5.52		27.98			71.24			99.22	104.74	"				"	"	114.86
1КН1 4.42-34		0.56	9.12	9.68		31.35				91.92		123.27	132.95	"				"	"	143.07
1КН1 4.42-35		0.56	9.12	9.68		31.35					115.36	146.71	156.39	"				"	"	166.51

Инв. № подл. 10909 | Подп. и дата 20.11.92 | Взам. инв. №

Изм.	Кол.	Лист	N док.	Подпись	Дата

Б1.020.1-7.2-2-РС

Лист 16

Марка элемента	Арматурные изделия												Закладные изделия						Общий расход
	Арматура класса											Всего	Прокат марки					Всего	
	А-I				А-III								С235						
	ГОСТ 5781-82				ГОСТ 5781-82								ГОСТ 19903-74						
	Ø12	Ø6	Ø8	Итого	Ø8	Ø10	Ø16	Ø20	Ø22	Ø25	Ø28	Итого	-4х400	-14х400	-16х400	-18х400	Итого		
2КН2 4.28(20)-11	1.02	6.76		7.78	25.79	2.14	40.20					68.13	75.91	20.62				20.62	20.62	96.53
2КН2 4.28(20)-12		5.21		5.21		42.53		62.84				105.37	118.58	"				"	"	131.2
2КН2 4.28(20)-13		5.21		5.21		42.53			76.04			118.57	123.78	"				"	"	144.4
2КН2 4.28(20)-14		0.56	8.55	9.11		45.90				98.08		143.98	153.89	"				"	"	173.71
2КН2 4.28(20)-15		0.56	8.55	9.11		45.90					123.08	168.98	178.09	"				"	"	198.71
2КН2 4.28(20)-21	1.02	6.76		7.78	25.79	2.14	40.20					68.13	75.91	"				"	"	96.53
2КН2 4.28(20)-22		5.21		5.21		42.53		62.84				105.37	110.58	"				"	"	131.2
-2КН2 4.28(20)-23		5.21		5.21		42.53			76.04			118.57	123.78	"				"	"	144.4
2КН2 4.28(20)-24		0.56	8.55	9.11		45.90				98.08		143.98	153.09	"				"	"	173.71
2КН2 4.28(20)-25		0.56	8.55	9.11		45.90					123.08	168.98	178.09	"				"	"	198.71
2КН2 4.28(20)-31	1.02	6.76		7.78	25.79	2.14	40.20					68.13	75.91	"				"	"	96.53
2КН2 4.28(20)-32		5.21		5.21		42.53		62.84				105.37	110.58	"				"	"	131.2
2КН2 4.28(20)-33		5.21		5.21		42.53			76.04			118.57	123.78	"				"	"	144.4
2КН2 4.28(20)-34		0.56	8.55	9.11		45.90				98.08		143.98	153.09	"				"	"	173.71
2КН2 4.28(20)-35		0.56	8.55	9.11		45.90					123.08	168.98	178.09	"				"	"	198.71
2КН2 4.33(20)-11	1.02	7.38		8.4	25.79	2.14	43.36					71.29	79.69	20.62				20.62	20.62	100.31
2КН2 4.33(20)-12		5.83		5.83		42.53		67.76				110.29	116.12	"				"	"	136.74
2КН2 4.33(20)-13		5.83		5.83		42.53			82.00			124.53	130.36	"				"	"	150.98
2КН2 4.33(20)-14		0.56	9.69	10.25		45.90				105.80		151.70	161.95	"				"	"	182.57
2КН2 4.33(20)-15		0.56	9.69	10.25		45.90					132.72	178.62	188.87	"				"	"	209.49

Инв. № подл. | Подп. и дата | Взам. инв. №

Изм.	Кол.уч.	Лист	№ док.	Подпись	Дата	Б1.020.1-7.2-2-РС	Лист 17

Марка элемента	Арматурные изделия												Закладные изделия						Общий расход
	Арматура класса											Всего	Прокат марки					Всего	
	A-I ГОСТ 5781-82				A-III ГОСТ 5781-82								С235 ГОСТ 19903-74						
	Ø12	Ø6	Ø8	Итого	Ø8	Ø10	Ø16	Ø20	Ø22	Ø25	Ø28	Итого	-4х400	-14х400	-16х400	-18х400	Итого		
2КН2 4.33(20)-11	1.02	7.38		8.4	25.79	2.14	43.36					71.29	79.69	20.62				20.62	20.62	100.31
2КН2 4.33(20)-12		5.83		5.83		42.53		67.76				110.29	116.12	"				"	"	136.74
2КН2 4.33(20)-13		5.83		5.83		42.53			82.00			124.53	130.36	"				"	"	150.98
2КН2 4.33(20)-14		0.56	9.69	10.25		45.90				105.80		151.70	161.95	"				"	"	182.57
2КН2 4.33(20)-15		0.56	9.69	10.25		45.90					132.72	178.62	188.87	"				"	"	209.49
2КН2 4.33(20)-31	1.02	7.38		8.4	25.79	2.14	43.36					71.29	79.69	"				"	"	100.31
2КН2 4.33(20)-32		5.83		5.83		42.53		67.76				110.29	116.12	"				"	"	136.74
2КН2 4.33(20)-33		5.83		5.83		42.53			82.00			124.53	130.36	"				"	"	150.98
2КН2 4.33(20)-34		0.56	9.69	10.25		45.90				105.80		151.70	161.95	"				"	"	182.57
2КН2 4.33(20)-35		0.56	9.69	10.25		45.90					132.72	178.62	188.87	"				"	"	209.49
2КН2 4.42(20)-11	1.02	8.62		9.64	25.79	2.14	49.04					76.97	86.61	20.62				20.62	20.62	107.23
2КН2 4.42(20)-12		6.76		6.76		42.53		76.64				119.17	125.93	"				"	"	146.55
2КН2 4.42(20)-13		6.76		6.76		42.53			92.76			135.29	142.05	"				"	"	162.67
2КН2 4.42(20)-14		0.56	11.40	11.96		45.90				119.64		165.54	177.50	"				"	"	198.12
2КН2 4.42(20)-15		0.56	11.40	11.96		45.90					150.12	196.02	207.98	"				"	"	228.6
2КН2 4.42(20)-21	1.02	8.62		9.64	25.79	2.14	49.04					76.97	86.61	"				"	"	107.23
2КН2 4.42(20)-22		6.76		6.76		42.53		76.64				119.17	125.93	"				"	"	146.55
2КН2 4.42(20)-23		6.76		6.76		42.53			92.76			135.29	142.05	"				"	"	162.67
2КН2 4.42(20)-24		0.56	11.40	11.96		45.90				119.64		165.54	177.50	"				"	"	198.12
2КН2 4.42(20)-25		0.56	11.40	11.96		45.90					150.12	196.02	207.98	"				"	"	228.6

Инв. № подл. | Подп. и дата | Взам. инв. №

Изм.	Кол.уч.	Лист	№ док.	Подпись	Дата	Б1.020.1-7.2-РС	Лист 18

Марка элемента	Арматурные изделия												Закладные изделия						Общий расход
	Арматура класса											Всего	Прокат марки					Всего	
	A-I				A-III								C235						
	ГОСТ 5781-82				ГОСТ 5781-82								ГОСТ 19903-74						
	Ø12	Ø6	Ø8	Итого	Ø8	Ø10	Ø16	Ø20	Ø22	Ø25	Ø28	Итого	-4х400	-14х400	-16х400	-18х400	Итого		
2КН2 4.42(20)-31	1.02	8.62		9.64	25.79	2.14	49.04					76.97	86.61	20.62				20.62	20.62	107.23
2КН2 4.42(20)-32		6.76		6.76		42.53		76.64				119.17	125.93	"				"	"	146.55
2КН2 4.42(20)-33		6.76		6.76		42.53			92.76			135.29	142.05	"				"	"	162.67
2КН2 4.42(20)-34		0.56	11.40	11.96		45.90				119.64		165.54	177.50	"				"	"	198.12
2КН2 4.42(20)-35		0.56	11.40	11.96		45.90					150.12	196.02	207.98	"				"	"	228.6
2КН1 4.28(20)-11	1.02	6.76		7.78	25.79	2.14	40.20					68.13	75.91	20.24				20.24	20.24	96.15
2КН1 4.28(20)-12		5.21		5.21		42.53		62.84				105.37	110.58	"				"	"	130.82
2КН1 4.28(20)-13		5.21		5.21		42.53			76.04			118.57	123.78	"				"	"	144.02
2КН1 4.28(20)-14		0.56	8.55	9.11		45.90				98.08		143.98	153.09	"				"	"	173.33
2КН1 4.28(20)-15		0.56	8.55	9.11		45.90					123.08	168.98	178.09	"				"	"	198.33
2КН1 4.28(20)-21	1.02	6.76		7.78	25.79	2.14	40.20					68.13	75.91	"				"	"	96.15
2КН1 4.28(20)-22		5.21		5.21		42.53		62.84				105.37	110.58	"				"	"	130.82
2КН1 4.28(20)-23		5.21		5.21		42.53			76.04			118.57	123.78	"				"	"	144.02
2КН1 4.28(20)-24		0.56	8.55	9.11		45.90				98.08		143.98	153.09	"				"	"	173.33
2КН1 4.28(20)-25		0.56	8.55	9.11		45.90					123.08	168.98	178.09	"				"	"	198.33
2КН1 4.28(20)-31	1.02	6.76		7.78	25.79	2.14	40.20					68.13	75.91	"				"	"	96.15
2КН1 4.28(20)-32		5.21		5.21		42.53		62.84				105.37	110.58	"				"	"	130.82
2КН1 4.28(20)-33		5.21		5.21		42.53			76.04			119.57	123.78	"				"	"	144.02
2КН1 4.28(20)-34		0.56	8.55	9.11		45.90				98.08		143.98	153.09	"				"	"	173.33
2КН1 4.28(20)-35		0.56	8.55	9.11		45.90					123.08	168.98	178.09	"				"	"	198.33

Инв. № подл. 140423 | Подп. и дата 11.98 | Взам. инв. №

Марка элемента	Арматурные изделия												Всего	Закладные изделия					Всего	Общий расход
	Арматура класса													Прокат марки						
	A-I ГОСТ 5781-82				A-III ГОСТ 5781-82									С235 ГОСТ 19903-74						
	Ø12	Ø6	Ø8	Итого	Ø8	Ø10	Ø16	Ø20	Ø22	Ø25	Ø28	Итого		-4х400	-14х400	-16х400	-18х400	Итого		
2КН1 4.33(20)-11	1.02	7.38		8.4	25.79	2.14	43.36					71.29	79.69	20.24				20.24	20.24	99.93
2КН1 4.33(20)-12		5.83		5.83		42.53		67.76				110.29	116.12	"				"	"	136.36
2КН1 4.33(20)-13		5.83		5.83		42.53			82.00			124.53	130.36	"				"	"	150.6
2КН1 4.33(20)-14		0.56	9.69	10.25		45.90				105.80		151.70	161.95	"				"	"	182.19
2КН1 4.33(20)-15		0.56	9.69	10.25		45.90					132.72	178.62	188.87	"				"	"	209.11
2КН1 4.33(20)-21	1.02	7.38		8.4	25.79	2.14	43.36					71.29	79.69	"				"	"	99.93
2КН1 4.33(20)-22		5.83		5.83		42.53		67.76				110.29	116.12	"				"	"	136.36
2КН1 4.33(20)-23		5.83		5.83		42.53			82.00			124.53	130.36	"				"	"	150.6
2КН1 4.33(20)-24		0.56	9.69	10.25		45.90				105.80		151.70	161.95	"				"	"	182.19
2КН1 4.33(20)-25		0.56	9.69	10.25		45.90					132.72	178.62	188.87	"				"	"	209.11
2КН1 4.33(20)-31	1.02	7.38		8.4	25.79	2.14	43.36					71.29	79.69	"				"	"	99.93
2КН1 4.33(20)-32		5.83		5.83		42.53		67.76				110.29	116.12	"				"	"	136.36
2КН1 4.33(20)-33		5.83		5.83		42.53			82.00			124.53	130.36	"				"	"	150.6
2КН1 4.33(20)-34		0.56	9.69	10.25		45.90				105.80		151.70	161.95	"				"	"	182.19
2КН1 4.33(20)-35		0.56	9.69	10.25		45.90					132.72	178.62	188.87	"				"	"	209.11
2КН1 4.42(20)-11	1.02	8.62		9.64	25.79	2.14	49.04					76.97	86.61	20.24				20.24	20.24	106.85
2КН1 4.42(20)-12		6.76		6.76		42.53		76.64				119.17	125.93	"				"	"	146.17
2КН1 4.42(20)-13		6.76		6.76		42.53			92.76			135.29	142.05	"				"	"	162.29
2КН1 4.42(20)-14		0.56	11.40	11.96		45.90				119.64		165.54	177.50	"				"	"	197.74
2КН1 4.42(20)-15		0.56	11.40	11.96		45.90					150.12	196.02	207.98	"				"	"	228.22

Инв. № подл. | Подп. и дата | Взам. инв. №

Изм. | Кол.уч. | Лист | № док. | Подпись | Дата

Марка элемента	Арматурные изделия													Закладные изделия						Общий расход
	Арматура класса												Всего	Прокат марки					Всего	
	А-I				А-III									С235						
	ГОСТ 5781-82				ГОСТ 5781-82									ГОСТ 19903-74						
	Ø12	Ø6	Ø8	Итого	Ø8	Ø10	Ø16	Ø20	Ø22	Ø25	Ø28	Итого		-4x400	-14x400	-16x400	-18x400	Итого		
2КН1 4.42(20)-21	1.02	8.62		9.64	25.79	2.14	49.04					76.97	86.61	20.24				20.24	20.24	106.85
2КН1 4.42(20)-22		6.76		6.76		42.53		76.64				119.17	125.93	"				"	"	146.17
2КН1 4.42(20)-23		6.76		6.76		42.53			92.76			135.29	142.05	"				"	"	162.29
2КН1 4.42(20)-24		0.56	11.40	11.96		45.90				119.64		165.54	177.50	"				"	"	197.74
2КН1 4.42(20)-25		0.56	11.40	11.96		45.90					150.12	196.02	207.98	"				"	"	228.22
2КН1 4.42(20)-31	1.02	8.62		9.64	25.79	2.14	49.04					76.97	86.61	"				"	"	106.85
2КН1 4.42(20)-32		6.76		6.76		42.53		76.64				119.17	125.93	"				"	"	146.17
2КН1 4.42(20)-33		6.76		6.76		42.53			92.76			135.29	142.05	"				"	"	162.29
2КН1 4.42(20)-34		0.56	11.40	11.96		45.90				119.64		165.54	177.50	"				"	"	197.74
2КН1 4.42(20)-35		0.56	11.40	11.96		45.90					150.12	196.02	207.98	"				"	"	228.22

Инв. № подл. 140 г09 | Подп. и дата 16.11.98 | Взам. инв. №

gost.e-ecolog.ru

Изм.	Кол-во	Лист	№ док	Подпись	Дата

Б1.020.1-7.2-2-РС