МИНИСТЕРСТВО ЗДРАВООХРАНЕНИЯ СССР

МЕТОДИЧЕСКИЕ УКАЗАНИЯ

ПО ОПРЕДЕЛЕНИЮ ВРЕДНЫХ ВЕЩЕСТВ В ВОЗДУХЕ

Выпуск XIX

Москва, 1984 г.

gost.e-ecolog.ru

МИНИСТЕРСТВО ЗДРАВООХРАНЕНИЯ СССР

МЕТОДИЧЕСКИЕ УКАЗАНИЯ ПО ОПРЕДЕЛЕНИЮ ВРЕДНЫХ ВЕЩЕСТВ В ВОЗДУХЕ

Москва, 1983 г.

Сборник методических указаний составлен методической секцией по промышленно-санитарной химии при проблемной комиссии "Научные основы гигиены труда и профессиональной патологии".

Настоящие методические указания распространяются на определение содержания вредных веществ в воздухе промышленных помещений при санитарном контроле.

Выпуск XIX

Редакционная коллегия: Кузьминых А.И., Македонская Р.Н., Овечкин В.Г.

Л-79263 от 28.10.83г. Зак. 1943 Тир. 1000

Типография Министерства Здравоохранения СССР.

УТВЕРЖДАЮ

Заместитель Главного государственного санитарного врача СССР

А.И.ЗАЙЧЕНКО

"06" сентября 1983 г.

№ 2889-83

МЕТОДИЧЕСКИЕ УКАЗАНИЯ ПО ГАЗОХРОМАТОГРАФИЧЕСКОМУ ИЗМЕРЕНИЮ КОНЦЕНТРАЦИЙ ДИБУТИЛФТАЛАТА, ДИОКТИЛФТАЛАТА, ДИБУТИЛСЕБАЦИНАТА И ДИОКТИЛАДИПИНАТА В ВОЗДУХЕ РАБОЧЕЙ ЗОНЫ

Дибутилфталат /ДБФ/	– $C_6H_4/COOC_4H_9/_2$	М = 278,36
Диоктилфталат /ДОФ/	– $C_6H_4/COOC_8H_{17}/_2$	М = 390,0
Дибутилсебацинат /ДБС/	– $/CH_2/_4COOC_4H_9\ _2$	М = 314,47
Диоктиладипинат /ДОА/	– $\left[COOCH_2CH/C_2H_5/C_4H_9\right]_2$	М = 370,0

ДБФ предоставляет собой бесцветную маслянистую жидкость с $T_{кип}$ 340°С, $T_{пл}$ /–35°С/. Летучесть при 30°С – 1,75 мг/м³ /расч./.

ДОФ – жидкость с $T_{кип}$ 386°С, $T_{пл}$ /–40°С/.

ДБС – жидкость с $T_{кип}$ 344°С, $T_{пл}$ /–10°С/.

ДОА – жидкость с $T_{кип}$ 214°С.

Все перечисленные вещества в воде практически нерастворимы. Хорошо растворяются в органических растворителях и углеводородах. В воздухе рабочей зоны находятся в виде аэрозолей и паров.

I. Характеристика метода

Определение основано на использовании газожидкостной хроматографии на приборе с пламенно-ионизационным детектором.

Отбор проб проводится с концентрированием веществ в этиловый спирт.

Предел измерения ДБФ - 0,005 мкг; ДОФ и ДОА - 0,01 мкг; ДБС - 0,02 мкг в анализируемом объеме пробы.

Предел измерения ДБФ в воздухе - 0,15 мг/м^3; ДОФ и ДОА - 0,25 мг/м^3; ДБС - 0,5 мг/м^3.

Диапазон измеряемых концентраций, мг/м^3: ДБФ - 0,15-5; ДОФ и ДОА - 0,25-10; ДБС - 0,5-10.

Определению не мешают бутилбензоат, диметилфталат, эпихлоргидрин, бензол, толуол.

Граница суммарной погрешности измерения не превышает ±15%.

Предельно допустимые концентрации, мг/м^3: ДБФ - 0,5; ДОФ - 1; ДБС - 10; ДОА - не установлена.

2. Реактивы и растворы

ДБФ - ГОСТ 2102-67, ч.

ДОФ - МРТУ 6-09-851-63, х.ч.

ДОА - МРТУ 6-09-1984-64, ч.

ДБС - МРТУ 6-09-3244-66, ч.

Стандартные растворы ДБФ, ДОФ, ДОА и ДБС в гексане или хлороформе с концентрацией от 5 до 100 мкг/мл. При хранении в холодильнике растворы устойчивы в течение месяца.

Гексан, ТУ 6-09-3375-78, ч., или хлороформ, ГОСТ 3160-51, х.ч.

Этиловый спирт, ГОСТ 5963-67, ректификат.

Жидкая фаза - силикон ОУ-17 или Е-301.

Твердый носитель - целит 545 /фракция 0,18-0,25/.

3. Приборы и посуда

Хроматограф Цвет-102 с пламенно-ионизационным детектором.

Хроматографическая колонка, стальная /I м х 0,3 мм/.

Поглотительные сосуды с пористой пластинкой № 2.

Фарфоровые чашки, ГОСТ 9I47-80, емкостью 20, 50 мл.

Круглодонные пробирки с пришлифованной пробкой /высотой 6-8 см, диаметром I-I,5 см/.

Микрошприцы, вместимостью I мкл.

Пипетки, ГОСТ 20292-74, емкостью I, 2, 5 и I0 мл.

Мерные колбы, ГОСТ I770-74, емкостью 25, 50 мл.

4. Проведение измерения

Условия отбора проб воздуха

Воздух аспирируют со скоростью 0,5 л/мин через два поглотительных сосуда с 5 мл этилового спирта в каждом при охлаждении льдом.

Для определения 1/2 ПДК и ниже достаточно отобрать 8 л воздуха в течение I6 минут.

Условия анализа

Для приготовления насадки берут силиконовый эластомер в количестве 3% от веса носителя, растворяют в хлороформе и полученным раствором заливают твердый носитель. Хлороформ испаряют при осторожном перемешивании смеси с помощью стеклянной палочки. Остатки растворителя удаляют при нагревании в термостате с температурой 50-60^{0}С. Приготовленным сорбентом заполняют колонку и кондиционируют ее при температуре 240^{0}С в течение 8-I0 часов.

Содержимое поглотительных сосудов сливают вместе в фарфоровую чашку и упаривают на водяной бане /температура ~ 50^{0}С/ до объема 0,2-0,3 мл. Остаток переносят в пробирку с круглым дном и упаривают досуха. К сухому остатку приливают 0,2 мл гексана или

хлороформа и закрывают пробкой. Для анализа берут I мкл раствора и хроматографируют при следующих условиях:

Температура колонки для ДБФ и ДБС	180°С
для ДОФ и ДОА	220°С
Температура испарителя	240°С
Расход газа-носителя	60 мл/мин
Расход водорода	45 мл/мин
Расход воздуха	300 мл/мин
Масштаб шкалы электрометра	$5 \cdot 10^{-11}$
Скорость протяжки ленты	200 мм/ч
Время удерживания: ДБФ	5 мин 32 с
ДБС	9 мин 50 с
ДОА	3 мин 3 с
ДОФ	6 мин 6 с.

Анализ проводят при 2-х режимах температуры. Вначале при температуре 180° определяют ДБФ и ДБС. Затем температуру повышают до 220°, вновь вводят I мкл пробы и определяют ДОФ и ДОА.

Количественное определение проводят методом абсолютной калибровки с помощью стандартных растворов с концентрацией: ДБФ от 5 до 100 мкг/мл, ДОФ и ДОА от 10 до 100 мкг/мл, ДБС от 20 до 100 мкг/мл. Для каждого вещества готовят по 4-5 стандартных растворов. Для анализа берут по I мкл и хроматографируют в тех же условиях, что и пробы. Расчет хроматограмм проводят по площади пика. По полученным данным строят градуировочный график зависимости площади пика /$см^2$/ от количества вещества /мкг/.

Концентрацию веществ /X/ в $мг/м^3$ воздуха вычисляют по формуле:

$$X = \frac{q \cdot V_1}{V \cdot V_{2c}},$$ где

q – количество вещества, найденное по графику, мкг;

V_1 – общий объем пробы после упаривания, мл;

v – объем пробы, взятый для анализа, мл;

V_{20} – объем воздуха /л/, взятый для анализа и приведенный к стандартным условиям.

Приложение I

Приведение объема воздуха к стандартным условиям проводят по следующей формуле:

$$V_{20} = \frac{V_t(273 + 20)\cdot P}{(273 + t^\circ) \cdot 101{,}33};$$

где: V_t - объем воздуха, отобранный для анализа, л.

P - барометрическое давление, кПа (101,33 кПа=760 мм рт.

t° - температура воздуха в месте отбора пробы, °С

Для удобства расчета V_{20} следует пользоваться таблицей коэффициентов (приложение 2). Для приведения объема воздуха к стандартным условиям надо умножить V_t на соответствующий коэффициент.

Приложение 2

К О Э Ф Ф И Ц И Е Н Т Ы

для приведения объема воздуха к стандартным условиям: температура +20°С и атмосферное давление 101,33 кПа

°С	Давление Р, кПа										
	97,33	97,86	98,40	98,93	99,46	100	100,53	101,06	101,33	101,86	102,40
-30	1.1582	1.1646	1.1709	1.1772	1.1836	1.1899	1.1963	1.2026	1.2058	1.2122	1.2185
-26	1.1393	1.1456	1.1519	1.1581	1.1644	1.1705	1.1768	1.1831	1.1862	1.1925	1.1986
-22	1.1212	1.1274	1.1336	1.1396	1.1458	1.1519	1.1581	1.1643	1.1673	1.1735	1.1795
-18	1.1036	1.1097	1.1158	1.1218	1.1278	1.1338	1.1399	1.1460	1.1490	1.1551	1.1611
-14	1.0866	1.0926	1.0986	1.1045	1.1105	1.1164	1.1224	1.1284	1.1313	1.1373	1.1432
-10	1.0701	1.0760	1.0819	1.0877	1.0936	1.0994	1.1053	1.1112	1.1141	1.1200	1.1258
-6	1.0540	1.0599	1.0657	1.0714	1.0772	1.0829	1.0887	1.0945	1.0974	1.1032	1.1089
-2	1.0385	1.0442	1.0499	1.0556	1.0613	1.0669	1.0726	1.0784	1.0812	1.0869	1.0925
0	1.0309	1.0366	1.0423	1.0477	1.0535	1.0591	1.0648	1.0705	1.0733	1.0789	1.0846
+2	1.0234	1.0291	1.0347	1.0402	1.0459	1.0514	1.0571	1.0627	1.0655	1.0712	1.0767
+6	1.0087	1.0143	1.0198	1.0253	1.0309	1.0363	1.0419	1.0475	1.0502	1.0557	1.0612
+10	0.9944	0.9999	1.0054	1.0108	1.0162	1.0216	1.0272	1.0326	1.0353	1.0407	1.0462
+14	0.9806	0.9860	0.9914	0.9967	1.0027	1.0074	1.0128	1.0183	1.0209	1.0263	1.0316
+18	0.9671	0.9725	0.9778	0.9830	0.9884	0.9936	0.9989	1.0043	1.0069	1.0122	1.0175
+20	0.9605	0.9658	0.9711	0.9763	0.9816	0.9868	0.9921	0.9974	1.0000	1.0053	1.0105
+22	0.9539	0.9592	0.9645	0.9696	0.9749	0.9800	0.9853	0,9906	0.9932	0.9985	1.0036
+24	0.9475	0.9527	0.9579	0.9631	0.9683	0.9735	0.9787	0.9839	0.9865	0.9917	0.9968
+26	0.9412	0.9464	0.9516	0.9566	0.9618	0.9669	0.9721	0.9773	0.9799	0.9851	0.9902
+28	0.9349	0.9401	0.9453	0.9503	0.9555	0.9605	0.9657	0.9708	0.9734	0.9785	0.9836
+30	0.9288	0.9339	0.9391	0.9440	0.9492	0.9542	0.9594	0.9645	0.9670	0.9723	0.9772
+34	0.9167	0.9218	0.9268	0.9318	0.9368	0.9418	0.9468	0.9519	0.9544	0.9595	0.9644
+38	0.9049	0.9099	0.9149	0.9198	0.9248	0.9297	0.9347	0.9397	0.9421	0.9471	0.9520

Приложение 3

Вещества, определяемые по ранее утвержденным и опубликованным Методическим Указаниям

№ пп	Наименование вещества	Опубликованные МУ
I.	Полиоксиамид	ТУ на метод определения пыли в воздухе промышленных предприятий. Выпуск IУ,1965 г., стр.165.
2.	Полибензоксазол	- " -
3.	Сополимер стирола и метилметакрилата (Инкар-27)	- " -
4.	Сополимер бутилакрилата, стирола, метилметакрилата, аллилметакрилата (Инкар-27а)	- " -
5.	Сополимер винилхлорида, винилацетата и винилового спирта (А-I50М)	- " -
6.	Полиоксадиазол (ПОД-2)	- " -
7.	Сополимер винилхлорида и метилакрилата МА-20	- " -
8.	Летучие вещества, выделяющиеся при вулканизации шинной резины (по сумме аминов)	ТУ на метод определения фенил-β-нафтиламина. Выпуск УП, 1971 г. стр.60.

Приложение 4

Перечень
учреждений, представивших методические указания в данный сборник

Методические указания	Учреждение, представившее методическое указание
Фотометрическое определение адипиновой и себациновой кислот	Институт гигиены им. Ф.Ф.Эрисмана
Фотометрическое определение бутилнитрита	Университет дружбы народов им.П.Лумумбы
Газохроматографическое определение винилглицидилового эфира этиленгликоля (винилокса)	Ангарский НИИ гигиены труда и профзаболеваний
Полярографическое определение вольфрама	ВЦНИИОТ ВЦСПС, г.Москва
Газохроматографическое определение диэтилентриамина, этилендиамина, триэтилентетрамина	Уфимский НИИ гигиены труда и профзаболеваний
Полярографическое определение диэтилтеллурида	ЦИУВ, кафедра промгигиены г.Москва
Фотометрическое определение ди(2-этилгексил)фенилфосфата и дифенил(2-этилгексил)фосфата	Институт гигиены им. Ф.Ф.Эрисмана
Фотометрическое определение 3,4-диметоксифенилацетонитрила (гомонитрила)	Институт гигиены труда и профзаболеваний АМН СССР. г.Москва
Фотометрическое определение 3,4-диметоксибензилхлорида	- " -
Фотометрическое определение 2,3-дибром-2-бутен-1,4-диола	Одесский медицинский институт
Фотометрическое определение 1,2-диметоксибензола (вератрола)	Институт гигиены труда и профзаболеваний АМН СССР, г."осква
Газохроматографическое определение дибутилсебацината	Белорусский санитарно-гигиенический институт
Газохроматографическое определение дибутилфталата, диоктилфталата, дибутилсебацината и диоктиладипината	Институт гигиены труда и профзаболеваний АМН СССР, г.Москва
Газохроматографическое определение изопропилхлорекса	ГОСНИИ ХЛОРПРОЕКТ, г.Киев филиал
Газохроматографическое определение кетоэфира	Уфимский НИИ гигиены труда и профзаболеваний

1	2
Газохроматографическое определение компонентов бензометанольной смеси (метанол, изобутанол, углеводороды)	Институт гигиены труда и профзаболеваний АМН СССР, г.Москва
Хроматографическое определение которана	Ташкентский медицинский институт
Фотометрическое определение канифоли	Ангарский НИИ гигиены труда и профзаболеваний
Газохроматографическое определение летучих жирных кислот	- " -
Спектрофотометрическое определение масляного аэрозоля	ВНИИЖГ, г.Москва
Полярографическое определение марганца и железа	ВЦНИИОТ ВЦСПС, г.Москва
Полярографическое определение меди	- " -
Газохроматографическое определение метанола из бензометанольной смеси	Институт гигиены труда и профзаболеваний АМН СССР, г.Москва
Фотометрическое определение метурина	Университет дружбы народов им.П.Лумумбы
Полярографическое определение молибдена	ВЦНИИОТ ВЦСПС, г.Москва
Газохроматографическое определение метилового, этилового, изопропилового, н-пропилового, н-бутилового, втор-бутилового и изобутилового спиртов	- " -
Газохроматографическое определение 3-нитро-4-хлорбензотрифторида	Институт гигиены труда и профзаболеваний АМН СССР, г.Москва
Газохроматографическое определение норборнена и норбарнадиена	- " -
Газохроматографическое определение окиси углерода	Казанское пуско-наладочное управление инженерно-производственного треста "Оргнефтехимзаводы"
Полярографическое определение свинца, олова, меди и кадмия при совместном присутствии	Институт гигиены труда и профзаболеваний АМН СССР, г.Москва
Спектрофотометрическое определение стиромаля	Ангарский НИИ гигиены труда и профзаболеваний
Газохроматографическое определение тетраэтилсвинца	- " -

I	2
Полярографическое определение титана	ВЦНИИОТ ВЦСПС, г.Москва
Фотометрическое определение тиодифениламина	Донецкий НИИ гигиены труда и профзаболеваний
Фотометрическое определение третичных жирных аминов и аминоспиртов (триэтиламина, диметилэтаноламина, диэтилэтаноламина, триэтаноламина)	- " -
Фотометрическое определение трифторметилфенилмочевины	Университет дружбы народов им.П.Лумумбы
Хроматографическое определение фенурона	- " -
Фотометрическое определение фенилметилмочевины	- " -
Фотометрическое определение хлористого натрия	Донецкий НИИ гигиены труда и профзаболеваний
Хроматографическое определение хлорэндикового ангидрида	ВНИИ ГИНТОКС, г.Киев
Полярографическое определение хрома (УI и Ш)	ВЦНИИОТ ВЦСПС, г.Москва
Фотометрическое определение цианистого водорода	Ленинградский НИИ гигиены труда и профзаболеваний
Газохроматографическое определение этилена, пропилена и ацетальдегида	Институт гигиены труда и профзаболеваний АМН СССР г.Москва

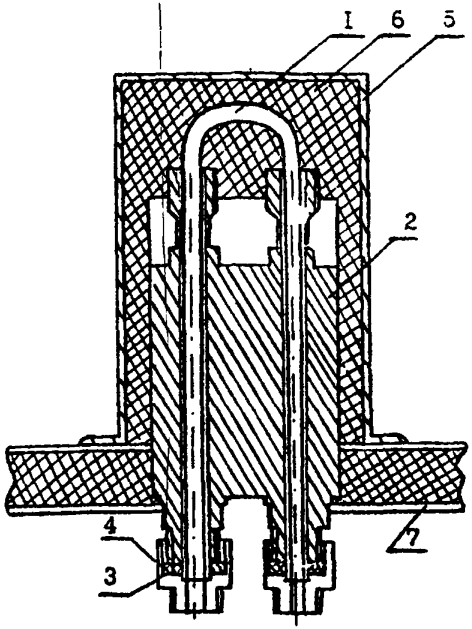

Рис.I. Общий вид установки реактора в испаритель.
I - реактор, 2 - испаритель, 3 - букса, 4 - штуцер, 5 - кожух испарителя, 6 - шлаковата, 7 - крышка блока анализатора.

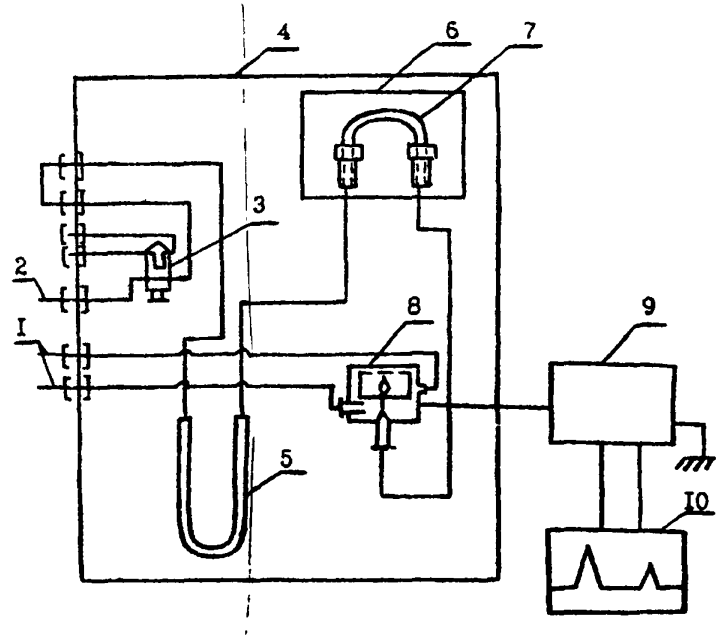

Рис.2. Схема подключения реактора.
I - подача воздуха, 2 - подача водорода, 3 - кран-дозатор, 4 - блок анализатора, 5 - хроматографическая колонка, 6 - кожух с теплоизоляционным материалом, 7 - реактор, 8 - детектор, 9 - усилитель, I0 - потенциометр.

С О Д Е Р Ж А Н И Е

	стр.
Фотометрическое определение адипиновой и себациновой кислот	3
Фотометрическое определение бутилнитрита	7
Газохроматографическое определение винилглицидилового эфира этиленгликоля (винилокса)	I0
Полярографическое определение вольфрама	I3
Газохроматографическое определение диэтилентриамина, этилендиамина, триэтилентетрамина	I7
Полярографическое определение диэтилтеллурида	2I
Фотометрическое определение ди(2-этилгексил)фенилфосфата и дифенил(2-этилгексил)фосфата	25
Фотометрическое определение 3,4-диметоксифенилацетонитрила (гомонитрила)	30
Фотометрическое определение 3,4-диметоксибензилхлорида	34
Фотометрическое определение 2,3-дибром-2-бутен-I,4-диола	37
Фотометрическое определение I,2-диметоксибензола (вератрола)	40
Газохроматографическое определение дибутилсебацината	43
Газохроматографическое определение дибутилфталата, диоктилфталата, дибутилсебацината и диоктиладипината	47
Газохроматографическое определение изопропилхлорекса	52
Газохроматографическое определение кетоэфира	55
Газохроматографическое определение компонентов бензометанольной смеси (метанол,изобутанол,углеводороды)	60
Хроматографическое определение которана	65
Фотометрическое определение канифоли	69
Газохроматографическое определение летучих жирных кислот	72
Спектрофотометрическое определение масляного аэрозоля	76

стр.

Полярографическое определение марганца и железа..... 80

Полярографическое определение меди..... 86

Газохроматографическое определение метанола из бензо-метанольной смеси..... 90

Фотометрическое определение метурина..... 93

Полярографическое определение молибдена..... 97

Газохроматографическое определение метилового, этилового, изопропилового, н-пропилового, н-бутилового, втор-бутилового и изобутилового спиртов..... I02

Газохроматографическое определение 3-нитро-4-хлорбензотрифторида..... I06

Газохроматографическое определение норборнена и норборнадиена..... I09

Газохроматографическое определение окиси углерода..... II3

Полярографическое определение свинца, олова, меди и кадмия при совместном присутствии..... II7

Спектрофотометрическое определение стиромаля..... I22

Газохроматографическое определение тетраэтилсвинца..... I25

Полярографическое определение титана..... I29

Фотометрическое определение тиодифениламина..... I34

Фотометрическое определение третичных жирных аминов и аминоспиртов (триэтиламина, диметилэтаноламина, диэтилэтаноламина, триэтаноламина)..... I37

Фотометрическое определение трифторметилфенилмочевины... I42

Хроматографическое определение фенурона..... I45

Фотометрическое определение фенилметилмочевины..... I50

Фотометрическое определение хлористого натрия..... I53

Хроматографическое определение хлорэндикового ангидрида. I56

Полярографическое определение хрома (УI и Ш)..... I6I

[illegible] определение цианистого водорода..... I67

Газохроматографическое определение этилена, пропилена и ацетальдегида..... I7I

gost.e-ecolog.ru