ТИПОВЫЕ КОНСТРУКЦИИ И ДЕТАЛИ ЗДАНИЙ И СООРУЖЕНИЙ

СЕРИЯ 3.505-11

БЕРЕГОВЫЕ НАВИГАЦИОННЫЕ ЗНАКИ

Выпуск 2

Стальные конструкции

Альбом IV

СТВОРНЫЕ ЗНАКИ III С ОПОРОЙ СЕЧЕНИЕМ 0,8×0,8 м

Затенена серия 3.505-11/76 по генер. 9/81 28/X-81

974-А-4

gost.e-ecolog.ru

Отпечатано на ротапринте Гипроречтранса
Заказ № 118, тираж 250 экз.

ТИПОВЫЕ КОНСТРУКЦИИ И ДЕТАЛИ ЗДАНИЙ И СООРУЖЕНИЙ

СЕРИЯ 3.505-11

БЕРЕГОВЫЕ НАВИГАЦИОННЫЕ ЗНАКИ

Выпуск 2

Стальные конструкции

Состав проекта

Альбом I – общая часть
Альбом II – знаки одноопорные
Альбом III – створные знаки III с опорой сечением 0,5×0,5 м
Альбом IV – створные знаки III с опорой сечением 0,8×0,8 м

Альбом IV

974-А-4

разработаны институтом
Гипроречтранс
Гл. инженер института П.А.Яковлев
Гл. инженер проекта В.А.Кузнецов

утверждены
и введены в действие
министерством речного флота РСФСР
29.03.74 г
Протокол ГУКСа МРФ от 28.03.74 г

Шифр 974-А-4

№ строки	Формат	Обозначение	Наименование	Кол. листов	Нстр. альбома	Примечание
1	22	137598ДС	Содержание альбома IV	2	2÷3	
2						
3	22	137598ТБ	Таблица подбора чертежей			
4			знаков по исполнениям	6	4÷9	
5						
6	22	137598.00.00.00	Створный знак III с опорой			
7			0,8×0,8м (Спецификация)	6	10÷	
8					÷15	
9	22	137598.00.00.00СБ	Створный знак III с опорой			
10			0,8×0,8м. Сборочный чертеж	5	16÷	
11					÷20	
12	11	137598.01.00.00	Секция I (Спецификация)	2		
13	11	137598.01.00.01	Панель	1		
14	11	137598.01.00.00СБ	Секция I. Сборочный чертеж		21	
15			Лист 2	1		
16						
17	22		Лист 1	1	22	
18						
19	11	137598.01.00.02	Диафрагма	1		
20	11	137598.01.00.03	Настил	1		
21	11	137598.01.00.08	Ось	1	23	
22	11	137598.01.00.09	Шайба	1		
23						
24	11	137598.01.00.10	Консоль	1		
25	11	137598.01.00.11	Плита	1		
26	11	137598.01.00.12	Диафрагма	1	24	
27	11	137598.01.00.13	Перила	1		
28						
29	11	137598.02.00.00	Секция II (Спецификация)	3		
30	11	137598.02.00.01	Раскос	1	25	
31						
32	22	137598.02.00.00СБ	Секция II. Сборочный чертеж			
33			Лист 1	1	26	
34						
35	12		Лист 2	1		
36	11		Лист 3	1	27	
37	11	137598.02.00.07	Настил	1		
38						
39	11	137598.03.00.00	Секция III (Спецификация)	2		
40	11	137598.03.00.02	Ребро	1	28	
41	11	137598.03.00.03	Ребро	1		
42						
43	22	137598.03.00.00СБ	Секция III. Сборочный чертеж	1	29	
44						
45	11	137598.03.00.04	Ребро	1		
46	11	137598.03.00.05	Ребро	1		
47	11	137598.03.00.06	Панель	1	30	
48	11	137598.03.00.07	Щека	1		
49						
50	11	137598.03.00.08	Ребро	1		
51	11	137598.03.00.09	Ребро	1		
52	11	137598.03.00.10	Скоба	1	31	
53	11	137598.03.00.11	Ложемент	1		
54						
55	11	137598.04.00.00	Секция IV (Спецификация)	2		
56	11	137598.05.00.00	Секция V (Спецификация)	2	32	
57						
58	22	137598.04.00.00СБ	Секция IV. Сборочный чертеж	1	33	
59						
60	22	137598.05.00.00СБ	Секция V. Сборочный чертеж	1	34	
61						
62	11	137598.06.00.00	Секция VI (Спецификация)	2		
63	12	137598.06.00.00СБ	Секция VI. Сборочный		35	
64			чертеж. Лист 2	1		
65						
66	22		Лист 1	1	36	
67						
68	11	137598.07.00.00	Секция VII (Спецификация)	2		
69	12	137598.07.00.00СБ	Секция VII. Сборочный		37	
70			чертеж. Лист 2	1		

Подп. и дата | Инв. № дубл. | Взам. инв. № | Подп. и дата | Инв. № подл.

№ строки	Формат	Обозначение	Наименование	Кол. листов	Нстр. альбома	Примечание
71	22	137598.07.00.00СБ	Лист 1	1	38	
72						
73	11		Лист 3	1		
74	11	137598.07.00.01	Ухо	1		
75	11	137598.07.00.02	Ухо	1	39	
76	11	137598.07.00.03	Ребро	1		
77						
78	11	137598.08.00.00	Подпятник (Спецификация)	1		
79	12	137598.08.00.00СБ	Подпятник. Сборочный			
80			чертеж	1	40	
81	11	137598.08.00.01	Ложемент	1		
82						
83	11	137598.08.00.02	Опора	1		
84	11	137598.08.00.03	Подкос	1		
85	11	137598.08.00.04	Планка	1	41	
86	11	137598.08.00.05	Ребро	1		
87						
88	11	137598.09.00.00	Крестовина (Спецификация)	1		
89	12	137598.09.00.00СБ	Крестовина. Сборочный			
90			чертеж	1	42	
91	11	137598.09.00.01	Скоба	1		
92						
93	11	137598.10.00.00	Площадка (Спецификация)	2		
94	12	137598.10.00.00СБ	Площадка. Сборочный		43	
95			чертеж. Лист 1	1		
96						
97	12		Лист 2	1		
98	12		Лист 3	1	44	
99						
100	11	137598.10.00.01	Кронштейн	1		
101	11	137598.10.00.07	Ребро	1		
102	11	137598.10.00.08	Ухо	1	45	
103	11	137598.10.00.09	Косынка	1		
104						
105	11	137598.11.00.00	Площадка (Спецификация)	2		
106	12	137598.11.00.00СБ	Площадка. Сборочный		46	
107			чертеж. Лист 1	1		
108						
109	22		Лист 2	1	47	
110						
111	11	137598.12.00.00	Площадка (Спецификация)	3		
112	11	137598.12.00.03	Подкос	1	48	
113						
114	22	137598.12.00.00СБ	Площадка. Сборочный			
115			чертеж. Лист 1	1	49	
116						
117	12		Лист 2	1		
118	11	137598.13.00.00	Площадка (Спецификация)	2	50	
119						
120	22	137598.13.00.00СБ	Площадка. Сборочный			
121			чертеж. Лист 1	1	51	
122						
123	22		Лист 2	1	52	
124						
125	22		Лист 3	1	53	
126						
127	11	137598.14.00.00	Перила (Спецификация)	2		
128	12	137598.14.00.00СБ	Перила. Сборочный		54	
129			чертеж. Лист 1	1		
130						
131	12		Лист 2	1	55	
132	11	137598.17.00.00	Оттяжка (Спецификация)	2		
133						
134	11	137598.15.00.00	Секция щита (Спецификация)	2	56	
135	12	137598.15.00.01	Панель	1		

2

Изм.	Лист	№ докум.	Подп.	Дата
Разраб.		Николаев	[illegible]	15.2.74
Пров.		Ежов	[illegible]	15.2.74
Гл. констр.		Волошин	[illegible]	15.2.74
Н. контр.		Курылев	[illegible]	19/2.74
Утв.		Коновалов	[illegible]	19.2.74

137598 ДС

Серия 3.505-11

Содержание альбома IV

Лит.	Лист	Листов
	1	2

МРФ РСФСР ГИПРОРЕЧТРАНС Отдел ПП

Копировал

Формат 22

Шифр 974-А-4

№ строк	Формат	Обозначение	Наименование	Кол. листов	Истр. альбома	Примечание
1	22	137598.15.00.00СБ	Секция щита			
2			Сборочный чертеж	1	57	
3						
4	11	137598.15.01.00	Связь. (Спецификация)	1		
5	12	137598.15.01.00СБ	Связь. Сборочный чертеж	1	58	
6	11	137598.16.00.00	Секция щита			
7			(Спецификация) Лист 1	1		
8						
9	11		Лист 2	1		
10	11	137598.16.00.01	Панель	1		
11	11	137598.16.01.00	Связь. (Спецификация)		59	
12	11	137598.16.00.00СБ	Секция щита. Сборочный			
13			чертеж. Лист 2	1		
14						
15	22		Лист 1	1	60	
16						
17	22	137598.16.01.00СБ	Связь. Сборочный чертеж	1	61	
18						
19	22	137598.17.00.00СБ	Оттяжка. Сборочный			
20			чертеж	1	62	
21						
22	11	137598.17.01.00	Муфта. (Спецификация)	1		
23	12	137598.17.01.00СБ	Муфта. Сборочный чертеж	1	63	
24	11	137598.17.01.01	Гайка	1		
25						
26	11	137598.17.02.00	Вилка	1		
27	11	137598.17.02.01	Скоба	1		
28	11	137598.17.02.02	Шпилька	1	64	
29	11	137598.18.00.00	Оттяжка. (Спецификация)	1		
30						
31	22	137598.18.00.00СБ	Оттяжка. Сборочный			
32			чертеж.	1	65	
33						
34	11	137598.19.00.00	Тяга анкерная.			
35			(Спецификация)	2		
36	12	137598.19.00.00СБ	Тяга анкерная.		66	
37			Сборочный чертеж. Лист 1	1		
38						
39	12		Лист 2	1		
40	11	137598.19.00.01	Серьга	1	67	
41	11	137598.19.01.00	Траверса. (Спецификация)	1		
42						
43	12	137598.19.01.00СБ	Траверса. Сборочный			
44			чертеж	1		
45	11	137598.19.01.01	Ребро	1	68	
46	11	137598.19.01.02	Полоса	1		
47						
48	11	137598.19.01.03	Шайба	1		
49	11	137598.19.02.00	Тяга (Спецификация)	1	69	
50	12	137598.19.02.00СБ	Тяга. Сборочный чертеж	1		
51						
52	11	137598.19.02.01	Серьга	1		
53	11	137598.19.02.04	Серьга	1		
54	11	137598.19.03.00	Тяга	1	70	
55	11	137598.19.03.01	Серьга	1		
56						
57	22	137598.ДВМ лист 1	Створный знак III с			
58			опорой 0.8×0.8 м.			
59			Ведомость заказа			
60			материалов	1	71	
61	22	лист 2		1	72	
62	22	Лист 3		1	73	
63	22	Лист 4		1	74	
64						
65						
66						
67						
68						
69						
70						

№ строк	Формат	Обозначение	Наименование	Кол. листов	Истр. альбома	Примеч.
71						
72		Фундаменты и	анкерные плиты			
73						
74	22	137598.Ф-0.Н	Номенклатура. Таблица			
75			применения	1	75	
76						
77	22	137598.Ф-0.0В	Общий вид. Объемы			
78			работ	1	76	
79						
80	22	137598.Ф-4.0.0СБ	Фундамент	1	77	
81						
82	22	137598.Ф-5.0.0СБ	Фундамент	1	78	
83						
84	22	137598.Ф-6.0.0СБ	Фундамент	1	79	
85						
86	22	137598.Ф-7.0.0СБ	Фундамент	1	80	
87						
88	22	137598.Ф-8.0.0СБ	Фундамент	1	81	
89						
90	22	137598.ФА-2.0.0СБ	Анкерная плита	1	82	
91						
92	22	137598.ФА-3.0.0СБ	Анкерная плита	1	83	
93						
94	11	137598.Ф-0.1.0	Закладная деталь			
95			фундамента. (Спецификация)	1		
96	11	137598.Ф-0.1.0СБ	Закладная деталь			
97			фундамента. Сборочный		84	
98			чертеж.	1		
99	11	137598.Ф-0.1.1	Анкерный болт	1		
100	11	137598.Ф-0.1.2	Рамка	1		
101						
102	11	137598.ФА-0.1.0	Монтажная деталь			
103			анкерной плиты.			
104			(Спецификация)	1		
105	11	137598.ФА-0.1.0СБ	Монтажная деталь			
106			анкерной плиты		85	
107			Сборочный чертеж	1		
108	11	137598.ФА-0.1.1	Болт	1		
109	11	137598.ФА-0.1.2	Подкладка	1		
110						
111						
112						
113						
114						
115						
116						
117						
118						
119						
120						
121						
122						
123						
124						
125						
126						
127						
128						
129						
130						
131						
132						
133						
134						
135						

Подп. и дат. 7 | Инв. № дубл. | Взам. инв. № | Подп. и дата | Инв. № подл.

Изм.	Лист	№ докум.	Подп.	Дата
Разраб.		Николаев	[illegible]	15.2.74
Пров.		Ежов	[illegible]	15.2.74
Гл. констр.		Волошин	[illegible]	15.2.74
Н. контр.		Курылев	[illegible]	14.02.74
Утв.		Коновалов	[illegible]	16.02.74

137598 ДС

Серия 3.505-11

Содержание альбома IV

Лит	Лист	Листов
	2	

МРФ РСФСР ГИПРОРЕЧТРАНС Отдел ПП

Копировал

Формат 22

Шифр 974-А-4

4

№ строки	Формат	Обозначение	Наименование	Стр. альбома	Исполнения 137598.00.00.00 —																		Примечание
					—	01	02	03	04	05	06	07	08	09	10	11	12	13	14	15	16	17	
					Высота знака H, м																		
					10,0		12,5		15,0		17,5				20,0				22,0				
					Размеры щита h×b, м																		
					6×5	8×6	6×5	8×6	6×5	8×6	6×3	6×4	6×5	8×6	6×3	6×4	6×5	8×6	6×3	6×4	6×5	8×6	
1																							
2		Альбом I шифр 974-А-1																					
3		ПЗ	Пояснительная записка	4+8 [illegible]	X	X	X	X	X	X	X	X	X	X	X	X	X	X	X	X	X	X	
4		137599.00.00.00	Шкаф	16+29	X	X	X	X	X	X	X	X	X	X	X	X	X	X	X	X	X	X	
5		137600.00.00.00	Рычаг	30÷36	X	X	X	X	X	X	X	X	X	X	X	X	X	X	X	X	X	X	
6		Электрооборудование и	производства работ	33+[illegible] 15+17	X	X	X	X	X	X	X	X	X	X	X	X	X	X	X	X	X	X	
7			Альбом IV																				
8	22	137598.00.00.00 лист 1	Створный знак III	10	X	X	X	X	X	X	X	X	X	X	X	X	X	X	X	X	X	X	
9	22	лист 2	с опорой 0,8×0,8 м	11	X	X	X	X	X	X	X	X	X	X	X	X	X	X	X	X	X	X	
10	22	лист 3		12	X	X	X	X	X	X	X	X	X	X	X	X	X	X	X	X	X	X	
11	22	137598.00.00.00СБ лист 1	Створный знак III	16	X	X	X	X	X	X	X	X	X	X	X	X	X	X	X	X	X	X	
12	22	лист 2	с опорой 0,8×0,8 м.	17	X	X	X	X	X	X	X	X	X	X	X	X	X	X	X	X	X	X	
13	22	лист 3	Сборочный чертеж	18	X	X	X	X	X	X	X	X	X	X	X	X	X	X	X	X	X	X	
14	22	лист 4		19	X	X	X	X	X	X	X	X	X	X	X	X	X	X	X	X	X	X	
15																							
16	11	137598.01.00.00 лист 1	Секция I	21	X	X	X	X	X	X	X	X	X	X	X	X	X	X	X	X	X	X	
17	11	лист 2		21	X	X	X	X	X	X	X	X	X	X	X	X	X	X	X	X	X	X	
18	22	137598.01.00.00СБ лист 1	Секция I. Сборочный	22	X	X	X	X	X	X	X	X	X	X	X	X	X	X	X	X	X	X	
19	11	лист 2	чертеж	21	X	X	X	X	X	X	X	X	X	X	X	X	X	X	X	X	X	X	
20	11	137598.01.00.01	Панель	21	X	X	X	X	X	X	X	X	X	X	X	X	X	X	X	X	X	X	
21	11	137598.01.00.02	Диагональ	23	X	X	X	X	X	X	X	X	X	X	X	X	X	X	X	X	X	X	
22	11	137598.01.00.03	Настил	23	X	X	X	X	X	X	X	X	X	X	X	X	X	X	X	X	X	X	
23	11	137598.01.00.08	Ось	23	X	X	X	X	X	X	X	X	X	X	X	X	X	X	X	X	X	X	
24	11	137598.01.00.09	Шайба	23	X	X	X	X	X	X	X	X	X	X	X	X	X	X	X	X	X	X	
25	11	137598.01.00.10	Консоль	24	X	X	X	X	X	X	X	X	X	X	X	X	X	X	X	X	X	X	
26	11	137598.01.00.11	Плита	24	X	X	X	X	X	X	X	X	X	X	X	X	X	X	X	X	X	X	
27	11	137598.01.00.12	Диагональ	24	X	X	X	X	X	X	X	X	X	X	X	X	X	X	X	X	X	X	
28	11	137598.01.00.13	Перила	24	X	X	X	X	X	X	X	X	X	X	X	X	X	X	X	X	X	X	
29																							
30	11	137598.02.00.00 лист 1	Секция II.	25	X	X	X	X	X	X	X	X	X	X	X	X	X	X	X	X	X	X	
31	11	лист 2		25	X	X	X	X	X	X	X	X	X	X	X	X	X	X	X	X	X	X	
32	11	лист 3		25		X		X		X				X				X				X	
33	22	137598.02.00.00СБ лист 1	Секция II. Сборочный	26	X	X	X	X	X	X	X	X	X	X	X	X	X	X	X	X	X	X	
34	12	лист 2	чертеж	27	X	X	X	X	X	X	X	X	X	X	X	X	X	X	X	X	X	X	
35	11	лист 3		27	X	X	X	X	X	X	X	X	X	X	X	X	X	X	X	X	X	X	
36	11	137598.02.00.06	Раскос	25	X	X	X	X	X	X	X	X	X	X	X	X	X	X	X	X	X	X	
37	11	137598.02.00.07	Настил	27	X		X		X		X	X	X		X	X	X		X	X	X		
38																							
39	11	137598.03.00.00 лист 1	Секция III	28	X	X	X	X	X	X	X	X	X	X	X	X	X	X	X	X	X	X	
40	11	лист 2		28	X	X	X	X	X	X	X	X	X	X	X	X	X	X	X	X	X	X	
41	22	137598.03.00.00СБ	Секция III. Сборочный																				
42			чертеж	29	X	X	X	X	X	X	X	X	X	X	X	X	X	X	X	X	X	X	
43	11	137598.03.00.02	Ребро	28	X	X	X	X	X	X	X	X	X	X	X	X	X	X	X	X	X	X	
44	11	137598.03.00.03	Ребро	28	X	X	X	X	X	X	X	X	X	X	X	X	X	X	X	X	X	X	
45	11	137598.03.00.04	Ребро	30	X	X	X	X	X	X	X	X	X	X	X	X	X	X	X	X	X	X	
46	11	137598.03.00.05	Ребро	30	X	X	X	X	X	X	X	X	X	X	X	X	X	X	X	X	X	X	
47	11	137598.03.00.06	Панель	30	X	X	X	X	X	X	X	X	X	X	X	X	X	X	X	X	X	X	
48	11	137598.03.00.07	Щека	30	X	X	X	X	X	X	X	X	X	X	X	X	X	X	X	X	X	X	
49	11	137598.03.00.08	Ребро	31	X	X	X	X	X	X	X	X	X	X	X	X	X	X	X	X	X	X	
50	11	137598.03.00.09	Ребро	31	X	X	X	X	X	X	X	X	X	X	X	X	X	X	X	X	X	X	
51	11	137598.03.00.10	Скоба	31	X	X	X	X	X	X	X	X	X	X	X	X	X	X	X	X	X	X	
52	11	137598.03.00.11	Ложемент	31	X	X	X	X	X	X	X	X	X	X	X	X	X	X	X	X	X	X	
53																							
54	11	137598.04.00.00 лист 1	Секция IV	32			X	X			X	X	X	X					X	X	X	X	
55	11	лист 2		32			X	X			X	X	X	X					X	X	X	X	
56	22	137598.04.00.00СБ	Секция IV. Сборочный																				
57			чертеж	33			X	X			X	X	X	X					X	X	X	X	
58																							
59	11	137598.05.00.00 лист 1	Секция V	32					X	X	X	X	X	X	X	X	X	X	X	X	X	X	

Подл. и дата | Инв. № дубл. | Взам. инв. № | Подп. и дата | Инв. № подл.

Исполнения 18-33-см. листы 4-6

Подбор чертежей фундаментов и анкерных плит производится по черт № 137598.Ф-О.Н (стр. 75)

Изм.	Лист	№ докум.	Подп.	Дата
Разраб.		Николаев	[illegible]	15.2.74
Пров.		Ежов	[illegible]	15.02.74
Н. контр.		Курылев	[illegible]	15.02.74
Утв.		Волошин	[illegible]	15.2.74

137598 ТБ

Серия 3.505-11

Створный знак III с опорой сечением 0,8 × 0,8 м.
Таблица подбора чертежей знаков по исполнениям

Лит	Лист	Листов
	1	6

МРФ РСФСР ГИПРОРЕЧТРАНС Отдел ПП

№ строки	Формат	Обозначение	Наименование	Стр. альбома	Исполнения 137598.00.00.00 –																				Примечание
					–	01	02	03	04	05	06	07	08	09	10	11	12	13	14	15	16	17				
					Высота знака H, м																				
					10,0		12,5		15,0		17,5				20,0				22,0							
					Размеры щита h×b, м																				
					6×5	8×6	6×5	8×6	6×5	8×6	6×3	6×4	6×5	8×6	6×3	6×4	6×5	8×6	6×3	8×4	6×5	8×6			
1																									
2	11	137598.05.00.00 лист2	Секция V	32					X	X	X	X	X	X	X	X	X	X	X	X	X	X			
3	22	137598.05.00.00СБ	Секция V. Сборочный																						
4			чертеж	34					X	X	X	X	X	X	X	X	X	X	X	X	X	X			
5																									
6	11	137598.08.00.00	Подпятник	40	X	X	X	X	X	X	X	X	X	X	X	X	X	X	X	X	X	X			
7	12	137598.08.00.00СБ	Подпятник. Сборочный																						
8			чертеж	40	X	X	X	X	X	X	X	X	X	X	X	X	X	X	X	X	X	X			
9	11	137598.08.00.01	Ложемент	40	X	X	X	X	X	X	X	X	X	X	X	X	X	X	X	X	X	X			
10	11	137598.08.00.02	Опора	41	X	X	X	X	X	X	X	X	X	X	X	X	X	X	X	X	X	X			
11	11	137598.08.00.03	Подкос	41	X	X	X	X	X	X	X	X	X	X	X	X	X	X	X	X	X	X			
12	11	137598.08.00.04	Планка	41	X	X	X	X	X	X	X	X	X	X	X	X	X	X	X	X	X	X			
13	11	137598.08.00.05	Ребро	41	X	X	X	X	X	X	X	X	X	X	X	X	X	X	X	X	X	X			
14																									
15	11	137598.09.00.00	Крестовина	42	X	X	X	X	X	X	X	X	X	X	X	X	X	X	X	X	X	X			
16	12	137598.09.00.00СБ	Крестовина. Сборочный																						
17			чертеж	42	X	X	X	X	X	X	X	X	X	X	X	X	X	X	X	X	X	X			
18	11	137598.09.00.01	Скоба	42	X	X	X	X	X	X	X	X	X	X	X	X	X	X	X	X	X	X			
19																									
20	11	137598.10.00.00.лист1	Площадка	43							X				X				X						
21	11	лист2		43							X				X				X						
22	12	137598.10.00.00СБ.лист1	Площадка. Сборочный	43							X				X				X						
23	12	лист2	чертеж	44							X				X				X						
24	12	лист3		44							X				X				X						
25	11	137598.10.00.01	Кронштейн	45	X	X	X	X	X	X	X	X	X	X	X	X	X	X	X	X	X	X	X	X	
26	11	137598.10.00.07	Ребро	45	X	X	X	X	X	X	X	X	X	X	X	X	X	X	X	X	X	X	X	X	
27	11	137598.10.00.08	Ухо	45	X	X	X	X	X	X	X	X	X	X	X	X	X	X	X	X	X	X	X	X	
28	11	137598.10.00.09	Косынка	45	X	X	X	X	X	X	X	X	X	X	X	X	X	X	X	X	X	X	X	X	
29																									
30	11	137598.11.00.00 лист1	Площадка	46								X				X				X					
31	11	лист2		46								X				X				X					
32	12	137598.11.00.00СБ.лист1	Площадка. Сборочный	46								X				X				X					
33	22	лист2	чертеж	47								X				X				X					
34																									
35	11	137598.12.00.00 лист1	Площадка	48	X		X		X				X				X				X				
36	11	лист2		48	X		X		X				X				X				X				
37	11	лист3		48	X		X		X				X				X				X				
38	22	137598.12.00.00СБ.лист1	Площадка. Сборочный	49	X		X		X				X				X				X				
39	12	лист2	чертеж	50	X		X		X				X				X				X				
40	11	137598.12.00.03	Подкос	48	X	X	X	X	X	X			X	X			X	X			X	X			
41																									
42	11	137598.13.00.00 лист1	Площадка	50		X		X		X				X				X				X			
43	11	лист2		50		X		X		X				X				X				X			
44	22	137598.13.00.00СБ.лист1	Площадка. Сборочный	51		X		X		X				X				X				X			
45	22	лист2	чертеж	52		X		X		X				X				X				X			
46	22	лист3		53		X		X		X				X				X				X			
47																									
48	11	137598.14.00.00 лист1	Перила	54	X	X	X	X	X	X		X	X	X		X	X	X		X	X	X			
49	11	лист2		54	X	X	X	X	X	X			X	X			X	X			X	X			
50	12	137598.14.00.00СБ.лист1	Перила. Сборочный	54	X	X	X	X	X	X		X	X	X		X	X	X		X	X	X			
51	12	лист2	чертеж	55	X	X	X	X	X	X			X	X			X	X			X	X			
52																									
53	11	137598.15.00.00 лист1	Секция щита	56	X		X		X		X	X	X		X	X	X		X	X	X				
54	11	лист2		56	X		X		X		X	X	X		X	X	X		X	X	X				
55	22	137598.15.00.00СБ	Секция щита																						
56			сборочный чертеж	57	X		X		X		X	X	X		X	X	X		X	X	X				
57	12	137598.15.00.01	Панель	56	X		X		X		X	X	X		X	X	X		X	X	X				
58	11	137598.15.01.00	Связь	58	X		X		X		X	X	X		X	X	X		X	X	X				
59	12	137598.15.01.00СБ	Связь. Сборочный чертеж	58	X		X		X		X	X	X		X	X	X		X	X	X				

Инв.№подл. | Подп. и дата | Взам.инв.№ | Инв.№дубл. | Подп. и дата

| | | | | | | | | | | | | | | | | | | |

Шифр 274-А-4

6

№ строки	Формат	Обозначение	Наименование	Стр. альбома	Исполнения 137598.00.00.00 —																					Примечание
					–	01	02	03	04	05	06	07	08	09	10	11	12	13	14	15	16	17				
					Высота знака H, м																					
					10,0		12,5		15,0		17,5				20,0				22,0							
					Размеры щита h×b, м																					
					6×5	8×6	6×5	8×6	6×5	8×6	6×3	6×4	6×5	8×6	6×3	6×4	6×5	8×6	6×3	6×4	6×5	8×6				
1																										
2	11	137598.16.00.00 лист 1	Секция щита	58		X		X		X				X				X				X				
3	11	лист 2		59		X		X		X				X				X				X				
4	22	137598.16.00.00СБ лист 1	Секция щита	60		X		X		X				X				X				X				
5	11	лист 2	Сборочный чертеж	59		X		X		X				X				X				X				
6	11	137598.16.00.01	Панель	59		X		X		X				X				X				X				
7	11	137598.16.01.00	Связь	59		X		X		X				X				X				X				
8	22	137598.16.01.00СБ	Связь. Сборочный чертеж	61		X		X		X				X				X				X				
9																										
10	11	137598.17.00.00 лист 1	Оттяжка	55	X	X	X	X	X	X	X	X	X	X	X	X	X	X	X	X	X	X				
11	11	лист 2		55							X	X	X	X	X	X	X	X	X	X	X	X				
12	22	137598.17.00.00СБ	Оттяжка. Сборочный																							
13			чертеж	62	X	X	X	X	X	X	X	X	X	X	X	X	X	X	X	X	X	X				
14	11	137598.17.01.00	Муфта	63	X	X	X	X	X	X	X	X	X	X	X	X	X	X	X	X	X	X				
15	12	137598.17.01.00СБ	Муфта. Сборочный чертеж	63	X	X	X	X	X	X	X	X	X	X	X	X	X	X	X	X	X	X				
16	11	137598.17.01.01	Гайка	63	X	X	X	X	X	X	X	X	X	X	X	X	X	X	X	X	X	X				
17	11	137598.17.02.00	Вилка	64	X	X	X	X	X	X	X	X	X	X	X	X	X	X	X	X	X	X				
18	11	137598.17.02.01	Скоба	64	X	X	X	X	X	X	X	X	X	X	X	X	X	X	X	X	X	X				
19	11	137598.17.02.02	Шпилька	64	X	X	X	X	X	X	X	X	X	X	X	X	X	X	X	X	X	X				
20																										
21	11	137598.19.00.00	Тяга анкерная	66	X	X	X	X	X	X	X	X	X	X	X	X	X	X	X	X	X	X				
22	11	137598.19.00.00СБ	Тяга анкерная	66	X	X	X	X	X	X	X	X	X	X	X	X	X	X	X	X	X	X				
23	11	137598.19.01.00	Траверса	67	X	X	X	X	X	X	X	X	X	X	X	X	X	X	X	X	X	X				
24	12	137598.19.01.00СБ	Траверса. Сборочный																							
25			чертеж	68	X	X	X	X	X	X	X	X	X	X	X	X	X	X	X	X	X	X				
26	11	137598.19.01.01	Ребро	68	X	X	X	X	X	X	X	X	X	X	X	X	X	X	X	X	X	X				
27	11	137598.19.01.02	Полоса	68	X	X	X	X	X	X	X	X	X	X	X	X	X	X	X	X	X	X				
28	11	137598.19.01.03	Шайба	69	X	X	X	X	X	X	X	X	X	X	X	X	X	X	X	X	X	X				
29	11	137598.19.02.00	Тяга	69	X	X	X	X	X	X	X	X	X	X	X	X	X	X	X	X	X	X				
30	12	137598.19.02.00СБ	Тяга. Сборочный																							
31			чертеж	69	X	X	X	X	X	X	X	X	X	X	X	X	X	X	X	X	X	X				
32	11	137598.19.02.01	Серьга	70	X	X	X	X	X	X	X	X	X	X	X	X	X	X	X	X	X	X				
33																										
34	22	137598.ДВМ лист 1	Ведомость заказа	71	X	X	X	X	X	X	X	X	X	X	X	X	X	X	X	X	X	X				
35	22	лист 2	материалов	72	X	X	X	X	X	X	X	X	X	X	X	X	X	X	X	X	X	X				
36																										
37																										
38																										
39																										
40																										
41																										
42																										
43																										
44																										
45																										
46																										
47																										
48																										
49																										
50																										
51																										
52																										
53																										
54																										
55																										
56																										
57																										
58																										
59																										

Инв. № подл. | Подп. и дата | Взам. инв. № | Инв. № дубл. | Подп. и дата

Изм.	Лист	№ докум.	Подп.	Дата
Разраб.		Николаев		15.2.94
Пров.		Ежов		15.2.94
Н. контр.		Курылев		
Утв.		Волошин		15.2.94

137598 ТБ

Серия 3.505-11

Створный знак III с опорой сечением 0,8 × 0,8 м.
Таблица подбора чертежей знаков по исполнениям

Лит.	Лист	Листов
	3	

МРФ РСФСР ГИПРОРЕЧТРАНС Отдел ПП

Шифр 974-Л-4

7

№ строки	Формат	Обозначение	Наименование	Стр. альбома	Исполнения 137598.00.00.00 — 18	19	20	21	22	23	24	25	26	27	28	29	30	31	32	33	Примечание
					Высота знака H, м																
					24,5				27,0				29,5				32,0				
					Размеры щита h×b, м																
					6×3	6×4	6×5	8×6	6×3	6×4	6×5	8×6	6×3	6×4	6×5	8×6	6×3	6×4	6×5	8×6	
1			Альбом I. Шифр 974-Л-1																		
2		ПЗ	Пояснительная записка	4÷9	X	X	X	X	X	X	X	X	X	X	X	X	X	X	X	X	
3		137599.00.00.00	Шкаф	16÷29	X	X	X	X	X	X	X	X	X	X	X	X	X	X	X	X	
4		137600.00.00.00	Рычаг	30÷36	X	X	X	X	X	X	X	X	X	X	X	X	X	X	X	X	
5		Электрооборудование и	производство работ	38÷44	X	X	X	X	X	X	X	X	X	X	X	X	X	X	X	X	
6			Альбом IV																		
7	22	137598.00.00.00 лист 4	Створный знак III	13	X	X	X	X	X	X	X	X	X	X	X	X	X	X	X	X	
8	22	лист 5	с опорой 0,8×0,8 м	14	X	X	X	X	X	X	X	X	X	X	X	X	X	X	X	X	
9	22	лист 6		15	X	X	X	X	X	X	X	X	X	X	X	X	X	X	X	X	
10	22	137598.00.00.00 СБ лист 1	Створный знак III	16	X	X	X	X	X	X	X	X	X	X	X	X	X	X	X	X	
11	22	лист 2	с опорой 0,8×0,8 м	17	X	X	X	X	X	X	X	X	X	X	X	X	X	X	X	X	
12	22	лист 3	Сборочный чертеж	18	X	X	X	X	X	X	X	X	X	X	X	X	X	X	X	X	
13	22	лист 5		20	X	X	X	X	X	X	X	X	X	X	X	X	X	X	X	X	
14																					
15	11	137598.01.00.00 лист 1	Секция I	21	X	X	X	X	X	X	X	X	X	X	X	X	X	X	X	X	
16	11	лист 2		21	X	X	X	X	X	X	X	X	X	X	X	X	X	X	X	X	
17	22	137598.01.00.00 СБ лист 1	Секция I	22	X	X	X	X	X	X	X	X	X	X	X	X	X	X	X	X	
18	11	лист 2	Сборочный чертеж	21	X	X	X	X	X	X	X	X	X	X	X	X	X	X	X	X	
19	11	137598.01.00.01	Панель	21	X	X	X	X	X	X	X	X	X	X	X	X	X	X	X	X	
20	11	137598.01.00.02	Диагональ	23	X	X	X	X	X	X	X	X	X	X	X	X	X	X	X	X	
21	11	137598.01.00.03	Настил	23	X	X	X	X	X	X	X	X	X	X	X	X	X	X	X	X	
22	11	137598.01.00.08	Ось	23	X	X	X	X	X	X	X	X	X	X	X	X	X	X	X	X	
23	11	137598.01.00.09	Шайба	23	X	X	X	X	X	X	X	X	X	X	X	X	X	X	X	X	
24	11	137598.01.00.10	Консоль	24	X	X	X	X	X	X	X	X	X	X	X	X	X	X	X	X	
25	11	137598.01.00.11	Плита	24	X	X	X	X	X	X	X	X	X	X	X	X	X	X	X	X	
26	11	137598.01.00.12	Диагональ	24	X	X	X	X	X	X	X	X	X	X	X	X	X	X	X	X	
27	11	137598.01.00.13	Перила	24	X	X	X	X	X	X	X	X	X	X	X	X	X	X	X	X	
28																					
29																					
30	11	137598.02.00.00 лист 1	Секция II	25	X	X	X	X	X	X	X	X	X	X	X	X	X	X	X	X	
31	11	лист 2		25	X	X	X	X	X	X	X	X	X	X	X	X	X	X	X	X	
32	11	лист 3		25				X				X				X				X	
33	22	137598.02.00.00 СБ лист 1	Секция II	26	X	X	X	X	X	X	X	X	X	X	X	X	X	X	X	X	
34	12	лист 2	Сборочный чертеж	27	X	X	X	X	X	X	X	X	X	X	X	X	X	X	X	X	
35	11	лист 3		27	X	X	X	X	X	X	X	X	X	X	X	X	X	X	X	X	
36	11	137598.02.00.06	Раскос	25	X	X	X	X	X	X	X	X	X	X	X	X	X	X	X	X	
37	11	137598.02.00.07	Настил	27	X	X	X		X	X	X		X	X	X		X	X	X		
38																					
39																					
40	11	137598.03.00.00 лист 1	Секция III	28	X	X	X	X	X	X	X	X	X	X	X	X	X	X	X	X	
41	11	лист 2		28	X	X	X	X	X	X	X	X	X	X	X	X	X	X	X	X	
42	22	137598.03.00.00 СБ	Секция III																		
43			Сборочный чертеж	29	X	X	X	X	X	X	X	X	X	X	X	X	X	X	X	X	
44	11	137598.03.00.02	Ребро	28	X	X	X	X	X	X	X	X	X	X	X	X	X	X	X	X	
45	11	137598.03.00.03	Ребро	28	X	X	X	X	X	X	X	X	X	X	X	X	X	X	X	X	
46	11	137598.03.00.04	Ребро	30	X	X	X	X	X	X	X	X	X	X	X	X	X	X	X	X	
47	11	137598.03.00.05	Ребро	30	X	X	X	X	X	X	X	X	X	X	X	X	X	X	X	X	
48	11	137598.03.00.06	Панель	30	X	X	X	X	X	X	X	X	X	X	X	X	X	X	X	X	
49	11	137598.03.00.07	Щека	30	X	X	X	X	X	X	X	X	X	X	X	X	X	X	X	X	
50	11	137598.03.00.08	Ребро	31	X	X	X	X	X	X	X	X	X	X	X	X	X	X	X	X	
51	11	137598.03.00.09	Ребро	31	X	X	X	X	X	X	X	X	X	X	X	X	X	X	X	X	
52	11	137598.03.00.10	Скоба	31	X	X	X	X	X	X	X	X	X	X	X	X	X	X	X	X	
53	11	137598.03.00.11	Ложемент	31	X	X	X	X	X	X	X	X	X	X	X	X	X	X	X	X	
54																					
55																					
56	11	137598.04.00.00 лист 1	Секция IV	32									X	X	X	X					
57	11	лист 2		32									X	X	X	X					
58	22	137598.04.00.00 СБ	Секция IV																		
59			Сборочный чертеж	33									X	X	X	X					

Подбор чертежей фундаментов и анкерных плит производится по черт. № 137598.Ф=О.Н (стр 75)

Изм.	Лист	№ докум.	Подп.	Дата
Разраб.		Николаев		
Пров.		Ежов		
Н. контр.		Курылев		
Утв.		Волошин		

137598 ТБ

Серия 3.505-11

Створный знак III с опорой сечением 0,8 × 0,8 м.
Таблица подбора чертежей знаков по исполнениям

Лит.	Лист	Листов
	4	

МРФ РСФСР ГИПРОРЕЧТРАНС Отдел ПП

Инв. № подл. | Подп. и дата | Взам. инв. № | Инв. № дубл. | Подп. и дата

№ строки	Формат	Обозначение	Наименование	Стр. альбома	Исполнения 137598.00.00.00 — 18	19	20	21	22	23	24	25	26	27	28	29	30	31	32	33	Примечание
					Высота знака H, м: 24,5				27,0				29,5				32,0				
					Размеры щита h×b, м: 6×3	6×4	6×5	8×6	6×3	6×4	6×5	8×6	6×3	6×4	6×5	8×6	6×3	6×4	6×5	8×6	
1	11	137598.05.00.00 лист 1	Секция V	32	×	×	×	×									×	×	×	×	
2	11	лист 2		32	×	×	×	×									×	×	×	×	
3	22	137598.05.00.00 СБ	Секция V																		
4			Сборочный чертеж	34	×	×	×	×									×	×	×	×	
5	11	137598.06.00.00 лист 1	Секция VI	35					×	×	×	×	×	×	×	×	×	×	×	×	
6	11	лист 2		35					×	×	×	×	×	×	×	×	×	×	×	×	
7	22	137598.06.00.00 СБ лист 1	Секция VI	36					×	×	×	×	×	×	×	×	×	×	×	×	
8	12	лист 2	Сборочный чертеж	35					×	×	×	×	×	×	×	×	×	×	×	×	
9																					
10																					
11	11	137598.07.00.00 лист 1	Секция VII	37									×	×	×	×	×	×	×	×	
12	11	лист 2		37									×	×	×	×	×	×	×	×	
13	22	137598.07.00.00 СБ лист 1	Секция VII	38									×	×	×	×	×	×	×	×	
14	12	лист 2	Сборочный чертеж	37									×	×	×	×	×	×	×	×	
15	11	лист 3		39									×	×	×	×	×	×	×	×	
16	11	137598.07.00.01	Ухо	39									×	×	×	×	×	×	×	×	
17	11	137598.07.00.02	Ухо	39									×	×	×	×	×	×	×	×	
18	11	137598.07.00.03	Ребро	39									×	×	×	×	×	×	×	×	
19																					
20																					
21	11	137598.08.00.00	Подпятник	40	×	×	×	×	×	×	×	×	×	×	×	×	×	×	×	×	
22	12	137598.08.00.00 СБ	Подпятник																		
23			Сборочный чертеж	40	×	×	×	×	×	×	×	×	×	×	×	×	×	×	×	×	
24	11	137598.08.00.01	Ложемент	40	×	×	×	×	×	×	×	×	×	×	×	×	×	×	×	×	
25	11	137598.08.00.02	Опора	41	×	×	×	×	×	×	×	×	×	×	×	×	×	×	×	×	
26	11	137598.08.00.03	Подкос	41	×	×	×	×	×	×	×	×	×	×	×	×	×	×	×	×	
27	11	137598.08.00.04	Планка	41	×	×	×	×	×	×	×	×	×	×	×	×	×	×	×	×	
28	11	137598.08.00.05	Ребро	41	×	×	×	×	×	×	×	×	×	×	×	×	×	×	×	×	
29																					
30																					
31	11	137598.09.00.00	Крестовина	42	×	×	×	×	×	×	×	×	×	×	×	×	×	×	×	×	
32	12	137598.09.00.00 СБ	Крестовина																		
33			Сборочный чертеж	42	×	×	×	×	×	×	×	×	×	×	×	×	×	×	×	×	
34	11	137598.09.00.01	Скоба	42	×	×	×	×	×	×	×	×	×	×	×	×	×	×	×	×	
35	11	137598.10.00.00 лист 1	Площадка	43	×				×				×				×				
36	11	лист 2		43	×				×				×				×				
37																					
38																					
39	12	137598.10.00.00 СБ лист 1	Площадка	43	×				×				×				×				
40	12	лист 2	Сборочный чертеж	44	×				×				×				×				
41	12	лист 3		44	×				×				×				×				
42	11	137598.10.00.01	Кронштейн	45	×	×	×	×	×	×	×	×	×	×	×	×	×	×	×	×	
43	11	137598.10.00.07	Ребро	45	×	×	×	×	×	×	×	×	×	×	×	×	×	×	×	×	
44	11	137598.10.00.08	Ухо	45	×	×	×	×	×	×	×	×	×	×	×	×	×	×	×	×	
45	11	137598.10.00.09	Косынка	45	×	×	×	×	×	×	×	×	×	×	×	×	×	×	×	×	
46																					
47																					
48	11	137598.11.00.00 лист 1	Площадка	46		×				×				×				×			
49	11	лист 2		46		×				×				×				×			
50	12	137598.11.00.00 СБ лист 1	Площадка	46		×				×				×				×			
51	12	лист 2	Сборочный чертеж	47		×				×				×				×			
52																					
53																					
54	11	137598.12.00.00 лист 1	Площадка	48			×				×				×				×		
55	11	лист 2		48			×				×				×				×		
56	11	лист 3		48			×				×				×				×		
57	22	137598.12.00.00 СБ лист 1	Площадка	49			×				×				×				×		
58	12	лист 2	Сборочный чертеж	50			×				×				×				×		
59	11	137598.12.00.03	Подкос	48			×	×			×	×			×	×			×	×	

Инв. № подл. | Подп. и дата | Взам. инв. № | Инв. № дубл. | Подп. и дата

| | | | | | | | | | | | | | | | | | | |

№ строки	Формат	Обозначение	Наименование	Стр. альбома	Исполнения 137598.00.00.00 — 18	19	20	21	22	23	24	25	26	27	28	29	30	31	32	33	Примечание
					Высота знака H, м			24,5			27,0			29,5			32,0				
					Размеры щита h×b, м																
					6×3	6×4	6×5	8×6	6×3	6×4	6×5	8×6	6×3	6×4	6×5	8×6	6×3	6×4	6×5	8×6	
1	11	137598.13.00.00 лист 1	Площадка	50				X				X				X				X	
2	11	лист 2		50				X				X				X				X	
3	22	137598.13.00.00 СБ лист 1	Площадка	51				X				X				X				X	
4	22	лист 2	Сборочный чертеж	52				X				X				X				X	
5	22	лист 3		53				X				X				X				X	
6	11	137598.14.00.00 лист 1	Перила	54		X	X	X		X	X	X		X	X	X		X	X	X	
7	11	лист 2		54			X	X			X	X			X	X			X	X	
8	12	137598.14.00.00 СБ лист 1	Перила	54		X	X	X		X	X	X		X	X	X		X	X	X	
9	12	лист 2	Сборочный чертеж	55			X	X			X	X			X	X			X	X	
10	11	137598.15.00.00 лист 1	Секция щита	56	X	X	X		X	X	X		X	X	X		X	X	X		
11	11	лист 2		56	X	X	X		X	X	X		X	X	X		X	X	X		
12	22	137598.15.00.00 СБ	Секция щита																		
13			Сборочный чертеж	57	X	X	X		X	X	X		X	X	X		X	X	X		
14	12	137598.15.00.01	Панель	56	X	X	X		X	X	X		X	X	X		X	X	X		
15	11	137598.15.01.00	Связь	58	X	X	X		X	X	X		X	X	X		X	X	X		
16	12	137598.15.01.00 СБ	Связь. Сборочный чертеж	58	X	X	X		X	X	X		X	X	X		X	X	X		
17	11	137598.16.00.00 лист 1	Секция щита	58				X				X				X				X	
18	11	лист 2		59				X				X				X				X	
19	22	137598.16.00.00 СБ лист 1	Секция щита	60				X				X				X				X	
20	11	лист 2	Сборочный чертеж	59				X				X				X				X	
21																					
22																					
23	11	137598.16.00.01	Панель	59				X				X				X				X	
24	11	137598.16.01.00	Связь	59				X				X				X				X	
25	22	137598.16.01.00 СБ	Связь. Сборочный чертеж	61				X				X				X				X	
26	11	137598.17.00.00 лист 1	Оттяжка	55	X	X	X	X	X	X	X	X	X	X	X	X	X	X	X	X	
27	11	лист 2		55	X	X	X	X	X	X	X	X	X	X	X	X	X	X	X	X	
28	22	137598.17.00.00 СБ	Оттяжка																		
29			Сборочный чертеж	62	X	X	X	X	X	X	X	X	X	X	X	X	X	X	X	X	
30	11	137598.17.01.00	Муфта	63	X	X	X	X	X	X	X	X	X	X	X	X	X	X	X	X	
31	12	137598.17.01.00 СБ	Муфта. Сборочный чертеж	63	X	X	X	X	X	X	X	X	X	X	X	X	X	X	X	X	
32	11	137598.17.01.01	Гайка	63	X	X	X	X	X	X	X	X	X	X	X	X	X	X	X	X	
33	11	137598.17.02.00	Вилка	64	X	X	X	X	X	X	X	X	X	X	X	X	X	X	X	X	
34	11	137598.17.02.01	Скоба	64	X	X	X	X	X	X	X	X	X	X	X	X	X	X	X	X	
35	11	137598.17.02.02	Шпилька	64	X	X	X	X	X	X	X	X	X	X	X	X	X	X	X	X	
36	11	137598.18.00.00	Оттяжка	64									X	X	X	X	X	X	X	X	
37	22	137598.18.00.00 СБ	Оттяжка																		
38			Сборочный чертеж	65									X	X	X	X	X	X	X	X	
39	11	137598.19.00.00 лист 1	Тяга анкерная	66	X	X	X	X	X	X	X	X	X	X	X	X	X	X	X	X	
40	11	лист 2		66									X	X	X	X	X	X	X	X	
41	12	137598.19.00.00 СБ лист 1	Тяга анкерная	66	X	X	X	X	X	X	X	X	X	X	X	X	X	X	X	X	
42	12	лист 2	Сборочный чертеж	67									X	X	X	X	X	X	X	X	
43	11	137598.19.00.01	Серьга	67									X	X	X	X	X	X	X	X	
44	11	137598.19.01.00	Траверса	67	X	X	X	X	X	X	X	X	X	X	X	X	X	X	X	X	
45	12	137598.19.01.00 СБ	Траверса																		
46			Сборочный чертеж	67	X	X	X	X	X	X	X	X	X	X	X	X	X	X	X	X	
47	11	137598.19.01.01	Ребро	68	X	X	X	X	X	X	X	X	X	X	X	X	X	X	X	X	
48	11	137598.19.01.02	Полоса	68	X	X	X	X	X	X	X	X	X	X	X	X	X	X	X	X	
49	11	137598.19.01.03	Шайба	69	X	X	X	X	X	X	X	X	X	X	X	X	X	X	X	X	
50	11	137598.19.02.00	Тяга	69	X	X	X	X	X	X	X	X	X	X	X	X	X	X	X	X	
51	12	137598.19.02.00 СБ	Тяга. Сборочный чертеж	69	X	X	X	X	X	X	X	X	X	X	X	X	X	X	X	X	
52	11	137598.19.02.01	Серьга	70	X	X	X	X	X	X	X	X	X	X	X	X	X	X	X	X	
53	11	137598.19.02.04	Серьга	70									X	X	X	X	X	X	X	X	
54	11	137598.19.03.00	Тяга	70									X	X	X	X	X	X	X	X	
55	11	137598.19.03.01	Серьга	70									X	X	X	X	X	X	X	X	
56	22	137598.ДВМ лист 3	Ведомость заказа	73	X	X	X	X	X	X	X	X	X	X	X	X	X	X	X	X	
57	22	лист 4	материалов	74	X	X	X	X	X	X	X	X	X	X	X	X	X	X	X	X	
58																					
59																					

Инв. № подл. | Подп. и дата | Взам. инв. № | Инв. № дубл. | Подп. и дата

Изм.	Лист	№ докум.	Подп.	Дата	
Разраб.		Николаев		15.71	
Пров.		Ежов		15.71	
Н. контр.		Курылев		15.71	
Утв.		Волошин		11.71	

137598 ТБ

Серия 3.505-11

Створный знак III с опорой сечением 0,8×0,8 м.

Таблица подбора чертежей знаков по исполнениям

Лит.	Лист	Листов
	6	

МРФ РСФСР ГИПРОРЕЧТРАНС Отдел ПП

Шифр 974-Л-4	Изм.	Лист	№	Обозначение	Наименование	Кол на исполн. 137598.00.00.00 —																		Примечание 10
						—	01	02	03	04	05	06	07	08	09	10	11	12	13	14	15	16	17	
					Документация																			
	22			137598.00.00.00 СБ рис. 1		X	X																	
				рис. 2				X	X															
				рис. 3						X	X													
				рис. 4								X	X	X	X									
				рис. 5												X	X	X	X					
				рис. 6																X	X	X	X	
				рис. 7																				
				рис. 8																				
				рис. 9																				
				рис. 10																				
					Сборочные единицы																			
	11		1	137598.01.00.00	Секция I	1	1	1	1	1	1	1	1	1	1	1	1	1	1	1	1	1	1	
	11		2	137598.02.00.00	Секция II	1		1		1		1	1	1		1	1	1		1	1	1		
				-01			1		1		1				1				1				1	
	11		3	137598.03.00.00	Секция III	1	1	1	1	1	1	1	1	1	1	1	1	1	1	1	1	1	1	
	11		4	137598.04.00.00	Секция IV			1	1			1	1	1	1					1	1	1	1	
	11		5	137598.05.00.00	Секция V					1	1	1	1	1	1	2	2	2	2	2	2	2	2	
	11		6	137598.06.00.00	Секция VI																			
	11		7	137598.07.00.00	Секция VII																			
	11		8	137598.08.00.00	Подпятник	1	1	1	1	1	1	1	1	1	1	1	1	1	1	1	1	1	1	
	11		9	137598.09.00.00	Крестовина	1	1	1	1	1	1	1	1	1	1	1	1	1	1	1	1	1	1	
	11		10	137598.10.00.00	Площадка							1				1				1				
				137598.11.00.00	Площадка								1				1				1			
				137598.12.00.00	Площадка	1		1		1				1				1				1		
				137598.13.00.00	Площадка		1		1		1				1				1				1	
	11		11	137598.10.00.00 - 01	Площадка							1				1				1				
				137598.11.00.00 - 01	Площадка								1				1				1			
				137598.12.00.00 - 01	Площадка	1		1		1				1				1				1		
				137598.13.00.00 - 01	Площадка		1		1		1				1				1				1	
	11		12	137598.10.00.00 - 02	Площадка							1				1				1				
				137598.11.00.00 - 02	Площадка								1				1				1			
				137598.12.00.00 - 02	Площадка	1		1		1				1				1				1		
				137598.13.00.00 - 02	Площадка		1		1		1				1				1				1	
	11		13	137598.10.00.00 - 03	Площадка							1				1				1				
				137598.11.00.00 - 03	Площадка								1				1				1			
				137598.12.00.00 - 03	Площадка	1		1		1				1				1				1		
				137598.13.00.00 - 03	Площадка		1		1		1				1				1				1	
	11		14	137598.10.00.00 - 04	Площадка							1				1				1				
				137598.11.00.00 - 04	Площадка								1				1				1			
				137598.12.00.00 - 04	Площадка	1		1		1				1				1				1		
				137598.13.00.00 - 04	Площадка		2		2		2				2				2				2	
	11		15	137598.10.00.00 - 05	Площадка							1				1				1				
				137598.11.00.00 - 05	Площадка								1				1				1			
				137598.12.00.00 - 05	Площадка	1		1		1				1				1				1		
				137598.13.00.00 - 05	Площадка		2		2		2				2				2				2	
	11		16	137598.14.00.00	Перила								3				3				3			
				-02	Перила	3		3		3				3				3				3		
				-04	Перила		4		4		4				4				4				4	

Исполнения 18-33 - см. листы 4-6

Изм.	Лист	№ докум.	Подп.	Дата
Разраб.		Ежов		
Пров.		Николаев		
Н.контр.		Кирилев		
Утв.		Волошин		

137598.00.00.00

Серия 3.505-11

Створный знак III с опорой сечением 0,8 × 0,8 м

Лит	Лист	Листов
	1	6

ГИПРОРЕЧТРАНС Отдел ПП

Инв. № подл. | Подп. и дата | Взам. инв. № | Инв. № дубл. | Подп. и дата

формат 22

Шифр 974-Л-4

Формат	Зона	Поз.	Обозначение	Наименование	Кол. на исполн. 137598.00.00.00 —																				Примечание
					—	01	02	03	04	05	06	07	08	09	10	11	12	13	14	15	16	17			
11		17	137598.14.00.00 – 01	Перила								3				3				3					
			– 03	Перила	3		3		3				3				3				3				
			– 05	Перила		4		4		4				4				4				4			
11		18	137598.15.00.00	Секция щита							см прим				см прим				см прим						2 шт допуск. замена на поз. 19
			-02	Секция щита								см прим				см прим				см прим					2 шт. допуск. замена на поз. 19
			-04	Секция щита	см прим		см прим		см прим				см прим				см прим				см прим				2 шт. допуск. замена на поз. 19
			137598.16.00.00	Секция щита		см прим		см прим		см прим				см прим				см прим				см прим			2 шт. допуск. замена на поз. 19
11		19	137598.15.00.00 – 01	Секция щита							см прим				см прим				см прим						2 шт. применяется в замен поз. 18
			-03	Секция щита								см прим				см прим				см прим					2 шт. применяется взамен поз. 18
			-05	Секция щита	см прим		см прим		см прим				см прим				см прим				см прим				2 шт. применяется взамен поз. 18
			137598.16.00.00-01	Секция щита		см прим		см прим		см прим				см прим				см прим				см прим			2 шт. применяется взамен поз. 18
11		20	137598.17.00.00	Оттяжка	4	4																			
			-01	Оттяжка			4	4																	
			-02	Оттяжка					4	4															
			-03	Оттяжка							4	4	4	4											
			-04	Оттяжка											4	4	4	4							
			-05	Оттяжка															4	4	4	4			
			-06	Оттяжка																					
			-07	Оттяжка																					
			-08	Оттяжка																					
			-09	Оттяжка																					
11		21	137598.18.00.00	Оттяжка																					
			-01	Оттяжка																					
11		22	137598.19.00.00	Тяга анкерная	4	4	4	4	4	4	4	4	4	4	4	4	4	4	4	4	4	4			
			-01	Тяга анкерная																					
11		23	137599.00.00.00-01 *)	Шкаф	1	1	1	1	1	1	1	1	1	1	1	1	1	1	1	1	1	1			см. альбом I; шифр 974-Л-1
11		24	137600.00.00.00 *)	Рычаг	1	1	1	1	1	1	1	1	1	1	1	1	1	1	1	1	1	1			см. альбом I; шифр 974-Л-1
				Детали																					
54		25	137598.00.00.01	Молниеотвод																					
				Круг 16 ГОСТ 2590-71																					
				ВСт.3сп2 ГОСТ 535-58																					
				ℓ=650											1	1	1	1	1	1	1	1			1 кг
54		26	137598.00.00.02	Удлинитель																					
				Угол. равнобокий																					
				63×63×6 ГОСТ 8509-72																					
				ВСт.3сп2 ГОСТ 535-58																					
				ℓ=3175											1	1	1	1	1	1	1	1			18.3 кг
54		27	137598.00.00.03	Перила																					
				Угол. равнобокий																					
				32×32×4 ГОСТ 8509-72																					
				ВСт.3 кп ГОСТ 535-58																					
				ℓ=560							6				6				6						1.07 кг
54		28	137598.00.00.04	Перила																					
				Угол. равнобокий																					
				32×32×4 ГОСТ 8509-72																					
				ВСт.3кп ГОСТ 535-58																					
				ℓ=800	6	8	6	8	6	8	6	6	6	8	6	6	6	8	6	6	6	8			1.53 кг
54		29	137598.00.00.05	Связь																					
				Круг.10 ГОСТ 2590-71																					
				ВСт.3 кп ГОСТ 535-58																					
				ℓ=560							12				12				12						0.35 кг
54		30	137598.00.00.06	Связь																					
				Круг.10 ГОСТ 2590-71																					
				ВСт.3 кп ГОСТ 535-58																					
				ℓ=800	12	16	12	16	12	16	12	12	12	16	12	12	12	16	12	12	12	16			0,5 кг

Инв. № подл. | Подп. и дата | Взам. инв. № | Инв. № дубл. | Подп. и дата

Изм.	Лист	№ докум.	Подп.	Дата
Разраб.		Ежов		
Пров.		Николаев		
Н. контр.		Курылев		
Утв.		Волошин		

137598.00.00.00

Серия 3.505-11

Створный знак III с опорой сечением 0,8×0,8 м

Лит	Лист	Листов
	2	

МРФ РСФСР ГИПРОРЕЧТРАНС отдел ПП

Формат 22

Шифр 974-А-4	Формат	Зона	Поз.	Обозначение	Наименование	Кол. на исполн. 137598.00.00.00 —																			Примечание
						—	01	02	03	04	05	06	07	08	09	10	11	12	13	14	15	16	17		
	64		31	137598.00.00.07	Связь																				
					Угол. равнобокий																				
					32×32×4 ГОСТ 8509-72																				
					ВСт.3кп ГОСТ 535-58																				
					ℓ=5605	4		4		4		4	4	4		4	4	4		4	4	4			10,7 кг
				-01	Связь																				
					Угол. равнобокий																				
					32×32×4 ГОСТ 8509-72																				
					ВСт.3кп ГОСТ 535-58																				
					ℓ=8005		4		4		4				4				4				4		15,3 кг
	64		32	137598.00.00.08	Подкос																				
					Круг 10 ГОСТ 2590-71																				
					ВСт.3кп ГОСТ 535-58																				
					ℓ=730	2	2	2	2	2	2		2	2	2		2	2	2		2	2	2		0,45 кг
			33	137598.00.00.09	Настил площадки																				
					Доска сосновая 25×180																				
					ГОСТ 8486-66; ℓ=650							24				24				24					1,8 кг
				-01	Настил площадки																				
					Доска сосновая 25×180																				
					ГОСТ 8486-66; ℓ=1070								24				24				24				2,9 кг
				-02	Настил площадки																				
					Доска сосновая 25×180																				
					ГОСТ 8486-66 ℓ=1570	24		24		24				24				24				24			4,3 кг
				-03	Настил площадки																				
					Доска сосновая 25×180																				
					ГОСТ 8486-66; ℓ=2070		32		32		32				32				32				32		5,6 кг
			34	137598.00.00.10	Накладка																				
					Лист 6 ГОСТ 5681-57																				
					ВСт.3сп2 ГОСТ 14637-69	12	16	12	16	12	16	12	12	12	16	12	12	12	16	12	12	12	16		0,55 кг
			35	137598.00.00.11	Накладка																				
					Лист 6 ГОСТ 5681-57																				
					ВСт.3сп2 ГОСТ 14637-69	2	2	2	2	2	2	2	2	2	2	2	2	2	2	2	2	2	2		0,98 кг
			36	137598.00.00.12	Накладка																				
					Лист 6 ГОСТ 5681-57																				
					ВСт.3сп2 ГОСТ 14637-69	2	2	2	2	2	2	2	2	2	2	2	2	2	2	2	2	2	2		1,25 кг
					Стандартные изделия																				
			37		Болт М 6×40.36																				
					ГОСТ 7798-70	48	64	48	64	48	64	48	48	48	64	48	48	48	64	48	48	48	64		
			38		Болт М 12×25.36																				
					ГОСТ 7798-70	12	16	12	16	12	16	12	12	12	16	12	12	12	16	12	12	12	16		
			39		Болт М 16×40.36																				
					ГОСТ 7798-70	16	16	24	24	24	24	32	32	32	32	32	32	32	32	40	40	40	40		
			40		Винт М 12×40.36																				
					ГОСТ 17475-72	2	2	2	2	2	2	2	2	2	2	2	2	2	2	2	2	2	2		
			41		Гайка М 6.4																				
					ГОСТ 5915-70	48	64	48	64	48	64	48	48	48	64	48	48	48	64	48	48	48	64		
			42		Гайка М 12.4																				
					ГОСТ 5915-70	14	18	14	18	14	18	14	14	14	18	14	14	14	18	14	14	14	18		
			43		Гайка М 16.4																				
					ГОСТ 5915-70	16	16	24	24	24	24	32	32	32	32	32	32	32	32	40	40	40	40		
			44		Гайка М 30.4																				
					ГОСТ 5915-70	12	12	12	12	12	12	12	12	12	12	12	12	12	12	12	12	12	12		
			45		Шайба 6.02																				
					ГОСТ 6958-68	96	128	96	128	96	128	96	96	96	128	96	96	96	128	96	96	96	128		
			46		Шайба 12.02																				
					ГОСТ 11371-68	14	18	14	18	14	18	14	14	14	18	14	14	14	18	14	14	14	18		
			47		Шайба 30.02																				
					ГОСТ 11371-68	12	12	12	12	12	12	12	12	12	12	12	12	12	12	12	12	12	12		

Инв. № подл. | Подп. и дата | Взам. инв. № | Инв. № дубл. | Подп. и дата

Изм.	Лист	№ докум.	Подп.	Дата
Разраб.		Ежов		
Пров.		Николаев		
Н. контр.		Курылев		
Утв.		Волошин		

137598.00.00.00

Серия 3.505-11

Створный знак III с опорой сечением 0,8×0,8 м

Лит	Лист	Листов
	3	

ГИПРОРЕЧТРАНС отдел ПП

формат 22

Шифр 3.74-8-4

Формат	Зона	Поз.	Обозначение	Наименование	Кол. на испол. 137598.00.00.00 — 18	19	20	21	22	23	24	25	26	27	28	29	30	31	32	33	Примечание
				Документация																	
22			137598.00.00.00 СБ рис 1																		
			рис 2																		
			рис 3																		
			рис 4																		
			рис 5																		
			рис 6																		
			рис 7		X	X	X	X													
			рис 8						X	X	X	X									
			рис 9										X	X	X	X					
			рис 10														X	X	X	X	
				Сборочные единицы																	
11		1	137598.01.00.00	Секция I	1	1	1	1	1	1	1	1	1	1	1	1	1	1	1	1	
11		2	137598.02.00.00	Секция II	1	1	1		1	1	1		1	1	1		1	1	1		
			-01					1				1				1				1	
11		3	137598.03.00.00	Секция III	1	1	1	1	1	1	1	1	1	1	1	1	1	1	1	1	
11		4	137598.04.00.00	Секция IV									1	1	1	1					
11		5	137598.05.00.00	Секция V	3	3	3	3									1	1	1	1	
11		6	137598.06.00.00	Секция VI					2	2	2	2	1	1	1	1	1	1	1	1	
11		7	137598.07.00.00	Секция VII									1	1	1	1	1	1	1	1	
11		8	137598.08.00.00	Подпятник	1	1	1	1	1	1	1	1	1	1	1	1	1	1	1	1	
11		9	137598.09.00.00	Крестовина	1	1	1	1	1	1	1	1	1	1	1	1	1	1	1	1	
11		10	137598.10.00.00	Площадка	1				1				1				1				
			137598.11.00.00	Площадка		1				1				1				1			
			137598.12.00.00	Площадка			1				1				1				1		
			137598.13.00.00	Площадка				1				1				1				1	
11		11	137598.10.00.00 -01	Площадка	1				1				1				1				
			137598.11.00.00-01	Площадка		1				1				1				1			
			137598.12.00.00-01	Площадка			1				1				1				1		
			137598.13.00.00-01	Площадка				1				1				1				1	
11		12	137598.10.00.00-02	Площадка	1				1				1				1				
			137598.11.00.00-02	Площадка		1				1				1				1			
			137598.12.00.00-02	Площадка			1				1				1				1		
			137598.13.00.00-02	Площадка				1				1				1					
11		13	137598.10.00.00-03	Площадка	1				1				1				1				
			137598.11.00.00-03	Площадка		1				1				1				1			
			137598.12.00.00-03	Площадка			1				1				1				1		
			137598.13.00.00-03	Площадка				1				1				1				1	
11		14	137598.10.00.00-04	Площадка	1				1				1				1				
			137598.11.00.00-04	Площадка		1				1				1				1			
			137598.12.00.00-04	Площадка			1				1				1				1		
			137598.13.00.00-04	Площадка				2				2				2				2	
11		15	137598.10.00.00-05	Площадка	1				1				1				1				
			137598.11.00.00-05	Площадка		1				1				1				1			
			137598.12.00.00-05	Площадка			1				1				1				1		
			137598.13.00.00-05	Площадка				2				2				2				2	
11		16	137598.14.00.00	Перила		3				3				3				3			
			-02	Перила			3				3				3				3		
			-04	Перила				4				4				4				4	

Инв. № подл. | Подп. и дата | Взам. инв. № | Инв. № дубл. | Подп. и дата

Изм.	Лист	№ докум.	Подп.	Дата	137598.00.00.00 Серия 3.505.11
Разраб.		Елисов			Створный знак III с опорой сечением 0,8×0,8 м
Пров.		Николаев			Лит. Лист 4 Листов
Н. контр.		Курьяев			ГИПРОСЕЧТРАНС отдел ПП
Утв.		Барошин			

Формат А2

Шифр 974-А-4	Формат	Зона	Поз.	Обозначение	Наименование	Кол. на исполн. 137598.00.00.00 — 18	19	20	21	22	23	24	25	26	27	28	29	30	31	32	33	Примечание
	11		17	137598.14.00.00 -01	Перила		3				3				3				3			
				-03	Перила			3				3				3				3		
				-05	Перила				4				4				4				4	
	11		18	137598.15.00.00	Секция щита	см прим				см прим				см прим				см прим				2 шт допуск. замена на поз. 19
				-02	Секция щита		см прим				см прим				см прим				см прим			2 шт допуск. замена на поз. 19
				-04	Секция щита			см прим				см прим				см прим				см прим		2 шт допуск. замена на поз. 19
				137598.16.00.00	Секция щита				см прим				см прим				см прим				см прим	2 шт допуск. замена на поз. 19
	11		19	137598.15.00.00 -01	Секция щита	см прим				см прим				см прим				см прим				2 шт применяется взамен поз. 18
				03	Секция щита		см прим				см прим				см прим				см прим			2 шт применяется взамен поз. 18
				05	Секция щита			см прим				см прим				см прим				см прим		2 шт применяется взамен поз. 18
				137598.16.00.00 -01	Секция щита				см прим				см прим				см прим				см прим	2 шт применяется взамен поз. 18
	11		20	137598.17.00.00																		
				-01	Оттяжка																	
				-02	Оттяжка																	
				-03	Оттяжка																	
				-04	Оттяжка																	
				-05	Оттяжка																	
				-06	Оттяжка	4	4	4	4													
				-07	Оттяжка					4	4	4	4									
				-08	Оттяжка									4	4	4	4					
				-09	Оттяжка													4	4	4	4	
	11		21	137598.18.00.00	Оттяжка									4	4	4	4					
				-01	Оттяжка													4	4	4	4	
	11		22	137598.19.00.00	Тяга анкерная	4	4	4	4	4	4	4	4									
				-01	Тяга анкерная									4	4	4	4	4	4	4	4	
			23	137599.00.00.00-01 *)	Шкаф	1	1	1	1	1	1	1	1	1	1	1	1	1	1	1	1	ок. ошибок I; Шифр 974-А-1
			24	137600.00.00.00 *)	Рычаг	1	1	1	1	1	1	1	1	1	1	1	1	1	1	1	1	ок. ошибок I; Шифр 974-А-1
					Детали																	
	64		25	137598.00.00.01	Молниеотвод																	
					Круг 16 ГОСТ 2590-71																	
					В Ст.3 сп 2 ГОСТ 535-58																	
					ℓ=650	1	1	1	1	1	1	1	1	1	1	1	1	1	1	1	1	1 кг
	64		26	137598.00.00.02	Удлинитель																	
					Угол. равнобокий																	
					63×63×6 ГОСТ 8509-72																	
					В Ст.3 сп 2 ГОСТ 535-58																	
					ℓ=3175	1	1	1	1	1	1	1	1	1	1	1	1	1	1	1	1	18,3 кг
	64		27	137598.00.00.03	Перила																	
					Угол. равнобокий																	
					32×32×4 ГОСТ 8509-72																	
					В Ст.3 кп ГОСТ 535-58																	
					ℓ=560	6				6				6				6				1,07 кг
	64		28	137598.00.00.04	Перила																	
					Угол. равнобокий																	
					32×32×4 ГОСТ 8509-72																	
					В Ст.3 кп ГОСТ 535-58																	
					ℓ=800	6	6	6	8	6	6	6	8	6	6	6	8	6	6	6	8	1,53 кг
	64		29	137598.00.00.05	Связь																	
					Круг 10 ГОСТ 2590-71																	
					В Ст.3 кп ГОСТ 535-58																	
					ℓ=560	12				12				12				12				0,35 кг
	64		30	137598.00.00.06	Связь																	
					Круг 10 ГОСТ 2590-71																	
					В Ст.3 кп ГОСТ 535-58																	
					ℓ=800	12	12	12	16	12	12	12	16	12	12	12	16	12	12	12	16	0,5 кг

Инв. № подл. | Подп. и дата | Взам. инв. № | Инв. № дубл. | Подп. и дата

Изм.	Лист	№ докум.	Подп.	Дата
Разраб.		Е.Ж.Р.		
Пров.		Николаев		
Н. контр.		Курылев		
Утв.		Волошин		

137598.00.00.00

Серия 3.505-11

Створный знак III с опорой сечением 0,8×0,8 м

Лит.	Лист	Листов
	5	

ТРФ РСФСР ГИПРОРЕЧТРАНС отдел ПП

формат 22

Шифр 3.505-11

Формат	Зона	Поз.	Обозначение	Наименование	Кол. на испол. 137598.00.00.00 — 18	19	20	21	22	23	24	25	26	27	28	29	30	31	32	33	Примечание
																					15
64		31	137598.00.00.07	Связь																	
				Угол. равнобокий																	
				32×32×4 ГОСТ 8509-72																	
				ВСт.3кп ГОСТ 535-58																	
				ℓ=5605	4	4	4		4	4	4		4	4	4		4	4	4		
			-01	Связь																	10,7 кг
				Угол. равнобокий																	
				32×32×4 ГОСТ 8509-72																	
				ВСт.3кп ГОСТ 535-58																	
				ℓ=8005				4				4				4				4	
																					15,3 кг
64		32	137598.00.00.08	Подкос																	
				Круг 10 ГОСТ 2590-71																	
				ВСт.3кп ГОСТ 535-58																	
				ℓ=730		2	2	2		2	2	2		2	2	2		2	2	2	
																					0,45 кг
		33	137598.00.00.09	Настил площадки																	
				Доска сосновая 25×180																	
				ГОСТ 8486-66 ℓ=650	24				24				24				24				
			-01	Настил площадки																	1,8 кг
				Доска сосновая 25×180																	
				ГОСТ 8486-66 ℓ=1070		24				24			24				24				
			-02	Настил площадки																	2,9 кг
				Доска сосновая 25×180																	
				ГОСТ 8486-66 ℓ=1570			24				24				24				24		
			-03	Настил площадки																	4,3 кг
				Доска сосновая 25×180																	
				ГОСТ 8486-66 ℓ=2070				32				32				32				32	
																					5,6 кг
		34	137598.00.00.10	Накладка																	
				Лист 6 ГОСТ 5681-57																	
				ВСт.3сп2 ГОСТ 14637-69	12	12	12	16	12	12	12	16	12	12	12	16	12	12	12	16	
																					0,55 кг
		35	137598.00.00.11	Накладка																	
				Лист 6 ГОСТ 5681-57																	
				ВСт.3сп2 ГОСТ 14637-69	2	2	2	2	2	2	2	2	2	2	2	2	2	2	2	2	
																					6,38 кг
		36	137598.00.00.12	Накладка																	
				Лист 6 ГОСТ 5681-57																	
				ВСт.3сп2 ГОСТ 14637-69	2	2	2	2	2	2	2	2	2	2	2	2	2	2	2	2	
																					1,25 кг
				Стандартные изделия																	
		37		Болт М6×40.36																	
				ГОСТ 7798-70	48	48	48	64	48	48	48	64	48	48	48	64	48	48	48	64	
		38		Болт М12×25.36																	
				ГОСТ 7798-70	12	12	12	16	12	12	12	16	12	12	12	16	12	12	12	16	
		39		Болт М16×40.36																	
				ГОСТ 7798-70	40	40	40	40	32	32	32	32	40	40	40	40	40	40	40	40	
		40		Винт М12×40.36																	
				ГОСТ 17475-72	2	2	2	2	2	2	2	2	2	2	2	2	2	2	2	2	
		41		Гайка М6.4																	
				ГОСТ 5915-70	48	48	48	64	48	48	48	64	48	48	48	64	48	48	48	64	
		42		Гайка М12.4																	
				ГОСТ 5915-70	14	14	14	18	14	14	14	18	14	14	14	18	14	14	14	18	
		43		Гайка М16.4																	
				ГОСТ 5915-70	40	40	40	40	32	32	32	32	40	40	40	40	40	40	40	40	
		44		Гайка М30.4																	
				ГОСТ 5915-70	12	12	12	12	12	12	12	12	12	12	12	12	12	12	12	12	
		45		Шайба 6.02																	
				ГОСТ 6958-68	96	96	96	128	96	96	96	128	96	96	96	128	96	96	96	128	
		46		Шайба 12.02																	
				ГОСТ 11371-68	14	14	14	18	14	14	14	18	14	14	14	18	14	14	14	18	
		47		Шайба 30.02																	
				ГОСТ 11371-68	12	12	12	12	12	12	12	12	12	12	12	12	12	12	12	12	

Инв.№ подл. | Подп. и дата | Взам. инв.№

Изм.	Лист	№докум.	Подп.	Дата
Разраб.		Ежов		
Пров.		Николаев		
Н.контр.		Куликов		
Утв.		Волошин		

137598.00.00.00 Серия 3.505-11

Створный знак III с опорой сечением 0.8×0.8 м

Лит. | Лист 6 | Листов

ГИПРОРЕЧТРАНС Отдел ПО

Формат А2

Рис. 1

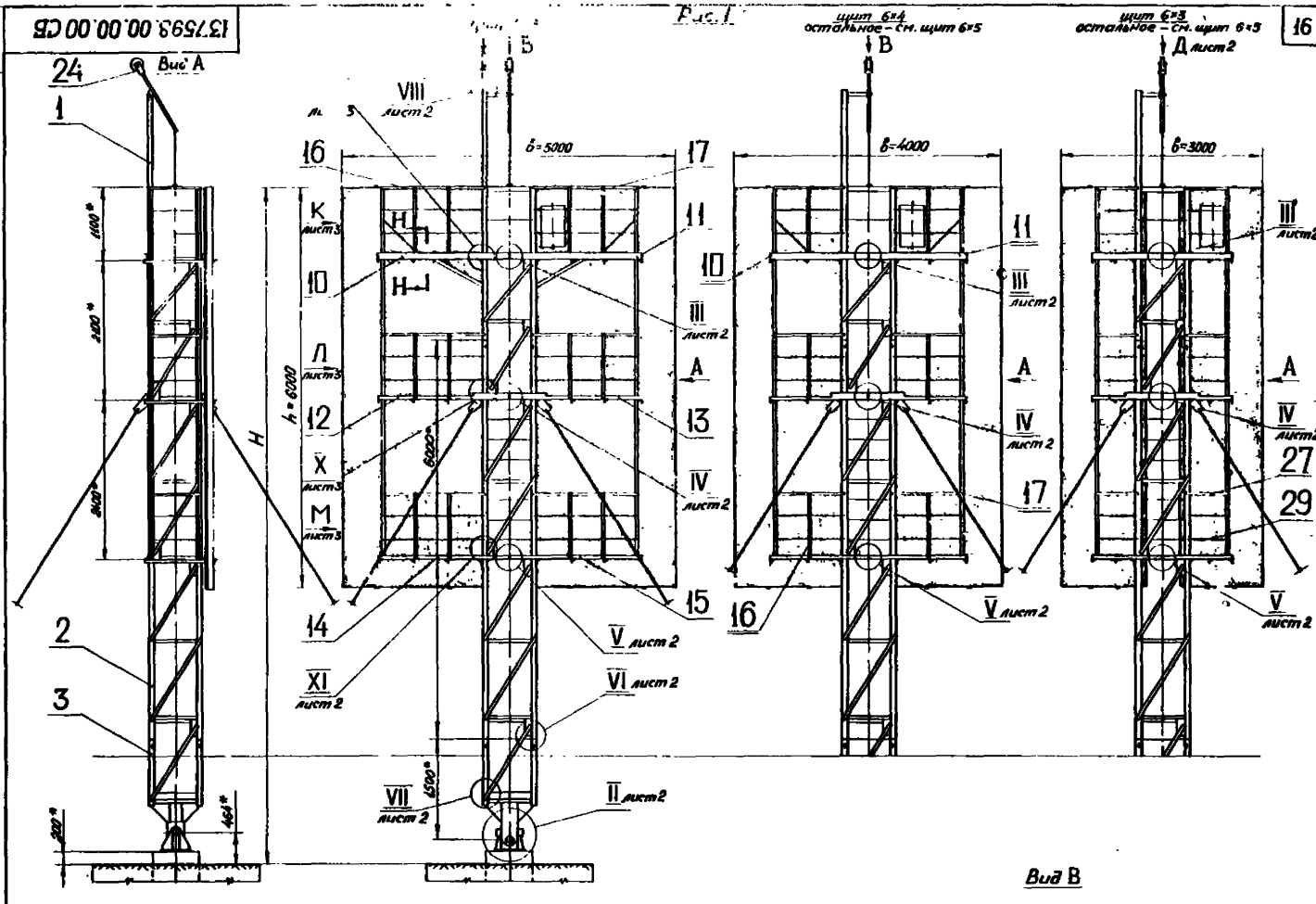

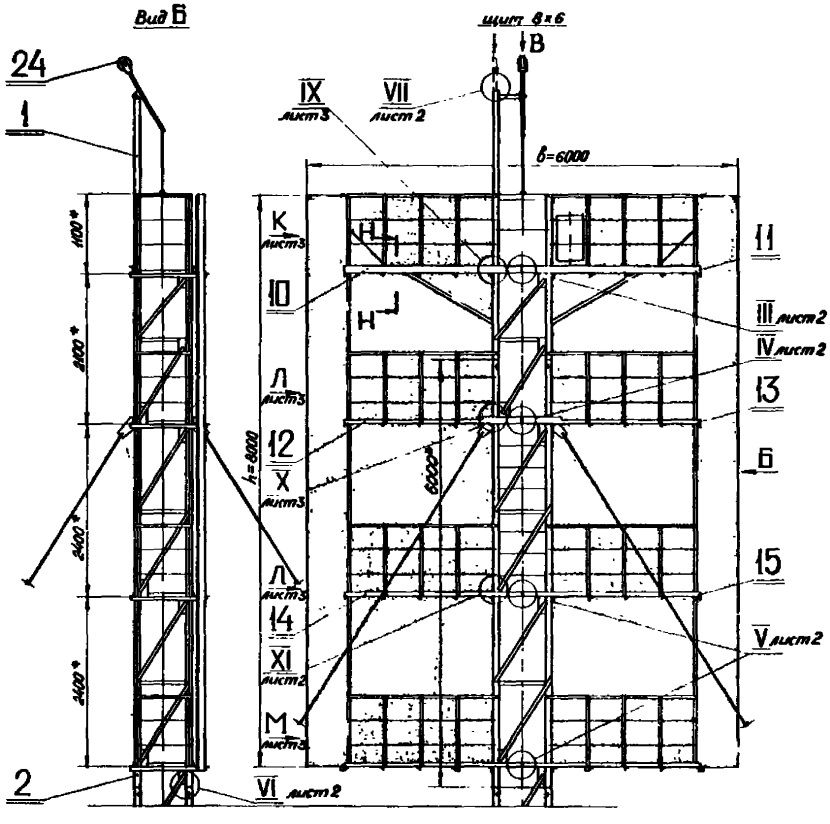

Вид В

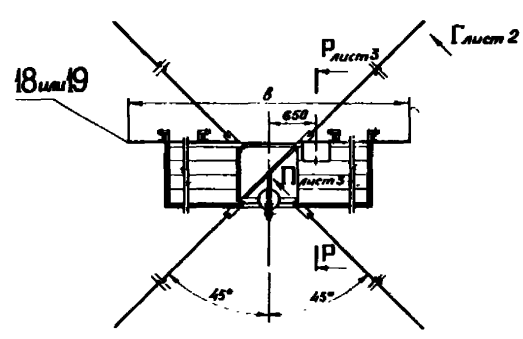

1. Сварка монтажная ручная электродуговая электродами Э42 по ГОСТ 9467-60.
   Стандартные сварные швы по ГОСТ 5264-69.
2. * Размеры для справок.
3. Указания по антикоррозийным покрытиям приведены в пояснительной записке альбома I.
4. Номенклатура и таблица применения фундаментов и анкерных плит приведены на черт. 137598.Ф-0.Н
5. Настилы площадок (поз. 33) крепить по месту при монтаже знака.
6. Кроме исполнений сигнальных щитов из тонколистовой стали, предусмотрены исполнения щитов из деревянных досок.
7. Вырезы в панелях щитов для прохода оттяжек сделать по месту.

Таблицу исполнений см. на листе 2

					137598.00.00.00 СБ		Серия 3.505-1	
Изм	Лист	№ докум	Подп.	Дата	Створный знак III с опорой сечением 0,8×0,8м Сборочный чертеж	Лит	Масса	Масштаб
Разраб		Ежов					см.табл.	1:50
Пров		Николаев		15.02.74		Лист 1	Листов 5	
Т контр						МРФ	РСФСР ГИПРОРЕЧТРАНС Отдел ПП	
Л контр		Волошин		20.2.74				
Н контр		Курылев		15.02.74				
Утв		Коновалов		20.02.74				

Инв № подл | Подп и дата | Взам инв № | Инв № дубл. | Подп и дата

Копировал | Формат 22

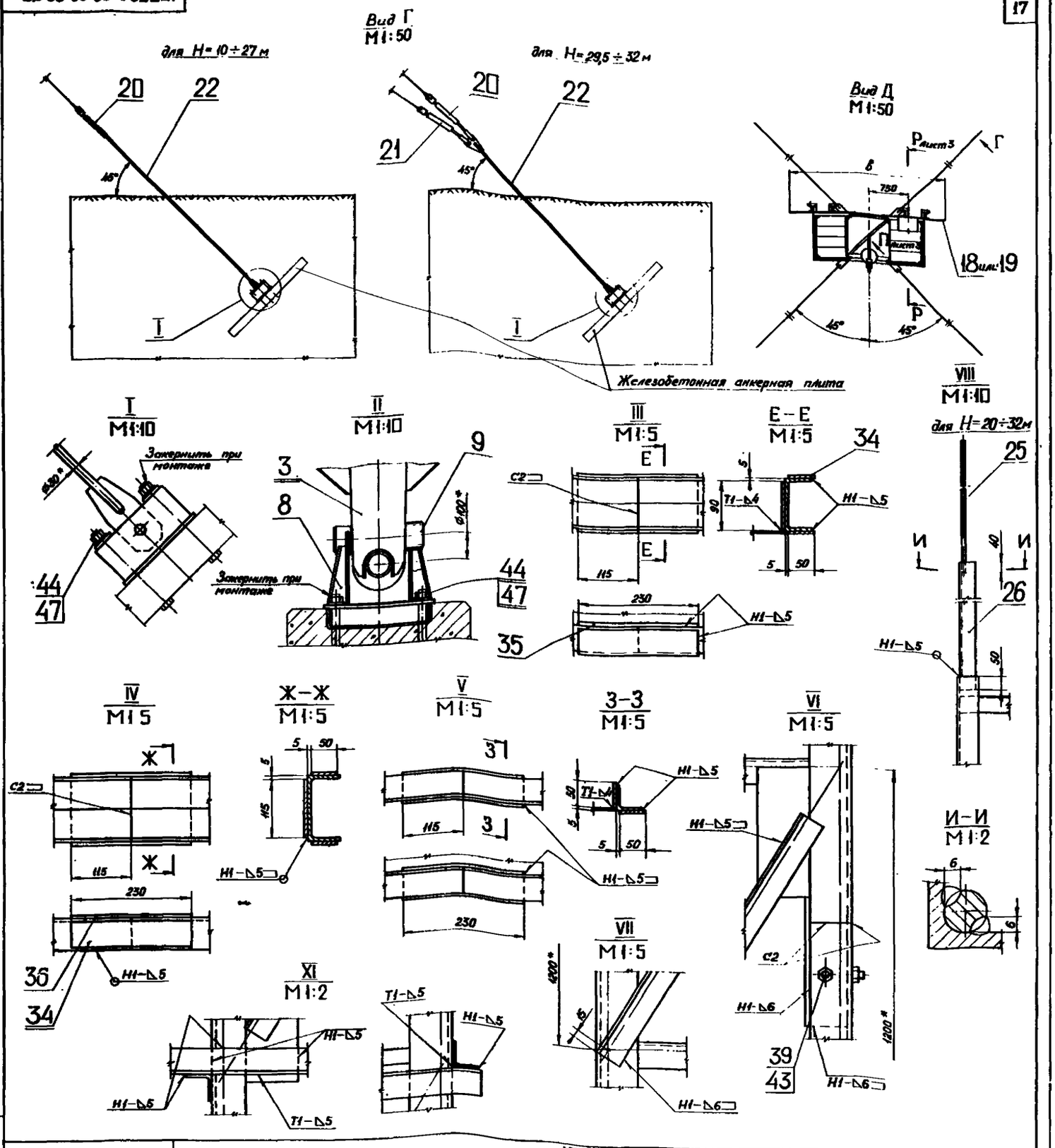

Обозначение		137598.00.00.00 –																																	
		–	01	02	03	04	05	06	07	08	09	10	11	12	13	14	15	16	17	18	19	20	21	22	23	24	25	26	27	28	29	30	31	32	33
Высота знака H, м		10,0		12,5		15,0		17,5				20,0				22,0				24,5				27,0				29,5				32,0			
Размеры щита h×в, м		6×5	8×6	6×5	8×6	6×5	8×6	6×3	6×4	6×5	8×6	6×3	6×4	6×5	8×6	6×3	6×4	6×5	8×6	6×3	6×4	6×5	8×6	6×3	6×4	6×5	8×6	6×3	6×4	6×5	8×6	6×3	6×4	6×5	8×6
Рисунок		1		2		3		4				5				6				7				8				9				10			
N° листа		1		3																4															
Масса знака, кг	щит из стали	2430	3020	2700	3260	2900	3500	2800	2960	3150	3700	3040	3300	3400	3450	3280	3440	3600	4130	3460	3600	3780	4300	3730	3850	4040	4500	4200	4350	4530	5030	4400	4600	4750	5250
	щит из дерева	2350	2860	2600	3100	2800	3340	2745	2885	3050	3540	2985	3225	3300	3790	3225	3365	3500	3970	3405	3525	3680	4140	36[illegible]	3775	3940	4340	4145	4285	4430	4870	4345	4525	4650	5090

Изм	Лист	N° докум	Подп	Дата
Разраб.		Ежов		20.02.74
Пров		Николаев		15.02.74
Т контр				
Гл контр		Волошин		20.02.74
Н.контр		Курылев		15.02.74
Утв.		Коновалов		20.02.74

137598.00.00.00 СБ

Серия 3505-11

Створный знак III с опорой сечением 0,8×0,8 м
Сборочный чертеж

Лит	Масса	Масштаб

Лист 2 | Листов

МРФ РСФСР
ГИПРОРЕЧТРАНС
Отдел ПП

Копировал

Формат 22

Подп. и дата | Взам. инв. N° | Инв. N° дубл. | Подп. и дата | Инв. N° подл.

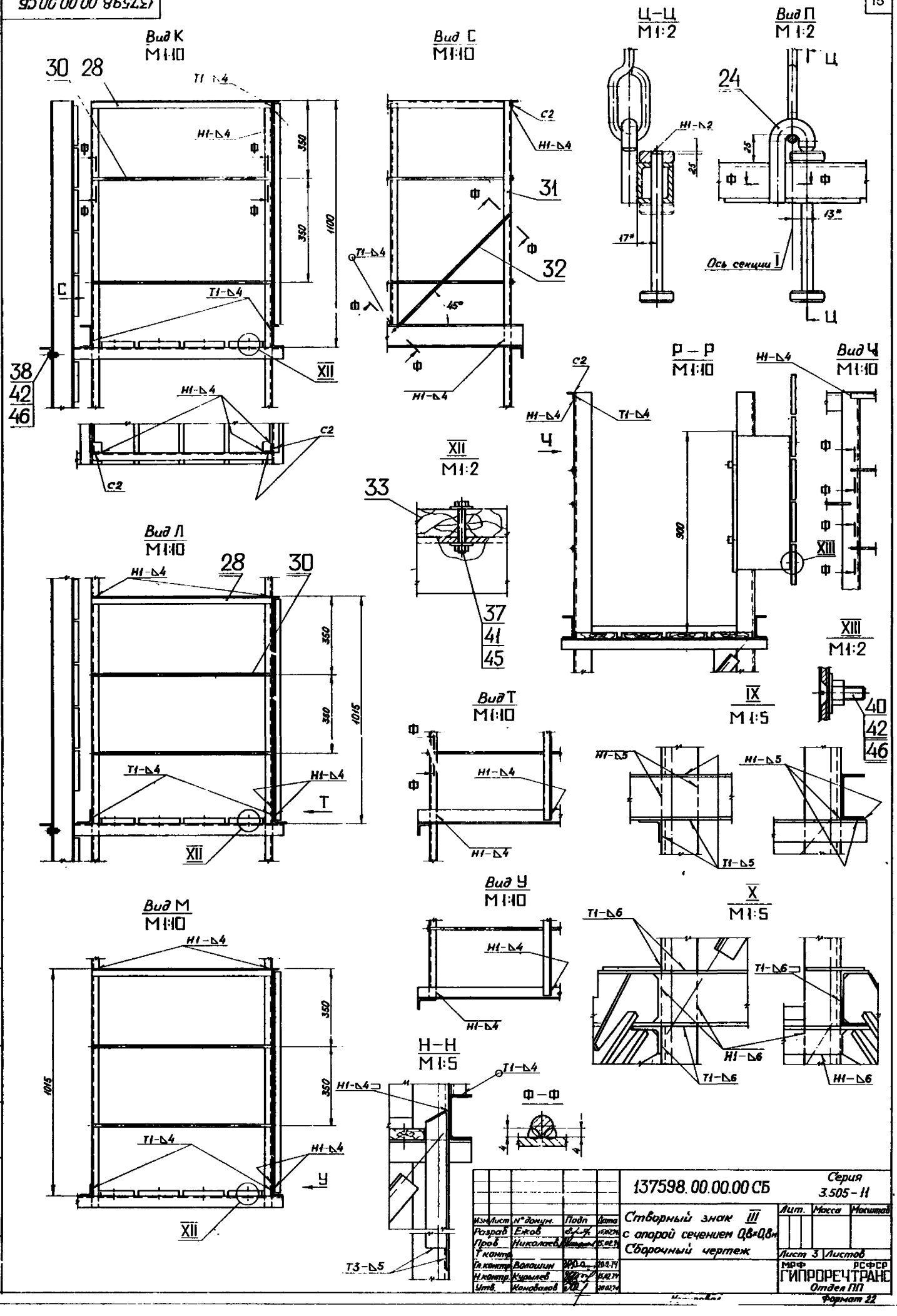

Изм.	Лист	№ докум.	Подп.	Дата	137598.00.00.00 СБ	Серия 3.505-11	
Разраб.		Ежов		15.02.74	Створный знак III с опорой сечением 0,8×0,8м Сборочный чертеж	Лит.	Масса	Масштаб
Пров.		Николаев		15.02.74				
Т.контр.						Лист 3	Листов	
Гл.контр.		Волошин		20.02.74		МРФ РСФСР ГИПРОРЕЧТРАНС Отдел ПП		
Н.контр.		Курылев		15.02.74				
Утв.		Коновалов		20.02.74				

Инв. № подл. | Подп. и дата | Взам. инв. № | Инв. № дубл. | Подп. и дата

Формат 22

Рис 2
Остальное - см рис 1

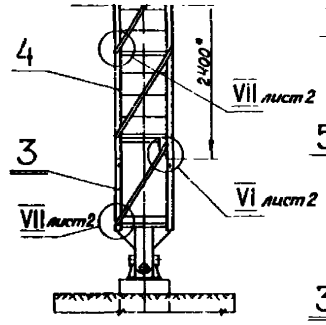

Рис.3
Остальное - см рис. 1

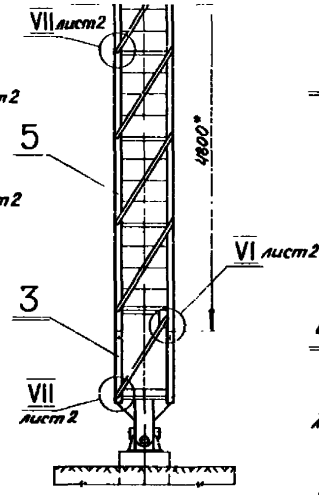

Рис 4
Остальное - см рис 1

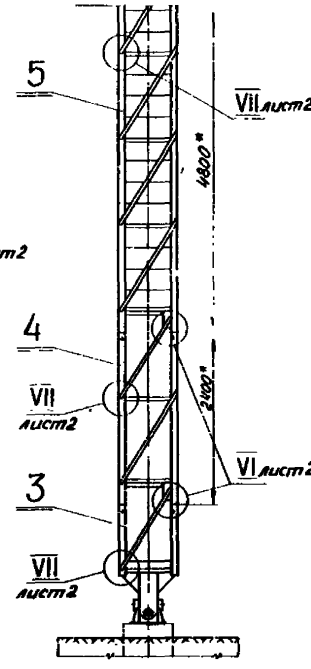

Рис 5
Остальное - см. рис 1

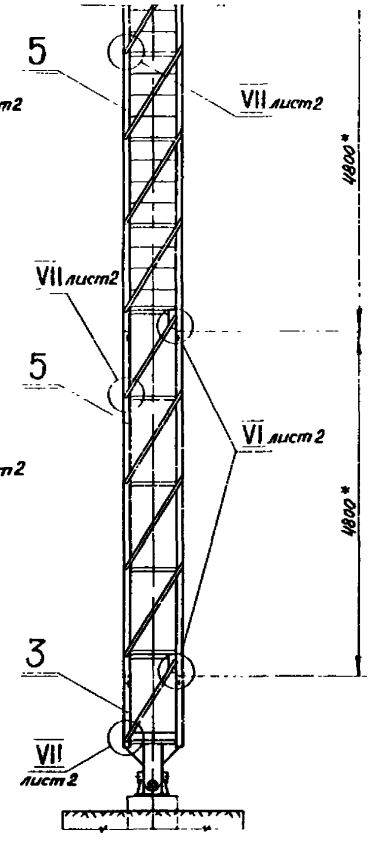

Рис.6
Остальное – см. рис. 1

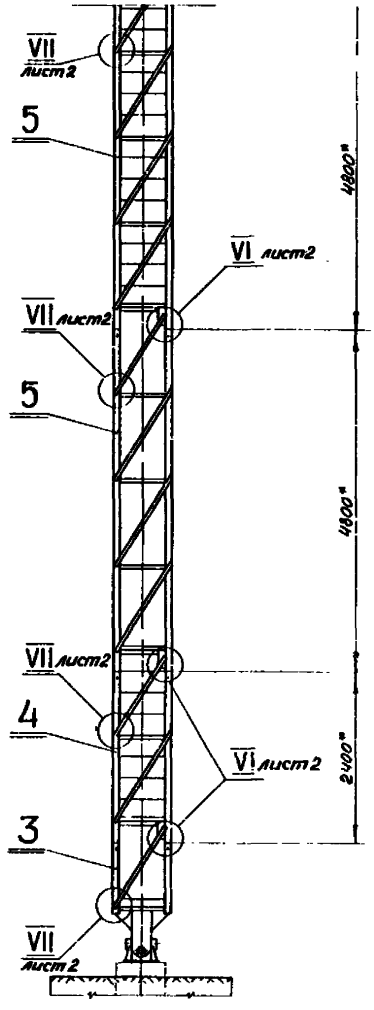

						137598.00.00.00СБ		Серия 3.505 - 11	
Изм.	Лист	N° докум.	Подп.	Дата		Створный знак III с опорой сечением 0,8×0,8м Сборочный чертеж			
Разраб		Ежов						Лит.	Масса	Масштаб
Пров		Николаев								1:50
Т. контр.								Лист 4	Листов	
Гл. констр.		Волошин			20.12.74			МРФ РСФСР ГИПРОРЕЧТРАНС Отдел ПП		
Н. контр.		Кувылев			20.12.74					
Утв.		Коновалов			20.12.74					

Копировал

Формат А2

Инв. № подл. | Подп. и дата | Взам. инв. № | Инв. № дубл. | Подп. и дата

Рис. 7
Остальное – см. рис 1

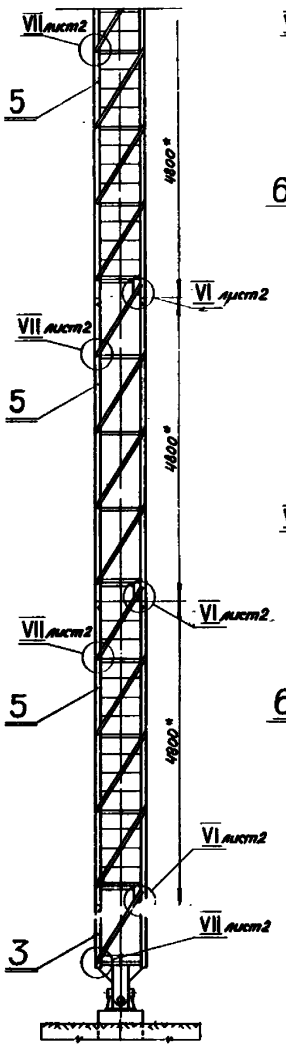

Рис. 8
Остальное - см. рис.1

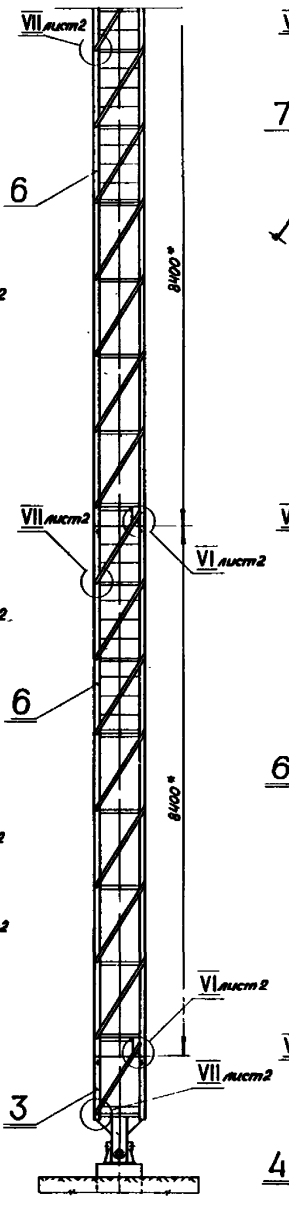

Рис. 9
Остальное – см. рис. 1

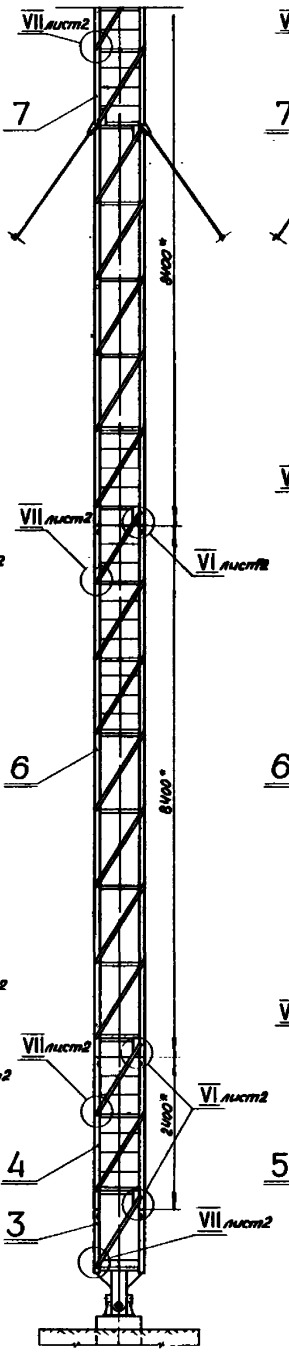

Рис.10
Остальное – см. рис. 1

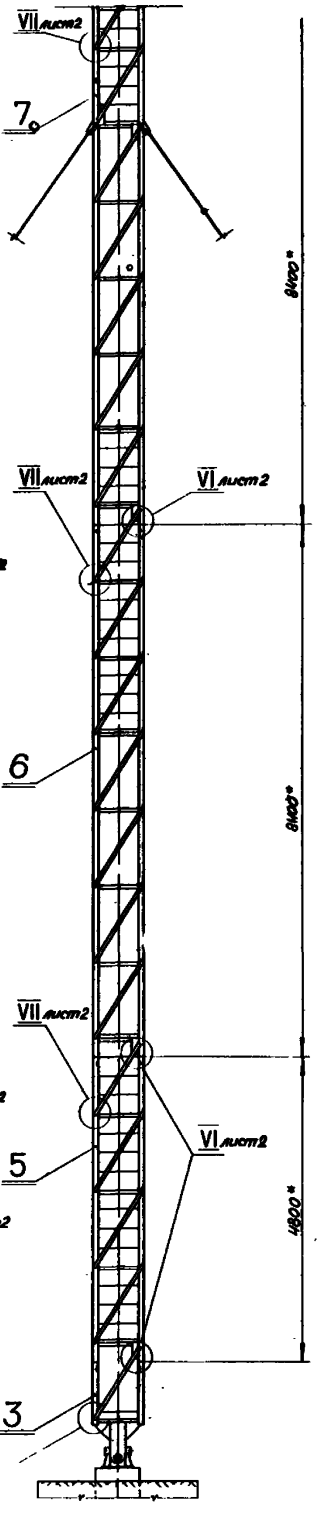

					137598.00.00.00 СБ	Серия 3.505 – 11	
Изм.	Лист	№ докум.	Подп.	Дата	Створный знак III с опорой сечением Q8×Q8к Сборочный чертеж	Лит.	Масса	Масштаб
Разраб.		Ежов						1:50
Пров.		Николаев				Лист 5	Листов	
Т. контр.						МРФ ОСФСР ГИПРОРЕЧТРАНС Отдел ПП		
Гл. констр.		Волошин						
Н. контр.		Курылев						
Утв.		Коновалов						

Копировал

Формат А2

Инв. № подл. | Подп. и дата | Взам. инв. № | Инв. № дубл. | Подп. и дата

Шифр 974-А-4

137598.01.00.01

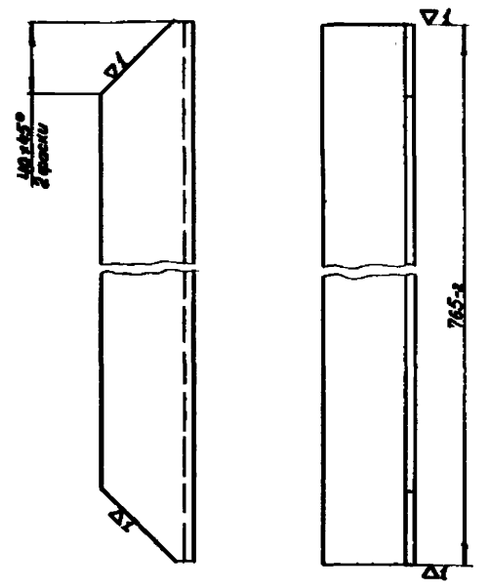

Неуказанные предельные отклонения размеров – по $СМ_8$

Изм.	Лист	№ докум.	Подп.	Дата	137598.01.00.01	Серия 3.505-11	
Разраб.		Николаев			Панель	Лит.	Масса 2,82 / Масштаб 1:2
Пров.		Ежов				Лист	Листов 1
Т.контр.							
Н.контр.		Кирылев			Угол. равнобок. 50×50×5 ГОСТ 8509-72 / ВСт3сп2 ГОСТ 535-58	МРФ РСФСР ГИПРОРЕЧТРАНС Отдел ПП	
Утв.		Волошин					

Копировал: Формат 11

Формат	Зона	Поз.	Обозначение	Наименование		Примечание
Б4		14	137598.01.00.14	Перила		
				Угол. равнобок.		
				32×32×4 ГОСТ 8509-72		
				ВСт3сп2 ГОСТ 535-58	2	1,37кг
Б4		15	137598.01.00.15	Усиление		
				Угол. равнобок.		
				32×32×4 ГОСТ 8509-72		
				ВСт3сп2 ГОСТ 535-58		
				ℓ=120	1	0,22кг
Б4		16	137598.01.00.16	Пластина		
				Лист 8 ГОСТ 5681-57		
				ВСт3сп2 ГОСТ 14637-69	4	1,25кг
Б4		17	137598.01.00.17	Раскос		
				Угол. равнобок.		
				50×50×5 ГОСТ 8509-72		
				ВСт3сп2 ГОСТ 535-58	4	4,07кг
Б4		18	137598.01.00.18	Пояс		
				Угол. равнобок.		
				80×80×8 ГОСТ 8509-72		
				ВСт3сп2 ГОСТ 535-58	3	22,19кг
Б4		19	137598.01.00.19	Пояс		
				Угол равнобок		
				80×80×8 ГОСТ 8509-72		
				ВСт3сп2 ГОСТ 535-58	1	36,42кг
Б4		20	137598.01.00.20	Связь		
				Круг 10 ГОСТ 2590-71		
				ВСт3сп2 ГОСТ 535-58	2	0,44кг

Изм.	Лист	№ докум.	Подп.	Дата	137598.01.00.00	Серия 3.505-11	Лист 2

Копировал: Формат 11

137598.01.00.00 СБ

21

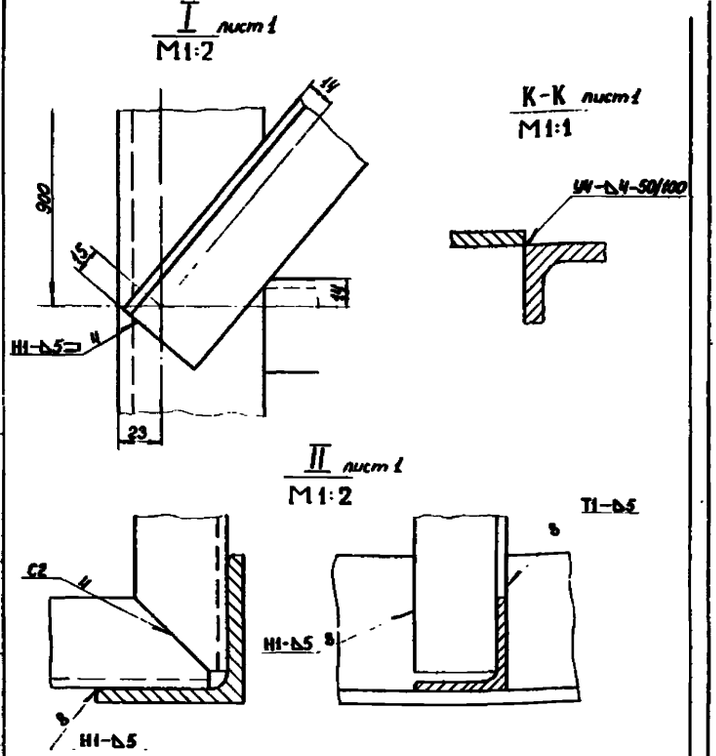

Изм.	Лист	№ докум.	Подп.	Дата	137598.01.00.00 СБ	Серия 3.505-11	
Разраб.		Николаев			Секция I	Лит.	Масса / Масштаб
Пров.		Ежов			Сборочный чертеж.	Лист 2	Листов
Т.контр.						МРФ РСФСР ГИПРОРЕЧТРАНС Отдел ПП	
Н.контр.		Кирылев					
Утв.		Волошин					

Копировал: Формат 11

Формат	Зона	Поз.	Обозначение	Наименование	Кол.	Примечание
				Документация		
			137598.01.00.00 СБ	Сборочный чертеж		
				Детали		
11		1	137598.01.00.01	Панель	4	
11		2	137598.01.00.02	Диагональ	1	
11		3	137598.01.00.03	Настил	1	
Б4		4	137598.01.00.04	Упор		
				Угол. равнобок		
				50×50×5 ГОСТ 8509-72		
				ВСт3сп2 ГОСТ 535-58	2	3,43кг
Б4		5	137598.01.00.05	Пластина		
				Лист 8 ГОСТ 5681-57		
				ВСт3сп2 ГОСТ 14637-69	4	1,57кг
Б4		6	137598.01.00.06	Перекладина		
				Круг 16 ГОСТ 2590-71		
				ВСт3сп2 ГОСТ 535-58	3	1,13кг
Б4		7	137598.01.00.07	Накладка		
				Угол равнобок		
				80×80×8 ГОСТ 8509-72		
				ВСт3сп2 ГОСТ 535-58	4	3,86кг
11		8	137598.01.00.08	Ось	1	
11		9	137598.01.00.09	Шайба	1	
11		10	137598.01.00.10	Консоль	1	
11		11	137598.01.00.11	Плита	1	
11		12	137598.01.00.12	Диагональ	1	
11		13	137598.01.00.13	Перила	1	

Изм.	Лист	№ докум.	Подп.	Дата	137598.01.00.00	Серия 3.505-11	
Разраб.		Николаев			Секция I	Лит.	Лист 1 / Листов 2
Пров.		Ежов				МРФ РСФСР ГИПРОРЕЧТРАНС Отдел ПП	
Н.контр.		Кирылев					
Утв.		Волошин					

Копировал: Формат 11

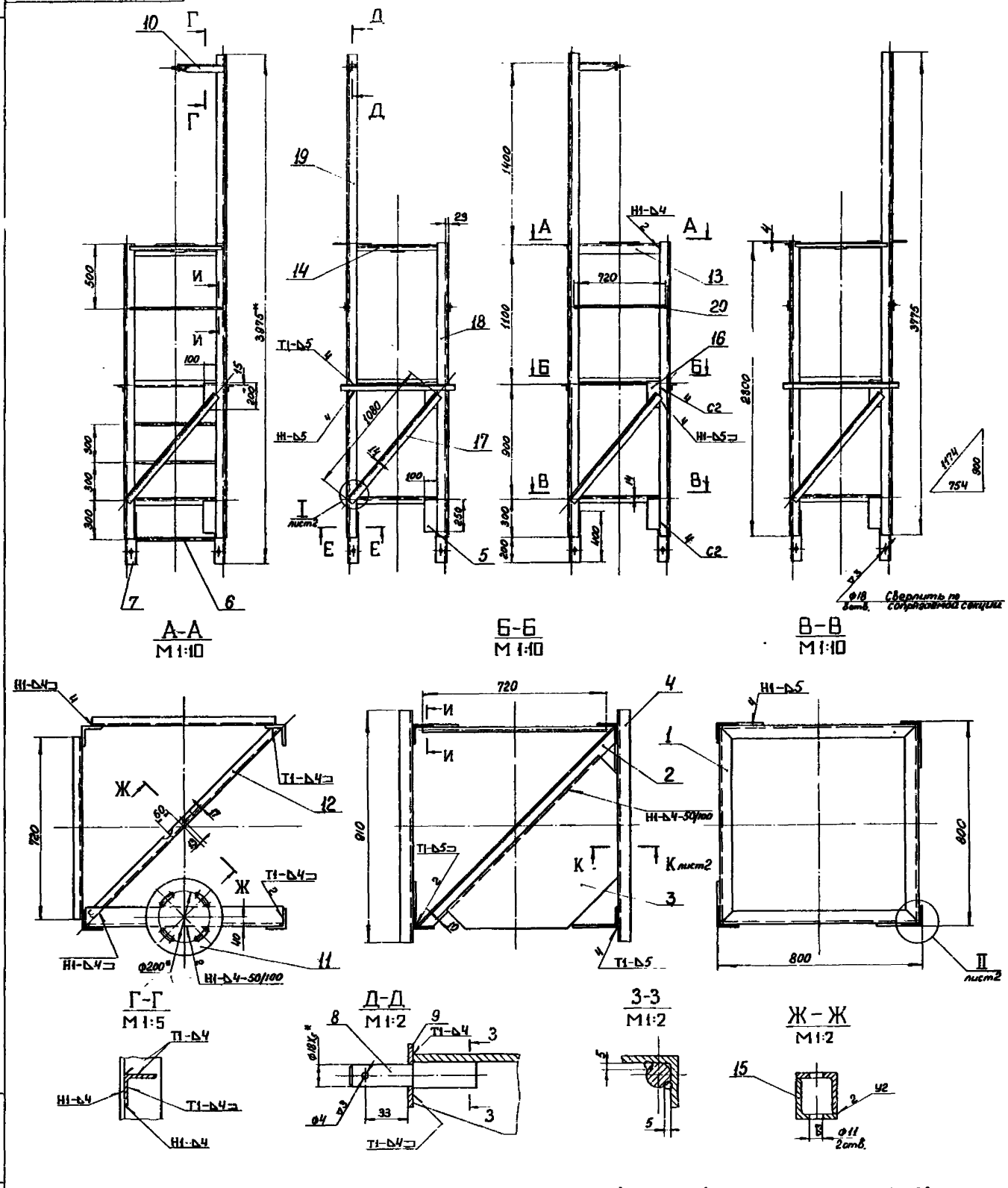

1. Шероховатость поверхности кромок деталей, подвергнутых резке, – ▽1.
2. Неуказанные предельные отклонения размеров – по СМ8.
3. Сварка ручная электродуговая электродами Э-42 по ГОСТ 9467-60. Стандартные сварные швы по ГОСТ 5264-69
4. * Размеры для справок.

Изм	Лист	№докум	Подп.	Дата	137598.01.00.00СБ
Разраб.		Никопоев		15.2.74	Секция I
Пров.		Евсов		15.2.74	Сборочный чертеж.
Т.контр.					
Н.контр.		Кирылев		18.2.74	
Утв.		Волошин		18.2.74	

Серия 3.505-11

Лит.	Масса	Масштаб
	198	1:20

Лист 1 Листов 2

МРФ РСФСР ГИПРОРЕЧТРАНС Отдел ПП

Копировал: Формат 22

Инв.№ подл. | Подп. и дата | Взам. инв.№ | Инв.№ дубл. | Подп. и дата

Шифр 974-А-4

137598.01.00.09

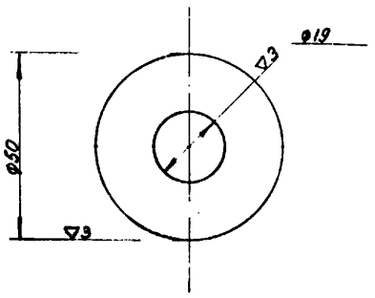

Неуказанные предельные отклонения размеров – по CM_8

Изм.	Лист	№ докум.	Подп.	Дата	137598.01.00.09	Серия 3.505-11	
Разраб.		Николаев			Шайба	Лит.	Масса 0,052	Масштаб 1:1
Пров.		Ежов				Лист	Листов 1
Т.контр.							
Н.контр.		Курылев			Лист 4 ГОСТ 5681-57 ВСт3сп2 ГОСТ 14637-69	МРФ РСФСР ГИПРОРЕЧТРАНС Отдел ПП	
Утв.		Волошин					

Копировал: Формат 11

137598.01.00.08

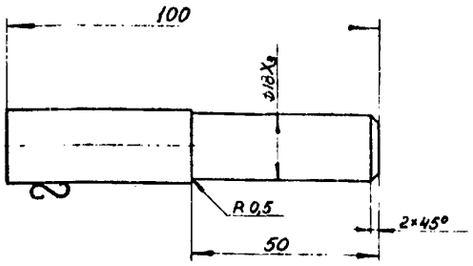

Неуказанные предельные отклонения размеров – по CM_8

Изм.	Лист	№ докум.	Подп.	Дата	137598.01.00.08	Серия 3.505-11	
Разраб.		Николаев			Ось	Лит.	Масса 0,22	Масштаб 1:1
Пров.		Ежов				Лист	Листов 1
Т.контр.							
Н.контр.		Курылев			Круг 20 ГОСТ 2590-71 ВСт3сп2 ГОСТ 535-58	МРФ РСФСР ГИПРОРЕЧТРАНС Отдел ПП	
Утв.		Волошин					

Копировал: Формат 11

137598.01.00.03

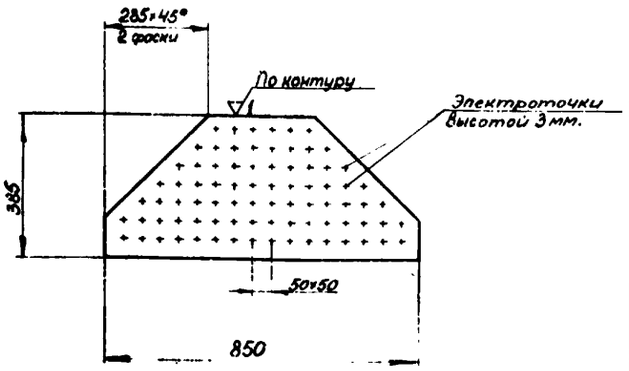

Неуказанные предельные отклонения размеров – по CM_8

Изм.	Лист	№ докум.	Подп.	Дата	137598.01.00.03	Серия 3.505-11	
Разраб.		Николаев			Настил	Лит.	Масса 7,72	Масштаб 1:10
Пров.		Ежов				Лист	Листов 1
Т.контр.							
Н.контр.		Курылев			Лист 4 ГОСТ 5681-57 ВСт3сп2 ГОСТ 14637-69	МРФ РСФСР ГИПРОРЕЧТРАНС Отдел ПП	
Утр.		Волошин					

Копировал: Формат 11

137598.01.00.02

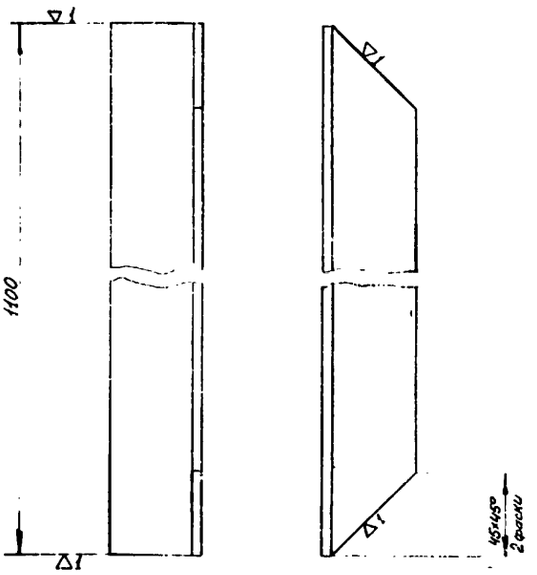

Неуказанные предельные отклонения размеров – по CM_8

Изм.	Лист	№ докум.	Подп.	Дата	137598.01.00.02	Серия 3.505-11	
Разраб.		Николаев			Диагональ	Лит.	Масса 4,06	Масштаб 1:2
Пров.		Ежов				Лист	Листов 1
Т.контр.							
Н.контр.		Курылев			Угол. равнобок 50×50×5 ГОСТ 8509-72 ВСт3сп2 ГОСТ 535-58	МРФ РСФСР ГИПРОРЕЧТРАНС Отдел ПП	
Утв.		Волошин					

Копировал: Формат 11

Шифр 974-А-4

137598.01.00.13

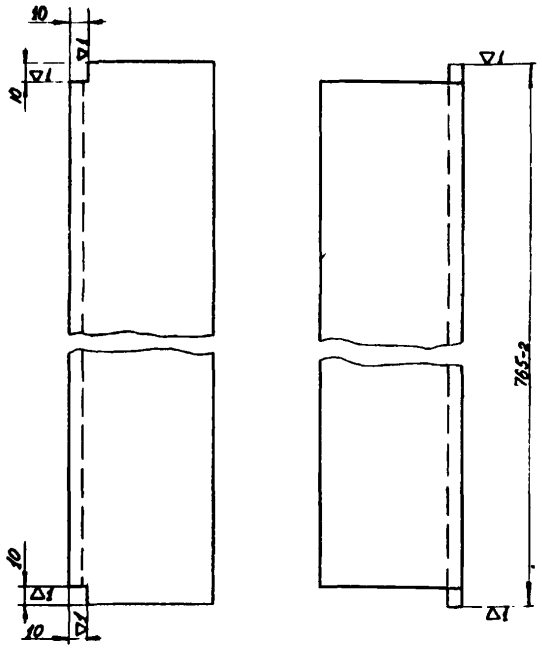

Неуказанные предельные отклонения размеров – по CM_8

Изм.	Лист	№ докум.	Подп.	Дата	137598.01.00.13	Серия 3.505-11	
Разраб.		Николаев		15.02.74	Перила	Лит.	Масса 7,3	Масштаб 1:2
Пров.		Ежов		15.02.74		Лист	Листов 1
Т.контр.							
Н.контр.		Курылев		15.02.74	Угол. равнобок. 80×80×8 ГОСТ 8509-72 / 80×3сп2 ГОСТ 535-58	МРФ	РСФСР ГИПРОРЕЧТРАНС Отдел ПП
Утв.		Волошин		20.2.74			

Копировал: Формат 11

137598.01.00.12

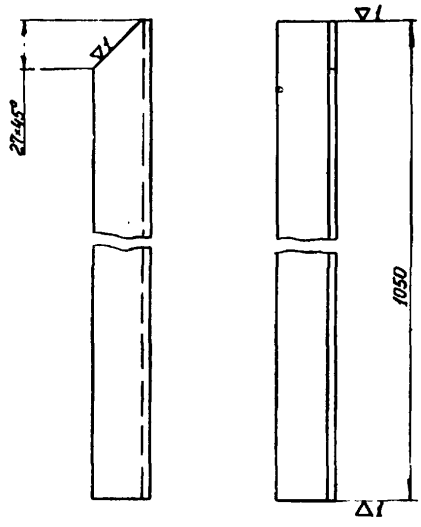

Неуказанные предельные отклонения размеров – по CM_8

Изм.	Лист	№ докум.	Подп.	Дата	137598.01.00.12	Серия 3.505-11	
Разраб.		Николаев		15.02.74	Диагональ	Лит.	Масса 2,0	Масштаб 1:2
Пров.		Ежов		15.02.74		Лист	Листов 1
Т.контр.							
Н.контр.		Курылев		15.02.74	Угол. равнобок. 32×32×4 ГОСТ 8509-72 / 80×3сп2 ГОСТ 535-58	МРФ	РСФСР ГИПРОРЕЧТРАНС Отдел ПП
Утв.		Волошин		20.2.74			

Копировал: Формат 11

137598.01.00.11

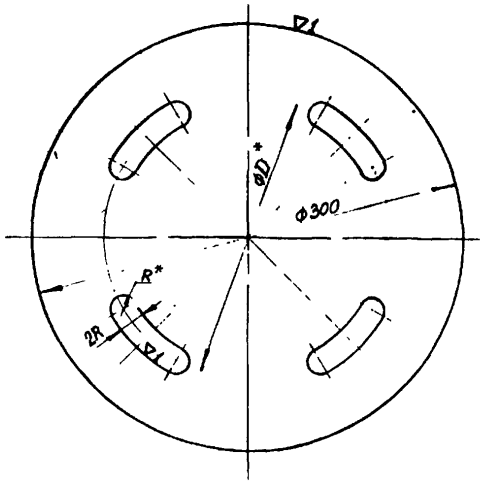

1 Неуказанные предельные отклонения размеров – по CM_8

2 *D и R обработать по светосигнальному прибору.

Изм.	Лист	№ докум.	Подп.	Дата	137598.01.00.11	Серия 3.505-11	
Разраб.		Николаев		15.02.74	Плита	Лит.	Масса 2,1	Масштаб 1:2,5
Пров.		Ежов		15.02.74		Лист	Листов 2
Т.контр.							
Н.контр.		Курылев		15.02.74	Лист 4 ГОСТ 5681-57 / ВСт3сп2 ГОСТ 14637-69	МРФ	РСФСР ГИПРОРЕЧТРАНС Отдел ПП
Утв.		Волошин		20.2.74			

Копировал: Формат 11

137598.01.00.10

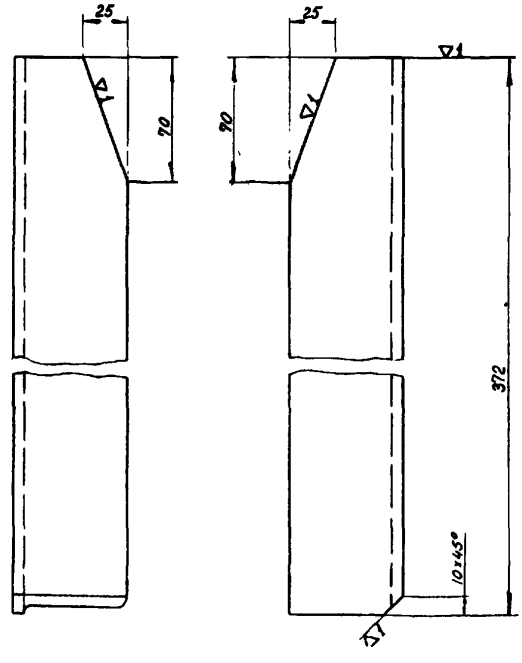

Неуказанные предельные отклонения размеров – по CM_8

Изм.	Лист	№ докум.	Подп.	Дата	137598.01.00.10	Серия 3.505-11	
Разраб.		Николаев		15.02.74	Консоль	Лит.	Масса 1,3	Масштаб 1:2
Пров.		Ежов		15.02.74		Лист	Листов 1
Т.контр.							
Н.контр.		Курылев		15.02.74	Угол. равнобок. 63×63×6 ГОСТ 8509-57 / ВСт3сп2 ГОСТ 535-58	МРФ	РСФСР ГИПРОРЕЧТРАНС Отдел ПП
Утв.		Волошин		20.2.74			

Копировал: Формат 11

Шифр 974-А-4

137598.02.00.06

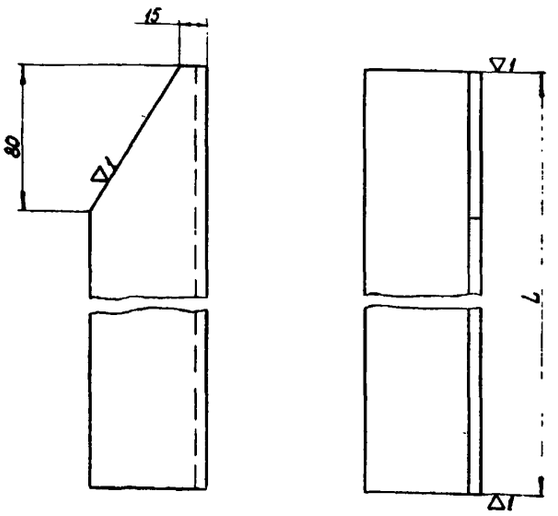

Обозначение	L мм	Масса кг
137598.02.00.06	1355	7,7
-01	1470	8,4

Неуказанные предельные отклонения размеров – по $СМ_8$

137598.02.00.06 Серия 3.505-11

Раскос

Изм	Лист	№ докум.	Подп	Дата
Разраб	Николаев			
Пров	Ежов			
Т.контр.				
Н.контр	Курылев			
Утв	Волошин			

Лит | Масса | Масштаб
см табл | —
Лист | Листов 1

Угол равнобок 63×63×6 ГОСТ 8509-72 ВСт3сп2 ГОСТ 535-58

МРФ РСФСР ГИПРОРЕЧТРАНС Отдел ПП

Копировал: Формат 11

Формат	Зона	Поз	Обозначение	Наименование	Кол.	Примечание
				137598.02.00 00-01		
				См. СБ, рис 2		
11		8	137598.01.00 01	Панель	8	
11		9	137598 01.00.02	Диагональ	3	
11		10	137598.01 00 03	Настил	3	
Б4		11	137598.01.00.04	Упор		
				Угол равнобок.		
				50×50×5 ГОСТ 8509-72		
				ВСт3сп2 ГОСТ 535-58	4	
Б4		12	137598 01 00 05	Пластина		
				Лист 8 ГОСТ 5681-57		
				ВСт3сп2 ГОСТ 14637-69	22	
11		13	137598.02.00.06	Раскос	8	

Изм | Лист | № докум | Подп. | Дата

137598.02 00 00 Серия 3.505-11 Лист 3

Копировал: Формат 11

Формат	Зона	Поз.	Обозначение	Наименование	Кол	Примечание
Б4		7	137598.02.00 05	Пластина		
				Лист 8 ГОСТ 5681-57		
				ВСт3сп2 ГОСТ 14637-69	2	1,6 кг
			Переменные данные	для исполнений.		
				137598.02.00 00		
				См СБ, рис.1		
11		8	137598.01.00 01	Панель	12	
11		9	137598.01.00.02	Диагональ	2	
11		10	137598 01.00 03	Настил	2	
Б4		11	137598 01 00.04	Упор		
				Угол равнобок		
				50×50×5 ГОСТ 8509-72		
				ВСт3сп2 ГОСТ 535-58	2	3,43 кг
Б4		12	137598 01 00.05	Пластина		
				Лист 8 ГОСТ 5681-57		
				ВСт3сп2 ГОСТ 14637-69	18	1,57 кг
11		13	137598 02.00 06	Раскос	4	
		14	-01	Раскос	4	
11		15	137598 02 00 07	Настил	1	
Б4		16	137598.02 00.08	Косынка		
				Лист 4 ГОСТ 5681-57		
				ВСт3сп2 ГОСТ 14637-69	2	0,6 кг
Б4		17	137598 02.00 09	Диагональ		
				Угол равнобок.		
				50×50×5 ГОСТ 8509-72		
				ВСт3сп2 ГОСТ 535-58	1	3,4 кг

Изм | Лист | № докум. | Подп | Дата

137598.02.00.00 Серия 3.505-11 Лист 2

Копировал: Формат 11

Формат	Зона	Поз	Обозначение	Наименование	Кол.	Примечание
				Документация		
*			137598.02.00.00 СБ	Сборочный чертеж		*22,12,11
				Детали		
Б4		1	137598.01.00.06	Перекладина		
				Круг 16 ГОСТ 2590-71		
				ВСт3сп2 ГОСТ 535-58	16	1,13 кг
Б4		2	137598.01 00.07	Накладка		
				Угол равнобок.		
				80×80×8 ГОСТ 8509-72		
				ВСт3сп2 ГОСТ 535-58	4	3,86 кг
Б4		3	137598.02.00.01	Пояс		
				Угол равнобок.		
				80×80×8 ГОСТ 8509-72		
				ВСт3сп2 ГОСТ 535-58	4	57,9 кг
Б4		4	137598.02.00 02	Раскос		
				Угол равнобок		
				63×63×6 ГОСТ 8509-72		
				ВСт3сп2 ГОСТ 535-58	2	6,3 кг
Б4		5	137598.02.00.03	Раскос		
				Угол равнобок.		
				63×63×6 ГОСТ 8509-72		
				ВСт3сп2 ГОСТ 535-58	2	6,9 кг
Б4		6	137598 02 00.04	Раскос		
				Угол. равнобок.		
				63×63×6 ГОСТ 8509-72		
				ВСт3сп2 ГОСТ 535-58	8	7,55 кг

Изм | Лист | № докум. | Подп | Дата

137598.02 00.00. Серия 3.505-11

Секция II

Лит | Лист 1 | Листов 3

МРФ РСФСР ГИПРОРЕЧТРАНС Отдел ПП

Копировал: Формат 11

Рис. 1

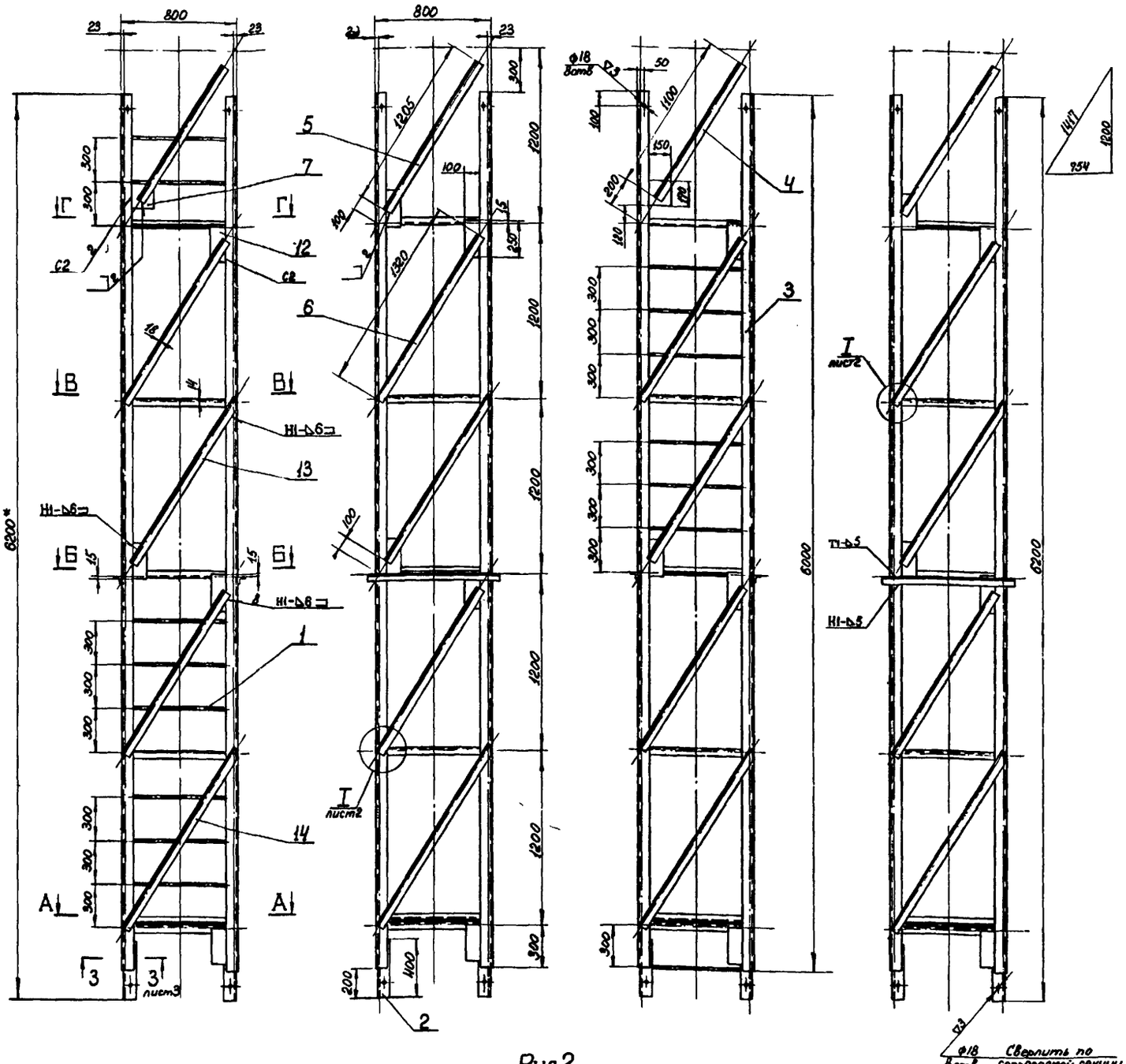

Рис. 2

Остальное - см. рис. 1

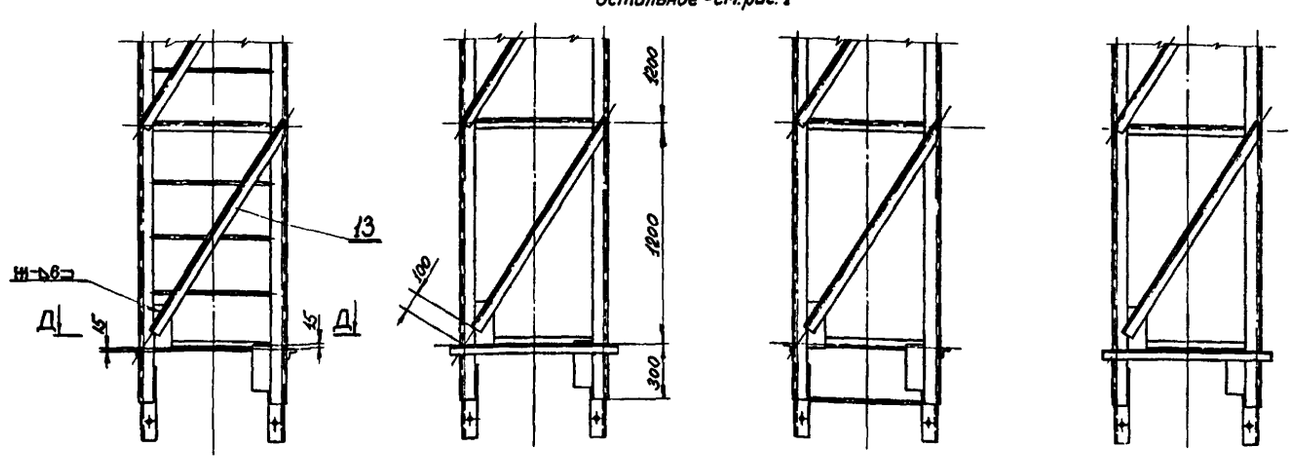

Обозначение	Рис.	Масса кг
137598.02.00.00	1	527
-01	2	526

1. Шероховатость поверхности кромок деталей, подвергнутых резке, – ▽1.
2. Неуказанные предельные отклонения размеров - по $СМ_6$.
3. Сварка ручная электродуговая электродами Э-42 по ГОСТ 9467-60. Стандартные сварные швы по ГОСТ 5264-69.
4. * Размеры для справок.

Изм.	Лист	№ докум.	Подп. Дата
Разраб.		Николаев	
Пров.		Ежсов	
Т.контр.			
Н.контр.		Курышев	
Утв.		Варошин	

137598.02.00.00СБ Серия 3.505-11

Секция II

Сборочный чертеж.

Лит.	Масса	Масштаб
	См. табл.	1:20

Лист 1 Листов 3

МРФ РСФСР ГИПРОРЕЧТРАНС Отдел ПП

Копировал:

Формат 22

Инв. № подл. | Подп. и дата | Взам. инв. № | Инв. № дубл. | Подп. и дата

Шифр 974-А-4

137598.02.00.07

(∇) ∽

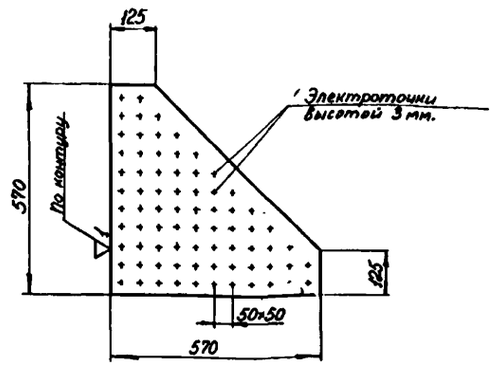

Неуказанные предельные отклонения размеров – по CM_8

				137598.02.00.07		Серия 3.505-11	
Изм.	Лист	№ докум.	Подп.	Дата	Настил	Лит.	Масса 7,09	Масштаб 1:10
Разраб.		Николаев		15.2.74				
Пров.		Ежов		15.02.74		Лист	Листов 1
Т.контр.							
Н.контр.		Кирылев		15.02.74	Лист 4 ГОСТ 5681-57	МРФ	РСФСР
Утв.		Волошин		18.2.74	ВСт3сп2 ГОСТ 14637-69	ГИПРОРЕЧТРАНС Отдел ПП	

Копировал: Формат 11

Подп. и дата | Взам. инв. № | Инв. № дубл. | Подп. и дата | Инв. № подл.

137598.02.00.00СБ

27

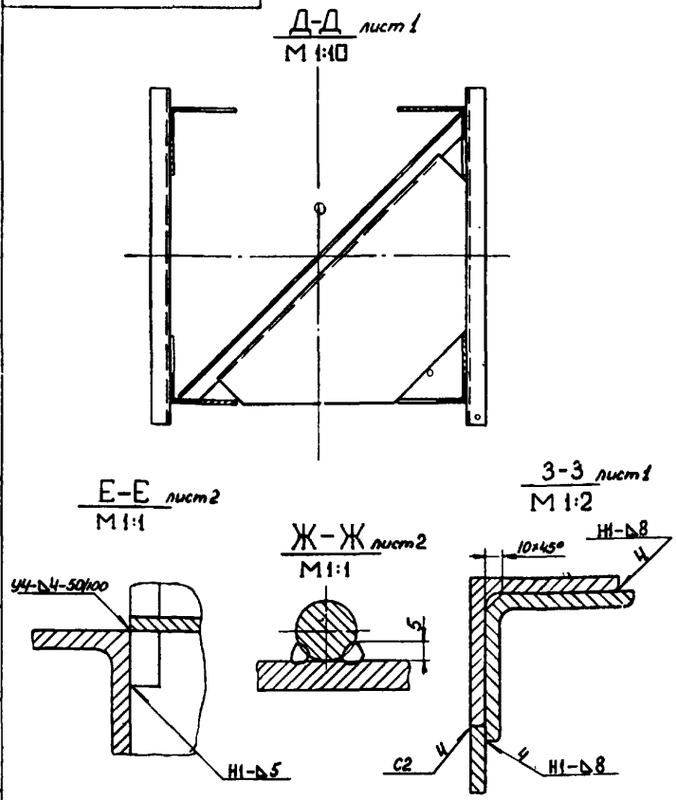

				137598.02.00.00СБ.		Серия 3.505-11	
Изм.	Лист	№ докум.	Подп.	Дата	Секция II. Сборочный чертеж.	Лит.	Масса	Масштаб
Разраб.		Николаев		15.2.74				
Пров.		Ежов		15.02.74		Лист 3	Листов
Т.контр.						МРФ	РСФСР
Н.контр.		Кирылев		15.02.74		ГИПРОРЕЧТРАНС Отдел ПП	
Утв.		Волошин		18.2.74			

Копировал: Формат 11

Подп. и дата | Взам. инв. № | Инв. № дубл. | Подп. и дата | Инв. № подл.

137598.02.00.00СБ

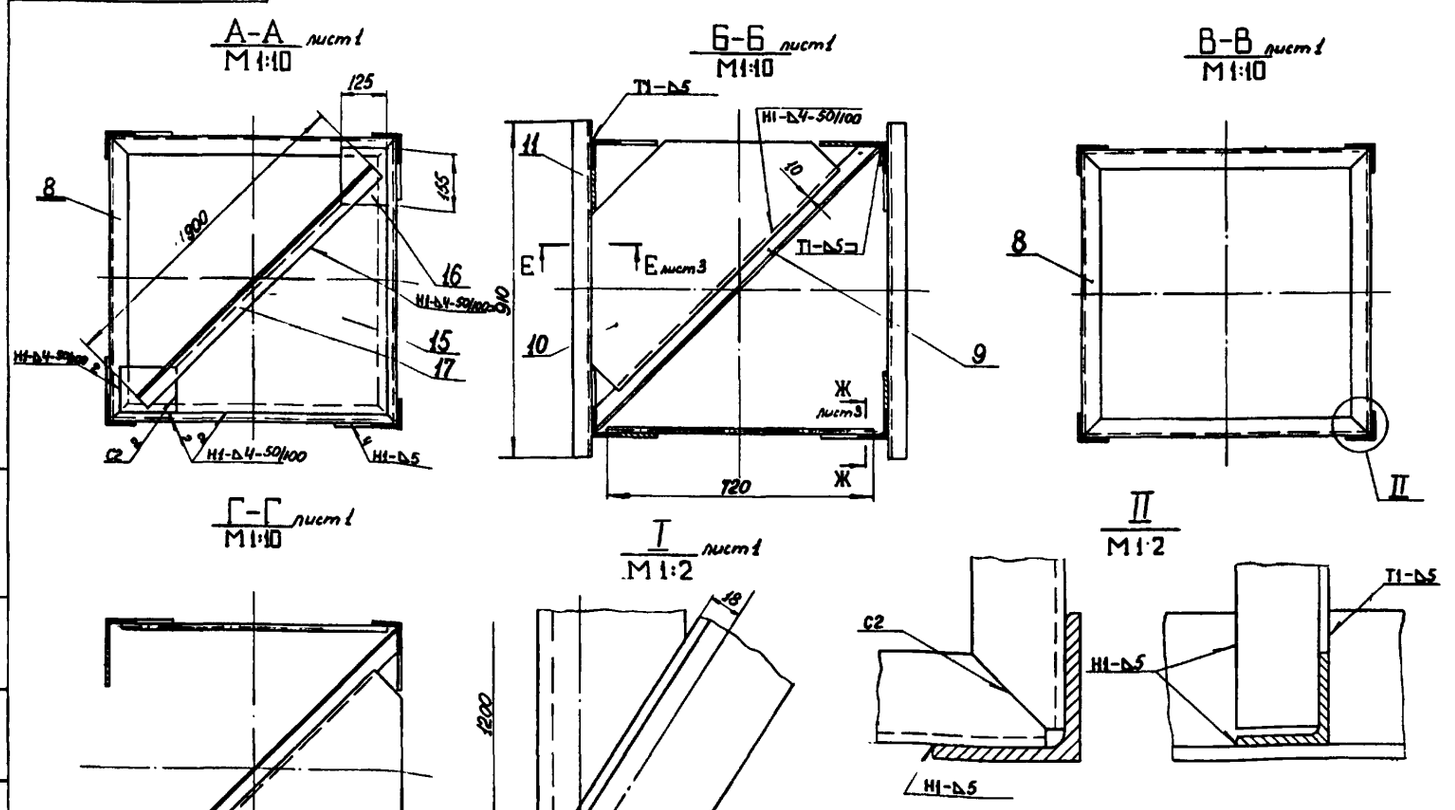

				137598.02.00.00.СБ		Серия 3.505-11	
Изм.	Лист	№ докум.	Подп.	Дата	Секция II. Сборочный чертеж.	Лит.	Масса	Масштаб
Разраб.		Николаев		15.2.74				
Пров.		Ежов		15.02.74		Лист 2	Листов
Т.контр.						МРФ	РСФСР
Н.контр.		Кирылев		15.02.74		ГИПРОРЕЧТРАНС Отдел ПП	
Утв.		Волошин		18.2.74			

Копировал: Формат 12

Подп. и дата | Взам. инв. № | Инв. № дубл. | Подп. и дата | Инв. № подл.

Шифр 974-А-4

137598.03.00.02

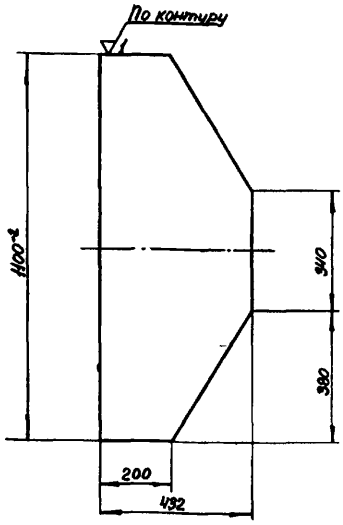

Неуказанные предельные отклонения размеров – по $СМ_8$

Изм.	Лист	№ докум.	Подп.	Дата
Разраб.		Николаев		15.2.74
Пров.		Ежов		15.02.74
Т.контр.				
Н.контр.		Кирылев		15.02.74
Утв.		Волошин		15.2.74

137598.03.00.02 — Серия 3.505-11

Ребро

Лит.	Масса	Масштаб
	26,7	1:10

Лист — Листов 1

Лист 8 ГОСТ 5681-57 / ВСт3сп2 ГОСТ 14637-69

МРФ РСФСР ГИПРОРЕЧТРАНС Отдел ПП

Копировал: Формат 11

Формат	Зона	Поз.	Обозначение	Наименование	Кол.	Примечание
Б4		14	137598.03.00.13	Пластина		
				Лист 8 ГОСТ 5681-57		
				ВСт3сп2 ГОСТ 14637-69		
				180×336	2	3,8 кг

137598.03.00.00 — Серия 3.505-11 — Лист 2

Копировал: Формат 11

137598.03.00.03

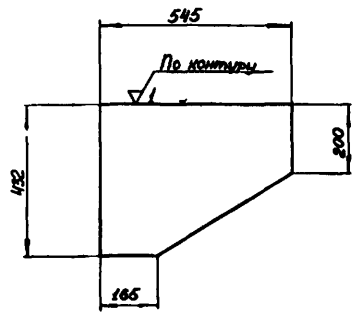

Неуказанные предельные отклонения размеров – по $СМ_8$

Изм.	Лист	№ докум.	Подп.	Дата
Разраб.		Николаев		15.2.74
Пров.		Ежов		15.02.74
Т.контр.				
Н.контр.		Кирылев		15.02.74
Утв.		Волошин		15.2.74

137598.03.00.03 — Серия 3.505-11

Ребро

Лит.	Масса	Масштаб
	13,21	1:10

Лист — Листов 1

Лист 8 ГОСТ 5681-57 / ВСт3сп2 ГОСТ 14637-69

МРФ РСФСР ГИПРОРЕЧТРАНС Отдел ПП

Копировал: Формат 11

Формат	Зона	Поз.	Обозначение	Наименование	Кол.	Примечание
				Документация		
22			137598.03.00.00	Сборочный чертеж.		
				Детали		
Б4		1	137598.02.00.03	Раскос		
				Угол. равнобок.		
				63×63×6 ГОСТ 8509-72		
				ВСт3сп2 ГОСТ 535-58	4	6,9 кг
Б4		2	137598.03.00.01	Пояс		
				Угол равнобок.		
				80×80×8 ГОСТ 8509-72		
				ВСт3сп2 ГОСТ 535-58	4	9,55 кг
11		3	137598.03.00.02	Ребро	1	
11		4	137598.03.00.03	Ребро	2	
11		5	137598.03.00.04	Ребро	4	
11		6	137598.03.00.05	Ребро	4	
11		7	137598.03.00.06	Панель	4	
11		8	137598.03.00.07	Щека	2	
11		9	137598.03.00.08	Ребро	1	
11		10	137598.03.00.09	Ребро	2	
11		11	137598.03.00.10	Скоба	1	
11		12	137598.03.00.11	Ложемент	2	
[illegible]		13	137598.03.00.12	Пластина		
				Лист 8 ГОСТ 5681-57		
				ВСт3сп2 ГОСТ 14637-69		
				246×224	1	3,46 кг

137598.03.00.00 — Серия 3.505-11

Секция III

Изм.	Лист	№ докум.	Подп.	Дата
Разраб.		Николаев		15.2.74
Пров.		Ежов		15.02.74
Н.контр.		Кирылев		15.02.74
Утв.		Волошин		15.2.74

Лит.	Лист	Листов
	1	2

МРФ РСФСР ГИПРОРЕЧТРАНС Отдел ПП

Копировал: Формат 11

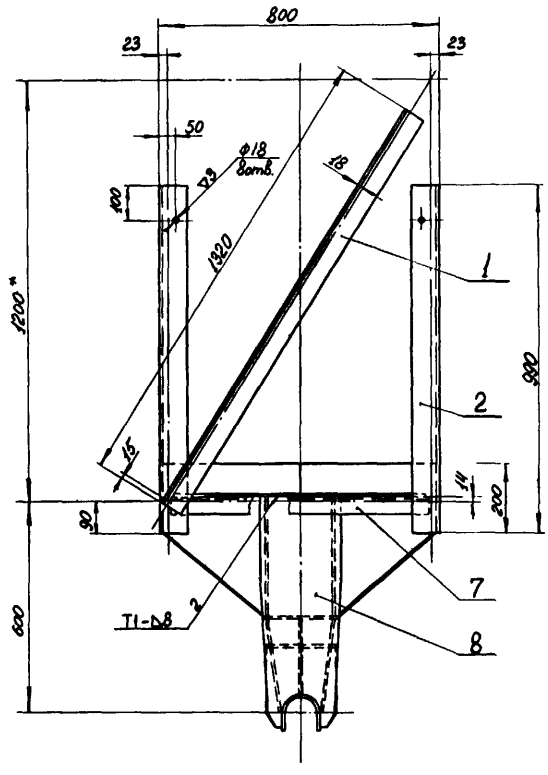

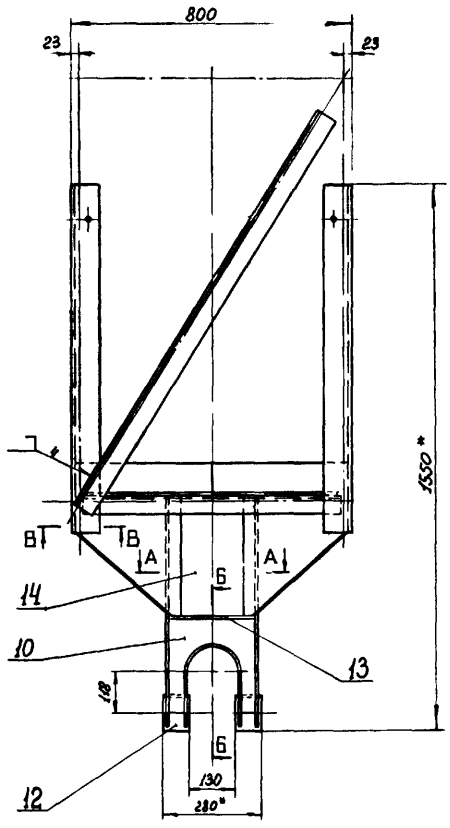

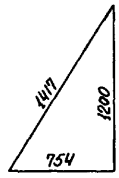

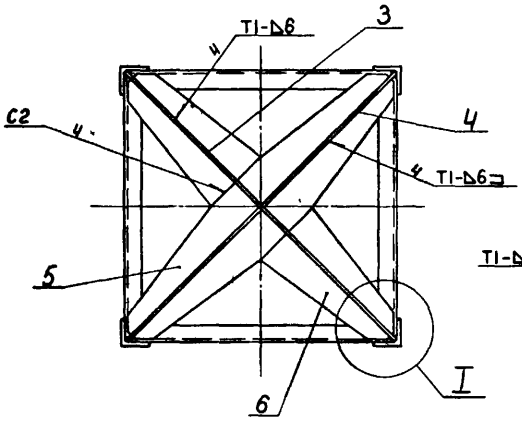

I
М1:2

А–А
М1:5

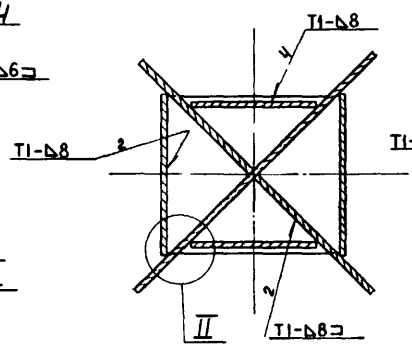

Б–Б
М1:5

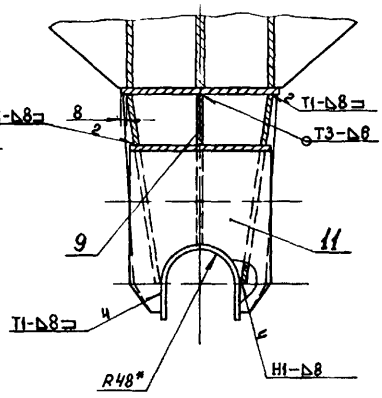

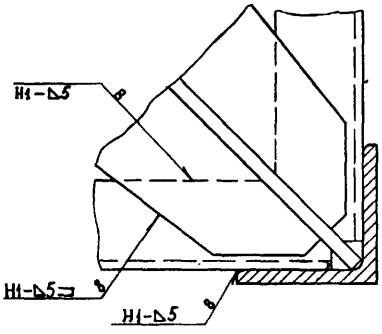

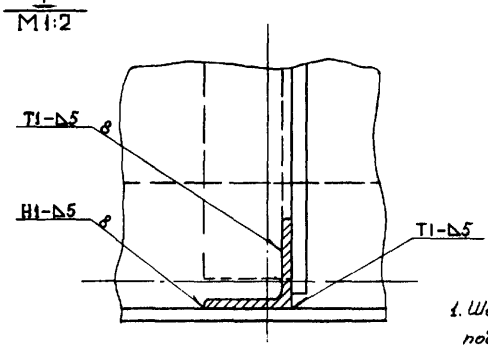

В–В
М1:2

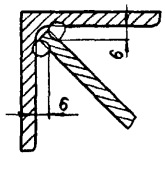

II
М1:1

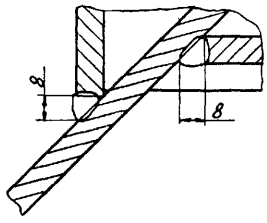

1. Шероховатость поверхности кромок деталей, подвергнутых резке, – ▽1.
2. Неуказанные предельные отклонения размеров – по $СМ_8$
3. Сварка ручная электродуговая электродами Э42 по ГОСТ 9467-60.
   Стандартные сварные швы по ГОСТ 5264-69.
4. * Размеры для справок.

					137598.03.00.00 СБ	Серия 3.505-11	
Изм.	Лист	№ докум.	Подп.	Дата	Секция III Сборочный чертеж	Лит.	Масса 195	Масштаб 1:10
Разраб.		Николаев		15.12.74				
Пров.		Ежов		17.12.74		Лист	Листов 1
Т.контр.						МРФ РСФСР ГИПРОРЕЧТРАНС Отдел ПП	
Инженер		Курылев		16.12.74			
Утв.		Волошин		16.12.74			

Копировал:

Формат А2

Инв. № подл. | Подп. и дата | Взам. инв. № | Инв. № дубл. | Подп. и дата

Шифр 974-А-4

137598.03.00.07

(▽) 2

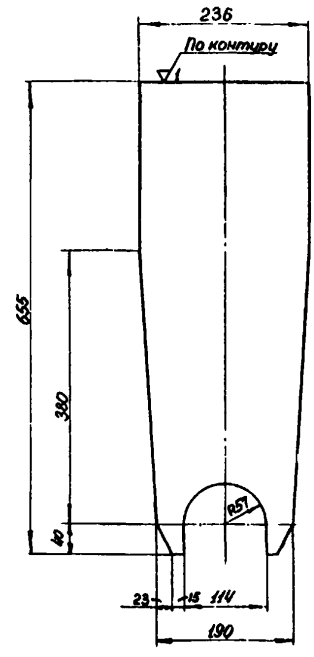

Неуказанные предельные отклонения размеров - по CM_8

				137598.03.00.07		Серия 3.505-11	
Изм.	Лист	№ докум.	Подп.	Дата	Щека	Лит.	Масса 8,38	Масштаб 1:5
Разраб.		Николаев		15.12.74				
Пров.		Ежов		15.12.74		Лист	Листов 1
Т.контр.							
Н.контр.		Курылев		15.12.74	Лист 8 ГОСТ 5681-57	МРФ РСФСР ГИПРОРЕЧТРАНС Отдел ПП	
Утв.		Волошин		16.1.74	ВСт3сп2 ГОСТ 14637-69		

Копировал: Формат 11

Инв. № подл. | Подп. и дата | Взам. инв. № | Инв. № дубл. | Подп. и дата

137598.03.00.08

(▽) 2 | 30

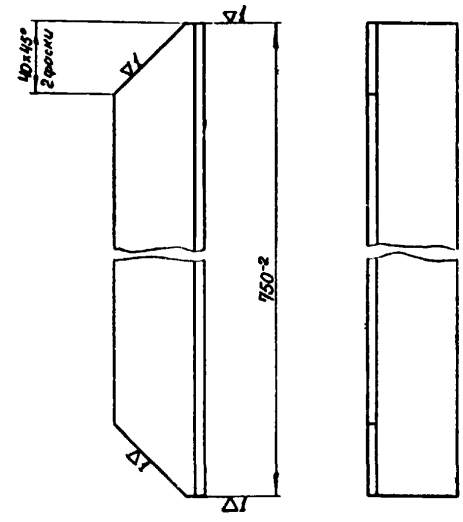

Неуказанные предельные отклонения размеров - по CM_8

				137598.03.00.06		Серия 3.505-11	
Изм.	Лист	№ докум.	Подп.	Дата	Панель	Лит.	Масса 2,76	Масштаб 1:2
Разраб.		Николаев		15.12.74				
Пров.		Ежов		15.12.74		Лист	Листов 1
Т.контр.							
Н.контр.		Курылев		15.12.74	Уголок 50×50×5 ГОСТ 8509-72	МРФ РСФСР ГИПРОРЕЧТРАНС Отдел ПП	
Утв.		Волошин		16.1.74	равнобок. ВСт3сп2 ГОСТ 535-58		

Копировал: Формат 11

Инв. № подл. | Подп. и дата | Взам. инв. № | Инв. № дубл. | Подп. и дата

137598.03.00.05

(▽) 2

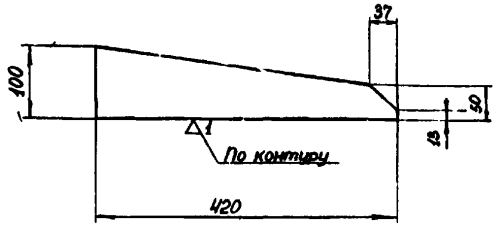

Неуказанные предельные отклонения размеров - по CM_8

				137598.03.00.05		Серия 3.505-11	
Изм.	Лист	№ докум.	Подп.	Дата	Ребро	Лит.	Масса 1,98	Масштаб 1:5
Разраб.		Николаев		15.12.74				
Пров.		Ежов		15.12.74		Лист	Листов 1
Т.контр.							
Н.контр.		Курылев		15.12.74	Лист 8 ГОСТ 5681-57	МРФ РСФСР ГИПРОРЕЧТРАНС Отдел ПП	
Утв.		Волошин		16.1.74	ВСт3сп2 ГОСТ 14637-69		

Копировал: Формат 11

Инв. № подл. | Подп. и дата | Взам. инв. № | Инв. № дубл. | Подп. и дата

137598.03.00.04

(▽) 2

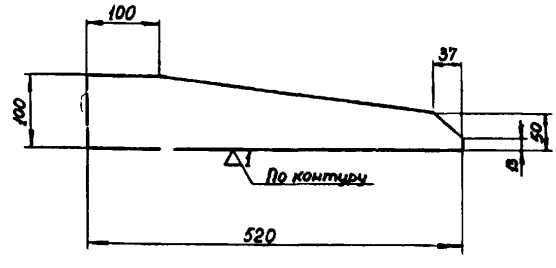

Неуказанные предельные отклонения размеров - по CM_8

				137598.03.00.04		Серия 3.505-11	
Изм.	Лист	№ докум.	Подп.	Дата	Ребро	Лит.	Масса 2,6	Масштаб 1:5
Разраб.		Николаев		15.12.74				
Пров.		Ежов		15.12.74		Лист	Листов 1
Т.контр.							
Н.контр.		Курылев		15.12.74	Лист 8 ГОСТ 5681-57	МРФ РСФСР ГИПРОРЕЧТРАНС Отдел ПП	
Утв.		Волошин		16.1.74	ВСт3сп2 ГОСТ 14637-69		

Копировал: Формат 11

Инв. № подл. | Подп. и дата | Взам. инв. № | Инв. № дубл. | Подп. и дата

Шифр 974-А-4

137598.03.00.11

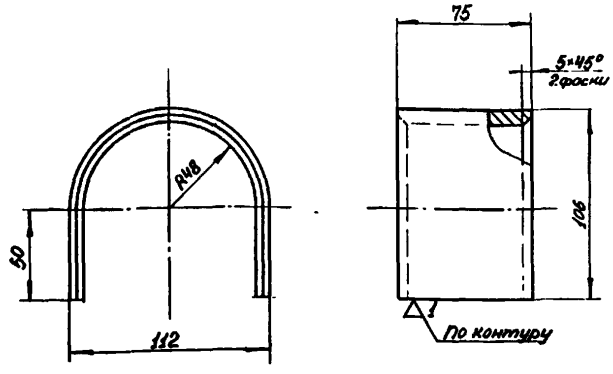

1. Неуказанные предельные отклонения размеров – по CM_8
2. Длинна развертки L = 264 мм.

Изм.	Лист	№ докум.	Подп.	Дата	137598.03.00.11	Серия 3.505-11	
Разраб.		Николаев		15.02.74	Ложемент.	Лит.	Масса 1,24	Масштаб 1:2
Пров.		Ежов		15.02.74		Лист	Листов 1
Т.контр.							
Н.контр.		Кирылев		16.02.74	Лист 8 ГОСТ 5681-57 ВСт3сп2 ГОСТ 14637-69	МРФ РСФСР ГИПРОРЕЧТРАНС Отдел ПП	
Утв.		Волошин		18.2.74			

Копировал: Формат 11

137598.03.00.10

31

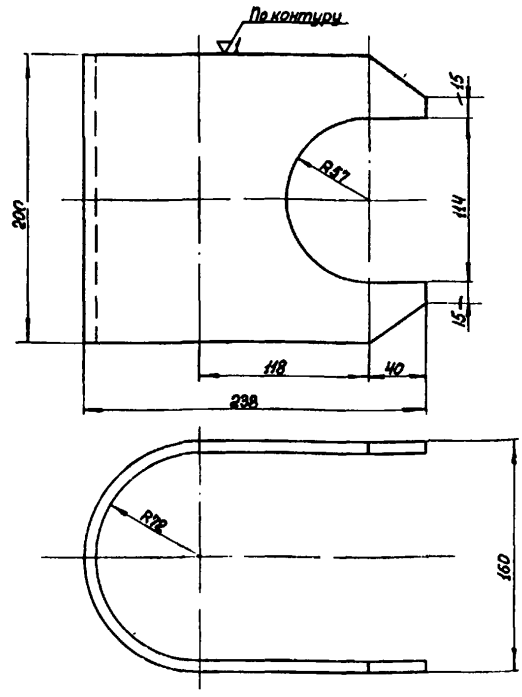

1. Неуказанные предельные отклонения размеров – по CM_8.
2. Длинна развертки L = 555 мм.

Изм.	Лист	№ докум.	Подп.	Дата	137598.03.00.10	Серия 3.505-11	
Разраб.		Николаев		15.02.74	Скоба	Лит.	Масса 5,6	Масштаб 1:2,5
Пров.		Ежов		15.02.74		Лист	Листов 1
Т.контр.							
Н.контр.		Кирылев		16.02.74	Лист 8 ГОСТ 5681-57 ВСт3сп2 ГОСТ 14637-69	МРФ РСФСР ГИПРОРЕЧТРАНС Отдел ПП	
Утв.		Волошин		18.2.74			

Копировал: Формат 11

137598.03.00.09

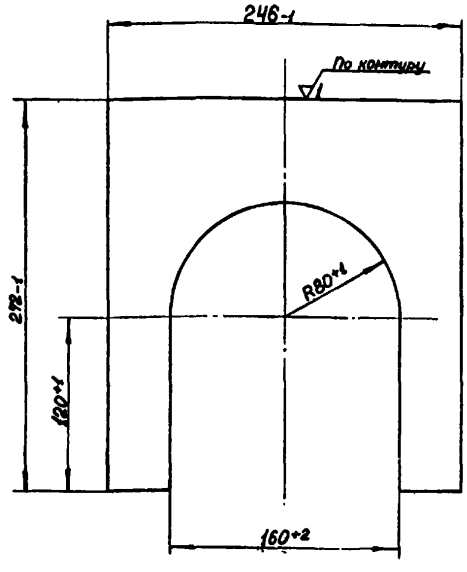

Изм.	Лист	№ докум.	Подп.	Дата	137598.03.00.09	Серия 3.505-11	
Разраб.		Николаев		15.2.74	Ребро	Лит.	Масса 2,37	Масштаб 1:2,5
Пров.		Ежов		15.02.74		Лист	Листов 1
Т.контр.							
Н.контр.		Кирылев		16.02.74	Лист 8 ГОСТ 5681-57 ВСт3сп2 ГОСТ 14637-69	МРФ РСФСР ГИПРОРЕЧТРАНС Отдел ПП	
Утв.		Волошин		18.2.74			

Копировал: Формат 11

137598.03.00.08

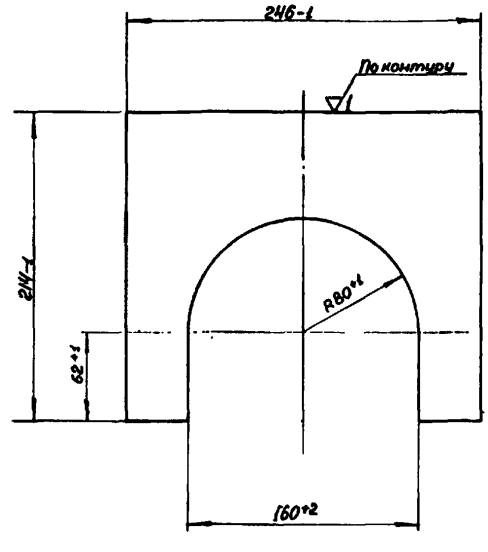

Изм.	Лист	№ докум.	Подп.	Дата	137598.03.00.08	Серия 3.505-11	
Разраб.		Николаев		15.2.74	Ребро	Лит.	Масса 2,05	Масштаб 1:2,5
Пров.		Ежов		15.02.74		Лист	Листов 1
Т.контр.							
Н.контр.		Кирылев		16.02.74	Лист 8 ГОСТ 5681-57 ВСт3сп2 ГОСТ 14637-69	МРФ РСФСР ГИПРОРЕЧТРАНС Отдел ПП	
Утв.		Волошин		18.2.74			

Копировал: Формат 11

Шифр 974-А-4

Формат	Зона	Поз	Обозначение	Наименование	Кол	Примечание
Б4		9	137598.02 00 09	Диагональ		
				Угол равнобок.		
				50×50×5 ГОСТ 8509-72		
				ВСт3сп2 ГОСТ 535-58	1	3,4кг
Б4		10	137598 05.00.01	Пояс		
				Угол. равнобок.		
				80×80×8 ГОСТ 8509-72		
				ВСт3сп2 ГОСТ 535-58	4	46,32кг

Подп и дата | Взам. инв № | Инв № дубл. | Подп и дата | Инв № подл.

Изм	Лист	№ докум	Подп.	Дата

137598.05.00.00 Серия 3.505-11 Лист 2

Копировал: Формат 11

Формат	Зона	Поз	Обозначение	Наименование	Кол.	Примечание
				Документация		
22			137598.05.00.00СБ	Сборочный чертеж		
				Детали		
11		1	137598.01.00.01	Панель	16	
Б4		2	137598.01.00.05	Пластина		
				Лист 8 ГОСТ 5681-57		
				ВСт3сп2 ГОСТ 14637-69	4	1,57кг
Б4		3	137598.01.00.06	Перекладина		
				Круг 16 ГОСТ 2590-71		
				ВСт3сп2 ГОСТ 535-58		
				ℓ=720	12	1,13кг
Б4		4	137598.01.00 07	Накладка		
				Угол равнобок.		
				80×80×8 ГОСТ 8509-72		
				ВСт3сп2 ГОСТ 535-58	4	3,86кг
Б4		5	137598.02.00.04	Раскос		
				Угол. равнобок.		
				63×63×6 ГОСТ 8509-72		
				ВСт3сп2 ГОСТ 535-58	4	7,55кг
11		6	137598.02.00 06-01	Раскос	12	
11		7	137598.02.00.07	Настил	1	
Б4		8	137598.02.00.08	Косынка		
				Лист 4 ГОСТ 5681-57		
				ВСт3сп2 ГОСТ 14637-69	2	0,6кг

Подп и дата | Взам. инв № | Инв № дубл. | Подп и дата | Инв № подл.

Изм	Лист	№ докум	Подп	Дата
Разраб		Николаев		15.02.74
Пров		Ежов		15.02.74
Н контр		Курылев		15.02.74
Утв		Волошин		20.2.74

137598.05.00.00 Серия 3.505-11

Секция V

Лит. | Лист 1 | Листов 2

МРФ РСФСР ГИПРОРЕЧТРАНС Отдел ПП

Копировал: Формат 11

Формат	Зона	Поз	Обозначение	Наименование	Кол.	Примечание
Б4		9	137598.02.00.09	Диагональ		
				Угол равнобок.		
				50×50×5 ГОСТ 8509-72		
				ВСт3сп2 ГОСТ 535-58	1	3,4кг
Б4		10	137598.04 00.01	Пояс		
				Угол. равнобок.		
				80×80×8 ГОСТ 8509-72		
				ВСт3сп2 ГОСТ 535-58	4	23,16кг

Подп и дата | Взам. инв № | Инв № дубл. | Подп и дата | Инв № подл.

Изм	Лист	№ докум	Подп	Дата

137598.04 00.00 Серия 3.505-11 Лист 2

Копировал Формат 11

Формат	Зона	Поз	Обозначение	Наименование	Кол	Примечание
				Документация		
22			137598.04.00.00СБ	Сборочный чертеж		
				Детали		
11		1	137598.01.00.01	Панель	8	
Б4		2	137598.01.00.05	Пластина		
				Лист 8 ГОСТ 5681-57		
				ВСт3сп2 ГОСТ 14637-69	4	1,57кг
Б4		3	137598.01 00 06	Перекладина		
				Круг 16 ГОСТ 2590-71		
				ВСт3сп2 ГОСТ 535-58		
				ℓ=720	5	1,13кг
Б4		4	137598.01.00.07	Накладка		
				Угол. равнобок.		
				80×80×8 ГОСТ 8509-72		
				ВСт3сп2 ГОСТ 535-58	4	3,86кг
Б4		5	137598.02.00 04	Раскос		
				Угол равнобок.		
				63×63×6 ГОСТ 8509-72		
				ВСт3сп2 ГОСТ 535-58	4	7,55кг
11		6	137598.02 00.06-01	Раскос	4	
11		7	137598.02 00.07	Настил	1	
Б4		8	137598.02.00 08	Косынка		
				Лист 4 ГОСТ 5681-57		
				ВСт3сп2 ГОСТ 14637-69	2	0,6кг

Подп и дата | Взам. инв № | Инв № дубл. | Подп и дата | Инв № подл.

Изм	Лист	№ докум	Подп	Дата
Разраб		Николаев		15.02.74
Пров		Ежов		15.02.74
Н контр		Курылев		15.02.74
Утв		Волошин		20.2.74

137598.04.00.00 Серия 3.505-11

Секция IV

Лит. | Лист 1 | Листов 2

МРФ РСФСР ГИПРОРЕЧТРАНС Отдел ПП

Копировал: Формат 11

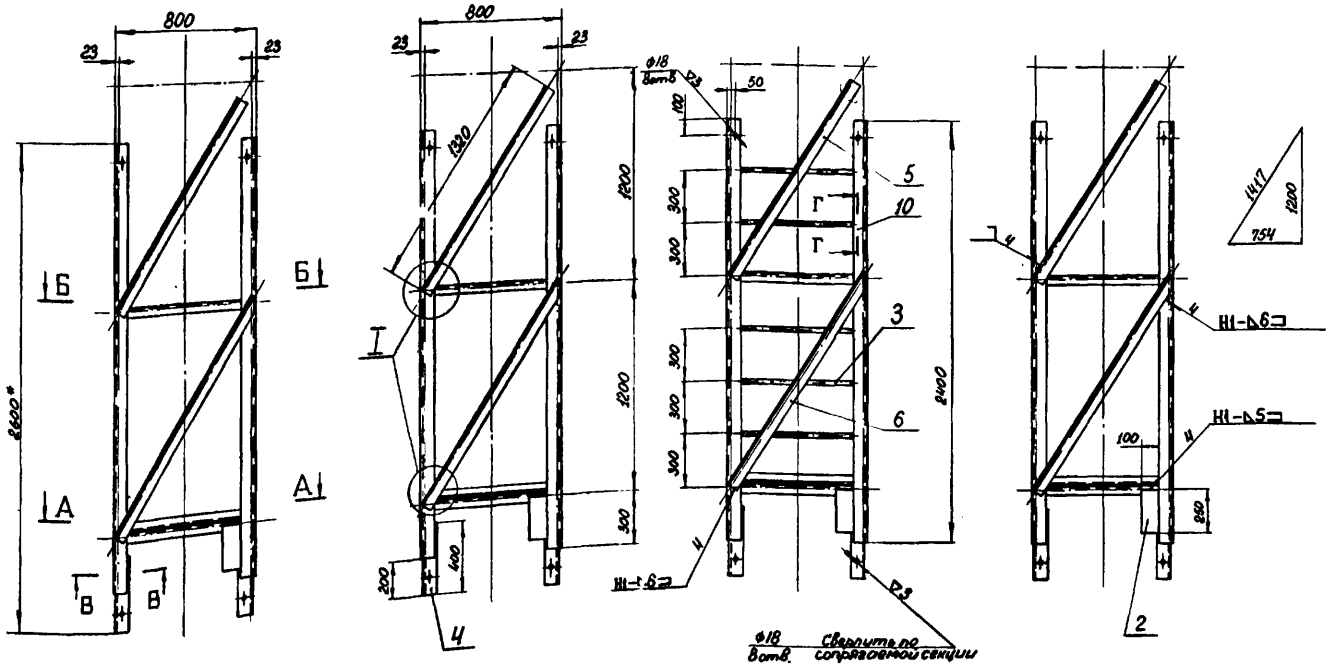

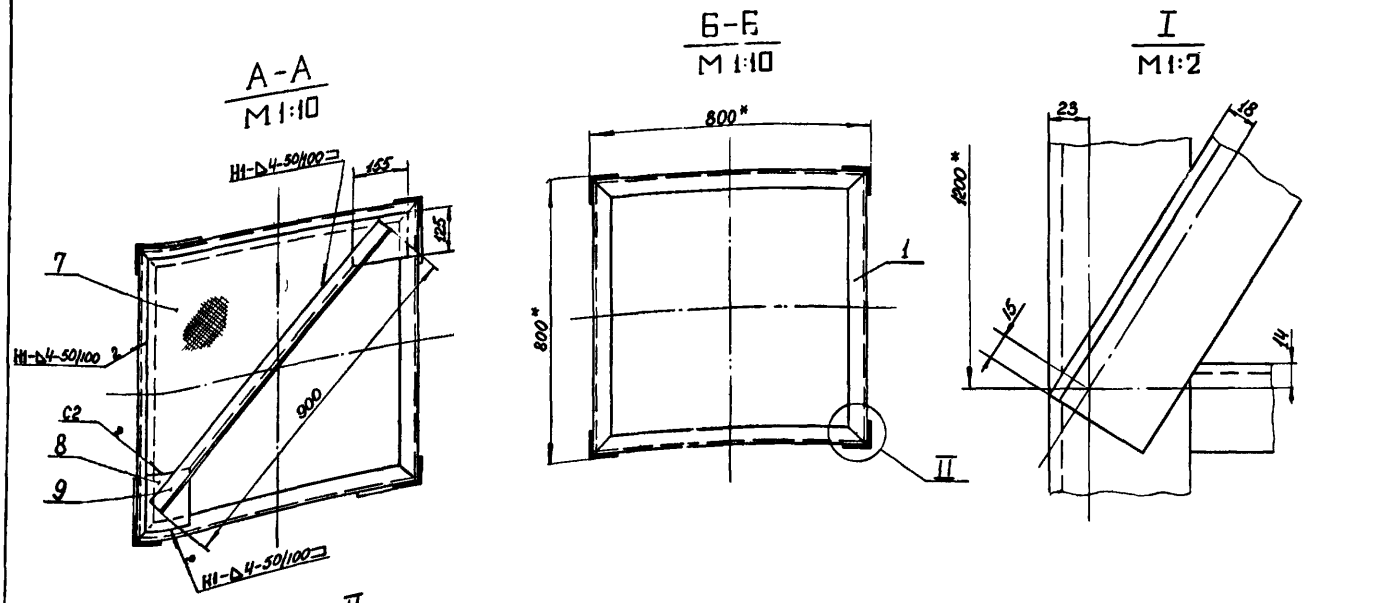

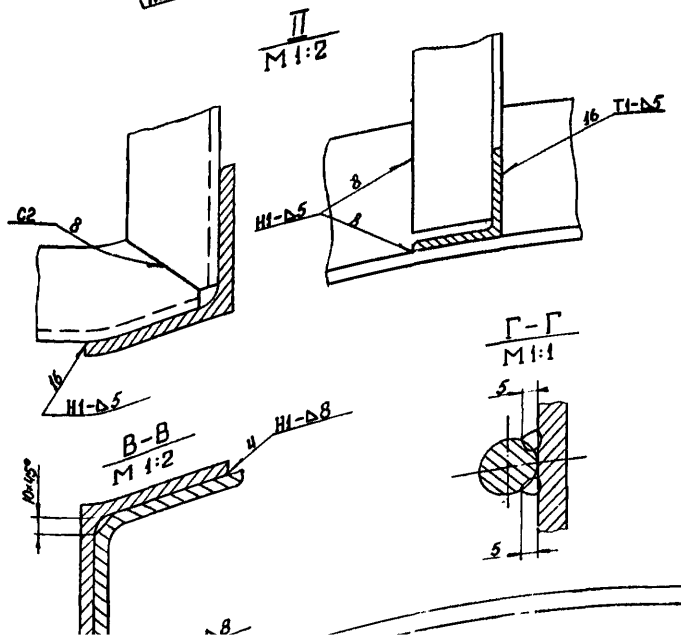

1. Шероховатость поверхности кромок деталей, подвергнутых резке, —∇1.
2. Неуказанные предельные отклонения размеров — по СМ₈.
3. Сварка ручная электродуговая электродами Э42 по ГОСТ 9467-60. Стандартные сварные швы по ГОСТ 5264-69.
4. * Размеры для справок.

				137598.04.00.00СБ		Серия 3.505-11	
Изм.	Лист	№ докум.	Подп.	Дата	Секция IV Сборочный чертеж.	Лит	Масса 220	Масштаб 1:20
Разраб.		Николаев		15.2.74				
Пров.		Ежов		15.02.74				
Т. контр.						Лист	Листов 1	
Н. контр.		Курылев		15.02.74		МРФ РСФСР ГИПРОРЕЧТРАНС Отдел ПП		
Утв.		Волошин		18.2.74				

Копировал: Формат 22

Подп. и дата | Взам. инв. № | Инв. № дубл. | Подп. и дата

Шифр 974-А-4

137598.05.00.00СБ

3.

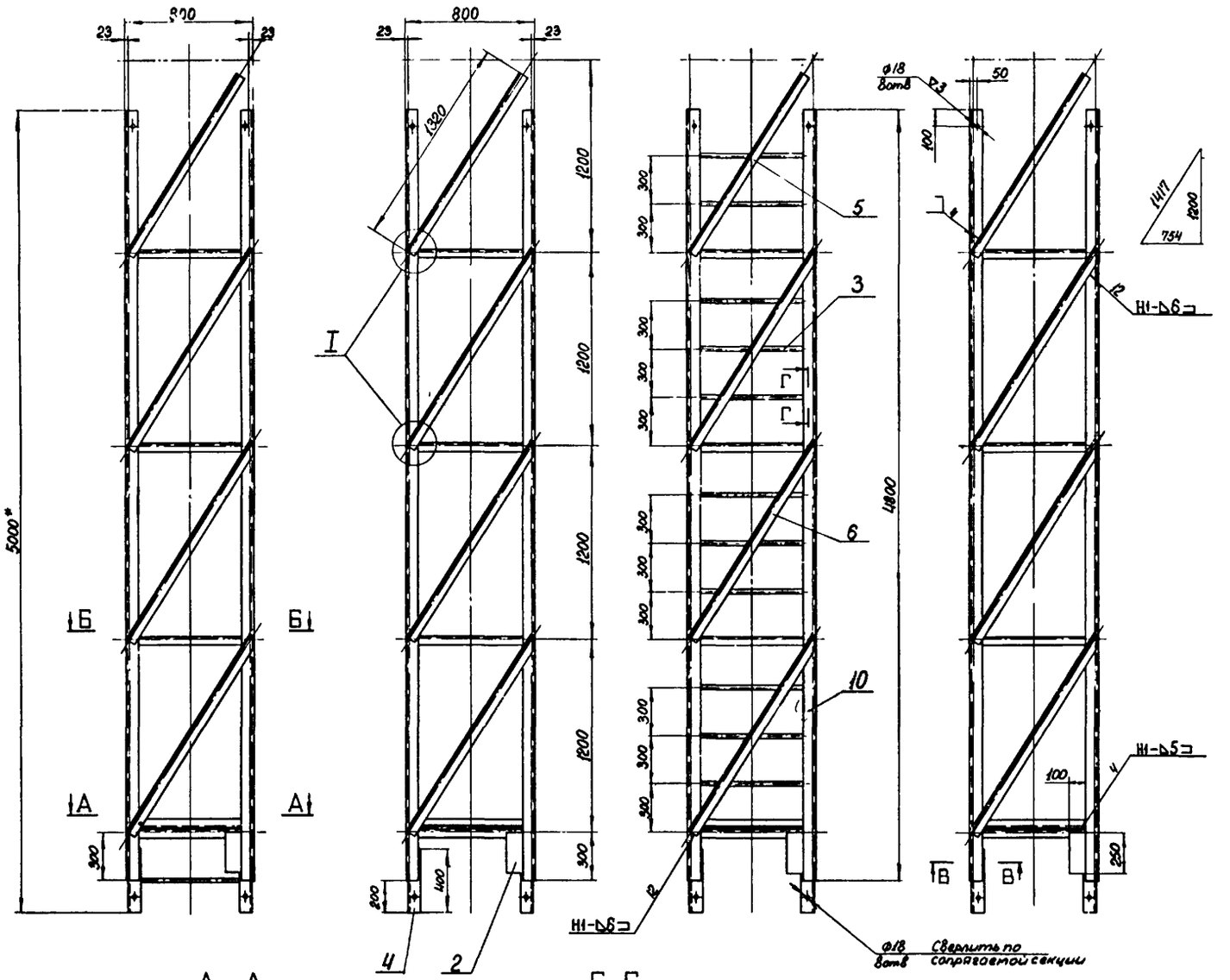

А-А
М1:10

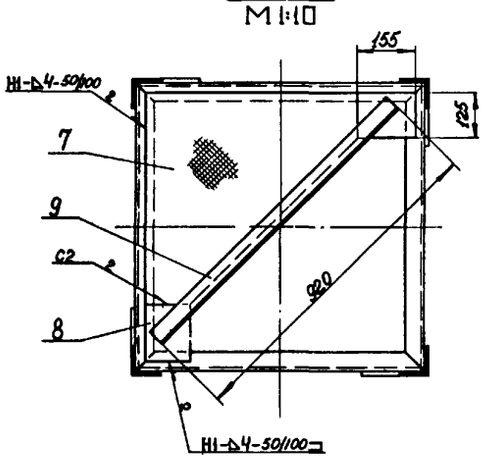

Б-Б
М1:10

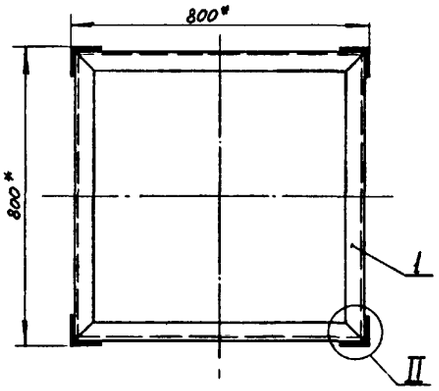

I
М1:2

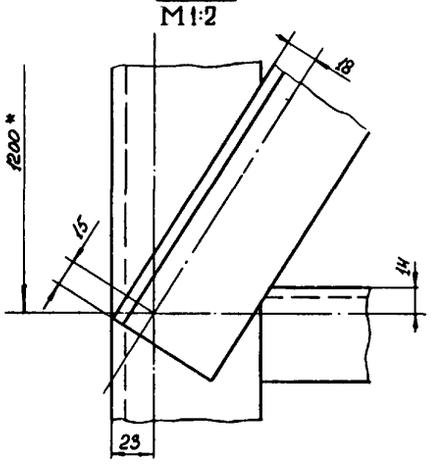

II
М1:2

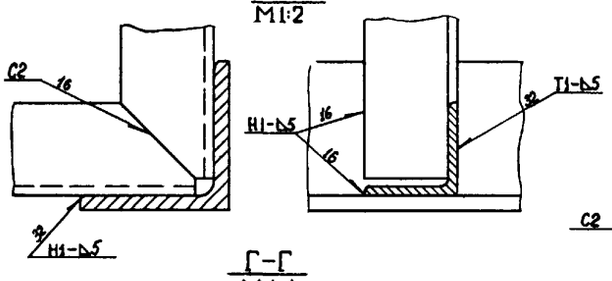

В-В
М1:2

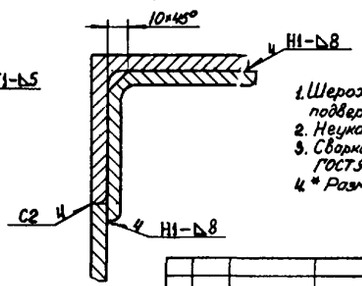

Г-Г
М1:1

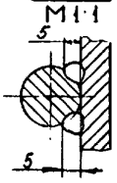

1. Шероховатость поверхности кромок деталей, подвергнутых резке, - ▽1.
2. Неуказанные предельные отклонения размеров - по СМ8
3. Сварка ручная электродуговая электродами Э42 по ГОСТ 9467-60. Стандартные сварные швы по ГОСТ 5264-69.
4. * Размеры для справок

					137598.05.00.00СБ	Серия 3.505-11	
Изм.	Лист	№ докум.	Подп.	Дата	Секция V Сборочный чертеж.	Лит.	Масса 413	Масштаб 1:20
Разраб.		Николаев		15.2.74				
Пров.		Ежов		15.02.74		Лист	Листов 1
Т.контр.						МРФ РСФСР ГИПРОРЕЧТРАНС Отдел ПП	
Н.контр.		Кирылев		15.02.74			
Утв.		Волошин		18.2.74			

Копировал: Формат 22

Инв. № подл. | Подп. и дата | Взам. инв. № | Инв. № дубл. | Подп. и дата

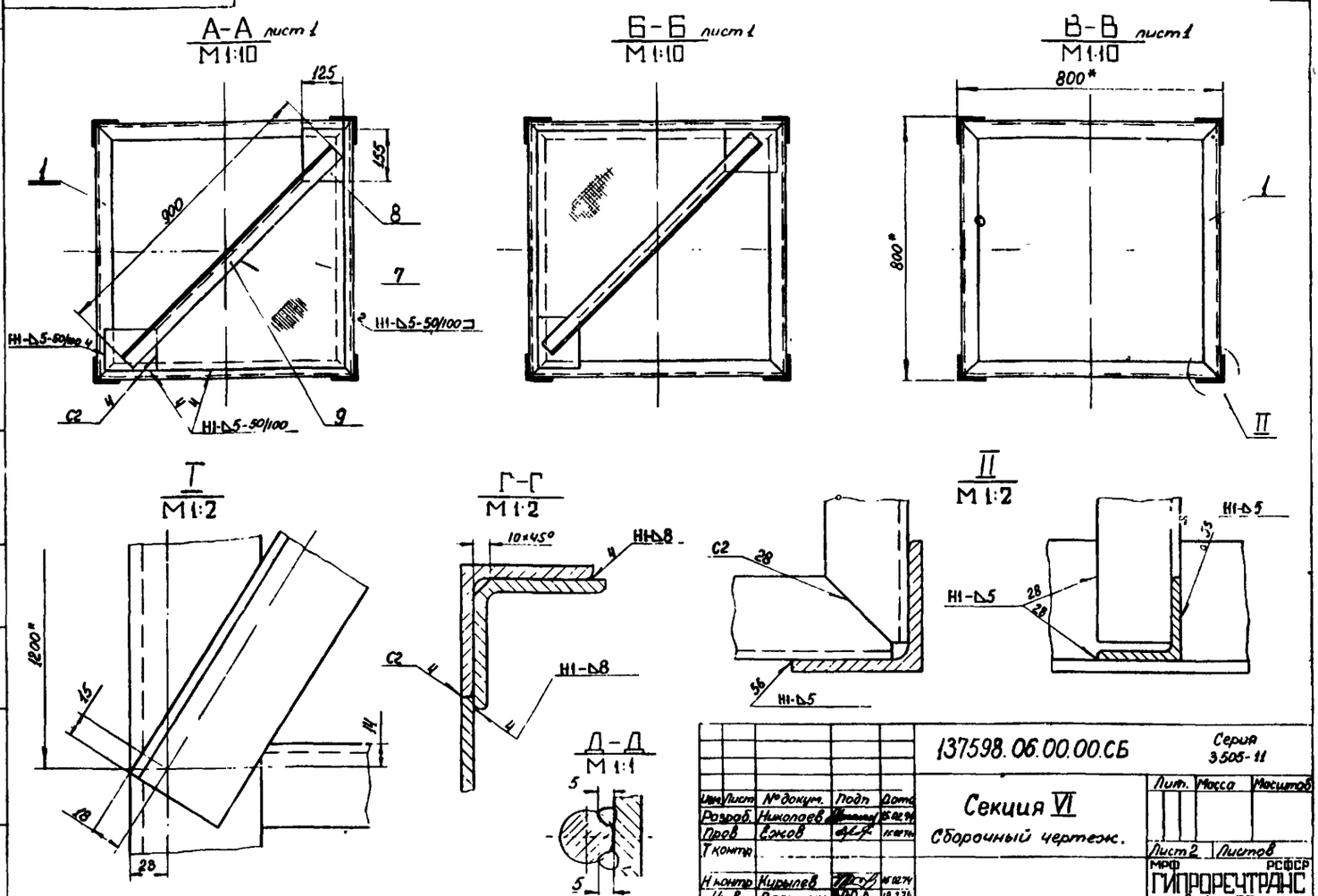

Изм.	Лист	№ докум.	Подп.	Дата	137598.06.00.00СБ		Серия 3.505-11
Разраб.		Николаев		15.02.74	Секция VI	Лит.	Масса	Масштаб
Пров.		Ежов		15.02.74	Сборочный чертеж.			
Т.контр.						Лист 2	Листов	
Н.контр.		Курылев		15.02.74		МРФ РСФСР ГИПРОРЕЧТРАНС Отдел ПП		
Утв.		Волошин		19.2.74				

Копировал: Формат 12.

Формат	Зона	Поз.	Обозначение	Наименование	Кол.	Примечание
Бч	9		137598.02.00.09	Диагональ		
				Угол равнобок.		
				50×50×5 ГОСТ 8509-72		
				ВСт3сп2 ГОСТ 535-58	2	3,4кг
Бч	10		137598.06.00.01	Пояс		
				Угол. равнобок		
				80×80×8 ГОСТ 8509-72		
				ВСт3сп2 ГОСТ 535-58	4	81,06кг

Изм.	Лист	№ докум.	Подп.	Дата	137598.06.00.00		Серия 3.505-11
Разраб.		Николаев		15.02.74	Секция VI	Лит.	Лист 1	Листов 2
Пров.		Ежов		15.02.74		МРФ РСФСР ГИПРОРЕЧТРАНС Отдел ПП		
Н.контр.		Курылев		15.02.74				
Утв.		Волошин		19.2.74				

Копировал: Формат 11

Формат	Зона	Поз.	Обозначение	Наименование	Кол.	Примечание
				Документация		
*			137598.05.00.00 СБ	Сборочный чертеж		*22,12
				Детали		
11		1	137598.01 00.01	Панель	28	
Бч		2	137598.01.00 05	Пластина		
				Лист 8 ГОСТ 5681-57		
				ВСт3сп2 ГОСТ 14637-69	4	1,57кг
Бч		3	137598.01.00.06	Перекладина		
				Круг 16 ГОСТ 2590-71		
				ВСт3сп2 ГОСТ 535-58		
				ℓ=720	21	1,13кг
Бч		4	137598.01 00.07	Накладка		
				Угол равнобок.		
				80×80×8 ГОСТ 8509-72		
				ВСт3сп2 ГОСТ 535-58	4	3,86кг
Бч		6	137598.02.00 04	Раскос		
				Угол равнобок		
				63×63×6 ГОСТ 8509-72		
				ВСт3сп2 ГОСТ 535-58	4	7,55кг
11		6	137598 02.00 06-01	Раскос	24	
11		7	137598 02 00.07	Настил	2	
Бч		8	137598 02.00.08	Косынка		
				Лист 4 ГОСТ 5681-57		
				ВСт3сп2 ГОСТ 14637-69	4	0,6кг

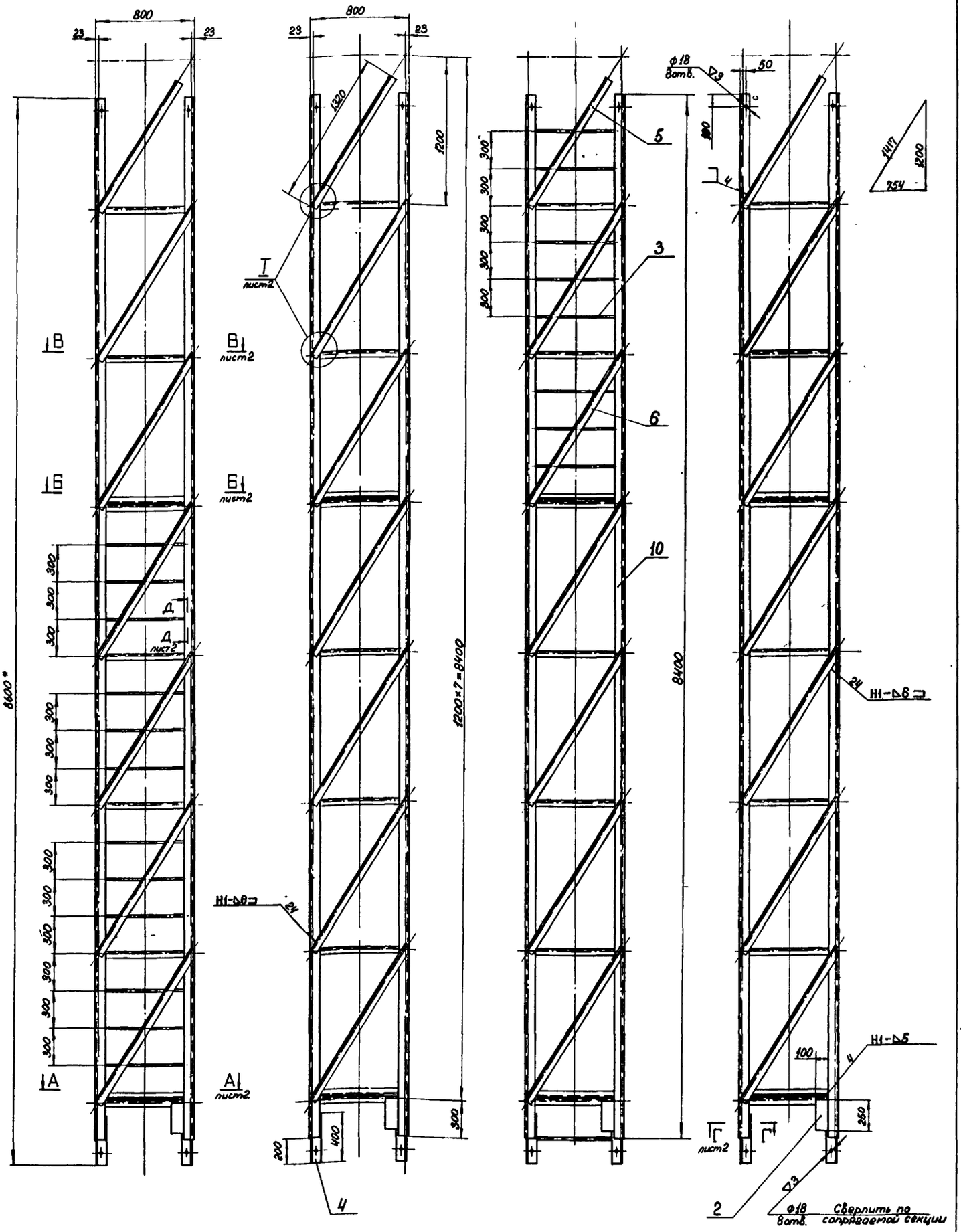

1. Шероховатость поверхности кромок деталей, подвергнутых резке, - ▽1.
2. Неуказанные предельные отклонения размеров - по $СМ_8$.
3. Сварка ручная электродуговая электродами Э42 по ГОСТ 9467-60. Стандартные сварные швы по ГОСТ 5264-69
4. * Размеры для справок.

						137598.06.00.00СБ		Серия 3.505-11	
Изм.	Лист	№ докум.	Подп.	Дата					
Разраб.		Николаев		15.2.74	Секция VI		Лит	Масса	Масштаб
Пров.		Сонов		15.2.74				712	1:20
Т.контр.					Сборочный чертеж		Лист 1	Листов 2	
Н.контр.		Курышев		15.2.74			МПС РСФСР ГИПРОРЕЧТРАНС Отдел ПП ап 22		
Утв.		Волошин		15.2.74					

Копировал:

Инв. № подл. | Подп. и дата | Взам. инв. № | Инв. № дубл. | Подп. и дата

А – А лист 1
М 1:10

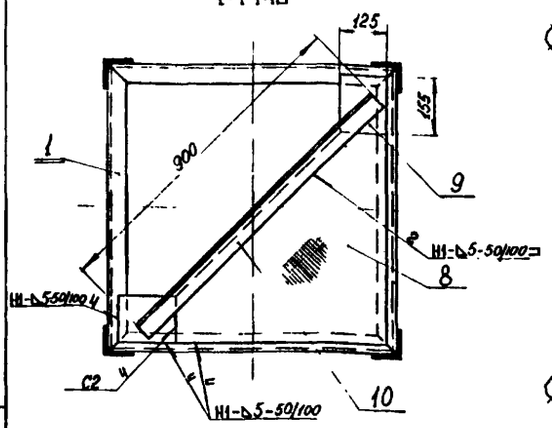

Б – Б лист 1
М 1:10

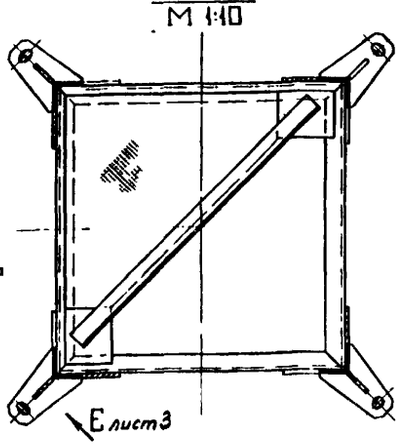

В – В лист 1
М 1:10

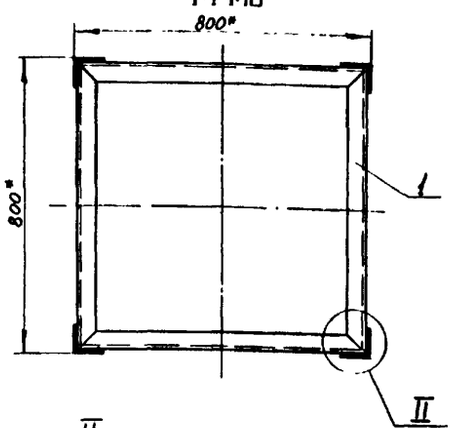

I лист 1
М 1:2

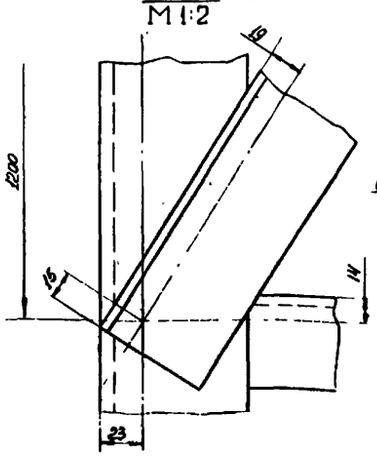

Г – Г
М 1:2

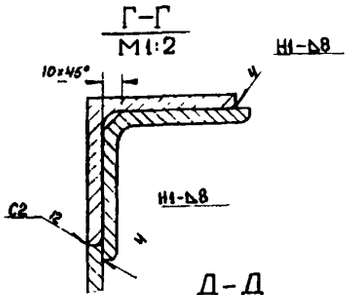

Д – Д
М 1:1



II
М 1:2

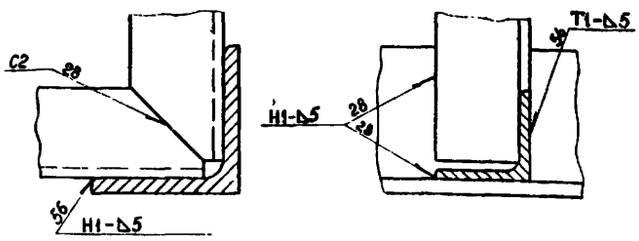

Изм.	Лист	№ докум.	Подп.	Дата	137598.07.00.00СБ Серия 3.505-11
Разраб.		Николаев		02.74	Секция VII — Сборочный чертеж.
Пров.		Ежов		02.74	Лит. / Масса / Масштаб
Т.контр.					Лист 2 / Листов
Н.контр.		Кирылев		02.74	МРФ РСФСР ГИПРОРЕЧТРАНС Отдел ПП
Утв.		Волошин		02.74	Копировал: Формат 12

Формат	Зона	Поз.	Обозначение	Наименование	Кол.	Примечание
Бч		10	137598.02 00.09	Диагональ		
				Угол. равнобок.		
				50×50×5 ГОСТ 8509-72		
				ВСт3сп2 ГОСТ 535-58	2	3,4кг
Бч		11	137598.06.00.01	Пояс		
				Угол. равнобок.		
				80×80×8 ГОСТ 8509-72		
				ВСт3сп2 ГОСТ 535-58	4	81,06кг
11		12	137598.07.00.01	Ухо	4	
11		13	137598.07.00.02	Ухо	4	
11		14	137598.07.00.03	Ребро	4	

Изм.	Лист	№ докум.	Подп.	Дата	137598.07.00.00 Серия 3.505-11
					Лист 2

Копировал: Формат 11

Формат	Зона	Поз.	Обозначение	Наименование	Кол.	Примечание
				Документация		
*			137598.07 00.00СБ	Сборочный чертеж		*22,12,11
				Детали		
11		1	137598 01.00.01	Панель	28	
Бч		2	137598.01 00.05	Пластина		
				Лист 8 ГОСТ 5681-57		
				ВСт3сп2 ГОСТ 14637-69	12	1,57кг
Бч		3	137598.01 00.06	Перекладина		
				Круг 16 ГОСТ 2590-71		
				ВСт3сп2 ГОСТ 535-58		
				ℓ=720	21	1,13кг
Бч		4	137598.01.00.07	Накладка		
				Угол. равнобок.		
				80×80×8 ГОСТ 8509-72		
				ВСт3сп2 ГОСТ 535-58	4	3,86кг
Бч		5	137598 02.00 04	Раскос		
				Угол. равнобок.		
				63×63×6 ГОСТ 8509-72		
				ВСт3сп2 ГОСТ 535-58	8	7,55кг
11		6	137598.02 00.06	Раскос	4	
		7	-01	Раскос	16	
11		8	137598.02.00 07	Настил	2	
Бч		9	137598.02.00.08	Косынка		
				Лист 4 ГОСТ 5681-57		
				ВСт3сп2 ГОСТ 14637-69	4	0,6кг

Изм.	Лист	№ докум.	Подп.	Дата	137598.07.00.00 Серия 3.505-11
Разраб.		Николаев		02.74	Секция VII — Лит. / Лист 1 / Листов 2
Пров.		Ежов		02.74	МРФ РСФСР ГИПРОРЕЧТРАНС Отдел ПП
Н.контр.		Кирылев		02.74	Копировал. Формат 11
Утв.		Волошин		02.74	

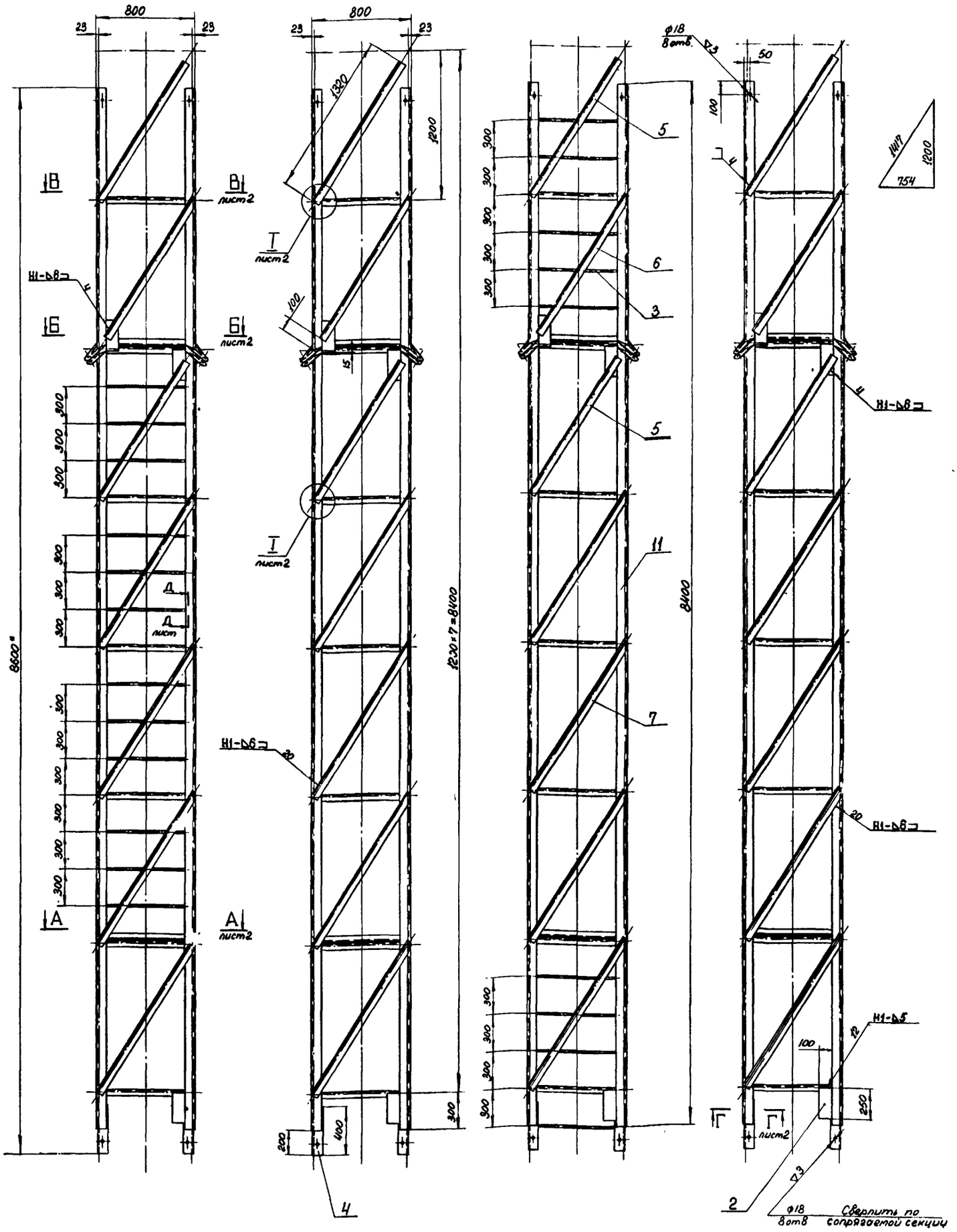

1. Шероховатость поверхности кромок деталей, подвергнутых резке, – ▽1.
2. Неуказанные предельные отклонения размеров – по СМ₂.
3. Сварка ручная электродуговая электродами Э42 по ГОСТ 9467-60. Стандартные сварные швы по ГОСТ 5264-69.
4. * Размеры для справок.

Изм.	Лист	№ докум.	Подп.	Дата
Разраб.		Николаев		15.2.74
Пров.		Ежов		
Т.контр.				
Н.контр.		Курылев		15.02.74
Утв.		Волошин		18.2.74

137598.07.00.00СБ

Серия 3505-11

Секция VII
Сборочный чертеж.

Лит	Масса	Масштаб
	728	1:20

Лист 1 | Листов 3

МРФ РСФСР
ГИПРОРЕЧТРАНС
Отдел ПП

Копировал:

Формат 22

Инв. № подл. | Подп. и дата | Взам. инв. № | Инв. № дубл. | Подп. и дата

137598.07.00.03

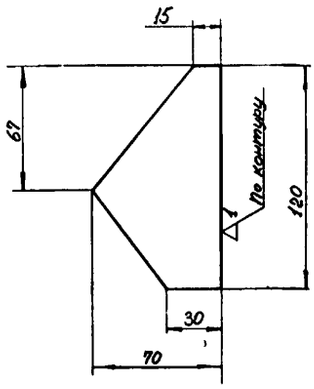

Неуказанные предельные отклонения размеров – по CM_8

137598.07.00.03			Серия 3.505.-11	
Изм. Лист	№ докум.	Подп.	Дата	
Разраб.	Николаев		15.2.74	Ребро
Пров.	Ежков		15.02.74	
Т.контр.				
Н.контр.	Курылев		15.02.74	Лист 8 ГОСТ 5681-57 ВСт3сп2/ГОСТ 14637-69
Утв.	Волошин		18.2.74	

Лит. | Масса 0,35 | Масштаб 1:2
Лист | Листов 1
МРФ РСФСР ГИПРОРЕЧТРАНС Отдел ПП

Копировал: Формат А1

137598.07.00.02

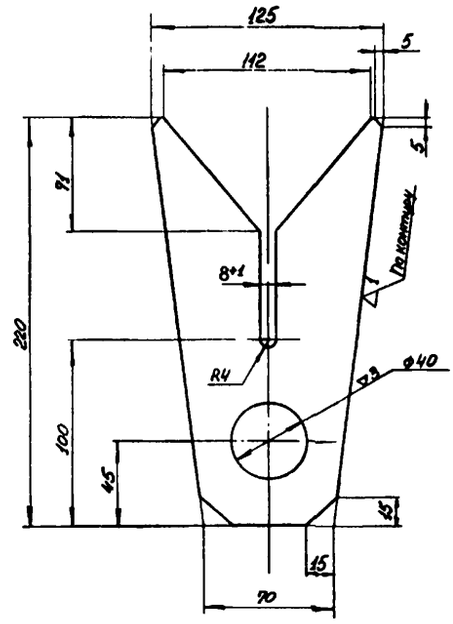

Неуказанные предельные отклонения размеров – по CM_8

137598.07.00.02			Серия 3.505-11	
Изм. Лист	№ докум.	Подп.	Дата	
Разраб.	Николаев		15.2.74	Ухо
Пров.	Ежков		15.02.74	
Т.контр.				
Н.контр.	Курылев		15.02.74	Лист 8 ГОСТ 5681-57 ВСт3сп2/ГОСТ 14637-69
Утв.	Волошин		18.2.74	

Лит. | Масса 0,98 | Масштаб 1:2
Лист | Листов 1
МРФ РСФСР ГИПРОРЕЧТРАНС Отдел ПП

Копировал: Формат А1

137598.07.00.01

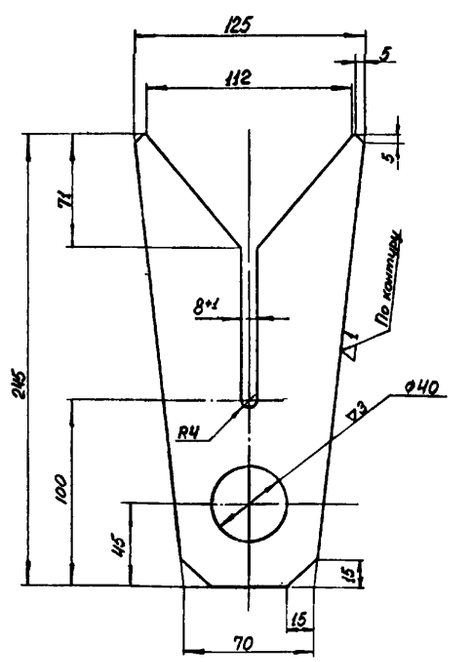

Неуказанные предельные отклонения размеров – по CM_8

137598.07.00.01			Серия 3.505-11	
Изм. Лист	№ докум.	Подп.	Дата	
Разраб.	Николаев		15.2.74	Ухо
Пров.	Ежков		15.02.74	
Т.контр.				
Н.контр.	Курылев		15.02.74	Лист 8 ГОСТ 5681-57 ВСт3сп2 ГОСТ 14637-69
Утв.	Волошин		18.2.74	

Лит. | Масса 1,12 | Масштаб 1:2
Лист | Листов 1
МРФ РСФСР ГИПРОРЕЧТРАНС Отдел ПП

Копировал: Формат А1

137598.07.00.00СБ

Вид Е лист 3
М 1:2

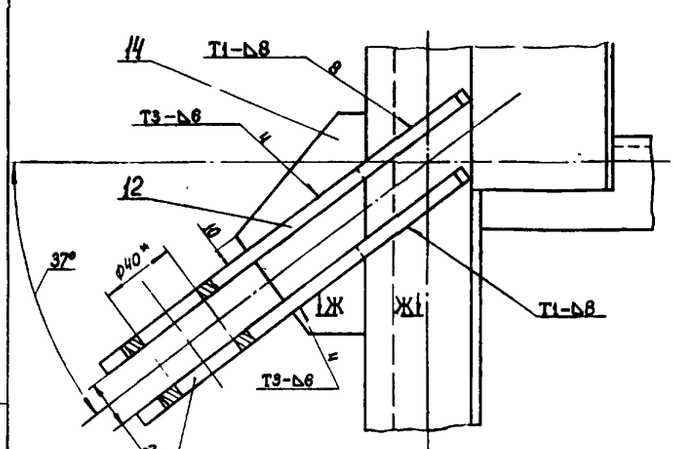

Ж-Ж
М 1:1

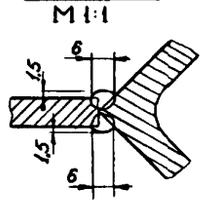

137598.07.00.00СБ			Серия 3.505-11	
Изм. Лист	№ докум.	Подп.	Дата	
Разраб.	Николаев		15.2.74	Секция VII Сборочный чертеж.
Пров.	Ежков		15.02.74	
Т.контр.				
Н.контр.	Курылев		15.02.74	
Утв.	Волошин		18.2.74	

Лит. | Масса | Масштаб
Лист 3 | Листов
МРФ РСФСР ГИПРОРЕЧТРАНС Отдел ПП

Копировал: Формат А1

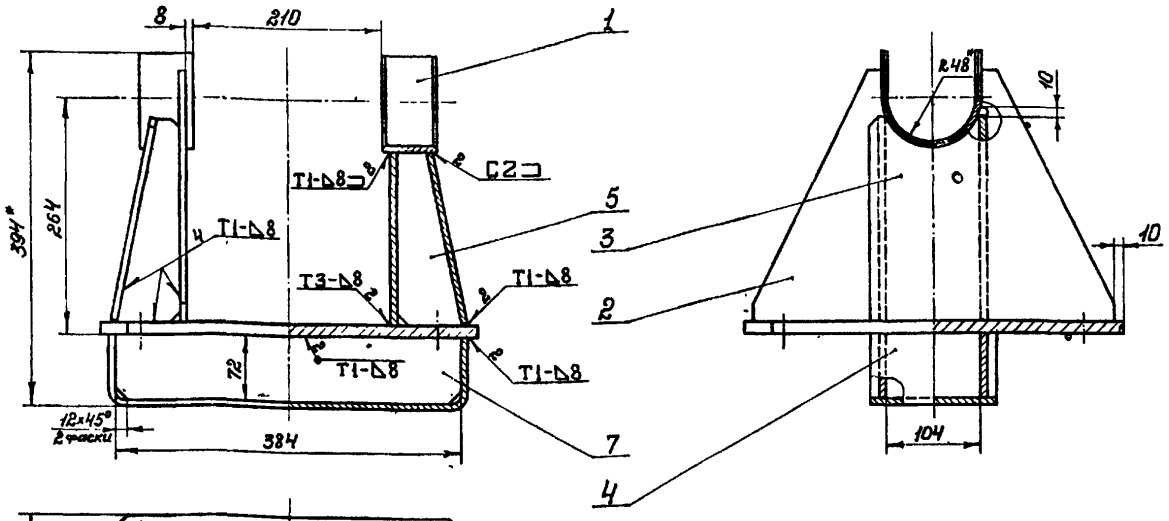

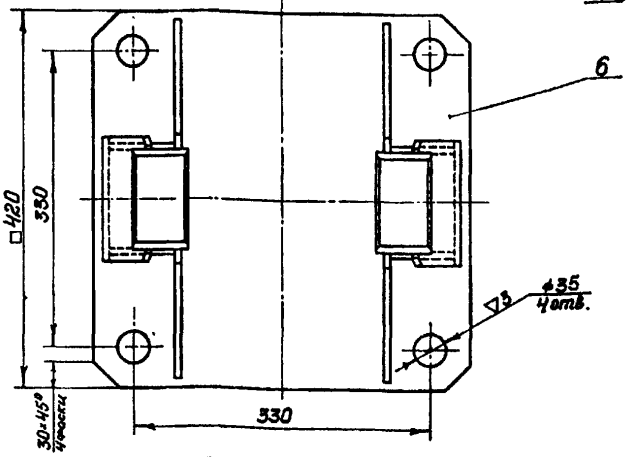

1. Шероховатость поверхности кромок деталей, подвергнутых резке – ∇1.
2. Неуказанные предельные отклонения размеров – по $СМ_8$.
3. Сварка ручная электродуговая электродами Э42 по ГОСТ 9467-68.
   Стандартные швы по ГОСТ 5264-69.
4. * Размеры для справок.

					137598.08.00.00СБ		Серия 3.505-11	
Изм.	Лист	№ докум.	Подп.	Дата	Подпятник Сборочный чертеж	Лит.	Масса 45,0	Масшт 1:4
Разраб.		Крюкова		24.12.73				
Пров.		Ежов		1.02.74		Лист	Листов 1	
Т. контр.						МРФ РСФСР ГИПРОРЕЧТРАНС Отдел ПП		
Н. контр.		Курылев		16.02.74				
Утв.		Волошин		18.2.74				

Копировал | Формат 12

137598.08.00.01

∇1 (∇)

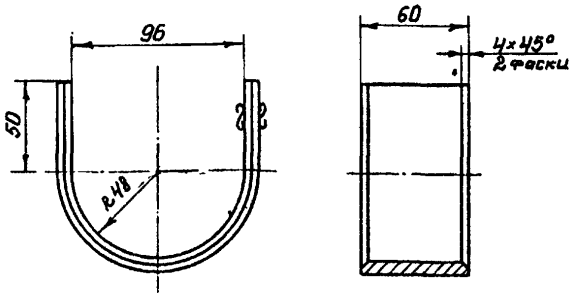

1. Неуказанные предельные отклонения размеров:
   отверстий – по $Л_7$
   остальных – по $СМ_8$
2. Длина развертки L = 264

					137598.08.00.01		Серия 3.505-11	
Изм.	Лист	№ докум.	Подп.	Дата	Ложемент	Лит.	Масса 0,97	Масшт 1:2
Разраб.		Крюкова		24.12.73				
Пров.		Ежов		1.02.74		Лист	Листов 1	
Т. контр.						МРФ РСФСР ГИПРОРЕЧТРАНС Отдел ПП		
Н. контр.		Курылев		16.02.74	Лист 8 ГОСТ 5681-57 / ВСт3сп2 ГОСТ 14637-69			
Утв.		Волошин		18.2.74				

Копировал: | Формат 11

Формат	Зона	Поз.	Обозначение	Наименование	Кол.	Примечание
				Документация		
12			137598.08.00.00СБ	Сборочный чертеж		
				Детали		
11		1	137598.08.00.01	Ложемент	2	
11		2	137598.08.00.02	Опора	2	
11		3	137598.08.00.03	Подкос	2	
11		4	137598.08.00.04	Планка	1	
11		5	137598.08.00.05	Ребро	4	
64		6	137598.08.00.06	Плита		
				Лист 14 ГОСТ 5681-57		
				ВСт3сп2 ГОСТ 14637-69	1	19,0 кг
64		7	137598.08.00.07	Ребро		
				Лист 8 ГОСТ 5681-57		
				ВСт3сп2 ГОСТ 14637-69	2	1,68 кг

					137598.08.00.00		Серия 3.505-11	
Изм.	Лист	№ докум.	Подп.	Дата	Подпятник	Лит.	Лист	Листов 1
Разраб.		Крюкова		24.12.73				
Пров.		Ежов		1.02.74		МРФ РСФСР ГИПРОРЕЧТРАНС Отдел ПП		
Н. контр.		Курылев		15.02.74				
Утв.		Волошин		18.2.74				

Копировал | Формат 11

137598.08.00.05

∞ (▽)

Неуказанные предельные отклонения размеров - по CM_8

					137598.08.00.05	Серия 3.505-11	
Изм.	Лист	№ докум.	Подп.	Дата			
Разраб.		Крюкова			Ребро	Лит.	Масса 0,67	Масшт. 1:2
Пров.		Ежов		15.02.74			
Т. контр.						Лист	Листов 1
Н. контр.		Курышев		15.02.74	Лист 8 ГОСТ 5681-57 ВСт3сп2 ГОСТ 14637-69	МРФ РСФСР ГИПРОРЕЧТРАНС Отдел ПП	
Утв.		Волошин		18.2.74			

Копировал Формат 11

137598.08.00.04

41

▽1 (▽)

1. Неуказанные предельные отклонения размеров - по CM_8
2. Длина развертки L = 532

					137598.08.00.04	Серия 3.505-11	
Изм.	Лист	№ докум.	Подп.	Дата			
Разраб.		Крюкова			Планка	Лит.	Масса 4,68	Масшт. 1:4
Пров.		Ежов		15.02.74			
Т. контр.						Лист	Листов 1
Н. контр.		Курышев		15.02.74	Лист 8 ГОСТ 5681-57 ВСт3сп2 ГОСТ 14637-69	МРФ РСФСР ГИПРОРЕЧТРАНС Отдел ПП	
Утв.		Волошин		18.2.74			

Копировал Формат 11

137598.08.00.03

∞ (▽)

Неуказанные предельные отклонения размеров - по CM_8

					137598.08.00.03	Серия 3.505-11	
Изм.	Лист	№ докум.	Подп.	Дата			
Разраб.		Крюкова		25.12.73	Подкос	Лит.	Масса 1,9	Масшт. 1:2,5
Пров.		Ежов		15.02.74			
Т. контр.						Лист	Листов 1
Н. контр.		Курышев		15.02.74	Лист 8 ГОСТ 5681-57 ВСт3сп2 ГОСТ 14637-69	МРФ РСФСР ГИПРОРЕЧТРАНС Отдел ПП	
Утв.		Волошин		18.2.74			

Копировал Формат 11

137598.08.00.02

∞ (▽)

Неуказанные предельные отклонения размеров - по CM_8

					137598.08.00.02	Серия 3.505-11	
Изм.	Лист	№ докум.	Подп.	Дата			
Разраб.		Крюкова		25.12.73	Опора	Лит.	Масса 4,4	Масшт. 1:4
Пров.		Ежов		15.02.74			
Т. контр.						Лист	Листов 1
Н. контр.		Курышев		15.02.74	Лист 8 ГОСТ 5681-57 ВСт3сп2 ГОСТ 14637-69	МРФ РСФСР ГИПРОРЕЧТРАНС Отдел ПП	
Утв.		Волошин		18.2.74			

Копировал Формат 11

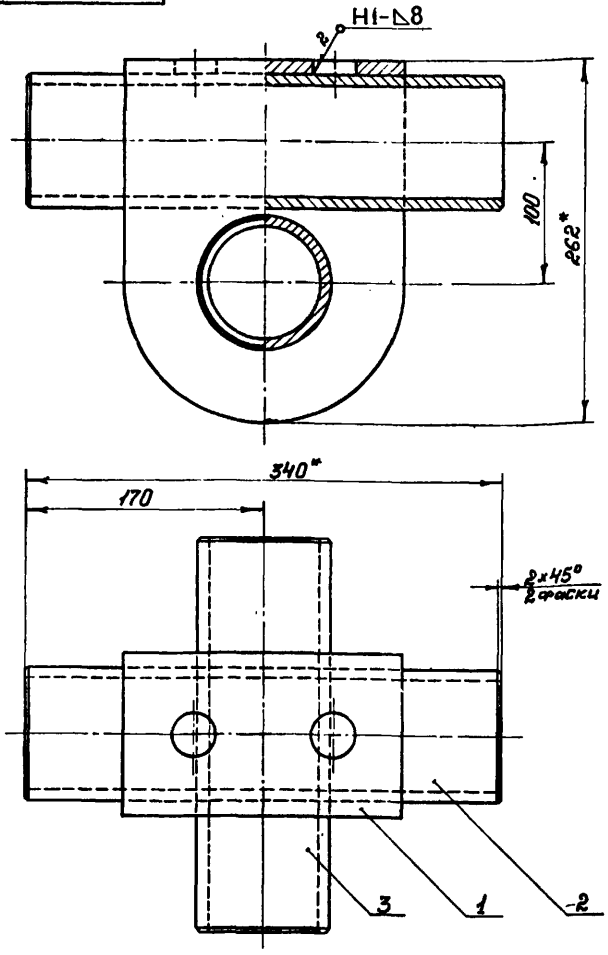

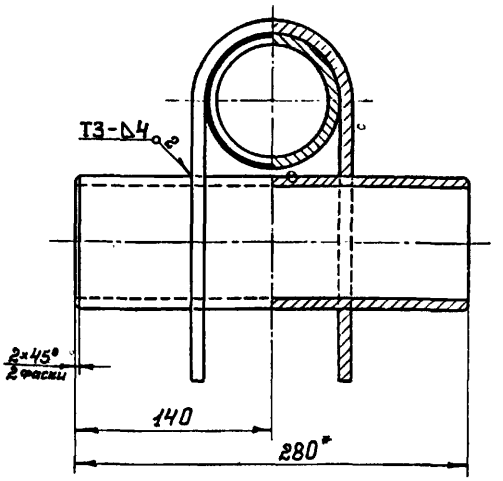

1. Шероховатость поверхности кромок деталей, подвергнутых резке – ▽1
2. Неуказанные предельные отклонения размеров-по $СМ_8$
3. Сварка ручная электродуговая электродами Э42 по ГОСТ 9467-60.
   Стандартные швы по ГОСТ 5264-69.
4. * Размеры для справок.

Изм.	Лист	№ докум.	Подп.	Дата	137598.09.00.00СБ	Серия 3.505-11	
Разраб.		Крюкова		2.1.79	Крестовина. Сборочный чертеж.	Лит.	Масса.	Масшт.
Пров.		Ежов		2.1.79			26,2	1:2,5
Т.контр.						Лист	Листов 1
Н.контр.		Курышев		15.02.79		МРФ РСФСР ГИПРОРЕЧТРАНС Отдел ПП	
Утв.		Волошин		19.2.79			

Копировал Формат 12

137598.09.00.01

▽1(▽)

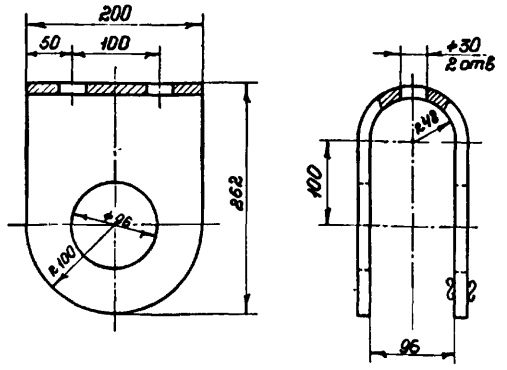

1. Неуказанные предельные отклонения размеров-по $СМ_8$
2. Длина развертки L=573

Изм.	Лист	№ докум.	Подп.	Дата	137598.09.00.01	Серия 3.505-11	
Разраб.		Крюкова		2.1.79	Скоба	Лит.	Масса.	Масшт.
Пров.		Ежов		2.1.79			10,8	1:4
Т.контр.						Лист	Листов 1
Н.контр.		Курышев		15.02.79	14 ГОСТ 5681-57 Лист ВСт3сп2 ГОСТ 14637-69	МРФ РСФСР ГИПРОРЕЧТРАНС Отдел ПП	
Утв.		Волошин		19.2.79			

Копировал Формат 11

Формат	Зона	Поз.	Обозначение	Наименование	Кол.	Примечание
				Документация		
12			137598.09.00.00СБ	Сборочный чертеж		
				Деталь		
11		1	137598.09.00.01	Скоба	1	
БЧ		2	137598.09.00.02	Ось		
				Труба 95×12-ВСт3сп2-А		
				ГОСТ 8732-70; l=340	1	8,3кг
БЧ		3	137598.09.00.03	Ось		
				Труба 95×12-ВСт3сп2-А		
				ГОСТ 8732-70; l=280	1	6,8кг

Изм.	Лист	№ докум.	Подп.	Дата	137598.09.00.00	Серия 3.505-11	
Разраб.		Крюкова		2.1.79	Крестовина	Лит.	Лист	Листов 1
Пров.		Ежов		2.1.79				
Н.контр.		Курышев		15.02.79		МРФ РСФСР ГИПРОРЕЧТРАНС Отдел ПП	
Утв.		Волошин		19.2.79			

Копировал Формат 11

Шифр 974-А-4	Формат	Зона	Поз	Обозначение	Наименование	Кол	Примечание
	БЧ		5	137598 10.00.04	Балка		
					Угол равнобок.		
					63×63×6 ГОСТ 8509-72		
					ВСт3сп2 ГОСТ 535-58	2	6,00 кг
	БЧ		6	137598. 10.00.05	Балка укороченная		
					Угол равнобок		
					63×63×6 ГОСТ 8509-72		
					ВСт3сп2 ГОСТ 535-58	2	3,09 кг
	БЧ		7	137598. 10.00.06	Поперечина		
					Угол. равнобок		
					63×63×6 ГОСТ 8509-72		
					ВСт3сп2 ГОСТ 535-58	1	5,42 кг
			8	137598 10.00.07	Ребро	2	
			9	137598. 10 00 08	Ухо	4	
			10	137598. 10.00.09	Косынка	2	
				137598 10.00.00-03 (то же, как	для 137598 10.00.00-02)		
					137598 10 00 00-04		
					См СБ рис 3		
					Детали		
	БЧ		4	137598. 10 00 03	Балка		
					Угол равнобок.		
					50×50×5 ГОСТ 8509-72		
					ВСт3сп2 ГОСТ 535-58	2	
				137598. 10.00.00-05 (то же, как	для 137598 10 00 00-04)		

Взам инв № | Подп и дата | Инв № дубл

Изм	Лист	№ докум	Подп	Дата	137598 10.00.00	Серия 3.503-11	Лист 2

Формат А4

Формат	Зона	Поз	Обозначение	Наименование	Кол	Примечание
				Документация		
А			137598. 10 00 00 СБ	Сборочный чертеж		* 12, 22
				Детали		
А1		1	137598 10. 00. 01	Кронштейн	1	
		2	- 01	Кронштейн	1	
БЧ		3	137598 10 00 02	Консоль		
				Угол равнобок		
				50×50×5 ГОСТ 8509-72		
				ВСт3сп2 ГОСТ 535-58	2	3,88 кг
			Переменные данные	для исполнений		
				137598. 10 00 00		
				См. СБ рис 1		
				Детали		
БЧ		4	137598 10 00 03	Балка		
				Угол равнобок		
				50×50×5 ГОСТ 8509-72		
				ВСт3сп2 ГОСТ 535-58	4	3,95 кг
			137598. 10.00.00-01 (то же, как	для 137598 10.00.00)		
				137598 10 00 00-02		
				см СБ рис 2		
				Детали		

Взам инв № | Подп и дата | Инв № дубл

Изм	Лист	№ докум	Подп	Дата	137598. 10 00 00	Серия 3.503-11	
Разраб	Панкова			5.9.74	Площадка	Лит 1	Листов 2
Пров	Ежов			5.9.74		МРФ РСФСР ГИПРОРЕЧТРАНС отдел пп	
Н контр	Курылев			15.02.74			
Утв	Волошин			19.2.74			

Формат А1

137598. 10. 00 00 СБ

Рис 1

137598. 10 00. 00- изображено

137598. 10. 00. 00-01 - зеркальное отражение

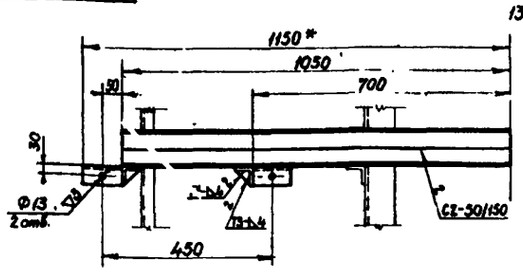

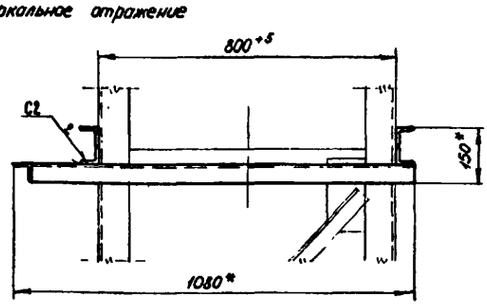

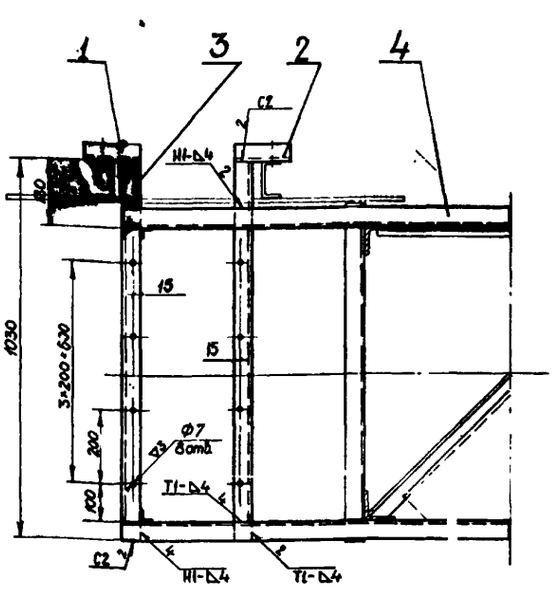

Обозначение	Рис	Масса кг
137598. 10. 00. 00	1	24,9
- 01	1	24,9
- 02	2	45,6
- 03	2	45,6
- 04	3	13,9
- 05	3	15,9

1. Шероховатость поверхности кромок деталей, подвергнутых резке - ▽1.
2. Неуказанные предельные отклонения размеров - по CM_6
3. Сварка ручная электродуговая электродами Э42 по ГОСТ 9467-60. Стандартные сварные швы по ГОСТ 5264-69.
4. * Размеры для справок

Взам инв № | Подп и дата | Инв № дубл

Изм	Лист	№ докум	Подп	Дата	137598 10. 00. 00 СБ	Серия 3 503-11		
Разраб	Панкова			5.9.74	Площадка	Лит	Масса	Масштаб
Пров	Ежов			5.02.74	Сборочный чертеж		см табл	1:10
Т контр						Лист 1	Листов 3	
Н контр	Курылев			15.02.74		МРФ РСФСР ГИПРОРЕЧТРАНС отдел пп		
Утв	Волошин			19.2.74				

Формат А2

Рис 3

остальное см. рис 1

137598.10.00.00-04 - изображено

137598.10.00.00-05 - зеркальное отражение

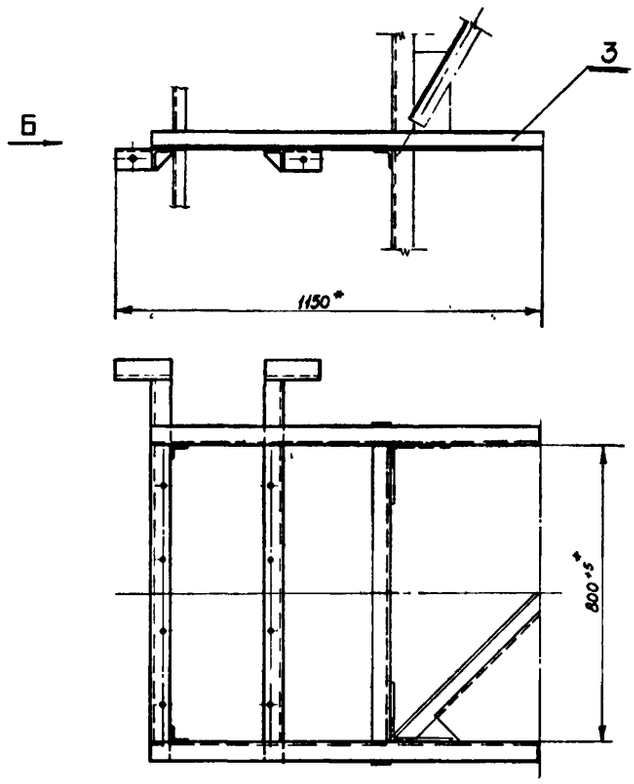

Вид Б

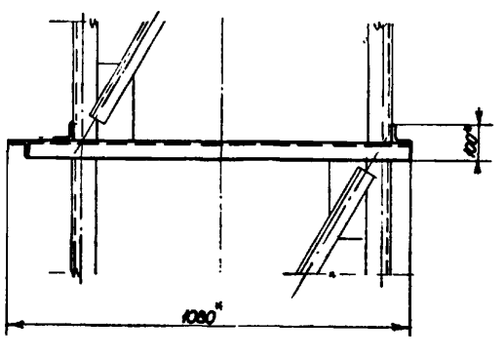

					137598.10.00.00 СБ		Серия 3.503-11	
Изм.	Лист	№ докум.	Подп.	Дата				
Разраб.		Понкова		5.2.74	Площадка	Лит.	Масса	Масштаб
Пров.		Ежов		5.2.74	Сборочный чертёж			1:10
Т.контр.						Лист 3	Листов	
Н.контр.		Курылев		15.02.74		МРФ РСФСР ГИПРОРЕЧТРАНС отдел ПП		
Утв.		Волошин		18.2.74				

Инв.№ подл. | Подп. и дата | Взам. инв.№ | Инв.№ дубл. | Подп. и дата

Формат А2

137598.10.00.00 СБ

Рис 2

остальное см. рис 1

137598.10.00.00-02 - изображено

137598.10.00.00-03 - зеркальное отражение

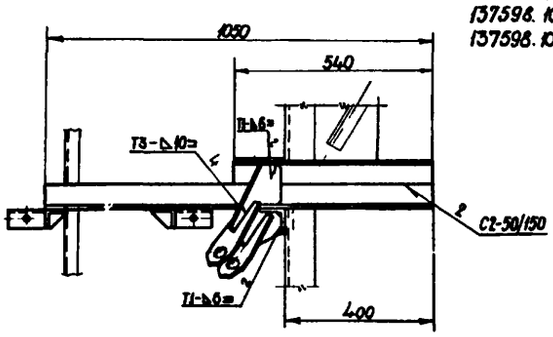

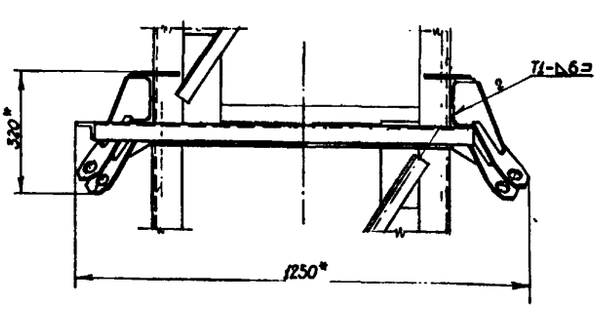

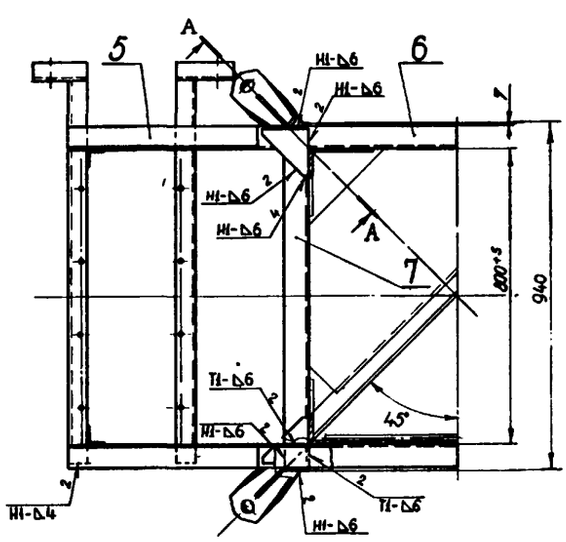

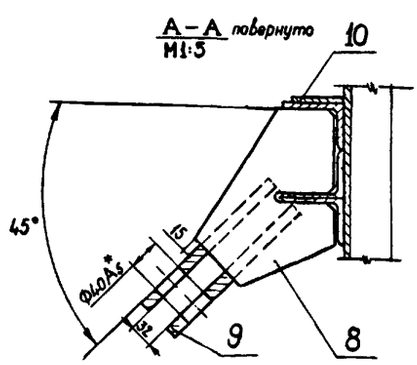

					137598.10.00.00 СБ		Серия 3.503-11	
Изм.	Лист	№ докум.	Подп.	Дата				
Разраб.		Понкова		5.2.74	Площадка	Лит.	Масса	Масштаб
Пров.		Ежов		5.2.74	Сборочный чертеж			1:10
Т.контр.						Лист 2	Листов	
Н.контр.		Курылев		15.02.74		МРФ РСФСР ГИПРОРЕЧТРАНС отдел ПП		
Утв.		Волошин		18.2.74				

Инв.№ подл. | Подп. и дата | Взам. инв.№ | Инв.№ дубл. | Подп. и дата

Формат А2

137598.10.00.09

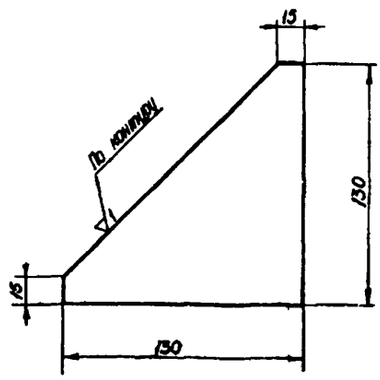

Предельные отклонения размеров - по $СМ_8$.

					137598.10.00.09		Серия 3.505-11	
Изм	Лист	№ докум.	Подп.	Дата	Косынка	Лит	Масса	Масштаб
Разраб		Панкова					0,65	1:2
Пров		Е.жов				Лист	Листов 1	
Т.контр.								
Н.контр.		Курылев			Лист 8 ГОСТ 5681-57 / ВСт3сп2 ГОСТ 14637-69	МРФ РСФСР ГИПРОРЕЧТРАНС отдел ПП		
Утв.		Волошин						

Формат А1

137598.10.00.08

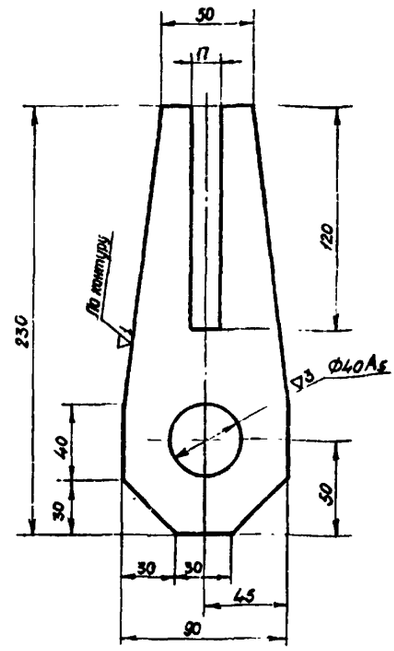

Неуказанные предельные отклонения размеров - по $СМ_8$.

					137598.10.00.08		Серия 3.505-11	
Изм	Лист	№ докум.	Подп.	Дата	Ухо	Лит	Масса	Масштаб
Разраб		Панкова					1,71	1:2
Пров		Е.жов				Лист	Листов 1	
Т.контр.								
Н.контр.		Курылев			Лист 16 ГОСТ 5681-57 / ВСт3сп2 ГОСТ 14637-69	МРФ РСФСР ГИПРОРЕЧТРАНС отдел ПП		
Утв.		Волошин						

Формат А1

137598.10.00.07

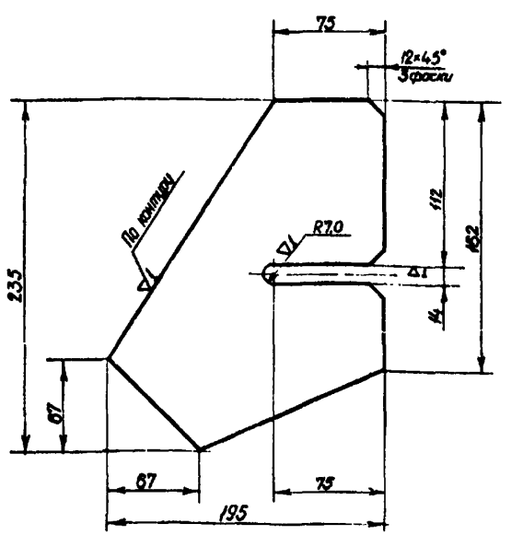

Предельные отклонения размеров - по $СМ_8$

					137598.10.00.07		Серия 3.505-11	
Изм	Лист	№ докум.	Подп.	Дата	Ребро	Лит	Масса	Масштаб
Разраб		Панкова					2,29	1:2,5
Пров		Е.жов				Лист	Листов 1	
Т.контр.								
Н.контр.		Курылев			Лист 16 ГОСТ 5681-57 / ВСт3сп2 ГОСТ 14637-69	МРФ РСФСР ГИПРОРЕЧТРАНС отдел ПП		
Утв.		Волошин						

Формат А1

137598.10.00.01

137598.10.00.01 - изображено

137598.10.00.01 -01-зеркальное отражение

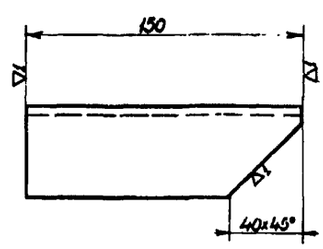

Предельные отклонения размеров - по $СМ_8$.

					137598.10.00.01		Серия 3.505-11	
Изм	Лист	№ докум.	Подп.	Дата	Кронштейн	Лит	Масса	Масштаб
Разраб		Панкова					0,53	1:2
Пров		Е.жов				Лист	Листов 1	
Т.контр.								
Н.контр.		Курылев			Чертеж разработан 50×30×3 ГОСТ 8509-72 / ВСт3сп2 ГОСТ 535-58	МРФ РСФСР ГИПРОРЕЧТРАНС отдел ПП		
Утв.		Волошин						

Формат А1

Рис. 1

137598.11.00.00 - изображено

137598.11.00.00-01 - зеркальное отражение

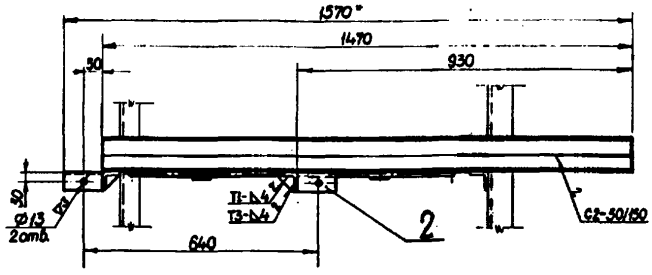

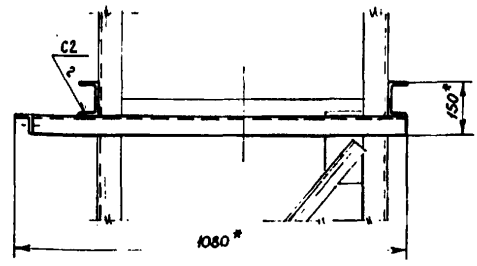

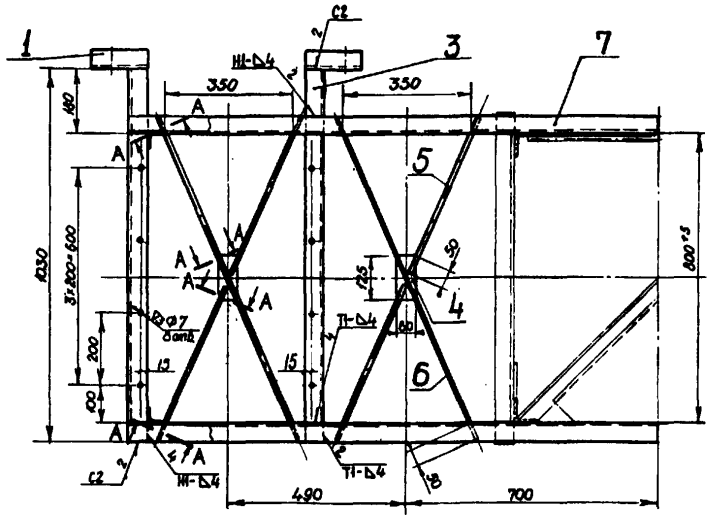

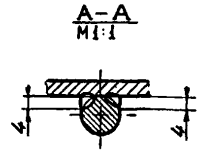

Обозначение	Рис	масса кг
137598.11.00.00	1	34,1
-01	1	34,1
-02	2	55,2
-03	2	55,2
-04	3	22,9
-05	3	22,9

1. Шероховатость поверхности кромок деталей подвергнутых резке - ∇1.
2. Неуказанные предельные отклонения размеров - по СМ$_6$.
3. Сварка ручная электродуговая электродами Э42 по ГОСТ 9467-60. Стандартные сварные швы по ГОСТ 5264-69.
4. * Размеры для справок.

Изм	Лист	№ докум.	Подп	Дата	137598.11.00.00 СБ	Серия 3.505-11
Разраб.		Панкова		11.02.74	Площадка	Лит / Масса / Масштаб
Пров.		Ежов		15.02.74	Сборочный чертеж	см.табл. / 1:10
Т.контр.						Лист 1 / Листов 3
Н.контр.		Курылев		15.02.74		МРФ РСФСР ГИПРОРЕЧТРАНС отдел ПП
Утв.		Волошин		18.2.74		

Инв. № дубл. | Подп. и дата | Взам. инв. № | Инв. № дубл. | Подп. и дата

формат 12

Формат	Зона	Поз.	Обозначение	Наименование	Кол.	Примечание
			137598.11.00.00-01 (то же, как	для 137598.11.00.00)		
				137598.11.00.00-02		
				См. СБ рис. 2		
				Детали		
Б.Ч.		8	137598.11.00.05	Балка		
				Угол. равнобок.		
				63×63×6 ГОСТ 8509-72		
				ВСт3сп2 ГОСТ 535-58	2	8,39кг.
Б.Ч.		9	137598.10.00.05	Балка укороченная		
				Угол. равнобок.		
				63×63×6 ГОСТ 8509-72		
				ВСт3сп2 ГОСТ 535-58	2	3,09кг.
Б.Ч.		10	137598.10.00.06	Поперечина		
				Угол. равнобок.		
				63×63×6 ГОСТ 8509-72		
				ВСт3сп2 ГОСТ 535-58	1	5,42кг.
11		11	137598.10.00.07	Ребро	2	
11		12	137598.10.00.08	Ухо	4	
11		13	137598.10.00.09	Косынка	2	
			137598.11.00.00-03 (то же,	как для 137598.11.00.00-02)		
				137598.11.00.00-04		
				См. СБ рис. 3		
				Детали		
Б.Ч.		7	137598.11.00.04	Балка		
				Угол. равнобок.		
				50×50×5 ГОСТ 8509-72		
				ВСт3сп2 ГОСТ 535-58	2	
			137598.11.00.00-05 (то же, как	для 137598.11.00.00-04)		

Изм	Лист	№ докум.	Подп.	Дата	137598.11.00.00	Серия 3.505-11	Лист 2

Инв. № дубл. | Подп. и дата | Взам. инв. № | Инв. № подл. | Подп. и дата

формат 11

Формат	Зона	Поз.	Обозначение	Наименование	Кол.	Примечание
				Документация		
*			137598.11.00.00	Сборочный чертеж		* 12,22
				Детали		
11		1	137598.10.00.01	Кронштейн	1	
		2	-01	Кронштейн	1	
Б.Ч.		3	137598.10.00.02	Консоль		
				Угол 50×50×5 ГОСТ 8509-72		
				равнобок. ВСт3сп2 ГОСТ 535-58	2	3,88кг.
Б.Ч.		4	137598.11.00.01	Пластина		
				Лист 4 ГОСТ 5681-57		
				ВСт3сп2 ГОСТ 14637-69	2	0,23кг.
Б.Ч.		5	137598.11.00.02	Раскос		
				Круг 10 ГОСТ 2590-71		
				ВСт3сп2 ГОСТ 535-58		
				ℓ = 470	4	0,29кг.
Б.Ч.		6	137598.11.00.03	Раскос		
				Круг 10 ГОСТ 2590-71		
				ВСт3сп2 ГОСТ 535-58		
				ℓ = 980	2	0,60кг.
			Переменные данные для	исполнений		
				137598.11.00.00		
				См. СБ рис. 1		
				Детали		
Б.Ч.		7	137598.11.00.04	Балка		
				Угол. равнобок.		
				50×50×5 ГОСТ 8509-72		
				ВСт3сп2 ГОСТ 535-58	4	5,54кг.

Изм	Лист	№ докум.	Подп.	Дата	137598.11.00.00	Серия 3.505-11
Разраб.		Панкова		13.02.74	Площадка	Лит. / Лист 1 / Листов 2
Пров.		Ежов		15.02.74		МРФ РСФСР ГИПРОРЕЧТРАНС отдел ПП
Н.контр.		Курылев		15.02.74		
Утв.		Волошин		18.2.74		

Инв. № дубл. | Подп. и дата | Взам. инв. № | Инв. № подл. | Подп. и дата

формат 11

Рис. 2

остальное см. рис. 1

137598.11.00.00-03 - изображено

137598.11.00.00-04 - зеркальное отражение

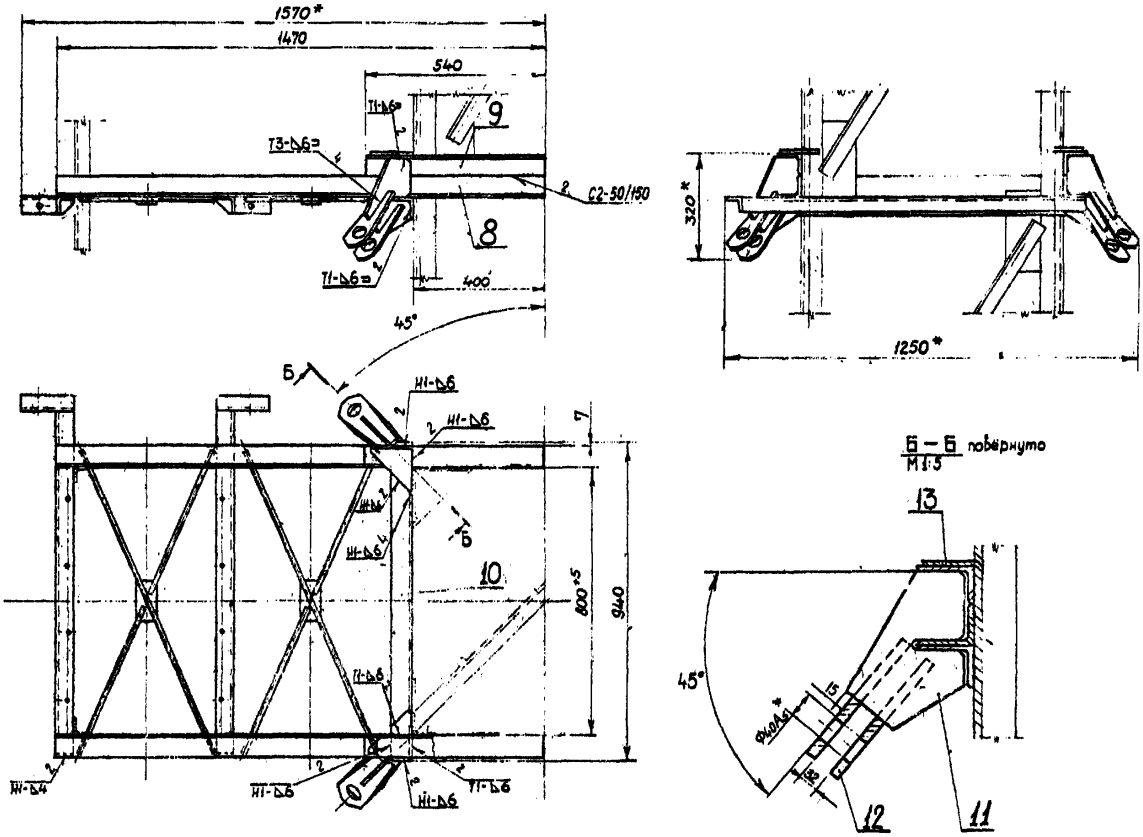

Рис. 3

остальное см. рис. 1

137598.11.00.00-04 - изображено

137598.11.00.00-05 - зеркальное отражение

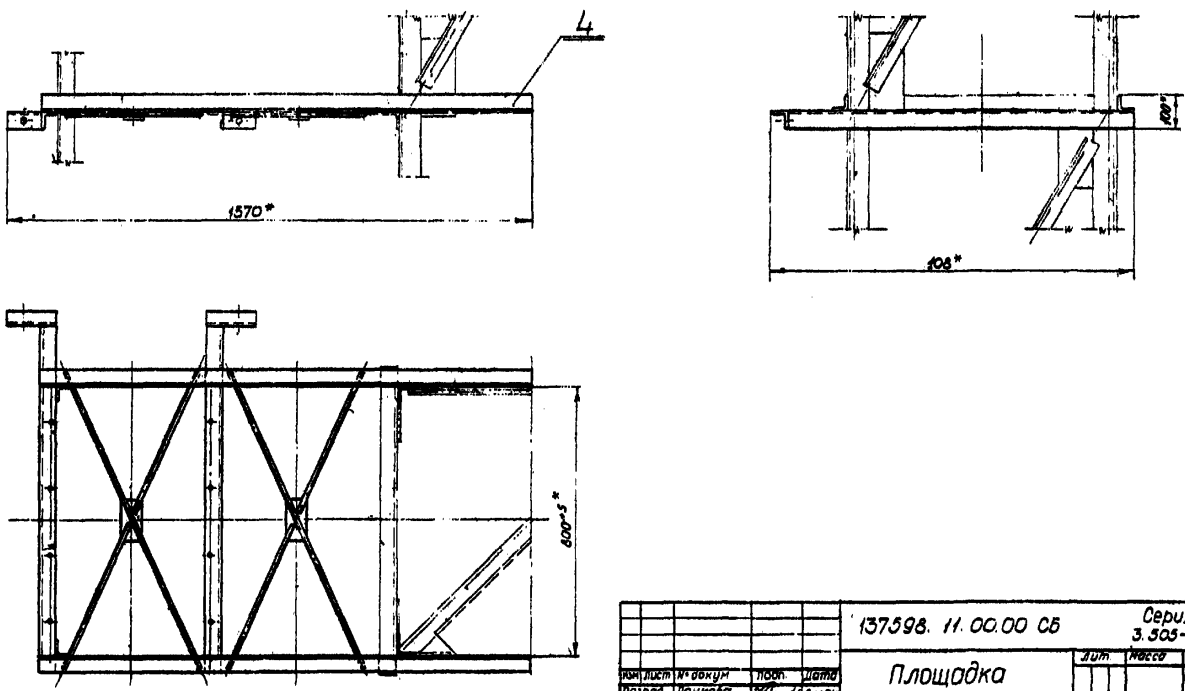

				137598.11.00.00 СБ	Серия 3.503-11
Изм.	Лист	№ докум.	Подп.	Дата	Площадка Сборочный чертеж	Лит.	Масса	Масштаб
Разраб		Панкова		8.01.74				1:10
Пров		Е. жов		11.01.74		Лист 2	Листов	
Т.контр						МРФ РСФСР ГИПРОРЕЦТРАНС отдел ПП	
Н.контр		Курьяев		14.01.74			
Утв		Волошин		17.01.74			

Формат А2

Инв.№ подл. | Подп. и дата | Взам. инв.№ | Инв.№ дубл. | Подп. и дата

Шифр 974-А-4

137598. 12.00.02

137598. 12.00.03
137598. 12.00.03-01 } изображено
137598. 12.00.03-02
137598. 12.00.03-03 } зеркальное отражение

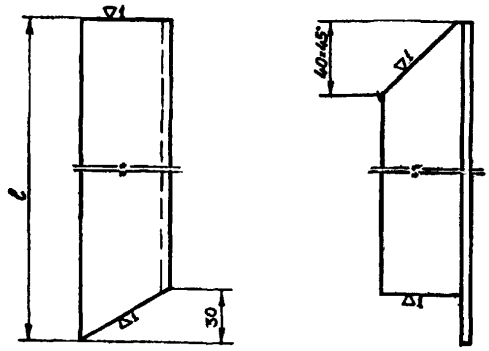

Обозначение	ℓ	масса, кг
137598. 12.00.03	900	3,34
-01	1480	5,52
-02	900	3,34
-03	1480	5,52

Предельные отклонения размеров по $СМ_8$.

Изм.	Лист	№ докум.	Подп.	Дата	137598. 12.00.03	Серия 3.505-11
Разраб.		Панкова		8.8.74	Подкос	Лит. / Масса / Масштаб: см табл. —
Пров.		Ежов		15.2.74		Лист / Листов 1
Т. контр.						
Н. контр.		Курылев		15.02.74	Угол. равнобок. 50×50×5 ГОСТ 8509-72 / ВСт 3сп2 ГОСТ 535-58	МРФ РСФСР ГИПРОРЕЧТРАНС отдел ПП
Утв.		Волошин		18.2.74		

Формат 11

Подп. и дата | Инв. № дубл. | Взам. инв. № | Подп. и дата | Инв. № подл.

Формат	Зона	Поз.	Обозначение	Наименование	Кол.	Примечание
			137598. 12.00.00-03 (то же	как для 137598. 12.00.00-02)		
				137598. 12.00.00-04		
				см СБ рис. 3		
				Детали		
Б.Ч.		8	137598. 12.00.02	Балка		
				Угол. равнобок		
				50×50×5 ГОСТ 8509-72		
				ВСт 3сп2 ГОСТ 535-58	2	
			137598. 12.00.00-05 (то же	как для 137598. 12.00.00-04)		

Изм.	Лист	№ докум.	Подп.	Дата	137598. 12.00.00	Серия 3.505-11	Лист 3

Формат 11

Формат	Зона	Поз.	Обозначение	Наименование	Кол.	Примечание
			Переменные данные	для исполнений		
				137598. 12.00.00		
				см. СБ рис. 1		
				Детали		
Б.Ч.		8	137598. 12.00.02	Балка		
				Угол. равнобок.		
				50×50×5 ГОСТ 8509-72		
				ВСт 3сп2 ГОСТ 535-58	4	7,42 кг
11		9	137598. 12.00.03	Подкос	1	
		10	-02	Подкос	1	
			137598. 12.00.00-01 (то же, как	для 137598. 12.00.00)		
				137598. 12.00.00-02		
				См. СБ рис. 2		
				Детали		
Б.Ч.		11	137598. 12.00.04	Балка		
				Угол. равнобок.		
				63×63×6 ГОСТ 8509-72		
				ВСт 3сп2 ГОСТ 535-58	2	11,26 кг
Б.Ч.		12	137598. 10.00.05	Балка укороченная		
				Угол. равнобок.		
				63×63×6 ГОСТ 8509-72		
				ВСт 3сп2 ГОСТ 535-58	2	3,09 кг
Б.Ч.		13	137598. 10.00.06	Поперечина		
				Угол. равнобок.		
				63×63×6 ГОСТ 8509-72		
				ВСт 3сп2 ГОСТ 535-58	1	5,42 кг
11		14	137598. 10.00.07	Ребро	2	
11		15	137598. 10.00.08	Ухо	4	
11		16	137598. 10.00.09	Косынка	2	

Изм.	Лист	№ докум.	Подп.	Дата	137598. 12.00.00	Серия 3.505-11	Лист 2

Формат 11

Формат	Зона	Поз.	Обозначение	Наименование	Кол.	Примечание
				Документация		
*			137598. 12.00.00 СБ	Сборочный чертеж		* 22, 12
				Детали		
11		1	137598. 10.00.01	Кронштейн	1	
		2	-01	Кронштейн	1	
Б.Ч.		3	137598. 10.00.02	Консоль		
				Угол. равнобок.		
				50×50×5 ГОСТ 8509-72		
				ВСт 3сп2 ГОСТ 535-58	2	3,88 кг
Б.Ч.		4	137598. 11.00.01	Пластина		
				Лист 4 ГОСТ 5681-57		
				ВСт 3сп2 ГОСТ 14637-69	3	0,23 кг
Б.Ч.		5	137598. 11.00.02	Раскос		
				Круг 10 ГОСТ 2590-71		
				ВСт 3сп2 ГОСТ 535-58		
				ℓ = 470	6	0,29 кг
Б.Ч.		6	137598. 11.00.03	Раскос		
				Круг 10 ГОСТ 2590-71		
				ВСт 3сп2 ГОСТ 535-58		
				ℓ = 980	3	0,60 кг
Б.Ч.		7	137598. 12.00.01	Поперечина		
				Угол. равнобок.		
				32×32×4 ГОСТ 8509-72		
				ВСт 3сп2 ГОСТ 535-58		
				ℓ = 890	1	1,69 кг

Изм.	Лист	№ докум.	Подп.	Дата	137598. 12.00.00	Серия 3.505-11
Разраб.		Панкова		8.8.74	Площадка	Лит / Лист 1 / Листов 3
Пров.		Ежов		15.02.74		МРФ РСФСР ГИПРОРЕЧТРАНС отдел ПП
Н. контр.		Курылев		15.02.74		
Утв.		Волошин		18.2.74		

Формат 11

Рис. 1

137598.12.00.00- изображено

137598.12.00.00-01- зеркальное отражение

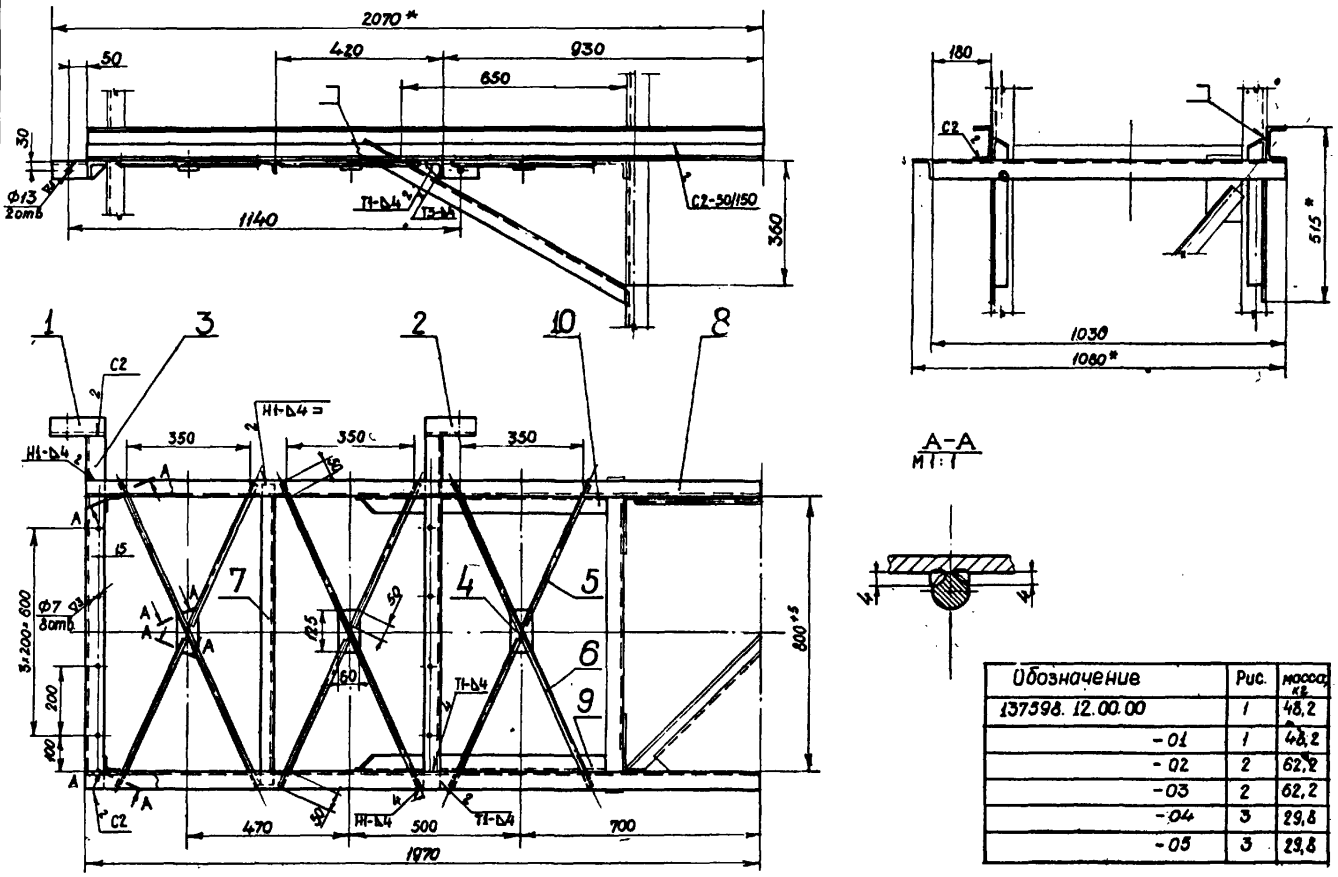

Обозначение	Рис.	масса, кг
137598.12.00.00	1	48,2
-01	1	48,2
-02	2	62,2
-03	2	62,2
-04	3	29,8
-05	3	29,8

Рис. 2

остальное см. рис. 1

137598.12.00.00-02 - изображено

137598.12.00.00-03 - зеркальное отражение

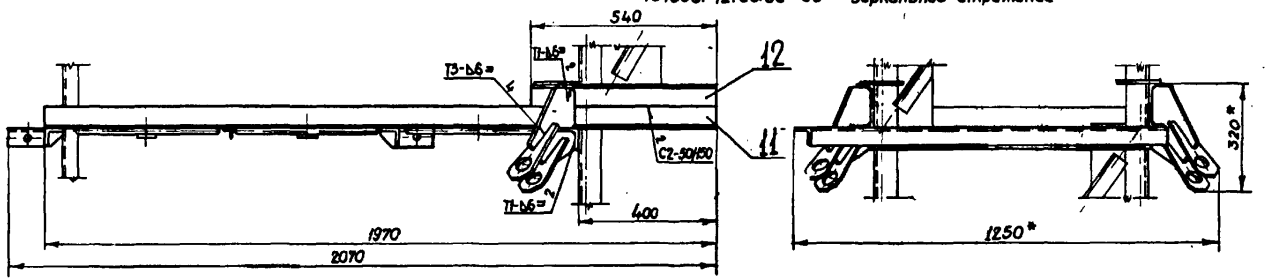

Б – Б повернуто
М1:5

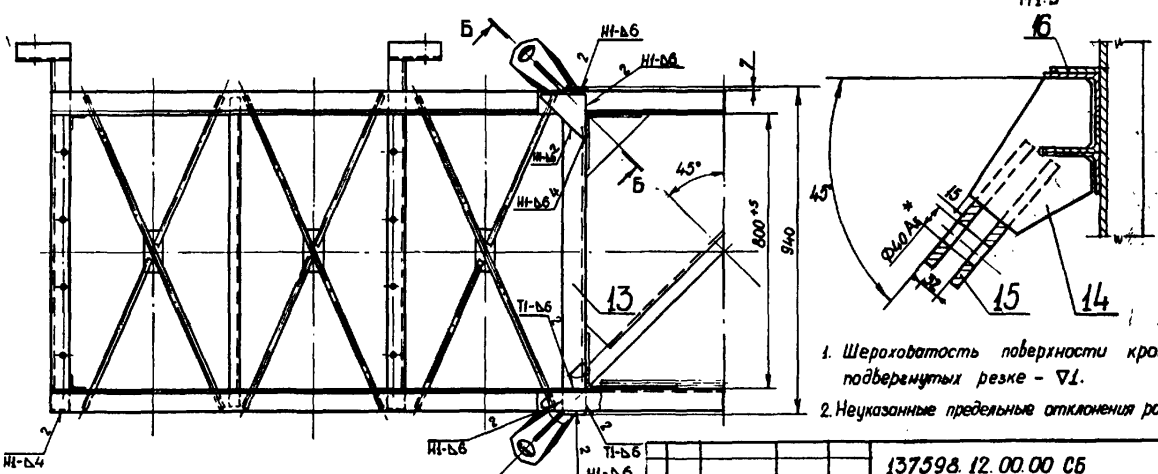

1. Шероховатость поверхности кромок деталей подвергнутых резке - ∇1.

2. Неуказанные предельные отклонения размеров по $СМ_8$.

3. Сварка ручная электродуговая электродами Э42 по ГОСТ 9467-60. Стандартные сварные швы по ГОСТ 5264-69.

4. * Размеры для справок.

Изм.	Лист	№ докум.	Подп.	Дата	137598.12.00.00 СБ	Серия 3.503-11	
Разраб.		Панкова		5.2.74	Площадка сборочный чертеж	Лит.	Масса / Масштаб
Пров.		Ежов		5.2.74		см. табл.	1:10
Т. контр.						Лист 1	Листов 2
Н. контр.		Курылев		15.02.74		МРФ РСФСР ГИПРОРЕЧТРАНС отдел ПП	
Утв.		Волошин		15.2.74			

Формат 22

Инв. № подл. | Подп. и дата | Взам. инв. № | Инв. № дубл. | Подп. и дата

Шифр 3.903-А-4

Формат	Зона	Поз	Обозначение	Наименование	Кол.	Примеч.
11		9	137598. 12. 00. 03-01	Подкос	1	
		10	-03	Подкос	1	
			137598. 13.00.00-01 (то же как	для 137598. 13.00.00)		
				137598. 13.00.00-02		
				См. СБ рис. 2		
				Детали		
БЧ		11	137598. 13.00.02	Балка		
				Угол. равнобок.		
				63×63×6 ГОСТ 8509-72		
				ВСт3сп2 ГОСТ 535-58	2	14,12 кг
БЧ		12	137598. 10.00.05	Балка укороченная		
				Угол. равнобок.		
				63×63×6 ГОСТ 8509-72		
				ВСт3сп2 ГОСТ 535-58	2	3,09 кг
БЧ		13	137598 10.00.06	Поперечина		
				Угол. равнобок.		
				63×63×6 ГОСТ 8509-72		
				ВСт3сп2 ГОСТ 535-58	1	5,42 кг
11		14	137598. 10.00.07	Ребро	2	
11		15	137598 10.00.08	Ухо	4	
11		16	137598. 10.00.09	Косынка	2	
			137598. 13.00.00-03 (то же	как для 137598.13.00.00-02)		
				137598. 13.00.00-04		
				См. СБ рис. 3		
				Детали		
БЧ		8	137598. 13. 00. 01	Балка		
				Угол. равнобок		
				50×50×5 ГОСТ 8509-72		
				ВСт3сп2 ГОСТ 535-58	2	
			137598. 13.00.00-05 (то же как	для 137598. 13.00.00-04)		

Инв. № подл. | Подп. и дата | Взам. инв. № | Инв. № дубл. | Подп. и дата

Изм.	Лист	№ докум.	Подп.	Дата

137598. 13. 00. 00 Серия 3.503-11 Лист 2

Формат 11

Формат	Зона	Поз	Обозначение	Наименование	Кол.	Примеч.
				Документация		
22			137598. 13. 00. 00 СБ	Сборочный чертеж		
				Детали		
11		1	137598. 10. 00. 01	Кронштейн	1	
		2	-01	Кронштейн	1	
БЧ		3	137598. 10. 00. 02	Консоль		
				Угол. равнобок. 50×30×5 ГОСТ 8509-72		
				ВСт3сп2 ГОСТ 535-58	2	3,88 кг
БЧ		4	137598. 11. 00. 01	Пластина		
				Лист 4 ГОСТ 5681-57		
				ВСт3сп2 ГОСТ 14637-69	4	0,23 кг
БЧ		5	137598. 11. 00. 02	Раскос		
				Круг 10 ГОСТ 2590-71		
				ВСт3сп2 ГОСТ 535-58	8	0,29 кг
БЧ		6	137598. 11. 00. 03	Раскос		
				Круг 10 ГОСТ 2590-71		
				ВСт3сп2 ГОСТ 535-58	4	0,60 кг
БЧ		7	137598. 12. 00. 01	Поперечина		
				Угол. равнобок.		
				32×32×4 ГОСТ 8509-72		
				ВСт3сп2 ГОСТ 535-58	2	1,69 кг
			Переменные данные	для исполнений		
				137598. 13. 00. 00		
				См. СБ рис. 1		
				Детали		
БЧ		8	137598. 13. 00. 01	Балка		
				Угол. равнобок.		
				50×50×5 ГОСТ 8509-72		
				ВСт3сп2 ГОСТ 535-58	4	9,50 кг

Инв. № подл. | Подп. и дата | Взам. инв. № | Инв. № дубл. | Подп. и дата

Изм.	Лист	№ докум.	Подп.	Дата
Разраб.	Панкова			8.2.74
Пров.	Ежов			8.2.74
Н. контр.	Курылев			8.2.74
Утв.	Волошин			8.2.74

137598. 13.00.00 Серия 3.503-11

Площадка

Лит. | Лист 1 | Листов 2

МРФ РСФСР ГИПРОРЕЧТРАНС отдел пп

Формат 11

137598. 12. 00. 00 СБ

Рис. 3

остальное см. рис. 1

137598. 12.00.00-04 - изображено

137598. 12.00.00-05 - зеркальное отражение

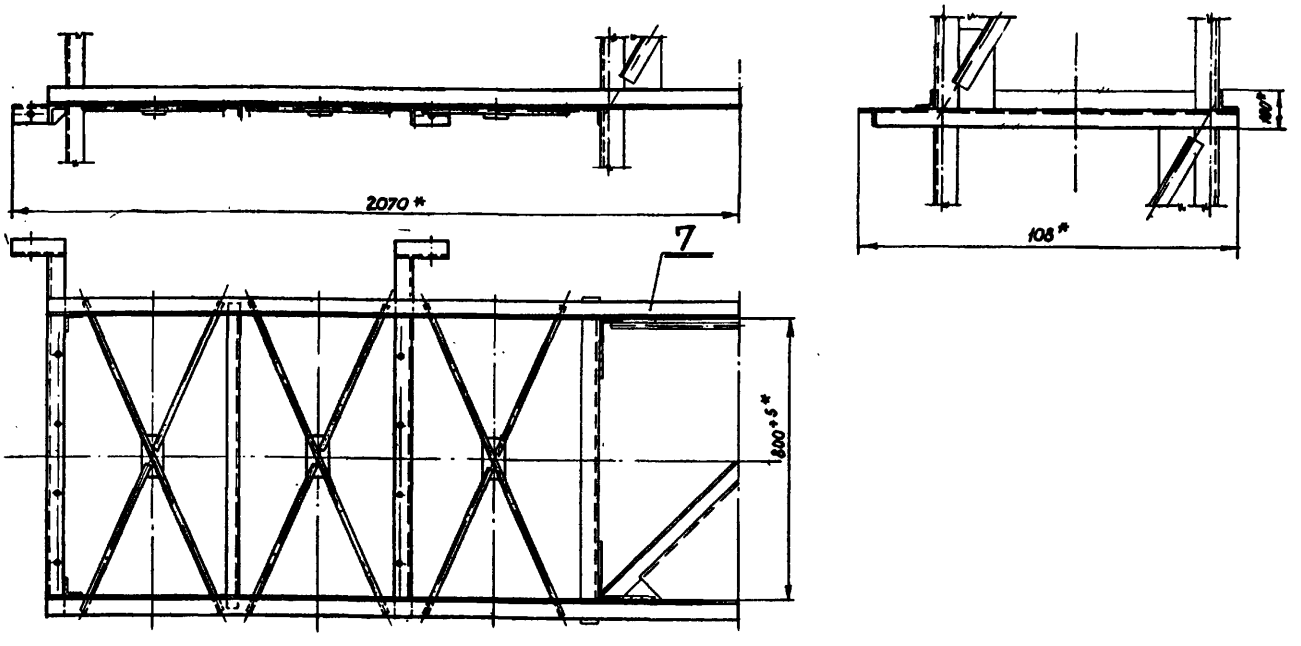

Инв. № подл. | Подп. и дата | Взам. инв. № | Инв. № дубл. | Подп. и дата

Изм.	Лист	№ докум.	Подп.	Дата
Разраб.	Панкова			8.2.74
Пров.	Ежов			8.2.74
Т. контр.				
Н. контр.	Курылев			8.2.74
Утв.	Волошин			8.2.74

137598. 12.00.00 СБ Серия 3.503-11

Площадка

Сборочный чертеж

Лит. | Масса | Масштаб 1:10

Лист 2 | Листов

МРФ РСФСР ГИПРОРЕЧТРАНС отдел пп

Формат 12

Рис. 1

137598. 13.00.00 - изображено

137598. 13.00.00-01 - зеркальное отражение

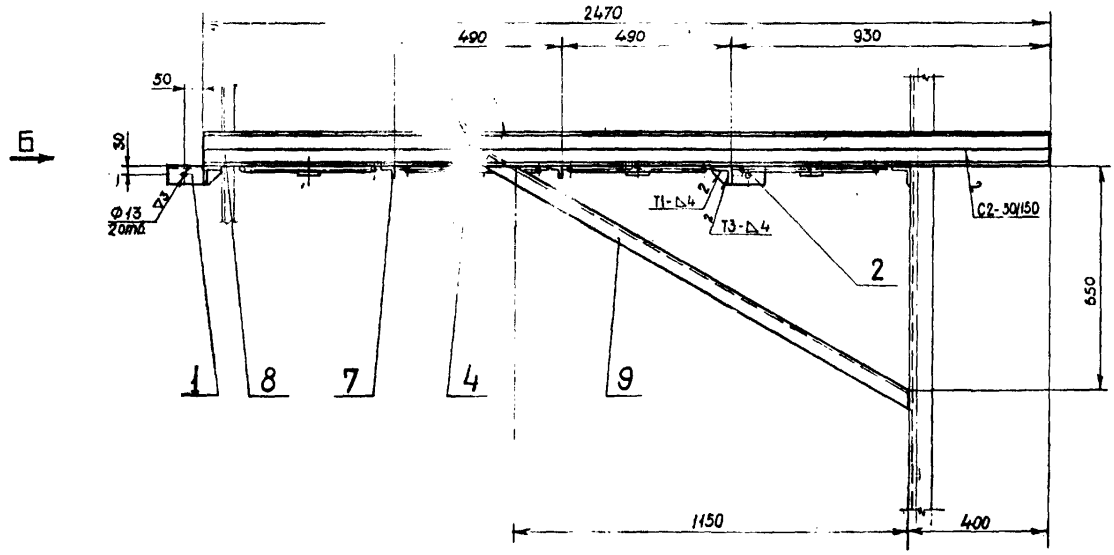

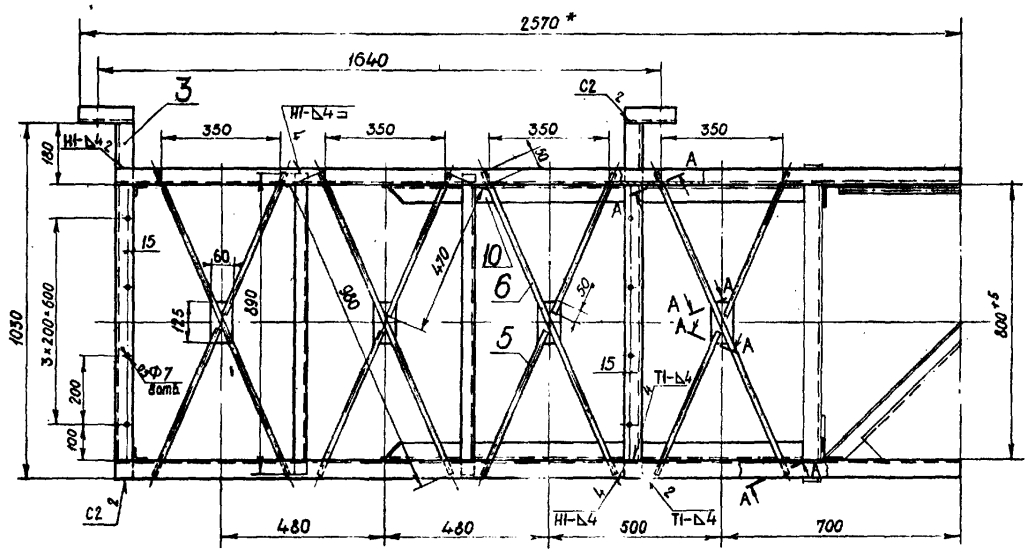

Вид Б

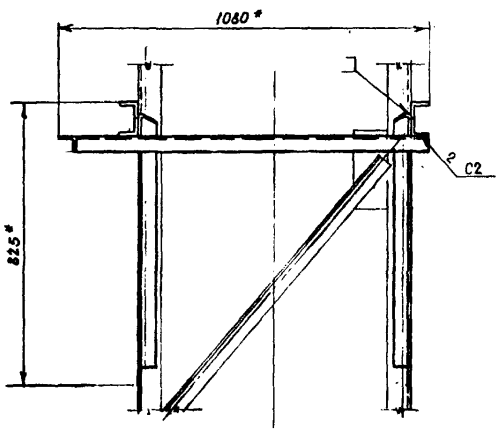

А – А повер[illegible]о
М 1:5

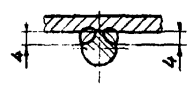

Обозначение	Рис.	масса кг
137598. 13.00.00	1	66,5
- 01	1	66,5
- 02	2	80,2
- 03	2	80,2
- 04	3	36,2
- 05	3	36,2

1. Шероховатость поверхности [illegible]мок деталей подвергнутых резке - ∇1
2. Неуказанные преде[illegible]ные отклонения размеров - по СМ8.
3. Сварка ручная электродуговая электродами Э42 по ГОСТ 9467-60. Стандартные сварные швы по ГОСТ 5264-69.
4* Размеры для справок

Изм	Лист	№ докум	Подп	Дата	137598. 13.00.00 СБ		Серия 3.505-11	
Разраб		Панкова		8.2.74г	Площадка	Лит	Масса	Масшт.
Пров		Ежов		15.02.74г	Сборочный чертеж		см. табл	1:10
Т контр						Лист 1	Листов 3	
Н контр		Курылев		15.02.74		МРФ РСФСР ГИПРОРЕЧТРАНС отдел ПП		
Утв		Волошин		18.02.74				

Подп и дата | Взам инв № | Инв № дубл. | Подп и дата

Рис. 2
остальное см. рис. 1
137598. 13.00.00-02 - изображено
137598. 13.00.00-03 - зеркальное отражение

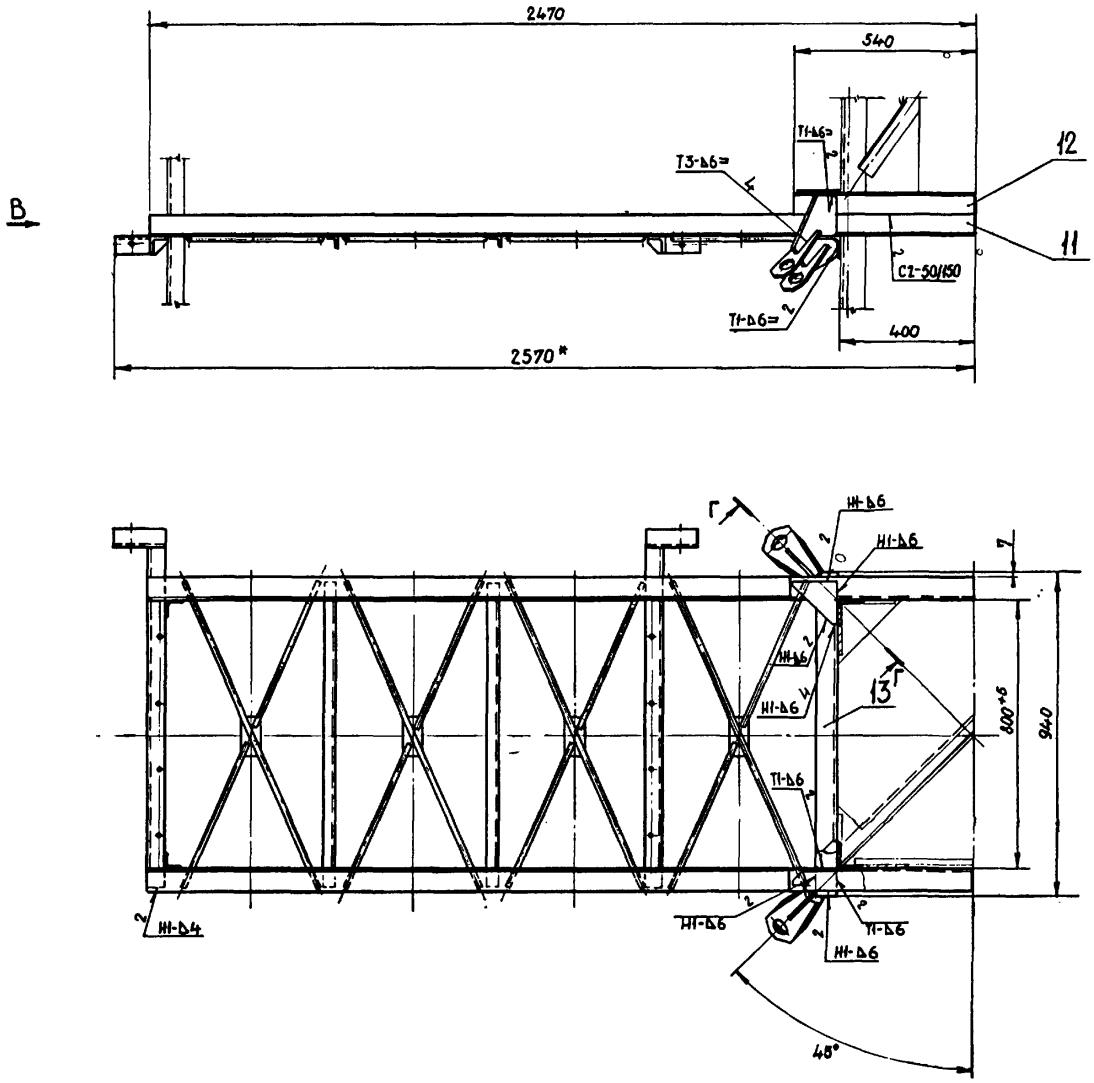

Вид В

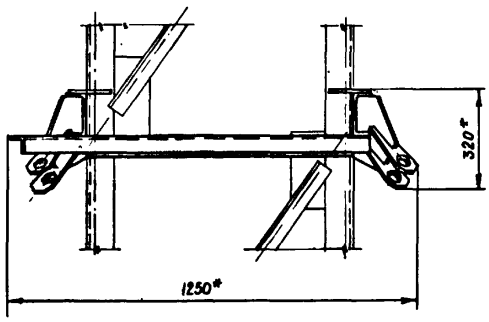

Г-Г повернуто
М1:5

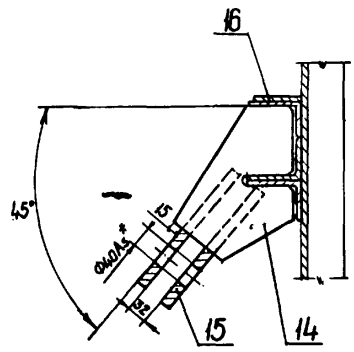

Изм	Лист	№ докум	Подп	Дата	137598. 13.00.00 СБ	Серия 3.505-11
Разраб		Панкова		6.9.74	Площадка Сборочный чертёж	Лит / Масса / Масштаб 1:10
Пров		Ежов		12.9.74		Лист 2 / Листов
Т контр						МРФ РСФСР ГИПРОРЕЧТРАНС отдел пп
Н.контр		Курылев		15.02.74		
Утв		Волошин		18.2.74		

Инв № подл | Подп и дата | Взам инв № | Инв № дубл | Подп и дата

Рис. 3

остальное см. рис. 1

137598. 13.00.00-04 - изображено

137598. 13.00.00-05 - зеркальное отражение

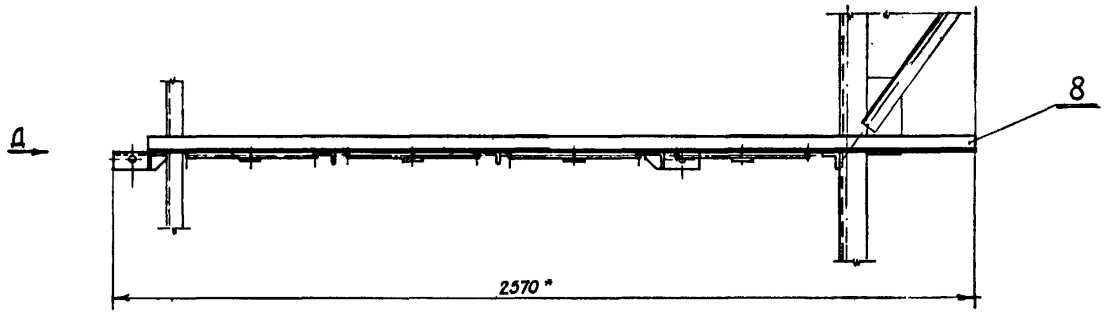

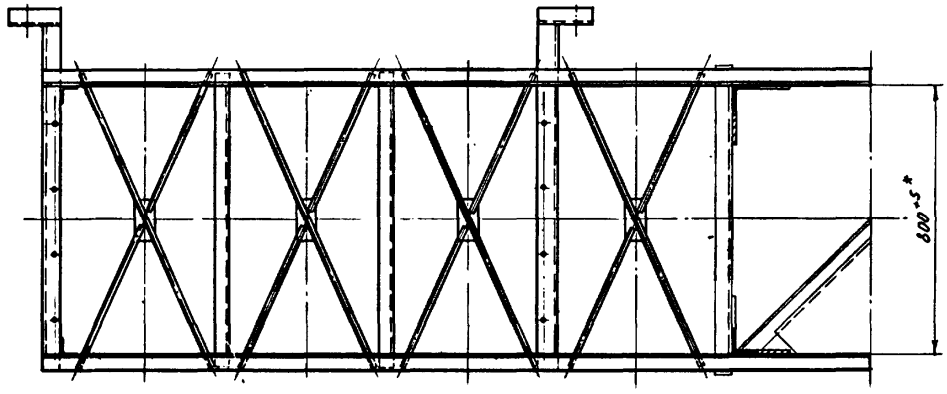

Вид Д

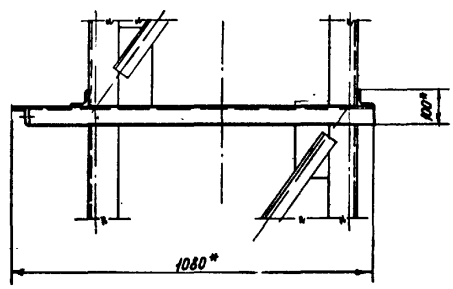

				137598. 13.00.00 СБ		Серия 3.505-11	
Изм	Лист	№ докум.	Подп	Дата	Площадка Сборочный чертеж	Лит	Масса	Масштаб
Разраб		Панкова		8.2.74				1:10
Пров		Ежов		15.02.74		Лист 3		Листов
Т контр						МРФ РСФСР ГИПРОРЕЧТРАНС отдел ПП		
Н контр		Курылев		15.02.74				
Утв.		Волошин		15.2.74				

Инв № подл. | Подп и дата | Взам инв № | Инв № дубл | Подп и дата

Рис. 1

137598.14.00.00 - изображено
137598.14.00.00-01 - зеркальное отражение

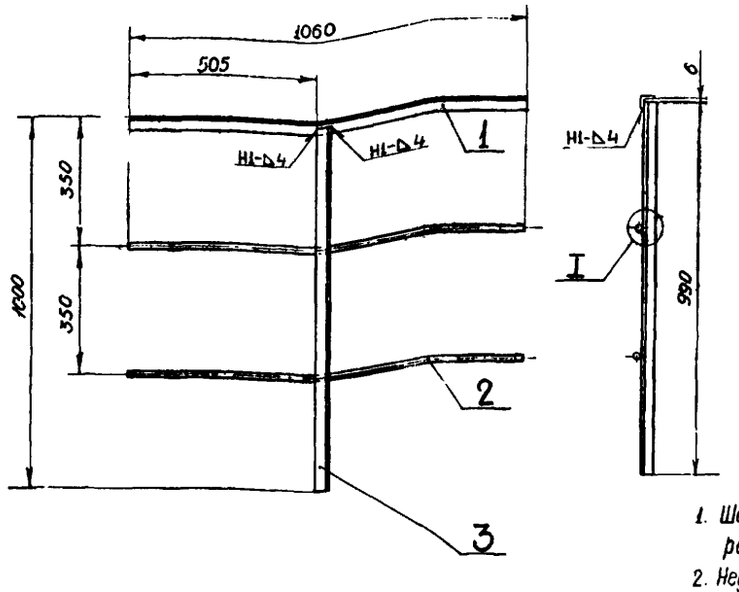

Обозначение	Рис	масса кг
137598 14.00.00	1	5,3
- 01	1	5,3
- 02	2	8,7
- 03	2	8,7
- 04	3	12,2
- 05	3	12,2

1. Шероховатость поверхности кромок деталей, подвергнутых резке - ▽1
2. Неуказанные предельные отклонения размеров - по $СМ_8$.
3. Сварка монтажная ручная электродуговая электродами Э42 по ГОСТ 9467-60. Стандартные сварные швы по ГОСТ 5264-69.
4 * Размеры для справок.

					137598 14.00.00 СБ	Серия 3.505-11	
Изм.	Лист	№ докум.	Подп.	Дата		Лит.	Масса / Масштаб
Разраб.		Панкова		8.2.74	Перила		см тайл 1:10
Пров.		Ежов			Сборочный чертеж	Лист 1	Листов 2
Т. контр.						МРФ РСФСР ГИПРОРЕЧТРАНС отдел ПП	
Н. контр.		Курылев					
Утв.		Волошин		10.2.74			

Формат А2

Формат	Зона	Поз.	Обозначение	Наименование	Кол.	Примечание
БЧ		2	137598 14 00 05	Связь		
				Круг 10 ГОСТ 2590-71		
				ВСт3кп ГОСТ 535-58	2	0,95 кг
БЧ		3	137598 14.00 03	Стойка		
				Угол равнобок		
				32×32×4 ГОСТ 8509-72		
				ВСт3кп ГОСТ 535-58	2	
			137598 14 00 00-03 (то же,	как для 137598 14 00 00-02)		
				137598 14 00 00-04		
				См СБ рис 3		
				Детали		
БЧ		1	137598 14.00 05	Связь		
				Угол равнобок		
				32×32×4 ГОСТ 8509-72		
				ВСт3кп ГОСТ 535-58	1	3,93 кг
БЧ		2	137598.14 00.07	Связь		
				Круг 10 ГОСТ 2590-71		
				ВСт3кп ГОСТ 535-58	2	1,26 кг
БЧ		3	137598.14.00 03	Стойка		
				Угол равнобок		
				32×32×4 ГОСТ 8509-72		
				ВСт3кп ГОСТ 535-58	3	
			137598 14 00 00-05 (то же,	как для 137598 14 00 00-04)		

Инв. № подл.	Подп. и дата	Взам. инв. №	Инв. № дубл.	Подп. и дата

Изм.	Лист	№ докум.	Подп.	Дата	137598 14.00.00	Серия 3.505-11	Лист 2

Формат А1

Формат	Зона	Поз.	Обозначение	Наименование	Кол.	Примечание
				Документация		
12			137598. 14 00 00 СБ	Сборочный чертёж		
				Переменные данные	для исполнений:	
				137598 14 00 00		
				См. СБ рис 1		
				Детали		
БЧ		1	137598.14 00.01	Связь		
				Угол равнобок		
				32×32×4 ГОСТ 8509-72		
				ВСт3кп ГОСТ 535-58	1	2,02 кг
БЧ		2	137598 14 00 02	Связь		
				Круг 10 ГОСТ 2590-71		
				ВСт3кп ГОСТ 535-58	2	0,65 кг
БЧ		3	137598 14. 00 03	Стойка		
				Угол равнобок		
				32×32×4 ГОСТ 8509-72		
				ВСт3кп ГОСТ 535-58	1	1,88 кг
			137598 14.00 00-01 (то же, как	для 137598 14 00 00)		
				137598 14 00 00-02		
				См СБ рис 2		
				Детали		
БЧ		1	137598 14 00 04	Связь		
				Угол равнобок		
				32×32×4 ГОСТ 8509-72		
				ВСт3кп ГОСТ 535-58	1	2,95 кг

Инв. № подл.	Подп. и дата	Взам. инв. №	Инв. № дубл.	Подп. и дата

					137598 14 00 00	Серия 3.505-11	
Изм.	Лист	№ докум.	Подп.	Дата		Лит.	Масса / Масштаб
Разраб.		Панкова		8.2.74	Перила		
Пров.		Ежов				Лист 1	Листов 2
Н. контр.		Курылев				МРФ РСФСР ГИПРОРЕЧТРАНС отдел ПП	
Утв.		Волошин		10.2.74			

Формат А1

Шифр 974-А-4

Формат	Зона	Поз.	Обозначение	Наименование	Кол	Примечание
			137597.17.00.00-03			
				Стандартные изделия		
		8		Канат 18,5-Г-I-СС-140		
				ГОСТ 3064-66 l = 23500	1	
			137597.17.00.00-04			
				Стандартные изделия		
		8		Канат 18,5-Г-I-СС-140		
				ГОСТ 3064-66 l = 26300	1	
			137597.17.00.00-05			
				Стандартные изделия		
		8		Канат 18,5-Г-I-СС-140		
				ГОСТ 3064-66, l = 29000	1	
			137597.17.00.00-06			
				Стандартные изделия		
		8		Канат 18,5-Г-I-СС-140		
				ГОСТ 3064-66, l = 32000	1	
			137597.17.00.00-07			
				Стандартные изделия		
		8		Канат 18,5-Г-I-СС-140		
				ГОСТ 3064-66, l = 35000	1	
			137597.17.00.00-08			
				Стандартные изделия		
		8		Канат 18,5-Г-I-СС-140		
				ГОСТ 3064-66, l = 38000	1	
			137597.17.00.00-09			
				Стандартные изделия		
		8		Канат 18,5-Г-I-СС-140		
				ГОСТ 3064-66, l = 41000	1	

Инв. № подл. | Подп. и дата | Взам. инв. № | Инв. № дубл. | Подп. и дата

Изм.	Лист	№ докум.	Подп.	Дата	137597.17.00.00	Серия 3.505-11	Лист 2

Формат 11

Формат	Зона	Поз.	Обозначение	Наименование	Кол.	Прим.
				Документация		
12			137597.17.00.00 СБ	Сборочный чертеж		
				Сборочные единицы		
12		1	137597.17.01.00	Муфта	1	
11		2	137597.17.02.00	Вилка	1	
				Стандартные изделия		
		3		Зажим 19 ГОСТ 13186-67	8	
		4		Коуш С4,0 ГОСТ 9689-72	2	
		5		Ось 22-40С5 ×85		
				ГОСТ 9650-71	2	
		6		Проволока 1,6		
				ГОСТ 3282-46 l = 3730мм	2	
		7		Шплинт 6,3×70 ГОСТ 397-66	2	
			Переменные данные для	исполнений		
				137597.17.00.00		
				Стандартные изделия		
		8		Канат 18,5-Г-I-СС-140		
				ГОСТ 3064-66 l = 14500	1	
				137597.17.00.00-01		
				Стандартные изделия		
		8		Канат 18,5-Г-I-СС-140		
				ГОСТ 3064-66 l = 17500	1	
				137597.17.00.00-02		
				Стандартные изделия		
		8		Канат 18,5-Г-I-СС-140		
				ГОСТ 3064-66 l = 20500	1	

55

Инв. № подл. | Подп. и дата | Взам. инв. № | Инв. № дубл. | Подп. и дата

Изм.	Лист	№ докум.	Подп.	Дата	137597.17.00.00	Серия 3.505-11	
Разраб.	Панкова			8.9.94г.	Оттяжка	Лит	Лист 1 / Листов 2
Пров.	Ежов			07.09.94г.		МРФ РСФСР ГИПРОРЕЧТРАНС отдел ПП	
Н. контр.	Курылев			15.09.94г.			
Утв.	Волошин			15.9.94г.			

Формат 11

137598.14.00.00 СБ

Рис. 2

остальное - см. рис. 1

137598.14.00.00-02 - изображено

137598.14.00.00-03 - зеркальное отражение

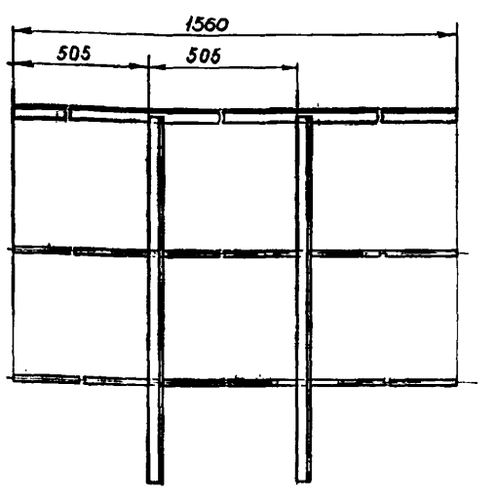

Рис. 3

остальное - см. рис. 1

137598.14.00.00-04 - изображена

137598.14.00.00-05 - зеркальное отражение

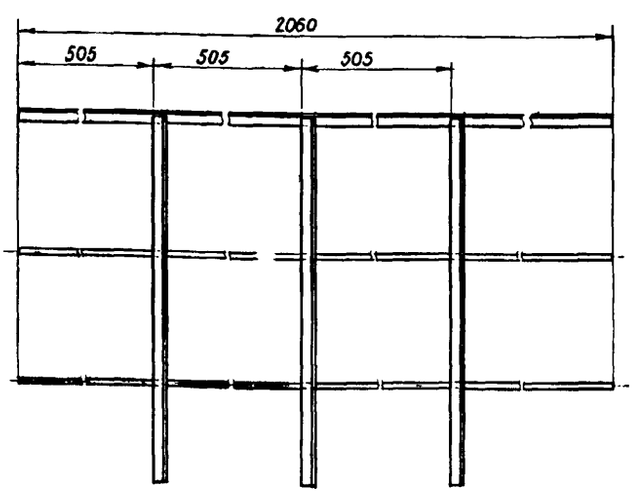

Инв. № подл. | Подп. и дата | Взам. инв. № | Инв. № дубл. | Подп. и дата

Изм.	Лист	№ докум.	Подп.	Дата	137598.14.00.00 СБ	Серия 3.505-11	
Разраб.	Панкова			8.9.94г.	Перила	Лит	Масса	Масштаб 1:10
Пров.	Ежов			07.09.94г.	Сборочный чертеж			
Т. контр.						Лист 2	Листов	
Н. контр.	Курылев			15.09.94г.		МРФ РСФСР ГИПРОРЕЧТРАНС отдел ПП		
Утв.	Волошин			15.9.94г.				

Формат 12

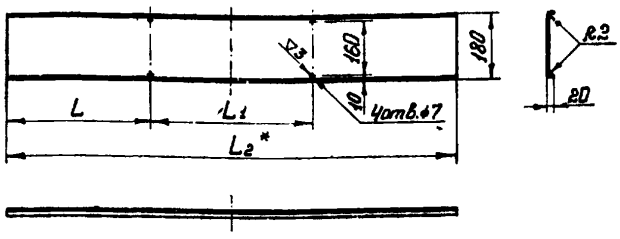

Обозначение	L	L_1	L_2	Масса кг
137598.15.00.01	400	450	1250	3,15
-01	480	640	1600	4,1
-02	480	1140	2100	5,4

Развертка

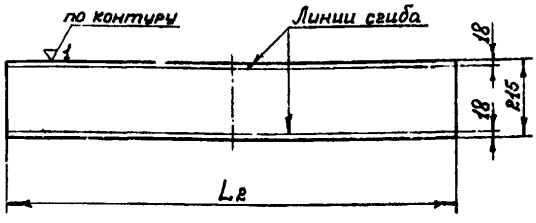

1. Неуказанные предельные отклонения размеров – по $СМ_8$.
2. * Размеры для справок.

Изм.	Лист	№ докум.	Подп.	Дата
Разраб.		Крюкова		22.12.77
Пров.		Ежов		16.12.77
Т.контр.				
Н.контр.		Курылев		16.12.77
Утв.		Волошин		16.12.77

137598.15.00.01 — Серия 3.505-11

Панель

Лит.	Масса	Масштаб
	См. табл.	—

Лист | Листов 1

МРФ РСФСР ГИПРОРЕЧТРАНС Отдел ПП

Копировал — Формат 12

Формат	Зона	Поз.	Обозначение	Наименование	Кол.	Примечание
				137598.15.00.00-01		
				См. СБ, рис. 2		
64	6		137598.15.00.02	Панель		
				Доска сосновая 19×180		
				ГОСТ 8486-66; ℓ=1250	29	2,2кг
				137598.15.00.00-02		
				См. СБ, рис. 1		
12	6		137598.15.00.01-01	Панель	29	
				137598.15.00.00-03		
				См. СБ, рис. 2		
64	6		137598.15.00.03	Панель		
				Доска сосновая 19×180		
				ГОСТ 8486-66; ℓ=1600	29	2,8кг
				137598.15.00.00-04		
				См. СБ, рис. 1		
12	6		137598.15.00.01-02	Панель	29	
				137598.15.00.00-05		
				См. СБ, рис. 2		
64	6		137598.15.00.04	Панель		
				Доска сосновая 19×180		
				ГОСТ 8486-66; ℓ=2100	29	3,7кг

Изм.	Лист	№ докум.	Подп.	Дата

137598.15.00.00 — Серия 3.505-11 — Лист 2

Копировал — Формат 11

Формат	Зона	Поз.	Обозначение	Наименование	Кол.	Примечание
				Документация		
22			137598.15.00.00СБ	Сборочный чертеж		
				Сборочные единицы		
12		1	137598.15.01.00	СБ.я36	1	
		2	-01	СБ.я36	1	
				Стандартные изделия		
		3		Болт М6×40.36		
				ГОСТ 7798-70	116	
		4		Гайка М6.4		
				ГОСТ 5915-70	116	
		5		Шайба 6.02		
				ГОСТ 11371-68	232	
			Переменные данные	для исполнений		
				137598.15.00.00		
				См. СБ, рис. 1		
12	6		137598.15.00.01	Панель	29	

Изм.	Лист	№ докум.	Подп.	Дата
Разраб.		Крюкова		22.12.77
Пров.		Ежов		16.12.77
Н.контр.		Курылев		16.12.77
Утв.		Волошин		16.12.77

137598.15.00.00 — Серия 3.505-11

Секция щита

Лит.	Лист	Листов
	1	2

МРФ РСФСР ГИПРОРЕЧТРАНС Отдел ПП

Копировал — Формат 11

Инв.№ подл. | Подп. и дата | Взам. инв.№ | Инв.№ дубл. | Подп. и дата

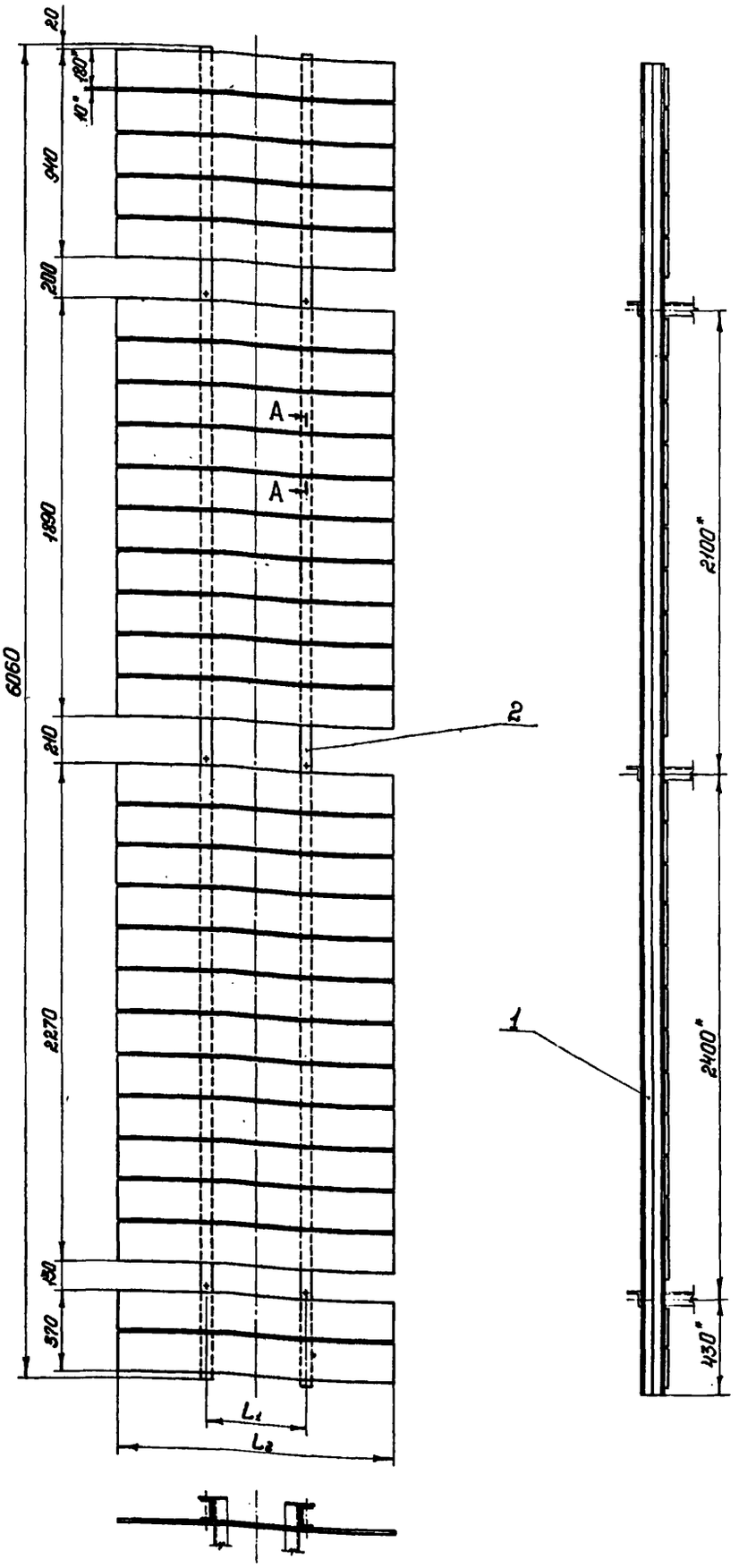

Рис 1
А-А
М1:2

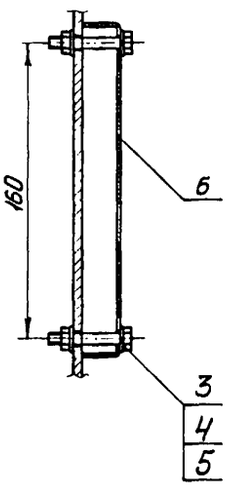

Рис 2
А-А
М1:2

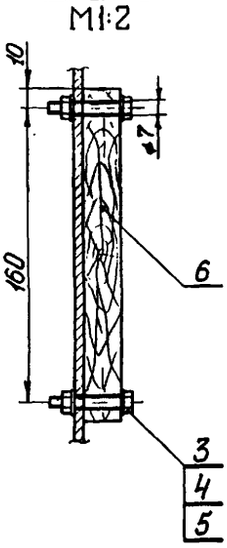

Обозначение	Рис.	Размеры щита h×b, м	L_1	L_2	Масса, кг
137598.15.00.00	1	6×3	450	1250	185,2
-01	2	6×3	450	1250	157,6
-02	1	6×4	640	1600	212,7
-03	2	6×4	640	1600	175,0
-04	1	6×5	1140	2100	250,8
-05	2	6×5	1140	2100	201,1

1. Неуказанные предельные отклонения размеров по СМ₈
2. * Размеры для справок.

Изм.	Лист	№ докум.	Подп.	Дата
Разраб.		Крюкова		14.1.74
Пров.		Ежов		15.11.74
Т. контр				
Н. контр.		Кирылев		15.02.74
Утв.		Волошин		16.2.74

137598.15.00.00СБ

Серия 3.505-11

Секция щита
Сборочный чертеж

Лит.	Масса	Масшт.
	См. табл.	—

Лист | Листов 1

МРФ РСФСР
ГИПРОРЕЧТРАНС
Отдел ПП

Копировал

Формат 22

Инв. № подл. | Подп. и дата | Взам. инв. № | Инв. № дубл. | Подп. и дата

137598.15.01.00 - изображено
137598.15.01.00-01 - зеркальное отражение

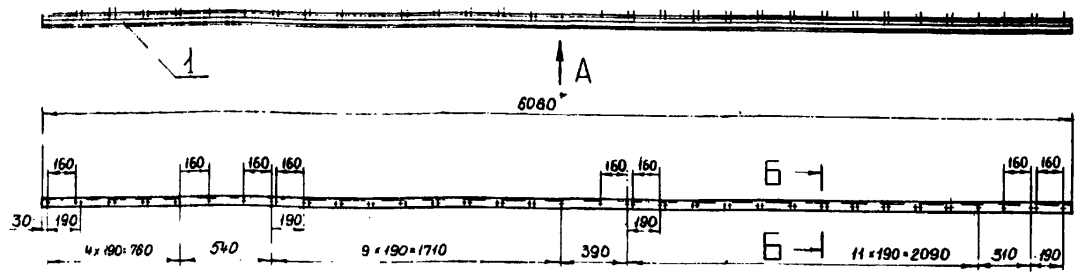

Вид А

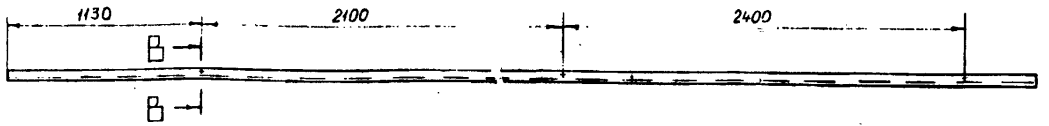

Б-Б
М1:2

В-В
М1:2

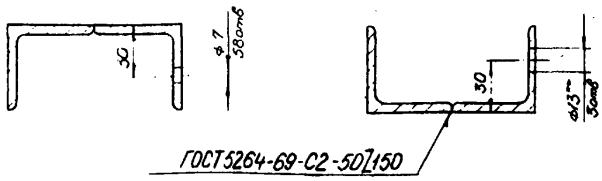

1. Шероховатость поверхности кромок деталей, подвергнутых резке, - ▽1.
2. Неуказанные предельные отклонения размеров - по СМ6.
3. Сварка ручная электродуговая электродами Э42 по ГОСТ 9467-60.
4. " Размеры для справок.
5. "" Сверлить при монтаже знака.

Изм.	Лист	N докум.	Подп.	Дата
Разраб.		Медведева		
Пров.		Ежов		
Т.контр.				
Н.контр.		Курылев		
Утв.		Волошин		

137598.15.01.00СБ — Серия 3.505-11

Связь
Сборочный чертеж

Лит.	Масса	Масшт.
	46	1:20

Лист | Листов 1

МРФ РСФСР
ГИПРОРЕЧТРАНС
Отдел ПП

Формат 12

Копировал

Формат	Зона	Поз.	Обозначение	Наименование	Кол.	Примечание
				Документация		
22			137598.16.00.00СБ	Сборочный чертеж		
				Сборочные единицы		
12		1	137598.16.01.00	Связь		
		2	-01	Связь		
				Стандартные изделия		
		3		Болт М6×40.36 ГОСТ 7798-70	156	
		4		Гайка М6.4 ГОСТ 5915-70	156	
		5		Шайба 6.02 ГОСТ 11371-68	312	

Изм.	Лист	N докум.	Подп.	Дата
Разраб.		Медведева		
Пров.		Ежов		
Н.контр.		Курылев		
Утв.		Волошин		

137598.16.00.00 — Серия 3.505-11

Секция щита.

Лит.	Лист	Листов
	1	3

МРФ РСФСР
ГИПРОРЕЧТРАНС
Отдел ПП

Формат 11

Формат	Зона	Поз.	Обозначение	Наименование	Кол.	Примечание
				Документация		
12			137598.15.01.00СБ	Сборочный чертеж		
				Детали		
Б4		1	137598.15.01.01	Связь Угол равнобок. 50×50×5 ГОСТ 8509-72 Вст3кп ГОСТ 535-58 ℓ=6060	2	22,7кг
			Различие	исполнений		
			137598.15.01.00	и 137598.15.01.00-01		
			по сборочному	чертежу		

Изм.	Лист	N докум.	Подп.	Дата
Разраб.		Медведева		
Пров.		Ежов		
Н.контр.		Курылев		
Утв.		Волошин		

137598.15.01.00 — Серия 3.505-11

Связь.

Лит.	Лист	Листов
	1	1

МРФ РСФСР
ГИПРОРЕЧТРАНС
Отдел ПП

Шифр 9714-8-4

Формат	Зона	Поз.	Обозначение	Наименование	Кол.	Примечание
				Документация		
А2			137598.16.01.00.СБ	Сборочный чертеж		
				Детали		
Б4		1	137598.16.01.01	Сб.936		
				Угол. равнобок.		
				50×50×5 ГОСТ 8509-72		
				ВСт3кп ГОСТ 535-58		
				ℓ = 8060	2	30,0 кг

Различие исполнений
137598.16.01.00 и 137598.16.01.00-01
по сборочному чертежу.

Изм.	Лист	№ докум.	Подп.	Дата
Разраб.		Крюкова		30.12.74
Пров.		Ежов		15.12.74
Н.контр.		Курылев		15.12.74
Утв.		Волошин		16.12.74

137598.16.01.00 — Серия 3.505-11

Сб.936

Лит. | Лист | Листов: 1

МРФ РСФСР ГИПРОРЕЧТРАНС Отдел ПП

Копировал — Формат А1

Инв.№ подл. | Подп. и дата | Взам. инв.№ | Инв.№ дубл. | Подп. и дата

137598.16.00.01 — 8 (∇) — 59

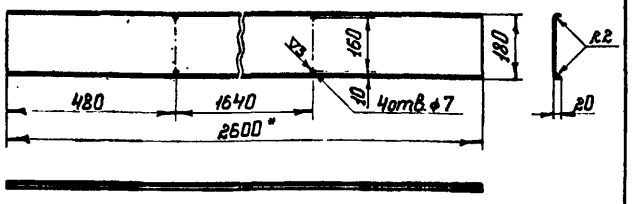

Развертка

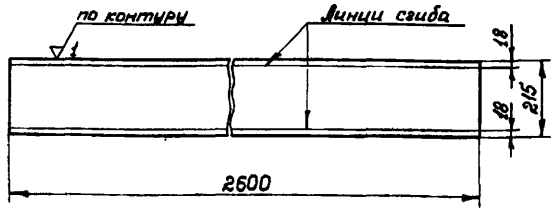

1. Неуказанные предельные отклонения размеров — по CM_2.
2. Размеры для справок.

137598.16.00.01 — Серия 3.505-11

Панель

Изм.	Лист	№ докум.	Подп.	Дата
Разраб.		Крюкова		28.11.74
Пров.		Ежов		15.12.74
Т.контр.				
Н.контр.		Курылев		15.12.74
Утв.		Волошин		16.12.74

Лит. | Масса: 6,65 | Масшт. 1:10

Лист | Листов 1

Лист 1,5 ГОСТ 3680-57 Ст3 ГОСТ 16523-70

МРФ РСФСР ГИПРОРЕЧТРАНС Отдел ПП

Копировал — Формат А1

Инв.№ подл. | Подп. и дата | Взам. инв.№ | Инв.№ дубл. | Подп. и дата

137598.16.00.00СБ

Рис 1
А-А
М1:2

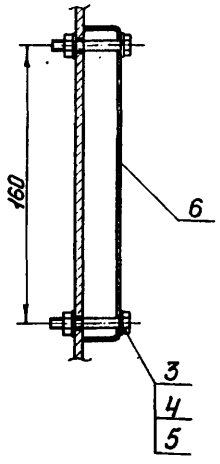

Рис 2
А-А
М1:2

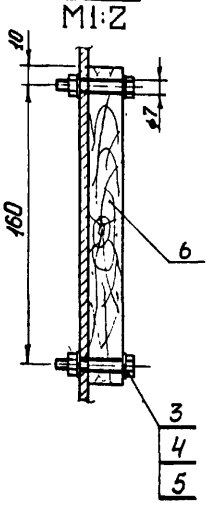

Изм.	Лист	№ докум.	Подп.	Дата
Разраб.		Крюкова		28.11.74
Пров.		Ежов		15.12.74
Т.контр.				
Н.контр.		Курылев		15.12.74
Утв.		Волошин		16.12.74

137598.16.00.00СБ — Серия 3.505-11

Секция щита
Сборочный чертеж.

Лит. | Масса | Масшт.

Лист 2 | Листов

МРФ РСФСР ГИПРОРЕЧТРАНС Отдел ПП

Копировал — Формат А1

Инв.№ подл. | Подп. и дата | Взам. инв.№ | Инв.№ дубл. | Подп. и дата

Формат	Зона	Поз.	Обозначение	Наименование	Кол.	Примечание
				Переменные данные	для исполнений	
				137598.16.00.00 см. СБ, рис. 1		
И	6		137598.16.00.01	Панель	39	
				137598.16.00.00-01 см. СБ, рис. 2		
Б4	6		137598.16.00.02	Панель		
				Доска сосновая 19×180 ГОСТ 8486-66; ℓ = 2600	39	4,6 кг

137598.16.00.00 — Серия 3.505-11 — Лист 2

Копировал — Формат А1

Инв.№ подл. | Подп. и дата | Взам. инв.№ | Инв.№ дубл. | Подп. и дата

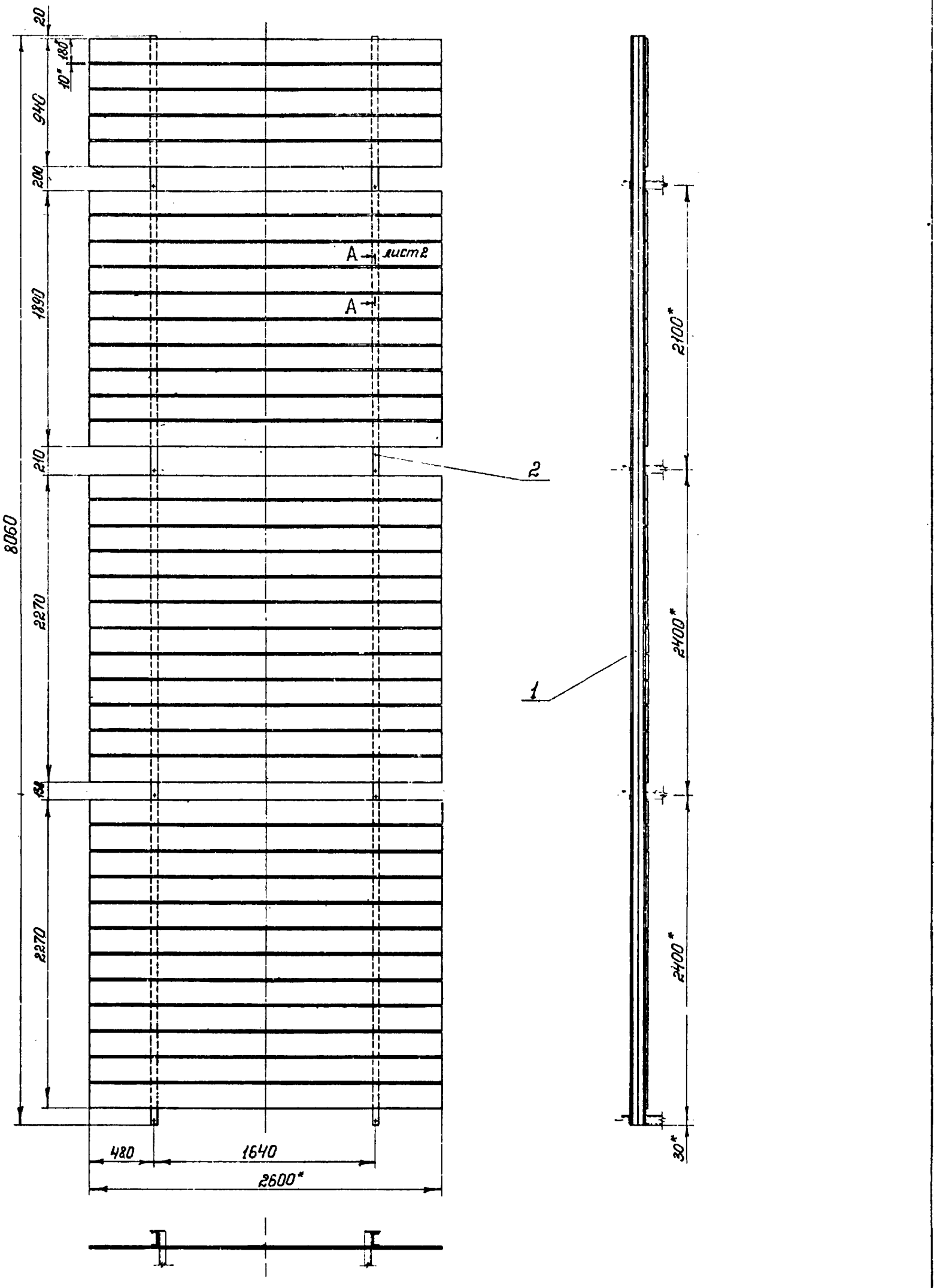

1. Неуказанные предельные отклонения размеров - по СМ 8
2. * Размеры для справок.

Обозначение	Рис.	Размеры щита h×ℓ, м	Масса, кг.
137598.16.00.00	1	8×6	383,8
-01	2	8×6	303,8

Изм. Лист	№ докум.	Подп.	Дата
Разраб.	Крюкова		11.74
Пров.	Ежов		11.74
Т. контр.			
Н. контр.	Кузнецов		11.74
Утв.	Волошин		11.74

137598.16.00.00СБ

Серия 3.505-11

Секция щита
Сборочный чертеж

Лит.	Масса	Масшт.
	См. табл.	1:20

Лист | Листов

Копировал

Формат А2

Инв. № подл. | Подп. и дата | Взам. инв. № | Инв. № дубл. | Подп. и дата

1375 16.01.00 – изображено
137598 6.01.00-01 – зеркальное отражение

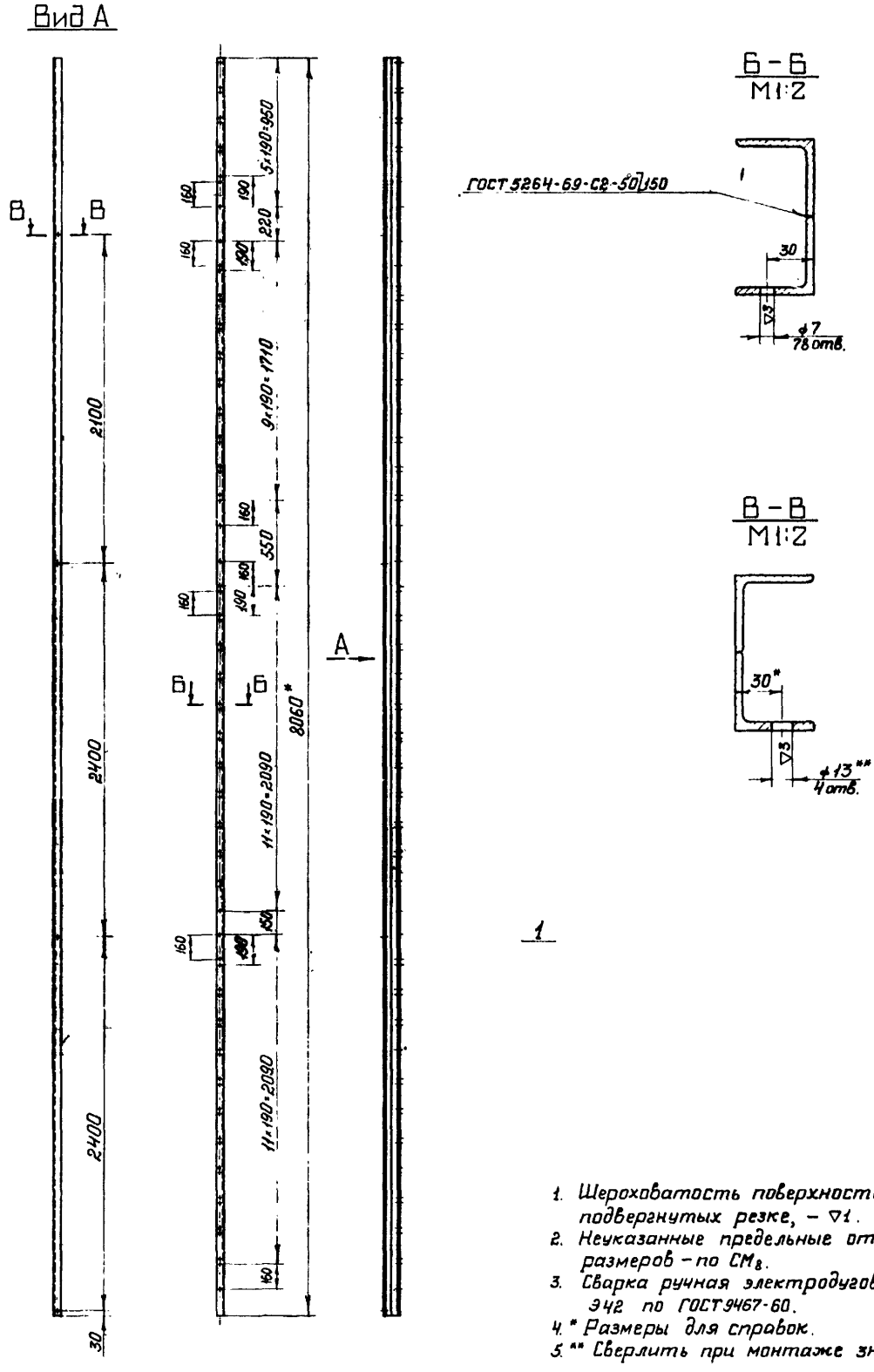

1. Шероховатость поверхности кромок деталей, подвергнутых резке, – ▽1.
2. Неуказанные предельные отклонения размеров – по СМ8.
3. Сварка ручная электродуговая электродами Э42 по ГОСТ 9467-60.
4. * Размеры для справок.
5. ** Сверлить при монтаже знака.

Изм.	Лист	№ докум.	Подп.	Дата	137598.16.01.00СБ	Серия 3.506-11	
Разраб.		Крюкова		25.1.74	Связь	Лит.	Масса 61,0	Масшт 1:20
Пров.		Ежов		15.02.74	Сборочный чертеж	Лист	Листов 1
Т. контр.						МРФ РСФСР ГИПРОРЕЧТРЛНС Отдел ПП	
Н. контр.		Курылев		15.02.74			
Утв.		Волошин		20.2.74			

Копировал

Формат 22

Инв. № подл. | Подп. и дата | Взам. инв. № | Инв. № дубл. | Подп. и дата

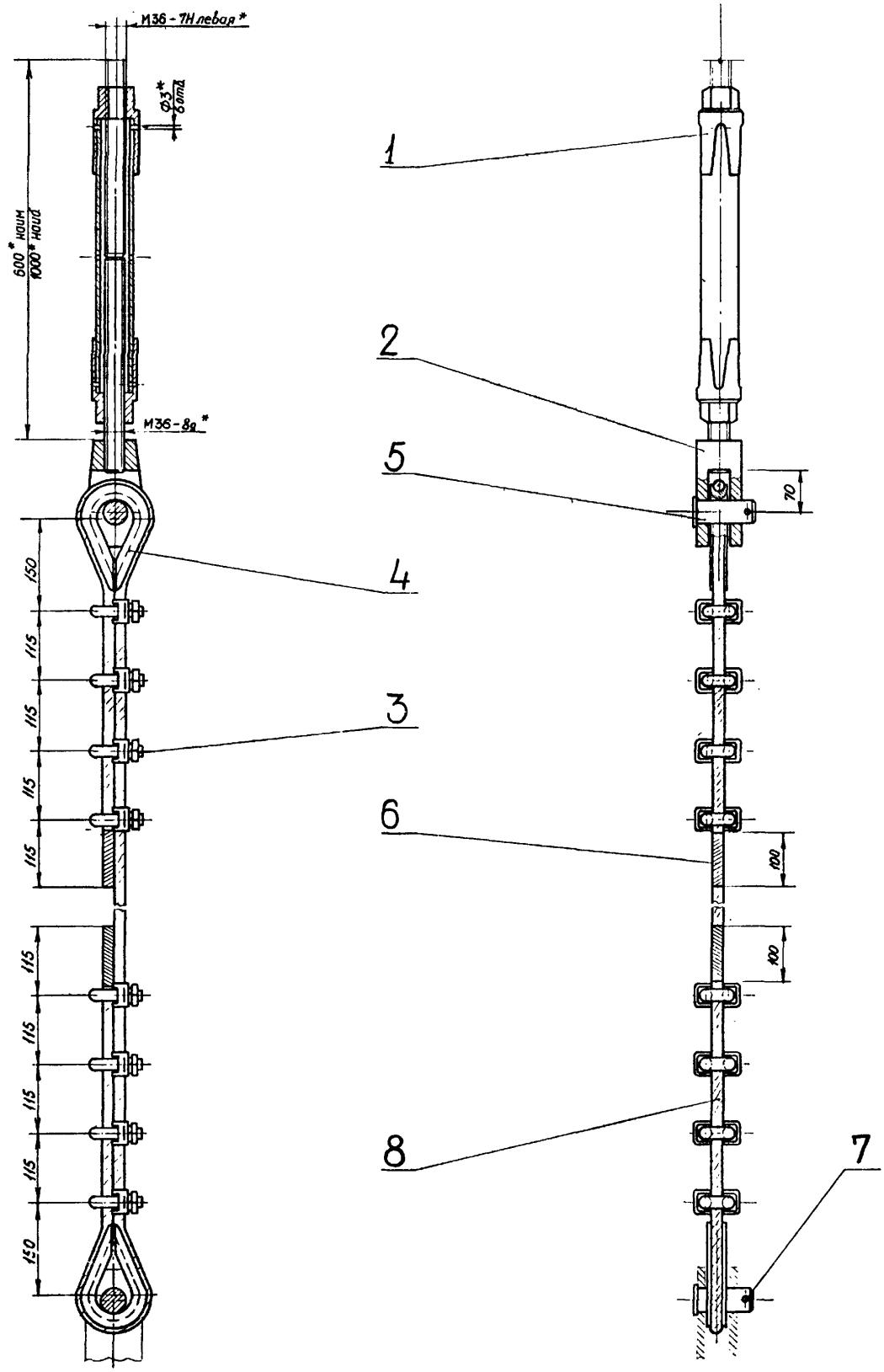

Обозначение	масса кг
137598.17.00.00	44,3
- 01	49,2
- 02	54,2
- 03	59,1
- 04	64,1
- 05	69,2
- 06	73,3
- 07	78,3
- 08	83,2
- 09	88,2

1. Длина каната дана для случая установки створного знака на горизонтальной площадке, при другом рельефе длину каната уточнить по месту
2. * Размеры для справок

Изм.	Лист	№ докум.	Подп.	Дата	137598.17.00.00 СБ	Серия 3.505-11	
Разраб.		Панкова		18.02.74	Оттяжка	Лит.	Масса / Масштаб
Пров.		Ежов		18.02.74	Сборочный чертеж		см. табл. / 1:5
Т. контр.						Лист	Листов 1
Н. контр.		Курылев		18.02.74		МАРФ РСФСР ГИПРОРЕЧТРАНС отдел ПП	
Утв.		Волошин		18.02.74			

Инв. № дубл. | Подп. и дата | Взам. инв. № | Инв. № подл. | Подп. и дата

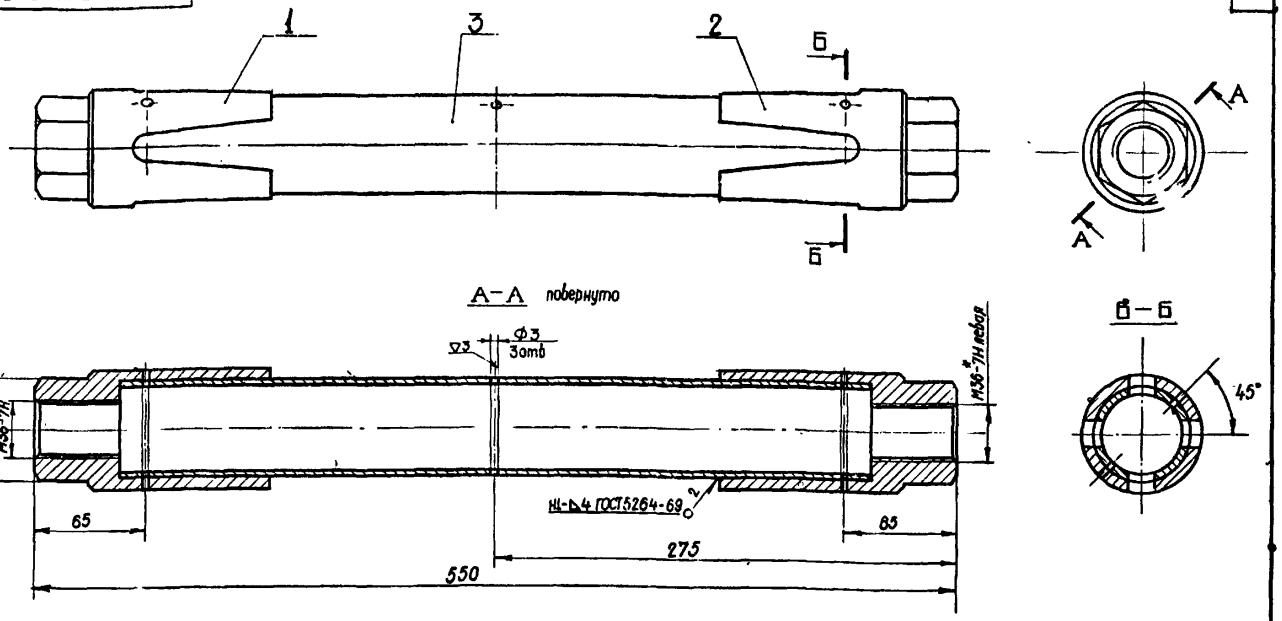

1. Шероховатость поверхности кромок деталей, подвергнутых резке- ∇1.
2. Неуказанные предельные отклонения размеров- по CM_8.
3. Сварка ручная электродуговая электродами Э42 по ГОСТ 9467-60.
4. * Размеры для справок.

					137598. 17. 01. 00 СБ		Серия 3.505-11
Инв.	Лист	№ докум.	Подп.	Дата	Муфта сборочный чертеж	Лит.	Масса 4,4	Масштаб 1:2
Разраб		Панкова		11.01.74				
Пров		Ежов		11.01.74		Лист	Листов 1
Т. контр						МРФ РСФСР ГИПРОРЕЧТРАНС отдел ПП	
Н. контр		Курылев		15.02.74			
Утв		Волошин		18.2.74			

Формат 12

∇3

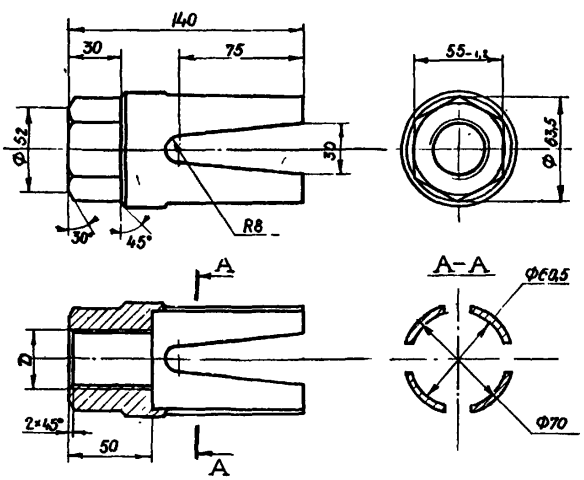

Обозначение	D мм.
137598. 17. 01. 01	М36-7Н
-01	М36-7Н левая

Неуказанные предельные отклонения размеров: диаметров - по A_7, B_7, остальных - по CM_5

					137598. 17. 01. 01		Серия 3.505-11
Изм.	Лист	№ докум.	Подп.	Дата	Гайка	Лит.	Масса 1,1	Масштаб 1:2
Разраб		Панкова		11.01.74				
Пров		Ежов		11.01.74		Лист	Листов 1
Т. контр						МРФ РСФСР ГИПРОРЕЧТРАНС отдел ПП	
Н. контр		Курылев		15.02.74	Ст 3сп2 ГОСТ 380-71		
Утв		Волошин		18.2.74			

Формат 11

Формат	Зона	Поз.	Обозначение	Наименование	Кол.	Примеч.
				Документация		
12			137598. 17. 01. 00 СБ	Сборочный чертеж		
				Детали		
11		1	137598. 17. 01. 01	Гайка	1	
		2	-01	Гайка	1	
БЧ		3	137598. 17. 01. 02	Струна		
				Труба 50 ГОСТ 3262-62		
				l = 450	1	2,2 кг

					137598. 17. 01. 00		Серия 3.505-11
Изм.	Лист	№ докум.	Подп.	Дата	Муфта	Лит.	Лист	Листов
Разраб		Панкова		11.01.74				
Пров		Ежов		11.01.74		МРФ РСФСР ГИПРОРЕЧТРАНС отдел ПП	
Н. контр		Курылев		15.02.74			
Утв		Волошин		18.2.74			

Формат 11

Шифр 974-А-4

Формат	Зона	Поз	Обозначение	Наименование	Кол	Примечание
				Документация		
22			137598. 18. 00.00 СБ	Сборочный чертёж		
				Сборочные единицы		
12		1	137598. 17 01 00	Муфта		
11		2	137598 17. 02. 00	Вилка		
				Стандартные изделия		
		3		Зожим 13 ГОСТ 13186-67	6	
		4		Коуш С 2,0 ГОСТ 9689-72	2	
		5		Ось 22-40С$_5$ х 65		
				ГОСТ 9650-71	2	
		6		Проволока 1.6		
				ГОСТ 3282-46 ℓ = 1650 мм	2	
		7		Шплинт 6,3×70 ГОСТ 397-66	2	
			Переменные данные для	исполнений		
				137597. 18 00 00		
				Стандартные изделия		
		8		Канат 12-Г-I-СС-140		
				ГОСТ 3064-66 ℓ = 33500 мм	1	
				137597. 18 00.00-01		
				Стандартные изделия		
		8		Канат 12-Г-I-СС-140		
				ГОСТ 3064-66 ℓ = 36500 мм	1	

Подп. и дата | Инв. № подл. | Взам. инв. № | Инв. № дубл. | Подп. и дата

Изм.	Лист	№ докум.	Подп.	Дата
Разраб.		Панкова		6.2.74
Пров.		Ежов		11.02.74
Т. контр.				
Н. контр.		Курылев		15.02.74
Утв.		Волошин		18.2.74

137598. 18. 00. 00 — Серия 3. 505 - 11

Оттяжка

Лит	Лист	Листов
		1

МРФ РСФСР ГИПРОРЕЧТРАНС отдел пп

Формат 11

137598. 17. 02. 02

▽3 64

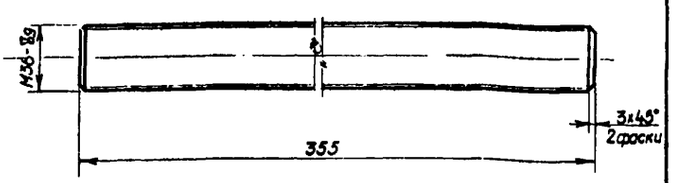

Неуказанные предельные отклонения размеров – по $СМ_8$

Изм.	Лист	№ докум.	Подп.	Дата
Разраб.		Панкова		6.2.74
Пров.		Ежов		11.02.74
Т. контр.				
Н. контр.		Курылев		15.02.74
Утв.		Волошин		18.2.74

137598. 17. 02. 02 — Серия 3. 505 - 11

Шпилька

Лит	Масса	Масштаб
	2,8	1:2

Лист	Листов 1

Круг 36 ГОСТ 2590-71 / ВСт3сп2 ГОСТ 535-58

МРФ РСФСР ГИПРОРЕЧТРАНС отдел пп

Формат 11

137598. 17. 02. 01

▽3 (▽)

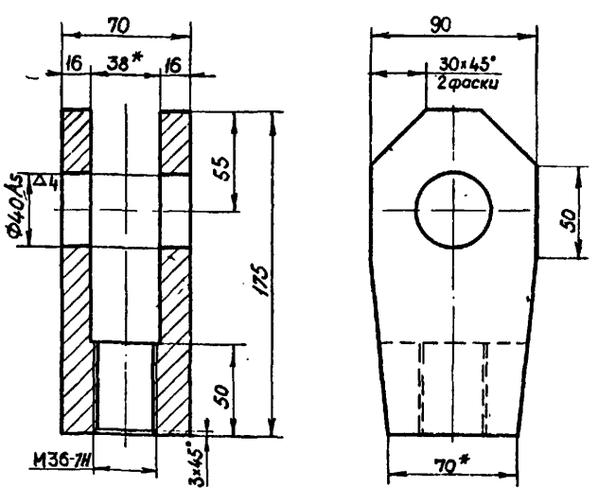

1. Неуказанные предельные отклонения размеров – по $СМ_8$.
2. * Размеры для справок.

Изм.	Лист	№ докум.	Подп.	Дата
Разраб.		Панкова		6.2.74
Пров.		Ежов		11.02.74
Т. контр.				
Н. контр.		Курылев		15.02.74
Утв.		Волошин		18.2.74

137598. 17. 02. 01 — Серия 3 505 - 11

Скоба

Лит	Масса	Масштаб
	4,0	1:5

Лист	Листов 1

ВСт3сп2 ГОСТ 380-71

МРФ РСФСР ГИПРОРЕЧТРАНС отдел пп

Формат 11

137598 17 02 00

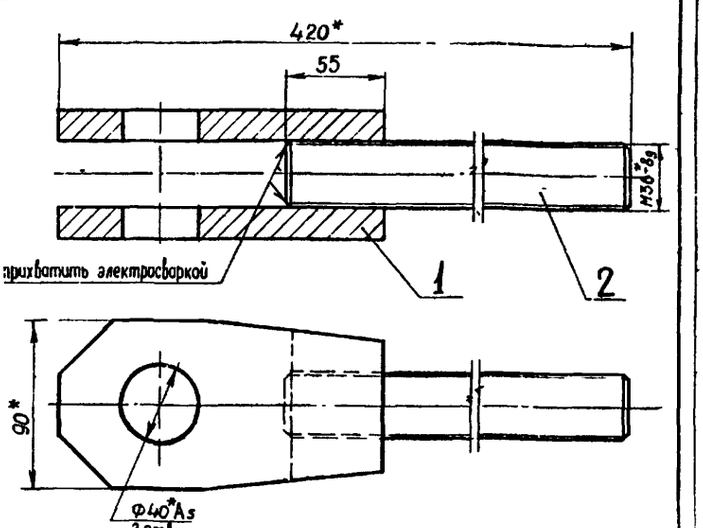

1. Сварка ручная электродуговая электродами Э42 по ГОСТ 9467-60.
2. * Размеры для справок

Формат	Зона	Поз	Обозначение	Наименование	Кол	Примечание
				Детали		
11		1	137598. 17. 02. 01	Скоба	1	
11		2	137598. 17. 02. 02	Шпилька	1	

Изм.	Лист	№ докум.	Подп.	Дата
Разраб.		Панкова		6.2.74
Пров.		Ежов		11.02.74
Т. контр.				
Н. контр.		Курылев		15.02.74
Утв.		Волошин		18.2.74

137598. 17. 02. 00 — Серия 3 505 - 11

Вилка

Лит	Масса	Масштаб
	6,8	1:2

Лист	Листов 1

МРФ РСФСР ГИПРОРЕЧТРАНС отдел пп

Формат 11

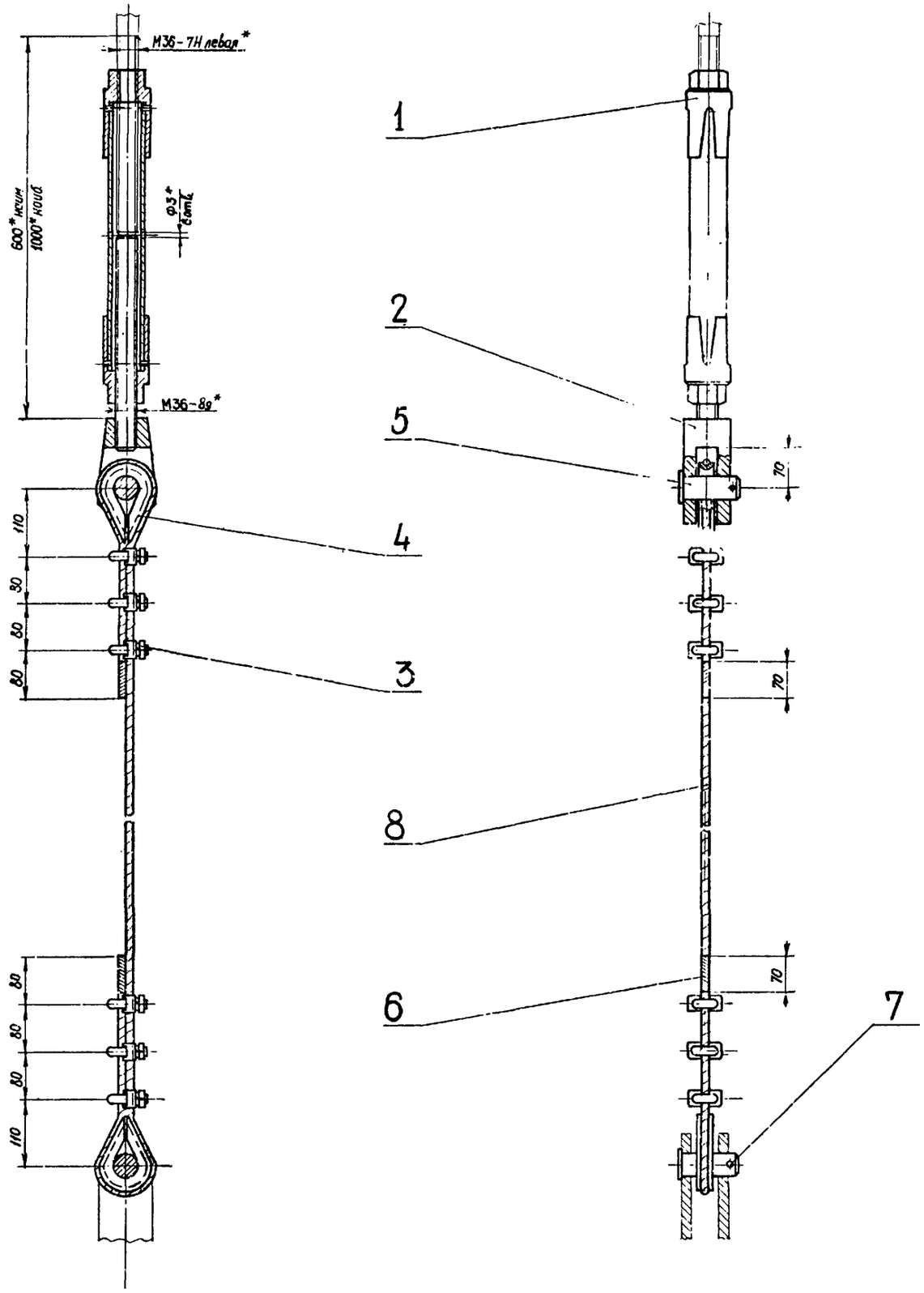

1. Длина каната дана для случая установки створного знака на горизонтальной площадке, при другом рельефе длину каната уточнить по месту.
2* Размеры для справок.

Обозначение	масса кг
137598.18.00.00	39,2
-01	41,5

				137598.18.00.00 СБ		Серия 3.505-11
Изм.	Лист	№ докум.	Подп.	Дата		
Разраб.		Панкова		11.02.74	Оттяжка Сборочный чертеж	Лит. / Масса / Масштаб: см табл. 1:5
Пров.		Ежов		11.02.74		Лист / Листов 1
Т.контр.						
Н.контр.		Курылев		15.02.74		МРФ РСФСР ГИПРОРЕЧТРАНС отдел ПН
Утв.		Волошин		15.2.74		

Формат А2

Инв.№ подл. | Подп. и дата | Взам.инв.№ | Инв.№ дубл. | Подп. и дата

Рис 1

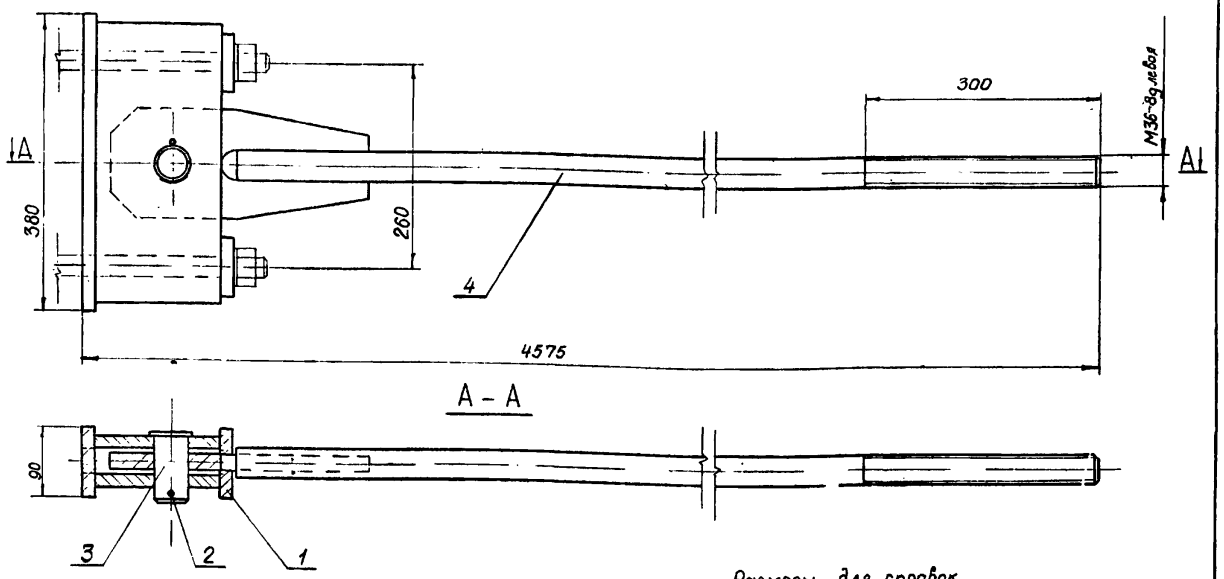

А – А

Размеры для справок

Обозначение	Рис	Масса
137589.19.0000	1	60
-01	2	89

						137598.19.0000 СБ		Серия 3.505-11
Изм	Лист	N докум	Подп	Дата			Лит	Масса	Масшт
Разраб		Медведева			Тяга анкерная Сборочный чертеж			см табл	1:4
Пров		Ежов					Лист 1	Листов 2	
Т.контр							МРФ	РСФСР
Н.контр		Курылев					ГИПРОРЕЧТРАНС Отдел ПП	
Утв		Волошин						

Формат 12

Формат	Зона	Поз.	Обозначение	Наименование	Кол.	Примечание
				137598.19.0000-01 см СБ рис.2		
				Сборочные единицы		
		4	137598.19.02.00-01	Тяга	1	
		5	137598.19.03.00	Тяга	2	
				Детали		
11		6	137598.19.00.01	Серьга	2	
				Стандартные изделия		
		7		Ось 22-40С5-85 ГОСТ 9650-71	4	
		8		Шплинт 6,3×70 ГОСТ 397-66	4	

						137598.19.00.01		Лист 2
Изм	Лист	N докум	Подп	Дата				

Формат 11

Формат	Зона	Поз	Обозначение	Наименование	Кол.	Примечание
				Документация		
12			137598.19.00.00 СБ	Сборочный чертеж		
				Сборочные единицы		
		1	137598.19.01.00	Траверса	1	
				Стандартные изделия		
		2		Ось 22-45С5-85 ГОСТ 9650-71	1	
		3		Шплинт 8×70 ГОСТ 397-66	1	
				Переменные данные для исполнений:		
				137598.19.00.00 см СБ рис.1		
				Сборочные единицы		
		4	137598.19.02.00	Тяга	1	

						137598.19.00.00		Серия 3.505-11
Изм	Лист	N докум	Подп	Дата			Лит	Лист 1	Листов 2
Разраб		Медведева			Тяга анкерная				
Пров		Ежов					МРФ	РСФСР
Н.контр		Курылев					ГИПРОРЕЧТРАНС Отдел ПП	
Утв		Волошин						

Формат 11

Шифр 974-А-4

137598.19.00.01

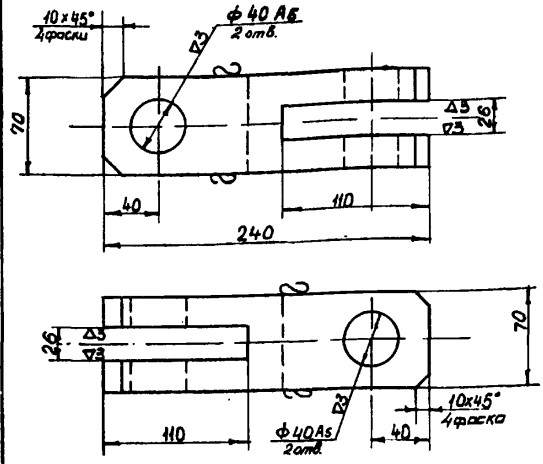

Неуказанные предельные отклонения размеров - по СМ в.

Изм.	Лист	N докум.	Подп.	Дата
Разраб.		Медведева		
Пров.		Ежов		
Н. контр.		Курылев		
Утв.		Волошин		

137598.19.00 01 — Серия 3.505-11

Серьга

Лит	Масса	Масшт
	6.9	1:2,5

Лист | Листов 1

ВСт3сп2 ГОСТ 380-71

МРФ РСФСР ГИПРОРЕЧТРАНС Отдел ПП

Формат А1

Формат	Зона	Поз.	Обозначение	Наименование	Кол.	Прим.
				Документация		
А4			137598.19.01.00СБ	Сборочный чертеж		
				Детали		
А1		1	137598.19.01.01	Ребро	2	
А1		2	137598.19.01.02	Полоса	1	
А1		3	137598.19.01.03	Шайба	2	

67

Изм.	Лист	N докум.	Подп.	Дата
Разраб.		Медведева		
Пров.		Ежов		
Н. контр.		Курылев		
Утв.		Волошин		

137598.19.01 00 — Серия 3.505-11

Траверса

Лит	Лист	Листов
	1	

МРФ РСФСР ГИПРОРЕЧТРАНС Отдел ПП

Формат А1

137598.19.00.00СБ

Рис 2

Остальное - см. рис 1.

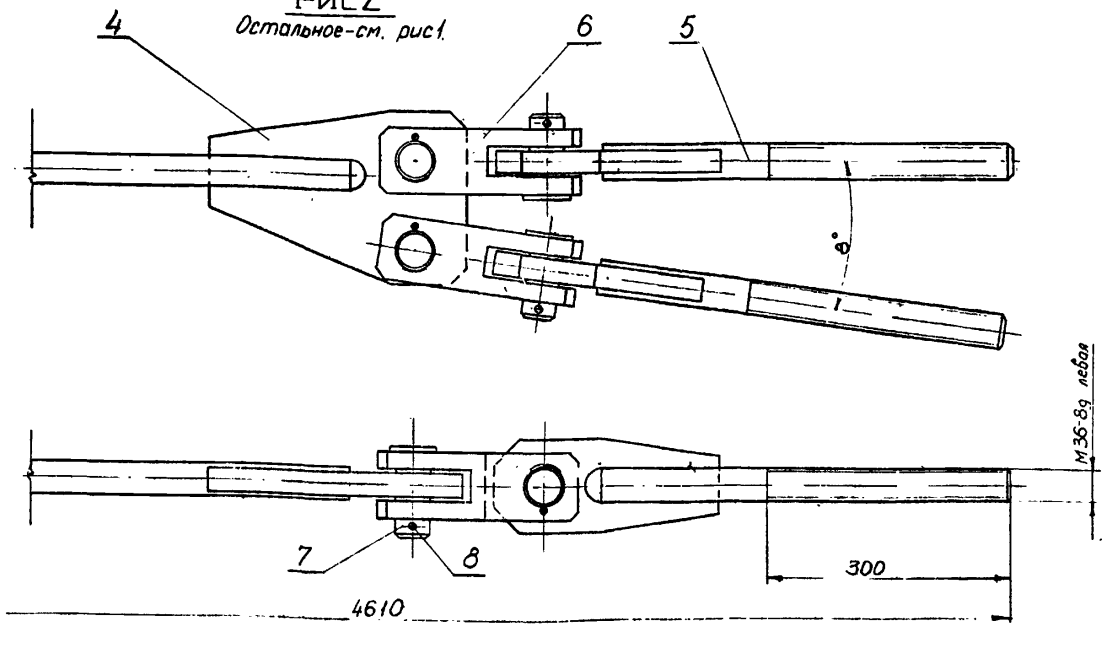

Изм.	Лист	N докум.	Подп.	Дата
Разраб.		Медведева		
Пров.		Ежов		
Н. контр.		Курылев		
Утв.		Волошин		

137598.19.00.00 СБ — Серия 3.505-11

Тяга анкерная
Сборочный чертеж

Лит	Масса	Масшт
		1:4

Лист 2 | Листов 2

МРФ РСФСР ГИПРОРЕЧТРАНС Отдел ПП

Формат А2

Инв. № подл. | Подп. и дата | Взам. инв. № | Инв. № дубл. | Подп. и дата

Шифр 9714-Л-4

137598.19.01.02

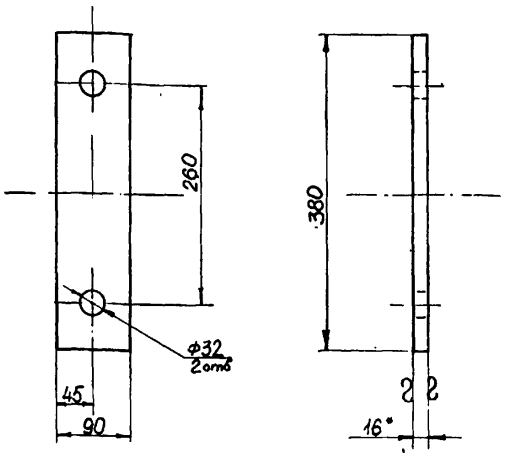

1. Неуказанные предельные отклонения размеров - по СМв.
2. *Размеры для справок.

Изм.	Лист	N докум.	Подп.	Дата
Разраб.		Медведева		
Пров.		Ежов		
Н.контр.		Курылев		
Утв.		Волошин		

137598.19.01.02 Серия 3.505-11

Полоса

Лит.	Масса	Масшт.
	4,3	1:4

Лист 16 ГОСТ 5681-57 Вст3сп2 ГОСТ 14637-69

Лист | Листов 1

МРФ РСФСР ГИПРОРЕЧТРАНС Отдел ПП

Формат П

Инв. N подл. | Подп. и дата | Взам. инв. N | Инв. N дубл. | Подп. и дата

137598.19.01.01

68

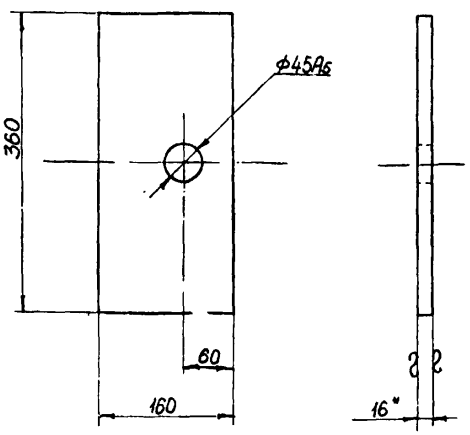

1. Неуказанные предельные отклонения размеров - по СМв
2. Размеры для справок

Изм.	Лист	N докум.	Подп.	Дата
Разраб.		Медведева		
Пров.		Ежов		
Н.контр.		Курылев		
Утв.		Волошин		

137598.19.01.01 Серия 3.505-11

Ребро

Лит.	Масса	Масшт.
	7,2	1:4

Лист 16 ГОСТ 5681-57 Вст3сп2 ГОСТ 14637-69

Лист | Листов 1

МРФ РСФСР ГИПРОРЕЧТРАНС Отдел ПП

Формат П

Инв. N подл. | Подп. и дата | Взам. инв. N | Инв. N дубл. | Подп. и дата

137598.19.01.00СБ

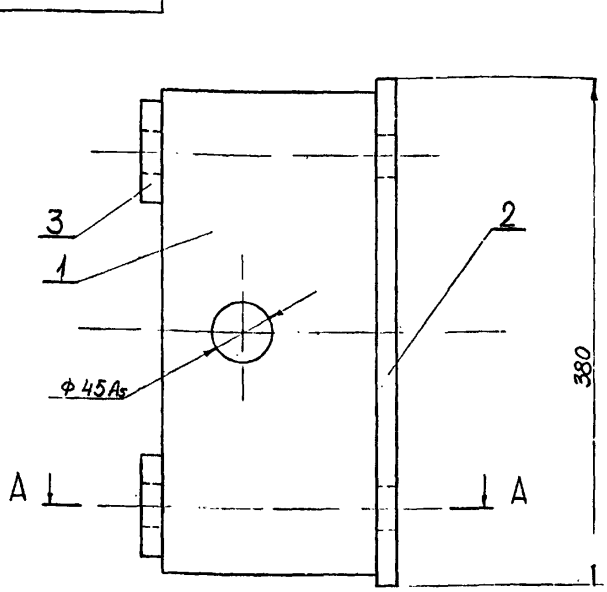

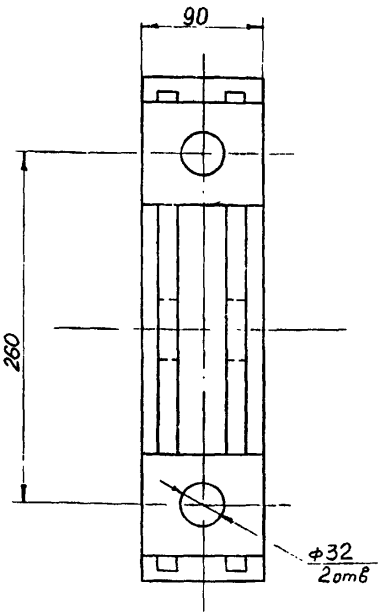

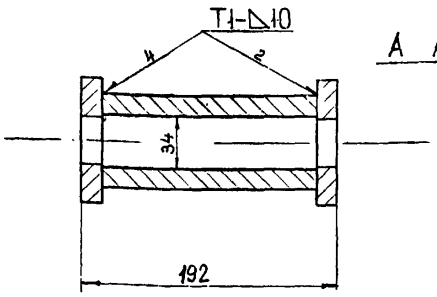

1. Сварка ручная электродуговая электродами Э-42 по ГОСТ 9467-60.
Сварные швы по ГОСТ 5264-60.
2. Размеры для справок.

Изм.	Лист	N докум.	Подп.	Дата
Разраб.		Медведева		
Пров.		Ежов		
Н.контр.		Курылев		
Утв.		Волошин		

137598.19.01.00СБ Серия 3.505-11

Траверса

Лит.	Масса	Масшт.
	20	1:2,5

Лист | Листов 1

МРФ РСФСР ГИПРОРЕЧТРАНС Отдел ПП

Формат А2

Инв. N подл. | Подп. и дата | Взам. инв. N | Инв. N дубл. | Подп. и дата

Рис 1

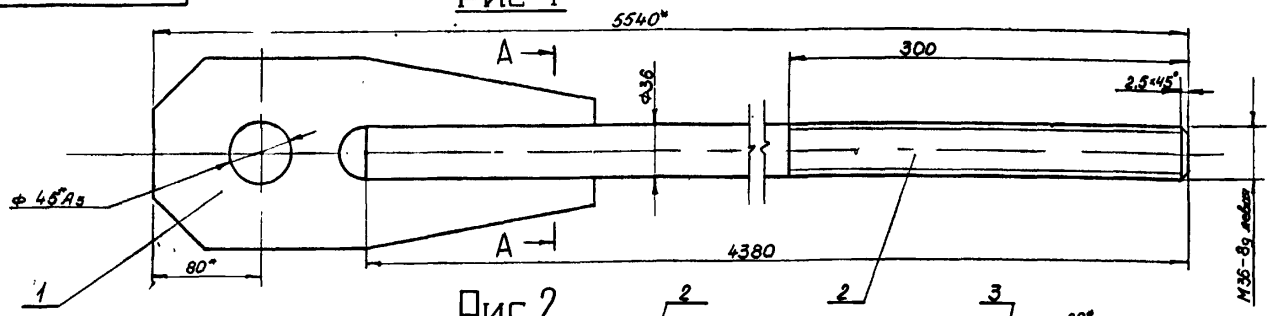

Рис 2

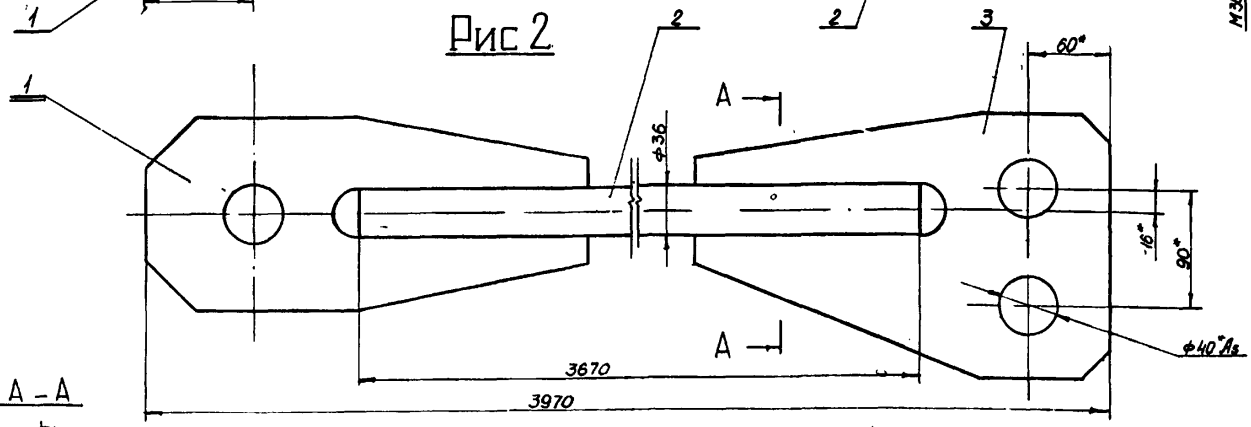

А – А

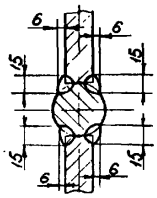

1. Шероховатость поверхности кромок деталей, подвергнутых резке – ▽4.
2. Неуказанные предельные отклонения размеров – по СМ8.
3. Сварка ручная электродуговая электродами Э-42 по ГОСТ 9467-60.
4. * Размеры для справок.

Обозначение	Рис.	Масса
137598.19.02.00	1	39,0
- 01	2	39,5

Изм.	Лист	N докум.	Подп.	Дата
Разраб.		Медведева		15.2.74
Пров.		Ежов		19.2.74
Н. контр.		Курылев		
Утв.		Волошин		19.2.74

137598.19.02.00СБ — Серия 3.505-11

Тяга
Сборочный чертеж.

Лит.	Масса	Масшт.
	см. табл.	1:2,5
Лист	Листов 1	

МРФ РСФСР ГИПРОРЕЧТРАНС Отдел ПП

Формат 12

Формат	Зона	Поз.	Обозначение	Наименование	Кол.	Примеч.
				Документация		
12			137598.19.02.00СБ	Сборочный чертеж		
				Детали		
11		1	137598.19.02.01	Серьга	1	
				Переменные данные для исполнений:		
				137598.19.02.00 см. СБ рис.1		1
				Детали		
БЧ		2	137598.19.02.02	Стержень Круг 36 ГОСТ 2590-57 ВСт3сп2 ГОСТ 535-58	1	33,9кг
				137598.19.02.00-01 см. СБ рис. 2		
				Детали		
БЧ		2	137598.19.02.03	Стержень Круг 36 ГОСТ 2590-57 ВСт3сп2 ГОСТ 535-58	1	28,4кг
11		3	137598.19.02.04	Серьга	1	

137598.19.02.00 — Серия 3.505-11

Тяга

Изм.	Лист	N докум.	Подп.	Дата
Разраб.		Медведева		15.2.74
Пров.		Ежов		19.2.74
Н. контр.		Курылев		
Утв.		Волошин		19.2.74

Лит.	Лист	Листов

МРФ РСФСР ГИПРОРЕЧТРАНС Отдел ПП

Формат 11

137598.19.01.03

▽1 (▽)

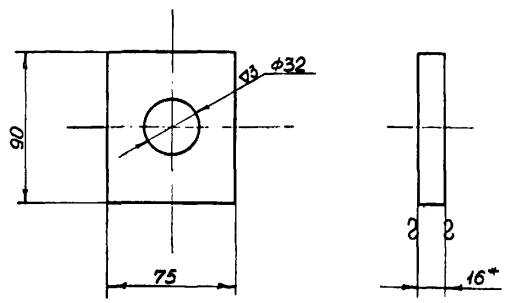

1. Неуказанные предельные отклонения размеров – по СМ8.
2. * Размеры для справок.

Изм.	Лист	N докум.	Подп.	Дата
Разраб.		Медведева		15.2.74
Пров.		Ежов		19.2.74
Н. контр.		Курылев		
Утв.		Волошин		19.2.74

137598.19.01.03 — Серия 3.505-11

Шайба

Лит.	Масса	Масшт.
	0,63	1:2
Лист	Листов 1	

Лист 16 ГОСТ 5681-57 ВСт3сп2 ГОСТ 14637-69

МРФ РСФСР ГИПРОРЕЧТРАНС Отдел ПП

Формат 11

Шифр 974-1-4

137598.19.03.01

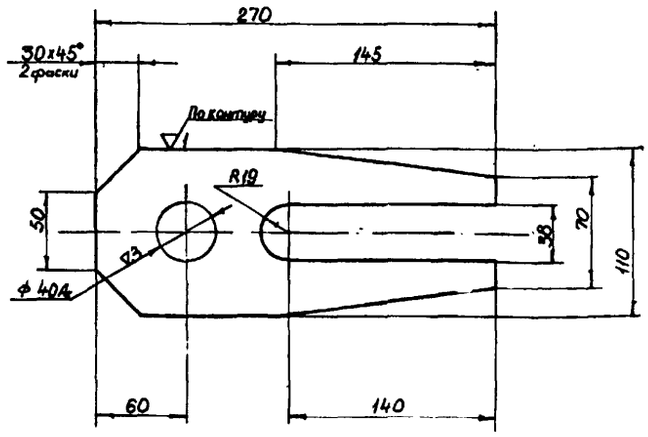

Неуказанные предельные отклонения размеров - по СМ8

Изм	Лист	N докум	Подп.	Дата	137598.19.03.01	Серия 3.505-11	
Разраб		Медведева		15.2.74	Серьга	Лит	Масса 3,1	Масшт. 1:2,5
Пров		Ежов		15.2.74		Лист	Листов 1
Н контр		Курылев		15.02.74	Лист 20 ГОСТ 5681-57 / ВСт3сп2 ГОСТ 14637-69	МРФ РСФСР ГИПРОРЕЧТРАНС Отдел ПП	
Утв		Волошин		19.2.74			

Формат 11

Инв. N подл. | Подпись и дата | Взам. инв. N | Инв. N дубл. | Подпись и дата

137598.19.03.00

70

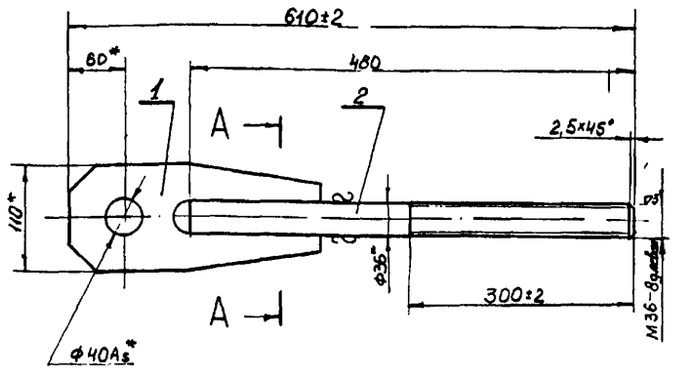

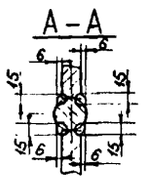

1. Шероховатость поверхности кромок деталей, подвергнутых резке - ▽1.
2. Сварка ручная электродуговая электродами Э-42 по ГОСТ 9467-60.
3. * Размеры для справок

Формат	Зона	Поз	Обозначение	Наименование	Кол	Примечание
				Детали		
11		1	137598.19.03.01	Серьга	1	
Б4		2	137598.19.03.02	Стержень	1	3,7кг
				Круг 36 ГОСТ 2590-57		
				ВСт3сп2 ГОСТ 535-58		

Изм	Лист	N докум	Подп	Дата	137598.19.03.00	Серия 3.505-11	
Разраб		Медведева		15.2.74	Тяга	Лит	Масса 7,0	Масшт 1:4
Пров		Ежов		15.2.74		Лист	Листов 1
Н контр		Курылев		15.02.74		МРФ РСФСР ГИПРОРЕЧТРАНС Отдел ПП	
Утв		Волошин		19.2.74			

Формат 11

Инв. N подл. | Подпись и дата | Взам. инв. N | Инв. N дубл. | Подпись и дата

137598.19.02.04

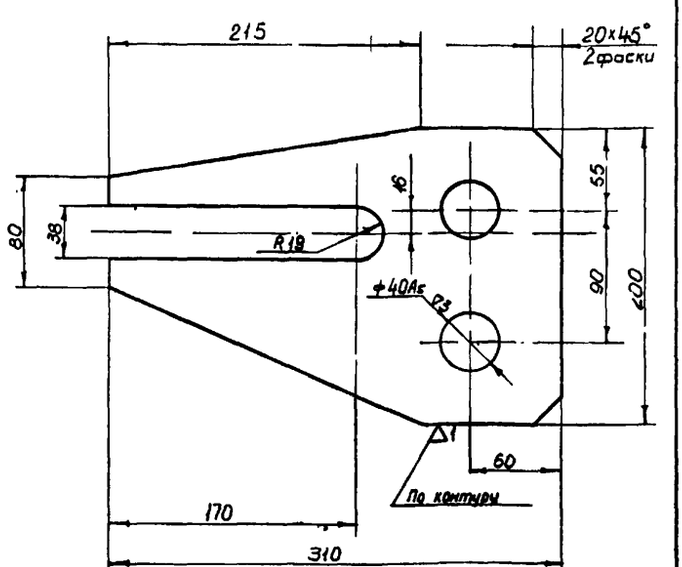

Неуказанные предельные отклонения - по СМ8

Изм	Лист	N докум	Подп	Дата	137598.19.02.04	Серия 3.505-11	
Разраб		Медведева		15.2.74	Серьга	Лит	Масса 5,8	Масшт 1:2,5
Пров		Ежов		15.2.74		Лист	Листов 1
Н контр		Курылев		15.02.74	Лист 20 ГОСТ 5681-57 / ВСт3сп2 ГОСТ 14637-69	МРФ РСФСР ГИПРОРЕЧТРАНС Отдел ПП	
Утв		Волошин		19.2.74			

Формат 11

Инв. N подл. | Подпись и дата | Взам. инв. N | Инв. N дубл. | Подпись и дата

137598.19.02.01

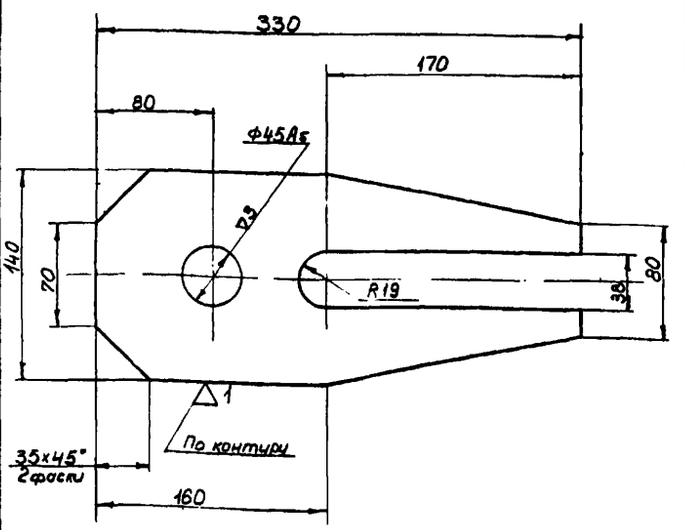

Неуказанные предельные отклонения размеров - по СМ8.

Изм	Лист	N докум	Подп.	Дата	137598.19.02.01	Серия 3.505-11	
Разраб		Медведева		15.2.74	Серьга	Лит.	Масса 5,1	Масшт 1:2,5
Пров		Ежов		15.2.74		Лист	Листов 1
Н контр		Курылев		15.02.74	Лист 20 ГОСТ 5681-57 / ВСт3сп2 ГОСТ 14637-69	МРФ РСФСР ГИПРОРЕЧТРАНС Отдел ПП	
Утв		Волошин		19.2.74			

Формат 11

Инв. N подл. | Подпись и дата | Взам. инв. N | Инв. N дубл. | Подпись и дата

Шифр 974-Л-4

Исполнения 137598.00.00.00 — | 71

№ строки	Наименование материала	Ед. измерения	Коэф. использ.	—	01	02	03	04	05	06	07	08	09	10	11	12	13	14	15	16	17		
				Норма расхода																			
1	**Сталь угловая**																						
2	**равнобокая**																						
3	Угол. 32×32×4 ГОСТ 8509-72	кг	0,91	125,0	205,0	125,0	205,0	125,0	205,0	75,0	95,0	125,0	205,0	75,0	95,0	125,0	205,0	75,0	95,0	125,0	205,0		
4	равнобок. Вст3сп2 ГОСТ 535-58																						
5	Угол. 50×50×5 ГОСТ 8509-72	»	»	480,0	630,0	510,0	660,0	540,0	690,0	530,0	525,0	560,0	715,0	555,0	550,0	690,0	740,0	585,0	580,0	620,0	770,0		
6	равнобок. Вст3сп2 ГОСТ 535-58																						
7	Угол. 63×63×6 ГОСТ 8509-72	»	»	270,0	280,0	340,0	350,0	415,0	425,0	440,0	475,0	490,0	500,0	535,0	570,0	580,0	590,0	605,0	640,0	650,0	660,0		
8	равнобок. Вст3сп2 ГОСТ 535-58																						
9	Угол. 80×80×8 ГОСТ 8509-72	»	»	450,0	450,0	570,0	570,0	675,0	675,0	790,0	790,0	790,0	790,0	895,0	895,0	895,0	895,0	1000,0	1000,0	1000,0	1000,0		
10	равнобок. Вст3сп2 ГОСТ 535-58																						
11																							
12	**Сталь круглая**																						
13																							
14	Круг 10 ГОСТ 2590-71	кг	0,87	40,0	75,0	40,0	75,0	40,0	75,0	15,0	35,0	40,0	75,0	15,0	35,0	40,0	75,0	15,0	35,0	40,0	75,0		
15	Вст3сп2 ГОСТ 535-58																						
16	Круг 16 ГОСТ 2590-71	»	»	25,0	25,0	30,0	30,0	40,0	40,0	45,0	45,0	45,0	45,0	55,0	55,0	55,0	55,0	60,0	60,0	60,0	60,0		
17	Вст3сп2 ГОСТ 535-58																						
18	Круг 36 ГОСТ 2590-71	»	»	170,0	170,0	170,0	170,0	170,0	170,0	170,0	170,0	170,0	170,0	170,0	170,0	170,0	170,0	170,0	170,0	170,0	170,0		
19	Вст3сп2 ГОСТ 535-58																						
20																							
21	**Сталь толстолистовая**																						
22																							
23	Лист 4 ГОСТ 5681-57	кг	0,8	50,0	55,0	60,0	65,0	60,0	65,0	65,0	70,0	70,0	75,0	65,0	70,0	70,0	75,0	75,0	80,0	80,0	85,0		
24	Вст3сп2 ГОСТ 14637-69																						
25	Лист 6 ГОСТ 5681-57	»	»	15,0	20,0	15,0	20,0	15,0	20,0	15,0	15,0	15,0	20,0	15,0	15,0	15,0	20,0	15,0	15,0	15,0	20,0		
26	Вст3сп2 ГОСТ 14637-69																						
27	Лист 8 ГОСТ 5681-57	»	»	230,0	240,0	240,0	250,0	240,0	250,0	250,0	250,0	250,0	260,0	250,0	250,0	250,0	260,0	260,0	260,0	260,0	265,0		
28	Вст3сп2 ГОСТ 14637-69																						
29	Лист 14 ГОСТ 5681-57	»	»	40,0	40,0	40,0	40,0	40,0	40,0	40,0	40,0	40,0	40,0	40,0	40,0	40,0	40,0	40,0	40,0	40,0	40,0		
30	Вст3сп2 ГОСТ 14637-69																						
31	Лист 16 ГОСТ 5681-57	»	»	130,0	130,0	130,0	130,0	130,0	130,0	130,0	130,0	130,0	130,0	130,0	130,0	130,0	130,0	130,0	130,0	130,0	130,0		
32	Вст3сп2 ГОСТ 14637-69																						
33	Лист 20 ГОСТ 5681-57	»	»	25,0	25,0	25,0	25,0	25,0	25,0	25,0	25,0	25,0	25,0	25,0	25,0	25,0	25,0	25,0	25,0	25,0	25,0		
34	Вст3сп2 ГОСТ 14637-69																						
35																							
36	**Сталь тонколистовая**																						
37																							
38	Лист 1,5 ГОСТ 3680-57	кг	0,75	415,0	690,0	415,0	690,0	415,0	690,0	255,0	315,0	415,0	690,0	255,0	315,0	415,0	690,0	255,0	315,0	415,0	690,0		
39	Ст3 ГОСТ 16523-70																						
40																							
41	**Трубы стальные**																						
42																							
43	Труба 95×12-Вст3сп2-А	кг	0,91	17,0	17,0	17,0	17,0	17,0	17,0	17,0	17,0	17,0	17,0	17,0	17,0	17,0	17,0	17,0	17,0	17,0	17,0		
44	ГОСТ 8732-70																						
45	Труба 50 ГОСТ 3262-62	»	»	10,0	10,0	10,0	10,0	10,0	10,0	10,0	10,0	10,0	10,0	10,0	10,0	10,0	10,0	10,0	10,0	10,0	10,0		
46																							
47	**Поковки**																						
48																							
49	Вст3сп2 ГОСТ 380-71	кг	0,23	30,0	30,0	30,0	30,0	30,0	30,0	30,0	30,0	30,0	30,0	30,0	30,0	30,0	30,0	30,0	30,0	30,0	30,0		
50																							
51	**Пиломатериалы**																						
52																							
53	Доска сосновая 25×180	м³	0,6	0,35	0,5	0,35	0,5	0,35	0,5	0,2	0,25	0,35	0,5	0,2	0,25	0,35	0,5	0,2	0,25	0,35	0,5		
54	ГОСТ 8486-66																						
55																							
56																							
57																							
58																							
59																							
60																							
61																							

1. Исполнения 18-33 — см. лист 3
2. Ведомость материалов составлена для исполнений знаков с металлическими щитами без учета электрооборудования и шкафа.

Изм.	Лист	№ докум.	Подп.	Дата
Разраб.		Крюкова		15.2.71
Пров		Ежов		16.02.71
Н. контр.		Курылев		16.01.71
Утв.		Волошин		18.2.71

137598 ДВМ

Серия 3.505-11

Створный знак III с опорой сечением 0,8×0,8 м.

Ведомость заказа материалов

Лит.	Лист	Листов
	1	4

МРФ РСФСР ГИПРОРЕЧТРАНС Отдел ПП

Формат А2

Инв. № подл. | Подп. и дата | Взам. инв. № | Инв. № дубл. | Подп. и дата

№ строки	Наименование материала	Ед. измерения	Коэф. использ.	Исполнения 137598.00.00.00 –																	
				–	01	02	03	04	05	06	07	08	09	10	11	12	13	14	15	16	17
				Норма расхода																	
1	Метизы и готовые изделия																				
2	Болт М6×40.36																				
3	ГОСТ 7798-70	шт.		164	220	164	220	164	220	164	164	164	220	164	164	164	220	164	164	164	220
4	Болт М12×25.36																				
5	ГОСТ 7798-70	"		12	16	12	16	12	16	12	12	12	16	12	12	12	16	12	12	12	16
6	Болт М16×40.36																				
7	ГОСТ 7798-70	"		16	16	24	24	24	24	32	32	32	32	32	32	32	32	40	40	40	40
8																					
9	Винт М12×40.36																				
10	ГОСТ 17475-72	"		2	2	2	2	2	2	2	2	2	2	2	2	2	2	2	2	2	2
11																					
12	Гайка М6.4																				
13	ГОСТ 5915-70	"		164	220	164	220	164	220	164	164	164	220	164	164	164	220	164	164	164	220
14	Гайка М12.4																				
15	ГОСТ 5915-70	"		15	19	15	19	15	19	15	15	15	19	15	15	15	19	15	15	15	19
16	Гайка М16.4																				
17	ГОСТ 5915-70	"		16	16	24	24	24	24	32	32	32	32	32	32	32	32	40	40	40	40
18	Гайка М30.4																				
19	ГОСТ 5915-70	"		12	12	12	12	12	12	12	12	12	12	12	12	12	12	12	12	12	12
20																					
21	Шайба 6.02																				
22	ГОСТ 11371-68	"		232	312	232	312	232	312	232	232	232	312	232	232	232	312	232	232	232	312
23	Шайба 6.02																				
24	ГОСТ 6958-68	"		96	128	96	128	96	128	96	96	96	128	96	96	96	128	96	96	96	128
25	Шайба 12.02																				
26	ГОСТ 11371-68	"		14	18	14	18	14	18	14	14	14	18	14	14	14	18	14	14	14	18
27	Шайба 30.02																				
28	ГОСТ 11371-68	"		12	12	12	12	12	12	12	12	12	12	12	12	12	12	12	12	12	12
29																					
30	Шплинт 6,3×70																				
31	ГОСТ 397-66	"		8	8	8	8	8	8	8	8	8	8	8	8	8	8	8	8	8	8
32	Шплинт 8×70																				
33	ГОСТ 397-66	"		4	4	4	4	4	4	4	4	4	4	4	4	4	4	4	4	4	4
34																					
35	Ось 22-40 $С_5$ ×85																				
36	ГОСТ 9650-71	"		8	8	8	8	8	8	8	8	8	8	8	8	8	8	8	8	8	8
37	Ось 22-45 $С_5$ ×85																				
38	ГОСТ 9650-71	"		4	4	4	4	4	4	4	4	4	4	4	4	4	4	4	4	4	4
39																					
40	Зажим 13																				
41	ГОСТ 13186-67	"																			
42	Зажим 19																				
43	ГОСТ 13186-67	"		32	32	32	32	32	32	32	32	32	32	32	32	32	32	32	32	32	32
44																					
45	Коуш С2																				
46	ГОСТ 9689-72	"																			
47	Коуш С4																				
48	ГОСТ 9689-72	"		8	8	8	8	8	8	8	8	8	8	8	8	8	8	8	8	8	8
49																					
50	Канат 12-Г-I-СС-140																				
51	ГОСТ 3064-66	м.																			
52	Канат 18,5-Г-I-СС-140																				
53	ГОСТ 3064-66	"		60	60	70	70	85	85	95	95	95	95	110	110	110	110	120	120	120	120
54																					
55	Проволока 1,6																				
56	ГОСТ 3282-46	"		32	32	32	32	32	32	32	32	32	32	32	32	32	32	32	32	32	32
57																					
58	Электроды Э42																				
59	ГОСТ 9467-60	кг	1,0	35	45	40	45	40	50	40	40	45	55	45	45	50	50	45	50	50	60
60																					
61																					

Инв. № подл. | Подп. и дата | Взам. инв. № | Инв. № дубл. | Подп. и дата

Изм.	Лист	№ докум.	Подп.	Дата
Разраб.		Панкова		15.07.74
Пров.		Ежов		15.07.74
Н. контр.		Курылев		15.07.74
Утв.		Волошин		19.07.74

137598 ДВМ

Створный знак III с опорой сечением 0,8×0,8 м

Ведомость заказа материалов

Серия 3.505-11

Лит	Лист	Листов
	2	

МРФ РСФСР ГИПРОРЕЧТРАНС отдел ПП

Формат А2

Исполнения 137598.00.00.00 -

№ строки	Наименование материала	ЕО измерения	Коэф. использ.	18	19	20	21	22	23	24	25	26	27	28	29	30	31	32	33
				Норма расхода															
1	Сталь угловая																		
2	равнобокая																		
3	Угол 32×32×4 ГОСТ 8509-72																		
4	равнобок. Вст3сп2 ГОСТ 535-58	кг	0,91	75,0	95,0	125,0	205,0	75,0	95,0	125,0	205,0	75,0	95,0	125,0	205,0	75,0	95,0	125,0	205,0
5	Угол 50×50×5 ГОСТ 8509-72																		
6	равнобок Вст3сп2 ГОСТ 535-58	,,	,,	580,0	605,0	645,0	790,0	610,0	635,0	670,0	820,0	640,0	660,0	700,0	850,0	665,0	690,0	725,0	875,0
7	Угол 63×63×6 ГОСТ 8509-72																		
8	равнобок Вст3сп2 ГОСТ 535-58	,,	,,	700,0	715,0	720,0	735,0	780,0	790,0	800,0	810,0	840,0	850,0	860,0	875,0	920	930	935	950
9	Угол 80×80×8 ГОСТ 8509-72																		
10	равнобок. Вст3сп2 ГОСТ 535-58	,,	,,	1100,0	1100,0	1100,0	1100,0	1200,0	1200,0	1200,0	1200,0	1320,0	1320,0	1320,0	1320,0	1420,0	1420,0	1420,0	1420,0
11																			
12	Сталь круглая																		
13																			
14	Круг 10 ГОСТ 2590-71																		
15	Вст3сп2 ГОСТ 535-58	кг	0,87	15,0	35,0	40,0	75,0	15,0	35,0	40,0	75,0	15,0	35,0	40,0	75,0	15,0	35,0	40,0	75,0
16	Круг 16 ГОСТ 2590-71																		
17	Вст3сп2 ГОСТ 535-58	,,	,,	70,0	70,0	70,0	70,0	80,0	80,0	80,0	80,0	85,0	85,0	85,0	85,0	95,0	95,0	95,0	95,0
18	Круг 36 ГОСТ 2590-71																		
19	Вст3сп2 ГОСТ 535-58	,,	,,	170,0	170,0	170,0	170,0	170,0	170,0	170,0	170,0	190,0	190,0	190,0	190,0	190,0	190,0	190,0	190,0
20																			
21	Сталь толстолистовая																		
22																			
23	Лист 4 ГОСТ 5681-57																		
24	Вст3сп2 ГОСТ 14637-69	кг	0,8	75,0	80,0	80,0	75,0	95,0	90,0	90,0	95,0	95,0	100,0	100,0	105,0	95,0	100,0	100,0	105,0
25	Лист 6 ГОСТ 5681-57																		
26	Вст3сп2 ГОСТ 14637-69	,,	,,	15,0	15,0	15,0	20,0	15,0	15,0	15,0	20	15,0	15,0	15,0	20,0	15,0	15,0	15,0	20,0
27	Лист 8 ГОСТ 5681-57																		
28	Вст3сп2 ГОСТ 14637-69	,,	,,	260,0	260,0	260,0	265,0	250,0	250,0	250,0	260,0	285,0	285,0	285,0	290,0	285,0	285,0	285,0	290,0
29	Лист 14 ГОСТ 5681-57																		
30	Вст3сп2 ГОСТ 14637-69	,,	,,	40,0	40,0	40,0	40,0	40,0	40,0	40,0	40,0	40,0	40,0	40,0	40,0	40,0	40,0	40,0	40,0
31	Лист 16 ГОСТ 5681-57																		
32	Вст3сп2 ГОСТ 14637-69	,,	,,	130,0	130,0	130,0	130,0	130,0	130,0	130,0	130,0	130,0	130,0	130,0	130,0	130,0	130,0	130,0	130,0
33	Лист 20 ГОСТ 5681-57																		
34	Вст3сп2 ГОСТ 14637-69	,,	,,	25,0	25,0	25,0	25,0	25,0	25,0	25,0	25,0	85,0	85,0	85,0	85,0	85,0	85,0	85,0	85,0
35																			
36	Сталь тонколистовая																		
37																			
38	Лист 1,5 ГОСТ 3680-57																		
39	Ст3 ГОСТ 16523-70	кг	0,75	255,0	315,0	415,0	690,0	255,0	315,0	415,0	690,0	255,0	315,0	415,0	690,0	255,0	315,0	415,0	690,0
40																			
41	Трубы стальные																		
42																			
43	Труба 95×12-Вст3сп2-А																		
44	ГОСТ 8732-70	кг	0,71	17,0	17,5	17,0	17,0	17,0	17,0	17,0	17,0	17,0	17,0	17,0	17,0	17,0	17,0	17,0	17,0
45	Труба 50 ГОСТ 3262-62	,,	,,	10,0	10,0	10,0	10,0	10,0	10,0	10,0	10,0	20,0	20,0	20,0	20,0	20,0	20,0	20,0	20,0
46																			
47	Поковки																		
48																			
49	Вст3сп2 ГОСТ 380-71	кг	0,83	30,0	30,0	30,0	30,0	30,0	30,0	30,0	30,0	125,0	125,0	125,0	125,0	125,0	125,0	125,0	125,0
50																			
51	Пиломатериалы																		
52																			
53	Доска сосновая 25×180																		
54	ГОСТ 8486-66	м³	0,6	0,2	0,25	0,35	0,5	0,2	0,25	0,35	0,5	0,2	0,25	0,35	0,5	0,2	0,25	0,35	0,5
55																			
56																			
57																			
58																			
59																			
60																			
61																			
62																			

Ведомость материалов составлена для исполнений знаков с металлическими щитами без учета электрооборудования и шкафа.

Инв. № подл. | Подп. и дата | Взам. инв. № | Инв. № дубл. | Подп. и дата

Изм.	Лист	№ докум.	Подп.	Дата
Разраб.		Панкова		
Пров.		Ежов		
Н. контр.		Курылев		
Утв.		Волошин		

137598 ДВМ

Серия 3.505-11

Стиральный знак III с опорой сечением 0,8×0,8 м

Ведомость заказа материалов

Лит.	Лист	Листов
	3	

МРФ РСФСР ГИПРОРЕЧТРАНС отдел ПП

Формат А2

№ строки	Наименование материала	Единица измерения	Коэф. использов.	Исполнения 137598.00.00.00 — 18	19	20	21	22	23	24	25	26	27	28	29	30	31	32	33
				Норма расхода															
1	Метизы и готовые изделия																		
2	Болт М6×40.36																		
3	ГОСТ 7798-70	шт		164	164	164	220	164	164	164	220	164	164	164	220	164	164	164	220
4	Болт М12×25.36																		
5	ГОСТ 7798-70	"		12	12	12	16	12	12	12	16	12	12	12	16	12	12	12	16
6	Болт М16×40.36																		
7	ГОСТ 7798-70	"		40	40	40	40	32	32	32	32	40	40	40	40	40	40	40	40
8																			
9	Винт М12×40.36																		
10	ГОСТ 17475-72	"		2	2	2	2	2	2	2	2	2	2	2	2	2	2	2	2
11																			
12	Гайка М6.4																		
13	ГОСТ 5915-70	"		164	164	164	220	164	164	164	220	164	164	164	220	164	164	164	220
14	Гайка М12 4																		
15	ГОСТ 5915-70	"		15	15	15	19	15	15	15	19	15	15	15	19	15	15	15	19
16	Гайка М16 4																		
17	ГОСТ 5915-70	"		40	40	40	40	32	32	32	32	40	40	40	40	40	40	40	40
18	Гайка М30 4																		
19	ГОСТ 5915-70	"		12	12	12	12	12	12	12	12	12	12	12	12	12	12	12	12
20																			
21	Шайба 6.02																		
22	ГОСТ 11371-68	"		232	232	232	312	232	232	232	312	232	232	232	312	232	232	232	312
23	Шайба 6.02																		
24	ГОСТ 6958-68	"		96	96	96	128	96	96	96	128	96	96	96	128	96	96	96	128
25	Шайба 12.02																		
26	ГОСТ 11371-68	"		14	14	14	18	14	14	14	18	14	14	14	18	14	14	14	18
27	Шайба 30.02																		
28	ГОСТ 11371-68	"		12	12	12	12	12	12	12	12	12	12	12	12	12	12	12	12
29																			
30	Шплинт 6,3×70																		
31	ГОСТ 397-66	"		8	8	8	8	8	8	8	8	24	24	24	24	24	24	24	24
32	Шплинт 8×70																		
33	ГОСТ 397-66	"		4	4	4	4	4	4	4	4	4	4	4	4	4	4	4	4
34																			
35	Ось 22-40С5×85																		
36	ГОСТ 9650-71	"		8	8	8	8	8	8	8	8	24	24	24	24	24	24	24	24
37	Ось 22-45С5×85																		
38	ГОСТ 9650-71	"		4	4	4	4	4	4	4	4	4	4	4	4	4	4	4	4
39																			
40	Зажим 13																		
41	ГОСТ 13186-67	"										24	24	24	24	24	24	24	24
42	Зажим 19																		
43	ГОСТ 13186-67	"		32	32	32	32	32	32	32	32	32	32	32	32	32	32	32	32
44																			
45	Коуш С2																		
46	ГОСТ 9689-72	"										8	8	8	8	8	8	8	8
47	Коуш С4																		
48	ГОСТ 9689-72	"		8	8	8	8	8	8	8	8	8	8	8	8	8	8	8	8
49																			
50	Канат 12-Г-І-СС-140																		
51	ГОСТ 3064-66	м										135	135	135	135	150	150	150	150
52	Канат 18,5-Г-І-СС-140																		
53	ГОСТ 3064-66	"		130	130	130	130	140	140	140	140	155	155	155	155	165	165	165	165
54																			
55	Проволока 1.6																		
56	ГОСТ 3282-46	"		32	32	32	32	32	32	32	32	45	45	45	45	45	45	45	45
57																			
58	Электроды Э42																		
59	ГОСТ 9467-60	кг	1,0	50	50	55	60	50	55	55	65	60	60	65	70	60	65	65	75
60																			
61																			
62																			
63																			

Инв. № подл. | Подп. и дата | Взам. инв. №

Изм.	Лист	№ докум.	Подп.	Дата	137598 ДВМ	Серия 3.605-11
Разраб.		Медведева			Створный знак III с опорой сечением 08×08 м. Ведомость заказа материалов.	Лит. / Лист 4 / Листов
Пров.		Ежов				ГИПРОРЕЧТРАНС Отдел III
Н. контр.		Курылев				
Утв.		Долошин				

Формат А2

Номенклатура фундаментов

Таблица 1

Эскиз	Расчетная схема	Обозначение	Габаритные размеры a, м	Габаритные размеры h, м	Вес, т	Несущая способность. Максимальный уровень грунтовой воды. Ниже подошвы фундамента $P^н$, т	$N^н$, т	$M^н_{кр}$, тм	Выше подошвы фундамента $P^н$, т	$N^н$, т	$M^н_{кр}$, тм	Инв. № подл.
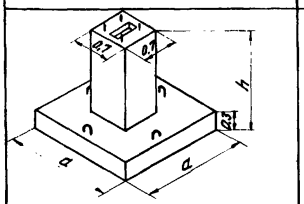 Бетон марки 200, В-4, Мрз 100	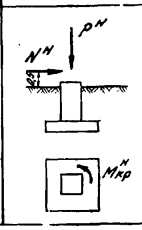	137598. Ф-4.0.0	1,1	1,7	2,6	9,8	0,6	0,45	—	—	—	196218
		137598. Ф-5.0.0	1,3	1,7	3,0	10,9	0,7	0,45	—	—	—	196219
		137598. Ф-6.0.0	1,5	1,7	3,4	16,6	0,8	0,6	—	—	—	196220
		137598. Ф-7.0.0	1,8	1,7	4,1	—	—	—	12,3	0,8	0,45	196221
		137598. Ф-8.0.0	2,0	1,7	4,7	—	—	—	16,6	0,8	0,6	196222

Номенклатура анкерных плит

Таблица 2

Эскиз	Расчетная схема	Обозначение	Габаритный размер в, м	Вес, т	Глубина заложения плиты $h_{пл}$, м	Несущая способность $T^н$, т. Максимальный уровень грунтовой воды. Ниже подошвы фундамента	Выше подошвы фундамента	Инв. № подл.
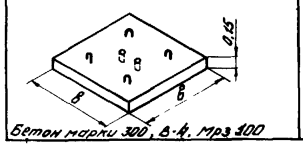 Бетон марки 300, В-4, Мрз 100	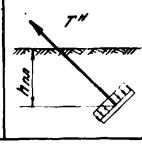	137598. ФА-2.0.0	1,5	0,85	2,0	8,7	5,4	196223
					2,5	10,6	6,6	
		137598. ФА-3.0.0	2,0	1,5	2,0	13,2	9,5	196224
					2,5	18,8	11,8	

Применение фундамента и анкерных плит

Таблица 3

Показатели			Высота знака H, м: 10		12,5		15,0		17,5				20,0				22,0			
			Размеры щита, м: 6×5	6×8	6×5	6×8	6×5	6×8	6×3	6×4	6×5	6×8	6×3	6×4	6×5	6×8	6×3	6×4	6×5	6×8
Максимальный уровень грунтовой воды ниже подошвы фундамента	Обозначение фундамента		Ф-4.0.0	Ф-5.0.0	Ф-4.0.0	Ф-5.0.0	Ф-4.0.0	Ф-6.0.0	Ф-4.0.0	Ф-4.0.0	Ф-4.0.0	Ф-6.0.0	Ф-4.0.0	Ф-4.0.0	Ф-5.0.0	Ф-6.0.0	Ф-4.0.0	Ф-4.0.0	Ф-5.0.0	Ф-6.0.0
	Анкерная плита	Обозначение	ФА-2.0.0																	
		Глубина заложения $h_{пл}$, м	2,0																	
Максимальный уровень грунтовой воды выше подошвы фундамента	Обозначение фундамента		Ф-7.0.0																	Ф-8.0.0
	Анкерная плита	Обозначение	ФА-2.0.0																	
		Глубина заложения $h_{пл}$, м	2,0									2,5	2,0	2,0	2,0	2,5	2,0	2,0	2,0	2,5

Показатели			Высота знака H, м: 24,5				27,0				29,5				32,0			
			Размеры щита, м: 6×3	6×4	6×5	6×8	6×3	6×4	6×5	6×8	6×3	6×4	6×5	6×8	6×3	6×4	6×5	6×8
Максимальный уровень грунтовой воды ниже подошвы фундамента	Обозначение фундамента		Ф-5.0.0	Ф-6.0.0	Ф-6.0.0	Ф-6.0.0	Ф-5.0.0	Ф-6.0.0	Ф-6.0.0	Ф-6.0.0	Ф-5.0.0	Ф-6.0.0	Ф-6.0.0	Ф-6.0.0	Ф-6.0.0	Ф-6.0.0	Ф-6.0.0	Ф-6.0.0
	Анкерная плита	Обозначение	ФА-2.0.0															
		Глубина заложения $h_{пл}$, м	2,0															
Максимальный уровень грунтовой воды выше подошвы фундамента	Обозначение фундамента		Ф-7.0.0	Ф-7.0.0	Ф-7.0.0	Ф-8.0.0	Ф-7.0.0	Ф-7.0.0	Ф-7.0.0	Ф-8.0.0	Ф-7.0.0	Ф-7.0.0	Ф-7.0.0	Ф-8.0.0	Ф-7.0.0	Ф-8.0.0	Ф-8.0.0	Ф-8.0.0
	Анкерная плита	Обозначение	ФА-2.0.0							ФА-3.0.0								
		Глубина заложения $h_{пл}$, м	2,0	2,0	2,0	2,5	2,0	2,0	2,0	2,0	2,0	2,0	2,0	2,5	2,0	2,0	2,0	2,5

Указания по применению фундаментов и анкерных плит

1. По заданной высоте знака и размерам щита, а также в соответствии со сведениями о максимальном уровне грунтовой воды по таблице 3 принимают фундамент и анкерную плиту.
2. Глубину котлована под фундамент из условия возможности пучения грунта при промерзании назначают по СНиП II-Б.1-62, табл. 6.
   При увеличении глубины котлована соответственно увеличивают толщину подготовки.
   При отсутствии данных о геотехнических характеристиках грунта глубину котлована допускается принимать не менее расчетной глубины промерзания.
3. Определяют размеры и плановые привязки котлованов к оси створа знака по формулам, приведенным на чертеже инв. № 196217.
4. Выбирают чертежи принятых фундаментов и анкерных плит, на которые ставят штамп привязки с соответствующими подписями.
5. Вычерчивают общий вид плана котлованов по аналогии с приведенным на чертеже инв. № 196217.
   В случае изменения глубины котлована уточняют объемы работ.
6. Таблица 3 не распространяется на просадочные и скальные сильно выветрившиеся или водорастворимые грунты, а также на илы и торфяники.
   В таблице 3 обозначения фундаментов и анкерных плит указаны без начальных цифр „137598", которые одинаковы для всех фундаментов и анкерных плит, указанных на чертеже.

Изм.	Лист	№ докум.	Подпись	Дата
Разраб.		Мирская		
Провер.		Горькова		
Т. контр.				
Гл. спец.		Горькова		8.10.73
Н. контр.		Афанасьева		
Утв.		Ровков		

137598. Ф-О.Н — Серия 3.505-11

Фундаменты и анкерные плиты

Лит	Масса	Масшт
	—	—

Лист 1 | Листов 1

Номенклатура. Таблица применения

МРФ РСФСР ГИПРОРЕЧТРАНС отдел НИЭП

Копировал: [illegible] Формат: 22

Инв. № подл. 195216 | Подпись и дата | Взам. инв. № | Инв. № дубл. | Подпись и дата

Шифр 974-А-4

137598.Ф-0.0В

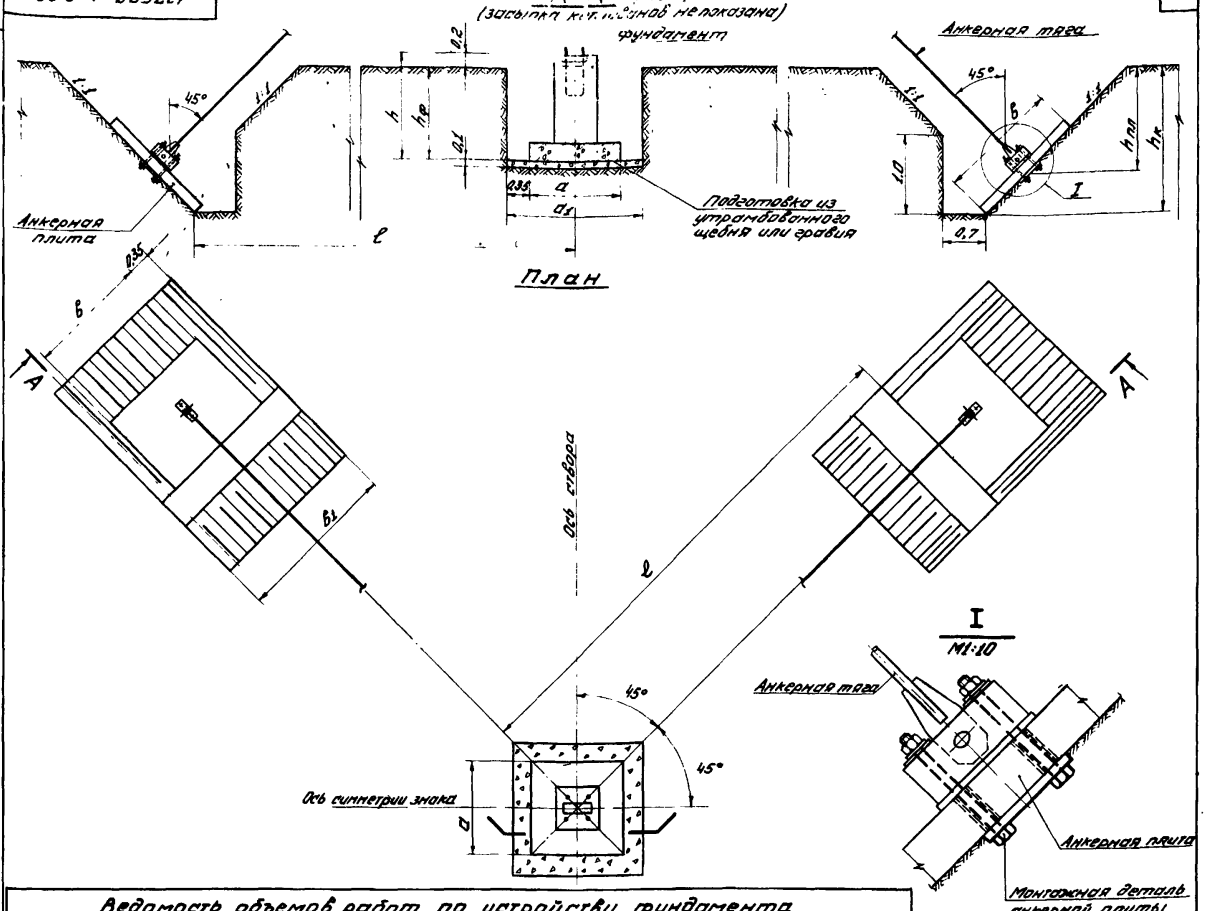

Ведомость объемов работ по устройству фундамента и анкерных плит для одного створного знака

Наименование		Материал	Ед. изм.	Количество: Обознач. фундамента Ф-4.0.0	Ф-5.0.0	Ф-6.0.0	Ф-7.0.0	Ф-8.0.0	Обознач. анкерной плиты ФА-2.0.0 Глубина заложения $h_{пл}$, м 2,0	2,5	ФА-3.0.0 2,0
Выемка грунта		—	$м^3$	5,2	6,4	7,8	10,0	11,7	54,0	77,0	66,0
Планировка дна и откосов котлованов		—	$м^2$	3,2	4,0	4,8	6,3	7,3	31,6	37,8	38,8
Подготовка из утрамбованного гравия или щебня		—	$м^3$	0,3	0,4	0,5	0,6	0,7	—	—	—
Фундамент	Изготовление и установка	—	шт.	1	1	1	1	1	—	—	—
	Сборный железобетон	Бетон марки 200	$м^3$	1,05	1,2	1,36	1,66	1,89	—	—	—
	Закладные детали	Ст3пс3	кг	28,0	28,0	28,0	28,0	28,0	—	—	—
Анкерная плита	Изготовление и установка	—	шт.	—	—	—	—	—	4	4	4
	Сборный железобетон	Бетон марки 300	$м^3$	—	—	—	—	—	1,36	1,36	2,40
	Закладные детали	Ст3пс3	кг	—	—	—	—	—	3,6	3,6	3,6
Монтажная деталь анкерной плиты		Ст3пс3	кг	—	—	—	—	—	66,4	68,4	68,4
Противокоррозийная изоляция металлоизделий		Бризол. битумная грунтовка	$м^2$	—	—	—	—	—	1,6	2,0	1,6
Гидроизоляция железобетонных поверхностей (за 3 раза)		Бензино-битумный состав	$м^2$	7,3	8,5	9,8	12,2	14,0	21,6	21,6	36,8
Обратная засыпка с уплотнением		—	$м^3$	3,9	4,8	6,0	7,8	9,3	52,6	75,6	63,6

1. При привязке проекта, после выбора фундамента, анкерной плиты и определения размеров котлованов, чертеж рекомендуется вычертить заново, по аналогии с приведенным.
2. В объеме работ по противокоррозионной изоляции металлоизделий учтена изоляция анкерной тяги выше поверхности засыпки на 0,5 м.
3. Все поверхности бетона, соприкасающиеся с грунтом, покрываются битумной обмазочной гидроизоляцией за 3 раза.
4. Размеры в метрах.
5. В ведомости объемов работ обозначения фундаментов и анкерных плит указаны без начальных цифр „137598", которые одинаковы для всех фундаментов и анкерных плит, указанных на чертеже.

Размеры котлованов и плановая их привязка определяются по формулам:

$h_к = h_{пл} + 0{,}35в$;
$h_ф = h - 0{,}2$;
$a_1 = a + 0{,}7$;
$в_1 = в + 0{,}7$;
$l = H - 3{,}2 + h_{пл} - 0{,}35в$;

где: H - высота знака;
h, a и в - габаритные размеры фундамента и анкерной плиты;
$h_{пл}$ - глубина заложения анкерной плиты;
величины H, h, a, в, $h_{пл}$ приведены на чертеже инв. № подл. 196216

Изм.	Лист	№ докум.	Подпись	Дата
Разраб.		Афанасьева		
Провер.		Мирская		
Т. контр.				
Гл. спец.		Горькова		9.10.73
Н. контр.		Афанасьева		
Утв.		Ровков		

137598.Ф-0.0В

Серия 3.505-11

План котлованов и установка фундамента и анкерных плит

Лит.	Масса	Масштаб
	—	1:50 1:10

Лист 1 Листов 1

Общий вид. Ведомость объемов работ

МРФ РСФСР ГИПРОРЕЧТРАНС Отдел НИЭП

Инв. № подл. 196217 | Подпись и дата | Взам. инв. № | Инв. № дубл. | Подпись и дата

Копировал: Гуля Формат: 22

Опалубочный чертеж

I-I

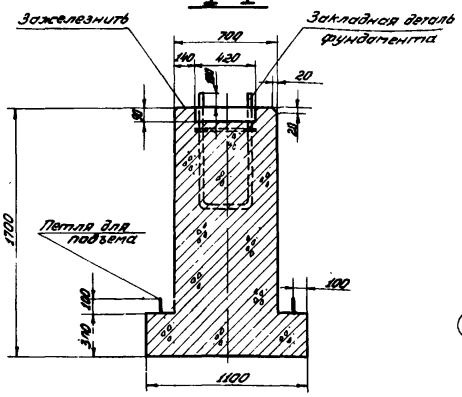

Армирование

II-II

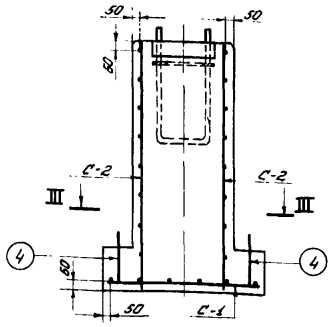

IV-IV

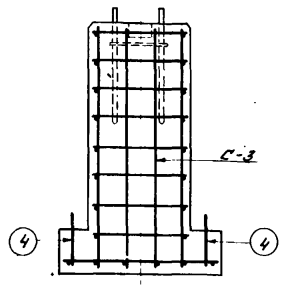

III-III

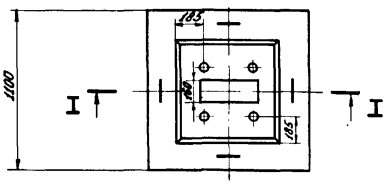

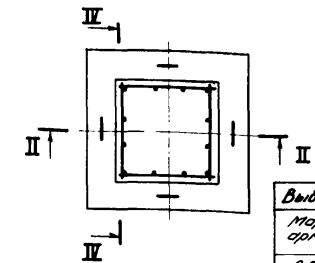

Выборка арматуры на один фундамент

Марка и класс арматурной стали	Диаметр стержня мм	Вес кг
ВСт5сп2, А-II ГОСТ 5781-61*	12	47,3
ВСт3сп2, А-I ГОСТ 5781-61*	12	4,2

Спецификация арматуры на один фундамент

Обозначение спецификации элемента	Эскиз	№ стержня по эскизу	Диаметр стержня и класс стали	Длина стержня мм	Кол-во стержней в одном арматурном элементе шт.	Количество арматурных элементов шт.	Общее количество стержней шт.	Общая длина м	Общий вес кг
С-1	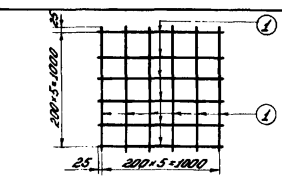	1	12АII	1050	12	1	12	12,6	11,2
С-2	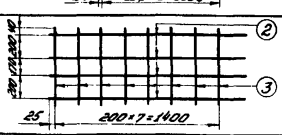	2	12АII	1630	4	2	8	13,1	11,7
		3	12АII	650	8		16	10,4	9,3
С-3	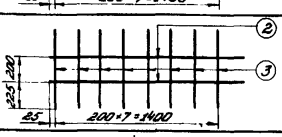	2	12АII	1630	2	2	4	6,5	5,8
		3	12АII	650	8		16	10,4	9,3
Отдельные стержни	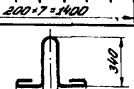	4	12АI	1160	4	–	4	4,7	4,2

Основные показатели на один фундамент

Бетон		Арматура		Вес фундамента т
Марка	Расход м³	Расход, кг А-II	Расход, кг А-I	
200 В-4 Мрз 100	1,05	47,3	4,2	2,6

1. Для изготовления фундамента применять бетон марки 200, зоны переменного уровня воды, немассивный, безнапорных конструкций, отвечающий требованиям ГОСТ 4795-68, 4794-64 и СНиП I-В.3-62.
2. Изготовление арматурных сеток производить в соответствии с требованиями ГОСТ 10922-64.
3. Перед установкой в опалубку арматуру и закладные детали очистить от окалины, ржавчины, масляных пятен и т.п.
4. Арматурные сетки С-2 и С-3 во всех пересечениях сварить между собой.
5. Болты закладной детали устанавливать перпендикулярно к опорной поверхности фундамента.
   Отклонение болтов в плане от проектного положения не должно превышать ±3 мм.
6. Для предохранения от загрязнения бетоном и механических повреждений резьбу болтов закладной детали перед бетонированием смазать и обернуть мешковиной или ветошью.
7. Производство, приемку и контроль качества бетонных и арматурных работ выполнять по указаниям СНиП III-В.1-70.
8. Размеры в миллиметрах.

Спецификация закладных деталей на один фундамент

Обозначение	Наименование	Кол-во шт.	Вес одной детали кг	Общий вес кг	Инв. № подл.
137598.ф-0.1.0	Закладная деталь фундамента	1	28,0	28,0	196225

Изм.	Лист	№ докум.	Подпись	Дата
Разраб.		Мерзликин		
Провер.		Арнольдов		
Н.контр.				
Гл.инж.отд.		Горлова		9.10.73
Н.сектр.		Арнольдов		
Утв.		Ройтов		

137598.ф-4.0.0СБ

Серия 3.503-11

Фундамент

Лит.	Масса	Масштаб
	–	1:20

Лист 1 Листов 1

Опалубочный чертеж. Армирование.

МРФ РСФСР ГИПРОРЕЧТРАНС

Зак. 217 1/1977

Копировал Уша Формат А2

Инв.№ подл. 196218 | Подпись и дата | Взам.инв.№ | Инв.№ дубл. | Подпись и дата

Опалубочный чертеж

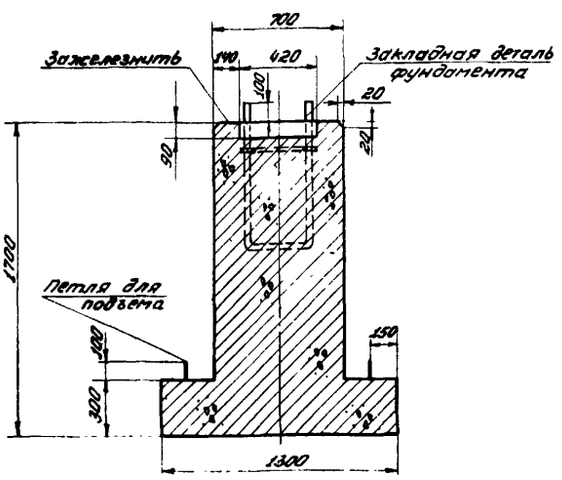

Армирование

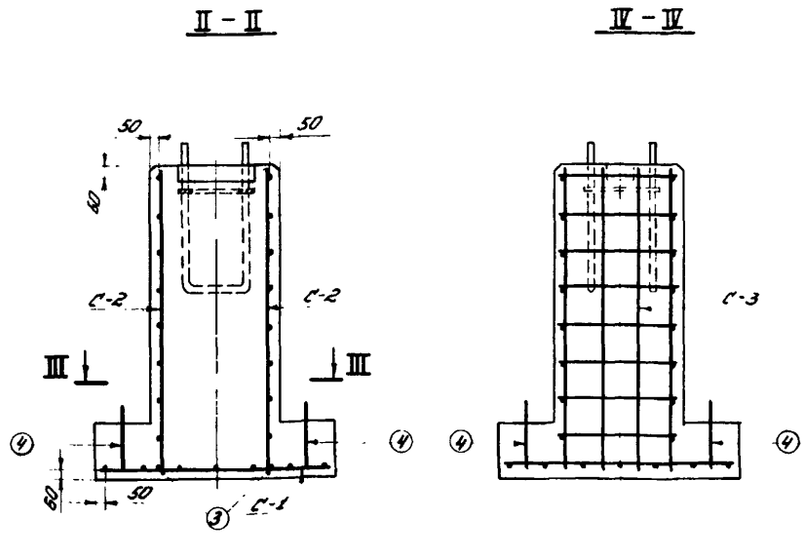

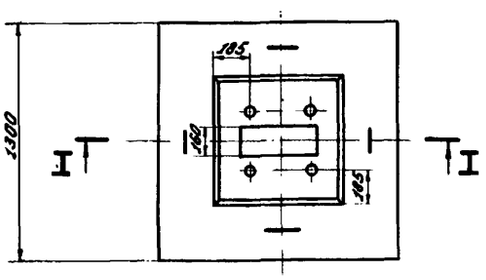

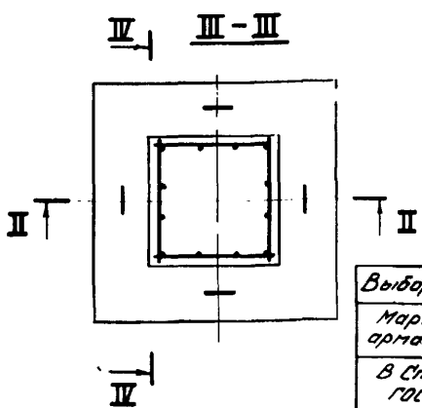

Выборка арматуры на один фундамент		
Марка и класс арматурной стали	Диаметр стержня мм	Вес кг
В Ст5 сп2, А-II ГОСТ 5781-61*	12	52,9
В Ст3 сп2, А-I ГОСТ 5781-61*	12	4,2

Основные показатели на один фундамент				
Бетон		Арматура		Вес фундамента
Марка	Расход м³	Расход, кг		
		А-II	А-I	т
200 В-4 Мрз 100	1,2	52,9	4,2	3,0

Спецификация арматуры на один фундамент									
Обозн. арм. элем.	Эскиз	№ стержня	Диам. стержня и класс стали	Длина стержня мм	Кол-во стержней в одном армат. элем.	Кол. арм. элем. шт.	Общее колич. стержней шт.	Общая длина м	Общий вес кг
С-1	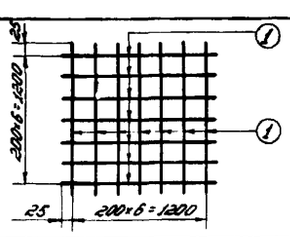	1	12АII	1250	14	1	14	17,5	15,6
С-2		2	12АII	1630	4	2	8	13,1	11,7
		3	12АII	650	8		16	10,4	9,3
С-3	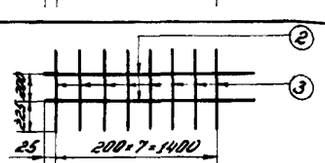	2	12АII	1630	2	2	4	6,5	5,8
		3	12АII	650	8		16	10,4	9,3
Отдельные стержни	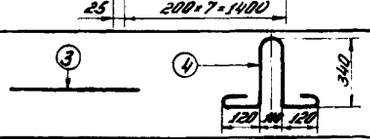	3	12АII	650	2	—	2	1,3	1,2
		4	12АI	1160	4	—	4	4,7	4,2

1. Для изготовления фундамента применять бетон марки 200, зоны переменного уровня воды, немассивный, безнапорных конструкций, отвечающий требованиям ГОСТ 4795-68, 4794-64 и СНиП I-В.3-62.
2. Изготовление арматурных сеток производить в соответствии с требованиями ГОСТ 10922-64.
3. Перед установкой в опалубку арматуру и закладные детали очистить от окалины, ржавчины, масляных пятен и т.п.
4. Арматурные сетки С-2 и С-3 во всех пересечениях сварить между собой.
5. Болты закладной детали устанавливать перпендикулярно к опорной поверхности фундамента.
Отклонение болтов в плане от проектного положения не должно превышать ±3мм.
6. Для предохранения от загрязнения бетоном и механических повреждений резьбу болтов закладной детали перед бетонированием смазать и обернуть мешковиной или ветошью.
7. Производство, приемку и контроль качества бетонных и арматурных работ выполнять по указаниям СНиП III-В-1-70.
8. Размеры в миллиметрах.

Спецификация закладных деталей на один фундамент					
Обозначение	Наименование	Колич. шт.	Вес един. кг	Общий вес кг	Инв. № подл.
137598.Ф-01.0	Закладная деталь фундамента	1	28,0	28,0	196225

Изм.	Лист	№ докум.	Подпись	Дата
Разраб.		Мирская		
Провер.		Афанасьева		
Т. контр.				
Гл. спец.		Горькова		9.073
Н. контр.		Афанасьева		
Утв.		Рябков		

137598. Ф-5.0.0СБ — Серия 3.505-11

Фундамент

Лит.	Масса	Масшт.
	—	1:20

Лист 1 | Листов 1

Опалубочный чертеж. Армирование.

МРФ РСФСР ГИПРОРЕЧТРАНС Отдел низп

Копировал: Гуа Формат: 22

Инв. № подл. 196219 | Подпись и дата | Взам. инв. № | Инв. № дубл. | Подпись и дата

Опалубочный чертеж

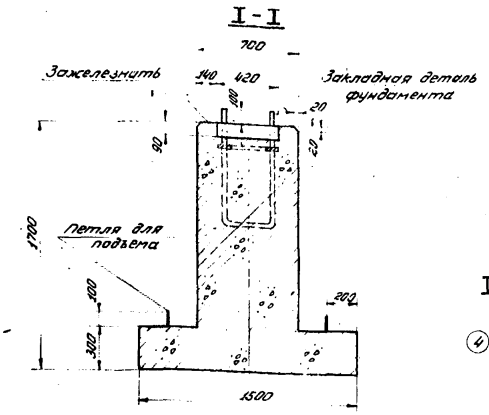

Армирование

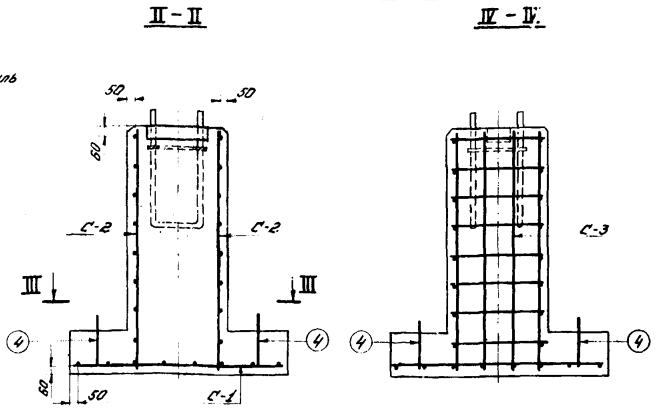

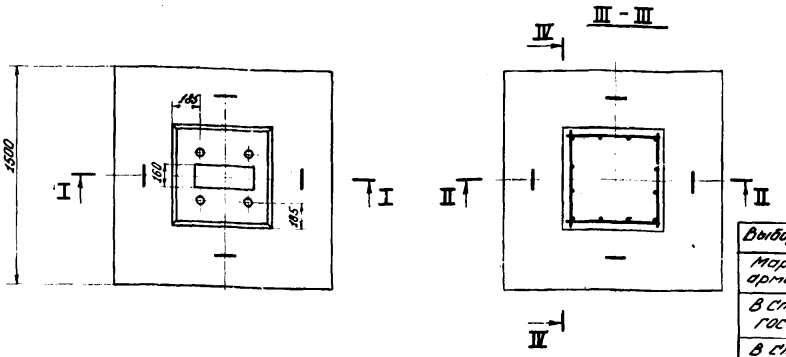

Выборка арматуры на один фундамент		
Марка и класс арматурной стали	Диаметр стержня мм	Вес кг
В Ст5сп2, А-II ГОСТ 5781-61*	12	56,7
В Ст3сп2, А-I ГОСТ 5781-61*	14	6,3

Основные показатели на один фундамент				
Бетон		Арматура		Вес фундамента
Марка	Расход м³	Расход, кг А-II	Расход, кг А-I	т
200 В-4 Мрз 100	1,36	56,7	6,3	3,4

1. Для изготовления фундамента применять бетон марки 200, зоны переменного уровня воды, немассивный, безнапорных конструкций, отвечающий требованиям ГОСТ 4795-68, 4794-64 и СНиП I-В.3-62.
2. Изготовление арматурных сеток производить в соответствии с требованиями ГОСТ 10922-64.
3. Перед установкой в опалубку арматуру и закладные детали очистить от окалины, ржавчины, масляных пятен и т.п.
4. Арматурные сетки С-2 и С-3 во всех пересечениях сварить между собой.
5. Болты закладной детали устанавливать перпендикулярно к опорной поверхности фундамента.
Отклонение болтов в плане от проектного положения не должно превышать ±3мм.
6. Для предохранения от загрязнения бетоном и механических повреждений резьбу болтов закладной детали перед бетонированием смазать и обернуть мешковиной или ветошью.
7. Производство, приемку и контроль качества бетонных и арматурных работ выполнять по указаниям СНиП III-В.1-70.
8. Размеры в миллиметрах.

Спецификация арматуры на один фундамент

Обозн. арм. элем.	Эскиз	№ стержня	Диам. стержня и класс стали	Длина стержня мм	Кол-во стерж. в одном арм. элем. шт.	Кол. арм. элем. шт.	Общее кол-во стержней шт.	Общая длина м	Общий вес кг
С-1	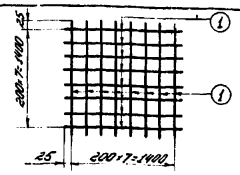	1	12АII	1450	16	1	16	23,2	20,6
С-2	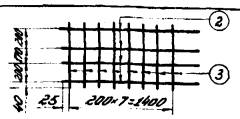	2	12АII	1630	4	2	8	13,1	11,7
		3	12АII	650	8		16	10,4	9,3
С-3	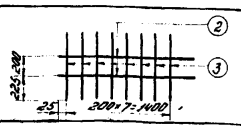	2	12АII	1630	2	2	4	6,5	5,8
		3	12АII	650	8		16	10,4	9,3
Отдельные стержни	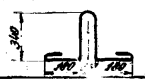	4	14АI	1310	4	-	4	5,2	6,3

Спецификация закладных деталей на один фундамент

Обозначение	Наименование	Колич. шт.	Вес един. кг	Общий вес кг	Инв. № подл.
137598.Ф-0.1.0	Закладная деталь фундамента	1	28,0	28,0	196225

Изм.	Лист	№ докум.	Подпись	Дата	137598.Ф-6.0.0СБ	Серия 3.505-11		
Разраб.		Мирская			Фундамент	Лит.	Масса	Масштаб
Провер.		Афанасьева					—	1:20
Г.контр.						Лист 1	Листов 1	
Гл.спец.		Горькова			Опалубочный чертеж. Армирование	МРФ РСФСР ГИПРОРСЧТРАНС Отдел МИЗП		
Н.контр.		Афанасьева						
Утв.		Ровков						

Копировал Гуа формат 22

Подпись и дата | Взам. инв. № | Инв. № дубл. | Подпись и дата | Инв. № подл. 196220

Опалубочный чертеж

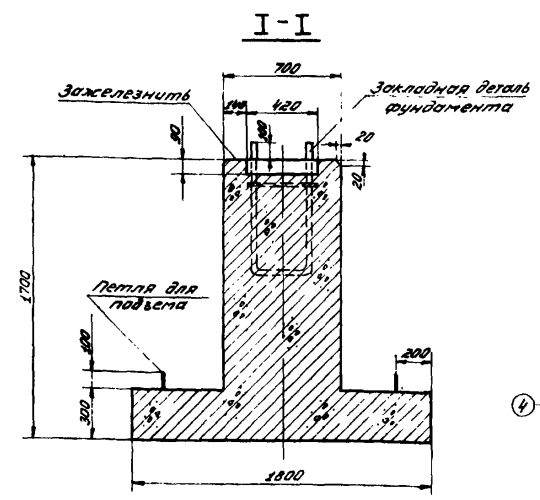

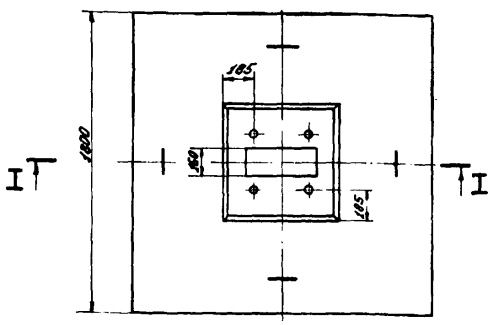

Армирование

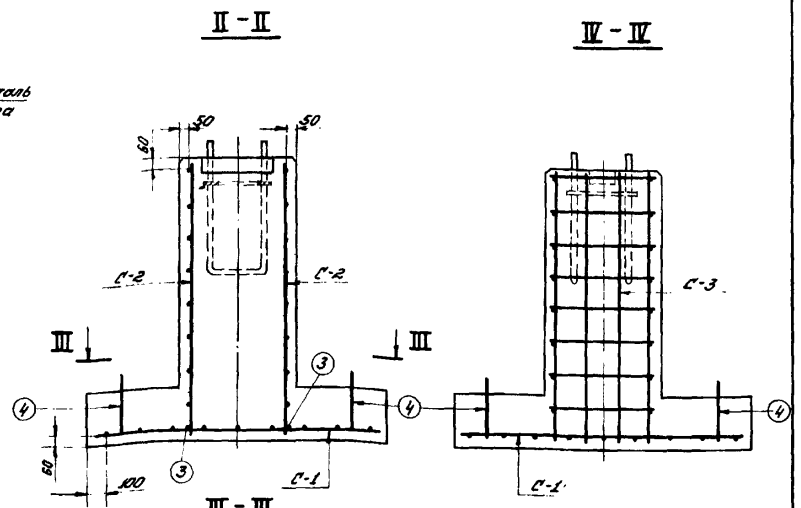

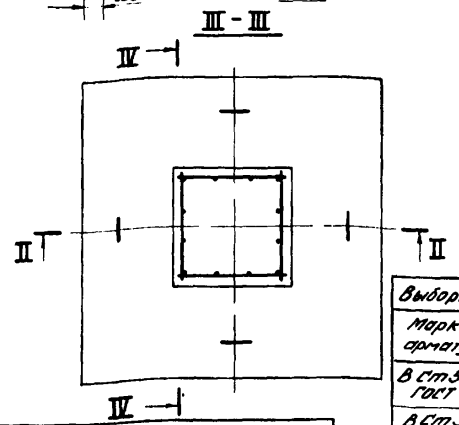

Выборка арматуры на один фундамент		
Марка и класс арматурной стали	Диаметр стержня мм	Вес кг
В Ст5 сп2, А-II ГОСТ 5781-61*	12	65,4
В Ст3 сп2, А-I ГОСТ 5781-61*	14	6,3

Основные показатели на один фундамент				
Бетон		Арматура		Вес фундамента т
Марка	Расход м³	Расход, кг А-II	Расход, кг А-I	
200 В-4 Мрз 100	1,66	65,4	6,3	4,1

1. Для изготовления фундамента применять бетон марки 200, зоны переменного уровня воды, немассивный, безнапорных конструкций, отвечающий требованиям ГОСТ 4795-68, 4794-64 и СНиП I-В.3-62.
2. Изготовление арматурных сеток производить в соответствии с требованиями ГОСТ 10922-64.
3. Перед установкой в опалубку арматуру и закладные детали очистить от окалины, ржавчины, масляных пятен и т.п.
4. Арматурные сетки С-2 и С-3 во всех пересечениях сварить между собой.
5. Болты закладной детали устанавливать перпендикулярно к опорной поверхности фундамента.
Отклонение болтов в плане от проектного положения не должно превышать ±3 мм.
6. Для предохранения от загрязнения бетоном и механических повреждений резьбу болтов закладной детали перед бетонированием смазать и обернуть мешковиной или ветошью.
7. Производство, приемку и контроль качества бетонных и арматурных работ выполнять по указаниям СНиП III-В.1-70.
8. Размеры в миллиметрах.

Спецификация арматуры на один фундамент

Обозн. арм. элем.	Эскиз	№ стержня	Диам. стерж. и класс стали	Длина стержня мм	Колич. стерж. в одном арм. элем. шт.	Кол. арм. элем. шт.	Общее колич. стержней шт.	Общая длина м	Общий вес кг
С-1	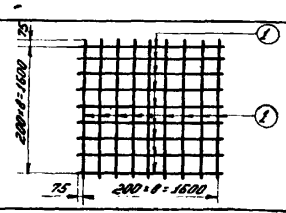	1	12АII	1750	18	1	18	31,5	28,1
С-2	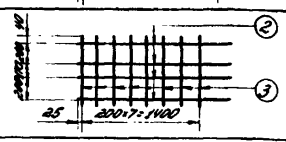	2	12АII	1630	4	2	8	13,1	11,7
		3	12АII	650	8		16	10,4	9,3
С-3	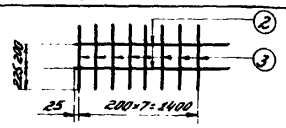	2	12АII	1630	2	2	4	6,5	5,8
		3	12АII	650	8		16	10,4	9,3
Отдельные стержни	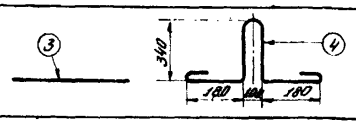	3	12АII	650	2	–	2	1,3	1,2
		4	14АI	1310	4	–	4	5,2	6,3

Спецификация закладных деталей на один фундамент

Обозначение	Наименование	Колич. шт.	Вес един. кг	Общий вес кг	Инв. № подл.
137598.Ф-0.1.0	Закладная деталь фундамента	1	28,0	28,0	196225

Изм.	Лист	№ докум.	Подпись	Дата
Разраб.		Мирская		
Провер.		Афанасьева		
Т.контр.				
Гл.спец.		Горькова		
Н.контр.		Афанасьева		
Утв.		Ровков		

137598. Ф-7.0.0 С5 Серия 3.505-11

Фундамент

Лит.	Масса	Масшт.
	–	1:20

Лист 1 Листов 1

Опалубочный чертеж. Армирование

МРФ РСФСР ГИПРОРЕЧТРАНС Отдел НИЗП

Копировал: Гуа Формат 22

Инв. № подл. 196221 | Подпись и дата | Взам. инв. № | Инв. № дубл. | Подп. и дата

Опалубочный чертеж

Армирование

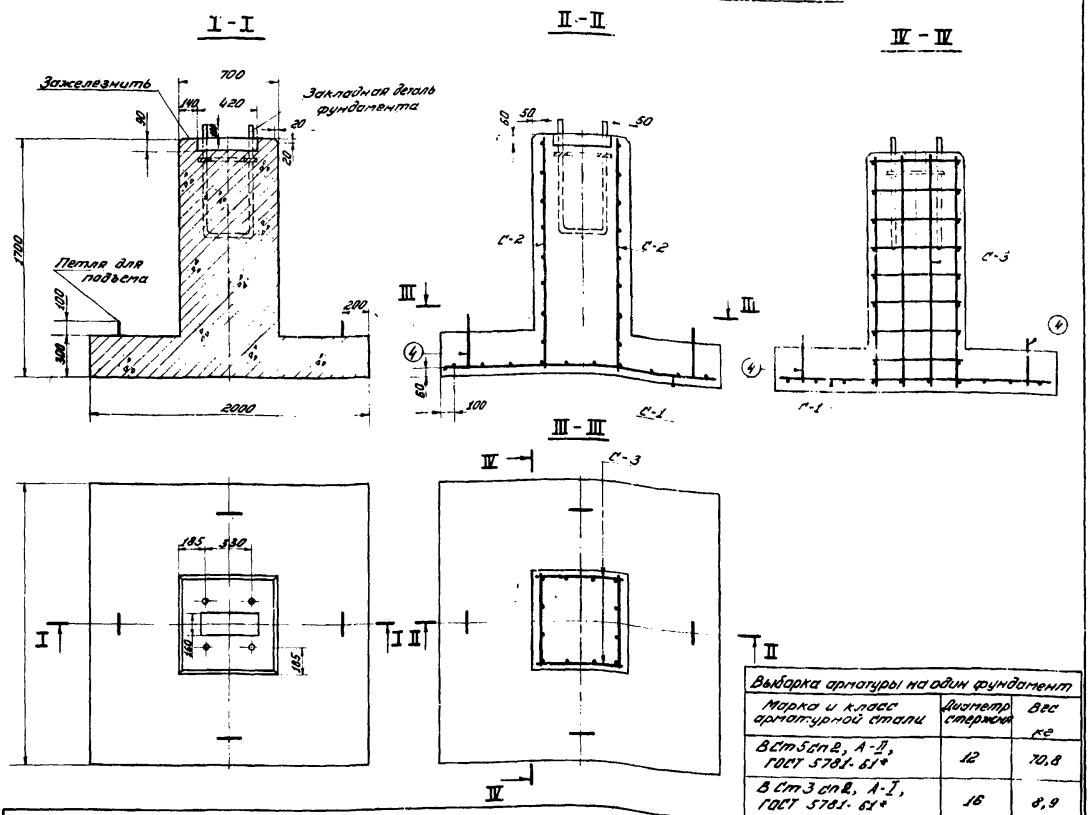

Выборка арматуры на один фундамент		
Марка и класс арматурной стали	Диаметр стержня	Вес кг
ВСт5сп2, А-II, ГОСТ 5781-61*	12	70,8
ВСт3сп2, А-I, ГОСТ 5781-61*	16	8,9

Спецификация арматуры на один фундамент

Обозн. арм. элем.	Эскиз	№ стержня	Диам. стерж. и класс стали	Длина стержня мм	Колич. стерж. в одном арм. элем. шт.	Кол. арм. элем. шт.	Общее колич. стержней шт.	Общая длина м	Общий вес кг
С-1	200×9=1800; 75; 200×9=1800	1	12АII	1950	20	1	20	39,0	34,7
С-2	200×7=1400; 25; 200×7=1400	2	12АII	1630	4	2	8	13,1	11,7
		3	12АII	650	8		16	10,4	9,3
С-3	200×7=1400; 25; 200×7=1400	2	12АII	1630	2	2	4	6,5	5,8
		3	12АII	650	8		16	10,4	9,3
Отдельные стержни	340; 240; 100; 240	4	16АI	1400	4	–	4	5,6	8,9

Основные показатели на один фундамент				
Бетон		Арматура		Вес фундамента
Марка	Расход $м^3$	Расход, кг А-II	Расход, кг А-I	т
200 В-4 Мрз 100	1,89	70,8	8,9	4,7

1. Для изготовления фундамента применять бетон марки 200, зоны переменного уровня воды, немассивный, безнапорных конструкций отвечающий требованиям ГОСТ 4795-68, 4794-64 и СНиП I-В.3-62.
2. Изготовление арматурных сеток производить в соответствии с требованиями ГОСТ 10922-64
3. Перед установкой в опалубку арматуру и закладные детали очистить от окалины, ржавчины, масляных пятен и т.п.
4. Арматурные сетки С-2 и С-3 во всех пересечениях сварить между собой.
5. Болты закладной детали устанавливать перпендикулярно к опорной поверхности фундамента.
Отклонение болтов в плане от проектного положения не должно превышать ±3мм
6. Для предохранения от загрязнения бетоном и механических повреждений резьбу болтов закладной детали перед бетонированием смазать и обернуть мешковиной или ветошью.
7. Производство, приемку и контроль качества бетонных и арматурных работ выполнять по указаниям с СНиП III-В.1-70.
8. Размеры в миллиметрах.

Спецификация закладных деталей на один фундамент

Обозначение	Наименование	Колич. шт.	Вес един. кг	Общий вес кг	Инв. № подл.
137598.Ф-0.1.0	Закладная деталь фундамента	1	28,0	28,0	196225

Изм.	Лист	№ докум.	Подпись	Дата
Разраб.		Мирская		
Провер.		Ж. Жасыева		
Т. контр.				
Гл. спец.		Горькова		9.10.73
Н. контр.		Афанасьева		
Утв.		Ровков		

137598.Ф-8.0.0СБ Серия 3.505-11

Фундамент

Лит.	Масса	Масшт.
	—	1:20

Лист 1 Листов 1

Опалубочный чертеж. Армирование

МРФ РСФСР ГИПРОРЕЧТРАНС Отдел НИЭП

Копировал: Гуго Формат: 22

Инв. № подл. 196222 | Подпись и дата | Взам. инв. № | Инв. № дубл. | Подпись и дата

Опалубочный чертеж

М 1:20

I-I

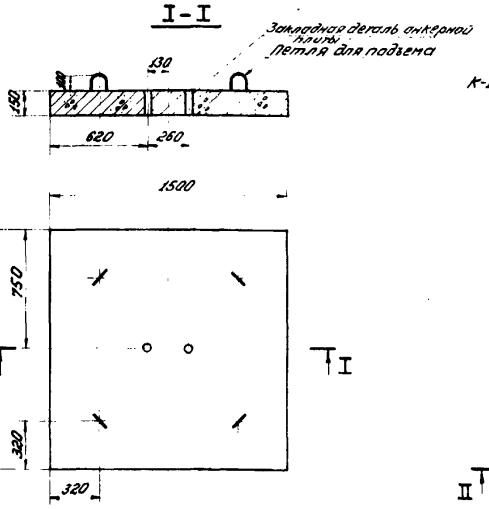

Армирование

М 1:10

II-II

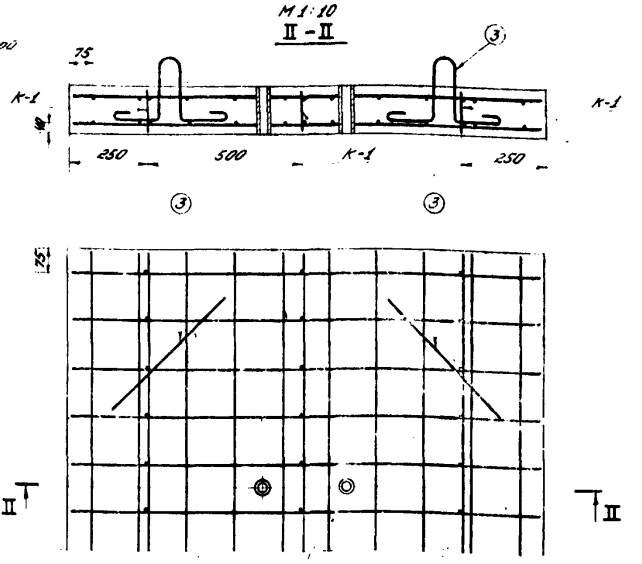

Спецификация закладных деталей на одну плиту

Обозначение	Наименование	Налич. шт.	Вес един. кг	Общий вес кг	Инв. № подл.
137598.ФА-2.0.3	Труба 34 ГОСТ 3262-62, ℓ=150	2	0,45	0,90	64

Выборка арматуры на одну плиту

Класс арматурной стали	Диаметр стержня мм	Вес кг
ВСт5сп2, А-II ГОСТ 5781-61*	12	62,7
ВСт3сп2, А-I ГОСТ 5781-61*	10	2,5

Основные показатели на одну плиту

Марка бетона	Расход бетона м³	Арматура: Расход, кг А-II	Арматура: Расход, кг А-I	Вес плиты т
300 В-4 Мрз 100	0,34	62,7	2,5	0,85

Спецификация арматуры на одну плиту

Обозначение арматурного элемента	Эскиз	№ стержня	Диаметр стержня и класс стали	Длина стержня мм	Количество стержней одинаковых в одном элементе шт.	Количество одинаковых элементов шт.	Общее количество стержней	Общая длина м	Общий вес кг
С-1	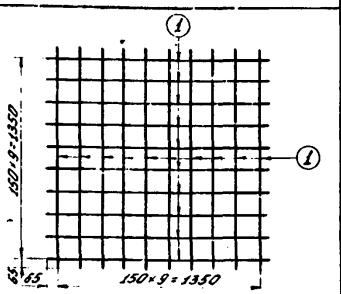 1 1 1

Опалубочный чертеж

М1:20

I - I

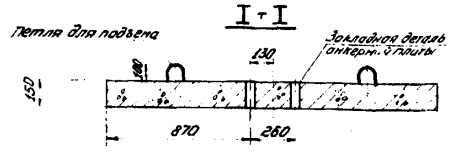

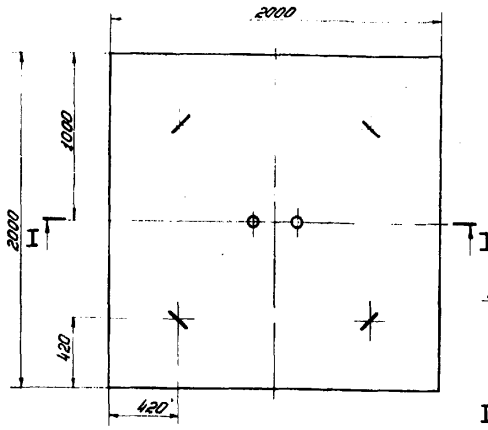

Армирование

М1:10

II - II

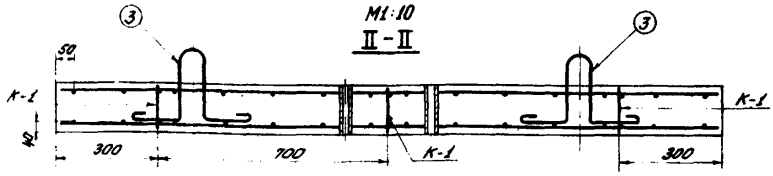

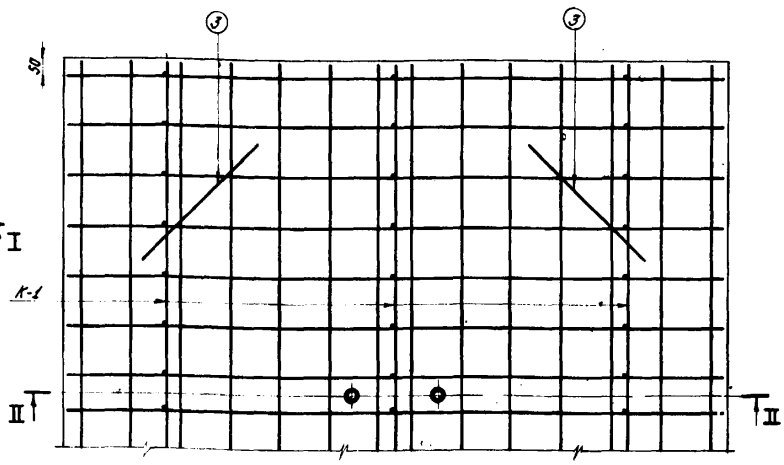

Спецификация закладных деталей на одну плиту

Обозначение	Наименование	Колич. шт.	Вес един. кг	Общий вес кг	Инв. № подл.
137598.ФА-3.0.3	Труба 34 ГОСТ 3262-62, ℓ=150	2	0,45	0,90	64

Выборка арматуры на одну плиту

Класс арматурной стали	Диаметр стержн. мм	Вес кг
ВСт5сп2, А-II ГОСТ 5781-61*	12	113,4
ВСт3сп2, А-I ГОСТ 5781-61*	10	2,5

Основные показатели на одну плиту

Бетон		Арматура		Вес плиты т
Марка	Расход м³	Расход, кг		
		А-II	А-I	
300 В-4 Мрз 100	0,6	113,4	2,5	1,5

Спецификация арматуры на одну плиту

Обозн. арм. изд.	Эскиз	№ стерж. эскиза	Диам. стерж. и класс стали	Длина стержня мм	Колич. стерж. в одном арматурн. элем. шт.	Кол. арм. элем. шт.	Общее колич. стержней шт.	Общая длина м	Общий вес кг
С-1	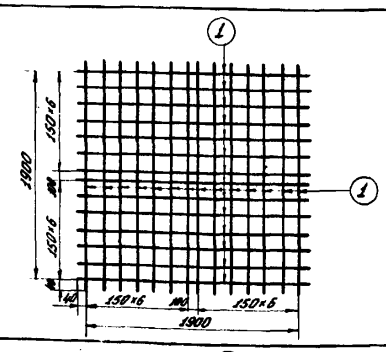	1	12АII	1980	28	2	56	110,9	98,7
К-1	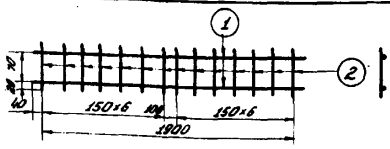	1	12АII	1980	2	3	6	11,9	10,6
		2	12АII	110	14		42	4,6	4,1
Отдельные стержни	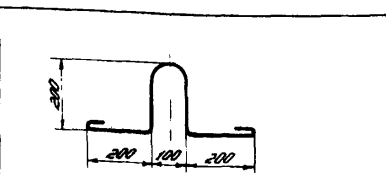	3	10АI	1010	4	–	4	4,1	2,5

1. Для изготовления анкерных плит принят бетон марки 300, зоны переменного уровня воды, немассивный, безнапорных конструкций, отвечающий требованиям ГОСТ 4795-68, 4794-64 и СНиП I-В.3-62.
2. Изготовление арматурных сеток производить в соответствии с требованиями ГОСТ 10922-64.
3. Петли для подъема приварить к арматуре нижней сетки С-1.
4. Производство, приемку и контроль качества бетонных и арматурных работ выполнять по указаниям СНиП III-В.I-70.
5. Для предохранения от загрязнения бетоном закладные трубки перед бетонированием забить паклей.
6. Размеры в миллиметрах.

Инв. № подл. | Подпись и дата | Взам. инв. № | Инв. № дубл. | Подпись и дата

Изм.	Лист	№ докум.	Подпись	Дата
Разраб.		Морская		
Провер.		Арапчева		
Т. контр.				
Гл. спец.		Орлова		10.76
Н. контр.		Арапчева		
Утв.		Ровков		

137598. ФА-3.00СБ Серия 3.503-11

Анкерная плита

Опалубочный чертеж. Армирование

Лит.	Масса	Масштаб
	–	1:20 1:10

Лист 1 Листов 1

МРФ РСФСР ГИПРОРЕЧТРАНС Отдел №27

Копировал: Гуда Формат: А2

Шифр 974-А-4

137598.Ф-0.1.1

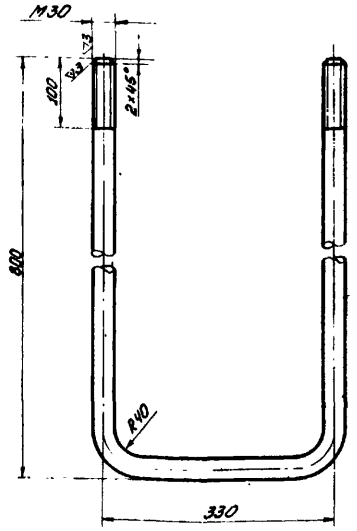

Изм.	Лист	№ докум.	Подпись	Дата
Разраб.	Щербакова			
Провер.	Мирская			
Т. контр.				
Гл. спец.	Горлкова			9.10.73
Н. контр.	Архангельск			
Утв.	Ролков			

137598.Ф-0.1.1 Серия 3.505-11

Анкерный болт

Лит.	Масса	Масшт.
	12,2	1:5

Лист 1 Листов 1

Круг $\frac{38\ ГОСТ\ 2590-71}{Ст3пс\ ГОСТ\ 535-58}$

МРФ РСФСР ГИПРОРЕЧТРАНС отдел НИЭП

Копировал: Гуд Формат А4

137598.Ф-0.1.2

84

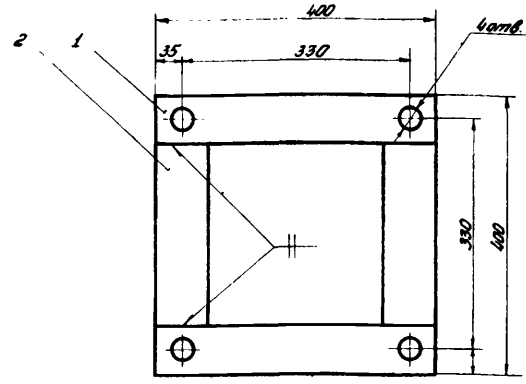

1. Сварку производить электродами Э42 по ГОСТ 9467-60

Формат	Зона	Поз.	Обозначение	Наименование	Кол.	Примечание
				Детали		
Б4		1	137598.Ф-0.1.2/1	Пластина, t=400	2	2,2
				Полоса $\frac{5\times 70\ ГОСТ\ 103-57*}{Ст3пс3\ ГОСТ\ 535-58}$		
Б4		2	137598.Ф-0.1.2/2	Пластина, t=260	2	1,4
				Полоса $\frac{5\times 70\ ГОСТ\ 103-57*}{Ст3пс3\ ГОСТ\ 535-58}$		

Изм.	Лист	№ докум.	Подпись	Дата
Разраб.	Щербакова			
Провер.	Мирская			
Т. контр.				
Гл. спец.	Горлкова			9.10.73
Н. контр.	Архангельск			
Утв.	Ролков			

137598.Ф-0.1.2 Серия 3.505-11

Рамка

Лит.	Масса	Масшт.
	3,6	1:5

Лист 1 Листов 1

МРФ РСФСР ГИПРОРЕЧТРАНС отдел НИЭП

Копировал: Гуд Формат А4

Инв. № подл. | Подпись и дата | Взам. инв. № | Инв. № дубл. | Подпись и дата | 196225

137598.Ф-0.1.ОСБ

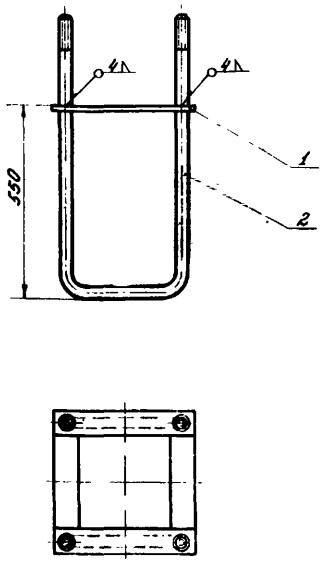

Сварку производить электродами Э42 по ГОСТ 9467-60.

Изм.	Лист	№ докум.	Подпись	Дата
Разраб.	Щербакова			
Провер.	Мирская			
Т. контр.				
Гл. спец.	Горлкова			9.10.73
Н. контр.	Архангельск			
Утв.	Ролков			

137598.Ф-0.1.ОСБ Серия 3.505-11

Закладная деталь фундамента. Сборочный чертеж

Лит.	Масса	Масшт.
	28,0	1:10

Лист 1 Листов 1

МРФ РСФСР ГИПРОРЕЧТРАНС отдел НИЭП

Копировал: Гуд Формат А4

Формат	Зона	Поз.	Обозначение	Наименование	Кол.	Примечание
				Документация		
А1			137598.Ф-0.1.ОСБ	Сборочный чертеж	1	28,0
				Сборочные единицы		
А1	1		137598.Ф-0.1.2	Рамка	1	3,6
				Детали		
А1	2		137598.Ф-0.1.1	Анкерный болт	2	24,4

Изм.	Лист	№ докум.	Подпись	Дата
Разраб.	Щербакова			
Провер.	Мирская			
Гл. спец.	Горлкова			9.10.73
Н. контр.	Архангельск			
Утв.	Ролков			

137598.Ф-0.1.0 Серия 3.505-11

Закладная деталь фундамента. Спецификация

Лит.	Лист.	Листов
	1	1

МРФ РСФСР ГИПРОРЕЧТРАНС отдел НИЭП

Копировал: Гуд Формат А4

Инв. № подл. | Подпись и дата | Взам. инв. № | Инв. № дубл. | Подпись и дата | 196225

Шифр 974-А-4

137598. ФА-0.1.0СБ

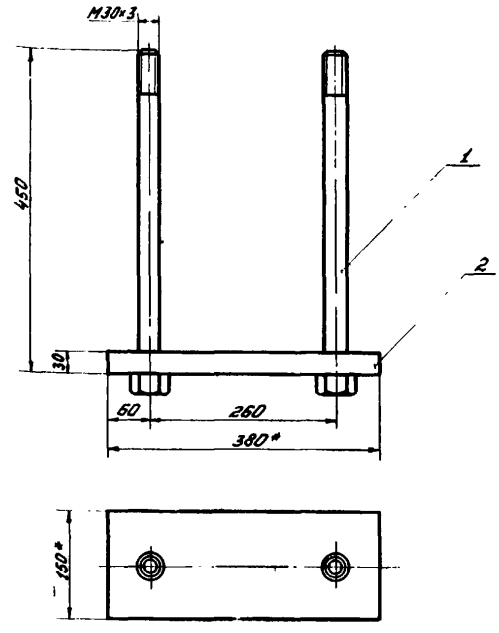

* Размеры для справок

Изм.	Лист	№ докум.	Подпись	Дата	137598. ФА-0.1.0СБ	Серия 3.505-11
Разраб.		Щербаков			Монтажная деталь анкерной плиты	Лит. / Масса 16,8 / Масштаб 1:5
Провер.		Мирская			Сборочный чертеж	Лист 1 / Листов 1
Т. контр.						
Гл. спец.		Горькова		9.10.73		МРФ РСФСР ГИПРОРЕЧТРАНС Отдел НИЭП
Н. контр.		Афанасьева				
Утв.		Ровков				

Инв. № подл. 196226 | Подпись и дата | Взам. инв. № | Инв. № дубл. | Подпись и дата

Копировал: Гуга Формат: 11

137598. ФА-0.1.1

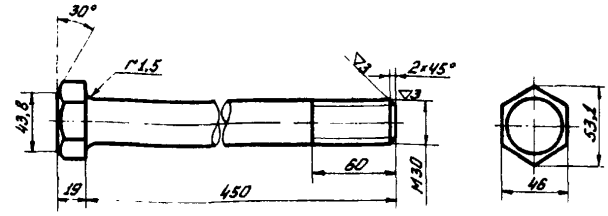

Изм.	Лист	№ докум.	Подпись	Дата	137598. ФА-0.1.1	Серия 3.505-11
Разраб.		Щербаков			Болт	Лит. / Масса 3,0 / Масштаб 1:2,5
Провер.		Мирская				Лист 1 / Листов 1
Т. контр.						
Гл. спец.		Горькова		9.10.73	Круг 32 ГОСТ 2590-71 / Ст3пс3 ГОСТ-535-58	МРФ РСФСР ГИПРОРЕЧТРАНС Отдел НИЭП
Н. контр.		Афанасьева				
Утв.		Ровков				

Инв. № подл. 196226 | Подпись и дата | Взам. инв. № | Инв. № дубл. | Подпись и дата

Копировал: Гуга Формат: 11

Формат	Зона	Поз.	Обозначение	Наименование	Кол.	Примечание
				Документация		
			137598. ФА-0.1.0СБ	Сборочный чертеж	1	16,8
				Детали		
11		1	137598. ФА-0.1.1	Болт	2	6,0
11		2	137598. ФА-0.1.2	Подкладка	1	10,6

Разраб.		Щербаков			137598. ФА-0.1.0	Серия 3.505-11
Провер.		Мирская			Монтажная деталь анкерной плиты	Лит. / Лист 1 / Листов 1
Гл. спец.		Горькова		9.10.73	Спецификация	МРФ РСФСР ГИПРОРЕЧТРАНС Отдел НИЭП
Н. контр.		Афанасьева				
Утв.		Ровков				

Инв. № подл. 196226 | Подпись и дата | Взам. инв. № | Инв. № дубл. | Подпись и дата

Копировал: Гуга Формат: 11

137598. ФА-0.1.2

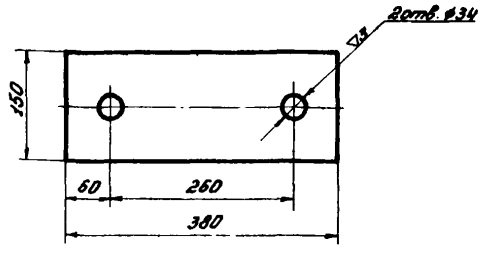

Изм.	Лист	№ докум.	Подпись	Дата	137598. ФА-0.1.2	Серия 3.505-11
Разраб.		Щербаков			Подкладка	Лит. / Масса 10,6 / Масшт. 1:5
Провер.		Мирская				Лист 1 / Листов 1
Т. контр.						
Гл. спец.		Горькова		9.10.73	Полоса 30×150 ГОСТ 103-57* / Ст3пс3 ГОСТ 535-58	МРФ РСФСР ГИПРОРЕЧТРАНС Отдел НИЭП
Н. контр.		Афанасьева				
Утв.		Ровков				

Инв. № подл. 196226 | Подпись и дата | Взам. инв. № | Инв. № дубл. | Подпись и дата

Копировал: Гуга Формат: 11

gost.e-ecolog.ru