ТИПОВЫЕ КОНСТРУКЦИИ И ДЕТАЛИ ЗДАНИЙ И СООРУЖЕНИЙ

СЕРИЯ 3.505-11

БЕРЕГОВЫЕ НАВИГАЦИОННЫЕ ЗНАКИ

Выпуск 2

Стальные конструкции

Альбом III

Створные знаки III с опорой сечением 0,5×0,5 м

974-А-3

Заменена серия
3.505-11/76
по указ. 9/81
20/X-81

gost.e-ecolog.ru

ТИПОВЫЕ КОНСТРУКЦИИ И ДЕТАЛИ ЗДАНИЙ И СООРУЖЕНИЙ

СЕРИЯ 3.505-11

БЕРЕГОВЫЕ НАВИГАЦИОННЫЕ ЗНАКИ

Выпуск 2

Стальные конструкции

Состав проекта

Альбом I – общая часть
Альбом II – знаки одноопорные
Альбом III – створные знаки III с опорой сечением 0,5×0,5 м
Альбом IV – створные знаки III с опорой сечением 0,8×0,8 м

Альбом VI

974-А-3

разработаны институтом
Гипроречтранс
Гл. инженер института П.Д.Яковлев
Гл. инженер проекта В.А.Кузнецов

утверждены
и введены в действие
министерством речного флота РСФСР
29.03.74 г
Протокол ГУКСа МРФ от 28.03.74г

Шифр 974-А-3

№ строки	Формат	Обозначение	Наименование	Кол. листов	№ стр. альбома	Примечание
1	22	137597 ДС	Содержание альбома III	1	2	
2	22	137597 ТБ	Таблица подбора чертежей			
3			знаков по исполнениям		3÷4	
4	22	137597.00.00.00	Створный знак III с опорой			
5			0,5×0,5м (спецификация)	1	5	
6	22	137597.00.00.00СБ	Створный знак III с опорой			
7			0,5×0,5м. Сборочный чертеж	4	6÷9	
8	11	137597.01.00.00	Секция I. (Спецификация)	1		
9	11	137597.01.00.01	Ось	1	10	
10	11	137597.01.00.02	Шайба	1		
11	11	137597.01.00.03	Консоль	1		
12	22	137597.01.00.00СБ	Секция I. Сборочный			
13			чертеж	1	11	
14	11	137597.01.00.04	Усиление	1		
15	11	137597.01.00.05	Связь	1		
16	11	137597.01.00.06	Панель	1	12	
17	11	137597.01.00.07	Плита	1		
18	11	137597.02.00.00	Секция II. (Спецификация)			
19			Лист 1, 2, 3, 4	4	13	
20	11		Лист 5	1		
21	11	137597.02.00.01	Раскос	1	14	
22	11	137597.02.00.09	Диагональ	1		
23	11	137597.02.00.13	Связь	1		
24	22	137597.02.00.00СБ	Секция II. Сборочный			
25			чертеж	3	15÷17	
26	11	137597.02.01.00	Пята (Спецификация)	1		
27	11	137597.02.01.01	Перо	1		
28	11	137597.02.01.02	Перо	1	18	
29	11	137597.02.01.03	Ложемент	1		
30	22	137597.02.01.00СБ	Пята. Сборочный чертеж	1	19	
31	11	137597.02.01.04	Проушина	1		
32	11	137597.02.01.05	Площадка	1		
33	11	137597.02.01.06	Ребро	1	20	
34	11	137597.02.01.07	Скоба	1		
35						
36	22	137597.03.00.00СБ	Секция III. Сборочный			
37			чертеж. Лист 1	1	22	
38	12		Лист 2	1		
39	11	137597.03.00.00	Секция III (Спецификация)	2	21	
40						
41	11	137597.04.00.00	Секция IV (Спецификация)	2		
42	11	137597.05.00.00	Подпятник (Спецификация)	1	23	
43	11	137597.05.00.01	Опора	1		
44	22	137597.04.00.00СБ	Секция IV. Сборочный			
45			чертеж	1	24	
46	12	137597.05.00.00СБ	Подпятник. Сборочный			
47			чертеж	1		
48	11	137597.05.00.02	Подкос	1	25	
49	11	137597.05.00.03	Планка	1		
50	11	137597.05.00.04	Ребро	1		
51	11	137597.06.00.00	Крестовина (Спецификация)	1	26	
52	12	137597.06.00.00СБ	Крестовина Сборочный			
53			чертеж	1		
54	11	137597.06.00.01	Скоба	1		
55	11	137597.07.00.01	Ухо	1		
56	11	137597.07.00.08	Ухо	1	27	
57	11	137597.07.00.09	Ухо	1		
58	11	137597.07.00.00	Площадка (Спецификация)	4	28	
59	22	137597.07.00.00СБ	Площадка. Сборочный			
60			чертеж	3	29÷31	
61	11	137597.08.00.00	Площадка (Спецификация)	4	32	
62	22	137597.08.00.00СБ	Площадка. Сборочный			
63			чертеж	3	33÷35	
64	11	137597.09.00.00	Ограждение площадки			
65			(Спецификация)	3		
66	11	137597.09.00.00СБ	Ограждение площадки		36	
67			Сборочный чертеж. Лист 2	1		
68	22		Лист 1 и 3	2	37,38	
69						
70						

Подп. и дата | Инв. № дубл. | Взам. инв. № | Подп. и дата | Инв. № подл.

№ строки	Формат	Обозначение	Наименование	Кол. листов	№ стр. альбома	Примеч.
71	11	137597.10.00.00	Ограждение I			
72			(Спецификация)	2		
73	11	137597.10.00.01	Дуга	1	39	
74	11	137597.10.00.02	Пояс	1		
75	22	137597.10.00.00СБ	Ограждение I			
76			Сборочный чертеж	2	40,41	
77	11	137597.10.00.03	Связь	1		
78	11	137597.11.00.00	Ограждение II. (Специ-		42	
79			фикация)	2		
80	11	137597.11.00.02	Кольцо	1		
81	22	137597.11.00.00СБ	Ограждение II.			
82			Сборочный чертеж	1	43	
83	11	137597.11.00.01	Кольцо	1		
84	11	137597.12.00.00	Секция щита			
85			(Спецификация)	2	44	
86	11	137597.12.00.01	Панель	1		
87	22	137597.12.00.00СБ	Секция щита			
88			Сборочный чертеж. Лист 1	1	45	
89	11		Лист 2	1		
90	11	137597.12.01.00	Связь (Спецификация)	1	46	
91	12	137597.12.01.00СБ	Связь. Сборочный чертеж	1		
92	11	137597.13.00.00	Оттяжка (Спецификация)	2		
93	12	137597.13.00.00СБ	Оттяжка. Сборочный		47	
94			чертеж	1		
95	11	137597.13.01.00	Муфта (Спецификация)	1		
96	12	137597.13.01.00СБ	Муфта. Сборочный чертеж	1	48	
97	11	137597.13.01.01	Гайка	1		
98	11	137597.13.02.00	Вилка	1		
99	11	137597.13.02.01	Скоба	1		
100	11	137597.13.02.02	Шпилька	1	49	
101	11	137597.14.00.00	Тяга анкерная			
102			(Спецификация)	1		
103	12	137597.14.00.00СБ	Тяга анкерная. Сборочный			
104			чертеж	1		
105	11	137597.14.00.01	Скоба	1	50	
106	11	137597.14.00.02	Тяга	1		
107						
108		137597 ДВМ	Створный знак III с опорой			
109			0,5×0,5м. Ведомость			
110			заказа материалов		51	
111		Фундаменты и	анкерные плиты			
112	22	137597.Ф-ОН	Номенклатура. Таблица			
113			применения	1	52	
114	22	137597.Ф-ООВ	Общий вид. Объемы работ	1	53	
115	22	137597.Ф-1.0.0СБ	Фундамент	1	54	
116	22	137597.Ф-2.0.0СБ	Фундамент	1	55	
117	22	137597.Ф-3.0.0СБ	Фундамент	1	56	
118	22	137597.ФА-1.0.0СБ	Анкерная плита	1	57	
119	11	137597.Ф-0.1.0	Закладная деталь.			
120			(Спецификация)	1		
121	11	137597.Ф-0.1.0СБ	Закладная деталь. Сбо-			
122			рочный чертеж	1	58	
123	11	137597.Ф-0.1.1	Анкерный болт	1		
124	11	137597.Ф-0.1.2	Рамка	1		
125						
126	11	137597.ФА-1.1.0	Монтажная деталь			
127			(Спецификация)	1		
128	11	137597.ФА-1.1.0СБ	Монтажная деталь			
129			Сборочный чертеж	1	59	
130	11	137597.ФА-1.1.1	Скоба	1		
131	11	137597.ФА.1.1.2	Подкладка	1		
132						
133						
134						
135						

2

Изм.	Лист	№ докум.	Подп.	Дата
Разраб.		Николаев	[illegible]	15.2.74
Пров.		Ежов	[illegible]	11.02.74
Гл. констр.		Волошин	[illegible]	18.2.74
Н. контр.		Курылев	[illegible]	15.02.74
Утв.		Коновалов	[illegible]	18.02.74

137597 ДС

Серия 3.505-11

Содержание альбома III

Лит.	Лист	Листов
		1

МРФ РСФСР ГИПРОРЕЧТРАНС Отдел ПП

Шифр 974-А-3

3

№ строки	Формат	Обозначение	Наименование	Стр. альбома	Исполнения 137597.00.00.00								Примечание
					—	01	02	03	04	05	06	07	
					Высота знака Н, м								
					7,5		9,0		12,0		15,0		
					Ширина щита В, м								
					6×3	6×4	6×3	6×4	6×3	6×4	6×3	6×4	
1			Альбом I шифр 974-А-1										
2		ПЗ	Пояснительная записка	4÷9, 11, 14	X	X	X	X	X	X	X	X	
3		137599.00.00.00	Шкаф	16÷29	X	X	X	X	X	X	X	X	
4		137600.00.00.00	Рычаг	30÷36	X	X	X	X	X	X	X	X	
5			Альбом III										
6	22	137597.00.00.00	Створный знак III										
7			с опорой 0,5×0,5 м	5	X	X	X	X	X	X	X	X	
8	22	137597.00.00.00 СБ лист 1	Створный знак III	6	X	X	X	X	X	X	X	X	
9	22	лист 2	с опорой 0,5×0,5 м	7			X	X	X	X			
10	22	лист 3	Сборочный чертеж	8							X	X	
11	22	лист 4		9	X	X	X	X	X	X	X	X	
12	11	137597.01.00.00	Секция I	10	X	X	X	X	X	X	X	X	
13	22	137597.01.00.00 СБ	Секция I										
14			Сборочный чертеж	11	X	X	X	X	X	X	X	X	
15	11	137597.01.00.01	Ось	10	X	X	X	X	X	X	X	X	
16	11	137597.01.00.02	Шайба	10	X	X	X	X	X	X	X	X	
17	11	137597.01.00.03	Консоль	10	X	X	X	X	X	X	X	X	
18	11	137597.01.00.04	Усиление	12	X	X	X	X	X	X	X	X	
19	11	137597.01.00.05	Связь	12	X	X	X	X	X	X	X	X	
20	11	137597.01.00.06	Панель	12	X	X	X	X	X	X	X	X	
21	11	137597.01.00.07	Плита	12	X	X	X	X	X	X	X	X	
22	11	137597.02.00.00 лист 1	Секция II	13	X	X	X	X	X	X	X	X	
23	11	лист 2		13	X	X	X	X					
24	11	лист 3		13			X	X	X	X			
25	11	лист 4		13					X	X	X	X	
26	11	лист 5		14							X	X	
27	22	137597.02.00.00 СБ лист 1	Секция II	15	X	X	X	X	X	X	X	X	
28	22	лист 2	Сборочный чертеж	16	X	X	X	X	X	X	X	X	
29	22	лист 3		17					X	X	X	X	
30	11	137597.02.00.01	Раскос	14	X	X	X	X	X	X	X	X	
31	11	137597.02.00.09	Диагональ	14	X	X							
32	11	137597.02.00.13	Связь	14	X	X							
33	11	137597.02.01.00	Пята	18	X	X	X	X	X	X	X	X	
34	22	137597.02.01.00 СБ	Пята. Сборочный чертеж	19	X	X	X	X	X	X	X	X	
35	11	137597.02.01.01	Перо	18	X	X	X	X	X	X	X	X	
36	11	137597.02.01.02	Перо	18	X	X	X	X	X	X	X	X	
37	11	137597.02.01.03	Ложемент	18	X	X	X	X	X	X	X	X	
38	11	137597.02.01.04	Проушина	20	X	X	X	X	X	X	X	X	
39	11	137597.02.01.05	Площадка	20	X	X	X	X	X	X	X	X	
40	11	137597.02.01.06	Ребро	20	X	X	X	X	X	X	X	X	
41	11	137597.02.01.07	Скоба	20	X	X	X	X	X	X	X	X	
42	11	137597.03.00.00 лист 1	Секция III	21			X	X	X	X	X	X	
43	11	лист 2		21			X	X	X	X	X	X	
44	22	137597.03.00.00 СБ лист 1	Секция III	22			X	X	X	X	X	X	
45	12	лист 2	Сборочный чертеж	21			X	X	X	X	X	X	
46	11	137597.04.00.00 лист 1	Секция IV	23							X	X	
47	11	лист 2		23							X	X	
48	22	137597.04.00.00 СБ	Секция IV. Сборочный чертеж	24							X	X	
49	11	137597.05.00.00	Подпятник	23	X	X	X	X	X	X	X	X	
50	12	137597.05.00.00 СБ	Подпятник										
51			Сборочный чертеж	25	X	X	X	X	X	X	X	X	
52	11	137597.05.00.01	Опора	23	X	X	X	X	X	X	X	X	
53	11	137597.05.00.02	Подкос	25	X	X	X	X	X	X	X	X	
54	11	137597.05.00.03	Планка	25	X	X	X	X	X	X	X	X	
55	11	137597.05.00.04	Ребро	26	X	X	X	X	X	X	X	X	
56	11	137597.06.00.00	Крестовина	26	X	X	X	X	X	X	X	X	
57	12	137597.06.00.00 СБ	Крестовина										
58			Сборочный чертеж	26	X	X	X	X	X	X	X	X	
59	11	137597.06.00.01	Скоба	27	X	X	X	X	X	X	X	X	

Подп. и дата | Инв. № дубл. | Взам. инв. № | Подп. и дата | Инв. № подл.

1. Подбор чертежей фундаментов и анкерных плит производится по черт. № 137597.Ф-О.Н (стр. 52)
2. Электрооборудование и производство работ см. альбом I стр. 39÷44; 45÷47.

Изм.	Лист	№ докум.	Подп.	Дата
Разраб.		Николаев	[signature]	15.2.74
Пров.		Ежов	[signature]	15.02.74
Н. контр.		Курылев	[signature]	15.02.74
Утв.		Волошин	[signature]	18.2.74

137597 ТБ

Створный знак III с опорой сечением 0,5×0,5 м. таблица подбора чертежей знаков по исполнениям

Серия 3.505-11

Лит	Лист	Листов
	1	2

ТРФ РСФСР
СИПРОНЕЧТРАНС
Отдел ПП

Формат 22

Шифр 4-А-3

№ строки	Формат	Обозначение	Наименование	Стр. альбома	Исполнения 137597.00.00.00 —	01	02	03	04	05	06	07	Примечание
					Высота знака H, м								
					7,5		9,0		12,0		15,0		
					Ширина щита B, м								
					6×3	6×4	6×3	6×4	6×3	6×4	6×3	6×4	
1	11	137597.07.00.00 лист 1	Площадка	28	X		X		X		X		
2	11	лист 2		28	X		X		X		X		
3	11	лист 3		28	X		X		X		X		
4	11	лист 4		28	X		X		X		X		
5	22	137597.07.00.00 СБ лист 1	Площадка	29	X		X		X		X		
6	22	лист 2	Сборочный чертеж	30	X		X		X		X		
7	22	лист 3		31	X		X		X		X		
8	11	137597.07.00.01	Ухо	27	X	X	X	X	X	X	X	X	
9	11	137597.07.00.08	Ухо	27	X	X	X	X	X	X	X	X	
10	11	137597.07.00.09	Ухо	27	X	X	X	X	X	X	X	X	
11	11	137597.08.00.00 лист 1	Площадка	32		X		X		X		X	
12	11	лист 2		32		X		X		X		X	
13	11	лист 3		32		X		X		X		X	
14	11	лист 4		32		X		X		X		X	
15	22	137597.08.00.00 СБ лист 1	Площадка	33		X		X		X		X	
16	22	лист 2	Сборочный чертеж	34		X		X		X		X	
17	22	лист 3		35		X		X		X		X	
18	11	137597.09.00.00 лист 1	Ограждение площадки	36	X	X	X	X	X	X	X	X	
19	11	лист 2		36	X	X	X	X	X	X	X	X	
20	11	лист 3		36		X		X		X		X	
21	22	137597.09.00.00 СБ лист 1	Ограждение площадки	37	X	X	X	X	X	X	X	X	
22	11	лист 2	Сборочный чертеж	36	X	X	X	X	X	X	X	X	
23	22	лист 3		38		X		X		X		X	
24	11	137597.10.00.00 лист 1	Ограждение I	39	X	X	X	X	X	X	X	X	
25	11	лист 2		39			X	X	X	X	X	X	
26	22	137597.10.00.00 СБ лист 1	Ограждение I	40	X	X	X	X	X	X	X	X	
27	22	лист 2	Сборочный чертеж	41	X	X	X	X	X	X	X	X	
28	11	137597.10.00.01	Дуга	39	X	X	X	X	X	X	X	X	
29	11	137597.10.00.02	Пояс	39	X	X	X	X	X	X	X	X	
30	11	137597.10.00.03	Связь	42	X	X	X	X	X	X	X	X	
31	11	137597.11.00.00 лист 1	Ограждение II	42					X	X	X	X	
32	11	лист 2		42							X	X	
33	22	137597.11.00.00 СБ	Ограждение II										
34			Сборочный чертеж	43					X	X	X	X	
35	11	137597.11.00.01	Кольцо	44					X	X	X	X	
36	11	137597.11.00.02	Кольцо	42					X	X	X	X	
37	11	137597.12.00.00 лист 1	Секция щита	44	X	X	X	X	X	X	X	X	
38	11	лист 2		44	X	X	X	X	X	X	X	X	
39	22	137597.12.00.00 СБ лист 1	Секция щита	45	X	X	X	X	X	X	X	X	
40	11	лист 2	Сборочный чертеж	46	X	X	X	X	X	X	X	X	
41	11	137597.12.00.01	Панель	44	X	X	X	X	X	X	X	X	
42	11	137597.12.01.00	Связь	46	X	X	X	X	X	X	X	X	
43	12	137597.12.01.00 СБ	Связь. Сборочный чертеж	46	X	X	X	X	X	X	X	X	
44	11	137597.13.00.00 лист 1	Оттяжка	47	X	X	X	X	X	X	X	X	
45	11	лист 2		47			X	X	X	X	X	X	
46	12	137597.13.00.00 СБ	Оттяжка. Сборочный чертеж	47	X	X	X	X	X	X	X	X	
47	11	137597.13.01.00	Муфта	48	X	X	X	X	X	X	X	X	
48	12	137597.13.01.00 СБ	Муфта. Сборочный чертеж	48	X	X	X	X	X	X	X	X	
49	11	137597.13.01.01	Гайка	48	X	X	X	X	X	X	X	X	
50	11	137597.13.02.00	Вилка	49	X	X	X	X	X	X	X	X	
51	11	137597.13.02.01	Скоба	49	X	X	X	X	X	X	X	X	
52	11	13759.13.02.02	Шпилька	49	X	X	X	X	X	X	X	X	
53	11	137597.14.00.00	Тяга анкерная	49	X	X	X	X	X	X	X	X	
54	12	137597.14.00.00 СБ	Тяга анкерная										
55			Сборочный чертеж	50	X	X	X	X	X	X	X	X	
56	11	137597.14.00.01	Скоба	50	X	X	X	X	X	X	X	X	
57	11	137597.14.00.02	Тяга	50	X	X	X	X	X	X	X	X	
58		137597.ДВМ	Ведомость заказа материалов	51	X	X	X	X	X	X	X	X	
59													

Изм.	Лист	№ докум.	Подп.	Дата
Разраб.		Николаев		15.2.76
Пров.		Ежов		17.2.76
Н. контр.		Курылев		18.2.76
Утв.		Волошин		19-2-76

137597 ТБ

Створный знак III с опорой сечением 0,5×0,5 м. Таблицы подбора чертежей знаков по исполнениям

Серия 3.505-11

Лит	Лист	Листов
	2	

МРФ ВСФСР ГИПРОРЕЧТРАНС Отдел ПП

Формат 22

Шифр 74-А-3

№ строки	Формат	Обозначение	Наименование	Стр. альбома	Исполнения 137597.00.00.00								Примечание
					–	01	02	03	04	05	06	07	
					Высота знака H, м								
					7,5		9,0		12,0		15,0		
					Ширина щита B, м								
					6×3	6×4	6×3	6×4	6×3	6×4	6×3	6×4	
1	11	137597.07.00.00 лист 1	Площадка	28	X		X		X		X		
2	11	лист 2		28	X		X		X		X		
3	11	лист 3		28	X		X		X		X		
4	11	лист 4		28	X		X		X		X		
5	22	137597.07.00.00 СБ лист 1	Площадка	29	X		X		X		X		
6	22	лист 2	Сборочный чертеж	30	X		X		X		X		
7	22	лист 3		31	X		X		X		X		
8	11	137597.07.00.01	Ухо	27	X	X	X	X	X	X	X	X	
9	11	137597.07.00.08	Ухо	27	X	X	X	X	X	X	X	X	
10	11	137597.07.00.09	Ухо	27	X	X	X	X	X	X	X	X	
11	11	137597.08.00.00 лист 1	Площадка	32		X		X		X		X	
12	11	лист 2		32		X		X		X		X	
13	11	лист 3		32		X		X		X		X	
14	11	лист 4		32		X		X		X		X	
15	22	137597.08.00.00 СБ лист 1	Площадка	33		X		X		X		X	
16	22	лист 2	Сборочный чертеж	34		X		X		X		X	
17	22	лист 3		35		X		X		X		X	
18	11	137597.09.00.00 лист 1	Ограждение площадки	36	X	X	X	X	X	X		X	
19	11	лист 2		36	X	X	X	X	X	X	X	X	
20	11	лист 3		36		X		X		X	X	X	
21	22	137597.09.00.00 СБ лист 1	Ограждение площадки	37	X	X	X	X	X	X		X	
22	11	лист 2	Сборочный чертеж	36	X	X	X	X	X	X	X	X	
23	22	лист 3		38		X		X		X	X	X	
24	11	137597.10.00.00 лист 1	Ограждение I	39	X	X	X	X	X	X		X	
25	11	лист 2		39			X	X	X	X	X	X	
26	22	137597.10.00.00 СБ лист 1	Ограждение I	40	X	X	X	X	X	X	X	X	
27	22	лист 2	Сборочный чертеж	41	X	X	X	X	X	X	X	X	
28	11	137597.10.00.01	Дуга	39	X	X	X	X	X	X	X	X	
29	11	137597.10.00.02	Пояс	39	X	X	X	X	X	X	X	X	
30	11	137597.10.00.03	Связь	42	X	X	X	X	X	X	X	X	
31	11	137597.11.00.00 лист 1	Ограждение II	42					X	X	X	X	
32	11	лист 2		42					X	X	X	X	
33	22	137597.11.00.00 СБ	Ограждение II								X	X	
34			Сборочный чертеж	43									
35	11	137597.11.00.01	Кольцо	44					X	X	X	X	
36	11	137597.11.00.02	Кольцо	42					X	X	X	X	
37	11	137597.12.00.00 лист 1	Секция щита	44	X	X	X	X	X	X	X	X	
38	11	лист 2		44	X	X	X	X	X	X	X	X	
39	22	137597.12.00.00 СБ лист 1	Секция щита	45	X	X	X	X	X	X	X	X	
40	11	лист 2	Сборочный чертеж	46	X	X	X	X	X	X	X	X	
41	11	137597.12.00.01	Панель	44	X	X	X	X	X	X	X	X	
42	11	137597.12.01.00	Связь	46	X	X	X	X	X	X	X	X	
43	12	137597.12.01.00 СБ	Связь. Сборочный чертеж	46	X	X	X	X	X	X	X	X	
44	11	137597.13.00.00 лист 1	Оттяжка	47	X	X	X	X	X	X	X	X	
45	11	лист 2		47			X	X	X	X	X	X	
46	12	137597.13.00.00 СБ	Оттяжка. Сборочный чертеж	47	X	X	X	X	X	X	X	X	
47	11	137597.13.01.00	Муфта	48	X	X	X	X	X	X	X	X	
48	12	137597.13.01.00 СБ	Муфта. Сборочный чертеж	48	X	X	X	X	X	X	X	X	
49	11	137597.13.01.01	Гайка	48	X	X	X	X	X	X	X	X	
50	11	137597.13.02.00	Вилка	49	X	X	X	X	X	X	X	X	
51	11	137597.13.02.01	Скоба	49	X	X	X	X	X	X	X	X	
52	11	13759.13.02.02	Шпилька	49	X	X	X	X	X	X	X	X	
53	11	137597.14.00.00	Тяга анкерная	49	X	X	X	X	X	X	X	X	
54	12	137597.14.00.00 СБ	Тяга анкерная										
55			Сборочный чертеж	50	X	X	X	X	X	X	X	X	
56	11	137597.14.00.01	Скоба	50	X	X	X	X	X	X	X	X	
57	11	137597.14.00.02	Тяга	50	X	X	X	X	X	X	X	X	
58		137597. ДВМ	Ведомость заказа										
59			материалов	51	X	X	X	X	X	X	X	X	

Взам. инв. № | Инв. № дубл. | Подп. и дата

Изм.	Лист	№ докум.	Подп.	Дата
Разраб.		Николаев	[signature]	15.2.74
Пров.		Ежов	[signature]	15.02.74
Н. контр.		Курылев	[signature]	15.02.74
Утв.		Волошин	[signature]	18.2.74

137597 ТБ

Створный знак III с опорой сечением 0,5×0,5 м. Таблица подбора чертежей знаков по исполнениям

Серия 3.505-11

Лит	Лист	Листов
	2	

МРФ РСФСР ГИПРОРЕЧТРАНС Отдел ПП

Формат 22

Шифр 974-А-3

Формат	Зона	Поз.	Обозначение	Наименование	Кол на исполн. 137597.00.00.00 —	01	02	03	04	05	06	07	Примечание 5
				Документация									
22			137597.00.00.00 СБ, рис. 1		×	×							
			рис. 2				×	×					
			рис. 3						×	×			
			рис. 4								×	×	
				Сборочные единицы									
11		1	137597.01.00.00	Секция I	1	1	1	1	1	1	1	1	
11		2	137597.02.00.00	Секция II	1	1							
			– 01	Секция II			1	1					
			– 02	Секция II					1	1			
			– 03	Секция II							1	1	
11		3	137597.03.00.00	Секция III			1	1	1	1	1	1	
11		4	137597.04.00.00	Секция IV							1	1	
11		5	137597.05.00.00	Подпятник	1	1	1	1	1	1	1	1	
11		6	137597 06.00.00	Крестовина	1	1	1	1	1	1	1	1	
11		7	137597.07.00.00	Площадка	1		2		2		2		
			137597.08.00 00	Площадка		1		2		2		2	
11		8	137597.07.00.00 – 01	Площадка	1		2		2		2		
			137597.08.00.00 – 01	Площадка		1		2		2		2	
11		9	137597.07.00.00 – 02	Площадка	1		1		1		1		
			137597.08.00.00 – 02	Площадка		1		1		1		1	
11		10	137597.07.00.00 – 03	Площадка	1		1		1		1		
			137597.08.00.00 – 03	Площадка		1		1		1		1	
11		11	137597.07.00.00 – 04	Площадка	1								
			137597 08.00.00 – 04	Площадка		1							
11		12	137597.07.00.00 – 05	Площадка	1								
			137597.08.00.00 – 05	Площадка		1							
11		13	137597.09.00.00	Ограждение площадки	2		3		3		3		
			– 02	Ограждение площадки		2		3		3		3	
11		14	137597.09.00.00 – 01	Ограждение площадки	2		3		3		3		
			– 03	Ограждение площадки		2		3		3		3	
11		15	137597.10.00.00	Ограждение I	1	1							
			– 01	Ограждение I			1	1	1	1	1	1	
11		16	137597.11.00.00	Ограждение II					1	1			
			– 01	Ограждение II							1	1	
11		17	137597.12.00.00	Секция щита	см. прим.		см. прим.		см. прим.		см. прим.		2шт допуск. замена на поз. 18 или 19
			– 02	Секция щита		см. прим.		см. прим.		см. прим.		см. прим.	2шт допуск. замена на поз. 18 или 19
11		18	137597.12.00.00 – 01	Секция щита	см. прим.		см. прим.		см. прим.		см. прим.		2шт применяется взамен поз. 17
			– 03	Секция щита		см. прим.		см. прим.		см. прим.		см. прим.	2шт. применяется взамен поз. 17
11		19	137597.12.00.00 – 04	Секция щита				см. прим.					2шт. применяется взамен поз. 17
11		20	137597.13.00.00	Оттяжка	4	4							
			– 01	Оттяжка			4	4					
			– 02	Оттяжка					4	4			
			– 03	Оттяжка							4	4	
11		21	137597.14.00.00	Тяга анкерная	4	4	4	4	4	4	4	4	
11		22	137599.00.00.00 – 01 *)	Шкаф	1	1	1	1	1	1	1	1	см альбом I; шифр 374-А-1
11		23	137600.00.00.00 *)	Рычаг	1	1	1	1	1	1	1	1	см альбом I; шифр 374-А-1
				Детали									
Бч		24	137597.00.00.01	Накладка									
				Лист 4 ГОСТ 5681-57									
				ВСт3сп2 ГОСТ 14637-69	4	4	6	6	6	6	6	6	0,14 кг
Бч		25	137597.00.00.02	Накладка									
				Лист 4 ГОСТ 5681-57									
				ВСт3сп2 ГОСТ 14637-69	8	8	12	12	12	12	12	12	0,19 кг
Бч		26	137597.00.00.03	Настил площадки									
				Доска сосновая 25 × 150									
				ГОСТ 8486-66 ; ℓ = 835	12		18		18		18		1,9 кг
			– 01	Настил площадки									
				Доска сосновая 25 × 150									
				ГОСТ 8486-66 ; ℓ = 1335		12		18		18		18	3,0 кг
				Стандартные изделия									
		27		Болт М6×40.36 ГОСТ 7798-70	24	24	36	36	36	36	36	36	
		28		Болт М10×25.36 ГОСТ 7798-70	12	12	20	20	20	20	28	28	
		29		Винт М12×40.36 ГОСТ 17475-72	2	2	2	2	2	2	2	2	
		30		Гайка М6.4 ГОСТ 5915-70	24	24	36	36	36	36	36	36	
		31		Гайка М10.4 ГОСТ 5915-70	12	12	20	20	20	20	28	28	
		32		Гайка М12.4 ГОСТ 5915-70	2	2	2	2	2	2	2	2	
		33		Гайка М20.4 ГОСТ 5915-70	4	4	4	4	4	4	4	4	
		34		Шайба 6.02 ГОСТ 6958-68	48	48	72	72	72	72	72	72	
		35		Шайба 10.02 ГОСТ 11371-68	12	12	12	12	12	12	12	12	
		36		Шайба 12.02 ГОСТ 11371-68	2	2	2	2	2	2	2	2	
		37		Шайба 20.02 ГОСТ 11371-68	4	4	4	4	4	4	4	4	

Инв. № подл. | Подп. и дата | Взам. инв. № | Инв. № дубл. | Подп. и дата

Изм.	Лист	№ докум.	Подп.	Дата
Разраб	Ежов			20.02.74
Пров	Николаев			15.02.74
Гл. конструктор	Волошин			20.2.74
Н. контр.	Курылев			15.02.74
Утв.	Коновалов			20.02.74

137597.00.00.00

Створный знак III с опорой сечением 0,5 × 0,5 м.

Серия 3.505 – 11

Лит.	Лист	Листов
		1

МРФ РСФСР ГИПРПРЕЧТРАНС Отдел ПП

Копировал Формат 22

Рис. 1

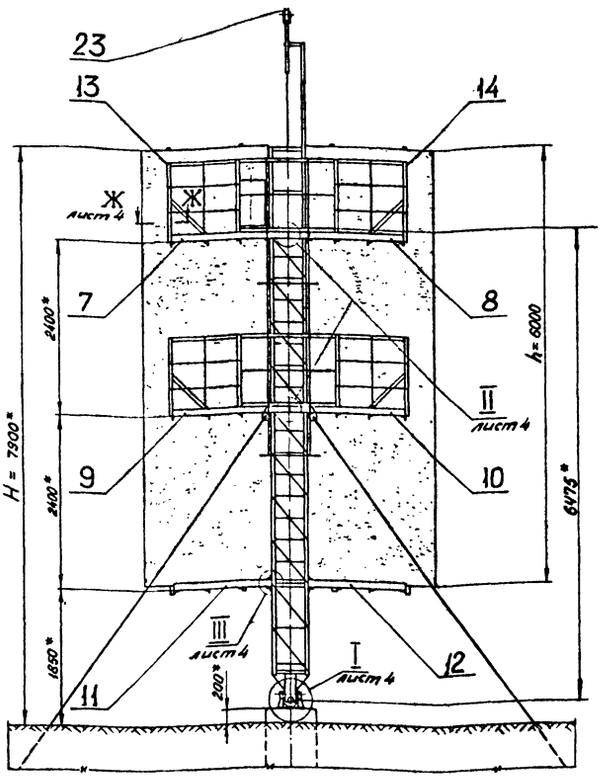

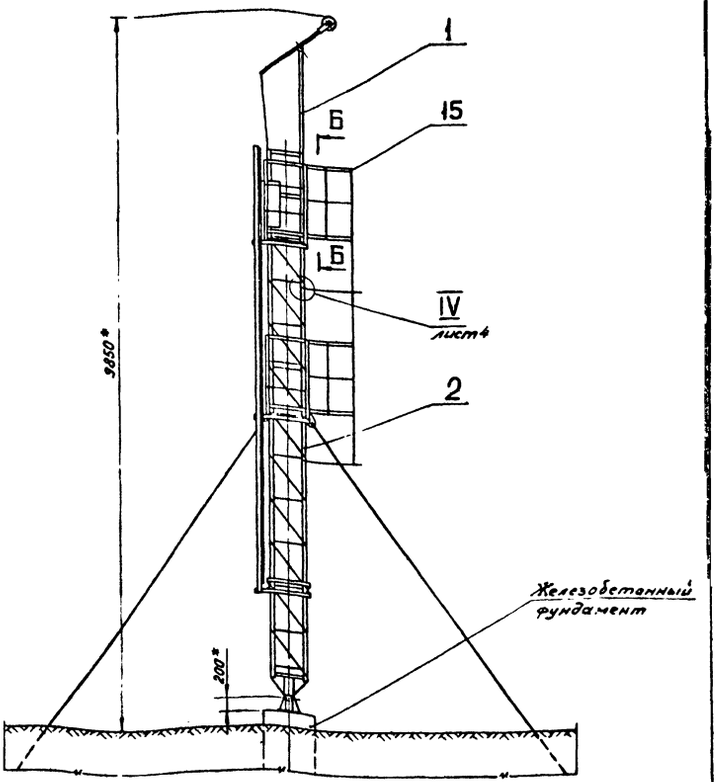

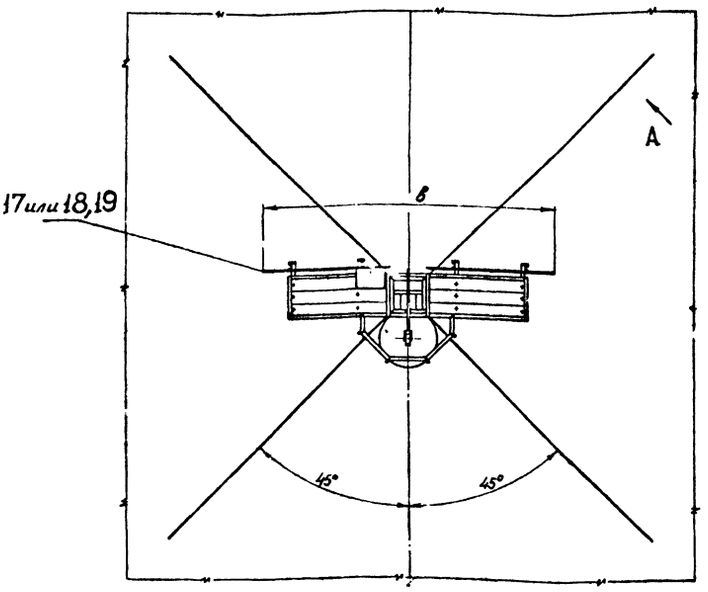

Вид А
М 1:20

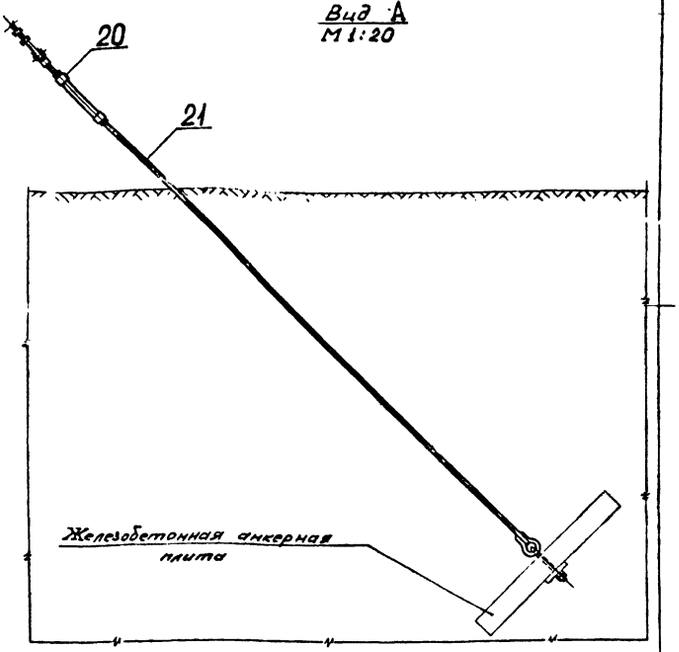

Обозначение		137597.00.00.00 —							
		—	01	02	03	04	05	06	07
Высота знака H, м		7,5		9,0		12,0		15,0	
Размеры щита h × в, м		6×3	6×4	6×3	6×4	6×3	6×4	6×3	6×4
Рисунок		1		2		3		4	
№ листа		1		2				3	
Масса знака, кг	щит из стали	1050	1210	1165	1335	1295	1465	1435	1605
	щит из дерева	990	1130	1105	1255	1235	1385	1375	1575
	щит из стеклопластика				1165				

1. Сварка монтажная ручная электродуговая электродами Э42 по ГОСТ 9467-60. Стандартные сварные швы по ГОСТ 5264-69.
2. * Размеры для справок.
3. Указания по антикоррозийным покрытиям приведены в пояснительной записке альбома I.
4. Номенклатура и таблица применения фундаментов и анкерных плит приведены на черт. 137597. Ф-О.Н.
5. Настилы площадок (поз. 26) крепить по месту при монтаже знака.
6. Кроме исполнений сигнальных щитов из тонколистовой стали, предусмотрены исполнения щитов из деревянных досок.
7. Вырезы в панелях щитов для прохода оттяжек сделать по месту.

Изм.	Лист	№ докум.	Подп.	Дата
Разраб.		Ежов		
Пров.		Николаев	[signature]	15.02.74
Т.контр.				
Гл.контр.		Волошин		
Н.контр.		Курылев	[signature]	15.02.74
Утв.		Коновалов		

137597.00.00.00 СБ — Серия 3.505-11

Створный знак III с опорой сечением 0,5×0,5 м

Сборочный чертеж

Лит.	Масса	Масштаб
	см. табл.	

Лист 1 | Листов 4

МРФ РСФСР ГИПРОРЕЧТРАНС Отдел ПП

Копировал | Формат 22

Инв. № подл. | Подп. и дата | Взам. инв. № | Инв. № дубл. | Подп. и дата

Рис. 2
Остальное — см. рис. 1

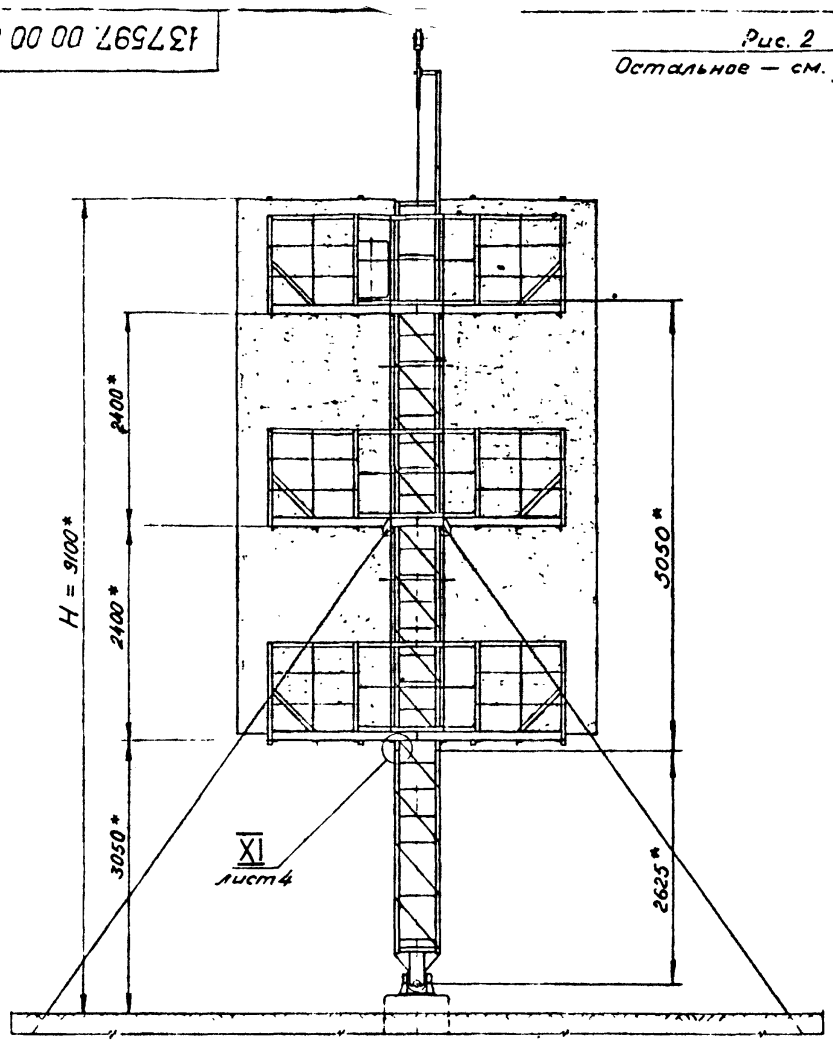

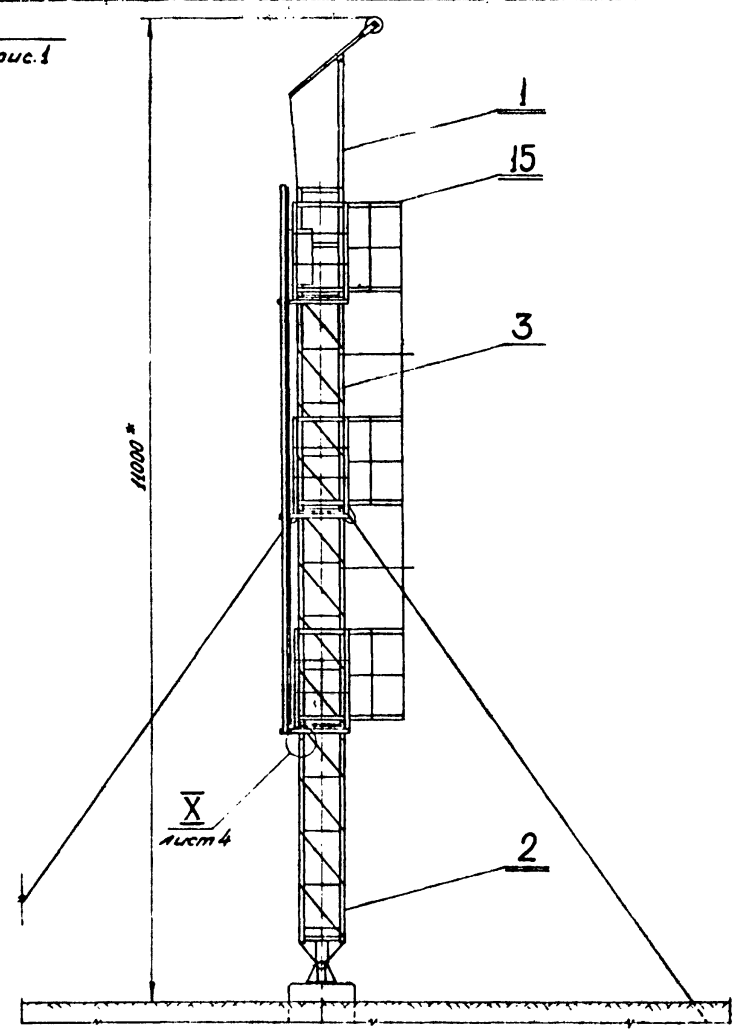

Рис. 3
Остальное - см. рис. 1

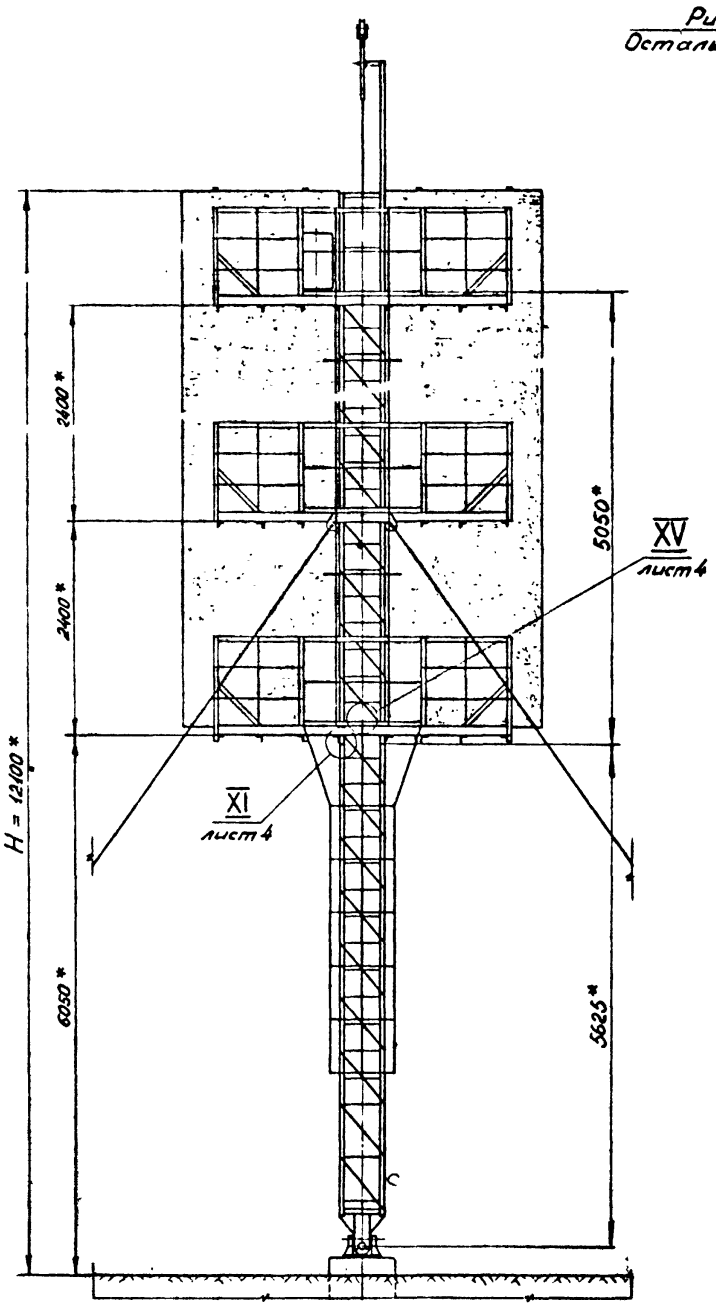

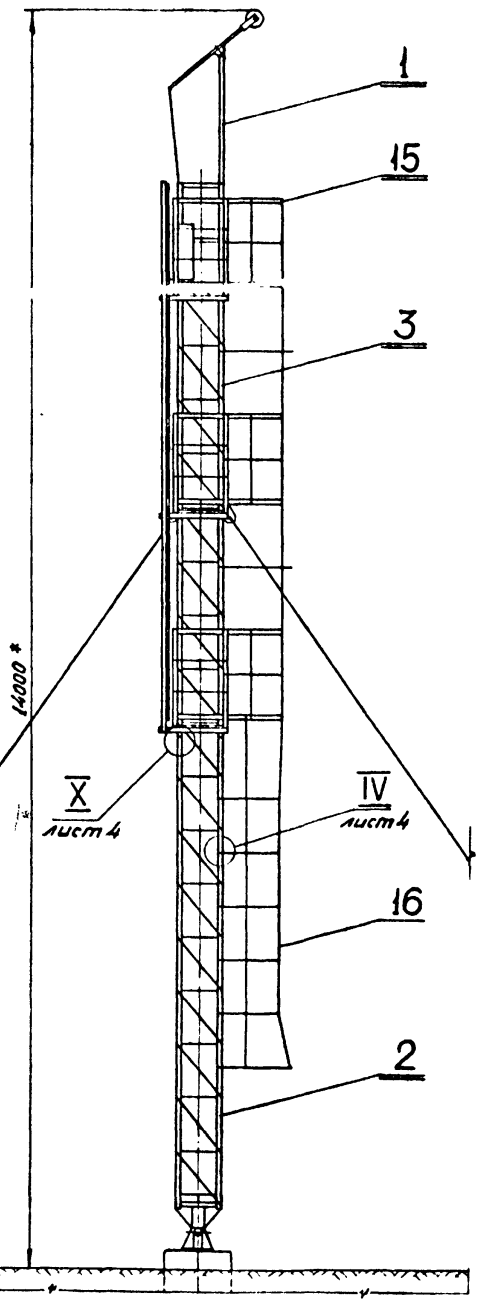

Изм.	Лист	№ докум.	Подп.	Дата
Разраб.		Ежов		
Пров.		Николаев		15.08.84
Т.контр.				
Гл.конст.		Волошин		
Н.контр.		Курылев		15.08.84
Утв.		Коновалов		

137597.00.00.00СБ

Серия 3.505-11

Створный знак III с опорой сечением 0,5×0,5м. Сборочный чертеж

Лит.	Масса	Масштаб

Лист 2 Листов

МРФ РСФСР ГИПРОНЕЧТРАНС Отдел ПП

Копировал Формат А2

Инв. № подл. | Подп. и дата | Взам. инв. № | Инв. № дубл. | Подп. и дата

Рис. 4

Остальное - см. рис 1

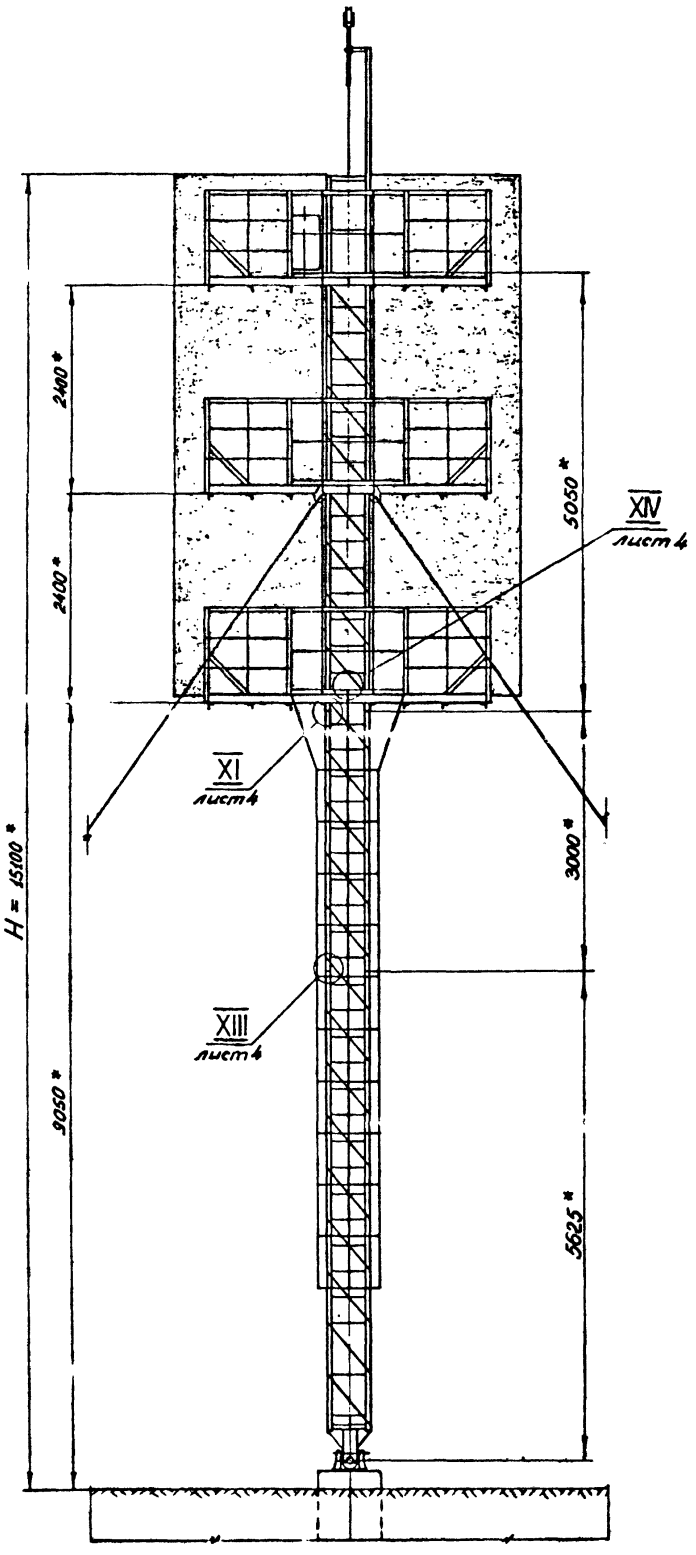

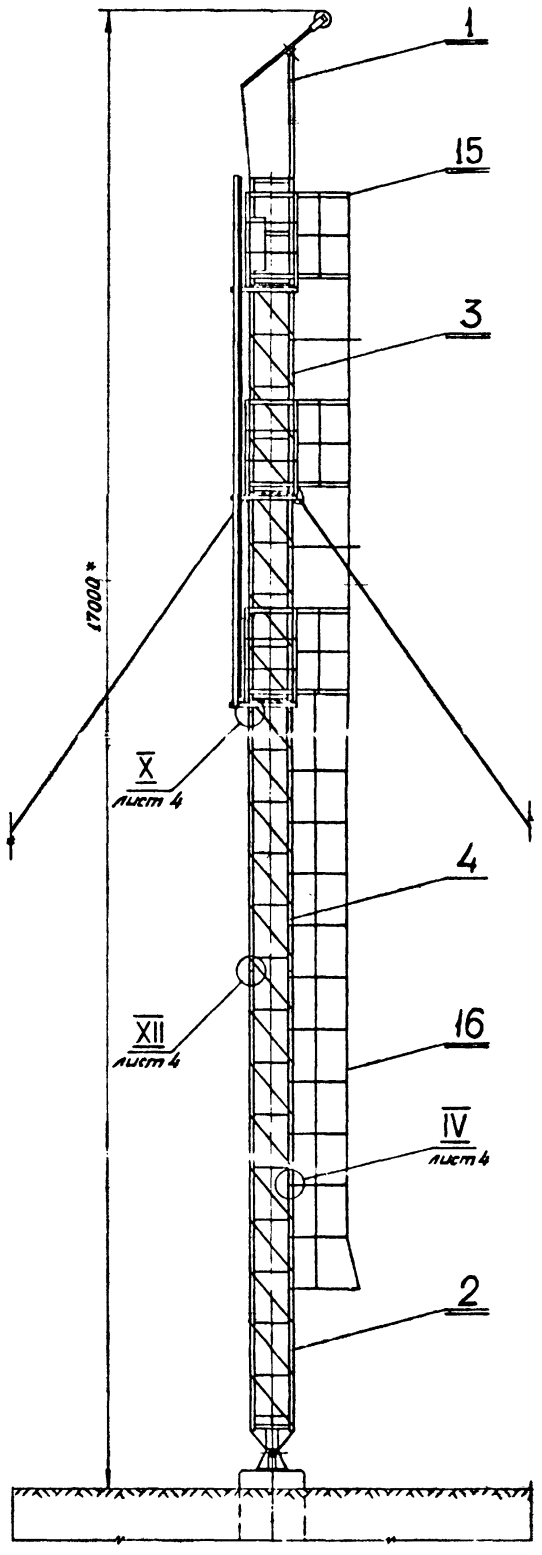

Изм.	Лист	№ докум.	Подп.	Дата	137597.00.00.00СБ	Серия 3.505-11	
Разраб.		Ежов		12.02.74	Створный знак III с опорой сечением 0,5×0,5м. Сборочный чертеж	Лит	Масса / Масштаб
Пров.		Николаев		15.2.74		Лист 3	Листов
Т. контр.						МРФ РСФСР ГИПРОРЕЧТРАНС Отдел ПП	
Гл. констр.		Валошин		18.2.74			
Н. контр.		Курылев		15.02.74			
Утв.		Коновалов		18.02.74			

Подп. и дата | Инв. № подл. | Взам. инв. № | Инв. № дубл. | Подп. и дата

Копировал

Формат А2

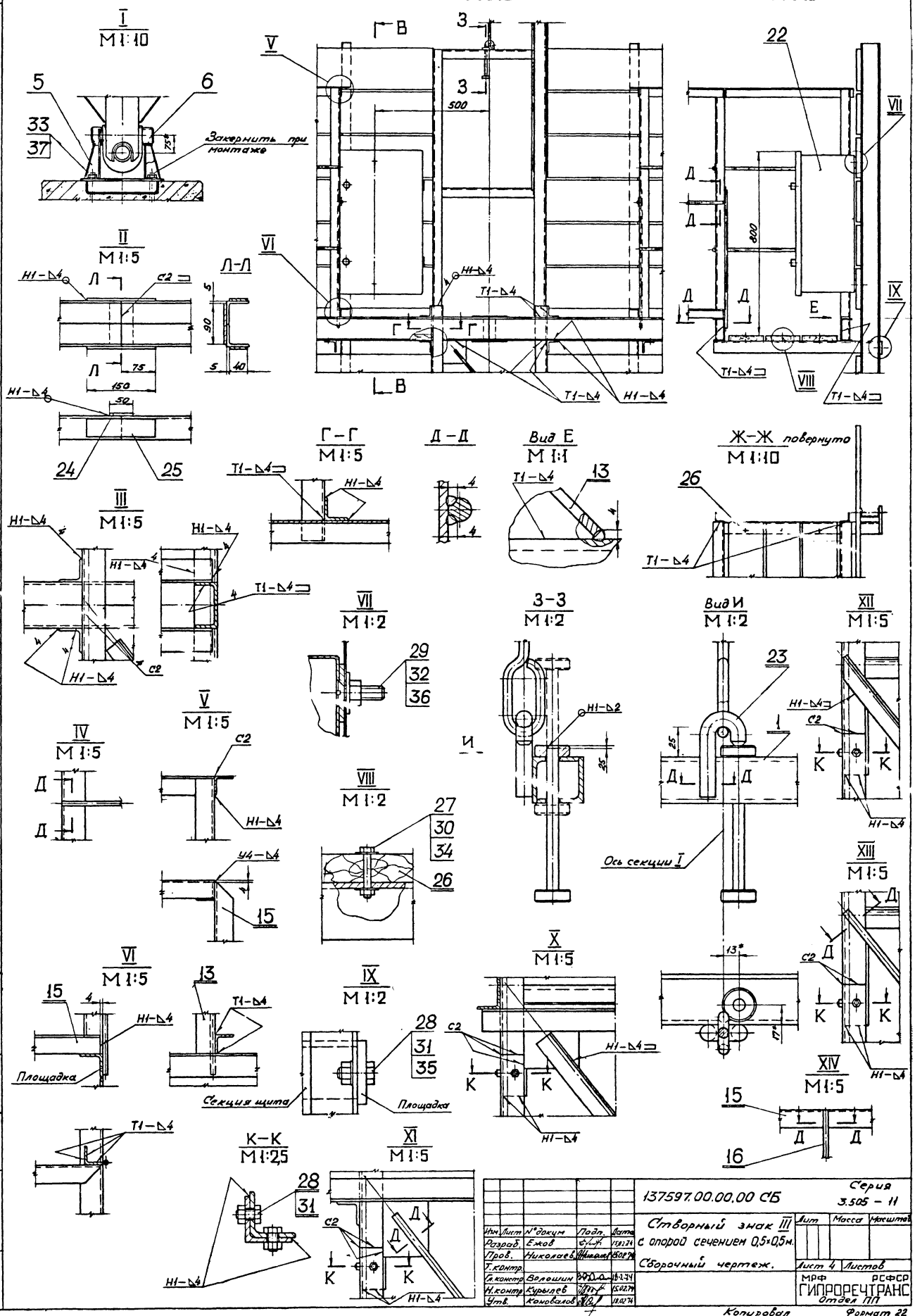

Изм.	Лист	N докум.	Подп.	Дата	137597.00.00.00 СБ	Серия 3.505-11	
Разраб.		Ежов		15.07.74	Створный знак III с опорой сечением 0,5×0,5м. Сборочный чертеж.	Лит.	Масса	Масштаб
Пров.		Николаев		15.07.74				
Т.контр.						Лист 4	Листов	
Гл.констр.		Белошин		15.07.74		МРФ РСФСР ГИПРОРЕЧТРАНС Отдел ПП		
Н.контр.		Крылев		15.07.74				
Утв.		Коновалов		15.07.74				

Копировал Формат А2

Инв.№ подл. | Подп. и дата | Взам. инв.№ | Инв.№ дубл. | Подп. и дата

Шифр 974-А-3

137597.01.00.03

(▽) 2

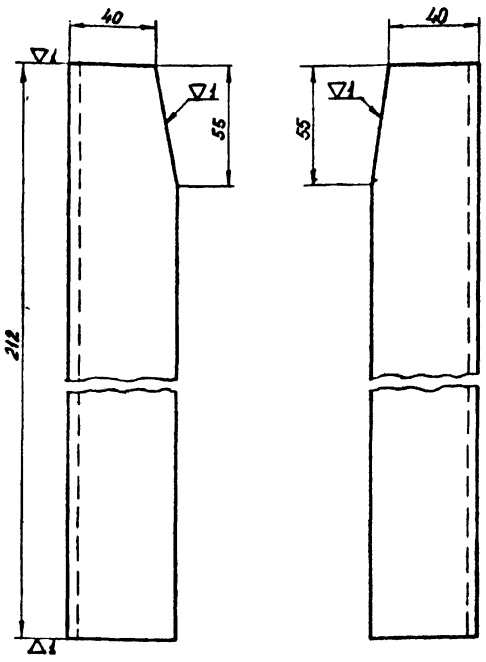

Неуказанные предельные отклонения размеров – по СМ8

					137597.01.00.03		Серия 3.505–11	
Изм.	Лист	N° докум.	Подп.	Дата	Консоль	Лит.	Масса	Масштаб
Разраб.		Ежов		4.01.74			0,79	1:2
Пров.		Николаев		15.02.74		Лист	Листов 1	
Т. контр.					Угол. равнобок. 50×50×5 ГОСТ 8509-72 / ВСт3сп2 ГОСТ 535-58	МРФ РСФСР ГИПРОРЕЧТРАНС Отдел ПП		
Н. контр.		Курылев		15.02.74				
Утв.		Волошин		19.2.74				

Копировал Формат А1

Подп. и дата | Инв. № дубл. | Взам. инв. № | Подп. и дата | Инв. № подл.

137597.01.00.02

10

(▽) 2

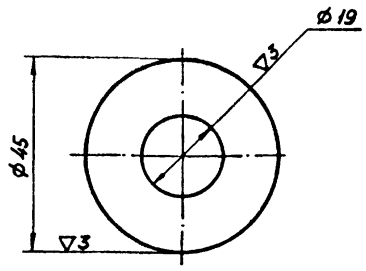

Неуказанные предельные отклонения размеров – по СМ8

					137597.01.00.02		Серия 3.505–11	
Изм.	Лист	N° докум.	Подп.	Дата	Шайба	Лит.	Масса	Масштаб
Разраб.		Ежов		4.01.74			0,041	1:1
Пров.		Николаев		15.2.74		Лист	Листов 1	
Т. контр.					Лист 4 ГОСТ 5681-57 / ВСт3сп2 ГОСТ 14637-69	МРФ РСФСР ГИПРОРЕЧТРАНС Отдел ПП		
Н. контр.		Курылев		15.02.74				
Утв.		Волошин		19.2.74				

Копировал Формат А1

Подп. и дата | Взам. инв. № | Инв. № дубл. | Подп. и дата | Инв. № подл.

137597.01.00.01

▽3(▽)

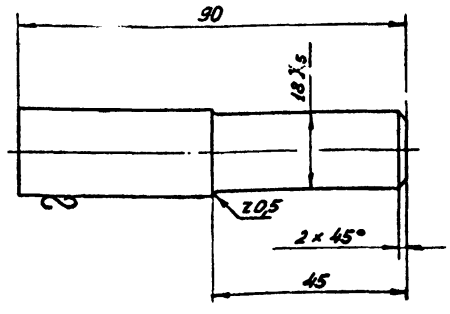

Неуказанные предельные отклонения размеров – по СМ8

					137597.01.00.01		Серия 3.505–11	
Изм.	Лист	N° докум.	Подп.	Дата	Ось	Лит.	Масса	Масштаб
Разраб.		Ежов		4.01.74			0,21	1:1
Пров.		Николаев		15.2.74		Лист	Листов 1	
Т. контр.					Круг 20 ГОСТ 2590-71 / ВСт3сп2 ГОСТ 535-58	МРФ РСФСР ГИПРОРЕЧТРАНС Отдел ПП		
Н. контр.		Курылев		15.02.74				
Утв.		Волошин		19.2.74				

Копировал Формат А1

Подп. и дата | Взам. инв. № | Инв. № дубл. | Подп. и дата | Инв. № подл.

Формат	Зона	Поз.	Обозначение	Наименование	Кол.	Примечание
				Документация		
22			137597.01.00.00 СБ	Сборочный чертеж		
				Детали		
11		1	137597.01.00.01	Ось	1	
11		2	137597.01.00.02	Шайба	1	
11		3	137597.01.00.03	Консоль	1	
11		4	137597.01.00.04	Усиление	2	
11		5	137597.01.00.05	Связь	1	
11		6	137597.01.00.06	Панель	8	
11		7	137597.01.00.07	Плита	1	
Бч		8	137597.01.00.08	Усиление	1	
				Угол. равнобок. 40×40×4 ГОСТ 8509-72; ℓ=120 ВСт3сп2 ГОСТ 535-58	1	0,29 кг
Бч		9	137597.01.00.09	Пояс		
				Угол. равнобок. 40×40×4 ГОСТ 8509-72 ВСт3сп2 ГОСТ 535-58	3	2,77 кг
Бч		10	137597.01.00.10	Пояс		
				Угол. равнобок. 50×50×5 ГОСТ 8509-72 ВСт3сп2 ГОСТ 535-58	1	9,76 кг

					137597.01.00.00		Серия 3.505–11	
Изм.	Лист	N° докум.	Подп.	Дата	Секция I	Лит.	Лист	Листов
Разраб.		Ежов		4.01.74				1
Пров.		Николаев		15.2.74		МРФ РСФСР ГИПРОРЕЧТРАНС Отдел ПП		
Н. контр.		Курылев		15.02.74				
Утв.		Волошин		19.2.74				

Копировал Формат А1

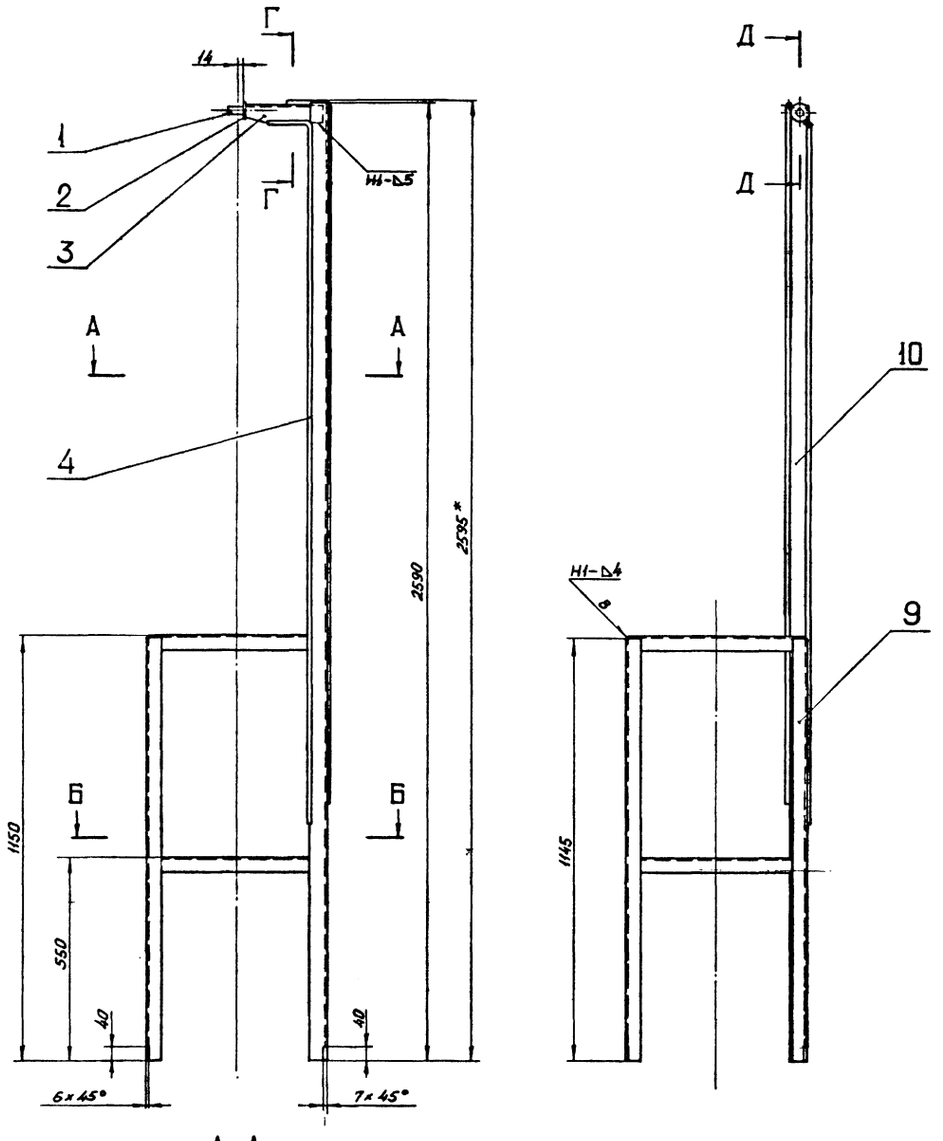

Г-Г
М1:2

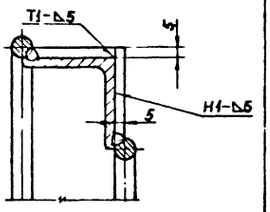

Д-Д
М1:2

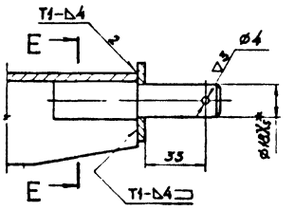

Е-Е
М1:2

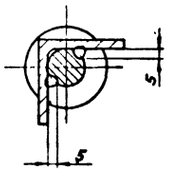

Ж-Ж
М1:2

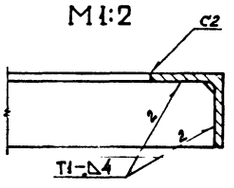

А-А

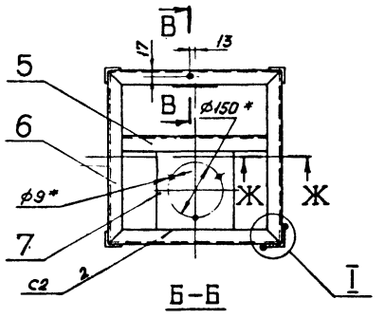

В-В
М1:2

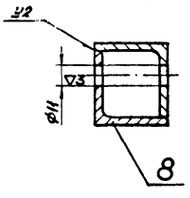

Б-Б

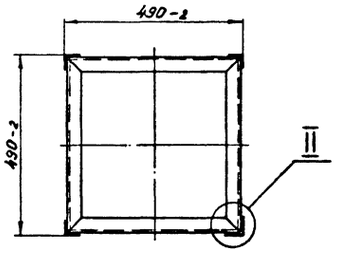

1. Шероховатость поверхности кромок деталей, подвергнутых резке, – ▽1.
2. Неуказанные предельные отклонения размеров – по СМ8.
3. Сварка ручная электродуговая электродами Э42 по ГОСТ 9467-60.
   Стандартные сварные швы по ГОСТ 5264-69.
4. * Размеры для справок.

I
М1:2

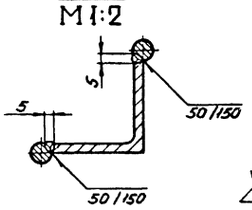

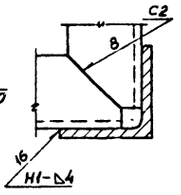

II
М1:2

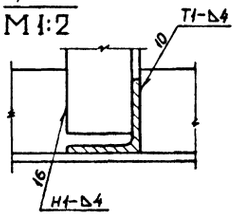

					137597.01.00.00 СБ	Серия 3.505-11	
Изм.	Лист	№ докум.	Подп.	Дата	Секция I Сборочный чертеж.	Лит.	Масса 33,5 / Масштаб 1:10
Разраб.		Ежов		4.01.79		Лист	Листов 1
Пров.		Николаев		15.2.79		МРФ РСФСР ГИПРОРЕЧТРАНС Отдел ПП	
Т.контр.							
Н.контр.		Курылев		15.02.79			
Утв.		Валошин		16.2.79			

Копировал

Формат А2

Инв. № подл. | Подп. и дата | Взам. инв. № | Инв. № дубл. | Подп. и дата

Шифр 974-А-3

137597.01.00.07

2 (▽)

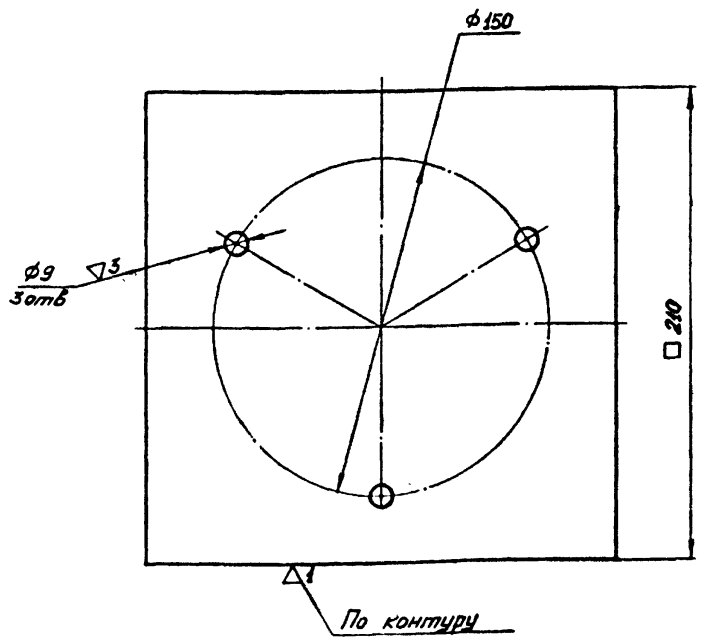

Неуказанные предельные отклонения размеров – по СМ8

Изм.	Лист	№ докум.	Подп.	Дата
Разраб		Ежов		4.01.74
Пров.		Николаев		15.2.74
Т. контр.				
Н. контр.		Курылев		15.02.74
Утв.		Волошин		18.2.74

137597.01.00.07 Серия 3.505 – 11

Плита

Лит.	Масса	Масштаб
	1,378	1:2

Лист | Листов 1

Лист 4 ГОСТ 5681-72 / ВСт3сп2 ГОСТ 14637-69

МРФ РСФСР ГИПРОРЕЧТРАНС Отдел ПП

Копировал Формат 11

Подп. и дата | Взам. инв. № | Инв. № дубл. | Подп. и дата | Инв. № подл.

137597.01.00.06

12

2 (▽)

Обозначение	L мм	Масса кг
137597.01.00.06	460-2	1,085
– 01	465-2	1,097
– 02	470-2	1,109

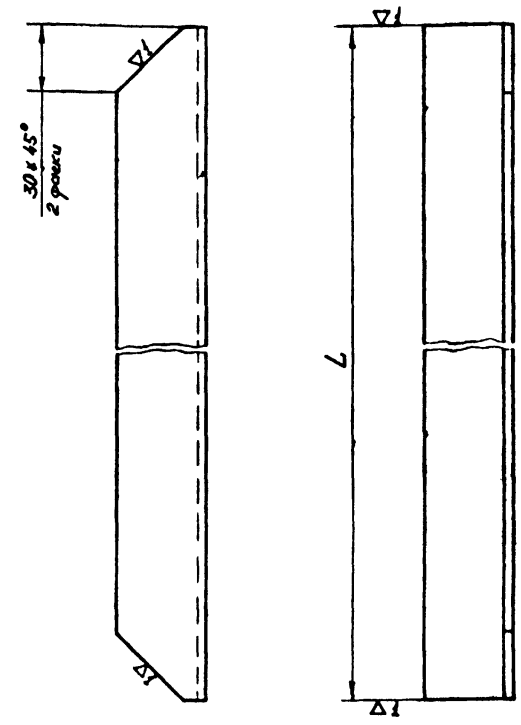

Неуказанные предельные отклонения размеров – по СМ8

Изм.	Лист	№ докум.	Подп.	Дата
Разраб		Ежов		4.01.74
Пров.		Николаев		15.2.74
Т. контр.				
Н. контр.		Курылев		15.02.74
Утв.		Волошин		18.2.74

137597.01.00.06 Серия 3.505 – 11

Панель

Лит.	Масса	Масштаб
	см. табл.	~~1:2~~

Лист | Листов 1

Угол равнобок. 40х40х4 ГОСТ 8509-72 / ВСт3сп2 ГОСТ 535-58

МРФ РСФСР ГИПРОРЕЧТРАНС Отдел ПП

Копировал Формат 11

Подп. и дата | Взам. инв. № | Инв. № дубл. | Подп. и дата | Инв. № подл.

137597.01.00.05

2 (▽)

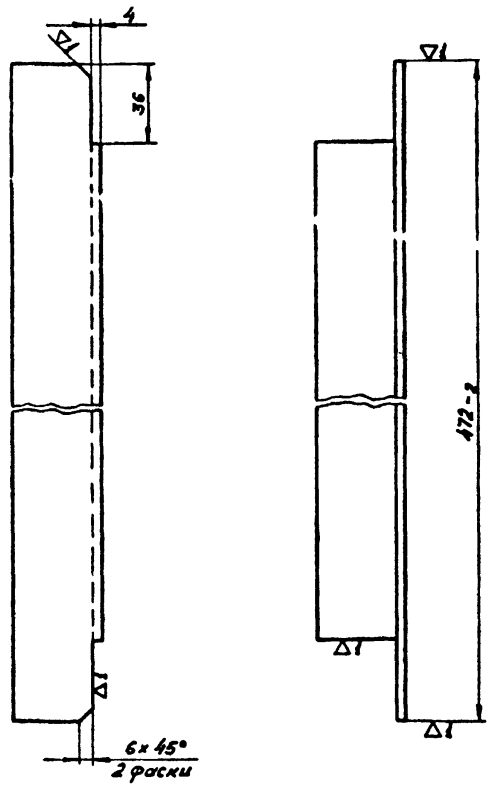

Неуказанные предельные отклонения размеров – по СМ8

Изм.	Лист	№ докум.	Подп.	Дата
Разраб		Ежов		4.01.74
Пров.		Николаев		15.2.74
Т. контр.				
Н. контр.		Курылев		15.02.74
Утв.		Волошин		18.2.74

137597.01.00.05 Серия 3.505 – 11

Связь

Лит.	Масса	Масштаб
	1,1	1:2

Лист | Листов 1

Угол. равнобок. 40х40х4 ГОСТ 8509-72 / ВСт3сп2 ГОСТ 535-58

МРФ РСФСР ГИПРОРЕЧТРАНС Отдел ПП

Копировал Формат 11

Подп. и дата | Взам. инв. № | Инв. № дубл. | Подп. и дата | Инв. № подл.

137597.01.00.04

2 (▽)

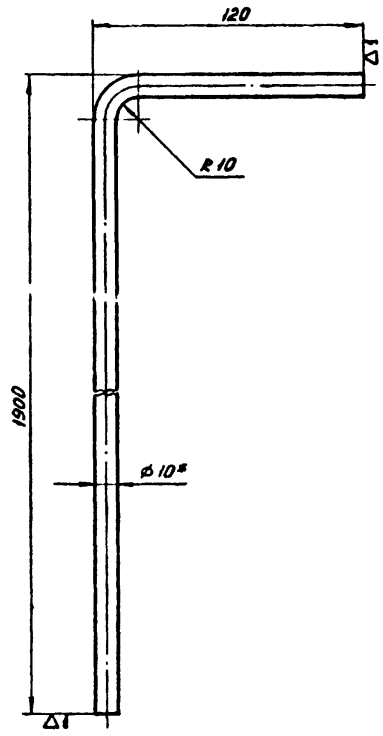

1. Неуказанные предельные отклонения размеров – по СМ8.
2. * Размер для справок.

Изм.	Лист	№ докум.	Подп.	Дата
Разраб		Ежов		4.01.74
Пров.		Николаев		15.2.74
Т. контр.				
Н. контр.		Курылев		15.02.74
Утв.		Волошин		18.2.74

137597.01.00.04 Серия 3.505 – 11

Усиление

Лит.	Масса	Масштаб
	1,235	1:2

Лист | Листов 1

Круг 10 ГОСТ 2590-71 / ВСт3сп2 ГОСТ 535-58 L=2003

МРФ РСФСР ГИПРОРЕЧТРАНС Отдел ПП

Копировал Формат 11

Шифр 974-А-3

Формат	Зона	Поз.	Обозначение	Наименование	Кол.	Примечание
Бч		6	137597.02.00.02	Раскос		
				Круг 16 ГОСТ 2590-71		
				ВСт3сп2 ГОСТ 535-58	1	
Бч		7	137597.02.00.03	Раскос		
				Круг 16 ГОСТ 2590-71		
				ВСт3сп2 ГОСТ 535-58	6	
Бч		8	137597.02.00.04	Раскос		
				Угол. равнобок.		
				40×40×4 ГОСТ 8509-72		
				ВСт3сп2ГОСТ 535-58	2	
Бч		9	137597.02.00.05	Раскос		
				Угол. равнобок.		
				40×40×4 ГОСТ 8509-72		
				ВСт3сп2ГОСТ 535-58	1	
Бч		10	137597.02.00.06	Диагональ		
				Угол. равнобок.		
				40×40×4 ГОСТ 8509-72		
				ВСт3сп2ГОСТ 535-58	8	
Бч		11	137597.02.00.07	Перекладина		
				Круг 16 ГОСТ 2590-71		
				ВСт3сп2ГОСТ 535-58	7	
Бч		12	137597.02.00.15	Пояс		
				Угол. равнобок.		
				50×50×5 ГОСТ 8509-72		
				ВСт3сп2ГОСТ 535-58	4	20,0 кг
				137597.02.00.00-03		
				См. СБ, рис. 4		
				Деталь		
11		2	137597.01.00.06-02	Панель	32	
11		5	137597.02.00.01-02	Раскос	29	

Подп. и дата | Инв. № дубл. | Взам. инв. № | Подп. и дата | Инв. № подл.

Изм | Лист | № докум. | Подп. | Дата

137597.02.00.00 Серия 3.505-11 Лист 4

Копировал Формат 11

Формат	Зона	Поз.	Обозначение	Наименование	Кол.	Примечание
Бч		6	137597.02.00.02	Раскос		
				Круг 16 ГОСТ 2590-71		
				ВСт3сп2 ГОСТ 535-58	1	
Бч		7	137597.02.00.03	Раскос		
				Круг 16 ГОСТ 2590-71		
				ВСт3сп2 ГОСТ 535-58	1	
Бч		8	137597.02.00.04	Раскос		
				Угол. равнобок.		
				40×40×4 ГОСТ 8509-72		
				ВСт3сп2ГОСТ 535-58	2	
Бч		9	137597.02.00.05	Раскос		
				Угол. равнобок.		
				40×40×4 ГОСТ 8509-72		
				ВСт3сп2ГОСТ 535-58	1	
Бч		10	137597.02.00.06	Диагональ		
				Угол. равнобок.		
				40×40×4 ГОСТ 8509-72		
				ВСт3сп2ГОСТ 535-58	3	
Бч		11	137597.02.00.07	Перекладина		
				Круг 16 ГОСТ 2590-71		
				ВСт3сп2 ГОСТ 535-58	2	
Бч		12	137597.02.00.14	Пояс		
				Угол. равнобок.		
				50×50×5 ГОСТ 8509-72		
				ВСт3сп2ГОСТ 535-58	4	8,63 кг
				137597.02.00.00-02		
				См. СБ, рис. 3		
				Детали		
11		2	137597.01.00.06-02	Панель	32	
11		5	137597.02.00.01-02	Раскос	26	

Подп. и дата | Инв. № дубл. | Взам. инв. № | Подп. и дата | Инв. № подл.

Изм | Лист | № докум. | Подп. | Дата

137597.02.00.00 Серия 3.505-11 Лист 3

Копировал Формат 11

Формат	Зона	Поз.	Обозначение	Наименование	Кол.	Примечание
Бч		10	137597.02.00.06	Диагональ		
				Угол. равнобок.		
				40×40×4 ГОСТ 8509-72		
				ВСт3сп2ГОСТ 535-58	4	1,525 кг
Бч		11	137597.02.00.07	Перекладина		
				Круг 16 ГОСТ 2590-71		
				ВСт3сп2ГОСТ 535-58	8	0,76 кг
Бч		12	137597.02.00.08	Пояс		
				Угол. равнобок.		
				50×50×5 ГОСТ 8509-72		
				ВСт3сп2ГОСТ 535-58	4	23,2 кг
11		13	137597.02.00.09	Диагональ	3	
Бч		14	137597.02.00.10	Пластина		
				Лист 4 ГОСТ 5681-57		
				ВСт3сп2 ГОСТ 14637-69	20	0,377 кг
Бч		15	137597.02.00.11	Упор		
				Угол. равнобок.		
				50×50×5 ГОСТ 8509-72		
				ВСт3сп2ГОСТ 535-58	4	2,18 кг
Бч		16	137597.02.00.12	Упор		
				Угол. равнобок.		
				50×50×5 ГОСТ 8509-72		
				ВСт3сп2ГОСТ 535-58	2	1,8 кг
11		17	137597.02.00.13	Связь	4	
				137597.02.00.00-01		
				См. СБ, рис. 2		
				Детали		
11		2	137597.01.00.06-02	Панель	12	
11		5	137597.02.00.01-02	Раскос	11	

Подп. и дата | Инв. № дубл. | Взам. инв. № | Подп. и дата | Инв. № подл.

Изм | Лист | № докум. | Подп. | Дата

137597.02.00.00 Серия 3.505-11 Лист 2

Копировал Формат 11

Формат	Зона	Поз.	Обозначение	Наименование	Кол.	Примечание
				Документация		
22			137597.02.00.00 СБ	Сборочный чертеж		
				Сборочные единицы		
11		1	137597.02.01.00	Пята	1	
			Переменные данные для исполнений			
				137597.02.00.00		
				См. СБ, рис. 1		
				Детали		
11		2	137597.01.00.06-02	Панель	28	
11		3	137597.02.00.01	Раскос	4	
		4	-01	Раскос	2	
		5	-02	Раскос	16	
Бч		6	137597.02.00.02	Раскос		
				Круг 16 ГОСТ 2590-71		
				ВСт3сп2ГОСТ 535-58	4	1,04 кг
Бч		7	137597.02.00.03	Раскос		
				Круг 16 ГОСТ 2590-71		
				ВСт3сп2ГОСТ 535-58	4	1,23 кг
Бч		8	137597.02.00.04	Раскос		
				Угол. равнобок.		
				40×40×4 ГОСТ 8509-72		
				ВСт3сп2ГОСТ 535-58	6	1,5 кг
Бч		9	137597.02.00.05	Раскос		
				Угол. равнобок.		
				40×40×4 ГОСТ 8509-72		
				ВСт3сп2ГОСТ 535-58	4	1,6 кг

Подп. и дата | Инв. № дубл. | Взам. инв. № | Подп. и дата | Инв. № подл.

Изм | Лист | № докум. | Подп. | Дата

137597.02.00.00 Серия 3.505-11

Разраб.	Ежов	[signature]	15.01.74
Пров.	Николаев	[signature]	15.2.74
Н. контр.	Курылев	[signature]	15.02.74
Утв.	Волошин	[signature]	18.2.74

Секция II

Лит. | Лист 1 | Листов 5

МРФ РСФСР ГИПРОРЕЧТРАНС Отдел ПП

Копировал Формат 11

Шифр 974-А-3

137597.02.00.01

2 (А)

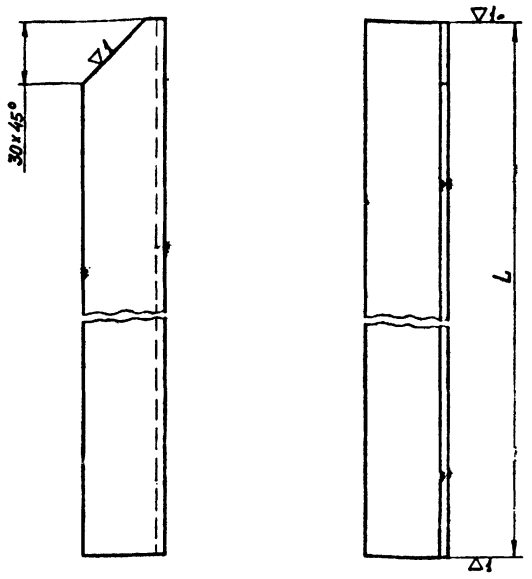

Обозначение	L мм	Масса кг
137597.02.00.01	630	1,5
-01	660	1,57
-02	780	1,86

Неуказанные предельные отклонения размеров - по СМв

Изм.	Лист	№ докум.	Подп.	Дата
Разраб.		Ежов		14.01.74
Пров.		Николаев		15.2.74
Т.контр.				
Н.контр.		Курылев		15.02.74
Утв.		Волошин		19.2.74

137597.02.00.01 Серия 3.505-11

Раскос

Лит.	Масса	Масштаб
	см.табл.	1:2

Лист | Листов 1

Угол. равнобок. 40х40х4 ГОСТ 8509-72 / ВСт3сп2 ГОСТ 535-58

МРФ РСФСР ГИПРОРЕЧТРАНС Отдел ПП

Копировал Формат А1

14

137597.02.00.09

2 (А)

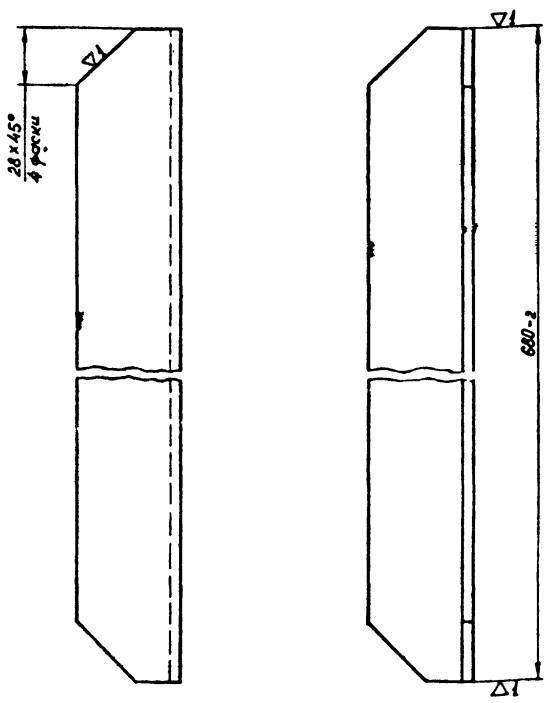

Неуказанные предельные отклонения размеров - по СМв

Изм.	Лист	№ докум.	Подп.	Дата
Разраб.		Ежов		14.01.74
Пров.		Николаев		15.2.74
Т.контр.				
Н.контр.		Курылев		15.02.74
Утв.		Волошин		19.2.74

137597.02.00.09 Серия 3.505-11

Диагональ

Лит.	Масса	Масштаб
	2,5	1:2

Лист | Листов 1

Угол. равнобок. 50х50х5 ГОСТ 8509-72 / ВСт3сп2 ГОСТ 535-58

МРФ РСФСР ГИПРОРЕЧТРАНС Отдел ПП

Копировал Формат А1

137597.02.00.13

2 (А)

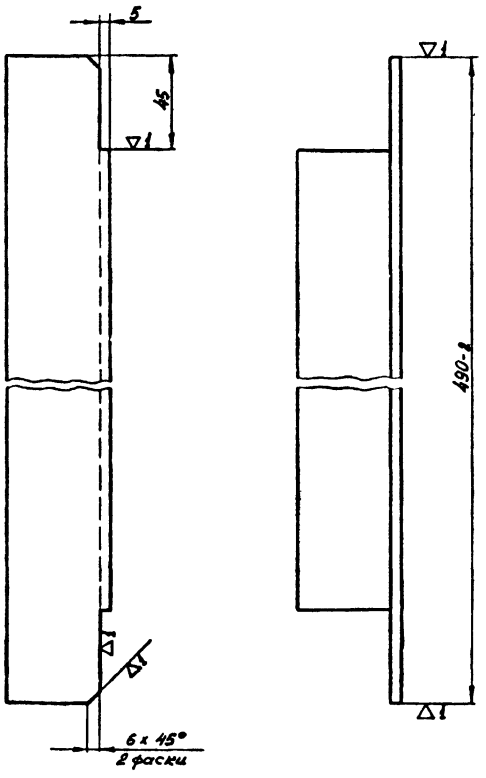

Неуказанные предельные отклонения размеров - по СМв

Изм.	Лист	№ докум.	Подп.	Дата
Разраб.		Ежов		14.01.74
Пров.		Николаев		15.2.74
Т.контр.				
Н.контр.		Курылев		15.2.74
Утв.		Волошин		19.2.74

137597.02.00.13 Серия 3.505-11

Связь

Лит.	Масса	Масштаб
	1,755	1:2

Лист | Листов 1

Угол. равнобок. 50х50х5 ГОСТ 8509-57 / ВСт3сп2 ГОСТ 535-58

МРФ РСФСР ГИПРОРЕЧТРАНС Отдел ПП

Копировал Формат А1

Формат	Зона	Поз.	Обозначение	Наименование	Кол.	Примечание
Бч		7	137597.02.00.03	Раскос		
				Круг 16 ГОСТ 2590-71		
				ВСт3сп2 ГОСТ 535-58	7	
Бч		10	137597.02.00.06	Диагональ		
				Угол. равнобок.		
				40х40х4 ГОСТ 8509-72		
				ВСт3сп2 ГОСТ 535-58	8	
Бч		11	137597.02.00.07	Перекладина		
				Круг 16 ГОСТ 2590-71		
				ВСт3сп2 ГОСТ 535-58	7	
Бч		12	137597.02.00.15	Пояс		
				Угол равнобок.		
				50х50х5 ГОСТ 8509-72		
				ВСт3сп2 ГОСТ 535-58	4	

Изм.	Лист	№ докум.	Подп.	Дата

137597.02.00.00 Серия 3.505-11 Лист 5

Копировал Формат А1

Рис. 1

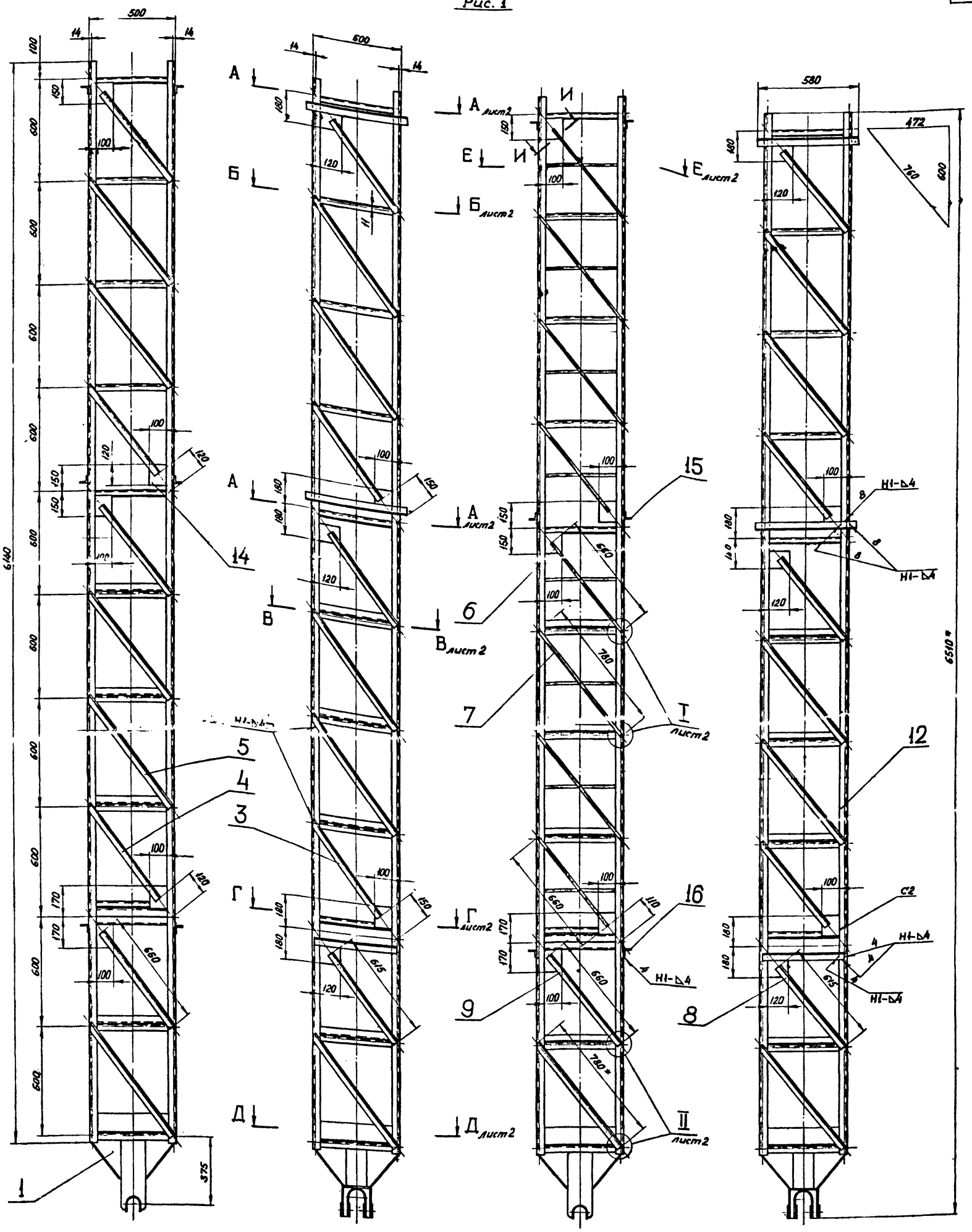

Обозначение	Рис.	Масса кг
137597.02.00.00	1	273
–01	2	127
–02	3	230
–03	4	231

1. Шероховатость поверхности кромок деталей, подвергнутых резке, – ∇1.
2. Неуказанные предельные отклонения размеров – по СМв.
3. Сварка ручная электродуговая электродами Э42 по ГОСТ 9467-60. Стандартные сварные швы по ГОСТ 5264-69.
4. * Размеры для справок.

Изм.	Лист	№ докум.	Подп.	Дата	137597.02.00.00 СБ
Разраб.		Ежов		15.01.74	Секция II
Пров.		Николаев		15.2.74	Сборочный чертеж.
Т.контр.					
Н.контр.		Курылев		15.02.74	
Утв.		Волошин		18.2.74	

Серия 3.505 – 11

Лит.	Масса	Масштаб
	см.табл.	1:15

Лист 1 Листов 3

МРФ РСФСР ГИПРОРЕЧТРАНС Отдел ПП

Копировал Формат 22

Инв.№ подл. | Подп. и дата | Взам. инв.№ | Инв.№ дубл. | Подп. и дата

Рис. 2

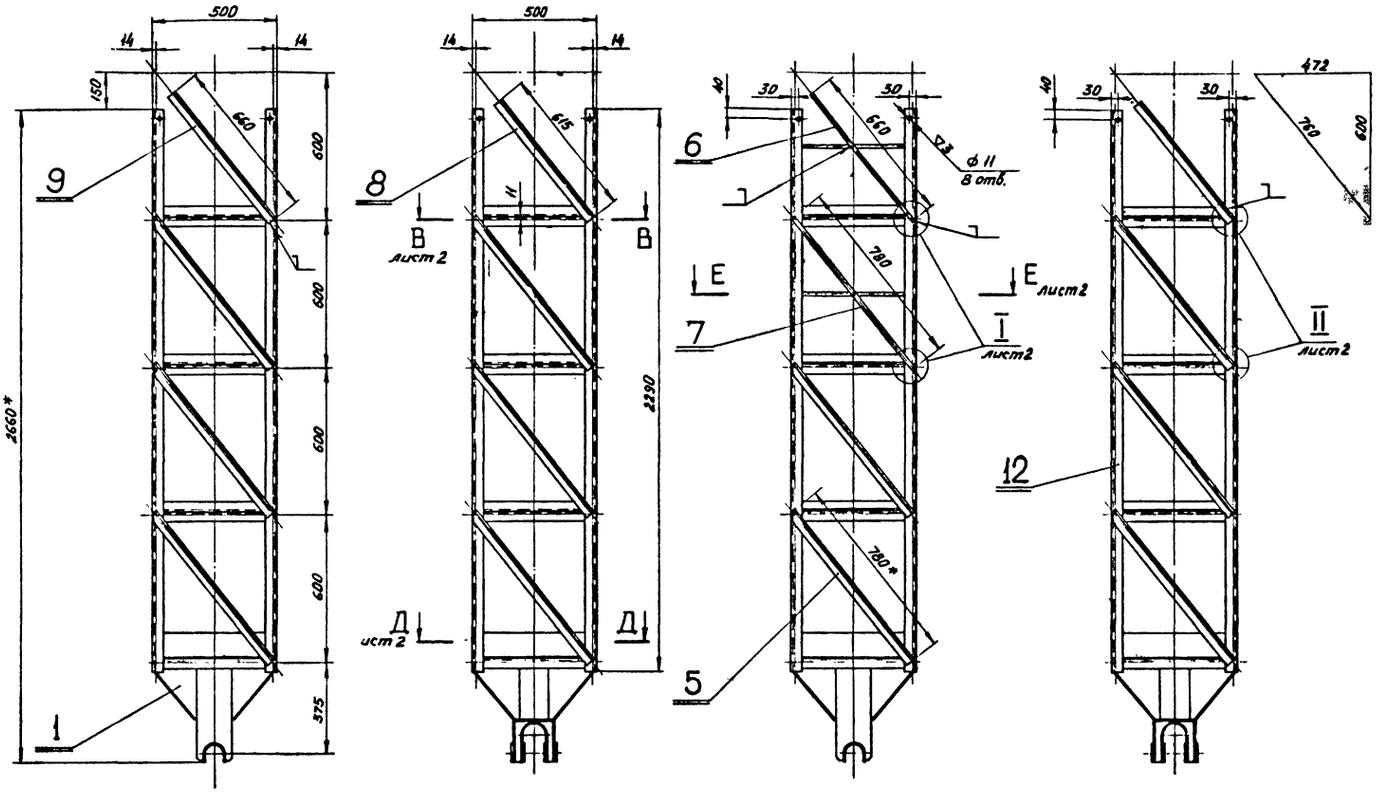

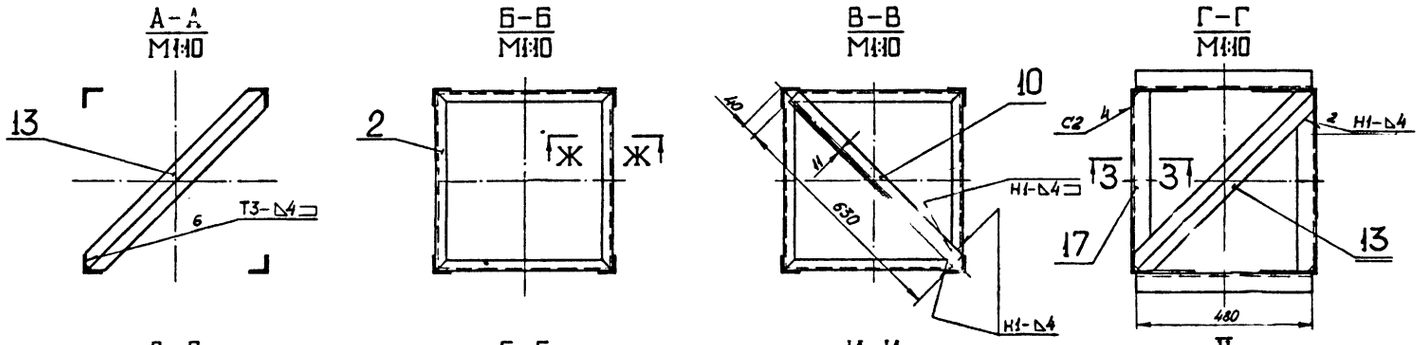

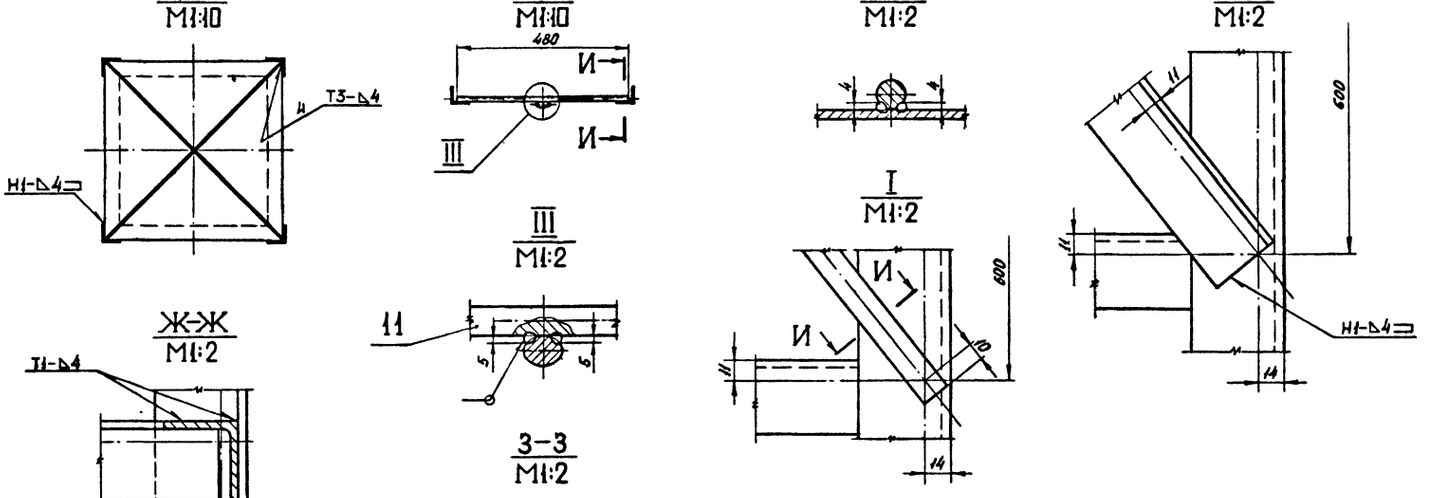

				137597.02.00.00 СБ		Серия 3.505-11	
Изм.	Лист	N° докум.	Подп.	Дата	Секция II	Лит.	Масса	Масштаб
Разраб.		Ежов		17.04.74				
Пров.		Николаев		15.04.74	Сборочный чертеж.	Лист 2	Листов	
Т. контр.						МРФ	РСФСР	
Н. контр.		Курылев		15.04.74		ГИПРОРЕЧТРАНС		
Утв.		Волошин		18.2.74		Отдел ПП		

Копировал

Формат А2

Инв. № подл. | Подп. и дата | Взам. инв. № | Инв. № дубл. | Подп. и дата

Рис.3

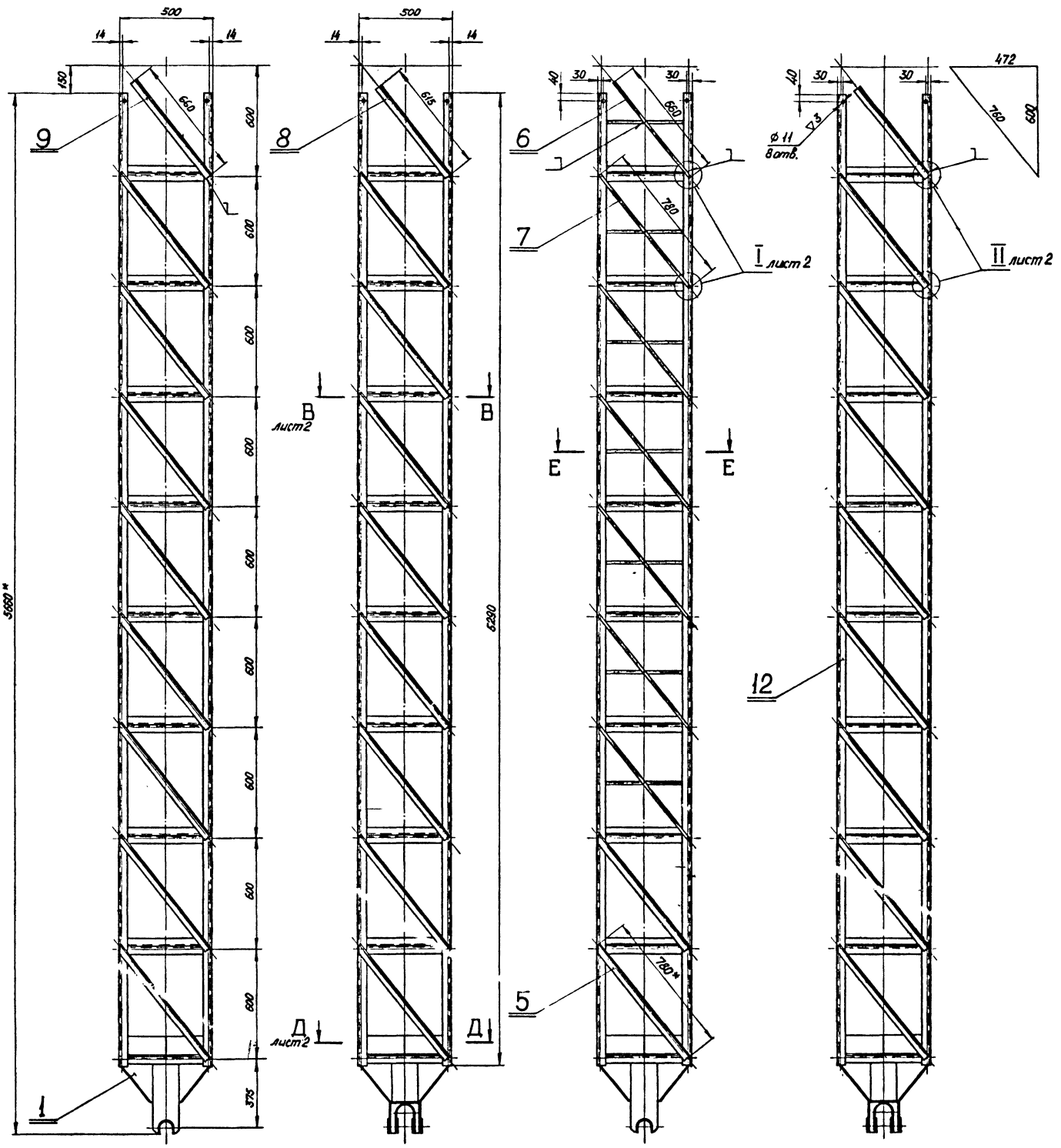

Рис. 4

Остальное — см. рис.3

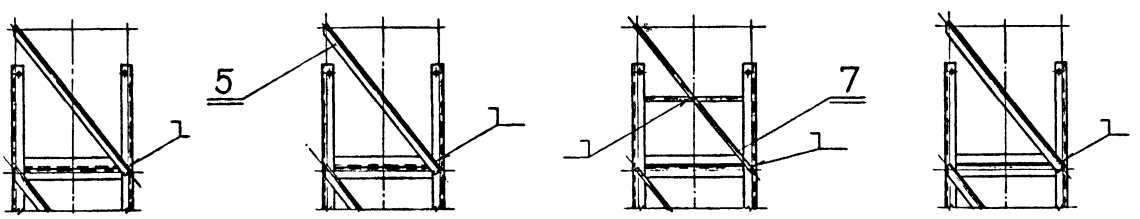

					137597.02.00.00 СБ	Серия 3.505 – 11	
Изм.	Лист	N° докум.	Подп.	Дата	Секция II	Лит.	Масса	Масштаб
Разраб.		Ежов		11.01.74				
Пров.		Николаев		15.02.74	Сборочный чертеж.	Лист 3	Листов	
Т. контр.						МРФ РСФСР ГИПРОРЕЧТРАНС Отдел ПП		
Н. контр.		Курылев		15.02.74				
Утв.		Волошин		18.2.74				

Копировал

Формат 22

Подп. и дата | Инв. № подл. | Взам. инв. № | Инв. № дубл. | Подп. и дата

Шифр 974-А-3

137597.02.01.03

∇1 (∇)

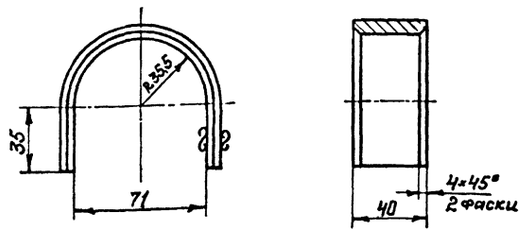

1. Неуказанные предельные отклонения размеров:
   отверстий – по A_7
   остальных – по CM_8
2. Длина развертки L = 193

					137597.02.01.03		Серия 3.505-11	
Изм.	Лист	№ докум.	Подп.	Дата	Ложемент	Лит.	Масса	Масшт.
Разраб.		Крюкова		31.8.73			0,48	1:2
Пров.		Ежов		15.02.74		Лист	Листов 1	
Т. контр.								
Н. контр.		Курылев		15.02.74	Лист 8 ГОСТ 5681-57	МРФ РСФСР ГИПРОРЕЧТРАНС Отдел ПП		
Утв.		Волошин		18.2.74	ВСт3сп2 ГОСТ 14637-69			

Копировал: Формат 11

Инв. № подл. | Подп. и дата | Взам. инв. № | Инв. № дубл. | Подп. и дата

137597.02.01.02

18

∞ (∇)

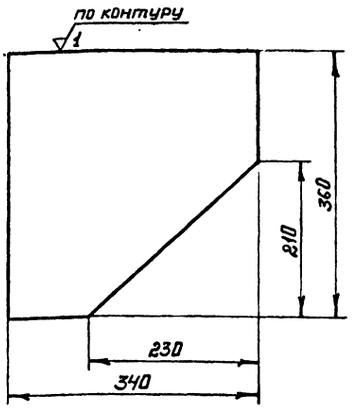

Неуказанные предельные отклонения размеров – по CM_8.

					137597.02.01.02		Серия 3.505-11	
Изм.	Лист	№ докум.	Подп.	Дата	Перо	Лит.	Масса	Масшт.
Разраб.		Крюкова		31.8.73			3,15	1:5
Пров.		Ежов		15.02.74		Лист	Листов 1	
Н. контр.								
Т. контр.		Курылев		15.02.74	Лист 4 ГОСТ 5681-57	МРФ РСФСР ГИПРОРЕЧТРАНС Отдел ПП		
Утв.		Волошин		18.2.74	ВСт3сп2 ГОСТ 14637-69			

Копировал Формат 11

Инв. № подл. | Подп. и дата | Взам. инв. № | Инв. № дубл. | Подп. и дата

137597.02.01.01

∞ (∇)

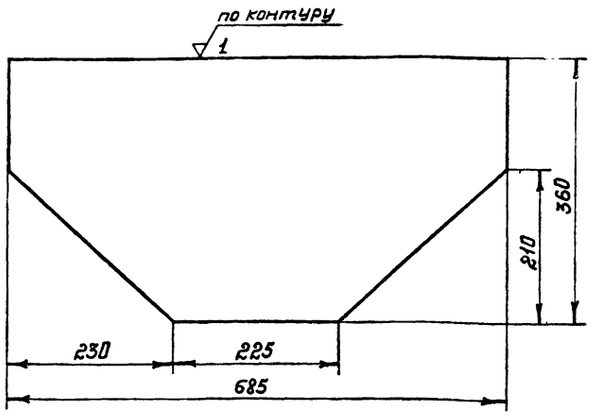

Неуказанные предельные отклонения размеров – по CM_8.

					137597.02.01.01		Серия 3.505-11	
Изм.	Лист	№ докум.	Подп.	Дата	Перо	Лит.	Масса	Масшт.
Разраб.		Крюкова		31.8.73			6,3	1:5
Пров.		Ежов		15.02.74		Лист	Листов 1	
Т. контр.								
Н. контр.		Курылев		15.02.74	Лист 4 ГОСТ 5681-57	МРФ РСФСР ГИПРОРЕЧТРАНС Отдел ПП		
Утв.		Волошин		18.2.74	ВСт3сп2 ГОСТ 14637-69			

Копировал Формат 11

Инв. № подл. | Подп. и дата | Взам. инв. № | Инв. № дубл. | Подп. и дата

Формат	Зона	Поз.	Обозначение	Наименование	Кол.	Примечание
				Документация		
А2			137597.02.01.00 СБ	Сборочный чертеж		
				Детали		
11		1	137597.01.00.06-01	Панель	4	
11		2	137597.02.01.01	Перо	1	
11		3	137597.02.01.02	Перо	2	
11		4	137597.02.01.03	Ложемент	2	
11		5	137597.02.01.04	Проушина	2	
11		6	137597.02.01.05	Площадка	4	
11		7	137597.02.01.06	Ребро	2	
11		8	-01	Ребро	2	
11		9	137597.02.01.07	Скоба	1	
Б4		10	137597.02.01.08	Пластина		
				Лист 4 ГОСТ 5681-57		
				ВСт3сп2 ГОСТ 14637-69	2	0,9 кг
Б4		11	137597.02.01.09	Пластина		
				Лист 4 ГОСТ 5681-57		
				ВСт3сп2 ГОСТ 14637-69	1	0,66 кг

					137597.02.01.00		Серия 3.505-11	
Изм.	Лист	№ докум.	Подп.	Дата	Пята	Лит.	Лист	Листов 1
Разраб.		Крюкова		31.8.73				
Пров.		Ежов		15.02.74		МРФ РСФСР ГИПРОРЕЧТРАНС Отдел ПП		
Н. контр.		Курылев		15.02.74				
Утв.		Волошин		18.2.74				

Копировал Формат 11

Инв. № подл. | Подп. и дата | Взам. инв. № | Инв. № дубл. | Подп. и дата

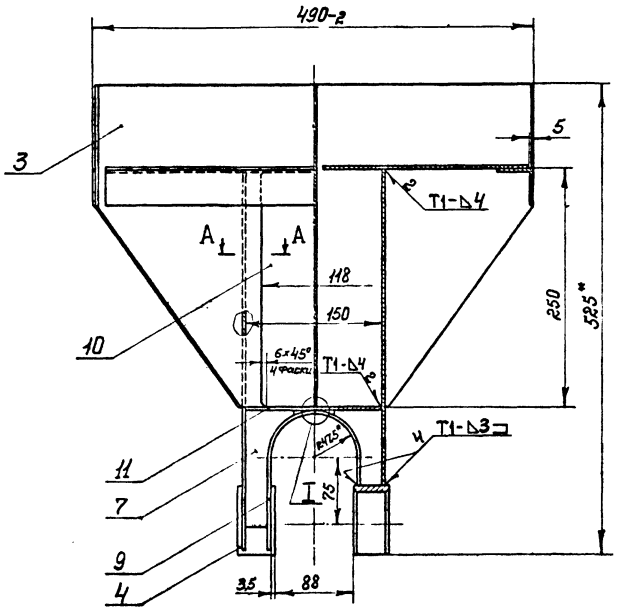

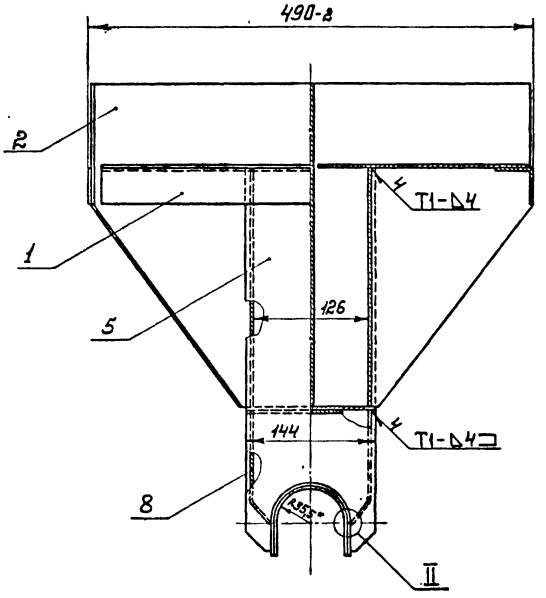

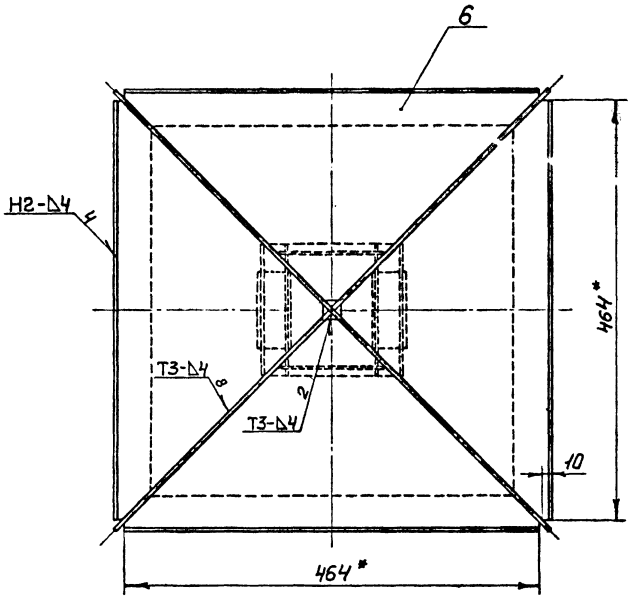

I
М1:1

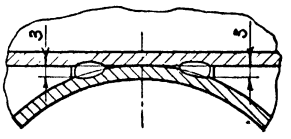

II
М1:1

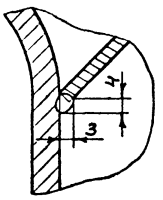

А–А
М1:1

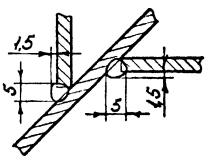

1. Шероховатость поверхности кромок деталей, подвергнутых резке – ▽1.
2. Неуказанные предельные отклонения размеров - по $СМ_8$.
3. Сварка ручная электродуговая электродами Э42 по ГОСТ 9467-60.
   Стандартные швы по ГОСТ 5264-69.
4. * Размеры для справок.

					137597.02.01.00СБ		Серия 3.505-11
Изм.	Лист	№ докум.	Подп.	Дата	Пята Сборочный чертеж	Лит.	Масса 34,2	Масшт 1:4
Разраб.		Крюкова		31.8.73				
Пров.		Ежов		17.10.74		Лист	Листов 1
Т. контр.						МРФ РСФСР ГИПРОРЕЧТРАНС Отдел ПП	
Н. контр.		Курылев		6.08.74			
Утв.		Волошин		16.2.74			

Копировал

Формат А2

Инв. № подл. | Подп. и дата | Взам. инв. № | Инв. № дубл. | Подп. и дата

Шифр 974-Л-3

137597.02.01.07

▽1(▽)

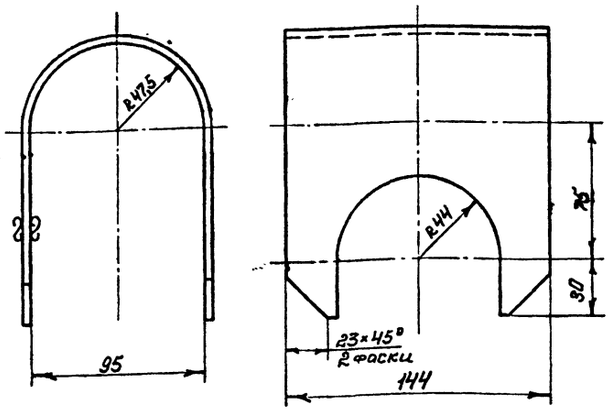

1. Неуказанные предельные отклонения размеров - по CM_8.
2. Длина развертки $L = 365$

Изм.	Лист	№ докум.	Подп.	Дата	137597.02.01.07	Серия 3.505-11		
Разраб.		Крюкова		3.9.73	Скоба	Лит.	Масса 1,3	Масшт 1:2
Пров.		Ежов		15.02.74		Лист	Листов 1	
Н.контр.								
Т.контр.		Курылев		15.02.74	Лист 4 ГОСТ 5681-57 / ВСт3сп2ГОСТ 14637-69	МРФ РСФСР ГИПРОРЕЧТРАНС Отдел ПП		
Утв.		Волошин		18.2.74				

Инв.№ подл. | Подп. и дата | Взам.инв.№ | Инв.№ дубл. | Подп. и дата

Копировал Формат 11

137597.02.01.06

▽1(▽)

137597.02.01.06

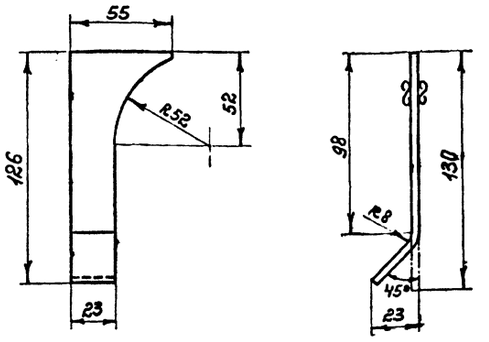

137597.02.01.06-01 - зеркальное отражение
Остальное - см. 137597.02.01.06
М1:2,5



Неуказанные предельные отклонения размеров - по CM_8.

Изм.	Лист	№ докум.	Подп.	Дата	137597.02.01.06	Серия 3.505-11		
Разраб.		Крюкова		3.9.73	Ребро	Лит.	Масса 0,11	Масшт 1:2
Пров.		Ежов		15.02.74		Лист	Листов 1	
Н.контр.								
Т.контр.		Курылев		15.02.74	Лист 4 ГОСТ 5681-57 / ВСт3сп2ГОСТ 14637-69	МРФ РСФСР ГИПРОРЕЧТРАНС Отдел ПП		
Утв.		Волошин		18.2.74				

Инв.№ подл. | Подп. и дата | Взам.инв.№ | Инв.№ дубл. | Подп. и дата

Копировал Формат 11

137597.02.01.05

∞(▽)

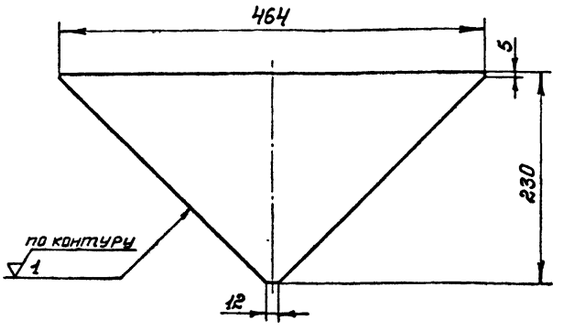

Неуказанные предельные отклонения размеров - по CM_8.

Изм.	Лист	№ докум.	Подп.	Дата	137597.02.01.05	Серия 3.505-11		
Разраб.		Крюкова		4.9.73	Площадка	Лит.	Масса 1,78	Масшт 1:4
Пров.		Ежов		15.02.74		Лист	Листов 1	
Т.контр.								
Н.контр.		Курылев		15.02.74	Лист 4 ГОСТ 5681-57 / ВСт3сп2ГОСТ 14637-69	МРФ РСФСР ГИПРОРЕЧТРАНС Отдел ПП		
Утв.		Волошин		18.2.74				

Инв.№ подл. | Подп. и дата | Взам.инв.№ | Инв.№ дубл. | Подп. и дата

Копировал Формат 11

137597.02.01.04

∞(▽)

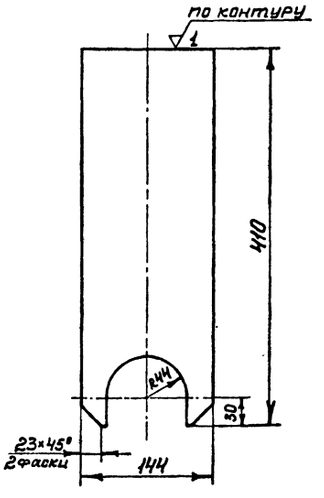

Неуказанные предельные отклонения размеров - по CM_8.

Изм.	Лист	№ докум.	Подп.	Дата	137597.02.01.04	Серия 3.505-11		
Разраб.		Крюкова		4.9.73	Проушина	Лит.	Масса 1,81	Масшт 1:4
Пров.		Ежов		15.02.74		Лист	Листов 1	
Т.контр.								
Н.контр.		Курылев		15.02.74	Лист 4 ГОСТ 5681-57 / ВСт3сп2ГОСТ 14637-69	МРФ РСФСР ГИПРОРЕЧТРАНС Отдел ПП		
Утв.		Волошин		18.2.74				

Инв.№ подл. | Подп. и дата | Взам.инв.№ | Инв.№ дубл. | Подп. и дата

Копировал Формат 11

Шифр 974-А-3

137597.03.00.00 СБ

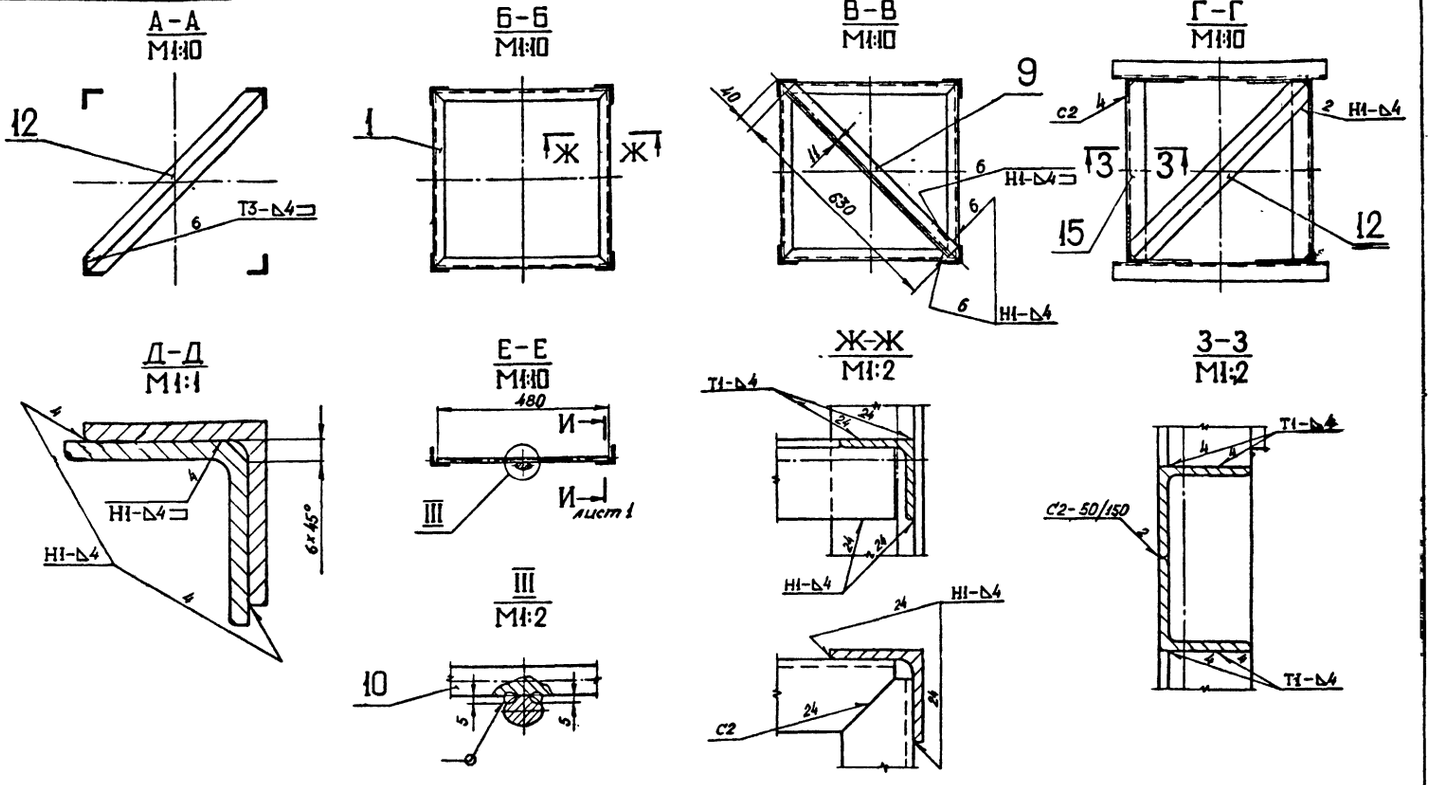

Изм	Лист	№ докум	Подп.	Дата
Разраб.		Ежов		15.11.74
Пров.		Николаев		15.2.74
Т.контр.				
Н.контр.		Курылев		21.11.74
Утв.		Волошин		20.2.74

137597.03.00.00 СБ

Серия 3.505-11

Секция III
Сборочный чертеж

Лит.	Масса	Масштаб

Лист 2 Листов

МРФ РСФСР ГИПРОРЕЧТРАНС Отдел ПП

Копировал Формат 12

Формат	Зона	Поз.	Обозначение	Наименование	Кол.	Примечание
Бч		9	137597.02.00.06	Диагональ		
				Угол. равнобок.		
				40×40×4 ГОСТ 8509-72		
				ВСт3сп2ГОСТ 535-58	3	1,525кг
Бч		10	137597.02.00.07	Перекладина		
				Круг 16 ГОСТ 2590-71		
				ВСт3сп2ГОСТ 535-58	8	0,76кг
Бч		11	137597.03.00.01	Накладка		
				Угол. равнобок.		
				50×50×5 ГОСТ 8509-72		
				ВСт3сп2ГОСТ 535-58	4	0,65кг
11		12	137597.02.00.09	Диагональ	3	
Бч		13	137597.02.00.10	Пластина		
				Лист 4 ГОСТ 5681-57		
				ВСт3сп2ГОСТ 14637-69	20	0,377кг
Бч		14	137597.02.00.11	Упор		
				Угол. равнобок.		
				50×50×5 ГОСТ 8509-72		
				ВСт3сп2ГОСТ 535-58	6	2,18кг
11		15	137597.02.00.13	Связь	4	
Бч		16	137597.03.00.02	Пояс		
				Угол. равнобок.		
				50×50×5 ГОСТ 8509-72		
				ВСт3сп2ГОСТ 535-58	4	19,05кг

Изм	Лист	№ докум.	Подп.	Дата

137597.03.00.00

Серия 3.505-11

Лист 2

Копировал Формат 11

Формат	Зона	Поз.	Обозначение	Наименование	Кол.	Примечание
				Документация		
*)			137597.03.00.00СБ	Сборочный чертеж		22, 12
				Детали		
11		1	137597.01.00.06-02	Панель	24	
11		2	137597.02.00.01	Раскос	4	
		3	-01	Раскос	2	
		4	-02	Раскос	12	
Бч		5	137597.02.00.02	Раскос		
				Круг 16 ГОСТ 2590-71		
				ВСт3сп2ГОСТ 535-58	4	1,04кг
Бч		6	137597.02.00.03	Раскос		
				Круг 16 ГОСТ 2590-71		
				ВСт3сп2ГОСТ 535-58	4	1,23кг
Бч		7	137597.02.00.04	Раскос		
				Угол. равнобок.		
				40×40×4 ГОСТ 8509-72		
				ВСт3сп2ГОСТ 535-58	4	1,5кг
Бч		8	137597.02.00.05	Раскос		
				Угол. равнобок.		
				40×40×4 ГОСТ 8509-72		
				ВСт3сп2ГОСТ 535-58	2	1,6кг

Изм	Лист	№ докум.	Подп.	Дата
Разраб.		Ежов		15.11.74
Пров.		Николаев		15.2.74
Н.контр.		Курылев		21.11.74
Утв.		Волошин		16.2.74

137597.03.00.00

Серия 3.505-11

Секция III

Лит	Лист	Листов
	1	2

МРФ РСФСР ГИПРОРЕЧТРАНС Отдел ПП

Копировал Формат 11

Инв. № подл. | Подп. и дата | Взам. инв. № | Инв. № дубл. | Подп. и дата

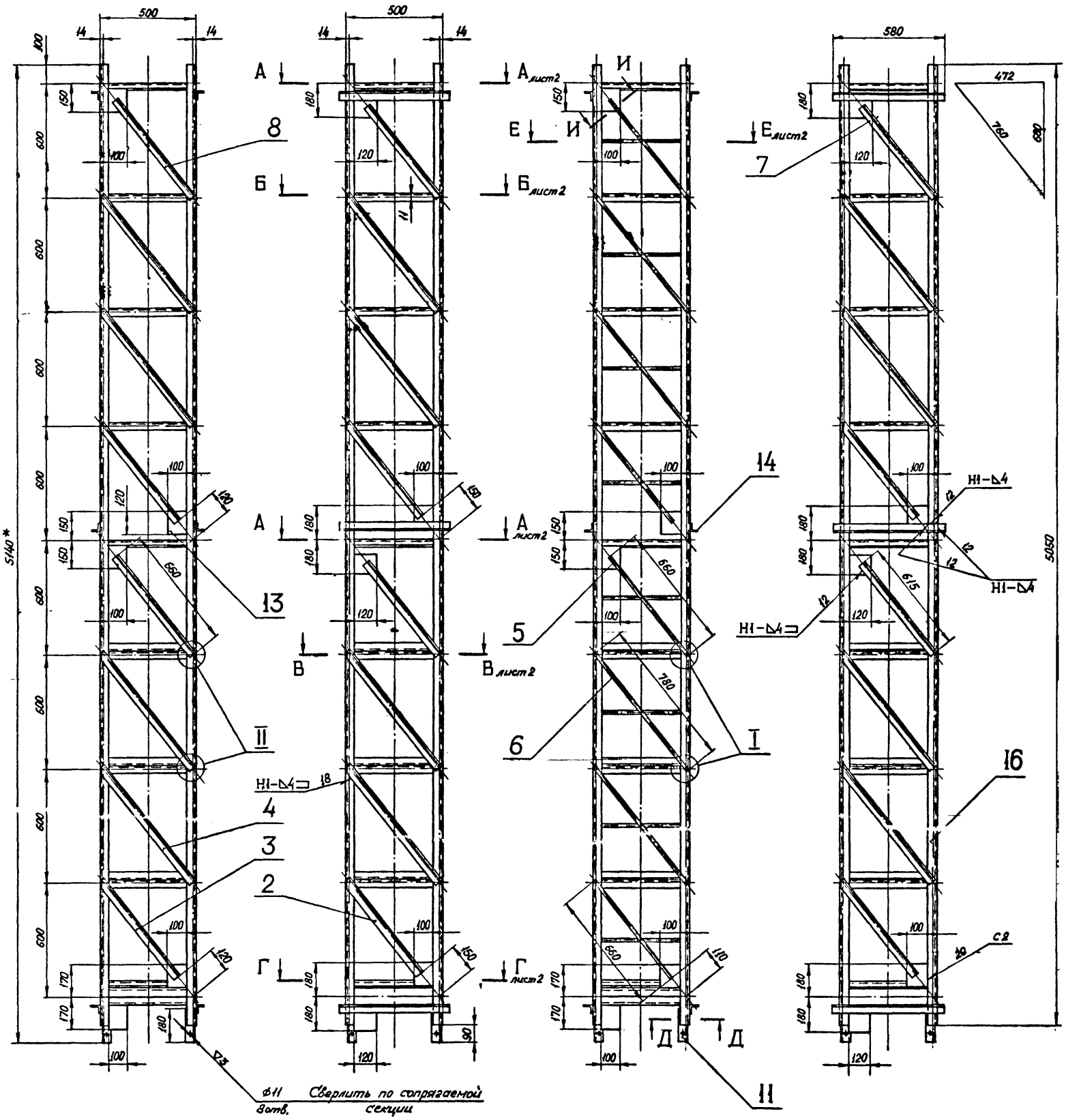

1. Шероховатость поверхности кромок деталей, подвергнутых резке, - ▽1.
2. Неуказанные предельные отклонения размеров – по СМ₈.
3. Сварка ручная электродуговая электродами Э42 по ГОСТ 9467-60. Стандартные сварные швы по ГОСТ 5264-69.
4. * Размеры для справок.

					137597.03.00.00 СБ	Серия 3.505 – 11	
Изм.	Лист	N° докум.	Подп.	Дата	Секция III	Лит.	Масса 192 / Масштаб 1:15
Разраб.		Ежов		15.1.74			
Пров.		Николаев		15.2.74	Сборочный чертеж.	Лист 1	Листов 2
Т. контр.						МРФ РСФСР ГИПРОРЕЧТРАНС Отдел ПП	
Н. контр.		Курылев		15.02.74			
Утв.		Волошин		18.2.74			

Подп. и дата | Инв. № дубл. | Взам. инв. № | Подп. и дата | Инв. № подл.

Копировал

Формат А2

Шифр 374-А-3

137597.05.00.01

∞ (∀)

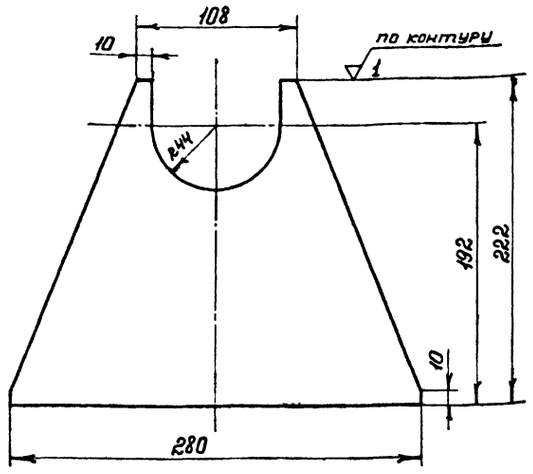

Неуказанные предельные отклонения размеров - по СМ8

Изм.	Лист	№ докум.	Подп.	Дата
Разраб.		Крюкова		18.10.73
Пров.		Ежов		15.11.73
Т.контр.				
Н.контр.		Курылев		15.02.74
Утв.		Волошин		18.2.74

137597.05.00.01 Серия 3.505-11

Опора

Лит.	Масса	Масштаб
	2,04	1:2,5

Лист | Листов 1

Лист 8 ГОСТ 5681-57 ВСт3сп2 ГОСТ 14637-69

МРФ РСФСР ГИПРОРЕЧТРАНС Отдел ПП

Копировал: Формат 11

Подп. и дата | Инв. № подл. | Взам. инв. № | Инв. № дубл. | Подп. и дата

Формат	Зона	Поз.	Обозначение	Наименование	Кол.	Примечание
				Документация		
12			137597.05.00.00 СБ	Сборочный чертеж		
				Детали		
11		1	137597.02.01.03	Ложемент	2	
11		2	137597.05.00.01	Опора	2	
11		3	137597.05.00.02	Подкос	2	
11		4	137597.05.00.03	Планка	1	
11		5	137597.05.00.04	Ребро	4	
Бч		6	137597.05.00.05	Плита		
				Лист 8 ГОСТ 5681-57		
				ВСт3сп2 ГОСТ 14637-69	1	5,9 кг
Бч		7	137597.05.00.06	Ребро		
				Лист 4 ГОСТ 5681-57		
				ВСт3сп2 ГОСТ 14637-69	2	0,45 кг

23

Изм.	Лист	№ докум.	Подп.	Дата
Разраб.		Крюкова		18.10.73
Пров.		Ежов		15.11.74
Н.контр.		Курылев		15.02.74
Утв.		Волошин		18.2.74

137597.05.00.00 Серия 3.505-11

Подпятник

Лит.	Лист	Листов
		1

МРФ РСФСР ГИПРОРЕЧТРАНС Отдел ПП

Копировал Формат 11

Подп. и дата | Инв. № подл. | Взам. инв. № | Инв. № дубл. | Подп. и дата

Формат	Зона	Поз.	Обозначение	Наименование	Кол.	Примечание
Бч		7	137597.02.00.06	Диагональ		
				Угол. равнобок.		
				40×40×4 ГОСТ 8509-72		
				ВСт3сп2 ГОСТ 535-58	5	1,525 кг
Бч		8	137597.02.00.07	Перекладина		
				Круг 16 ГОСТ 2590-71		
				ВСт3сп2 ГОСТ 535-58	5	0,76 кг
Бч		9	137597.03.00.01	Накладка		
				Угол. равнобок.		
				50×50×5 ГОСТ 8590-72		
				ВСт3сп2 ГОСТ 535-58	4	0,65 кг
Бч		10	137597.04.00.01	Пояс		
				Угол. равнобок.		
				50×50×5 ГОСТ 8590-72		
				ВСт3сп2 ГОСТ 535-58	4	11,3 кг

Изм.	Лист	№ докум.	Подп.	Дата

137597.04.00.00 Серия 3.505-11 Лист 2

Копировал Формат 11

Подп. и дата | Инв. № подл. | Взам. инв. № | Инв. № дубл. | Подп. и дата

Формат	Зона	Поз.	Обозначение	Наименование	Кол.	Примечание
				Документация		
22			137597.04.00.00 СБ	Сборочный чертеж		
				Детали		
11		1	137597.01.00.06-02	Панель	20	
11		2	137597.02.00.01-02	Раскос	12	
Бч		3	137597.02.00.02	Раскос		
				Круг 16 ГОСТ 2590-71		
				ВСт3сп2 ГОСТ 535-58	1	1,04 кг
Бч		4	137597.02.00.03	Раскос		
				Круг 16 ГОСТ 2590-71		
				ВСт3сп2 ГОСТ 535-58	4	1,23 кг
Бч		5	137597.02.00.04	Раскос		
				Угол. равнобок.		
				40×40×4 ГОСТ 8509-72		
				ВСт3сп2 ГОСТ 535-58	2	1,5 кг
Бч		6	137597.02.00.05	Раскос		
				Угол. равнобок.		
				40×40×4 ГОСТ 8509-72		
				ВСт3сп2 ГОСТ 535-58	1	1,6 кг

Изм.	Лист	№ докум.	Подп.	Дата
Разраб.		Ежов		15.11.74
Пров.		Николаев		15.2.74
Н.контр.		Курылев		15.02.74
Утв.		Волошин		18.2.74

137597.04.00.00 Серия 3.505-11

Секция IV

Лит.	Лист	Листов
	1	2

МРФ РСФСР ГИПРОРЕЧТРАНС Отдел ПП

Копировал Формат 11

Подп. и дата | Инв. № подл. | Взам. инв. № | Инв. № дубл. | Подп. и дата

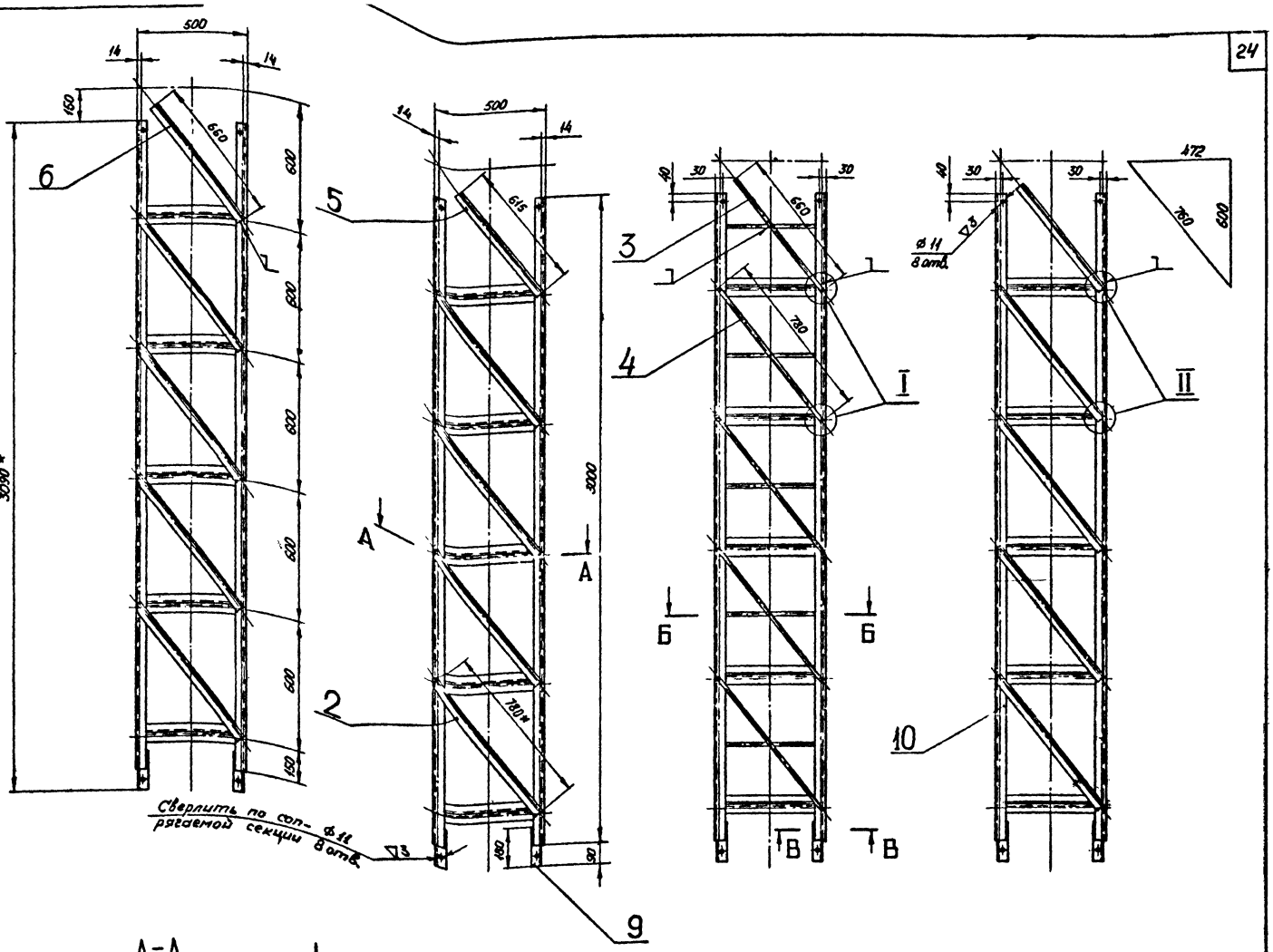

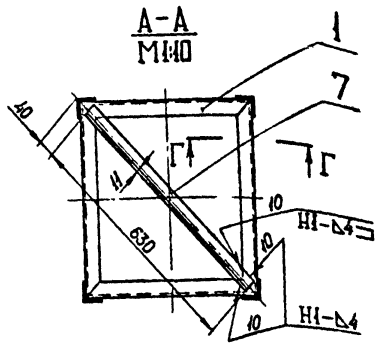

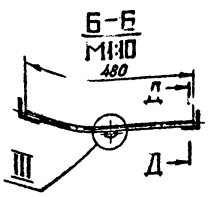

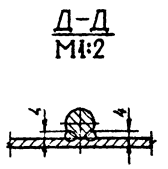

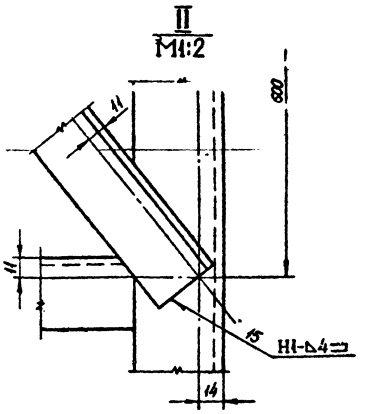

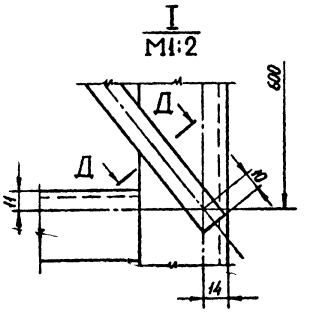

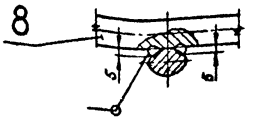

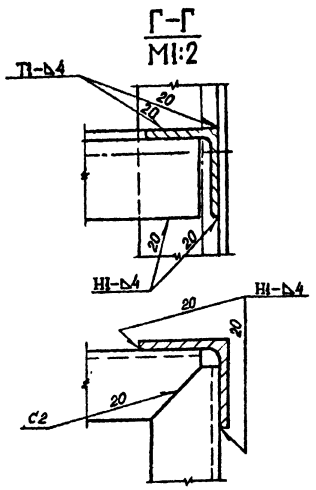

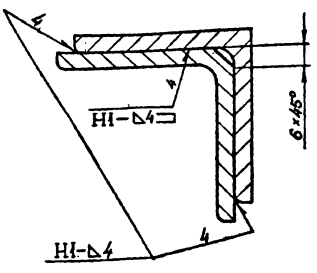

1. Шероховатость поверхности кромок деталей, подвергнутых резке, - ▽1.
2. Неуказанные предельные отклонения размеров — по СМ8.
3. Сварка ручная электродуговая электродами Э42 по ГОСТ 9467-60. Стандартные сварные швы по ГОСТ 5264-69.
4. * Размеры для справок.

					137597.04.00.00 СБ	Серия 3.505 - 11	
Изм.	Лист	N° докум.	Подп.	Дата	Секция IV	Лит	Масса	Масштаб
Разраб.		Ежов		4.1.94			116	1:15
Пров.		Николаев		15.2.94	Сборочный чертеж.	Лист	Листов 1
Т. контр.						МРФ РСФСР ГИПРОРЕЧТРАНС Отдел ПП	
Н. контр.		Курылев		15.III.94			
Утв.		Волошин		15.3.94			

Копировал

Инв. № подл. | Подп. и дата | Взам. инв. № | Инв. № дубл. | Подп. и дата

Шифр 974-Л-3

137597.05.00.03

▽1(▽)

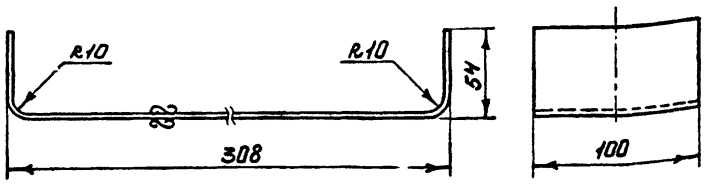

1. Неуказанные предельные отклонения размеров-по CM_8.
2. Длина развертки $L=398$

Изм	Лист	№ докум.	Подп.	Дата	137597.05.00.03	Серия 3.505-11	
Разраб.		Крюкова		10.9.73	Планка	Лит. / Масса 1,13	Масшт. 1:2,5
Пров.		Ежов		15.02.74		Лист	Листов 1
Т.контр.							
Н.контр.		Курылев		15.02.74	Лист 4 ГОСТ 5681-57 / ВСт3сп2 ГОСТ 14637-69	МРФ РСФСР ГИПРОРЕЧТРАНС Отдел ПП	
Утв.		Волошин		16.2.74			

Копировал Формат 11

137597.05.00.02

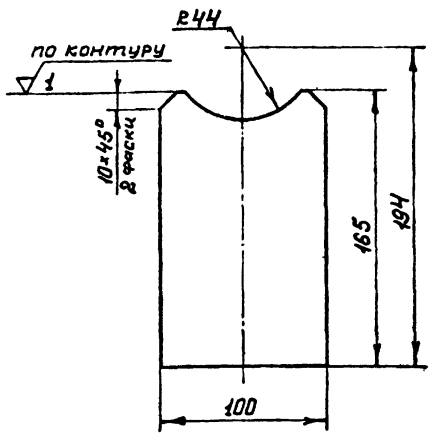

Неуказанные предельные отклонения размеров-по CM_8.

Изм	Лист	№ докум.	Подп.	Дата	137597.05.00.02	Серия 3.505-11	
Разраб.		Крюкова		10.9.73	Подкос	Лит. / Масса 0,5	Масшт. 1:2,5
Пров.		Ежов		15.02.74		Лист	Листов 1
Т.контр.							
Н.контр.		Курылев		15.02.74	Лист 4 ГОСТ 5681-57 / ВСт3сп2 ГОСТ 14637-69	МРФ РСФСР ГИПРОРЕЧТРАНС Отдел ПП	
Утв.		Волошин		16.2.74			

Копировал Формат 11

137597.05.00.00СБ

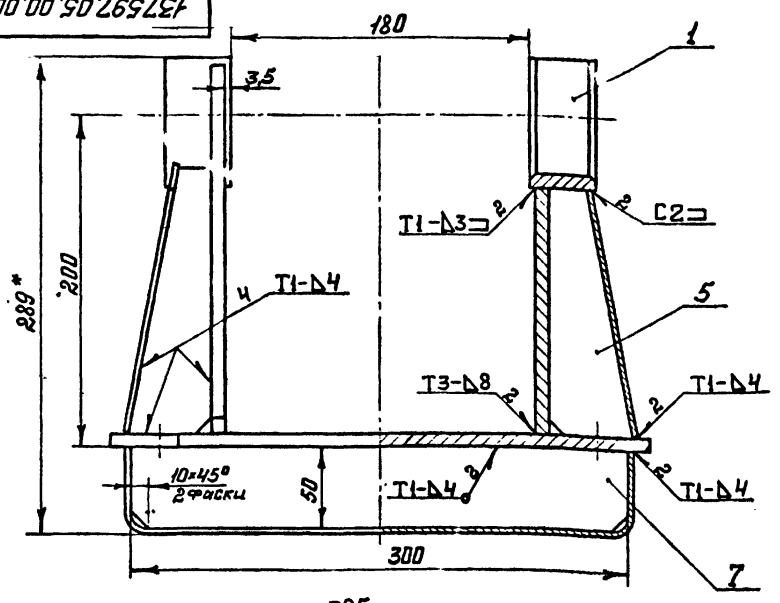

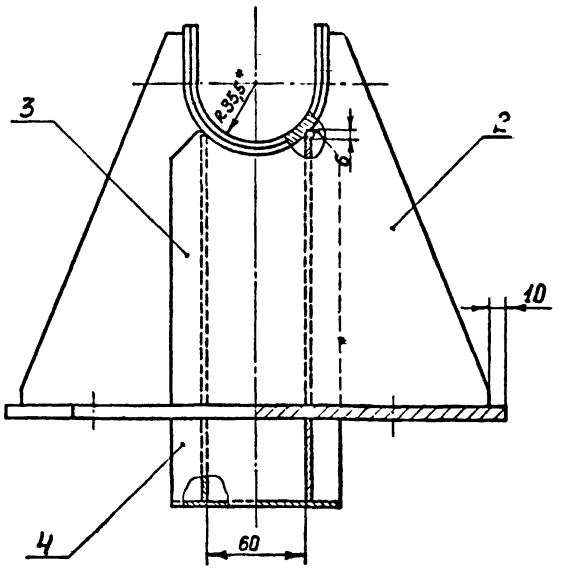

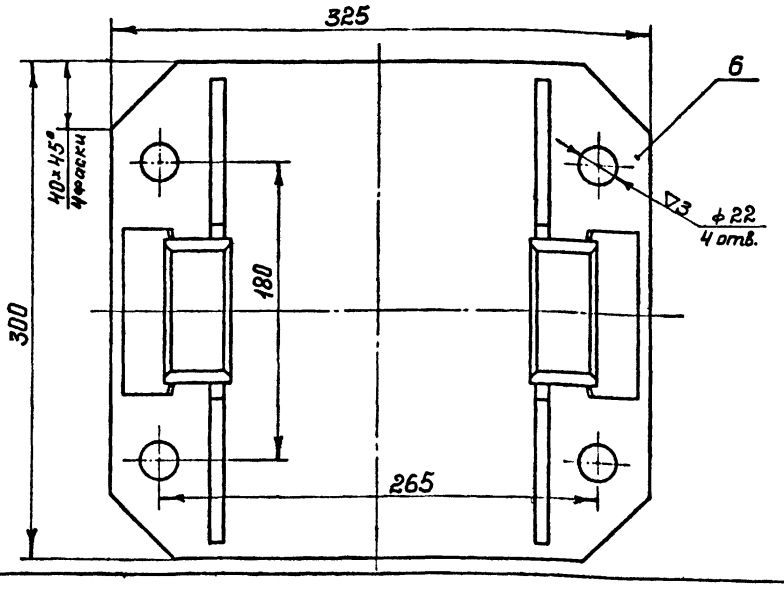

1. Шероховатость поверхности кромок деталей, подвергнутых резке – ▽1.
2. Неуказанные предельные отклонения размеров-по CM_8.
3. Сварка ручная электродуговая электродами Э42 по ГОСТ 9467-60.
   Стандартные швы по ГОСТ 5264-69.
4. * Размеры для справок.

Изм	Лист	№ докум.	Подп.	Дата	137597.05.00.00СБ	Серия 3.505-11	
Разраб		Крюкова		10.9.73	Подпятник Сборочный чертеж	Лит. / Масса 15,0	Масшт. 1:2,5
Пров		Ежов		15.02.74		Лист	Листов 1
Т.контр							
Н.контр.		Курылев		15.02.74		МРФ РСФСР ГИПРОРЕЧТРАНС Отдел ПП	
Утв.		Волошин		16.2.74			

Копировал Формат 12

Шифр 974-А-3

137597.06.00.00СБ

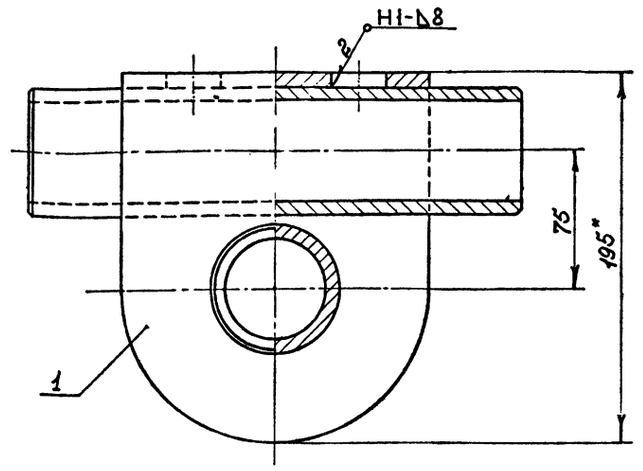

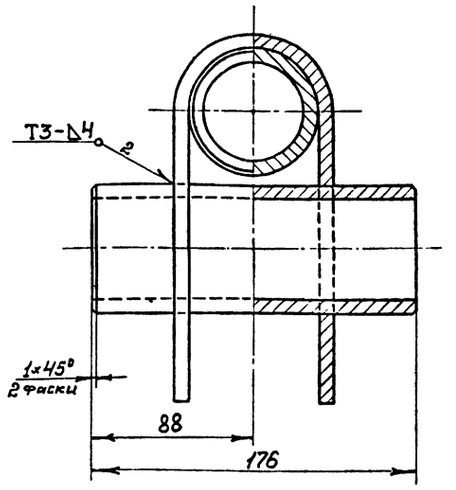

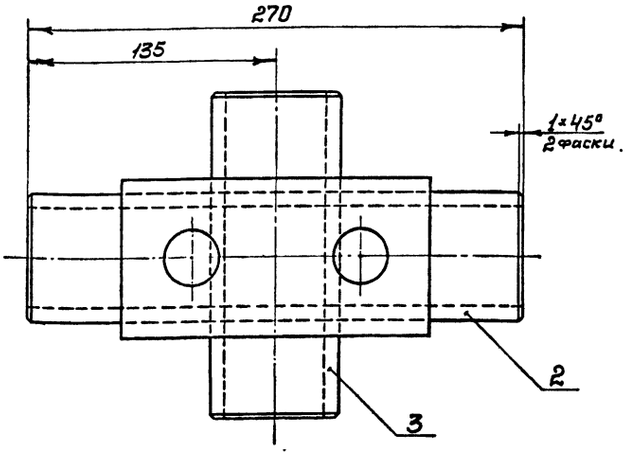

1. Шероховатость поверхности кромок деталей, подвергнутых резке – ▽1.
2. Неуказанные предельные отклонения размеров - по СМ$_3$.
3. Сварка ручная электродуговая электродами Э42 по ГОСТ 9467-60.
   Стандартные швы по ГОСТ 5264-69.
4. * Размеры для справок.

Изм	Лист	№ докум.	Подп.	Дата
Разраб.		Крюкова		15.10.74
Пров.		Ежов		15.10.74
Т. контр.				
Н. контр.		Курылев		15.10.74
Утв.		Волошин		15.10.74

137597.06.00.00СБ

Крестовина
Сборочный чертеж.

Серия 3.505-11

Лит.	Масса	Масштаб
	8,6	1:2

Лист | Листов 1

МРФ РСФСР ГИПРОРЕЧТРАНС Отдел ПП

Копировал | Формат А2

Формат	Зона	Поз.	Обозначение	Наименование	Кол.	Примечание
				Документация		
А2			137597.06.00.00СБ	Сборочный чертеж		
				Детали		
А1		1	137597.06.00.01	Скоба	1	
Б.Ч		2	137597.06.00.02	Ось		
				Труба 70×8-Вст3сп2-А ГОСТ 8732-70	1	3,3 кг
Б.Ч		3	137597.06.00.03	Ось		
				Труба 70×8-Вст3сп2-А ГОСТ 8732-70	1	2,15 кг

Изм	Лист	№ докум.	Подп.	Дата
Разраб.		Крюкова		17.10.74
Пров.		Ежов		17.10.74
Н. контр.		Курылев		15.10.74
Утв.		Волошин		15.10.74

137597.06.00.00

Крестовина

Серия 3.505-11

Лит	Лист	Листов
		1

МРФ РСФСР ГИПРОРЕЧТРАНС Отдел ПП

Копировал | Формат А1

137597.05.00.04

∞ (▽)

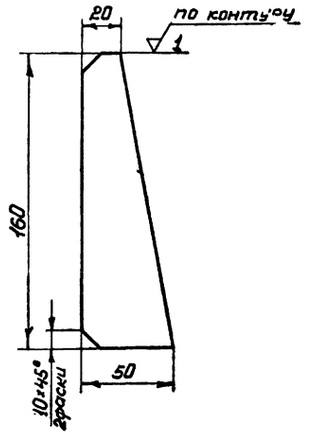

Неуказанные предельные отклонения размеров - по СМ$_8$.

Изм	Лист	№ докум.	Подп.	Дата
Разраб.		Крюкова		17.10.74
Пров.		Ежов		17.10.74
Т. контр.				
Н. контр.		Курылев		15.10.74
Утв.		Волошин		15.10.74

137597.05.00.04

Ребро

Серия 3.505-11

Лит.	Масса	Масштаб
	0,18	1:2

Лист | Листов 1

Лист 4 ГОСТ 5681-57 Вст3сп2 ГОСТ 14637-69

МРФ РСФСР ГИПРОРЕЧТРАНС Отдел ПП

Копировал | Формат А1

Шифр 974-А-5

137597. 07. 00. 09

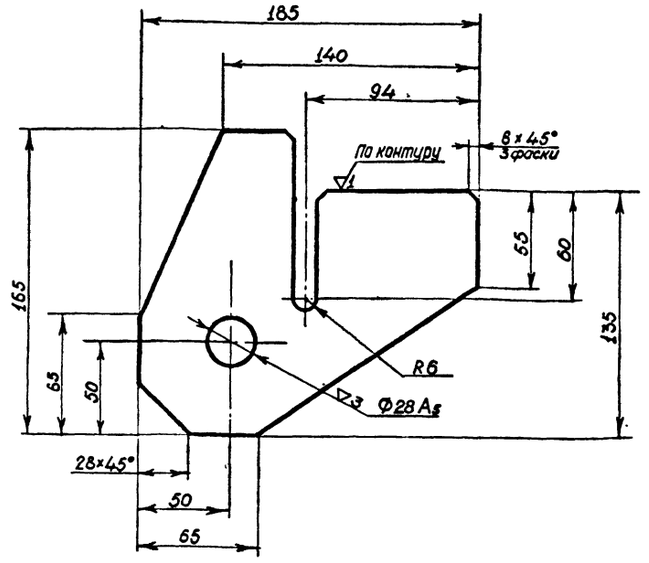

Неуказанные предельные отклонения размеров — по $СМ_8$.

Изм.	Лист	№ докум.	Подп.	Дата
Разраб.		Панкова		8.01.74
Пров.		Ежов		17.01.74
Т. контр.				
Н. контр.		Курылев		15.02.74
Утв.		Волошин		18.2.74

137597. 07. 00. 09

Ухо

Лит.	Масса	Масштаб
	1,17	1:2

Лист | Листов 1

8 ГОСТ 5681-57
Лист ВСт3сп2 ГОСТ 14637-69

МРФ РСФСР ГИПРОРЕЧТРАНС отдел ПП

Копировал Формат А1

Взам. инв. № | Подп. и дата | Инв. № подл.

137597. 07. 00. 08

27

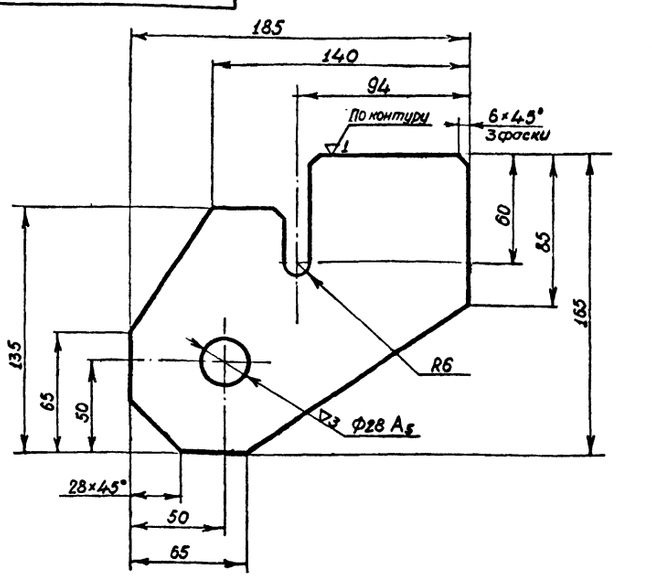

Неуказанные предельные отклонения размеров — по $СМ_8$.

Изм.	Лист	№ докум.	Подп.	Дата
Разраб.		Панкова		8.01.74
Пров.		Ежов		17.01.74
Т. контр.				
Н. контр.		Курылев		15.02.74
Утв.		Волошин		18.2.74

137597. 07. 00. 08

Ухо

Лит.	Масса	Масштаб
	1,26	1:2

Лист | Листов 1

8 ГОСТ 5681-57
Лист ВСт3сп2 ГОСТ 14637-69

МРФ РСФСР ГИПРОРЕЧТРАНС отдел ПП

Копировал Формат А1

Взам. инв. № | Подп. и дата | Инв. № подл.

137597. 07. 00. 01

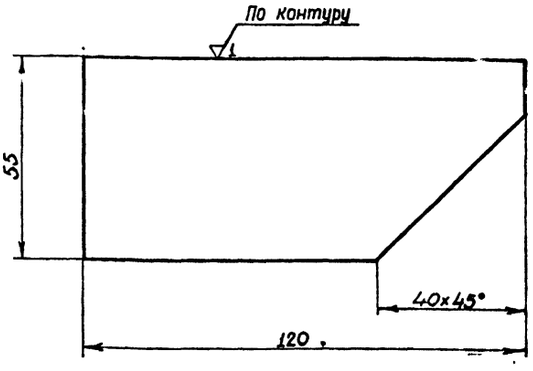

Предельные отклонения размеров — по $СМ_8$.

Изм.	Лист	№ докум.	Подп.	Дата
Разраб.		Панкова		8.01.74
Пров.		Ежов		17.01.74
Т. контр.				
Н. контр.		Курылев		15.02.74
Утв.		Волошин		18.2.74

137597. 07. 00. 01

Ухо

Лит.	Масса	Масштаб
	0,35	1:1

Лист | Листов 1

8 ГОСТ 5681-57
Лист ВСт3сп2 ГОСТ 14637-69

МРФ РСФСР ГИПРОРЕЧТРАНС отдел ПП

Копировал Формат А1

Взам. инв. № | Инв. № дубл. | Подп. и дата | Инв. № подл.

137597. 06. 00. 01

▽1 (▽)

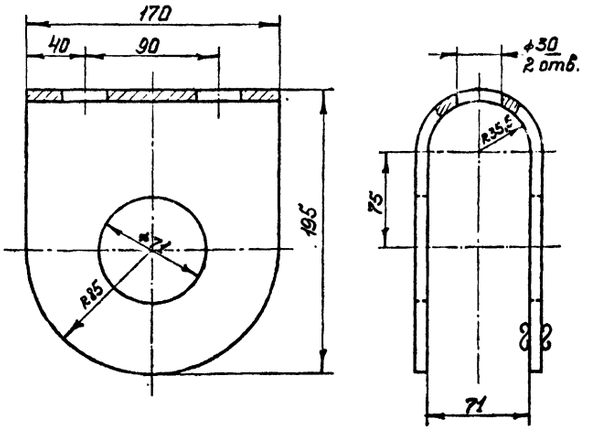

1. Неуказанные предельные отклонения размеров - по $СМ_8$
2. Длина развертки L = 427

Изм.	Лист	№ докум.	Подп.	Дата
Разраб.		Крюкова		18.10.73
Пров.		Ежов		17.01.74
Т. контр.				
Н. контр.		Курылев		15.02.74
Утв.		Волошин		18.2.74

137597.06.00.01

Серия 3.505-11

Скоба

Лит.	Масса	Масштаб
	3,0	1:2,5

Лист | Листов 1

8 ГОСТ 5681-57
Лист ВСт3сп2 ГОСТ 14637-69

МРФ РСФСР ГИПРОРЕЧТРАНС Отдел ПП

Копировал Формат А1

Взам. инв. № | Инв. № дубл. | Подп. и дата | Инв. № подл.

Формат	Зона	Поз.	Обозначение	Наименование	Кол.	Примечание
Б4		5	137597.07.00.12	Балка		
				Угол равнобок.		
				50×50×5 ГОСТ 8509-72		
				ВСт3сп2 ГОСТ 535-58	4	3,13 кг.
Б4		6	137597.07.00.13	Раскос		
				Круг 8 ГОСТ 2590-71		
				ВСт3сп2 ГОСТ 535-58		
				ℓ = 270	4	0,10 кг.
Б4		7	137597.07.00.14	Раскос		
				Круг 8 ГОСТ 2590-71		
				ВСт3сп2 ГОСТ 535-58		
				ℓ = 560	2	0,22 кг.
			137597.07.00.00-05 (то же	как для 137597.07.00.00-04)		

Инв. № подл. | Подп. и дата | Взам. инв. № | Инв. № дубл. | Подп. и дата

Изм.	Лист	№ докум.	Подп.	Дата	137597.07.00.00	Серия 3.503-11	Лист 4

Копировал Формат А1

Формат	Зона	Поз.	Обозначение	Наименование	Кол.	Примечание
Б4		5	137597.07.00.05	Балка		
				Угол равнобок.		
				50×50×5 ГОСТ 8509-72		
				ВСт3сп2 ГОСТ 535-58	4	
Б4		6	137597.07.00.06	Раскос		
				Круг 8 ГОСТ 2590-71		
				ВСт3сп2 ГОСТ 535-58		
				ℓ = 320	4	
Б4		7	137597.07.00.07	Раскос		
				Круг 8 ГОСТ 2590-71		
				ВСт3сп2 ГОСТ 535-58		
				ℓ = 660	2	
11		8	137597.07.00.08	Ухо	2	
11		9	137597.07.00.09	Ухо	2	
			137597.07.00.00-03 (то же,	как для 137597.07.00.00-02)		
				137597.07.00.00-04		
				см. СБ рис. 3		
				Детали		
Б4		3	137597.07.00.10	Консоль		
				Угол равнобок.		
				50×50×5 ГОСТ 8509-72		
				ВСт3сп2 ГОСТ 535-58	2	2,52 кг.
Б4		4	137597.07.00.11	Поперечина		
				Угол равнобок.		
				50×50×5 ГОСТ 8509-72		
				ВСт3сп2 ГОСТ 535-58	1	1,80 кг.

Инв. № подл. | Подп. и дата | Взам. инв. № | Инв. № дубл. | Подп. и дата

Изм.	Лист	№ докум.	Подп.	Дата	137597.07.00.00	Серия 3.503-11	Лист 3

Копировал Формат А1

Формат	Зона	Поз.	Обозначение	Наименование	Кол.	Примечание
Б4		5	137597.07.00.05	Балка		
				Угол. равнобок.		
				50×50×5 ГОСТ 8509-72		
				ВСт3сп2 ГОСТ 535-58	4	4,08 кг.
Б4		6	137597.07.00.06	Раскос		
				Круг 8 ГОСТ 2590-71		
				ВСт3сп2 ГОСТ 535-58		
				ℓ = 320	4	0,12 кг.
Б4		7	137597.07.00.07	Раскос		
				Круг 8 ГОСТ 2590-71		
				ВСт3сп2 ГОСТ 535-58		
				ℓ = 660	2	0,24 кг.
			137597.07.00.00-01 (то	же, как для 137597.07.00.00)		
				137597.07.00.00-02		
				см. СБ рис. 2		
				Детали		
Б4		3	137597.07.00.03	Консоль		
				Угол. равнобок.		
				50×50×5 ГОСТ 8509-72		
				ВСт3сп2 ГОСТ 535-58	2	
Б4		4	137597.07.00.04	Поперечина		
				Угол. равнобок.		
				50×50×5 ГОСТ 8509-72		
				ВСт3сп2 ГОСТ 535-58	1	

Инв. № подл. | Подп. и дата | Взам. инв. № | Инв. № дубл. | Подп. и дата

Изм.	Лист	№ докум.	Подп.	Дата	137597.07.00.00	Серия 3.503-11	Лист 2

Копировал Формат А1

Формат	Зона	Поз.	Обозначение	Наименование	Кол.	Примечание
				Документация		
22			137597.07.00.00 СБ	Сборочный чертёж		
				Детали		
11		1	137597.07.00.01	Ухо	2	
Б4		2	137597.07.00.02	Пластина		
				Лист 4 ГОСТ 5681-57		
				ВСт3сп2 ГОСТ 14637-69	2	0,13 кг.
			Переменные данные	для исполнений		
				137597.07.00.00		
				См. СБ, рис. 1		
				Детали		
Б4		3	137597.07.00.03	Консоль		
				Угол. равнобок.		
				50×50×5 ГОСТ 8509-72		
				ВСт3сп2 ГОСТ 535-58	2	2,71 кг.
Б4		4	137597.07.00.04	Поперечина		
				Угол. равнобок.		
				50×50×5 ГОСТ 8509-72		
				ВСт3сп2 ГОСТ 535-58	1	2,21 кг.

Инв. № подл. | Подп. и дата | Взам. инв. № | Инв. № дубл. | Подп. и дата

Изм.	Лист	№ докум.	Подп.	Дата	137597.07.00.00	Серия 3.503-11	
Разраб.	Панкова				Площадка	Лит.	Лист 1 / Листов 4
Пров.	Ежов					МАРФ РСФСР ГИПРОРЕЧТРАНС отдел ПП	
Н. контр.	Курылёв						
Утв.	Валошин						

Копировал Формат А1

Рис. 1

137597. 07. 00. 00 — изображено

137597. 07. 00. 00-01 - зеркальное отражение

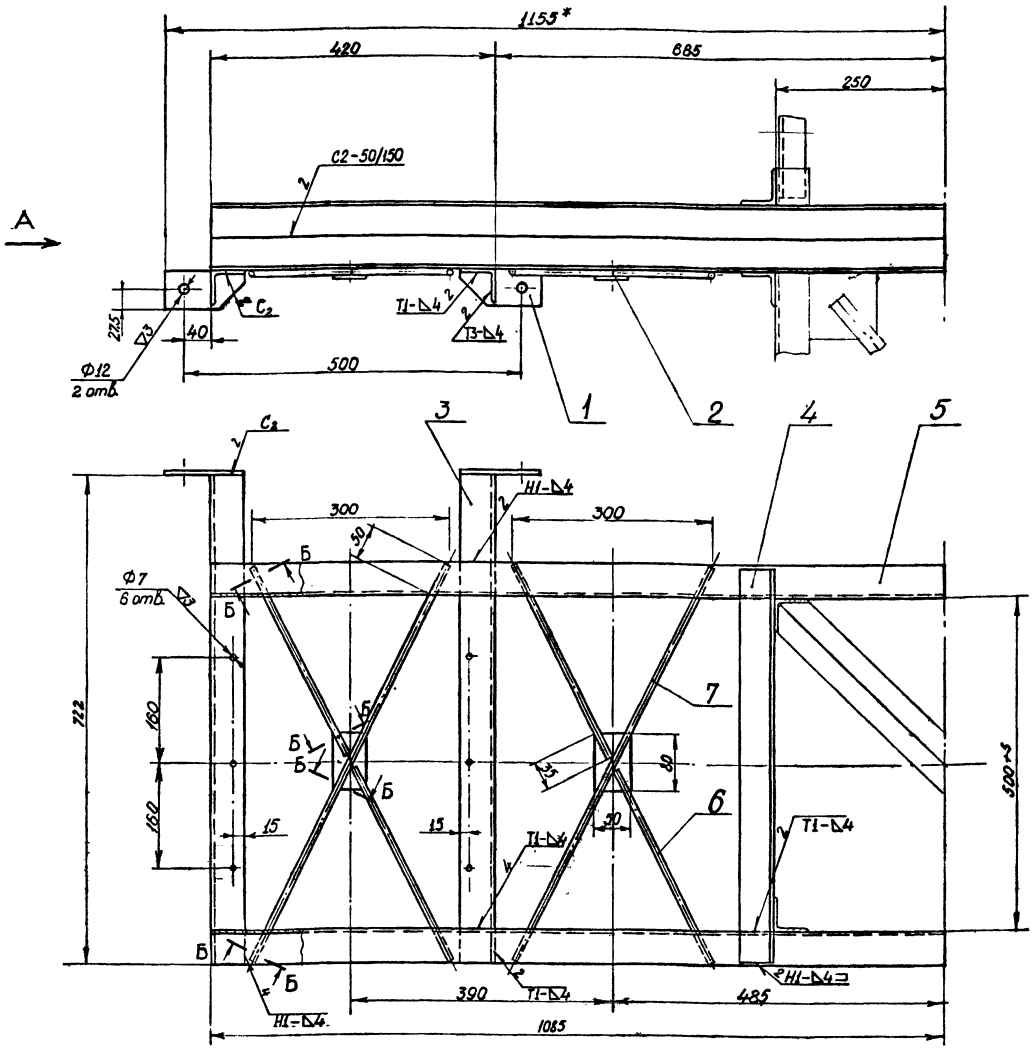

Вид А

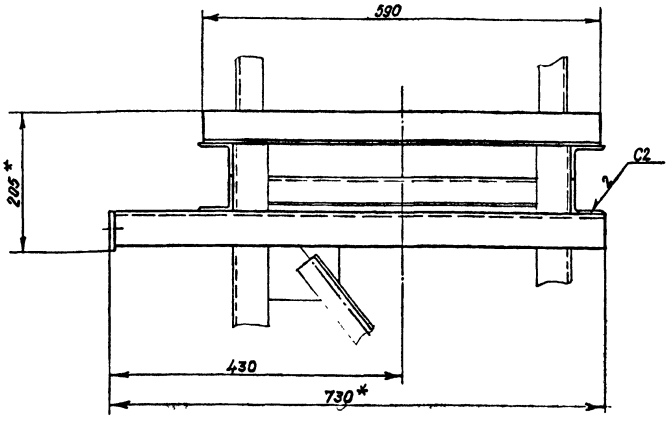

Б-Б
М2:1

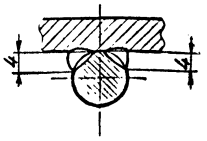

Обозначение	Рис	Масса кг
137597. 07. 00. 00	1	26,14
-01	1	26,14
-02	2	31,05
-03	2	31,05
-04	3	21,35
-05	3	21,35

1. Шероховатость поверхности кромок деталей, подвергнутых резке - ∇1.

2. Неуказанные предельные отклонения размеров — по $СМ_8$.

3. Сварка ручная электродуговая электродами Э42 по ГОСТ 9467-60 Стандартные сварные швы по ГОСТ 5264-69.

4. * Размеры для справок.

Изм	Лист	№ докум.	Подп.	Дата
Разраб.		Панкова		12.2.74
Пров.		Ежов		15.02.74
Т. контр.				
Н контр.		Курылев		15.02.74
Утв.		Волошин		19.2.74

137597. 07. 00. 00 СБ Серия 3.505-11

Площадка
Сборочный чертеж

Лит	Масса	Масштаб
	см. табл	1:5

Лист 1 Листов 3

МРФ РСФСР ГИПРОРЕЧТРАНС отдел ПП

Инв. № подл. | Подп. и дата | Взам. инв. № | Инв. № дубл. | Подп. и дата

Копировал Формат 22

Рис. 2
остальное см. рис 1

137597.07.00.00-02 - изображено
137597.07.00.00-03 - зеркальное отражение

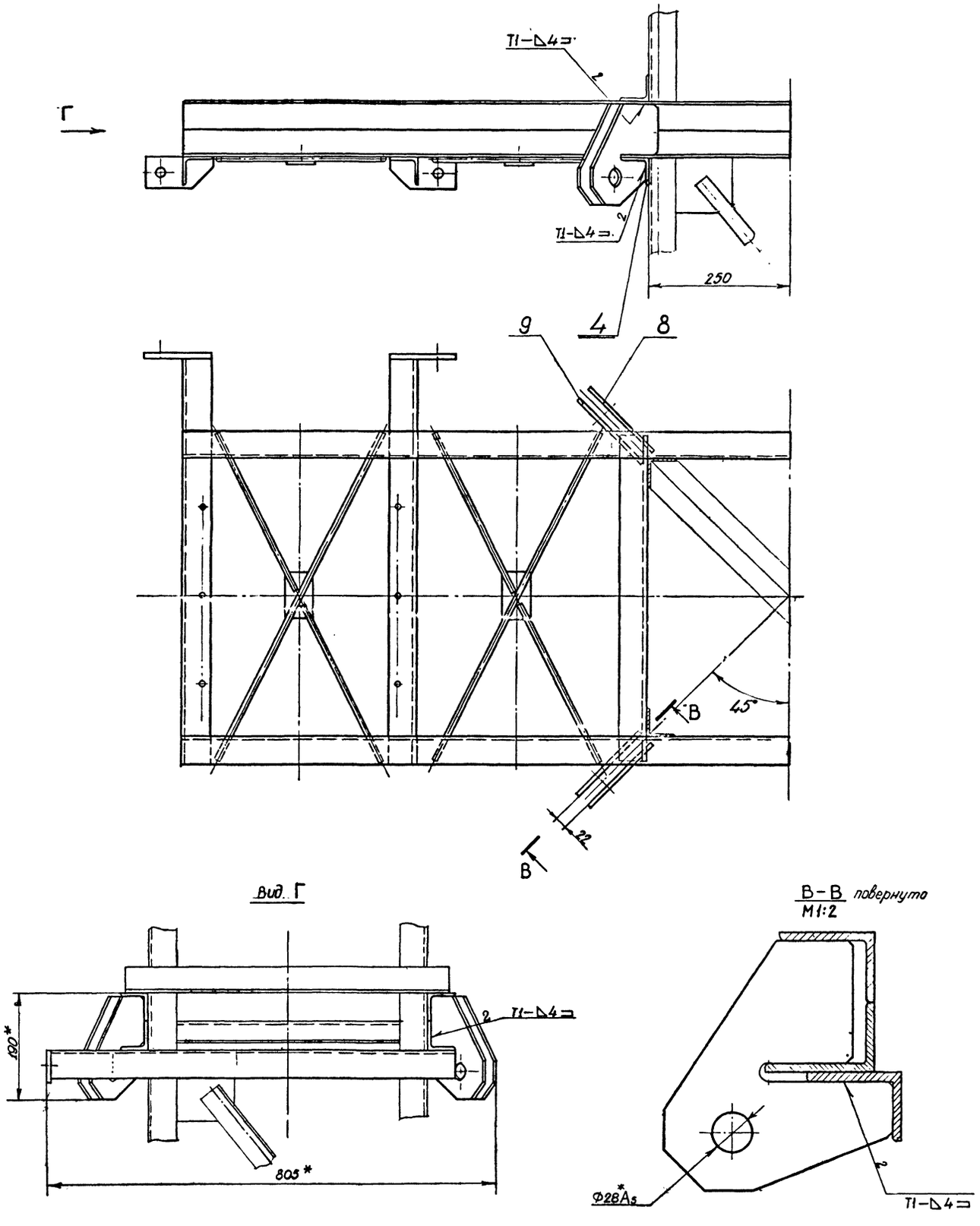

					137597.07.00.00 СБ		Серия 3.505-11	
Изм	Лист	№ докум	Подп	Дата	Площадка Сборочный чертёж	Лит	Масса	Масштаб
Разраб.		Панкова		7.2.74			СН табл.	1:5
Пров.		Ежов		15.02.74		Лист 2	Листов	
Т. контр.						МРФ	ГИПРОРЕЧТРАНС	
Н. контр		Курылев		15.02.74		отдел ПП		
Утв.		Волошин		18.2.74				

Инв. № подл. | Подп. и дата | Взам. инв. № | Инв. № дубл. | Подп. и дата

Копировал

Формат 22

Рис. 3

остальное см. рис. 1

137597. 07. 00. 00-04 – изображено

137597. 07. 00. 00-05 – зеркальное отражение

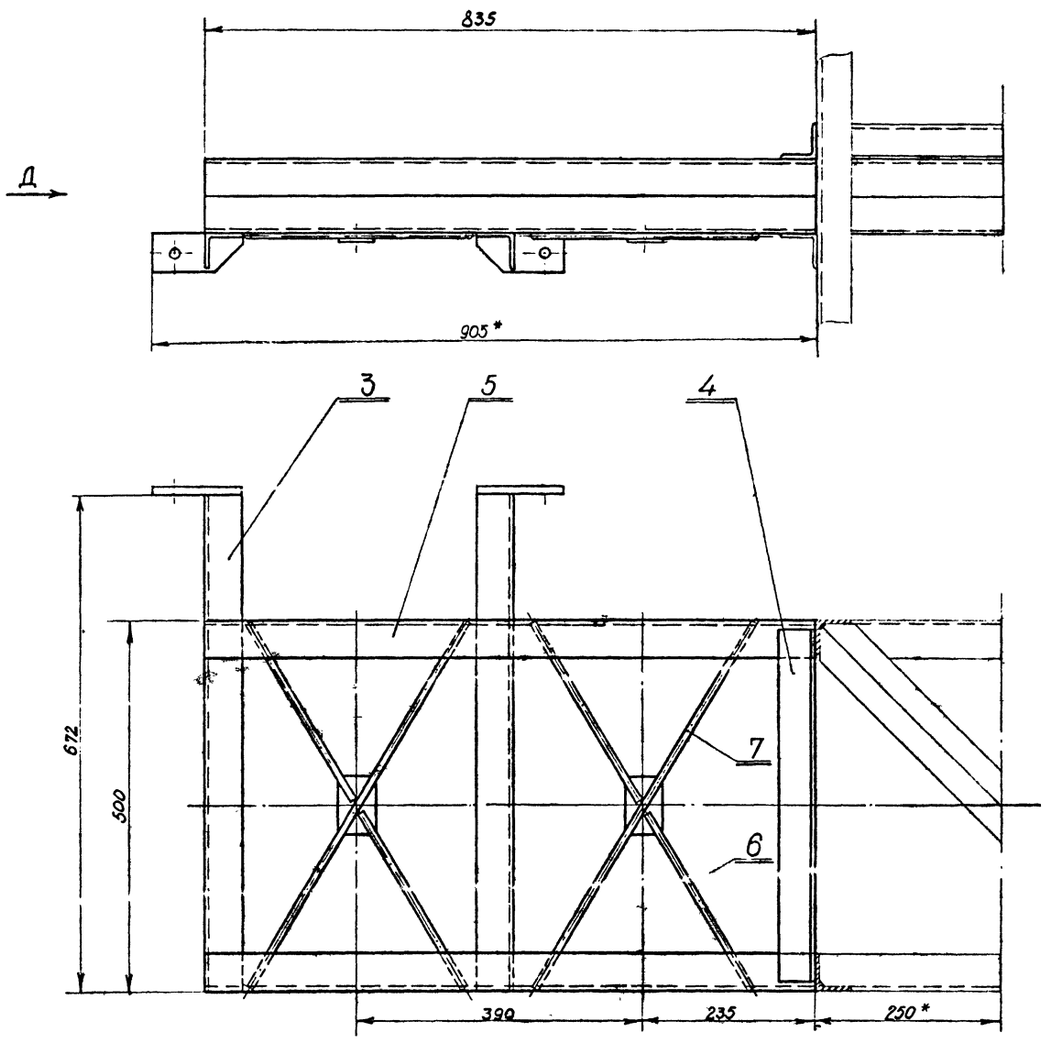

Вид Д

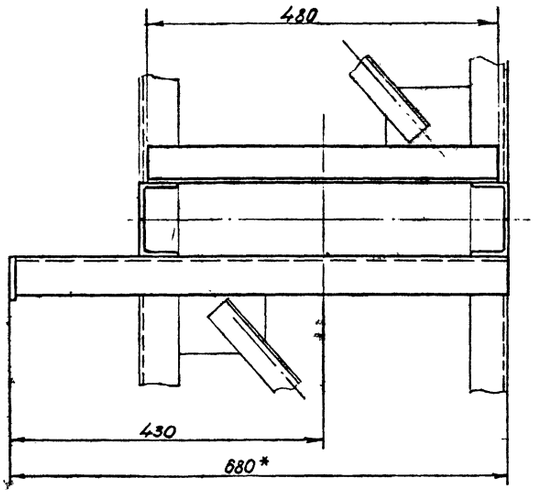

					137597. 07. 00. 00 СБ	Серия 3.505-11		
Изм	Лист	№ докум	Подп	Дата	Площадка Сборочный чертёж	Лит	Масса	Масштаб
Разраб		Панкова		10.2.74			см. табл.	1:5
Пров.		Ежов		15.02.74		Лист 3		Листов
Т. контр.						МРФ РСФСР ГИПРОРЕЧТРАНС отдел ПП.		
Н. контр.		Курылев		15.02.74				
Утв.		Волошин		18.2.74				

Копировал Формат 22

Инв. № подл. | Подп. и дата | Взам. инв. № | Инв. № дубл. | Подп. и дата

Шифр 974-А-3

Формат	Зона	Поз	Обозначение	Наименование	Кол	Примечание
Б.Ч.		4	137597.07.00.11	Поперечина		
				Угол равнобок.		
				50×50×5 ГОСТ 8509-72		
				ВСт 3сп2 ГОСТ 535-58	2	1,80 кг
Б.Ч.		5	137597.08.00.06	Балка		
				Угол. равнобок.		
				50×50×5 ГОСТ 8509-72		
				ВСт 3сп2 ГОСТ 535-58	4	5,01 кг
Б.Ч.		6	137597.08.00.07	Раскос		
				Круг 8 ГОСТ 2590-71		
				ВСт 3сп2 ГОСТ 535-58		
				l = 290	6	0,11 кг
Б.Ч.		7	137597.08.00.08	Раскос		
				Круг 8 ГОСТ 2590-71		
				ВСт 3сп2 ГОСТ 535-58		
				l = 600	3	0,23 кг
			137597.08.00.00-05 (то же как	для 137597.08.00.00-04)		

Подп и дата | Инв № дубл | Взам инв № | Подп и дата | Инв № подл

Изм | Лист | № докум. | Подп | Дата

137597.08.00.00 Серия 3.505-11 Лист 4

Формат 11

Формат	Зона	Поз	Обозначение	Наименование	Кол	Примечание
Б.Ч.		6	137597.08.00.02	Раскос		
				Круг 8 ГОСТ 2590-71		
				ВСт 3сп2 ГОСТ 535-58		
				l = 330	5	
Б.Ч.		7	137597.08.00.03	Раскос		
				Круг 8 ГОСТ 2590-71		
				ВСт 3сп2 ГОСТ 535-58		
				l = 680	2	
11		8	137597.07.00.08	Ухо	2	
11		9	137597.07.00.09	Ухо	2	
Б.Ч.		10	137597.08.00.04	Раскос		
				Круг 8 ГОСТ 2590-71		
				ВСт 3сп2 ГОСТ 535-58		
				l = 315	1	0,12 кг
Б.Ч.		11	137597.08.00.05	Раскос		
				Круг 8 ГОСТ 2590-71		
				ВСт 3сп2 ГОСТ 535-58		
				l = 665	1	0,26 кг
			137597.08.00.00-03 (то же, как	для 137597.08.00.00-02)		
				137597.08.00.00-04		
				См. СБ рис 3		
				Детали		
Б.Ч.		3	137597.07.00.10	Консоль		
				Угол равнобок.		
				50×50×5 ГОСТ 8509-72		
				ВСт 3сп2 ГОСТ 535-58	2	2,52 кг

Подп и дата | Инв № дубл | Взам инв № | Подп и дата | Инв № подл

Изм | Лист | № докум. | Подп | Дата

137597.08.00.00 Серия 3.505-11 Лист 3

Формат 11

Формат	Зона	Поз	Обозначение	Наименование	Кол	Примечание
Б.Ч.		5	137597.08.00.01	Балка		
				Угол равнобок.		
				50×50×5 ГОСТ 8509-72		
				ВСт 3сп2 ГОСТ 535-58	4	5,95 кг
Б.Ч.		6	137597.08.00.02	Раскос		
				Круг 8 ГОСТ 2590-71		
				ВСт 3сп2 ГОСТ 535-58		
				l = 330	6	0,13 кг
Б.Ч.		7	137597.08.00.03	Раскос		
				Круг 8 ГОСТ 2590-71		
				ВСт 3сп2 ГОСТ 535-58		
				l = 680	3	0,27 кг
			137597.08.00.00-01 (то же, как	для 137597.08.00.00)		
				137597.08.00.00-02		
				См. СБ рис. 2		
				Детали		
Б.Ч.		3	137597.07.00.03	Консоль		
				Угол. равнобок.		
				50×50×5 ГОСТ 8509-72		
				ВСт 3сп2 ГОСТ 535-58	2	
Б.Ч.		4	137597.07.00.04	Поперечина		
				Угол. равнобок.		
				50×50×5 ГОСТ 8509-72		
				ВСт 3сп2 ГОСТ 535-58	2	
Б.Ч.		5	137597.08.00.01	Балка		
				Угол. равнобок.		
				50×50×5 ГОСТ 8509-72		
				ВСт 3сп2 ГОСТ 535-58	4	

Подп и дата | Инв № подл | Взам инв № | Подп и дата | Инв № дубл

Изм | Лист | № докум. | Подп | Дата

137597.08.00.00 Серия 3.505-11 Лист 2

Формат 11

Формат	Зона	Поз	Обозначение	Наименование	Кол	Примечание
				Документация		
22			137597.08.00.00 СБ	Сборочный чертёж		
				Детали		
11		1	137597.07.00.01	Ухо	2	
Б.Ч.		2	137597.07.00.02	Пластина		
				Лист 4 ГОСТ 5681-57		
				ВСт 3сп2 ГОСТ 14637-69	3	
			Переменные данные	для исполнений		
				137597.08.00.00		
				См. СБ рис. 1		
				Детали		
Б.Ч.		3	137597.07.00.03	Консоль		
				Угол. равнобок.		
				50×50×5 ГОСТ 8509-72		
				ВСт 3сп2 ГОСТ 535-58	2	2,71 кг
Б.Ч.		4	137597.07.00.04	Поперечина		
				Угол. равнобок.		
				50×50×5 ГОСТ 8509-72		
				ВСт 3сп2 ГОСТ 535-58	2	2,21 кг

Подп и дата | Инв № подл | Взам инв № | Подп и дата | Инв № дубл

Изм | Лист | № докум. | Подп | Дата

137597.08.00.00 Серия 3.505-11

Разраб. Панкова 12.02.74
Пров. Ежов 15.02.74
Н.контр. Курылев 15.02.74
Утв Волошин 18.02.74

Площадка

Лит | Лист 1 | Листов 4

МРФ РСФСР ГИПРОРЕЧТРАНС отдел ПП

Формат 11

Рис. 1

137597. 08. 00.00 – изображено

137597. 08. 00.00-01 – зеркальное отражение

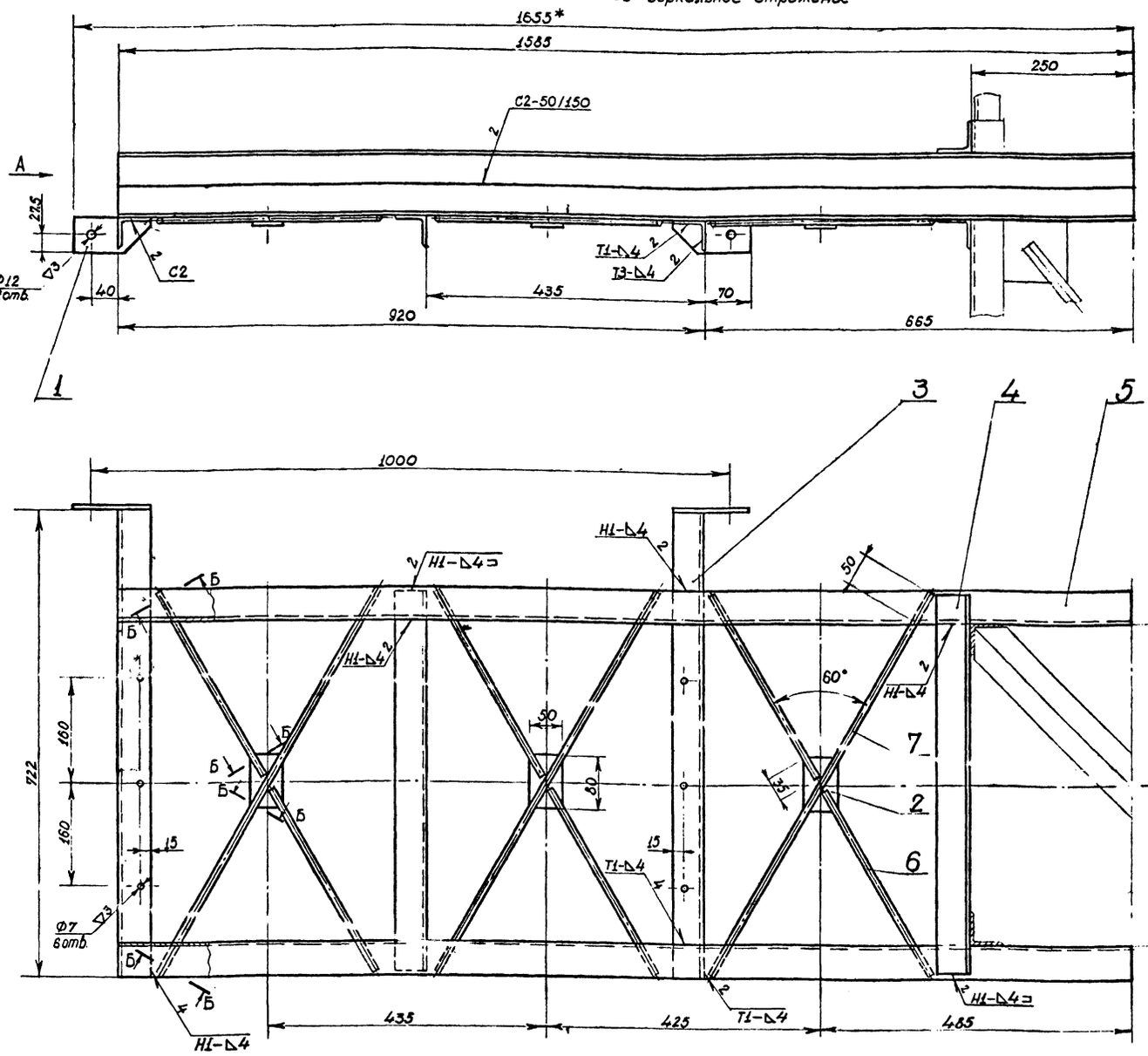

Вид-А

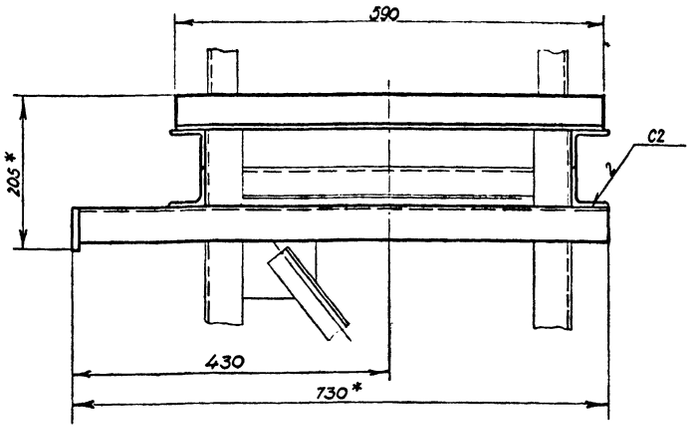

Б–Б
М2:1

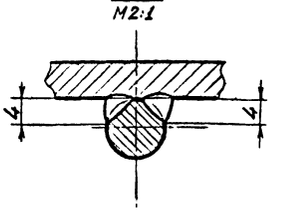

Обозначение	Рис	Масса кг
137597. 08. 00.00	1	36,65
– 01	1	36,65
– 02	2	41,53
– 03	2	41,53
– 04	3	31,40
– 05	3	31,40

1. Шероховатость поверхности кромок деталей, подвергнутых резке – ▽1.

2. Неуказанные предельные отклонения размеров – по $СМ_3$.

3. Сварка ручная электродуговая электродами Э42 по ГОСТ 9467-60. Стандартные сварные швы по ГОСТ 5264-69.

4. * Размеры для справок.

Изм.	Лист	№ докум.	Подп.	Дата	137597. 08. 00.00 СБ Серия 3.505-11
Разраб.		Панкова		10.1.74	Площадка Сборочный чертёж
Пров.		Ежов		10.01.74	Лит. / Масса / Масштаб: см. табл. / 1:5
Т. контр.					Лист 1 / Листов 3
Н. контр.		Курылев		10.01.74	МРФ РСФСР ГИПРОРЕЦТРАНС отдел ТП
Утв.		Волошин		10.1.74	

Копировал

Формат А2

Инв. № подл. | Подп. и дата | Взам. инв. № | Инв. № дубл. | Подп. и дата

Рис. 2

остальное см. рис. 1

137597. 08. 00. 00-02 – изображено

137597. 08. 00. 00-03 – зеркальное отражение

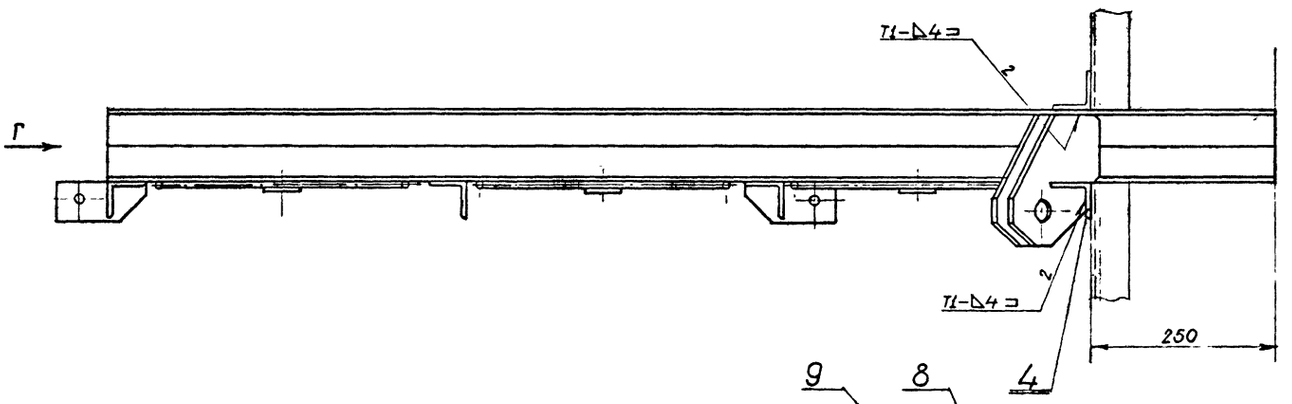

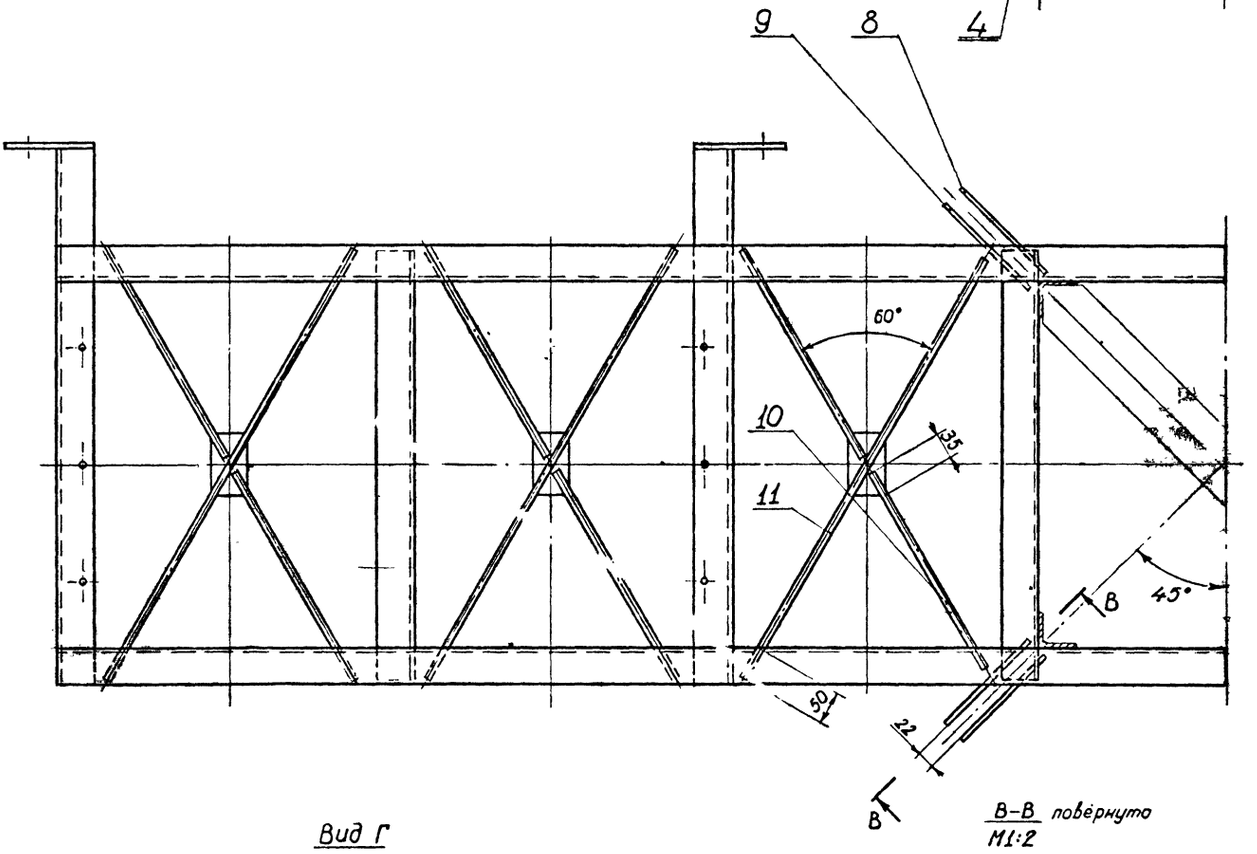

Вид Г

В–В повёрнуто
М1:2

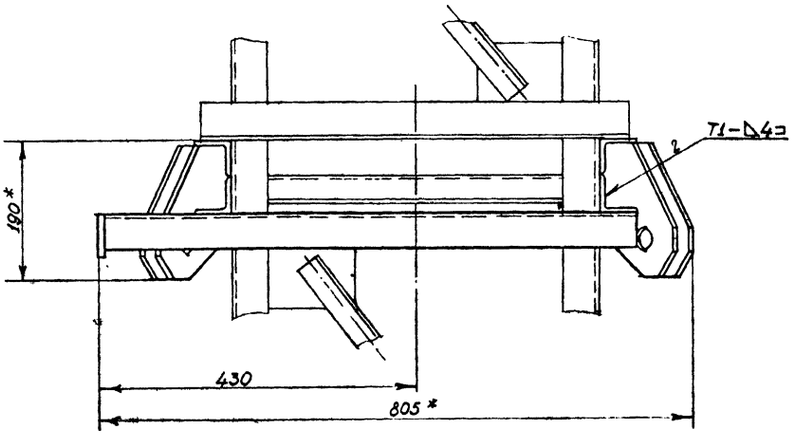

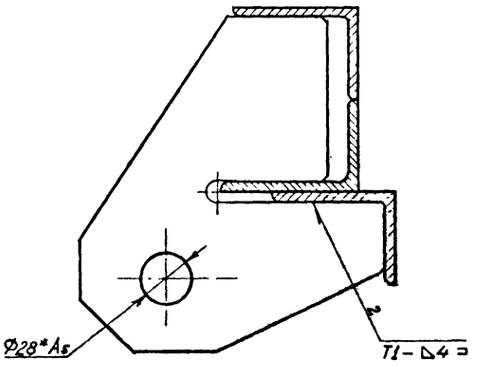

					137597. 08. 00. 00 СБ	Серия 3.503-11	
Изм.	Лист	№ докум.	Подп.	Дата	Площадка сборочный чертёж	Лит	Масса / Масштаб
Разраб		Панкова		10.11.76			см. табл. / 1:5
Пров.		Ежов		11.11.76		Лист 1	Листов
Т. контр.						МРФ ЦСФСР ГИПРОРЕЧТРАНС отдел ПП	
Н. контр.		Курылев		15.12.76			
Утв.		Волошин		13.12.76			

Копировал

Формат А3

Инв. № подл. | Подп. и дата | Взам. инв. № | Инв. № дубл. | Подп. и дата

Рис. 3

остальное см. рис. 1

137597. 08. 00. 00 - 04 - изображено

137597. 08. 00. 00 - 05 - зеркальное отражение

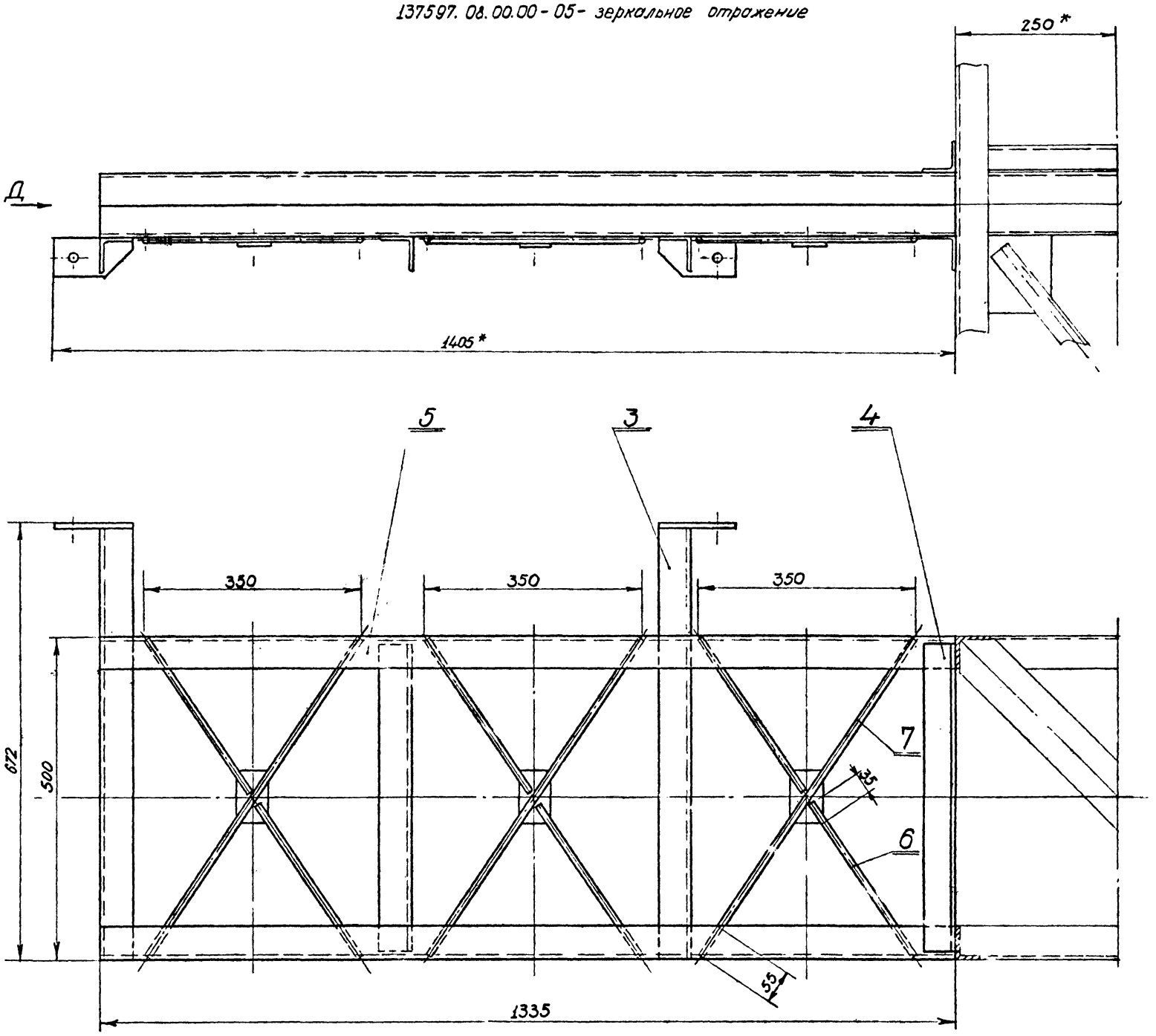

Вид Д

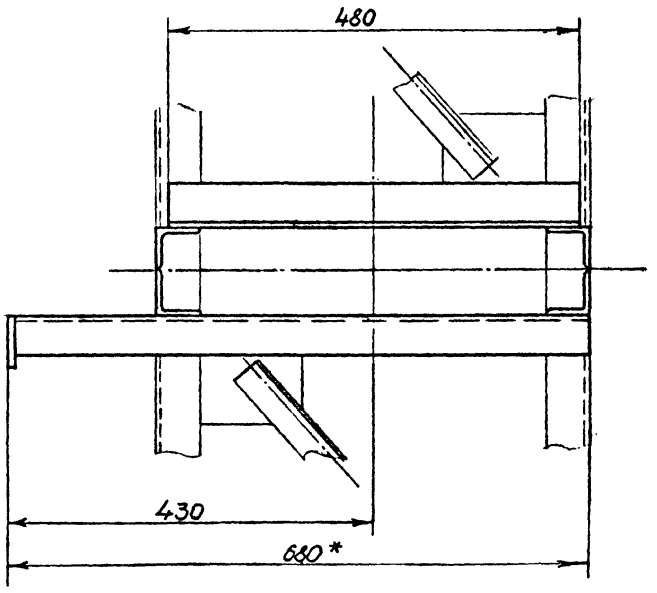

					137597. 08. 00. 00 СБ	Серия 3.503-11	
Изм.	Лист	№ докум.	Подп.	Дата	Площадка Сборочный чертёж	Лит	Масса / Масштаб
Разраб.		Панкова		10.02.74			см. табл. / 1:5
Пров.		Ежов		15.02.74		Лист 3	Листов
Т. контр.						МРФ РСФСР ГИПРОРЕЧТРАНС отдел ПП	
Н. контр.		Курылев		15.02.74			
Утв.		Волошин		19.2.74			

Копировал

Формат А2

Инв. № подл. | Подп. и дата | Взам. инв. № | Инв. № дубл. | Подп. и дата

Шифр 974-А-3

137597.09.00.00 СБ

А–А
М1:2

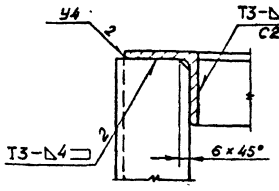

Б–Б
М1:2

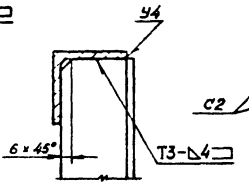

Вид В
М1:2

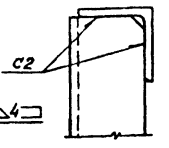

Г–Г
М1:1



Вид Д
М1:2

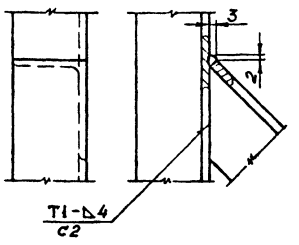

Е–Е
М1:2

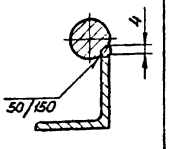

Изм.	Лист	№ докум.	Подп.	Дата	137597.09.00.00 СБ	Серия 3.505-11		
Разраб.		Ежов		21.02.74	Ограждение площадки	Лит	Масса	Масштаб
Пров.		Николаев		15.2.74	Сборочный чертеж			
Т. контр.						Лист 2	Листов	
Н. контр.		Курылев		11.02.74		МРФ РСФСР ГИПРОРЕЧТРАНС Отдел ПП		
Утв.		Волошин		19.2.74				

Копировал Формат 11

Формат	Зона	Поз.	Обозначение	Наименование	Кол.	Примечание
				137597.09.00.00-02 См. СБ, рис. 2		
Бч		7	137597.09.00.09	Перила		
				Угол. равнобок. 40×40×4 ГОСТ 8509-72		
				ВСт3кп ГОСТ 535-58		
				ℓ = 980	1	2,37 кг
Бч		8	137597.09.00.10	Связь		
				Круг 10 ГОСТ 2590-71 ВСт3кп ГОСТ 535-58		
				ℓ = 975	2	0,6 кг
Бч		9	137597.09.00.11	Стойка		
				Круг 10 ГОСТ 2590-71 ВСт3кп ГОСТ 535-58		
				ℓ = 995	1	0,62 кг
				Различие исполнений 137597.09.00.00-02 и 137597.09.00.00-03 по сборочному чертежу.		

Изм.	Лист	№ докум.	Подп.	Дата	137597.09.00.00	Серия 3.505-11	Лист 3

Копировал Формат 11

Формат	Зона	Поз.	Обозначение	Наименование	Кол.	Примечание
Бч		5	137597.09.00.05	Стойка		
				Угол. равнобок. 40×40×4 ГОСТ 8509-72		
				ВСт3кп ГОСТ 535-58		
				ℓ = 395	1	2,4 кг
Бч		6	137597.09.00.06	Усиление		
				Круг 10 ГОСТ 2590-71 ВСт3кп ГОСТ 535-58		
				ℓ = 600	1	0,37 кг
				Переменные данные для исполнений:		
				137597.09.00.00 См. СБ, рис. 1		
Бч		7	137597.09.00.07	Перила		
				Угол. равнобок. 40×40×4 ГОСТ 8509-72		
				ВСт3кп ГОСТ 535-58		
				ℓ = 480	1	1,16 кг
Бч		8	137597.09.00.08	Связь		
				Круг 10 ГОСТ 2590-71 ВСт3кп ГОСТ 535-58		
				ℓ = 475	2	0,29 кг
				Различие исполнений 137597.09.00.00 и 137597.09.00.00-01 по сборочному чертежу.		

Изм.	Лист	№ докум.	Подп.	Дата	137597.09.00.00	Серия 3.505-11	Лист 2

Копировал Формат 11

Формат	Зона	Поз.	Обозначение	Наименование	Кол.	Примечание
				Документация		
*)			137597.09.00.00 СБ	Сборочный чертеж		22,11,22
				Детали		
Бч		1	137597.09.00.01	Перила		
				Угол. равнобок. 40×40×4 ГОСТ 8509-72		
				ВСт3кп ГОСТ 535-58		
				ℓ = 550	1	1,33 кг
Бч		2	137597.09.00.02	Стойка		
				Угол. равнобок. 40×40×4 ГОСТ 8509-72		
				ВСт3кп ГОСТ 535-58		
				ℓ = 1095	2	2,65 кг
Бч		3	137597.09.00.03	Связь		
				Круг 10 ГОСТ 2590-71 ВСт3кп ГОСТ 535-58		
				ℓ = 560	2	0,35 кг
Бч		4	137597.09.00.04	Раскос		
				Угол. равнобок. 40×40×4 ГОСТ 8509-72		
				ВСт3кп ГОСТ 535-58		
				ℓ = 710	1	1,7 кг

Изм.	Лист	№ докум.	Подп.	Дата	137597.09.00.00	Серия 3.505-11		
Разраб.		Ежов		21.02.74	Ограждение площадки	Лит	Лист 1	Листов 3
Пров.		Николаев		15.02.74		МРФ РСФСР ГИПРОРЕЧТРАНС Отдел ПП		
Н. контр.		Курылев		11.02.74				
Утв.		Волошин		19.2.74				

Копировал Формат 11

Рис. 1

137597.09.00.00 — изображено

137597.09.00.00-01 — зеркальное отражение

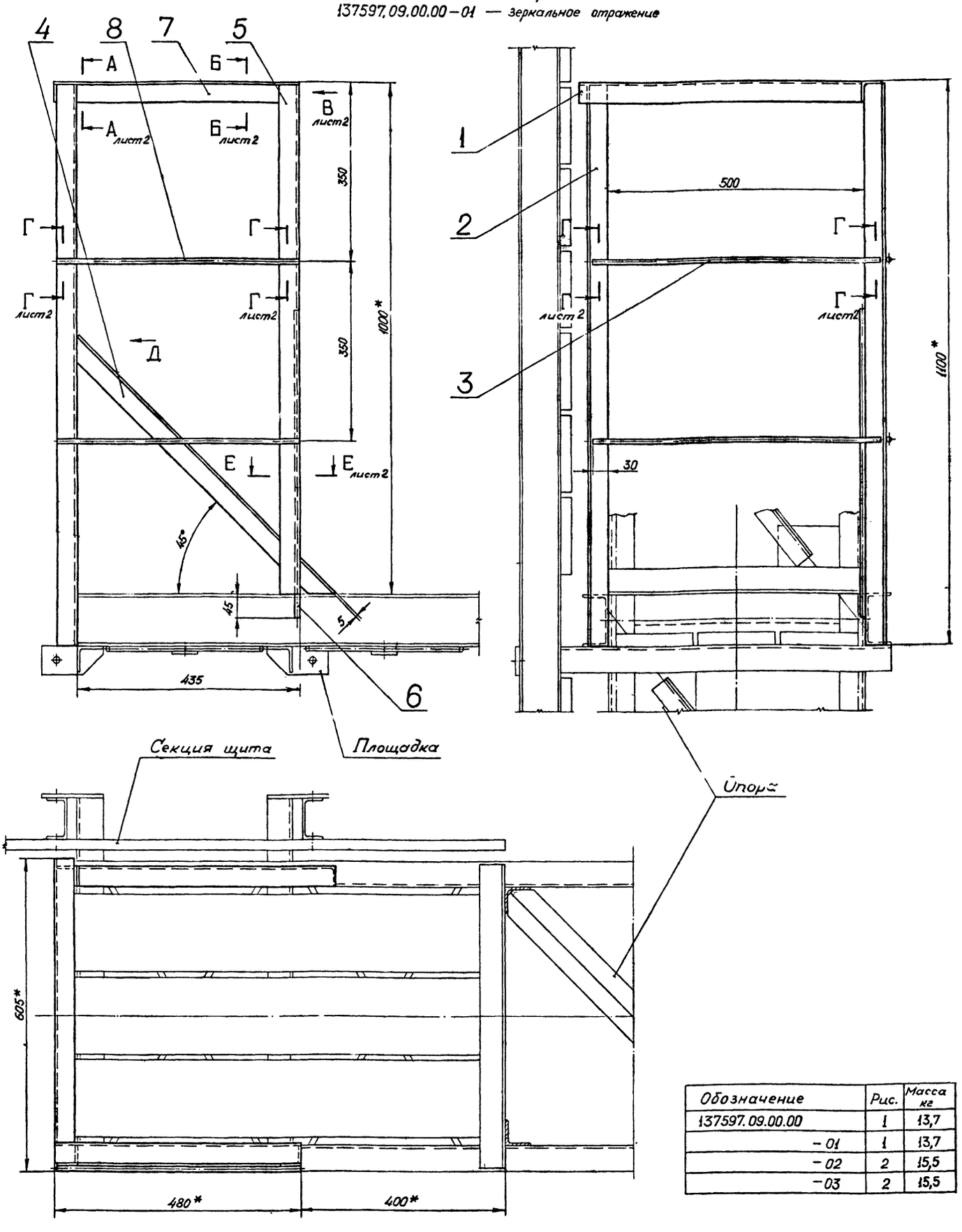

Обозначение	Рис.	Масса кг
137597.09.00.00	1	13,7
-01	1	13,7
-02	2	15,5
-03	2	15,5

1. Шероховатость поверхности кромок деталей, подвергнутых резке, — ▽1.

2. Неуказанные предельные отклонения размеров — по СМ6.

3. Сварка монтажная ручная электродуговая электродами Э42 по ГОСТ 9467-60.

Стандартные сварные швы по ГОСТ 5264-69:

4. * Размеры для справок.

Изм.	Лист	№ докум.	Подп.	Дата
Разраб.		Ежов		24.01.74
Пров.		Николаев		15.2.74
Т.контр.				
Н.контр.		Курылев		15.2.74
Утв.		Волошин		18.2.74

137597.09.00.00.СБ

Серия 3.505-11

Ограждение площадки

Сборочный чертеж

Лит.	Масса	Масштаб
	см. табл.	1:5

Лист 1 Листов 3

МРФ РСФСР ГИПРОРЕЧТРАНС Отдел ПП

Копировал

Формат А2

Инв. № подл. | Подп. и дата | Взам. инв. № | Инв. № дубл. | Подп. и дата

Рис. 2

остальное см. рис. 1

137597.09.00.00-02 - изображено

137597.09.00.00-03 - зеркальное отражение

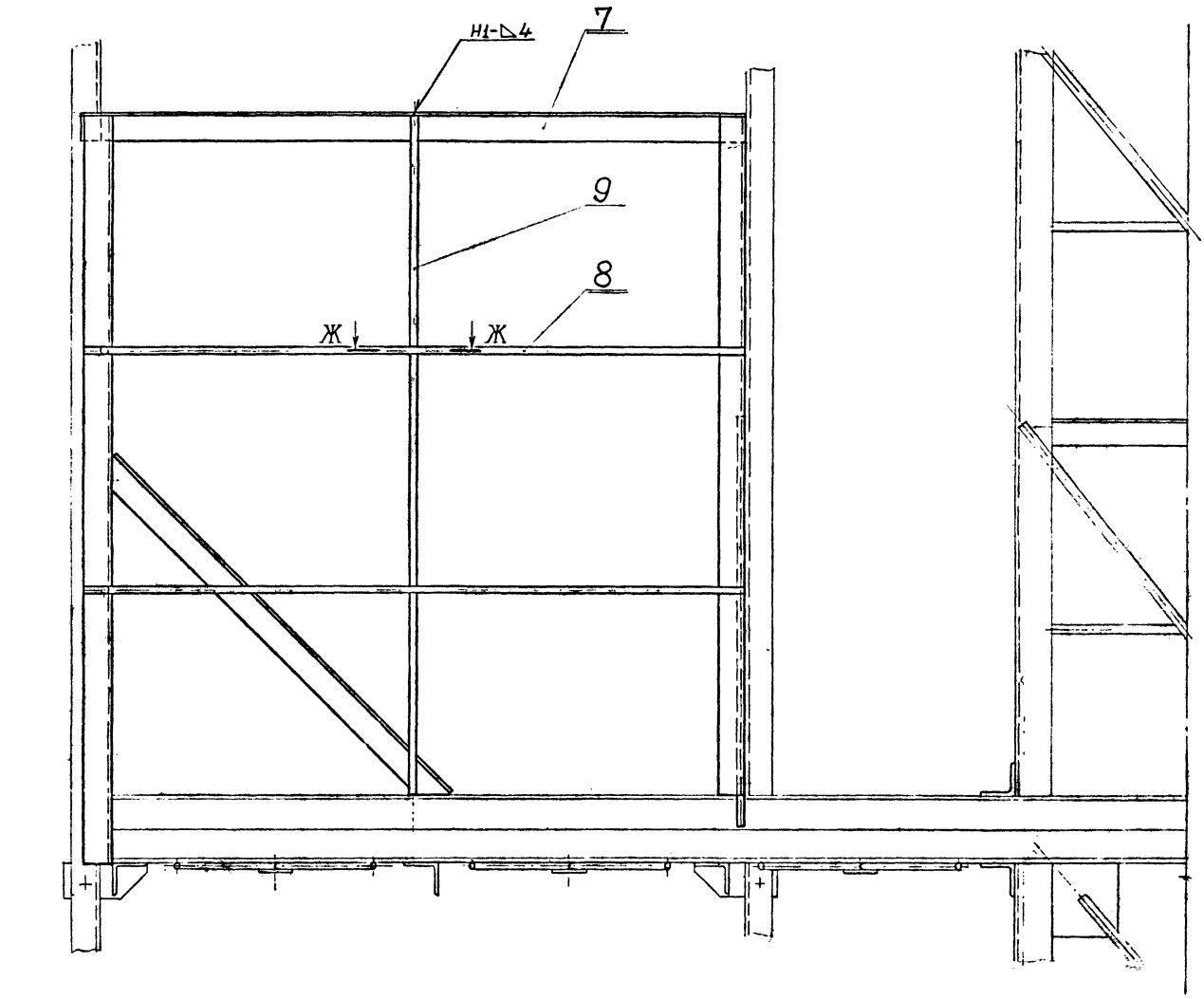

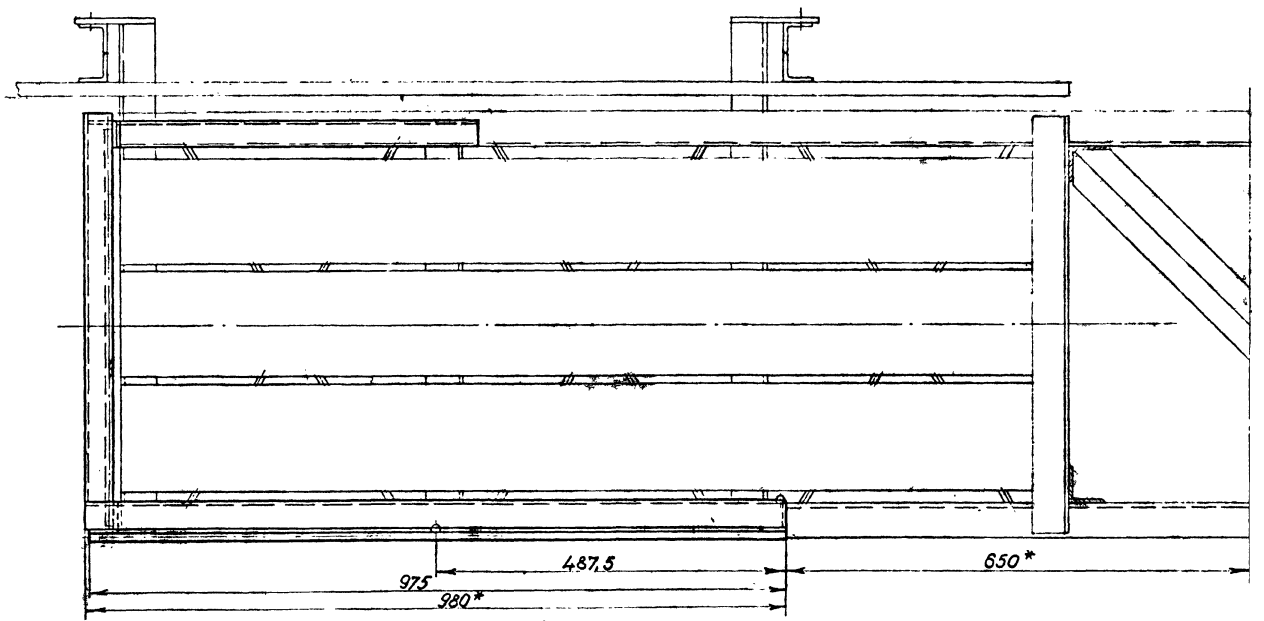

Ж – Ж

М1:1

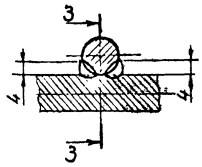

3-3

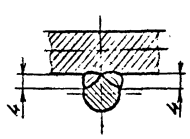

					137597.09.00.00 СБ	Серия 3.505-11	
Изм.	Лист	№ докум.	Подп.	Дата	Ограждение площадки	Лит	Масса	Масштаб
Разраб.		Панкова		8.1.74			см. табл.	1:5
Пров.		Ежов		11.02.74	Сборочный чертёж	Лист 3	Листов	
Т. контр.						МРФ РСФСР ГИПРОРЕЧТРАНС отдел ПП		
Н. контр.		Курылев		15.02.74				
Утв.		Болошин		18.2.74				

Копировал

Формат А2

Инв. № подл. | Подп. и дата | Взам. инв. № | Инв. № дубл. | Подп. и дата

Шифр 974-А-3

137597.10.00.02

▽1 (▽)

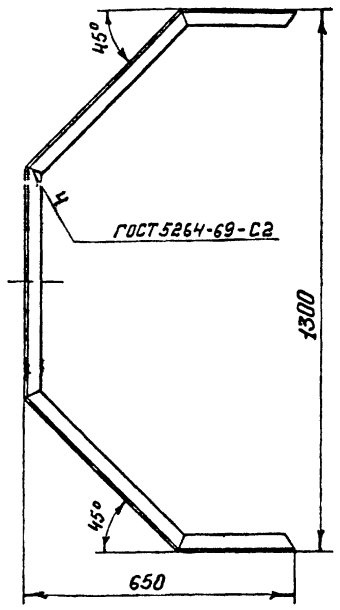

Развертка

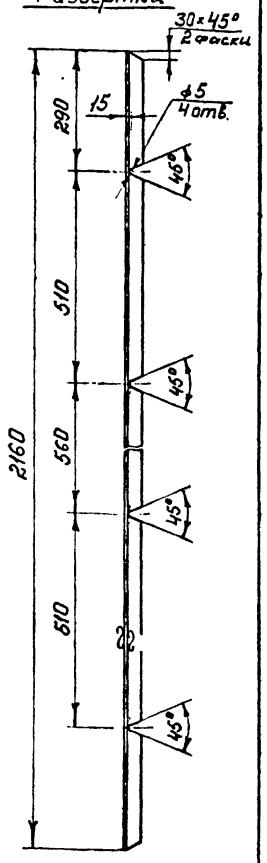

1. Неуказанные предельные отклонения размеров - по СМ8
2. Сварка ручная электродуговая электродами Э42 по ГОСТ 9467-60

					137597.10.00.02		Серия 3.505-11
Изм.	Лист	№ докум.	Подп.	Дата	Пояс	Лит.	Масса	Масшт.
Разраб.		Крюкова		19.11.73			5,2	1:10
Пров.		Ежов		15.01.74		Лист	Листов 1
Т. контр.							
Н. контр.		Курылев		15.02.74	Угол. равнобок 40×40×4 ГОСТ 8509-72 Вст3кп ГОСТ 535-58	МРФ РСФСР ГИПРОРЕЧТРАНС Отдел ПП	
Утв.		Волошин		18.2.74			

Копировал Формат 11

Взам. инв. № | Инв. № дубл. | Подп. и дата

Инв. № подл. | Подп. и дата

137597.10.00.01

39

▽1 (▽)

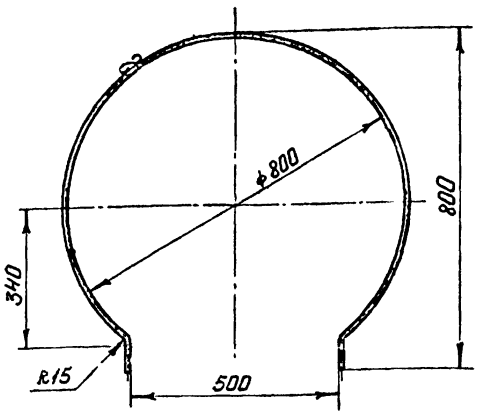

1. Неуказанные предельные отклонения размеров - по СМ8
2. Длина развертки L = 2200

					137597.10.00.01		Серия 3.505-11
Изм.	Лист	№ докум.	Подп.	Дата	Дуга	Лит.	Масса	Масшт.
Разраб.		Крюкова		20.11.73			1,35	1:10
Пров.		Ежов		15.02.74		Лист	Листов 1
Т. контр.							
Н. контр.		Курылев		15.02.74	Круг 10 ГОСТ 2590-71 Вст3кп ГОСТ 535-58	МРФ РСФСР ГИПРОРЕЧТРАНС Отдел ПП	
Утв.		Волошин		18.2.74			

Копировал Формат 11

Взам. инв. № | Инв. № дубл. | Подп. и дата

Инв. № подл. | Подп. и дата

Формат	Зона	Поз.	Обозначение	Наименование	Кол.	Примечание
				137597.10.00.00-01		
				См. СБ, рис. 2		
11		2	137597.10.00.02	Пояс	6	
11		3	137597.10.00.03	Связь	3	
Б4		4	137597.10.00.04	Стойка		
				Круг 10 ГОСТ 2590-71		
				Вст3кп ГОСТ 535-58		
				ℓ=1000	6	
Б4		5	137597.10.00.06	Связь		
				Круг 10 ГОСТ 2590-71		
				Вст3кп ГОСТ 535-58		
				ℓ=5800	2	3,58 кг

					137597.10.00.00		Серия 3.505-11
Изм.	Лист	№ докум.	Подп.	Дата	Ограждение I	Лит.	Лист	Листов
Разраб.		Крюкова		20.11.73			1	2
Пров.		Ежов		15.02.74		МРФ РСФСР ГИПРОРЕЧТРАНС Отдел ПП	
Н. контр.		Курылев		15.02.74			
Утв.		Волошин		18.2.74			

Копировал Формат 11

Взам. инв. № | Инв. № дубл. | Подп. и дата

Инв. № подл. | Подп. и дата

Формат	Зона	Поз.	Обозначение	Наименование	Кол.	Примечание
				Документация		
22			137597.10.00.00СБ	Сборочный чертеж		
				Детали		
11		1	137597.10.00.01	Дуга	2	
			Переменные данные	для исполнений:		
				137597.10.00.00		
				См. СБ, рис. 1		
11		2	137597.10.00.02	Пояс	4	
11		3	137597.10.00.03	Связь	2	
Б4		4	137597.10.00.04	Стойка		
				Круг 10 ГОСТ 2590-71		
				Вст3кп ГОСТ 535-58		
				ℓ=1000	4	0,62 кг
Б4		5	137597.10.00.05	Связь		
				Круг 10 ГОСТ 2590-71		
				Вст3кп ГОСТ 535-58		
				ℓ=4105	2	2,53 кг

Рис. 1

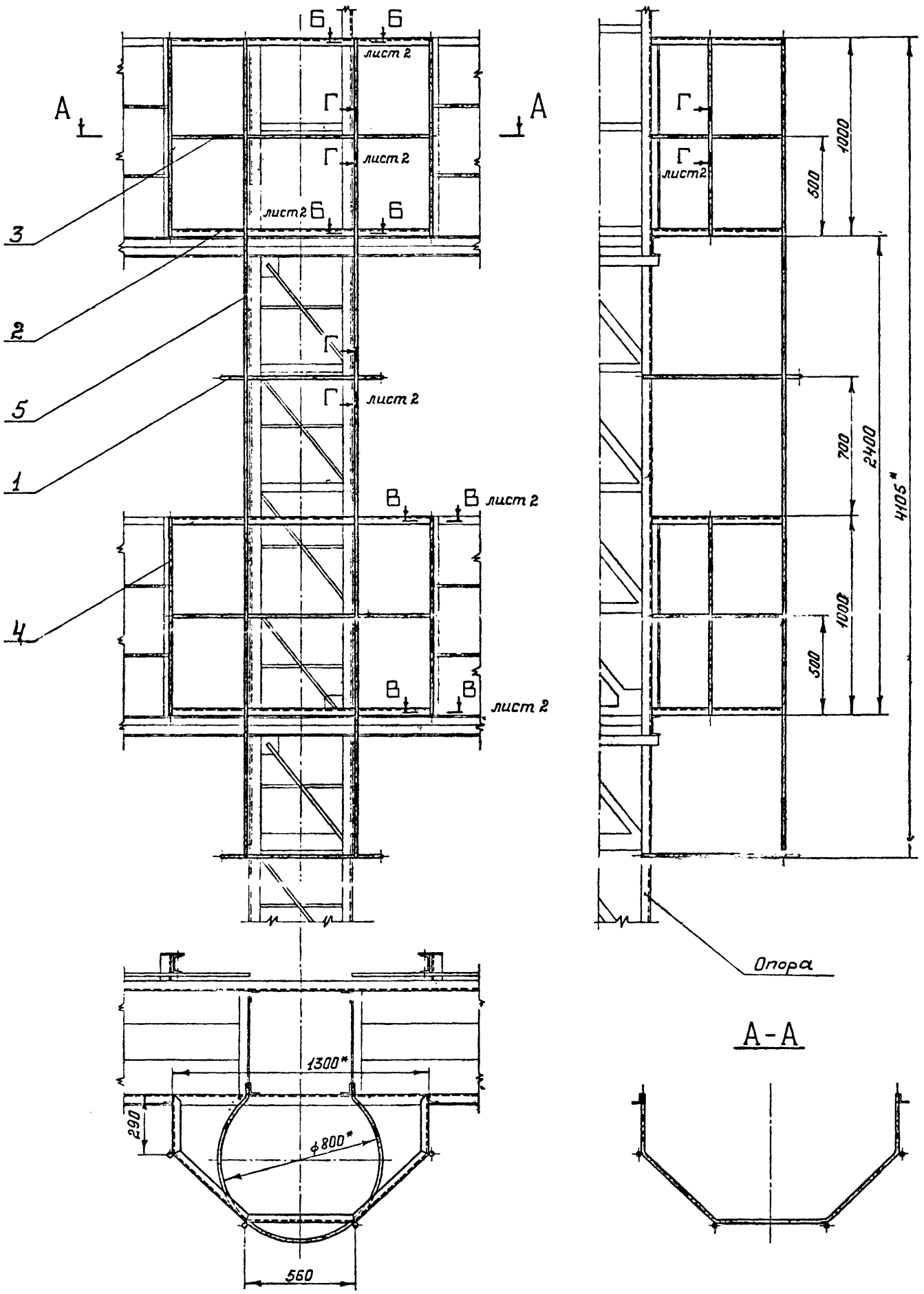

А-А

Обозначение	Рис.	Масса кг
137597.10.00.00	1	34,0
-01	2	49,0

1. Шероховатость поверхности кромок деталей, подвергнутых резке, - ▽1.
2. Неуказанные предельные отклонения размеров по СМ8
3. Сварка монтажная ручная электродуговая электродами э42 по ГОСТ 9467-60
4. * Размеры для справок.

					137597.10.00.00СБ	Серия 3.505-11	
Изм.	Лист	№ докум.	Подп.	Дата	Ограждение I Сборочный чертеж.	Лит.	Масса / Масштаб
Разраб.		Крюкова		5.11.73			См. табл. / 1:15
Пров.		Ежов		28.01.74		Лист 1	Листов 2
Т. контр.						МРФ РСФСР ГИПРОРЕЧТРАНС Отдел ЛП	
Н. контр.		Курылев		1.11.74			
Утв.		Волошин		19.2.74			

Копировал

Формат 22

Инв. № подл. | Подп. и дата | Взам. инв. № | Инв. № дубл. | Подп. и дата

Рис. 2

остальное - см. рис. 1

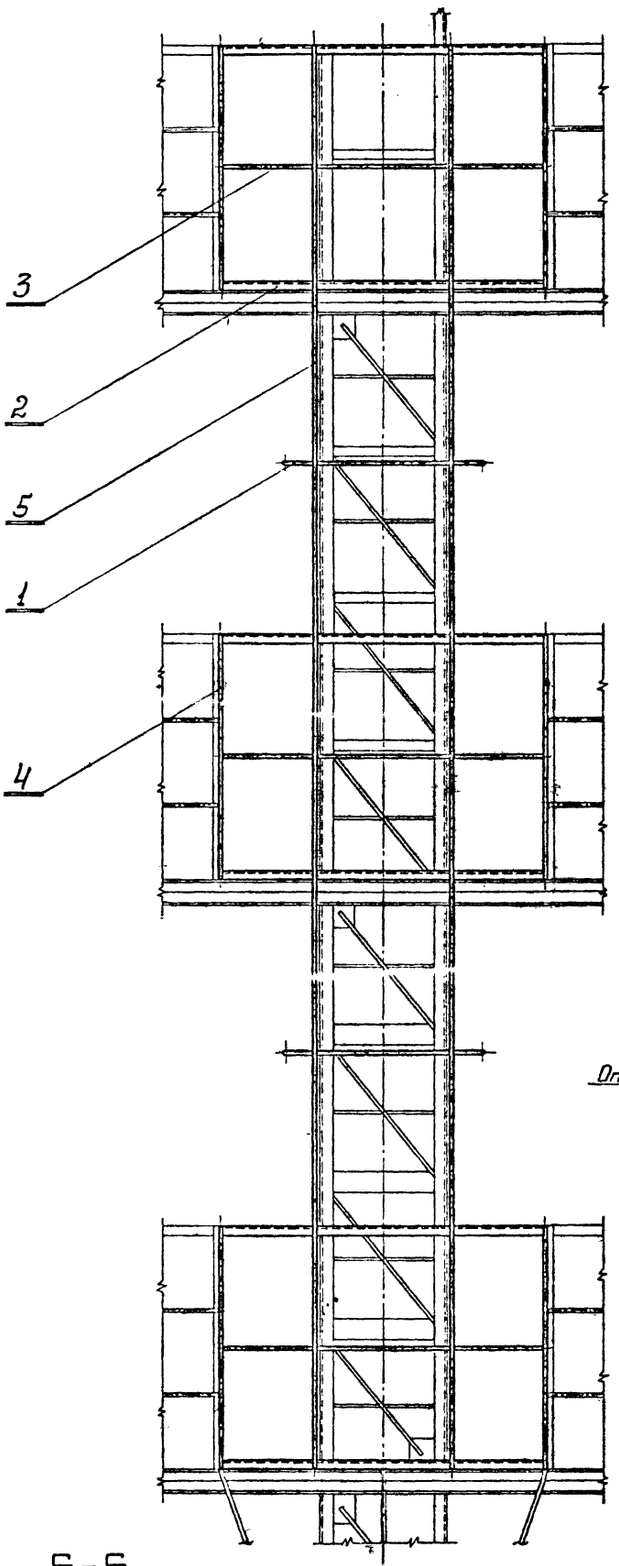

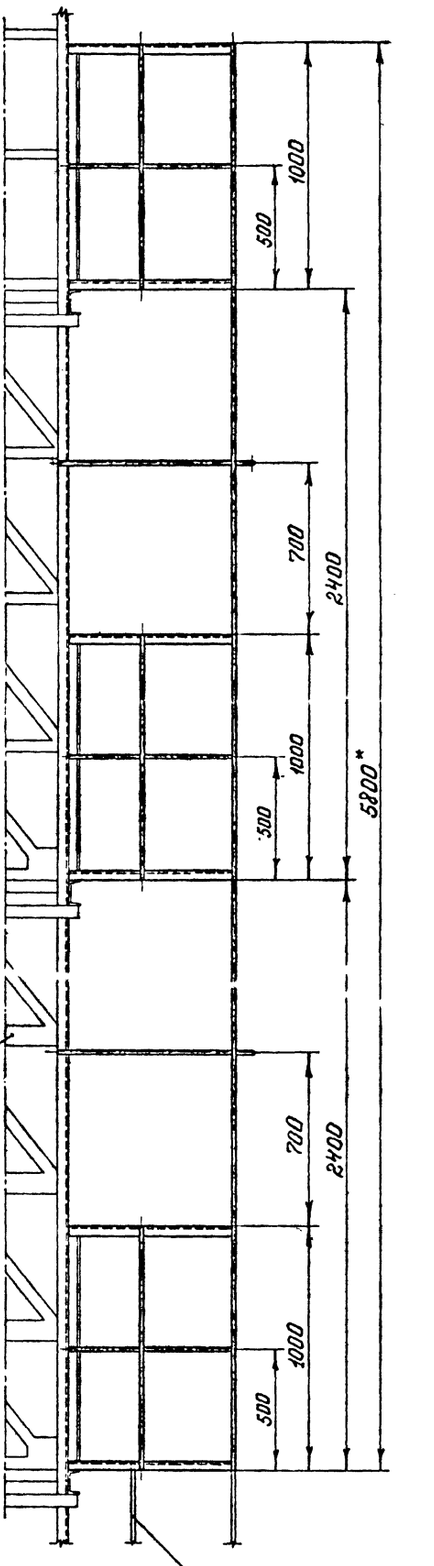

Б-Б
М1:1

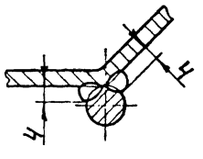

В-В
М1:1

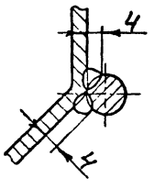

Г-Г
М1:1

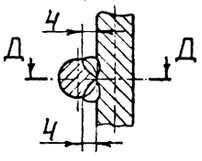

Д-Д
М1:1

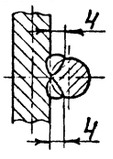

					137597.10.00.00СБ	Серия 3.505-11	
Изм.	Лист	№ докум.	Подп.	Дата	Ограждение I Сборочный чертеж	Лит.	Масса	Масшт
Разраб		Крюкова		16.11.73			См. табл.	1:15
Пров.		Ежов		16.11.74		Лист 2	Листов	
Т. контр.						МРФ РСФСР ГИПРОРЕЧТРАНС Отдел ПП		
Н. контр.		Курылев		16.11.74				
Утв.		Волошин		16.11.74				

Копировал

Формат А2

Инв. № подл. | Подп. и дата | Взам. инв. № | Инв. № дубл. | Подп. и дата

Шифр 974-А-3

137597.11.00.02

2 (А)

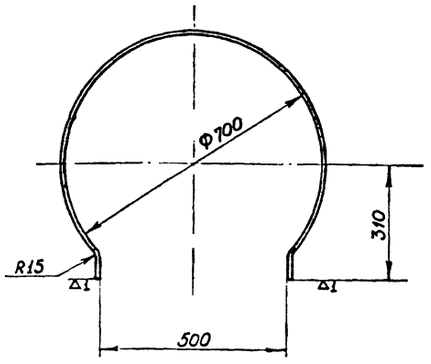

1. Предельные отклонения размеров - по $СМ_2$.
2. Длина развёртки L = 1781 мм.

Изм.	Лист	№ докум.	Подп.	Дата
Разраб.		Панкова		8.2.74
Пров.		Ежов		15.02.74
Т. контр.				
Н. контр.		Курылев		15.02.74
Утв.		Волошин		18.2.74

137597.11.00.02 Серия 3.505-11

Кольцо

Лит.	Масса	Масштаб
	1,10	1:10
Лист	Листов 1	

Круг 10 ГОСТ 2590-71 / Вст3кп ГОСТ 535-58

МРФ РСФСР ГИПРОРЕЧТРАНС отдел ПП

Копировал Формат 11

Инв. № подл. | Подп. и дата | Взам. инв. № | Инв. № дубл. | Подп. и дата

Формат	Зона	Поз.	Обозначение	Наименование	Кол.	Примечание
				137597.11.00.00-01		
				Детали		
11		2	137597.11.00.02	Кольцо	10	
БЧ		3	137597.11.00.05	Связь		
				Круг 10 ГОСТ 2590-71		
				Вст3кп ГОСТ 535-58		
				l = 7000	2	4,31 кг
БЧ		4	137597.11.00.06	Связь		
				Круг 10 ГОСТ 2590-71		
				Вст3кп ГОСТ 535-58		
				l = 6970	1	4,29 кг

42

Изм.	Лист	№ докум.	Подп.	Дата

137597.11.00.00 Серия 3.505-11

Лист 2

Копировал Формат 11

Формат	Зона	Поз.	Обозначение	Наименование	Кол.	Примечание
				Документация		
			137597.11.00.00СБ	Сборочный чертеж.		
				Детали		
11		1	137597.11.00.01	Кольцо	1	
			Переменные данные	для исполнений		
				137597.11.00.00		
				Детали		
11		2	137597.11.00.02	Кольцо	5	
БЧ		3	137597.11.00.03	Связь		
				Круг 10 ГОСТ 2590-71		
				Вст3кп ГОСТ 535-58		
				l = 4000	2	2,47 кг
БЧ		4	137597.11.00.04	Связь		
				Круг 10 ГОСТ 2590-71		
				Вст3кп ГОСТ 535-58		
				l = 3970	1	2,44 кг

Изм.	Лист	№ докум.	Подп.	Дата
Разраб.		Панкова		8.2.74
Пров.		Ежов		15.02.74
Т. контр.				
Н. контр.		Курылев		15.02.74
Утв.		Волошин		18.2.74

137597.11.00.00 Серия 3.505-11

Ограждение II

Лит.	Лист	Листов
	1	2

МРФ РСФСР ГИПРОРЕЧТРАНС отдел ПП

Копировал Формат 11

Инв. № подл. | Подп. и дата | Взам. инв. № | Инв. № дубл. | Подп. и дата

137597.10.00.03

8 (А)

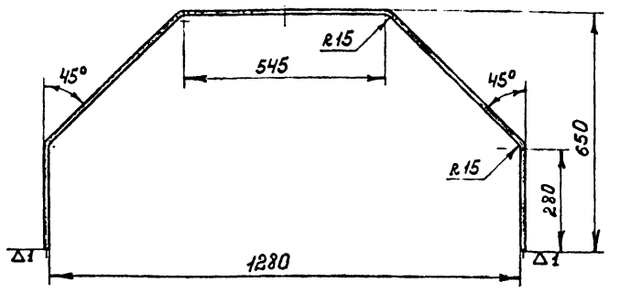

1. Неуказанные предельные отклонения размеров - по $СМ_2$
2. Длина развертки L = 2160

Изм.	Лист	№ докум.	Подп.	Дата
Разраб.		Крюкова		20.11.73
Пров.		Ежов		15.02.74
Т. контр.				
Н. контр.		Курылев		15.02.74
Утв.		Волошин		18.2.74

137597.10.00.03 Серия 3.505-11

Связь

Лит.	Масса	Масштаб
	1,32	1:10
Лист	Листов 1	

Круг 10 ГОСТ 2590-71 / Вст3кп ГОСТ 535-58

МРФ РСФСР ГИПРОРЕЧТРАНС Отдел ПП

Копировал Формат 11

Инв. № подл. | Подп. и дата | Взам. инв. № | Инв. № дубл. | Подп. и дата

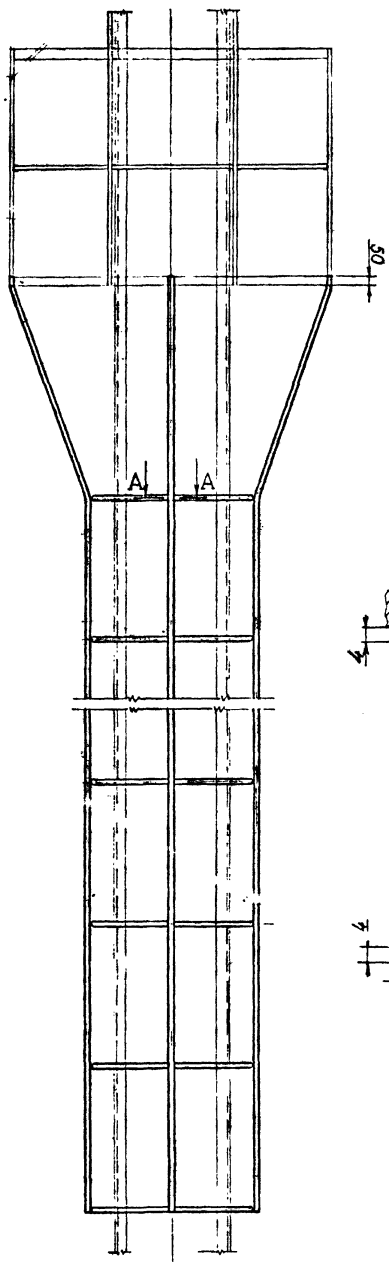

А–А
М 1:1

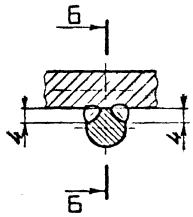

Б–Б
М 1:1

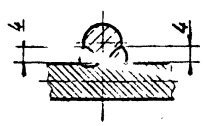

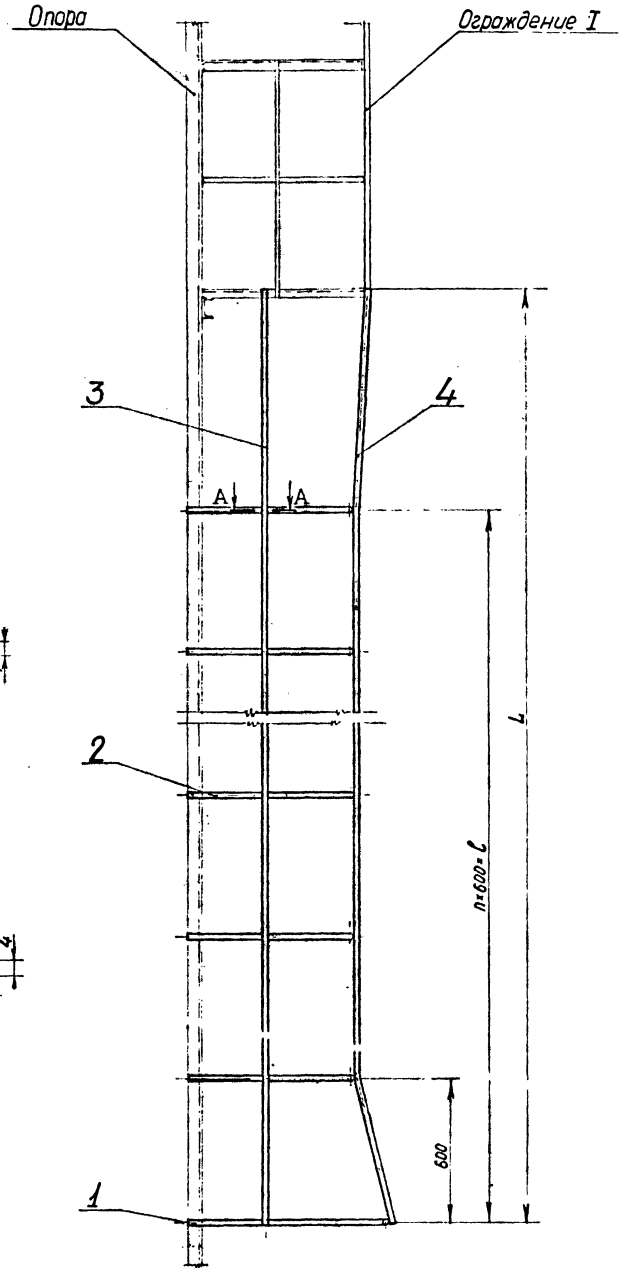

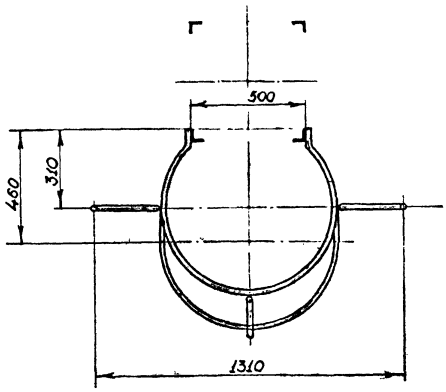

Обозначение	n	ℓ	L	масса кг
137597.11.00.00	5	3000	3930	14,0
– 01	10	6000	6930	25,0

1. Шероховатость поверхности кромок деталей подвергнутых резке – ▽1.
2. Предельные отклонения размеров – по CM_3
3. Сварка монтажная ручная электродуговая электродами Э42 по ГОСТ 9467-60.

					137597.11.00.00 СБ	Серия 3.505-11	
Изм	Лист	№ докум	Подп	Дата	Ограждение II Сборочный чертёж	Лит	Масса / Масштаб
Разраб		Панкова		4.2.74			см. табл. / 1:15
Пров		Ежов		19.2.74		Лист	Листов 1
Т. контр						МРФ РСФСР ГИПРОРЕЧТРАНС отдел ПП	
Н. контр		Курылев		19.2.74			
Утв		Волошин		19.2.74			

Копировал

Формат А2

Инв. № подл. | Подп. и дата | Взам. инв. № | Инв. № дубл. | Подп. и дата

Шифр 974-9-3

137597.12.00.01

8 (▽)

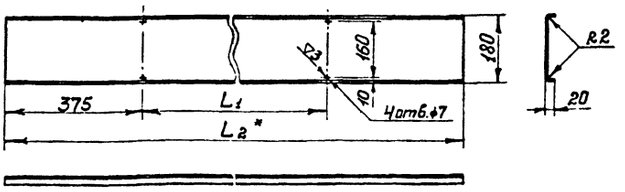

Развертка

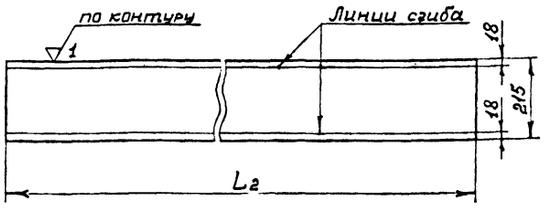

Обозначение	L_1	L_2	Масса кг
137597.12 00.01	500	1250	3,15
-01	1000	1750	4,48

1. Неуказанные предельные отклонения размеров-по CM_2.
2. Размеры для справок:

Изм.	Лист	№ докум.	Подп.	Дата
Разраб.		Крюкова		11.1273
Пров.		Ежов		11.01.74
Т.контр.				
Н.контр		Курылев		15.02.74
Утв.		Волошин		18-2-74

137597.12.00.01 — Серия 3.505-11

Панель

Лит.	Масса	Масштаб
	см. табл.	—

Лист — Листов 1

Лист 1,5 ГОСТ 3680-57 / Ст3 ГОСТ 16523-70

МРФ РСФСР ГИПРОРЕЧТРАНС Отдел ПП

Копировал — Формат 11

Инв.№ подл. | Подп. и дата | Взам. инв.№ | Инв.№ дубл. | Подп. и дата

Формат	Зона	Поз.	Обозначение	Наименование	Кол.	Примечание
						44
				137597.12.00.00-01 См. СБ, рис. 2		
БЧ		6	137597.12.00.02	Панель Доска сосновая 19×180 ГОСТ 8486-66; ℓ=1250	30	2,2 кг
				137597.12.00.00-02 См. СБ, рис. 1		
		11	6	137597.12.00.01-01	Панель	30
				137597.12.00.00-03 См. СБ, рис. 2		
БЧ		6	137597.12.00.03	Панель Доска сосновая 19×180 ГОСТ 8486-66; ℓ=1750	30	3,1 кг
				137597.12.00.00-04 См. СБ, рис. 3		
БЧ		6	137597.12.00.04	Панель Стеклопластик красного или белого цвета	30	1,6 кг

Инв.№ подл. | Подп. и дата | Взам. инв.№ | Инв.№ дубл. | Подп. и дата

Изм.	Лист	№ докум.	Подп.	Дата

137597.12.00.00 — Серия 3.505-11 — Лист 2

Копировал — Формат 11

Формат	Зона	Поз.	Обозначение	Наименование	Кол.	Примечание
				Документация		
*)			137597.12.00.00СБ	Сборочный чертеж		22,11
				Сборочные единицы		
12		1	137597.12.01.00	СБ ø36	1	
		2	-01	СБ ø36	1	
				Стандартные изделия		
		3		Болт М6×40.36 ГОСТ 7798-70	120	
		4		Гайка М6.4 ГОСТ 5915-70	120	
		5		Шайба 6.02 ГОСТ 11371-68	240	
				Переменные данные для исполнений		
				137597.12.00.00 См. СБ, рис. 1		
11		6	137597.12.00.01	Панель	30	

Инв.№ подл. | Подп. и дата | Взам. инв.№ | Инв.№ дубл. | Подп. и дата

Изм.	Лист	№ докум.	Подп.	Дата
Разраб.		Крюкова		13.12.73
Пров.		Ежов		11.01.74
Н.контр		Курылев		15.02.74
Утв.		Волошин		18-2-74

137597.12.00.00 — Серия 3.505-11

Секция щита

Лит.	Лист	Листов
	1	2

МРФ РСФСР ГИПРОРЕЧТРАНС Отдел ПП

Копировал — Формат 11

137597.11.00.01

2 (▽)

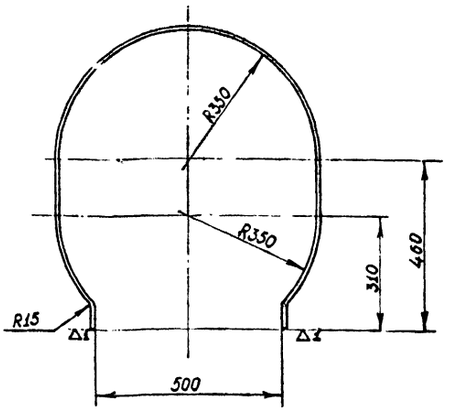

1. Предельные отклонения размеров – по CM_2.
2. Длина развёртки L = 2081 мм.

Инв.№ подл. | Подп. и дата | Взам. инв.№ | Инв.№ дубл. | Подп. и дата

Изм.	Лист	№ докум.	Подп.	Дата
Разраб.		Панкова		6.2.74
Пров.		Ежов		11.01.74
Т.контр.				
Н.контр.		Курылев		15.02.74
Утв.		Волошин		18-2-74

137597.11.00.01 — Серия 3.505-11

Кольцо

Лит.	Масса	Масштаб
	1,28	1:10

Лист — Листов 1

Круг 10 ГОСТ 2590-71 / ВСт3кп ГОСТ 535-58

МРФ РСФСР ГИПРОРЕЧТРАНС Отдел ПП

Копировал — Формат 11

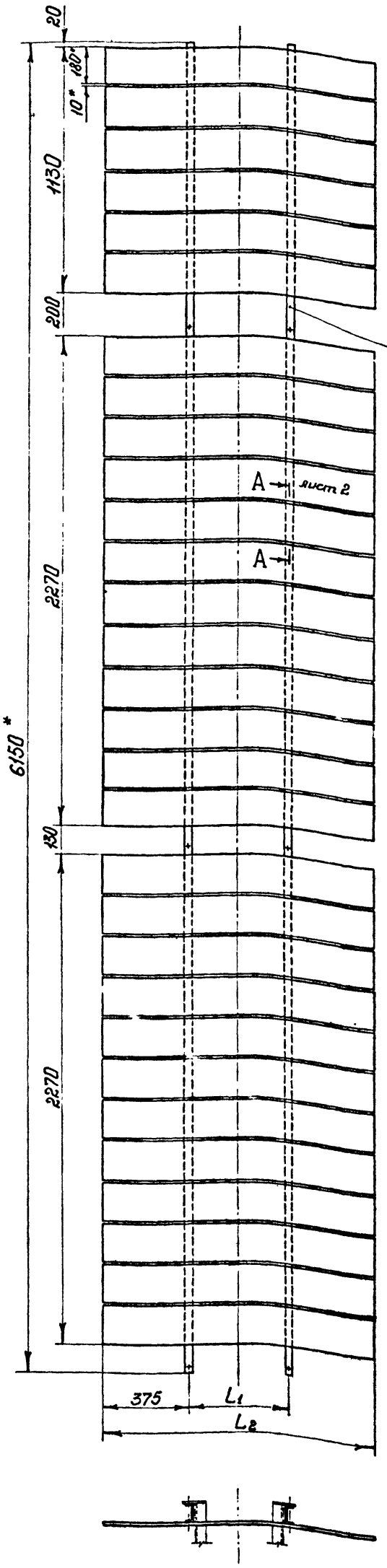

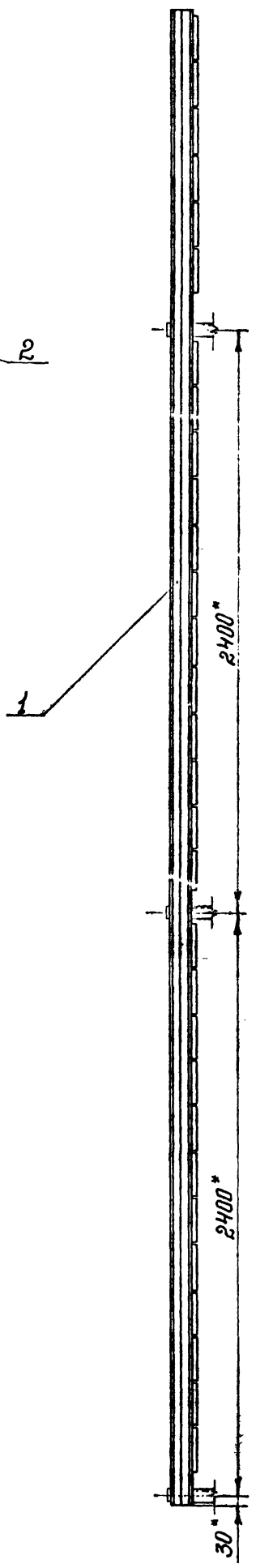

Обозначение	Рис.	Размеры щита H×B, м	L_1	L_2	Масса, кг
137597.12.00.00	1	6×3	500	1250	156,3
-01	2	6×3	500	1250	127,8
-02	1	6×4	1000	1750	196,2
-03	2	6×4	1000	1750	154,8
-04	3	6×4	1000	1750	110,0

1. Неуказанные предельные отклонения размеров-по $СМ_8$
2. * Размеры для справок.

Изм.	Лист	№ докум.	Подп.	Дата
Разраб.		Крюкова		27.11.73
Пров.		Ежов		27.11.73
Т. контр.				
Н. контр.		Курилев		15.02.74
Утв.		Волошин		19.12.74

137597.12.00.00 СБ

Серия 3.505-11

Секция щита
Сборочный чертеж

Лит.	Масса	Масшт.
	См. табл.	—

Лист 1 Листов 2

МРФ РСФСР
ГИПРОРЕЧТРАНС
Отдел ПП

Копировал

Формат 22

Инв. № подл. | Подп. и дата | Взам. инв. № | Инв. № дубл. | Подп. и дата

137597.12.01.00 – изображена
137597.12.01.00-01 – зеркальное отражение

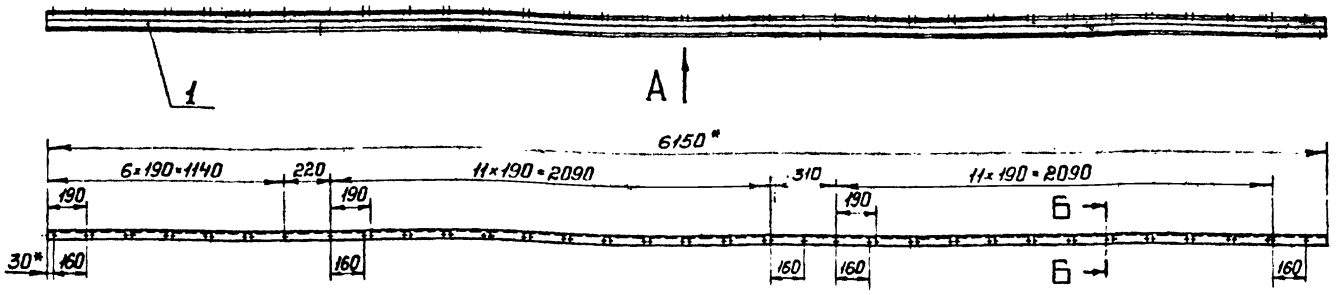

Вид А

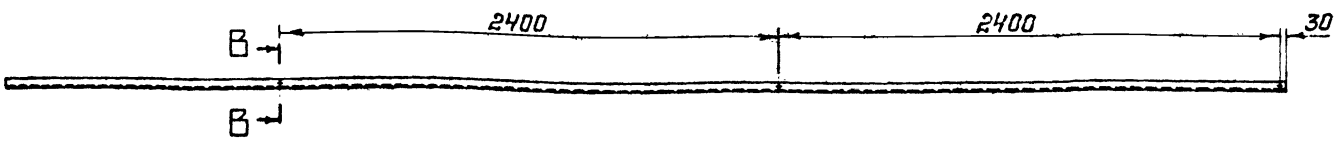

Б – Б
М1:2

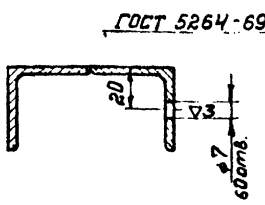

В – В
М1:2

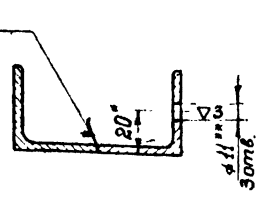

1. Шероховатость поверхности кромок деталей, подвергнутых резке, – ▽1
2. Неуказанные предельные отклонения размеров – по СМ 8.
3. Сварка ручная электродуговая электродами Э42 по ГОСТ 9467-60.
4. * Размеры для справок.
5. ** Сверлить при монтаже знака.

					137597.12.01.00СБ	Серия 3.505-11	
Изм.	Лист	№ докум.	Подп.	Дата	Связь Сборочный чертеж	Лит.	Масса	Масшт.
Разраб.		Крюкова		6.12.73			30,0	1:20
Пров.		Ежов		10.01.74		Лист	Листов 1
Т. контр.							
Н. контр.		Курылев		15.01.74		НИИ МРФ РСФСР ГИПРОРЕЧТРАНС Отдел ПП	
Утв.		Волошин		19.2.74			

Копировал Формат 12

Формат	Зона	Поз.	Обозначение	Наименование	Кол.	Примечание
				Документация		
12			137597.12.01.00СБ	Сборочный чертеж		
				Детали		
Б4		1	137597.12.01.01	Связь Угол. равнобок. 40×40×4 ГОСТ 8509-72 ВСт3кп ГОСТ 535-58 ℓ=6150	2	14,8 кг
				Различие исполнений 137597.12.01.00 и 137597.12.01.00-01 по сборочному чертежу.		

					137597.12.01.00	Серия 3.505-11	
Изм.	Лист	№ докум.	Подп.	Дата	Связь	Лит.	Масса	Масшт.
Разраб.		Крюкова		6.12.73				
Пров.		Ежов		10.01.74		Лист 1	Листов
Т. контр.							
Н. контр.		Курылев		15.01.74		НИИ МРФ РСФСР ГИПРОРЕЧТРАНС Отдел ПП	
Утв.		Волошин		19.2.74			

Копировал Формат 11

137597.12.00.00СБ

Рис 1
А-А
М1:2

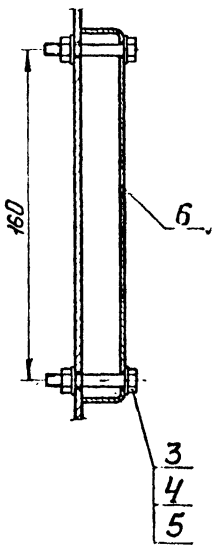

Рис 2
А-А
М1:2

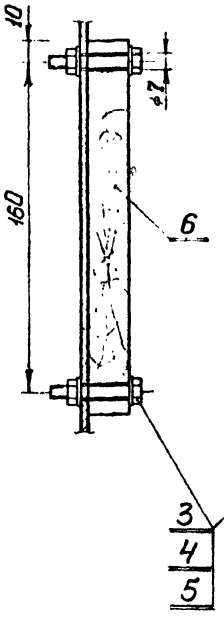

Рис 3
А-А
М1:2

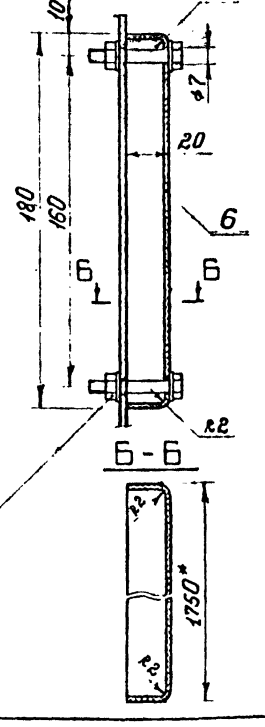

					137597.12.00.00СБ	Серия 3.505-11	
Изм.	Лист	№ докум.	Подп.	Дата	Секция щита Сборочный чертеж	Лит.	Масса	Масшт.
Разраб.		Крюкова		3.12.73				
Пров.		Ежов		10.01.74		Лист 2	Листов
Т. контр.							
Н. контр.		Курылев		15.01.74		НИИ МРФ РСФСР ГИПРОРЕЧТРАНС Отдел ПП	
Утв.		Волошин		19.2.74			

Копировал Формат 11

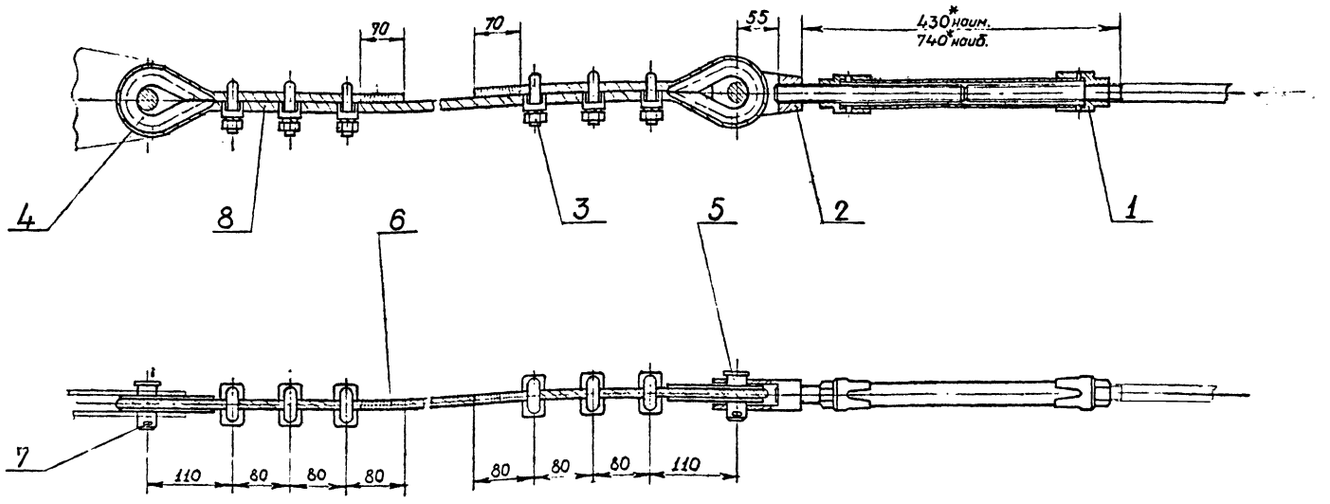

Обозначение	масса кг
137597.13.00.00	11,4
-01	12,4
-02	15,5
-03	18,5

1. Длина каната дана для случая установки створного знака на горизонтальной площадке, при другом рельефе длину каната уточнить по месту.
2. * Размеры для справок.

					137597.13.00.00 СБ		Серия 3.505-11	
Изм.	Лист	N докум.	Подп.	Дата	Оттяжка	Лит.	Масса	Масштаб
Разраб.		Панкова		8.2.74	Сборочный чертёж		см. табл	1:5
Пров.		Ежов		15.2.74		Лист	Листов 1	
Т.контр.						МРФ РСФСР ГИПРОРЕЧТРАНС отдел ПП		
Н.контр.		Курылев		15.02.74				
Утв.		Волошин		15.2.74				

Формат 12

Формат	Зона	Поз.	Обозначение	Наименование	Кол.	Примечание
				137597.13.00.00-01		
				Стандартные изделия		
		8		Канат 12-Г-I-СС-140 ГОСТ 3064-66 ℓ = 8100	1	
				137597.13.00.00-02		
				Стандартные изделия		
		8		Канат 12-Г-I-СС-140 ГОСТ 3064-66 ℓ = 12300	1	
				137597.13.00.00-03		
				Стандартные изделия		
		8		Канат 12-Г-I-СС-140 ГОСТ 3064-66 ℓ = 16500	1	

Инв. N дубл. | Взам. инв. N | Подп. и дата | Инв. N подл.

Изм.	Лист	N докум.	Подп.	Дата	137597.13.00.00	Серия 3.505-11	Лист 2

Формат 11

Формат	Зона	Поз.	Обозначение	Наименование	Кол.	Примечание
				Документация		
12			137597.13.00.00 СБ	Сборочный чертеж		
				Сборочные единицы		
12		1	137597.13.01.00	Муфта	1	
11		2	137597.13.02.00	Вилка	1	
				Стандартные изделия		
		3		Зажим 13 ГОСТ 13186-67	6	
		4		Коуш С2,0 ГОСТ 9689-72	2	
		5		Ось 22-28 C_5 × 60 ГОСТ 9650-71	2	
		6		Проволока 1,6 ГОСТ 3282-46 ℓ = 1650	2	
		7		Шплинт 5×60 ГОСТ 397-66	2	
			Переменные данные	для исполнений		
				137597.13.00.00		
				Стандартные изделия		
		8		Канат 12-Г-I-СС-140 ГОСТ 3064-66 ℓ = 6700	1	

Инв. N дубл. | Взам. инв. N | Подп. и дата | Инв. N подл.

Изм.	Лист	N докум.	Подп.	Дата	137597.13.00.00	Серия 3.505-11		
Разраб.		Панкова		8.2.74	Оттяжка	Лит.	Лист 1	Листов 2
Пров.		Ежов		15.2.74		МРФ РСФСР ГИПРОРЕЧТРАНС отдел ПП		
Н.контр.		Курылев		15.02.74				
Утв.		Волошин		15.2.74				

Формат 11

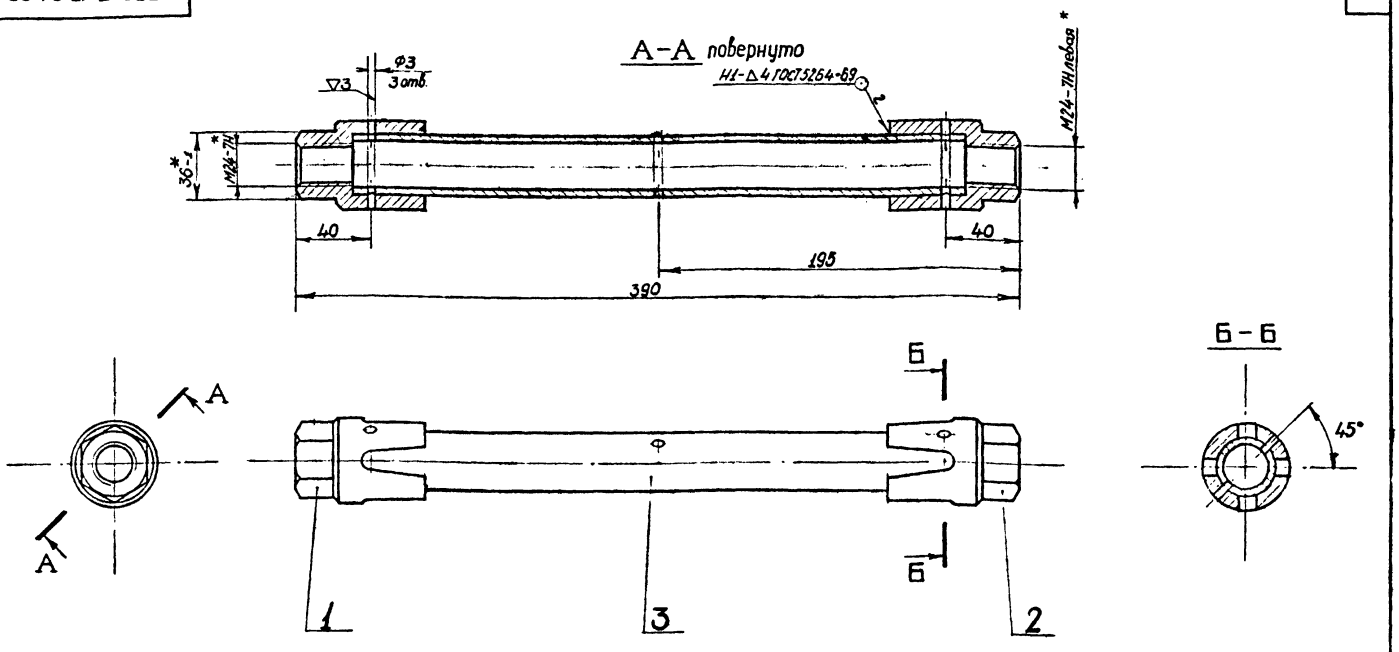

1. Шероховатость поверхности кромок деталей подвергнутых резке - ∇1.
2. Неуказанные предельные отклонения размеров - по CM_8.
3. Сварка ручная электродуговая электродами Э42 по ГОСТ 9467-60.
4. * Размеры для справок.

					137597.13.01.00 СБ	Серия 3.505-11	
Изм.	Лист	№ докум.	Подп.	Дата	Муфта Сборочный чертёж	Лит.	Масса 1,6 / Масштаб 1:2
Разраб.		Панкова		8.2.74			
Пров.		Ежов		15.02.74		Листов 1	
Т.контр.							
Н.контр.		Курылев		15.02.74		МРФ РСФСР ГИПРОРЕЧТРАНС отдел ПП	
Утв.		Волошин		18.2.74			

Формат А2

Инв. № подл. | Подп. и дата | Взам. инв. № | Инв. № дубл. | Подп. и дата

137597.13.01.01

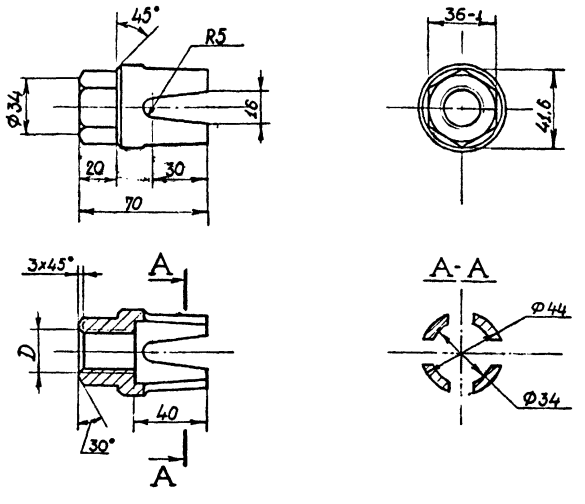

Обозначение	D мм.
137597.13.01.01	М24-7Н
-01	М24-7Н левая

Неуказанные предельные отклонения размеров: диаметров - по A_7, B_7, остальных - по CM_5.

					137597.13.01.01	Серия 3.505-11	
Изм.	Лист	№ докум.	Подп.	Дата	Гайка	Лит.	Масса 0,4 / Масштаб 1:2
Разраб.		Панкова		8.2.74			
Пров.		Ежов		15.02.74		Лист	Листов 1
Т.контр.							
Н.контр.		Курылев		15.02.74	ВСт3сп2 ГОСТ 380-71	МРФ РСФСР ГИПРОРЕЧТРАНС отдел ПП	
Утв.		Волошин		18.2.74			

Формат А1

Инв. № подл. | Подп. и дата | Взам. инв. № | Инв. № дубл. | Подп. и дата

Формат	Зона	Поз	Обозначение	Наименование	Кол.	Примечание
				Документация		
А2			137597.13.01.00 СБ	Сборочный чертёж		
				Детали		
А1		1	137597.13.01.01	Гайка	1	
А1		2	-01	Гайка	1	
Б4		3	137597.13.01.02	Струна		
				Труба 25 ГОСТ 3262-62		
				ℓ = 330 мм.	1	0,8 кг

					137597.13.01.00	Серия 3.505-11	
Изм.	Лист	№ докум.	Подп.	Дата	Муфта	Лит.	Лист / Листов 1
Разраб.		Панкова		8.2.74			
Пров.		Ежов		15.02.74			
Т.контр.							
Н.контр.		Курылев		15.02.74		МРФ РСФСР ГИПРОРЕЧТРАНС отдел ПП	
Утв.		Волошин		18.2.74			

Формат А1

Инв. № подл. | Подп. и дата | Взам. инв. № | Инв. № дубл. | Подп. и дата

Шифр 974-А-3

Формат	Зона	Поз.	Обозначение	Наименование	Кол.	Примечание
				Документация		
12			137597.14.00.00 СБ	Сборочный чертеж		
				Детали		
11		1	137597.14.00.01	Скоба	1	
11		2	137597.14.00.02	Тяга	1	

Подп. и дата | Взам. инв. № | Инв. № дубл. | Подп. и дата | Инв. № подл.

Изм.	Лист	№ докум.	Подп.	Дата
Разраб.		Панкова		5.2.74
Пров.		Ежов		15.02.74
Н. контр.		Курылев		15.02.74
Утв.		Волошин		18.2.74

137597.14.00.00 — Серия 3.505-11

Тяга анкерная

Лит | Лист | Листов 1

МРФ РСФСР ГИПРОРЕЧТРАНС отдел ПП

Формат А1

137597.13.02.02

▽3 | 49

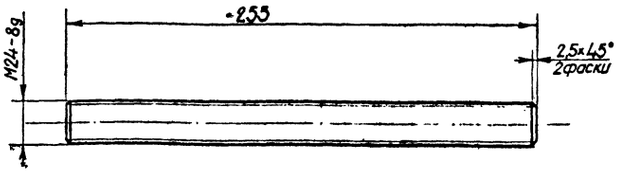

Неуказанные предельные отклонения размеров – по $СМ_8$.

Изм.	Лист	№ докум.	Подп.	Дата
Разраб.		Панкова		5.2.74
Пров.		Ежов		15.02.74
Т. контр.				
Н. контр.		Курылев		15.02.74
Утв.		Волошин		18.2.74

137597.13.02.02 — Серия 3.505-11

Шпилька

Круг 24 ГОСТ 2590-71 / Вст3сп2 ГОСТ 535-58

Лит | Масса 0,80 | Масштаб 1:2

Лист | Листов 1

МРФ РСФСР ГИПРОРЕЧТРАНС отдел ПП

Формат А1

137597.13.02.01

▽3(▽)

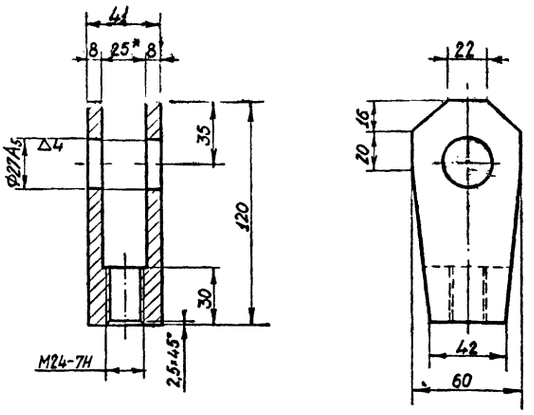

Неуказанные предельные отклонения размеров – по $СМ_8$.

Изм.	Лист	№ докум.	Подп.	Дата
Разраб.		Панкова		5.2.74
Пров.		Ежов		15.02.74
Т. контр.				
Н. контр.		Курылев		15.02.74
Утв.		Волошин		18.2.74

137597.13.02.01 — Серия 3.505-11

Скоба

Лит | Масса 0,95 | Масштаб 1:2

Лист | Листов 1

Вст3сп2 ГОСТ 380-71

МРФ РСФСР ГИПРОРЕЧТРАНС отдел ПП

Формат А1

137597.13.02.00

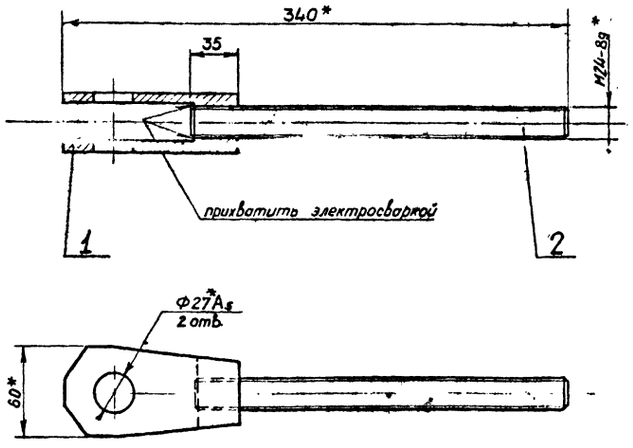

1. Сварка ручная электродуговая электродами Э42 по ГОСТ 9467-60
2. * Размеры для справок.

Формат	Зона	Поз.	Обозначение	Наименование	Кол.	Примечание
				Детали		
11		1	137597.13.02.01	Скоба	1	
11		2	137597.13.02.02	Шпилька	1	

Изм.	Лист	№ докум.	Подп.	Дата
Разраб.		Панкова		5.2.74
Пров.		Ежов		15.02.74
Т. контр.				
Н. контр.		Курылев		15.02.74
Утв.		Волошин		18.2.74

137597.13.02.00 — Серия 3.505-11

Вилка

Лит | Масса 1,75 | Масштаб 1:2,5

Лист | Листов 1

МРФ РСФСР ГИПРОРЕЧТРАНС отдел ПП

Формат А1

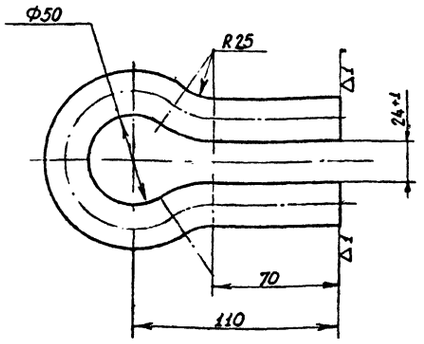

1. Неуказанные предельные отклонения размеров – по СМ$_8$.
2. Длина развёртки L = 346,6 мм.

				137597.14.00.01		Серия 3.505-11	
Изм.	Лист	№ докум.	Подп.	Дата	Скоба	Лит.	Масса 1,2	Масштаб 1:2
Разраб.		Панкова		8.2.74				
Пров.		Ежов		11.02.74		Лист	Листов 1
Т.контр.							
Н.контр.		Курылев		15.02.74	Круг 24 ГОСТ 2590-71 / Вст 3сп2 ГОСТ 535-58	МРФ РСФСР ГИПРОРЕЧТРАНС отдел ПП	
Утв.		Волошин		18.2.74			

Формат А1

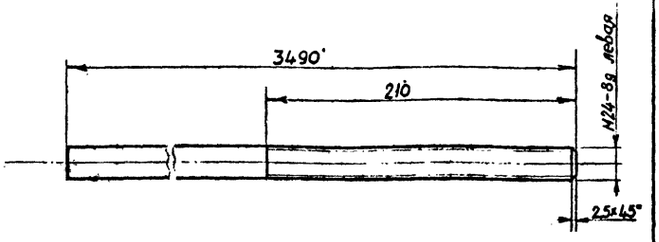

1. Неуказанные предельные отклонения размеров – по СМ$_8$.

				137597.14.00.02		Серия 3.505-11	
Изм.	Лист	№ докум.	Подп.	Дата	Тяга	Лит.	Масса 12,4	Масштаб 1:2,5
Разраб.		Панкова		8.2.74				
Пров.		Ежов		15.02.74		Лист	Листов 1
Т.контр.							
Н.контр.		Курылев		15.02.74	Круг 24 ГОСТ 2590-71 / Вст 3сп2 ГОСТ 535-58	МРФ РСФСР ГИПРОРЕЧТРАНС отдел ПП	
Утв.		Волошин		18.2.74			

Формат А1

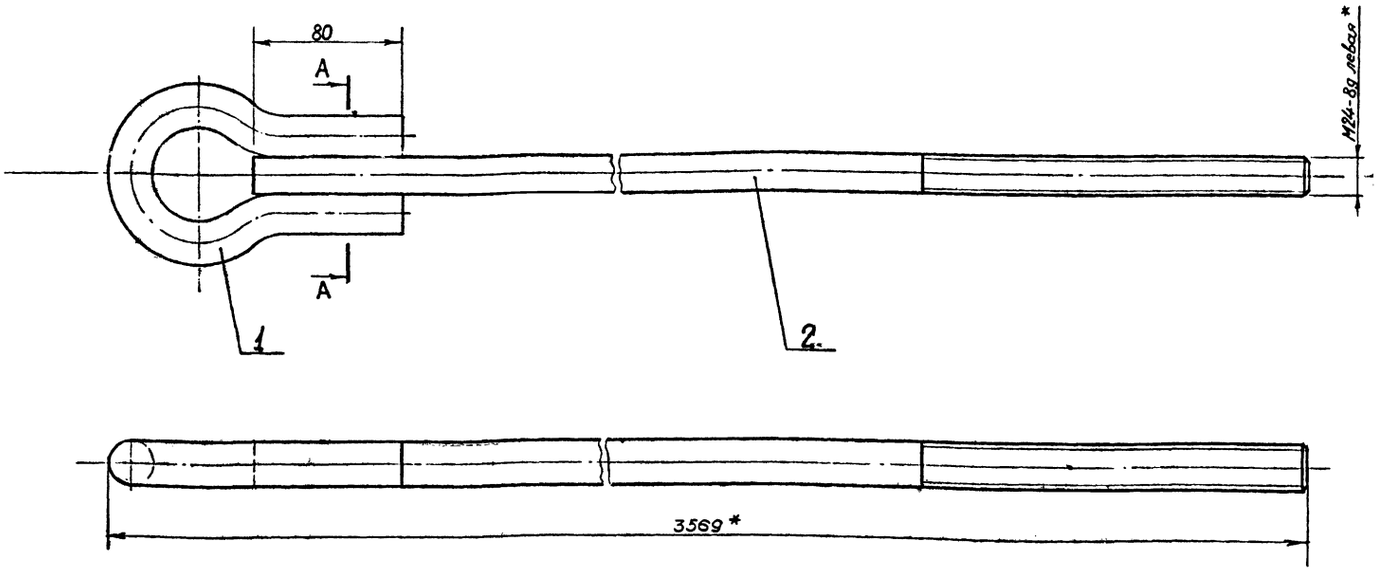

А–А

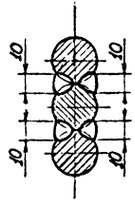

1. Сварка ручная электродуговая электродами Э42 по ГОСТ 9467-60.
2. * Размеры для справок.

				137597.14.00.00 СБ		Серия 3.505-11	
Изм.	Лист	№ докум.	Подп.	Дата	Тяга анкерная Сборочный чертёж	Лит.	Масса 13,7	Масштаб 1:2
Разраб.		Панкова		8.2.74				
Пров.		Ежов		15.02.74		Лист	Листов 1
Т.контр.							
Н.контр.		Курылев		15.02.74		МРФ РСФСР ГИПРОРЕЧТРАНС отдел ПП	
Утв.		Волошин		18.2.74			

Формат А2

Инв. № подл. | Подп. и дата | Взам. инв. № | Инв. № дубл. | Подп. и дата

№ строки	Наименование материала.	Ед. измерения	Коэф. использ.	Исполнения 137597.00.00.00 — —	01	02	03	04	05	06	07
				Норма расхода							
1	Сталь угловая равнобокая										
2	Угол. 32×32×4 ГОСТ 8509-72										
3	равнобок. Вст3сп2 ГОСТ 535-58	кг	0,91	4,5	4,5	4,5	4,5	4,5	4,5	4,5	4,5
4	Угол. 40×40×4 ГОСТ 8509-72										
5	равнобок. Вст3сп2 ГОСТ 535-58	"	"	330	340	410	410	470	470	530	530
6	Угол. 50×50×5 ГОСТ 8509-72										
7	равнобок. Вст3сп2 ГОСТ 535-58	"	"	290	330	330	365	375	415	430	465
8	Сталь круглая										
9	Круг 8 ГОСТ 2590-71										
10	Вст3сп2 ГОСТ 535-58	кг	0,87	6	11	7	11	7	11	7	11
11	Круг 10 ГОСТ 2590-71										
12	Вст3кп ГОСТ 535-58	"	"	26	32	35	42	51	60	64	73
13	Круг 16 ГОСТ 2590-71										
14	Вст3сп2 ГОСТ 535-58	"	"	18	18	22	22	32	32	43	43
15	Круг 24 ГОСТ 2590-71										
16	Вст3сп2 ГОСТ 535-58	"	"	20	20	20	20	20	20	20	20
17	Круг 45 ГОСТ 2590-71										
18	Вст3сп2 ГОСТ 535-58	"	"	10	10	10	10	10	10	10	10
19	Сталь толстолистовая										
20	Лист 4 ГОСТ 5681-57										
21	Вст3Сп2 ГОСТ 14637-69	кг	0,8	57	57	58	58	58	58	58	58
22	Лист 8 ГОСТ 5681-57										
23	Вст3Сп2 ГОСТ 14637-69	"	"	35	35	35	35	35	35	35	35
24	Сталь тонколистовая										
25	Лист 1,5 ГОСТ 3680-57										
26	Ст 3 ГОСТ 19903-74	кг	0,75	250	355	250	355	250	355	250	355
27	Трубы стальные										
28	Труба 70×8-Вст3сп2-А										
29	ГОСТ 8732-70	кг	0,91	6	6	6	6	6	6	6	6
30	Труба 25 ГОСТ 3262-62	"	"	3,5	3,5	3,5	3,5	3,5	3,5	3,5	3,5
31	Поковки										
32	Вст3сп2 ГОСТ 380-	кг	0,83	5	5	5	5	5	5	5	5
33	Пиломатериалы										
34	Доска сосновая 25×150										
35	ГОСТ 8486-66	м³	0,6	0,07	0,1	0,1	0,15	0,1	0,15	0,1	0,15
36	Метизы и готовые изделия										
37	Болт М6×40.36 ГОСТ 7798-70	шт	1,0	264	264	276	276	276	276	276	276
38	Болт М10×25.36 ГОСТ 7798-70	"	"	12	12	20	20	20	20	28	28
39	Болт М12×90.36 ГОСТ 7798-70	"	"	1	1	1	1	1	1	1	1
40	Винт М12×40.36 ГОСТ 17475-72	"	"	2	2	2	2	2	2	2	2
41	Гайка М6.4 ГОСТ 5915-70	"	"	264	264	276	276	276	276	276	276
42	Гайка М10.4 ГОСТ 5915-70	"	"	12	12	20	20	20	20	28	28
43	Гайка М12.4 ГОСТ 5915-70	"	"	3	3	3	3	3	3	3	3
44	Гайка М20.4 ГОСТ 5915-70	"	"	4	4	4	4	4	4	4	4
45	Шайба 6.02 ГОСТ 11371-68	"	"	480	480	480	480	480	480	480	480
46	Шайба 6.02 ГОСТ 6958-68	"	"	48	48	72	72	72	72	72	72
47	Шайба 10.02 ГОСТ 11371-68	"	"	12	12	12	12	12	12	12	12
48	Шайба 12.02 ГОСТ 11371-68	"	"	2	2	2	2	2	2	2	2
49	Шайба 20.02 ГОСТ 11371-68	"	"	4	4	4	4	4	4	4	4
50	Шплинт 4×28 ГОСТ 397-66	"	"	1	1	1	1	1	1	1	1
51	Шплинт 5×60 ГОСТ 397-66	"	"	8	8	8	8	8	8	8	8
52	Коуш С2,0 ГОСТ 9689-72	"	"	8	8	8	8	8	8	8	8
53	Зажим 13 ГОСТ 13186-67	"	"	24	24	24	24	24	24	24	24
54	Ось 22-28 $С_3$×60										
55	ГОСТ 9650-71	"	"	8	8	8	8	8	8	8	8
56	Проволока 1,6 ГОСТ 3282-46	м	1,0	13,5	13,5	13,5	13,5	13,5	13,5	13,5	13,5
57	Канат 12-Г-I-СС-140										
58	ГОСТ 3064-66	м	1,0	27	27	33	33	50	50	66	66
59											
60	Электроды Э42 ГОСТ 9467-60	кг	0,71	15	15	16	16	18	18	20	20
61											
62											
63											

Ведомость материалов составлена для исполнений знаков с металлическими щитами без учета электрооборудования и шкафа.

Инв. № подл. | Подп. и дата | Взам. инв. № | Инв. № дубл. | Подп. и дата

Изм.	Лист	№ докум.	Подп.	Дата
Разраб.		Николаев		12.74
Пров.		Ежов		12.74
Н. контр.		Курылев		15.01.74
Утв.		Волошин		19.2.74

137597 ДВМ

Серия 3.505-11

Створный знак III с опорой сечением 0,5×0,5м Ведомость заказа материалов.

Лит.	Лист	Листов
	1	

МРФ РСФСР ГИПРОРЕЧТРАНС Отдел ПП

Копировал:

Формат А2

Номенклатура фундаментов

Таблица 1

Эскиз	Расчетная схема	Обозначение	Габаритные размеры a м	Габаритные размеры h м	Вес т	Несущая способность. Максимальный уровень грунтовой воды. Ниже подошвы фундамента $P^н$ т	$N^н$ т	$M^н_{кр}$ т	Выше подошвы фундамента $P^н$ т	$N^н$ т	$M^н_{кр}$ т	Инв. № подл.
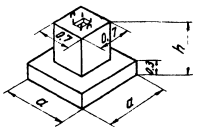 Бетон марки 200, В-4, Мрз-100	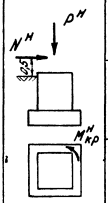	137597. Ф-1.0.0	1,0	1,0	1,8	4,7	0,3	0,4	—	—	—	196210
		137597. Ф-2.0.0	1,2	1,0	1,9	5,7	0,1	0,4	—	—	—	196211
		137597. Ф-3.0.0	1,1	1,7	2,6	—	—	—	5,7	0,3	0,45	196212

Номенклатура анкерных плит

Таблица 2

Эскиз	Расчетная схема	Обозначение	Сторона плиты, в м	Вес т	Глубина заложения $h_{пл}$ м	Несущая способность $T^н$, т. Максимальный уровень грунтовой воды. Ниже подошвы фундамента	Выше подошвы фундамента	Инв. № подл.
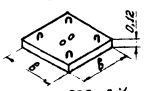 Бетон марки 300, В-4, Мрз-100	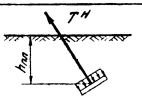	137597. ФА-1	1,0	0,3	1,5 2,0	3,0 4,7	1,9 3,0	196213

Применение фундаментов и анкерных плит

Таблица 3

Показатели			Высота знака Н, м							
			7,5		9,0		12,0		15,0	
			Размеры щита, м							
			6×3	6×4	6×3	6×4	6×3	6×4	6×3	6×4
Максимальный уровень грунтовой воды ниже подошвы фундамента	Обозначение фундамента		Ф-1.0.0	Ф-2.0.0	Ф-1.0.0	Ф-2.0.0	Ф-1.0.0	Ф-2.0.0	Ф-2.0.0	Ф-2.0.0
	Анкерная плита	Обозначение	ФА-1.0.0							
		Глубина заложения $h_{пл}$, м	1,5							
Максимальный уровень грунтовой воды выше подошвы фундамента	Обозначение фундамента		Ф-3.0.0							
	Анкерная плита	Обозначение	ФА-1.0.0							
		Глубина заложения $h_{пл}$, м	2,0							

Указания по применению фундаментов и анкерных плит

1. По заданной высоте знака и размерам щита, а также в соответствии со сведениями о максимальном уровне грунтовой воды по таблице 3 принимают фундамент и анкерную плиту.
2. Глубину котлована под фундамент и анкерную плиту из условия возможности пучения грунта при промерзании назначают по СНиП II-Б.1-62, табл. 6. При увеличении глубины котлована под фундамент соответственно увеличивают толщину подготовки или заменяют фундаменты Ф-1.0.0 и Ф-2.0.0 на Ф-3.0.0. При отсутствии данных о геотехнических характеристиках грунта глубину котлована допускается принимать не менее расчетной глубины промерзания.
3. Определяют размеры и плановые привязки котлованов к оси створа знака по формулам, приведенным на черт. инв. № 196209.
4. Выбирают чертежи принятых фундаментов и анкерных плит, на которых ставят штамп привязки с соответствующими подписями.
5. Вычерчивают общий вид плана котлованов по аналогии с приведенным на чертеже инв. № 196209.
   В случае изменения глубины котлована уточняют объемы работ.
6. Таблица 3 не распространяется на просадочные и скальные сильно выветрившиеся или водорастворимые грунты, а также на илы и торфяники.

В таблице 3 обозначения фундаментов и анкерных плит указаны без начальных цифр „137597", которые одинаковы для всех фундаментов и анкерной плиты, указанных на чертеже.

Изм.	Лист	№ докум.	Подпись	Дата
Разраб.		Мирская		
Провер.		Горькова		
Т.контр.				
Гл.спец.		Горькова		8.10.75
Н.контр.		Афанасьева		
Утв.		Ровков		

137597. Ф-О.Н — Серия 3.505-11

Фундаменты и анкерные плиты

Лит.	Масса	Масштаб
	—	—

Лист 1 | Листов 1

Номенклатура. Таблица применения

МРФ РСФСР ГИПРОРЕЧТРАНС Отдел НИЗП

Инв. № подл. 196208 | Подпись и дата | Взам. инв. № | Инв. № дубл. | Подпись и дата

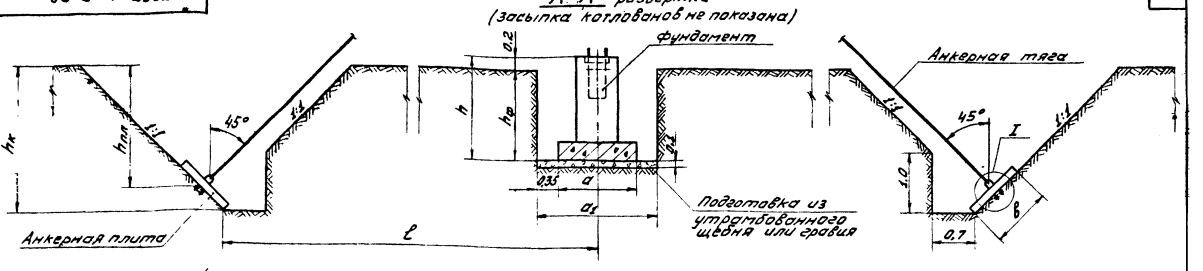

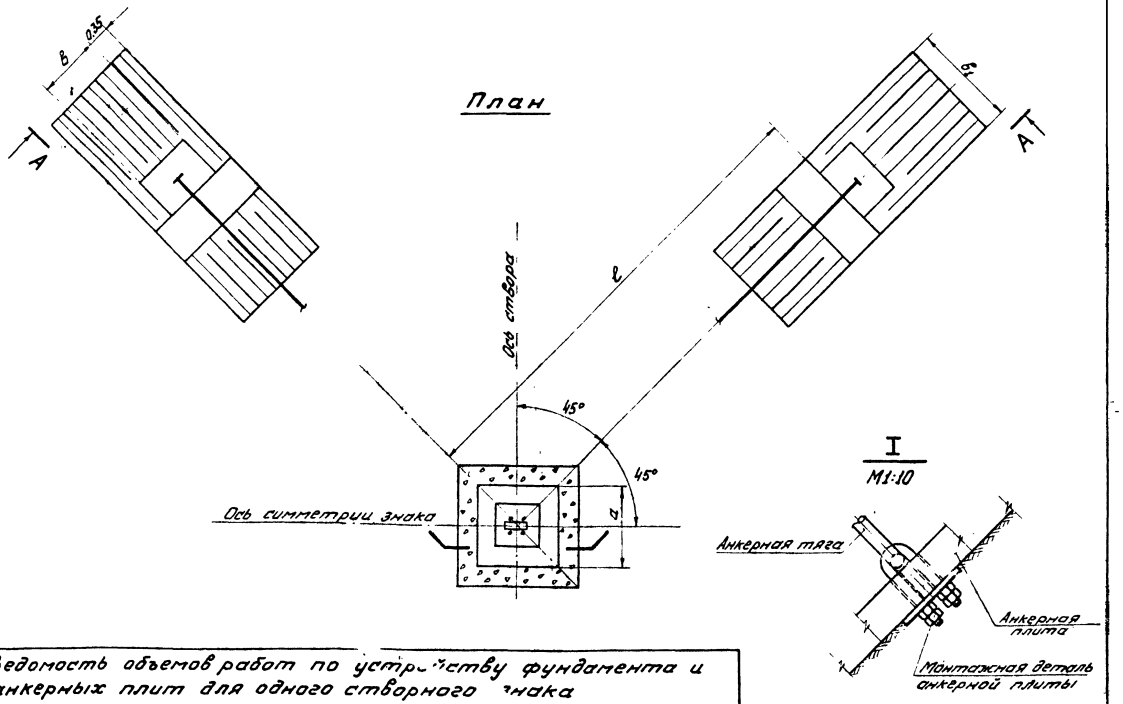

Ведомость объемов работ по устройству фундамента и анкерных плит для одного створного знака

Наименование		Материал	Ед. изм.	Количество: Обозн. фундамента Ф-1.0.0	Ф-2.0.0	Ф-3.0.0	Обозн. анкерной плиты ФА-1.0.0 Глубина заложения $h_{пл}$, м 1,5	2,0
Выемка грунта		—	$м^3$	2,6	3,3	5,2	22,9	36,4
Планировка дна и откосов котлованов		—	$м^2$	2,9	3,6	3,25	20,7	25,5
Подготовка из утрамбованного щебня или гравия		—	$м^3$	0,3	0,4	0,35	—	—
Фундамент	Изготовление и установка	—	шт.	1	1	1	—	—
	Сборный железобетон	Бетон марки 200	$м^3$	0,64	0,78	1,05	—	—
	Закладные детали	Ст3пс3	кг	13,25	13,25	13,25	—	—
Анкерная плита	Изготовление и установка	—	шт.	—	—	—	4	4
	Сборный железобетон	Бетон марки 300	$м^3$	—	—	—	0,48	0,48
	Закладные детали	Ст3пс3	кг	—	—	—	2,16	2,16
Монтажная деталь анкерной плиты		Ст3пс3	кг	—	—	—	41,2	41,2
Противокоррозионная изоляция металлоизделий		Бризол. битумная грунтовка	$м^2$	—	—	—	1,2	1,6
Гидроизоляция железобетонных поверхностей (за 3 раза)		Бензино-битумный состав	$м^2$	5,0	6,0	7,3	9,9	9,9
Обратная засыпка с уплотнением		Песчаный грунт	$м^3$	2,0	2,5	4,2	22,4	35,9

1. При привязке проекта, после выбора фундамента, анкерной плиты и определения размеров котлованов, чертеж рекомендуется вычертить заново, по аналогии с приведенным.
2. В объеме работ по противокоррозионной изоляции металлоизделий учтена изоляция анкерной тяги выше поверхности засыпки на 0,5 м.
3. Все поверхности бетона, соприкасающиеся с грунтом, покрываются битумной обмазочной гидроизоляцией за 3 раза.
4. Размеры в метрах.
5. В ведомости объемов работ обозначения фундаментов и анкерной плиты указаны без начальных цифр „137597", которые одинаковы для всех фундаментов и анкерных плит, указанных на чертеже.

Размеры котлованов и плановая их привязка определяются по формулам:

$h_к = h_{пл} + 0{,}35в$;
$h_ф = h - 0{,}2$;
$a_1 = a + 0{,}7$;
$в_1 = в + 0{,}7$;
$ℓ = H - 3{,}2 + h_{пл} - 0{,}35в$;

где: H - высота знака;
h, a, в - габаритные размеры фундамента и анкерной плиты;
$h_{пл}$ - глубина заложения анкерной плиты.
Величины H, h, a, в, $h_{пл}$ приведены на чертеже инв. № подл. 196208.

Изм.	Лист	№ докум.	Подпись	Дата
Разраб.		Афанасьева	Афан.	
Провер.		Горькова	Горькова	
Т. контр.				
Гл. спец.		Горькова	Горькова	8.10.73
Н. контр.		Афанасьева	Афан.	
Утв.		Ровков		

137597. Ф-0.0В — Серия 3.505-11

План котлованов и установка фундамента и анкерных плит

Лит.	Масса	Масшт.
	—	1:50 1:10

Лист 1 | Листов 1

Общий вид. Ведомость объемов работ

МРФ РСФСР ГИПРОПРЕЧТРАНС Отдел НИЭП

Копировал: Гура Формат 22

Инв. № подл. 196209 | Подпись и дата | Взам. инв. № | Инв. № дубл. | Подпись и дата

Опалубочный чертеж

Армирование

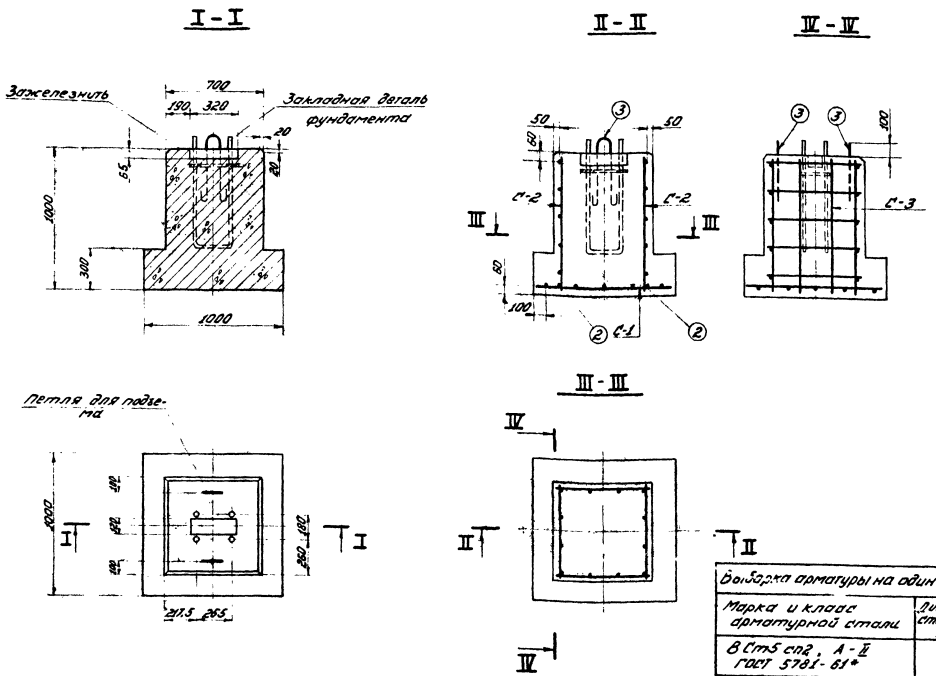

Выборка арматуры на один фундамент		
Марка и класс арматурной стали	Диаметр стержня мм	Вес кг
В Ст5 сп2, А-II ГОСТ 5781-61*	12	31,5
В Ст3 сп2, А-I ГОСТ 5781-61*	12	2,0

Спецификация арматуры на один фундамент									
Обозначение арм. элем.	Эскиз	№ стержня	Диам. стержня и класс стали	Длина стержня мм	Колич. стерж. в одном арматур. элем. шт.	Кол. арм. элем. шт.	Общее колич. стерж. шт.	Общая длина м	Общий вес кг
С-1	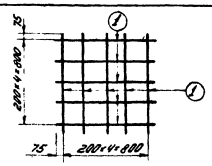	1	12АII	950	10	1	10	9,5	8,5
С-2	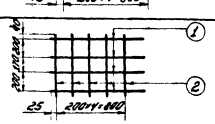	1	12АII	950	4	2	8	7,6	6,8
		2	12АII	650	5		10	6,5	5,8
С-3	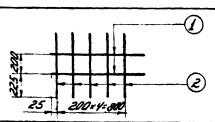	1	12АII	950	2	2	4	3,8	3,4
		2	12АII	650	5		10	6,5	5,8
Отдельные стержни	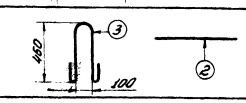	2	12АII	650	2	–	2	1,3	1,2
		3	12АI	1160	2	–	2	2,3	2,0

Основные показатели на один фундамент				
Бетон		Арматура		Вес фундамента
Марка	Расход м³	Расход, кг А-II	Расход, кг А-I	т
200, В-4 Мрз100	0,64	31,5	2,0	1,6

1. Для изготовления фундамента применять бетон марки 200, зоны переменного уровня воды, немассивный, безнапорных конструкций, отвечающий требованиям ГОСТ 4795-68, 4794-64 и СНиП I-В.3-62.
2. Изготовление арматурных сеток производить в соответствии с требованиями ГОСТ 10922-64.
3. Перед установкой в опалубку арматуру и закладные детали очистить от окалины, ржавчины, масляных пятен и т.п.
4. Арматурные сетки С-2 и С-3 во всех пересечениях сварить между собой.
5. Болты закладной детали устанавливать перпендикулярно к опорной поверхности фундамента.
   Отклонение болтов в плане от проектного положения не должно превышать ±3 мм.
6. Для предохранения от загрязнения бетоном и механических повреждений резьбу болтов закладной детали перед бетонированием смазать и обернуть мешковиной или ветошью.
7. Производство, приемку и контроль качества бетонных и арматурных работ выполнять по указаниям СНиП III-В.1-70.
8. Размеры в миллиметрах.

Спецификация закладных деталей на один фундамент					
Обозначение	Наименование	Колич. шт.	Вес един. кг	Общий вес кг	Инв. № подл.
137597.Ф-0.1.0	Закладная деталь фундамента	1	13,25	13,25	196214

Изм.	Лист	№ докум.	Подп.	Дата
Разраб.		Мирская		
Провер.		Афанасьева		
Т. контр.				
Гл. спец.		Горькова		8.10.73
Н. контр.		Афанасьева		
Утв.		Ровков		

137597. Ф-1.00 СБ — Серия 3.505-11

Фундамент

Лит.	Масса	Масштаб
	–	1:20

Лист 1 | Листов 1

Опалубочный чертеж. Армирование

МРФ РСФСР ГИПРОРЕЧТРАНС Отдел НИЭП

Копировал: Гуа Формат: 22

Инв. № подл. 196210 | Подпись и дата | Взам. инв. № | Инв. № дубл. | Подпись и дата

Опалубочный чертеж

I-I

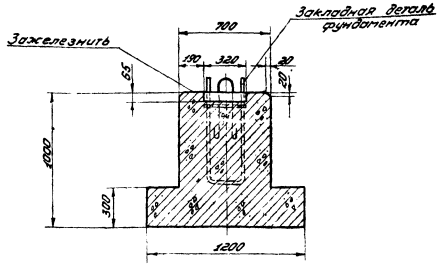

Армирование

II-II

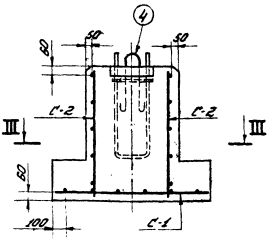

IV-IV

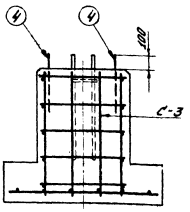

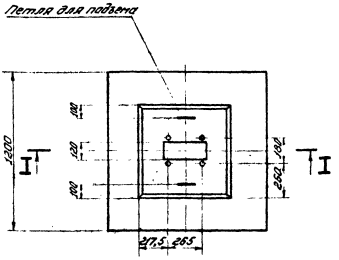

III III

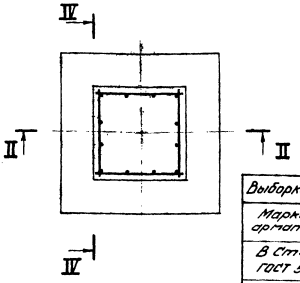

Выборка арматуры на один фундамент		
Марка и класс арматурной стали	Диаметр стержня мм	Вес кг
В Ст5 сп2, А-II ГОСТ 5781-61*	12	33,9
В Ст3 сп2, А-I ГОСТ 5781-61*	12	2,0

Спецификация арматуры на один фундамент

Поз. арм. элем.	Эскиз	№ стержня	Диам. стержня и класс стали	Длина стержня мм	Колич. стержн. в одном арм. элем. шт.	Кол. арм. элем. шт.	Общее кол-во стержней шт.	Общая длина м	Общий вес кг
С-1	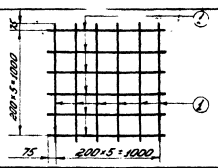	1	12АII	1150	12	1	12	13,8	12,3
С-2	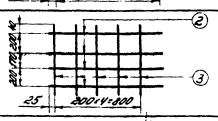	2	12АII	930	4	2	8	7,5	6,7
		3	12АII	650	5		10	6,5	5,8
С-3	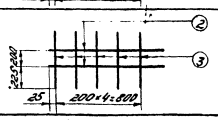	2	12АII	930	2	2	4	3,7	3,3
		3	12АII	650	5		10	6,5	5,8
Отдельные стержни		4	12АI	1160	2	-	2	2,3	2,0

Основные показатели на один фундамент				
Бетон		Арматура		Вес фундамента т
Марка	Расход м³	Расход, кг А-II	Расход, кг А-I	
200 В-4 Мрз-100	0,78	33,9	2,0	1,9

1. Для изготовления фундамента применять бетон марки 200, зоны переменного уровня воды, немассивный, безнапорных конструкций, отвечающий требованиям ГОСТ 4795-68, 4794-64 и СНиП I-В.3-62.
2. Изготовление арматурных сеток производить в соответствии с требованиями ГОСТ 10922-64.
3. Перед установкой в опалубку арматуру и закладные детали очистить от окалины, ржавчины, масляных пятен и т.п.
4. Арматурные сетки С-2 и С-3 во всех пересечениях сварить между собой.
5. Болты закладной детали устанавливать перпендикулярно к опорной поверхности фундамента.
   Отклонение болтов в плане от проектного положения не должно превышать ±3мм.
6. Для предохранения от загрязнения бетоном и механических повреждений резьбу болтов закладной детали перед бетонированием смазать и обернуть мешковиной или ветошью.
7. Производство, приемку и контроль качества бетонных и арматурных работ выполнять по указаниям СНиП III-В.1-70.
8. Размеры в миллиметрах.

Спецификация закладных деталей на один фундамент

Обозначение	Наименование	Колич. шт.	Вес един. кг	Общий вес кг	Инв. № подл.
137597.Ф-0.1.0	Закладная деталь фундамента	1	13,25	13,25	196214

Изм.	Лист	№ докум.	Подпись	Дата
Разраб.		Мирская		
Провер.		Афанасьева		
Т.контр.				
Гл.спец.		Горькова		8.10.73
Н.контр.		Афанасьева		
Утв.		Ровков		

137597.Ф-2.00СБ — Серия 3.505-11

Фундамент

Лит.	Масса	Масштаб
	—	1:20

Лист 1 | Листов 1

Опалубочный чертеж. Армирование

МРФ РСФСР ГИПРОРЕЧТРАНС Отдел НИЗП

Копировал: [illegible] Формат: 22

Инв. № подл. 196211 | Подпись и дата | Взам. инв. № | Инв. № дубл. | Подпись и дата

Опалубочный чертеж

I - I

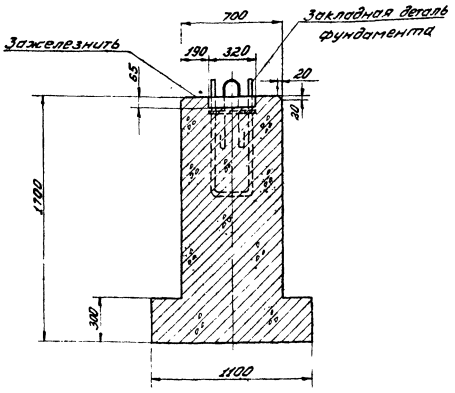

II - II

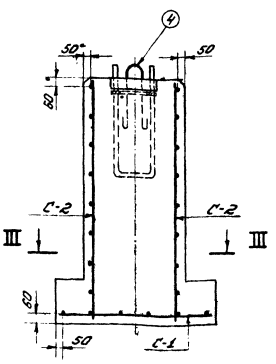

Армирование

IV - IV

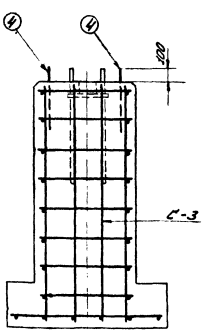

III - III

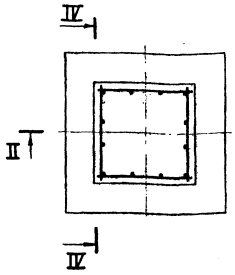

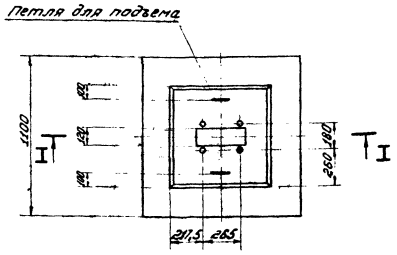

Выборка арматуры на один фундамент

Марка и класс арматурной стали	Диаметр стержня мм	Вес кг
В Ст5 сп2, А-II ГОСТ 5781-61*	12	47,3
В Ст3 сп2, А-I ГОСТ 5781-61*	14	3,1

Спецификация арматуры на один фундамент

Обозначение арматурного элемента	Эскиз	№ стержня	Диам. и класс стали	Длина стержня мм	Кол-во стержней в одном элемент. шт.	Кол-во элемент. шт.	Общее кол-во стержней шт.	Общая длина м	Общий вес кг
С-1	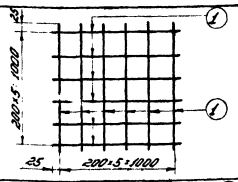	1	12 А II	1050	12	1	12	12,6	11,2
С-2	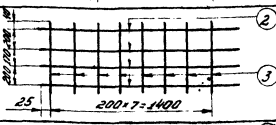	2	12 А II	1630	4	2	8	13,1	11,7
		3	12 А II	650	8		16	10,4	9,3
С-3	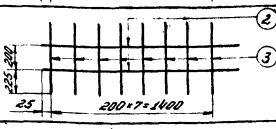	2	12 А II	1630	2	2	4	6,5	5,8
		3	12 А II	650	8		16	10,4	9,3
Отдельные стержни	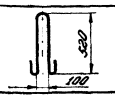	4	14 А I	1310	2	—	2	2,6	3,1

Основные показатели на один фундамент

Бетон		Арматура		Вес фундамента т
Марка	Расход м³	Расход, кг A-II	Расход, кг A-I	
200 В-4 Мрз-100	1,05	47,3	3,1	2,6

1. Для изготовления фундамента применять бетон марки 200, зоны переменного уровня воды, немассивный, безнапорных конструкций, отвечающий требованиям ГОСТ 4795-68, 4794-64 и СНиП I.B.3-62.
2. Изготовление арматурных сеток производить в соответствии с требованиями ГОСТ 10922-64.
3. Перед установкой в опалубку арматуру и закладные детали очистить от окалины, ржавчины, масляных пятен и т.п.
4. Арматурные сетки С-2 и С-3 во всех пересечениях сварить между собой.
5. Болты закладной детали устанавливать перпендикулярно к опорной поверхности фундамента.
   Отклонение болтов в плане от проектного положения не должно превышать ±3 мм.
6. Для предохранения от загрязнения бетоном и механических повреждений резьбу болтов закладной детали перед бетонированием смазать и обернуть мешковиной или ветошью.
7. Производство, приемку и контроль качества бетонных и арматурных работ выполнять по указаниям СНиП III-B.1-70.
8. Размеры в миллиметрах.

Спецификация закладных деталей на один фундамент

Обозначение	Наименование	Колич. шт.	Вес един. кг	Общий вес кг	Инв.№ подл.
137597. ф-0.1.0	Закладная деталь фундамента	1	13,25	13,25	196214

Изм.	Лист	№ докум.	Подпись	Дата	
Разраб.	Морской				
Провер.	Афанасьева		Афан		
Н.контр.					
Гл.спец.	Горлова			11.1973	
Н.контр.	Афанасьева		Афан		
Утв.	Рабков				

137597. Ф-3.00.СБ Серия 3.505-11

Фундамент

Лит.	Масса	Масштаб
	—	1:20

Опалубочный чертеж
Армирование

Лист 1 Листов 1

МРФ РСФСР ГИПРОРЕЧТРАНС отдел мн.эл.

Копировал: Гуда Формат А2

Инв.№ подл. | Подпись и дата | Взам.инв.№ | Инв.№ дубл. | Подпись и дата

196212

Опалубочный чертеж

I-I

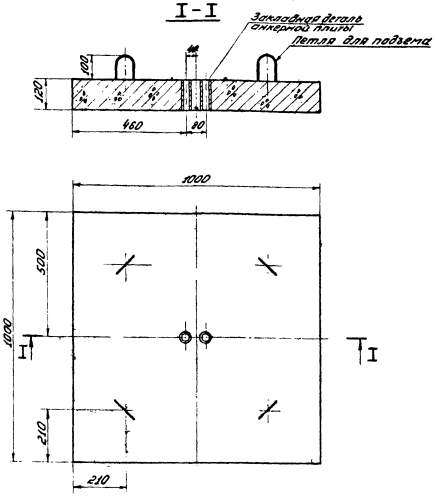

Армирование

II-II

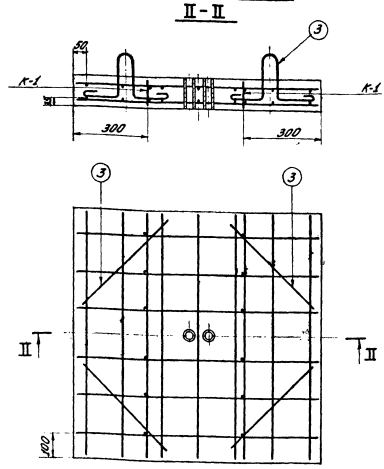

Спецификация закладных деталей на одну плиту					
Обозначение	Наименование	Колич. шт.	Вес един. кг	Общий вес кг	Инв. № подл.
137597. ФА-1.0.4	Труба 34 ГОСТ 3262-62, ℓ=120	2	0,27	0,54	64

Выборка арматуры на одну плиту		
Класс арматурной стали	Диаметр стержн. мм	Вес кг
ВСт5сп2, А-II ГОСТ 5781-61*	10	18,8
ВСт3сп2, А-I ГОСТ 5781-61*	10	2,4

Основные показатели на одну плиту				
Бетон		Арматура		Вес плиты т
Марка	Расход м³	Расход, кг А-II	Расход, кг А-I	
300 В-4 Мрз-100	0,12	18,8	2,4	0,30

Спецификация арматуры на одну плиту									
Обозн. нач. арм. элем.	Эскиз	№ стержня	Диам. стерж. и класс стали	Длина стержня мм	Колич. стерж. в одном арм. элем. шт.	Кол. арм. элем. шт.	Общее колич. стерж. шт.	Общая длина м	Общий вес кг
С-1	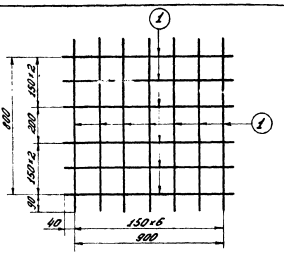	1	10АII	980	13	2	26	25,5	15,8
К-1	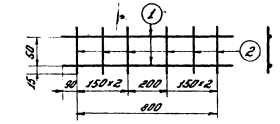	1	10АII	980	2	2	4	3,9	2,4
		2	10АII	80	6		12	1,0	0,6
Отдельные стержни	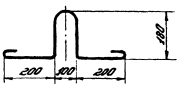	3	10АI	970	4	–	4	3,9	2,4

1. Для изготовления анкерных плит применять бетон марки 300, зоны переменного уровня воды, немассивный, безнапорных конструкций, отвечающий требованиям ГОСТ 4795-68, 4794-64 и СНиП I-В.3-62.
2. Изготовление арматурных сеток производить в соответствии с требованиями ГОСТ 10922-64.
3. Петли для подъема приварить к арматуре нижней сетки С-1.
4. Производство, приемку и контроль качества бетонных и арматурных работ выполнять по указаниям СНиП III-В.1-70.
5. Во избежание загрязнения бетоном закладные трубки перед бетонированием забить паклей.
6. Размеры в миллиметрах.

Изм.	Лист	№ докум.	Подпись	Дата
Разраб.		Мирская		
Провер.		Афанасьева		
Т.контр.				
Сп.спец.		Горькова		3.10.73
Н.контр.		Афанасьева		
Утв.		Ровков		

137597. ФА-1.0.0 СБ — Серия 3.505-11

Анкерная плита

Лит.	Масса	Масшт.
	–	1:10

Лист 1 | Листов 1

Опалубочный чертеж. Армирование

МРФ РСФСР ГИПРОРЕЧТРАНС отдел НКПП

Копировал: Гуц Формат: 22

Инв. № подл. 196213 | Подпись и дата | Взам. инв. № | Инв. № дубл. | Подпись и дата

Шифр 974-А-3

137597. Ф-0.1.1

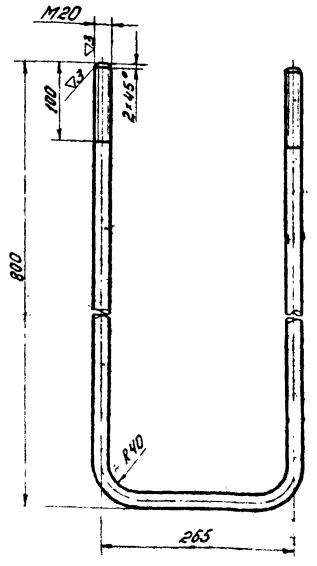

Изм.	Лист	№ докум.	Подпись	Дата
Разраб.	Щербаков			
Провер.	Мирская			
Гл. спец.	Горькова			8.10.73
Н. контр.	Афанасьева			
Утв.	Ровков			

137597. Ф-0.1.1 — Серия 3.505-11

Анкерный болт

Лит.	Масса	Масшт.
	5,4	1:5

Лист 1 Листов 1

Круг 22 ГОСТ 2590-71 / Ст3пс3 ГОСТ 535-58

МРФ РСФСР ГИПРОРЕЧТРАНС отдел НИЭП

Инв. № подл. 196214 | Подпись и дата | Взам. инв. № | Инв. № дубл. | Подпись и дата

Копировал: Гуа Формат: 11

137597. Ф-0.1.2

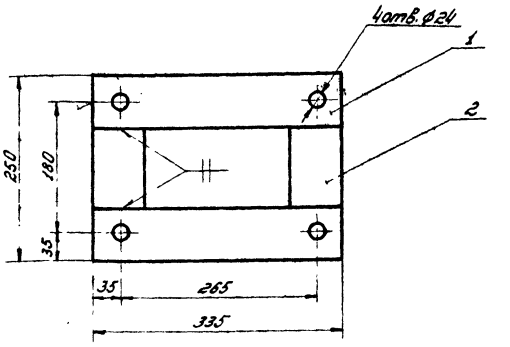

Сварку производить электродами Э42 по ГОСТ 9467-60.

Формат	Зона	Поз.	Обозначение	Наименование	Кол.	Примечание
				Детали		
64		1	137597. Ф-0.1.2 / 1	Пластина, ℓ=335	2	1,85
				Полоса 5×70 ГОСТ 103-57* / Ст3пс3 ГОСТ 535-58		
64		2	137597. Ф-0.1.2 / 2	Пластина, ℓ=110	2	0,6
				Полоса 5×70 ГОСТ 103-57* / Ст3пс3 ГОСТ 535-58		

Изм.	Лист	№ докум.	Подпись	Дата
Разраб.	Щербаков			
Провер.	Мирская			
Т. контр.				
Гл. спец.	Горькова			8.10.73
Н. контр.	Афанасьева			
Утв.	Ровков			

137597. Ф-0.1.2 — Серия 3.505-11

Рамка

Лит.	Масса	Масшт.
	2,45	1:5

Лист 1 Листов 1

МРФ РСФСР ГИПРОРЕЧТРАНС отдел НИЭП

Инв. № подл. 196214 | Подпись и дата | Взам. инв. № | Инв. № дубл. | Подпись и дата

Копировал: Гуа Формат: 11

137597. Ф-0.1.0СБ

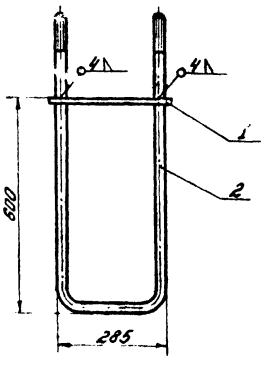

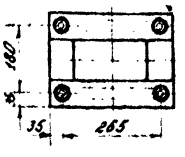

Сварку производить электродами Э42 по ГОСТ 9467-60.

Изм.	Лист	№ докум.	Подпись	Дата
Разраб.	Щербаков			
Провер.	Мирская			
Т. контр.				
Гл. спец.	Горькова			8.10.73
Н. контр.	Афанасьева			
Утв.	Ровков			

137597. Ф-0.1.0СБ — Серия 3.505-11

Закладная деталь фундамента

Сборочный чертеж

Лит.	Масса	Масшт.
	13,25	1:10

Лист 1 Листов 1

МРФ РСФСР ГИПРОРЕЧТРАНС отдел НИЭП

Инв. № подл. 196214 | Подпись и дата | Взам. инв. № | Инв. № дубл. | Подпись и дата

Копировал: Гуа Формат: 11

Формат	Зона	Поз.	Обозначение	Наименование	Кол.	Примечание
				Документация		
11			137597. Ф-0.1.0СБ	Сборочный чертеж	1	13,25
				Сборочные единицы		
11		1	137597. Ф-0.1.2	Рамка	1	2,45
				Детали		
11		2	137597. Ф-0.1.1	Анкерный болт	2	10,8

Изм.	Лист	№ докум.	Подпись	Дата
Разраб.	Щербаков			
Провер.	Мирская			
Гл. спец.	Горькова			8.10.73
Н. контр.	Афанасьева			
Утв.	Ровков			

137597. Ф-0.1.0 — Серия 3.505-11

Закладная деталь фундамента

Спецификация

Лит.	Лист	Листов
	1	1

МРФ РСФСР ГИПРОРЕЧТРАНС отдел НИЭП

Инв. № подл. 196214 | Подпись и дата | Взам. инв. № | Инв. № дубл. | Подпись и дата

Копировал: Гуа Формат: 11

Шифр 944-А-3

137597.ФА-1.1.0СБ

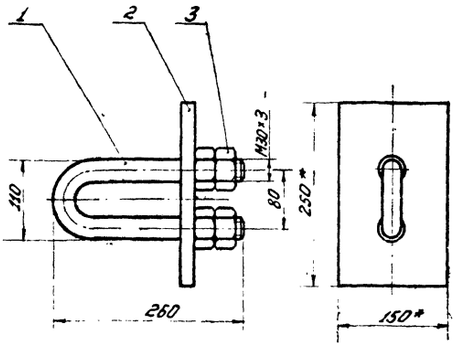

* Размеры для справок

Изм.	Лист	№ докум.	Подпись	Дата
Разраб.		Щербаков		
Провер.		Мирская		
Т. контр.				
Гл. спец.		Горькова		8.10.73
Н. контр.		Афанасьева		
Утв.		Ровков		

137597. ФА-1.1.0 СБ — Серия 3.505-11

Монтажная деталь анкерной плиты. Сборочный чертеж

Лит.	Масса	Масшт.
	10,3	1:5

Лист 1 — Листов 1

МРФ РСФСР ГИПРОРЕЧТРАНС Отдел МНЭП

Копировал: Уда — Формат: А1

Инв. № подл. 1905215 — Подпись и дата — Взам. инв. № — Инв. № дубл. — Подпись и дата

137597.ФА-1.1.1

59

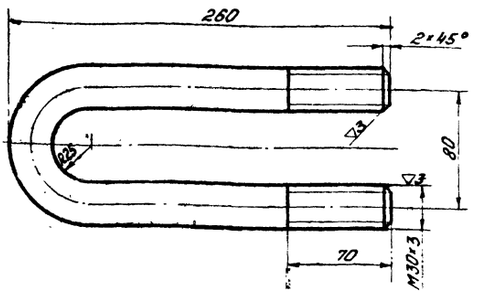

Изм.	Лист	№ докум.	Подпись	Дата
Разраб.		Щербаков		
Провер.		Мирская		
Т. контр.				
Гл. спец.		Горькова		8.10.73
Н. контр.		Афанасьева		
Утв.		Ровков		

137597. ФА-1.1.1 — Серия 3.505-11

Скоба

Лит.	Масса	Масшт.
	3,5	1:2,5

Лист 1 — Листов 1

Круг 32 ГОСТ 2590-71 / Ст3пс3 ГОСТ 535-58

МРФ РСФСР ГИПРОРЕЧТРАНС Отдел МНЭП

Копировал: Уда — Формат: А1

Инв. № подл. 1905215 — Подпись и дата — Взам. инв. № — Инв. № дубл. — Подпись и дата

Формат	Зона	Поз.	Обозначение	Наименование	Кол.	Примечание
				Документация		
А1			137597. ФА-1.1.0ГБ	Сборочный чертеж	1	10,3
				Детали		
А1		1	137597. ФА-1.1.1	Скоба	1	3,5
А1		2	137597. ФА-1.1.2	Подкладка	1	5,9
				Стандартные изделия		
Б4		3		Гайка М30 ГОСТ 5915-70	4	0,9

Изм.	Лист	№ докум.	Подпись	Дата
Разраб.		Щербаков		
Провер.		Мирская		
Т. контр.				
Гл. спец.		Горькова		8.10.73
Н. контр.		Афанасьева		
Утв.		Ровков		

137597. ФА-1.1.0 — Серия 3.505-11

Монтажная деталь анкерной плиты. Спецификация

Лит.	Лист	Листов
	1	1

МРФ РСФСР ГИПРОРЕЧТРАНС Отдел МНЭП

Копировал: Уда — Формат: А1

Инв. № подл. 1905215 — Подпись и дата — Взам. инв. № — Инв. № дубл. — Подпись и дата

137597.ФА-1.1.2

2(▽)

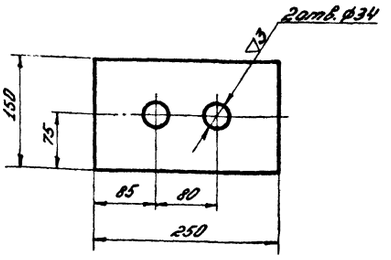

Изм.	Лист	№ докум.	Подпись	Дата
Разраб.		Щербаков		
Провер.		Мирская		
Т. контр.				
Гл. спец.		Горькова		8.10.73
Н. контр.		Афанасьева		
Утв.		Ровков		

137597. ФА-1.1.2 — Серия 3.505-11

Подкладка

Лит.	Масса	Масшт.
	5,9	1:5

Лист 1 — Листов 1

Полоса 20×150 ГОСТ 103-57* / Ст3пс3 ГОСТ 535-58

МРФ РСФСР ГИПРОРЕЧТРАНС Отдел МНЭП

Копировал: Уда — Формат: А1

Инв. № подл. 1905215 — Подпись и дата — Взам. инв. № — Инв. № дубл. — Подпись и дата

gost.e-ecolog.ru