ТИПОВЫЕ КОНСТРУКЦИИ И ДЕТАЛИ ЗДАНИЙ И СООРУЖЕНИЙ

СЕРИЯ 3.505-11

БЕРЕГОВЫЕ НАВИГАЦИОННЫЕ ЗНАКИ

Выпуск 2

Стальные конструкции

Состав проекта

Альбом I – общая часть
Альбом II – знаки одноопорные
Альбом III – створные знаки III с опорой сечением 0,5×0,5 м
Альбом IV – створные знаки III с опорой сечением 0,8×0,8 м

Альбом II

974-А-2

разработаны институтом
Гипроречтранс
Гл. инженер института П.А.Яковлев
Гл. инженер проекта В.А.Кузнецов

утверждены
и введены в действие
министерством речного флота РСФСР
29.03.74 г
Протокол ГУКСа МРФ от 28.03.74г

gost.e-ecolog.ru

Отпечатано на ротапринте Гипроречтранса
Заказ № II7, тираж 250 экз.

Шифр 914-А-2

№ строки	Формат	Обозначение	Наименование	Кол. листов	№ стр. альбома	Примечание
1	22	137596 ДС	Содержание альбома II	1	2	
2	22	137596 ТБ	Таблица подбора чертежей			
3			знаков по исполнениям	4	3÷6	
4	22	137596.00.00.00	Знак одноопорный			
5			(Спецификация)	2	7,8	
6	22	137596.00.00.00СБ	Знак одноопорный.			
7			Сборочный чертеж	9	9÷	
8					17	
9	11	137596.00.00.01	Щит знака „Внимание" и			
10			рейдового	1		
11	11	137596.00.00.02	Щит створного знака I	1		
12	11	137596.00.00.03	Щит створного знака I	1		
13					18	
14	11	137596.00.00.04	Щит знака подводный и			
15			надводный переход,			
16			„Сигнал"	1		
17	11	137596.01.00.00	Опора (Спецификация)	4	19	
18	22	137596.01.00.00СБ	Опора. Сборочный			
19			чертеж	2	20,	
20					21	
21	11	137596.01.00.01	Пластина	1		
22	11	137596.01.00.09	Шайба	1		
23	11	137596.01.01.00	Упор (Спецификация)	1	22	
24	11	137596.01.01.00СБ	Упор. Сборочный чертеж	1		
25	11	137596.01.02.00	Площадка (Спецификация)	2		
26	11	137596.01.01.01	Скоба	1	23	
27	11	137596.01.01.02	Кронштейн	1		
28	22	137596.01.02.00СБ	Площадка. Сборочный			
29			чертеж	1	24	
30	11	137596.01.02.01	Перила	1		
31	11	137596.01.02.02	Кронштейн	1	25	
32	11	137596.01.02.03	Кронштейн	1		
33	11	137596.01.02.04	Связь	1		
34	11	137596.02.00.00	Опора (Спецификация)	3		
35	11	137596.02.00.01	Площадка	1	26	
36	22	137596.02.00.00СБ	Опора. Сборочный			
37			чертеж	1	27	
38	11	137596.02.00.05	Ребро	2		
39	11	137596.02.00.06	Скоба	2	28	
40	11	137596.02.01.00	Упор			
41	11	137596.02.01.01	Кронштейн	2		
42						
43	11	137596.02.02.00	Площадка (Спецификация)	1		
44	12	137596.02.02.00СБ	Площадка. Сборочный			
45			чертеж	1	29	
46	11	137596.02.02.03	Основание	1		
47	12	137596.02.02.01	Перила	1		
48	12	137596.02.02.02	Кронштейн	1	30	
49	11	137596.03.00.00	Щит перевального зна-			
50			ка I (Спецификация)	2		
51	11	137596.03.00.01	Планка	1	31	
52	11	137596.03.01.00	Связь (Спецификация)	1		
53	22	137596.03.00.00СБ	Щит перевального знака I			
54			Сборочный чертеж	1	32	
55	12	137596.03.01.00СБ	Связь. Сборочный			
56			чертеж	1		
57	11	137596.03.01.01	Жесткость	1	33	
58	11	137596.03.01.02	Планка	1		
59						
60	11	137596.04.00.00	Щит знака „Ориентир I"			
61			(Спецификация)	2	34	
62	12	137596.04.00.02	Щит	1		
63	22	137596.04.00.00СБ	Щит знака „Ориен-			
64			тир I". Сборочный чертеж	1	35	
65	12	137596.04.00.01	Растяжка	1		
66	12	137596.04.00.03	Щит	1	36	
67	12	137596.04.00.04	Щит	1	37	
68	12	137596.04.00.05	Щит	1		
69						
70						

№ строки	Формат	Обозначение	Наименование	Кол. листов	№ стр. альбома	Примеч.
71	11	137596.05.00.00	Щит знака „Ориен-			
72			тир II" (Спецификация)	2	38	
73	12	137596.05.00.01	Щит	1		
74	22	137596.05.00.00СБ	Щит знака „Ориентир II"			
75			Сборочный чертеж	1	39	
76	12	137596.05.00.02	Щит	1	40	
77	12	137596.05.00.03	Щит	1		
78						
79	12	137596.05.00.04	Щит	1		
80	11	137596.06.00.00	Щит ходового знака		41	
81			(Спецификация)	2		
82	22	137596.06.00.00СБ	Щит ходового знака.			
83			Сборочный чертеж	1	42	
84	12	137596.06.00.01	Щит	1		
85	12	137596.06.00.02	Щит	1	43	
86	12	137596.06.00.03	Щит	1		
87	12	137596.06.00.04	Щит	1	44	
88	11	137596.06.00.05	Щит	1		
89	11	137596.06.00.06	Щит	1		
90	11	137596.07.00.00	Полка	1	45	
91	11	137596.07.00.01	Пластина	1		
92						
93	11	137596.07.00.02	Ребро	1		
94	11	137596.08.00.00	Полка (Спецификация)	1		
95	12	137596.08.00.00СБ	Полка. Сборочный		46	
96			чертеж	1		
97	11	137596.08.00.01	Пластина	1		
98	11	137596.08.00.02	Кронштейн	1		
99	11	137596.09.00.00	Полка	1	47	
100	11	137596.09.00.01	Пластина	1		
101						
102						
103	22	137596 ДВМ	Знак одноопорный, Ве-			
104			домость заказа мате-			
105			риалов	2	48	
106					49	
107						
108						
109						
110						
111						
112						
113						
114						
115						
116						
117						
118						
119						
120						
121						
122						
123						
124						
125						
126						
127						
128						
129						
130						
131						
132						
133						
134						
135						

Подп. и дата | Инв. № дубл. | Взам. инв. № | Подп. и дата | Инв. № подл.

Изм.	Лист	№ докум.	Подп.	Дата
Разраб.		Николаев	[signature]	15.2.74
Пров.		Ежов	[signature]	15.2.74
Гл. констр.		Волошин	[signature]	15.2.74
Н. контр.		Курылев	[signature]	11.1.74
Утв.		Коновалов	[signature]	15.2.74

137596 ДС

Серия 3.505-11

Содержание альбома II

Лит.	Лист	Листов
		1

МРФ РСФСР ГИПРОРЕЧТРАНС Отдел ПП

Копировал

Формат 22

Шифр 974-А-2

№ строки	Формат	Обозначение	Наименование	Стр. альбома	Исполнения 137596.00.00.00 — —	01	02	03	04	05	06	07	08	09	10	11	12	13	14	15	16	17	Примечания
					Рейдовый знак 1.	Рейдовый знак 2.	Знак „Сигнал" 2	Знак „Внимание" 2	Рейдовый знак 1.	Рейдовый знак 2.	Створный знак I.2	Перевальный знак I.2	Знак „Ориентир" I.2	Знак „Ориентир" II.2	Ходовой знак 2	Знак подводный переход 2	Знак надводный переход 2	Створный знак I.3	Перевальный знак I.3	Знак „Ориентир" I.3.	Знак „Ориентир" II.3.	Ходовой знак 3.	
			Вид опоры		из уголков																		
			Высота знака, м		3,0		4,5		5,0									6,0		7,0			
1																							
2			Альбом I шифр 974-А-1																				
3																							
4		ПЗ	Пояснительная записка	4÷12, 14	X	X	X	X	X	X	X	X	X	X	X	X	X	X	X	X	X	X	X
5		137599.00.00.00	Шкаф	16÷29	X	X	X	X	X	X	X	X	X	X	X	X	X	X	X	X	X	X	X
6			Электрооборудование	39÷44	X	X	X	X	X	X	X	X	X	X	X	X	X	X	X	X	X	X	X
7																							
8			Альбом II																				
9																							
10	22	137596.00.00.00 лист 1.	Знак одноопорный	7	X	X	X	X	X	X	X	X	X	X	X	X	X	X	X	X	X	X	X
11	22	137596.00.00.00СБ лист 1	Знак одноопорный.	9	X	X	X	X	X	X	X	X	X	X	X	X	X	X	X	X	X	X	X
12	22	лист 2	Сборочный чертеж.	10			X	X	X	X	X	X	X	X	X								
13	22	лист 3		11								X	X	X	X								
14	22	лист 4		12												X	X	X	X				
15	22	лист 5		13																X	X	X	
16	22	лист 6		14																	X	X	
17	11	137596.00.00.01	Щит знака „Внимание"																				
18			и Рейдового	18	X	X		X	X	X													
19	11	137596.00.00.02	Щит створного знака I	18							X	X						X	X				
20	11	137596.00.00.03	Щит створного знака I	18														X					
21	11	137596.00.00.04	Щит знака подводный и																				
22			надводный переход „Сигнал"	18			X									X	X						
23	11	137596.01.00.00 лист 1	Опора	19	X	X	X	X	X	X	X	X	X	X	X	X	X	X	X	X	X	X	X
24	11	лист 2		19	X	X	X	X															
25	11	лист 3		19					X	X	X	X	X	X	X	X	X	X	X				
26	11	лист 4		19														X	X	X	X	X	
27	22	137596.01.00.00СБ лист 1	Опора. Сборочный	20	X	X	X	X	X	X	X	X	X	X	X	X	X	X	X	X	X	X	X
28	22	лист 2	чертеж.	21			X	X	X	X	X	X	X	X	X	X	X	X	X	X	X	X	X
29	11	137596.01.00.01	Пластина	22	X	X	X	X	X	X	X	X	X	X	X	X	X	X	X	X	X	X	X
30	11	137596.01.00.09	Шайба	22	X	X	X	X	X	X	X	X	X	X	X	X	X	X	X	X	X	X	X
31	11	137596.01.01.00	Упор	22	X	X																	
32	11	137596.01.01.00СБ	Упор. Сборочный чертеж.	22	X	X																	
33	11	137596.01.01.01	Скоба	23	X	X														X	X	X	
34	11	137596.01.01.02	Кронштейн	23	X	X																	
35	11	137596.01.02.00 лист 1	Площадка	23			X	X	X	X	X	X	X	X	X	X	X	X	X	X	X	X	X
36	11	лист 2		23																X	X	X	
37	22	137596.01.02.00СБ	Площадка. Сборочный																				
38	22		чертеж.	24	X	X	X	X	X	X	X	X	X	X	X	X	X	X	X	X	X	X	X
39	11	137596.01.02.01	Перила	25			X	X	X	X	X	X	X	X	X	X	X	X	X	X	X	X	X
40	11	137596.01.02.02	Кронштейн	25			X	X	X	X	X	X	X	X	X	X	X	X	X	X	X	X	X
41	11	137596.01.02.03	Кронштейн	25			X	X	X	X	X	X	X	X	X	X	X	X	X	X	X	X	X
42	11	137596.01.02.04	Связь	25			X	X	X	X	X	X	X	X	X	X	X	X	X	X	X	X	X
43	11	137596.03.00.00 лист 1	Щит перевального знака I	31								X							X				
44	11	лист 2		31															X				
45	22	137596.03.00.00СБ	Щит перевального знака I																				
46			Сборочный чертеж.	32								X							X				
47	11	137596.03.00.01	Планка	31								X							X				
48	11	137596.03.01.00	Связь	31								X	X	X	X				X	X	X	X	
49	12	137596.03.01.00СБ	Связь. Сборочный чертеж.	33								X	X	X	X				X	X	X	X	
50	11	137596.03.01.01	Жесткость	33								X	X	X	X				X	X	X	X	
51	11	137596.03.01.02	Планка	33								X	X	X	X				X	X	X	X	
52																							

Инв. № подл. | Подп. и дата | Взам. инв. № | Инв. № дубл. | Подп. и дата

Исполнения 18-32 – см. листы 3-4.

| | | | | | | | | | | | | | | | | | | |

№ строки	Формат	Обозначение	Наименование	Стр. альбома	Исполнения 137596.00.00.00 — 1	01	02	03	04	05	06	07	08	09	10	11	12	13	14	15	16	17	Примечание
					Рейдовый знак 1.	Рейдовый знак 2.	Знак „Сигнал" 2.	Знак „Внимание" 2.	Рейдовый знак 1.	Рейдовый знак 2.	Створный знак I.2.	Перевальный знак I.2.	Знак „Ориентир" I.2.	Знак „Ориентир" II.2.	Ходовой знак 2.	Знак подводный переход 2.	Знак надводный переход 2.	Створный знак I.3.	Перевальный знак I.3.	Знак „Ориентир" I.3.	Знак „Ориентир" II.3.	Ходовой знак 3.	
			Вид опоры		из уголков																		
			Высота знака, м		3,0		4,5		5,0									6,0		7,0			
1	11	137596.04.00.00 лист 1	Щит знака „Ориентир" I	34									X							X			
2	11	лист 2																		X			
3	22	137596.04.00.00СБ	Щит знака „Ориентир" I																				
4			Сборочный чертеж.	35									X							X			
5	12	137596.04.00.01	Ростверк	36									X	X	X					X	X	X	
6	12	137596.04.00.02	Щит	34									X										
7	12	137596.04.00.03	Щит	36									X										
8	12	137596.04.00.04	Щит	37																X			
9	12	137596.04.00.05	Щит	37																X			
10	11	137596.05.00.00 лист 1	Щит знака „Ориентир" II	38										X							X		
11		лист 2		38																	X		
12	22	137596.05.00.00СБ	Щит знака „Ориентир" II																				
13			Сборочный чертеж.	39										X							X		
14	12	137596.05.00.01	Щит	38										X									
15	12	137596.05.00.02	Щит	40										X									
16	12	137596.05.00.03	Щит	40																	X		
17	12	137596.05.00.04	Щит	41																	X		
18	11	137596.06.00.00 лист 1	Щит ходового знака	41											X							X	
19	11	лист 2		41											X							X	
20	22	137596.06.00.00СБ	Щит ходового знака																				
21			Сборочный чертеж.	42											X							X	
22	12	137596.06.00.01	Щит	43											X								
23	12	137596.06.00.02	Щит	43											X								
24	12	137596.06.00.03	Щит	44																		X	
25	12	137596.06.00.04	Щит	44																		X	
26	11	137596.06.00.05	Щит	45											X								
29	11	137596.06.00.06	Щит	45											X								
28	11	137596.07.00.00	Полка	45												X							
29	11	137596.07.00.01	Пластина	45												X							
30	11	137596.07.00.02	Ребро	46												X							
31	11	137596.08.00.00	Полка	46													X						
32	12	137596.08.00.00СБ	Полка. Сборочный																				
33			чертеж	46													X						
34	11	137596.08.00.01	Пластина	47													X						
35	11	137596.08.00.02	Кронштейн	47													X						
36	22	137596 ДВМ лист 1	Ведомость заказа																				
37			материалов.	48	X	X	X	X	X	X	X	X	X	X	X	X	X	X	X	X	X	X	X	
38																							
39																							
40																							
41																							
42																							
43																							
44																							
45																							
46																							
47																							
48																							
49																							
50																							
51																							
52																							

Инв.№ подл. | Подп. и дата | Взам. инв.№ | Инв.№ дубл. | Подп. и дата

Изм.	Лист	№ докум.	Подп.	Дата
Разраб.		Николаев		15.2.74
Пров.		Елисов		15.2.74
Н. контр.		Кирылев		19.3.74
Утв.		Волошин		21.3.74

137596ТБ

Серия 3.505-11

Знак одноопорный. Таблица подбора чертежей знаков по исполнениям.

Лит.	Лист	Листов
	2	

МРФ РСФСР ГИПРОРЕЧТРАНС Отдел ПП

Формат А2

№ строки	Формат	Обозначение	Наименование	Стр. альбома	Исполнения 137596.00.00.00 — 18 Рейдовый знак 1.	19 Рейдовый знак 2.	20 Знак „Сигнал" 2.	21 Знак „Внимание" 2.	22 Рейдовый знак 1.	23 Рейдовый знак 2.	24 Створный знак I.2.	25 Перевальный знак I.2	26 Знак „Ориентир" I.2	27 Знак „Ориентир" II.2	28 Ходовой знак 2.	29 Знак подводный переход 2.	30 Знак надводный переход 2.	31 Створный знак I.3.	32 Перевальный знак I.3.	Примечание
			Вид опоры		из трубы															
			Высота знака, м		3,0		4,5		5,0									6,0		
1																				
2			Альбом I шифр 974-А-1																	
3																				
4		ПЗ	Пояснительная записка	4÷10, 14	X	X	X	X	X	X	X	X	X	X	X	X	X	X	X	
5		137599.00.00.00	Шкаф	16÷29	X	X	X	X	X	X	X	X	X	X	X	X	X	X	X	
6			Электрооборудование	39÷44	X	X	X	X	X	X	X	X	X	X	X	X	X	X	X	
7																				
8			Альбом II																	
9																				
10	22	137596.00.00.00 лист 2	Знак одноопорный.	8	X	X	X	X	X	X	X	X	X	X	X	X	X	X	X	
11	22	137596.00.00.00СБ лист 1	Знак одноопорный.	9	X	X	X	X	X	X	X	X	X	X	X	X	X	X	X	
12	22	лист 4	Сборочный чертеж.	12													X			
13	22	лист 6		14	X	X	X	X	X	X	X	X	X	X	X	X	X	X	X	
14	22	лист 7		15			X	X	X	X	X	X	X	X	X	X	X	X	X	
15	22	лист 8		16								X	X	X	X					
16	22	лист 9		17												X	X	X	X	
17	11	137596.00.00.01	Щит знака „Внимание"																	
18			и Рейдового	18	X	X		X	X	X										
19	11	137596.00.00.02	Щит створного знака I	18							X	X						X	X	
20	11	137596.00.00.03	Щит створного знака I	18														X		
21	11	137596.00.00.04	Щит знака подводный и																	
22			надводный переход „Сигнал".	18			X									X	X			
23	11	137596.01.01.01.	Скоба	23	X	X														
24	11	137596.01.02.04	Связь	25			X	X	X	X	X	X	X	X	X	X	X	X	X	
25	11	137596.02.00.00 лист 1	Опора	26	X	X	X	X	X	X	X	X	X	X	X	X	X	X	X	
26	11	лист 2		26	X	X	X	X	X	X			X	X	X	X	X			
27	11	лист 3		26							X	X						X	X	
28	22	137596.02.00.00СБ	Опора. Сборочный																	
29			чертеж.	27	X	X	X	X	X	X	X	X	X	X	X	X	X	X	X	
30	11	137596.02.00.01	Площадка	26	X	X	X	X	X	X	X	X	X	X	X	X	X	X	X	
31	11	137596.02.00.05	Ребро	28	X	X	X	X	X	X	X	X	X	X	X	X	X	X	X	
32	11	137596.02.00.06	Скоба	28	X	X	X	X	X	X	X	X	X	X	X	X	X	X	X	
33	11	137596.02.01.00	Упор	28	X	X														
34	11	137596.02.01.01.	Кронштейн	28	X	X														
35	11	137596.02.02.00	Площадка	29			X	X	X	X	X	X	X	X	X	X	X	X	X	
36	12	137596.02.02.00СБ	Площадка. Сборочный																	
37			чертеж.	29			X	X	X	X	X	X	X	X	X	X	X	X	X	
38	12	137596.02.02.01	Перила	30			X	X	X	X	X	X	X	X	X	X	X	X	X	
39	12	137596.02.02.02	Кронштейн	30			X	X	X	X	X	X	X	X	X	X	X	X	X	
40	11	137596.02.02.03	Основание	29			X	X	X	X	X	X	X	X	X	X	X	X	X	
41	11	137596.03.00.00 лист 1	Щит перевального знака I	31								X							X	
42	11	лист 2		31															X	
43	22	137596.03.00.00СБ	Щит перевального знака I																	
44			Сборочный чертеж.	32								X							X	
45	11	137596.03.00.01	Планка	31								X							X	
46	11	137596.03.01.00	Связь	31								X	X	X	X				X	
47	12	137596.03.01.00СБ	Связь. Сборочный																	
48			чертеж.	33								X	X	X	X				X	
49	11	137596.03.01.01	Жесткость	33								X	X	X	X				X	
50	11	137596.03.01.02	Планка	33								X	X	X	X				X	
51																				
52																				

Подп. и дата | Взам. инв. № | Инв. № дубл. | Подп. и дата

Изм.	Лист	№ докум.	Подп.	Дата
Разраб.		Николаев		15.8.74
Пров.		Ежов		15.8.74
Н.контр.		Кирылев		15/8/74
Утв.		Волошин		15.8.74

137596ТБ

Серия 3.505-11

Знак одноопорный. Таблица подбора чертежей знаков по исполнениям.

Лит	Лист	Листов
	3	

МРСП РСФСР ГИПРОРЕЧТРАНС Отдел ПП

Формат 22

Шифр 974-А-2

6

Исполнения 137596.00.00.00 —

№ строки	Формат	Обозначение	Наименование	Стр. альбома	18 Рейдовый знак 1.	19 Рейдовый знак 2.	20 Знак „Сигнал" 2.	21 Знак „Внимание" 2.	22 Рейдовый знак 1.	23 Рейдовый знак 2.	24 Створный знак I.2.	25 Перевальный знак I.2.	26 Знак „Ориентир" I.2	27 Знак „Ориентир" II.2	28 Ходовой знак 2.	29 Знак подводный переход 2.	30 Знак надводный переход 2.	31 Створный знак I.3	32 Перевальный знак I.3	Примечание
			Вид опоры		из трубы															
			Высота знака, м		3,0		4,5		5,0									6,0		
1	11	137596.04.00.00 лист 1	Щит знака „Ориентир" I	34									X							
2	22	137596.04.00.00 СБ	Щит знака „Ориентир" I																	
3			Сборочный чертеж.	35									X							
4	12	137596.04.00.01	Растяжка	36									X	X	X					
5	12	137596.04.00.02	Щит	34									X							
6	12	137596.04.00.03	Щит	36									X							
7	11	137596.05.00.00 лист 1	Щит знака „Ориентир" II	38										X						
8	22	137596.05.00.00 СБ	Щит знака „Ориентир" II																	
			Сборочный чертеж	39										X						
10	12	137596.05.00.01	Щит	38										X						
11	12	137596.05.00.02	Щит	40										X						
12	11	137596.06.00.00 лист 1	Щит ходового знака	41											X					
13	11	лист 2		41											X					
14	22	137596.06.00.00 СБ	Щит ходового знака																	
15			Сборочный чертеж.	42											X					
16	12	137596.06.00.01	Щит.	43											X					
17	12	137596.06.00.02	Щит.	43											X					
18	11	137596.06.00.05	Щит	45											X					
19	11	137596.06.00.06	Щит.	45											X					
20	11	137596.07.00.02	Ребро	46												X	X			
21	11	137596.08.00.00	Полка	46													X			
22	12	137596.08.00.00 СБ	Полка. Сборочный																	
23			чертеж.	46													X			
24	11	137596.08.00.01	Пластина	47													X			
25	11	137596.08.00.02	Кронштеин	47													X			
26	11	137596.09.00.00	Полка	47												X				
27	11	137596.09.00.01	Пластина	47												X				
28	22	137596.ДВМ лист 2	Ведомость заказа																	
29			материалов.	49	X	X	X	X	X	X	X	X	X	X	X	X	X	X	X	
30																				
31																				
32																				
33																				
34																				
35																				
36																				
37																				
38																				
39																				
40																				
41																				
42																				
43																				
44																				
45																				
46																				
47																				
48																				
49																				
50																				
51																				
52																				

Подпись и дата | Инв. № дубл. | Взам. инв. № | Подп. и дата | Инв. № подл.

Изм.	Лист	№ докум.	Подп.	Дата
Разраб.		Николаев		15.2.74
Пров.		Ежов		15.2.74
Н.контр.		Кирылев		15/II-74
Утв.		Волошин		15.2.74

137596 ТБ

Серия 3.505-11

Знак одноопорный.
Таблица подбора чертежей знаков по исполнениям.

Лит	Лист	Листов
	4	

МРФ РСФСР ГИПРОРЕЧТРАНС Отдел ПП

Формат 22

Шифр 974-Л-2	Формат	Зона	Поз.	Обозначение	Наименование	Кол. на исполн. 137596.00.00.00 —																			Примечание
						—	01	02	03	04	05	06	07	08	09	10	11	12	13	14	15	16	17		
					Документация																				
	22			137596.00.00.00 СБ, рис.1	Сборочный чертеж	X																			
				рис.2			X																		
				рис.3				X																	
				рис.4					X																
				рис.5						X															
				рис.6							X														
				рис.7								X													
				рис.8									X												
				рис.9										X											
				рис.10											X										
				рис.11												X									
				рис.12													X								
				рис.13														X							
				рис.14															X						
				рис.15																X					
				рис.16																	X				
				рис.17																		X			
				рис.18																			X		
					Сборочные единицы																				
	11		1	137596.01.00.00	Опора	1	1																		
				—01	Опора			1	1																
				—02	Опора					1	1	1	1	1	1	1	1	1							
				—03	Опора														1	1					
				—04	Опора																1	1	1		
	11		2	137596.02.00.00	Опора																				
				—01	Опора																				
				—02	Опора																				
				—03	Опора																				
				—04	Опора																				
	11		3	137596.03.00.00	Щит перевального знака I								1												
				—01	Щит перевального знака I															1					
	11		4	137596.04.00.00	Щит знака „Ориентир" I									1											
				—01	Щит знака „Ориентир" I																1				
	11		5	137596.05.00.00	Щит знака „Ориентир" II										1										
				—01	Щит знака „Ориентир" II																	1			
	11		6	137596.06.00.00	Щит ходового знака											см. прим.									1шт. допуск. замена на поз.7
			7	—01	Щит ходового знака											см. прим.									1шт. применяется взамен поз. 6
			8	—02	Щит ходового знака																		1		
	11		9	137596.07.00.00	Полка												2								
	11		10	137596.08.00.00	Полка													1							
			11	—01	Полка													1							
	11		12	137596.09.00.00	Полка																				
	11		13	137599.00.00.00	Шкаф	1	1	1	1	1	1	1	1	1	1	1			1	1					
				—01	Шкаф												1	1			1	1	1		
					Детали																				
	11		14	137596.00.00.01	Щит знака „Внимание" и рейдового				1																
				—01	Щит знака „Внимание" и рейдового	1	1			1	1														
	12		15	137596.00.00.02	Щит створного знака I							1													
			16	—01	Щит створного знака I														см. прим.						1шт. допуск. замена на поз. 17
	11		17	137596.00.00.03	Щит створного знака I														см. прим.						1шт. применяется взамен поз. 16
	11		18	137596.00.00.04	Щит знака подводный и надводный переход и „Сигнал"			1									1	1							
					Стандартные изделия																				
			19		Болт М8×20.36 ГОСТ 7798-70	6	6	8	6	6	6	6	6	8	8	8	8	12	8	8	12	12	12		
			20		Винт М12×30.36 ГОСТ 17475-72	2	2	2	2	2	2	2	2	2	2	2	2	2	2	2	2	2	2		
			21		Гайка М8.4 ГОСТ 5915-70	6	6	8	6	6	6	6	6	8	8	8	8	12	8	8	12	12	12		
			22		Гайка М12.4 ГОСТ 5915-70	2	2	2	2	2	2	2	2	2	2	2	2	2	2	2	2	2	2		
			23		Шайба 8.02 ГОСТ 11371-68	12	12	16	12	12	12	12	6	8	8	8	16	24	16	8	12	12	12		
			24		Шайба 12.02 ГОСТ 11371-68	2	2	2	2	2	2	2	2	2	2	2	2	2	2	2	2	2	2		

Исполнения 18-32- см. лист 2.

Изм.	Лист	№ докум.	Подп.	Дата
Разраб.		Николаев	[illegible]	15.2.74
Пров.		Ежов	[illegible]	15.2.74
Гл. контр.		Волошин	[illegible]	15.2.74
Н. контр.		Курылев	[illegible]	15/2.74
Утв.		Коновалов	[illegible]	15.2.74

137596.00.00.00

Серия 3.505-11

Знак одноопорный

Лит.	Лист	Листов
	1	2

МРФ РСФСР ГИПРОРЕЧТРАНС Отдел ПП

Копировал:

Формат 22

Подп. и дата | Взам. инв. № | Инв. № дубл. | Подп. и дата | Инв. № подл.

Шифр 974-Л-2

Формат	Зона	Поз.	Обозначение	Наименование	Кол. на исполн. 137596.00.00.00 — 18	19	20	21	22	23	24	25	26	27	28	29	30	31	32	Примечание 8
				Документация																
22			137596.00.00.00 СБ, рис. 19	Сборочный чертеж	X															
			рис. 20			X														
			рис. 21				X													
			рис. 22					X												
			рис. 23						X											
			рис. 24							X										
			рис. 25								X									
			рис. 26									X								
			рис. 27										X							
			рис. 28											X						
			рис. 29												X					
			рис. 30													X				
			рис. 31														X			
			рис. 32															X		
			рис. 33																X	
				Сборочные единицы																
11		1	137596.01.00.00	Опора																
			—01	Опора																
			—02	Опора																
			—03	Опора																
			—04	Опора																
11		2	137596.02.00.00	Опора	1	1														
			—01	Опора			1	1												
			—02	Опора					1	1			1	1	1	1	1			
			—03	Опора														1	1	
			—04	Опора							1	1								
11		3	137596.03.00.00	Щит перевального знака I								1								
			—01	Щит перевального знака I															1	
11		4	137596.04.00.00	Щит знака „Ориентир" I									1							
			—01	Щит знака „Ориентир" I																
11		5	137596.05.00.00	Щит знака „Ориентир" II										1						
			—01	Щит знака „Ориентир" II																
11		6	137596.06.00.00	Щит ходового знака											См. прим.					1 шт. допуск. замена на поз. 7
		7	—01	Щит ходового знака											См. прим.					1 шт. применяется взамен поз. 6
		8	—02	Щит ходового знака																
11		9	137596.07.00.00	Полка																
11		10	137596.08.00.00	Полка													1			
		11	—01	Полка													1			
11		12	137596.09.00.00	Полка												2				
11		13	137599.00.00.00	Шкаф	1	1	1	1	1	1	1	1	1	1	1			1	1	
			—01	Шкаф												1	1			
				Детали																
11		14	137596.00.00.01	Щит знака „Внимание" и Рейдового				1												
			—01	Щит знака „Внимание" и Рейдового	1	1			1	1										
12		15	137596.00.00.02	Щит створного знака I							1									
		16	—01	Щит створного знака I														См. прим.		1 шт. допуск. замена на поз. 17
11		17	137596.00.00.03	Щит створного знака I														См. прим.		1 шт. применяется взамен поз. 16
11		18	137596.00.00.04	Щит знака подводный и надводный переходн. „Сигнал"			1									1	1			
				Стандартные изделия																
		19		Болт М8×20.36 ГОСТ 7798-70	8	8	8	8	8	8	6	6	8	8	8	8	12	8	8	
		20		Винт М12×30.36 ГОСТ 17475-72	2	2	2	2	2	2	2	2	2	2	2	2	2	2	2	
		21		Гайка М8.4 ГОСТ 5915-70	8	8	8	8	8	8	6	6	8	8	8	8	12	8	8	
		22		Гайка М12.4 ГОСТ 5915-70																
		23		Шайба 8.02 ГОСТ 11371-68	16	16	16	16	16	16	12	6	8	8	8	16	24	16	8	
		24		Шайба 12.02 ГОСТ 11371-68																

Подп. и дата | Взам. инв. № | Инв. № дубл. | Подп. и дата | Инв. № подл.

Изм.	Лист	№ докум.	Подп.	Дата
Разраб.		Николаев	[illegible]	15.2.74
Пров.		Ежов	[illegible]	15.2.74
Гл. контр.		Волошин	[illegible]	15.2.74
Н. контр.		Курылев	[illegible]	15.2.74
Утв.		Коновалов	[illegible]	15.2.74

137596.00.00.00

Серия 3.505-11

Знак одноопорный

Лит.	Лист	Листов
	2	

МРФ РСФСР ГИПРОРЕЧТРАНС Отдел ПП

Копировал:

Формат 22

Рис.1

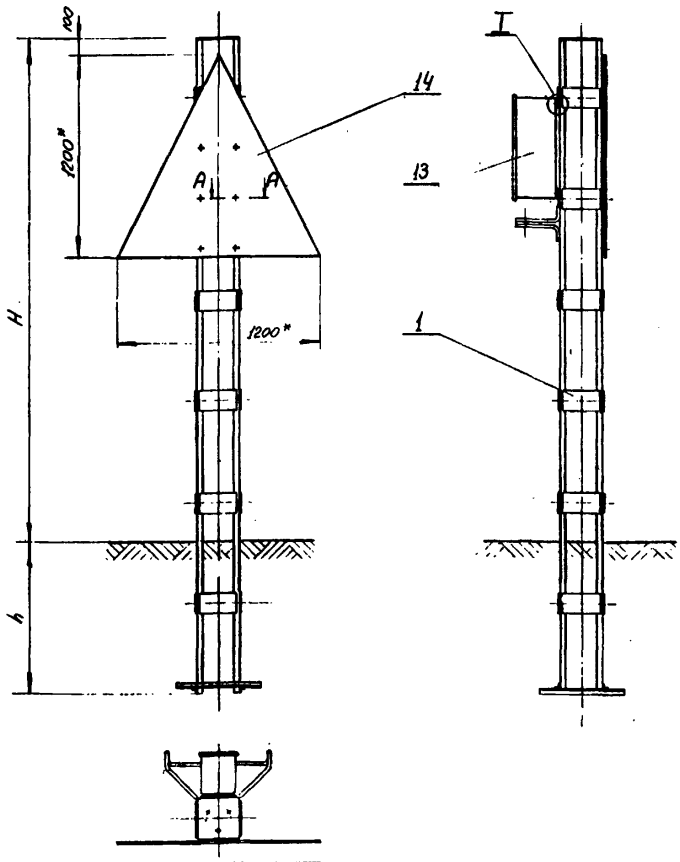

Рис.2
Остальное-см. рис. 1

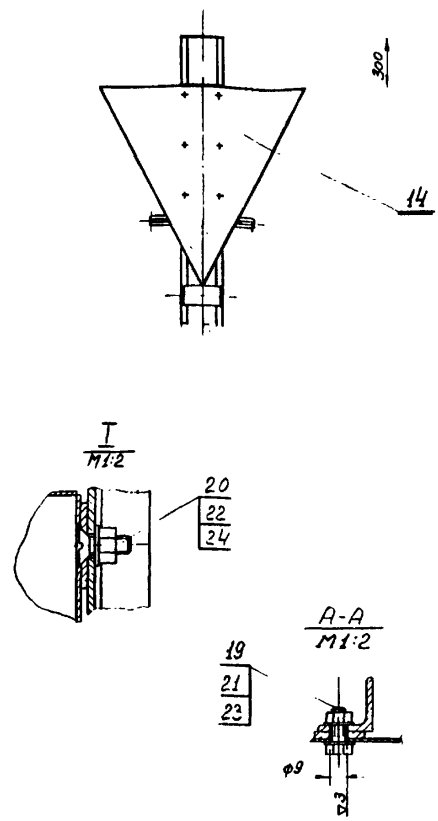

Обозначение	137596.00.00.00 –																																	
	–	01	02	03	04	05	06	07	08	09	10	11	12	13	14	15	16	17	18	19	20	21	22	23	24	25	26	27	28	29	30	31	32
Вид опоры	из уголков																		из трубы														
Высота знака H, м.	3,0		4,5		5,0									6,0		7,0			3,0		4,5		5,0									6,0	
Заглубление опоры h, м.	1,0		1,4		1,5									1,7		2,0			1,1		1,5		1,6									1,8	
Рисунок	1	2	3	4	5	6	7	8	9	10	11	12	13	14	15	16	17	18	19	20	21	22	23	24	25	26	27	28	29	30	31	32	33
№ листа	1		2					3				4				5		6			7					8				9			
Наименование знака: Рейдовый знак 1	X				X														X				X										
Рейдовый знак 2		X				X														X				X									
Знак „Сигнал" 2			X																		X												
Знак „Внимание" 2				X																		X											
Створный знак I.2							X																		X								
Перевальный знак I.2								X																		X							
Знак „Ориентир" I.2									X																		X						
Знак „Ориентир" II.2										X																		X					
Ходовой знак 2											X																		X				
Знак подводный переход 2												X																		X			
Знак надводный переход 2													X																		X		
Створный знак I.3														X																		X	
Перевальный знак I.3															X																		X
Знак „Ориентир" I.3																X																	
Знак „Ориентир" II.3																	X																
Ходовой знак 3.																		X															
Масса знака, кг: Щит из стали	90	90	137	133	140	140	141	157	165	165	171	154	155	165	190	271	270	284	70	70	132	129	135	135	135	151	159	159	164	148	150	158	183
Щит из стеклопластика											152			154															146			147	

1. Сварка монтажная - ручная электродуговая электродами 342 по ГОСТ 9467-60. Стандартные сварные швы по ГОСТ 5264-69.
2. *Размеры для справок.
3. Указания по антикоррозийным покрытиям приведены в пояснительной записке (см. альбом I).

Изм.	Лист	№ докум.	Подп.	Дата
Разраб.		Николаев		15.2.74
Пров.		Ежов		15.2.74
Т.контр.				
Гл.контр.		Волошин		15.2.74
Н.контр.		Кирилов		15.2.74
Утв.		Коновалов		20.2.74

137596.00.00.00СБ

Серия 3.505-11

Знак однопорный Сборочный чертеж.

Лит.	Масса	Масштаб
	См. табл.	—

Лист 1 | Листов 9

МИР РСФСР ГИПРОРЕЧТРАНС Отдел ПП

Копировал: Формат 22

Подп. и дата | Инв. № дубл. | Взам. инв. № | Подп. и дата | Инв. № подл.

Рис. 3

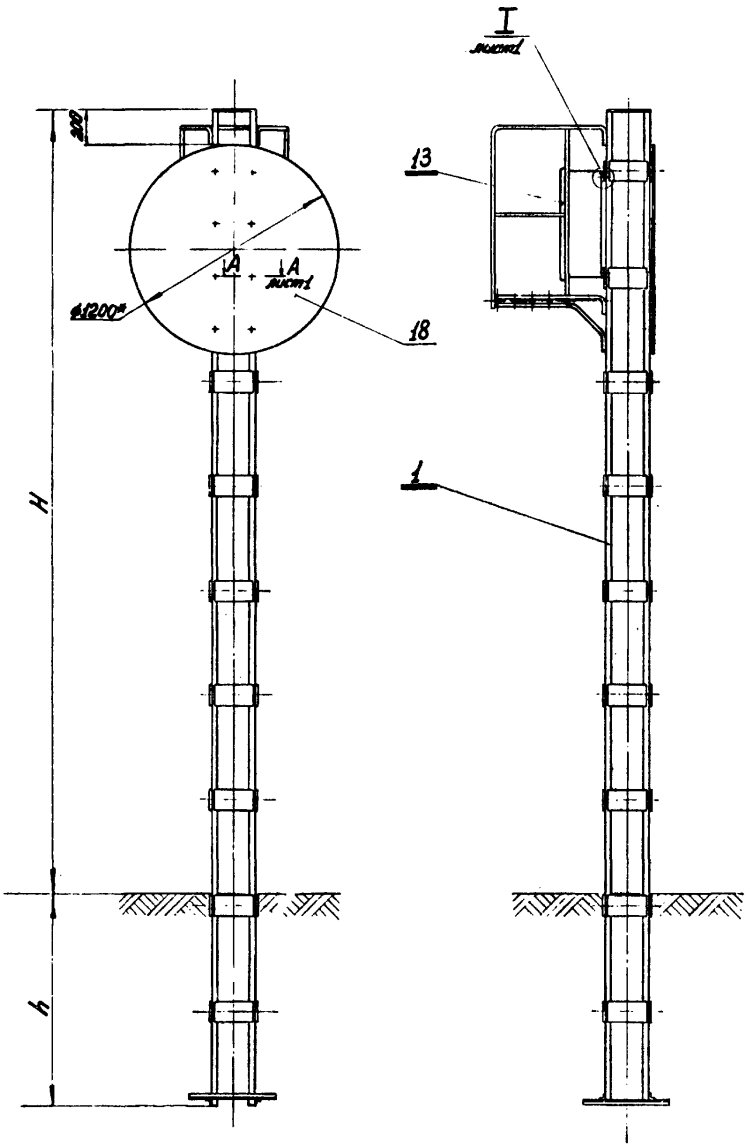

Рис. 4

Остальное - см. рис. 3

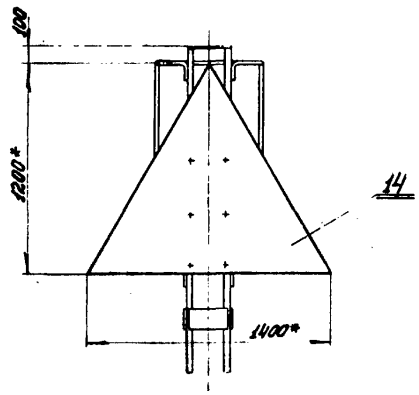

Рис. 5

Остальное - см. рис. 3

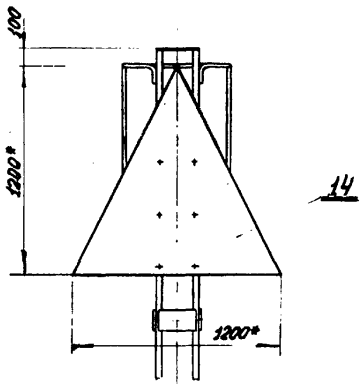

Рис. 6

Остальное - см. рис. 3

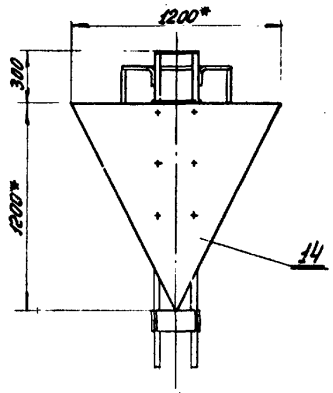

Рис. 7

Остальное - см. рис. 3

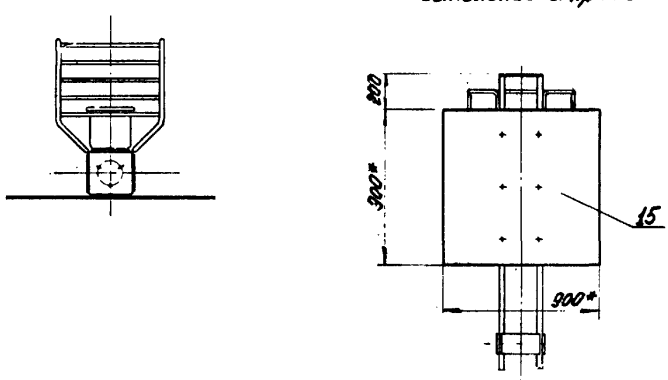

					137596.00.00.00СБ	Серия 3.505-11	
					Знак одноопорный Сборочный чертеж	Лит.	Масса / Масштаб
Изм.	Лист.	№ докум.	Подп.	Дата			
Разраб.		Николаев		06.74			
Пров.		Ежов		06.74		Лист 2	Листов
Т. контр.							
Гл. констр.		Волошин		06.74		МРФ РСФСР ГИПРОРЕЧТРАНС Отдел ПП	
Н. контр.		Курылев		06.74			
Утв.		Коновалов		06.74			

Копировал

Формат А2

Инв. № подл. | Подп. и дата | Взам. инв. № | Инв. № дубл. | Подп. и дата

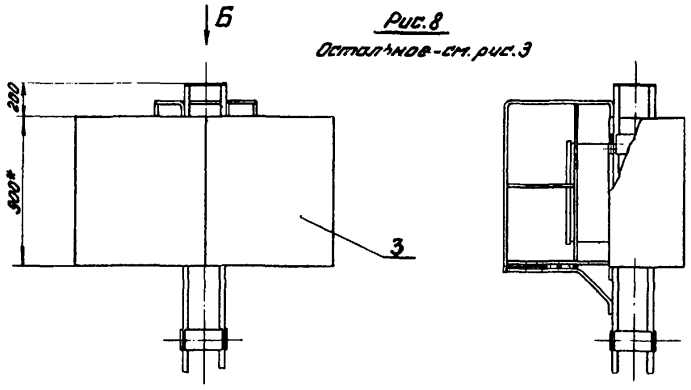

Рис. 8
Остальное - см. рис. 3

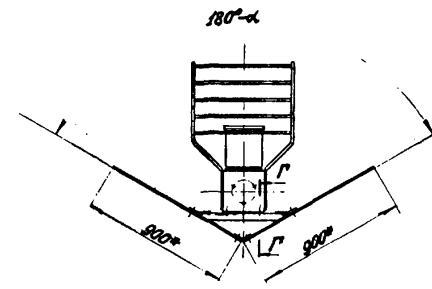

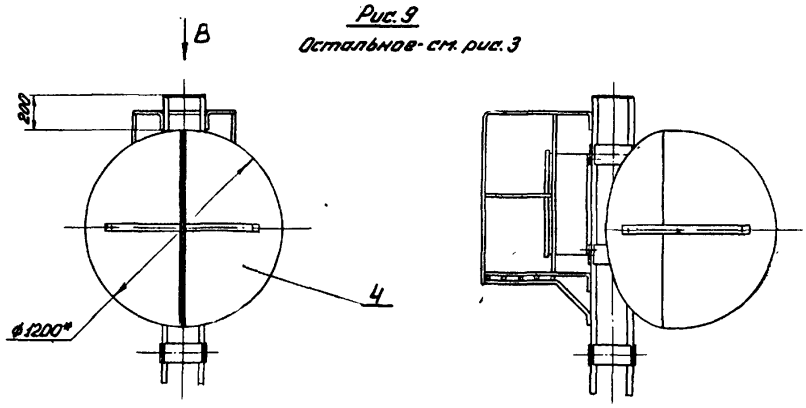

Рис. 9
Остальное - см. рис. 3

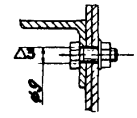

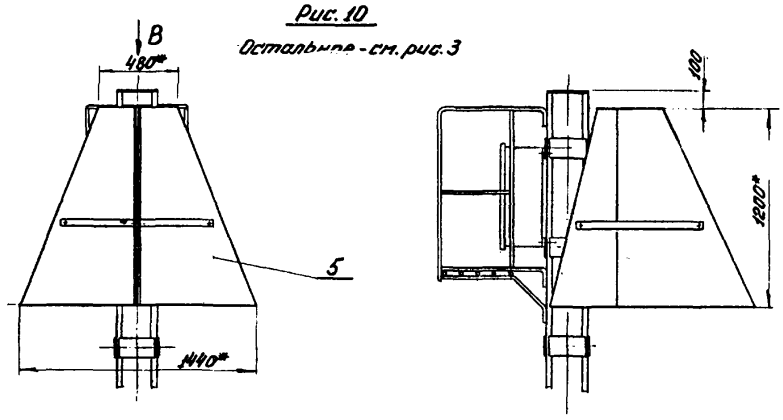

Рис. 10
Остальное - см. рис. 3

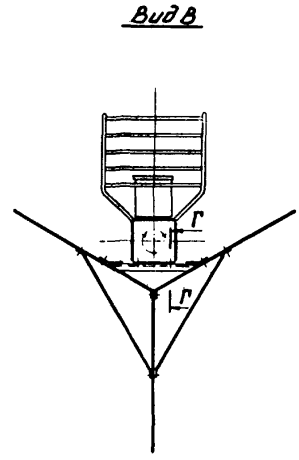

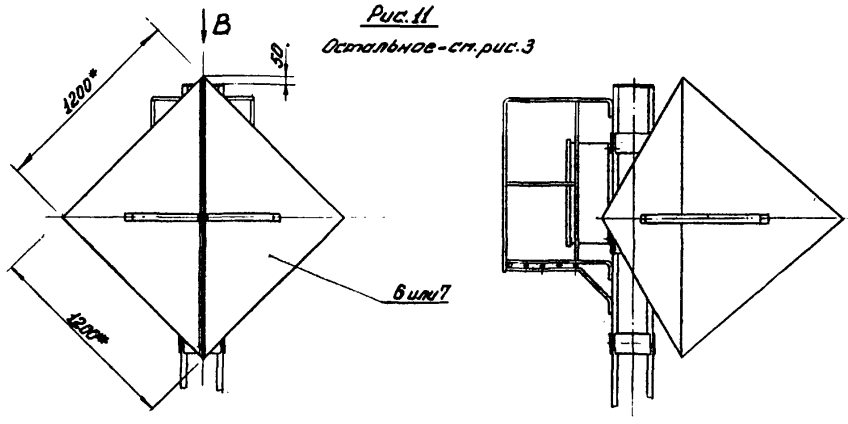

Рис. 11
Остальное - см. рис. 3

Изм.	Лист	№ докум.	Подпись	Дата	137596.00.00.00СБ	Серия 3.505-11	
Разраб.		Николаев		15.2.74	Знак однoопорный Сборочный чертеж.	Лит.	Масса	Масштаб
Пров.		Ежов		15.2.74				
Т.контр.						Лист 3	Листов
Гл.контр.		Валашин		15.2.74		МРФ РСФСР ГИПРОРЕЧТРАНС Отдел ПП	
Н.контр.		Курылев		15.6.74			
Утв.		Коновалов		15.4.74			

Копировал: Формат 22

Инв. № подл. | Подп. и дата | Взам. инв. № | Инв. № дубл. | Подп. и дата

Рис.12
Остальное - см. рис.3

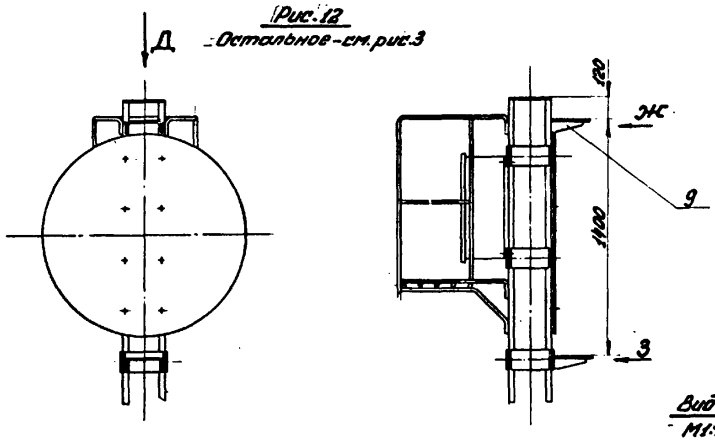

Вид Д

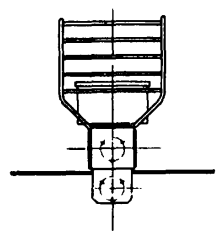

Вид Ж
М1:10

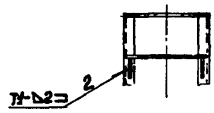

Вид З
М1:10

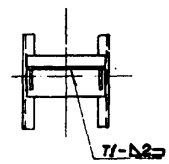

Рис.13
Остальное - см. рис.3

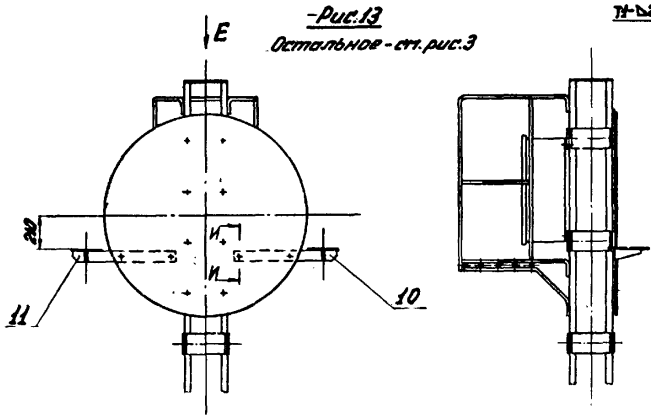

Вид Е

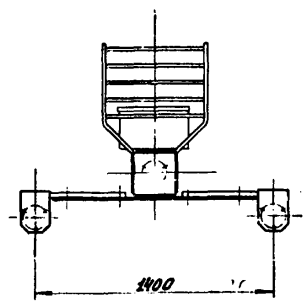

И-И
М1:2

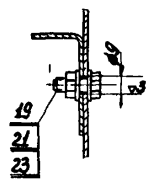

Рис.14
Остальное - см. рис.3

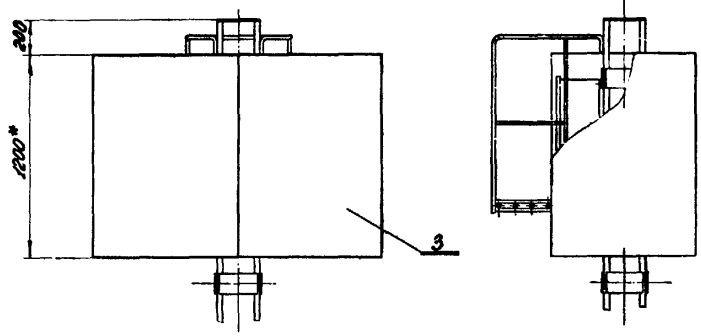

Рис.15
Остальное - см. рис.3

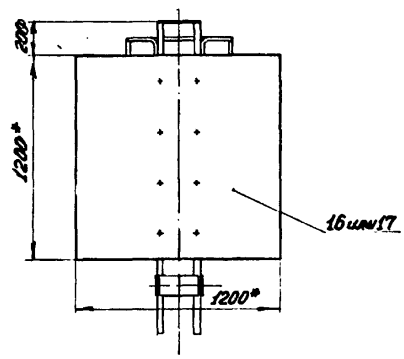

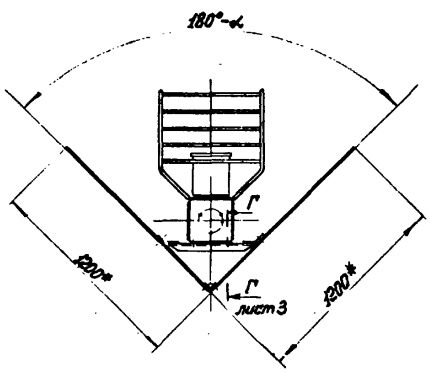

					137596.00.00.00СБ	Серия 3.505-11
Изм.	Лист	№ докум.	Подп.	Дата	Знак одноопорный Сварочный чертеж	Лит. / Масса / Масштаб
Разраб.		Николаев		12.94		
Пров.		Ежов		12.94		Лист 4 / Листов
Т. контр.						МРФ / РСФСР ГИПРОРЕЧТРАНС Отдел ПП
Гл. констр.		Волошин		12-94		
Н. контр.		Кирьянов		12.94		
Утв.		Коновалов		12.94		

Копировал:

Формат 22

Инв. № подл. | Подп. и дата | Взам. инв. № | Инв. № дубл. | Подп. и дата

Рис.16

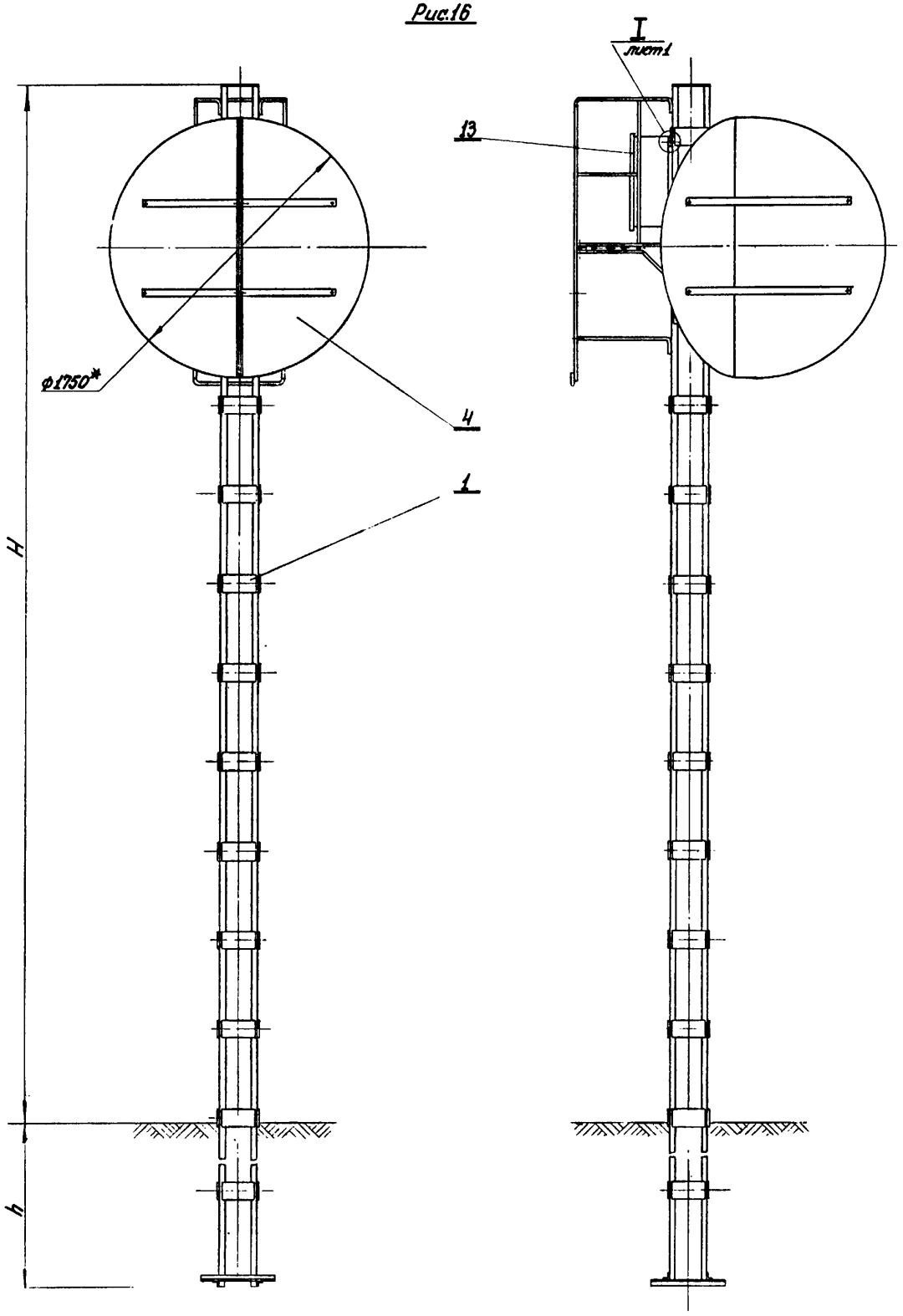

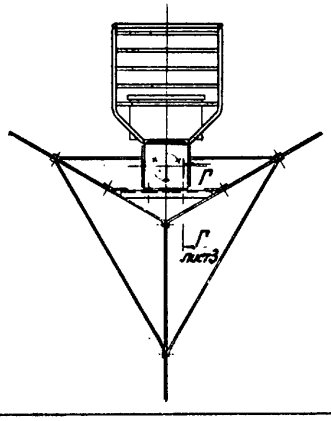

						137596.00.00.00СБ	Серия 3.505-11
Изм.	Лист	№ докум.	Подп.	Дата			
Разраб.		Николаев		15.2.74		Знак одноопорный Сборочный чертеж	Лит. / Масса / Масштаб
Пров.		Ежов		15.2.74			
Т.контр.							Лист 5 / Листов
Гл.констр.		Валашин		15.2.74			МРФ РСФСР ГИПРОРЕЧТРАНС Ленинград
Н.контр.		Курылев		15.2.74			
Утв.		Коноваловв		15.2.74			

Копировал: Формат 22

Инв.№ подл. | Подп. и дата | Взам. инв.№ | Инв.№ дубл. | Подп. и дата

Рис.17
Остальное - см. рис. 16

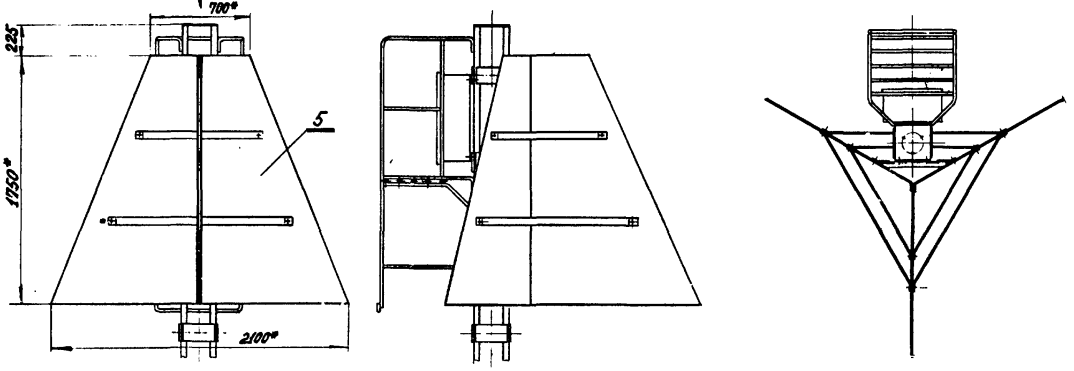

Рис.18
Остальное - см. рис. 16

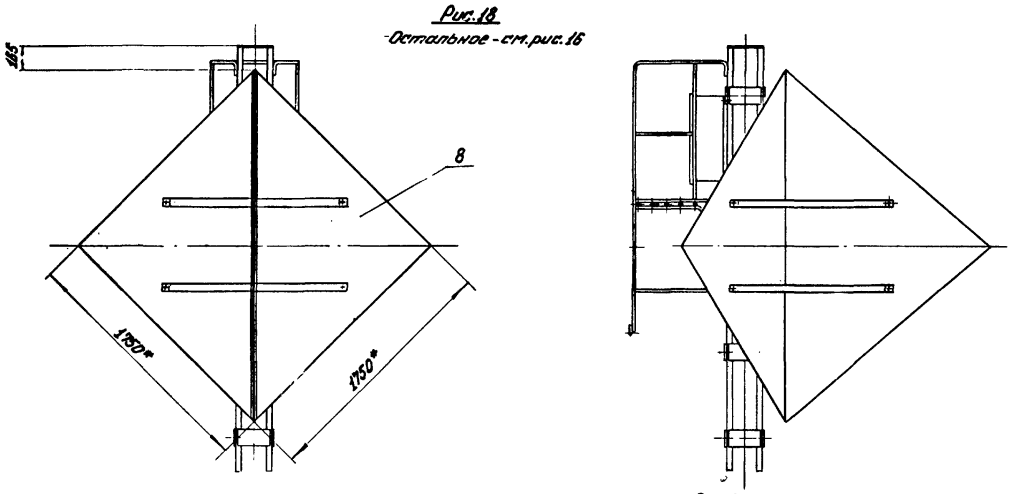

Рис.19

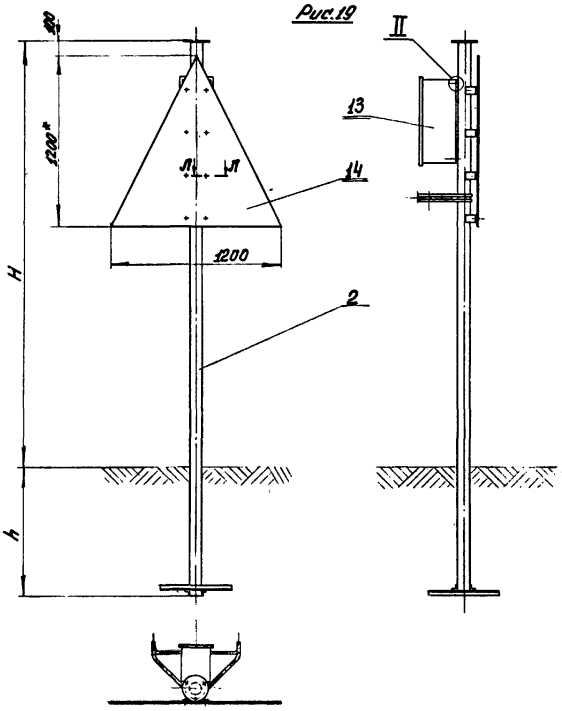

Рис.20
Остальное - см. рис. 19

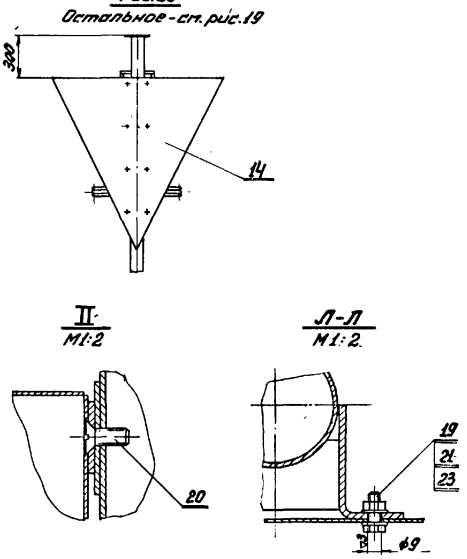

Изм.	Лист	№ докум.	Подп.	Дата	137596.00.00.00.СБ	Серия 3.505-11	
Разраб.		Николаев		15.2.74	Знак однoопорный Сборочный чертеж	Лит.	Масса / Масштаб
Пров.		Ежов		15.2.74			
Т.контр.						Лист 6	Листов
Гл.контр.		Волошин		15.2.74		МРФ	РСФСР
Н.контр.		Курылев		15.02.74		ГИПРОРЕЧТРАНС	
Утв.		Юнованов		15.02.74		Отдел ПО	

Копировал

Формат 22

Инв. № подл. | Подп. и дата | Взам. инв. № | Инв. № дубл. | Подп. и дата

Рис. 21

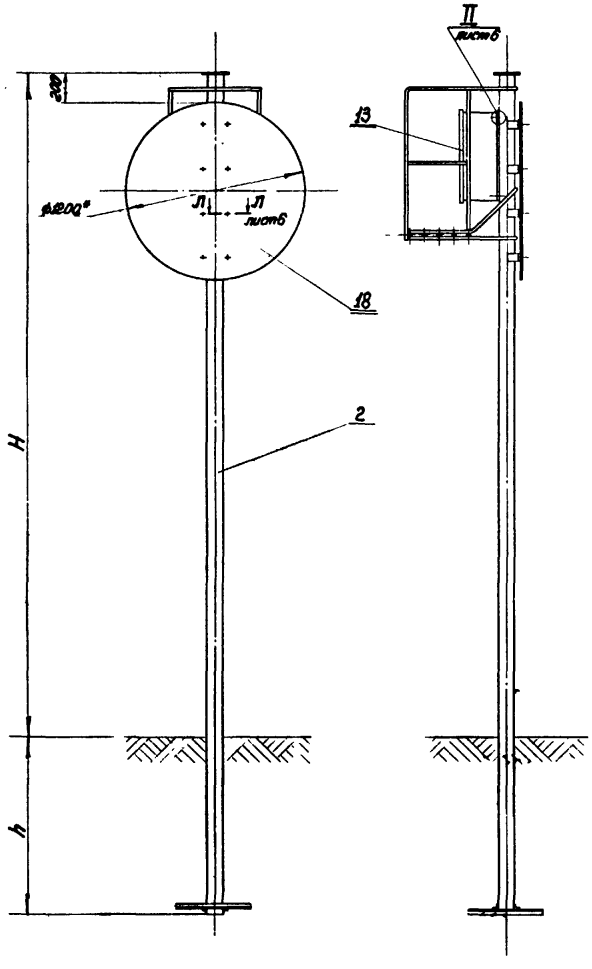

Рис. 22
Остальное - см. рис. 21

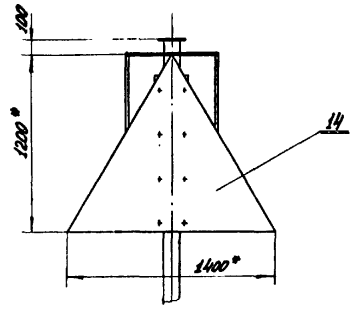

Рис. 23
Остальное - см. рис. 21

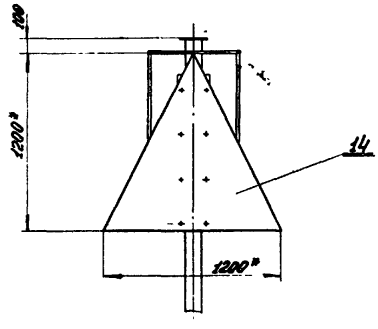

Рис. 24
Остальное - см. рис. 21

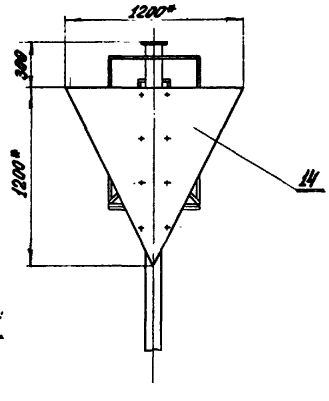

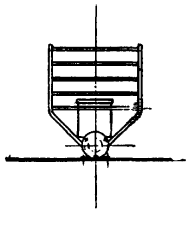

Рис. 25
Остальное - см. рис. 21

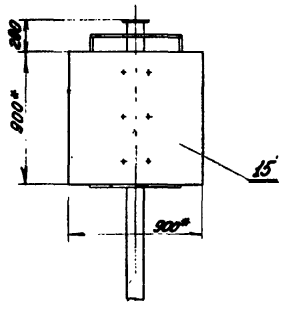

Изм.	Лист	№ докум.	Подп.	Дата	137596.00.00.00СБ
Разраб.		Николаев		15.2.74	Знак однопорный Сборочный чертеж.
Пров.		Ежов		15.2.74	
Т.контр.					
Гл.констр.		Волошин		15.2.74	
Н.контр.		Курылев		15.02.74	
Утв.		Коновалов		15.2.74	

Серия 3.505-11

Лит.	Масса	Масштаб

Лист 7 Листов

МРФ РСФСР
ГИПРОРЕЧТРАНС
Отдел ПП

Копировал: Формат 22

Инв. № подл. | Подпись и дата | Взам. инв. № | Инв. № дубл. | Подпись и дата

Рис. 26

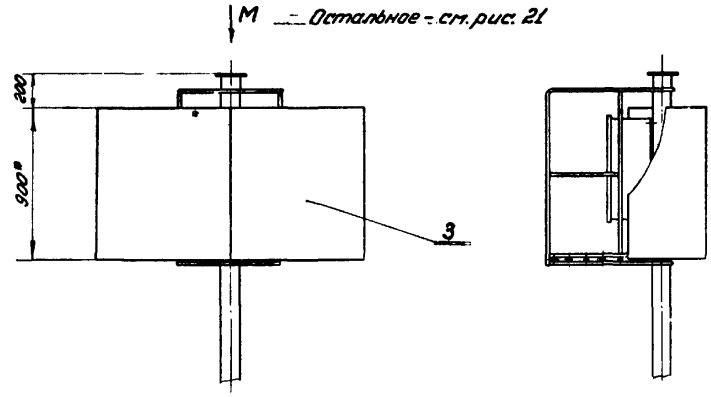

Вид М

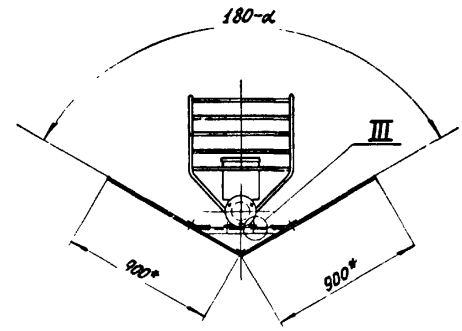

Рис. 27

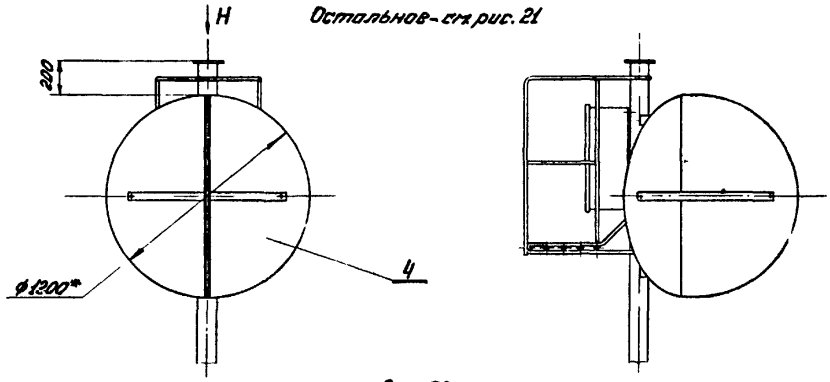

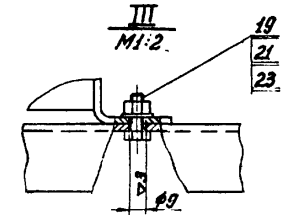

Рис. 28

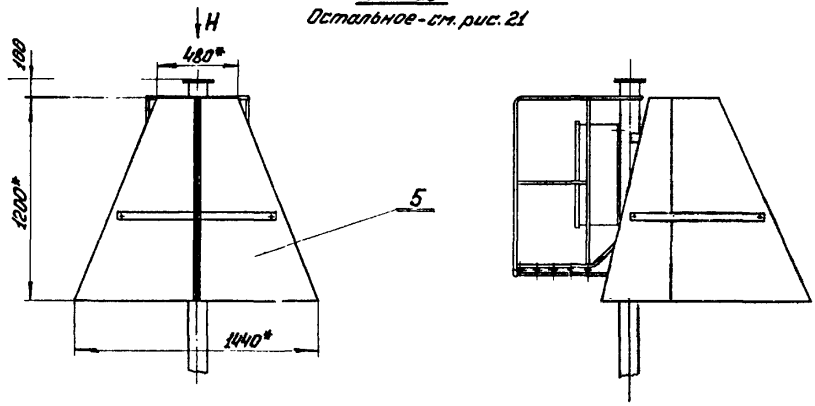

Вид Н

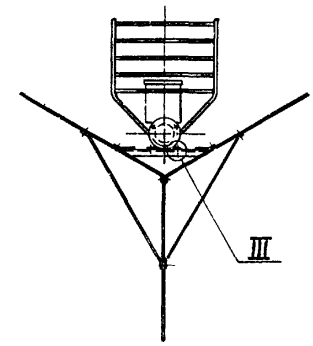

Рис. 29

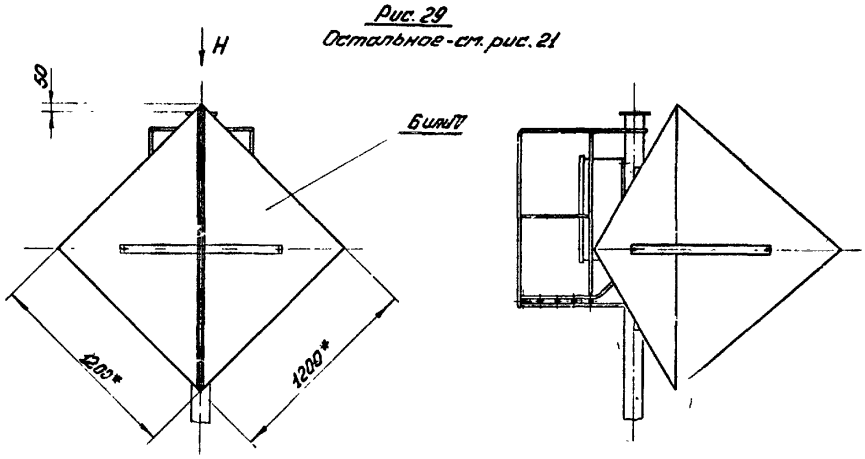

				137596.00.00.00СБ		Серия 3.505-11	
Изм.	Лист	№ докум.	Подп.	Дата	Знак однопорный Сборочный чертеж.	Лит.	Масса	Масштаб
Разраб.		Николаев		15.2.74				
Пров.		Ежов		15.2.74				
Т.контр.						Лист 8	Листов	
Гл.контр.		Волошин		15.2.74		МРФ РСФСР ГИПРОРЕЧТРАНС		
Н.контр.		Курылев		15.2.74				
Утв.		Коновалов		15.2.74		Отдел ПП		

Копировал: Формат 22

Инв. № подл. | Подпись и дата | Взам. инв. № | Инв. № дубл. | Подпись и дата

Рис. 30
Остальное - см. рис. 21

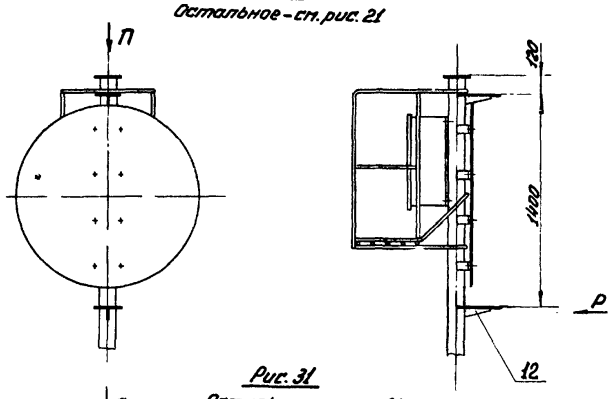

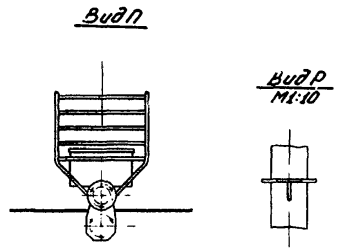

Рис. 31
Остальное - см. рис. 21

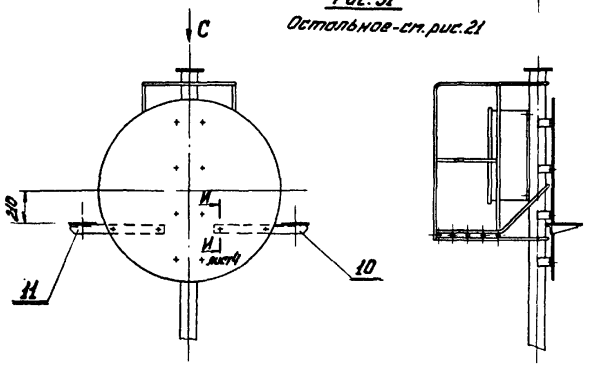

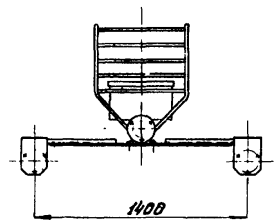

Рис. 32
Остальное - см. рис. 21

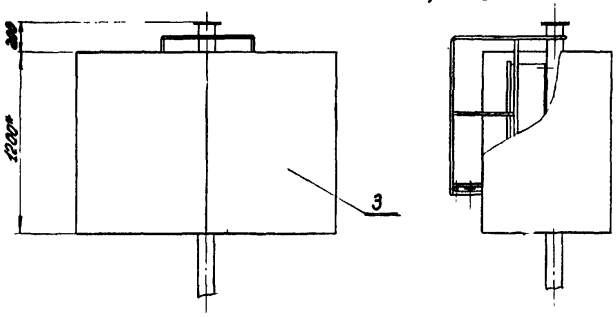

Рис. 33
Остальное - см. рис. 21

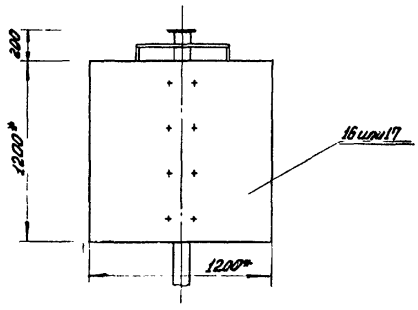

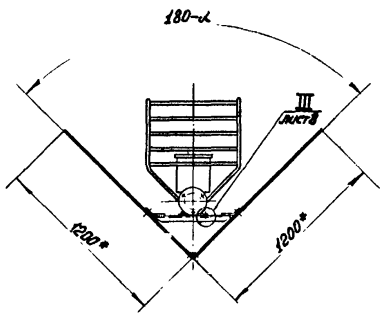

					137596.00.00.00СБ	Серия 3.505-11	
Изм.	Лист	№ докум.	Подп.	Дата	Знак однoопорный Сборочный чертеж	Лит.	Масса	Масштаб
Разраб.		Николаев		15.2.74				
Пров.		Ежов		15.2.74		Лист 9	Листов	
Т. контр.						МРФ РСФСР ГИПРОРЕЧТРАНС Отдел ПП		
Гл. констр.		Волошин		15.2.74				
Н. контр.		Курылев		15.2.74				
Утв.		Коновалов		15.2.74				

Копировал: формат 22

Инв. № подл. | Подпись и дата | Взам. инв. № | Инв. № дубл. | Подпись и дата

137596.00.00.03

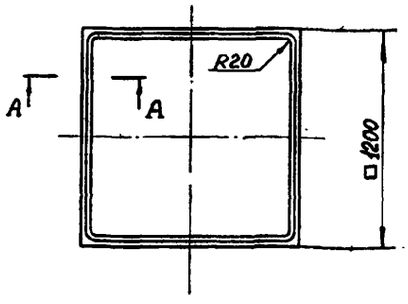

А-А
М1:1

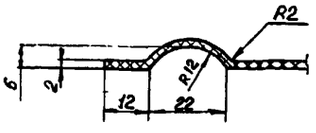

*Цвет щита оговаривается при заказе в зависимости от исполнения знака.

Изм.	Лист	№ докум.	Подп.	Дата	137596.00.00.03	Серия 3.505-11	
Разраб.		Крюкова		25.10.73	Щит створного знака I.	Лит.	Масса 6,0 / Масштаб 1:20
Пров.		Ежов		15.2.74		Лист	Листов 1
Т.контр.					* Стеклопластик красного или белого цвета	МРФ РСФСР ГИПРОДОРТРАНС Отдел ПП	
Н.контр.		Курылев		15.2.74			
Утв.		Волошин		15.2.74			

Копировал: Формат А1

Рис. 1

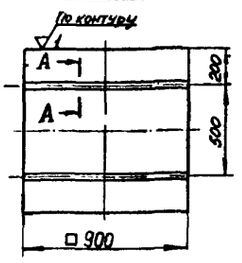

Рис. 2

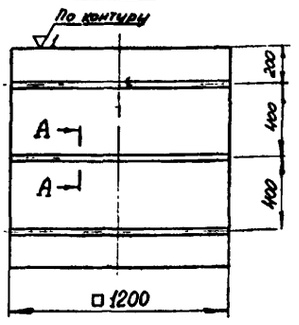

А-А
М1:2

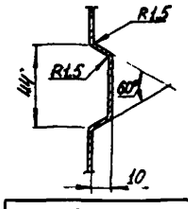

Обозначение	Типоразмер	Рис.	L развертки	Масса, кг
137596.00.00.02	2	1	920	9,74
-01	3	2	1231	17,4

Неуказанные предельные отклонения размеров по - $СМ_8$.

Изм.	Лист	№ докум.	Подп.	Дата	137596 00.00.02	Серия 3.505-11	
Разраб.		Крюкова		25.10.73	Щит створного знака I.	Лит.	Масса Сн. табл. / Масштаб 1:20
Пров.		Ежов		15.2.74		Лист	Листов 1
Т.контр.					Лист 1,5 ГОСТ 3680-57 Ст3 ГОСТ 16523-70	МРФ РСФСР ГИПРОДОРТРАНС Отдел ПП	
Н.контр.		Курылев		15.2.74			
Утв.		Волошин		15.2.74			

Копировал: Формат А1

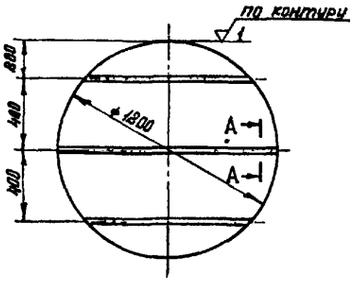

А-А
М1:2

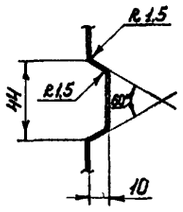

1. Неуказанные предельные отклонения размеров-по $СМ_8$
2. Длина развертки $L = 1230$

Изм.	Лист	№ докум.	Подп.	Дата	137596 00.00.04	Серия 3.505-11	
Разраб.		Крюкова		26.10.73	Щит знака подводный и надводный переход, „Сигнал".	Лит.	Масса 13,65 / Масштаб 1:20
Пров.		Ежов		15.2.74		Лист	Листов 1
Т.контр.					Лист 1,5 ГОСТ 3680-57 Ст3 ГОСТ 16523-70	МРФ РСФСР ГИПРОДОРТРАНС Отдел ПП	
Н.контр.		Курылев		15.2.74			
Утв.		Волошин		15.2.74			

Копировал: Формат А1

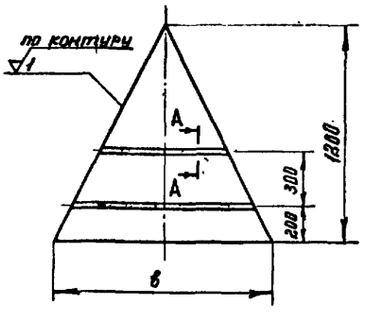

А-А
М1:2

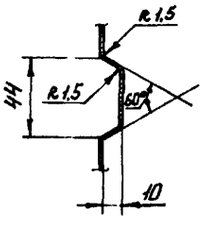

Обозначение	Типоразмер	6	Масса кг
137596 00.00.01	2	1400	10,05
-01	—	1200	8,62

1. Неуказанные предельные отклонения размеров-по $СМ_8$
2. Длина развертки $L = 1220$

Изм.	Лист	№ докум.	Подп.	Дата	137596.00.00.01	Серия 3.505-11	
Разраб.		Крюкова		26.10.73	Щит знака „Внимание" и рейдового.	Лит.	Масса Сн. табл. / Масштаб 1:20
Пров.		Ежов		15.2.74		Лист	Листов 1
Т.контр.					Лист 1,5 ГОСТ 3680-57 Ст3 ГОСТ 16523-70	МРФ РСФСР ГИПРОДОРТРАНС Отдел ПП	
Н.контр.		Курылев		15.2.74			
Утв.		Волошин		15.2.74			

Копировал: Формат А1

Шифр 3.14-А-2

Формат	Зона	Поз.	Обозначение	Наименование	Кол.	Примечание
				Детали		
Б.ч.		5	137596.01.00.06	Стойка		
				Угол. равнобок.		
				32×32×4 ГОСТ 8509-72		
				ВСт3сп2 ГОСТ 535-58		
				ℓ = 7700	4	14,7 кг
Б.ч.		6	137596.01.00.08	Планка		
				Лист 4 ГОСТ 5681-57		
				ВСт3сп2 ГОСТ 14637-69		
				120×240	52	
11		7	137596.01.00.09	Шайба	4	
				137596.01.00.00-04		
				См. СБ, рис. 3		
				Сборочные единицы		
11		4	137596.01.02.00-01	Площадка	1	
				Детали		
Б.ч.		5	137596.01.00.07	Стойка		
				Угол равнобок.		
				40×40×4 ГОСТ 8509-72		
				ВСт3сп2 ГОСТ 535-58		
				ℓ = 9000	4	21,8 кг
Б.ч.		6	137596.01.00.08	Планка		
				Лист 4 ГОСТ 5681-57		
				ВСт3сп2 ГОСТ 14637-69		
				120×240	60	
11		7	137596.01.00.09	Шайба	6	

Инв. № подл. | Подпись и дата | Взам. инв. № | Инв. № дубл. | Подпись и дата

Изм. Лист № докум. Подп. Дата

137596.01.00.00 Серия 3.505-11 Лист 4

Копировал: Формат А4

Формат	Зона	Поз.	Обозначение	Наименование	Кол.	Примечание
				137596.01.00.00-02		
				См. СБ, рис. 2		
				Сборочные единицы		
11		4	137596.01.02.00	Площадка	1	
				Детали		
Б.ч.		5	137596.01.00.05	Стойка		
				Угол. равнобок.		
				32×32×4 ГОСТ 8509-72		
				ВСт3сп2 ГОСТ 535-58		
				ℓ = 6500	4	12,4 кг
Б.ч.		6	137596.01.00.08	Планка		
				Лист 4 ГОСТ 5681-57		
				ВСт3сп2 ГОСТ 14637-69		
				120×240	44	
11		7	137596.01.00.09	Шайба	4	
				137596.01.00.00-03		
				См. СБ, рис. 2		
				Сборочные единицы		
11		4	137596.01.02.00	Площадка	1	

Инв. № подл. | Подпись и дата | Взам. инв. № | Инв. № дубл. | Подпись и дата

Изм. Лист № докум. Подп. Дата

137596.01.00.00 Серия 3.505-11 Лист 3

Копировал: Формат А4

Формат	Зона	Поз.	Обозначение	Наименование	Кол.	Примечание
Б.ч.		6	137596.01.00.08	Планка		
				Лист 4 ГОСТ 5681-57		
				ВСт3сп2 ГОСТ 14637-69		
				120×240	28	0,9 кг
11		7	137596.01.00.09	Шайба	4	
				137596.01.00.00-01		
				См. СБ, рис. 2		
				Сборочные единицы		
11		4	137596.01.02.00	Площадка	1	
				Детали		
Б.ч.		5	137596.01.00.04	Стойка		
				Угол. равнобок.		
				32×32×4 ГОСТ 8509-72		
				ВСт3сп2 ГОСТ 535-58		
				ℓ = 5900	4	11,27 кг
Б.ч.		6	137596.01.00.08	Планка		
				Лист 4 ГОСТ 5681-57		
				ВСт3сп2 ГОСТ 14637-69		
				120×240	40	
11		7	137596.01.00.09	Шайба	4	

Инв. № подл. | Подпись и дата | Взам. инв. № | Инв. № дубл. | Подпись и дата

Изм. Лист № докум. Подп. Дата

137596.01.00.00 Серия 3.505-11 Лист 2

Копировал: Формат А4

Формат	Зона	Поз.	Обозначение	Наименование	Кол.	Примечание
				Документация		
22			137596.01.00.00СБ	Сборочный чертеж.		
				Детали		
11		1	137596.01.00.01	Пластина	1	
Б.ч.		2	137596.01.00.02	Перекладина		
				Угол. равнобок.		
				32×32×4 ГОСТ 8509-72		
				ВСт3сп2 ГОСТ 535-58		
				ℓ = 500	4	0,95 кг
			Переменные данные	для исполнений:		
				137596.01.00.00		
				См. СБ, рис. 1		
				Сборочные единицы		
11		3	137596.01.01.00	Упор	1	
				Детали		
Б.ч.		5	137596.01.00.03	Стойка		
				Угол. равнобок.		
				32×32×4 ГОСТ 8509-72		
				ВСт3сп2 ГОСТ 535-58		
				ℓ = 4000	4	7,64 кг

Инв. № подл. | Подпись и дата | Взам. инв. № | Инв. № дубл. | Подпись и дата

Изм. Лист № докум. Подп. Дата

137596.01.00.00 Серия 3.505-11

Разраб. Нуждаев 02.74
Пров. Гужов 02.74
Н. контр. Крылов 02.74
Утв. Волошин 02.74

Опора.

Лит. У | Лист 1 | Листов 4

МРФ РСФСР ГИПРОРЕЧТРАНС Отдел 10

Копировал: Формат А4

Рис. 1

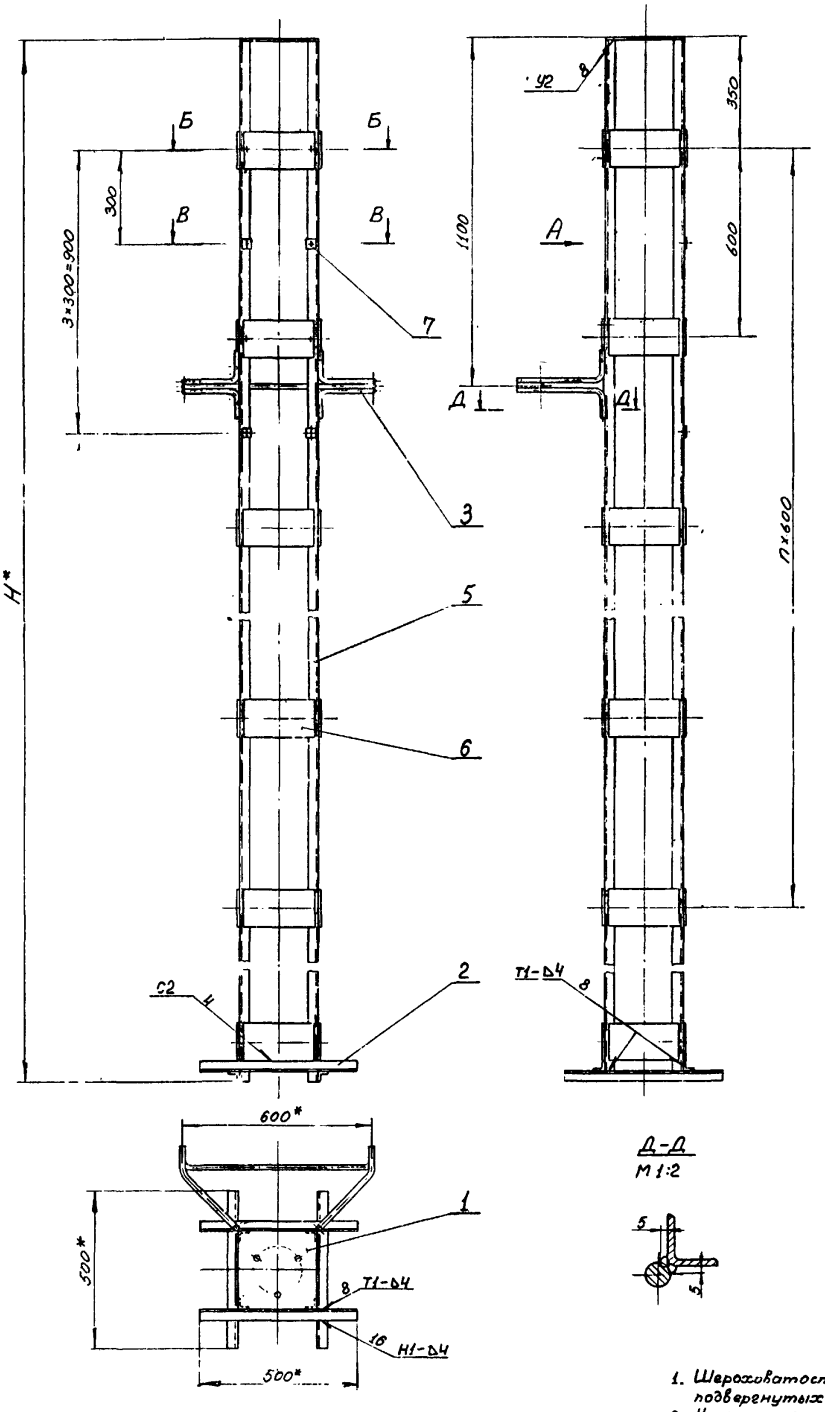

Д-Д
М 1:2

Вид А

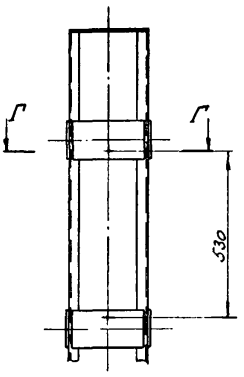

Б-Б
М 1:5

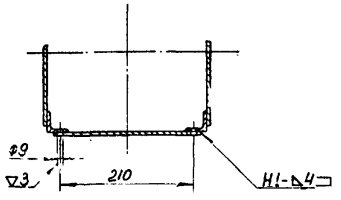

В-В
М 1:5

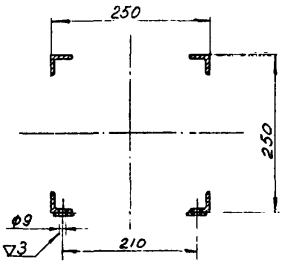

Г-Г
М 1:5

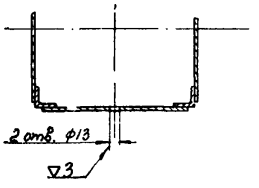

Обозначение	Рис.	$H_м^*$	n	Масса
137596.01.00.00	1	4,0	5	66,0
-01	2	5,9	8	107,7
-02	2	6,5	9	116,0
-03	2	7,7	11	132,5
-04	3	9,0	13	173,0

1. Шероховатость поверхностей кромок деталей подвергнутых резке — ▽1.
2. Неуказанные предельные отклонения размеров — по СМ8.
3. Сварка ручная электродуговая электродами Э42 по ГОСТ 9467-60. Стандартные сварные швы по ГОСТ 5264-69.
4. * Размеры для справок.

					137596.01.00.00СБ	Серия 3.505-11
Инв.№ подл.	Подпись и дата	Взам. инв.№	Инв.№ дубл.	Подпись и дата		
Изм.	Лист	№ докум.	Подпись	Дата	Опора Сборочный чертеж	Лит. / Масса / Масштаб: См. табл. / 1:10
Разраб.		Николаев		12.94		
Пров.		Ежов		12.94		Лист 1 Листов 2
Т. контр.						РСФСР МРФ ГИПРОРЕЧТРАНС Отдел: ПП
Н. контр.		Курылев		12.94		
Утв.		Волошин		12.94		

Копировал

Формат А2

Рис.2

остальное - см. рис. 1

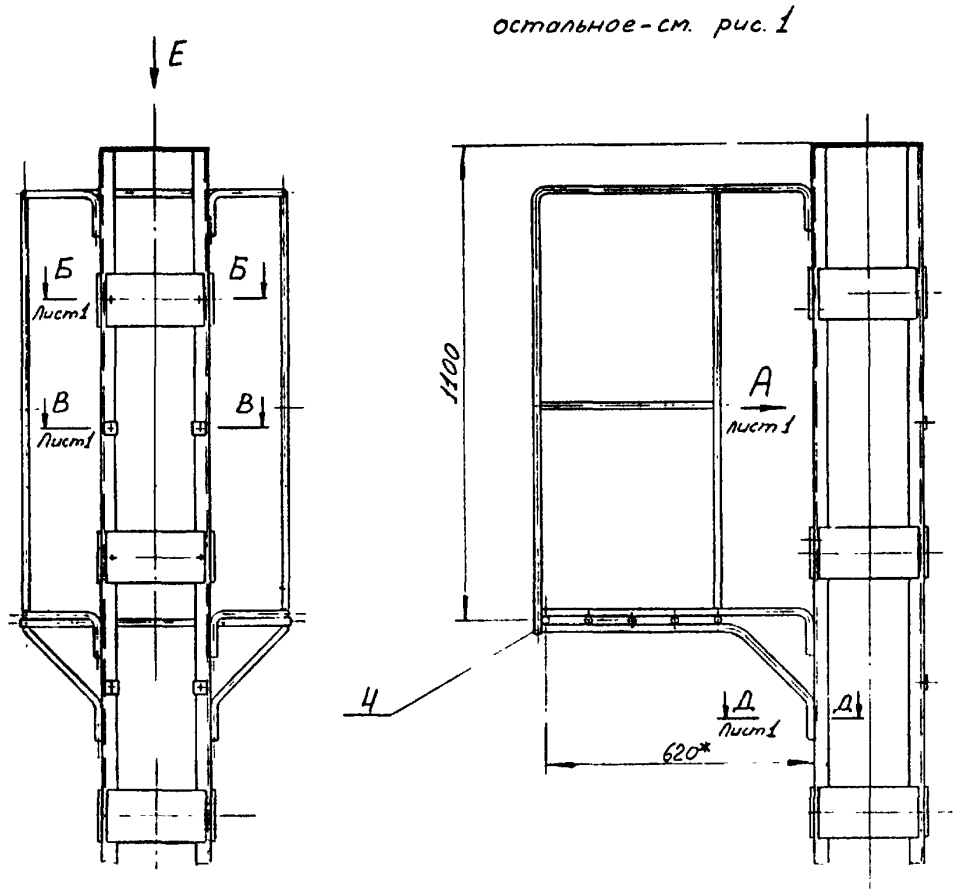

Вид Е

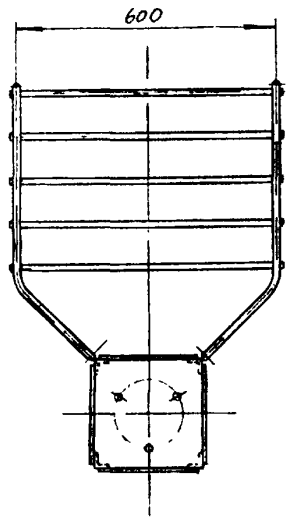

Рис.3

остальное - см. рис. 1

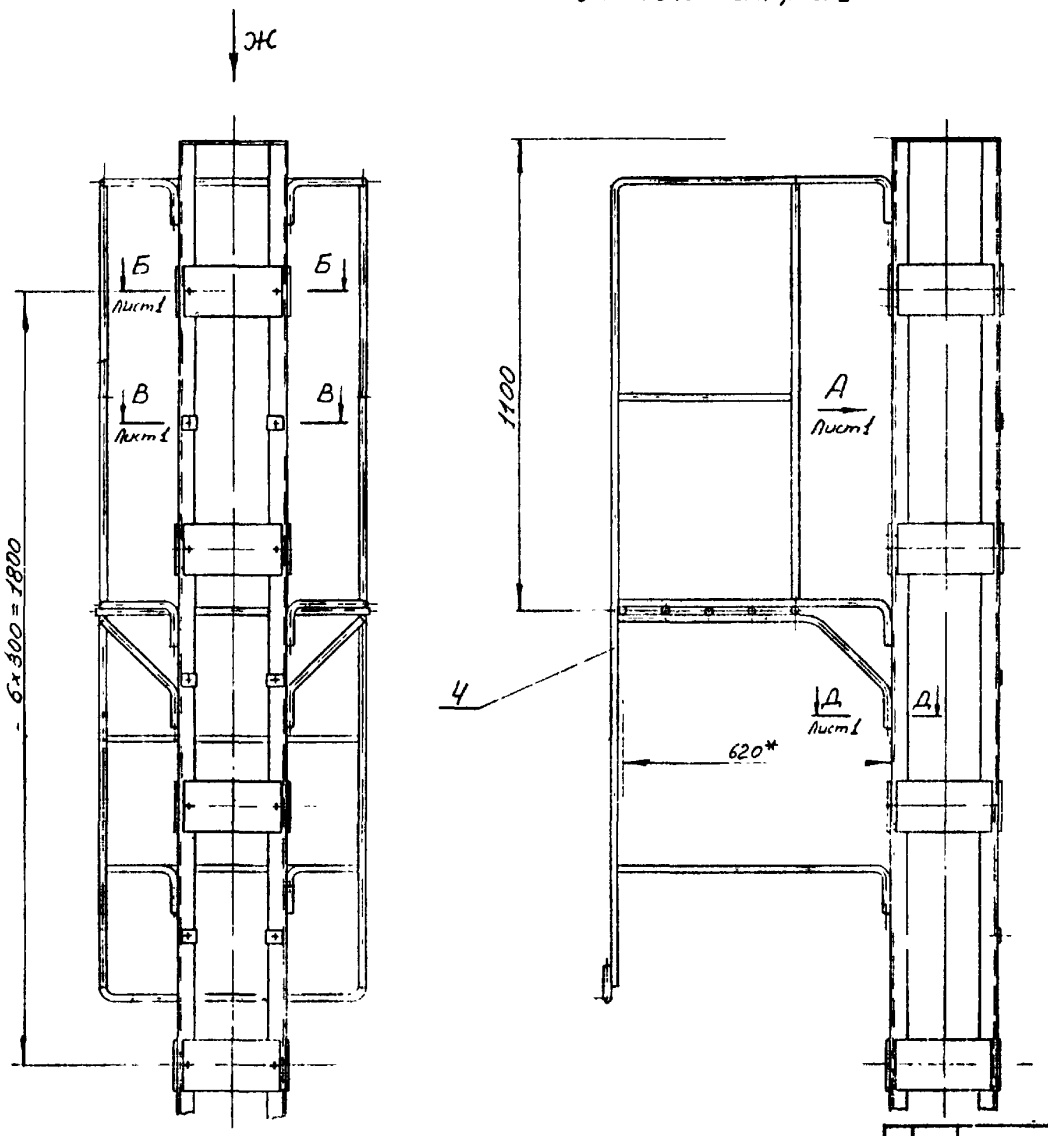

Вид Ж

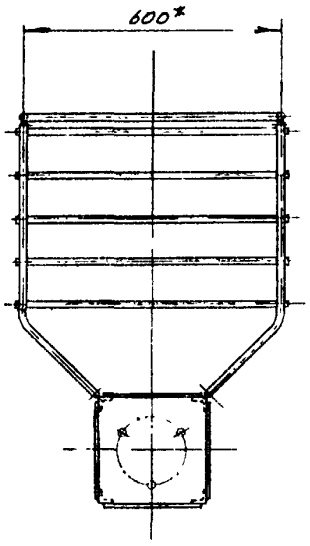

Инв.№ подл.	Подпись и дата	Взам.инв.№	Инв.№ дубл.	Подпись и дата			

					137596.01.00.00 СБ	Серия 3.505-11	
Изм.	Лист	№ докум.	Подп.	Дата			
Разраб.		Николаев		5.2.74	Опора Сборочный чертеж	Лит.	Масса / Масштаб
Пров.		Егоров		6.2.74			1:10
Т.контр.						Лист 2	Листов
Н.контр.		Курылев		05.02.74		МРФ РСФСР ГИПРОРЕЧТРАНС Отдел ПП	
Утв.		Волошин		5.2.74			

Копировал

Формат 22

Шифр 974-А-2

137596.01.00.09

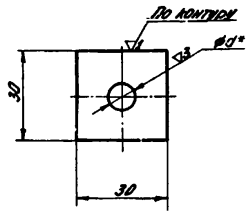

1 * d обработать по светосигнальному прибору.
2. Неуказанные предельные отклонения размеров по - СМ8

Изм.	Лист	№ докум.	Подп.	Дата	137596.01.00.09	Серия 3.505-11	
Разраб.		Николаев		15.2.74	Шайба	Лит.	Масса 0,028	Масштаб 1:1
Пров.		Ежов		15.2.74		Лист	Листов 1
Т. контр.							
Н. контр.		Курылев		13.2.74	Лист 4 ГОСТ 5681-57	МРФ РСФСР ГИПРОРЕЧТРАНС Отдел ПП	
Утв.		Волошин		13.2.74	ВСт3сп2 ГОСТ 14637-69		

Копировал: Формат 11

137596.01.00.01

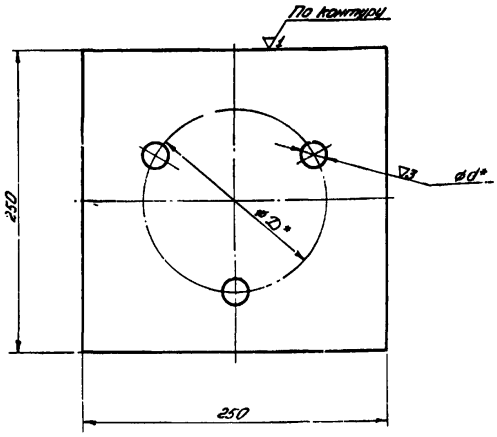

1 * D и d обработать по светосигнальному прибору
2. Неуказанные предельные отклонения размеров по - СМ8

Изм.	Лист	№ докум.	Подп.	Дата	137596.01.00.01	Серия 3.505-11	
Разраб.		Николаев		15.2.74	Пластина	Лит.	Масса 1,96	Масштаб 1:2,5
Пров.		Ежов		15.2.74		Лист	Листов 1
Т. контр.							
Н. контр.		Курылев		13.2.74	Лист 4 ГОСТ 5681-57	МРФ РСФСР ГИПРОРЕЧТРАНС Отдел ПП	
Утв.		Волошин		13.2.74	ВСт3сп2 ГОСТ 14637-69		

Копировал: Формат 11

137596.01.01.00 СБ

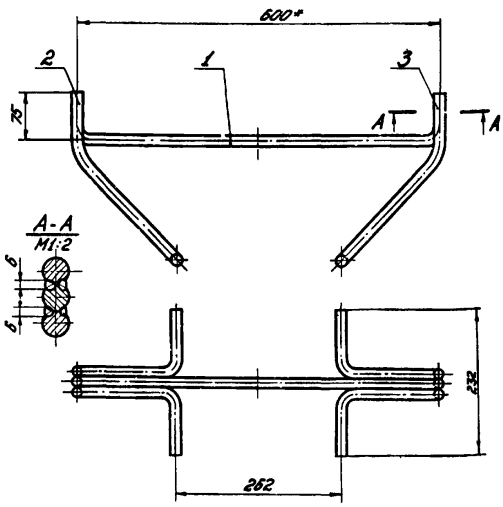

1. Неуказанные предельные отклонения размеров по - СМ8
2. Сварка ручная электродуговая электродами Э42 по ГОСТ 9467-60.
3. * Размеры для справок

Изм.	Лист	№ докум.	Подп.	Дата	137596.01.01.00 СБ	Серия 3.505-11	
Разраб.		Панкова		8.1.74	Упор. Сборочный чертеж	Лит.	Масса 3,78	Масштаб 1:5
Пров.		Ежов		15.2.74		Лист	Листов 1
Т. контр.							
Н. контр.		Курылев		13.2.74		МРФ РСФСР ГИПРОРЕЧТРАНС Отдел ПП	
Утв.		Волошин		15.2.74			

Копировал: Формат 11

Формат	Зона	Поз.	Обозначение	Наименование	Кол.	Примечание
				Документация		
11			137596.01.01.00 СБ	Сборочный чертеж		
				Детали		
11		1	137596.01.01.01	Скоба	1	
11		2	137596.01.01.02	Кронштейн	2	
11		3	-01	Кронштейн	2	

Изм.	Лист	№ докум.	Подп.	Дата	137596.01.01.00	Серия 3.505-11	
Разраб.		Панкова		14.1.74	Упор	Лит.	Лист	Листов 1
Пров.		Ежов		15.2.74			
Н. контр.		Курылев		13.2.74		МРФ РСФСР ГИПРОРЕЧТРАНС Отдел ПП	
Утв.		Волошин		13.2.74			

Копировал: Формат 11

Формат	Зона	Поз.	Обозначение	Наименование	Кол.	Примечание
				137596.01.02.00-01		
				см. СБ рис. 2		
				Детали		
А1		6	137596.01.02.01-01	Перила	1	
		7	-03	Перила	1	
А1		8	137596.01.02.03	Кронштейн	2	
		9	-01	Кронштейн	2	
А1		10	137596.01.02.04-01	Связь	3	
А1		11	137596.01.01.01	Скоба	1	

Инв.№ подл. | Подпись и дата | Взам. инв.№ | Инв.№ дубл. | Подпись и дата

Изм.	Лист	№ докум.	Подп.	Дата	137596.01.02.00	Серия 3.505-11	Лист 2

Копировал: Формат А4

Формат	Зона	Поз.	Обозначение	Наименование	Кол.	Прим. чаний
						23
				Документация		
А2			137596.01.02.00СБ	Сборочный чертеж		
				Детали		
А1		1	137596.01.02.04	Связь	2	
		2	-02	Связь	2	
А1		3	137596.01.02.02	Кронштейн	1	
		4	-01	Кронштейн	1	
Б.Ч.		5	137596.01.02.05	Поперечина		
				Круг 16 ГОСТ 2590-71 / Вст3кп ГОСТ 535-58	5	0,97
			Переменные данные	Для исполнений		
				137596.01.02.00		
				см. СБ рис. 1		
				Детали		
А1		6	137596.01.02.01	Перила	1	
		7	-02	Перила	1	
А1		8	137596.01.02.03	Кронштейн	1	
		9	-01	Кронштейн	1	
А1		10	137596.01.02.04-01	Связь	1	

Инв.№ подл. | Подпись и дата | Взам. инв.№ | Инв.№ дубл. | Подпись и дата

Изм.	Лист	№ докум.	Подп.	Дата	137596.01.02.00	Серия 3.505-11	
Разраб.	Панкова			9.1.74	Площадка	Лит. 1	Листов 2
Пров.	Ежов			10.1.74		МРФ РСФСР ГИПРОРЕЧТРАНС отдел ПП	
Н.контр.	Куролев			14.1.74			
Утв.	Валюшин			15.2.74			

Копировал: Формат А4

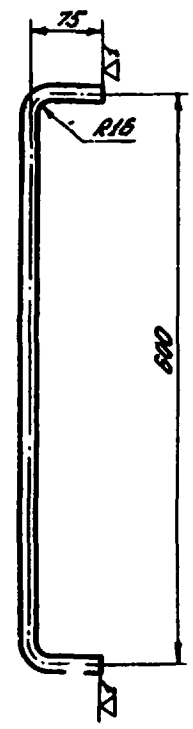

1. Неуказанные предельные отклонения размеров по - IT_8
2. Длина развертки L = 730 мм.

Изм.	Лист	№ докум.	Подп.	Дата	137596.01.01.01	Серия 3.505-11	
Разраб.	Панкова			10.1.74	Скоба	Лит.	Масса 1,14 / Масштаб 1:5
Пров.	Ежов			11.1.74		Лист	Листов 1
Т.контр.						МРФ РСФСР ГИПРОРЕЧТРАНС отдел ПП	
Н.контр.	Куролев			14.1.74			
Утв.	Валюшин			15.2.74	Круг 16 ГОСТ 2590-71 / Вст3кп ГОСТ 535-58		

Копировал: Формат А4

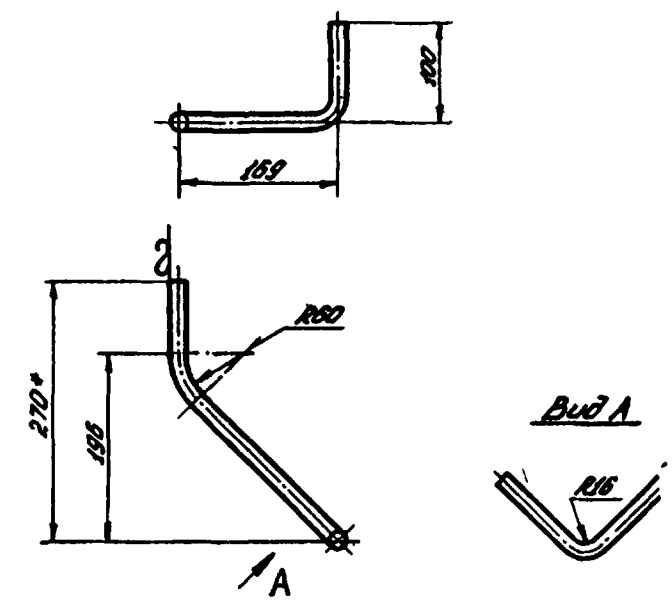

1. Неуказанные предельные отклонения размеров по - IT_8.
2. Длина развертки L = 427 мм.
3. * Размер для справки

Изм.	Лист	№ докум.	Подп.	Дата	137596.01.02.02	Серия 3.505-11	
Разраб.	Панкова			10.1.74	Кронштейн	Лит.	Масса 0,66 / Масштаб 1:5
Пров.	Ежов			11.1.74		Лист	Листов 1
Т.контр.						МРФ РСФСР ГИПРОРЕЧТРАНС отдел ПП	
Н.контр.	Куролев			14.1.74			
Утв.	Валюшин			15.2.74	Круг 16 ГОСТ 2590-71 / Вст3кп ГОСТ 535-58		

Копировал: Формат А4

Рис 1

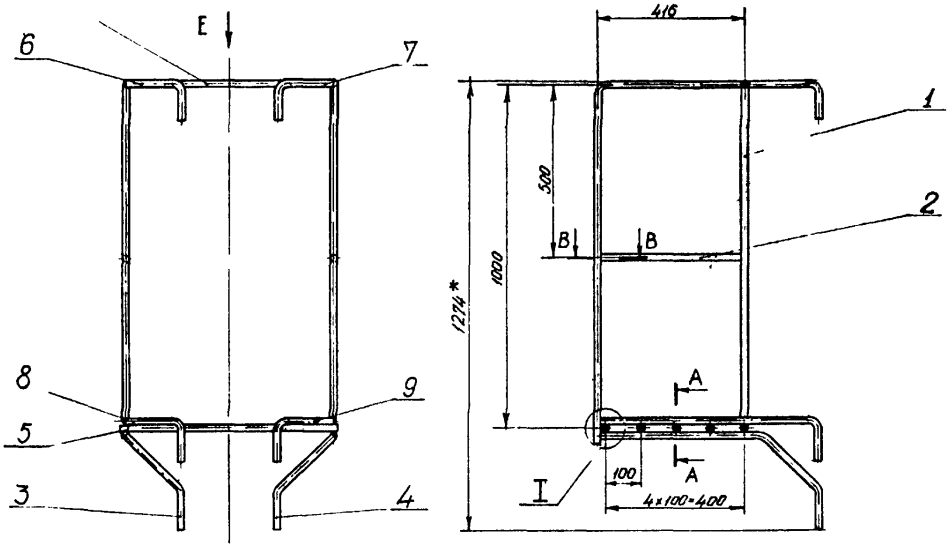

Г-Г
М1:2

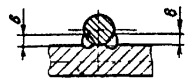

Вид Е

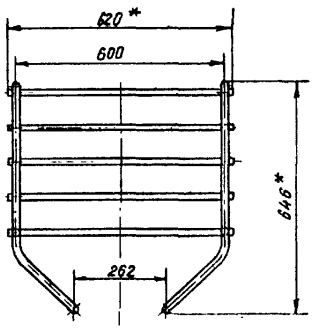

I - повернута
М1:2

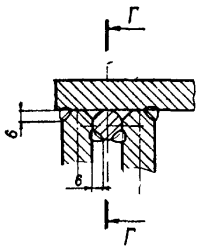

Рис 2
Остальное - см рис 1

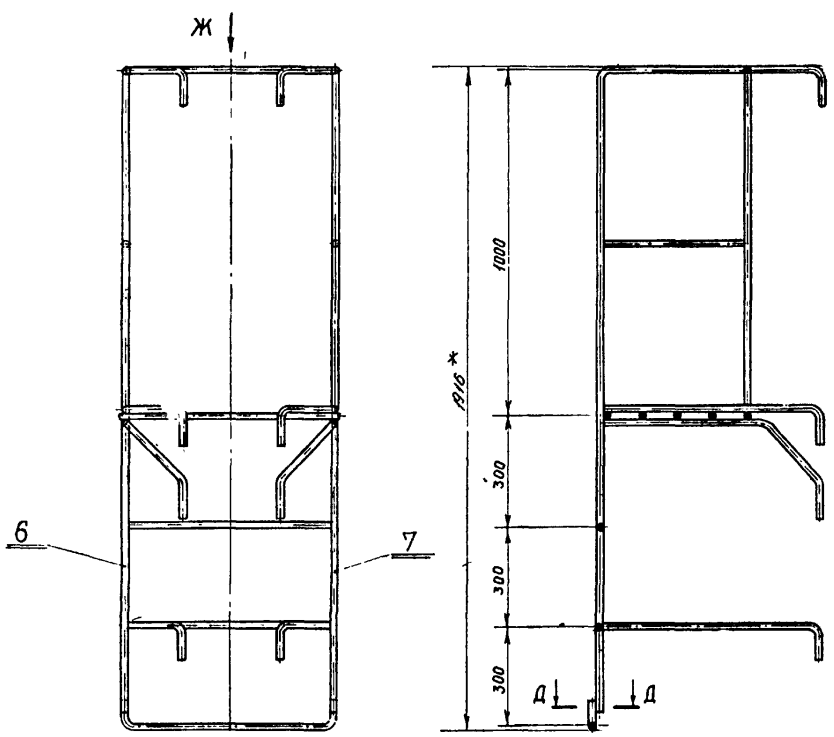

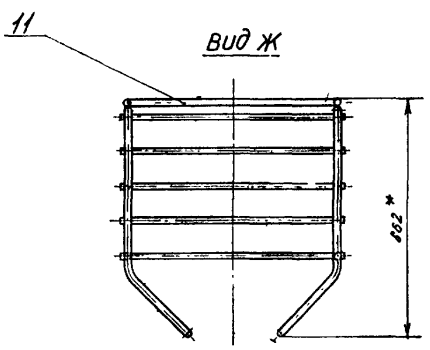

Д-Д
М1:2

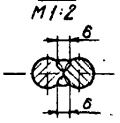

А-А
М1:2

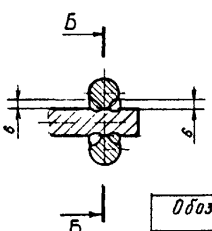

Б-Б
М1:2

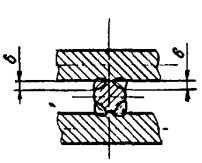

В-В - повернуто
М1:2

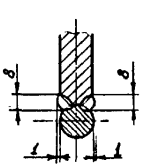

1. Шероховатость поверхности кромок деталей, подвергнутых резке - ▽1.
2. Неуказанные предельные отклонения размеров - по СМ$_8$.
3. Сварка ручная электродуговая электродами Э42 по ГОСТ 9467-60.
4. * Размеры для справок.

Обозначение	рис	масса кг
137596.01.02.00	1	21,1
-01	2	29,3

Изм. Лист	№ докум.	Подп.	Дата
Разраб	Панкова		12.74
Пров.	Ежов		12.74
Т. контр.			
Н. контр.	Курылев		05.74
Утв.	Белошин		05.74

137596.01.02.00СБ
Площадка
Сборочный чертеж

Лит	Масса	Масштаб
	см. табл.	1:10
Лист	Листов 1	

МРФ РСФСР
ГИПРОРЕУТРАНС
отдел ПП

Серия 3.505-11

Копировал
Формат А2

Инв. № подл. | Подп. и дата | Взам. инв. № | Инв. № дубл. | Подп. и дата

Шифр 974-А-2

137596.01.02.03

(Δ)

137596.01.02.03 – изображено
137596.01.02.03-01 – зеркальное отражение

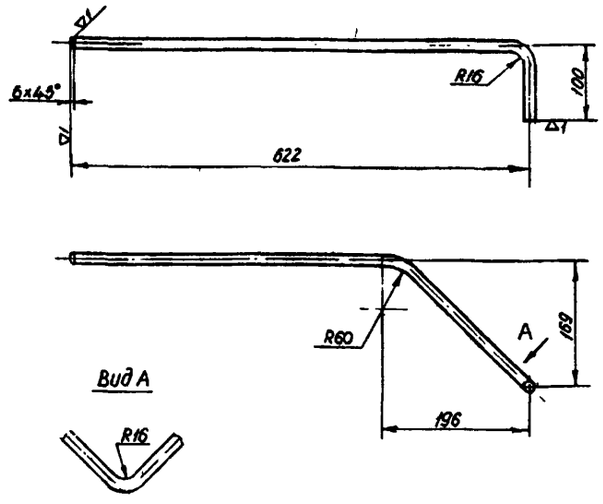

Вид А

1. Предельные отклонения размеров – по $СМ_8$.
2. Длина развёртки L = 787 мм.

Изм.	Лист	№ докум.	Подп.	Дата
Разраб.		Панкова		
Пров.		Ежов		
Т.контр.				
Н.контр.		Курылев		
Утв.		Волошин		

137596.01.02.03 Серия 3.505-11

Кронштейн

Лит.	Масса	Масштаб
	1,24	1:5

Лист | Листов 1

Круг 16 ГОСТ 2590-71 / ВСт3кп ГОСТ 535-58

МРФ РСФСР ГИПРОРЕЧТРАНС отдел ПП

Копировал Формат А1

137596.01.02.04

(Δ)

25

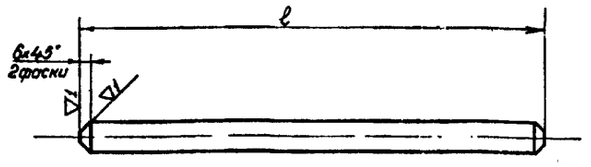

Обозначение	ℓ	масса кг
137596.01.02.04	988	1,52
-01	584	0,92
-02	400	0,63

Предельные отклонения размеров – по $СМ_8$.

Изм.	Лист	№ докум.	Подп.	Дата
Разраб.		Панкова		
Пров.		Ежов		
Т.контр.				
Н.контр.		Курылев		
Утв.		Волошин		

137596.01.02.04 Серия 3.505-11

Связь

Лит.	Масса	Масштаб
	см. табл.	—

Лист | Листов 1

Круг 16 ГОСТ 2590-71 / ВСт3кп ГОСТ 535-58

МРФ РСФСР ГИПРОРЕЧТРАНС отдел ПП

Копировал Формат А1

137596.01.02.02

(Δ)

137596.01.02.02 – изображено
137596.01.02.02-01 – зеркальное отражение

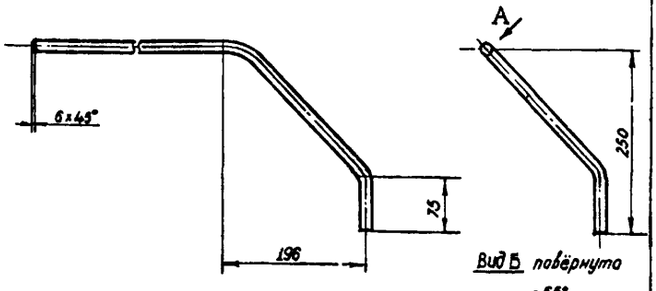

Вид Б повёрнуто

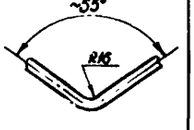

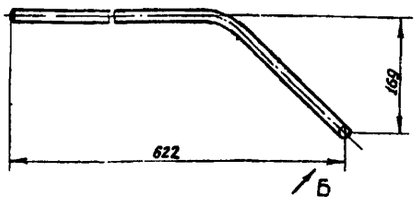

Вид А повёрнуто

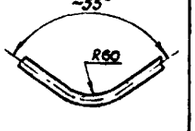

1. Предельные отклонения размеров – по $СМ_8$.
2. Длина развертки L = 825 мм.

Изм.	Лист	№ докум.	Подп.	Дата
Разраб.		Панкова		
Пров.		Ежов		
Т.контр.				
Н.контр.		Курылев		
Утв.		Волошин		

137596.01.02.02 Серия 3.505-11

Кронштейн

Лит.	Масса	Масштаб
	1,33	1:5

Лист | Листов 1

Круг 16 ГОСТ 2590-71 / ВСт3кп ГОСТ 535-58

МРФ РСФСР ГИПРОРЕЧТРАНС отдел ПП

Копирова... Формат А1

137596.01.02.01

(Δ)

137596.01.02.01
137596.01.02.01-01
137596.01.02.01-02
137596.01.02.01-03
} изображено
зеркальное отражение

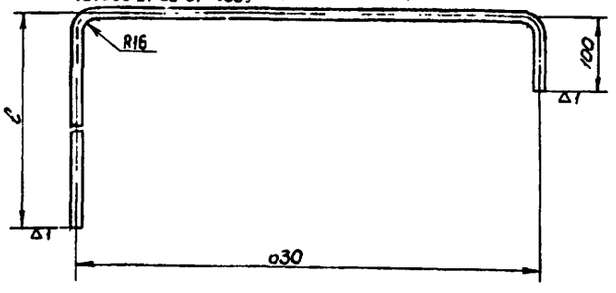

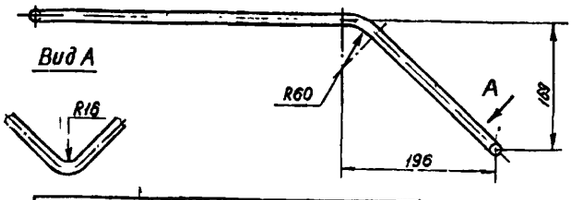

Вид А

Обозначение	ℓ	L развертки	масса кг
137596.01.02.01	1025	1301	2,84
-01	1880	2656	4,17
-02	1025	1301	2,84
-03	1880	2656	4,17

Предельные отклонения размеров – по $СМ_8$.

Изм.	Лист	№ докум.	Подп.	Дата
Разраб.		Панкова		
Пров.		Ежов		
Т.контр.				
Н.контр.		Курылев		
Утв.		Волошин		

137596.01.02.01 Серия 3.505-11

Перила

Лит.	Масса	Масштаб
	см. табл.	—

Лист | Листов 1

Круг 16 ГОСТ 2590-71 / ВСт3кп ГОСТ 535-58

МРФ РСФСР ГИПРОРЕЧТРАНС отдел ПП

Копировал Формат А1

Шифр 974-А-2

137596.02.00.01

▽1 (▽)

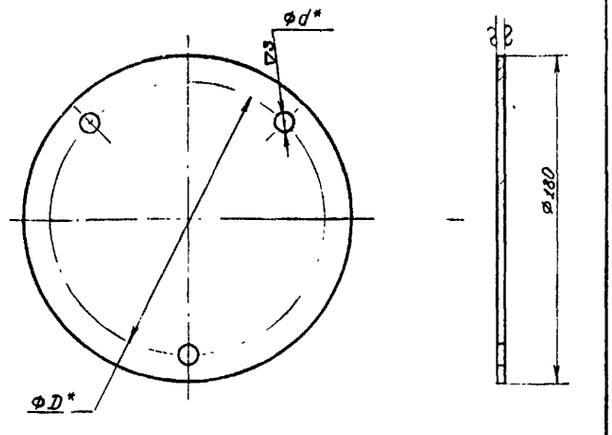

1 Предельные отклонения размеров – по $СМ_8$

2 *D и d обработать по светосигнальному прибору

Изм	Лист	№ докум	Подп	Дата
Разраб		Панкова		10.2.74
Пров		Ежов		15.2.74
Т контр				
Н контр		Курылев		15.02.74
Утв		Волошин		15.2.74

137596 02 00.01 Серия 3 505-11

Площадка

Лит	Масса	Масштаб
	0,78	1 2

Лист 4 ГОСТ 5681-57 ВСт3кп ГОСТ 14637-69

Лист | Листов 1

МРФ РСФСР ГИПРОРЕЧТРАНС отдел ПП

Подп и дата | Инв № дубл | Взам инв № | Подп и дата | Инв № подл

Формат	Зона	Поз	Обозначение	Наименование	Кол	Примечание
				137596 02 00 00-03		
				см СБ рис 2		
				Сборочные единицы		
12		6	137596.02 02.00	Площадка	1	
				Детали		
11		7	137596.02 00 05-01	Ребро	4	
11		8	137596 02.00 06	Скоба	8	
БЧ		9	137596 02 00.07	Ствол		
				Труба 100 ГОСТ 3262-62 ℓ = 7800	1	94,8 кг
				137596 02 00 00-04		
				см СБ рис 3		
				Сборочные единицы		
12		6	137596 02.02 00	Площадка	1	
				Детали		
11		7	137596 02.00 05-01	Ребро	3	
11		8	137596 02.00.06	Скоба	6	
БЧ		9	137596 02 00 07	Ствол		
				Труба 100 ГОСТ 3262-62 ℓ = 6600	1	80,2 кг

Изм | Лист | № докум | Подп | Дата

137596 02.00.00 Серия 3.505-11 Лист 3

Копировал Формат 11

Формат	Зона	Поз	Обозначение	Наименование	Кол	Примечание
				Детали		
11		7	137596 02.00 05	Ребро	4	
11		8	137596.02.00 06	Скоба	8	
БЧ		9	137596 02 00 07	Ствол		
				Труба 80 ГОСТ 3262-62 ℓ = 4100	1	34,2 кг
				137596 02 00 00-01		
				см СБ рис 2		
				Сборочные единицы		
12		6	137596 02 02.00	Площадка	1	
				Детали		
11		7	137596.02 00 05-01	Ребро	4	
11		8	137596 02 00 06	Скоба	8	
БЧ		9	137596 02.00 07	Ствол		
				Труба 100 ГОСТ 3262-62 ℓ = 6000	1	72,9 кг
				137596.02 00 00-02		
				см СБ рис. 2		
				Сборочные единицы		
12		6	137596 02 02 00	Площадка	1	
				Детали		
11		7	137596 02 00 05-01	Ребро	4	
11		8	137596.02 00 06	Скоба	8	
БЧ		9	137596 02 00 07	Ствол		
				Труба 100 ГОСТ 3262-62 ℓ = 6800	1	80,2 кг

Изм | Лист | № докум | Подп | Дата

137596.02.00 00 Серия 3.505-11 Лист 2

Копировал Формат 11

Формат	Зона	Поз	Обозначение	Наименование	Кол	Примечание
				Документация		
22			137596 02.00.00 СБ	Сборочный чертеж		
				Детали		
11		1	137596.02 00 01	Площадка	1	
БЧ		2	137596.02.00.02	Пластина		
				Лист 4 ГОСТ 5681-57		
				ВСт3кп ГОСТ 14637-69		
				80×80	2	0,2 кг
БЧ		3	137596 02 00 03	Подкладка		
				Круг 10 ГОСТ 2590-71		
				ВСт3кп ГОСТ 14637-69		
				ℓ = 80	4	0,04 кг
БЧ		4	137596.02 00 04	Перекладина		
				Угол. равнобок		
				32×32×4 ГОСТ 8509-57		
				ВСт3кп ГОСТ 535-58		
				ℓ = 500	4	0,95 кг
			Переменные данные	для исполнений		
				137596 02.00 00		
				см СБ рис. 1		
				Сборочные единицы		
11		5	137596.02 01 00	Упор	1	

Изм	Лист	№ докум	Подп	Дата
Разраб		Панкова		10.2.74
Пров		Ежов		15.2.74
Н контр		Курылев		15.02.74
Утв		Волошин		15.2.74

137596.02.00 00 Серия 3.505-11

Опора

Лит	Лист	Листов
	1	3

МРФ РСФСР ГИПРОРЕЧТРАНС отдел ПП

Копировал Формат 11

Рис 1

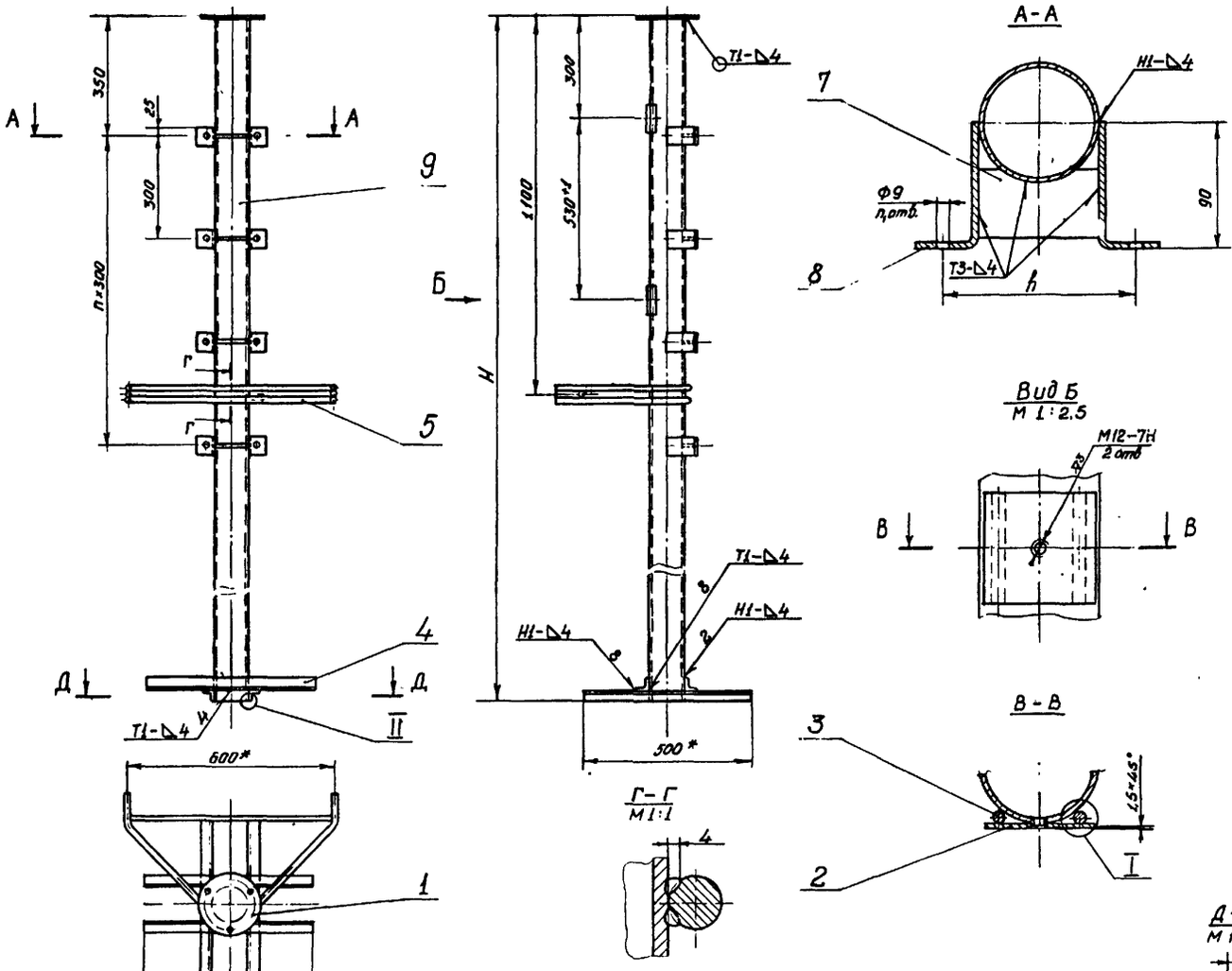

Рис. 2

Остальное см. рис 1

Обозначение	рис.	H, м	n	n_1	h_1, мм	масса кг
137596. 02. 00 00	1	4,1	3	8	140	46,2
-01	2	6,0	3	8	170	103,2
-02	2	6,6	3	8	170	110,5
-03	2	7,6	3	8	170	125,3
-04	2	6,6	2	8	170	110,1

1. Шероховатость поверхности кромок деталей, подвергнутых резке - ▽1.
2. Неуказанные предельные отклонения размеров - по $СМ_8$.
3. Сварка ручная электродуговая электродами Э42 по ГОСТ 9467-60. Стандартные сварные швы по ГОСТ 5264-69.
4* Размеры для справок.

Изм	Лист	№ докум.	Подп.	Дата	137596. 02. 00. 00 СБ	Серия 3.505-11	
Разраб		Понкова		14.2.74	Опора	Лит	Масса	Масштаб
Пров		Ежов		15.2.74	Сборочный чертеж		см тобл	1:10
Т. контр.						Лист	Листов 1	
Н. контр.		Курылев		15.02.74		МРФ РСФСР ГИПРОРЕЧТРАНС отдел ПП		
Утв		Волошин		15.2.74				

Копировал

Формат А2

Инв. № подл. | Подп. и дата | Взам. инв. № | Инв. № дубл. | Подп. и дата

Шифр 974-А-2

137596.02.01.01

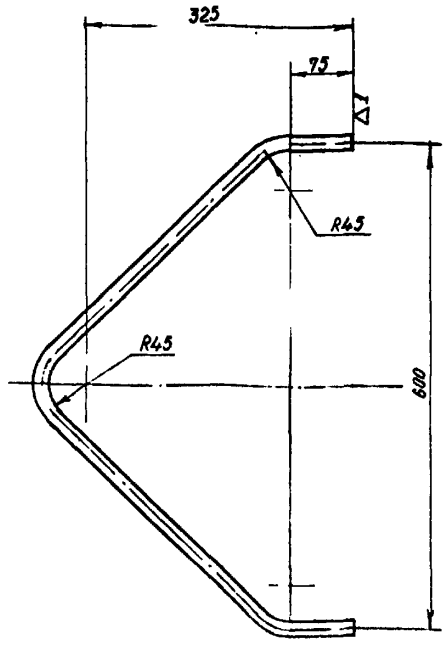

1. Предельные отклонения размеров – по $СМ_8$.
2. Длина развертки L = 1004 мм.

Изм	Лист	№ докум.	Подп	Дата
Разраб	Панкова			10.2.74
Пров	Ежов			11.2.74
Т контр				
Н контр	Курылев			15.02.74
Утв	Волошин			19.2.74

137596.02.01.01 Серия 3.505-11

Кронштейн

Лит	Масса	Масштаб
	1,59	1:5
Лист	Листов 1	

Круг 16 ГОСТ 2590-57 / ВСт3кп ГОСТ 535-58

МРФ РСФСР ГИПРОРЕЧТРАНС отдел ПП

Копировал Формат А1

137596.02.01.00

28

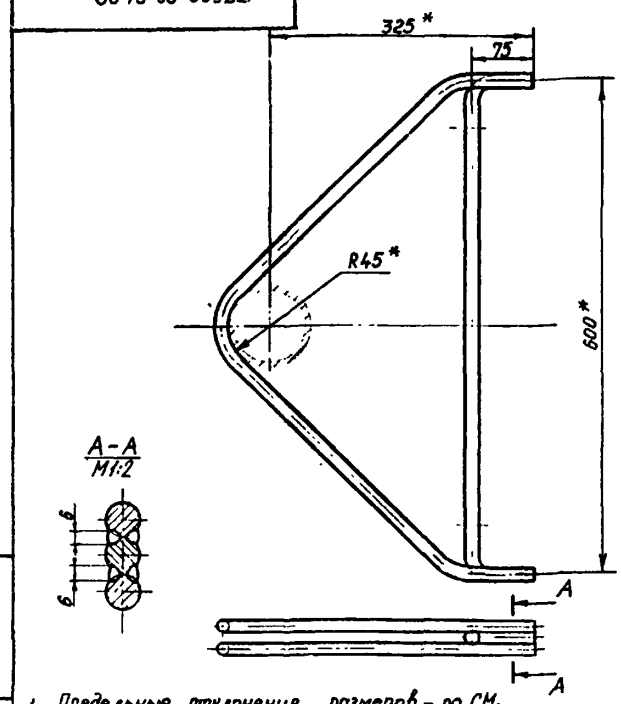

1. Предельные отклонения размеров – по $СМ_8$.
2. Сварка ручная электродуговая электродами Э42 по ГОСТ 9464-60.
3. * Размеры для справок.

Формат	Зона	Поз	Обозначение	Наименование	Кол.	Примечание
				Детали		
А1		1	137596.02.01.01	Кронштейн	2	
А1		2	137596.01.01.01	Скоба	1	

Изм	Лист	№ докум.	Подп	Дата
Разраб	Панкова			10.2.74
Пров	Ежов			11.2.74
Т контр				
Н контр	Курылев			15.02.74
Утв	Волошин			19.2.74

137596.02.01.00 Серия 3.505-11

Упор

Лит	Масса	Масштаб
	4,33	1:5
Лист	Листов 1	

МРФ РСФСР ГИПРОРЕЧТРАНС отдел ПП

Копировал Формат А1

137596.02.00.06

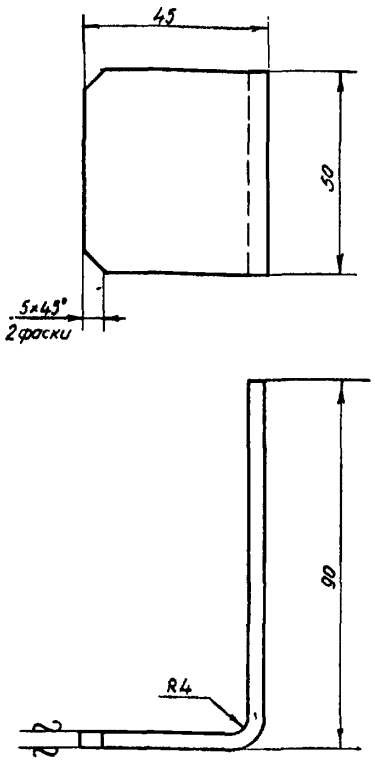

1. Предельные отклонения размеров – по $СМ_8$.
2. Длина развертки L = 128,3 мм

Изм	Лист	№ докум.	Подп	Дата
Разраб	Панкова			10.2.74
Пров	Ежов			15.2.74
Т контр				
Н контр	Курылев			15.02.74
Утв	Волошин			15.2.74

137596.02.00.06 Серия 3.505-11

Скоба

Лит	Масса	Масштаб
	0,20	1:1
Лист	Листов 1	

Лист 4 ГОСТ 5681-57 / ВСт3кп ГОСТ 14637-69

МРФ РСФСР ГИПРОРЕЧТРАНС отдел ПП

Копировал Формат А1

137596.02.00.05

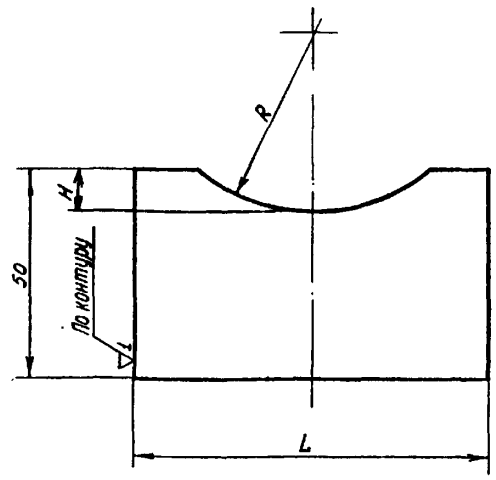

Обозначение	L	H_1	R	масса кг
137596.02.00.05	88	10	44	0,13
– 01	114	25	57	0,17

Предельные отклонения размеров – по $СМ_8$.

Изм	Лист	№ докум.	Подп	Дата
Разраб	Панкова			10.2.74
Пров	Ежов			11.2.74
Т контр				
Н контр	Курылев			15.02.74
Утв	Волошин			15.2.74

137596.02.00.05 Серия 3.505-11

Ребро

Лит	Масса	Масштаб
	см. табл	—
Лист	Листов 1	

Лист 4 ГОСТ 5681-57 / ВСт3кп ГОСТ 14637-69

МРФ РСФСР ГИПРОРЕЧТРАНС отдел ПП

Копировал Формат А1

Инв. № подл. | Подп. и дата | Взам. инв. № | Инв. № дубл. | Подп. и дата

137596. 02. 02. 00 СБ

ФПШ 974-А-2

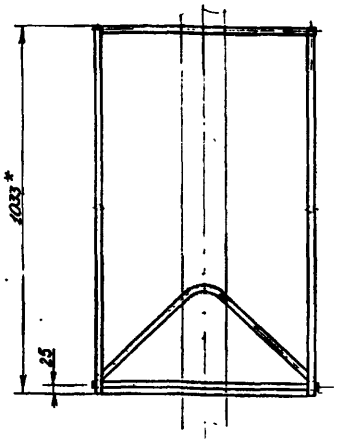

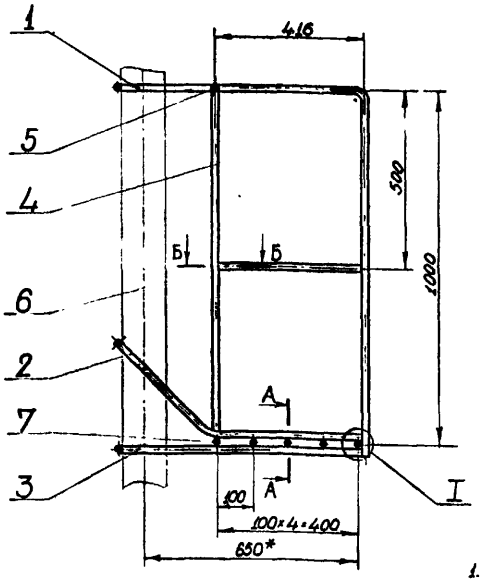

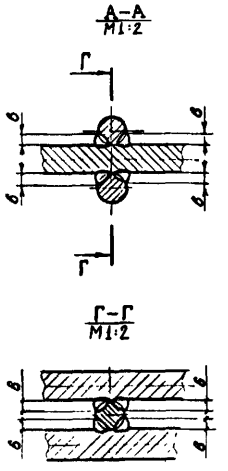

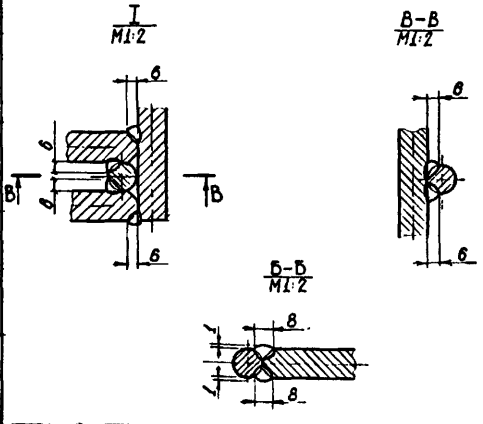

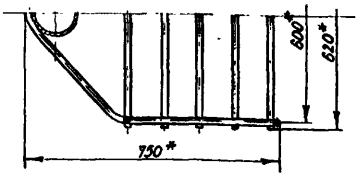

1. Шероховатость поверхности кромок деталей подвергнутых резке – ∇1.
2. Неуказанные предельные отклонения размеров – по $СМ_8$.
3. Сварка ручная электродуговая электродами Э42 по ГОСТ 9467-60
4.* Размеры для справок

Изм	Лист	№ докум	Подп	Дата	137596.02.02.00 СБ		Серия 3.505-11	
Разраб		Панкова		22.1.74	Площадка	Лит	Масса	Масштаб
Пров		Ежов		15.2.74	Сборочный чертеж		21,8	1 10
Т.контр						Лист	Листов 1	
Н контр		Курылев		15.02.74		МРФ	РСФСР	
Утв		Волошин		15.2.74		ГИПРОРЕЧТРАНС отдел ПП		

Копировал Формат 12

137596. 02. 02. 03

∇1 (∇)

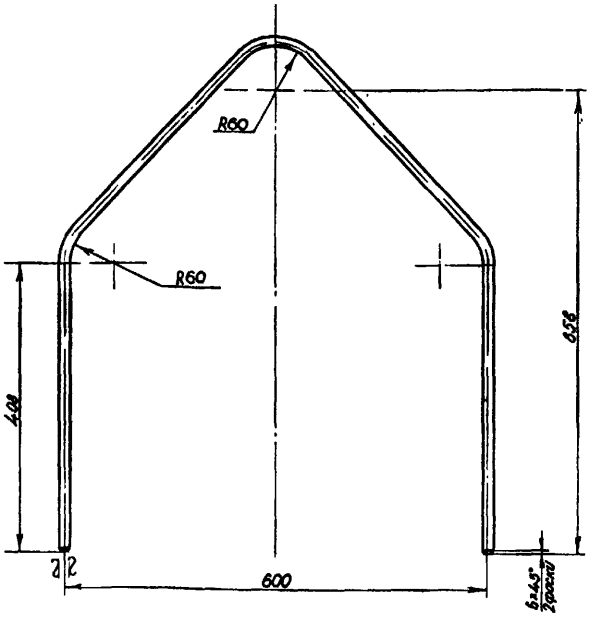

1. Предельные отклонения размеров – по $СМ_8$.
2. Длина развертки L = 1710 мм

Изм	Лист	№ докум	Подп	Дата	137596 02. 02. 03		Серия 3.505-11	
Разраб		Панкова		22.1.74	Основание	Лит	Масса	Масштаб
Пров		Ежов		15.2.74			2,69	1:5
Т контр						Лист	Листов 1	
Н контр		Курылев		15.02.74	Круг 16 ГОСТ 2590-71 / ВСт3кп ГОСТ 535-58	МРФ	РСФСР	
Утв.		Волошин		15.2.74		ГИПРОРЕЧТРАНС отдел ПП		

Копировал Формат 11

Формат	Зона	Поз	Обозначение	Наименование	Кол	Примечание
				Документация		
12			137596. 02. 02.00 СБ	Сборочный чертеж		
				Детали		
12		1	137596. 02. 02. 01	Перила	1	
12		2	137596. 02. 02. 02	Кронштейн	1	
11		3	137596. 02 02. 03	Основание	1	
11		4	137596 01. 02. 04	Связь	2	
11		5	137596. 01. 02 04-01	Связь	1	
11		6	137596. 01 02 04-02	Связь	2	
64		7	137596. 02. 02 05	Поперечина		
				Круг 16 ГОСТ 2590-71 / ВСт3кп ГОСТ 535-58		
				l = 620	5	0,97 кг

Изм	Лист	№ докум	Подп	Дата	137596. 02 02. 00		Серия 3.505-11	
Разраб		Панкова		22.1.74	Площадка	Лит	Лист	Листов
Пров		Ежов		15.2.74				1
Н контр		Курылев		15.02.74		МРФ	РСФСР	
Утв		Волошин		15.2.74		ГИПРОРЕЧТРАНС отдел ПП		

Копировал Формат 11

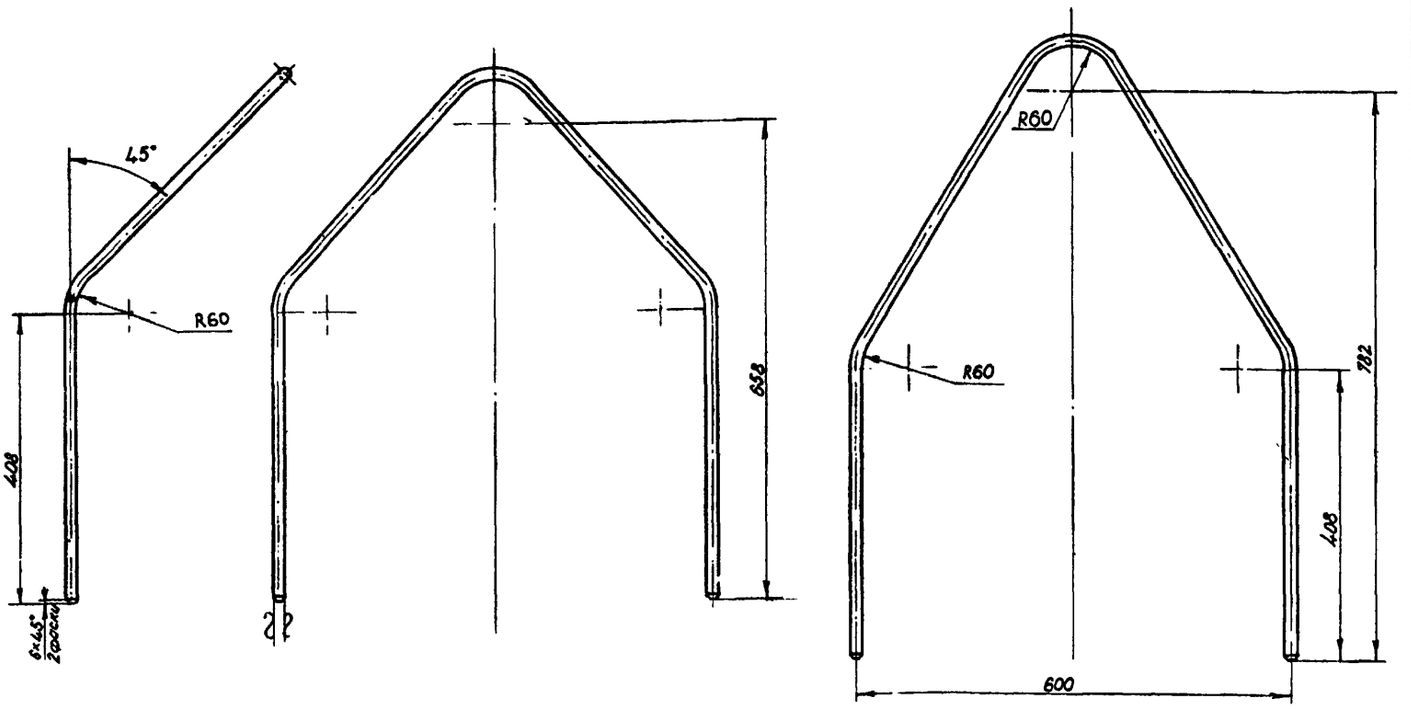

1. Предельные отклонения размеров - по CM_8.
2. Длина развёртки $L = 3845$ мм

				137596.02.02.02		Серия 3.505-11
Изм.	Лист	№ докум.	Подп.	Дата		
Разраб		Панкова		10.1.74	Кронштейн	Лит / Масса 3,02 / Масштаб 1:5
Пров		Ежов		10.1.74		Лист / Листов 1
Т.контр					Круг 16 ГОСТ 2590-71 / ВСт3кп ГОСТ 535-58	МАРФ РСФСР ГИПРОРЕЧТРАНС отдел ПП
Н.контр		Курылев		15.02.74		
Утв		Волошин		15.2.74		

Копировал Формат А2

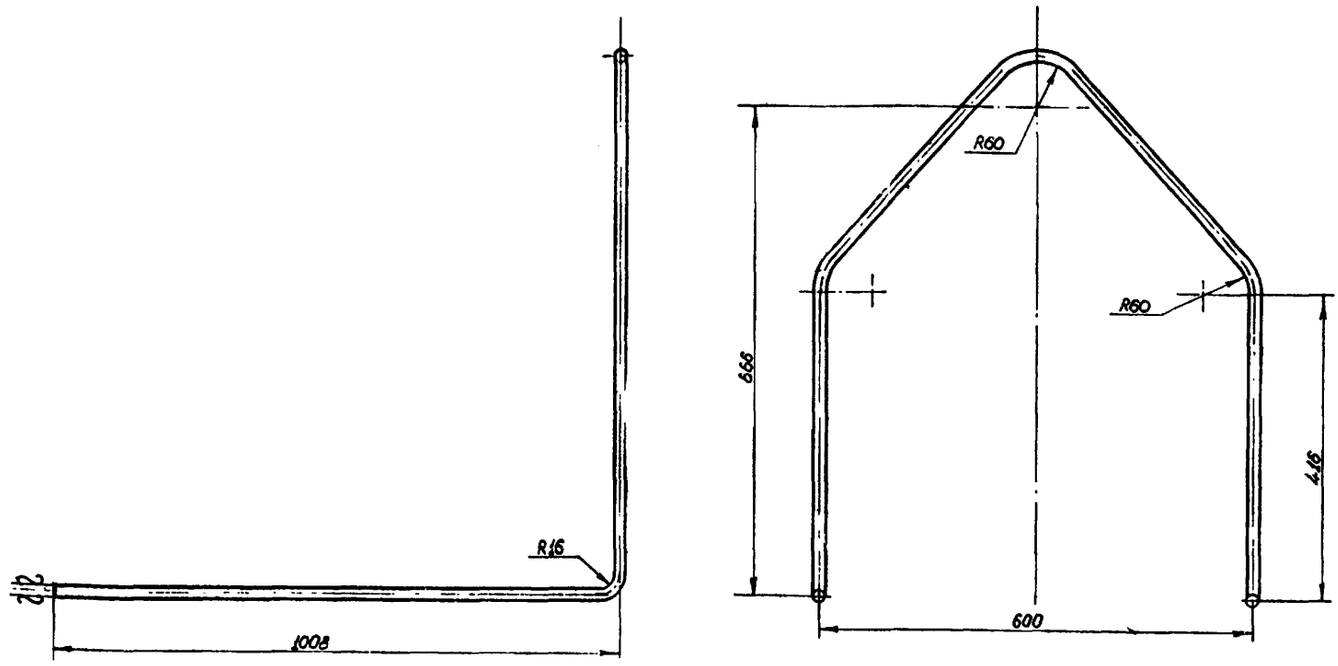

1. Предельные отклонения размеров - по CM_8.
2. Длина развертки $L = 3645$ мм.

				137596.02.02.01		Серия 3.505-11
Изм.	Лист	№ докум.	Подп.	Дата		
Разраб		Панкова		10.1.74	Перила	Лит / Масса 5,76 / Масштаб 1:5
Пров		Ежов		10.1.74		Лист / Листов 1
Т.контр					Круг 16 ГОСТ 2590-71 / ВСт3кп ГОСТ 535-58	МАРФ РСФСР ГИПРОРЕЧТРАНС отдел ПП
Н.контр		Курылев		15.02.74		
Утв		Волошин		15.2.74		

Копировал Формат А2

Шифр 9744-2

Формат	Зона	Поз.	Обозначение	Наименование	Кол.	Примечание
				Документация		
22			137596.03.00.00СБ	Сборочный чертеж		
				Переменные данные для исполнений		
				137596.03.00.00		
				См. СБ. Рис. 1		
				Сборочные единицы		
12		1	137596.03.01.00	Связь	3	
				Детали		
12		2	137596.00.00.02	Щит	2	
11		3	137596.03.00.01	Планка	3	
				Стандартные изделия		
		4		Болт М8×20.36 ГОСТ 7798-70	12	
		5		Гайка М8.4 ГОСТ 5915-70	12	
		6		Шайба 8.02 ГОСТ 11371-68	24	

Подп. и дата | Инв. № подл. | Взам. инв. № | Инв. № дубл. | Подпись и дата

Изм.	Лист	№ докум.	Подп.	Дата
Разраб.		Крюкова		23.11.76
Пров.		Ежов		23.11.76
Н. контр.		Курылев		23.11.76
Утв.		Волошин		23.11.76

137596.03.00.00. Серия 3.505-11

Щит перевального знака I.

Литера	Лист	Листов
	1	2

НРФ РСФСР ГИПРОРЕЧТРАНС Отдел ПП

Копировал Формат А1

Формат	Зона	Поз.	Обозначение	Наименование	Кол.	Примечание
				137596.03.00.00-01 См. СБ. Рис 2		
				Сборочные единицы		
12		1	137596.03.01.00-01	Связь	4	
				Детали		
12		2	137596.00.00.02-01	Щит	2	
11		3	137596.03.00.01-01	Планка	4	
				Стандартные изделия		
		4		Болт М8×20.36 ГОСТ 7798-70	16	
		5		Гайка М8.4 ГОСТ 5915-70	16	
		6		Шайба 8.02 ГОСТ 11371-68	32	

Подп. и дата | Инв. № подл. | Взам. инв. № | Инв. № дубл. | Подпись и дата

Изм.	Лист	№ докум.	Подп.	Дата

137596.03.00.00 Серия 3.505-11 Лист 2

Копировал Формат А1

137596.03.00.01

∞ (∇)

Б-Б

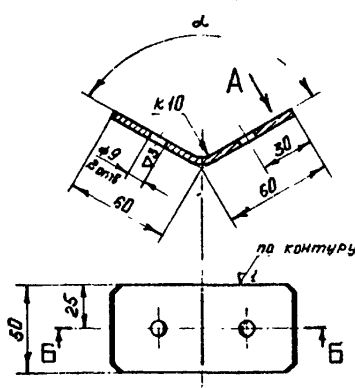

Вид А



Обозначение	α
137596.03.00.01	120°
-01	90°

1. Неуказанные предельные отклонения размеров - по CM_8
2. Длина развертки $L = 120$

Изм.	Лист	№ докум.	Подп.	Дата
Разраб.		Крюкова		23.11.76
Пров.		Ежов		23.11.76
Т. контр.				
Н. контр.		Курылев		23.11.76
Утв.		Волошин		23.11.76

137596.03.00.01 Серия 3.505-11

Планка

Лит.	Масса	Масштаб
	0.188	1:2

Лист 4 ГОСТ 5681-57 Ст3 ГОСТ 14637-69

Лист	Листов 1

НРФ РСФСР ГИПРОРЕЧТРАНС Отдел ПП

Копировал Формат А1

Формат	Зона	Поз.	Обозначение	Наименование	Кол.	Примечание
				Документация		
12			137596 03 01 00СБ	Сборочный чертеж		
				Детали		
11		1	137596.03 01.01	Жесткость	1	
				Переменные данные для исполнений		
				137596.03.01.00		
				Детали		
11		2	137596 03.01.02	Планка	2	
				137596 03.01.00-01		
				Детали		
11		2	137596.03.01 02-01	Планка	2	

Подп. и дата | Инв. № подл. | Взам. инв. № | Инв. № дубл. | Подпись и дата

Изм.	Лист	№ докум.	Подп.	Дата
Разраб.		Крюкова		23.11.76
Пров.		Ежов		23.11.76
Н. контр.		Курылев		23.11.76
Утв.		Волошин		23.11.76

137596.03 01.00 Серия 3.505-11

Связь

Лит.	Лист	Листов 1

НРФ РСФСР ГИПРОРЕЧТРАНС Отдел ПП

Копировал Формат А1

Рис 1

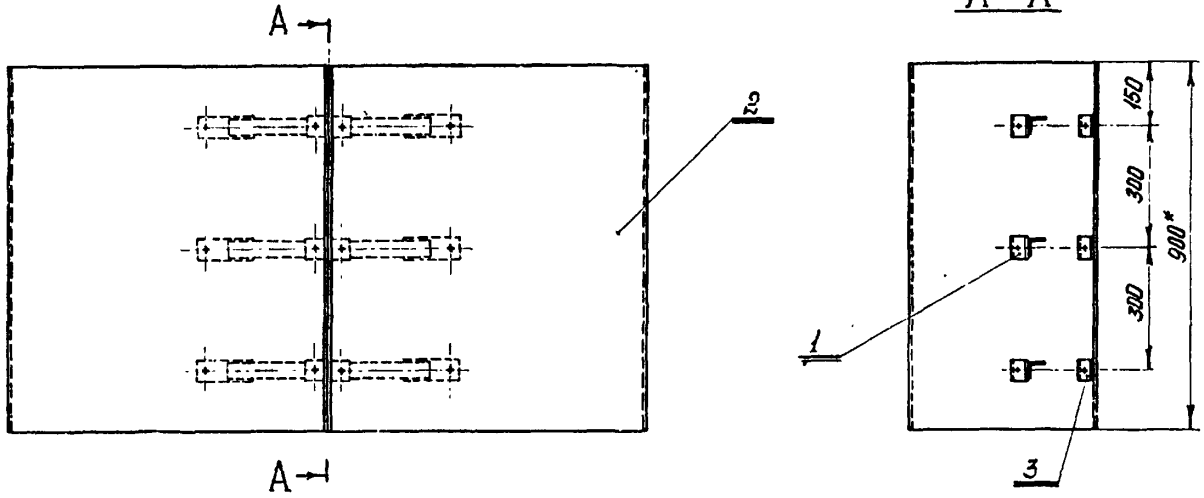

Рис 2

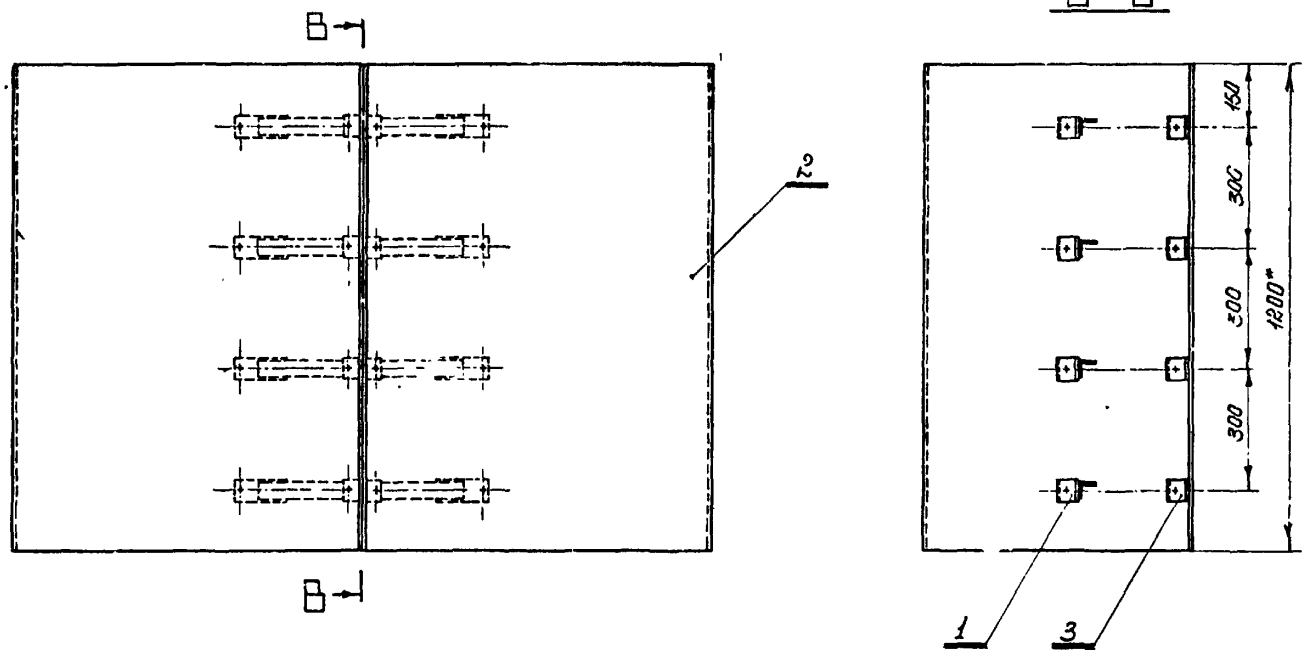

1. Неуказанные предельные отклонения размеров-по $СМ_8$.
2. Угол α равен углу перевала судового хода
3. Планки поз. 1,3 подогнуть при монтаже знака согласно угла α°.
4. Отв ф9 в щитах поз. 2 сверлить по месту при монтаже.
5. * Размеры для справок.

Обозначение	Типо-размер	Рис.	Масса кг
137596.03 00.00	2	1	25,2
-01	3	2	42,41

Изм.	Лист	№ докум.	Подп.	Дата
Разраб		Крюкова		25.10.73
Пров.		Ежов		15.2.74
Т.контр.				
Н.контр.		Курылев		15.02.74
Утв.		Волошин		15.2.74

137596.03.00.00СБ

Серия 3.505-11

Щит перевального знака I

Сборочный чертеж

Лит.	Масса	Масшт
	См табл	1:10
Лист	Листов 1	

МРФ РСФСР ГИПРОРЕЧТРАНС Отдел ПП

Копировал

Формат А2

Инв. № подл. | Подп. и дата | Взам. инв. № | Инв. № дубл. | Подп. и дата

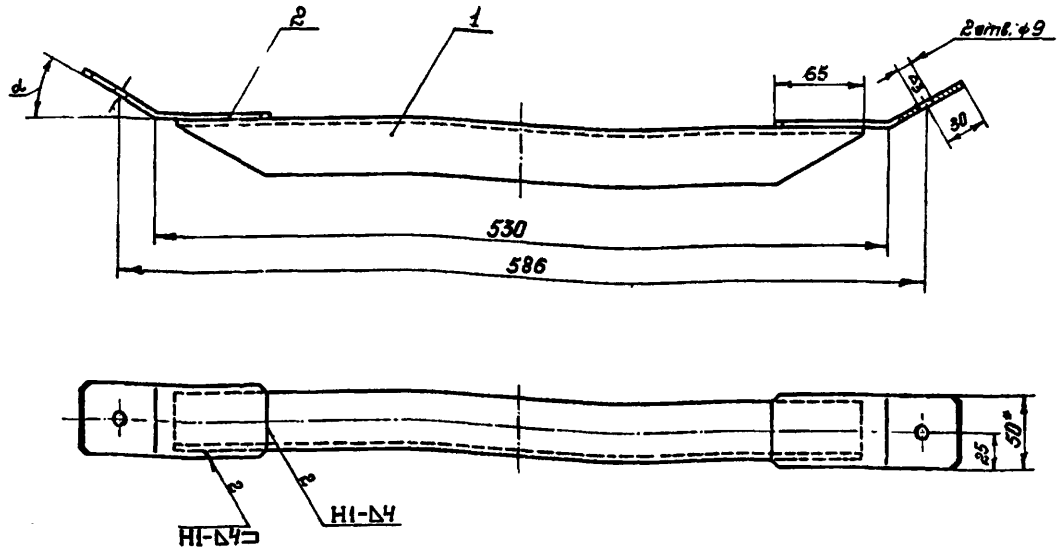

1. Неуказанные предельные отклонения размеров-по $СМ_8$
2. Сварка ручная электродуговая электродами Э42 по ГОСТ 9467-60
   Стандартные сварные швы по ГОСТ 5264-69
3. * Размеры для справок.

Обозначение	α
137596.03.01.00	30°
-01	45°

					137596.03.01.00СБ	Серия 3.505-11	
Изм.	Лист	№ докум.	Подп.	Дата			
Разраб.		Крюкова		25.12.79	Связь	Лит.	Масса 1,63	Масштаб 1:2,5
Пров.		Ежов		27.12.79			
Т. контр.					Сборочный чертеж	Лист	Листов 1
Н. контр.		Курышев		25.12.79		МРФ РСФСР ГИПРОРЕЧТРАНС Отдел ПП	
Утв.		Волошин		15.2.79			

Копировал Формат А2

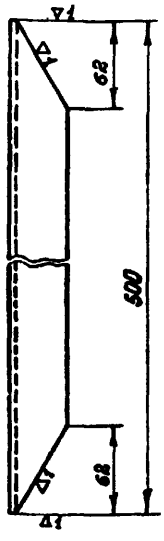

Неуказанные предельные отклонения размеров-по $СМ_8$

					137596.03.01.01	Серия 3.505-11	
Изм.	Лист	№ докум.	Подп.	Дата			
Разраб.		Крюкова		25.12.79	Жесткость	Лит.	Масса 1,21	Масштаб 1:2,5
Пров.		Ежов		27.12.79			
Т. контр.						Лист	Листов 1
Н. контр.		Курышев		25.12.79	Угол 40×40×4 ГОСТ 8509-72 равнобок. ВСт3кп ГОСТ 535-58	МРФ РСФСР ГИПРОРЕЧТРАНС Отдел ПП	
Утв.		Волошин		15.2.79			

Копировал Формат А4

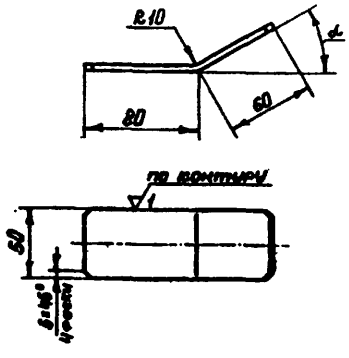

Обозначение	α
137596.03.01.02	30°
-01	45°

1. Неуказанные предельные отклонения размеров-по $СМ_8$
2. Длина развертки $L = 140$

					137596.03.01.02	Серия 3.505-11	
Изм.	Лист	№ докум.	Подп.	Дата			
Разраб.		Крюкова		25.12.79	Планка	Литера	Масса 0,21	Масштаб 1:2
Пров.		Ежов		27.12.79			
Т. контр.						Лист	Листов 1
Н. контр.		Курышев		25.12.79	Лист 4 ГОСТ 5681-57 ВСт3кп ГОСТ 14637-69	МРФ РСФСР ГИПРОРЕЧТРАНС Отдел ПП	
Утв.		Волошин		15.2.79			

Копировал Формат А4

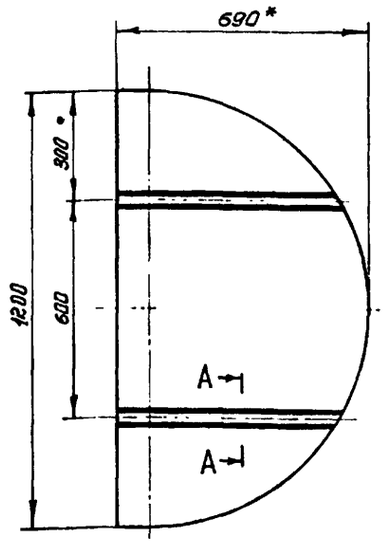

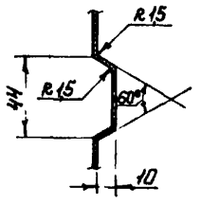

Развертка

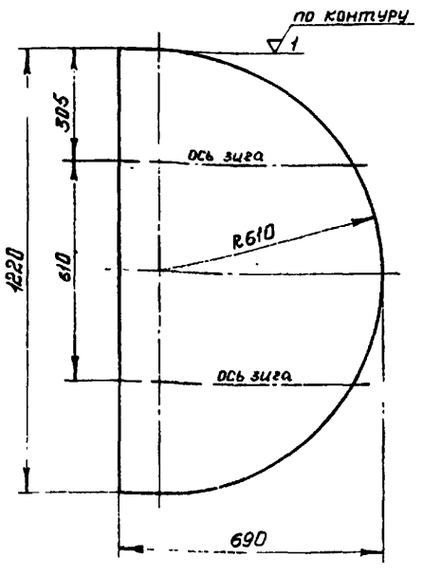

1. Неуказанные предельные отклонения размеров - по $СМ_8$
2. * Размеры для справок.

Изм	Лист	№ докум	Подп	Дата	137596.04.00.02	Серия 3.505-11		
Разраб		Крюкова		22.10.73	Щит	Лит	Масса 8,0	Масшт 1:10
Пров		Ежов		12.02.74		Лист	Листов 1	
Т. контр								
Н. контр		Курылев		16.02.74	Лист 1,5 ГОСТ 3680-57	МРФ РСФСР ГИПРОРЕЧТРАНС Отдел ПП		
Утв		Волошин		20.2.74	Ст3 ГОСТ 16523-70			

Копировал Формат 12

Формат	Зона	Поз	Обозначение	Наименование	Кол	Примечание
				137596.04.00.00-01		
				См. СБ. Рис. 2		
				Сборочные единицы		
12		1	137596.03.01.00	Связь	6	
				Детали		
12		2	137596.04.00.01-01	Растяжка	6	
12		3	137596.04.00.04	Щит	1	
12		4	137596.04.00.05	Щит	2	
				Стандартные изделия		
		5		Болт М8×20.36		
				ГОСТ 7798-70	30	
		6		Гайка М8 4 ГОСТ 5915-70	30	
		7		Шайба 8 02 ГОСТ 11371-68	60	

Изм	Лист	№ докум	Подп	Дата	137596.04.00.00	Серия 3.505-11	Лист 2

Копировал Формат 11

Формат	Зона	Поз	Обозначение	Наименование	Кол	Примечание
				Документация		
22			137596.04.00.00СБ	Сборочный чертеж		
			Переменные данные	для исполнений		
				137596.04.00.00		
				См. СБ. Рис. 1		
				Сборочные единицы		
12		1	137596.03.01.00	Связь	4	
				Детали		
12		2	137596.04.00.01	Растяжка	2	
12		3	137596.04.00.02	Щит	1	
12		4	137596.04.00.03	Щит	2	
				Стандартные изделия		
		5		Болт М8×20.36		
				ГОСТ 7798-70	19	
		6		Гайка М8.4 ГОСТ 5915-70	19	
		7		Шайба 8 02 ГОСТ 11371-68	38	

Изм	Лист	№ докум	Подп	Дата	137596.04.00.00	Серия 3.505-11		
Разраб		Крюкова		22.10.73	Щит знака „Ориентир" I	Лит	Лист 1	Листов 2
Пров		Ежов		12.02.74		МРФ РСФСР ГИПРОРЕЧТРАНС Отдел ПП		
Н. контр		Курылев		16.02.74				
Утв		Волошин		20.2.74				

Копировал Формат 11

Рис 1

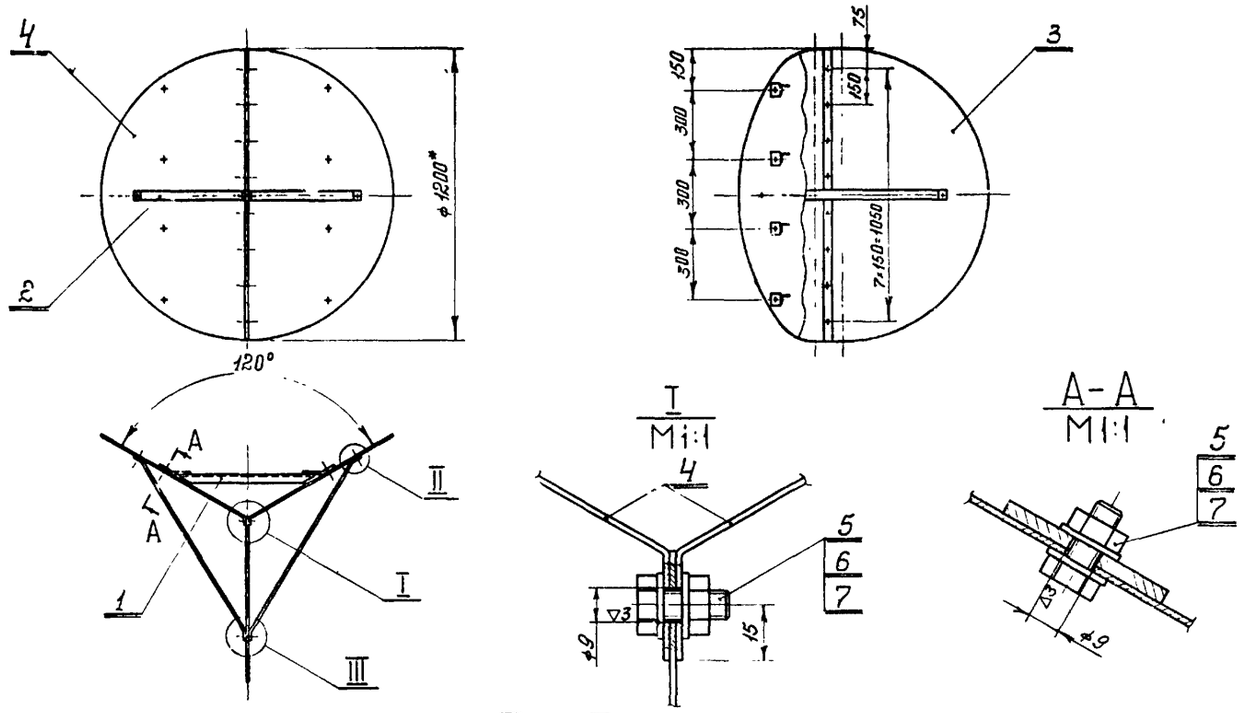

Рис 2

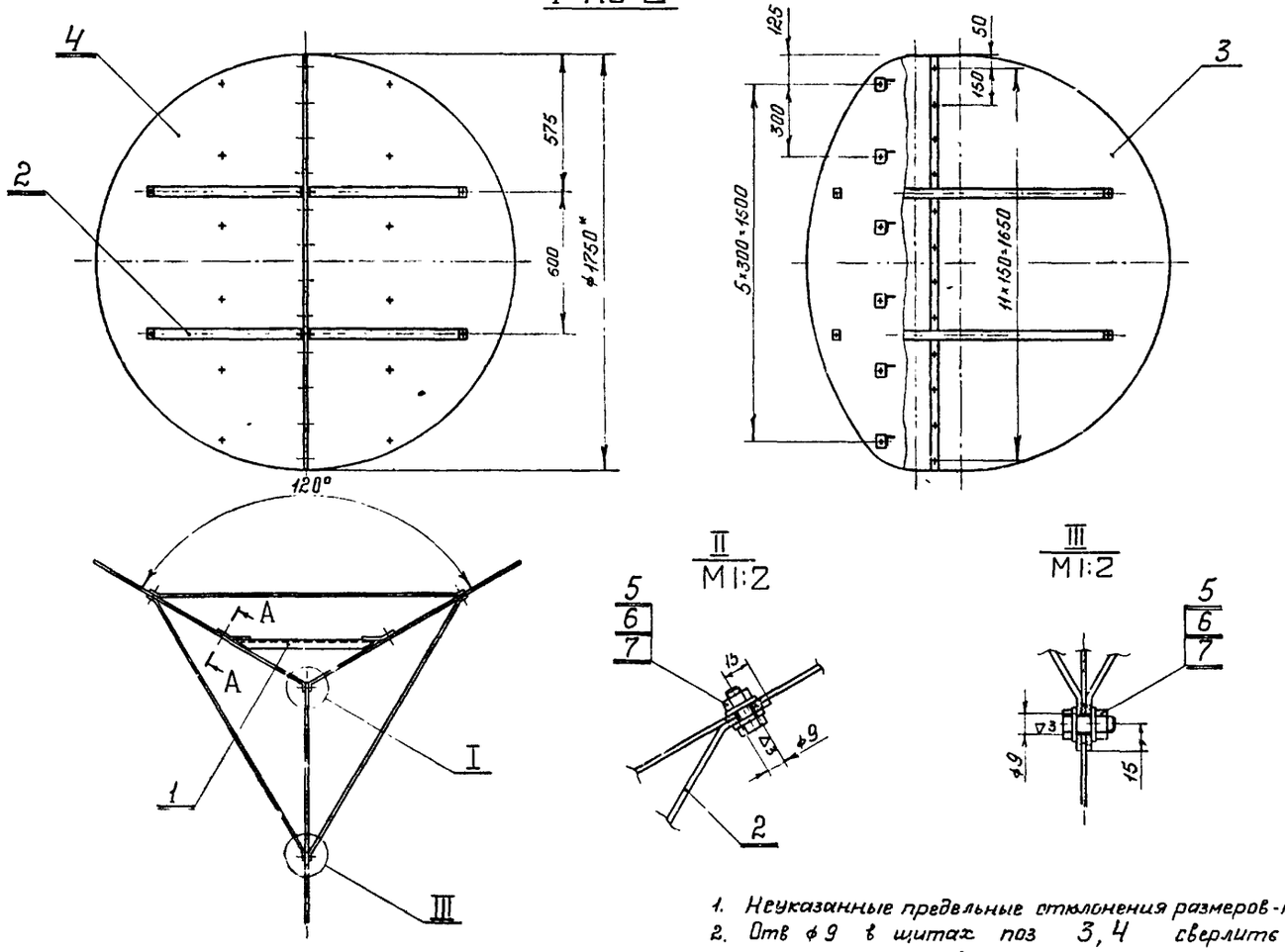

1. Неуказанные предельные отклонения размеров - по $СМ_8$
2. Отв ф 9 в щитах поз 3, 4 сверлить по месту при сборке.
3. * Размеры для справок.

Обозначение	Типоразмер	Рис.	Масса кг
137596 04.00 00	2	1	33,2
-01	3	2	69,0

					137596.04.00.00СБ	Серия 3.505-11	
Изм	Лист	№ докум	Подп	Дата	Щит знака „Ориентир" I Сборочный чертеж	Лит	Масса	Масшт
Разраб		Крюкова		22.10.74			Сталь	1:15
Пров		Ежов		11.74		Лист	Листов 1	
Т. контр.						МРФ РСФСР ГИПРОРЕЧТРАНС Отдел ПП		
Н. контр		Курылев		10.74				
Утв		Волошин		10.74				

Копировал Формат 22

Инв. № подл. | Подп. и дата | Взам. инв. № | Инв. № дубл. | Подп. и дата

Шифр 974-А2

137596.04.00.01

∞ (∇)

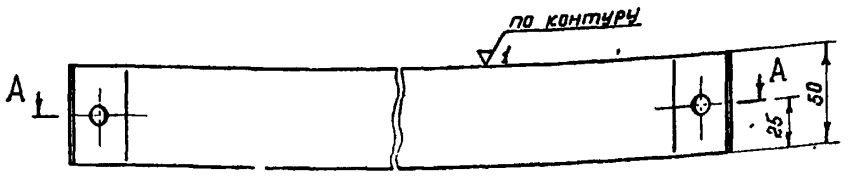

Обозначение	l	l разв.	Масса кг
137596.04.00.01	840	900	0,7
-01	1220	1280	1,0

А-А

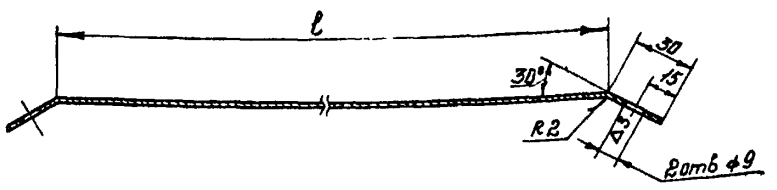

Неуказанные предельные отклонения размеров - по $СМ_8$

					137596 04.00.01		Серия 3.505-11
Изм	Лист	№ докум.	Подп.	Дата	Растяжка	Лит	Масса	Масшт
Разраб.		Крюкова		23.10.73			См. табл	1:2
Пров		Ежов		15.2.74		Лист	Лист 1
Т. контр							
Н. контр.		Курылев		15.02.74	Лист 2 ГОСТ 3680-57 / Ст 3 ГОСТ 16523-70	МРФ РСФСР ГИПРОРЕЧТРАНС Отдел ПП	
Утв		Волошин		15.2.74			

Копировал Формат 12

Инв. № подл. | Подп. и дата | Взам. инв. № | Инв. № дубл. | Подп. и дата

137596.04.00.03

∞ (∇)

Развертка

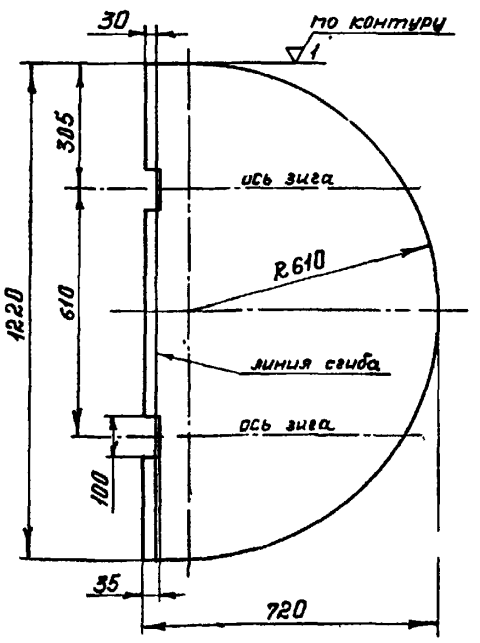

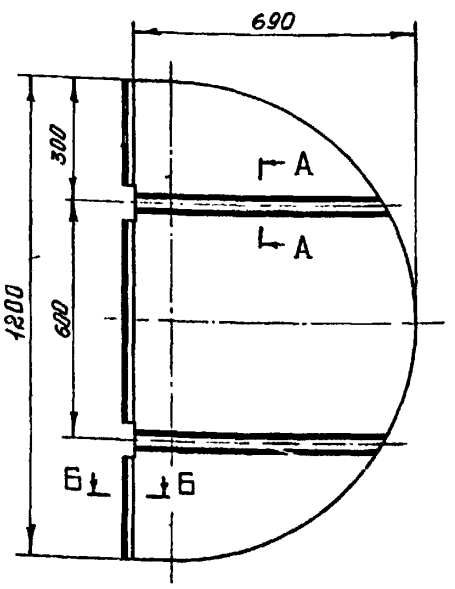

А-А
М1:2

Б-Б
М1:2

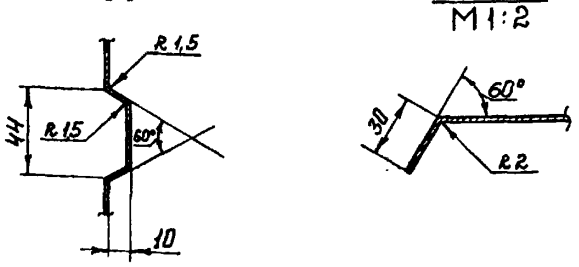

Неуказанные предельные отклонения размеров - по $СМ_8$

					137596.04.00.03		Серия 3.505-11
Изм.	Лист	№ докум.	Подп.	Дата	Щит	Лит.	Масса	Масшт
Разраб		Крюкова		23.10.73			8,4	1:10
Пров.		Ежов		15.2.74		Лист	Листов 1
Т. контр.							
Н. контр.		Курылев		15.02.74	Лист 1,5 ГОСТ 3680-57 / Ст 3 ГОСТ 16523-70	МРФ РСФСР ГИПРОРЕЧТРАНС Отдел ПП	
Утв.		Волошин		15.2.74			

Копировал Формат 12

Инв. № подл. | Подп. и дата | Взам. инв. № | Инв. № дубл. | Подп. и дата

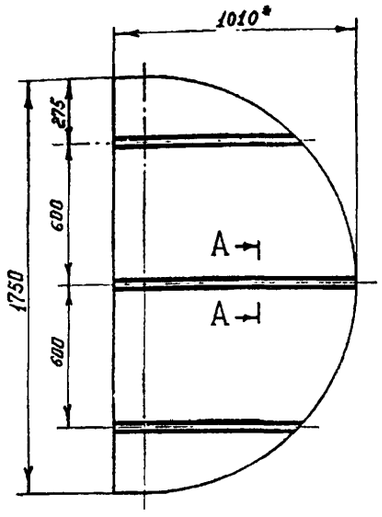

А – А
М1:2

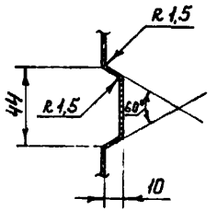

Развертка

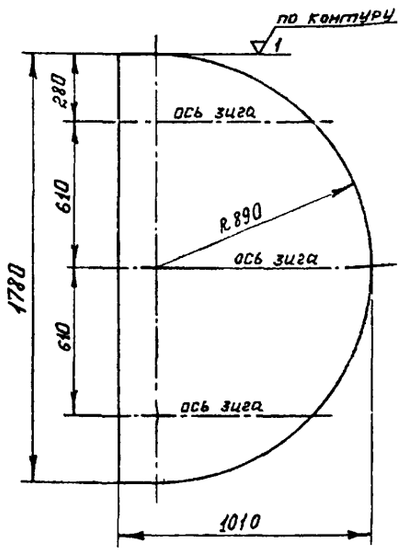

1. Неуказанные предельные отклонения размеров - по $СМ_8$
2. * Размеры для справок

					137596.04.00.04		Серия 3.505-11
Изм.	Лист	№ докум.	Подп.	Дата	Щит	Лит.	Масса	Масштаб
Разраб.		Крюкова		23.10.74			17,15	1:15
Пров.		Ежов		24.10.74		Лист	Листов 1
Т. контр.							
Н. контр.		Курылев		24.10.74	Лист 1,5 ГОСТ 3680-57 / Ст3 ГОСТ 16523-70	МРФ РСФСР ГИПРОРЕЧТРАНС Отдел ПП	
Утв.		Волошин		24.10.74			

Копировал Формат 12

Развертка

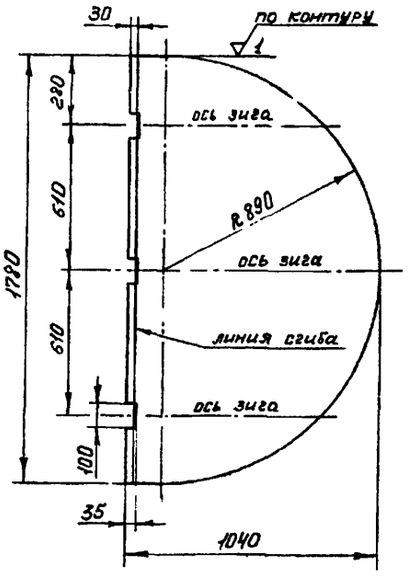

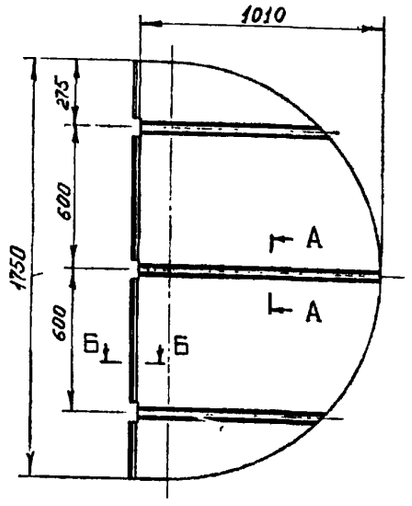

А – А
М1:2

Б – Б
М1:2

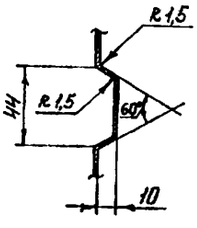

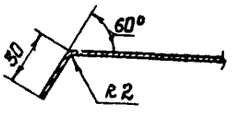

Неуказанные предельные отклонения размеров - по $СМ_8$

					137596.04.00.05		Серия 3.505-11
Изм.	Лист	№ докум.	Подп.	Дата	Щит	Лит.	Масса	Масштаб
Разраб.		Крюкова		23.10.74			17,66	1:15
Пров.		Ежов		24.10.74		Лист	Листов 1
Т. контр.							
Н. контр.		Курылев		24.10.74	Лист 1,5 ГОСТ 3680-57 / Ст3 ГОСТ 16523-70	МРФ РСФСР ГИПРОРЕЧТРАНС Отдел ПП	
Утв.		Волошин		24.10.74			

Копировал Формат 12

Инв. № подл. | Подп. и дата | Взам. инв. № | Инв. № дубл. | Подп. и дата

137596.05.00.01 - изображено
137596.05.00.01-01 - зеркальное отражение

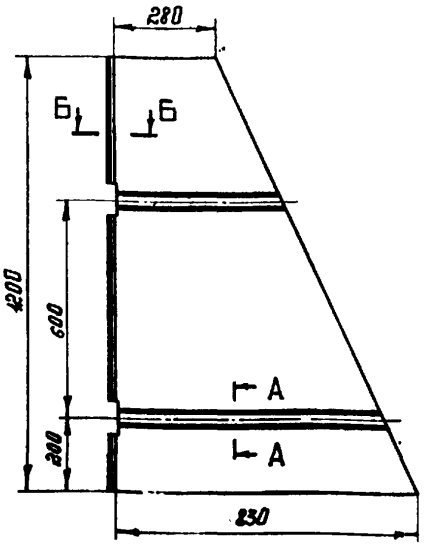

Развертка

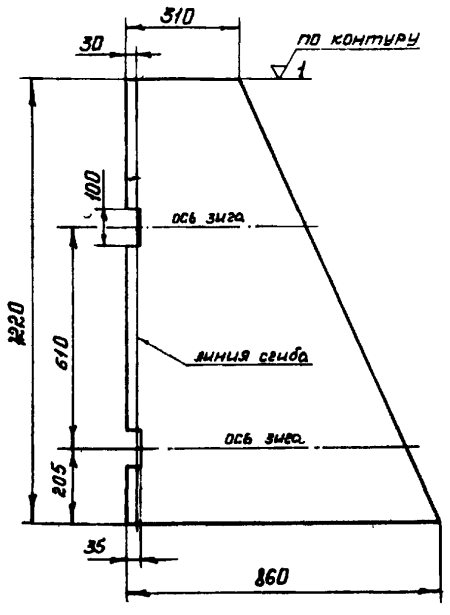

А - А
М 1:2

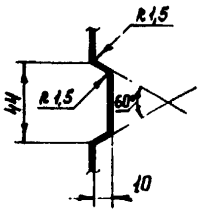

Б - Б
М 1:2

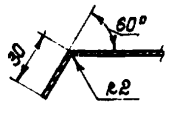

Неуказанные предельные отклонения размеров - по СМ8

					137596.05.00.01			Серия 3.505-11	
Изм.	Лист	№ докум.	Подп.	Дата			Лит.	Масса	Масшт.
Разраб.		Крюкова		23.10.73	Щит			8,35	1:10
Пров.		Ежов		24.10.73			Лист	Листов 1	
Т. контр.									
Н. контр.		Кирьяев		24.10.73	Лист 1,5 ГОСТ 3680-57		НРФ	РСФСР	
Утв.		Волошин		29.10.73	Ст3 ГОСТ 16523-70		ГИПРОРЕЧТРАНС Отдел ПП		

Копировал — Формат 12

Формат	Зона	Поз.	Обозначение	Наименование	Кол.	Примечание
				137596.05.00.00-01		
				См. СБ Рис. 2		
				Сборочные единицы		
12		1	137596.03.01.00	СВ 336	6	
				Детали		
12		2	137596.04.00.01	Растяжка	3	
12		3	-01	Растяжка	3	
12		4	137596.05.00.03	Щит	1	
12		5	-01	Щит	1	
12		6	137596.05.00.04	Щит	1	
				Стандартные изделия		
		7		Болт М8×20.36 ГОСТ 7798-70	30	
		8		Гайка М8.4 ГОСТ 5915-70	30	
		9		Шайба 8.02 ГОСТ 11371-68	60	

Инв. № подл. | Подп. и дата | Взам. инв. № | Инв. № дубл. | Подп. и дата

Изм.	Лист	№ докум.	Подп.	Дата	137596.05.00.00	Серия 3.505-11	Лист 2

Копировал — Формат 11

Формат	Зона	Поз.	Обозначение	Наименование	Кол.	Примечание
				Документация		
А2			137596.05.00СБ	Сборочный чертеж		
			Переменные данные	для исполнений		
				137596.05.00.00		
				См. СБ. Рис. 1		
				Сборочные единицы		
12		1	137596.03.01.00	СВ 336	4	
				Детали		
12		2	137596.04.00.01	Растяжка	2	
12		4	137596.05.00.01	Щит	1	
12		5	-01	Щит	1	
12		6	137596.05.00.02	Щит	1	
				Стандартные изделия		
		7		Болт М8×20.36 ГОСТ 7798-70	20	
		8		Гайка М8.4 ГОСТ 5915-70	20	
		9		Шайба 8.02 ГОСТ 11371-68	40	

Инв. № подл. | Подп. и дата | Взам. инв. № | Инв. № дубл. | Подп. и дата

Изм.	Лист	№ докум.	Подп.	Дата	137596.05.00.00	Серия 3.505-11	
Разраб.		Крюкова		23.10.73	Щит знака "Ориентир" II	Лит.	Лист 1 / Листов 2
Пров.		Ежов		24.10.73		НРФ	РСФСР
Н. контр.		Кирьяев		24.10.73		ГИПРОРЕЧТРАНС Отдел ПП	
Утв.		Волошин		29.10.73			

Копировал — Формат 11

Рис 1

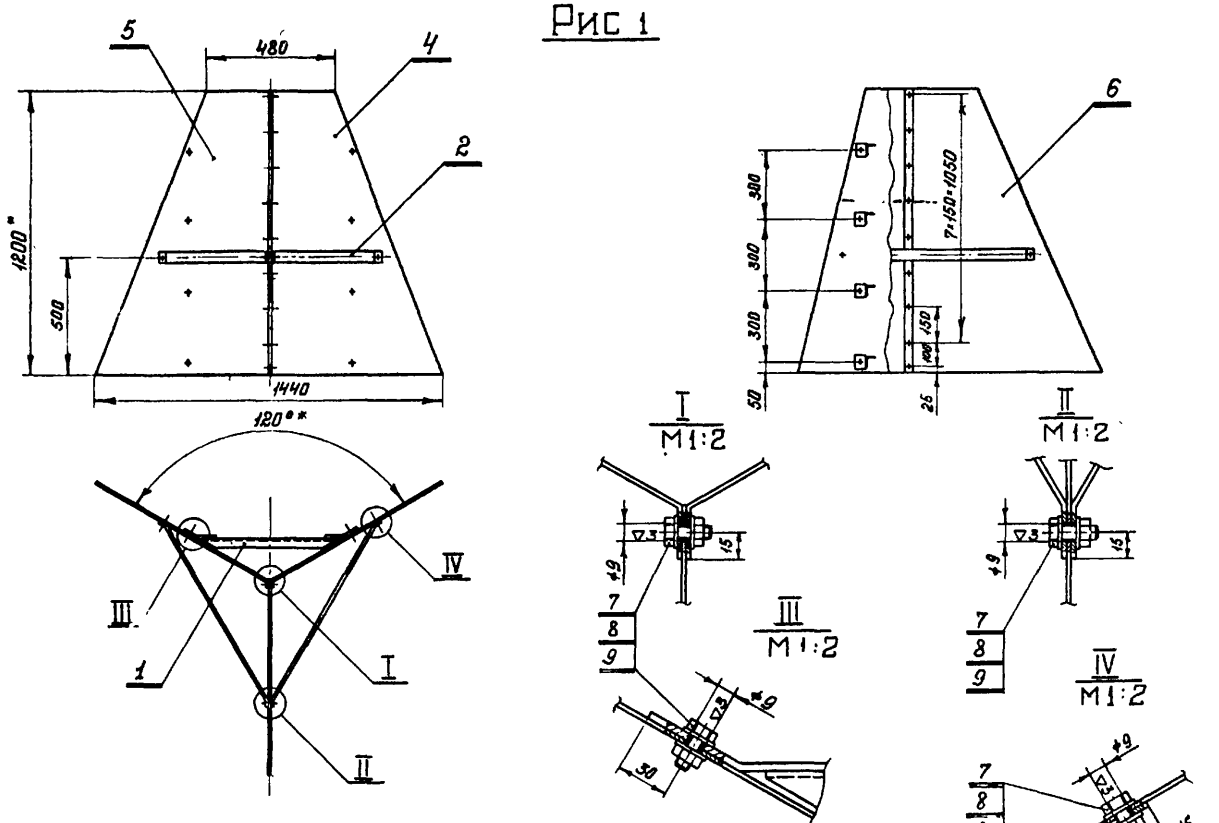

Рис 2

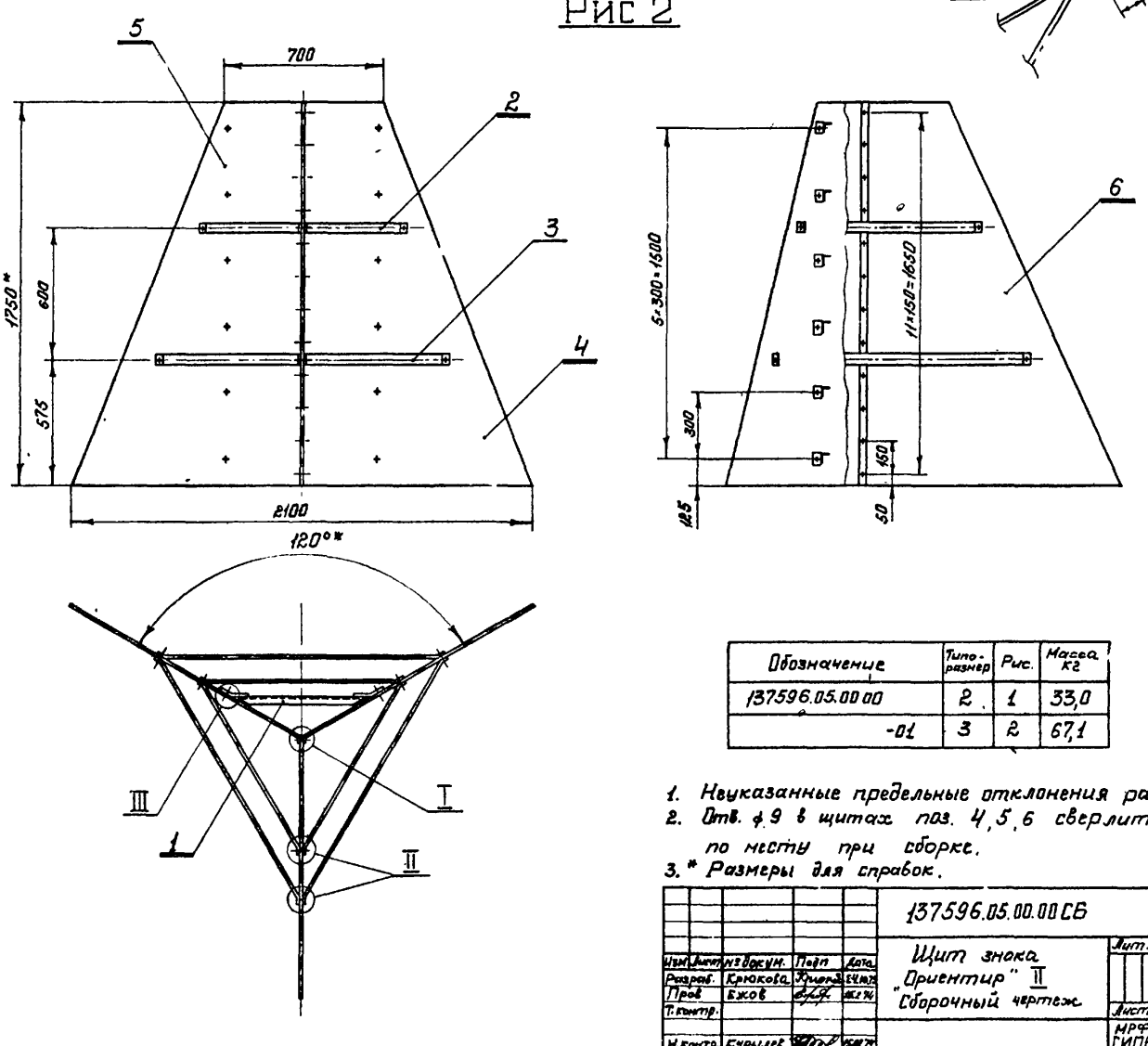

Обозначение	Типо-размер	Рис.	Масса, кг
137596.05.00.00	2	1	33,0
-01	3	2	67,1

1. Неуказанные предельные отклонения размеров по СМ$_2$
2. Отв. ф 9 в щитах поз. 4, 5, 6 сверлить по месту при сборке.
3. * Размеры для справок.

Изм.	Лист	№ докум.	Подп.	Дата	137596.05.00.00СБ	Серия 3.505-11
Разраб.		Крюкова			Щит знака "Ориентир" II "Сборочный чертеж"	Лит. / Масса / Масшт. 1:15
Пров.		Бжов				Лист / Листов 1
Т. контр.						МРФ РСФСР ГИПРОРЕЧТРАНС Отдел ПП
Н. контр.		Курылев				
Утв.		Волошин				

Инв. № подл. | Подп. и дата | Взам. инв. № | Инв. № дубл. | Подп. и дата

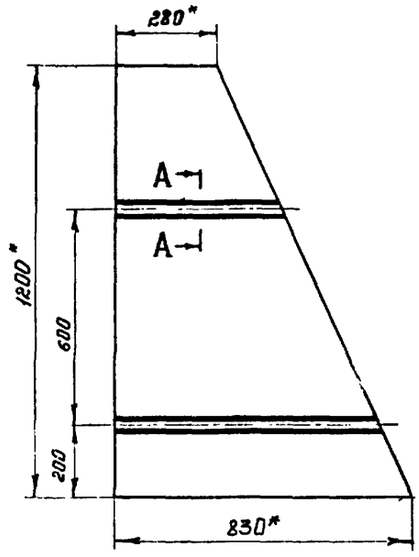

А-А
М1:2

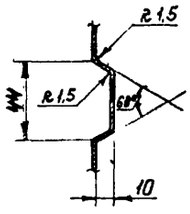

Развертка

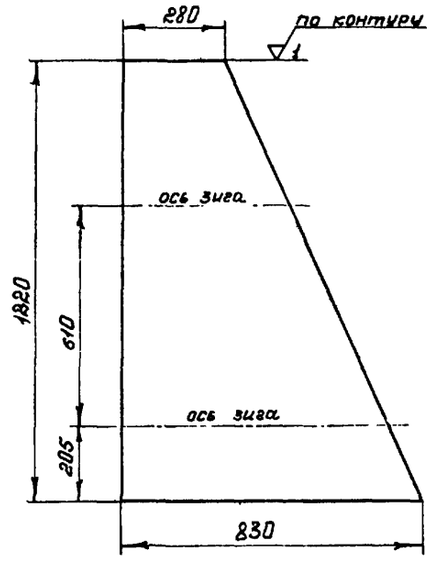

1. Неуказанные предельные отклонения размеров-по $СМ_8$
2. * Размеры для справок.

					137596.05.00.02		Серия 3.505-11	
Изм.	Лист	№ докум.	Подп.	Дата			Лит.	Масса	Масштаб
Разраб.		Крюкова		21.10.74	Щит			7,97	1:10
Пров.		Ежов		21.10.74			Лист	Листов 1	
Т. контр.									
Н. контр.		Курышев		23.10.74	Лист	1.5 ГОСТ 3680-57	МРФ РСФСР ГИПРОРЕЧТРАНС Отдел ПП		
Утв.		Волошин		23.10.74		Ст3 ГОСТ 16523-70			

Копировал Формат А2

137596.05.00.03 - изображено
137596.05.00.03-01 - зеркальное отражение

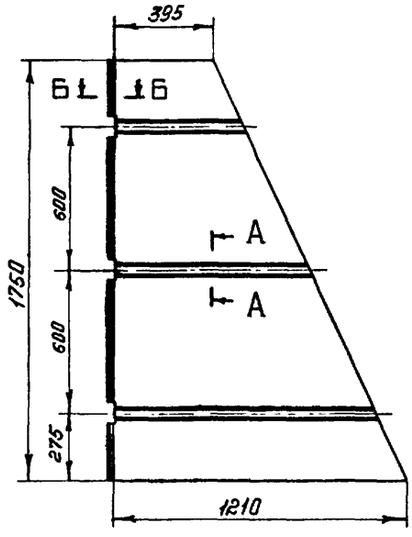

А-А
М1:2

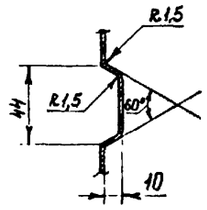

Б-Б
М1:2

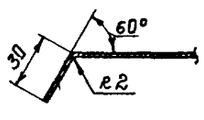

Развертка

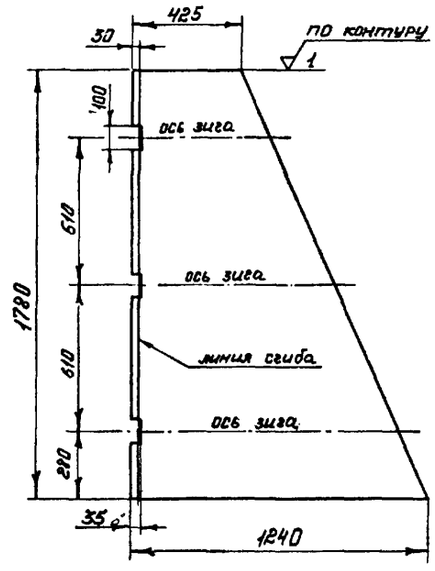

Неуказанные предельные отклонения размеров-по $СМ_8$

					137596.05.00.03		Серия 3.505-11	
Изм.	Лист	№ докум.	Подп.	Дата			Лит.	Масса	Масштаб
Разраб.		Крюкова		21.10.74	Щит			17,4	1:15
Пров.		Ежов		21.10.74			Лист	Листов 1	
Т. контр.									
Н. контр.		Курышев		23.10.74	Лист	1.5 ГОСТ 3680-57	МРФ РСФСР ГИПРОРЕЧТРАНС Отдел ПП		
Утв.		Волошин		23.10.74		Ст3 ГОСТ 16523-70			

Копировал Формат А2

Шифр 974-Л-2

Формат	Зона	Поз.	Обозначение	Наименование	Кол.	Примечание
11		3	137596.06.00.05	Щит	2	
11		4	137596.06.00.06	Щит	1	
				Стандартные изделия		
		5		Болт М8×20.36 ГОСТ 7798-70	23	
		6		Гайка М8.4 ГОСТ 5915-70	23	
		7		Шайба 8.02 ГОСТ 11371-68	46	
				137596.06.00.00-02		
				См. СБ рис 2.		
				Сборочные единицы		
12		1	137596.03.01.00	Связь	6	
				Детали		
12		2	137596.04.00.01-01	Растяжка	6	
12		3	137596.06.00.03	Щит	2	
12		4	137596.06.00.04	Щит	1	
				Стандартные изделия		
		5		Болт М8×20.36 ГОСТ 7798-70	34	
		6		Гайка М8.4 ГОСТ 5915-70	34	
		7		Шайба 8.02 ГОСТ 11371-68	68	

Подп. и дата | Инв. № дубл. | Взам. инв. № | Подп. и дата | Инв. № подл.

Изм.	Лист	№ докум.	Подп.	Дата

137596.06.00.00 Серия 3.505-11 Лист 2

Копировал: Формат 11

41

Формат	Зона	Поз.	Обозначение	Наименование	Кол.	Примечание
				Документация		
22			137596.06.00.00СБ	Сборочный чертеж		
				Переменные данные для исполнений		
				137596.06.00.00		
				См. СБ рис 1.		
				Сборочные единицы		
12		1	137596.03.01.00	Связь	4	
				Детали		
12		2	137596.04.00.01	Растяжка	2	
12		3	137596.06.00.01	Щит.	2	
12		4	137596.06.00.02	Щит.	1	
				Стандартные изделия		
		5		Болт М8×20.36 ГОСТ 7798-70	23	
		6		Гайка М8.4 ГОСТ 5915-70	23	
		7		Шайба 8.02 ГОСТ 11371-68	46	
				137596.06.00.00-01		
				См. СБ рис. 1		
				Сборочные единицы		
12		1	137596.03.01.00	Связь	4	
				Детали		
12		2	137596.04.00.01	Растяжка	2	

Подп. и дата | Взам. инв. № | Инв. № дубл. | Подп. и дата | Инв. № подл.

Изм.	Лист	№ докум.	Подп.	Дата
Разраб.		Николаев		15.2.74
Пров.		Ежов		15.2.74
Н. контр.		Курылев		19.2.74
Утв.		Волошин		15.2.74

137596.06.00.00 Серия 3.505-11

Щит ходового знака

Лит. | Лист 1 | Листов 2

МРФ РСФСР ГИПРОРЕЧТРАНС Отдел ПП

Копировал: Формат 11

137596.05.00.04

∞ (7)

Развертка

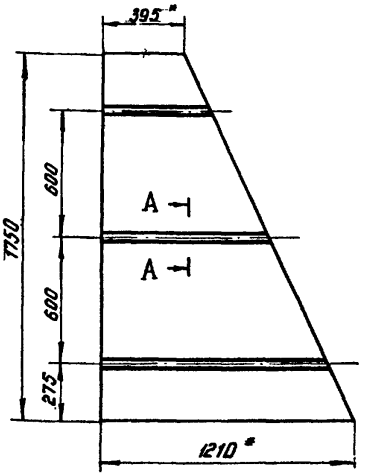

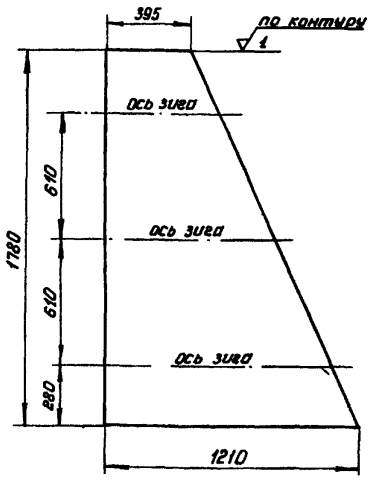

А – А
М 1:2

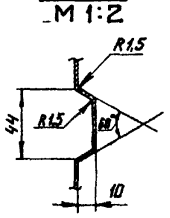

1. Неуказанные предельные отклонения размеров - по СМ₈
2. * Размеры для справок.

Изм.	Лист	№ докум.	Подп.	Дата
Разраб.		Крюкова		24.10.73
Пров.		Ежов		15.2.74
Т. контр.				
Н. контр.		Курылев		19.2.74
Утв.		Волошин		15.2.74

137596.05.00.04 Серия 3.505-11

Щит

Лит. | Масса 16,8 | Масшт. 1:15

Лист | Листов 1

Лист 1,5 ГОСТ 3680-57 Ст 3 ГОСТ 16523-70

МРФ РСФСР ГИПРОРЕЧТРАНС Отдел ПП

Копировал: Формат 12

Подп. и дата | Взам. инв. № | Инв. № дубл. | Подп. и дата | Инв. № подл.

Рис. 1

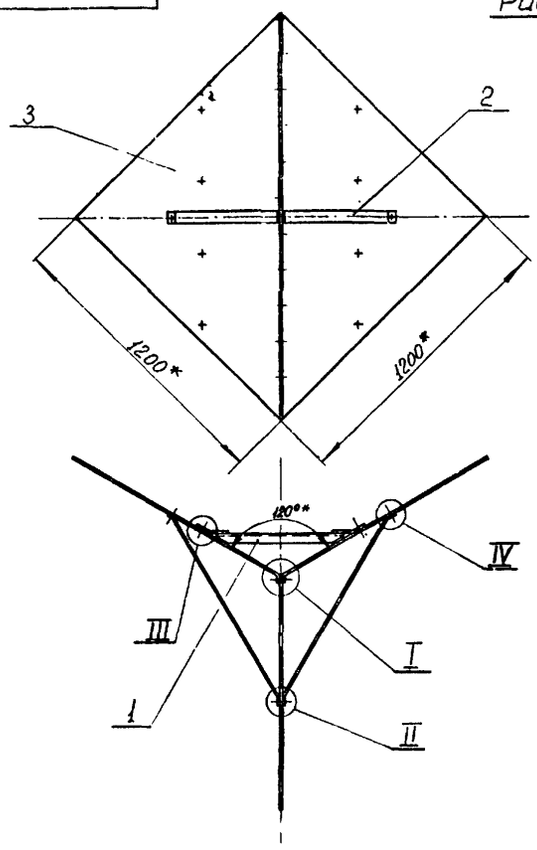

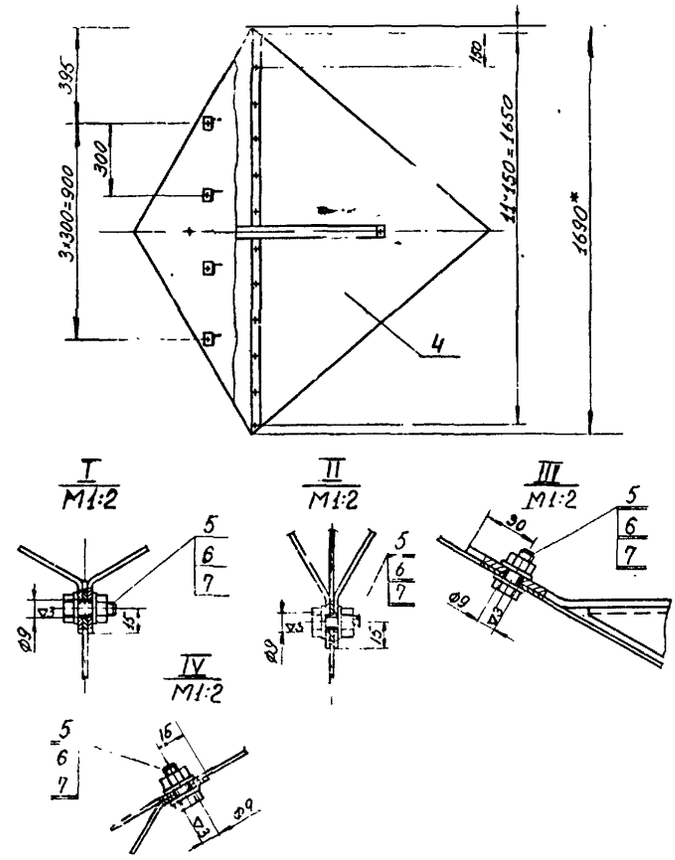

Рис 2

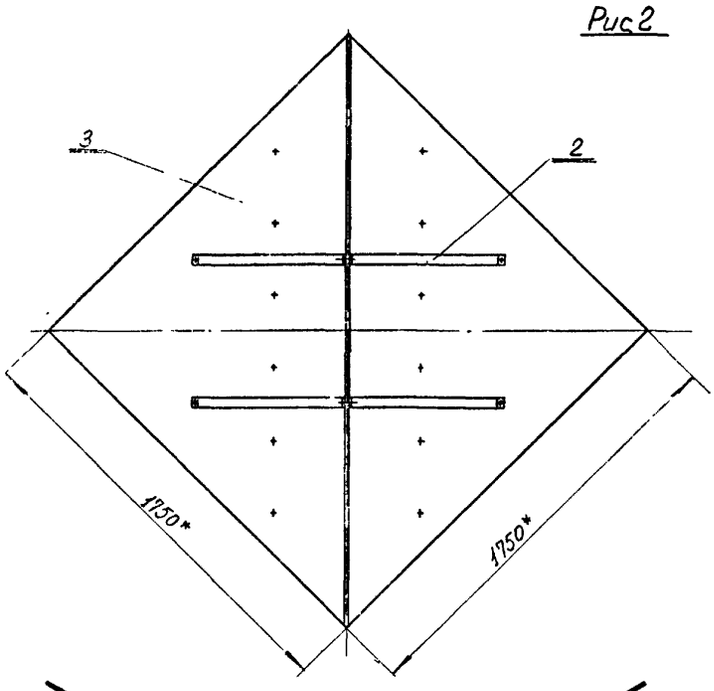

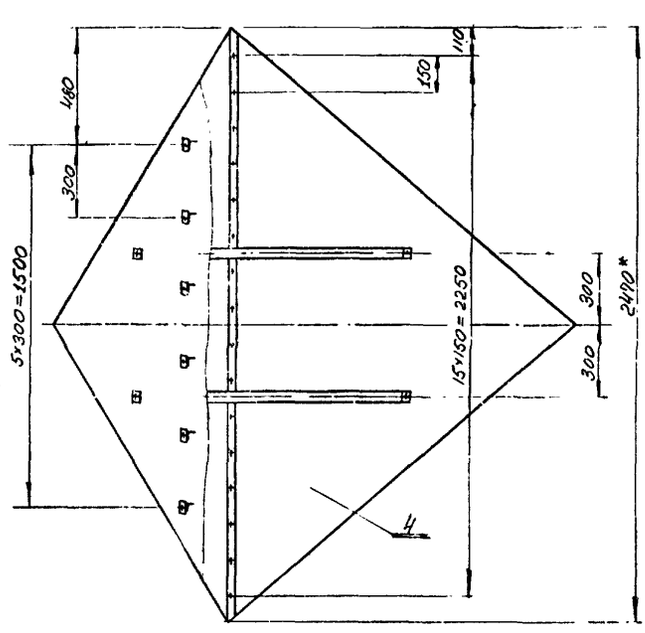

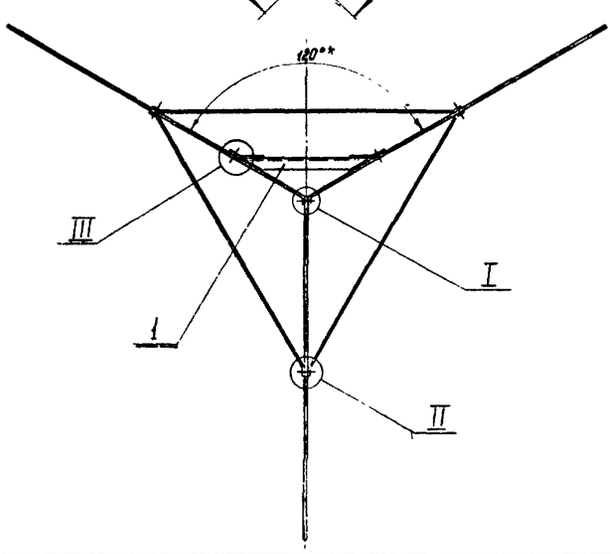

Обозначение	Типоразмер	Рис.	Масса, кг
137596.06.00.00	2	1	39,5
-01	2	1	17,7
-02	3	2	81,8

1. Неуказанные предельные отклонения размеров по-СМ8
2. Отв. Ф9 в щитах поз. 4,5,6 сверлить по месту при сборке
3. Исполнение 137596.06.00.00-01 из стеклопластика
4. * Размеры для справок.

Изм.	Лист	№ докум.	Подп.	Дата	137596.06.00.00	Серия 3.505-11	
Разраб.		Николаев		15.2.74	Щит ходового знака Сборочный чертеж	Лит.	Масса: см. табл. / Масштаб: 1:15
Пров.		Ежов		15.2.74		Лист	Листов 1
Т.контр.						МФФ	РСФСР ГИПРОРЕНТРАНС Отдел ПП
Н.контр.		Курылев		15.02.74			
Утв.		Волошин		15.2.74			

Инв. № подл. | Подп. и дата | Взам. инв. № | Инв. № дубл. | Подп. и дата

Копировал: формат 22

Шифр 974-А-2

137596.06.00.01

43

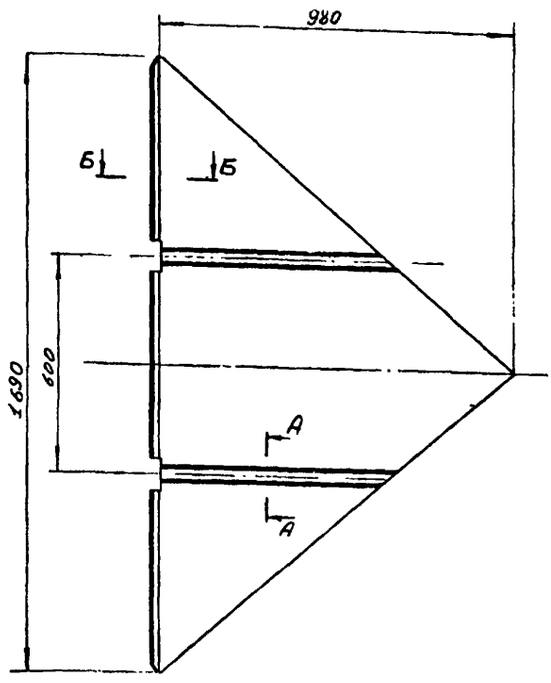

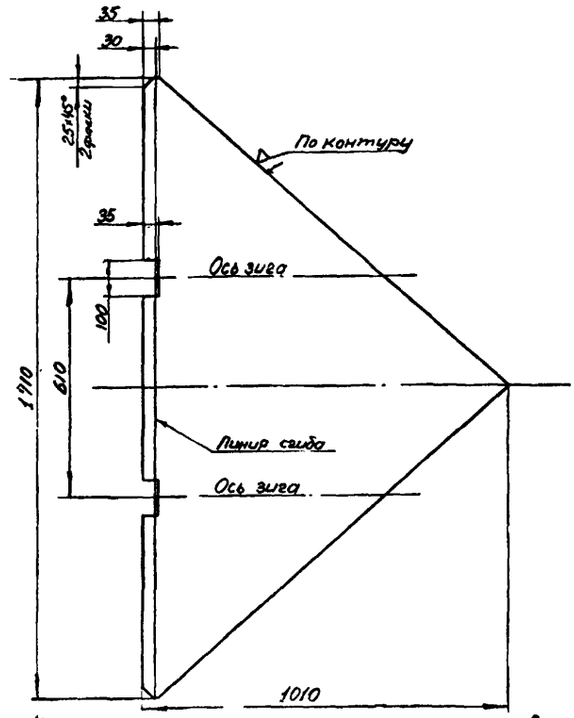

А-А
М1:2

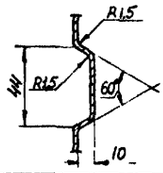

Б-Б
М1:2

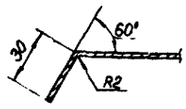

Неуказанные предельные отклонения размеров по – СМ8

					137596.06.00.01		Серия 3.505-11	
Изм.	Лист	№ докум.	Подп.	Дата	Щит	Лит.	Масса	Масштаб
Разраб.		Николаев		15.2.74			10,5	1:10
Пров.		Ежов		15.2.74		Лист	Листов 1	
Т. контр.						МРФ	РСФСР	
Н. контр.		Курылев		15.02.74	Лист 1,5 ГОСТ 3680-57 Ст 3 ГОСТ 16523-70	ГИПРОРЕЧТРАНС		
Утв.		Волошин		15.2.74		Отдел ПП		

Копировал

Формат 12

Инв. № подл. | Подп. и дата | Взам. инв. № | Инв. № дубл. | Подпись и дата

137596.06.00.02

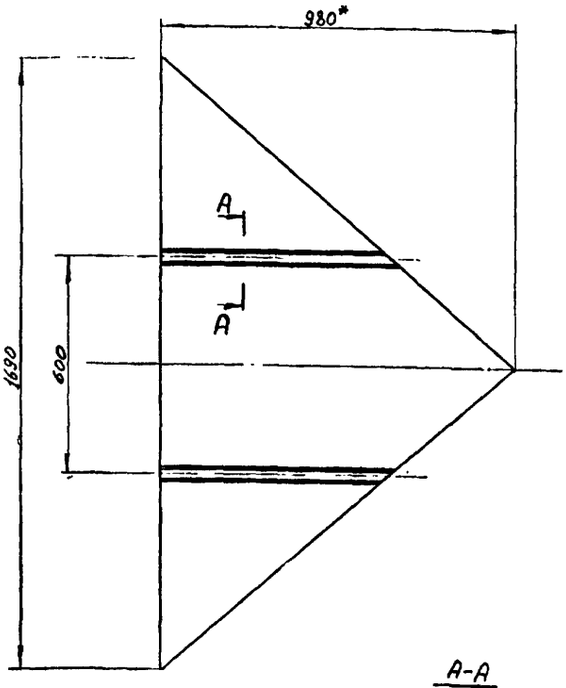

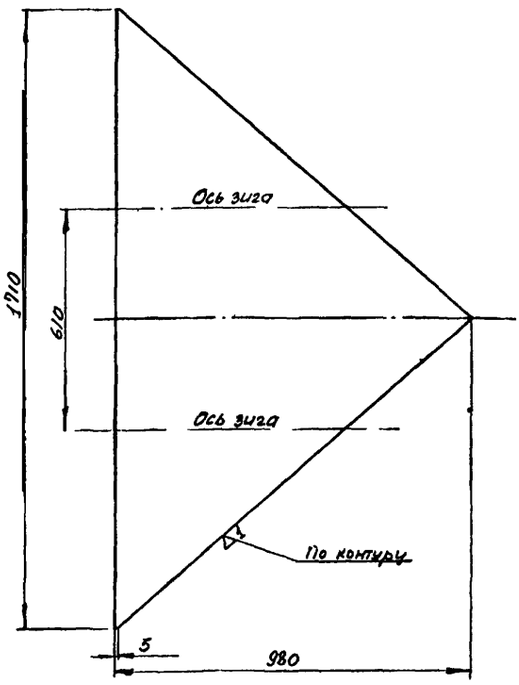

А-А
М 1:2

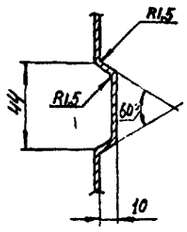

Неуказанные предельные отклонения размеров по – СМ8

					137596.06.00.02		Серия 3.505-11	
Изм.	Лист	№ докум.	Подп.	Дата	Щит	Лит.	Масса	Масштаб
Разраб.		Николаев		15.2.74			10,0	1:10
Пров.		Ежов		15.2.74		Лист	Листов 1	
Т. контр.						МРФ	РСФСР	
Н. контр.		Курылев		15.02.74	Лист 1,5 ГОСТ 3680-57 Ст 3 ГОСТ 16523-70	ГИПРОРЕЧТРАНС		
Утв.		Волошин		15.2.74		Отдел ПП		

Копировал:

Формат 12

Инв. № подл. | Подп. и дата | Взам. инв. № | Инв. № дубл. | Подп. и дата

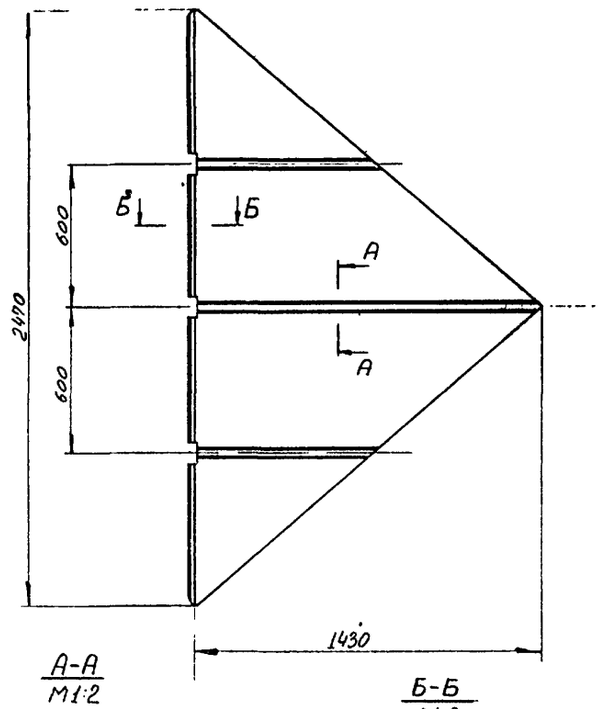

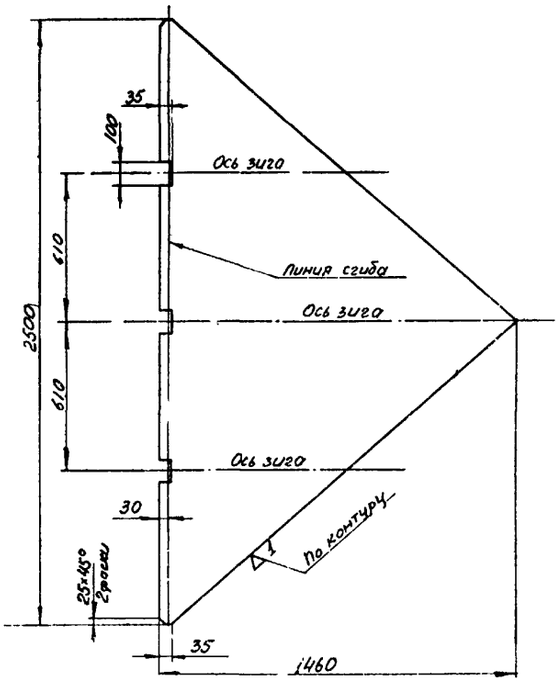

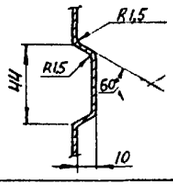

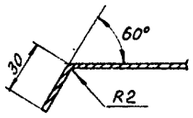

Неуказанные предельные отклонения размеров по – СМ8

				137596.06.00.03		Серия 3.505-11	
Изм. Лист.	№ докум.	Подп.	Дата	Щит	Лит	Масса	Масштаб
Разраб.	Николаев		15.2.74			22,0	1:15
Пров.	Ежов		15.2.74		Лист	Листов 1	
Т. контр.					МРФ	РСФСР	
Н. контр.	Курылев		15.2.74	Лист 1,5 ГОСТ 3680-57 Ст3 ГОСТ 16523-70	ГИПРОРЕЧТРАНС		
Утв.	Волошин		15.2.74		Отдел ПП		

Копировал: формат 12

Инв. № подл. | Подп. и дата | Взам. инв. № | Инв. № дубл. | Подп. и дата

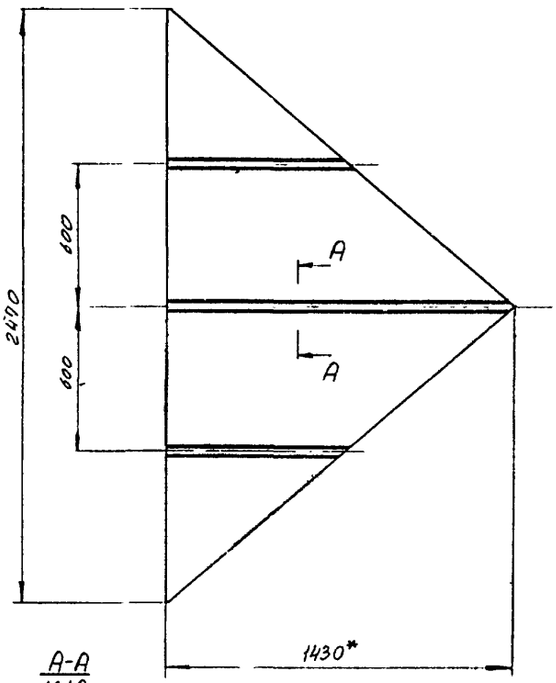

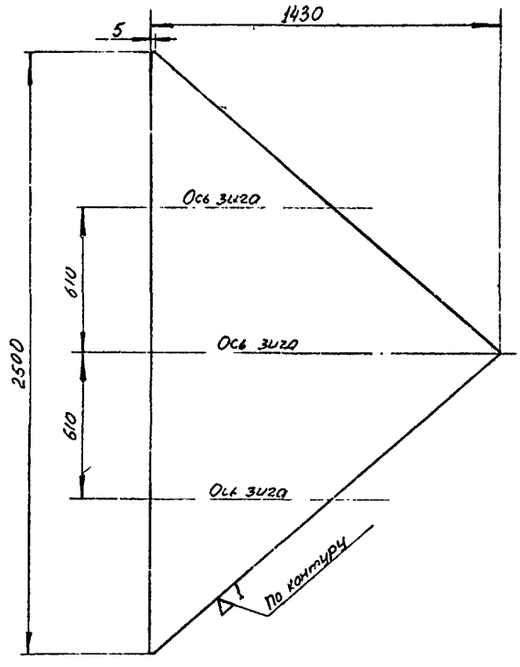

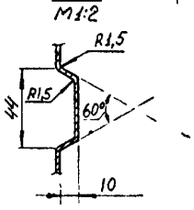

Неуказанные предельные отклонения размеров по – СМ8

				137596.06.00.04		Серия 3.505-11	
Изм. Лист.	№ докум.	Подп.	Дата	Щит	Лит.	Масса	Масштаб
Разраб.	Николаев		15.2.74			21,2	1:15
Пров.	Ежов		15.2.74		Лист	Листов 1	
Т. контр.					МРФ	РСФСР	
Н. контр.	Курылев		15.2.74	Лист 1,5 ГОСТ 3680-57 Ст3 ГОСТ 16523-70	ГИПРОРЕЧТРАНС		
Утв.	Волошин		15.2.74		Отдел ПП		

Копировал: формат 12

Инв. № подл. | Подп. и дата | Взам. инв. № | Инв. № дубл. | Подп. и дата

Шифр 974-А-2

137596.06.00.05

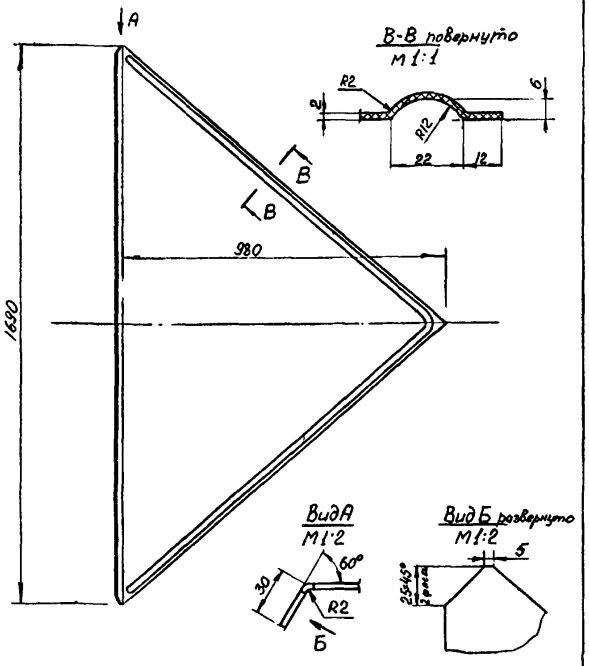

* Цвет щита оговаривается при заказе в зависимости от исполнения знака

					137596.06.00.05		Серия 3.505-11		
Изм.	Лист	№ докум.	Подп.	Дата	Щит	Лит.	Масса	Масштаб	
Разраб.		Николаев		15.2.74			4,0	1:10	
Пров.		Ежов		15.2.74		Лист	Листов 1		
Т. контр.									
Н. контр.		Курылев		15.2.74	* Стеклопластик красного или белого цвета	МРФ РСФСР ГИПРОРЕЧТРАНС Отдел ПП			
Утв.		Волошин		15.2.74					

Копировал: Формат А1

137596.06.00.06

45

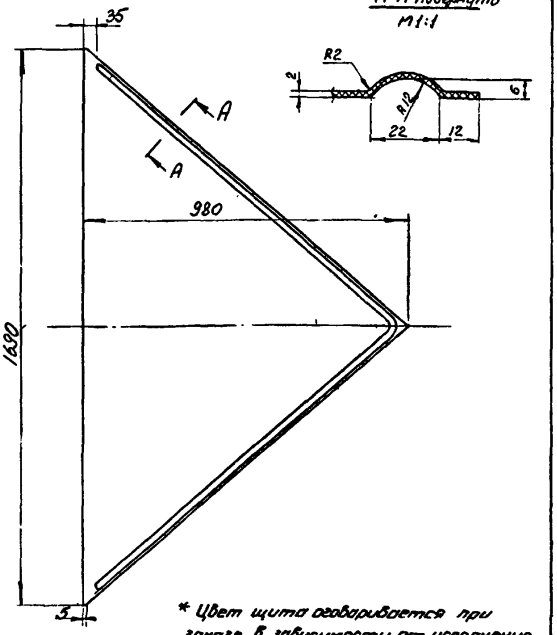

* Цвет щита оговаривается при заказе в зависимости от исполнения знака

					137596.06.00.06		Серия 3.505-11		
Изм.	Лист	№ докум.	Подп.	Дата	Щит	Лит.	Масса	Масштаб	
Разраб.		Николаев		15.2.74			4,0	1:10	
Пров.		Ежов		15.2.74		Лист	Листов 1		
Т. контр.									
Н. контр.		Курылев		15.2.74	* Стеклопластик красного или белого цвета	МРФ РСФСР ГИПРОРЕЧТРАНС Отдел ПП			
Утв.		Волошин		15.2.74					

Копировал: Формат А1

137596.07.00.01

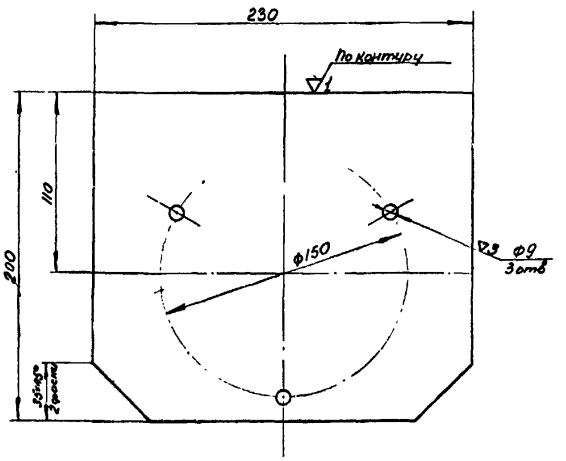

Неуказанные предельные отклонения размеров по — СМв.

					137596.07.00.01		Серия 3.505-11		
Изм.	Лист	№ докум.	Подп.	Дата	Пластина	Лит.	Масса	Масштаб	
Разраб.		Николаев		15.2.74			0,7	1:2	
Пров.		Ежов		15.2.74		Лист	Листов 1		
Т. контр.									
Н. контр.		Курылев		15.2.74	Лист 2 ГОСТ 3680-57 В Ст3кп ГОСТ 16523-70	МРФ РСФСР ГИПРОРЕЧТРАНС Отдел ПП			
Утв.		Волошин		15.2.74					

Копировал: Формат А1

137596.07.00.00

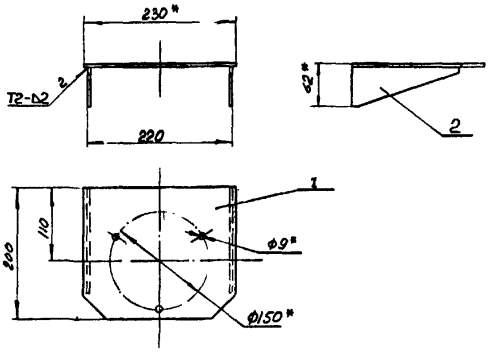

1. Неуказанные предельные отклонения размеров по СМв.
2. Сварка ручная электродуговая электродами Э42 по ГОСТ 9467-60. Стандартные сварные швы по ГОСТ 5264-69.
3. * Размеры для справок

Формат	Зона	Поз.	Обозначение	Наименование	Кол.	Примечание
				Детали		
А1		1	137596.07.00.01	Пластина	1	
А1		2	137596.07.00.02	Ребро	2	

					137596.07.00.00		Серия 3.505-11		
Изм.	Лист	№ докум.	Подп.	Дата	Полка	Лит.	Масса	Масштаб	
Разраб.		Николаев		15.2.74			0,88	1:5	
Пров.		Ежов		15.2.74		Лист	Листов 1		
Т. контр.									
Н. контр.		Курылев		15.2.74		МРФ РСФСР ГИПРОРЕЧТРАНС Отдел ПП			
Утв.		Волошин		15.2.74					

Копировал: Формат А1

137596.08.00.00 - изображено
137596.08.00.00-01 - зеркальное отражение

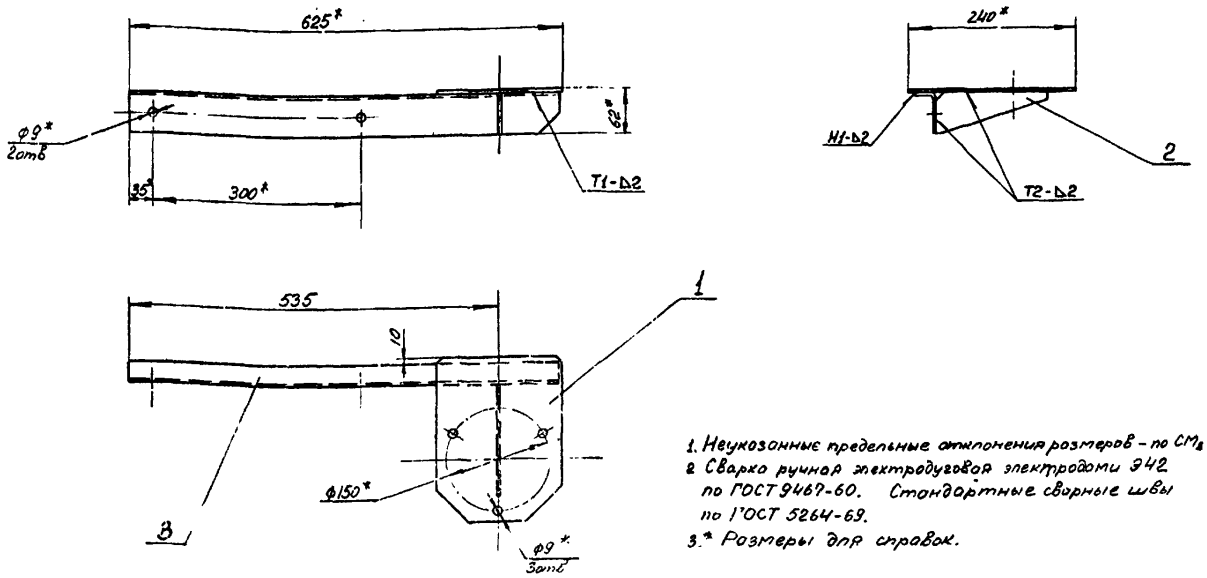

1. Неуказанные предельные отклонения размеров - по $СМ_в$
2. Сварка ручная электродуговая электродами Э42 по ГОСТ 9467-60. Стандартные сварные швы по ГОСТ 5264-69.
3.* Размеры для справок.

Изм.	Лист	№ докум.	Подп.	Дата	137596.08.00.00 СБ	Серия 3.505-11		
Разраб.		Николаев		15.2.74	Полка	Лит	Масса	Масштаб
Пров.		Ежов		15.2.74	Сборочный чертеж		1,53	1:5
Т. контр.						Лист	Листов 1	
Н. контр.		Курылев		15.02.74		МРФ ГИПРОРЕЧТРАНС РСФСР Отдел ПП		
Утв.		Волошин		15.2.74				

Копировал: Формат 12

Формат	Зона	Поз.	Обозначение	Наименование	Кол.	Примечание
				Документация		
12			137596.08.00.00	Сборочный чертеж.		
				Детали		
11		1	137596.08.00.01	Пластина	1	
11		2	137596.07.00.02	Ребро	1	
			Переменные данные	для исполнений:		
				137596.08.00.00		
11		3	137596.08.00.02	Кронштейн	1	
				137596.08.00.00-01		
11		3	137596.08.00.02-01	Кронштейн	1	

Изм.	Лист	№ докум.	Подп.	Дата	137596.08.00.00	Серия 3.505-11		
Разраб.		Николаев		15.2.74	Полка	Лит.	Лист.	Листов 1
Пров.		Ежов		15.2.74		МРФ ГИПРОРЕЧТРАНС РСФСР Отдел ПП		
Н. контр.		Курылев		15.02.74				
Утв.		Волошин		15.2.74				

Копировал: Формат 11

137596.07.00.02

~ (▽)

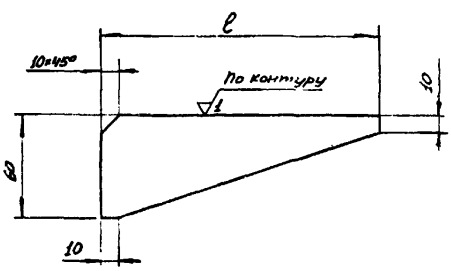

Обозначение	ℓ	Масса
137596.07.00.02	160	0,09
-01	190	0,11

Неуказанные предельные отклонения размеров по - $СМ_в$

Изм.	Лист	№ докум.	Подп.	Дата	137596.07.00.02	Серия 3.505-11		
Разраб.		Николаев		15.2.74	Ребро	Лит.	Масса	Масштаб
Пров.		Ежов		15.2.74			См. табл.	—
Т. контр.						Лист	Листов 1	
Н. контр.		Курылев		15.02.74	Лист 2 ГОСТ 3680-57 ВСт3кп ГОСТ 16523-70	МРФ ГИПРОРЕЧТРАНС РСФСР Отдел ПП		
Утв.		Волошин		13.2.74				

Копировал: Формат 11

Шифр 974-А-2

137596.09.00.01

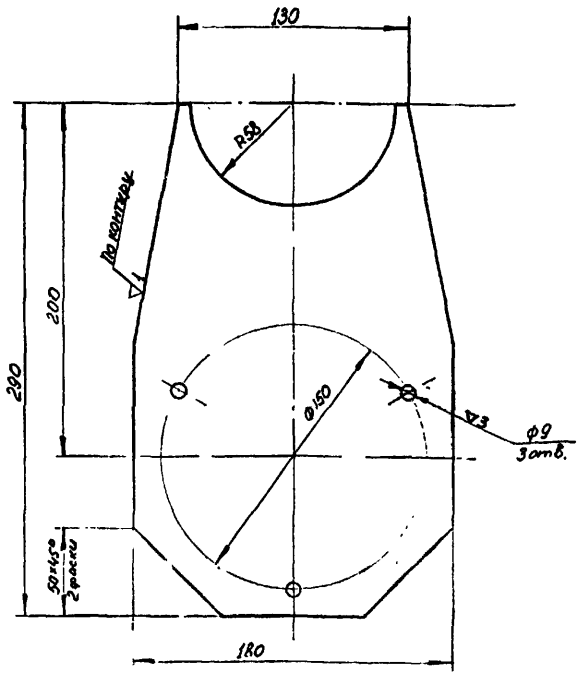

Неуказанные предельные отклонения размеров по – $СМ_8$.

Изм.	Лист	№ докум.	Подп.	Дата	137596.09.00.01	Серия 3.505-11	
Разраб.		Николаев		15.2.74	Пластина	Лит.	Масса 0,64	Масштаб 1:2
Пров.		Ежов		15.2.74			
Т.контр.						Лист	Листов 1
Н.контр.		Курылев		15.02.74	Лист 2 ГОСТ 3680-57	МРФ	РСФСР
Утв.		Волошин		15.2.74	ВСт3кп ГОСТ 16523-70	ГИПРОРЕЧТРАНС	Отдел ПП

Копировал: Формат 11

137596.09.00.00

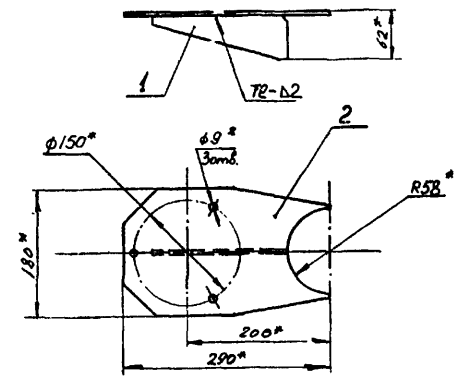

1. Неуказанные предельные отклонения размеров по – $СМ_8$.
2. Сварка ручная электродуговая электродами Э42 по ГОСТ 9467-60. Стандартные сварные швы по ГОСТ 5264-69.
3. * Размеры для справок.

Формат	Зона	Поз.	Обозначение	Наименование	Кол.	Примечание
				Детали		
11		1	137596.07.00.02-01	Ребро	1	
11		2	137596.09.00.01	Пластина	1	

Изм.	Лист	№ докум.	Подп.	Дата	137596.09.00.00	Серия 3.505-11	
Разраб.		Николаев		15.2.74	Полка	Лит.	Масса 0,75	Масштаб 1:5
Пров.		Ежов		15.2.74			
Т.контр.						Лист	Листов 1
Н.контр.		Курылев		15.02.74		МРФ	РСФСР
Утв.		Волошин		15.2.74		ГИПРОРЕЧТРАНС	Отдел ПП

Копировал: Формат 11

137596.08.00.02

137596.08.00.02 – изображено
137596.08.00.02-01 – зеркальное отражение

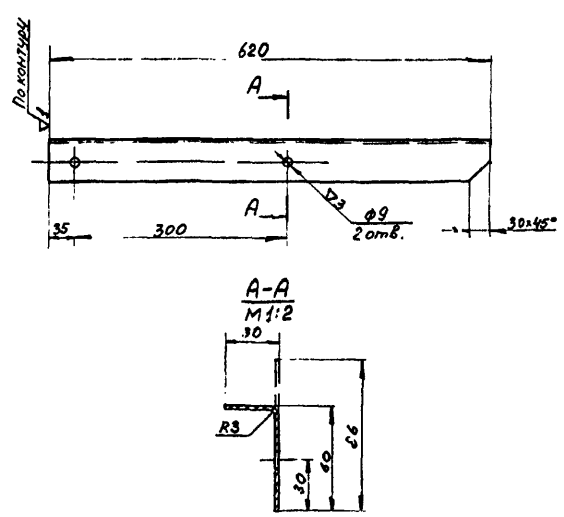

Неуказанные предельные отклонения размеров по – $СМ_8$.

Изм.	Лист	№ докум.	Подп.	Дата	137596.08.00.02	Серия 3.505-11	
Разраб.		Николаев		15.2.74	Кронштейн	Лит.	Масса 0,82	Масштаб 1:5
Пров.		Ежов		15.2.74			
Т.контр.						Лист	Листов 1
Н.контр.		Курылев		15.02.74	Лист 2 ГОСТ 3680-57	МРФ	РСФСР
Утв.		Волошин		15.2.74	ВСт3кп ГОСТ 16523-70	ГИПРОРЕЧТРАНС	Отдел ПП

Копировал: Формат 11

137596.08.00.01

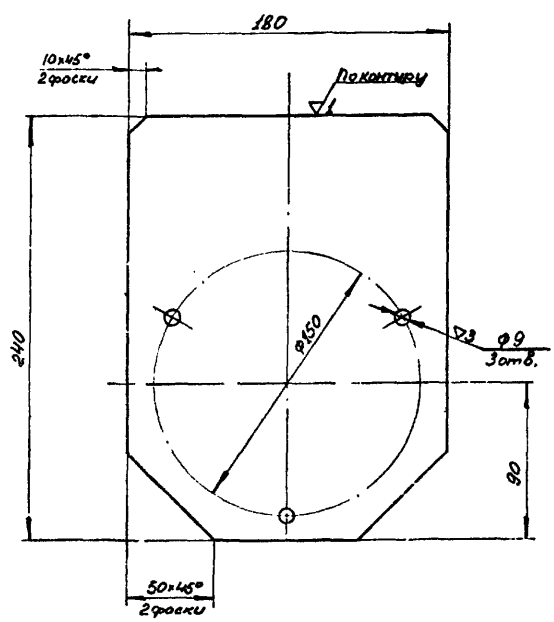

Неуказанные предельные отклонения размеров по – $СМ_8$.

Изм.	Лист	№ докум.	Подп.	Дата	137596.08.00.01	Серия 3.505-11	
Разраб.		Николаев		15.2.74	Пластина	Лит.	Масса 0,62	Масштаб 1:2
Пров.		Ежов		15.2.74			
Т.контр.						Лист	Листов 1
Н.контр.		Курылев		15.02.74	Лист 2 ГОСТ 3680-57	МРФ	РСФСР
Утв.		Волошин		15.2.74	ВСт3кп ГОСТ 16523-70	ГИПРОРЕЧТРАНС	Отдел ПП

Копировал: Формат 11

Шифр 974-А-2

№ строки	Наименование материала	Ед. измерения	Коэф. использ.	Исполнения 137596.00.00.00 —																		
				—	01	02	03	04	05	06	07	08	09	10	11	12	13	14	15	16	17	
				Норма расхода																		
1	Сталь угловая равнобокая																					
2																						
3	Угол 32×32×4 ГОСТ 8509-72																					
4	равнобок. ВСт3сп2 ГОСТ 535-58	КГ	0,91	38,0	38,0	54,0	54,0	59,0	59,0	59,0	59,0	59,0	59,0	59,0	59,0	59,0	69,0	69,0	4,2	4,2	4,2	
5	Угол. 40×40×4 ГОСТ 8509-72																					
6	равнобок ВСт3сп2 ГОСТ 535-58	"	"																			
7	Угол. 40×40×4 ГОСТ 8509-72																		106,0	106,0	106,0	
8	равнобок. ВСт3кп ГОСТ 535-58	"	"																			
9												4,0	5,4	5,4	5,4			5,4	8,0	8,0	8,0	
10	Сталь круглая																					
11																						
12	Круг 16 ГОСТ 2590-71																					
13	ВСт3кп ГОСТ 535-58	КГ	0,87	4,5	4,5	24,0	24,0	24,0	24,0	24,0	24,0	24,0	24,0	24,0	24,0	24,0	24,0	24,0	33,5	33,5	33,5	
14																						
15	Сталь толстолистовая																					
16																						
17	Лист 4 ГОСТ 5681-57																					
18	ВСт3сп2 ГОСТ 14637-69	КГ	0,8	34,5	34,5	48,0	48,0	52,5	52,5	52,5	52,5	52,5	52,5	52,5	52,5	52,5	61,5	61,5	70,5	70,5	70,5	
19	Лист 4 ГОСТ 5681-57																					
20	ВСт3кп ГОСТ 14637-69	"	"																			
21											2,4	2,2	2,2	2,2				3,2	3,3	3,3	3,3	
22	Сталь тонколистовая																					
23																						
24	Лист 1,5 ГОСТ 3680-57																					
25	Ст3 ГОСТ 16523-70	КГ	0,75	11,5	11,5	18,0	13,5	11,5	11,5	13,0	26,0	33,0	33,0	42,0	18,0	18,0	23,0	46,0	70,0	69,0	86,0	
26	Лист 2 ГОСТ 3680-57																					
27	Ст3 ГОСТ 16523-70	"	"																			
28												1,9	1,9	1,9	2,8	4,5			8,0	6,9	8,0	
29	Метизы и готовые изделия																					
30																						
31	Болт М8×20.36 ГОСТ 7798-70	шт.	1,0	6	6	8	6	6	6	6	18	27	28	31	8	12	8	24	42	42	46	
32	Винт М12×30.36 ГОСТ 17475-72	"	"	2	2	2	2	2	2	2	2	2	2	2	2	2	2	2	2	2	2	
33	Гайка М8.4 ГОСТ 5915-70	"	"	6	6	8	6	6	6	6	18	27	28	31	8	12	8	24	42	42	46	
34	Гайка М12.4 ГОСТ 5915-70	"	"	2	2	2	2	2	2	2	2	2	2	2	2	2	2	2	2	2	2	
35	Шайба 8.02 ГОСТ 11371-68	"	"	12	12	16	12	12	12	12	30	36	48	54	16	24	16	40	72	72	80	
36	Шайба 12.02 ГОСТ 11371-68	"	"	2	2	2	2	2	2	2	2	2	2	2	2	2	2	2	2	2	2	
37																						
38	Электроды Э42 ГОСТ 9467-60	КГ		1,2	1,2	1,8	1,8	2,0	2,0	2,0	2,0	2,0	2,0	2,0	2,0	2,0	2,3	2,3	3,2	3,2	3,2	
39																						
40																						
41																						
42																						
43																						
44																						
45																						
46																						
47																						
48																						
49																						
50																						
51																						
52																						
53																						
54																						
55																						
56																						
57																						
58																						

1. Исполнения 18-32 — см. лист 2.
2. Ведомость материалов составлена для исполнений знаков с металлическими щитами без учета электрооборудования и шкафа.

Изм.	Лист	№ докум.	Подп.	Дата
Разраб.		Николаев	[illegible]	15.2.74
Пров.		Сжов	[illegible]	15.2.74
Н. контр.		Курылев	[illegible]	[illegible]
Утв.		Волошин	[illegible]	15.2.74

137596 ДВМ — Серия 3.505-11

Знак одноопорный. Ведомость заказа материалов

Лит	Лист	Листов
	1	2

МРФ РСФСР ГИПРОРЕЧТРАНС Отдел ПП

Копировал: Формат 22

Подп. и дата | Взам. инв. № | Инв. № дубл. | Подп. и дата | Инв. № подл.

Шифр 974-А-2

Исполнения 137596.00.00.00 —

№ строки	Наименование материала	Ед. измерения	Коэф. использ.	18	19	20	21	22	23	24	25	26	27	28	29	30	31	32
				Норма расхода														
1	Сталь угловая равнобокая																	
2																		
3	Угол. 32×32×4 ГОСТ 8509-72																	
4	равнобок. ВСт3кп ГОСТ 535-58	кг	0,91	4,2	4,2	4,2	4,2	4,2	4,2	4,2	4,2	4,2	4,2	4,2	4,2	4,2	4,2	4,2
5	Угол 40×40×4 ГОСТ 8509-72																	
6	равнобок ВСт3кп ГОСТ 535-58	"	"								4,0	5,3	5,3	5,3				5,3
7																		
8	Сталь круглая																	
9																		
10	Круг 10 ГОСТ 2590-71																	
11	ВСт3кп ГОСТ 535-58	кг	0,87	0,25	0,25	0,25	0,25	0,25	0,25	0,25	0,25	0,25	0,25	0,25	0,25	0,25	0,25	0,25
12	Круг 16 ГОСТ 2590-71																	
13	ВСт3кп ГОСТ 535-58	"	"	5,0	5,0	25,0	25,0	25,0	25,0	25,0	25,0	25,0	25,0	25,0	25,0	25,0	25,0	25,0
14																		
15	Сталь толстолистовая																	
16																		
17	Лист 4 ГОСТ 5681-57																	
18	ВСт3кп ГОСТ 14637-69	кг	0,8	4,5	4,5	4,5	4,5	4,5	4,5	3,8	6,2	6,7	6,7	6,7	4,5	4,5	4,5	7,6
19																		
20	Сталь тонколистовая																	
21																		
22	Лист 1,5 ГОСТ 3680-57																	
23	Ст3 ГОСТ 16523-70	кг	0,75	11,5	11,5	18,0	13,5	11,5	11,5	13,0	26,0	33,0	33,0	42,0	18,0	18,0	23,0	46,0
24	Лист 2 ГОСТ 3680-57																	
25	Ст3 ГОСТ 16523-70	"	"									1,9	1,9	1,9	2,7	4,5		
26																		
27	Трубы стальные																	
28	водогазопроводные																	
29																		
30	Труба 80 ГОСТ 3262-62	кг	0,91	38,0	38,0													
31	Труба 100 ГОСТ 3262-62	"	"			80,0	80,0	89,0	89,0	89,0	89,0	89,0	89,0	89,0	89,0	89,0	105,0	105,0
32																		
33																		
34	Метизы и готовые изделия																	
35																		
36	Болт М8×20.36 ГОСТ 7798-70	шт	1,0	8	8	8	8	8	8	6	18	27	28	31	8	12	8	24
37	Винт М12×30.36 ГОСТ 17475-72	"	"	2	2	2	2	2	2	2	2	2	2	2	2	2	2	2
38	Гайка М8.4 ГОСТ 5915-70	"	"	8	8	8	8	8	8	6	18	27	28	31	8	12	8	24
39	Шайба 8.02 ГОСТ 11371-68	"	"	16	16	16	16	16	16	12	30	46	48	54	16	24	16	40
40																		
41	Электроды Э42 ГОСТ 9467-60	кг		1,0	1,0	2,0	2,0	2,0	2,0	2,0	2,0	2,0	2,0	2,0	2,0	2,0	2,0	2,0
42																		
43																		
44																		
45																		
46																		
47																		
48																		
49																		
50																		
51																		
52																		
53																		
54																		
55																		
56																		
57																		
58																		

Ведомость материалов составлена для исполнений знаков с металлическими щитами без учета электрооборудования и шкафа.

Изм.	Лист	№ докум.	Подп.	Дата
Разраб.	Николаев			15.2.74
Пров.	Елисов			15.2.74
Н.контр.	Кирилов			15.02.74
Утв.	Волошин			15.2.74

137596 ДВМ

Серия 3.505-11

Знак одноопорный. Ведомость заказа материалов.

Лит.	Лист	Листов
	2	

МРФ РСФСР ГИПРОРЕЧТРАНС Отдел ПП

Копировал:

Формат 22

Подп. и дата | Инв. № дубл. | Взам. инв. № | Подп. и дата | Инв. № подл.

gost.e-ecolog.ru