ГОСУДАРСТВЕННЫЙ КОМИТЕТ ПО ДЕЛАМ СТРОИТЕЛЬСТВА СССР
(ГОССТРОЙ СССР)

ТИПОВЫЕ АРХИТЕКТУРНО-СТРОИТЕЛЬНЫЕ ДЕТАЛИ
ОДНОЭТАЖНЫХ ПРОМЫШЛЕННЫХ ЗДАНИЙ

ДЕТАЛИ ПЛОСКИХ КРОВЕЛЬ ПО УТЕПЛЕННЫМ ЖЕЛЕЗОБЕТОННЫМ ПЛИТАМ

ТДА-4-41, ТДА-4-42, ТДА-4-43

7581

Москва-1964г

gost.e-ecolog.ru

ЦЕНТРАЛЬНЫЙ ИНСТИТУТ ТИПОВЫХ ПРОЕКТОВ
УПРАВЛЕНИЯ ПОДВЕДОМСТВЕННЫМИ ОРГАНИЗАЦИЯМИ
ГОССТРОЯ СССР

Москва, Б-66, Спартаковская ул. 2а, корпус В

Сдано в печать 14 XII 1964 года

Заказ № 2516 Тираж 3000 экз.

Цена 30к

ГОСУДАРСТВЕННЫЙ КОМИТЕТ ПО ДЕЛАМ СТРОИТЕЛЬСТВА СССР
(ГОССТРОЙ СССР)

ТИПОВЫЕ АРХИТЕКТУРНО-СТРОИТЕЛЬНЫЕ ДЕТАЛИ
ОДНОЭТАЖНЫХ ПРОМЫШЛЕННЫХ ЗДАНИЙ

ДЕТАЛИ ПЛОСКИХ КРОВЕЛЬ ПО УТЕПЛЕННЫМ ЖЕЛЕЗОБЕТОННЫМ ПЛИТАМ

ТДА-4-42

Детали температурных швов и перепадов высот

РАЗРАБОТАНЫ
Центральным научно-исследовательским и проектно-экспериментальным институтом промышленных зданий и сооружений (Цниипромзданий)
Государственным ордена Трудового Красного Знамени проектным институтом Промстройпроект

УТВЕРЖДЕНЫ
и введены в действие с 1 января 1965г.
Государственным Комитетом по делам строительства СССР
Приказ №194 от 5 ноября 1964г.

ЦЕНТРАЛЬНЫЙ ИНСТИТУТ ТИПОВЫХ ПРОЕКТОВ
Москва-1964г

7581 7

С О Д Е Р Ж А Н И Е

Деталь		Стр.
I;2	Поперечный температурный шов без вставки. Поперечный и продольный температурные швы со вставкой 500	3
3	Поперечный и продольный температурные швы со вставкой I000	4
4	Поперечный и продольный температурные швы со вставкой 500 в месте перепада высот	5
5	Поперечный и продольный температурные швы со вставкой I000 в месте перепада высот и с привязкой стены "250"	6
Элементы I,2,3,4, 5,6	Фасонные элементы из оцинкованной кровельной стали	7

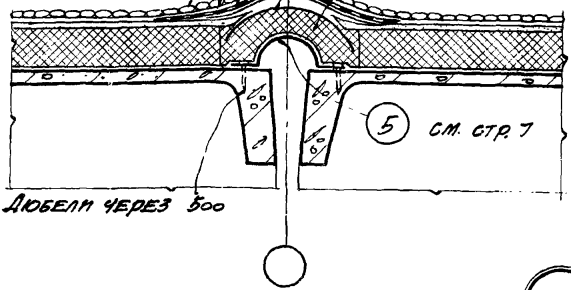

1

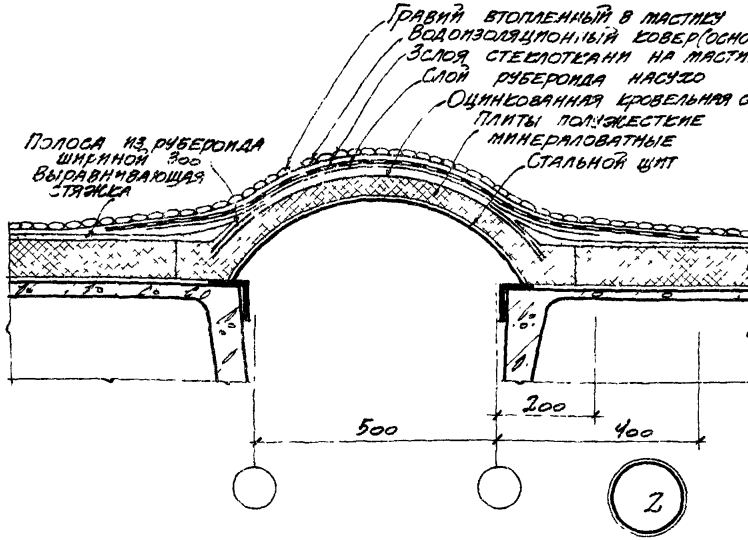

2

Гл. инж. отдела		Гл. инж. пр.	Дрогин
Гл. арх. пр.		Гл. арх. пр.	Мирер
Архитектор		Архитектор	Шварц
			Шуенна
Гл. инж. отдела		Гл. инж. пр.	Петров
Гл. арх. пр.		Гл. арх. пр.	Никитин
Архитектор		Архитектор	Шкарина

Сельгипромстройпроект

ТДА 1964

Детали плоских кровель по утепленным ж.-б. плитам при шаге ферм 6 и 12 м

Поперечный температурный шов без вставки
Поперечный и продольный температурные швы со вставкой 500

ТДА-4-42

Деталь 1; 2.

Гл. арх. пр.		Никитин	Стадия	Гл. арх. пр.		Шварц
Архитектор		Шифрина		Архитектор		Щукина

ТДА 1964

Детали плоскис. кровель по утепленным ж.-б. плитам при шаге ферм 6 м / 12 м.

Поперечный и продольный температурные швы со вставкой 1000

ТДА-4-412

Деталь 3

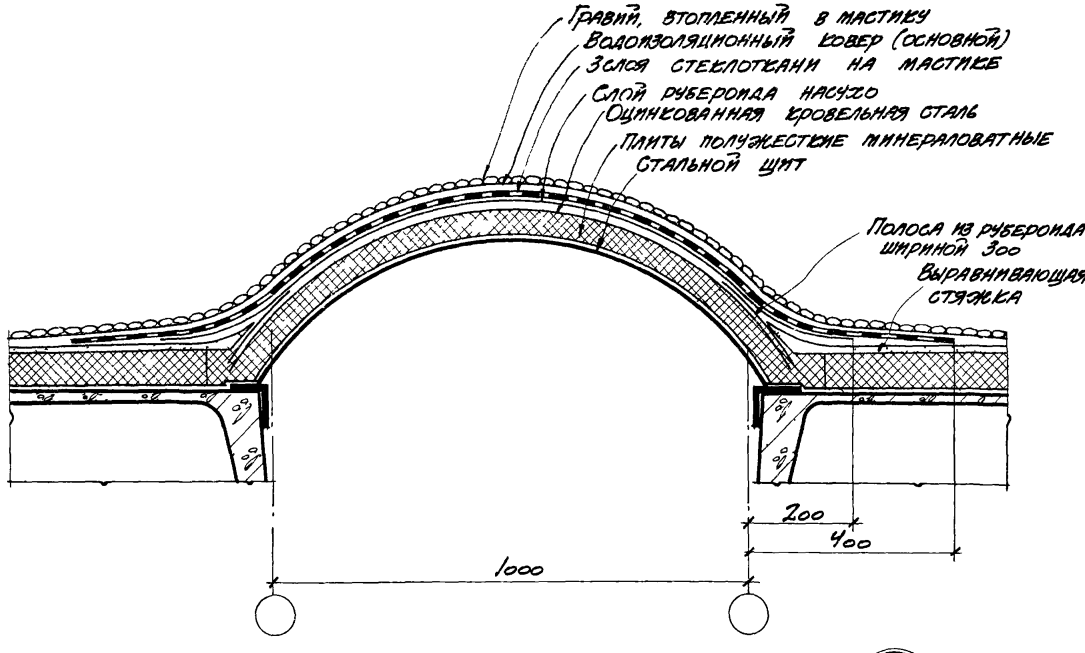

Р581 10

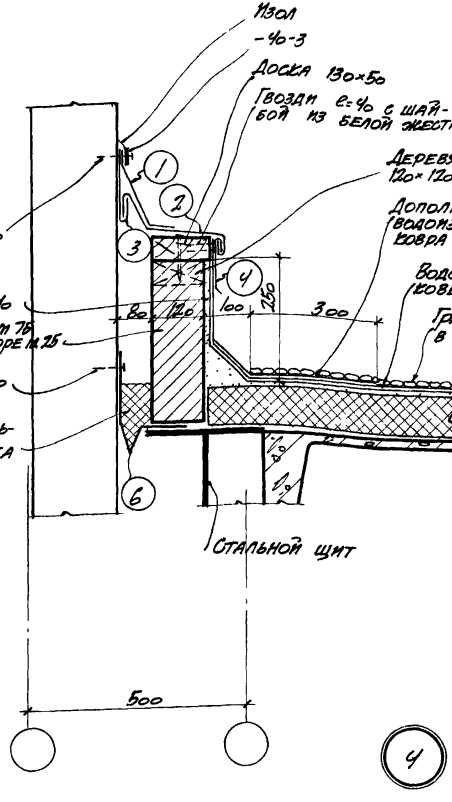

Примечание

1. Фасонные элементы из оцинкованной кровельной стали №№ 1, 2, 3, 4, 6 смотрите на стр. 7.

Гл. инж. отдела	Дрытин		
Гл. инж. пр.	Мнцер		
Гл. арх. пр.	Швайц		
Архитектор	Комаров		
Промстройпроект			
Гл. инж. отдела	Выжигин		
Гл. инж. пр.	Пехлов		
Гл. арх. пр.	Нинитин		
Архитектор	Шкарпина		
ВНИИ промзданий			

ТДА 1964	Детали плоских кровель по утепленным ж.-б. плитам при шаге ферм 6 и 12 м.	ТДА-4-42	
	Поперечный и продольный температурные швы со вставкой 500 в месте перепада высот	Деталь	4

7581 11.

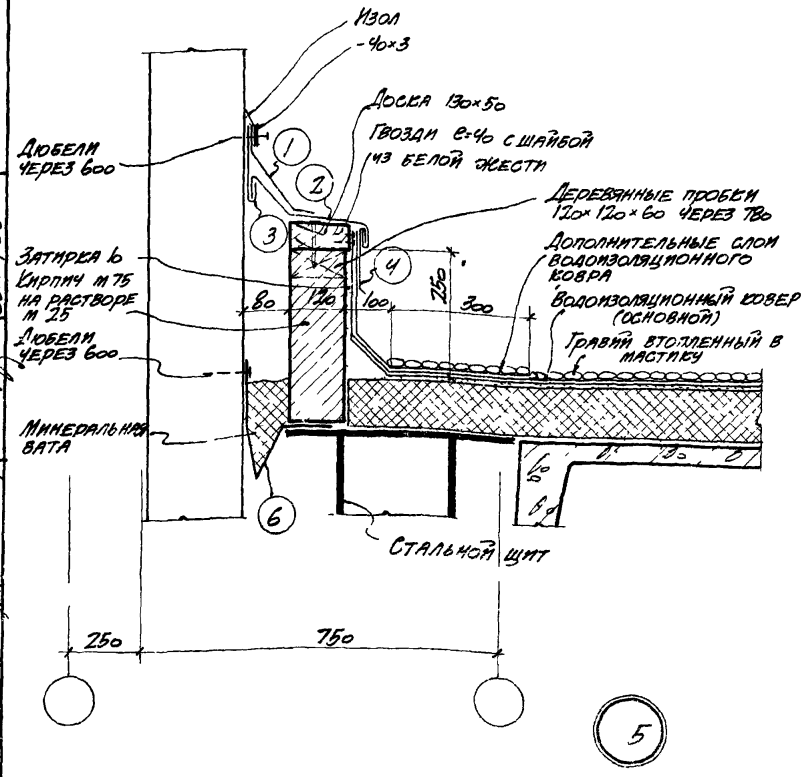

Примечание

1. Фасонные элементы из оцинкованной кровельной стали N N 1; 2; 3; 4; 6 смотрите на стр 7

ТДА 1964	Детали плоских кровель по утепленным ж/б плитам при шаге ферм 6 м 12 м	ТДА-4-42	
	Поперечный и продольный т. ш. со вставкой 1000 в месте перепада высот и с привязкой стены 250	Деталь	5

Главный инженер проекта Дрыгин; Гл. инж. пр. Мирер; Гл. арх. пр. Шварц; Архитектор Комаров

Руководитель отдела Гл. инж. пр. Гл. арх. пр. Архитектор

Проектировщик Петров; Никитин; Шифорина

Гл. инж. пр. Гл. арх. пр. Архитектор

Главный специалист

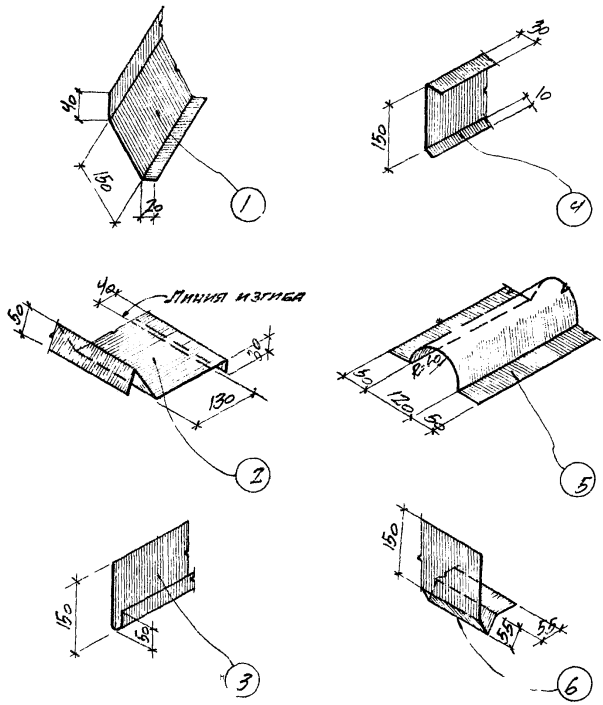

Примечание.
1. Фасонные элементы изготовляются из оцинкованной стали (ГОСТ 8075-56) весом 6,3 кг.

Нач. отдела		Петрян	
Гл. инж. пр.		Мазер	
Гл. арх. пр.		Шварц	
Архитектор		Комаров	
Громстройпроект			
Выжигин			
Петров			
Никитин			
Шифорина			
Нач. отдела			
Гл. инж. пр.			
Гл. арх. пр.			
Архитектор			

ЦНИИ промзданий

ТДА 1964

Детали плоских кровель по утепленным ж/б плитам при шаге ферм 6 и 12 м

Фасонные элементы из оцинкованной кровельной стали

ТДА 4-42

Элементы 1; 2; 3; 4; 5; 6

7581 13

gost.e-ecolog.ru