ГОСУДАРСТВЕННЫЙ КОМИТЕТ ПО ДЕЛАМ СТРОИТЕЛЬСТВА СССР
(ГОССТРОЙ СССР)

ТИПОВЫЕ АРХИТЕКТУРНО-СТРОИТЕЛЬНЫЕ ДЕТАЛИ
ОДНОЭТАЖНЫХ ПРОМЫШЛЕННЫХ ЗДАНИЙ

ДЕТАЛИ ПЛОСКИХ КРОВЕЛЬ ПО УТЕПЛЕННЫМ ЖЕЛЕЗОБЕТОННЫМ ПЛИТАМ

ТДА-4-41, ТДА-4-42, ТДА-4-43

7581

Москва-1964г

gost.e-ecolog.ru

ЦЕНТРАЛЬНЫЙ ИНСТИТУТ ТИПОВЫХ ПРОЕКТОВ
УПРАВЛЕНИЯ ПОДВЕДОМСТВЕННЫМИ ОРГАНИЗАЦИЯМИ
ГОССТРОЯ СССР

Москва, Б-66, Спартаковская ул. 2а, корпус В

Сдано в печать 14 XII 1964 года

Заказ № 2516 Тираж 3000 экз.

Цена 30 к

ГОСУДАРСТВЕННЫЙ КОМИТЕТ ПО ДЕЛАМ СТРОИТЕЛЬСТВА СССР
(ГОССТРОЙ СССР)

ТИПОВЫЕ АРХИТЕКТУРНО-СТРОИТЕЛЬНЫЕ ДЕТАЛИ
ОДНОЭТАЖНЫХ ПРОМЫШЛЕННЫХ ЗДАНИЙ

ДЕТАЛИ ПЛОСКИХ КРОВЕЛЬ ПО УТЕПЛЕННЫМ ЖЕЛЕЗОБЕТОННЫМ ПЛИТАМ

ТДА-4-41

Детали парапетов

РАЗРАБОТАНЫ
Центральным научно-исследовательским и проектно-экспериментальным институтом промышленных зданий и сооружений (Цниипромзданий)
Государственным ордена Трудового Красного Знамени проектным институтом Промстройпроект

УТВЕРЖДЕНЫ
и введены в действие с 1 января 1965г.
Государственным Комитетом по делам строительства СССР
Приказ №194 от 5 ноября 1964г

ЦЕНТРАЛЬНЫЙ ИНСТИТУТ ТИПОВЫХ ПРОЕКТОВ
Москва-1964г

СОДЕРЖАНИЕ

Деталь		Стр.
I	Парапет продольной стены при привязке "0" и торцевой стены	3
2	Парапет продольной стены при привязке "250"	4
3	Парапет продольной и торцевой стен зданий с пролетами I2 м	5
4	Установка чугунной воронки и узел А	6

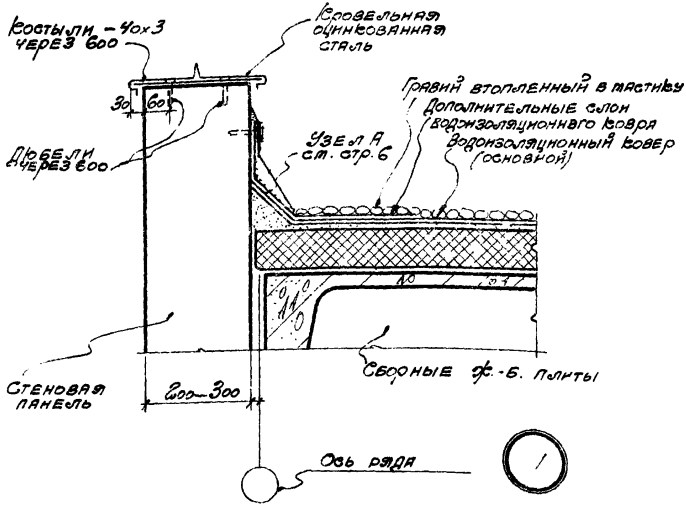

Нач. отдела	Гл. инж. пр.	Гл. арх. пр.	Архитектор
Петрабян	Мирер	Шварц	Теленков
Промстройпроект			
Нач. отдела	Гл. инж. пр.	Гл. арх. пр.	Архитектор
Выжигин	Петров	Никитин	Шифрина
Цнии промзданий			

ТДА 1964	Детали плоских кровель по утепленным ж.-б. плитам при шаге ферм 6 и 12 м	ТДА-4-41
	Парапет продольной стены при привязке „0" и торцевой стены	Деталь 1

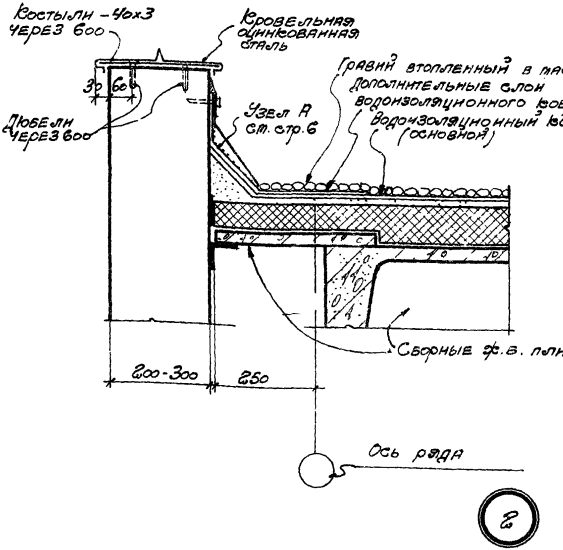

ТДА 1964	Детали плоских кровель по утепленным ж.-б. плитам при шаге ферм 6 и 12 м	ТДА-4-41	
	Парапет продольной стены при привязке „250"	Деталь	2

Инв. № подл. | Подпись и дата | Взам. инв. №

Гл. архитектор проекта — Теленков
Гл. архитектор — Шарохина
Гл. инж. проекта — Цивитин
Гл. архитектор — Шварц
Гл. архитектор — Шварц
Гл. архитектор — Шварц

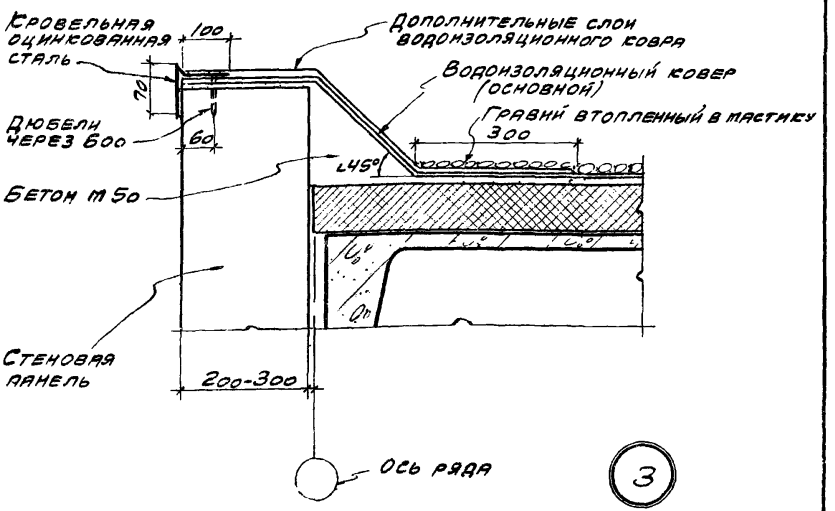

Гл. отдела	Выжигин	Нач. отдела	Меграбян
Гл. инж. пр.	Петров	Гл. инж. пр.	Мирер
Гл. арх. пр.	Никитин	Гл. арх. пр.	Шварц
Архитектор	Шифрина	Архитектор	Теленков

Промстройпроект

ЦНИИ промзданий	ТДА 1964	Детали плоских кровель по утепленным ж. б. плитам при шаге ферм 6 и 12 м.
		Парапет продольной и торцевой стены. зданий с пролетами 12 м.

ТДА-4-41

Деталь 3

7581 5

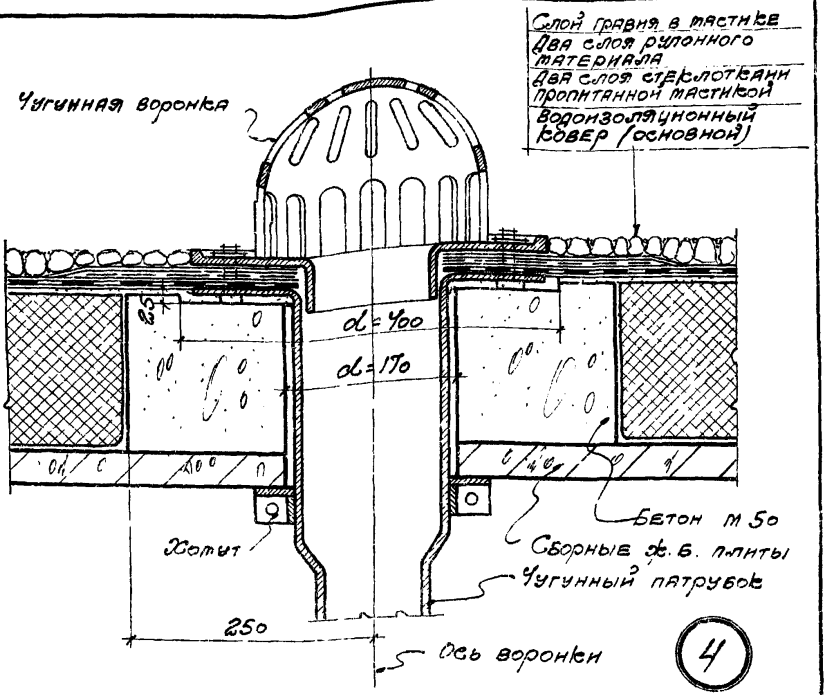

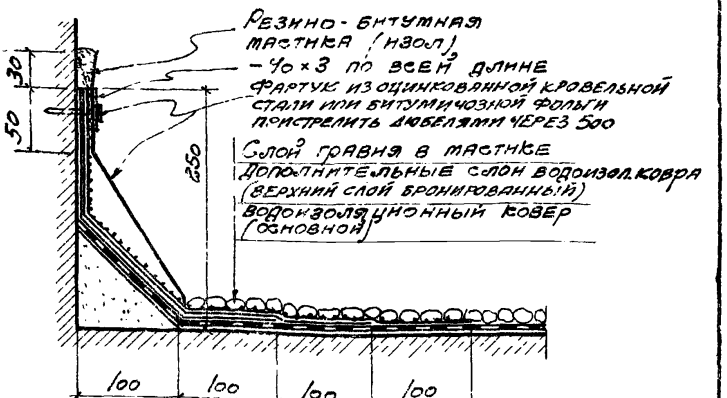

Узел А

Шварц	Теленков		
Гл. арх. пр.	Архитектор		
Никитин	Шифрина		
Арх. пр.	Архитектор		
...ии ...даний	ГДА 1964	Детали плоских кровель по утепленным ж.-б. плитам при шаге ферм 6 и 12 м	ТДА-4-41
		Установка чугунной воронки Узел А.	Деталь 4 Узел А

gost.e-ecolog.ru