ГОСУДАРСТВЕННЫЙ КОМИТЕТ ПО ДЕЛАМ СТРОИТЕЛЬСТВА СССР
(ГОССТРОЙ СССР)

ТИПОВЫЕ МОНТАЖНЫЕ ДЕТАЛИ ДВУХЭТАЖНЫХ ЗДАНИЙ ДЛЯ ЛИТЕЙНЫХ ПРОИЗВОДСТВ

Сопряжения колонн, балок и плит перекрытия при пролете 12м и шаге 6м

ТДМ-62-01

8287

МОСКВА 1965

gost.e-ecolog.ru

ГОСУДАРСТВЕННЫЙ КОМИТЕТ ПО ДЕЛАМ СТРОИТЕЛЬСТВА СССР
(ГОССТРОЙ СССР)

ТИПОВЫЕ МОНТАЖНЫЕ ДЕТАЛИ ДВУХЭТАЖНЫХ ЗДАНИЙ ДЛЯ ЛИТЕЙНЫХ ПРОИЗВОДСТВ

Сопряжения колонн, балок и плит перекрытия при пролете 12м и шаге 6м

ТДМ-62-01

РАЗРАБОТАНЫ:
ГОСУДАРСТВЕННЫМ ОРДЕНА ТРУДОВОГО КРАСНОГО ЗНАМЕНИ ПРОЕКТНЫМ ИНСТИТУТОМ ПРОМСТРОЙПРОЕКТ

ВВЕДЕНЫ В ДЕЙСТВИЕ:
ГЛАВНЫМ УПРАВЛЕНИЕМ ПО СТРОИТЕЛЬНОМУ ПРОЕКТИРОВАНИЮ ПРЕДПРИЯТИЙ, ЗДАНИЙ И СООРУЖЕНИЙ ГОССТРОЯ СССР
ПРОТОКОЛ ОТ 7 июня 1965г

ЦЕНТРАЛЬНЫЙ ИНСТИТУТ ТИПОВЫХ ПРОЕКТОВ
МОСКВА-1965

ТДМ-62-01

Сопряжения колонн, балок и плит перекрытия при пролете 12м и шаге 6м

Содержание

		Стр
	Общие указания и условные обозначения	3
Деталь 1 Деталь 1а	Заделка в фундамент прямоугольной колонны по среднему ряду и у поперечного температурного шва	4
Деталь 2	Крепление колонн к фундаменту по среднему ряду	5
Деталь 3	Крепление колонн к фундаменту по крайнему продольному ряду	6
Деталь 4	Крепление балок перекрытия с колоннами по крайнему продольному ряду	7
Деталь 5	Крепление балок к колонне по среднему ряду	8
Деталь 6	Крепление балки к угловой колонне	9
Деталь 7	Крепление балок к крайней колонне поперечного ряда	10
Деталь 8	Крепление балок к колонне у торцевого фахверка	11
Деталь 9	Крепление балок перекрытия к крайней колонне продольного ряда у поперечного температурного шва	12
Деталь 10	Крепление балок к колонне у поперечного температурного шва	13
Деталь 11	Крепление балок к колонне по среднему ряду	14
Деталь 12	Крепление балок к колонне у поперечного температурного шва	15
Деталь 13	Крепление транспортного оборудования	16
Деталь 14	Крепление доборных балок к угловой колонне	17
Деталь 15	Крепление доборных балок у колонн торцевого фахверка	18
Деталь 16	Крепление плит к балке	19

		Стр.
Деталь 17	Крепление плит к балкам по среднему ряду колонн	20
Деталь 18	Крепление плит к балкам у промежуточной колонны	21
Деталь 19	Крепление плит к балке по крайнему продольному ряду колонн	22
Деталь 20	Крепление плиты к балке около поперечного температурного шва	23
Деталь 21	Крепление плиты к балкам у поперечного температурного шва	24
	Соединительные элементы ЛМ-1; ЛМ-2	25
	Соединительные элементы ЛМ-3 ÷ ЛМ-5	26
	Соединительные элементы ЛМ-6; ЛМ-7; ЛМ-8	27
	Соединительные элементы ЛМ-9 ÷ ЛМ-11	28
	Соединительные элементы ЛМ-12; ЛМ-13, ЛМ-18 и ЛМ-19	29
	Соединительные элементы ЛМ-14 ÷ ЛМ-17	30
	Спецификация стали на ЛМ-1 ÷ ЛМ-6	31
	Спецификация стали на ЛМ-7 ÷ ЛМ-13 ЛМ-18; ЛМ-19	32
	Спецификация стали на ЛМ-14 ÷ ЛМ-17	33

Общие указания

Детали сопряжения колонн, балок и плит перекрытия, разработанные в данном альбоме, замаркированы в альбоме 3 серии 04-00-6 Стальные соединительные элементы, разработанные в настоящем альбоме, могут быть применены в зданиях с агрессивной средой при условии нанесения на них защитного покрытия.

Вид защитного покрытия и способы его нанесения должны быть установлены в конкретных проектах в зависимости от степени агрессивности среды согласно „Указаниям по проектированию антикоррозионной защиты строительных конструкций промышленных зданий в производствах с агрессивными средами" (СН 262-63) и положениями СНиП II-В 27-62 и СНиП III-А. 6-62.

Условные обозначения

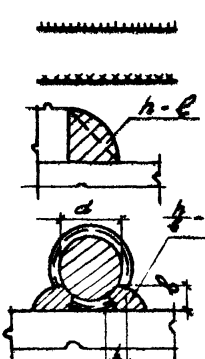

Сварной шов заводской

Сварной шов монтажный

h - высота шва
ℓ - длина шва

h - высота шва (h = 0.25d)
в - ширина шва (в = 0.5d)
ℓ - длина шва

Инв. № подл. | Подп. и дата | Взам. инв. №

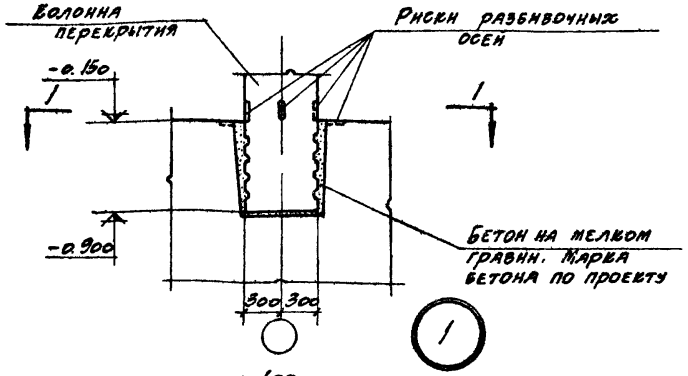

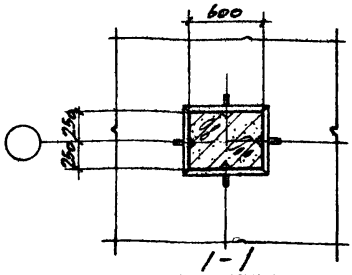

1-1

по основной оси

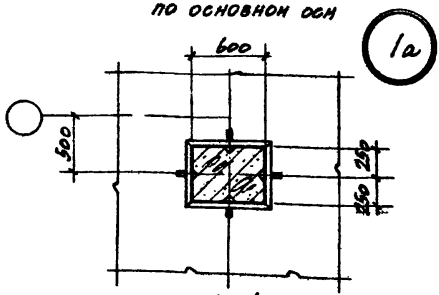

1-1

у поперечного т.ш.

Гл. инж. пр.	Антипин	Ст. инж.	Голубева
Гл. арх. пр.	Ломоносов	Инженер	Башаров
Рук. гр. арх.	Завадский	Исполнит.	Светличная
	Фурман	Проверил	Богомолов

Гипростроймонтажпроект

ТДМ 1965 г

Сопряжения колонн, балок и плит перекрытия при пролете 12 м и шаге 6 м

Заделка в фундамент прямоугольной колонны по среднему ряду и у поперечного т.ш.

ТДМ-62-01

Деталь 1, 1а

8287 6

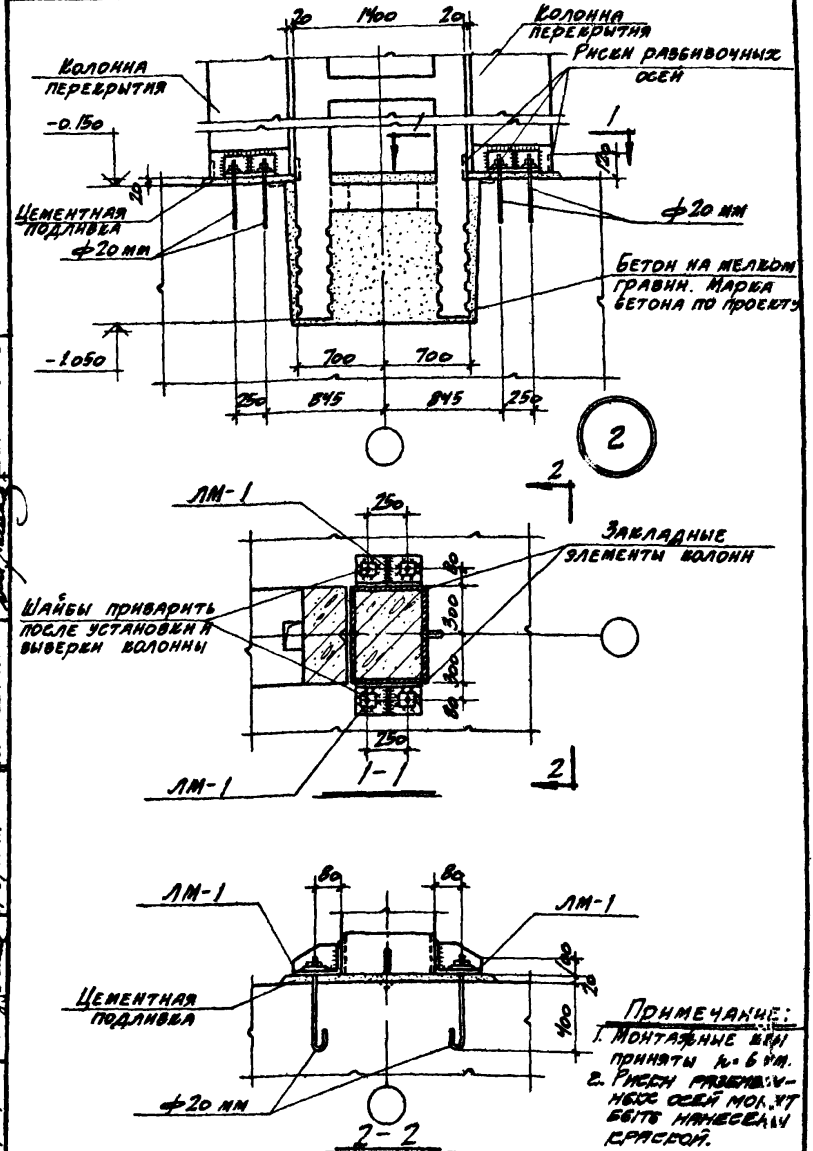

Примечание:
1. Монтажные кои приняты h=6 мм.
2. Риски разбивочных осей могут быть нанесены краской.

ТДМ 1965г	Сопряжения колонн, балок и плит перекрытия при пролете 12м и шаге 6м	ТДМ-62 ч1
	Крепление колонн к фундаменту по среднему ряду.	Деталь 4

Инж. гр. арх. Фурман Проверил Богомолов

8287 7

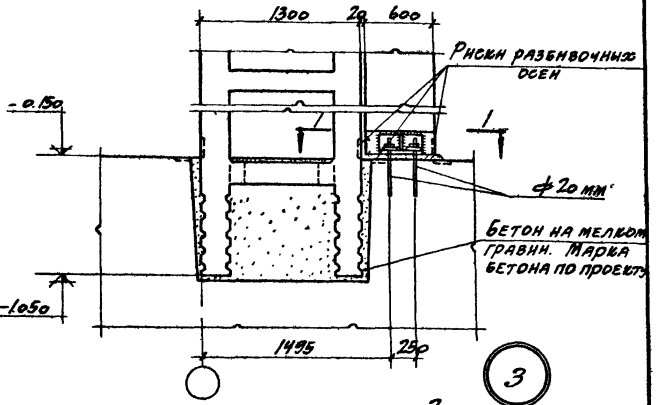

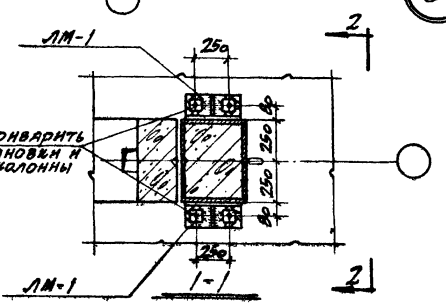

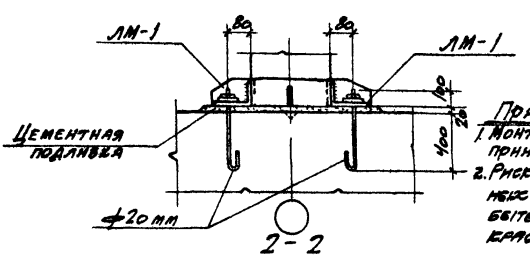

Примечание:
1. Монтажные швы приняты $h = 6$ мм
2. Риски разбивочных осей могут быть нанесены краской

ТДМ 1965г	Сопряжения колонн, балок и плит перекрытия при пролете 12 м и шаге 6 м	ТДМ-62-01	
	Крепление колонн к фундаменту по крайнему продольному ряду.	Деталь	3

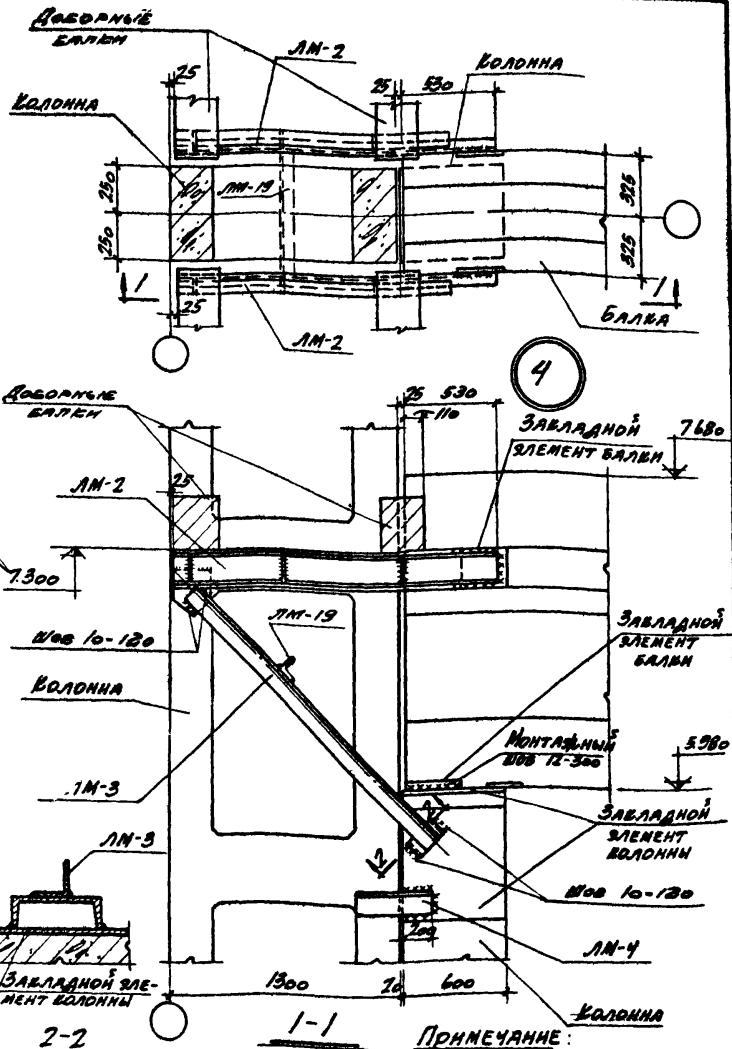

Примечание:
Монтажные швы приняты h=8мм, кроме оговоренных

Нач. отд.	Антипин	Ст. инж.	Голубева
Гл. инж. пр.	Ломоносов	Инженер	Башаров
Гл. арх. пр.	Засадский	Исполнит	Коротковa
Рук. гр. арх.	Фурман	Проверил	Богомолов

Промстрой проект

ТДМ 1965г	Сопряжения колонн, балок и плит перекрытия при пролете 12м и шаге 6м	ТДМ-62-01	
	Крепление балок перекрытия с колоннами по крайнему продольному ряду.	Деталь	4

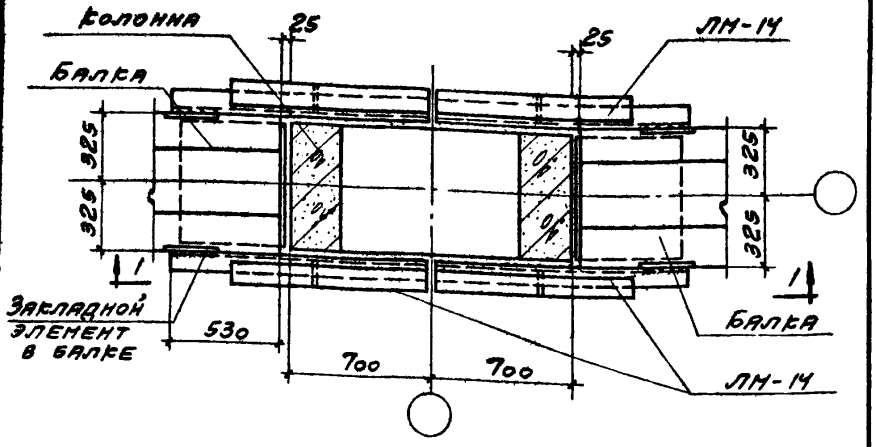

5

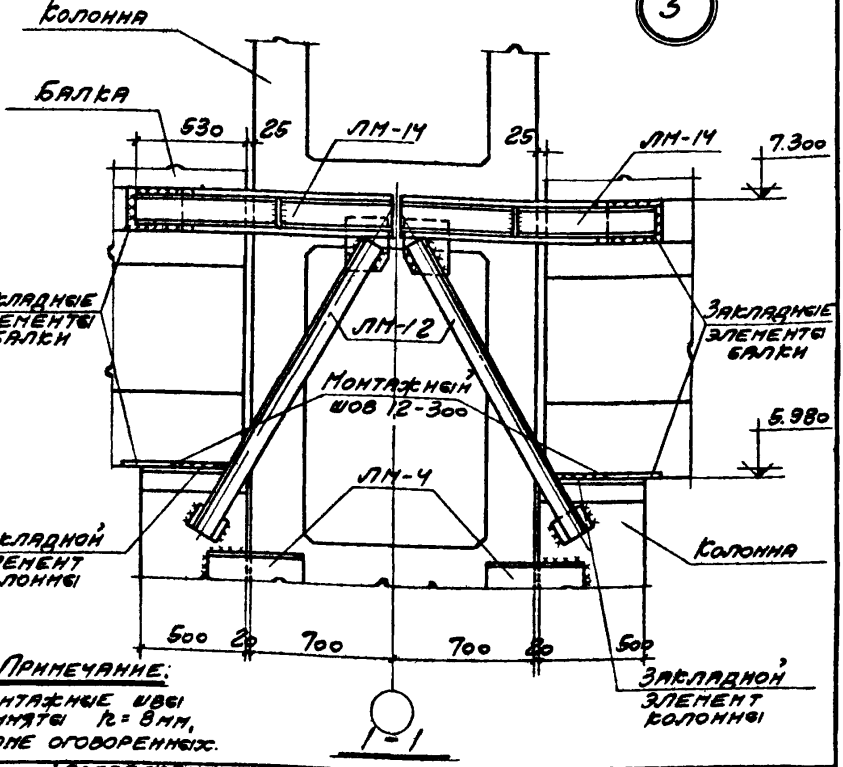

Примечание:
Монтажные швы приняты h = 8мм, кроме оговоренных.

Инженер	Башаров		
Исполнит	Короткова		
Проверил	Богомолов		
Завадский	Фурман		
Гл. арх. пр.			
Рук. гр. арх.			
Инстрой-проект	ТДМ 1965г	Сопряжения колонн, балок и плит перекрытия при пролете 12м и шаге 6м	ТДМ-62-01
		Крепление балок к колонне по среднему ряду	Детали 5

8287 10

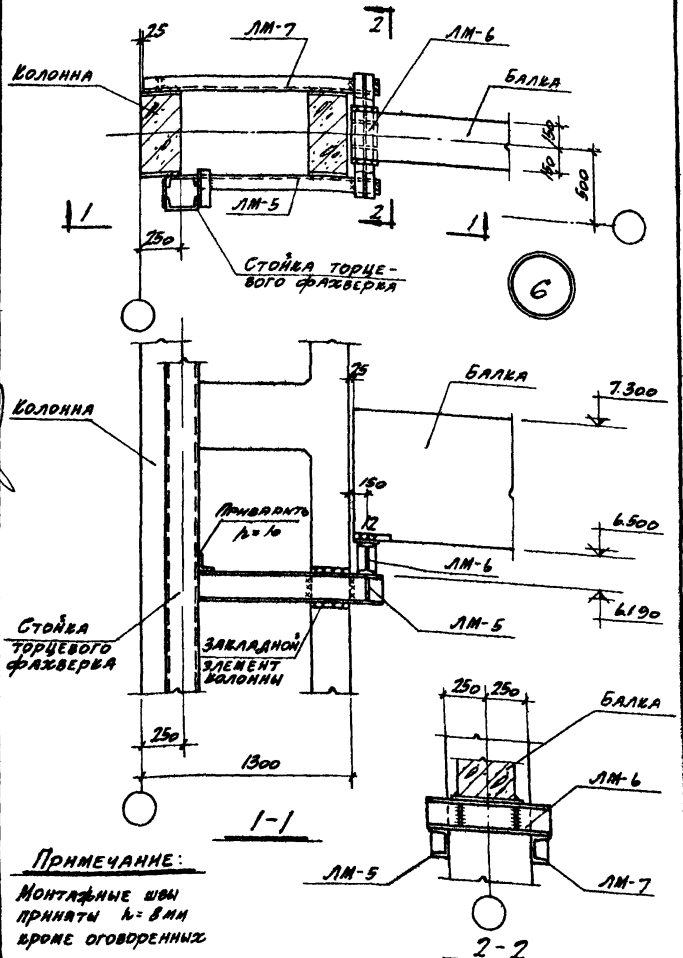

Примечание:

Монтажные швы приняты h=8мм кроме оговоренных

ТДМ 1965г.	Соединения колонн, балок и плит перекрытия при пролете 12м и шаге 6м	ТДМ-62-01
	Крепление балок к угловой колонне.	Деталь 6

8287 11

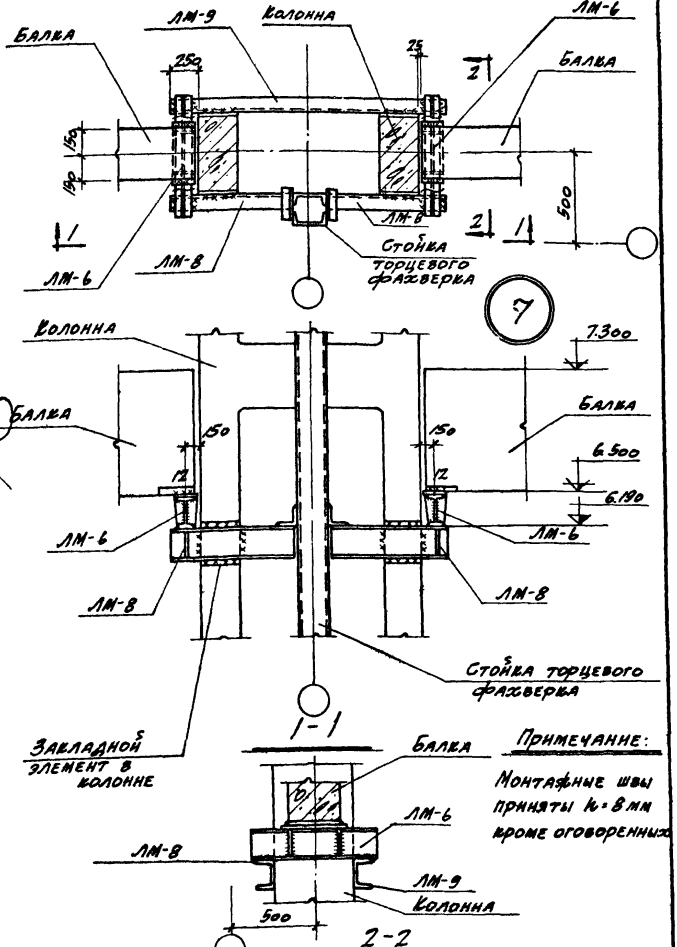

Примечание:

Монтажные швы приняты h=8мм кроме оговоренных

ТДМ 1965г.	Сопряжения колонн, балок и плит перекрытия при пролете 12м и шаге 6м	ТДМ-62-01	
	Крепление балок к крайней колонне поперечного ряда.	Деталь	7

Рук. гр. Арх. Фурман Проверил Богомолов

Р 97 12

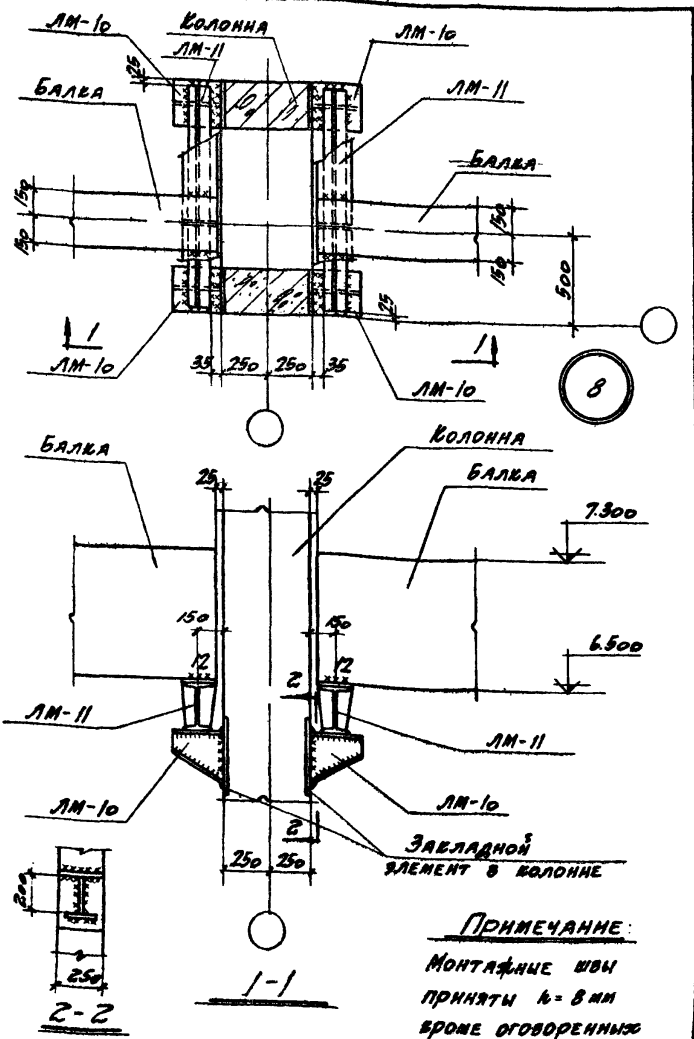

Примечание:

Монтажные швы приняты $h = 8$ мм кроме оговоренных

Нач. з отд.	Антипин	Ст. инж.	Голубева
Гл. инж. пр.	Ломоносов	Инженер	Башаров
Гл. арх. пр.	Завадский	Исполнит.	Короткова
Рук. гр. арх.	Фурман	Проверил	Богомолов

Промстрой проект	ТДМ 1965 г.	Сопряжения колонн, балок и плит перекрытия при пролете 12 м и шаге 6 м	ТДМ-62-01
		Крепление балок к колонне у торцевого фахверка.	Детал 8

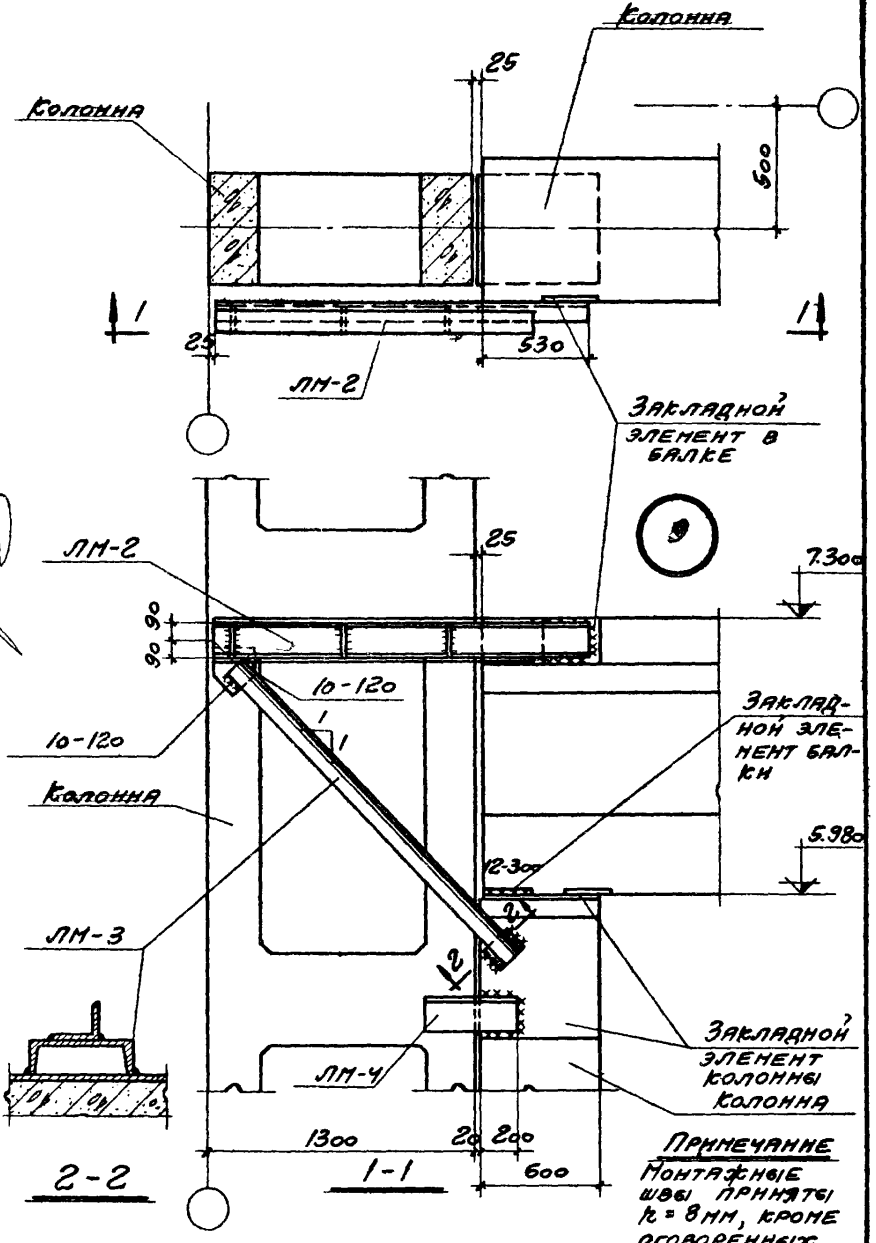

Примечание

Монтажные швы приняты $h = 8$ мм, кроме оговоренных.

Нач. 3 отд.	Антипин		
Гл. инж. пр.	Лопоносов	Голубева	
Гл. арх. пр.	Завадский	Башаров	
Рук. гр. арх.	Фурман	Короткова	
Проектстрой проект	ТДМ 1965г.	Сопряжения колонны, балок и плит перекрытия при пролете 12 м и шаге 6 м	ТДМ-62-01
		Крепление балок перекрытия к крайней колонне продольного ряда у поперечного температурного шва	Деталь 9

8287 14

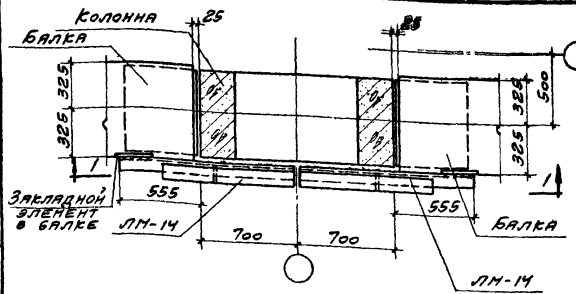

10

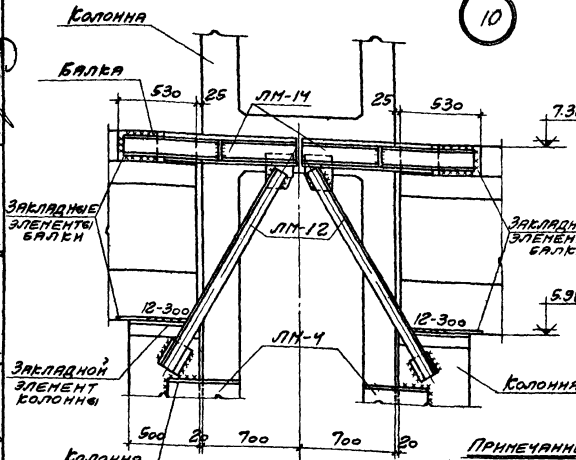

1-1

Примечание:
Монтажные швы приняты h = 8мм кроме оговоренных

ТДМ 1965г.	Сопряжения колонн, балок и плит перекрытия при пролете 12м и шаге 6м	ТДМ-62-01	
	Крепление балок к колонне у поперечного температурного шва	Деталь	10

Инв. № подл. | Подпись и дата | Взам. инв. №

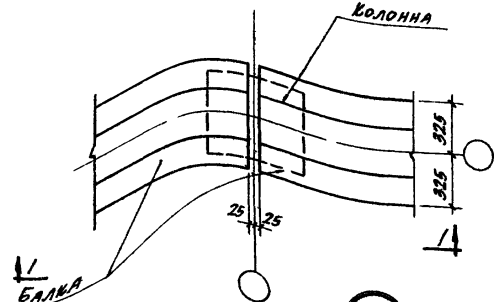

II

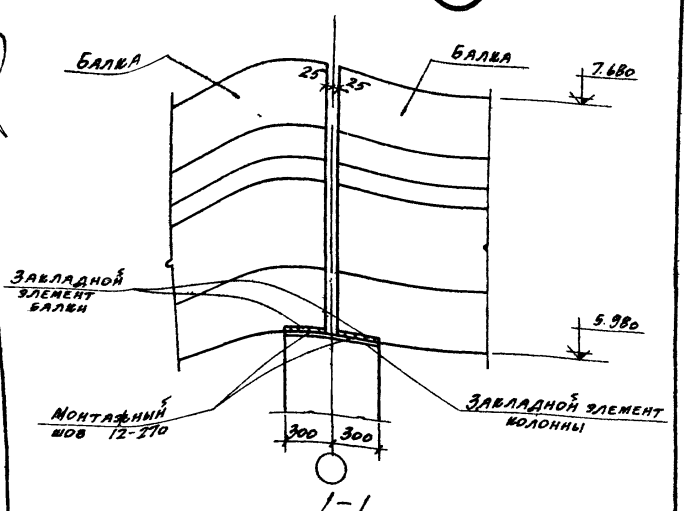

ТДМ 1965г	Сопряжения колонн, балок и плит перекрытия многопролете 12м и шаге 6м. Крепление балок к колонне по среднему ряду.	ТДМ-62-01	
		Деталь	II

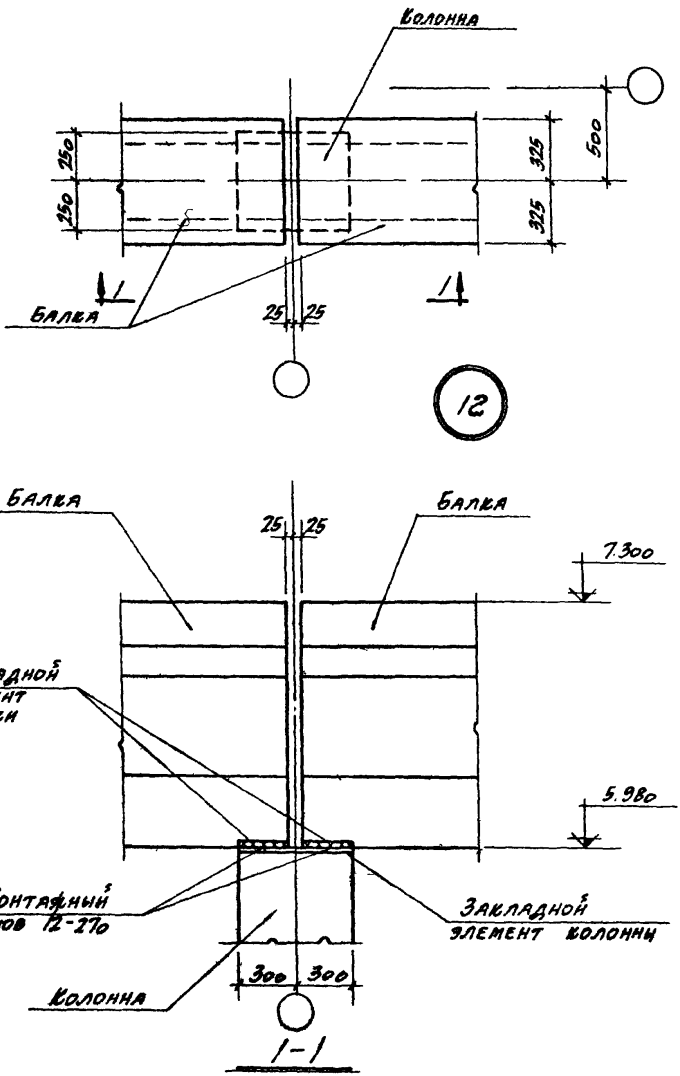

ТДМ 1965г	Сопряжения колонн, балок и плит перекрытия при пролете 12 м и шаге 6 м	ТДМ-62-01
	Крепление балок к колонне у поперечного температурного шва.	Деталь 12

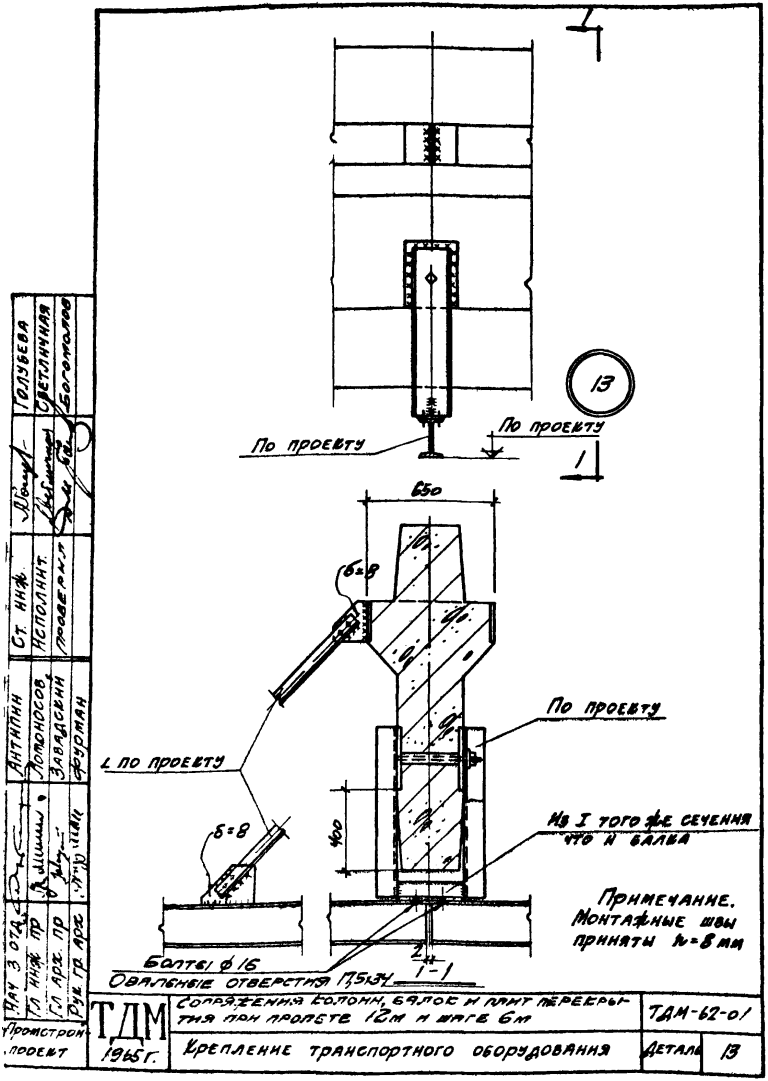
13
По проекту
По проекту
1
650
б=8
По проекту
∠ по проекту
400
б=8
Из I того же сечения что и балка
Примечание.
Монтажные швы приняты h=8 мм
Болты ⌀16
Овальные отверстия 17,5х34
1-1
Голубева
Светличная
Богомолов
Ст. инж.
Исполнит.
Проверил
Антипин
Ломоносов
Завадский
Фурман
Нач. з. отд.
Гл. инж. пр.
Гл. арх. пр.
Рук. гр. арх.
Промстрой проект
ТДМ
1965 г.
Сопряжения колонн, балок и плит перекрытия при пролете 12м и шаге 6м
Крепление транспортного оборудования
ТДМ-62-01
Деталь 13

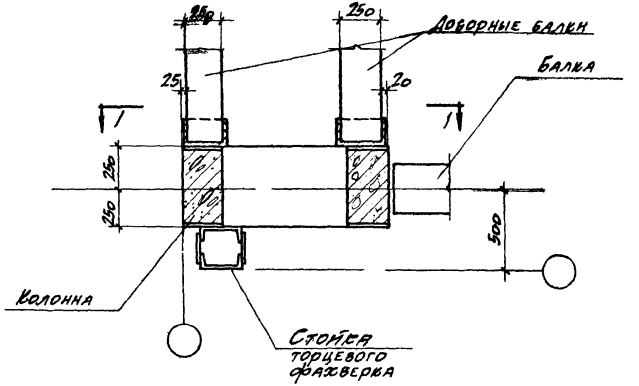

14

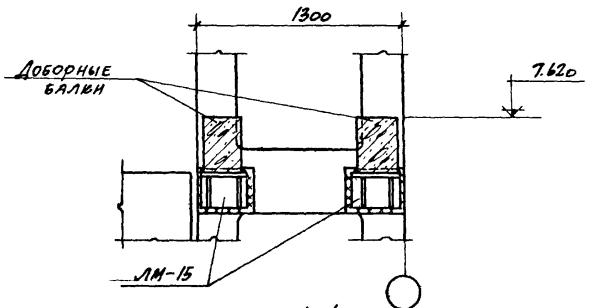

1-1

Примечания:

1. Монтажные швы приняты h=8мм

ТДМ 1965г	Сопряжения колонн, балок и плит перекрытия при пролете 12м и шаге 6м	ТДМ-62-01	
	Крепление доборных балок к угловой колонне.	Деталь	14

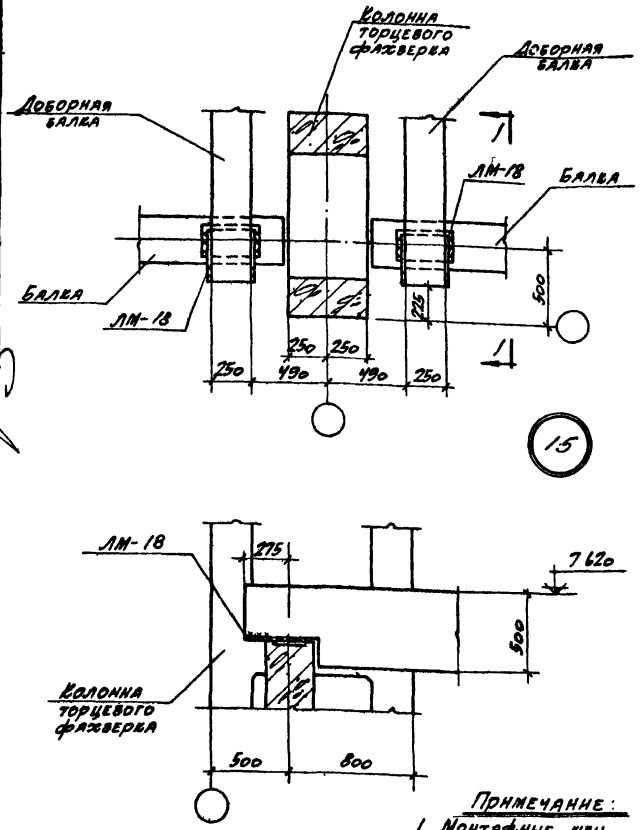

Примечание:

1. Монтажные швы приняты h = 8 мм

ТДМ 1965 г.	Сопряжения колонн, балок и плит перекрытия при пролете 12 м и шаге 6 м	ТДМ-62-01	
	Крепление доборных балок у колонны торцевого фахверка.	Деталь	15

Инв. № подл. | Подпись и дата | Взам. инв. №

8287 20

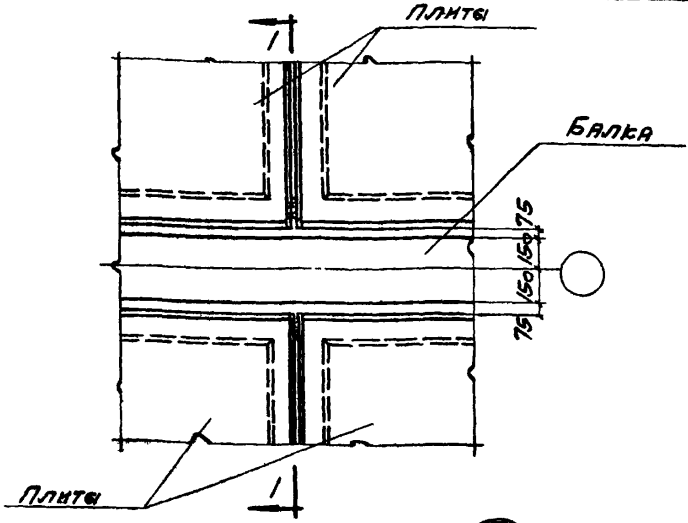

16

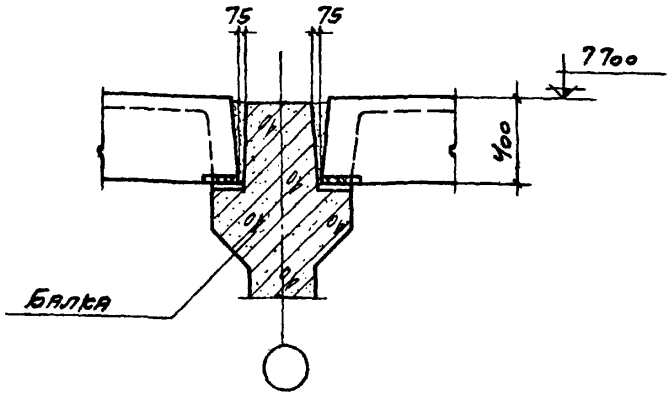

1-1

Примечания:

1. Монтажные швы приняты h = 8мм.
2. Все швы заполняются бетоном марки 300 на мелком гравии (детали 16-21)

ТДМ 1965г.	Сопряжения колонн, балок и плит перекрытия при пролете 12м и шаге 6м	ТДМ-62-01	
	Крепление плит к балке	Деталь	16

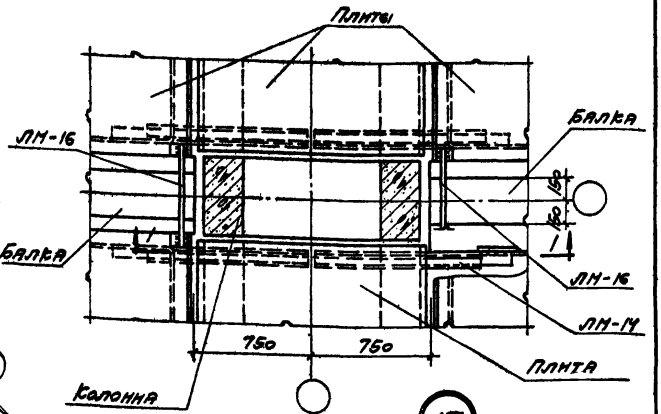

17

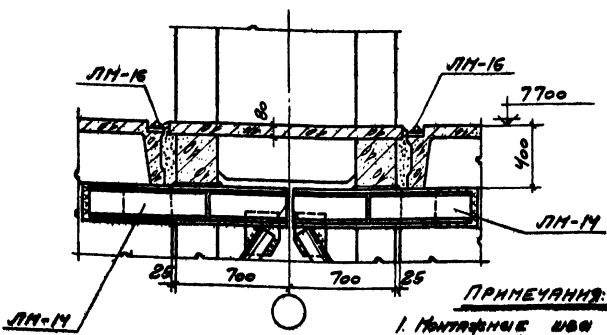

1-1

Примечания:

1. Монтажные швы приняты $h = 8$ мм.
2. Элементы ЛМ-14 и ЛМ-16 разработаны в альбоме ТДМ-62-02.

ТДМ 1965г.	Сопряжения колонн балок и плит перекрытия при пролете 12 м и шаге 6 м	ТДМ-62-01	
	Крепление плит к балкам по среднему ряду колонн	Деталь	17

8287 22

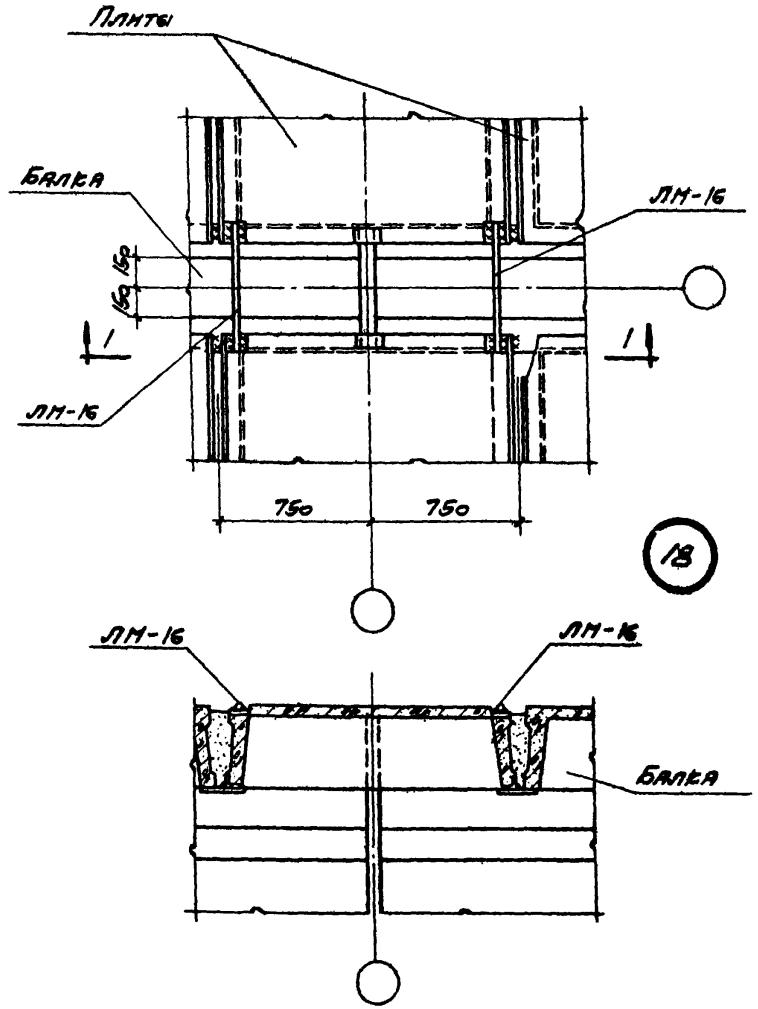

1-1

Примечание

Монтажные швы приняты k = 8мм.

ТДМ 1965г.	Сопряжения колонн, балок и плит перекрытия при пролете 12м и шаге 6м	ТДМ-62-01	
	Крепление плит к балкам у промежуточной колонны	Деталь	18

Рук. гр. арх. | Фурман | Проверил | Богомолов

8287 23

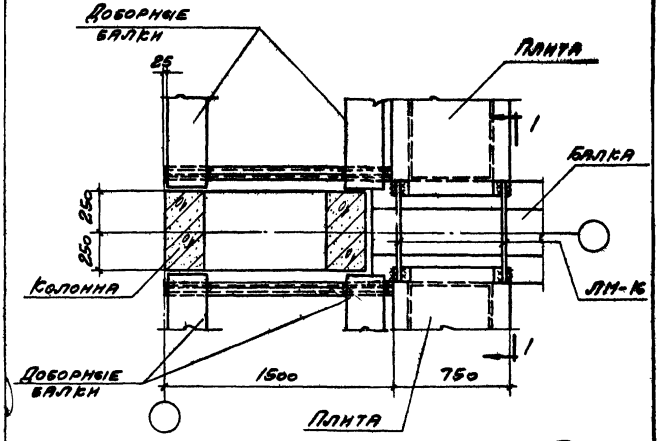

19

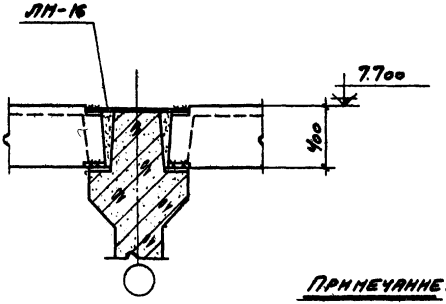

1-1

Примечание:

Монтажные швы приняты $h_ш$ = 6мм

ТДМ 1965г.	Сопряжения колонн, балок и плит двускрытия при пролете 12м и шаге 6м	ТДМ-62-01
	Крепление плит к балке по крайнему продольному ряду колонн	Деталь 19

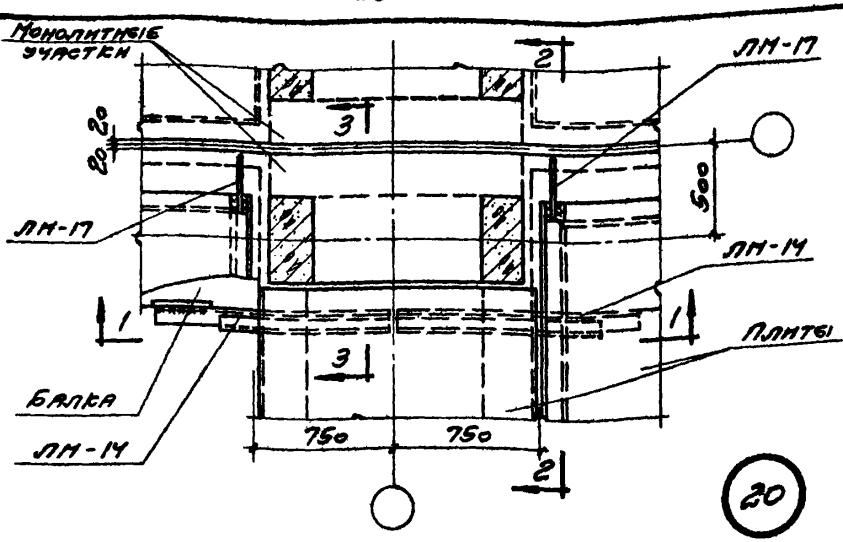

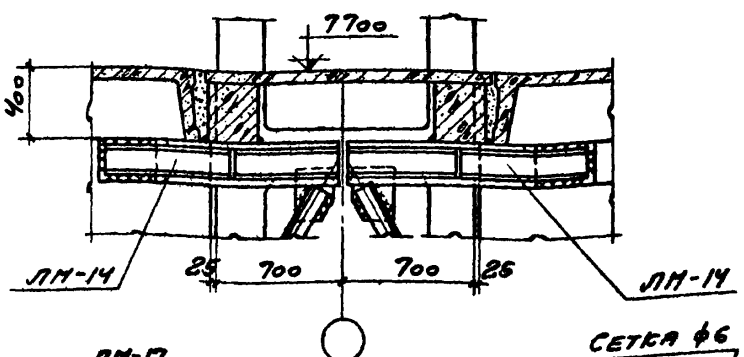

1-1

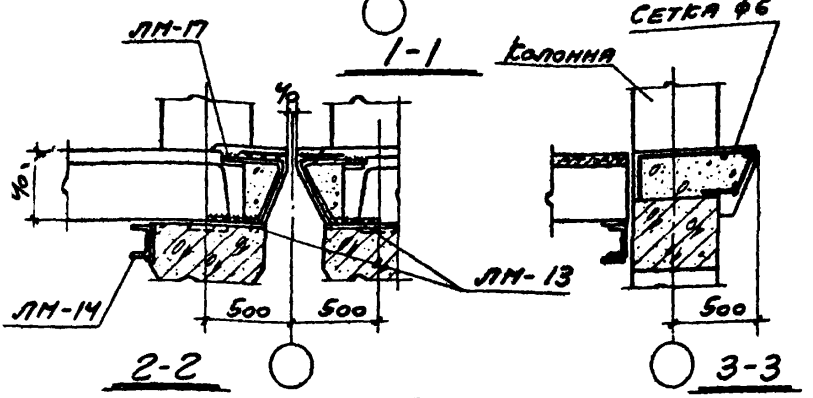

2-2

3-3

Примечание:

Монтажные швы приняты $h = 8$ мм.

Гл. инж. пр.	Митипин	Ст. инж.	Голубева
Гл. арх.	Ломоносов	Инженер	Сергеева
Рук. гр. арх.	Завадский	Исполнит.	Сергеева
Спецстрой проект	Фурман	Проверил	Богомолов

ТДМ 1966г	Сопряжения колонн, балок и плит перекрытия при пролете 12м и шаге 6м	ТДМ-62-01	
	Крепление плиты к балке около поперечного температурного шва	Деталь	20

8287 25

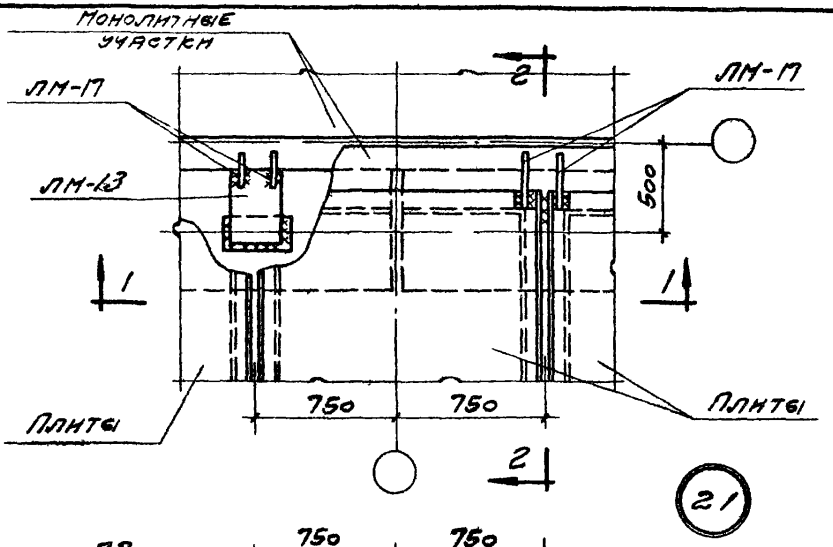

21

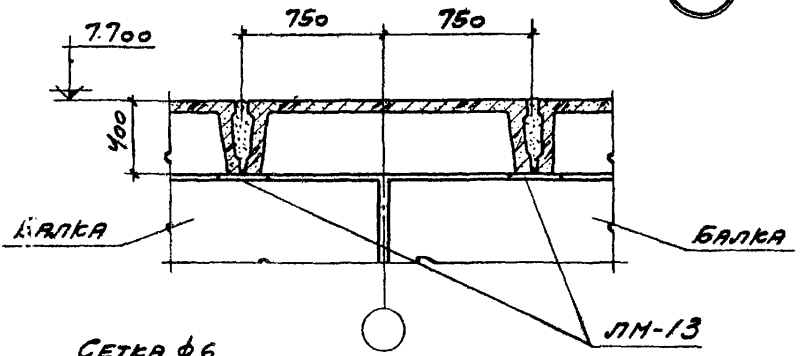

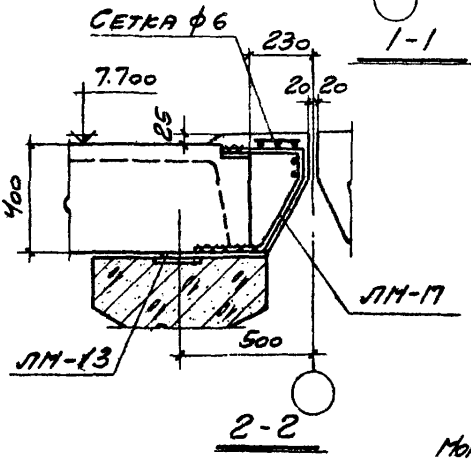

Примечание:
Монтажные швы приняты h=8мм.

ТДМ 1966г	Сопряжения колонн, балок и плит перекрытия при пролете 12м и шаге 6м	ТДМ-62-01	
	Крепление плиты к балкам у поперечного температурного шва	Деталь	21

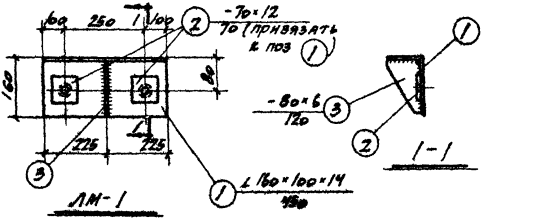

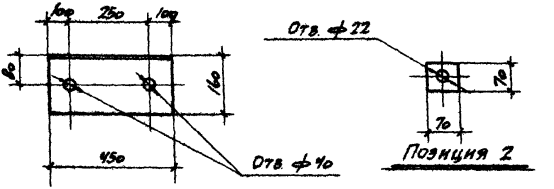

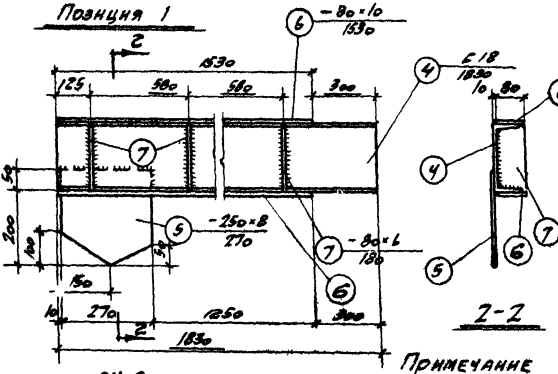

Примечание

Все сварные швы $h=6$ мм

ТДМ 1965г.	Сопряжения колонн с балок и плит перекрытия при пролете 12м и шаге 6м. Соединительные элементы ЛМ-1, ЛМ-2	ТДМ-62-01

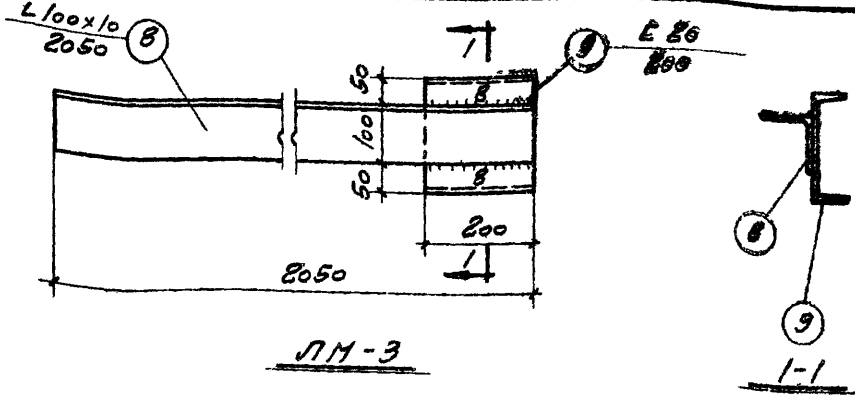

ЛМ-3

1-1

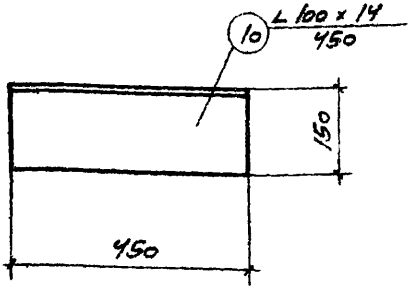

ЛМ-4

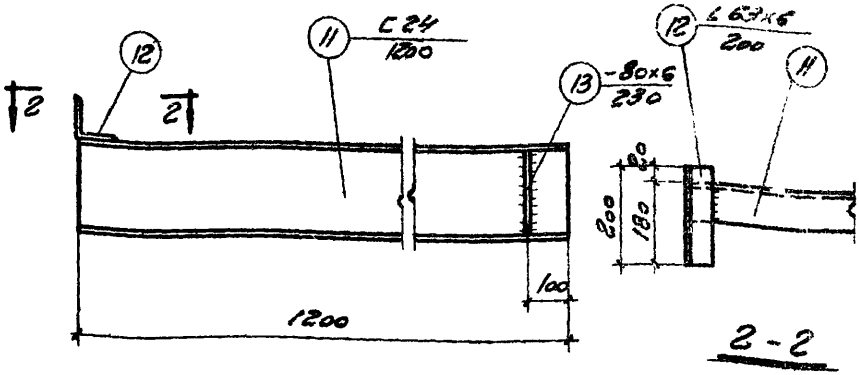

ЛМ-5

2-2

Примечание:

Сварные швы приняты h_f = 6 мм, кроме оговоренных.

ТДМ 1965г.	Сопряжения колонн балок чаши перекрытия при пролете 12м и шаге 6м	ТДМ-62-01
	Соединительные элементы ЛМ-3 ÷ ЛМ-5	

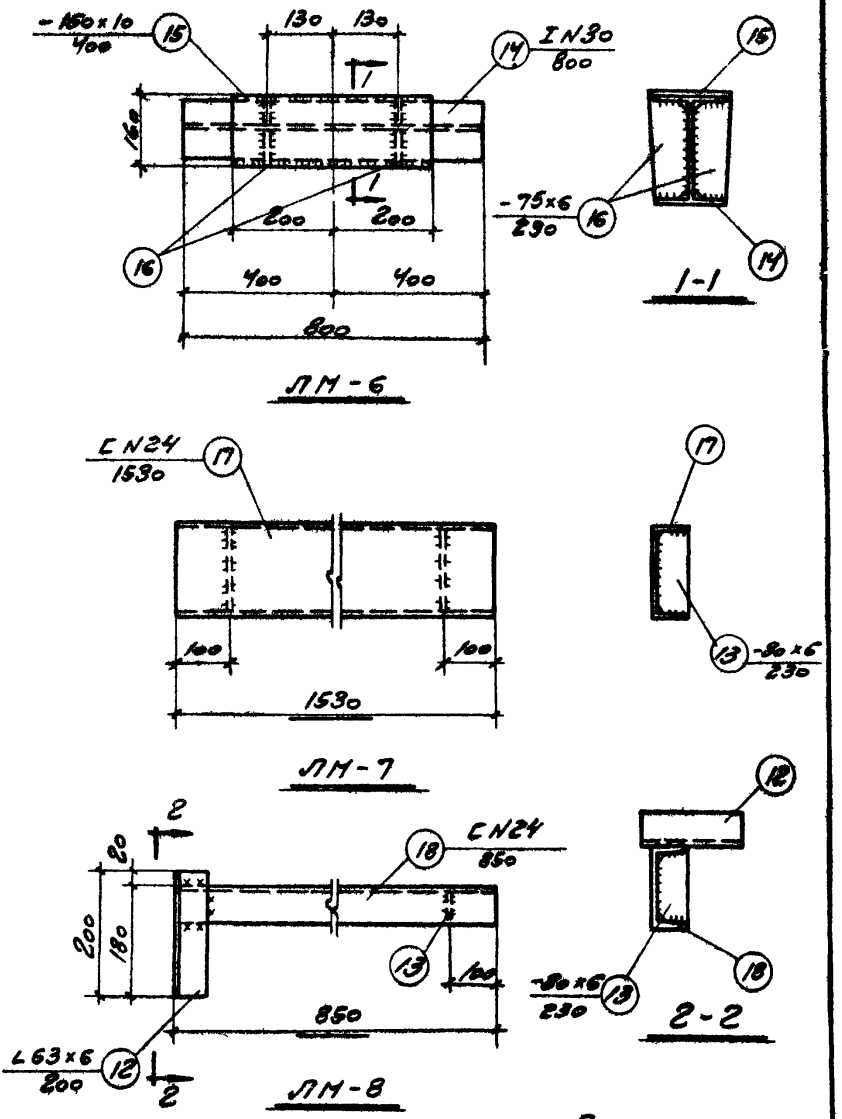

ПРИМЕЧАНИЕ:

Сварные швы приняты $k = 6$ мм.

Нач. 3-го отд.	Антипин	Инженер	Башаров
Гл. инж. пр.	Ломоносов	Исполнит	Лопатина
Гл. арх. пр.	Завадский	Проверил	Богомолов
Ст. инженер	Голубева		

Промстрой проект

ТДМ 1965г

Сопряжения колонн, балок и плит перекрытия при пролете 12м и шаге 6м

ТДМ-62-01

Соединительные элементы ЛМ-6, ЛМ-7, ЛМ-8

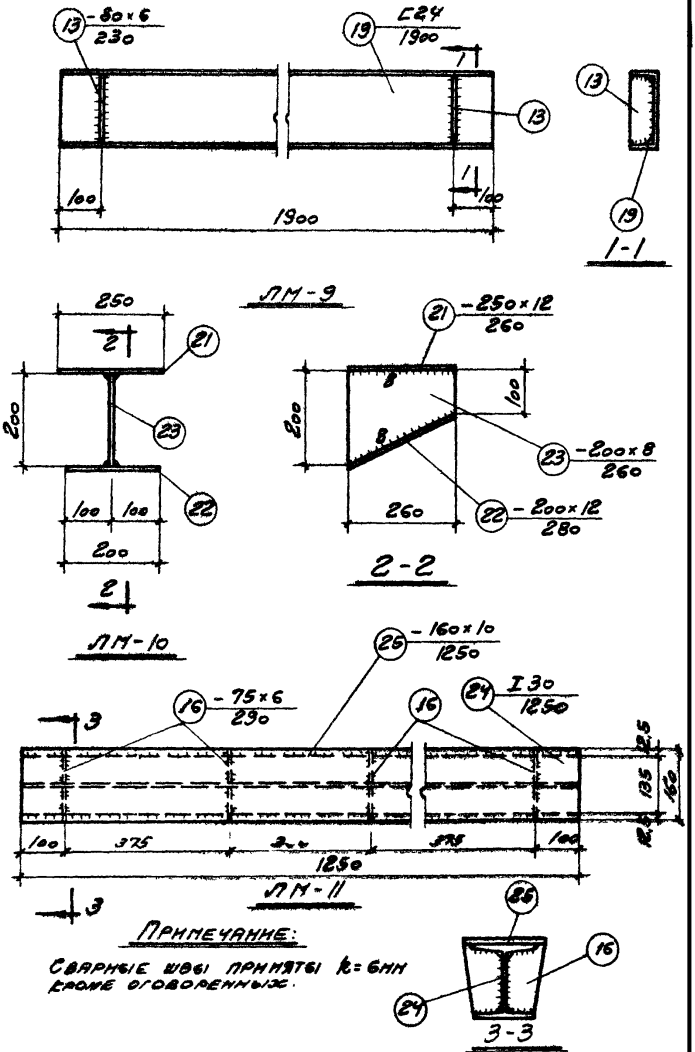

Нач. отд.	Гл. инж. пр.	Гл. арх. пр.	Гл. инж.
Инженер	Исполнит.	Проверил	
Ануфрин	Лононосов	Завадский	Голубева
Башаров	Коротков	Богомолов	

ТДМ	Сопряжения колонн, балок и плит перекрытия при пролете 12м и шаге 6м	ТДМ-62-01
Проект 1965г.	Соединительные элементы ЛМ-9 ÷ ЛМ-11	

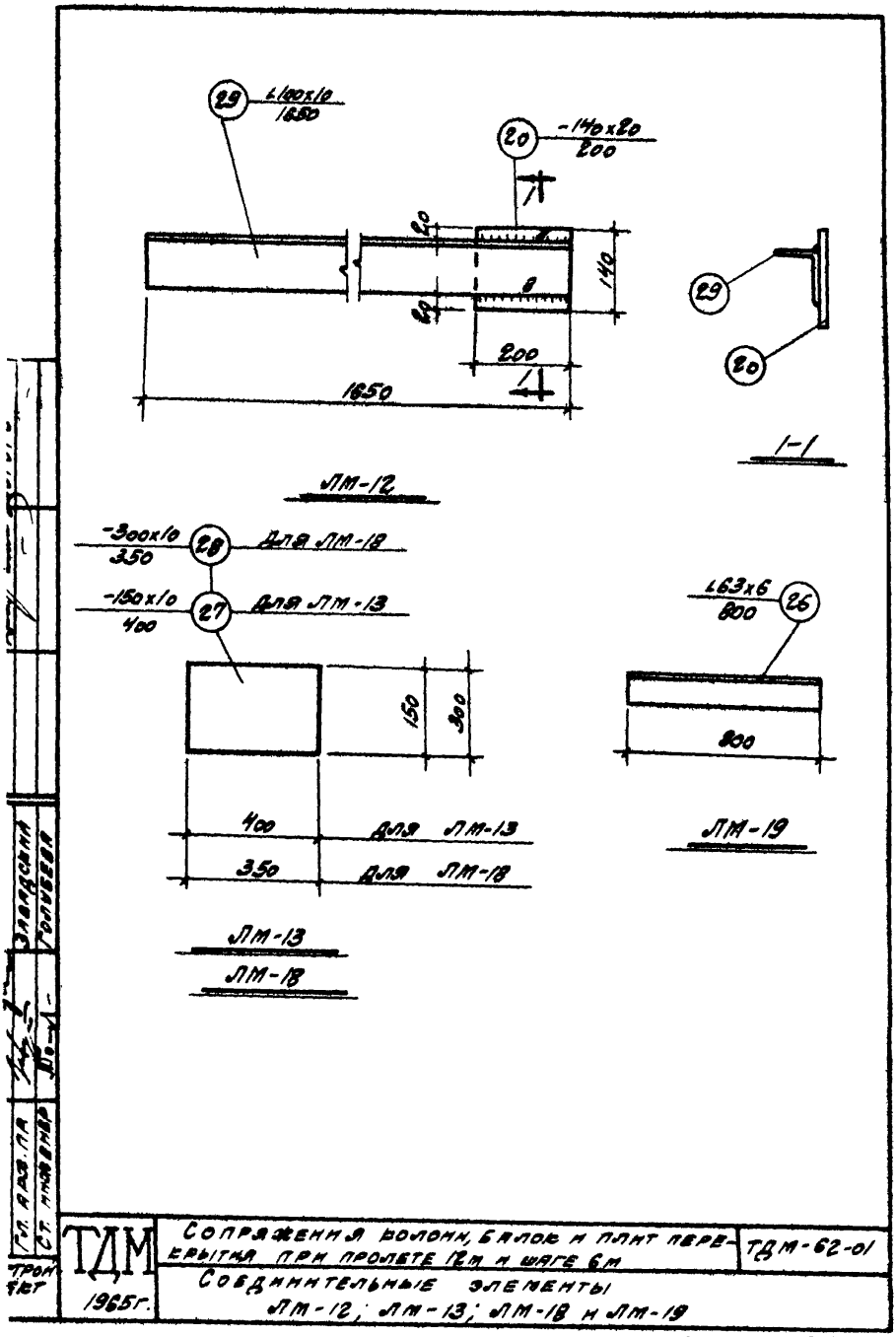
29
L100x10
1650
20
-140x20
200
20
140
8
20
200
1650
29
20
1-1
ЛМ-12
-300x10
350
28
для ЛМ-18
-150x10
400
27
для ЛМ-13
150
300
400
для ЛМ-13
350
для ЛМ-18
ЛМ-13
ЛМ-18
L63x6
800
26
800
ЛМ-19
Гл. арх. пр.
Ст. инженер
Завадский
Голубева
ТДМ
1965г.
Сопряжения колонн, балок и плит перекрытия при пролете 12м и шаге 6м
ТДМ-62-01
Соединительные элементы
ЛМ-12; ЛМ-13; ЛМ-18 и ЛМ-19

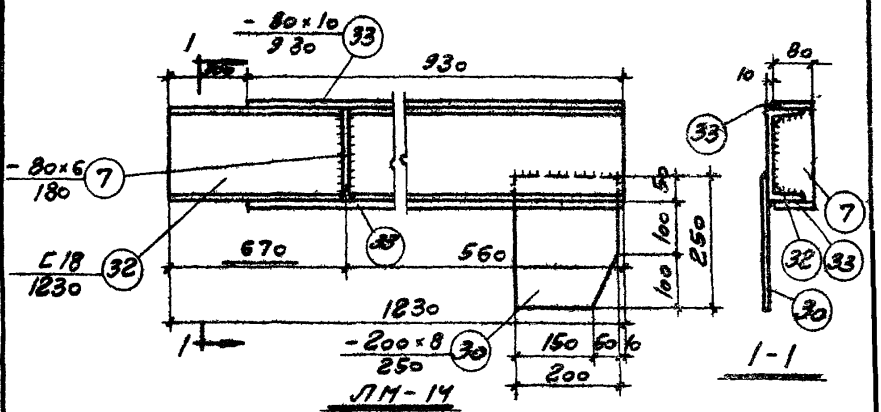

ЛМ-14

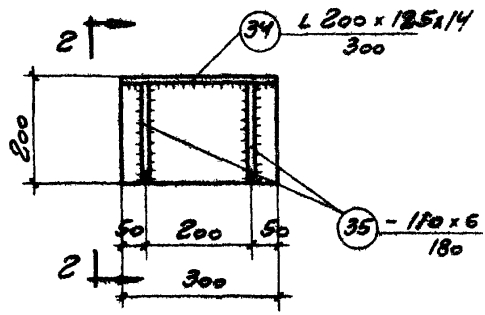

ЛМ-15

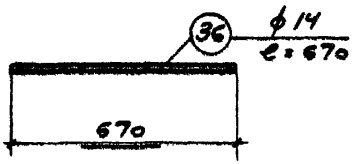

ЛМ-16

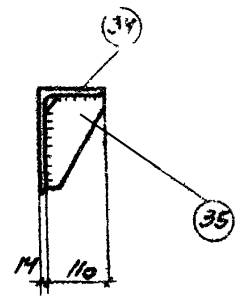

2-2

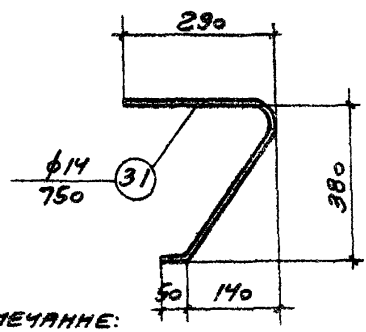

ЛМ-17

Примечание:

Сварные швы приняты $h = 6$ мм

ТДМ 1965г.	Сопряжения колонн, балок и плит перекрытия при пролете 12м и шаге 6м	ТДМ-62-01
	Соединительные элементы ЛМ-14 ÷ ЛМ-17	

Спецификация стали на одну штуку каждой марки

Сталь В ст. 3кп по ГОСТ 380-60

Марка	N поз.	Профиль	Длина мм	Кол-во шт.		Вес, кг			Примечания
				т	н.	позиц.	всех	марки	
ЛМ-1	1	∠160×100×14	450	1	—	12.28	12.3	13.6	
	2	-70×12	70	2	—	0.46	0.9		
	3	-80×6	120	1	—	0.45	0.4		
ЛМ-2	4	[18	1830	1	—	29.9	29.9	56.7	
	5	-250×8	270	1	—	4.24	4.2		
	6	-80×10	1530	2	—	9.6	19.2		
	7	-80×6	180	3	—	1.13	3.4		
ЛМ-3	8	∠100×10	2060	1	—	30.96	31.0	34.7	
	9	[20	200	1	—	3.68	3.7		
ЛМ-4	10	∠100×14	450	1	—	9.27	9.3	9.3	
ЛМ-5	11	[24	1200	1	—	28.8	28.8	30.8	
	12	∠63×6	200	1	—	1.4	1.1		
	13	-80×6	230	1	—	0.89	0.9		
ЛМ-6	14	I 30	800	1	—	29.2	29.2	38.2	
	15	-160×10	400	1	—	5.02	5.0		
	16	-75×6	290	4	—	0.89	4.0		

Гл. инж. пр. Ситников
Гл. конс. пр. Шарапов
Нач. отд. пр. Богомолов
Конструктор Шарапов
Проверил Шарапов
Исполнил Шарапов
Инженер Шарапов

ТДМ 1965г

Промстройпроект

Сопряжения колонн, балок и плит перекрытия при пролете 12 м и шаге 6 м. ТДМ-62-01

Спецификация стали на ЛМ-1 ÷ ЛМ-6

Продолжение

Спецификация стали на одну штуку каждой марки

Сталь В ст.3 кп. по ГОСТ 380-60

Марка	№ поз.	Профиль	Длина мм	Одинач. шт т.	Одинач. шт н.	Вес кг Позиц	Вес кг Всего	Вес кг Марки	Примечания
ЛМ-7	17	С 24	1530	1	—	36.7	36.7	38.4	
	13	-80х6	230	2	—	0.87	1.7		
ЛМ-8	18	С 24	850	1	—	20.4	20.4	22.4	
	13	-80х6	230	1	—	0.87	0.9		
	12	L63х6	200	1	—	1.14	1.14		
ЛМ-9	13	-80х6	230	2	—	0.87	1.7	47.3	
	19	С 24	1900	1	—	45.6	45.6		
ЛМ-10	21	-250х12	260	1	—	6.13	6.1	14.7	
	22	-200х12	280	1	—	5.27	5.3		
	23	-200х8	260	1	—	3.26	3.3		
ЛМ-11	24	I 30	1250	1	—	45.6	45.6	69.5	
	25	-160х10	1250	1	—	15.7	15.7		
	16	-75х6	230	8	—	1.02	8.2		
ЛМ-12	20	-140х20	200	1	—	4.4	4.4	29.3	
	29	L100х10	1650	1	—	24.9	24.9		
ЛМ-18	28	-300х10	350	1	—	8.24	8.2	8.2	
ЛМ-13	27	-150х10	400	1	—	4.7	4.7	4.7	
ЛМ-19	26	L63х6	800	1	—	4.58	4.6	4.6	

Гл. инж. проекта Башаров
Гл. конструктор Башаров
Гл. инж. пр. Богомолов
Инженер Шульгина
Исполнил Кондратенков
Проверил Зайцев
Н. контр. Голубева
Гл. инженер проекта

ТДМ 1965г

Соляжения колонн, балок и плит перекрытия при пролете 12м и шаге 6м — ТДМ-62-01

Спецификация стали на ЛМ-7÷ЛМ-13, ЛМ-18, ЛМ-19

Продолжение

Спецификация стали на одну штуку каждой марки

Сталь В ст. 3 кп по ГОСТ 380-60

Марка	№ поз.	Профиль	Длина мм	Колич. шт. т	Колич. шт. н.	Вес, кг. Позиц.	Вес, кг. Всех	Вес, кг. Марки	Примечания
ЛМ-14	7	-80х6	180	1	—	1.13	1.1	35,9	
	32	[18	1230	1	—	20.0	20.0		
	33	-80х10	930	2	—	5.84	11,7		
	30	-200х8	250	1	—	3.14	3.1		
ЛМ-15	34	L200х125х14	300	1	—	10,31	10,3	11,2	
	35	-110х6	180	2	—	0,93	0,9		
ЛМ-16	36	•ф14	670	1	—	0.81	0.8	0.8	
ЛМ-17	31	•ф14	750	1	—	0.90	0.9	0.9	

Завадский
Голубева
Венер

gost.e-ecolog.ru

ТДМ 1965г.

...ряжения колонн, балокиплит перекрытия при пролете 12м шаге 6м. ТДМ-62-01

Спецификация стали на ЛМ-14 ÷ ЛМ-17