ГОСУДАРСТВЕННЫЙ КОМИТЕТ СОВЕТА МИНИСТРОВ СССР ПО ДЕЛАМ СТРОИТЕЛЬСТВА
/ ГОССТРОЙ СССР /

ТИПОВЫЕ КОНСТРУКЦИИ И ДЕТАЛИ ЗДАНИЙ И СООРУЖЕНИЙ

ТИПОВЫЕ КОНСТРУКЦИИ МНОГОЭТАЖНЫХ ПРОИЗВОДСТВЕННЫХ ЗДАНИЙ

ИИ24 - 6

ЖЕЛЕЗОБЕТОННЫЕ ПЛИТЫ
ДЛЯ ПЕРЕКРЫТИЙ ТИПА 2, С ОПИРАНИЕМ НА РИГЕЛИ ПРЯМОУГОЛЬНОГО СЕЧЕНИЯ

/АРМИРОВАННЫЕ СТАЛЬЮ КЛАССОВ А-V, Ат-V, Ат-VI И ПРЯДЯМИ КЛАССА П-7/

13001
ЦЕНА- 2-46

gost.e-ecolog.ru

ЦЕНТРАЛЬНЫЙ ИНСТИТУТ ТИПОВОГО ПРОЕКТИРОВАНИЯ
ГОССТРОЯ СССР
Москва, А-445, Смольная ул. 22
Сдано в печать 8 V 1975 г.
Заказ № 2780 Тираж 2000 экз.

ГОСУДАРСТВЕННЫЙ КОМИТЕТ СОВЕТА МИНИСТРОВ СССР ПО ДЕЛАМ СТРОИТЕЛЬСТВА
/ГОССТРОЙ СССР/

ТИПОВЫЕ КОНСТРУКЦИИ И ДЕТАЛИ ЗДАНИЙ И СООРУЖЕНИЙ

ТИПОВЫЕ КОНСТРУКЦИИ МНОГОЭТАЖНЫХ ПРОИЗВОДСТВЕННЫХ ЗДАНИЙ

ИИ24 - 6

ЖЕЛЕЗОБЕТОННЫЕ ПЛИТЫ
ДЛЯ ПЕРЕКРЫТИЙ ТИПА 2, С ОПИРАНИЕМ НА РИГЕЛИ ПРЯМОУГОЛЬНОГО СЕЧЕНИЯ

/АРМИРОВАННЫЕ СТАЛЬЮ КЛАССОВ А-V, Ат-V, Ат-VI И ПРЯДЯМИ КЛАССА П-7/

РАЗРАБОТАНЫ
ЦНИИПРОМЗДАНИЙ
при участии НИИЖБ и ЦНИИСК

УТВЕРЖДЕНЫ
и введены в действие с 1 января 1975г.
Государственным Комитетом Совета Министров СССР
по делам строительства
Постановление № 146 от 11 июля 1974 г.

СОДЕРЖАНИЕ

	Стр.	Лист
I. Пояснительная записка	3÷19	
II. Рабочие чертежи		
I. Показатели на одну плиту	20,2I	I,2
2. Рядовая плита и рядовая плита у температурного шва. Опалубочный чертеж	22	3
3. Межколонная плита. Опалубочный чертеж	23	4
4. Межколонная плита с отверстием. Опалубочный чертеж	24	5
5. Межколонная плита у температурного шва. Опалубочный чертеж	25	6
6. Спецификация марок закладных деталей на одну плиту	26,27	7,8
7. Рядовая плита и рядовая плита у температурного шва. Армирование	28	9
8. Межколонная плита. Армирование	29	I0
9. Межколонная плита с отверстием. Армирование	30	II
I0. Межколонная плита с отверстием. Деталь плана. Армирование	3I	I2
II. Межколонная плита у температурного шва. Армирование	32	I3
I2. Узлы I ÷ I7	33-40	I4÷2I
I3. Расположение напрягаемой арматуры всех классов	4I	22
I4. Спецификации марок арматурных изделий на одну плиту	42-46	23÷27
I5. Каркасы КРI ÷ КРI5	47-49	28÷30
I6. Сетки CI ÷ C22	50-54	3I÷35
I7. Закладные детали MI÷MII. Составная позиция СП-I	55-57	36÷38
I8. Поз.80,83,85,88,89,92,I00÷I04,I06÷II0. Спецификация стали на одно арматурное изделие и на одну заготовку закладной детали	58	39
I9. Перечень позиций на одну плиту	59-70	40÷5I
20. Спецификация арматурных изделий и закладных деталей на альбом	7I	52
2I. Выборка стали на одну плиту	72-77	53÷58
22. Пример образования отверстий в плитах перекрытия	78	59
23. Пример образования отверстий в плитах перекрытия. Детали плана I и 2. Сетки	79	60
24. Опалубочный чертеж плит со шпонками (вариант)	80	6I

Госстрой СССР
ЦНИИПРОМЗДАНИЙ
г.Москва

Рук.отдела Гинзбург
Рук.группы Суворова
Дата выпуска 1974г.

ПОЯСНИТЕЛЬНАЯ ЗАПИСКА

I. Общая часть

Данный альбом содержит рабочие чертежи плит перекрытий и покрытий многоэтажных производственных зданий и плит покрытий с круглыми отверстиями для установки крышных вентиляторов, вентиляционных зонтов и дефлекторов. Кроме того, в альбоме приведен пример образования отверстий в плитах перекрытий для пропуска вертикальных коммуникаций.

Продольные ребра плит запроектированы в 4-х вариантах, с предварительно напрягаемой арматурой из стали классов А-У, Ат-У, Ат-УI и П-7.

Опалубочные размеры плит, приведенных в данном альбоме, соответствуют размерам плит серий ИИ24-2/70 и ИИ24-5/70 (армированных сталью классов А-Шв и А-IУ).
Арматурные изделия (каркасы, сетки, петли для подъема и закладные детали) для плит, приведенных в данном альбоме, одинаковы с арматурными изделиями плит серий ИИ24-2/70 и ИИ24-5/70 соответствующей несущей способности, за исключением опорных закладных деталей для плит с прядевой арматурой.

Марки плит и их несущая способность приведены в табл.I. Марка плиты дана в виде дроби, первая часть числителя которой обозначает типоразмер конструкции и состоит из буквенного обозначения и порядкового номера типоразмера. Цифры второй части числителя обозначают несущую способность, а цифры третьей части марки - разновидность плит, вызванную различием в закладных деталях, размером и местоположением выреза или отверстия.

В знаменателе марки указывается класс стали напрягаемой арматуры и (для плит, армированных сталью классов А-У и Ат-У), категория трещиностойкости конструкции.

Таблица I

Вид арматуры и категория трещиностойкости	Марка плиты	Назначение плиты	Равномерно распределенная нагрузка, кг/м2			
			на продольное ребро		на полку	
			Расчетная	Нормативная	Расчетная	Нормативн.
I	2	3	4	5	6	7
Стержневая арматура класса А-У (3-я категория)	П5-2/АУ(3) ; П5-2-I/АУ(3)	Рядовые для перекрытия	I200	I040	I6I0*	I370*
	П5-3/АУ(3) ; П5-3-I/АУ(3)		I800 (I900)	I540 (I620)	22I0*	I870*
	П5-4/АУ(3) ; П5-4-I/АУ(3)		2400	2040	22I0	I870
Стержневая арматура класса А-У (3-я категория)	П5-5/АУ(3) ; П5-5-I/АУ(3)	рядовые для перекрытия	3000	2540	28I0	2370
	П5-6/АУ(3) ; П5-6-I/АУ(3)		3600	3040	34I0	2870
	П5-2-2/АУ(3) ; П5-2-3/АУ(3)	межколонные для перекрытия	I200	I040	I6I0*	I370*
	П5-3-2/АУ(3) ; П5-3-3/АУ(3)		I800 (I900)	I540 (I620)	22I0*	I870*
	П5-4-2/АУ(3) ; П5-4-3/АУ(3)		2400	2040	22I0	I870
	П5-5-2/АУ(3) ; П5-5-3/АУ(3)		3000	2540	28I0	2370
	П5-6-2/АУ(3) ; П5-6-3/АУ(3)		3600	3040	34I0	2870
Стержневая арматура класса А-У (2-я категория)	П5-I/АУ(2) ; П5-I-I/АУ(2)	рядовые для покрытии	750	640	560	470
	П5-I-4/АУ(2) ; П5-I-5/АУ(2)					
	П5-I-6/АУ(2)					
	П5-2/АУ(2) ; П5-2-I/АУ(2)	рядовые для перекрытия	I200 (I270)	I040 (II00)	I6I0*	I370*
	П5-3/АУ(2) ; П5-3-I/АУ(2)		I800	I540	22I0*	I870*
	П5-4/АУ(2) ; П5-4-I/АУ(2)		2400	2040	22I0	I870
	П5-5/АУ(2) ; П5-5-I/АУ(2)		2830	2400	2640	2230

ТК 1974	ПОЯСНИТЕЛЬНАЯ ЗАПИСКА	ИИ24-6

Госстрой СССР
ЦНИИПРОМЗДАНИЙ
г. Москва

Рук отдела
Гл инж. проекта
Рук группы
Дата выпуска
Суровова
1974г

13001 4

1	2	3	4	5	6	7
Стержневая арматура класса А-У (2-я категория)	П5-1-2 / АУ(2)	межколонная для покрытия	750	640	560	470
	П5-2-2 / АУ(2) ; П5-2-3 / АУ(2)		I200 (I270)	I040 (II00)	I6I0*	I870*
	П5-3-2 / АУ(2) ; П5-3-3 / АУ(2)	межколонные для перекрытия	I800	I540	22I0*	I870*
	П5-4-2 / АУ(2) ; П5-4-3 / АУ(2)		2400	2040	22I0	I870
	П5-5-2 / АУ(2) ; П5-5-3 / АУ(2)		2830	2400	2640	2230
Стержневая термически упрочненная арматура класса АтУ (3-я категория)	П5-2 / АтУ(3) ; П5-2-I / АтУ(3)	рядовые для перекрытия	I200	I040	I6I0*	I370*
	П5-3 / АтУ(3) ; П5-3-I / АтУ(3)		I800 (I900)	I540 (I620)	22I0*	I870*
	П5-4 / АтУ(3) ; П5-4-I / АтУ(3)		2400	2040	22I0	I870
	П5-5 / АтУ(3) ; П5-5-I / АтУ(3)		3000	2540	28I0	2370
	П5-6 / АтУ(3) ; П5-6-I / АтУ(3)		3600	3040	34I0	2870
	П5-2-2 / АтУ(3) ; П5-2-3 / АтУ(3)	межколонные для перекрытия	I200	I040	I6I0*	I370*
	П5-3-2 / АтУ(3) ; П5-3-3 / АтУ(3)		I800 (I900)	I540 (I620)	22I0*	I870*
	П5-4-2 / АтУ(3) ; П5-4-3 / АтУ(3)		2400	2040	22I0	I870
	П5-5-2 / АтУ(3) ; П5-5-3 / АтУ(3)		3000	2540	28I0	2370
	П5-6-2 / АтУ(3) ; П5-6-3 / АтУ(3)		3600	3040	34I0	2870

1	2	3	4	5	6	7
Стержневая термически упрочненная арматура класса АтУ (2-я категория)	П5-I / АтУ(2) ; П5-I-I / АтУ(2) ; П5-I-4 / АтУ(2) ; П5-I-5 / АтУ(2) ; П5-I-6 / АтУ(2)	рядовые для покрытия	750	640	560	470
	П5-2 / АтУ(2) ; П5-2-I / АтУ(2)	рядовые для перекрытия	I200 (I260)	I040 (II00)	I6I0*	I370*
	П5-3 / АтУ(2) ; П5-3-I / АтУ(2)		I800	I540	22I0*	I870*
	П5-4 / АтУ(2) ; П5-4-I / АтУ(2)		2400	2040	22I0	I870
	П5-5 / АтУ(2) ; П5-5-I / АтУ(2)		2830	2400	2640	2230
	П5-I-2 / АтУ(2)	межколонная для покрытия	750	640	560	470
	П5-2-2 / АтУ(2) ; П5-2-3 / АтУ(2)	межколонные для перекрытия	I200 (I270)	I040 (II00)	I6I0*	I370*
	П5-3-2 / АтУ(2) ; П5-3-3 / АтУ(2)		I800	I540	22I0*	I870*
	П5-4-2 / АтУ(2) ; П5-4-3 / АтУ(2)		2400	2040	22I0	I870
	П5-5-2 / АтУ(2) ; П5-5-3 / АтУ(2)		2830	2400	2640	2230
Стержневая термически упрочненная арматура АтУI (2-я категория)	П5-I / АтУI ; П5-I-I / АтУI ; П5-I-4 / АтУI ; П5-I-5 / АтУI ; П5-I-6 / АтУI	рядовые для покрытия	750	640	560	470

Госстрой СССР
ЦНИИПРОМЗДАНИЙ
г. Москва

Рук. отдела — Виктин
Рук. группы — Майтенгерг
Гл. инж. — Суворова

Дата выпуска 1974 г.

ТК 1974

ПОЯСНИТЕЛЬНАЯ ЗАПИСКА

ИИ24-6

1	2	3	4	5	6	
Стержневая термически упрочненная арматура класса АтУI (2-я категория)	П5-2 / АтУI ; П5-2-I / АтУI	рядовые для перекрытия	I200 (I250)	I040 (I080)	I6I0*	I370*
	П5-3 / АтУI ; П5-3-I / АтУI		I800 (I860)	I540 (I590)	22I0*	I870*
	П5-4 / АтУI ; П5-4-I / АтУI		2400 (2470)	2040 (2I00)	2ЕI0 (2280)	I870 (I930)
	П5-5 / АтУI ; П5-5-I / АтУI		3000	2540	28I0	2370
	П5-I-2 / АтУI	межколонная для покрытия	750	640	560	470
	П5-2-2 / АтУI ; П5-2-3 / АтУI	межколонные для перекрытия	I200 (I250)	I040 (I080)	I6I0*	I370*
	П5-3-2 / АтУI ; П5-3-3 / АтУI		I800 (I860)	I540 (I590)	22I0*	I870*
	П5-4-2 / АтУI ; П5-4-3 / АтУI		2400 (2470)	2040 (2I00)	22I0 (2280)	I870 (I930)
	П5-5-2 / АтУI ; П5-5-3 / АтУI		3000	2540	28I0	2370
Прядевая арматура (2-я категория)	П5-I / П7 ; П5-I-I / П7 ; П5-I-4 / П7 ; П5-I-5 / П7 ; П5-I-6 / П7	рядовые для покрытия	750	640	560	470
	П5-2 / П7 ; П5-2-I / П7	рядовые для перекрытия	I200 (I430)	I040 (I250)	I6I0*	I370*
	П5-3 / П7 ; П5-3-I / П7		I800 (I940)	I540 (I670)	22I0*	I870*
	П5-4 / П7 ; П5-4-I / П7		2400	2040	22I0	I870
	П5-I-2 / П7	межколонная для покрытия	750	640	560	470
	П5-2-2 / П7 ; П5-2-3 / П7	межколонные для перекрытия	I200 (I430)	I040 (I250)	I6I0*	I370*

1	2	3	4	5	6	7
Прядевая арматура (2-я категория)	П5-3-2 / П7 ; П5-3-3 / П7	межколонные для перекрытия	I800 (I940)	I540 (I670)	22I0*	I870*
	П5-4-2 / П7 ; П5-4-3 / П7		2400	2040	22I0	I870

*) Указанные нагрузки приняты в качестве местной нагрузки на части площади плиты. Равномерно распределенная нагрузка по всей площади плиты должна быть уменьшена: расчетная на 600 кг/м2, нормативная на 500 кг/м2.

Примечания: 1. Нагрузки, указанные без скобок, определены с учетом принятого в серии условного ряда временных длительных нормативных нагрузок на перекрытия (500, I000, I500, 2000 и 2500 кг/м2).

Нагрузки, указанные в скобках в графах 4 и 5, отражают фактическую несущую способность продольных ребер плит, а указанные в графах 6 и 7 соответствуют этой нагрузке.

В тех случаях, когда указана только нагрузка без скобок, фактическая несущая способность плиты практически исчерпывается нагрузкой, определенной с учетом условного ряда временных длительных нормативных нагрузок на перекрытия.

2. Нагрузки, указанные в табл.I графах 4 и 5, включают собственный вес плиты с заливкой швов, равный:

- нормативный - 295 кг/м2;
- расчетный - 325 кг/м2;

Нагрузки, указанные в графах 6 и 7, включают собственный вес полки, равный:

- нормативный - I25 кг/м2;
- расчетный - I40 кг/м2.

Нагрузки для плит перекрытий, указанные в графах 4, 5 6 и 7 включают также постоянную нагрузку от веса пола и перегородок:

- нормативную - 250 кг/м2
- расчетную - 275 кг/м2

В плитах покрытий предусмотрены унифицированные отверстия для крышных вентиляторов дефлекторов и зонтов.

На плиты покрытий могут устанавливаться центробежные или осевые вентиляторы крышного типа №№ 4; 5 и 6.

Госстрой СССР
ЦНИИПРОМЗДАНИЙ
г.Москва
Гл.инж.пр. Трахтенберг
Рук.группы Суровова
Дата выпуска 197 г.

На каждую плиту допускается установка только одного вентилятора. Установку вентиляторов следует производить применительно указаниям, изложенным в серии I.469-5. В случае установки на плиты покрытий оборудования с динамическими нагрузками, кроме указанных выше номеров крышных вентиляторов, необходимо производить динамический расчет в соответствии с действующими нормативами.

Эквивалентные расчетные равномерно распределенные нагрузки от вентиляционного устройства для плит покрытий с отверстиями для дефлекторов, зонтов и вентиляторов приведены в таблице 2.

Несущая способность плит перекрытий с отверстиями в зависимости от размера и местоположения отверстий приведена в таблице 3.

Таблица 2

Марка плиты	Назначение плиты	Вид вентиляционного устройства	Диаметр отверстия мм	Эквивалентная расчетная равномерно-распределенная нагрузка на продольное ребро кг/м2
I	2	3	4	5
П5-I-4/АУ(2); П5-I-4/АтУ(2); П5-I-4/АтУI; П5-I-4/П7	межколонная для покрытия	Зонт	400	50
П5-I-5/АУ(2); П5-I-5/АтУ(2); П5-I-5/АтУI; П5-I-5/П7			700	50
П5-I-6/АУ(2); П5-I-6/АтУ(2); П5-I-6/АтУI; П5-I-6/П7			I000	45
П5-I-4/АУ(2); П5-I-4/АтУ(2); П5-I-4/АтУI; П5-I-4/П7		Дефлектор	400	60
П5-I-5/АУ(2); П5-I-5/АтУ(2); П5-I-5/АтУI; П5-I-5/П7			700	80
П5-I-6/АУ(2); П5-I-6/АтУ(2); П5-I-6/АтУI; П5-I-6/П7			I000	II5
П5-I-5/АУ(2); П5-I-5/АтУ(2); П5-I-5/АтУI; П5-I-5/П7		центробежный вентилятор № 4	700	75
		№ 5		I00
		№ 6		I40
П5-I-5/АУ(2); П5-I-5/АтУ(2); П5-I-5/АтУI; П5-I-5/П7	межколонная для покрытия	осевой вентилятор № 4	700	40
		№ 5		40
		№ 6		45

Примечания: I. Максимальная расчетная равномерно распределенная нагрузка на плиты с отверстиями для дефлекторов, зонтов и крышных вентиляторов № № 4; 5; 6 определяется по таблице I за вычетом эквивалентной расчетной равномерно-распределенной нагрузки от вентиляционного устройства, приведенной в настоящей таблице.

2. При определении эквивалентной нагрузки от вентиляционного устройства у тены следующие нагрузки:
   - вес дефлектора или зонта (по серии 4.904-I2) или одного крышного вентилятора (с № 4 по № 6);
   - вес стакана (по серии I.465-7вып3); вес трубы и утеплителя, клапана и набетонки;
   - ветровая нагрузка при значении нормативного скоростного напора " q_0 " на уровне верха трубы, не превышающего 90кг/м2;
   - динамические нагрузки от одного из крышных вентиляторов № № 4; 5; 6.

3. Эквивалентные нагрузки вычислены для вентиляционных устройств с высотой трубы до 2-х м включительно от верхнего обреза стакана до раструба дефлектора или до верха зонта (без расчалок).

Госстрой СССР
ЦНИИПРОМЗДАНИЙ
г.Москва
Рук.отдела
Гл.инж.пр.
Рук.группы
Дата выпуска
Выжигин
Трахтенгерц
Суровова
1974г

Таблица 3

Категория трещиностойкости плиты	Марка плиты	Назначение плит	Размер отверстия и его месторасположение	Равномерно-распределенная нагрузка, кг/м2: на продольное ребро, расчетная	на продольное ребро, Нормативн.	на полку, Расчетная	на полку, Нормативн.
I	2	3	4	5	6	7	8
3-я категория	П5-2-2/АУ(3); П5-2-2/АтУ(3)	межколонные для перекрытия	500x500 в крайнем поле	I200	I040	I6I0	I370
	П5-3-2/АУ(3); П5-3-2/АтУ(3)			I800	I540	22I0	I870
	П5-4-2/АУ(3); П5-4-2/АтУ(3)			2400	2040	22I0	I870
	П5-5-2/АУ(3); П5-5-2/АтУ(3)			3000	2540	28I0	2370
	П5-6-2/АУ(3); П5-6-2/АтУ(3)			3600	3040	34I0	2870
	П5-2-2/АУ(3); П5-2-2/АтУ(3)		I000xI000 в крайнем поле	I200	I040	I6I0	I370
	П5-3-2/АУ(3); П5-3-2/АтУ(3)			I800	I540	22I0	I870
	П5-4-2/АУ(3); П5-4-2/АтУ(3)			2400	2040	22I0	I870
	П5-5-2/АУ(3); П5-5-2/АтУ(3)			3000	2540	28I0	2370
	П5-6-2/АУ(3); П5-6-2/АтУ(3)			3500	2950	34I0	2870
	П5-2-2/АУ(3); П5-2-2/АтУ(3)		500x500 в среднем поле	I200	I040	I6I0	I370
	П5-3-2/АУ(3); П5-3-2/АтУ(3)			I800	I540	22I0	I870
	П5-4-2/АУ(3); П5-4-2/АтУ(3)			2400	2040	22I0	I870
	П5-5-2/АУ(3); П5-5-2/АтУ(3)			3000	2540	28I0	2370
2-я категория	П5-6-2/АУ(3); П5-6-2/АтУ(3)		500x500 в среднем поле	3600	3040	34I0	2870
	П5-2-2/АУ(2); П5-2-2/АтУ(2); П5-2-2/АтУI; П5-2-2/П7		500x500 в крайнем поле	I200	I040	I6I0	I370
	П5-3-2/АУ(2); П5-3-2/АтУ(2); П5-3-2/АтУI; П5-3-2/П7			I800	I540	22I0	I870
	П5-4-2/АУ(2); П5-4-2/АтУ(2); П5-4-2/АтУI; П5-4-2/П7			2400	2040	22I0	I870
	П5-5-2/АУ(2); П5-5-2/АтУ(2); П5-5-2/АтУI			3000	2540	28I0	2370
	П5-2-2/АУ(2); П5-2-2/АтУ(2); П5-2-2/АтУI; П5-2-2/П7		I000xI000 в крайнем поле	I200	I040	I6I0	I370
	П5-3-2/АУ(2); П5-3-2/АтУ(2); П5-3-2/АтУI; П5-3-2/П7			I800	I540	22I0	I870
	П5-4-2/АУ(2); П5-4-2/АтУ(2); П5-4-2/АтУI; П5-4-2/П7			2400	2040	22I0	I870
	П5-5-2/АУ(2); П5-5-2/АтУ(2); П5-5-2/АтУI			3000	2540	28I0	2370
	П5-2-2/АУ(2); П5-2-2/АтУ(2); П5-2-2/АтУI; П5-2-2/П7		500x500 в среднем поле	I080	945	I6I0	I370
	П5-3-2/АУ(2); П5-3-2/АтУ(2); П5-3-2/АтУI; П5-3-2/П7			I550	I340	22I0	I870
	П5-4-2/АУ(2); П5-4-2/АтУ(2); П5-4-2/АтУI; П5-4-2/П7			2260	I930	22I0	I870
	П5-5-2/АУ(2); П5-5-2/АтУ(2); П5-5-2/АтУI			2700	2300	28I0	2370

Примечание: Нагрузки, указанные в табл.3 в графах 5 и 6 включают собственный вес плиты с заливкой швов, равный

ТК 1974	ПОЯСНИТЕЛЬНАЯ ЗАПИСКА	ИИ24-6

Госстрой СССР
ЦНИИПРОМЗДАНИЙ
г.Москва

Рук отдела
Гл.инж.пр.
Рук.группы
Дата выпуска
Выдана
Трахтенгерц
Суровова
1974г.

13001 8

- нормативный - 290 кг/м2
- расчетный - 320 кг/м2

Нагрузки, указанные в графах 7 и 8 включают собственный вес полки, равный:

- нормативный - 125 кг/м2
- расчетный - 140 кг/м2

Нагрузки, указанные в графах 5,6,7 и 8 включают также постоянную нагрузку от веса пола и перегородок, равную:

- нормативную - 250 кг/м2
- расчетную - 275 кг/м2

Расчет плит произведен в соответствии с требованиями 'Строительных норм и правил" (СНиП II-В.I-62^{X}) с учетом "Указаний по применению в железобетонных конструкциях стержневой арматуры" (СН 390-69) и "Указаний по проектированию антикоррозионной защиты строительных конструкций" (СН 262-67).

В продольных ребрах плит предусмотрены отверстия диаметром 35 мм через ~1000 мм для пропуска осветительной сети и крепления различных подвесок. Сосредоточенная нагрузка от подвесок на одно отверстие не должна превышать 0,3 т и должна учитываться при выборе марок плит.

Плиты марок $\frac{П5-6}{АУ(3)}$; $\frac{П5-6-1}{АУ(3)}$; $\frac{П5-6-2}{АУ(3)}$; $\frac{П5-6-3}{АУ(3)}$ и $\frac{П5-6}{АтУ(3)}$; $\frac{П5-6-1}{АтУ(3)}$; $\frac{П5-6-2}{АтУ(3)}$; $\frac{П5-6-3}{АтУ(3)}$; дополнительно рассчитаны на нагрузку от одного автопогрузчика типа 4004 грузоподъемностью 750 кг при толщине пола в пределах 50÷100 мм. Наибольшая нормативная нагрузка от давления одного колеса принята Рн=1190 кг. Расстояние между колесами принято равным 760 мм. При этом нагрузка от напольного транспорта и равномерно распределенная длительная нагрузка приняты действующими разновременно.

Примечание: При применении автопогрузчика указанного типа или аналогичного ему по нагрузке на перекрытиях из плит марок типа П5-3÷П5-5, П5-3-I÷П5-5-I, П5-3-2÷П5-5-2, П5-3-3÷П5-5-3 (при всех классах стали рабочей арматуры, предусмотренных в данном альбоме) армирование полок плит следует принимать аналогичным армированию полок плит марок типа П5-6, П5-6-1, П5-6-2, П5-6-3 соответственно.

Плиты междуэтажных перекрытий под временные длительные нагрузки 500÷2500 кг/м2 проверены также на действие погрузчика типа 3П-500, грузоподъемностью 500 кг при отсутствии пола (для использования, например, в период строительства).

Ребра плит рассчитаны как шарнирно опертые однопролетные балки таврового сечения.

Плиты, армированные сталью классов А-У и Ат-У, рассчитаны как конструкции 3-ей и 2-ой категории трещиностойкости, а армированные сталью класса Ат-УI и прядевой арматурой - как 2-ой категории трещиностойкости.

Для плит, рассчитанных как конструкции 3-ей категории трещиностойкости, ширина раскрытия нормальных трещин не превышает 0,4 мм, а наклонных - 0,2 мм.

Плиты запроектированы из бетона марок 300, 350, 400, 450 и 500. Возможность применения бетона марок 200 и 250 оговорена в рабочих чертежах (см.таблицу показателей на I плиту - листы I и 2).

К моменту передачи усилия предварительного напряжения на плиту кубиковая прочность бетона должна быть не ниже 70% проектной прочности, за исключением плит марок $\frac{П5-5}{АУ(2)}$; $\frac{П5-5-1}{АУ(2)}$; $\frac{П5-5-2}{АУ(2)}$; $\frac{П5-5-3}{АУ(2)}$; $\frac{П5-5}{АтУ(2)}$; $\frac{П5-5-1}{АтУ(2)}$; $\frac{П5-5-2}{АтУ(2)}$; $\frac{П5-5-3}{АтУ(2)}$; $\frac{П5-5}{АтУI}$; $\frac{П5-5-1}{тУI}$; $\frac{П5-5-2}{АтУI}$; $\frac{П5-5-3}{АтУI}$; для которых кубиковая прочность бетона должна быть не ниже 75% проектной прочности.

Отпуск арматуры следует производить плавно (без скачков). Мгновенная передача усилий не допускается.

В качестве предварительно напрягаемой рабочей арматуры продольных ребер плит принята:

I. Сталь горячекатаная периодического профиля класса А-У по ЧМТУ I-I77-67 с расчетным сопротивлением R_a = 6400 кг/см2

2. Сталь термически упрочненная периодического профиля класса Ат-У по ГОСТ I0884-7I с расчетным сопротивлением R_a = 6400 кг/см2.

Госстрой СССР
ЦНИИПРОМЗДАНИЙ
г.Москва

Рук.отдела Вилигин
Гл.инж.пр. Трахтенгерц
Рук.группы Строева
Дата выпуска 1974г.

ТК 1974

ПОЯСНИТЕЛЬНАЯ ЗАПИСКА

ИИ24-6

3. Сталь термически упрочненная периодического профиля класса Ат-УI по ГОСТ I0884-7I^{ж} с расчетным сопротивлением R_a 7600 кг/см^2.

4. Семипроволочные арматурные пряди ØI2П7 (ØI5П7) по ГОСТ I3840-68 с расчетным сопротивлением R_a= II000 кг/см2 (I0600 кг/см2).

Предварительное напряжение стержневой арматуры предусмотрено электротермическим или механическим способом, а прядевой арматуры - механическим способом.

Величины предварительного напряжения и усилий натяжения рабочей арматуры продольных ребер приведены в табл.4.

Таблица 4

Вид арматуры и категория трещиностойкости	Марка плиты	Номер сечения (расчетный диаметр мм) и количество стержней или прядей в одном ребре	Предварительное напряжение "σ_0" кг/см2	Усилие натяжения "N_0", кг на один стержень или прядь
I	2	3	4	5
Стержневая арматура класса АУ (3-я категория)	П5-2/АУ(3); П5-2-I/АУ(3); П5-2-2/АУ(3); П5-2-3/АУ(3)	IØI4	6500	I0000
	П5-3/АУ(3); П5-3-I/АУ(3); П5-3-2/АУ(3); П5-3-3/АУ(3)	IØI8	6500	I6500
	П5-4/АУ(3); П5-4-I/АУ(3); П5-4-2/АУ(3); П5-4-3/АУ(3)	IØ20	6500	20400
	П5-5/АУ(3); П5-5-I/АУ(3); П5-5-2/АУ(3); П5-5-3/АУ(3)	IØ22	6500	24700
	П5-6/АУ(3); П5-6-I/АУ(3); П5-6-2/АУ(3); П5-6-3/АУ(3)	2ØI8	6500	I6500
Стержневая арматура класса АУ (2-я категория)	П5-I/АУ(2); П5-I-I/АУ(2); П5-I-2/АУ(2); П5-I-4/АУ(2); П5-I-5/АУ(2); П5-I-6/АУ(2)	IØI2	6 400	7200
Стержневая арматура класса АУ (2-я категория)	П5-2/АУ(2); П5-2-I/АУ(2); П5-2-2/АУ(2); П5-2-3/АУ(2)	IØI6	6400	I2900
	П5-3/АУ(2); П5-3-I/АУ(2); П5-3-2/АУ(2); П5-3-3/АУ(2)	IØ20	6000	I8800
	П5-4/АУ(2); П5-4-I/АУ(2); П5-4-2/АУ(2); П5-4-3/АУ(2)	IØ22	8000^{x}	30400
	П5-5/АУ(2); П5-5-I/АУ(2); П5-5-2/АУ(2); П5-5-3/АУ(2)	IØ25	8000^{x}	39300
Стержневая термически упрочненная арматура класса АтУ (3-я категория)	П5-2/АтУ(3); П5-2-I/АтУ(3); П5-2-2/АтУ(3); П5-2-3/АтУ(3)	IØI4	6500	I0000
	П5-3/АтУ(3); П5-3-I/АтУ(3); П5-3-2/АтУ(3); П5-3-3/АтУ(3)	IØI8	6500	I6500
	П5-4/АтУ(3); П5-4-I/АтУ(3); П5-4-2/АтУ(3); П5-4-3/АтУ(3)	IØ20	6500	20400
	П5-5/АтУ(3); П5-5-I/АтУ(3); П5-5-2/АтУ(3); П5-5-3/АтУ(3)	IØ22	6500	24700
	П5-6/АтУ(3); П5-6-I/АтУ(3); П5-6-2/АтУ(3); П5-6-3/АтУ(3)	2ØI8	6500	I6500
Стержневая термически упроч.ар-ра класса АтУ (2-я категория)	П5-I/АтУ(2); П5-I-I/АтУ(2); П5-I-2/АтУ(2); П5-I-4/АтУ(2); П5-I-5/АтУ(2); П5-I-6/АтУ(2)	IØI2	6400	7200
	П5-2/АтУ(2); П5-2-I/АтУ(2); П5-2-2/АтУ(2); П5-2-3/АтУ(2)	IØI6	6400	I2900
	П5-3/АтУ(2); П5-3-I/АтУ(2); П5-3-2/АтУ(2); П5-3-3/АтУ(2)	IØ20	6000	I8800

Госстрой СССР
ЦНИИПРОМЗДАНИЙ
г.Москва

Рук.отдела Выжигин
Гл.инж.пр. Трахтенгерц
Рук.группы Суровова
Дата выпуска 1974г.

ТК 1974

ПОЯСНИТЕЛЬНАЯ ЗАПИСКА

ИИ24-6

13001 10

I		3	4	5
Стержневая термически упрочненная арматура класса АтУ(2-я категория)	П5-4 / АтУ(2) ; П5-4-1 / АтУ(2) ; П5-4-2 / АтУ(2) ; П5-4-3 / АтУ(2)	I⌀22	8000ж	30400
	П5-5 / АтУ(2) ; П5-5-1 / АтУ(2) ; П5-5-2 / АтУ(2) ; П5-5-3 / АтУ(2)	I⌀25	8000ж	39300
Стержневая термически упрочненная арматура класса АтУI (2-я категория)	П5-I / АтУI ; П5-I-I / АтУI ; П5-I-2 / АтУI ; П5-I-4 / АтУI ; П5-I-5 / АтУI ; П5-I-6 / АтУI	I⌀I0	7000	5500
	П5-2 / АтУI ; П5-2-I / АтУI ; П5-2-2 / АтУI ; П5-2-3 / АтУI	I⌀I4	7000	I0800
	П5-3 / АтУI ; П5-3-I / АтУI ; П5-3-2 / АтУI ; П5-3-3 / АтУI	I⌀I8	7000	I7800
	П5-4 / АтУI ; П5-4-I / АтУI ; П5-4-2 / АтУI ; П5-4-3 / АтУI	I⌀20	I0000ж	3I700
	П5-5 / АтУI ; П5-5-I / АтУI ; П5-5-2 / АтУI ; П5-5-3 / АтУI	I⌀25	I0000ж	49I00
Предвар. арматура (2-я категория)	П5-I ; П5-I-I ; П5-I-2 ; П5-I-4 ; П5-I-5 ; П5-I-6 / П7	I⌀I2П7	6800	6200
	П5-2 ; П5-2-I ; П5-2-2 ; П5-2-3 / П7	I⌀I5П7	8250	II700
	П5-3 ; П5-3-I ; П5-3-2 ; П5-3-3 / П7	2⌀I2П7	II900	I0800
	П5-4 ; П5-4-I ; П5-4-2 ; П5-4-3 / П7	3⌀I5П7	II550	I6300

ж) Натяжение арматуры осуществлять только механическим способом.

Примечания: I. Величины предварительного напряжения " σ_0 " и усилия натяжения " N_0 ", указанные в таблице, даны как для электротермического, так и механического способа натяжения (для плит со стержневой арматурой всех классов) и механического способа (для плит с прядевой арматурой).

2. Величины предварительного напряжения " σ_0 " и усилия натяжения " N_0 " определены без учета потерь от деформации формы.

По концам продольных ребер плит устанавливаются закладные детали М1т (М1н), М2т(М2н), М4т(М4н), М5т (М5н), которые являются обоймами, предохраняющими торцы ребер плит от разрушения при передаче на бетон усилий от предварительно напрягаемой арматуры и обеспечивающими анкеровку рабочей арматуры.

Полка плиты армируется сварными сетками, поперечные и продольные ребра армируются сварными каркасами.

Сварные каркасы и сетки изготовляются при диаметре стержней до 5 мм включительно из холоднотянутой обыкновенной арматурной проволоки класса В-I по ГОСТ 6727-53ж, при диаметре 6 мм и более, из горячекатаной арматурной стали периодического профиля класса А-Ш по ГОСТ 5781-61ж.

Предел огнестойкости плит равен - 0,75 часа.

При применении плит в условиях воздействия слабо и среднеагрессивных газовых сред в проекте конкретного объекта должны быть указаны специальные условия по изготовлению плит, вытекающие из характера агрессивной среды и требований СН 262-67.

Т. Технические требования к изготовлению, приемке и испытанию плит

Изготовление плит предусмотрено агрегатно-поточным способом. При изготовлении плит необходимо выполнять требования следующих нормативных и инструктивных документов:

а) главы СНиП:

I-В.I-62* "Заполнители для бетонов и растворов",

I-В.2-69* "Вяжущие материалы неорганические и добавки для бетонов и растворов".

I-В.3-62 " Бетоны на неорганических вяжущих и заполнителях".

I-В.4-62 " Арматура для железобетонных конструкций".

I-В.5-62 " Железобетонные изделия. Общие указания".

I-В.5-1-62 "Железобетонные изделия для зданий".

Госстрой СССР ЦНИИПРОМЗДАНИЙ г.Москва

Рук.отдела Вижигин
Гл.инж.пр. Трахтенгерц
Рук.группы Суровова
1974г.
дата выпуска

ТК 1974 — ПОЯСНИТЕЛЬНАЯ ЗАПИСКА — ИИ24-6

б) ГОСТов.

ГОСТ 10922-64 "Арматура и закладные детали сварные для железобетонных конструкций. Технические требования и методы испытаний".

ГОСТ 10180-67 "Бетоны тяжелые. Методы испытания прочности".

ГОСТ 13015-67* "Изделия железобетонные и бетонные. Общие технические требования".

ГОСТ 8829-66 "Изделия железобетонные сборные. Методы испытаний и оценки прочности, жесткости и трещиностойкости".

в) "Указания по технологии производства арматурных работ в промышленном и гражданском строительстве" (Н9-61, НИИОМТП).

г) "Указания по сварке соединений арматуры и закладных деталей железобетонных конструкций" (СН 393-69).

д) "Указания по применению в железобетонных конструкциях стержневой арматуры (СН 390-69).

е) "Инструкции по технологии предварительного напряжения стержневой, проволочной и прядевой арматуры железобетонных конструкций электротермическим и электротермомеханическим способами", 1962 г. НИИЖБ.

Стальные закладные детали изготовляются в соответствии с главой СНиП III-В.5-62^{X} "Металлические конструкции. Правила изготовления, монтажа и приемки" и с "Инструкцией по технологии изготовления и установке стальных закладных деталей в сборных железобетонных и бетонных изделиях" (СН 313-65).

Плоские каркасы и сетки должны изготовляться при помощи контактной точечной электросварки. Применение дуговой электросварки вместо предусмотренной контактной точечной не допускается.

Дуговая сварка арматурных стержней из стали класса А-I между собой и со стальными закладными деталями из листовой, полосовой, угловой стали, а также сварка закладных деталей должна производиться электродами типа Э46-Т или Э42-Т; сварка арматурных стержней из класса А-III со стальными закладными деталями, указанными выше, должна производиться электродами типа Э50А-Ф, Э55А-Ф, Э42А-Ф и Э46А-Ф. Выбор типа электрода, из числа приведенных выше, для каждого класса и марки стали должен производиться на основании указаний СН 393-69.

Сталь для изготовления плит должна применяться тех марок, которые заданы в проекте конкретного здания.

Плиты покрытий с отверстиями для дефлекторов или фонтов изготовляются в опалубке плит без отверстий, от которых они отличаются наличием отверстий в полке и набетонкой, которая должна выполняться одновременно с изготовлением всей плиты.

Армирование плит перекрытий с отверстиями для пропуска коммуникаций может выполняться по чертежам плит настоящего альбома с учетом рекомендаций приведенных на листах 61 и 62, по которым можно изготовлять и устанавливать обрамляющие отверстия сетки из горячекатаной арматурной стали периодического профиля класса АШ по ГОСТ 5781-61^{X}.

Сетки, предусмотренные для армирования полок плит в месте расположения отверстия вырезаются.

Включенные в данный альбом межколонные плиты с отверстиями можно использовать для установки как по осям колонн, так и на других участках перекрытия, в зависимости от требуемого местоположения отверстий.

При изготовлении плит для здании со слабо и среднеагрессивными средами обязательно выполнение требований, указанных в проекте конкретного здания.

Отклонение от проектных размеров не должны превышать величин, указанных на рабочих чертежах и в ГОСТе 13015-67*.

Внешний вид и качество поверхностей плит должны удовлетворять требованиям ГОСТа 13015-67* для конструкций производственных зданий, предназначаемых под окраску.

Плиты, изготовляемые для применения в условиях воздействия агрессивной среды, не должны иметь раковин, выбоин и околов.

Госстрой СССР ЦНИИПРОМЗДАНИЙ г.Москва	Рук.	Трахтенгерц	
	Тл.инж.гр.	Суровова	
	Рук.группы		
	Дата выпуска		1974г.

ТК 1974 — ПОЯСНИТЕЛЬНАЯ ЗАПИСКА — ИИ24-6

Исправление дефектов последующей штукатуркой не допускается.

При изготовлении плит для обеспечения требуемой величины защитного слоя бетона должны применяться подкладки из цементно-песчаного раствора или пластмасс. Применение стальных фиксаторов, выходящих на поверхность бетона, не допускается. До начала производства плит завод-изготовитель должен разработать технические условия и технологические правила, определяющие основные способы производства и контроля качества изготовления изделий.

При изготовлении плит должен быть обеспечен пооперационный технологический контроль на всех стадиях производства.

Для предохранения лицевых поверхностей закладных деталей плит от ржавления при транспортировании и хранении все эти поверхности должны быть покрыты цементно-казеиновой обмазкой, кроме поверхностей деталей, установленных в плитах, предназначенных для применения в условиях агрессивных сред, которые согласно требованиям "Указаний" СН 262-67, должны быть защищены цинковым или другим (равнозначным) покрытием.

Для оценки качества изготовляемых плит необходимо систематически проводить их испытания в соответствии с ГОСТ 8829-66 "Изделия железобетонные сборные. Методы испытаний и оценки прочности, жесткости и трещиностойкости".

Оценку качества изготовляемых плит, отнесенных к 3-ей категории трещиностойкости, следует производить по показателям прочности, жесткости и трещиностойкости, характеризуемой шириной раскрытия трещин.

Оценку качества изготовляемых плит, отнесенных ко 2-ой категории трещиностойкости, следует производить по показателям прочности и трещиностойкости, характеризуемой образованием трещин в продольных ребрах плиты.

Оценка плит по прочности производится по величине разрушающей нагрузки; жесткости – по величине прогиба продольных ребер, а трещиностойкости – по величине раскрытия трещин (для конструкций 3-ей категории трещиностойкости) и по моменту образования трещин в продольных ребрах (для конструкций 2-ой категории трещиностойкости).

Величины контрольных нагрузок при испытании плит 3-ей категории трещиностойкости на прочность ($P_к$ и $P_к'$), жесткость и трещиностойкость ($P_{пр}$), а также величины контрольных прогибов ($f_к$) приведены в табл.5 на стр.13.

Величины контрольных нагрузок при испытании плит 2-ой категории трещиностойкости на прочность ($P_к$ и $P_к'$) и трещиностойкость ($P_{тр}$) приведены в таблице 6 на стр.14.

Допустимые контрольные величины раскрытия трещин при испытании плит 3-ей категории трещиностойкости приведены в табл.7 на стр.15. Ширина раскрытия трещин при испытаниях плит не должна превышать более чем на 50% величин, приведенных в табл.7 на стр.15.

Величина отпускной прочности бетона устанавливается в соответствии с пунктом 1.4 ГОСТа 13015-67*.

На боковой поверхности плиты должны быть обозначены несмываемой краской марка плиты, дата изготовления, вес плиты в кг, марка предприятия-изготовителя и штамп ОТК.

Порядок использования плит, не выдержавших испытаний, регламентируется ГОСТом 8829-66.

Госстрой СССР ЦНИИПРОМЗДАНИЙ г.Москва	Рук.отдела	Рыбгин	
	Гл.инж.пр.	Трахтенгерц	
	Рук.группы	Суровова	
	Дата выпуска		1971г.

ТК 1974	ПОЯСНИТЕЛЬНАЯ ЗАПИСКА	ИИ2-6

Таблица 5

Вид арматуры и категория трещиностойкости	Марка плиты	Контрольные равномерно распределенные нагрузки "Рпр" в кг/м2 и контрольные прогибы "$f_к$" в см для оценки жесткости и трещиностойкости плит при возрасте бетона к моменту испытания в сутках								Контрольные равномерно распределенные нагрузки для оценки прочности плит кг/м2	
		3 ÷ 7		14		28		100			
		$P_{пр}$	$f_к$	$P_{пр}$	$f_к$	$P_{пр}$	$f_к$	$P_{пр}$	$f_к$	$P_к$ при C=1,4	$P_к$ при C=1,6
1	2	3	4	5	6	7	8	9	10	11	12
Стержневая арматура класса АУ, Стержневая термически упрочненная арматура класса АтУ (3-я категория)	П5-2/АУ(3); П5-2-1/АУ(3); П5-2-2/АУ(3); П5-2-3/АУ(3); П5-2/АтУ(3); П5-2-1/АтУ(3); П5-2-2/АтУ(3); П5-2-3/АтУ(3)	770	0,47	770	0,45	800	0,37	770	0,36	1410	1650
	П5-3/АУ(3); П5-3-1/АУ(3); П5-3-2/АУ(3); П5-3-3/АУ(3); П5-3/АтУ(3); П5-3-1/АтУ(3); П5-3-2/АтУ(3); П5-3-3/АтУ(3)	1355	0,78	1355	0,79	1420	0,74	1355	0,71	2390	2770
	П5-4/АУ(3); П5-4-1/АУ(3); П5-4-2/АУ(3); П5-4-3/АУ(3); П5-4/АтУ(3); П5-4-1/АтУ(3); П5-4-2/АтУ(3); П5-4-3/АтУ(3)	1770	0,88	1770	0,89	1880	0,86	1770	0,81	3090	3570
	П5-5/АУ(3); П5-5-1/АУ(3); П5-5-2/АУ(3); П5-5-3/АУ(3); П5-5/АтУ(3); П5-5-1/АтУ(3); П5-5-2/АтУ(3); П5-5-3/АтУ(3)	2435	1,37	2410	1,36	2535	1,33	2270	1,20	3930	4530
	П5-6/АУ(3); П5-6-1/АУ(3); П5-6-2/АУ(3); П5-6-3/АУ(3); П5-6/АтУ(3); П5-6-1/АтУ(3); П5-6-2/АтУ(3); П5-6-3/АтУ(3)	3010	1,64	2990	1,63	3095	1,57	2770	1,41	4770	5490

Примечания: 1. Величины контрольных нагрузок не включают в себя нагрузку от собственного веса плиты принятую равной - 270 кг/м2.

2. Допускаемые отклонения действительного прогиба от контрольного не должны превышать 20%.

ШИШПРОМЗДАНИИ г. Москва
Рук. группы Суронова 1974г.
Дата выпуска

Таблица 6

Вид арматуры и категория трещиностойкости	Марка плиты	Контрольные равномерно распределенные нагрузки "Ртр" в кг/м2 для оценки трещиностойкости плит при возрасте бетона к моменту испытания в сутках				Контрольные равномерно распределенные нагрузки для оценки прочности плит, кг/м2	
		3÷7	14	28	100		
		Ртр	Ртр	Ртр	Ртр	$Р_к$ при С=1,4	$Р_к^1$ при С=1,6
1	2	3	4	5	6	7	8
Стержневая арматура класса АУ и стержневая термически упрочненная арматура класса АтУ (2-я категория)	П5-1 АУ(2); П5-1-1 АУ(2); П5-1-2 АУ(2); П5-1 АтУ(2); П5-1-1 АтУ(2); П5-1-2 АтУ(2)	400	400	450	440	780	930
	П5-2 АУ(2); П5-2-1 АУ(2); П5-2-2 АУ(2); П5-2-3 АУ(2); П5-2 АтУ(2); П5-2-1 АтУ(2); П5-2-2 АтУ(2); П5-2-3 АтУ(2)	825	820	910	870	1510	1700
	П5-3 АУ(2); П5-3-1 АУ(2); П5-3-2 АУ(2); П5-3-3 АУ(2); П5-3 АтУ(2); П5-3-1 АтУ(2); П5-3-2 АтУ(2); П5-3-3 АтУ(2)	1310	1305	1450	1330	2250	2610
	П5-4 АУ(2); П5-4-1 АУ(2); П5-4-2 АУ(2); П5-4-3 АУ(2); П5-4 АтУ(2); П5-4-1 АтУ(2); П5-4-2 АтУ(2); П5-4-3 АтУ(2)	2385	2280	2220	1850	3010	3570
	П5-5 АУ(2); П5-5-1 АУ(2); П5-5-2 АУ(2); П5-5-3 АУ(2); П5-5 АтУ(2); П5-5-1 АтУ(2); П5-5-2 АтУ(2); П5-5-3 АтУ(2)	3040	3070	2840	2220	3690	4260
	П5-1 АтУ1; П5-1-1 АтУ1; П5-1-2 АтУ1	850	850	440	730	780	930
	П5-2 АтУ1; П5-2-1 АтУ1; П5-2-2 АтУ1; П5-2-3 АтУ1	770	765	850	840	1480	1730

Госстрой СССР ЦНИИПРОМЗДАНИЙ г.Москва

Гл.инж.пр. Трахтенгерц
Рук.группы С.ровова
Дата выпуска 1974г.

ТК 1974

ПОЯСНИТЕЛЬНАЯ ЗАПИСКА

ИИ24-6

Продолжение таблицы 6

I	2	3	4	5	6	7	8
Стержневая термически упрочненная арматура класса АтУI (2-я категория)	П5-3/АтУI; П5-3-I/АтУI; П5-3-2/АтУI; П5-3-3/АтУI	I3I0	I300	I400	I370	2330	2700
	П5-4/АтУI; П5-4-I/АтУI; П5-4-2/АтУI; П5-4-3/АтУI	2505	2340	2280	I910	3I90	3680
	П5-5/АтУI; П5-5-I/АтУI; П5-5-2/АтУI; П5-5-3/АтУI	4I90	3900	3790	2380	3930	4530
Прядевая арматура (2-я категория)	П5-I/П7; П5-I-I/П7; П5-I-2/П7	445	440	530	520	780	930
	П5-2/П7; П5-2-I/П7; П5-2-2/П7; П5-2-3/П7	885	880	990	940	I730	2020
	П5-3/П7; П5-3-I/П7; П5-3-2/П7; П5-3-3/П7	I590	I525	I6[illegible]0	I450	2450	2830
	П5-4/П7; П5-4-I/П7; П5-4-2/П7; П5-4-3/П7	3670	3200	2800	I840	3090	3570

Примечание: Величины контрольных нагрузок не включают в себя нагрузку от собственного веса плиты, принятую равной 270 кг/м2.

Таблица 7

Вид арматуры	Контрольная величина раскрытия трещин в мм при применении					
	в неагрессивной среде		в слабо агрессивной среде		в среднеагрессивной среде	
	нормальные	наклонные	нормальные	наклонные	нормальные	наклонные
А-У(3)	0,I	0,I	0,05	0,I	-	-
Ат-У(3)	0,I	0,I	-	-	-	-

Дата выпуска 1974г.

г.Москва

ТК 1974

ПОЯСНИТЕЛЬНАЯ ЗАПИСКА

ИИ24-6

13001 16

III. Указания по применению плит

Назначение марок плит производится в проекте конкретного объекта в соответствии с маркировочными схемами, приведенными в альбоме ИИ20-5/70 (в части типоразмеров применяемых плит и их местоположения - рядовые или межколонные) и данными таблиц I и 2 настоящей пояснительной записки (в части несущей способности плит и областей их применения в зависимости от класса стали рабочей арматуры и степени агрессивного воздействия газовой среды).

При действии многократно повторяющихся и динамических нагрузок назначение марок плит должно производиться на основе соответствующего расчета с соблюдением требований СНиП II-В.1-62[x] и "Инструкции по проектированию и расчету несущих конструкций зданий под машины с динамическими нагрузками".

При применении плит настоящей серии в условиях постоянного воздействия температуры выше +50°С назначение марок плит должно производиться на основе расчета, с соблюдением требований главы СНиП II-В.7-67.

В случае применения плит для нагрузок, отличающихся от равномерно распределенных, принятых при расчете плит настоящей серии, назначение марок плит следует производить на основе расчета, используя при этом типовые плиты необходимой несущей способности.

Разработанная в настоящем альбоме номенклатура плит позволяет использовать их как в условиях неагрессивной, так и слабо и среднеагрессивной газовой среды.

Области допускаемого применения плит, армированных сталью различных классов, с различными категориями трещиностойкости в зависимости от степени агрессивного воздействия среды, приведены в таблице 8.

Таблица 8

Класс арматуры и категория трещиностойкости	Степень агрессивного воздействия среды		
	неагрессивная	слабо агрессивная	средне агрессивная
I	2	3	4
АУ (3-я категория)	+	+	-
АУ (2-я категория)	+		+
АтУ (3-я категория)	+	-	-
АтУ (2-я категория)	+	+	
тУI	+	+	-
Прядевая	+	+	+

ПРИМЕЧАНИЕ: Из приведенных в таблице 8 рекомендуется применять, как более экономичные, следующие варианты плит: в условиях неагрессивной среды - плиты 3-ей категории трещиностойкости, армированные сталью класса А-У или Ат-У; в условиях слабоагрессивной среды - плиты 3-ей категории трещиностойкости, армированные сталью класса А-У; в условиях среднеагрессивной среды - плиты 2-ой категории трещиностойкости, армированные сталью класса А-У.

При применении плит в зданиях, эксплуатируемых в условиях слабо и средне агрессивной газовых сред, в проекте здания в соответствии с конкретными условиями эксплуатации и требованиями СН 262-67, должны быть дополнительно указаны:

а) специальные требования по плотности бетона с указанием марки по водонепроницаемости и водоцементного отношения;

б) марка и расход цемента, состав заполнителей и применяемых добавок;

в) виды защиты и способы их нанесения на поверхность плиты

Госстрой СССР
ЦНИИПРОМЗДАНИЙ
г.Москва

рук.отдела Трахтенгерц
Гл.инж.пр. Суровова
Рук.группы
дата выпуска 1974г.

и стальных закладных деталей;

г) требования к качеству бетонной поверхности.

Показатели плотности бетона, характеризуемые марками по водонепроницаемости, приведены в таблице 9.

Таблица

Марка бетона по водонепроницаемости

№ п.п.	Плотность бетона	Марка бетона по водонепроницаемости
I.	Нормальная	В-4
2.	Повышенная	В-6
3.	Особо плотный	В-8

Примечание: Марка бетона по водонепроницаемости определяется в возрасте 28 суток по ГОСТ 4800-59 "Бетон гидротехнический. Методы испытаний бетона".

В спецификациях к рабочим чертежам плит указан только класс стали без указания марки стали.
В проектах конкретных зданий должны быть указаны марки стали арматуры и закладных деталей плит. Назначение марок стали должно производиться в зависимости от температурных условий эксплуатации конструкций и характера нагрузок (статические, динамические), в соответствии с требованиями действующих нормативных документов и указаний, приведенных в таблице I0 на стр.I8 настоящей пояснительной записки.

Плиты, предназначенные для применения в условиях воздействия агрессивной среды, низких или высоких температур, динамических нагрузок и изготовляемые с учетом соответствующих требований, должны иметь маркировку, отличную от маркировки плит, предназначенных для обычных условий. Для конструкции, предназначенных для применения в условиях воздействия агрессивной среды, рекомендуется дополнительно к установленной марке добавлять следующие буквенные обозначения:

"к" - при изготовлении плиты с нормальной плотностью бетона;

"кп" - при изготовлении плиты с повышенной плотностью бетона;

"ко" - при изготовлении плиты с особо плотным бетоном.

Например: Если при отсутствии специальных требований к марке по плотности бетона применяется плита марки П5-6(П5-6-I) то: при требуемой нормальной плотности бетона - П5-6-К (П5-6-I-К); при требуемой повышенной плотности бетона - П5-6-КП (П5-6-I-КП); особо плотном бетоне - П5-6-КО (П5-6-I-КО).

Примечание: В марках плит, указанных в примере, класс стали рабочей арматуры условно не показан.

В конкретных проектах должна указываться отпускная прочность бетона в летнее время года в тех случаях, когда по условиям загружения конструкции прочность бетона, равная 70% проектной прочности является недостаточной.

При необходимости в полке плиты могут устраиваться небольшие отверстия.

Отверстия диаметром до 200 мм могут устраиваться в плитах - по месту, без проверки несущей способности плит в ослабленном сечении, если в поперечное сечение плиты попадает не более одного отверстия.

IУ. Указания по приемке, транспортированию и хранению плит

Приемка плит должна производиться в соответствии с требованиями ГОСТа I30I5-67* ГОСТа 8829-6[illegible] и рабочих чертежей плит.

Транспортирование и хранение плит производится в горизонтальном положении.

Таблица 10

Класс стали	Диаметр арматуры мм	Условия эксплуатации конструкций						
		Статические нагрузки				Динамические нагрузки		
		В отапливаемых зданиях	На открытом воздухе и в неотапливаемых зданиях при расчетных температурах наружного воздуха			В отапливаемых зданиях	На открытом воздухе и в неотапливаемых зданиях при расчетных температурах наружного воздуха	
			до -30°С	от -30°С до -40°С	ниже -40°С		до -30°С	от -30°С до -40°С
		Марка стали				Марка стали		
А-I	6-40	См.примечание 3				См.примечание 3		
А-II	6-40	35ГС, 25Г2С	35ГС,25Г2С	35ГС,25Г2С	25Г2С	35ГС,25Г2С	35ГС,25Г2С	25Г2С
А-У	10-18 (10-25)	23ХГ2Т	23ХГ2Т	23ХГ2Т	23ХГ2Т	23ХГ2Т[ж]	23ХГ2Т[ж]	23ХГ2Т[ж]
Ат-У	10-25	Ат-У	Ат-У	Ат-У	Ат-У	-	-	-
Ат-УI	10-25	Ат-УI	Ат-УI	Ат-УI	Ат-УI	-	-	-
Пряди П7	-	+	+	+	+	+	+	+
Прокат для сварных конструкций	-	ВСт.3кп2	ВСт.3кп2	ВСт.3пс2	ВСт.3сп2	ВСт.3пс4	ВСт.3пс4	ВСт.3пс5

ж) Сталь класса А-У марки 23ХГ2Т не следует применять в случаях, когда требуется расчет конструкции на выносливость.

Примечания:

1. Данные для назначения марок арматурной стали в зависимости от температуры эксплуатации здании и диаметра арматуры приняты в соответствии с таблицей 57[ж] СНиП II-В.I-62[ж].
2. Данные для назначения марок стали для проката при расчетной температуре эксплуатации зданий ниже минус 40°С приняты по СНиП II-В.3-72 "Стальные конструкции. Нормы проектирования".
3. Для конструкций монтируемых при температуре -40°С и ниже, монтажные петли должны применяться из стали класса А-I марки В.Ст.3сп5, а при температуре выше -40°С - из стали класса А-I марки ВСт.3пс5.
4. Применение железобетонных конструкции, находящихся под непосредственным воздействием подвижных и вибрационных нагрузок при расчетных температурах ниже -40°С не допускается.
5. Расчетные зимние температуры наружного воздуха устанавливаются по наиболее холодной пятидневке в зависимости от района строительства.
6. В таблице за динамические нагрузки приняты такие нагрузки, которые в расчетах конструкции учитываются с коэффициентом динамичности I,I и более.

Госстрой СССР ЦНИИПРОМЗДАНИЙ г.Москва

Гл.инж.пр. Трахтенгерц
Рук.группы Суровова
Дата выпуска 1974г.

ТК 1974 ПОЯСНИТЕЛЬНАЯ ЗАПИСКА ИМ2.1-6

Подъем плит следует производить таким образом, чтобы нагрузка от собственного веса распределялась равномерно между четырьмя петлями. Плиты должны храниться в штабелях, рассортированные по типоразмерам, маркам и партиям.

При складировании плит прокладки устанавливаются по торцам продольных ребер в местах расположения опорных закладных деталей. Прокладки между плитами должны устанавливаться строго по вертикали.

Высота штабеля плит в соответствии со СНиП III-А.II-70 "Техника безопасности в строительстве" не должна превышать 2.5 м.

При транспортировании плит допускается смещать прокладки от торца плиты не более чем на 0,5 м, при этом прокладки между плитами должны устанавливаться строго по вертикали.

При перевозке плит автомобильным транспортом следует руководствоваться „Временными указаниями по перевозке унифицированных сборных железобетонных деталей и конструкций промышленного строительства автомобильным транспортом" (Стройиздат, 1966 г.)

При перевозке плит железнодорожным транспортом следует пользоваться „Руководством по перевозке железнодорожным транспортом сборных крупноразмерных железобетонных конструкций промышленного и жилищного строительства" (Стройиздат, 1967 г.)

Условные обозначения сварных швов

сварной шов заводской

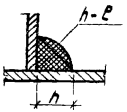

h - высота шва
ℓ - длина шва

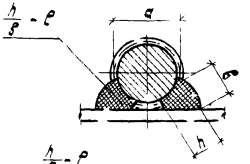

h - высота шва (h≥ 0.25 d, но не менее 4 мм)
δ - ширина шва (δ≥ 0.5 d, но не менее 8 мм)
ℓ - длина шва

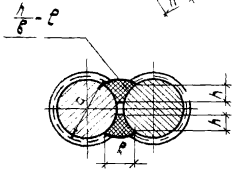

h - высота шва (h≥ 0.25 d, но не менее 4 мм)
δ - ширина шва (δ≥ 0.5 d, но не менее 10 мм)
ℓ - длина шва

Инв. №

Показатели на одну плиту

Марка плиты	Вес т	Марка бетона	Объем бетона м³	Расход стали кг
П5-2 / АУ(3)	2,4	300*	0,95	68,5
П5-3 / АУ(3)				83,0
П5-4 / АУ(3)		350		96,2
П5-5 / АУ(3)				115,8
П5-6 / АУ(3)		400		132,5
П5-2-1 / АУ(3)		300*		71,0
П5-3-1 / АУ(3)				85,5
П5-4-1 / АУ(3)		350		98,7
П5-5-1 / АУ(3)				118,4
П5-6-1 / АУ(3)		400		155,1
П5-2-2 / АУ(3)	2,3	300*	0,90	76,5
П5-3-2 / АУ(3)				91,0
П5-4-2 / АУ(3)		350		104,2
П5-5-2 / АУ(3)				119,1
П5-6-2 / АУ(3)		400		159,0
П5-2-3 / АУ(3)	2,2	300*	0,88	81,1
П5-3-3 / АУ(3)				93,7
П5-4-3 / АУ(3)		350		107,0
П5-5-3 / АУ(3)				125,2
П5-6-3 / АУ(3)		400		181,6
П5-1 / АУ(2)	2,4	300**	0,95	63,2
П5-2 / АУ(2)		300*		72,9
П5-3 / АУ(2)		400		88,6
П5-4 / АУ(2)		450		102,3
П5-5 / АУ(2)		500		126,2
П5-1-1 / АУ(2)		300**		65,7
П5-2-1 / АУ(2)		300*		75,4
П5-3-1 / АУ(2)		400		91,1
П5-4-1 / АУ(2)		450		104,8
П5-5-1 / АУ(2)		500		128,8
П5-1-2 / АУ(2)	2,3	300**	0,90	68,4
П5-2-2 / АУ(2)		300*		80,9
П5-3-2 / АУ(2)		400		96,6
П5-4-2 / АУ(2)	2,3	450	0,90	110,3
П5-5-2 / АУ(2)		500		129,5
П5-2-3 / АУ(2)	2,2	300*	0,88	85,5
П5-3-3 / АУ(2)		400		99,4
П5-4-3 / АУ(2)		450		113,1
П5-5-3 / АУ(2)		500		135,6
П5-1-4 / АУ(2)	2,5	300**	1,01	111,0
П5-1-5 / АУ(2)	2,4		0,98	116,0
П5-1-6 / АУ(2)			0,94	108,6
П5-2 / АтУ(3)	2,4	300*	0,95	68,5
П5-3 / АтУ(3)				83,0
П5-4 / АтУ(3)		350		96,2
П5-5 / АтУ(3)				115,8
П5-6 / АтУ(3)		400		152,5
П5-2-1 / АтУ(3)		300*		71,0
П5-3-1 / АтУ(3)	2,4	300*	0,90	85,5
П5-4-1 / АтУ(3)		350		98,7
П5-5-1 / АтУ(3)				118,4
П5-6-1 / АтУ(3)		400		155,1
П5-2-2 / АтУ(3)	2,3	300*	0,90	76,5
П5-3-2 / АтУ(3)				91,0
П5-4-2 / АтУ(3)		350		104,2
П5-5-2 / АтУ(3)				119,1
П5-6-2 / АтУ(3)		400		159,0
П5-2-3 / АтУ(3)	2,2	300*	0,88	81,1
П5-3-3 / АтУ(3)				93,7
П5-4-3 / АтУ(3)		350		107,0
П5-5-3 / АтУ(3)				125,2
П5-6-3 / АтУ(3)		400		161,6

* – В данных плитах марка бетона может быть снижена до 250 при условии контроля расхода крупного заполнителя в 820 л на 1 м³ бетона или обеспечения к моменту передачи усилия предварительного напряжения на плиту прочности бетона R_o = 200 кг/см²

** – В данных плитах марка бетона может быть снижена до 250 при условии обеспечения к моменту передачи усилия предварительного напряжения на плиту прочности бетона R_o = 200 кг/см² или до 200 при условии контроля расхода крупного заполнителя в 820 л на 1 м³ бетона.

Госстрой СССР
ЦНИИПромзданий
г. Москва

Рук. отдела Коротов
Гл. инж. пр. Вынигин
Рук. группы Трахтенгерц
Инженер Сурсова
Проверил Лобович
Дата выпуска 1974 г.

ТК 1974

Показатели на одну плиту.

ИИ 24-6

Лист 1

ИНВ №

Госстрой СССР
ЦНИИПРОМЗДАНИЙ
г. Москва

Рук. отдела Хортов
А. инж. пр. Хлебцов
Рук. группы Вынигин
Инженер Трахтенгерц
Дата выпуска 1974г.

Проверил Суровова
Гл. инж. Любович

Показатели на одну плиту

Марка плиты	Вес т	Марка бетона	Объем бетона м³	Расход стали кг
П5-1 / АтV(2)	2,4	300**	0,95	63,2
П5-2 / АтV(2)		300*		72,9
П5-3 / АтV(2)		400		86,6
П5-4 / АтV(2)		450		102,3
П5-5 / АтV(2)		500		126,2
П5-1-1 / АтV(2)		300**		65,7
П5-2-1 / АтV(2)		300*		75,4
П5-3-1 / АтV(2)		400		91,1
П5-4-1 / АтV(2)		450		104,8
П5-5-1 / АтV(2)		500		128,8
П5-1-2 / АтV(2)	2,3	300**	0,90	68,4
П5-2-2 / АтV(2)		300*		80,9
П5-3-2 / АтV(2)		400		96,6
П5-4-2 / АтV(2)		450		110,3
П5-5-2 / АтV(2)		500		129,5
П5-2-3 / АтV(2)	2,2	300*	0,88	85,5
П5-3-3 / АтV(2)		400		99,4
П5-4-3 / АтV(2)		450		113,1
П5-5-3 / АтV(2)		500		135,6
П5-1-4 / АтV(2)	2,5		1,01	111,0
П5-1-5 / АтV(2)	2,4	300**	0,98	116,0
П5-1-6 / АтV(2)	2,4		0,94	108,6
П5-1 / АтVI	2,4	350***	0,95	60,0
П5-2 / АтVI		350		68,5
П5-3 / АтVI		400		83,0
П5-4 / АтVI		450		96,2
П5-5 / АтVI		500		126,2
П5-1-1 / АтVI		350***		62,5
П5-2-1 / АтVI		350		71,0
П5-3-1 / АтVI		400		85,5
П5-4-1 / АтVI		450		98,7
П5-5-1 / АтVI		500		128,8
П5 1-2 / АтVI	2,3	350***	0,90	65,1
П5-2-2 / АтVI		350		76,5
П5-3-2 / АтVI		400		91,0
П5-4-2 / АтVI		450		104,2
П5-5-2 / АтVI		500		129,5
П5-2-3 / АтVI	2,2	350	0,88	81,1
П5-3-3 / АтVI		400		93,7
П5-4-3 / АтVI		450		107,0
П5-5-3 / АтVI		500		135,6
П5-1-4 / АтVI	2,5		1,01	107,7
П5-1-5 / АтVI	2,4	350***	0,98	112,7
П5-1-6 / АтVI	2,4		0,94	105,4
П5-1 / П7	2,4	350	0,95	62,0
П5-2 / П7				66,4
П5-3 / П7		400		77,0
П5-4 / П7				118,0
П5-1-1 / П7	2,4	350	0,95	64,5
П5-2-1 / П7				70,9
П5-3-1 / П7		400		79,5
П5-4-1 / П7				120,5
П5-1-2 / П7	2,3	350	0,90	67,2
П5-2-2 / П7				76,4
П5-3-2 / П7		400		84,9
П5-4-2 / П7				125,9
П5-2-3 / П7	2,2	350	0,88	81,0
П5-3-3 / П7		400		87,7
П5-4-3 / П7				128,7
П5-1-4 / П7	2,5	350	1,01	109,8
П5-1-5 / П7	2,4		0,98	114,8
П5-1-6 / П7	2,4		0,94	107,5

* - В данных плитах марка бетона может быть снижена до 250 при условии контроля расхода крупного заполнителя в 820л на 1м³ бетона или обеспечения к моменту передачи усилия предварительного напряжения на плиту прочности бетона R_o=260кг/см²

** - В данных плитах марка бетона может быть снижена до 250 при условии обеспечения к моменту передачи усилия предварительного напряжения на плиту прочности бетона. R_o=210 кг/см² или до 200 при условии контроля расхода крупного заполнителя в 820л на 1м³ бетона.

*** - В данных плитах марка бетона может быть снижена до 300 при условии контроля расхода крупного заполнителя в 820л на 1м³ бетона.

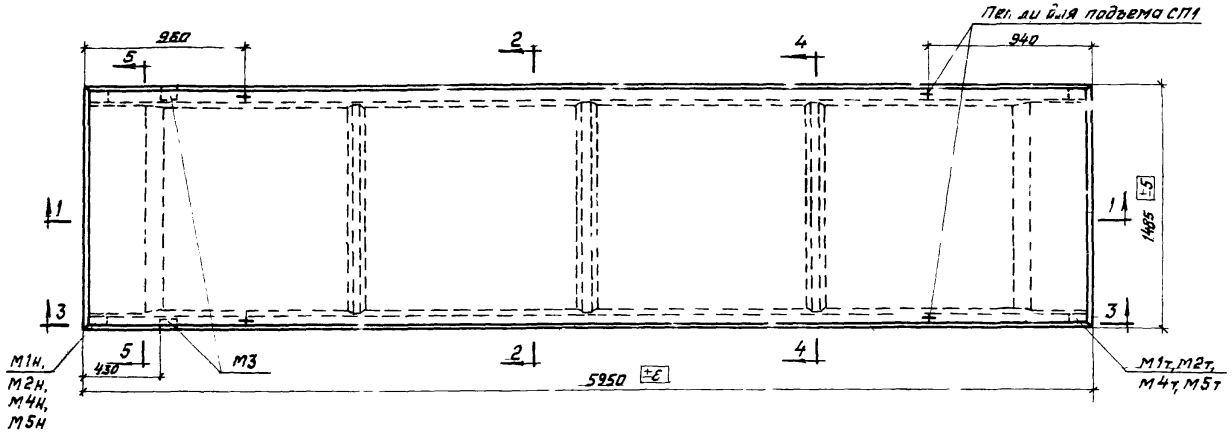

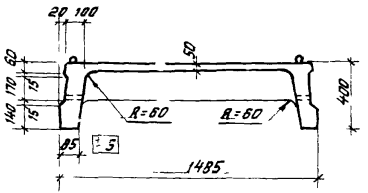

2-2

Плиты $\frac{П5-2}{АIV(3)} \div \frac{П5-6}{АIV(3)}$; $\frac{П5-2.1}{АIV(3)} \div \frac{П5-6-1}{АIV(3)}$; $\frac{П5-1}{АIV(2)} \div \frac{П5-5}{АIV(2)}$; $\frac{П5-1-1}{АIV(2)} \div \frac{1.5-5-1}{АIV(2)}$; $\frac{П5-2}{АтV(3)} \div \frac{П5-6}{АтV(3)}$; $\frac{П5-2.1}{АтV(3)} \div \frac{П5-6-1}{АтV(3)}$;
$\frac{П5-1}{АтV(2)} \div \frac{П5-5}{АтV(2)}$; $\frac{П5-1-1}{АтV(2)} \div \frac{П5-5-1}{АтV(2)}$; $\frac{П5-1}{АтVI} \div \frac{П5-5}{АтVI}$; $\frac{П5-1-1}{АтVI} \div \frac{П5-5-1}{АтVI}$; $\frac{П5-1}{П7} \div \frac{П5-4}{П7}$; $\frac{П5-1-1}{П7} \div \frac{П5-4-1}{П7}$

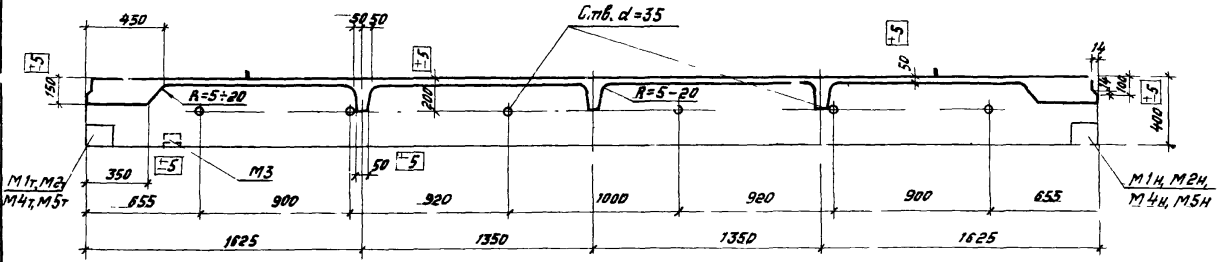

1-1

Примечания:

1. Указания по изготовлению плиты даны в пояснительной записке.
2. При специальных указаниях в заказе отверстия в ребрах плит не выполнять.
3. Разрезы 3-3, 4-4 и 5-5 с указанием армирования даны на листе 9.
4. Данный лист рассматривать совместно с листом 7.

Госстрой СССР ЦНИИПРОМЗДАНИЙ г. Москва

Рук. отдела Ст. инж. пр. Ст. инженер Гл. инженер проекта

Дата выпуска: 1974 г.

Трактенгерц Суровова Лобовой

Проверил Трактенгерц Суровова Лобовой

Разработал Выжигин

Трактенгерц

Инв. №

ТК 1977

Рядовая плита и рядовая плита у температурного шва
Опалубочный чертеж

ИИ24-6

Лист 3

13001 23

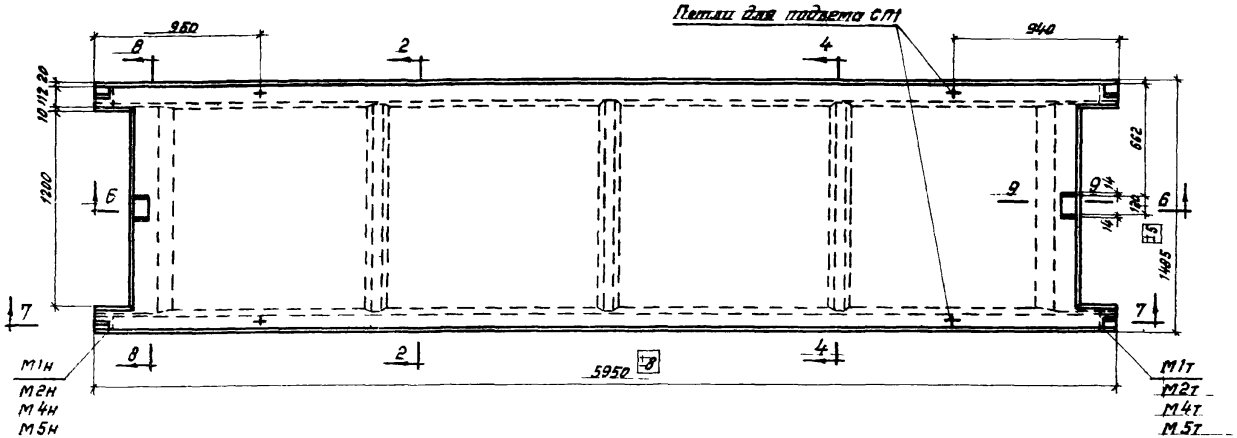

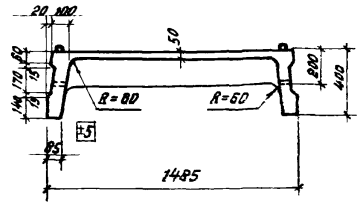

2-2

Плиты $\frac{П5\text{-}2\text{-}2}{АV(3)} \div \frac{П5\text{-}6\text{-}2}{АV(3)}$; $\frac{П5\text{-}1\text{-}2}{АV(2)} \div \frac{П5\text{-}5\text{-}2}{АV(2)}$; $\frac{П5\text{-}2\text{-}2}{АтV(3)} \div \frac{П5\text{-}6\text{-}2}{АтV(3)}$;

$\frac{П5\text{-}1\text{-}2}{АтV(2)} \div \frac{П5\text{-}5\text{-}2}{АтV(2)}$; $\frac{П5\text{-}1\text{-}2}{АтVI} \div \frac{П5\text{-}5\text{-}2}{АтVI}$; $\frac{П5\text{-}1\text{-}2}{П7} \div \frac{П5\text{-}4\text{-}2}{П7}$

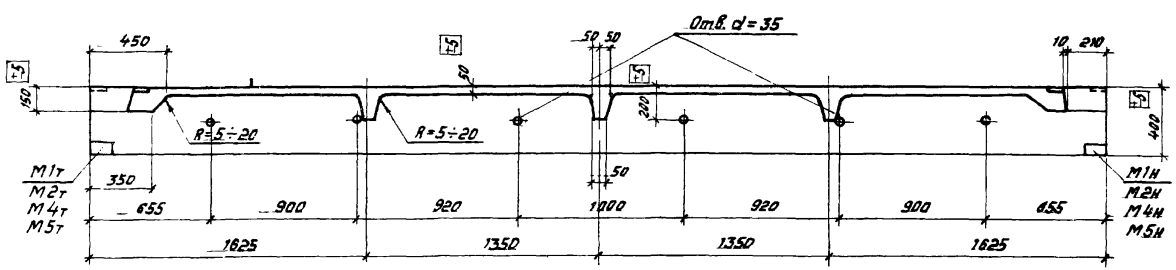

6-6

Примечания:

1. Указания по изготовлению плит даны в пояснительной записке
2. При специальном указании в заказе отверстия в ребрах плит можно не выполнять.
3. Разрезы 4-4, 7-7, 8-8 и 9-9 с указанием армирования даны на листах 9, 10.
4. Данный лист рассматривать совместно с листом 7.

ТК 1974	Межколонная плита. Ополубочный чертеж.	ИИ24-6 Лист 4

ЦНИИПРОМЗДАНИЙ г. Москва

Дата выпуска: 1974 г.

13001 24

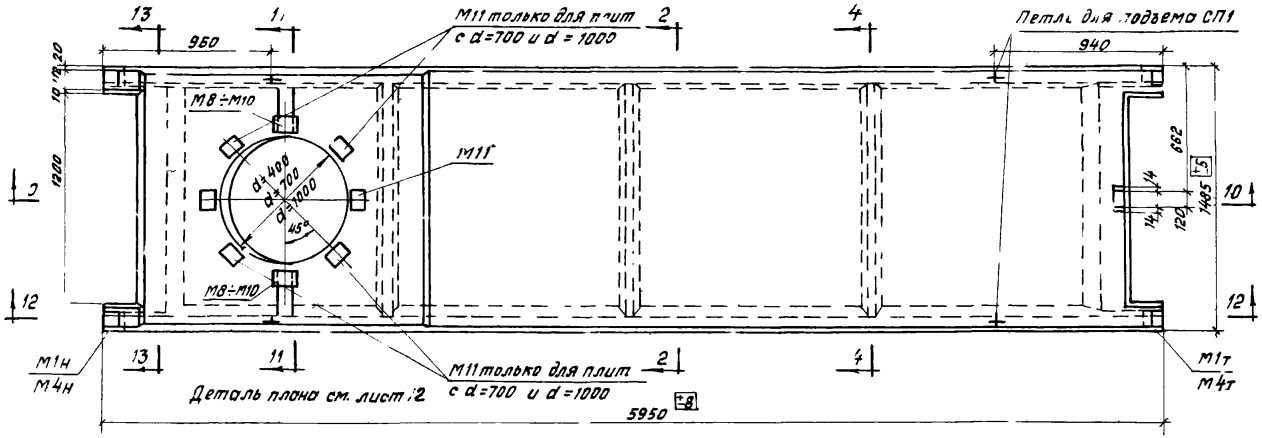

Плиты $\frac{П5\text{-}1\text{-}4}{А\,V(2)} \div \frac{П5\text{-}1\text{-}6}{А\,V(2)}$; $\frac{П5\text{-}1\text{-}4}{А_т\,V(2)} \div \frac{П5\text{-}1\text{-}6}{А_т\,V(2)}$; $\frac{П5\text{-}1\text{-}4}{А_т\,VI} \div \frac{П5\text{-}1\text{-}6}{А_т\,VI}$; $\frac{П5\text{-}1\text{-}4}{П7} \div \frac{П5\text{-}1\text{-}6}{П7}$

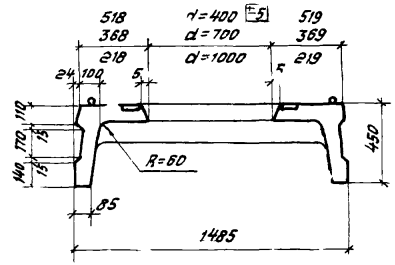

11 - 11

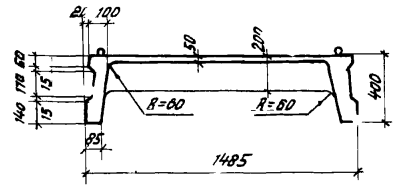

2 - 2

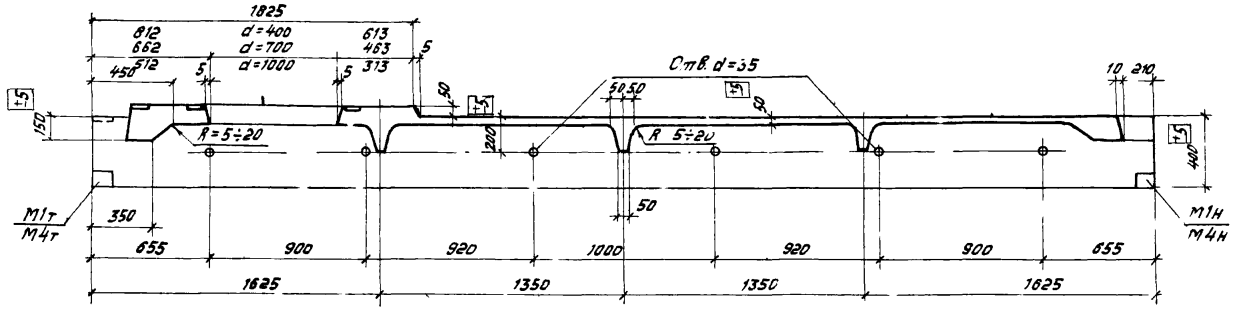

10 - 10

Примечания:

1. Указания по изготовлению плит даны в пояснительной записке.
2. При специальном указании в заказе отверстия в ребрах плит можно не выполнять.
3. Разрезы 4-4, 9 9, 12-12 и 13-13 с указанием армирования даны на листах 9 и 10
4. Данный лист рассматривать совместно с листом 8.

ТК 1974	Межколонная плита с отверстием. Опалубочный чертеж.	ИИ24-6	
		Лист	5

Инв. №

Проверил

Рук. отдела

Гл. инж. пр.

Ст. инженер

Ц.о. инженера

Дата выпуска: 1974 г.

Выжигин

Трахтенгерц

Суровова

Лобович

Трахтенгерц

Госстрой СССР ЦНИИПРОМЗДАНИЙ г. Москва

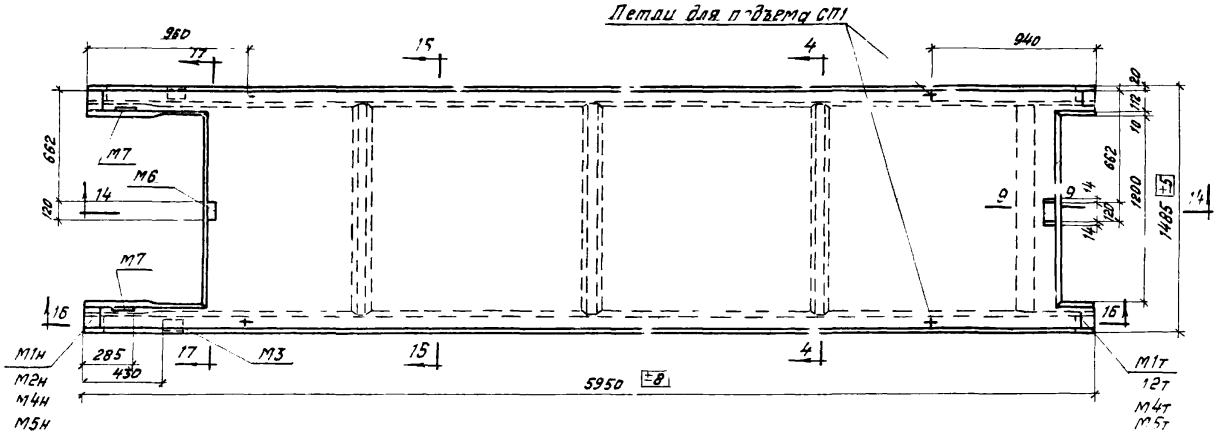

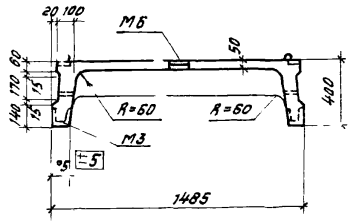

15-15

Плиты $\frac{П5\text{-}2\text{-}3}{АV(3)} \div \frac{П5\text{-}6\text{-}3}{АV(3)}$; $\frac{П5\text{-}2\text{-}3}{АV(2)} \div \frac{П5\text{-}5\text{-}3}{АV(2)}$; $\frac{П5\text{-}2\text{-}3}{АтV(3)} \div \frac{П5\text{-}6\text{-}3}{НтV(3)}$;

$\frac{П5\text{-}2\text{-}3}{АтV(2)} \div \frac{П5\text{-}5\text{-}3}{АтV(2)}$; $\frac{П5\text{-}2\text{-}3}{НтVI} \div \frac{П5\text{-}5\text{-}3}{АтVI}$; $\frac{П5\text{-}2\text{-}3}{ПТ} \div \frac{П5\text{-}4\text{-}3}{ПТ}$

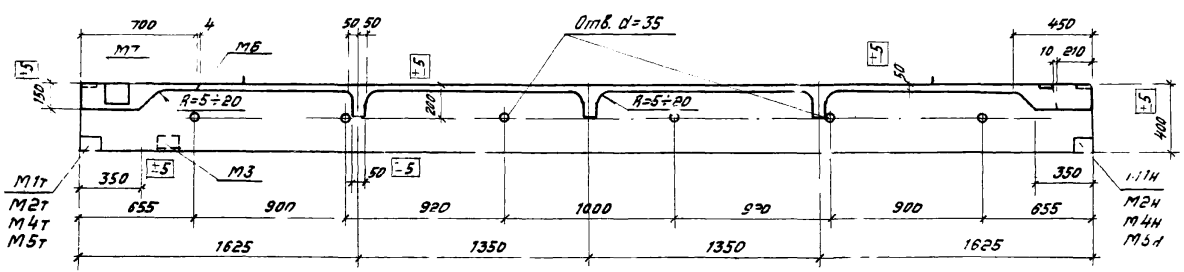

14-14

Примечания:

1. Указания по изготовлению плит даны в пояснительной записке
2. При специальном указании в заказе отверстия в ребрах плит можно не выполнять.
3. Разрезы 4-4, 9-9, 16-16 и 17-17 с указанием армирования даны на листах 9, 10, 13
4. Данный лист рассматривать совместно с листом 8

ТК	Межколонная плита у температурного шва	ИИ24-6
1974	Опалубочный чертеж	Лист 6

ЦНИИПРОМЗДАНИЙ г. Москва

Гл. инж. пр. | Ст. инженер | И.о. инженера | Дата выпуска | Суровова | Лобович | 1974г.

Инв. №

Спецификация марок закладных деталей на одну плиту

Марка плиты	Марка детали	Колич. шт.	№ листа
ПГ-2 / АIV(5) ÷ ПГ-5 / АIV(5)	М1т+М1н	2+2	36
ПГ-6 / АIV(3)	М2т+М2н	2+2	
ПГ-2-1 / АIV(3) ÷ ПГ-5-1 / АIV(3)	М1т+М1н М3	2+2 2	
ПГ-6-1 / АIV(3)	М2т+М2н М3	2+2 2	
ПГ-1 / АIV(2) ÷ ПГ-5 / АIV(2)	М1т+М1н	2+2	
ПГ-1-1 / АIV(2) ÷ ПГ-5-1 / АIV(2)	М1т+М1н М3	2+2 2	
ПГ-2 / АтIV(3) ÷ ПГ-5 / АтIV(3)	М1т+М1н	2+2	
ПГ-6 / АтIV(3)	М2т+М2н	2+2	
ПГ-2-1 / АтIV(3) ÷ ПГ-5-1 / АтIV(3)	М1т+М1н М3	2+2 2	

Марка плиты	Марка детали	Колич. шт.	№ листа
ПГ-6-1 / АтIV(3)	М2т+М2н М3	2+2 2	36
ПГ-1 / АтIV(2) ÷ ПГ-5 / АтIV(2)	М1т+М1н	2+2	
ПГ-1-1 / АтIV(2) ÷ ПГ-5-1 / АтIV(2)	М1т+М1н М3	2+2 2	
ПГ-1 / ПГ7 ÷ ПГ-5 / ПГ7	М4т+М4н	2+2	37
ПГ-4 / ПГ7	М5т+М5н	2+2	
ПГ-1-1 / ПГ7 ÷ ПГ-3-1 / ПГ7	М3 М4т+М4н	2 2+2	36
ПГ-4-1 / ПГ7	М3 М5т+М5н	2 2+2	37

Марка плиты	Марка детали	Колич. шт.	№ листа
ПГ-2-2 / АIV(3) ÷ ПГ-5-2 / АIV(3)	М1т+М1н	2+2	36
ПГ-6-2 / АIV(3)	М2т+М2н	2+2	
ПГ-1-2 / АIV(2) ÷ ПГ-5-2 / АIV(2)	М1т+М1н	2+2	
ПГ-2-2 / АтIV(3) ÷ ПГ-5-2 / АтIV(3)	М1т+М1н	2+2	
ПГ-6-2 / АтIV(3)	М2т+М2н	2+2	
ПГ-1-2 / АтIV(2) ÷ ПГ-5-2 / АтIV(2)	М1т+М1н	2+2	
ПГ-1-2 / ПГ7 ÷ ПГ-5-2 / ПГ7	М1т+М1н	2+2	
ПГ-1-2 / ПГ7 ÷ ПГ-3-2 / ПГ7	М4т+М4н	2+2	37
ПГ-4-2 / ПГ7	М5т+М5н	2+2	

Рук. отдела			
Гл. инж. пр.			
Рук. группы			
Ст. инженер			
Дата выпуска:			

Типовой серии 1.038.1-1 выпуск 1 для жилищно-гражданского строительства. Рабочие чертежи

ЦНИИЭПжилища Москва

1974г.

ГК 1974	Спецификация марок закладных деталей на одну плиту	ИИ84-6
		Лист 7

Инв. №

Спецификация марок закладных деталей на одну плиту

Марка плиты	Размер отверстия мм	Марка детали	Колич. шт.	№ листа
ПБ-1-4 / АV(2)	400	М1т+М1н	2+2	36, 38
ПБ-1-4 / АтV(2)		М8	2	
ПБ-1-4 / АтVI		М11	2	
ПБ-1-4 / П7		М4т+М4н	2+2	37, 38
		М8	2	
		М11	2	
ПБ-1-5 / АV(2)	700	М1т+М1н	2+2	36, 38
ПБ-1-5 / АтV(2)		М9	2	
ПБ-1-5 / АтVI		М11	6	
ПБ-1-5 / П7		М4т+М4н	2+2	37, 38
		М9	2	
		М11	6	
ПБ-1-6 / АV(2)	1000	М1т+М1н	2+2	36, 38
ПБ-1-6 / АтV(2)		М10	2	
ПБ-1-6 / АтVI		М11	6	
ПБ-1-6 / П7		М4т+М4н	2+2	37, 38
		М10	2	
		М11	6	

Марка плиты	Марка детали	Колич. шт.	№ листа
ПБ-2-3 / АV(3) ÷ ПБ-5-3 / АV(3)	М1т+М1н	2+2	36, 37
	М3	2	
	М6	1	
	М7	2	
ПБ-6-3 / АV(3)	М2т+М2н	2+2	
	М3	2	
	М6	1	
	М7	2	
ПБ-2-3 / АV(2) ÷ ПБ-5-3 / АV(2)	М1т+М1н	2+2	
	М3	2	
	М6	1	
	М7	2	
ПБ-2-3 / АтV(3) ÷ ПБ-5-3 / АтV(3)	М1т+М1н	2+2	
	М3	2	
	М6	1	
	М7	2	
ПБ-6-3 / АтV(3)	М2т+М2н	2+2	
	М3	2	
	М6	1	
	М7	2	

Марка плиты	Марка детали	Колич. шт.	№ листа
ПБ-2-3 / АтV(2) ÷ ПБ-5-3 / АтV(2)	М1т+М1н	2+2	36, 37
	М3	2	
	М6	1	
	М7	2	
ПБ-2-3 / АтVI ÷ ПБ-5-3 / АтVI	М1т+М1н	2+2	
	М3	2	
	М6	1	
	М7	2	
ПБ-2-3 / П7, ПБ-3-3 / П7	М4т+М4н	2+2	
	М3	2	
	М6	1	
	М7	2	
ПБ-4-3 / П7	М5т+М5н	2+2	
	М3	2	
	М6	1	
	М7	2	

Госстройгосстр
ЦНИИПРОМЗДАНИЙ
Москва

Рук. отдела		Выжигин
Гл. инж. пр.		Трахтенгерц
Рук. группы		Суровова
Ст. инженер		Лозович
Дата выпуска		1974 г.

ТК 1974	Спецификация марок закладных деталей на одну плиту	ИИ24-6 Лист 8

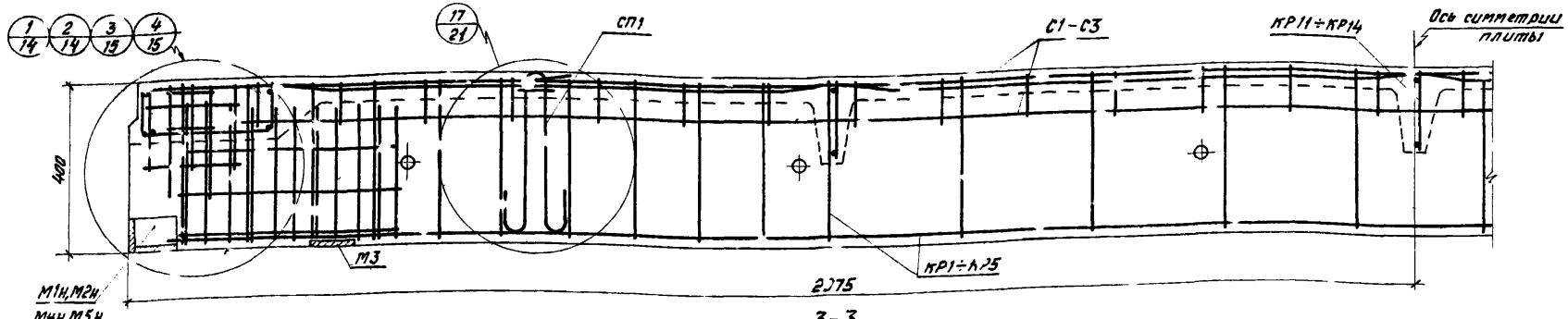

3-3

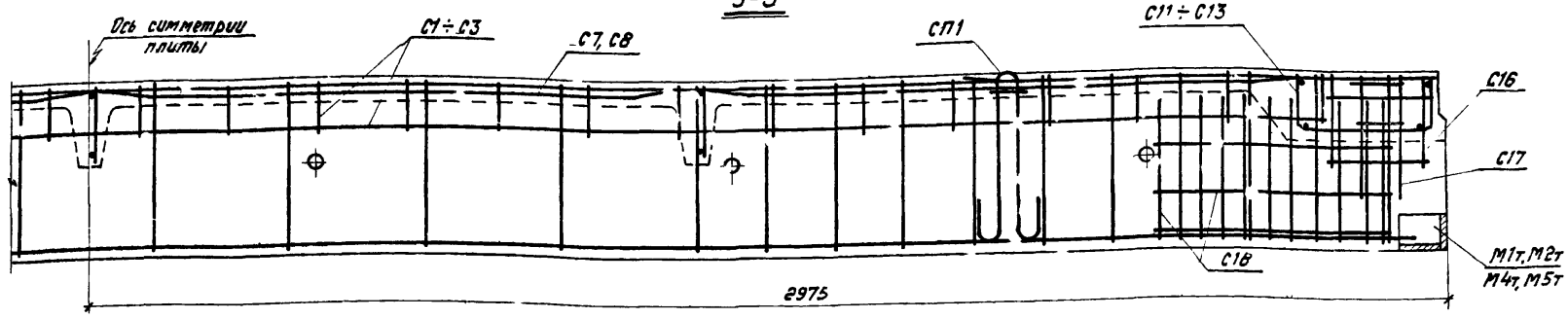

3-3

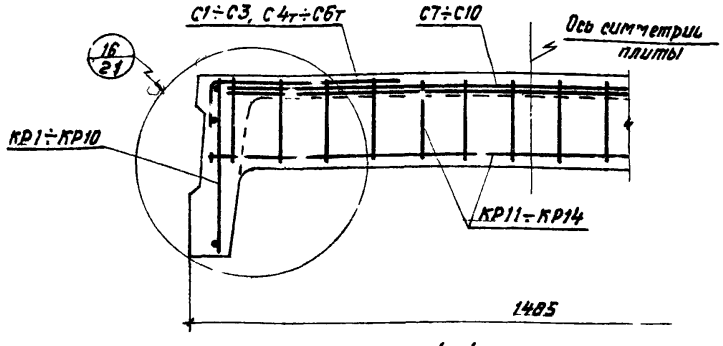

4-4

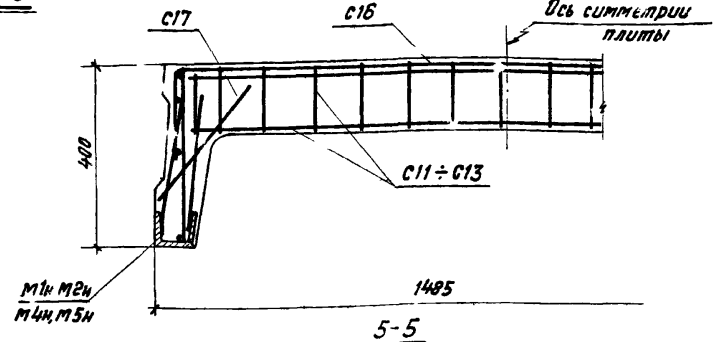

5-5

Примечания:

1. На разрезах 3-3, 4-4, 5-5 напрягаемая арматура условно не показана. Место расположения напрягаемой арматуры см. на листе 22
2. Спецификацию марок арматурных изделий см. на листах 23÷27, спецификацию марок закладных деталей см. на листах 7 и 8.
3. Данный лист рассматривать совместно с листами 5÷6.

ТК 1974	Рядовая плита и рядовая плита у температурного шва. Армирование.	ЦИ24-6
		Лист 9

Инв. №

Проверил

Вежигин, Трахтенгерц, Суровова, Лобович 1974г

Рук. отдела, Гл. инж. пр., Ст. инженер, Ц.о. инженера

Дата выпуска:

Госстрой СССР ЦНИИПРОМЗДАНИЙ г. Москва

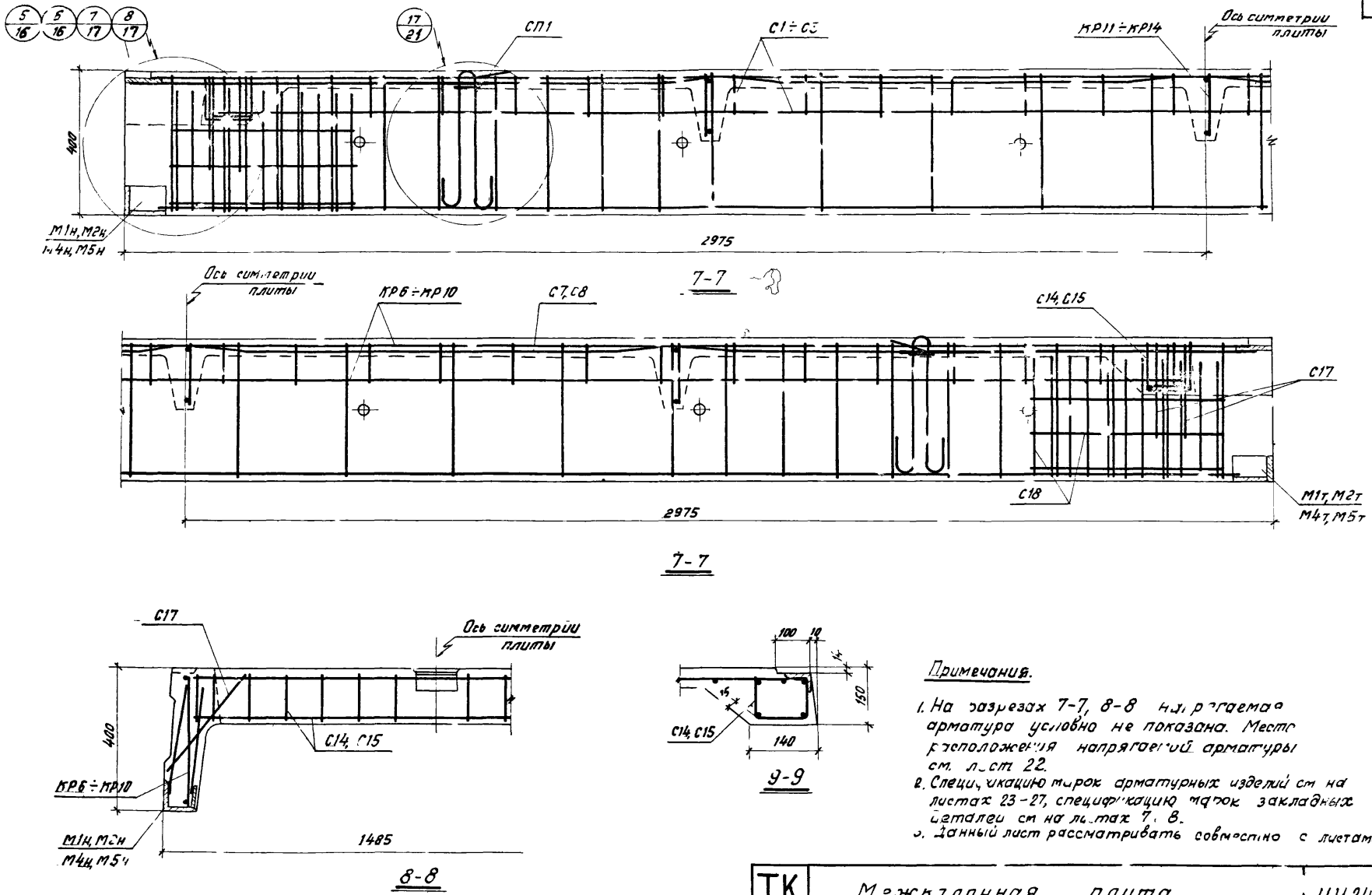

Примечания.

1. На разрезах 7-7, 8-8 напрягаемая арматура условно не показана. Место расположения напрягаемой арматуры см. лист 22.
2. Спецификацию марок арматурных изделий см на листах 23-27, спецификацию марок закладных деталей см на листах 7, 8.
3. Данный лист рассматривать совместно с листами 4 и 6.

ТК	Межкалонная плита. Армирование.	ИИ 24-6	
1974		Лист	10

Инв №

Гасстрой ССР ЦНИИПРОМЗДАНИЙ г. Москва

Рук. отдела — Выжигин
Гл. инж. пр — Трахтенгерц
Ст. инженер — Суровова
Ц.о. инженера — Лобович
Дата выпуска: 1974г

Проверил — Трахтенгерц

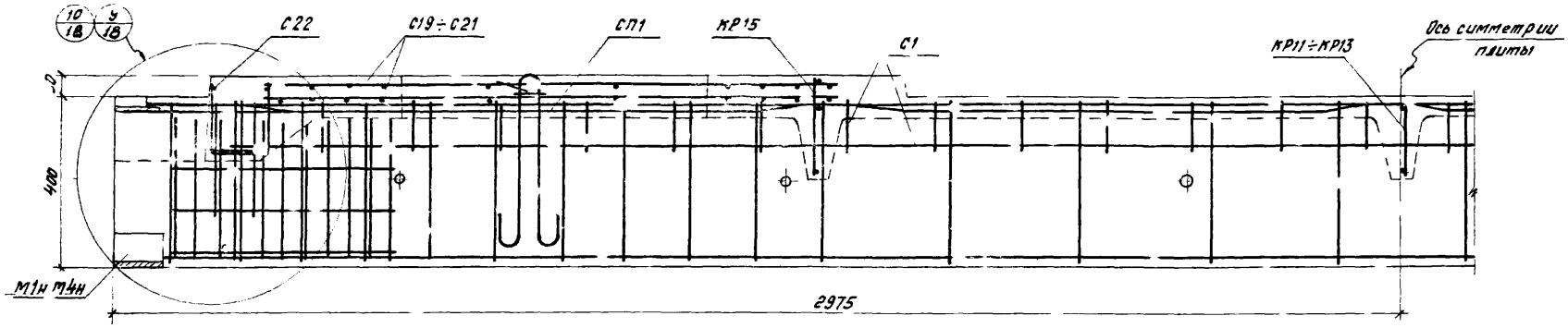

12-12

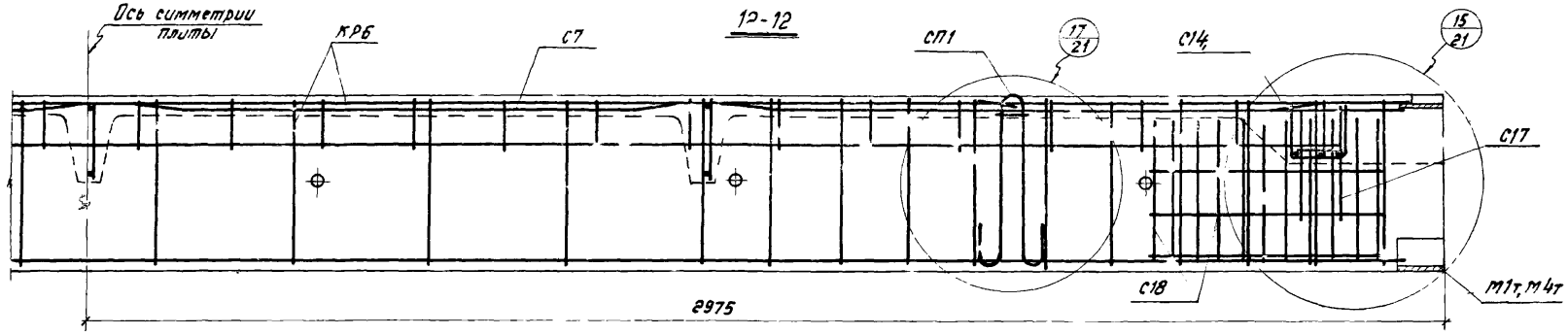

12-12

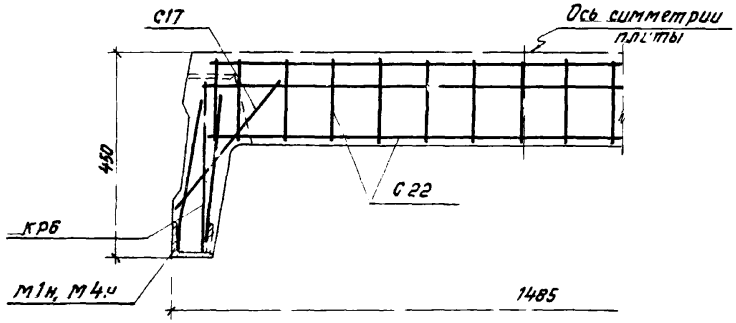

13-13

Примечания:

1. На разрезах 12-12 и 13-13 напрягаемая арматура условно не показана. Место расположения напрягаемой арматуры см. лист 22.
2. Спецификацию марок арматурных изделий см. на листах 23÷27 спецификацию марок закладных деталей см. на листах 7 и 8.
3. Данный лист рассматривать совместно с листом 5.

ГИП		Суровова	
Гл. инж. пр.			
Ст. инженер		Лобович	1974 г.
Нач. инженер			
Дата выпуска:			

Госстрой СССР ЦНИИПРОМЗДАНИЙ г. Москва

ТК 1974

Межколонная плита с отверстием. Армирование.

ИИ 24-6

Лист 11

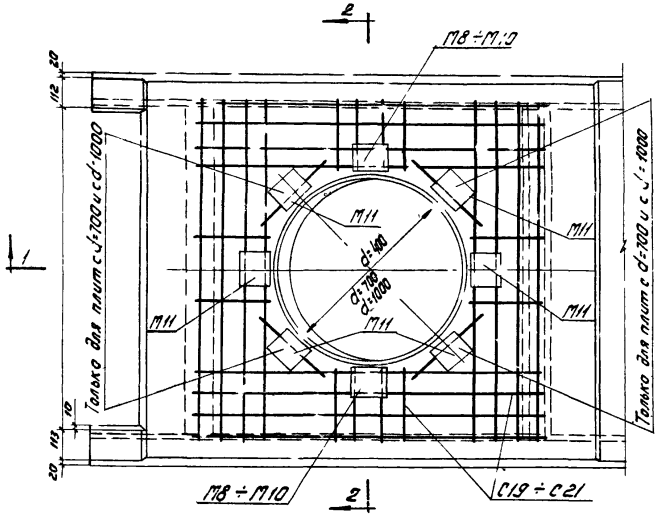

Деталь плана

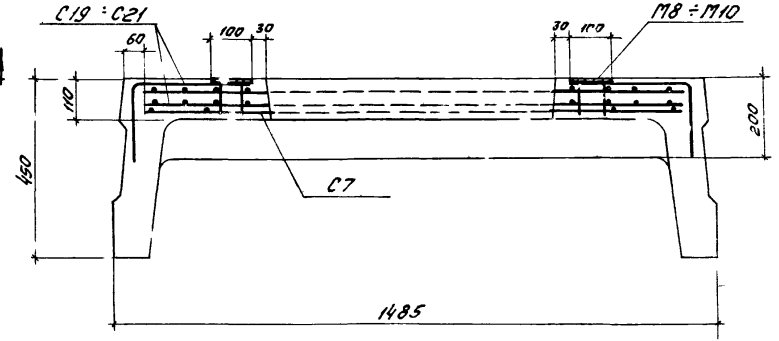

2 – 2

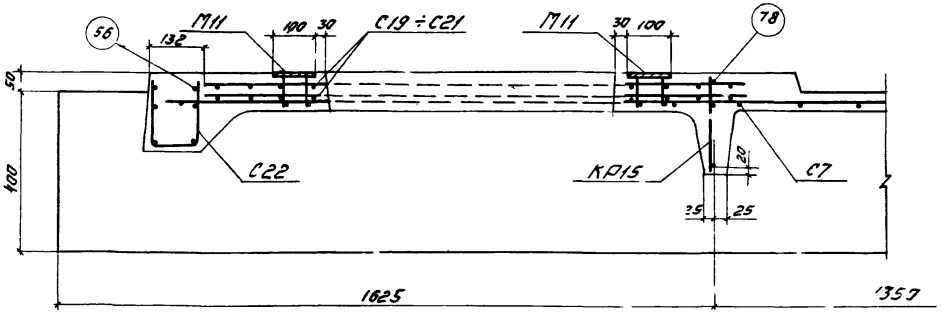

1 – 1

Примечания:

1. Данный лист рассматривать совместно с листами 5 и 11.
2. Позиции 56 и 78 привязать к изделиям C22, KP15 после установки их в опалубку.

ТК 1974	Межколонная плита с отверстием. Деталь плана. Армирование.	ИИ24-6	
		Лист	12

Инв. №

Гостстрой СССР
ЦНИИПРОМЗДАНИЙ
Москва

Рук. отдела
Гл. инж. пр-та
Ст. инженер
И.о. инженера
Дата выпуска: 1974 г.

Выжигин
Трахтенгерц
Суровова
Лобович

Проверил

Трахтенгерц

13001 32

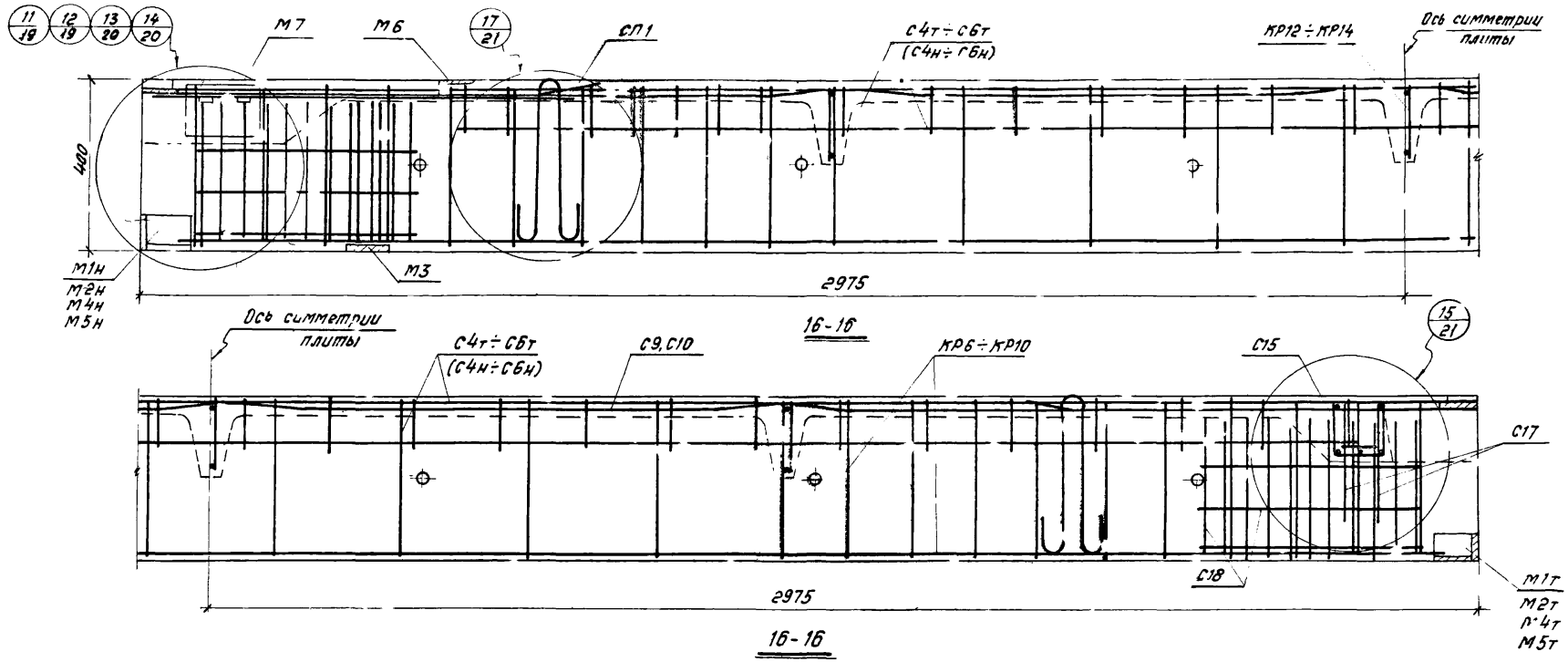

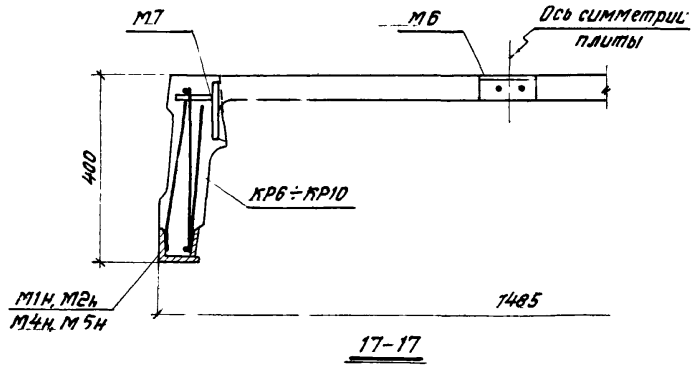

Примечания:

1. Спецификацию марок арматурных изделий см. на листах 23÷27, спецификацию марок закладных деталей см. на листах 7 и 8.
2. На разрезах 16-16, 17-17 напрягаемая арматура условно не показана. Место расположения напрягаемой арматуры см. лист 22.
3. Данный лист рассматривать совместно с листом 5

ТК	Межколонная плита у температурного шва. Армирование.	ИИ24-6
1974		Лист 13

Инв. №

Трахтенгерц

Проверил

Выжигин
Трахтенгерц
Суровова
Лобович
1974г

Рук. отдела
Гл. инж. пр.
Ст. инженер
И.о. инженера
Дата выпуска:

Госстрой СССР
ЦНИИПРОМЗДАНИЙ
г. Москва

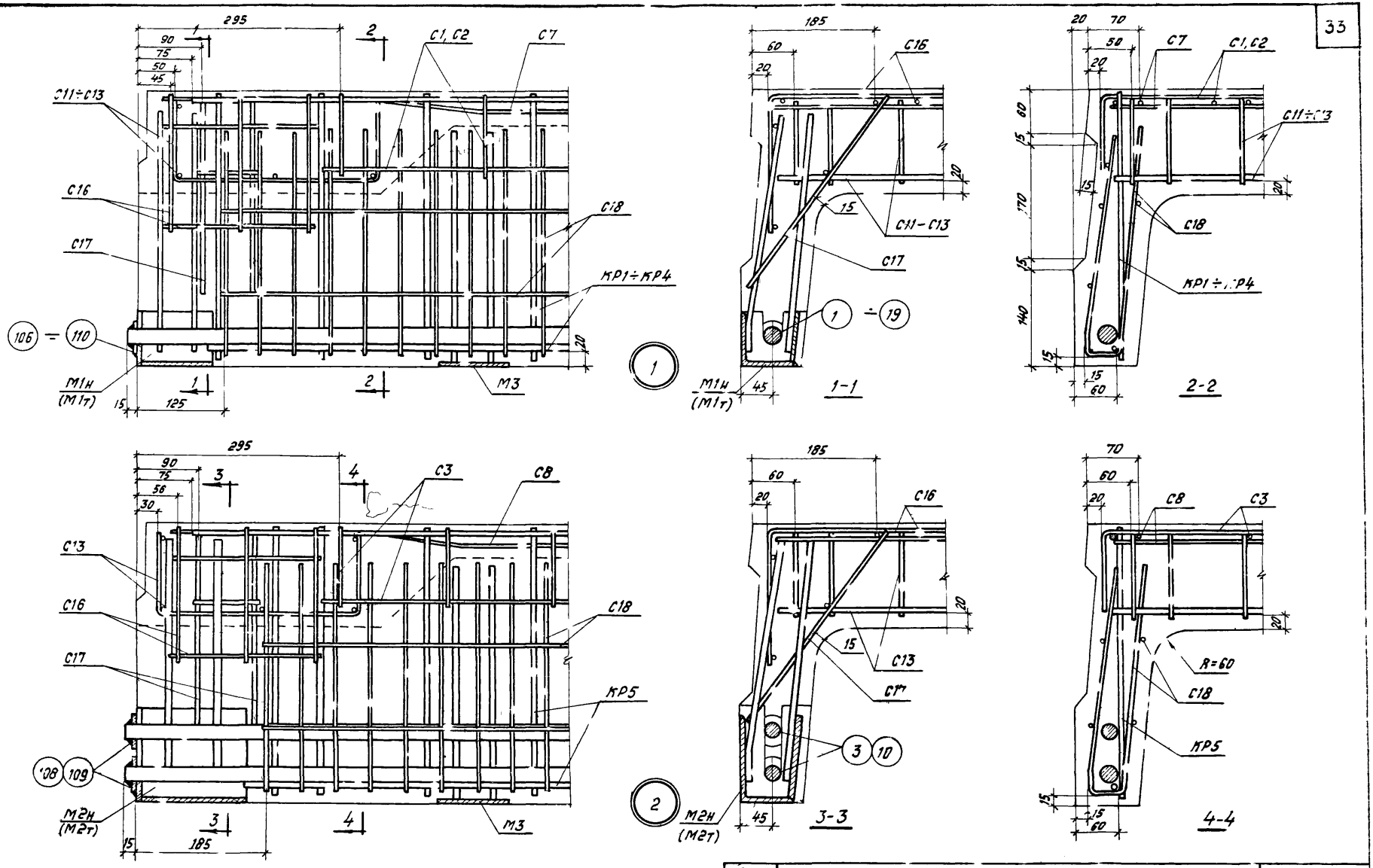

ТК 1974	Узлы 1 и 2	ЛИ 24-6	
		Лист	14

Инв. №

Трахтенгерц

Проверил

Зажигин
Трахтенгерц
Суровова
Лобович
1974 г.

Рук. отдела
Гл. инж. пр.
Ст. инженер
Ц.о. инженера
Дата выпуска

Госстрой СССР
ЦНИИПРОМЗДАНИЙ
г. Москва

13001 34

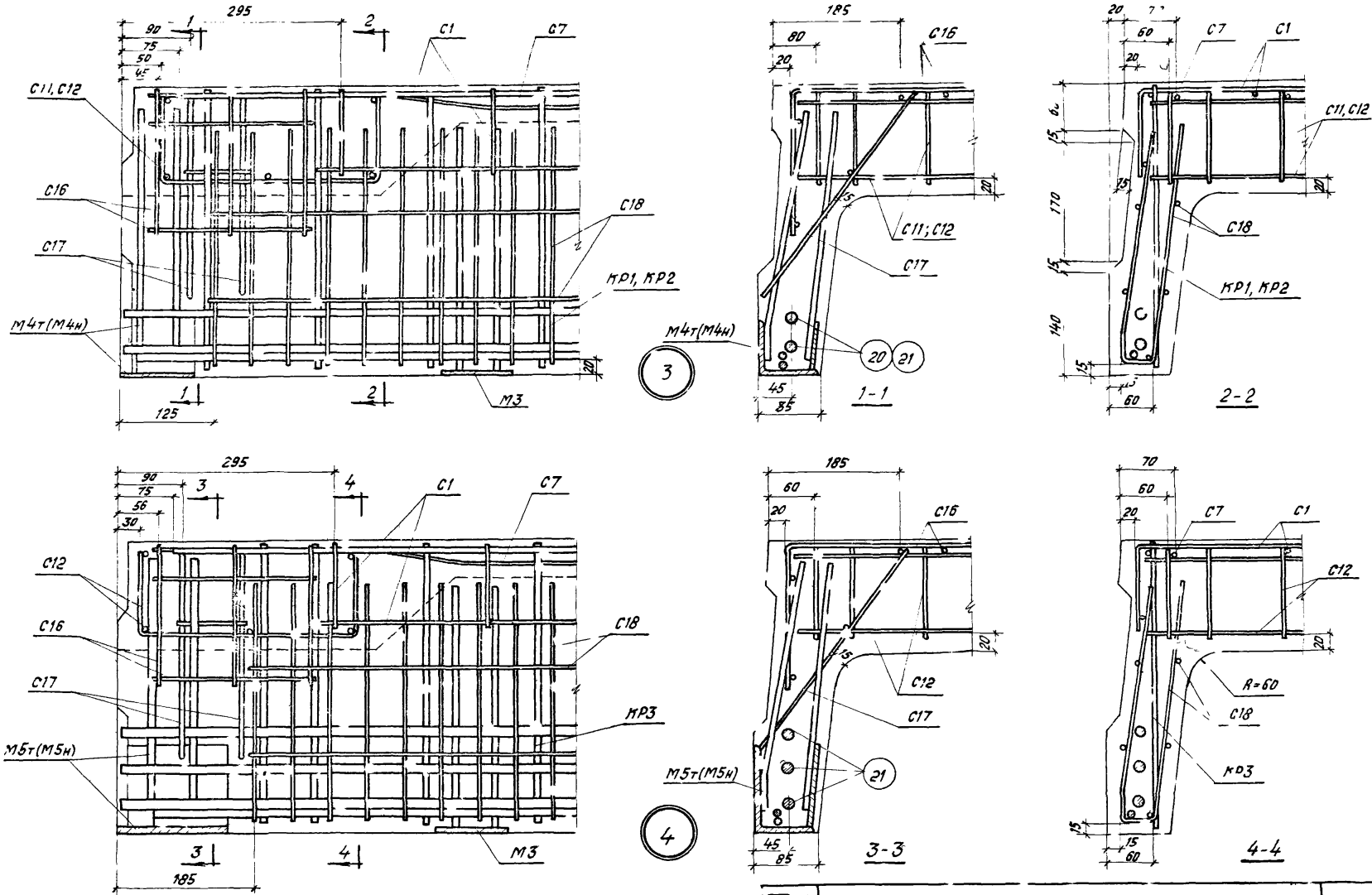

ТК 1974	Узлы 3 и 4	ЛИ 24-6	
		Лист	15

Инв. №

Проверил

Трахтенгерц

Зжигин

Трахтенгерц

Суровова

Лобович

1974г

Рук

Гл. инж. пр.

Ст. инженер

И.о. инженера

Дата выпуска:

Госстрой СССР

ЦНИИПРОМЗДАНИЙ

г. Москва

13001 35

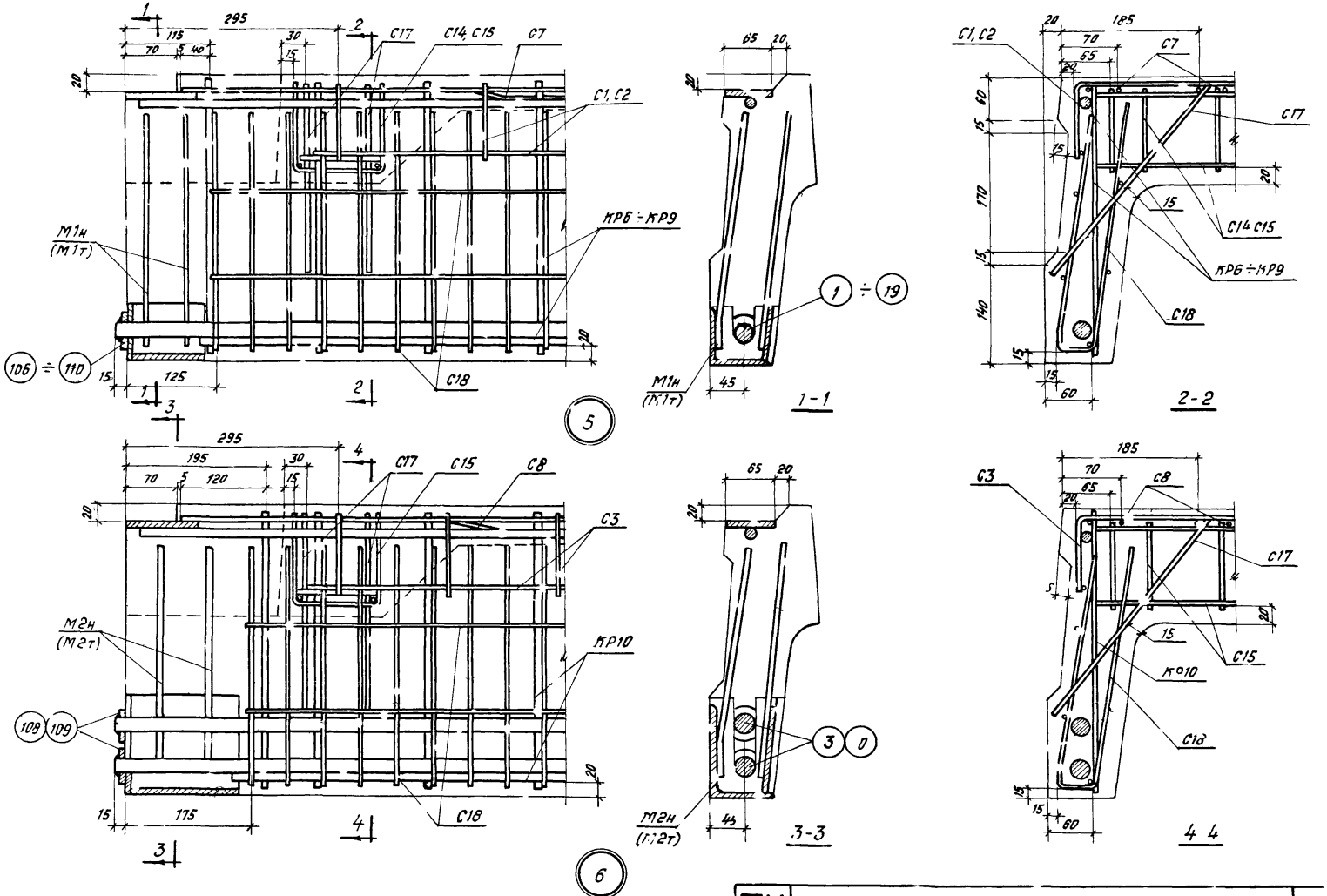

ТК 1974	Узлы 5 и 6.	ИИ24-6	
		Лист	16

Инв. №

Проверил: Трахтенгерц

Выжигин, Трахтенгерц, Суровова, Лобович 1974г.

Рук. отдела, Гл. инж. пр., Ст. инженер, Ц.о. инженера

Дата выпуска:

Госстрой СССР
ЦНИИПРОМЗДАНИЙ
г. Москва

13001 36

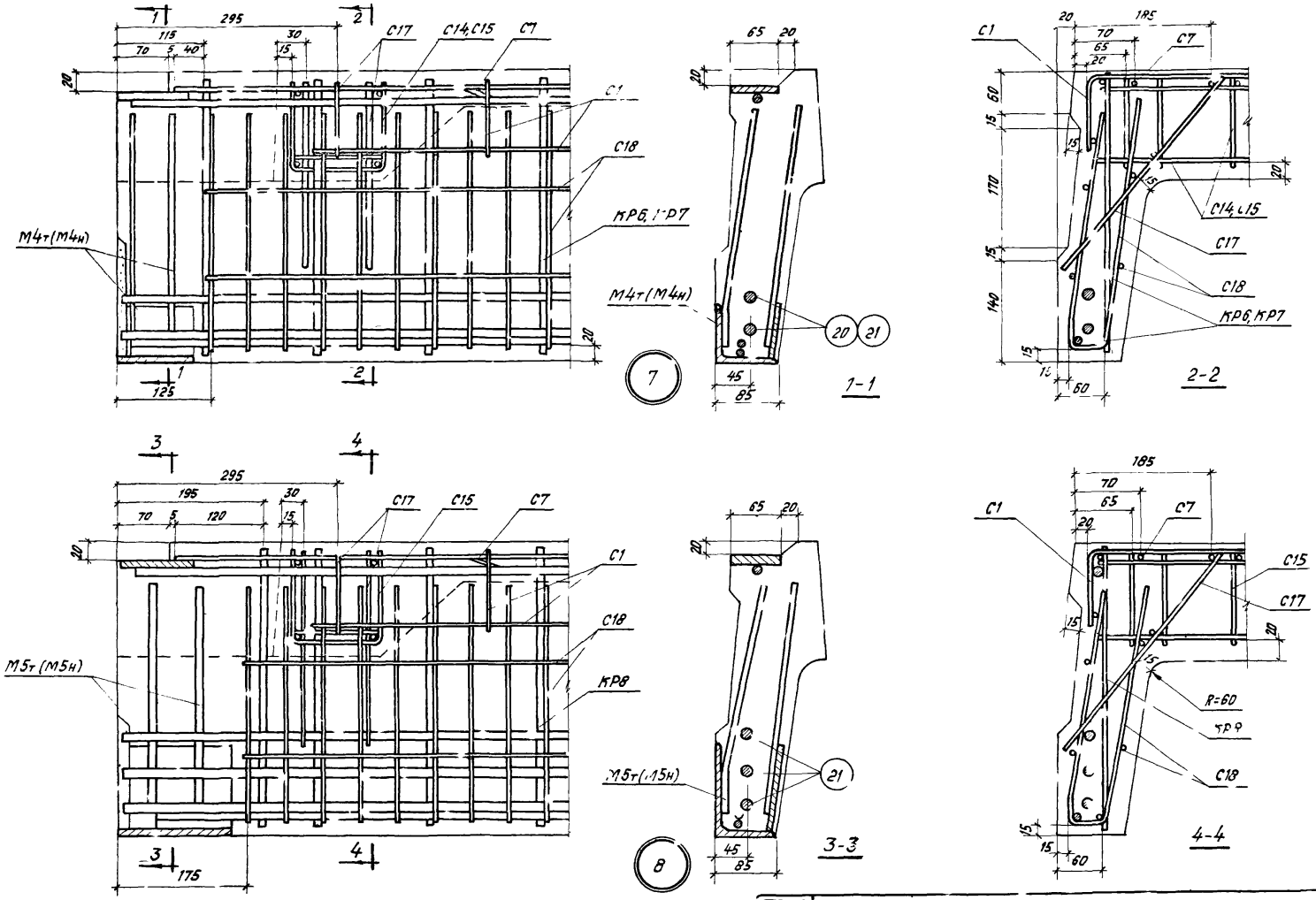

Инв. №			
Трахтенгерц			
Проверил			
Выжигин			
Трахтенгерц			
Суровова			
Лобович			
1974г.			
Рук. отдела			
Гл. инж. пр.			
Ст. инженер			
Ц.о. инженера			
Дата выпуска:			

Госстрой ССС.
ЦНИИПРОМЗДАНИЙ
г. Москва

ТК 1974	Узлы 7 и 8.	ЛИ 24-6
		Лист 17

13001 37

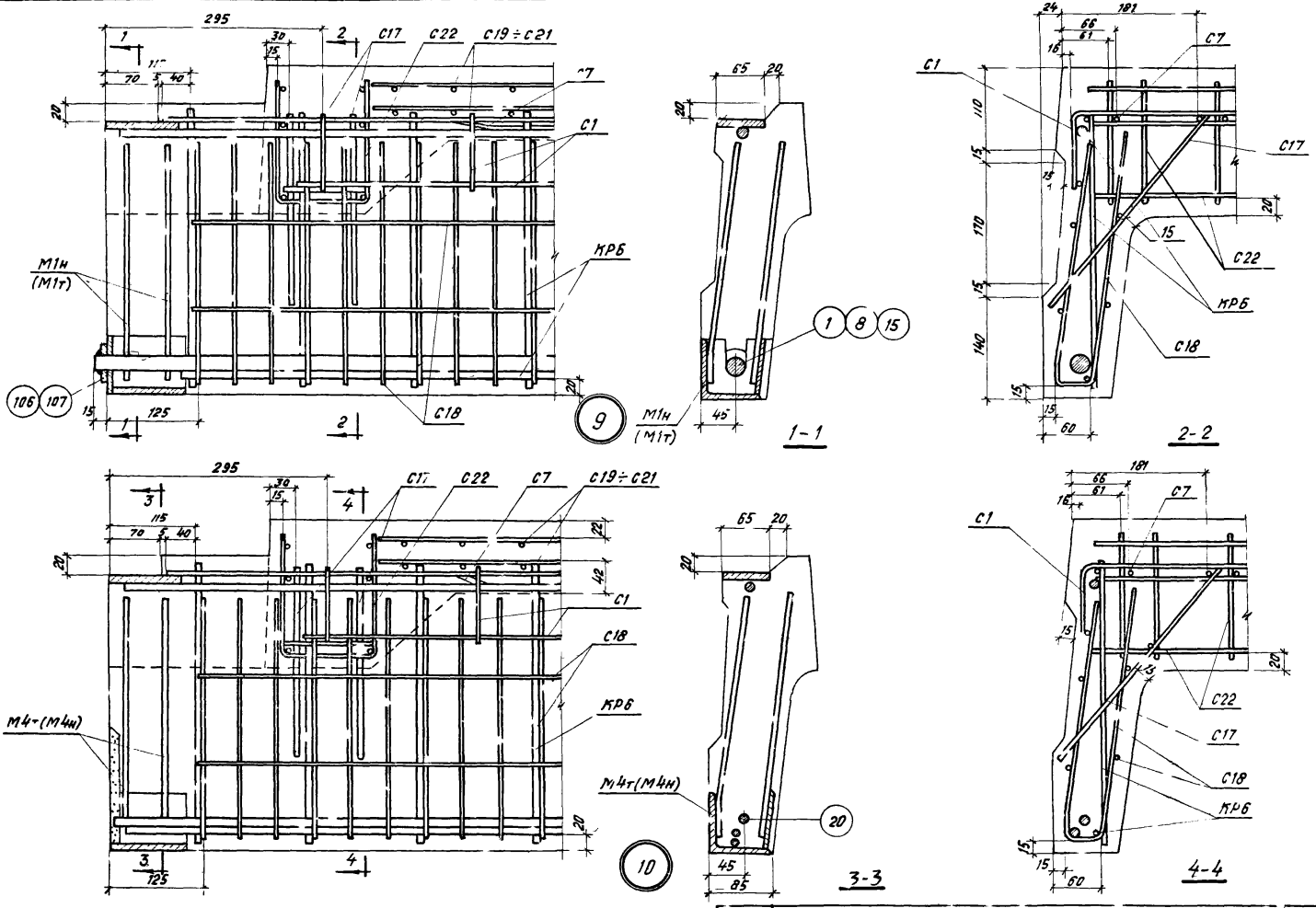

Инв. №			
Трахтенгерц			
Проверил			
В. Жигин	Трахтенгерц	Суровова	Лобович
Рук. отдела	Гл. инж. пр.	Ст. инженер	Ц.о. инженера
Дата выпуска:			1974г.

Госстрой СССР
ЦНИИПРОМЗДАНИЙ
г. Москва

ТК 1974	Узлы 9 и 10.	ЛИ 24-6
		Лист 18

13001 38

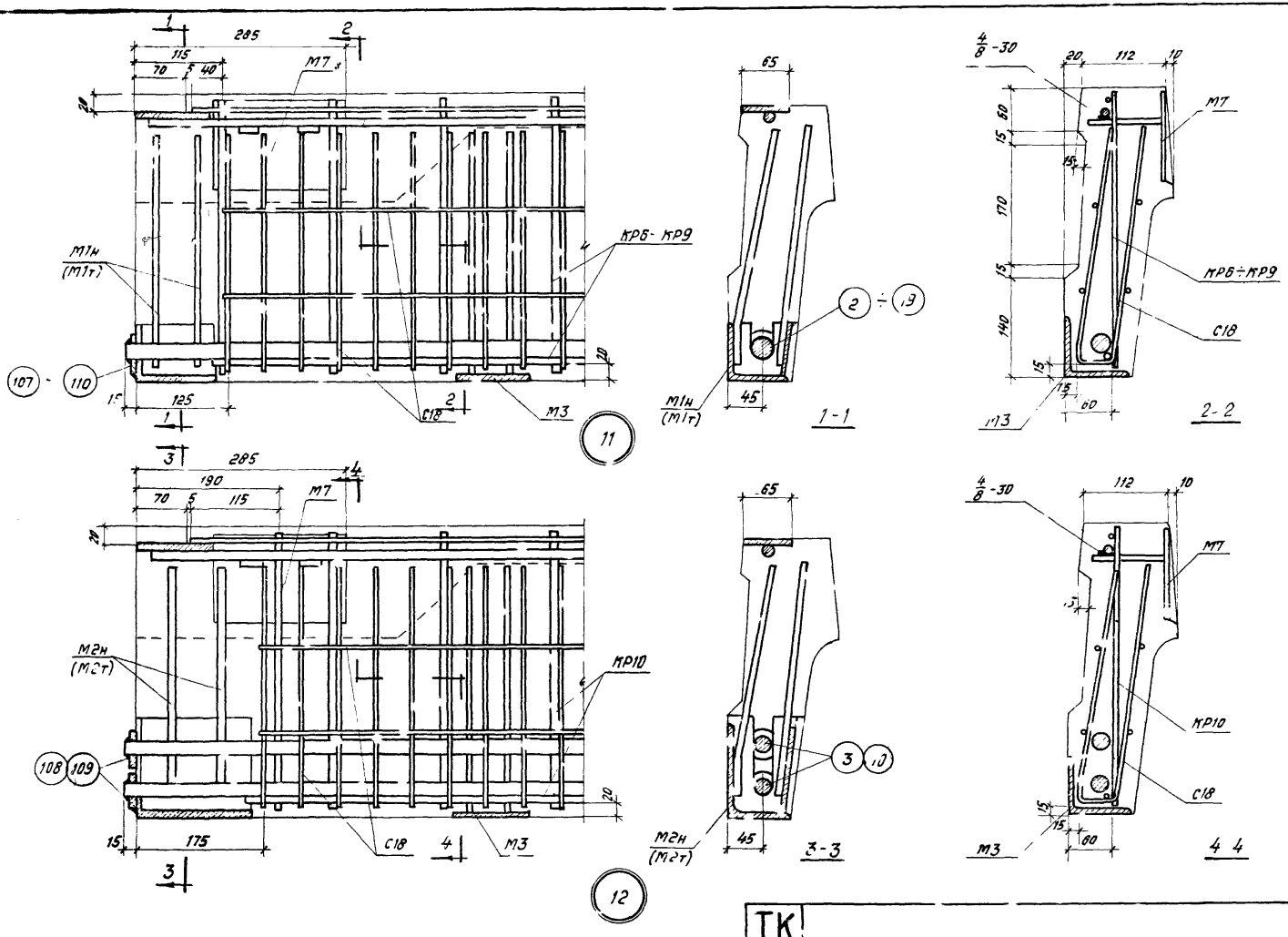

Инв. №			
Рук. отдела		Выжигин	
Гл. инж. пр.		Трахтенгерц	
Ст. инженер		Суровова	
И.о. инженера		Лобович	
Дата выпуска:		1974г.	

Госстрой СССР
ЦНИИПРОМЗДАНИЙ
г. Москва

ТК	Узлы 11 и 12.	ЛИ 24-6	
1974		Лист	19

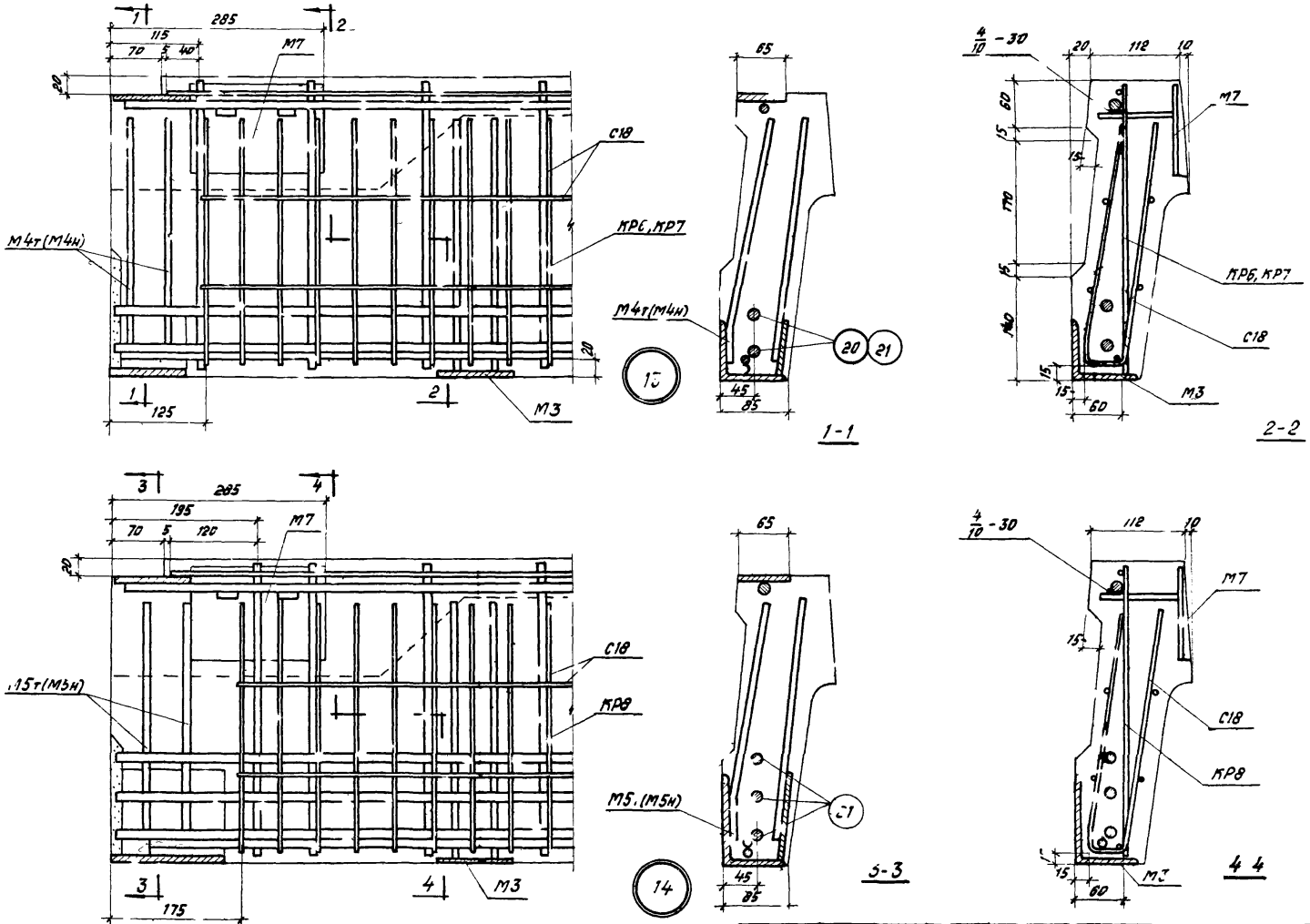

ТК 1974	Узлы 13 и 14.	ИИ 24-6	
		Лист	20

Инв. №

Проверил

Рук отдела

Гл. инж. пр.

Ст. инженер

И.о. инженера

Дата выпуска: 1974 г.

Гостстрой СССР
ЦНИИПРОМЗДАНИЙ
г. Москва

13001 40

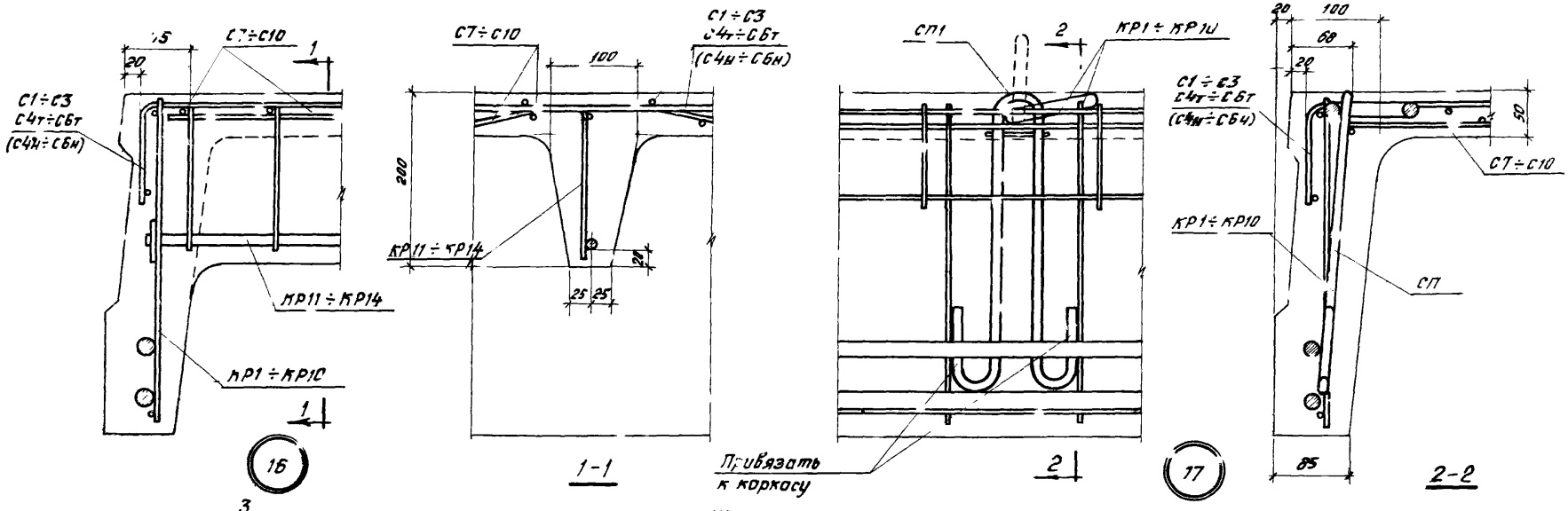

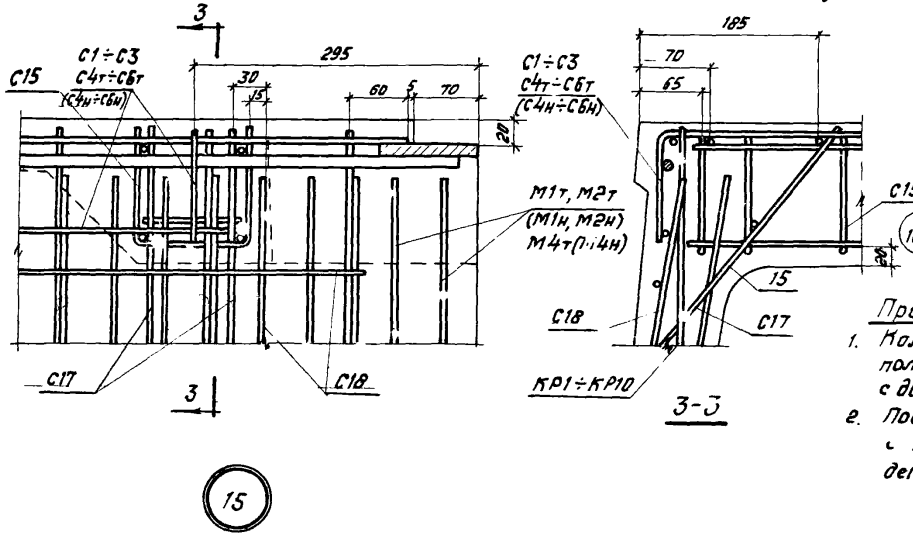

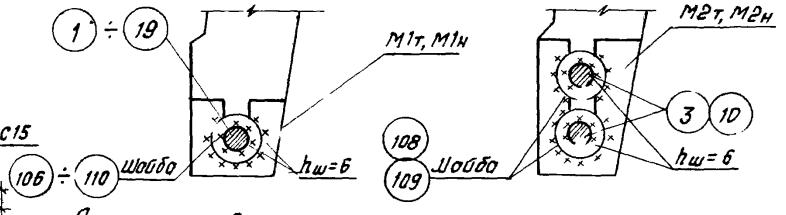

Детали приварки шайб к напрягаемой арматуре

Примечания:

1. Кольцо петли устанавливается в вертикальное положение немедленно после бетонирования полки плиты с добетонированием нарушенного участка вокруг кольца.
2. После обрезки концов стержни поз 1 ÷ 19 привариваются с применением шайб к торцу закладных деталей М1т, М1н, М2т, М2н электродами типа Э42А-ф.

ТК	Узлы 15, 16 и 17.	ИИ 24-6
1671		Лист 21

Инв. №

Рук. отдела
Гл. инж. пр.
Ст. инженер
Ц.а. инженера
Дата выпуска:

Рукоятенер
Трахтенгерц
Суровова
Лобанов
1974г.

Госстрой СССР
ЦНИИПРОМЗДАНИЙ
г. Москва

13001 41

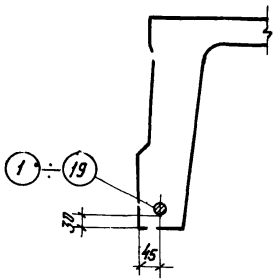

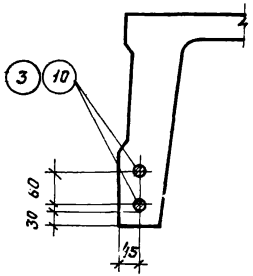

Стержневая арматура
классов $A\,\underline{V}(2)$, $A_T\,\underline{V}(2)$, $A_T\,\underline{VI}$

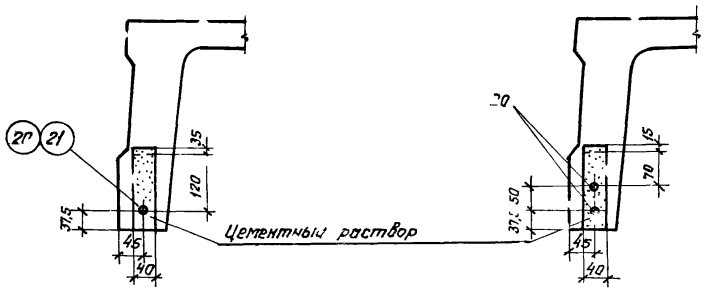

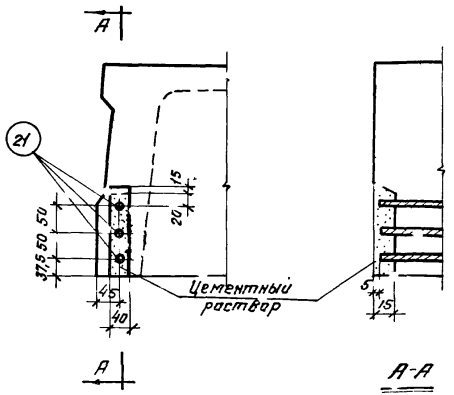

Прядевая арматура класса П7

ГК 1974	Расположение напрягаемой арматуры всех классов	ИИ 24-6	
		Лист	22

Инв. № | Трахтенгерц | Проверил | Рук. отдела | Гл. инж. пр. | Ст. инженер | И.о. инженера | Дата выпуска: 1974 г. | Выжигин | Трахтенгерц | Суровова | Лобович

Госстрой СССР
ЦНИИПРОМЗДАНИЙ
г. Москва

Спецификация марок арматурных изделий на одну плиту

Марка плиты	Марка изделия или № поз.	Колич. шт.	№ листа
Напрягаемая арматура и шайба			
П5-1/АV(2), П5-1-1/АV(2)	1	2	39, 53
	106	4	
П5-1/АтV(2), П5-1-1/АтV(2)	8	2	
	106	4	
П5-1/АтVI, П5-1-1/АтVI	15	2	
	106	4	
П5-1/П7, П5-1-1/П7	20	2	
	—	—	
Арматурные изделия			
П5-1/АV(2), П5-1-1/АV(2)	КР1	2	28
	КР11	3	30
П5-1/АтV(2), П5-1-1/АтV(2)	С1	2	31
П5-1/АтVI, П5-1-1/АтVI	С7	1	32
П5-1/П7, П5-1-1/П7	С11	2	33
	С16	2	34
	С17	4	
	С18	4	
	СП1	4	38

Марка плиты	Марка изделия или № поз.	Колич. шт.	№ листа
Напрягаемая арматура и шайба			
П5-2/АV(3), П5-2-1/АV(3)	2	2	39, 53
	107	4	
П5-2/АV(2), П5-2-1/АV(2)	6	2	
	107	4	
П5-2/АтV(3), П5-2-1/АтV(3)	9	2	
	107	4	
П5-2/АтV(2), П5-2-1/АтV(2)	13	2	
	107	4	
П5-2/АтVI, П5-2-1/АтVI	16	2	
	107	4	
П5-2/П7, П5-2-1/П7	21	2	
	—	—	
Арматурные изделия			
П5-2/АV(3), П5-2-1/АV(3)	КР1	2	28
П5-2/АV(2), П5-2-1/АV(2)	КР12	3	30
П5-2/АтV(3), П5-2-1/АтV(3)	С1	2	31
П5-2/АтV(2), П5-2-1/АтV(2)	С7	1	32
П5-2/АтVI, П5-2-1/АтVI	С12	2	33
П5-2/П7, П5-2-1/П7	С16	2	34
	С17	4	
	С18	4	
	СП1	4	38

Марка плиты	Марка изделия или № поз.	Колич. шт.	№ листа
Напрягаемая арматура и шайба			
П5-3/АV(3), П5-3-1/АV(3)	3	2	39, 53
	108	4	
П5-3/АV(2), П5-3-1/АV(2)	4	2	
	108	4	
П5-3/АтV(3), П5-3-1/АтV(3)	10	2	
	108	4	
П5-3/АтV(2), П5-3-1/АтV(2)	11	2	
	108	4	
П5-3/АтVI, П5-3-1/АтVI	17	2	
	108	4	
П5-3/П7, П5-3-1/П7	20	4	
	—	—	
Арматурные изделия			
П5-3/АV(3), П5-3-1/АV(3)	КР2	2	28
П5-3/АтV(2), П5-3-1/АV(2)	КР13	3	30
П5-3/АтV(3), П5-3-1/АтV(3)	С1	2	31
П5-3/АтV(2), П5-3-1/АтV(2)	С7	1	32
П5-3/АтVI, П5-3-1/АтVI	С12	2	33
П5-3/П7, П5-3-1/П7	С16	2	34
	С17	4	
	С18	4	
	СП1	4	38

Марка плиты	Марка изделия или № поз.	Колич. шт.	№ листа
Напрягаемая арматура и шайба			
П5-4/АV(3), П5-4-1/АV(3)	4	2	39, 53
	108	4	
П5-4/АV(2), П5-4-1/АV(2)	5	2	
	109	4	
П5-4/АтV(3), П5-4-1/АтV(3)	11	2	
	108	4	
П5-4/АтV(2), П5-4-1/АтV(2)	12	2	
	109	4	
П5-4/АтVI, П5-4-1/АтVI	18	2	
	108	4	
П5-4/П7, П5-4-1/П7	21	6	
	—	—	
Арматурные изделия			
П5-4/АV(3), П5-4-1/АV(3)	КР3	2	28
П5-4/АV(2), П5-4-1/АV(2)	КР13	3	30
П5-4/АтV(3), П5-4-1/АтV(3)	С1	2	31
П5-4/АтV(2), П5-4-1/АтV(2)	С7	1	32
П5-4/АтVI, П5-4-1/АтVI	С12	2	33
П5-4/П7, П5-4-1/П7	С16	2	34
	С17	4	
	С18	4	
	СП1	4	38

Инв. №

Трахтенгерц

Проверил

Выжигин, Трахтенгерц, Суровова, Лобович 1974г.

Рук. отдела, Гл. инж. пр., Ст. инженер, Ц.о. инженера

Дата выпуска:

Госстрой СССР ЦНИИПРОМЗДАНИЙ г. Москва

ТК 1974

Спецификация марок арматурных изделий на одну плиту.

ИИ 24-6

Лист 23

13001 43

Спецификация марок арматурных изделий на одну плиту

Марка плиты	Марка изделия или №поз.	Колич. шт.	№ листа
Напрягаемая арматура и шайба			
П5-5 / АV(3), П5-5-1 / АV(3)	5	2	39, 53
	109	4	
П5-5 / АV(2), П5-5-1 / АV(2)	7	2	
	109	4	
П5-5 / АтV(3), П5-5-1 / АтV(3)	12	2	
	109	4	
П5-5 / АтV(2), П5-5-1 / АтV(2)	14	2	
	109	4	
П5-5 / АтVI, П5-5-1 / АтVI	19	2	
	109	4	
Арматурные изделия			
П5-5 / АV(3), П5-5-1 / АV(3)	КР4	2	28
	КР13	3	30
П5-5 / АV(2), П5-5-1 / АV(2)	С2	2	31
П5-5 / АтV(3), П5-5-1 / АтV(3)	С7	1	32
	С13	2	33
П5-5 / АтV(2), П5-5-1 / АтV(2)	С16	2	34
П5-5 / АтVI, П5-5-1 / АтVI	С17	4	
	С18	4	
	СП1	4	38
	-	—	

Марка плиты	Марка изделия или №поз.	Колич. шт.	№ листа
Напрягаемая арматура и шайба			
П5-6 / АV(3), П5-6-1 / АV(3)	3	4	39, 53
	108	8	
П5-6 / АтV(3), П5-6-1 / АтV(3)	10	4	
	108	8	
Арматурные изделия			
	КР5	2	28
	КР14	3	30
	С3	2	31
	С8	1	32
	С13	2	33
П5-6 / АV(3), П5-6-1 / АV(3)	С16	2	34
	С17	4	
П5-6 / АтV(3), П5-6-1 / АтV(3)	С18	4	
	СП1	4	38
	—	—	
	—	—	
	—	—	
	—	—	
	—	—	
	—	—	
	—	—	

Марка плиты	Марка изделия или №поз.	Колич. шт.	№ листа
Напрягаемая арматура и шайба			
П5-1-2 / АV(2)	1	2	39, 53
	106	4	
П5-1-2 / АтV(2)	8	2	
	106	4	
П5-1-2 / АтVI	15	2	
	106	4	
П5-1-2 / П7	20	2	
	—	—	
Арматурные изделия			
П5-1-2 / АV(2), П5-1-2 / АтV(2), П5-1-2 / АтVI, П5-1-2 / П7	КР6	2	29
	КР11	3	30
	С1	2	31
	С7	1	32
	С14	2	33
	С17	4	34
	С18	4	
	СП1	4	38
	—	—	
	—	—	
	—	—	
	—	—	

Марка плиты	Марка изделия или №поз.	Колич. шт.	№ листа
Напрягаемая арматура и шайба			
П5-2-2 / АV(3)	2	2	39, 53
	107	4	
П5-2-2 / АV(2)	6	2	
	107	4	
П5-2-2 / АтV(3)	9	2	
	107	4	
П5-2-2 / АтV(2)	13	2	
	107	4	
П5-2-2 / АтVI	16	2	
	107	4	
П5-2-2 / П7	21	2	
	—	—	
Арматурные изделия			
П5-2-2 / АV(3), П5-2-2 / АV(2), П5-2-2 / АтV(3), П5-2-2 / АтV(2), П5-2-2 / АтVI, П5-2-2 / П7	КР6	2	29
	КР10	3	30
	С1	2	31
	С7	1	32
	С15	2	33
	С17	4	34
	С18	4	
	СП1	4	38

Инв. №

Трахтенгерц

Проверил

Выжигин, Трахтенгерц, Суровова, Лобович

Рук отдела, Гл. инж. пр., Ст. инженер, Ц.инженера

Дата выпуска: 1974 г.

Госстрой СССР
ЦНИИПРОМЗДАНИЙ
г. Москва

ТК 1974 | Спецификация марок арматурных изделий на одну плиту | ЛИ24-6 | Лист 24

15001 44

Спецификация марок арматурных изделий на одну плиту

Марка плиты	Марка изделия или № поз.	Колич. шт.	№ листа
Напрягаемая арматура и шайба			
П5-3-2 / АV(3)	3	2	39, 53
	108	4	
П5-3-2 / АV(2)	4	2	
	108	4	
П5-3-2 / АтV(3)	10	2	
	108	4	
П5-3-2 / АтV(2)	11	2	
	108	4	
П5-3-2 / АтVI	17	2	
	108	4	
П5-3-2 / П7	20	4	
	—	—	
Арматурные изделия			
П5-3-2 / АV(3)	КР7	2	29
П5-3-2 / АV(2)	КР13	3	30
П5-3-2 / АтV(3)	С1	2	31
П5-3-2 / АтV(2)	С7	1	32
П5-3-2 / АтVI	С15	2	33
П5-3-2 / П7	С17	4	34
	С18	4	
	СП1	4	38

Марка плиты	Марка изделия или № поз.	Колич. шт.	№ листа
Напрягаемая арматура и шайба			
П5-4-2 / АV(3)	4	2	39, 53
	108	4	
П5-4-2 / АV(2)	5	2	
	109	4	
П5-4-2 / АтV(3)	11	2	
	108	4	
П5-4-2 / АтV(2)	12	2	
	109	4	
П5-4-2 / АтVI	18	2	
	108	4	
П5-4-2 / П7	21	6	
	—	—	
Арматурные изделия			
П5-4-2 / АV(3)	КР8	2	29
П5-4-2 / АV(2)	КР13	3	30
П5-4-2 / АтV(3)	С1	2	31
П5-4-2 / АтV(2)	С7	1	32
П5-4-2 / АтVI	С15	2	33
П5-4-2 / П7	С17	4	34
	С18	4	
	СП1	4	38

Марка плиты	Марка изделия или № поз.	Колич. шт.	№ листа
Напрягаемая арматура и шайба			
П5-5-2 / АV(3)	5	2	39, 53
	109	4	
П5-5-2 / АV(2)	7	2	
	109	4	
П5-5-2 / АтV(3)	12	2	
	109	4	
П5-5-2 / АтV(2)	14	2	
	109	4	
П5-5-2 / АтVI	19	2	
	109	4	
Арматурные изделия			
П5-5-2 / АV(3)	КР9	2	29
П5-5-2 / АV(2)	КР13	3	30
П5-5-2 / АтV(3)	С2	2	31
П5-5-2 / АтV(2)	С7	1	32
П5-5-2 / АтVI	С15	2	33
	С17	4	34
	С18	4	
	СП1	4	38
	—	—	

Марка плиты	Марка изделия или № поз.	Колич. шт.	№ листа
Напрягаемая арматура и шайба			
П5-6-2 / АV(3)	3	4	39, 53
	108	8	
П5-6-2 / АтV(3)	10	4	
	108	8	
Арматурные изделия			
П5-6-2 / АV(3)	КР10	2	29
	КР14	3	30
	С3	2	31
П5-6-2 / АтV(3)	С8	1	32
	С15	2	33
	С17	4	34
	С18	4	
	СП1	4	38
	—	—	
	—	—	

Инв. №

Госстрой СССР
ЦНИИПРОМЗДАНИЙ
г. Москва

Рук. ОТК-1 | Гл. инж. пр. | Т. инженер | Ц.о. инженера | Дата выпуска: 1974 г.

Зинжилин | Трахтенгерц | Суровова | Лобович

Проверил | Трахтенгерц

ТК 1974 | Спецификация марок арматурных изделий на одну плиту | ШИ 24-6 | Лист 25

Спецификация марок арматурных изделий на одну плиту

Марка плиты	Марка изделия или №поз.	Колич. шт.	№ листа
Напрягаемая арматура и шайба			
П5-1-4 / АтV(2)	1	2	39, 53
	106	4	
П5-1-4 / АтV(2)	8	2	
	106	4	
П5-1-4 / АтVI	15	2	
	106	4	
П5-1-4 / П7	20	2	
	—	—	
Арматурные изделия			
П5-1-4 / АтV(2)	КР6	2	29
	КР11	2	30
	КР15	1	30
	С1	2	31
	С7	1	32
	С14	1	33
П5-1-4 / АтVI	С17	4	34
	С18	4	
П5-1-4 / П7	С19	2	35
	С22	1	
	СП1	4	38
	66	1	53
	88	1	

Марка плиты	Марка изделия или №поз.	Колич. шт.	№ листа
Напрягаемая арматура и шайба			
П5-1-5 / АтV(2)	1	2	39, 53
	106	4	
П5-1-5 / АтV(2)	8	2	
	106	4	
П5-1-5 / АтVI	15	2	
	106	4	
П5-1-5 / П7	20	2	
	—	—	
Арматурные изделия			
П5-1-5 / АтV(2)	КР6	2	29
	КР11	2	30
	КР15	1	30
	С1	2	31
	С7	1	32
	С14	1	33
П5-1-5 / АтVI	С17	4	34
	С18	4	
П5-1-5 / П7	С20	2	35
	С22	1	
	СП1	4	38
	66	1	53
	88	1	

Марка плиты	Марка изделия или №поз.	Колич. шт.	№ листа
Напрягаемая арматура и шайба			
П5-1-6 / АтV(2)	1	2	39, 53
	106	4	
П5-1-6 / АтV(2)	8	2	
	106	4	
П5-1-6 / АтVI	15	2	
	106	4	
П5-1-6 / П7	20	2	
	—	—	
Арматурные изделия			
П5-1-6 / АтV(2)	КР6	2	29
	КР11	2	30
	КР15	1	30
	С1	2	31
	С7	1	32
	С14	1	33
П5-1-6 / АтVI	С17	4	34
	С18	4	
П5-1-6 / П7	С21	2	35
	С22	1	
	СП1	4	38
	66	1	53
	88	1	

Марка плиты	Марка изделия или №поз.	Колич. шт.	№ листа
Напрягаемая арматура и шайба			
П5-2-3 / АтV(3)	2	2	39 53
	107	4	
П5-2-3 / АтV(2)	6	2	
	107	4	
П5-2-3 / АтV(3)	9	2	
	107	4	
П5-2-3 / АтV(2)	13	2	
	107	4	
П5-2-3 / АтVI	16	2	
	107	4	
П5-2-3 / П7	21	2	
	—	—	
Арматурные изделия			
П5-2-3 / АтV(3)	КР6	2	29
П5-2-3 / АтV(2)	КР12	3	30
П5-2-3 / АтV(3)	С4т+С4н	1+1	31
П5-2-3 / АтV(2)	С9	1	32
П5-2-3 / АтVI	С15	1	33
П5-2-3 / П7	С17	2	34
	С18	4	
	СП1	4	38

Инв.№

Гл.инженер — Ткаченко
Гл.инж.пр — Сурядова
Рук.отдела — Кононов
Ст.инженер — Лобович
Гл.инженер — Ветошкин
Дата выпуска

Госстрой СССР
ЦНИИПРОМЗДАНИЙ
г. Москва

ТК 19-74

Спецификация марок арматурных изделий на одну плиту.

ШИ24-6

Лист 26

Спецификация марок арматурных изделий на одну плиту

Марка плиты	Марка изделия или № поз.	Колич. шт.	№ листа
Напрягаемая арматура и шайба			
П5-3-3 / АV(3)	3	2	39, 53
	108	4	
П5-3-3 / АV(2)	4	2	
	108	4	
П5-3-3 / АтV(3)	10	2	
	108	4	
П5-3-3 / АтV(2)	11	2	
	108	4	
П5-3-3 / АтVI	17	2	
	108	4	
П5-3-3 / П7	20	4	
	—	—	
Арматурные изделия			
П5-3-3 / АV(3)	КР7	2	29
П5-3-3 / АV(2)	КР13	3	30
П5-3-3 / АтV(3)	С4т+С4н	1+1	31
П5-3-3 / АтV(2)	С9	1	32
П5-3-3 / АтVI	С15	1	33
П5-3-3 / П7	С17	2	34
	С18	4	
	СП1	4	38

Марка плиты	Марка изделия или № поз.	Колич. шт.	№ листа
Напрягаемая арматура и шайба			
П5-4-3 / АV(3)	4	2	39, 53
	108	4	
П5-4-3 / АV(2)	5	2	
	109	4	
П5-4-3 / АтV(3)	11	2	
	108	4	
П5-4-3 / АтV(2)	12	2	
	109	4	
П5-4-3 / АтVI	18	2	
	108	4	
П5-4-3 / П7	21	6	
	—	—	
Арматурные изделия			
П5-4-3 / АV(3)	КР8	2	29
П5-4-3 / АV(2)	КР13	3	30
П5-4-3 / АтV(3)	С4т+С4н	1+1	31
П5-4-3 / АтV(2)	С9	1	32
П5-4-3 / АтVI	С15	1	33
П5-4-3 / П7	С17	2	34
	С18	4	
	СП1	4	38

Марка плиты	Марка изделия или № поз.	Колич. шт.	№ листа
Напрягаемая арматура и шайба			
П5-5-3 / АV(3)	5	2	39, 53
	109	4	
П5-5-3 / АV(2)	7	2	
	109	4	
П5-5-3 / АтV(3)	12	2	
	109	4	
П5-5-3 / АтV(2)	14	2	
	109	4	
П5-5-3 / АтVI	19	2	
	109	4	
Арматурные изделия			
П5-5-3 / АV(3)	КР9	2	29
П5-5-3 / АV(2)	КР13	3	30
П5-5-3 / АтV(3)	С5т+С5н	1+1	31
П5-5-3 / АтV(2)	С9	1	32
П5-5-3 / АтVI	С15	1	33
	С17	2	34
	С18	4	
	СП1	4	38

Марка плиты	Марка изделия или № поз.	Колич. шт.	№ листа
Напрягаемая арматура и шайба			
П5-6-3 / АV(3)	3	4	39, 53
	108	8	
П5-6-3 / АтV(3)	10	4	
	108	8	
Арматурные изделия			
П5-6-3 / АV(3)	КР10	2	29
	КР14	3	30
	С6т+С6н	1+1	31
	С10	1	32
	С15	1	33
П5-6-3 / АтV(3)	С17	2	34
	С18	4	
	СП1	4	38

Инв. №

Рук. отдела
Гл. инж. пр.
Ст. инженер
И.о. инженера
Дата выпуска: 1974 г.

Госстрой СССР
ЦНИИПРОМЗДАНИЙ
г. Москва

ТК 1974

Спецификация марок арматурных изделий на одну плиту

ЦИ 24-6

Лист 21

Инв. №
Госстрой СССР
ЦНИИПРОМЗДАНИЙ
г. Москва
Рук. отдела Л. инж. пр. Ст. инженер Н.о. инженера
Дата выпуск а1
Выжигин Трактенгерц Суровов Любович 1974г.
Проверил
Гл. инж. пр.
Трактенгерц
ВК

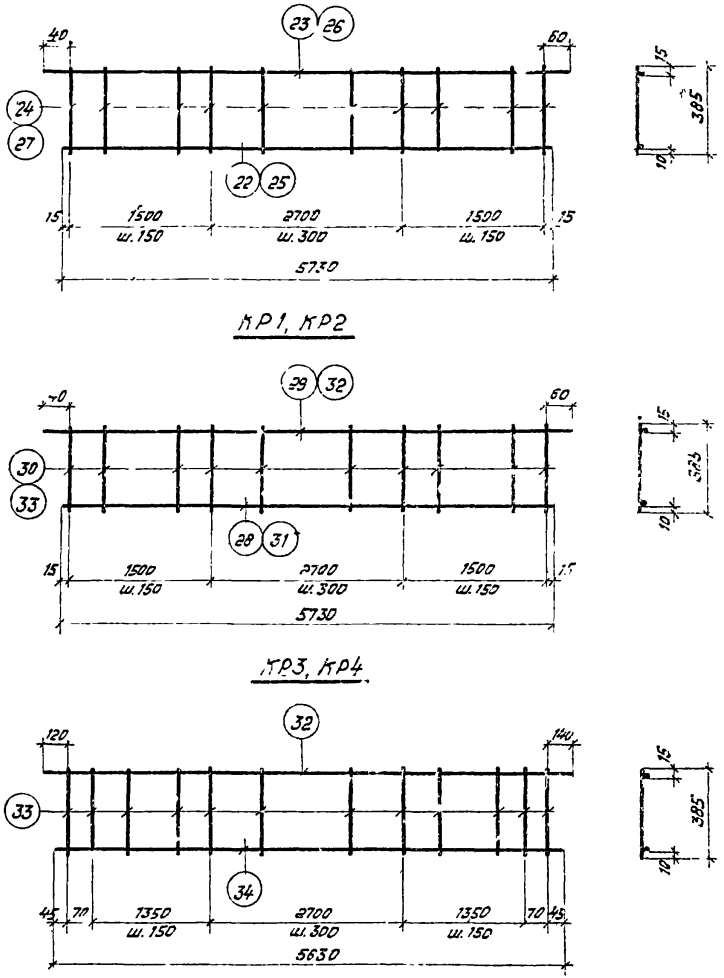

Спецификация стали на одно арматурное изделие

Марка изделия	№ поз.	Ø, мм	Длина, мм	Кол. шт.	Вес изделия кг
КР1	22	8АI	5730	1	3,8
	23	8АI	5850	1	
	24	8АI	385	30	
КР2	25	6АIII	5730	1	5,3
	26	6АIII	5800	1	
	27	6АIII	385	30	
КР3	29	8АIII	5730	1	9,1
	29	8АIII	5800	1	
	30	8АIII	385	30	

Марка изделия	№ поз.	Ø, мм	Длина, мм	Кол. шт.	Вес изделия кг
КР4	31	10АIII	5730	1	14,3
	32	10АIII	5800	1	
	33	10АIII	385	30	
КР5	32	10АIII	5800	1	14,3
	33	10АIII	385	30	
	34	10АIII	5630	1	

Примечание:

Каркасы изготовляются при помощи контактной точечной сварки в соответствии с ГОСТ 10922-64. „Арматура и закладные детали сварные для железобетонных конструкций. Технические требования и методы испытаний."

ТК 1974

Каркасы КР1 ÷ КР5.

ИИ24-6

Лист 28

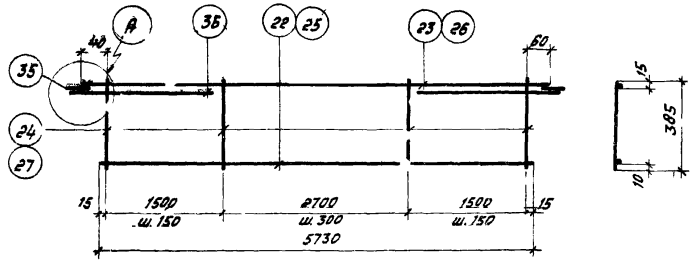

КР6, КР7

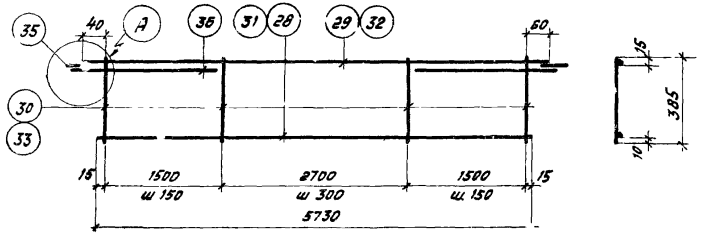

КР8, КР9

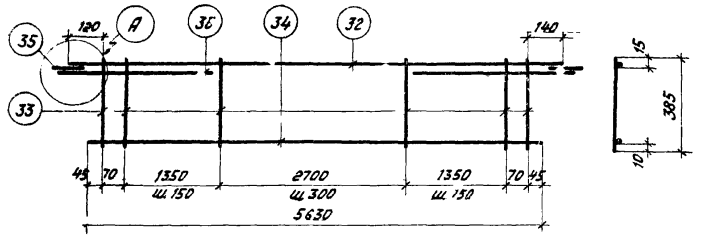

КР10

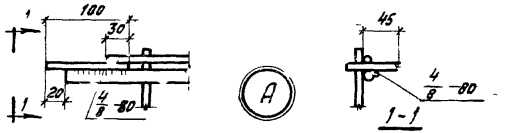

Спецификация стали на одно арматурное изделие

Марка изделия	№ поз.	Ф мм	Длина мм	Кол. шт.	Вес изделия кг
КР6	22	5ВI	5730	1	1,6
	23	5ВI	5800	1	
	24	5ВI	385	30	
	35	-65×8	100	2	
	36	16АIII	1000	2	
КР7	25	6АIII	5730	1	9,3
	26	6АIII	5800	1	
	27	6АIII	385	30	
	35	-65×8	100	2	
	36	16АIII	1000	2	
КР8	28	8АIII	5730	1	13,1
	29	8АIII	5800	1	
	30	8АIII	385	30	
	35	-65×8	100	2	
	36	16АIII	1000	2	

Марка изделия	№ поз.	Ф мм	Длина мм	Кол. шт.	Вес изделия кг
КР9	31	10АIII	5730	1	18,3
	32	10АIII	5800	1	
	33	10АIII	385	30	
	35	-65×8	100	2	
	36	16АIII	1000	2	
КР10	32	10АIII	5800	1	18,3
	33	10АIII	385	30	
	34	10АIII	5630	1	
	35	-65×8	100	2	
	36	16АIII	1000	2	

Примечания:

1. Каркасы изготовляются при помощи контактной точечной сварки в соответствии с ГОСТ 10922-64 „Арматура и закладные детали сварные для железобетонных конструкций. Технические требования и методы испытаний."
2. Дуговая сварка производится электродами типа Э42А-Ф по ГОСТ 9467-60.

ТК	Каркасы КР6 ÷ КР10	ЛИ24-6
1974		Лист 29

Госстрой СССР ЦНИИПРОМЗДАНИЙ г. Москва

Рук. отдела | Гл. инж. пр. | Ст. инженер | Ц.о. инженера | Дата выпуска: | Выжигин | Проверил | Трахтенгерц

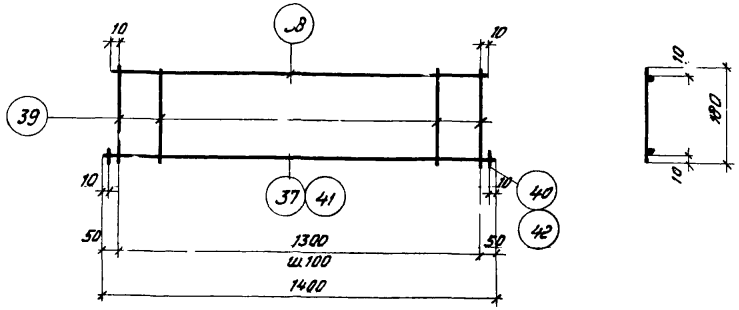

КР11, КР12

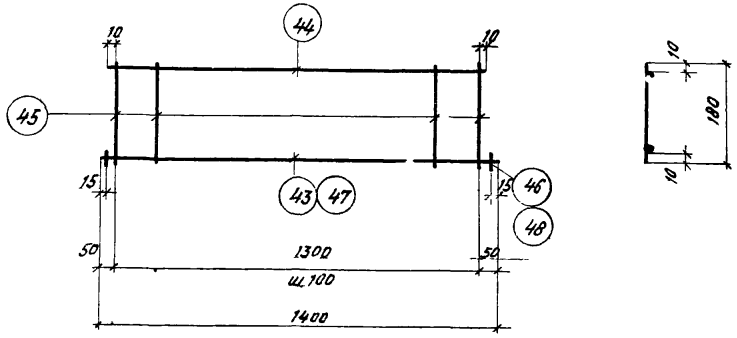

КР13, КР14

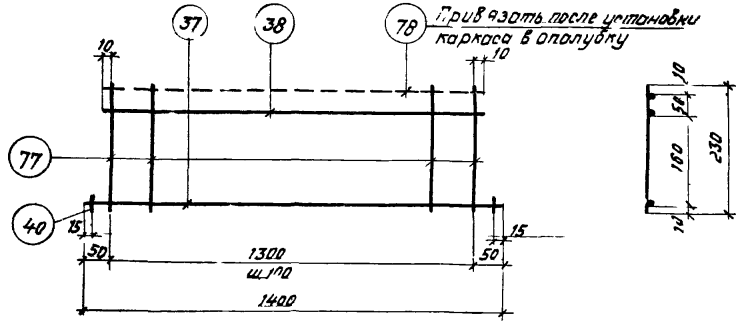

КР15

Спецификация стали на одно арматурное изделие

Марка изделия	№ поз.	ф мм	Длина мм	Колич. шт.	Вес изделия кг
КР11	37	8АIII	1400	1	1,05
	38	4ВI	1320	1	
	39	4ВI	180	14	
	40	8АIII	50	2	
КР12	38	4ВI	1320	1	1,4
	39	4ВI	180	14	
	41	10АIII	1400	1	
	42	10АIII	50	2	
КР13	43	12АIII	1400	1	19
	44	5ВI	1320	1	
	45	5ВI	180	14	
	46	12АIII	50	2	

Марка изделия	№ поз.	ф мм	Длина мм	Колич. шт.	Вес изделия кг
КР14	44	5ВI	1320	1	2,4
	45	5ВI	180	14	
	47	14АIII	1400	1	
	48	14АIII	50	2	
КР15	37	8АIII	1400	1	10
	38	4ВI	1320	1	
	40	8АIII	50	2	
	77	4ВI	230	14	
Отдельн. стержень	78	8АIII	1320	1	0,52

Примечание:

Каркасы изготовляются при помощи контактной точечной сварки в соответствии с ГОСТ 10922-64 „Арматура и закладные детали сварные для железобетонных конструкций. Технические требования и методы испытаний."

ТК 1974	Каркасы КР11 ÷ КР15.	ИИ24-6 Лист 30

Инв.№

Госстрой СССР ЦНИИПРОМЗДАНИЙ г. Москва

Рук. отдела Гл. инж. пр. Ст. инженер Ц.о. инженера Дата выпуска: 1974 г.

Выжигин Трахтенгерц Суровова Лобович

Проверил Трахтенгерц

13001 50

Госстрой СССР
ЦНИИПРОМЗДАНИЙ
г. Москва

Рук. отдела
Гл. инж. пр.
Ст. инженер
Ст. инженер
Дата выпуска:

Вижигин
Трахтенгерц
Сурсяева
Лобович
1974г.

Инв. №

Гражданские
Зуев
Проверил

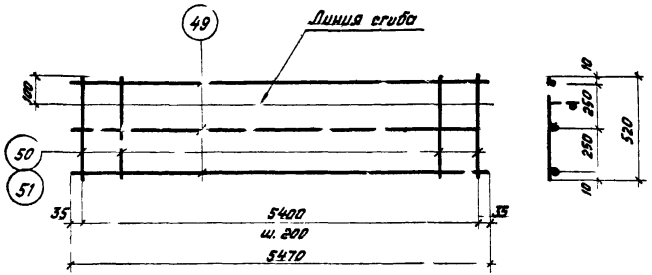

С1, С2

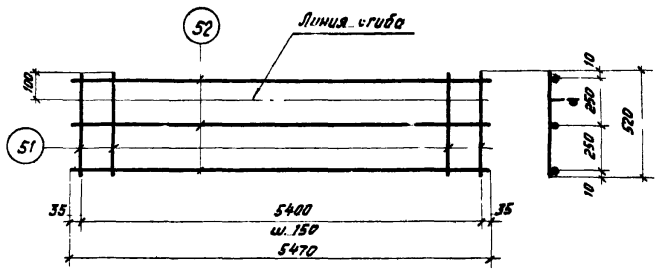

С3

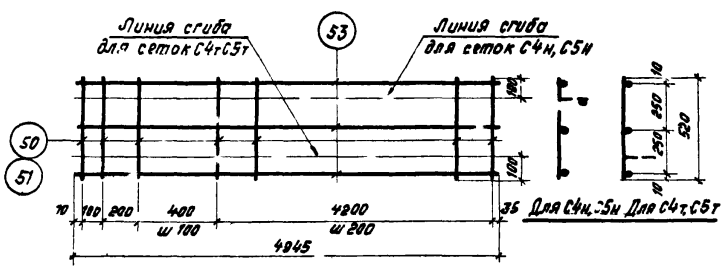

С4т, С4н, С5т, С5н

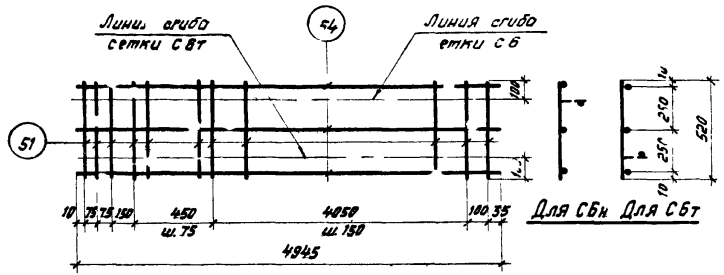

С8т, С8н

Спецификация стали на одно арматурное изделие

Марка изделия	№ поз	Ø мм	Длина мм	Кол. шт	Вес изделия кг
С1	49	4 AI	5470	3	3,0
	50	4 AI	520	28	
С2	49	4 AI	5470	3	3,9
	51	5 AI	520	28	
С3	51	5 AI	520	37	5,4
	52	5 AI	5470	3	
С4т С4н	50	4 AI	520	28	2,9
	53	4 AI	4945	3	
С5т С5н	51	5 AI	520	28	3,7
	53	4 AI	4945	3	
С8т С8н	51	5 AI	520	38	5,4
	54	5 AI	4045	3	

Примечание:

Сетки изготовляются при помощи контактной точечной сварки в соответствии с ГОСТ 10922-64 „Арматура и закладные детали сварные для железобетонных конструкций. Технические требования и методы испытаний."

ТК 1974	Сетки С1÷С3, С4т, С4н, С5т, С5н, С8т, С8н.	ИИ24-6
		Лист 31

Инв. № подл. | Подпись и дата | Взам. инв. №
Госстрой СССР
ЦНИИПРОМЗДАНИЙ
г. Москва
Рук. отдела Ю.И. Кимс
Гл. инж. пр. Трахтенгерц
Ст. инженер Суровов
Гл. инженер Любович
Дата выпуска: 1974 г.
Проверил
Выполнил

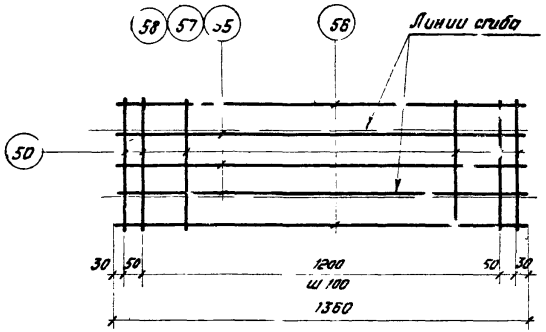

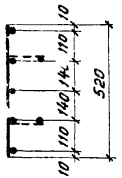

С11, С12, С13

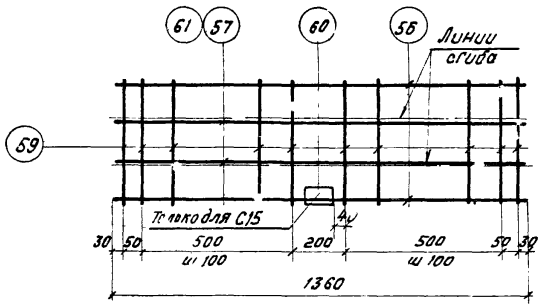

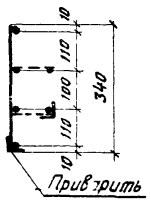

С14, С15

Спецификация стали на одно арматурное изделие

Марка изделия	№ поз.	Ф мм	Длина мм	Колич. шт.	Вес изделия кг
С11	50	4 В I	520	15	1,6
	55	5 В I	1360	3	
	56	4 В I	1360	2	
С12	50	4 В I	520	15	1,9
	56	4 В I	1360	2	
	57	6 А III	1360	3	
С13	50	4 В I	520	15	2,5
	56	4 В I	1360	2	
	58	8 А III	1360	3	
С14	56	4 В I	1360	2	1,3
	57	6 А III	1360	2	
	59	4 В I	340	14	
С15	56	4 В I	1360	2	3,0
	59	4 В I	340	14	
	60	180×50×6	120	1	
	61	10 А III	1360	2	

Примечание:

Сетки изготовляются при помощи контактной точечной сварки в соответствии с ГОСТ 10922-64 „Арматура и закладные детали сварные для железобетонных конструкций. Технические требования и методы испытаний."

ТК 1974	Сетки С11 ÷ С15.	ИИ 24-6 Лист 33

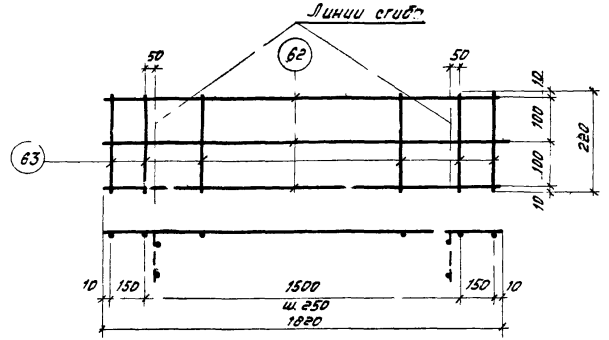

С16

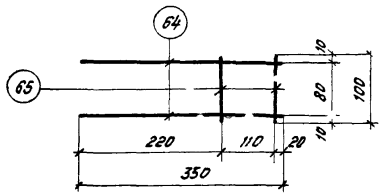

С17

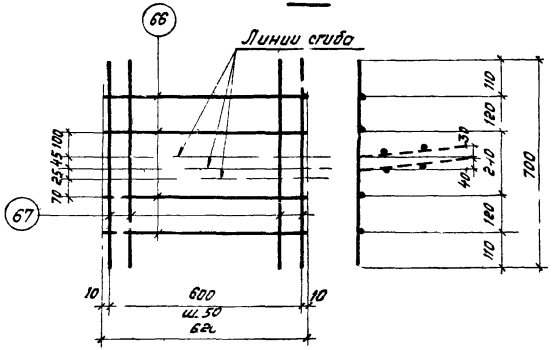

С18

Спецификация стали на одно арматурное изделие

Марка изделия	№ поз.	Ф мм	Длина мм	Кол. шт.	Вес изделия кг
С16	62	5ВI	1820	3	1,1
	63	4ВI	220	9	
С17	64	8АIII	350	2	0,36
	65	8НIII	100	[illegible]	
С18	66	5ВI	620	4	1,7
	67	5ВI	700	13	

Примечание:

Сетки изготовляются при помощи контактной точечной сварки в соответствии с ГОСТ 10922-64. Арматура и закладные детали сварные для железобетонных конструкций. Технические требования и методы испытаний."

ГК	Сетки С16 – С18	И.И. 24-6
1974		Лист 34

Госстрой СССР
ЦНИИПРОМЗДАНИЙ
г. Москва

Рук. отдела
Гл. инж. пр.
Ст. инженер
И.о. инженера
Дата выпуска 1974 г.

Выжигин
Трахтенгерц
Суровова
Лобович

Проверил

Трахтенгерц

Инв. №

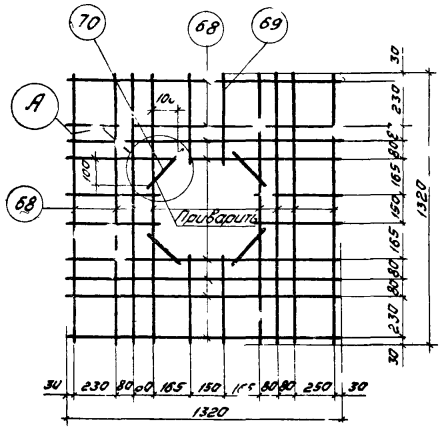

С19

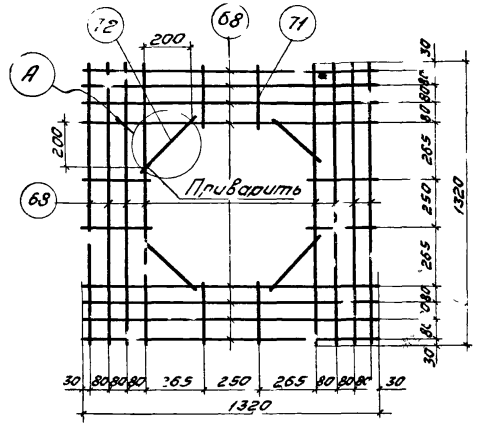

С20

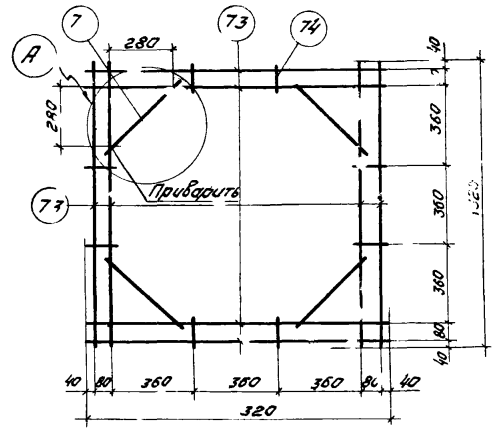

С21

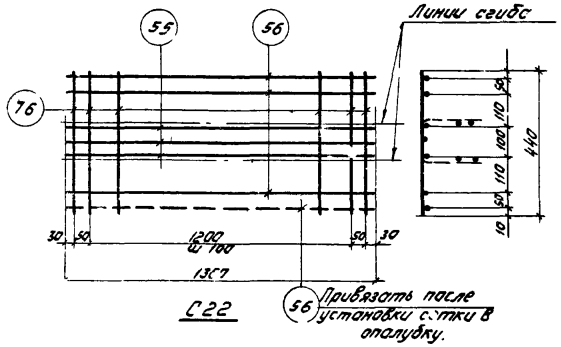

С22

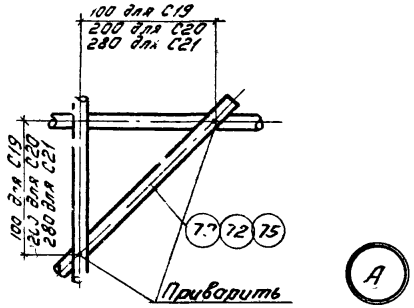

Спецификация стали на одно арматурное изделие

Марка изделия	№ поз.	ф мм	Длина мм	Кол. шт.	Вес изделия кг
С19	68	10АIII	1320	16	15,5
	69	10АIII	430	8	
	70	10АIII	180	4	
С20	68	10АIII	1320	16	15,1
	71	10АIII	280	8	
	72	10АIII	330	4	
С21	73	12АIII	1320	8	11,8
	74	12АIII	130	8	
	75	12АII	440	4	

Марка изделия	№ поз.	ф мм	Длина мм	Кол. шт.	Вес изделия кг
С22	56	4ВI	1360	3	1,6
	55	5ВI	1360	3	
	76	4ВI	440	15	
Отдельный стержень	56	4В	1300	1	0,13

Госстрой СССР ЦНИИПромзданий г. Москва

Гл. инж. отдела Дулин
Гл. инж. проекта Сидоров
Рук. группы Сидоров
Н. контр. Сидоров

Взамен
Проверил
Разработал Гольдин
Дата выпуска 1974г.

ТК 1.271

Сетки С19 ÷ С22

ИИ24-6

Лист 35

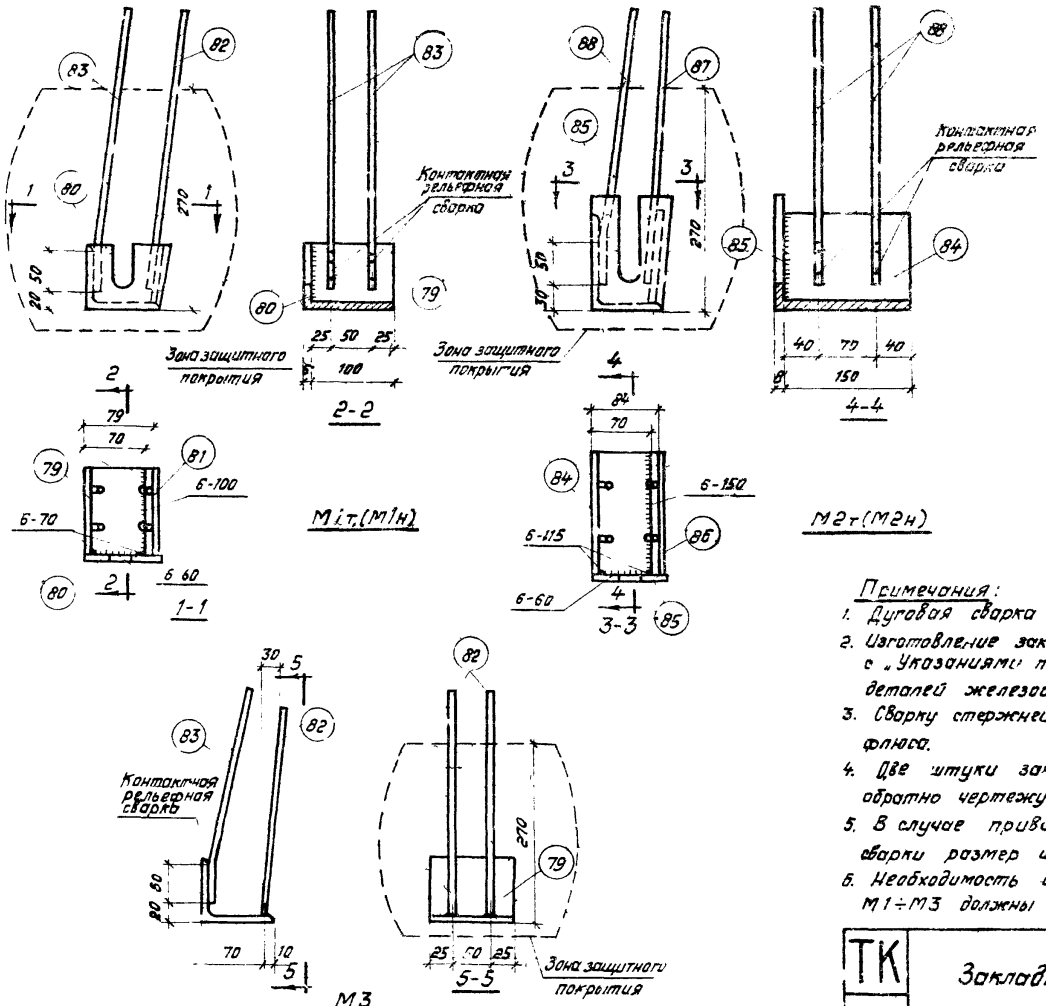

Спецификация стали на одну закладную деталь

Марка детали	№ поз.	Профиль	Длина мм	Кол. шт.	Вес детали кг
М1т М1н	79	∠80×6	100	1	1,95
	80	-80×6	92	1	
	81	-72×6	100	1	
	82	Ф8АIII	330	2	
	83	Ф8АIII	330	2	
М2т М2н	84	∠125×80×8	150	1	4,7
	85	-97×8	138	1	
	86	-130×8	150	1	
	87	Ф10АIII	330	2	
	88	Ф10АIII	330	2	
М3	79	∠60×6	100	1	1,2
	82	Ф8АIII	330	2	
	83	Ф8АIII	330	2	

Примечания:

1. Дуговая сварка производится электродами Э42-Т по ГОСТ 9467-60
2. Изготовление закладных деталей производится в соответствии с „Указаниями по сварке соединений арматуры и закладных деталей железобетонных конструкций" (СН 393-69).
3. Сварку стержней поз. 82 с прокатом в тавр выполнять под слоем флюса.
4. Две штуки закладных деталей М1н, М2н (наоборот) изготовлять обратно чертежу деталей М1т, М2т (так).
5. В случае приварки поз. 82, 83, 87 и 88 с помощью дуговой сварки размер шва принимать $\frac{4}{8}$-50; шов двусторонний.
6. Необходимость и вид защитного покрытия закладных деталей М1÷М3 должны быть указаны в конкретном проекте.

ТК	Закладные детали М1т, М1н, М2т, М2н, М3.	ИЦ 24-6
1974		Лист 36

Инв. №

Проверил

Трахтенгерц

Выжигин

Трахтенгерц

Сыровова

Лодович

1974г.

Рук. отдела

Гл. инж. пр.

Ст. инженер

Ц.О. инженера

Дата выпуска

Госстрой СССР ЦНИИПРОМЗДАНИЙ г. Москва

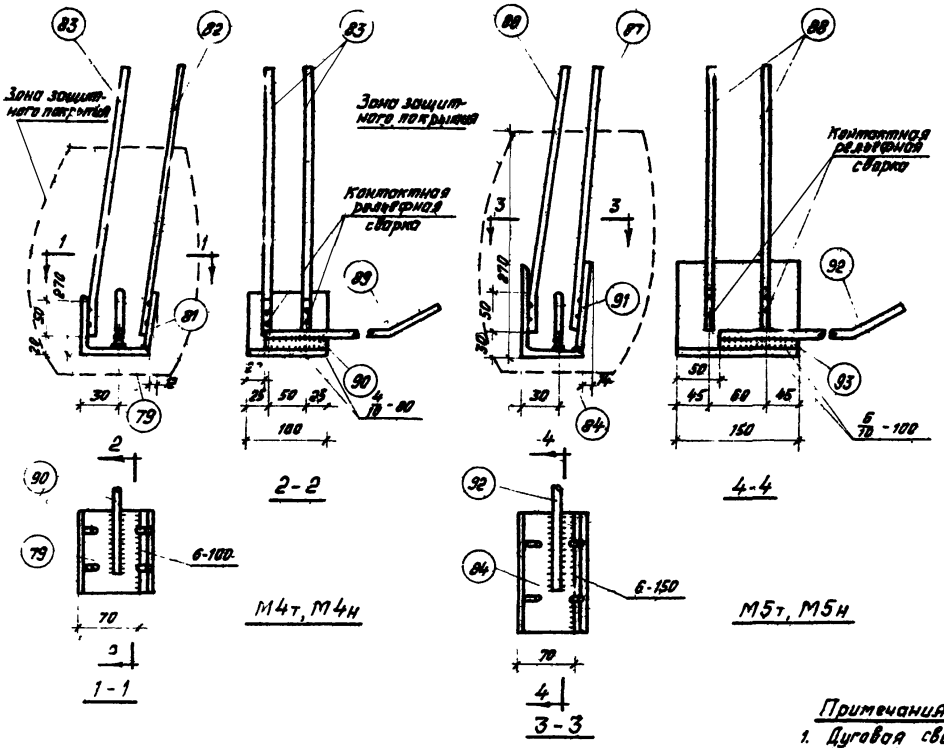

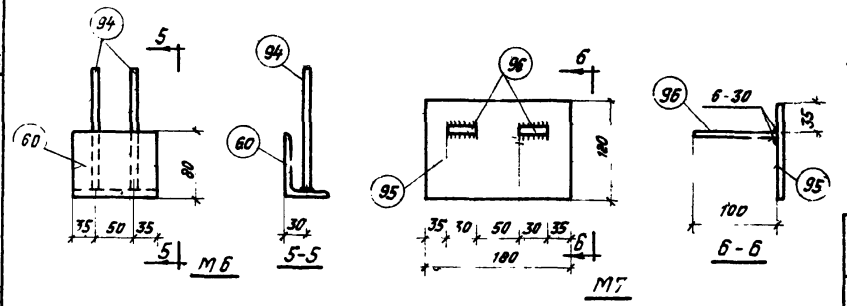

Спецификация стали на одну закладную деталь

Марка детали	№ поз.	Профиль	Длина мм	Кол. шт.	Вес детали кг
М4т М4н	79	∠80×6	100	1	2,3
	81	– 72×6	100	1	
	82	⌀8 AIII	330	2	
	83	⌀8 AIII	330	2	
	89	⌀12 AIII	830	1	
	90	⌀12 AIII	80	1	
М5т М5н	84	∠125×80×8	150	1	5,0
	91	– 117×8	150	1	
	87	⌀10 AIII	330	2	
	88	⌀10 AIII	330	2	
	92	⌀14 AIII	900	1	
	93	⌀14 AIII	100	1	
М6	60	∠80×50×6	120	1	0,9
	94	⌀8 AIII	200	2	
М7	95	– 120×8	180	1	1,8
	96	– 30×8	100	2	

Примечания:

1. Дуговая сварка производится электродами Э42-Т по ГОСТ 9467-60
2. Изготовление закладных деталей производится в соответствии с „Указаниями по сварке соединений арматуры и закладных деталей железобетонных конструкций" (СН 393-69).
3. Сварку стержней поз. 94 с прокатом втавр выполнять под слоем флюса.
4. Две штуки закладных деталей М4н, М5н (наоборот) изготовлять обратно чертежу деталей М4т, М5т (так).
5. В случае приварки поз. 82, 83, 87 и 88 с помощью дуговой сварки размер шва принимать $\frac{4}{70}$-50, шов двусторонний.
6. Необходимость и вид защитного покрытия закладных деталей М4÷М7 должны быть указаны в конкретном проекте.

Госстрой СССР
ЦНИИПромзданий г. Москва

Рук. отдела А. Ужгин
Гл. инж. пр. Т. Ужгина
Ст. инженер С. Суровой
Нач. инженер Л. Любин
Дата выпуска: 1974

Инв. №

ТК 1974	Закладные детали М4т, М4н, М5т, М5н, М6, М7	ШИ24-6
		Лист 37

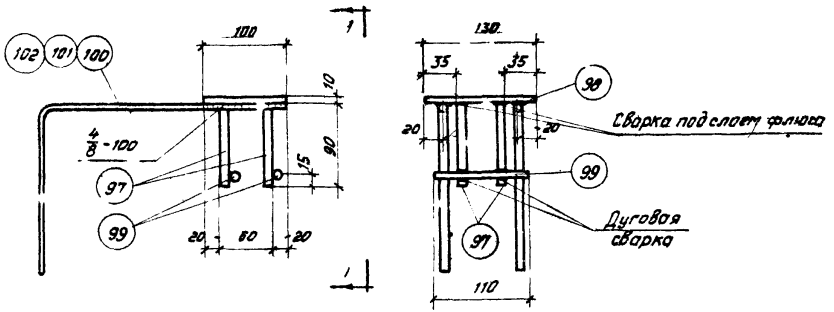

М8 – М10 1 – 1

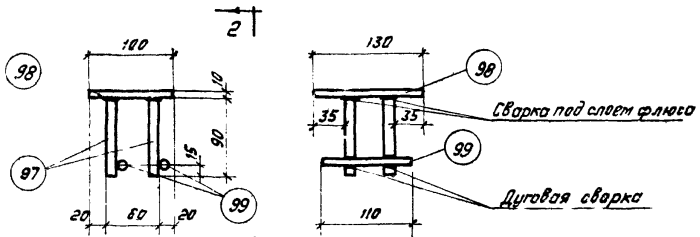

М11 2 – 2

Спецификация стали на одни закладную деталь

Марка детали	№ поз.	Профиль	Длина мм	Кол. шт.	Вес детали кг
М8	97	Ф12АIII	90	4	2,8
	98	−100×10	130	1	
	99	Ф12АIII	110	2	
	100	Ф12АIII	650	2	
М9	97	Ф12АIII	90	4	2,5
	98	−100×10	130	1	
	99	Ф12АIII	110	2	
	101	Ф12АIII	500	2	
М10	97	Ф12АIII	90	4	2,2
	98	−100×10	130	1	
	99	Ф12АIII	110	2	
	102	Ф12АIII	350	2	
М11	97	Ф12АIII	90	4	1,6
	98	−100×10	130	1	
	99	Ф12АIII	110	2	

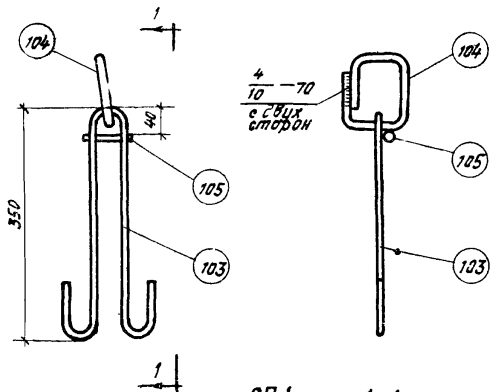

СП1 1 – 1

Спецификация стали на одну составную позицию

Марка изделия	№ поз.	Ø мм	Длина мм	Кол. шт.	Вес изделия кг
СП1	103	12АI	940	1	1,4
	104	16АI	400	1	
	105	4ВI	90	1	

Примечания:

1. Дуговая сварка производится электродами типа Э42А-Ф по ГОСТ 9467-60
2. Необходимость и вид защитного покрытия закладных деталей М8 ÷ М11 должны быть указаны в конкретном проекте.

ТК 1974	Закладные детали М8 ÷ М11. Составная позиция СП1.		ИИ24-6
		Лист	38

Госстрой СССР ЦНИИПромзданий г. Москва

Инв. № | Взам. инв. № | Подпись и дата | Инв. № подл.

Нач. отдела Дмитриев
Гл. инж. пр. Гроссман
Ст. инженер Суровцев
Гл. инженер Лобович
Дата выпуска: 19.. гг.

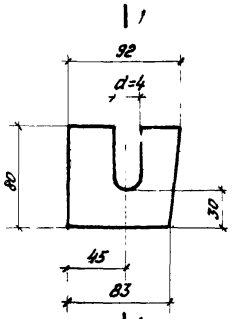

Поз 80

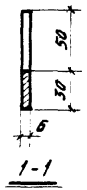

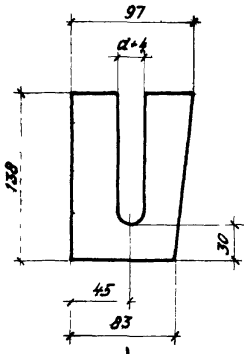

Поз 85

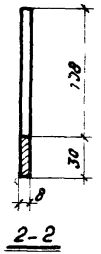

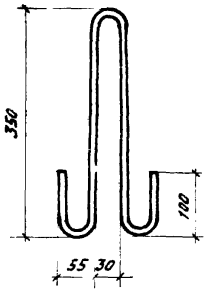

Поз 103

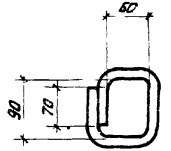

Поз 104

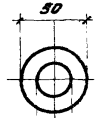

16 Для поз. 106
20 для поз. 107
24 для поз. 108
29 для поз. 109
32 для поз. 110

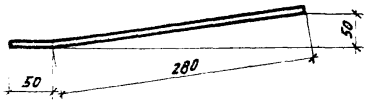

Поз. 83, 88

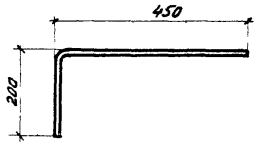

Поз. 100

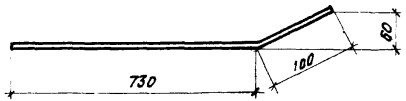

Поз. 89

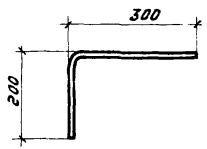

Поз. 101

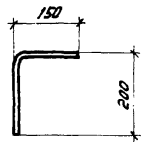

Поз. 102

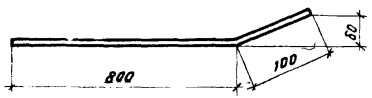

Поз. 92

Спецификация стали на одно арматурное изделие и на одну заготовку закладной детали

№ поз.	Профиль	Длина мм	Вес кг
80	-80×6 Вст.3	92	0,35
83	Ф8 AIII	330	0,13
85	-97×8 Вст.3	138	0,8
88	Ф10 AIII	330	0,2
89	Ф12 AIII	830	0,7
92	Ф14 AIII	900	1,1
100	Ф10 AIII	650	0,6
101	Ф12 AIII	500	0,45
102	Ф12 AIII	350	0,3
103	Ф12 AI	940	0,8
104	Ф18 AI	400	0,6
106	-30×8 Вст.3	50	0,16
107	-50×8 Вст.3	50	0,16
108	-50×8 Вст.3	50	0,16
109	-50×8 Вст.3	50	0,16
110	-50×8 Вст.3	50	0,16

Примечание:

В поз. 80 и 85 d - диаметр напрягаемой арматуры.

Инв. №

Госстрой СССР
ЦНИИПРОМЗДАНИЙ
г. Москва

Гл. инж. пр. Трохачев
Гл. инженер Выжигин
Ст. инженер Гро. тенгерд
Ст. инженера Суровова
Ст. инженера Любович
Дата выпуска: 1974г.

ТК 1974

Поз. 80, 83, 85, 88, 89, 92, 100 ÷ 104, 106 ÷ 110.
Спецификация стали на одно арматурное изделие и на одну заготовку закладной детали.

ИИ24-6

Лист 39

Перечень позиций на одну плиту

Марка плиты	№ поз.	Колич. шт.
Напрягаемая арматура и шайба		
П5-1 / АV(2)	1	2
	106	4
П5-1 / АтV(2)	8	2
	106	4
П5-1 / АтVI	15	2
	106	4
П5-1 / АV(2)	Арматурные изделия	
	22	2
	23	2
	24	60
	37	3
П5-1 / АтV(2)	33	31
	39	42
	40	6
П5-1 / АтVI	49	14
	50	86
	55	6
	56	4
	62	6
	63	18
	64	8
	65	8

Марка плиты	№ поз.	Колич. шт.
П5-1 / АV(2)	66	16
	67	52
	103	4
	104	4
	105	4
П5-1 / АтV(2)		
П5-1 / АтVI	Закладные детали	
	79	4
	80	4
	81	4
	82	8
	83	8
П5-1 / П7	Напрягаемая арматура	
	20	2
	Арматурные изделия	
	22	2
	23	2
	24	60
	37	3
	38	31
	39	42
	40	6

Марка плиты	№ поз.	Колич. шт.
П5-1 / П7	49	14
	50	86
	55	6
	56	4
	62	6
	63	18
	64	8
	65	8
	66	16
	67	52
	103	4
	104	4
	105	4
	Закладные детали	
	79	4
	81	4
	82	8
	83	8
	89	4
	90	4

Марка плиты	№ поз.	Колич. шт.
Напрягаемая арматура и шайба		
П5-2 / АV(2)	2	2
	107	4
П5-2 / АтV(2)	6	2
	107	4
П5-2 / АтV(3)	9	2
	107	4
П5-2 / АтV(2)	13	2
	107	4
П5-2 / АтVI	16	2
	107	4
П5-2 / АV(3)	Арматурные изделия	
	22	2
П5-2 / АV(2)	23	2
	24	60
П5-2 / АтV(3)	38	31
	39	42
П5-2 / АтV(2)	41	3
	42	6
П5-2 / АтVI	49	14
	50	86
	56	4
	57	6

Марка плиты	№ поз.	Колич. шт.
	62	6
	63	18
П5-2 / АV(3)	64	8
	65	8
	66	16
П5-2 / АV(2)	67	52
	103	4
	104	4
П5-2 / АтV(3)	105	4
П5-2 / АтV(2)	Закладные детали	
	79	4
	80	4
П5-2 / АтVI	81	4
	82	8
	83	8
	Напрягаемая арматура	
П5-2 / П7	21	2
	Арматурные изделия	
	22	2
	23	2
	24	60

Марка плиты	№ поз.	Колич. шт.
	38	31
	39	42
	41	3
	42	6
	49	14
	50	86
	56	4
	57	6
	62	6
	63	18
	64	8
	65	8
	66	16
П5-2 / П7	67	52
	103	4
	104	4
	105	4
	Закладные детали	
	79	4
	81	4
	82	8
	83	8
	89	4
	90	4

Госстрой СССР ЦНИИПРОМЗДАНИЙ г. Москва

Гл. инж. пр. Трахтенгерц
Рук. группы Суровова
Инженер Любовин
Дата выпуска: 1974г.

Рук. отдела Волкулин
Проверил Трахтенгерц
Т.к. Суровова
Н.к. Любовин

ТК 1974

Перечень позиций на одну плиту

ИИ24-6

Лист 40

13001 ЕО

Перечень позиций на одну плиту

Марка плиты	№ поз.	Колич. шт.
Напрягаемая арматура и шайба		
П5-3 / АV(3)	3	2
	108	4
П5-3 / АV(2)	4	2
	108	4
П5-3 / АтV(3)	10	2
	108	4
П5-3 / АтV(2)	11	2
	108	4
П5-3 / АтVI	17	2
	108	4
Арматурные изделия		
П5-3 / АV(3)	25	2
П5-3 / АV(2)	26	2
	27	60
П5-3 / АтV(3)	38	28
	43	3
П5-3 / АтV(2)	44	3
	45	42
П5-3 / АтVI	46	6
	49	14
	50	86
	56	4

Марка плиты	№ поз.	Колич. шт.
П5-3 / АV(3)	57	6
	62	6
	63	18
	64	8
П5-3 / АV(2)	65	8
	66	16
П5-3 / АтV(3)	67	52
	103	4
П5-3 / АтV(2)	104	4
	105	4
Закладные детали		
П5-3 / АтVI	79	4
	80	4
	81	4
	82	8
	83	8
Напрягаемая арматура		
П5-3 / П7	20	4
Арматурные изделия		
	25	2
	26	2
	27	60
	38	28

Марка плиты	№ поз.	Колич. шт.
	43	3
	44	3
	45	42
	46	6
	49	14
	50	86
	56	4
	57	6
	62	6
	63	18
	64	8
	65	8
	66	16
	67	52
	103	4
	104	4
	105	4
Закладные детали		
П5-3 / П7	79	4
	81	4
	82	8
	83	8
	89	4
	90	4

Марка плиты	№ поз.	Колич. шт.
Напрягаемая арматура и шайба		
П5-4 / АV(5)	4	2
	108	4
П5-4 / АV(2)	5	2
	109	4
П5-4 / АтV(3)	11	2
	108	4
П5-4 / АтV(2)	12	2
	109	4
П5-4 / АтVI	18	2
	108	4
Арматурные изделия		
П5-4 / АV(3)	28	2
П5-4 / АV(2)	29	2
	30	60
П5-4 / АтV(3)	38	28
	43	3
П5-4 / АтV(2)	44	3
	45	42
П5-4 / АтVI	46	6
	49	14
	50	86
	56	4

Марка плиты	№ поз.	Колич. шт.
	57	6
	62	6
П5-4 / АV(3)	63	18
	64	8
П5-4 / АV(2)	65	8
	66	16
П5-4 / АтV(3)	67	52
	103	4
	104	4
П5-4 / АтV(2)	105	4
Закладные детали		
П5-4 / АтVI	79	4
	80	4
	81	4
	82	8
	83	8
Напрягаемая арматура		
75-4 / П7	21	6
Арматурные изделия		
	28	2
	29	2
	30	60
	38	28

Марка плиты	№ поз.	Колич. шт.
	43	3
	44	3
	46	42
	46	6
	49	14
	50	86
	56	4
	57	6
	62	6
	63	18
	64	8
	65	8
	66	16
	67	52
	103	4
	104	4
	105	4
Закладные детали		
П5-4 / П7	84	4
	87	8
	88	8
	91	4
	92	4
	93	4

Инв. №

Гл. инж. отдела		Трахтенгерц	
Гл. инж. пр.		Трахтенгерц	
Рук. группы		Суровцев	
Инженер		Лобович	1974 г.
Дата выпуска			

Госстрой СССР
ЦНИИПРОМЗДАНИЙ
г. Москва

ТК 1974	Перечень позиций на одну плиту	ИИ24-6	
		Лист	41

13001 51

Перечень позиций на одну плиту

Марка плиты	№ поз.	Колич. шт.
Напрягаемая арматура и шайба		
П5-5 / АV(3)	5	2
	109	4
П5-5 / АV(2)	7	2
	109	4
П5-5 / АтV(3)	12	2
	109	4
П5-5 / АтV(2)	14	2
	109	4
П5-5 / АтVI	19	2
	109	4
Арматурные изделия		
П5-5 / АV(3)	31	2
	32	2
П5-5 / АV(2)	33	60
	38	28
П5-5 / АтV(3)	43	3
	44	3
П5-5 / АтV(2)	45	42
	46	6
П5-5 / АтVI	49	14
	50	30
	51	56
	56	4

Марка плиты	№ поз.	Колич. шт.
П5-5 / АV(3)	58	6
	62	6
	63	18
	64	8
П5-5 / АV(2)	65	8
	66	16
	67	52
П5-5 / АтV(3)	103	4
	104	4
	105	4
П5-5 / АтV(2)	Закладные детали	
	79	4
П5-5 / АтVI	80	4
	81	4
	82	8
	83	8
Напрягаемая арматура и шайба		
П5-6 / АV(3)	3	4
	108	8
П5-6 / АтV(3)	10	4
	108	8
П5-6 / АV(3)	Арматурные изделия	
П5-5 / АтV(3)	32	2
	33	60

Марка плиты	№ поз.	Колич. шт.
	34	2
	44	40
	45	42
	47	3
	40	6
	50	30
	51	74
П5-6 / АV(3)	52	16
	56	4
	58	6
	62	6
	63	18
	64	8
П5-6 / АтV(3)	65	8
	66	16
	67	52
	103	4
	104	4
	105	4
Закладные детали		
	84	4
	85	4
	86	4
	87	8
	88	8

Марка плиты	№ поз.	Колич. шт.
Напрягаемая арматура и шайба		
П5-1-1 / АV(2)	1	2
	106	4
П5-1-1 / АтV(2)	8	2
	106	4
П5-1-1 / АтVI	15	2
	106	4
Арматурные изделия		
П5-1-1 / АV(2)	22	2
	23	2
	24	60
	37	3
П5-1-1 / АтV(2)	38	31
	39	42
	40	6
П5-1-1 / АтVI	49	14
	50	86
	55	6
	56	4
	62	6
	63	18
	64	8
	65	8

Марка плиты	№ поз.	Колич. шт.
П5-1-1 / АV(2)	66	16
	67	52
	103	4
	104	4
П5-1-1 / АтV(2)	105	4
Закладные детали		
	79	6
П5-1-1 / АтVI	80	4
	81	4
	82	12
	83	12
Напрягаемая арматура		
	30	2
Арматурные изделия		
	22	2
	23	2
П5-1-1 / П7	24	60
	37	3
	38	31
	39	42
	40	6
	49	14
	50	86
	55	6
	56	4

Марка плиты	№ поз.	Колич. шт.
	62	6
	63	18
	64	8
	65	8
	66	16
	67	52
	103	4
	104	4
	105	4
П5-1-1 / П7		
Закладные детали		
	79	6
	81	4
	82	12
	83	12
	89	4
	90	4

Инв. №

Рук. отдела		Трахтенгерц
Гл. инж. пр.		Вязигин
Рук. группы		Трахтенгерц
Инженер		Суровова
Дата выпуска:		Лодович 1974 г.

Госстрой СССР ЦНИИПРОМЗДАНИЙ г. Москва

ТК 1974

Перечень позиций на одну плиту

ЦИ24-6

Лист 42

13001 5

Перечень позиций на одну плиту

Марка плиты	№ поз.	Кол. шт.
Напрягаемая арматура и шайба		
1П5-2-1 АV(3)	2	2
	107	4
1П5-2-1 АV(2)	6	2
	107	4
1П5-2-1 АтV(3)	9	2
	107	4
1П5-2-1 АтV(2)	13	2
	107	4
1П5-2-1 АтVI	16	2
	107	4
	Арматурные изделия	
1П5-2-1 АV(3)	22	2
	23	2
1П5-2-1 АV(2)	24	60
	38	31
1П5-2-1 АтV(3)	39	42
	41	3
1П5-2-1 АтV(2)	42	6
	49	14
1П5-2-1 АтVI	50	86
	56	4
	57	6

Марка плиты	№ поз.	Кол. шт.
	62	6
1П5-2-1 А-V(3)	63	18
	64	8
	65	8
1П5-2-1 АV(2)	66	16
	67	52
	103	4
1П5-2-1 АтV(3)	104	4
	105	4
	Закладные детали	
1П5-2-1 АтV(2)	79	6
	80	4
1П5-2-1 АтVI	81	4
	82	12
	83	12
	Напрягаемая арматура	
	21	2
	Арматурные изделия	
1П5-2-1 П7	22	2
	23	2
	24	60
	38	31
	39	42

Марка плиты	№ поз.	Кол. шт.
	41	3
	42	6
	49	14
	50	86
	56	4
	57	6
	61	6
	63	18
	64	8
1П5-2-1 П7	65	8
	66	16
	67	52
	103	4
	104	4
	105	4
	Закладные детали	
	79	6
	81	4
	82	12
	83	12
	89	4
	90	4

Марка плиты	№ поз.	Кол. шт.
Напрягаемая арматура и шайба		
1П5-3-1 АV(3)	3	1
	108	4
1П5-3-1 АV(2)	4	2
	108	4
1П5-3-1 АтV(3)	10	2
	108	4
1П5-3-1 АтV(2)	11	2
	108	4
1П5-3-1 АтVI	17	2
	108	4
	Арматурные изделия	
1П5-3-1 АV(3)	25	2
	26	2
1П5-3-1 АV(2)	27	60
	38	28
1П5-3-1 АтV(3)	43	3
	44	3
1П5-3-1 АтV(2)	45	42
	46	6
1П5-3-1 АтVI	49	14
	50	86
	56	4

Марка плиты	№ поз.	Кол. шт.
	57	6
1П5-3-1 АV(3)	61	6
	63	18
	64	8
1П5-3-1 АV(2)	65	8
	66	16
	67	52
1П5-3-1 А-V(3)	103	4
	104	4
	105	4
1П5-3-1 АтV(2)	Закладные детали	
	79	6
1П5-3-1 АтVI	80	4
	81	4
	82	12
	83	12
	Напрягаемая арматура	
	20	4
	Арматурные изделия	
1П5-3-1 П7	25	2
	26	2
	27	60
	38	28

Марка плиты	№ поз.	Кол. шт.
	43	3
	44	3
	45	42
	46	6
	49	14
	50	86
	56	4
	57	6
	52	6
1П5-3-1 П7	63	18
	64	8
	65	8
	66	16
	67	52
	103	4
	104	4
	105	4
	Закладные детали	
	79	6
	81	4
	82	12
	83	12
	89	4
	90	4

Перечень позиций на одну плиту

Марка плиты	№ поз.	Колич. шт.
Напрягаемая арматура и шайба		
П5-4-1 / АV(3)	4	2
	108	4
П5-4-1 / АV(2)	5	2
	109	4
П5-4-1 / АтV(3)	11	2
	108	4
П5-4-1 / АтV(2)	12	2
	109	4
П5-4-1 / АтVI	18	2
	108	4
	Арматурные изделия	
П5-4-1 / АV(3)	20	2
П5-4-1 / АV(2)	29	2
	30	60
П5-4-1 / АтV(3)	38	28
	43	3
П5-4-1 / АтV(2)	44	3
	45	42
П5-4-1 / АтVI	46	6
	49	14
	50	86
	56	4

Марка плиты	№ поз.	Колич. шт.
	57	6
	62	6
П5-4-1 / АV(3)	63	18
	64	8
	65	8
П5-4-1 / АV(2)	66	16
	67	52
	103	4
П5-4-1 / АтV(3)	104	4
	105	4
П5-4-1 / АтV(2)	Закладные детали	
	79	6
П5-4-1 / АтVI	80	4
	81	4
	82	12
	83	12
	Напрягаемая арматура	
	21	6
П5-4-1 / П7	Арматурные изделия	
	28	2
	29	2
	30	60

Марка плиты	№ поз.	Колич. шт.
	38	28
	43	3
	44	3
	45	42
	46	6
	49	14
	50	86
	56	4
	57	6
	62	6
П5-4-1 / П7	63	18
	64	8
	65	8
	66	16
	67	52
	103	4
	104	4
	105	4
	Закладные детали	
	79	6
	82	4
	83	4
	84	4
	87	8

Марка плиты	№ поз.	Колич. шт.
	88	8
П5-4-1 / П7	91	4
	92	4
	93	4
Напрягаемая арматура и шайба		
П5-5-1 / АV(3)	5	2
	109	4
П5-5-1 / АV(2)	7	2
	109	4
П5-5-1 / АтV(3)	12	2
	109	4
П5-5-1 / АтV(2)	14	2
	109	4
П5-5-1 / АтVI	19	2
	109	4
П5-5-1 / АV(3)	Арматурные изделия	
П5-5-1 / АV(2)	31	2
П5-5-1 / АтV(3)	32	2
	33	60
П5-5-1 / АтV(2)	38	28
П5-5-1 / АтVI	43	3
	44	3
	45	42

Марка плиты	№ поз.	Колич. шт.
	46	6
	49	14
П5-5-1 / АV(3)	50	30
	51	56
	56	4
П5-5-1 / АV(2)	58	6
	62	6
	63	18
П5-5-1 / АтV(3)	64	8
	65	8
	66	16
П5-5-1 / АтV(2)	67	52
	103	4
	104	4
П5-5-1 / АтVI	105	4
	Закладные детали	
	79	6
	80	4
	81	4
	82	12
	93	12

Марка плиты	№ поз.	Колич. шт.
Напрягаемая арматура и шайба		
П5-6-1 / АV(3)	3	4
	108	8
П5-6-1 / АтV(3)	10	4
	108	8
	Арматурные изделия	
	32	2
	33	60
	34	2
П5-6-1 / АV(3)	44	40
	45	42
	47	3
	48	6
	50	30
П5-6-1 / АтV(3)	51	74
	52	16
	56	4
	58	6
	62	6
	63	18
	64	8
	65	8
	См. продолж.	

ТК 1974	Перечень позиций на одну плиту	ИИ 24-6
		Лист 44

Госстрой СССР
ЦНИИПРОМЗДАНИЙ
г. Москва

Рук. отдела — Выжигин
Гл. инж. пр. — Трахтенгерц
Рук. группы — Суровова
Инженер — Лобович
Дата выпуска: 1974 г.

Проверил — Трахтенгерц

Инв. №

13001 64

Перечень позиций на одну плиту

Марка плиты	№ поз.	Колич. шт.
П5-6-1 / АV(3)	66	16
	67	52
	103	4
	104	4
	105	4
	Закладные детали	
П5-6-1 / АтV(3)	79	2
	82	4
	83	4
	84	4
	85	4
	86	4
	87	8
	86	8
Напрягаемая арматура и шайба		
П5-1-2 / АV(2)	1	2
	106	4
П5-1-2 / АтV(2)	8	2
	106	4
П5-1-2 / АтVI	15	2
	106	4
П5-1-2	Арматурные изделия	
	22	2

Марка плиты	№ поз.	Колич. шт.
П5-1-2 / АV(2)	23	2
	24	60
	35	4
	36	4
	37	3
	38	31
	39	42
	40	6
П5-1-2 / АтV(2)	49	14
	50	56
	56	4
	57	4
П5-1-2 / АтVI	59	28
	64	8
	65	8
	66	16
	67	52
	103	4
	104	4
	105	4
	Закладные детали	
	79	4
	80	4
	81	4

Марка плиты	№ поз.	Колич. шт.
П5-1-2	82	8
	83	8
П5-1-2 / П7	Напрягаемая арматура	
	20	2
	Арматурные изделия	
	22	2
	23	2
	24	60
	35	4
	36	4
	37	3
	38	31
	39	42
	40	6
	49	14
	50	56
	56	4
	57	4
	59	28
	64	8
	65	8
	66	16
	67	52
	103	4
	104	4

Марка плиты	№ поз.	Колич. шт.
П5-1-2 / П7	105	4
	Закладные детали	
	79	4
	81	4
	82	8
	83	8
	89	4
	90	4
Напрягаемая арматура и шайба		
П5-2-2 / АV(3)	2	2
	107	4
П5-2-2 / АV(2)	6	2
	107	4
П5-2-2 / АтV(3)	9	2
	107	4
П5-2-2 / АтV(2)	13	2
	107	4
П5-2-2 / АтVI	16	2
	107	4
П5-2-2	Арматурные изделия	
	22	2
	23	2
	24	60
	35	4

Марка плиты	№ поз.	Колич. шт.
П5-2-2 / АV(3)	36	4
	38	31
	39	42
	41	3
	42	6
	49	14
	50	56
П5-2-2 / АV(2)	56	4
	59	28
	60	2
П5-2-2 / АтV(3)	61	4
	64	8
	65	8
П5-2-2 / АтV(2)	66	16
	67	52
	103	4
П5-2-2 / АтVI	104	4
	105	4
	Закладные детали	
	79	4
	80	4
	81	4
	82	8
	83	8

Марка плиты	№ поз.	Колич. шт.
П5-2-2 / П7	Напрягаемая арматура	
	21	2
	Арматурные изделия	
	22	2
	23	2
	24	60
	35	4
	36	4
	38	31
	39	42
	41	3
	42	6
	49	14
	50	56
	56	4
	59	28
	60	2
	61	4
	64	8
	65	8
	66	16
	67	52
	103	4
	104	4
	105	4

См. продолж.

ТК 1974	Перечень позиций на одну плиту	ИИ24-6 Лист 45

ЦНИИПРОМЗДАНИЙ г. Москва

Гл. инж. пр. Рук. группы Инженер Дата выпуска: Гражданцев Суровова Лобович 1974г.

Перечень позиций на одну плиту

Марка плиты	№ поз.	Колич. шт.
П5-2-2 / П7	Закладные детали	
	79	4
	81	4
	82	8
	83	8
	89	4
	90	4
Напрягаемая арматура и шайба		
П5-3-2 / АV(3)	3	2
	108	4
П5-3-2 / АV(2)	4	2
	108	4
П5-3-2 / АтV(3)	10	2
	108	4
П5-3-2 / АтV(2)	11	2
	108	4
П5-3-2 / АтVI	17	2
	108	4
П5-3-2	Арматурные изделия	
	25	2
	26	2
	27	60
	35	4

Марка плиты	№ поз.	Колич. шт.
П5-3-2 / АV(3)	36	4
	38	28
	43	3
	44	3
	45	42
	46	6
П5-3-2 / АV(2)	49	14
	50	56
	56	4
	59	28
П5-3-2 / АтV(3)	60	2
	61	4
	64	8
	65	8
П5-3-2 / АтV(2)	66	16
	67	52
	103	4
	104	4
П5-3-2 / АтVI	105	4
	Закладные детали	
	79	4
	80	4
	81	4
	82	8
	83	8

Марка плиты	№ поз.	Колич. шт.
П5-3-2 / П7	Напрягаемая арматура	
	20	4
	Арматурные изделия	
	25	2
	26	2
	27	60
	35	4
	36	4
	38	28
	43	3
	44	3
	45	42
	46	6
	49	14
	50	56
	56	4
	59	28
	60	2
	61	4
	64	8
	65	8
	66	16
	67	52
	103	4
	104	4

Марка плиты	№ поз.	Колич. шт.
П5-3-2 / П7	105	4
	Закладные детали	
	79	4
	81	4
	82	8
	83	8
	89	4
	90	4
Напрягаемая арматура и шайба		
П5-4-2 / АV(3)	4	2
	108	4
П5-4-2 / АV(2)	5	2
	109	4
П5-4-2 / АтV(3)	11	2
	108	4
П5-4-2 / АтV(2)	12	2
	109	4
П5-4-2 / АтVI	18	2
	108	4
П5-4-2	Арматурные изделия	
	28	2
	29	2
	30	60
	35	4

Марка плиты	№ поз.	Колич. шт.
П5-4-2 / АV(3)	36	4
	38	28
	43	3
	44	3
	45	42
	46	6
П5-4-2 / АV(2)	49	14
	50	56
	56	4
	59	28
П5-4-2 / АтV(3)	60	2
	61	4
	64	8
	65	8
П5-4-2 / АтV(2)	66	16
	67	52
	103	4
	104	4
П5-4-2 / АтVI	105	4
	Закладные детали	
	79	4
	80	4
	81	4
	82	8
	83	8

Марка плиты	№ поз.	Колич. шт.
П5-4-2 / П7	Напрягаемая арматура	
	21	6
	Арматурные изделия	
	28	2
	29	2
	30	60
	35	4
	36	4
	38	28
	43	3
	44	3
	45	42
	46	6
	49	14
	50	56
	56	4
	59	28
	60	2
	61	4
	64	8
	65	8
	66	16
	67	52
	103	4
	104	4

См. продолж.

ТК 1974	Перечень позиций на одну плиту	ИИ 24-6 Лист 46

Инв. №

Трахтенгерц

Выжигин, Трахтенгерц, Суровова, Лобович 1974 г.

Рук. отдела, Гл. инж. пр., Рук. группы, Инженер, Дата выпуска

Госстрой СССР ЦНИИПРОМЗДАНИЙ г. Москва

Перечень позиций на одну плиту

Марка плиты	№ поз.	Колич. шт.
П5-4-2 / П7	105	4
	Закладные детали	
	84	4
	87	8
	88	8
	91	4
	92	4
	93	4
	Напрягаемая арматура и шайба	
П5-5-2 / АV(3)	5	2
	109	4
П5-5-2 / АV(2)	7	2
	109	4
П5-5-2 / АтV(3)	12	2
	109	4
П5-5-2 / АтV(2)	14	2
	109	4
П5-5-2 / АтVI	19	2
	109	4
П5-5-2	Арматурные изделия	
	31	2
	32	2
	33	60
	35	4

Марка плиты	№ поз.	Колич. шт.
П5-5-2 / АV(3)	36	4
	38	28
	43	3
	44	3
	45	42
	46	6
	49	14
П5-5-2 / АV(2)	51	56
	56	4
	59	28
	60	2
П5-5-2 / АтV(3)	61	4
	64	8
	65	8
	66	16
П5-5-2 / АтV(2)	67	52
	103	4
	104	4
	105	4
П5-5-2 / АтVI	Закладные детали	
	79	4
	80	4
	81	4
	82	8
	83	8

Марка плиты	№ поз.	Колич. шт.
	Напрягаемая арматура и шайба	
П5-6-2 / АIV(3)	3	4
	108	8
П5-6-2 / АтV(3)	10	4
	108	8
	Арматурные изделия	
	32	2
	33	60
	34	2
	35	4
П5-6-2 / АV(3)	36	4
	44	40
	45	42
	47	3
	48	6
П5-6-2 / АтV(3)	51	74
	52	16
	56	4
	59	28
	60	2
	61	4
	64	8
	65	8
	66	16

Марка плиты	№ поз.	Колич. шт.
П5-6-2 / АV(3)	67	52
	103	4
	104	4
	105	4
	Закладные детали	
П5-6-2 / АтV(3)	84	4
	85	4
	86	4
	87	8
	88	8
	Напрягаемая арматура и шайба	
П5-1-4 / АV(2)	1	2
	106	4
П5-1-4 / АтV(2)	8	2
	106	4
П5-1-4 / АтVI	15	2
	106	4
	Арматурные изделия	
П5-1-4 / АV(2)	22	2
	23	2
П5-1-4 / АтV(2)	24	60
	35	4
П5-1-4 / АтVI	36	4
	37	3

Марка плиты	№ поз.	Колич. шт.
П5-1-4 / АV(2)	38	31
	39	28
	40	6
	49	14
	50	56
	55	3
	56	6
	57	2
	59	14
	64	8
П5-1-4 / АтV(2)	65	8
	66	16
	67	52
	68	32
	69	16
П5-1-4 / АтVI	70	8
	76	15
	77	14
	78	1
	103	4
	104	4
	105	4
	Закладные детали	
	79	4
	80	4

Марка плиты	№ поз.	Колич. шт.
П5-1-4 / АV(2)	81	4
	82	8
П5-1-4 / АтV(2)	83	8
	97	16
П5-1-4 / АтVI	98	4
	99	8
	100	4
	Напрягаемая арматура	
П5-1-4 / П7	20	2
	Арматурные изделия	
	22	2
	23	2
	24	60
	35	4
	36	4
	37	3
	38	31
	39	28
	40	6
	49	14
	50	56
	55	3
	56	6
	57	2
	59	14

См. продолж.

ЦНИИПРОМЗДАНИЙ г. Москва
Рук. груп. Суровова
Инженер Лаббович
Дата выпуска 1974г.

Перечень позиций на одну плиту

Марка плиты	№ поз.	Колич. шт.
П5-1-4 П7	64	8
	65	8
	66	16
	67	52
	68	32
	69	16
	70	8
	76	15
	77	14
	78	1
	103	4
	104	4
	105	4
	Закладные детали	
	79	4
	81	4
	82	8
	83	8
	89	4
	90	4
	97	16
	98	4
	99	8
	100	4

Марка плиты	№ поз.	Колич. шт.
Напрягаемая арматура и шайба		
П5-1-5 АV(2)	1	2
	106	4
П5-1-5 АтV(2)	8	2
	106	4
П5-1-5 АтVI	15	2
	106	4
	Арматурные изделия	
П5-1-5 АV(2)	22	2
	23	2
	24	60
	35	4
П5-1-5 АтV(2)	36	4
	37	3
	38	31
	39	28
П5-1-5 АтVI	40	6
	49	14
	50	56
	55	3
	56	6
	57	2
	59	14
	64	8

Марка плиты	№ поз.	Колич. шт.
П5-1-5 АV(2)	65	8
	66	16
	67	52
	68	32
	71	16
	72	8
	76	15
	77	14
	78	1
	103	4
П5-1-5 АтV(2)	104	4
	105	4
	Закладные детали	
П5-1-5 АтVI	79	4
	80	4
	81	4
	82	8
	83	8
	97	32
	98	8
	99	16
	101	4

Марка плиты	№ поз.	Колич. шт.
П5-1-5 П7	Напрягаемая арматура	
	20	2
	Арматурные изделия	
	22	2
	23	2
	24	60
	35	4
	36	4
	37	3
	38	31
	39	28
	40	6
	49	14
	50	56
	55	3
	56	6
	57	2
	59	14
	64	8
	65	8
	66	16
	67	52
	68	32
	71	16
	72	8

Марка плиты	№ поз.	Колич. шт.
П5-1-5 П7	76	15
	77	14
	78	1
	103	4
	104	4
	105	4
	Закладные детали	
	79	4
	81	4
	82	8
	83	8
	89	4
	90	4
	97	32
	98	8
	99	16
	101	4
Напрягаемая арматура и шайба		
П5-1-6 АV(2)	1	2
	106	4
П5-1-6 АтV(2)	8	2
	106	4

Марка плиты	№ поз.	Колич. шт.
П5-1-6 АтVI	15	2
	106	4
	Арматурные изделия	
П5-1-6 АV(2)	22	2
	23	2
	24	60
	35	4
	36	4
	37	3
П5-1-6 АтV(2)	38	31
	39	28
	40	6
	49	14
П5-1-6 АтVI	50	56
	55	3
	56	6
	57	2
	59	14
	64	8
	65	8
	66	16
	67	52
	73	16
	См. продолж.	

Инв. №

Изм. Кол. уч. Лист № док. Подпись Дата			Трохтенгерц
Разраб.	Звонцов		
Нач. отд.	Трохтенгерц		
Гл. инж. пр.			
Рук. группы	Суровов		
Инженер	Любович	1974г	

ЦНИИПромзданий г. Москва

Типовой проект 5.0057-сс

Перечень позиций на одну плиту

Марка плиты	№ поз.	Колич. шт.
П5-1-6 / АV(2)	74	16
	75	8
	76	15
	77	14
	78	1
	103	4
	104	4
П5-1-6 / АтV(2)	105	4
	Закладные детали	
П5-1-6 / АтVI	79	4
	80	4
	81	4
	82	8
	83	8
	97	32
	98	8
	99	16
	102	4
П5-1-6 / П7	Напрягаемая арматура	
	20	2
	Арматурные изделия	
	22	2

Марка плиты	№ поз.	Колич. шт.
П5-1-6 / П7	23	2
	24	60
	35	4
	36	4
	37	3
	38	31
	39	28
	40	6
	49	14
	50	56
	55	3
	56	6
	57	2
	59	14
	64	8
	65	8
	66	16
	67	52
	73	16
	74	16
	75	8
	76	15
	77	14
	78	1
	103	4

Марка плиты	№ поз.	Колич. шт.
П5-1-6 / П7	104	4
	105	4
	Закладные детали	
	79	4
	81	4
	82	8
	83	8
	89	4
	90	4
	97	32
	98	8
	99	16
	102	4
Напрягаемая арматура и шайба		
П5-2-3 / АV(3)	2	2
	107	4
П5-2-3 / АV(2)	6	2
	107	4
П5-2-3 / АтV(3)	9	2
	107	4

Марка плиты	№ поз.	Колич. шт.
П5-2-3 / АтV(2)	13	2
	107	4
П5-2-3 / АтVI	16	2
	107	4
	Арматурные изделия	
П5-2-3 / АV(3)	22	2
	23	2
	24	60
П5-2-3 / АV(2)	35	4
	36	4
	38	32
П5-2-3 / АтV(3)	39	42
	41	3
	42	6
П5-2-3 / АтV(2)	50	56
	53	14
	56	2
П5-2-3 / АтVI	59	14
	60	1
	61	2
	64	4
	65	4
	66	16
	67	52

Марка плиты	№ поз.	Колич. шт.
П5-2-3 / АV(3)	103	4
	104	4
	105	4
П5-2-3 / АV(2)	Закладные детали	
	60	1
П5-2-3 / АтV(3)	79	6
	80	4
	81	4
П5-2-3 / АтV(2)	82	12
	83	12
	94	2
П5-2-3 / АтVI	95	2
	96	4
П5-2-3 / П7	Напрягаемая арматура	
	21	2
	Арматурные изделия	
	22	2
	23	2
	24	60
	35	4

Марка плиты	№ поз.	Колич. шт.
П5-2-3 / П7	36	4
	38	32
	39	42
	41	3
	42	6
	50	56
	53	14
	56	2
	59	14
	60	1
	61	2
	64	4
	65	4
	66	16
	67	52
	103	4
	104	4
	105	4
	Закладные детали	
	60	1
	79	6
	81	4
	см. продолж.	

Инв. №

Гл. инж. пр. Рук. груп. Инженер Дата выпуска: 1974г

Трехтенгерц Суровова Лобович

ЦНИИПРОМЗДАНИЙ г. Москва

ТК 1974	Перечень позиций на одну плиту.	ИИ 24-6 Лист 49

Перечень позиций на одну плиту

Марка плиты	№ поз.	Колич. шт.
П5-2-3 / П7	82	12
	83	12
	89	4
	90	4
	94	2
	95	2
	96	4
Напрягаемая арматура и шайба		
П5-3-3 / АV(3)	3	2
	108	4
П5-3-3 / АV(2)	4	2
	108	4
П5-3-3 / АтV(3)	10	2
	108	4
П5-3-3 / АтV(2)	11	2
	108	4
П5-3-3 / АтVI	17	2
	108	4
П5-3-3	Арматурные изделия	
	25	2
	26	2

Марка плиты	№ поз.	Колич. шт.
П5-3-3 / АV(3)	27	60
	35	4
	36	4
	38	29
	43	3
	44	3
	45	42
П5-3-3 / АV(2)	46	6
	50	56
	53	14
	56	2
П5-3-3 / АтV(3)	59	14
	60	1
	61	2
	64	4
П5-3-3 / АтV(2)	65	4
	66	16
	67	52
	103	4
П5-3-3 / АтVI	104	4
	105	4
	Закладные детали	
	60	1

Марка плиты	№ поз.	Колич. шт.
П5-3-3 / АV(3)	79	6
	80	4
П5-3-3 / АV(2)	81	4
	82	12
П5-3-3 / АтV(3)	83	12
П5-3-3 / АтV(2)	94	2
	95	2
П5-3-3 / АтVI	96	4
П5-3-3 / П7	Напрягаемая арматура	
	20	4
	Арматурные изделия	
	25	2
	26	2
	27	60
	35	4
	36	4
	38	29
	43	3
	44	3
	45	42
	46	6
	50	56

Марка плиты	№ поз.	Колич. шт.
П5-3-3 / П7	53	14
	56	2
	59	14
	60	1
	61	2
	64	4
	65	4
	66	16
	67	52
	103	4
	104	4
	105	4
	Закладные детали	
	60	1
	79	6
	81	4
	82	12
	83	12
	89	4
	90	4
	94	2
	95	2
	96	4

Марка плиты	№ поз.	Колич. шт.
Напрягаемая арматура и шайба		
П5-4-3 / АV(3)	4	2
	108	4
П5-4-3 / АV(2)	5	2
	109	4
П5-4-3 / АтV(3)	11	2
	108	4
П5-4-3 / АтV(2)	12	2
	109	4
П5-4-3 / АтVI	18	2
	108	4
П5-4-3 / АV(3)	Арматурные изделия	
	28	2
П5-4-3 / АV(2)	29	2
	30	60
П5-4-3 / АтV(3)	35	4
	36	4
П5-4-3 / АтV(2)	38	29
	43	3
П5-4-3 / АтVI	44	3
	45	42
	46	6
	50	56

Марка плиты	№ поз.	Колич. шт.
П5-4-3 / АV(3)	53	14
	56	2
	59	14
	60	1
	61	2
	64	4
	65	4
П5-4-3 / АV(2)	66	16
	67	52
	103	4
	104	4
П5-4-3 / АтV(3)	105	4
	Закладные детали	
	60	1
П5-4-3 / АтV(2)	79	6
	80	4
	81	4
	82	12
П5-4-3 / АтVI	83	12
	94	2
	95	2
	96	4

Инв. №

Трахтенгерц

Проверил

Выжигин

Трахтенгерц

Суровова

Лобович

1974 г.

Рук. отдела

Гл. инж. пр.

Рук. групп.

Инженер

Дата выпуска

Госстрой СССР

ЦНИИПРОМЗДАНИЙ

г. Москва

ТК 1974	Перечень позиций на одну плиту.	ИИ 24-6 Лист 50

Перечень позиций на одну плиту

Марка плиты	№ поз.	Колич. шт.
	Напрягаемая арматура	
	21	6
	Арматурные изделия	
	28	2
	29	2
	30	60
	35	4
	36	4
П5-4-3 П7	38	29
	43	3
	44	3
	45	42
	46	6
	50	56
	53	14
	56	2
	59	14
	60	1
	61	2
	64	4
	65	4
	66	16
	67	52
	103	4

Марка плиты	№ поз.	Колич. шт.
	104	4
	105	4
	Закладные детали	
	60	1
	79	2
	82	4
	83	4
П5-4-3 П7	84	4
	87	8
	88	8
	91	4
	92	4
	93	4
	94	2
	95	2
	96	4
Напрягаемая арматура и шайба		
П5-5-3 / АV(3)	5	2
	109	4
П5-5-3 / АV(2)	7	2
	109	4

Марка плиты	№ поз.	Колич. шт.
П5-5-3 / АтV(3)	12	2
	109	4
П5-5-3 / АтI(2)	14	2
	109	4
П5-5-3 / АтVI	19	2
	109	4
	Ар. матурные изделия	
П5-5-3 / АV(3)	31	2
	32	2
	33	60
П5-5-3 / АV(2)	35	4
	36	4
	38	29
П5-5-3 / АтV(3)	43	3
	44	3
	45	42
П5-5-3 / АтV(2)	46	6
	51	56
	53	14
П5-5-3 / АтVI	56	2
	59	14
	60	1
	61	2
	64	4

Марка плиты	№ поз.	Колич. шт.
	65	4
	66	16
Г.5-5-3 / АV(3)	67	52
	103	4
	104	4
П5-5-3 / АV(2)	105	4
	Закладные детали	
П5-5-3 / АтV(3)	60	1
	79	6
П5-5-3 / АтV(2)	80	4
	81	4
	82	12
П5-5-3 / АтVI	83	12
	94	2
	95	2
	96	4
Напрягаемая арматура и шайба		
П5-6-3 / АV(3)	3	4
	108	8
П5-6-3 / АтV(3)	10	4
	108	8

Марка плиты	№ поз.	Колич. шт.
	Арматурные изделия	
	32	2
	33	60
	34	2
	35	4
	36	4
П5-6-3 / АV(3)	44	42
	45	42
	47	3
	48	6
	51	76
	54	16
П5-6-3 / АтV(3)	56	2
	59	14
	60	1
	61	2
	64	4
	65	4
	66	16
	67	52
	103	4
	104	4
	105	4

Марка плиты	№ поз.	Колич. шт.
	Закладные детали	
	60	1
	79	2
П5-6-3 / АV(3)	82	4
	83	4
	84	4
	85	4
	86	4
П5-6-3 / АтV(3)	87	8
	88	8
	94	2
	95	2
	96	4

Инв. №

Гип. группа Суворова
Инженер Лавина Любович
Дата выпуска: 1974г.

ЦНИИПРОМЗДАНИЙ
г. Москва

ТК 1974

Перечень позиций на одну плиту

ШИ24-6

Лист 51

13001 71

Спецификация позиций арматурных изделий на альбом

№ поз.	Ф или сечение мм	Длина мм	Вес кг
1	12AV	5980	5,3
2	14AV	5980	7,2
3	18AV	5980	11,95
4	20AV	5980	14,75
5	22AV	5980	17,8
6	16AV	5980	9,4
7	25AV	5980	23,0
8	12AтV	5980	5,3
9	14AтV	5980	7,2
10	18AтV	5980	11,95
11	20AтV	5980	14,75
12	22AтV	5980	17,8
13	16AтV	5980	9,4
14	25AтV	5980	23,0
15	10AтVI	5980	3,7
16	14AтVI	5980	7,2
17	18AтVI	5980	11,95
18	20AтVI	5980	14,75
19	25AтVI	5980	23,0
20	12П7	5940	4,2
21	15П7	5940	6,6
22	5BI	5730	0,9

№ поз.	Ф или сечение мм	Длина мм	Вес кг
23	5BI	5800	0,9
24	5BI	385	0,06
25	6AIII	5730	1,3
26	6AIII	5800	1,3
27	6AIII	385	0,09
28	8AIII	5730	2,3
29	8AIII	5800	2,3
30	8AIII	385	0,15
31	10AIII	5730	3,5
32	10AIII	5800	3,6
33	10AIII	385	0,24
34	10AIII	5630	3,5
35	-65×8 Bcm3	100	0,4
36	16AIII	1000	1,6
37	8AIII	1400	0,6
38	4BI	1320	0,13
39	4BI	180	0,02
40	8AIII	50	0,02
41	10AIII	1400	0,9
42	10AIII	50	0,03
43	12AIII	1400	1,2
44	5BI	1320	0,2

№ поз.	Ф или сечение мм	Длина мм	Вес кг
45	5BI	180	0,03
46	12AII	50	0,04
47	14AIII	1400	1,7
48	14AIII	50	0,06
49	4BI	5470	0,54
50	4BI	520	0,05
51	5BI	520	0,08
52	5BI	5470	0,84
53	4BI	4945	0,5
54	5BI	4945	0,76
55	5BI	1360	0,2
56	4BI	1360	0,13
57	6AIII	1360	0,3
58	8AIII	1360	0,54
59	4BI	340	0,03
60	L80×50×6 Bcm3	120	0,7
61	10AIII	1360	0,8
62	5BI	1820	1,3
63	4BI	220	0,02
64	8AIII	350	0,14
65	8AIII	100	0,04
66	5BI	620	0,10

№ поз.	Ф или сечение мм	Длина мм	Вес кг
67	5BI	700	0,11
68	10AIII	1320	0,81
69	10AIII	430	0,26
70	10AIII	180	0,12
71	10AIII	280	0,17
72	10AIII	330	0,2
73	12AIII	1320	1,17
74	12AIII	130	0,1
75	12AIII	440	0,4
76	4BI	440	0,04
77	4BI	230	0,02
78	8AIII	1320	0,52
103	12AI	940	0,8
104	16AI	400	0,6
105	4BI	90	0,01
106	-50×8 Bcm3	50	0,16
107	-50×8 Bcm3	50	0,16
108	-50×8 Bcm3	50	0,16
109	-50×8 Bcm3	50	0,16
110	-50×8 Bcm3	50	016

Спецификация позиций закладных деталей на альбом

№ поз.	Профиль	Длина мм	Вес кг
80	L80×50×6 в т3	120	07
79	L80×6 в cm3	100	074
80	-80×6 в cm3	92	0,35
81	-72×6 в cm3	100	0,34
82	Ф 8 AIII	330	0,13
83	Ф 8 AIII	330	0,13
84	L125×80×8 в cm3	150	1,9
85	-97×8 в cm3	138	0,84
86	-130×8 в cm3	150	1,2
87	Ф 10 AIII	330	0,2
88	Ф 10 AIII	330	0,2
89	Ф 12 AIII	830	0,7
90	Ф 12 AIII	80	0,07
91	-117×8 в cm3	150	1,1
92	Ф 14 AIII	900	1,1
93	Ф 14 AIII	100	0,12
94	Ф 8 AIII	200	0,08
95	-120×8 в cm3	180	1,4
96	-30×8 в cm3	100	0,2
97	Ф 12 AIII	90	0,1
98	-100×10 в cm3	130	1,0
99	Ф 12 AIII	110	0,1
100	Ф 12 AIII	650	0,6
101	Ф 12 AIII	500	0,45
102	Ф 12 AIII	350	0,3

Примечания:

1. Длина напрягаемых стержней поз 1÷21 в спецификации указана теоретическая; действительную длину стержней принимать в зависимости от способа натяжения и конструкции захватных приспособлений.
2. В заказе на арматурные изделия должны быть указаны марки сталей, принимаемые в соответствии с указаниями конкретного проекта

Госстрой СССР ЦНИИПРОМЗДАНИЙ г. Москва

Рук. отдела Гл. инж. пр. Рук. группы Инженер Дата выпуска:

Вып. 1 Трахтенгерц Сурдовой Любович 1974г.

Трахтенгерц

ТК 1974

Спецификация арматурных изделий и закладных деталей на альбом.

ИИ 24-6

Лист 52

Выборка стали на одну плиту, кг

Инв. №

Марка плиты	Арматурные изделия																				Закладные детали												Всего
	Сталь ЧМТУ 1-177-67 Класса А-V						Сталь гост 5781-61* Класса А-III							Класса А-I			ГОСТ 6727-53* Холоднотянутая проволока класса В-I			ГОСТ 380-71 прокат Вст.3		Итого	ГОСТ 380-71 прокат В ст.3							Сталь гост 5781 61 класса А-III				Итого	
	Ф, мм						Ф, мм							Ф, мм			Ф, мм			Профиль			Профиль							Ф, мм					
	22	20	18	14	12	Итого	16	14	12	10	8	6	Итого	13	12	Итого	5	4	Итого	L80×6 ×8	б=8	Итого	L125×80×8	L80×50×6	L80×6	d=10	d=8	б=6	Итого	12	10	8	Итого		
ПЗ-2 АУ(3)				14,4		14,4				2,88	1,44	1,8	6,12	2,4	3,2	5,6	16,32	17,65	33,97		0,64	0,64	60,73			2,96			2,76	5,72			2,08	2,08	7,8	68,53
ПЗ-3 АУ(3)			23,9			23,9			3,84		1,44	12,4	17,68	2,4	3,2	5,6	10,98	16,42	27,4		0,64	0,64	75,22			2,96			2,76	5,72			2,08	2,08	7,8	83,02
ПЗ-4 АУ(3)		29,5				29,5			3,84		19,64	1,8	25,28	2,4	3,2	5,6	10,98	16,42	27,4		0,64	0,64	88,42			2,96			2,76	5,72			2,08	2,08	7,8	96,22
ПЗ-5 АУ(3)	35,6					35,6			3,84	28,6	4,68		37,12	2,4	3,2	5,6	15,46	13,62	29,08		0,64	0,64	108,04			2,96			2,76	5,72			2,08	2,08	7,8	115,84
ПЗ-6 АУ(3)			47,8			47,8		5,46		28,6	4,68		38,74	2,4	3,2	5,6	37,74	2,42	40,16		1,28	1,28	133,58	7,6			8,16		15,76		3,2		3,2	18,96	152,54
ПЗ-2-1 АУ(3)				14,4		14,4				2,88	1,44	1,8	6,12	2,4	3,2	5,6	16,32	17,65	33,97		0,64	0,64	60,73			4,44			2,76	7,2			3,12	3,12	10,32	71,05
ПЗ-3-1 АУ(3)			23,9			23,9			3,84		1,44	12,4	17,68	2,4	3,2	5,6	10,98	16,42	27,4		0,64	0,64	75,22			4,44			2,76	7,2			3,12	3,12	10,32	85,54
ПЗ-4-1 АУ(3)		29,5				29,5			3,84		19,64	1,8	25,28	2,4	3,2	5,6	10,98	16,42	27,4		0,64	0,64	88,42			4,44			2,76	7,2			3,12	3,12	10,32	98,74
ПЗ-5-1 АУ(3)	35,6					35,6			3,84	28,6	4,68		37,12	2,4	3,2	5,6	15,46	13,62	29,08		0,64	0,64	108,04			4,44			2,76	7,2			3,12	3,12	10,32	118,36
ПЗ-6-1 АУ(3)			47,8			47,8		5,46		28,6	4,68		38,74	2,4	3,2	5,6	37,74	2,42	40,16		1,28	1,28	133,58	7,6		1,48	8,16		17,24		3,2	1,04	4,24	21,48	155,06
П-2-2 АУ(3)				14,4		14,4	6,4			6,08	1,44		13,92	2,4	3,2	5,6	14,52	16,63	31,15	1,4	2,24	3,64	68,71			2,96			2,76	5,72			2,08	2,08	7,8	76,51
ПЗ-3-2 АУ(3)			23,9			23,9	6,4		3,84	3,2	1,44	10,6	25,48	2,4	3,2	5,6	9,18	15,36	24,54	1,4	2,24	3,64	83,16			2,96			2,76	5,72			2,08	2,08	7,8	90,96
ПЗ-4-2 АУ(3)		29,5				29,5	6,4		3,84	3,2	19,64		33,08	2,4	3,2	5,6	9,18	15,36	24,54	1,4	2,24	3,64	96,36			2,96			2,76	5,72			2,08	2,08	7,8	104,16
ПЗ-5-2 АУ(3)	35,6					35,6	6,4		3,84	28,6	1,44		40,28	2,4	3,2	5,6	13,66	12,56	26,22	1,4	2,24	3,64	111,34			2,96			2,76	5,72			2,08	2,08	7,8	119,14
ПЗ-6-2 АУ(3)			47,8			47,8	6,4	5,46		31,8	1,44		45,1	2,4	3,2	5,6	35,94	1,36	37,3	1,4	2,88	4,28	140,08	7,6			8,16		15,76		3,2		3,2	18,96	159,04
ПЗ-2-3 АУ(3)				14,4		14,4	6,4			4,48	0,72		11,6	2,4	3,2	5,6	16,32	15,48	31,8	0,7	2,24	2,94	66,34		0,7	4,44		3,6	2,76	11,5			3,28	3,28	14,78	81,12
ПЗ-3-3 АУ(3)			23,9			23,9	6,4		3,84	1,6	0,72	10,6	23,16	2,4	3,2	5,6	9,18	14,25	23,43	0,7	2,24	2,94	78,93		0,7	4,44		3,6	2,76	11,5			3,28	3,28	14,78	93,71
ПЗ-4-3 АУ(3)		29,5				29,5	6,4		3,84	1,6	18,92		30,76	2,4	3,2	5,6	9,18	14,25	23,43	0,7	2,24	2,94	92,23		0,7	4,44		3,6	2,76	11,5			3,28	3,28	14,78	107,01
ПЗ-5-3 АУ(3)	35,6					35,6	6,4		3,84	30,2	0,72		41,16	2,4	3,2	5,6	13,66	11,45	25,11	0,7	2,24	2,94	110,41		0,7	4,44		3,6	2,76	11,5			3,28	3,28	14,78	125,19
ПЗ-6-3 АУ(3)			47,8			47,8	6,4	5,46		30,2	0,72		42,78	2,4	3,2	5,6	35,22	0,68	35,9	0,7	2,88	3,58	135,66	7,6	0,7	1,48		11,76		21,54		3,2	1,2	4,4	25,94	161,6

Типовой проект 1974 г. Одобрен Госгражданстроем Утвержден Протокол № 2 от 25.01.74 г. Дата выпуска

ЦНИИПРОМЗДАНИЙ г. Москва

ТК 1974

Выборка стали на одну плиту

ШИ 24-6

Лист 53

Выборка стали на одну плиту, кг

Марка плиты	Арматурные изделия: Сталь ЧМТУ1-177-67, Класса А-V, ф, мм 25	22	20	16	12	Итого	Сталь ГОСТ 5781-61*, Класса А-III, ф, мм 16	14	12	10	8	6	Итого	Класса А-I, ф, мм 16	12	Итого	ГОСТ 6727-53* холоднотянутая проволока класса В-I, ф, мм 5	4	Итого	ГОСТ 380-71 прокат В ст.3, Профиль ∠80×50×8	δ=8	Итого	Итого	Закладные детали: ГОСТ 380-71 прокат В ст.3, Профиль ∠125×80×8	∠80×50×6	∠80×6	δ=10	δ=8	δ=6	Итого	Сталь ГОСТ 5781-61* класса А-III, ф, мм 12	10	8	Итого	Итого	Всего
П5-1 / АV(2)					10,6	10,6					3,36		3,36	2,4	3,2	5,6	17,52	17,65	35,17		0,64	0,64	55,37			2,96			2,76	5,72			2,08	2,08	7,8	63,17
П5-2 / АV(2)				18,8		18,8				2,88	1,44	1,8	6,12	2,4	3,2	5,6	16,32	17,65	33,97		0,64	0,64	65,13			2,96			2,76	5,72			2,08	2,08	7,8	72,93
П5-3 / АV(2)			29,5			29,5			3,84		1,44	12,4	17,68	2,4	3,2	5,6	10,98	16,42	27,4		0,64	0,64	80,82			2,96			2,76	5,72			2,08	2,08	7,8	88,62
П5-4 / АV(2)		35,6				35,6			3,84		19,64	1,8	25,28	2,4	3,2	5,6	10,98	16,42	27,4		0,64	0,64	94,52			2,96			2,76	5,72			2,08	2,08	7,8	102,32
П5-5 / АV(2)	46,0					46,0			3,84	28,6	4,68		37,12	2,4	3,2	5,6	15,46	13,62	29,08		0,64	0,64	118,44			2,96			2,76	5,72			2,08	2,08	7,8	126,24
П5-1-1 / АV(2)					10,6	10,6					3,36		3,36	2,4	3,2	5,6	17,52	17,65	35,17		0,64	0,64	55,37			4,44			2,76	7,2			3,12	3,12	10,32	65,69
П5-2-1 / АV(2)				18,8		18,8				2,88	1,44	1,8	6,12	2,4	3,2	5,6	16,32	17,65	33,97		0,64	0,64	65,13			4,44			2,76	7,2			3,12	3,12	10,32	75,45
П5-3-1 / АV(2)			29,5			29,5			3,84		1,44	12,4	17,68	2,4	3,2	5,6	10,98	16,42	27,4		0,64	0,64	80,82			4,44			2,76	7,2			3,12	3,12	10,32	91,14
П5-4-1 / АV(2)		35,6				35,6			3,84		19,64	1,8	25,28	2,4	3,2	5,6	10,98	16,42	27,4		0,64	0,64	94,52			4,44			2,76	7,2			3,12	3,12	10,32	104,84
П5-5-1 / АV(2)	46,0					46,0			3,84	28,6	4,68		37,12	2,4	3,2	5,6	15,46	13,62	29,08		0,64	0,64	118,44			4,44			2,76	7,2			3,12	3,12	10,32	128,76
П5-1-2 / АV(2)					10,6	10,6	6,4				3,36	1,2	10,96	2,4	3,2	5,6	14,52	16,63	31,15		2,24	2,24	60,55			2,96			2,76	5,72			2,08	2,08	7,8	68,35
П5-2-2 / АV(2)				18,8		18,8	6,4			6,08	1,44		13,92	2,4	3,2	5,6	14,52	16,63	31,15	1,4	2,24	3,64	73,11			2,96			2,76	5,72			2,08	2,08	7,8	80,91
П5-3-2 / АV(2)			29,5			29,5	6,4		3,84	3,2	1,44	10,6	25,48	2,4	3,2	5,6	9,18	15,36	24,54	1,4	2,24	3,64	88,76			2,96			2,76	5,72			2,08	2,08	7,8	96,56
П5-4-2 / АV(2)		35,6				35,6	6,4		3,84	3,2	19,64		33,08	2,4	3,2	5,6	9,18	15,36	24,54	1,4	2,24	3,64	102,46			2,96			2,76	5,72			2,08	2,08	7,8	110,26
П5-5-2 / АV(2)	46,0					46,0	6,4		3,84	28,6	1,44		40,28	2,4	3,2	5,6	13,66	12,56	26,22	1,4	2,24	3,64	121,74			2,96			2,76	5,72			2,08	2,08	7,8	129,54
П5-2-3 / АV(2)				18,8		18,8	6,4			4,48	0,72		11,6	2,4	3,2	5,6	16,32	15,48	31,8	0,7	2,24	2,94	70,74		0,7	4,44		3,6	2,76	11,5			3,28	3,28	14,78	85,52
П5-3-3 / АV(2)			29,5			29,5	6,4		3,84	1,6	0,72	10,6	23,16	2,4	3,2	5,6	9,18	14,25	23,43	0,7	2,24	2,94	84,63		0,7	4,44		3,6	2,76	11,5			3,28	3,28	14,78	99,41
П5-4-3 / АV(2)		35,6				35,6	6,4		3,84	1,6	18,92		30,76	2,4	3,2	5,6	9,18	14,25	23,43	0,7	2,24	2,94	98,33		0,7	4,44		3,6	2,76	11,5			3,28	3,28	14,78	113,11
П5-5-3 / АV(2)	46,0					46,0	6,4		3,84	30,2	0,72		41,16	2,4	3,2	5,6	13,66	11,45	25,11	0,7	2,24	2,94	120,81		0,7	4,44		3,6	2,76	11,5			3,28	3,28	14,78	135,59
П5-1-4 / АV(2)					10,6	10,6	6,4			31,04	3,88	0,6	41,92	2,4	3,2	5,6	16,92	17,07	33,99		2,24	2,24	94,35			2,96	4,0		2,76	9,72	4,8		2,08	6,88	16,6	110,95
П5-1-5 / АV(2)					10,6	10,6	6,4			30,24	3,88	0,6	41,12	2,4	3,2	5,6	16,92	17,07	33,99		2,24	2,24	93,55			2,96	8,0		2,76	13,72	6,6		2,08	8,68	22,4	115,95
П5-1-6 / АV(2)					10,6	10,6	6,4		23,52		3,88	0,6	34,4	2,4	3,2	5,6	16,92	17,07	33,99		2,24	2,24	86,83			2,96	8,0		2,76	13,72	6,0		2,08	8,08	21,8	108,63

Гл. инж. пр-та — Трахтенгерц
Ст. инженер — Суровова
И.о. инженера — Лобович
Дата выпуска: 1974 г.

ЦНИИПРОМЗДАНИЙ г. Москва

ТК 1974 — Выборка стали на одну плиту — ИИ 24-6 — Лист 59

13001 74

Инв. №

Выборка стали на одну плиту, кг

Марка плиты	Арматурные изделия: Сталь ГОСТ 10884-71* Класса Ат-V, Ф, мм: 22	20	18	14	12	Итого	Сталь ГОСТ 5781-61* Класса А-III, Ф, мм: 16	14	12	10	8	6	Итого	Класса А-I, Ф, мм: 1л	12	Итого	ГОСТ 6727-53* Холоднотянутая проволока Класса В-I, Ф, мм: 5	4	Итого	ГОСТ 380-71 прокат Вст3, Профиль: L80×8	δ=8	Итого	Итого	Закладные детали: ГОСТ 380-71 прокат Вст3, Профиль: L125×80×8	L80×50×6	L80×6	δ=10	δ=8	δ=6	Итого	Сталь ГОСТ 5781-61* класса А-III, Ф, мм: 12	10	8	Итого	Итого	Всего
П5-2 / Ат-V(3)				14,4		14,4				2,88	1,44	1,8	6,12	24	3,2	5,6	16,32	17,65	33,97		0,64	0,64	60,73			2,96			2,76	5,72			2,08	2,08	7,8	68,53
П5-3 / Ат-V(3)			23,9			23,9			3,84		1,44	12,4	17,68	2,4	3,2	5,6	10,98	16,42	27,4		0,64	0,64	75,22			2,96			2,76	5,72			2,08	2,08	7,8	83,02
П5-4 / Ат-V(3)		29,5				29,5			3,84		19,64	1,8	25,28	2,4	3,2	5,6	10,98	16,42	27,4		0,64	0,64	88,42			2,96			2,76	5,72			2,08	2,08	7,8	96,22
П5-5 / Ат-V(3)	35,6					35,6			3,84	28,6	4,68		37,12	2,4	3,2	5,6	15,46	13,62	29,08		0,64	0,64	108,04			2,96			2,76	5,72			2,08	2,08	7,8	115,84
П5-6 / Ат-V(3)			47,8			47,8		5,46		28,6	4,68		38,74	2,4	3,2	5,6	37,74	2,42	40,16		0,64	0,64	133,58	7,6				8,16		15,76		3,2		3,2	18,96	152,54
П5-2-1 / Ат-V(3)				14,4		14,4				2,88	1,44	1,8	6,12	2,4	3,2	5,6	16,32	17,65	33,97		0,64	0,64	60,73			4,44			2,76	7,2			3,12	3,12	10,32	71,05
П5-3-1 / Ат-V(3)			23,9			23,9			3,84		1,44	12,4	17,68	2,4	3,2	5,6	10,98	16,42	27,4		0,64	0,64	75,22			4,44			2,76	7,2			3,12	3,12	10,32	85,54
П5-4-1 / Ат-V(3)		29,5				29,5			3,84		19,64	1,8	25,28	2,4	3,2	5,6	10,98	16,42	27,4		0,64	0,64	88,42			4,44			2,76	7,2			3,12	3,12	10,32	98,74
П5-5-1 / Ат-V(3)	35,6					35,6			3,84	28,6	4,68		37,12	2,4	3,2	5,6	15,46	13,62	29,08		0,64	0,64	108,04			4,44			2,76	7,2			3,12	3,12	10,32	118,36
П5-6-1 / Ат-V(3)			47,8			47,8		5,46		28,6	4,68		38,74	2,4	3,2	5,6	37,74	2,42	40,16		0,64	0,64	133,58	7,6		1,48		8,16		17,24		3,2	1,04	4,24	21,48	155,06
П5-2-2 / Ат-V(3)				14,4		14,4	6,4			6,08	1,44		13,52	2,4	3,2	5,6	14,52	16,63	31,15	1,4	2,24	3,64	68,71			2,96			2,76	5,72			2,08	2,08	7,8	76,51
П5-3-2 / Ат-V(3)			23,9			23,9	6,4		3,84	3,2	1,44	10,6	25,48	2,4	3,2	5,6	9,18	15,36	24,54	1,4	2,24	3,64	83,16			2,96			2,76	5,72			2,08	2,08	7,8	90,96
П5-4-2 / Ат-V(3)		29,5				29,5	6,4		3,84	3,2	19,64		33,08	2,4	3,2	5,6	9,18	15,36	24,54	1,4	2,24	3,64	96,36			2,96			2,76	5,72			2,08	2,08	7,8	104,16
П5-5-2 / Ат-V(3)	35,6					35,6	6,4		3,84	28,6	1,44		40,28	2,4	3,2	5,6	13,66	12,56	26,22	1,4	2,24	3,64	111,34			2,96			2,76	5,72			2,08	2,08	7,8	119,14
П5-6-2 / Ат-V(3)			47,8			47,8	6,4	5,46		31,8	1,44		45,1	2,4	3,2	5,6	35,94	1,36	37,3	1,4	2,88	4,28	140,08	7,6				8,16		15,76		3,2		3,2	18,96	159,04
П5-2-3 / Ат-V(3)				14,4		14,4	6,4			4,48	0,72		11,6	2,4	3,2	5,6	16,32	15,48	31,8	0,7	2,24	2,94	66,34		0,7	4,44		3,6	2,76	11,5			3,28	3,28	14,78	81,12
П5-3-3 / Ат-V(3)			23,9			23,9	6,4		3,84	1,6	0,72	10,6	23,16	2,4	3,2	5,6	9,18	14,25	23,43	0,7	2,24	2,94	78,93		0,7	4,44		3,6	2,76	11,5			3,28	3,28	14,78	93,71
П5-4-3 / Ат-V(3)		29,5				29,5	6,4		3,84	1,6	18,98		30,76	2,4	3,2	5,6	9,18	14,25	23,43	0,7	2,24	2,94	92,23		0,7	4,44		3,6	2,76	11,5			3,28	3,28	14,78	107,01
П5-5-3 / Ат-V(3)	35,6					35,6	6,4		3,84	30,2	0,72		41,16	2,4	3,2	5,6	13,66	11,45	25,11	0,7	2,24	2,94	110,41		0,7	4,44		3,6	2,76	11,5			3,28	3,28	14,78	125,19
П5-6-3 / Ат-V(3)			47,8			47,8	6,4	5,46		30,2	0,72		42,78	2,4	3,2	5,6	35,22	0,68	35,9	0,7	2,88	3,58	135,66	7,6	0,7	1,48		11,76		21,54		3,2	1,2	4,4	25,94	161,6

Госстрой СССР
ЦНИИПРОМЗДАНИЙ
г. Москва

Рук. отдела — Трохтенгерц
Гл. инж. пр-та — Эльштейн
Ст. инж. ед. — Сурикова
Гл. инженер — Лебедин
Дата выпуска — 1974г.

ТК 1974

Выборка стали на одну плиту

ИИ 24-6

Лист 55

Выборка стали на одну плиту, кг

Марка плиты	Арматурные изделия																								Закладные детали												Всего
	Сталь ГОСТ 10884-71* Класса Ат-V						Сталь ГОСТ 5781-61* Класса А-III							Класса А-I			ГОСТ 6727-53* Холоднотянутая проволока класса В-I			ГОСТ 380-71 прокат в ст.3			Итого	ГОСТ 380-71 прокат в ст.3								Сталь ГОСТ 5781-61* класса А-III				Итого	
	Ф, 1м						Ф, мм							Ф, мм			Ф, мм			Профиль				Профиль								Ф мм					
	25	22	20	16	12	Итого	16	14	12	10	8	6	Итого	16	12	Итого	5	4	Итого	∠80×50×8	б=8	Итого		∠125×80×8	∠80×50×6	∠80×6	б=10	б=8	б=6	Итого	12	10	8	Итого		
П5-1 Ат-V (2)					10,6	10,6					3,36		3,36	2,4	3,2	5,6	17,52	17,65	35,17		0,64	0,64	55,37			2,96			2,76	5,72			2,08	2,08	7,8	63,17
П5-2 Ат-V (2)				18,8		18,8				2,88	1,44	1,8	6,12	2,4	3,2	5,6	16,32	17,65	33,97		0,64	0,64	65,13			2,96			2,76	5,72			2,08	2,08	7,8	72,93
П5-3 Ат-V (2)			29,5			29,5			3,84		1,44	12,4	17,68	2,4	3,2	5,6	10,98	16,42	27,4		0,64	0,64	80,82			2,96			2,76	5,72			2,08	2,08	7,8	88,62
П5-4 Ат-V (2)		35,6				35,6			3,84		19,64	18	25,28	2,4	3,2	5,6	10,98	16,42	27,4		0,64	0,64	94,52			2,96			2,76	5,72			2,08	2,08	7,8	102,32
П5-5 Ат-V (2)	46,0					46,0			3,84	28,6	4,68		37,12	2,4	3,2	5,6	15,46	13,62	29,08		0,64	0,64	118,44			2,96			2,76	5,72			2,08	2,08	7,8	126,24
П5-1-1 Ат-V (2)					10,6	10,6					3,36		3,36	2,4	3,2	5,6	17,52	17,65	35,17		0,64	0,64	55,37			4,44			2,76	7,2			3,12	3,12	10,32	65,69
П5-2-1 Ат-V (2)				18,8		18,8				2,88	1,44	1,8	6,12	2,4	3,2	5,6	16,32	17,65	33,97		0,64	0,64	65,13			4,44			2,76	7,2			3,12	3,12	10,32	75,45
П5-3-1 Ат-V (2)			29,5			29,5			3,84		1,44	12,4	17,68	2,4	3,2	5,6	10,98	16,42	27,4		0,64	0,64	80,82			4,44			2,76	7,2			3,12	3,12	10,32	91,14
П5-4-1 Ат-V (2)		35,6				35,6			3,84		19,64	1,8	25,28	2,4	3,2	5,6	10,98	16,42	27,4		0,64	0,64	94,52			4,44			2,76	7,2			3,12	3,12	10,32	104,84
П5-5-1 Ат-V (2)	46,0					46,0			3,84	28,6	4,68		37,12	2,4	3,2	5,6	15,46	13,62	29,08		0,64	0,64	118,44			4,44			2,76	7,2			3,12	3,12	10,32	128,76
П5-1-2 Ат-V (2)					10,6	10,6	6,4				3,36	1,2	14,36	2,4	3,2	5,6	14,52	16,63	31,15		2,24	2,24	60,55			2,96			2,76	5,72			2,08	2,08	7,8	68,35
П5-2-2 Ат-V (2)				18,8		18,8	6,4			6,08	1,44		13,92	2,4	3,2	5,6	14,52	16,63	31,15	1,4	2,24	3,64	73,11			2,96			2,76	5,72			2,08	2,08	7,8	80,91
П5-3-2 Ат-V (2)			29,5			29,5	6,4		3,84	3,2	1,44	10,6	25,48	2,4	3,2	5,6	9,18	15,36	24,54	1,4	2,24	3,64	88,76			2,96			2,76	5,72			2,08	2,08	7,8	96,56
П5-4-2 Ат-V (2)		35,6				35,6	6,4		3,84	3,2	19,64		33,08	2,4	3,2	5,6	9,18	15,36	24,54	1,4	2,24	3,64	102,46			2,96			2,76	5,72			2,08	2,08	7,8	110,26
П5-5-2 Ат-V (2)	46,0					46,0	6,4		3,84	28,6	1,44		40,28	2,4	3,2	5,6	13,66	12,55	26,22	1,4	2,24	3,64	121,74			2,96			2,76	5,72			2,08	2,08	7,8	129,54
П5-2-3 Ат-V (2)				18,8		18,8	6,4			4,48	0,72		11,6	2,4	3,2	5,6	16,32	15,48	31,8	0,7	2,24	2,94	70,74		0,7	4,44		3,6	2,76	11,5			3,28	3,28	14,78	85,52
П5-3-3 Ат-V (2)			29,5			29,5	6,4		3,84	1,6	0,72	10,6	23,16	2,4	3,2	5,6	3,18	14,25	23,43	0,7	2,24	2,94	84,63		0,7	4,44		3,6	2,76	11,5			3,28	3,28	14,78	99,41
П5-4-3 Ат-V (2)		35,6				35,6	6,4		3,84	1,6	18,92		30,76	2,4	3,2	5,6	9,18	14,25	23,43	0,7	2,24	2,94	98,33		0,7	4,44		3,6	2,76	11,5			3,28	3,28	14,78	113,11
П5-5-3 Ат-V (2)	46,0					46,0	6,4		3,84	30,2	0,72		41,16	2,4	3,2	5,6	13,66	11,45	25,11	0,7	2,24	2,94	120,81		0,7	4,44		3,6	2,76	11,5			3,28	3,28	14,78	135,59
П5-1-4 Ат-V (2)					10,6	10,6	6,4			31,04	3,88	0,6	41,92	2,4	3,2	5,6	16,92	17,07	33,99		2,24	2,24	94,35			2,96	4,0		2,76	9,72	4,8		2,08	6,88	16,6	110,95
П5-1-5 Ат-V (2)					10,6	10,6	6,4			30,24	3,88	0,6	41,12	2,4	3,2	5,6	16,92	17,07	33,99		2,24	2,24	93,55			2,96	8,0		2,76	13,12	6,6		2,08	8,68	22,4	115,95
П5-1-6 Ат-V (2)					10,6	10,6	6,4		23,52		3,88	0,6	34,4	2,4	3,2	5,6	16,92	17,07	33,99		2,24	2,24	86,83			2,96	8,0		2,76	13,72	6,0		2,08	8,08	21,8	108,63

Инв. №

Гл. инж. пр-та — Суровова
Ст. инженер — Любавина
Ц.О. инженера — Любавина
Дата выпуска 1974г.

Госстрой СССР
ЦНИИПРОМЗДАНИЙ
г. Москва

ТК 1974	Выборка стали на одну плиту	ИИ 24-6
		Лист 56

Выборка стали на одну плиту, кг

Инв. №

Марка плиты	Арматурные изделия																						Закладные детали												Всего
	Сталь ГОСТ 10884-71* класса Ат-VI							Сталь ГОСТ 5781-61* класса А-III							Класса А-I			ГОСТ 6727-53* Холоднотянутая проволока класса В-I			ГОСТ 380-71 прокат Вст.3			ГОСТ 380-71 прокат В ст.3							Сталь ГОСТ 5781-61* класса А-III					
	Ф, мм							Ф, мм							Ф, мм			Ф, мм			Профиль			Профиль							Ф, мм					
	25	20	18	14	10	Итого		16	14	12	10	8	6	Итого	16	12	Итого	5	4	Итого	80×50×8	6=8	Итого	L125×80×8	80×50×6	80×6	6=10	6=8	6=6	Итого	12	10	8	Итого		
П5-1 Ат-VI					7,4	7,4						3,36		3,36	2,4	3,2	5,6	17,52	17,65	35,17		0,64	0,64			2,96			2,76	5,72			2,08	2,08	7,8	59,97
П5-2 Ат-VI				14,4		14,4					2,88	1,44	1,8	6,12	2,4	3,2	5,6	16,32	17,65	33,97		0,64	0,64			2,96			2,76	5,72			2,08	2,08	7,8	68,53
П5-3 Ат-VI			23,9			23,9				3,84		1,44	12,4	17,68	2,4	3,2	5,6	10,98	16,42	27,4		0,64	0,64			2,96			2,76	5,72			2,08	2,08	7,8	83,02
П5-4 Ат-VI		29,5				29,5				3,84		19,64	1,8	25,28	2,4	3,2	5,6	10,98	16,42	27,4		0,64	0,64			2,96			2,76	5,72			2,08	2,08	7,8	96,22
П5-5 Ат-VI	46,0					46,0				3,84	28,6	4,68		37,12	2,4	3,2	5,6	15,46	13,62	29,08		0,64	0,64			2,96			2,76	5,72			2,08	2,08	7,8	126,24
П5-1-1 Ат-VI					7,4	7,4						3,36		3,36	2,4	3,2	5,6	17,52	17,65	35,17		0,64	0,64			4,44			2,76	7,2			3,12	3,12	10,32	62,49
П5-2-1 Ат-VI				14,4		14,4					2,88	1,44	1,8	6,12	2,4	3,2	5,6	16,32	17,65	33,97		0,64	0,64			4,44			2,76	7,2			3,12	3,12	10,32	71,05
П5-3-1 Ат-VI			23,9			23,9				3,84		1,44	12,4	17,68	2,4	3,2	5,6	10,98	16,42	27,4		0,64	0,64			4,44			2,76	7,2			3,12	3,12	10,32	85,54
П5-4-1 Ат-VI		29,5				29,5				3,84		19,64	1,8	25,28	2,4	3,2	5,6	10,98	16,42	27,4		0,64	0,64			4,44			2,76	7,2			3,12	3,12	10,32	98,74
П5-5-1 Ат-VI	46,0					46,0				3,84	28,6	4,68		37,12	2,4	3,2	5,6	15,46	13,62	29,08		0,64	0,64			4,44			2,76	7,2			3,12	3,12	10,32	128,76
П5-1-2 Ат-VI					7,4	7,4		6,4				3,36	1,2	10,96	2,4	3,2	5,6	14,52	16,63	31,15		2,24	2,24			2,96			2,76	5,72			2,08	2,08	7,8	65,15
П5-2-2 Ат-VI				14,4		14,4		6,4			6,08	1,44		13,92	2,4	3,2	5,6	14,52	16,63	31,15	1,4	2,24	3,64			2,96			2,76	5,72			2,08	2,08	7,8	76,51
П5-3-2 Ат-VI			23,9			23,9		6,4		3,84	3,2	1,44	10,6	25,48	2,4	3,2	5,6	9,18	15,36	24,54	1,4	2,24	3,64			2,96			2,76	5,72			2,08	2,08	7,8	90,96
П5-4-2 Ат-VI		29,5				29,5		6,4		3,84	3,2	19,64		33,08	2,4	3,2	5,6	9,18	15,36	24,54	1,4	2,24	3,64			2,96			2,76	5,72			2,08	2,08	7,8	104,16
П5-5-2 Ат-VI	46,0					46,0		6,4		3,84	28,6	1,44		40,28	2,4	3,2	5,6	13,66	12,56	26,22	1,4	2,24	3,64			2,96			2,76	5,72			2,08	2,08	7,8	129,54
П5-2-3 Ат-VI				14,4		14,4		6,4			4,48	0,72		11,6	2,4	3,2	5,6	16,32	15,48	31,8	0,7	2,24	2,94		0,7	4,44		3,6	2,76	11,5			3,28	3,28	14,78	81,12
П5-3-3 Ат-VI			23,9			23,9		6,4		3,84	1,6	0,72	10,6	23,16	2,4	3,2	5,6	9,18	14,25	23,43	0,7	2,24	2,94		0,7	4,44		3,6	2,76	11,5			3,28	3,28	14,78	93,71
П5-4-3 Ат-VI		29,5				29,5		6,4		3,84	1,6	18,92		30,76	2,4	3,2	5,6	9,18	14,25	23,43	0,7	2,24	2,94		0,7	4,44		3,6	2,76	11,5			3,28	3,28	14,78	107,01
П5-5-3 Ат-VI	46,0					46,0		6,4		3,84	30,2	0,72		41,16	2,4	3,2	5,6	13,66	11,45	25,11	0,7	2,24	2,94		0,7	4,44		3,6	2,76	11,5			3,28	3,28	14,78	135,59
П5-1-4 Ат-VI					7,4	7,4		6,4			31,04	3,88	0,6	41,92	2,4	3,2	5,6	16,92	17,07	33,99		2,24	2,24			2,96	4,0		2,76	9,72	4,8		2,08	6,88	16,6	107,75
П5-1-5 Ат-VI					7,4	7,4		6,4			30,24	3,88	0,6	41,12	2,4	3,2	5,6	16,92	17,07	33,99		2,24	2,24			2,96	8,0		2,76	13,72	6,6		2,08	8,68	28,4	112,75
П5-1-6 Ат-VI					7,4	7,4		6,4		23,52		3,88	0,6	34,4	2,4	3,2	5,6	16,92	17,07	33,99		2,24	2,24			2,96	8,0		2,76	13,72	6,0		2,08	8,08	21,8	105,43

Выборку составил (подпись, дата)

Гл. инженер тр-та

Ст. инженер

Гл. инженер проекта

Дата выпуска

Госстрой СССР ЦНИИПРОМЗДАНИЙ г. Москва

Технологи

Экон.

Вентиляция

Электротехнологи

Суровцева

Лобовой

1974г

ТК 1974

Выборка стали на одну плиту

ИИ 24-6

Лист 57

Выборка стали на одну плиту, кг

Инв. №

Марка плиты	Арматурные изделия: Сталь ГОСТ 13840-68, Класса П-7, Ф, мм 15	12	Итого	Сталь ГОСТ 5781-61*, Класса А-III, Ф, мм 16	12	10	8	6	Итого	Класса А-I, Ф, мм 16	12	Итого	ГОСТ 6727-53* Холоднотянутая проволока класса В-I, Ф, мм 5	4	Итого	ГОСТ 380-71 прокат Вст.3, Профиль ∟80×50×6	6=8	Итого	Итого	Закладные детали: ГОСТ 380-71 прокат В ст.3, Профиль ∟125×80×8	∟80×50×6	∟80×6	6=10	6=8	6=6	Итого	Сталь ГОСТ 5781-61* класса А-III, Ф, мм 14	12	10	8	Итого	Итого	Всего
П5-1 П7		8,4	8,4				3,36		3,36	2,4	3,2	5,6	17,52	17,65	35,17				52,53			2,96			1,36	4,32		3,08		2,08	5,16	9,48	62,01
П5-2 П7	13,2		13,2			2,88	1,44	1,8	6,12	2,4	3,2	5,6	16,32	17,65	33,97				58,89			2,96			1,36	4,32		3,08		2,08	5,16	9,48	68,37
П5-3 П7		16,8	16,8		3,84		1,44	12,4	17,68	2,4	3,2	5,6	14,38	16,42	27,4				67,48			2,98			1,36	4,32		3,08		2,08	5,16	9,48	76,96
П5-4 П7	39,6		39,6		3,84		19,64	1,8	25,28	2,4	3,2	5,6	1[illegible],9[illegible]	16,42	27,4				97,88	7,6			4,4		12,0	4,88		3,2		8,08	20,08	117,96
П5-1-1 П7		8,4	8,4				3,36		3,36	2,4	3,2	5,6	17,52	17,65	35,17				52,53			4,44			1,36	5,8		3,08		3,12	6,2	12,0	64,53
П5-2-1 П7	13,2		13,2			2,88	1,44	1,8	6,12	2,4	3,2	5,6	16,32	17,65	33,97				58,89			4,44			1,36	5,8		3,08		3,12	6,2	12,0	70,89
П5-3-1 П7		16,8	16,8		3,84		1,44	12,4	17,68	2,4	3,2	5,6	10,98	16,42	27,4				67,48			4,44			1,36	5,8		3,08		3,12	6,2	12,0	79,48
П5-4-1 П7	39,6		39,6		3,84		19,64	1,8	25,28	2,4	3,2	5,6	10,98	16,42	27,4				87,88	7,6		1,48	4,4		13,48	4,88		3,2	1,04	9,12	22,60	120,48
П5-1-2 П7		8,4	8,4	6,4			3,36	1,2	10,96	2,4	3,2	5,6	14,52	16,63	31,15		1,6	1,6	57,71			2,96			1,36	4,32		3,08		2,08	5,16	9,48	67,19
П5-2-2 П7	13,2		13,2	6,4		6,08	1,44		13,92	2,4	3,2	5,6	14,52	16,63	31,15	1,4	1,6	3,0	66,87			2,96			1,36	4,32		3,08		2,08	5,16	9,48	76,35
П5-3-2 П7		16,8	16,8	6,4	3,84	3,2	1,44	10,6	25,48	2,4	3,2	5,6	9,18	15,36	24,54	1,4	1,6	3,0	75,42			2,96			1,36	4,32		3,08		2,08	5,16	9,48	84,90
П5-4-2 П7	39,6		39,6	6,4	3,84	3,2	19,64		33,08	2,4	3,2	5,6	9,18	15,36	24,54	1,4	1,6	3,0	105,82	7,6			4,4		12,0	4,88		3,2		8,08	20,08	125,9
П5-2-3 П7	13,2		13,2	6,4		4,48	0,72		11,6	2,4	3,2	5,6	16,32	15,48	31,8	0,7	1,6	2,3	64,5		0,7	4,44		3,6	1,36	10,1		3,08		3,28	6,36	16,46	80,96
П5-3-3 П7		16,8	16,8	6,4	3,84	1,8	0,72	10,6	23,16	2,4	3,2	5,6	9,18	14,25	23,43	0,7	1,6	2,3	71,29		0,7	4,44		3,6	1,36	10,1		3,08		3,28	6,36	16,46	87,75
П5-4-3 П7	39,6		39,6	6,4	3,84	1,6	18,92		30,76	2,4	3,2	5,6	9,18	14,25	23,43	0,7	1,6	2,3	101,69	7,6	0,7	1,48		8,0		17,78	4,88		3,2	1,2	9,28	27,06	128,75
П5-1-4 П7		8,4	8,4	6,4		31,04	3,88	0,6	41,92	2,4	3,2	5,6	16,92	17,07	33,99		1,6	1,6	91,51			2,96	4,0		1,36	8,32		7,88		2,08	9,96	18,28	109,79
П5-1-5 П7		8,4	8,4	6,4		30,24	3,88	0,6	41,12	2,4	3,2	5,6	16,92	17,07	33,99		1,6	1,6	90,71			2,96	8,0		1,36	12,32		9,68		2,08	11,76	24,08	114,79
П5-1-6 П7		8,4	8,4	6,4	23,52		3,88	0,6	34,4	2,4	3,2	5,6	16,92	17,07	33,99		1,6	1,6	83,99			2,96	8,0		1,36	12,32		9,08		2,08	11,16	23,48	107,47

Госстрой СССР ЦНИИпромзданий г. Москва

Гл. инж. пр-та
Ст. инженер
Нач. инженер
Дата выпуска

Гронт. Ингер.
Суровова
Лобови
1974г

ТК 1974

Выборка стали на одну плиту

ИИ 24-6

Лист 58

13001 78

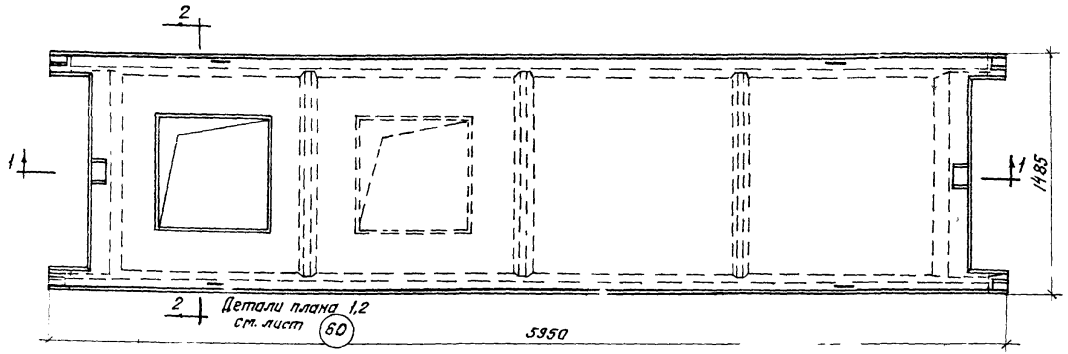

Плиты перекрытии с отве

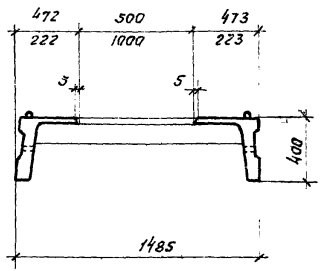

2-2

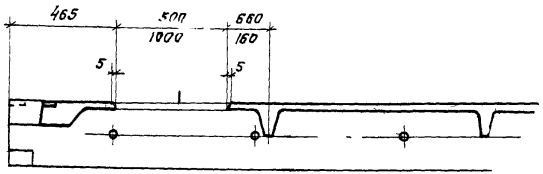

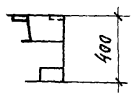

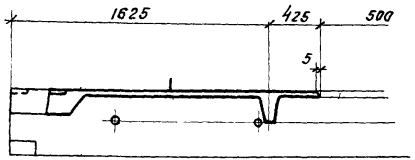

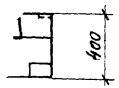

1-1

Примечание.

Изготовление плит должно производиться в соответствии с положениями, приведенными в пояснительной записке

ТК 1974	Пример образования отверстий в плитах перекрытия	ИИ 24-6 Лист 59

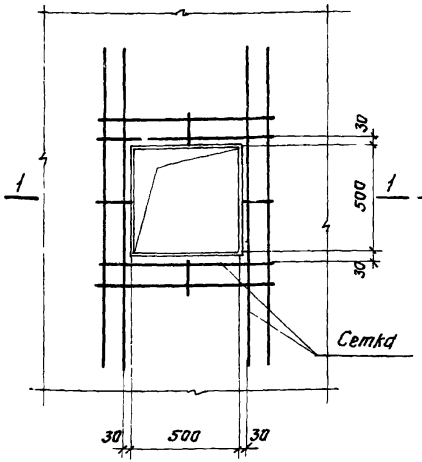

Деталь плана 1

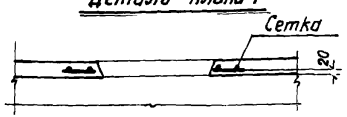

1-1

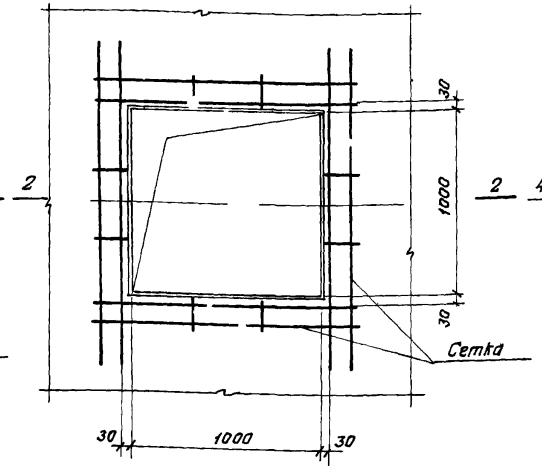

Деталь плана 2

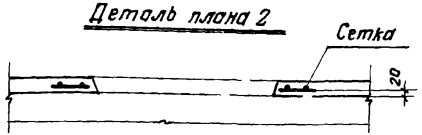

2-2

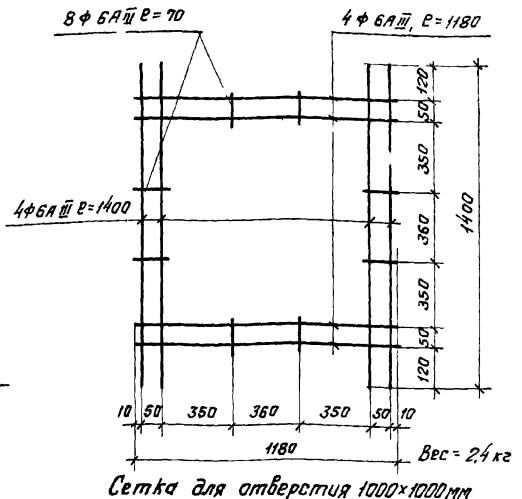

Сетка для отверстия 1000×1000 мм

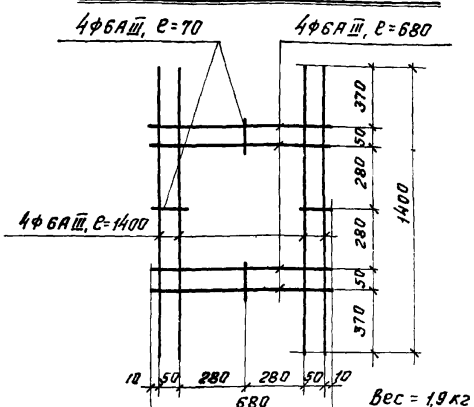

Сетка для отверстия 500×500 мм

Примечание.

Сетки изготовлять при помощи контактной точечной сварки в соответствии с ГОСТ 10922-64 Арматура и закладные детали сварные для железобетонных конструкций. Технические требования и методы испытаний."

ТК	Пример образования отверстий в плитах перекрытия Детали плана 1 и 2, сетки.	ИИ 24-6	
1974		Лист	60

Госстрой СССР
ЦНИИПРОМЗДАНИЙ
Москва

Инв. №

Рук. отдела
Гл. инж. пр-та
Ст. инженер
И.о. инженера
Дата выпуска:

Выжигин
Трахтенгерц
Суровова
Лобович
1974 г.

Проверил
Карпов

13001 80

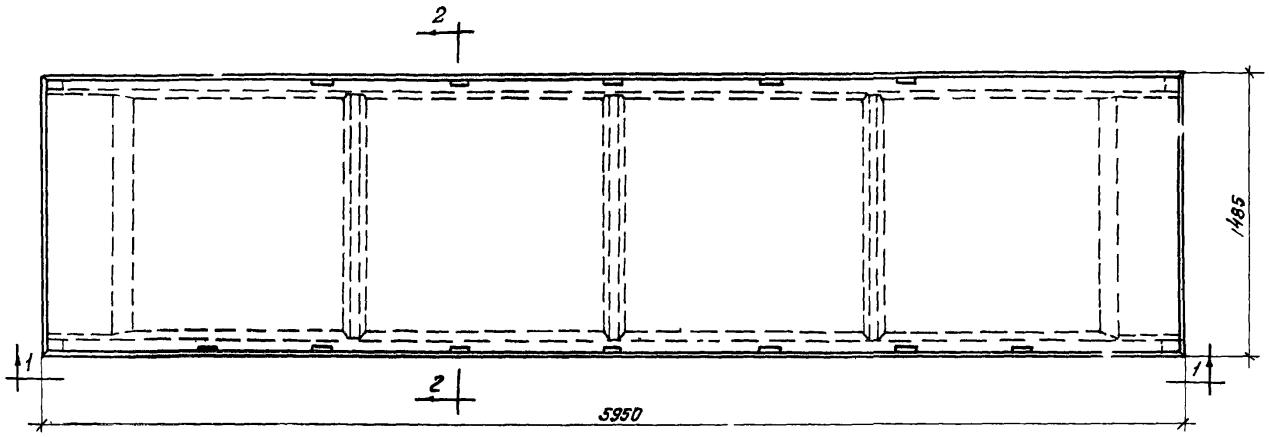

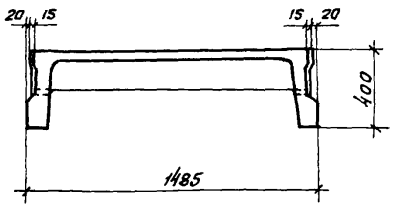

2-2

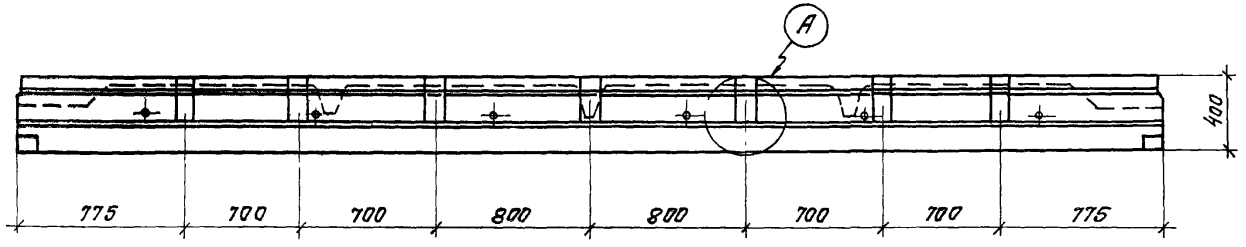

1-1

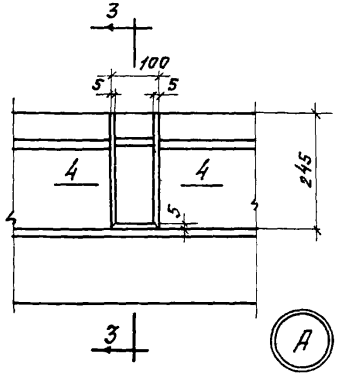

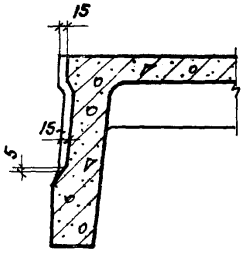

3-3

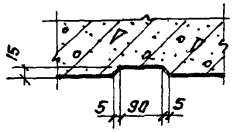

4-4

ТК 1974	Опалубочный чертеж плит со шпонками (вариант)	ИИ 24-6	
		Лист	61

Инв. №

Карпов

Проверил

Выжигин
Трахтенгерц
Суровова
Лобович
1974г

Рук. отдела
Гл. инж. пр-та
Ст. инженер
И.о. инженера
Дата выпуска

Госсп... СССР
ЦНИИ РОМЗДАНИЙ
Москва

gost.e-ecolog.ru

13001