ТИПОВОЙ ПРОЕКТ
901-2-141.85

АВТОМАТИЧЕСКИЕ НАСОСНЫЕ СТАНЦИИ ПРОТИВОПОЖАРНОГО ВОДОСНАБЖЕНИЯ ПРОИЗВОДИТЕЛЬНОСТЬЮ 400, 500, 600, 800, 1000 $м^3/ч$

АЛЬБОМ III

Архитектурно-строительные решения
Конструкции железобетонные
Внутренний водопровод и канализация
Отопление и вентиляция

СФ 647-03

СФ ЦИТП 620062, г.Свердловск, ул.Чебышева, 4
Зак. 4467 Инв. СФ 647-03 Тираж 90
Сдано в печать 10.08. 1990 Цена 4-40

Привязан

Инв. №

gost.e-ecolog.ru

ТИПОВОЙ ПРОЕКТ
901-2-141.85

АВТОМАТИЧЕСКИЕ НАСОСНЫЕ СТАНЦИИ ПРОТИВОПОЖАРНОГО ВОДОСНАБЖЕНИЯ ПРОИЗВОДИТЕЛЬНОСТЬЮ 400, 500, 600, 800, 1000 $м^3$/ч

АЛЬБОМ III

СОСТАВ ПРОЕКТА

Альбом	I	Общая пояснительная записка. Автоматическое пожаротушение. Технологическая часть насосной станции
Альбом	II	Автоматизация пожаротушения, силовое электрооборудование, электроосвещение
Альбом	III	Архитектурно-строительные решения. Конструкции железобетонные. Внутренний водопровод и канализация. Отопление и вентиляция
Альбом	IV	Спецификации оборудования
Альбом	V	Ведомости потребности в материалах
Альбом	VI	Сметы

СФ 647-03

РАЗРАБОТАН
Ярославским филиалом института "Гипроприбор"
Главный инженер филиала Г.А.Смогарев
Главный инженер проекта Г.И.Кудряшов

УТВЕРЖДЕН и введен в действие с 1 января 1985 г.
решением Минприбора СССР № 32-84 от 29 июня 1984 г.

Привязан

Инв. №

Альбом III.

Типовой проект 901-2-141.86

Содержание альбома

Марка лист	Наименование	Страница
	Содержание альбома	2
АР-1	Общие данные	3
АР-2	Планы на отм.-3.000 и 0.000. Разрез 1-1	4
АР-3	Фасады. План кровли	5
АР-4	Детали 1÷5	6
КЖ-1	Общие данные	7
КЖ-2	Схема расположения элементов фундаментов	8
КЖ-3	Раскладка блоков на отм.-3.200. Виды 1-1÷4-4	9
КЖ-4	Схема расположения элементов подземного хозяйства	10
КЖ-5	Монолитный пояс Пм-1	11
КЖ-6	Схема расположения элементов покрытия и перекрытия на отм.-0.100	12
КЖ-7	Схема расположения элементов подвесного пути, ограждения, лестницы	13
КЖ-8	Техническая спецификация металла для специализированных заводов	14
КЖ-9	Техническая спецификация металла	15

Марка, лист	Наименование	Страница
КЖИ. ТТ	Технические требования	16
КЖИ. ЗД-1	Изделие закладное ЗД-1. ЗД-5 Анкер А-1	16
КЖИ. ЗД-2	Изделие закладное ЗД-2	17
КЖИ. ЗД-3	Изделие закладное ЗД-3	17
КЖИ. ЗД-4	Изделие закладное ЗД-4	18
КЖИ. Щ-1	Щит Щ-1	18
КЖИ. Кр-1	Каркас плоский Кр-1, Кр-2, Кр-3	19
КЖИ. БМ-1	Балка БМ-1	19
КЖИ. БМ-2	Балка БМ-2	20
КЖИ. БМ-3	Балка БМ-3	20
КЖИ. БМ-4	Балка БМ-4	21
КЖИ. БМ-5	Балка БМ-5	21

Марка, лист	Наименование	Страница
ВК-1	Общие данные	22
ВК-2	Внутренние водопровод и канализация. План, схемы	23
ОВ-1	Общие данные	24
ОВ-2	Отопление и вентиляция. План на отм. -3.000 и 0.000. Схемы	25
ОВ-3	Тепловой пункт. План, разрезы, схема.	26
ОВ-4	Спецификация оборудования	27

Инв.№ подл. | Подпись и дата | Взам. инв.№

Привязан

Инв.№

Копировал: Ж

сф 647-03

Формат: А2

Типовой проект 901-2-141.85 Альбом III

Ведомость рабочих чертежей основного комплекта АР.

Лист	Наименование	Примечание
1	Общие данные	
2	Планы на отм. −3,000 и 0,000. Разрез 1-1.	
3	Фасады. План кровли.	
4	Детали 1÷5	

Таблица зависимости толщин наружных стен и кровельного утеплителя от расчетных температур мм

Расчетная температура	Кирпичная стена	Комплексные плиты (утеплитель керамзит $\gamma = 500$ кг/м³)
−20° С	380	80
−30°С−40°С	510	100

Ведомость отделки помещений Площадь м²

Наименование или номер помещения	Потолок		Стены или перегородки		Низ стен или перегородок (панель)			Примечание
	Площадь	Вид отделки	Площадь	Вид отделки	Площадь	Вид отделки	Высота мм	
Машинный зал, тепловой пункт, помещение для ремонтников	106,3	Затирка по плитам, поливинилацетатная краска ВА-27А	335,7	Затирка по блокам, поливинилацетатная краска ВА-27А	—	—	—	Металлические и столярные изделия окрасить эмалью ПФ-115 за 2 раза
Санузел	2.9	Затирка по плитам, поливинилацетатная краска ВА-27А	12,0	Штукатурка, поливинилацетатная краска ВА-27А	8,8	Стеклянная эмалированная плитка	1500	

Ведомость спецификаций

Лист	Наименование	Примечание
2	Экспликация полов. Спецификация элементов проемов. Ведомость проемов ворот и дверей. Спецификация гардеробного оборудования.	
3	Ведомость перемычек. Спецификация перемычек.	
4	Спецификация к стальным изделиям	

Основные строительные показатели

Наименование	Ед. изм.	Количество
Площадь застройки	м²	103,20
Общая площадь	м²	109,33
Строительный объем	м³	827,14
в том числе подземный	м³	331,45

Ведомость ссылочных и прилагаемых документов

Обозначение	Наименование	Примечание
	Ссылочные документы	
ГОСТ 11214-78	Окна и балконные двери деревянные с двойным остеклением для жилых и общественных зданий.	
ГОСТ 6629-74*	Двери деревянные внутренние для жилых и общественных зданий.	
ГОСТ 22415-77	Шкафы деревянные для хранения одежды в санитарно-бытовых помещениях промышленных предприятий	
Серия 1.138-10 вып. 1	Перемычки железобетонные для зданий с кирпичными стенами.	
Серия 1.136.5-19	Двери деревянные наружные для жилых и общественных зданий.	
Серия 1.400-6/76	Унифицированные закладные детали сборных железобетонных конструкций зданий промышленных предприятий.	
Серия 2.130-1 вып. 1	Детали стен и перегородок жилых зданий.	
Серия 2.430-3 вып. 2	Архитектурно-строительные детали промышленных зданий с кирпичными стенами.	
Серия 2.460-14 вып. 1	Типовые узлы покрытий промышленных зданий в местах пропуска вентиляционных шахт.	
	Прилагаемые документы	
АР. ВМ	Ведомость потребности в материалах	Альбом V

Общие указания.

1. За относительную отм. 0,000 принята отм. чистого пола площадки перекрытия над подвалом, что соответствует абсолютной отм. ▭
2. Степень огнестойкости здания насосной I.
3. Стены насосной приняты из обыкновенного глиняного кирпича пластического прессования М „75" на растворе М „25", кладку вести с расшивкой швов снаружи с подрезкой швов изнутри.
4. Горизонтальная гидроизоляция принята из 2х слоев гидроизола на битумной мастике по верху фундаментных блоков и монолитного ж.б. пояса.
5. В проекте принята асфальтовая отмостка шириной 500 мм по плотно утрамбованному щебеночному основанию.
6. При производстве работ в зимнее время следует руководствоваться главами СНиП II-22-81 и СНиП III-17-78. Кладку вести с добавкой нитрита натрия, введение добавок производится на растворном узле в количестве, зависящем от среднесуточной температуры наружного воздуха.
7. Наружная отделка — внешний ряд кладки из лицевого керамического кирпича, штукатурка цоколя на высоту 450 мм, дверные и оконные откосы оштукатурить и окрасить ПВА краской в белый цвет.
8. Для крепления дверных и оконных блоков в кладку заложить деревянные антисептированные пробки не менее 3х шт. по высоте проема.
9. Чертежи и основные строительные показатели выполнены для расчетной температуры −30°С.
10. Марка кирпича по морозостойкости Мрз 35.
11. Общие указания рассматривать совместно с пояснительной запиской альбом I.

Типовой проект выполнен в соответствии с действующими нормами и правилами.

Главный инженер проекта [подпись] Кудряшов

Инв. № подл.	Подпись и дата	Взам. инв. №

Привязан

Инв. №

901-2-141.85 АР

ГНП	Кудряшов	[подпись]	28.05.84
Н.контр.	Крылова	[подпись]	28.05.84
Нач. отд.	Чудаев	[подпись]	28.05.84
Гл. спец.	Майков	[подпись]	28.05.84
Рук. арх. гр.	Ежова	[подпись]	28.05.84
Ст. инж.	Сластинин	[подпись]	28.05.84

Автоматические насосные станции противопожарного водоснабжения производительностью 400, 500, 600, 800, 1000 м³/ч

Стадия	Лист	Листов
РП	1	4

Общие данные

ГИПРОПРИБОР Ярославский филиал

Копировал: [подпись]

Формат: А2

сф 647-03

Типовой проект 901-2-141.85 Альбом III.

План на отм. 0,000

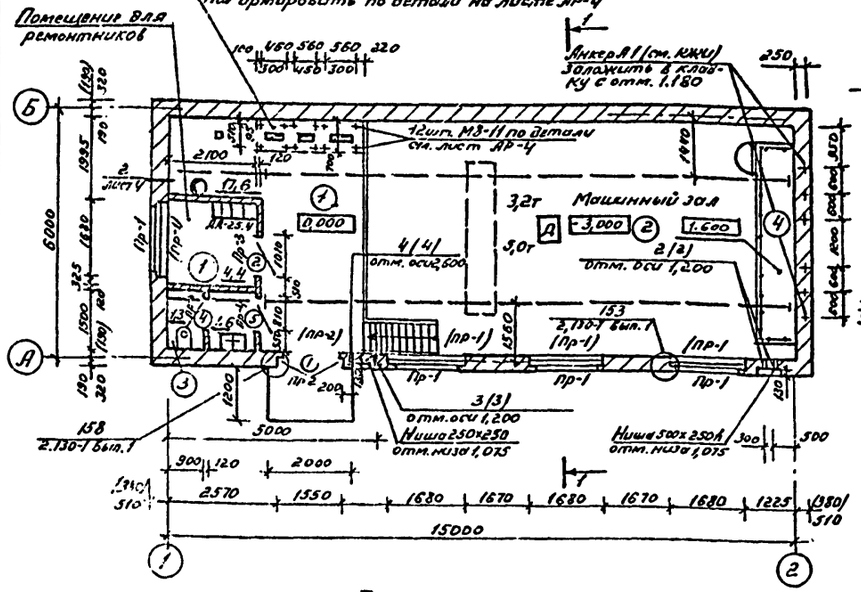

Разрез 1-1

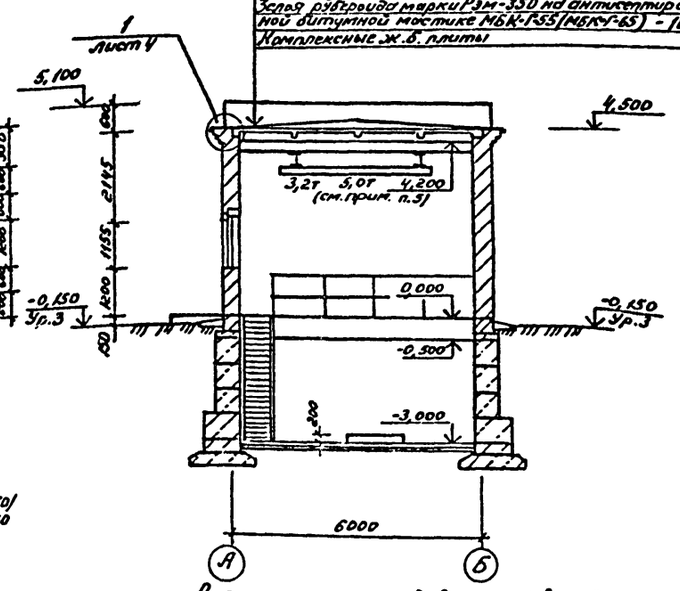

План на отм. -3,000

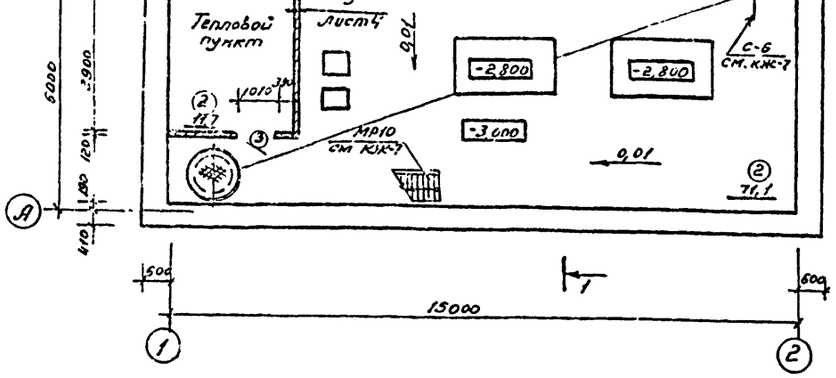

1. Общие указания даны на листе АР-1.
2. Габаритные размеры монолитных железобетонных и бетонных конструкций, размеры и привязки отверстий в перекрытии см. чертежи марки КЖ.
3. Размеры в скобках даны для температуры наружного воздуха -20°С.
4. Полы и отделочные работы выполнить после прокладки электротехнических и технологических коммуникаций.
5. Кран подвесной ручной грузоподъемностью 5,0т предусмотрен для насосных производительностью 800 и 1000 м³/ч.
6. Спецификация металлических изделий дана на листе АР-4.

Экспликация полов

Наименование или номер помещения по проекту	Тип пола	Схема пола или номер узла по серии	Элементы пола и их толщина	Площадь пола м²
Помещение для ремонтников и площадка на отм. 0,000	1		Керамическая плитка ГОСТ 6787-80-13мм Цементно-песчаный раствор М 150-17мм Керамзитобетон -70мм Ж.б. плиты	22,0
Машинный зал, тепловой пункт	2		Керамическая плитка ГОСТ 6787-80-13мм Цементно-песчаный раствор М 150-17мм Бетон М 100 - 100 мм Щебень втрамбованный в грунт	82,8
Санузел	3		Керамическая плитки ГОСТ 6787-80-13мм Прослойка и заполнение швов из битумной мастики - 2мм 2 слоя гидроизола на битумной мастике - 3мм Керамзитобетон-82мм по ж.б. плитам	2,9
Площадка на отм. 1,600	4		Цементно-песчаный раствор М 150 20мм Ж.б. балконные плиты	4,3

Ведомость проемов ворот и дверей

Марка, поз.	Размер проема в кладке
1	1550×2400
2	1010×2370
3	1010×2370
4	810×2070
5	810×2070

Спецификация элементов проемов

Марка поз	Обозначение	Наименование	Кол. на этаже: Подв.	1	2 эт.	Масса ед. кг	Примечание
1	Серия 1.136.5-14	Дверной блок АН24-15В/1	—	1	1		
2	ГОСТ 6629-74*	Дверной блок ДГ24-10	—	1	1		
3	ГОСТ 6629-74*	Дверной блок ДГ24-10Л	1	—	1		
4	ГОСТ 6629-74*	Дверной блок ДГ21-8Л	—	1	1		
5	ГОСТ 6629-74*	Дверной блок ДГ21-8ЛП	—	1	1		
	ГОСТ 11214-78	Оконный блок ОС12-18В	—	4	4		

Спецификация гардеробного оборудования

Марка, поз.	Обозначение	Наименование	Кол.	Масса ед. кг	Примечание
ДД-25,4	ГОСТ 22415-77	Шкаф гар. ДД-25,4	1	—	

Инв. № подл. | Подпись и дата | Взам. инв. №

Привязан

Инв. №

ГИП	Кудряшов		28.05.85	901-2-141.85 АР
Н. контр.	Крылова		28.05.85	Автоматические насосные станции противопожарного водоснабжения производительностью 40, 50, 60, 800, 1000 м³/ч
Нач. отд.	Чудаев		28.05.85	Стадия: РП; Лист: 2; Листов:
Гл. спец.	Майков		28.05.85	Планы на отм. -3,000 и 0,000. Разрез 1-1.
Рук. гр.	Ежова		28.05.85	Гипроприбор Ярославский филиал
Ст. инж.	Спектинин		28.05.85	

Копировал: Ваф

Формат А2

сф 647-03

Типовой проект 901-2-141.85 Альбом III.

Фасад 1-2

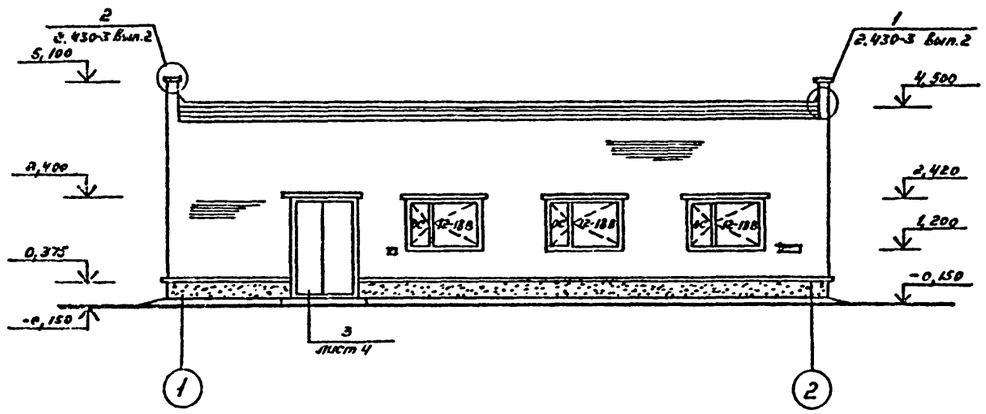

Фасад 2-1

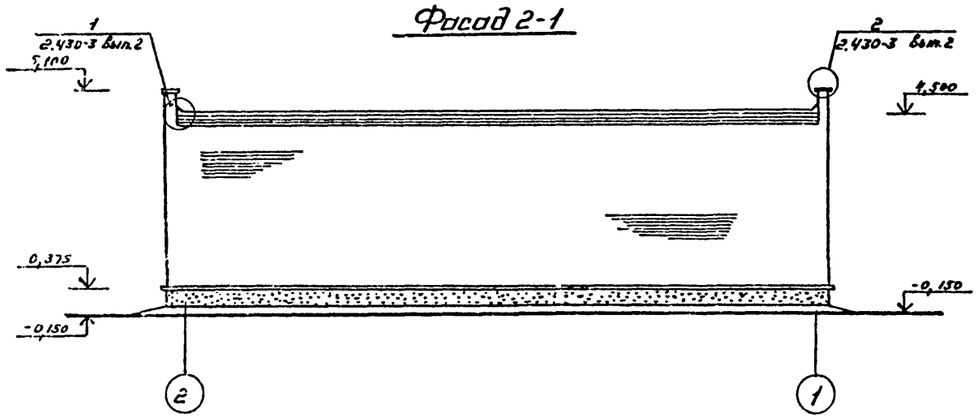

Фасад Б-А

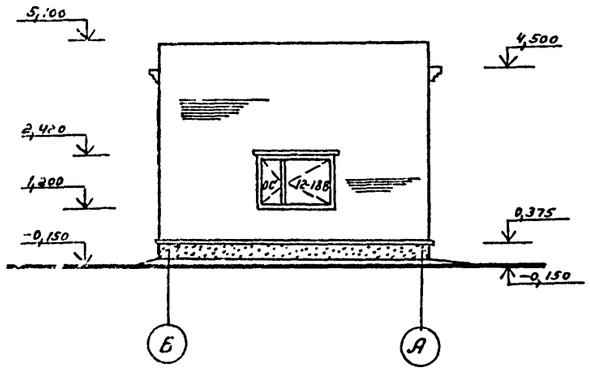

Ведомость перемычек

Марка, поз.	Схема сечения
(ПР-1)	1ПР3-19.12.IV; 1ПР28-20.25.22У; 2,420; 25
(ПР-2)	1ПР2-16.12.IV; 1ПР28-18.25.22У; 2,400; 180; 180
ПР-3	1ПР1-12.12.6; 2,380
ПР-4	1ПР1-10.12.6; 2,080
	$t°_н = -30°С, -40°С$
ПР-1	1ПР3-19.12.IV; 1ПР28-20.25.22У; 180; 2,420; 25
ПР-2	1ПР2-16.12.IV; 1ПР28-18.25.22У; 320; 180; 2,400

Спецификация перемычек

Марка, поз.	Обозначение	Наименование	Кол. на этаж: 1	Кол. на этаж: всего	Масса ед. кг.	Примечание
(ПР-1)	Серия 1.138-10 Вып. 1	$t°_н = -20°С$ 1ПР28-20.25.22У	4	4	275	
	Серия 1.138-10 Вып. 1	1ПР3-19.12.IV	4	4	75	
(ПР-2)	Серия 1.138-10 Вып. 1	1ПР28-18.25.22У	1	1	250	
	Серия 1.138-10 Вып. 1	1ПР2-16.12.IV	1	1	75	
ПР-3	Серия 1.138-10 Вып. 1	1ПР1-12.12.6	1	1	25	
ПР-4	Серия 1.138-10 Вып. 1	1ПР1-10.12.6	2	2	25	
		$t°_н = -30°С, -40°С$				
ПР-1	Серия 1.138-10 Вып. 1	1ПР28-20.25.22У	4	4	275	
	Серия 1.138-10 Вып. 1	1ПР3-19.12.IV	8	8	75	
ПР-2	Серия 1.138-10 Вып. 1	1ПР28-18.25.22У	1	1	250	
	Серия 1.138-10 Вып. 1	1ПР2-16.12.IV	2	2	75	

План кровли

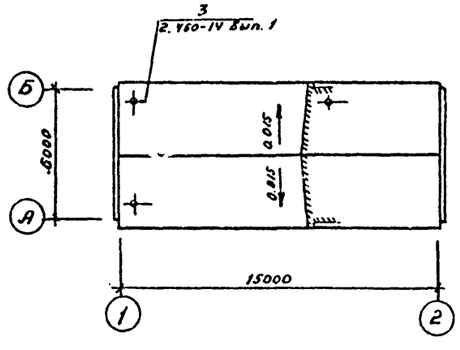

Инв. № подл. | Подпись и дата | Взам. инв. №

Привязан	ГИП	Кудряшов		29.05.85	901-2-141.85 АР
	Н. контр.	Крылова		29.05.85	Автоматические насосные станции противопожарного водоснабжения производительностью 400;500;600;800;1000 м³/ч
	Нач. отд.	Чувагев		29.05.85	Стадия: РП; Лист: 3; Листов:
	Гл. спец.	Майков		29.05.85	Фасады. План кровли
	Рук. пр. гр.	Ежова		28.05.85	ГИПРОПРИБОР Ярославский филиал
Инв. №	Ст. инж.	Свистинин		28.05.85	

Копировал:

Формат А2

сф 647-03

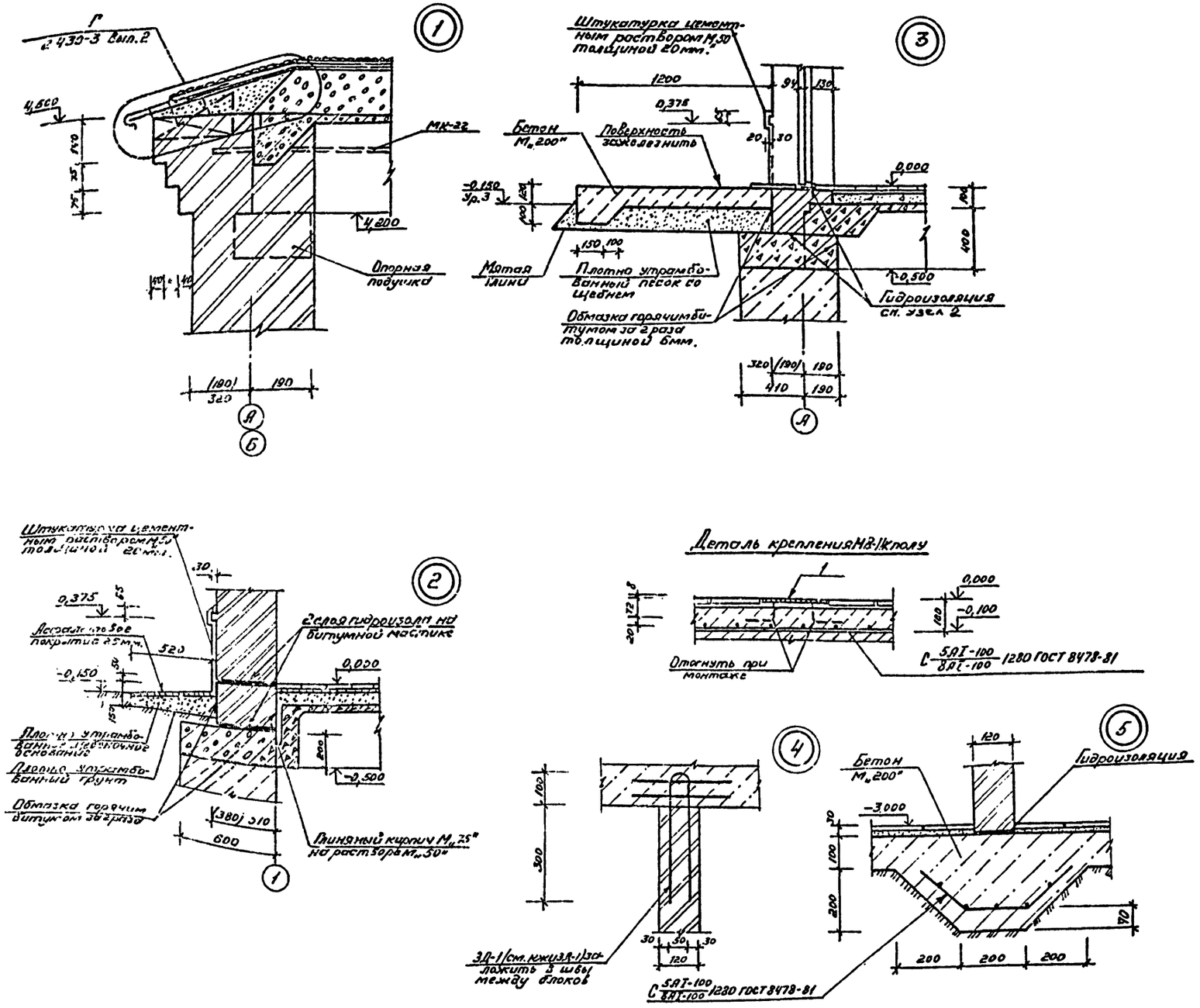

Спецификация стальных изделий к плану на отн. 0,000

Марка, поз	Обозначение	Наименование	Кол.	Масса ед. кг.	Примечание
		$t^{\circ}_{н} = -20^{\circ}C$			
1	Серия 1.400-6/76 вып.1	М8-11	12	1,10	
(2)		Труба 83×2,8×4000 II ГОСТ 10704-76* / В-ВСТ3сп ГОСТ 10705-80	2	1,44	
		$l = 260$			
(3)		Труба 63,5×2,5×4000 II ГОСТ 10704-76* / В-ВСТ3сп ГОСТ 10705-80	1	0,97	
		$l = 260$			
(4)		Труба 24×2×4000 II ГОСТ 10704-76* / В-СТ3сп ГОСТ 10705-80	1	0,43	
		$l = 400$			
		С 5АI-100/8АI-100 1280 ГОСТ 8478-81	5	7,00	
		$t^{\circ}_{н} = -30^{\circ}C, -40^{\circ}C$			
1	Серия 1.400-6/76 вып.1	М8-11	12	1,10	
2		Труба 83×2,8×4000 II ГОСТ 10704-76* / В-ВСТ3сп ГОСТ 10705-80	2	2,10	
		$l = 380$			
3		Труба 63,5×2,5×4000 II ГОСТ 10704-76* / В-ВСТ3сп ГОСТ 10705-80	1	1,42	
		$l = 380$			
4		Труба 24×2×4000 II ГОСТ 10704-76* / В-ВСТ3сп ГОСТ 10705-80	1	0,58	
		$l = 535$			
		С 5АI-100/8АI-100 1280 ГОСТ 8478-81	5	7,00	

Типовой проект 901-2-141.85 Альбом III.

Инв. № подл.	Подпись	Дата	Взам. инв. №

ГИП	Кудряшов		28.05.84	901-2-141.85 АР
Н. контр.	Крылова		28.05.84	
Нач. отд.	Чудаев		28.05.84	
Гл. спец.	Майков		28.05.84	
Рук. гр.	Ежова		28.05.84	
Ст. инж.	Сластинин		28.05.84	

Автоматические насосные станции противопожарного водоснабжения производительностью 400, 500, 600, 800, 1000 м³/ч

Стадия	Лист	Листов
РП	4	

Детали 1-5

ГИПРОПРИБОР
Ярославский филиал

Привязан

Инв. №

Копировал: Ал

сф 647-03

Формат А2

Типовой проект 901-2-141.85 Альбом III

Ведомость рабочих чертежей основного комплекта КЖ

Лист	Наименование	Примечание
1	Общие данные	
2	Схема расположения элементов фундаментов	
3	Раскладка блоков на отм. -3,200. Виды 1-1 ÷ 4-4	
4	Схема расположения элементов подземного хозяйства	
5	Монолитный пояс Пм-1	
6	Схемы расположения элементов покрытия и перекрытия на отм. 0,000	
7	Схема расположения элементов подвесного пути, лестницы, ограждения	
8	Техническая спецификация металла для специализированных заводов	
9	Техническая спецификация металла	

Ведомость спецификаций

Лист	Наименование	Примечание
2	Спецификация к схеме расположения элементов фундаментов	
4	Спецификация к схеме расположения элементов подземного хозяйства	
5	Спецификация к монолитному поясу Пм-1	
6	Спецификация к схемам расположения элементов покрытия и перекрытия на отм. 0,000	
7	Спецификация к схеме расположения элементов подвесного пути, лестницы, ограждения	
8	Техническая спецификация металла для специализированных заводов	
9	Техническая спецификация металла	

Ведомость ссылочных и прилагаемых документов

Обозначение	Наименование	Примечание
	Ссылочные документы	
1.112-5 в.2	Плиты железобетонные для ленточных фундаментов	
ГОСТ 13579-78	Блоки бетонные для стен подвалов	
1.225-2 в.5	Железобетонные прогоны	
1.442.1-2.в.1	Плиты перекрытий железобетонные ребристые высотой 400мм унифицированные на ригели прямоугольного сечения.	
1.465.1-10/82	Комплексные железобетонные плиты покрытий одноэтажных промышленных зданий	
1.494-24 в.1	Стаканы для крепления крышных вентиляторов и зонтов	
1.459-2 в.1,2	Стальные лестницы переходные площадки и ограждения	
2.430-3 в.3	Типовые архитектурно-строительные детали промышленных зданий с кирпичными стенами	
3.900-3 в.7	Конструкции емкостных сооружений и систем водоснабжения и канализации	
1.426.2-3 в.2	Стальные подкрановые балки. Пути подвесного транспорта пролетом 3; 4 и 6м	
	Прилагаемые документы	
КЖИ. ТТ	Технические требования	
КЖИ. ЗД-1	Изделие закладное ЗП-1, ЗД-5. Анкер А-I	
КЖИ. ЗД-2	Изделие закладное ЗД-2	
КЖИ. ЗД-3	Изделие закладное ЗД-3	
КЖИ. ЗД-4	Изделие закладное ЗД-4	
КЖИ. Щ-1	Щит Щ-1	
КЖИ. Кр-1	Каркас плоский Кр-1, Кр-2, Кр-3	
КЖИ. БМ-1	Балка БМ-1	
КЖИ. БМ-2	Балка БМ-2	
КЖИ. БМ-3	Балка БМ-3	
КЖИ. БМ-4	Балка БМ-4	
КЖИ. БМ-5	Балка БМ-5	

Ведомость объемов сборных бетонных и железобетонных конструкций

№ строки	Наименование группы элементов конструкции	Код	Кол. м³	Примечание
1	Блоки бетонные для стен подвалов	581100	70,7	
2	Плиты фундаментов	581300	17,8	
3	Прогоны	582500	0,6	
4	Перемычки	582800	0,87 (0,72)	
5	Плиты покрытий	58410	5,4	
6	Плиты перекрытий	584200	2,9	
7	Детали смотровых колодцев	585500	0,42	
8	Конструктивные и архитектурно-строительные элементы зданий и сооружений	589421	0,2	
9	Элементы лоджий и балконов	589800	0,7	
	Всего бетона и железобетона		99,59 (99,44)	

„Материалы на изготовление сборных бетонных и железобетонных конструкций учтены в ведомости потребности в материалах и отдельно не учитываются"

Общие указания

1. В скобках дан объем для $t°_н = -20°C$
2. Рабочие чертежи марки КЖ разработаны на основании СНиП II-21-75 „Бетонные и железобетонные конструкции", СНиП II-22-81„ Каменные и армокаменные конструкции", СНиП II-23-81„ Стальные конструкции."

Типовой проект выполнен в соответствии с действующими нормами и правилами.

Главный инженер проекта Кудряшов

Инв. № подл. | Подпись и дата | Взам. инв. №

Привязан				ГИП	Кудряшов		28.05.84
				Н.контр.	Крылова		28.05.84
				Нач. отд.	Чудаев		28.05.84
				Гл. спец.	Зубрилин		28.05.84
				Рук. гр.	Чудаева		28.05.84
Инв. №				Инженер	Лемтюгова		28.05.84

901-2-141.85 КЖ

Автоматические насосные станции противопожарного водоснабжения производительностью 140 300 600 800 1000 м³/ч	Стадия	Лист	Листов
	РП	1	9
Общие данные	ГИПРОПРИБОР Ярославский филиал		

Копировал: Вем

Формат А2

сф 647-03

Типовой проект 901-2-141.85 Альбом III.

Схема расположения элементов фундаментов

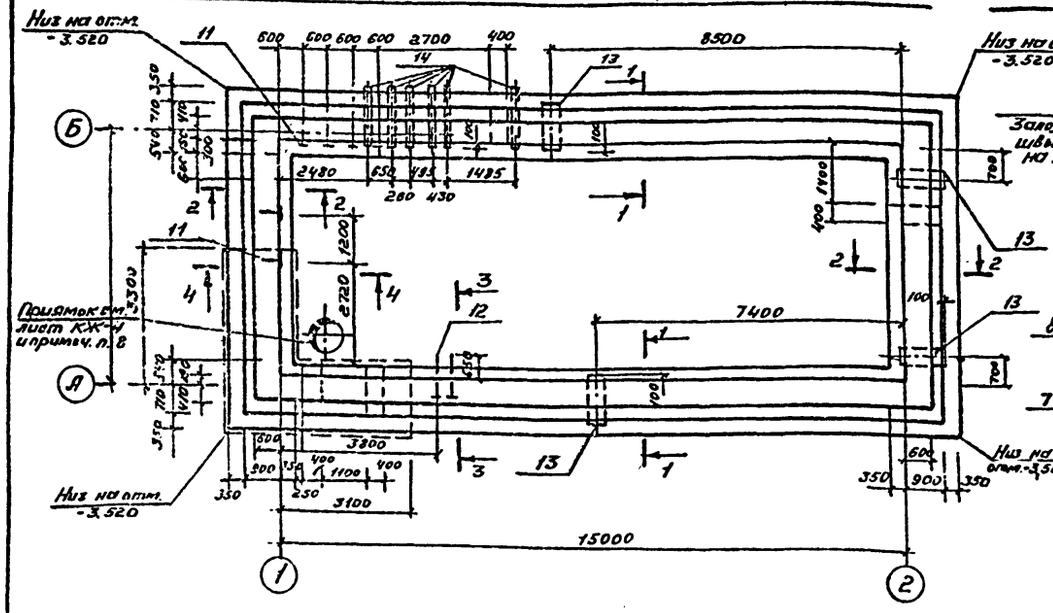

Раскладка блоков по оси „1"

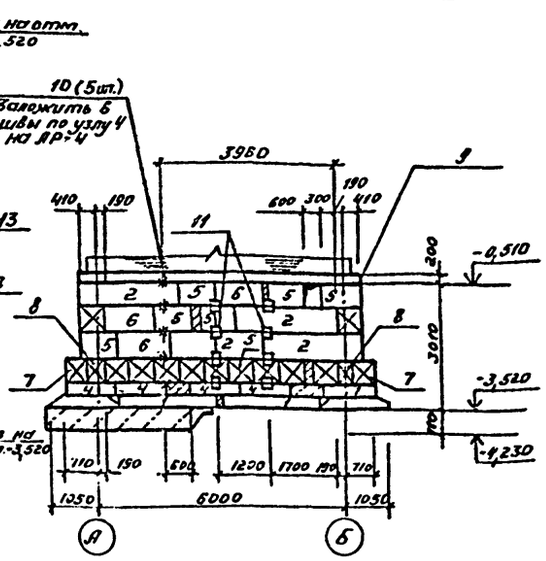

Раскладка блоков по оси „А"

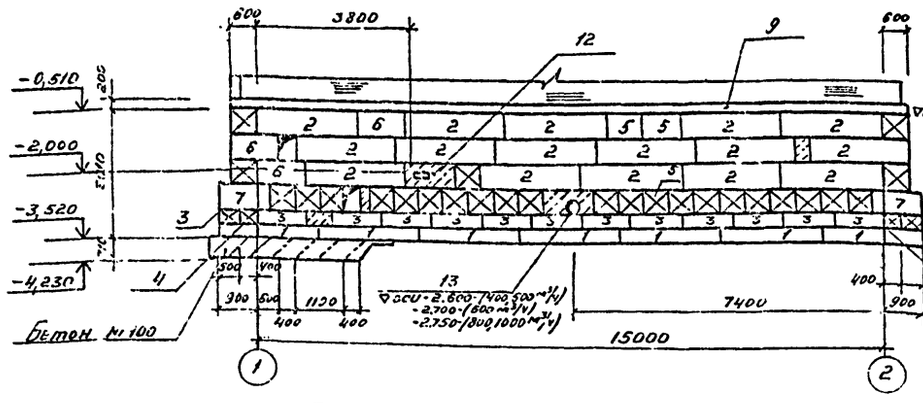

Раскладка блоков по оси „2"

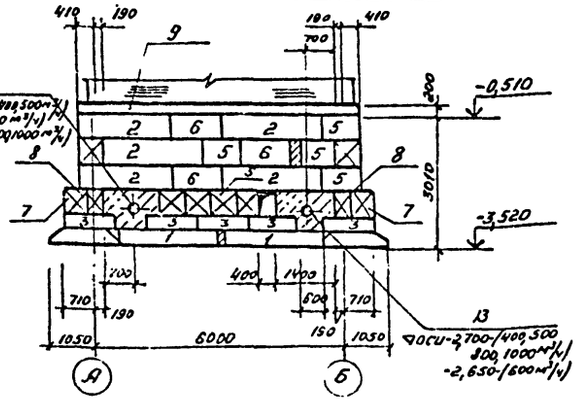

Раскладка блоков по оси „Б"

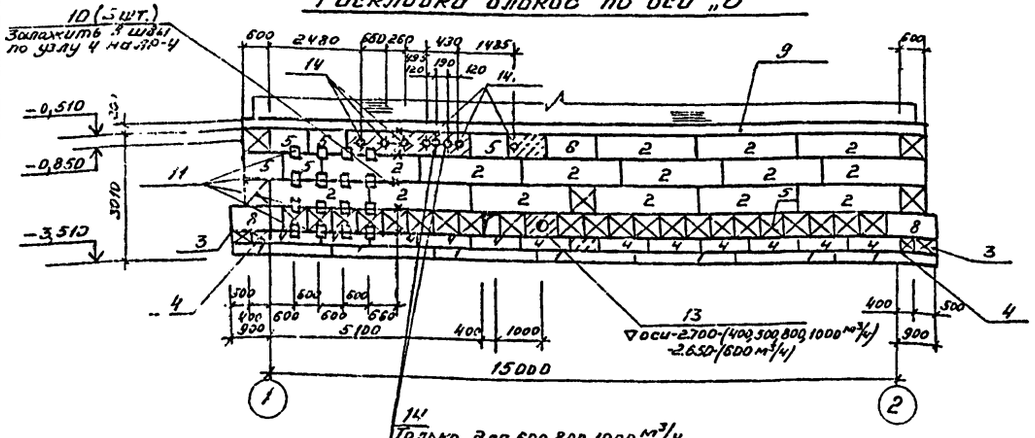

Расчетные схемы стен

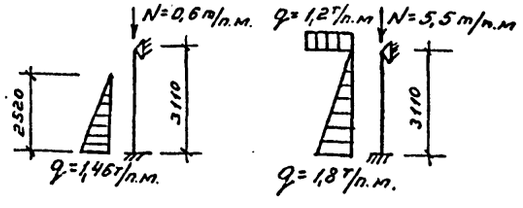

Спецификация к схеме расположения элементов фундаментов

Поз.	Обозначение	Наименование	Кол. на исполн		Масса ед. кг	Примечание
1	1.112-5 в. 2	Плиты фундаментов ФЛ16 24-2	18	18	2470	
2	ГОСТ 13579-78	Блоки ФБС24 6.6-Т	40	40	1960	
3	ГОСТ 13579-78	ФБС12 5 3-Т	34	34	320	
4	ГОСТ 13579-78	ФБС12.4 3-Т	34	34	310	
5	ГОСТ 13579-78	ФБС9.6.6-Т	75	75	700	
6	ГОСТ 13579-78	ФБС12.6 6-Т	10	10	960	
7	ГОСТ 13579-78	ФБС12 5 5-Т	4	4	790	
8	ГОСТ 13579-78	ФБС12 4.6-Т	4	4	640	
9	КЖ-5	Пояс монолитный Пм 1		1	—	
10	КЖИ-3Д-1	Изделие закладное 3Д-1		10	0,49	
11	3Д-2	3Д-2	24	24	2,42	
12	3Д-3	3Д-3	1	1	24,40	
13	ГОСТ 10704-76*	Труба 402 x 4 x 1100 кр I / В - Вст 3пс	4	4	13,2	
14	ГОСТ 3262-75*	Труба 100 x 4.0 x 1500	6	8	16,3	
		Бетон М200 на заделки	6,5	6,5		м³
		Бетон М100 на подготовку	9,0	9,0		м³
			400, 500 м³/ч	600, 800, 1000 м³/ч		

1. Основанием фундаментов приняты непучинистые, непросадочные грунты со следующими нормативными характеристиками: $\gamma = 1,8$ т/м³; $\varphi = 28°$; $C = 2$ кПа (0,02 кгс/см²); $E = 14,7$ МПа (150 кгс/см²).
2. Грунтовые воды отсутствуют.
3. Под фундаментами выполнить песчаную подсыпку толщиной 100 мм.
4. Монтаж блоков вести на цементном растворе М-50
5. Местные заделки выполнять из бетона М-200
6. Сечения 1-1 ÷ 4-4 см. на КЖ-3.
7. Обратную засыпку пазух фундаментов выполнять после возведения стен и монтажа плит покрытия, одновременно со всех сторон сооружения, грунтом без включения строительного мусора и растительного грунта с уплотнением слоями не более 200 мм до $\gamma_{ск} \geq 1,6$ т/м³. Допускается неполная обратная засыпка до отм. -1,000 при условии обязательного выполнения подготовки пола подвала, монтажа плит площадки на отм 0.000, устройства монолитного пояса и набора им полной прочности, а также после выполнения кладки до отм. 0.000.
8. Элементы приямка у оси 1 устанавливать до монтажа прилегающих фундаментов.
9. Марка бетона по морозостойкости Мрз-35.

				901-2-141.85 КЖ			
ГИП	Кудряшов		28.05.85				
Н. контр.	Крылова		28.05.85	Автоматические насосные станции противопожарного водоснабжения производительностью 400,500,600,800,1000 м³/ч	Стадия	Лист	Листов
Нач. отд.	Чудаев		28.05.85		РП	2	
Гл. спец.	Зубрилин		28.05.85				
Рук. гр.	Чудаева		28.05.85	Схема расположения элементов фундаментов	ГИПРОПРИБОР Ярославский филиал		
Ст. инж.	Родионова		28.05.85				
Инженер	Земчикова		28.05.85				

Привязан

Инв. №

Копировал: Л

Формат А2

сф 647-08

Инв. № подл. | Подпись и дата | Взам. инв. №

Типовой проект 901-2-141.85 Альбом III.

Раскладка блоков на отм -3,200

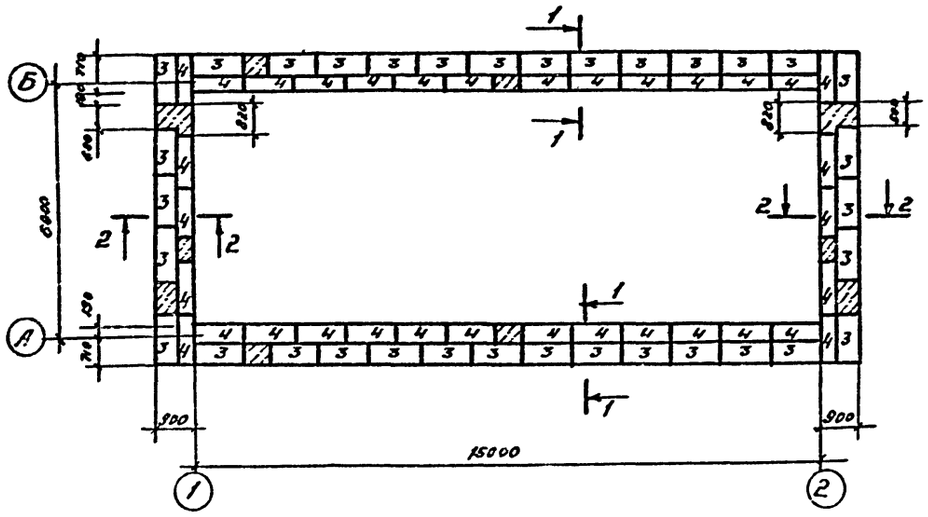

3 - 3

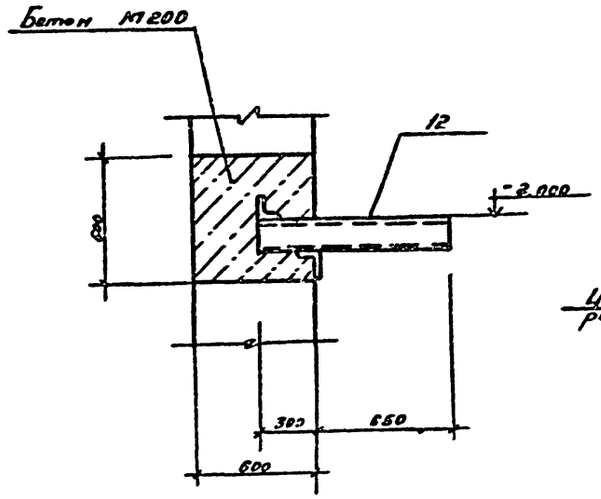

4 - 4

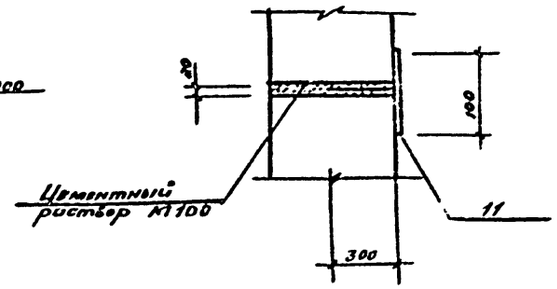

1-1

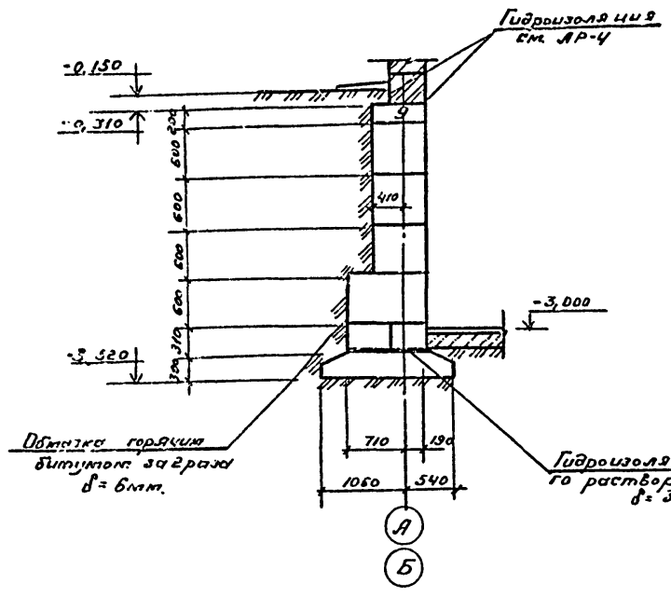

2-2

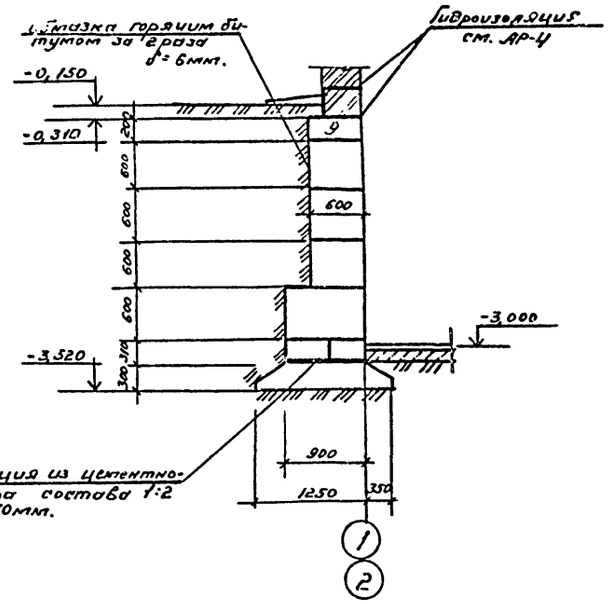

				901-2-141.85 КЖ	
ГИП	Кудряшов		13.05.85		
Привязан	Н.контр.	Крылова		13.05.85	Автоматические насосные станции противопожарного водоснабжения производительностью 400, 500, 600, 800, 1000 л/с	Стадия	Лист	Листов
	Нач.отд.	Чудаев		13.05.85		РП	3	
	Гл.спец.	Зубрилин		13.05.85				
	Рук.гр.	Чудаева		13.05.85	Раскладка блоков на отм -3,200 Виды 1-1 ÷ 4-4.	ГИПРОПРИБОР Ярославский филиал		
Инв.№	Ст.инж.	Радионова		13.05.85				
	Инженер	Земчукова		13.05.85				

Инв.№ подл. | Подпись и дата | Взам.инв.№

Копировал: Ву

Формат: А2

сф 647-03

Типовой проект 901-2-141.85 Альбом III.

Схема расположения элементов подземного хозяйства

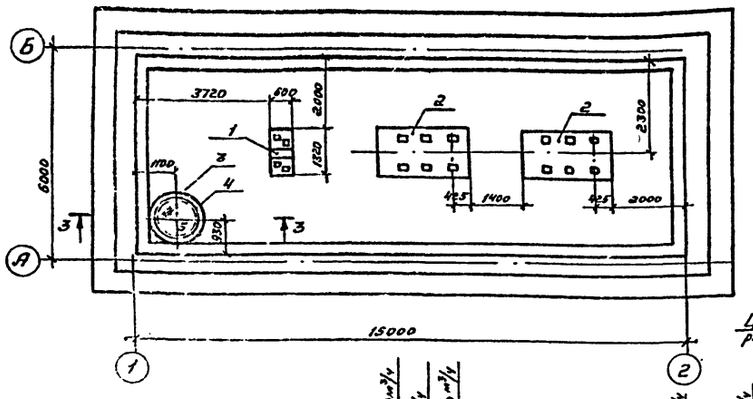

3-3

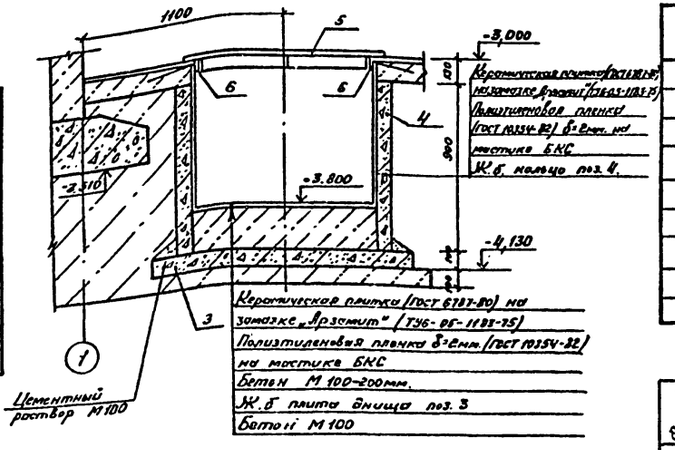

Спецификация к схеме расположения элементов подземного хозяйства

Поз.	Обозначение	Наименование	Кол. шт.	Масса ед. кг.	Примечание
1	КЖ-4	Фундамент под обор ФОм-1	1	—	
2	КЖ-4	ФОм-2	2	—	
3	3.900-3 в.7 ч.1	Плита днища КЦД-10	1	440	
4	3.900-3 в.7 ч.1	Кольцо стеновое КЦ-10-9	1	600	
		Стальные изделия			
5	КЖИ-Щ-1	Щит Щ-1	1	38,88	
6	КЖИ-ЗД-4	Изделие закладное ЗД-4	1	11,65	
		Бетон М100 на подготовку			0,7м³

Спецификация ФОм-1; ФОм-2

Формат	Зона	Поз.	Обозначение	Наименование	Кол.	Примечание
				Фундамент ФОм-1 шт 1		
				Материалы		
				Бетон М 100		0,6м³
				Фундамент ФОм-2 шт 2		
				Для Q = 400, 500м³/ч		
				Сборочные единицы		
		7	ГОСТ 8478-82	Сетка $\frac{5Вр1\text{-}100}{5Вр1\text{-}100}$ -1040×2180 $\frac{40}{20}$	1	7,2 кг.
				Материалы		
				Бетон М 100		1,9м³
				Для Q = 600м³/ч		
				Сборочные единицы		
		7	ГОСТ 8478-82	Сетка $\frac{5Вр1\text{-}100}{5Вр1\text{-}100}$ -1280×2380 $\frac{40}{40}$	1	9,5 кг
				Материалы		
				Бетон М100		2,4м³
				Для Q = 800, 1000м³/ч		
				Сборочные единицы		
		7	ГОСТ 8478-82	Сетка $\frac{5Вр1\text{-}100}{5Вр1\text{-}100}$ -1340×2450 $\frac{25}{20}$	1	10,4 кг
				Материалы		
				Бетон М100		2,7м³

ФОм-1

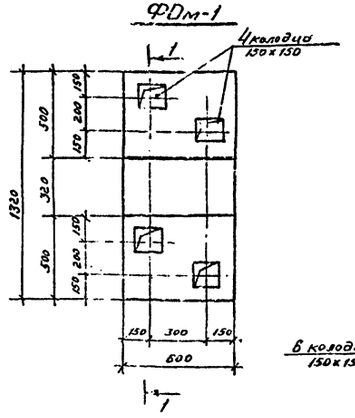

ФОм-2

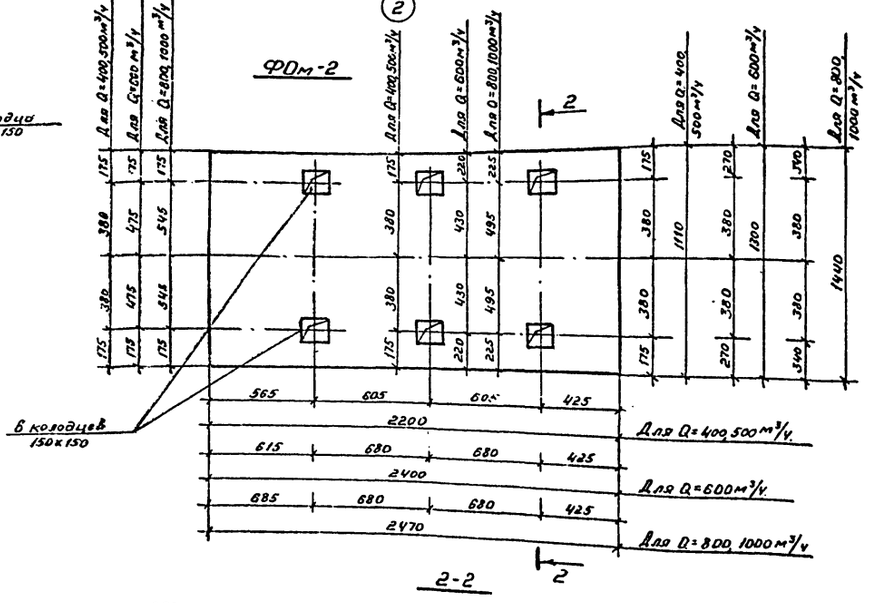

1-1

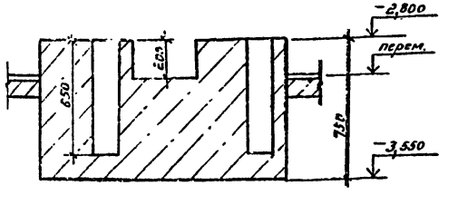

2-2

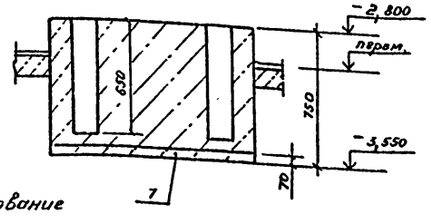

1. Расположение колодцев в фундаментах под оборудование уточнить при получении оборудования.
2. Опалубочные формы из колодцев вынуть в начале твердения бетона.

Инв. № подл.	Подпись дата	Взам. инв. №

ГИП	Кедряшов	[подпись]	28.05.81
Н. контр.	Крылова	[подпись]	28.05.81
Нач. отд.	Чудаев	[подпись]	28.05.81
Гл. спец.	Зубрилин	[подпись]	28.05.81
Рук. гр.	Чудаева	[подпись]	28.05.81
Инженер	Лемтюгова	[подпись]	28.05.81
Инженер	Земчикова	[подпись]	28.05.81

Привязан

Инв. №

901-2-141.85 КЖ

Автоматические насосные станции противопожарного водоснабжения производительностью 400, 500, 600, 800, 1000 м³/ч

Схема расположения элементов подземного хозяйства

Стадия	Лист	Листов
РП	4	

ГИПРОПРИБОР Ярославский филиал

Копировал: [подпись]

Формат А2

сф 647-03

Типовой проект 901-2-141.85 Альбом III.

Монолитный пояс Пм-1

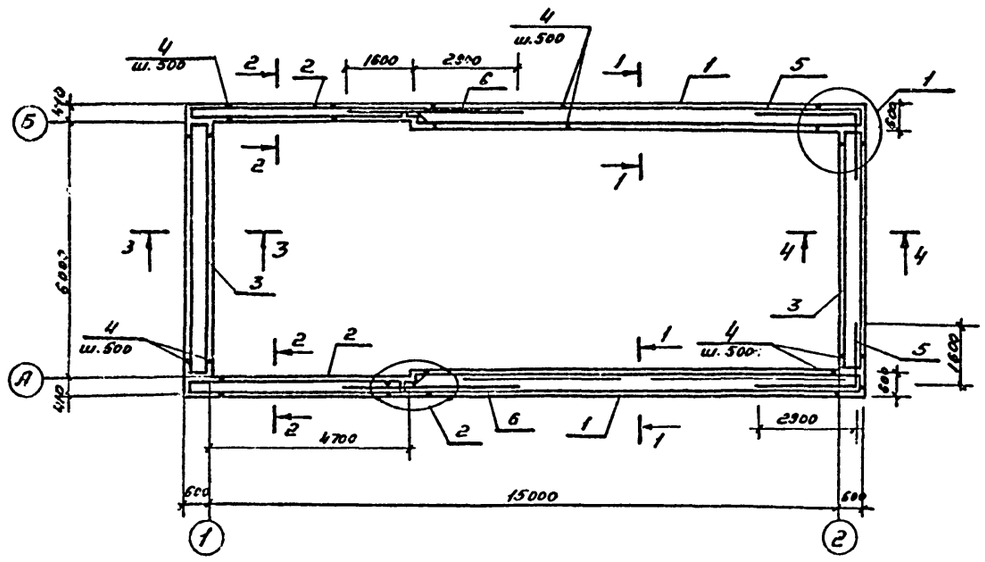

Ведомость деталей

Поз.	Эскиз
5	2900, 1600
7	90°, 350, 350

Спецификация к монолитному поясу Пм-1

Формат	Зона	Поз.	Обозначение	Наименование	Кол.	Примечание
				Пояс Пм-1- шт. 1		
				Сборочные единицы		
				Каркас плоский		
А3		1	ТП КЖИ.КР1	КР1	4	54,37кг
А3		2	КЖИ.КР2	КР2	4	15,14кг
А3		3	КЖИ.КР3	КР3	4	17,14кг
				Детали		
Б4		4		Ф8 AI ГОСТ5781-82 ℓ=190	104	4,08
Б4		5*		Ф20 AIII ГОСТ5781-82 ℓ=4580	4	11,10кг
Б4		6		Ф20 AIII ГОСТ5781-82 ℓ=4580	4	11,10кг
Б4		1*		Ф8 AI ГОСТ5781-82 ℓ=700	50	0,28кг
Б4		8		Ф20 AIII ГОСТ 5781-82 ℓ=480	4	1,00кг
				Материалы		
				Бетон М 200	5,0	м³

* Позиции 5, 7 - см. ведомость деталей на листе

Ведомость расхода стали на элемент, кг.

Марка элемента	Изделия арматурные									
	Арматура класса									Всего
	A III ГОСТ 5781-82						AI ГОСТ 5781-82			
	Ф12	Ф20				Итого	Ф8		Итого	
Пм-1	122,3	229,1				351,4	93,9		93,9	445,3

Вид 1-1

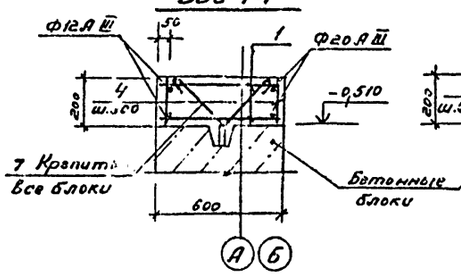

Вид 2-2

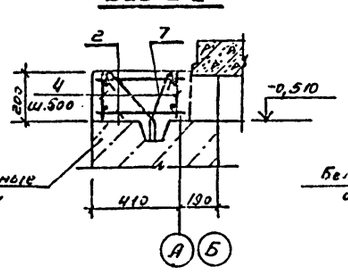

Вид 3-3

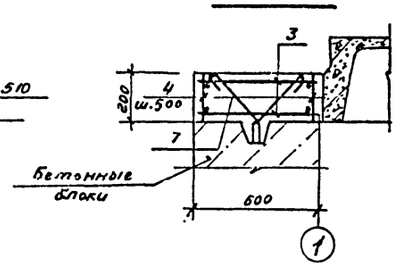

Вид 4-4

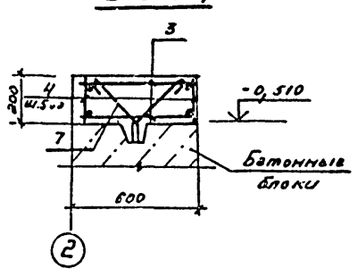

Вид 5-5

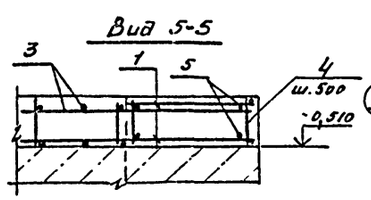

Вид 6-6

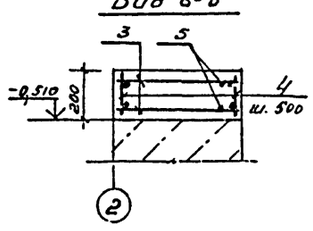

Вид 7-7

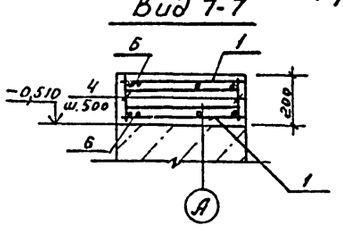

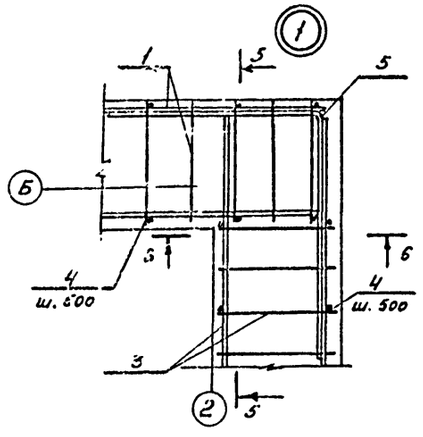

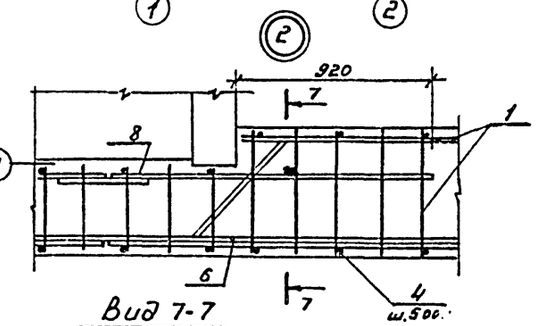

1. Устройство монолитного пояса выполнять после монтажа плит перекрытия на отм. 0.000.
2. Плоские каркасы перед установкой соединить в пространственный приваркой поз. 4.

Инв.№ подл. | Подпись и дата | Взам. инв.№

					901-2-141.85 КЖ	
ГИП	Кудряшов			28.05.85		
Н.контр.	Крылова			28.05.85	Автоматические насосные станции противопожарного водоснабжения производительностью 400, 500, 600, 800, 1000 м³/ч	Стадия: РП; Лист: 5; Листов:
Нач.отд.	Чудаев			28.05.85		
Гл.спец.	Зубрилин			28.05.85		
Рук.гр.	Чудаева			28.05.85		
Инженер	Лемтюгова			28.05.85	Монолитный пояс Пм-1	ГИПРОПРИБОР Ярославский филиал
Инженер	Земчикова			28.05.85		

Привязан

Инв.№

Копировал:

Формат А1

сф 647-03

Типовой проект 901-2-141.85 Альбом III.

Схема расположения элементов покрытия

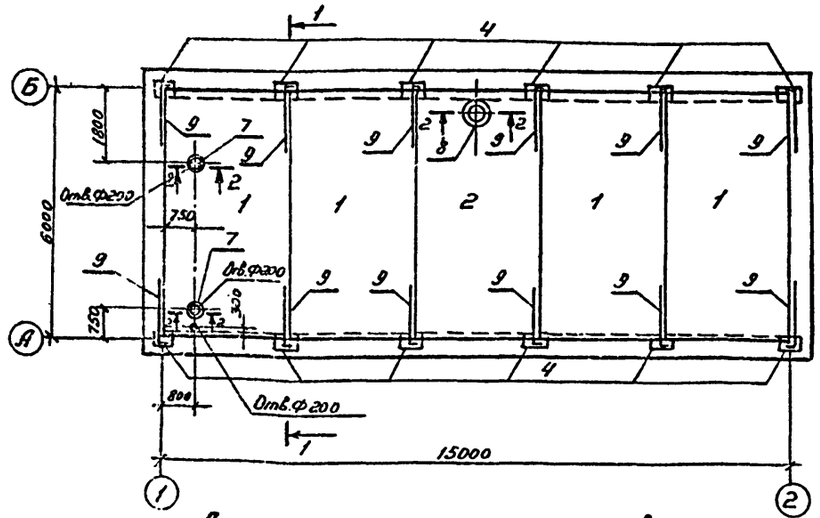

Разрез 1-1

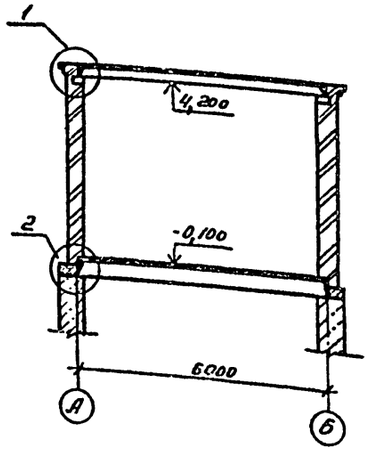

Схема расположения элементов перекрытия на отм. 0,000 и площадки на отм. 1,600

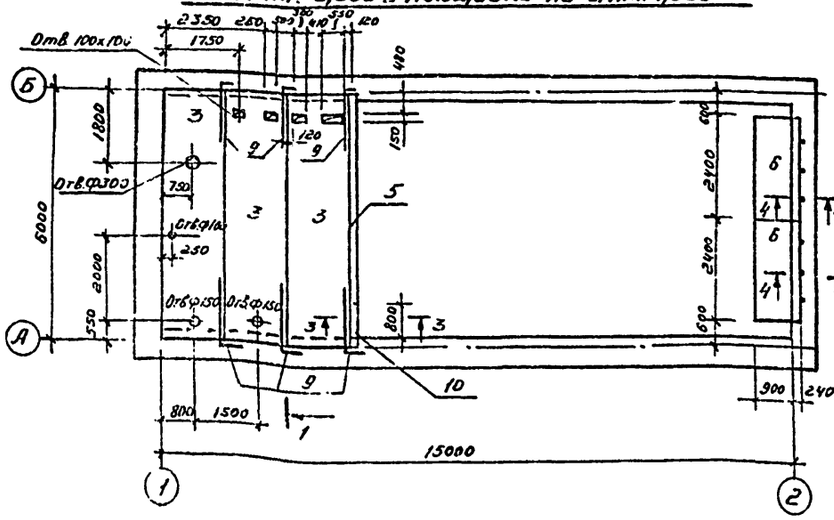

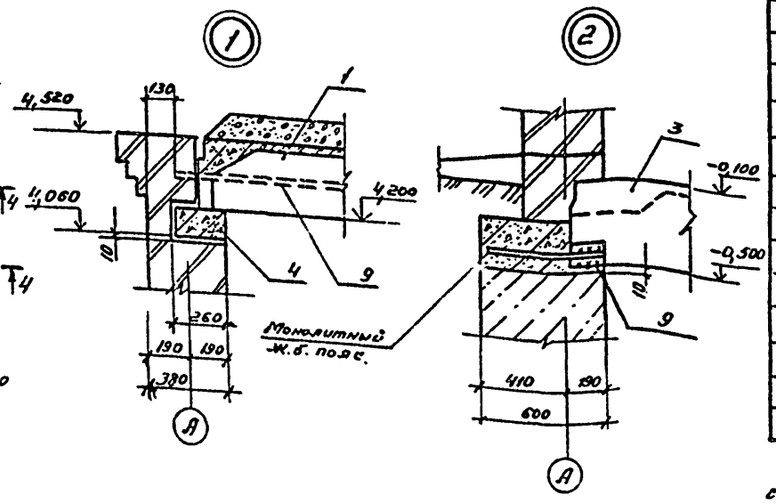

Вид 2-2

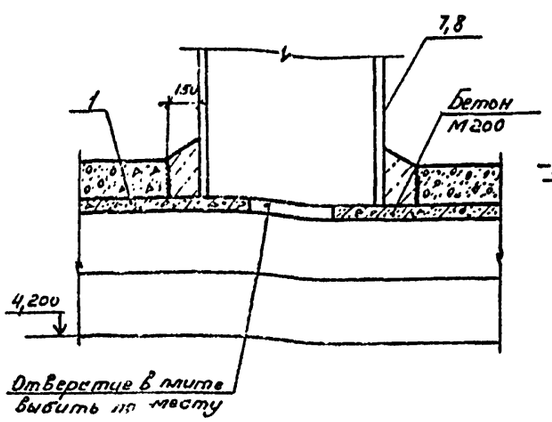

Вид 3-3

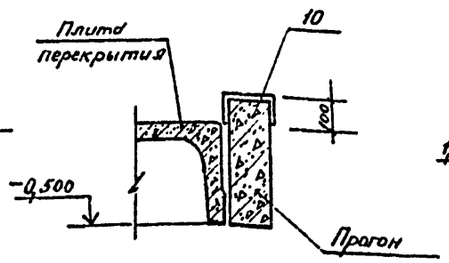

Вид 4-4

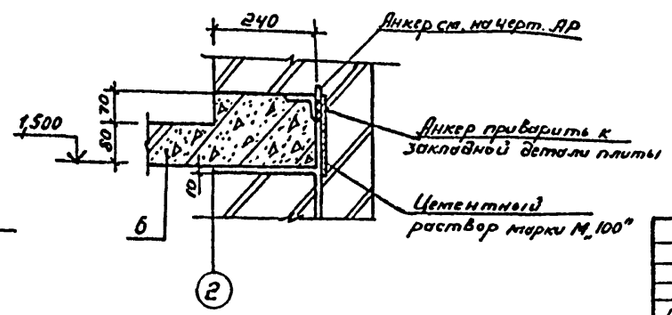

Спецификация к схемам расположения элементов покрытия и перекрытия на отм. 0,000

Поз.	Обозначение	Наименование	Кол. шт	Масса ед. кг	Примечание
		Для $t_н^\circ = -20°C$			
1	1.465.1-10/82 в.1	Плита 1ПГ-2А IV Т-80ГКН-500	4	4050	
2	1.465.1-10/82 в.1	Плита 1ПВ4-2А IV Т-80ГКН-500	1	4380	
		Для $t_н^\circ = -30°C; -40°C$			
1	1.465.1-10/82 в.1	Плита 1ПГ-2А IV Т-100ГКН-500	4	4200	
2	1.465.1-10/82 в.1	Плита 1ПВ4-2А IV Т-100ГКН-500	1	4470	
		Для $t_н^\circ = -20°C; -30°C; -40°C$			
3	1.442.1-2 в.1	Плита 2П1-2А IV Т	3	2400	
4	1.225-2 в.5	Опорная плита ОП5-2	12	45	
5	1.225-2 в.5	Прогон П40-[illegible]	1	1500	
6	1.137-3 в.1	Плита балконная ПБ 24-4	2	773	
7	1.494-24 в.2	Стакан СБ4А-1	2	150	
8	1.494-24 в.2	Стакан СБ 7А-1	1	290	
		Стальные изделия			
9	2.430-3 в.3	Изделие соедин. МК-22	18	1,05	
10	ГОСТ 103-76	Полоса 500х4 ℓ=800	1	12,5	
		Бетон М200 на обетонирование стакана	0,2	—	$м^3$

1. Монтаж сборных железобетонных конструкций выполнять в соответствии с требованиями СНиП III-16-80.
2. Швы между плитами тщательно заполнить бетоном М 200" на мелком заполнителе.
3. Отверстия в плитах выбить по месту, не нарушая ребер плит.

ГИП	Кудряшов	[signature]	23.05.85	901-2-141.85 КЖ
Н. контр.	Крылова	[signature]	23.05.85	
Нач. отд.	Чудаев	[signature]	23.05.85	Автоматические насосные станции противопожарного водоснабжения производительностью 400, 500, 600, 800, 1000 м³/ч
Гл. спец.	Зубрилин	[signature]	23.05.85	Стадия: РП; Лист: 6; Листов:
Рук. гр.	Чудаева	[signature]	23.05.85	Схемы расположения элементов покрытия и перекрытия на отм. 0,000 и площадки на отм. 1500
Инженер	Пантюгова	[signature]	23.05.85	ГИПРОПРИБОР Ярославский филиал
Инженер	Земчикова	[signature]	23.05.85	

Привязан

Инв. №

Копировал: [signature]

Формат А2

сф 647-03

Инв. № подл. | Подпись | Дата | Взам. инв. №

Типовой проект 901-2-141.85 Альбом III.

Схема расположения элементов подвесного пути

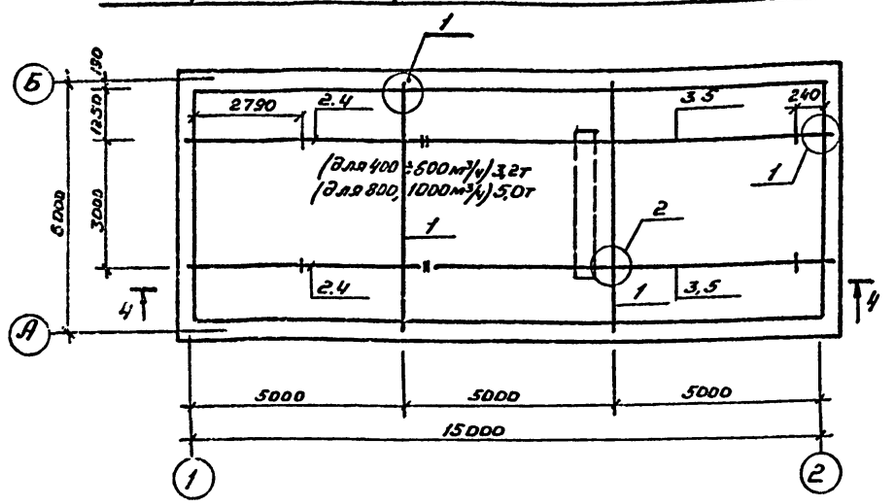

Схема расположения элементов лестницы и ограждения

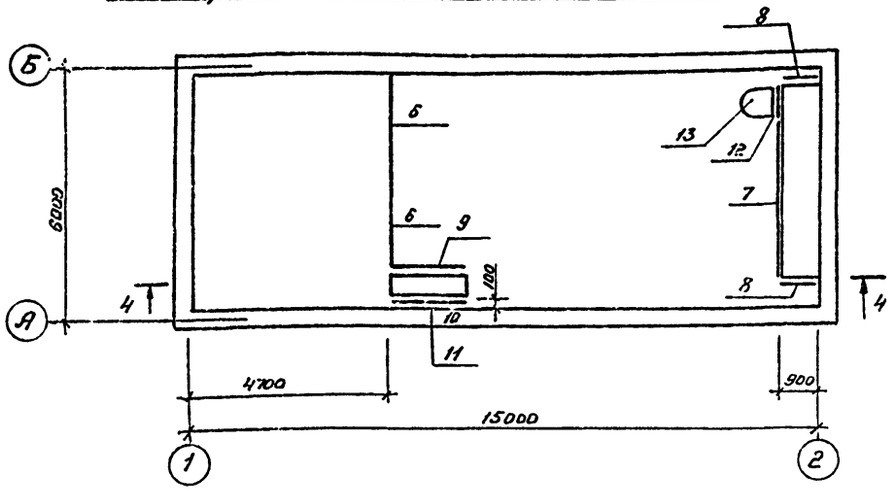

Разрез 4-4

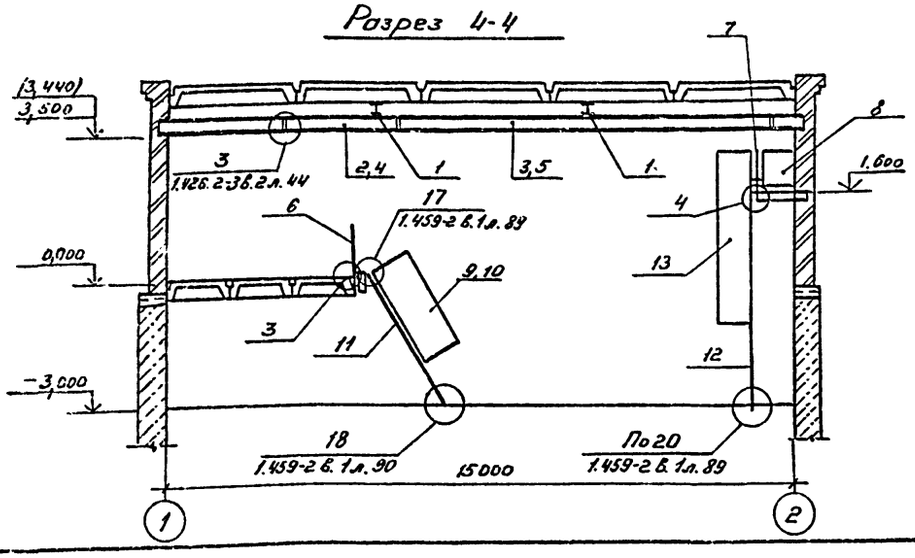

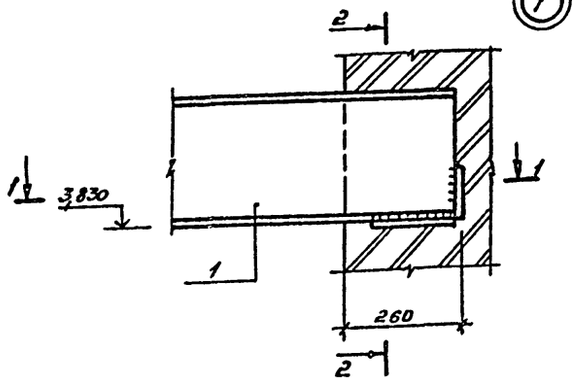

Разрез 1-1

Разрез 2-2

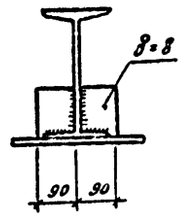

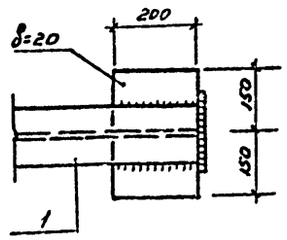

Вид 3-3

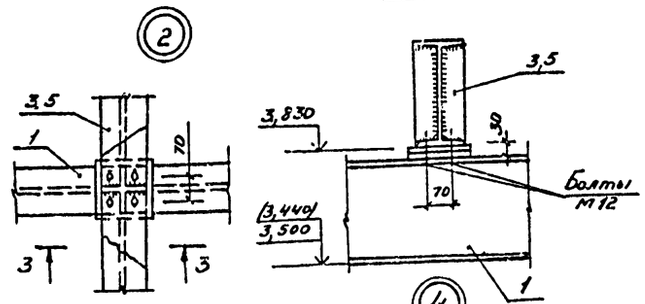

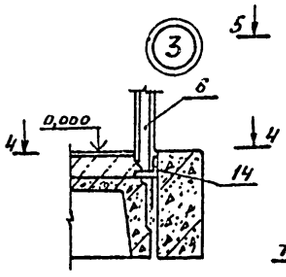

Вид 4-4

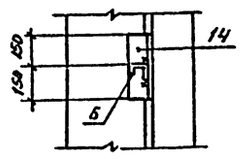

5-5 Закладная деталь плиты

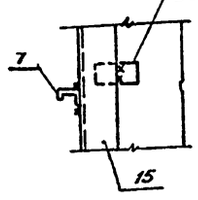

Спецификация к схеме расположения элементов подвесного пути, лестницы и ограждения

Поз.	Обозначение	Наименование	Кол. шт на испол		Масса ед. кг.	Примечание
1	КЖИ-БМ1	Балка БМ1	2	2	288,06	
2	КЖИ-БМ-2	БМ2	2	—	306,91	
3	КЖИ-БМ3	БМ3	2	—	507,71	
4	КЖИ БМ4	БМ4	—	2	353,4	
5	КЖИ БМ5	БМ5	—	2	585,0	
6	1.459-2 В.2	Ограждение ПП6	2	2	23	
7	1.459-2 В.2	ПП9	1	1	40	
8	1.459-2 В.2	ПП1	2	2	12	
9	1.459-2 В.2	ПМ8	1	1	15	
10	1.459-2 В.2	ПМ7	1	1	15	
11	1.459-2 В.1	Лестничный марш МГ-10	1	1	112	
12	1.459-2 В.1	Стремянка С-6	1	1	83	
13	1.459-2 В.2	Ограждение стремянки СК-6	1	1	80	
14	КЖИ-ЗД-1	Изделие закладное ЗД-5	6	6	5,77	
15	ГОСТ 8509-72	L 90×8 С=4800	1	1	52,4	прим. 0,5

1. Монтаж металлических конструкций выполнять в соответствии с требованиями СНиП II-23-81.
2. Сварку производить электродами Э-42 по ГОСТ 9467-75. hшва-6мм.
3. Металлоконструкции огрунтовать. Грунт ПФ-020.
4. Отметки в скобках даны для производительности 800, 1000 куб.м в час.
5. Для крепления ограждения и стремянки к площадке на отм. 1.600м. поз. 15 приварить к закладным деталям балконной плиты по контуру пером вниз.

Привязан

Инв. №

Инв.№ подл. | Подпись и дата | Взам. инв.№

ГИП	Кудряшов			25.05.85	901-2-141.85 КЖ
Н. контр.	Крылова			28.05.85	
Нач. отд.	Чудаев			28.05.85	Автоматические насосные станции противопожарного водоснабжения производительностью 400,500,600,800,1000 м³/час
Гл. констр.	Зубрилин			28.05.85	
Рук. гр.	Чудаева			28.05.85	
Инженер	Зрячкова			28.05.85	Схема расположения элементов подвесного пути, лестницы и ограждения
Инженер	Шильникова			28.05.85	
Инженер	Пентюгова			28.05.85	

Стадия: РП | Лист: 7 | Листов:

ГИПРОПРИБОР Ярославский филиал

Копировал: Ку

Формат: А2

сф 647-03

Типовой проект 901-2-141.85 Альбом III

Техническая спецификация металла для специализированных заводов

Вид профиля и ГОСТ, ТУ	Марка металла и ГОСТ	Обозначение и размер профиля, мм	№ п.п.	Код: Марки металла	Код: Вида профиля	Код: Размера профиля	Количество, шт.	Длина, мм	Масса металла по элементам конструкций, т: Лестницы	Масса металла по элементам конструкций, т: Ограждения лестниц и площадок	Масса металла по элементам конструкций, т: Код элемента конструкций	Общая масса, т	Масса потребности в металле по кварталам, т: I	II	III	IV
1	2	3	4	5	6	7	8	9	526241	526244						
Швеллеры равнополочные ГОСТ 8278-83	ВСт3кп2 ГОСТ 380-71*	[180×50×4	1						0,06			0,06				
	Итого		2	11240					0,06			0,06				
Всего профиля			3		73007				0,06			0,06				
Швеллеры неравнополочные ГОСТ 8281-80	ВСт3кп2 ГОСТ 380-71*	[50×40×12×2,5	4							0,08		0,08				
	Итого		5	11240						0,08		0,08				
Всего профиля			6		74002					0,08		0,08				
Сталь холодногнутая ЧМТУ 2-130-70	ВСт3кп2 ГОСТ 380-71*	{ 90×30×25×3	7							0,05		0,05				
	Итого		8	11240						0,05		0,05				
Всего профиля			9							0,05		0,05				
Уголки равнополочные ГОСТ 19771-74*	ВСт3кп2 ГОСТ 380-71*	L 80×5	10						0,07			0,07				
	Итого		11	11240					0,07			0,07				
Всего профиля			12		75116				0,07			0,07				
Сталь угловая равнополочная ГОСТ 8509-72*	ВСт3пс6 ГОСТ 380-71*	L 75×6	13						0,01			0,01				
	Итого		14	12300					0,01			0,01				
	ВСт3кп2 ГОСТ 380-71*	L 25×3	15							0,02		0,02				
	Итого		16	11240						0,02		0,02				
Всего профиля			17		21113				0,01	0,02		0,03				
Сталь листовая горячекатаная ГОСТ 19903-74*	ВСт3кп2 ГОСТ 380-71*	-δ=4	18						0,01	0,03		0,04				
		-δ=6	19						0,01			0,01				
	Итого		20	11240					0,02	0,03		0,05				
Всего профиля			21		71110				0,02	0,03		0,05				
Сталь листовая холоднокатаная ГОСТ 19904-74	ВСт3кп2 ГОСТ 380-71*	-δ=2,5	22						0,05			0,05				
	Итого		23	11240					0,05			0,05				
Всего профиля			24		72125				0,05			0,05				
Сталь круглая ГОСТ 2590-71	ВСт3кп2 ГОСТ 380-71*	Ф18	25						0,02			0,02				
	Итого		26	11240					0,02			0,02				
Всего профиля			27		11118				0,02			0,02				
Всего масса металла			28						0,23	0,18		0,41				
В том числе по маркам	ВСт3кп2 ГОСТ 380-71*		29	11240					0,22	0,18		0,40				
	ВСт3пс6 ГОСТ 380-71*		30	12300					0,01			0,01				
Масса поставки элементов по кварталам, т		I														
		II														
		III														
		IV														

Инв.№ подл. | Подпись | Дата | Взам. инв.№

ГИП	Кудряшов	[signature]	28.05.84	901-2-141.85 КЖ
Н.контр.	Крылова	[signature]	28.05.84	
Нач.отд.	Чудаев	[signature]	28.05.84	
Гл.спец.	Зубрилин	[signature]	28.05.84	
Рук.гр.	Чудаева	[signature]	28.05.84	
Ст.инж.	Родионова	[signature]	28.05.84	

Привязан

Инв.№

Автоматические насосные станции противопожарного водоснабжения производительностью 400, 500, 600, 800 мм³/ч

Техническая спецификация металла для специализированных заводов

Стадия	Лист	Листов
РП	8	

ГИПРОПРИБОР Ярославский филиал

Копировал: [signature]

сф 647-03

Формат А2

Типовой проект 901-2-141.85 Альбом III

Техническая спецификация металл

Вид профиля и ГОСТ, ТУ	Марка металла и ГОСТ	Обозначение и размер профиля, мм	№ п.п	Код: марки металла	Код: вида профиля	Код: размера профиля	Количество, шт.	Длина, мм	Произв. 400÷600 м³/ч: Масса металла по элементам конструкций, т: Код элемента конструкций	Произв. 400÷600 м³/ч: Общая масса, т	Произв. 800÷1000 м³/ч: Масса металла по элементам конструкций, т: Код элемента конструкций	Произв. 800÷1000 м³/ч: Общая масса, т	Масса потребности в металле по кварталам, т: I	II	III	IV
1	2	3	4	5	6	7	8	9	526235		526235					
Нормальные двутавры (Б) ТУ 14-2-24-72	Вст3пс6-1 ТУ14-1-3023-80	I 35 Б2	1						0,52	0,52	0,52	0,52	0,52			
	Итого		2						0,52	0,52	0,52	0,52	0,52			
Всего профиля			3		24511				0,52	0,52	0,52	0,52	0,52			
Балки двутавровые для подвесных путей ТУ 14-2-427-80	Вст3Гпс5 ГОСТ380-71*	I 30м	4						1,56	1,56						
		I 36м	5								1,8	1,8	1,8			
	Итого		6	12360					1,56	1,56	1,8	1,8	1,8			
Всего профиля			7		53805				1,56	1,56	1,8	1,8	1,8			
Сталь угловая равнополочная ГОСТ 8509-72*	Вст3пс6-1 ТУ14-1-3023-80	L 100х7	8						0,03	0,03	0,03	0,03	0,03			
	Итого		9						0,03	0,03	0,03	0,03	0,03			
Всего профиля			10		21113				0,03	0,03	0,03	0,03	0,03			
Сталь листовая горячекатаная ГОСТ 19903-74*	Вст3пс6-1 ТУ14-1-3023-80	-δ=8	11						0,03	0,03	0,03	0,03	0,03			
		-δ=20	12						0,08	0,08	0,08	0,08	0,08			
	Итого		13						0,11	0,11	0,11	0,11	0,11			
Всего профиля			14		71110				0,11	0,11	0,11	0,11	0,11			
Итого масса металл			15						2,22	2,22	2,46	2,46	2,46			
Лестницы	лист №8		16							0,23			0,23			
Ограждения лестниц и площадок	лист №8		17							0,18			0,18			
Всего масса металл			18							2,63			2,87			
В том числе по маркам	Вст3Гпс5 ГОСТ 380-71*		19	12360					1,56	1,56	1,8	1,8	1,8			
	Вст3пс6-1 ТУ14-1-3023-80		20						0,66	0,66	0,66	0,66	0,66			
Масса поставки элементов по кварталам, т		I														
		II														
		III														
		IV														

Ведомость металлоконструкций по видам профилей

Наименование конструкций по номенклатуре Прейскуранта № 01-09	Позиции по Прейскуранту №	№ п.п	Код конструкций	Масса конструкций, т для произв. 400÷600 м³/ч: Всего стали (включая и стали прочих): по видам профилей стали: Листовая и широкополосная универсальная	Фасонная: Уголки и швеллеры	Крупносортная круглая сталь	Среднесортная сталь	Мелкосортная сталь	Толстолистовая	Универсальная сталь	Толстолистовая	Гнутые и пустотелые	Трубы	Прочие	Всего	Количество, шт. произв. 400÷600 м³/ч	Масса конструкций, т для произв. 800÷1000 м³/ч: Всего стали (включая и стали прочих): по видам профилей стали: Листовая и широкополосная универсальная	Фасонная: Уголки и швеллеры	Крупносортная круглая сталь	Среднесортная сталь	Мелкосортная сталь	Толстолистовая	Универсальная сталь	Толстолистовая	Гнутые и пустотелые	Трубы	Прочие	Всего	Количество, шт. произв. 800÷1000 м³/ч	Серия типовых конструкций
1	2	3	4	5	6	7	8	9	10	11	12	13	14	15	16	17	5	6	7	8	9	10	11	12	13	14	15	16	17	18
Типовые конструкции каркасов зданий																														
Лестницы	698	1	526241			0,08		0,02	0,02		0,05	0,06			0,233	2			0,08		0,02	0,02		0,05	0,06			0,233	2	1.459-2 в.1
Ограждения лестниц и площадок		2	526244					0,02	0,03			0,13			0,182	8					0,02	0,03			0,13			0,182	8	1.459-2 в.2
Металлические конструкции каркасов зданий																														
Монорельсовые пути и балки для подвески монорельсов		3	526235		2,08	0,03			0,11						2,25			2,32	0,03			0,11						2,49		
Итого		4			2,08	0,11		0,04	0,16		0,05	0,19			2,65			2,32	0,11		0,04	0,16		0,05	0,19			2,905		
Контрольная сумма																														

Взам. инв. № | Подпись и дата | Инв. № подл.

Привязан

Инв. №

				901-2-141.85 КЖ			
ГИП	Кабанов		28.05.84	Автоматические насосные станции противопожарного водоснабжения производительностью 200, 500, 800, 1000 м³/ч	Стадия	Лист	Листов
Н. контр.	Крылова		28.05.84		РП	9	
Нач. отд.	Чудаев		28.05.84				
Гл. спец.	Зубрилин		28.05.84	Техническая спецификация металл	ГИПРОПРИБОР Ярославский филиал		
Рук. гр.	Чудаева		28.05.84				
Ст. инж.	Родионова		28.05.84				

Копировал: Зай

Формат А2

сф 647-03

Требования к закладным изделиям

1. Закладные изделия следует изготовлять в соответствии с ГОСТ 10922-75 „Арматура и закладные детали сварные для железобетонных конструкций. Технические требования и методы испытаний" и СН393-78.
2. Сварку следует выполнять в соответствии с ГОСТ 14098-68 „Соединения сварные арматуры железобетонных изделий и конструкций. Контактная и ванная сварка. Основные типы и конструктивные элементы" и „Указаниями по сварке соединений арматуры и закладных деталей железобетонных конструкций" (СН393-78).
3. Сварку тавровых соединений круглых стержней с листовым прокатом в закладных изделиях следует выполнять под слоем флюса на сварочных автоматах в соответствии с СН393-78 и ГОСТ 19292-73.
4. Для приварки прямых или отогнутых анкеров к пластинам или уголкам в нахлестку рекомендуется применение контактной рельефно-точечной сварки по ГОСТ 19292-73; допускается также применение ручной сварки.
5. Длины анкеров на чертежах и в спецификациях даны номинальными, т.е. без добавления на оплавление и усадку при приварке встав (припуск в длине заготовок анкера может приниматься равным диаметру анкера).
6. Защиту закладных изделий от коррозии следует выполнять металлизацией цинком при толщине покрытия 200 мкм.

Привязан

Инв. №

ГИП	Кудряшов			28.05.85
Н.контр.	Крылова			28.05.85
Нач.отд.	Чудаев			28.05.85
Гл.спец.	Зыбрилин			28.05.85
Рук.гр.	Чудаева			28.05.85
Инженер	Шилникова			28.05.85
Инженер	Земчикова			28.05.85

901-2-141.85 КЖИ-ТТ

Технические требования

Стадия	Масса	Масштаб
РП	—	—
Лист	Листов 1	

ГИПРОПРИБОР Ярославский филиал

Копировал:

ф 647-03 Формат А3

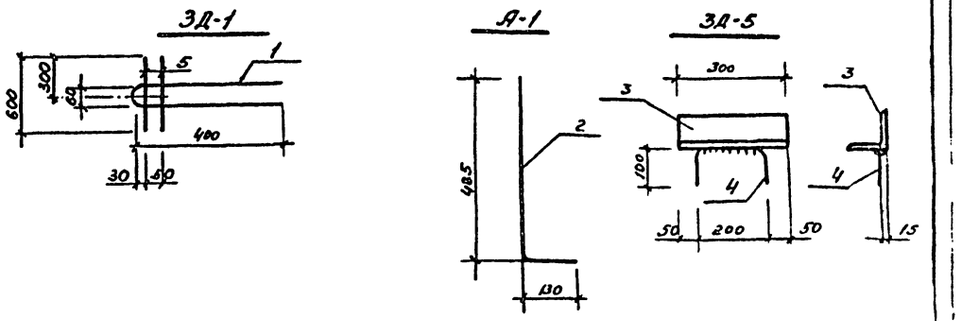

Обозначение	Масса ед. кг
3Д-1	0,48
А-1	0,97
3Д-5	5,77

Формат	Зона	Поз.	Обозначение	Наименование	Кол	Примеч
				Документация		
А3			ТП КЖИ-ТТ	Технические требования		
				3Д-1		0,48кг
				Детали		
А3		1		ФБАIГОСТ5781-82 ℓ=860	1	0,20кг
А3		5		ФБАIГОСТ5781-82 ℓ=600	2	0,14кг
				А-1		
				Детали		
А3		2		ФIбАIГОСТ5781-82 ℓ=615	1	0,97кг
				3Д-5		5,77кг
				Детали		
А3		3		⌐90×8 ГОСТ 8509-72 ℓ=300	1	3,3кг
А3		4		ФIОАIГОСТ5781-82 ℓ=400	1	2,47кг

1. Сварку производить электродами Э-42 по ГОСТ 9467-75.
2. Высота сварных швов $h_ш$ = 6мм.

Привязан:

Инв. №

ГИП	Кудряшов			31.05.85
Н.контр.	Крылова			31.05.85
Нач.отд.	Чудаев			31.05.85
Гл.спец.	Зыбрилин			31.05.85
Рук.гр.	Чудаева			31.05.85
Инженер	Лемтюгова			31.05.85
Инженер	Земчикова			31.05.85

901-2-141.85 КЖИ.3Д-1

Изделие закладное 3Д-1, 3Д-5. Анкер А-1

Стадия	Масса	Масштаб
РП	см. табл	1:10
Лист	Листов 1	

ГИПРОПРИБОР Ярославский филиал

Копировал:

ф 647-03 Формат А3

Типовой проект 901-2-141.85 Альбом III

3Д-2

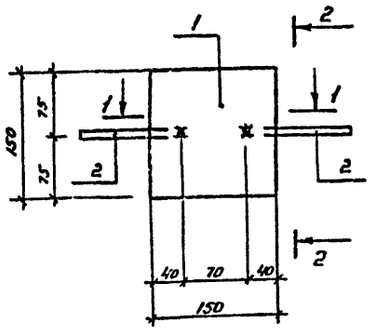

2-2

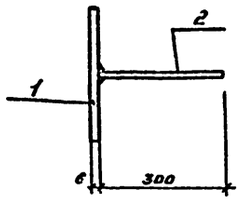

1-1

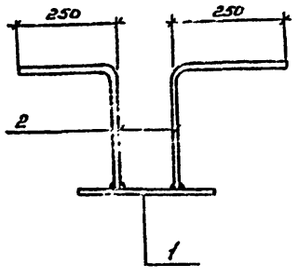

Формат	Зона	Поз.	Обозначение	Наименование	Кол.	Примеч.
				Документация		
А3			КЖИ-ТТ	Технические требования		
				Детали		
А3		1		-150х6 ГОСТ 103-76 ℓ=150	1	1,1
А3		2		Ф8 AIII ГОСТ 5781-82 ℓ=550	2	0,22

1. Приварку стержней втавр производить под слоем флюса.

				901-2-141.85 КЖИ.3Д-2			
ГИП	Кудряшов		28.05.86	Изделие закладное 3Д-2	Стадия	Масса	Масштаб
Н.контр.	Крылова		28.05.86		РП	1,54	—
Нач.отд.	Чудаев		28.05.86		Лист	Листов 1	
Гл.спец.	Зубрилин		28.05.86		ГИПРОПРИБОР Ярославский филиал		
Рук.гр.	Чудаева		28.05.86				
Инженер	Земчикова		28.05.86				
Инженер	Шильникова		28.05.86				

Привязан

Инв.№

Инв.№подл. | Подпись и дата | Взам. инв.№

Копировал: Зец

Формат: А3

сф 647-03

Типовой проект 901-2-141.85 Альбом III

3Д-3

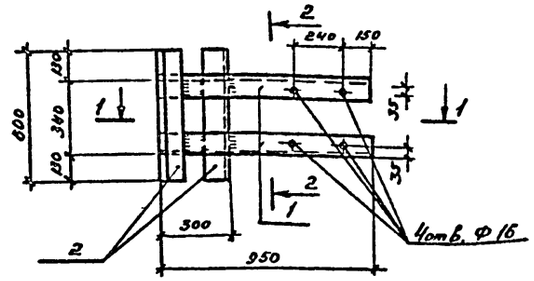

2-2

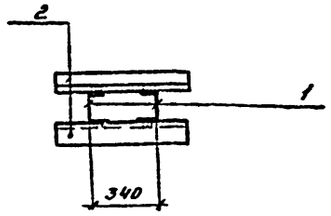

1-1

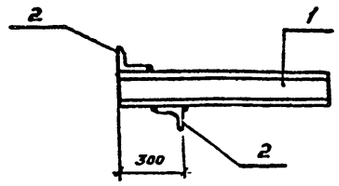

Формат	Зона	Поз.	Обозначение	Наименование	Кол.	Примеч.
				Документация		
А3			КЖИ-ТТ	Технические требования		
				Детали		
А3		1		С 14 ГОСТ 8240-72 ℓ=950	2	11,7
А3		2		L 90х7 ГОСТ 8509-72 ℓ=800	2	5,7

1. Сварку производить электродами Э-42 по ГОСТ 9467-75.
2. Высота сварных швов $h_ш$ = 4мм.

				901-2-141.85 КЖИ. 3Д-3			
ГИП	Кудряшов		28.05.86	Изделие закладное 3Д-3	Стадия	Масса	Масштаб
Н.контр.	Крылова		28.05.86		РП	34 г	—
Нач.отд.	Чудаев		28.05.86		Лист	Листов 1	
Гл.спец.	Зубрилин		28.05.86		ГИПРОПРИБОР Ярославский филиал		
Рук.гр.	Чудаева		28.05.86				
Инженер	Земчикова		28.05.86				
Инженер	Шильникова		28.05.86				

Привязан

Инв.№

Инв.№подл. | Подпись и дата | Взам. инв.№

Копировал: Зец

Формат А3

сф 647-03

Типовой проект 901-2-141.85 Альбом III.

ЗД-4

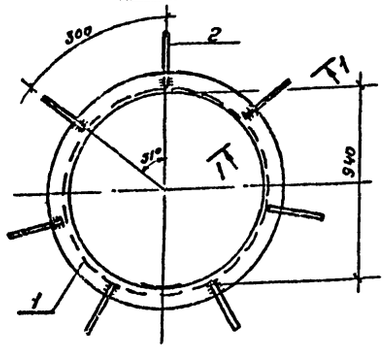

1-1

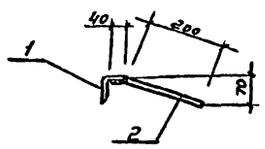

Формат	Зона	Поз.	Обозначение	Наименование	Кол.	Примечание
				Документация		
А3			ТП КЖИ-ТТ	Технические требования		
				Детали		
А3		1		L50×5 ГОСТ 8509-72 ℓ=2960	1	11,16кг
А3		2		Ф8АI ГОСТ 5781-82 ℓ=240	7	0,7кг

1. Сварку производить электродами Э-42 по ГОСТ 9467-75.
2. Высота сварных швов $h_ш$ = 4мм

ГИП	Кудряшов		28.05.84	901-2-141.85 КЖИ. ЗД-4		
Н.контр.	Крылова		28.05.84	Изделие закладное ЗД-4	Стадия	Масса	Масштаб
Нач.отд.	Чудаев		28.05.84		РП	11,65	—
Гл.спец.	Зубрилин		28.05.84		Лист	Листов 1
Рук.гр.	Чудаева		28.05.84		ГИПРОПРИБОР Ярославский филиал	
Инженер	Лемтюгова		28.05.84			
Инженер	Земчикова		28.05.84			

Привязан

Инв. №

Копировал: Ж

сф 647-03

Формат А3

Инв. № подл. | Подпись дата | Взам. инв. №

Типовой проект 901-2-141.85 Альбом III.

Щ-1

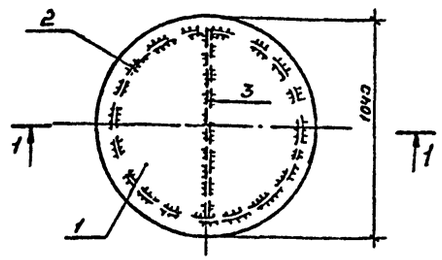

1-1

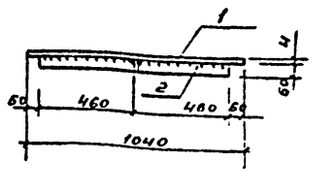

Формат	Зона	Поз.	Обозначение	Наименование	Кол.	Примеч.
				Документация		
А3			ТП КЖИ-ТТ	Технические требования		
				Детали		
А3		1		-δ=4 ГОСТ 8568-77 Ф 1040	1	33,2кг
А3		2		-60×4 ГОСТ 103-76 ℓ=2100	1	3,97кг.
А3		3		-60×4 ГОСТ 103-76 ℓ=910	1	1,71кг.

1. Сварку производить электродами Э-42 по ГОСТ 9467-75.
2. Высота сварных швов $h_ш$ = 4мм.

ГИП	Кудряшов		28.05.84	901-2-141.85 КЖИ. Щ-1		
Н.контр.	Крылова		28.05.84	Щит Щ-1	Стадия	Масса	Масштаб
Нач.отд.	Чудаев		28.05.84		РП	38,88	1:20
Гл.спец.	Зубрилин		28.05.84		Лист	Листов 1
Рук.гр.	Чудаева		28.05.84		ГИПРОПРИБОР Ярославский филиал	
Инженер	Лемтюгова		28.05.84			
Инженер	Земчикова		28.05.84			

Привязан

Инв. №

Копировал: Ж

сф 647-03

Формат А3

Инв. № подл. | Подпись дата | Взам. инв. №

Типовой проект 901-2-141.85 Альбом III.

КР-1

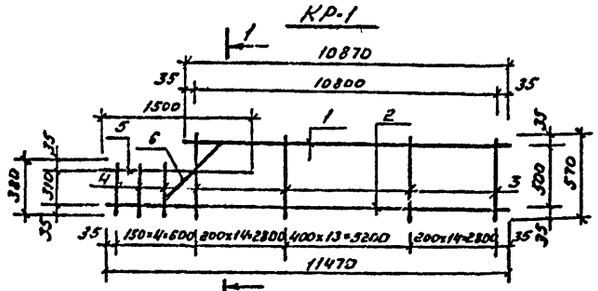

1-1

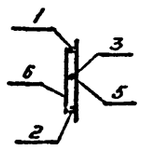

Поз. 6

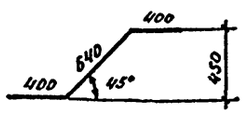

КР-2

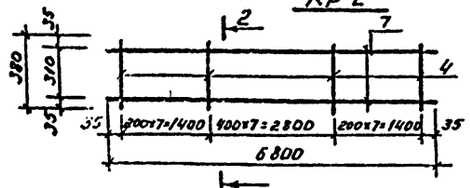

2-2



КР-3

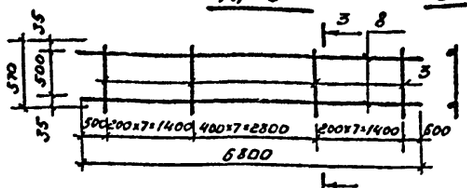

3-3

Обозначение	Масса ед. кг.
КР1	54,37
КР2	15,14
КР3	17,14

Формат	Зона	Поз.	Обозначение	Наименование	Кол.	Примечание
				Каркас плоский КР1		54,37кг
				Детали		
А3		1		Ф20 А III ГОСТ 5781-82 ℓ=10870	1	26,81кг
А3		2		Ф12 А III ГОСТ 5781-82 ℓ=11470	1	10,19кг
А3		3		Ф8 А I ГОСТ 5781-82 ℓ=570	42	0,23кг.
А3		4		Ф8 А I ГОСТ 5781-82 ℓ=380	4	0,15кг
А3		5		Ф20 А III ГОСТ 5781-82 ℓ=1300	1	3,70кг
А3		6		Ф20 А III ГОСТ 5781-82 ℓ=1440	1	3,56кг
				Каркас плоский КР2		15,14кг
				Детали		
А3		4		Ф8 А I ГОСТ 5781-82 ℓ=380	18	0,15кг
А3		7		Ф12 А III ГОСТ 5781-82 ℓ=4670	2	4,15кг
				Каркас плоский КР3		17,14кг
				Детали		
А3		3		Ф8 А I ГОСТ 5781-82 ℓ=570	22	0,23кг
А3		8		Ф12 А III ГОСТ 5781-82 ℓ=6800	2	6,04кг

Инв.№подл. | Подпись и дата | Взам.инв.№

Привязан	ГИП	Кудряшов	
	Н.контр.	Крылова	
	Нач.отд	Чудаев	
	Гл.спец.	Зубрилин	
	Рук.гр.	Чудаева	
	Инженер	Лемтюгова	
Инв.№	Инженер	Земчикова	

901-2-141.85 КЖИ. КР1

Каркас плоский Кр1, Кр2, Кр3

Стадия	Масса	Масштаб
РП	ст. габ.	—
Лист	Листов 1	

ГИПРОПРИБОР
Ярославский филиал

Копировал: Зем

сф 647-03

Формат А3

Типовой проект 901-2-141.85 Альбом III.

БМ-1

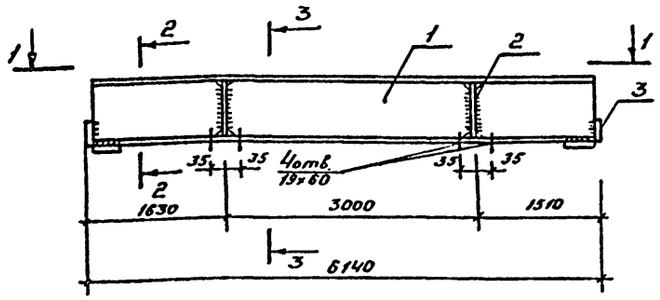

2-2

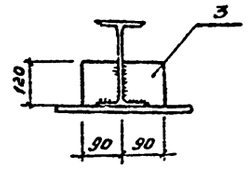

1-1

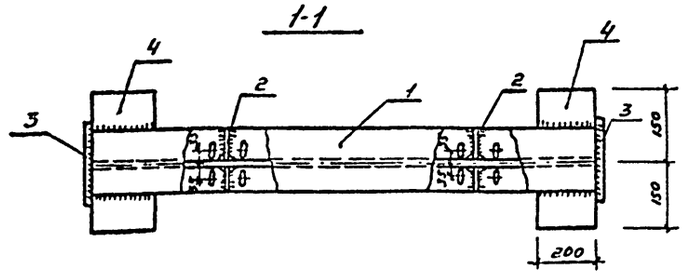

Поз. 2

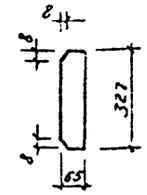

3-3

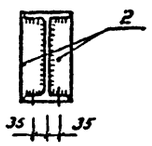

Формат	Зона	Поз.	Обозначение	Наименование	Кол	Примечание
				Документация		
А3				Технические требования		
				Детали		
А3		1		3562 ТУ 14-2-24-72 / Ст3 пс6 ГУ ЦУ-1-30023-80 ℓ=6090	1	258,3
А3		2		-65×8 ГОСТ 103-76 ℓ=327	4	1,39
А3		3		-120×8 ГОСТ 103-76 ℓ=180	2	1,36
А3		4		-200×20 ГОСТ 103-76 ℓ=300	2	9,42
				Болт М20 ГОСТ 7798-70 ℓ=65	8	0,23
				Гайка М20 ГОСТ 5915-70	8	0,07
				Шайба М20 ГОСТ 11371-78	8	0,03

1. Сварку вести электродами Э-42А по ГОСТ 9467-75
2. Высота сварных швов $h_ш = 6$ мм

Инв.№подл. | Подпись и дата | Взам.инв.№

Привязан	ГИП	Кудряшов	
	Н.контр.	Крылова	
	Нач.отд.	Чудаев	
	Гл.спец	Зубрилин	
	Рук.гр.	Чудаева	
	Инженер	Шиленкова	
Инв.№	Инженер	Земчикова	

901-2-141.85 КЖИ.БМ-1

Балка БМ-1

Стадия	Масса	Масштаб
РП	288,06	—
Лист	Листов 1	

ГИПРОПРИБОР
Ярославский филиал

Копировал: Зем

сф 647-03

Формат: А3

Типовой проект 901-2-141.85 Альбом III.

БМ-2

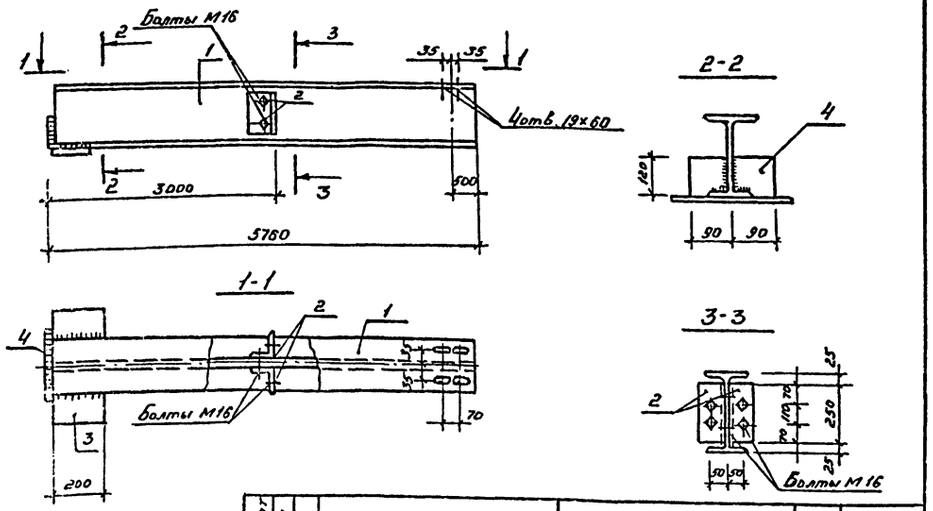

Формат	Зона	Поз.	Обозначение	Наименование	Кол.	Примечание
				Документация		
А3			КЖИ-ТТ	Технические требования		
				Детали		
А3		1		I 30м ТУ 14-2-427-80 ℓ=5752	1	288,75
А3		2		L 100×7 ГОСТ 8509-72 ℓ=250	2	2,7
А3		3		-200×20 ГОСТ 103-76 ℓ=300	1	9,42
А3		4		-120×8 ГОСТ 103-76 ℓ=180	1	1,36
				Болт М20 ГОСТ 7798-70* ℓ=65	6	0,23
				Гайка М20 ГОСТ 5915-70*	6	0,07
				Шайба М20 ГОСТ 11371-78	6	0,03

1. Сварку вести электродами Э-42А по ГОСТ 9467-75
2. Высота сварных швов $h_ш$=6мм.

ГИП	Кудряшов		28.05.84	901-2-141.85 КЖИ. БМ-2		
Н.контр.	Крылова		28.05.84	Балка БМ-2	Стадия	Масса	Масштаб
Нач.отд.	Чудаев		28.05.84		РП	306,91	—
Гл.спец.	Зубрилин		28.05.84		Лист	Листов 1
Рук.гр.	Чудаева		28.05.84		ГИПРОПРИБОР Ярославский филиал	
Инженер	Шильникова		28.05.84			
Инженер	Земчикова		28.05.84			

Привязан

Инв. №

Копировал: Вед

Формат: А3

сф 647-03

Инв. № подл. | Подпись дата | Взам. инв. №

20

Типовой проект 901-2-141.85 Альбом III.

БМ-3

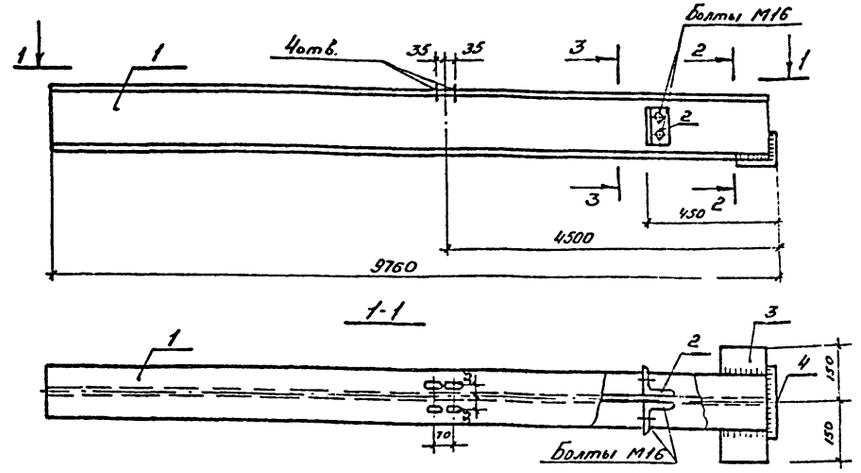

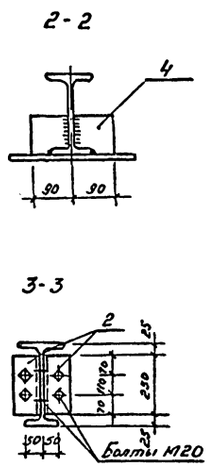

Формат	Зона	Поз.	Обозначение	Наименование	Кол.	Примечание
				Документация		
А3			КЖИ-ТТ	Технические требования		
				Детали		
А3		1		I 30м ТУ 14-2-427-80 ℓ=9752	1	489,55
А3		2		L 100×7 ГОСТ 8609-72 ℓ=250	2	2,7
А3		3		-200×20 ГОСТ 103-76 ℓ=300	1	9,42
А3		4		-120×8 ГОСТ 103-76 ℓ=180	1	1,36
				Болт М20 ГОСТ 7798-70* ℓ=65	6	0,23
				Гайка М20 ГОСТ 5915-70*	6	0,07
				Шайба М20 ГОСТ 11371-78	6	0,03

1. Сварку производить электродами Э-42А по ГОСТ 9467-75.
2. Высота сварных швов $h_ш$=6мм.

ГИП	Кудряшов		28.05.84	901-2-141.85 КЖИ. БМ-3		
Н.контр.	Крылова		28.05.84	Балка БМ-3	Стадия	Масса	Масштаб
Нач.отд.	Чудаев		28.05.84		РП	507,71	—
Гл.спец.	Зубрилин		28.05.84		Лист	Листов 1
Рук.гр.	Чудаева		28.05.84		ГИПРОПРИБОР Ярославский филиал	
Инженер	Шильникова		28.05.84			
Инженер	Земчикова		28.05.84			

Привязан

Инв. №

Копировал: Вед

Формат А3

сф 647-03

Инв. № подл. | Подпись дата | Взам. инв. №

Типовой проект 901-2-141.85 Альбом III.

БМ-4

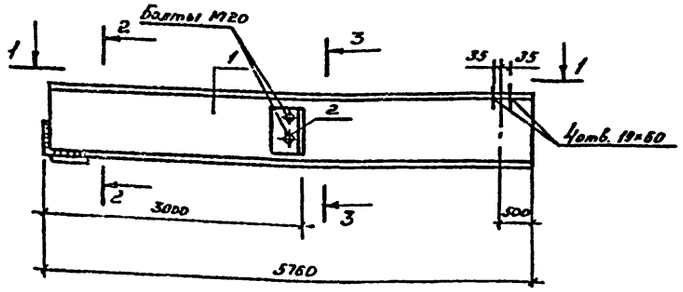

2-2

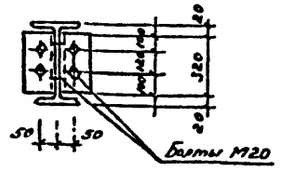

1-1

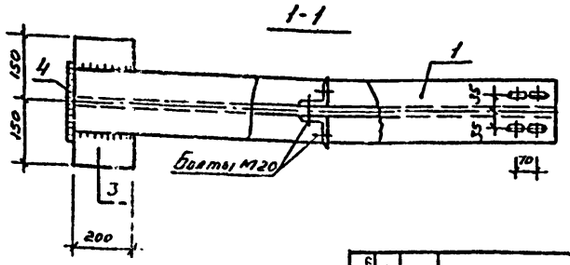

3-3

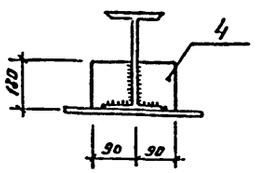

Формат	Зона	Поз.	Обозначение	Наименование	Кол.	Примечание
				Документация		
А3			КЖИ-ТТ	Технические требования		
				Детали		
А3		1		Т36М ТУ14-2-427-80 ℓ=5752	1	333,04
А3		2		∠100×7 ГОСТ 8509-72 ℓ=320	2	3,46
А3		3		-200×20 ГОСТ 103-76 ℓ=300	1	9,42
А3		4		-180×8 ГОСТ 103-76 ℓ=180	1	2,04
				Болт М20 ГОСТ 7798-70* ℓ=65	6	0,23
				Гайка М20 ГОСТ 5915-70*	6	0,07
				Шайба М20 ГОСТ 11371-78	6	0,03

1. Сварку производить электродами Э-42А по ГОСТ 9467-75.
2. Высота сварных швов $h_ш$ = 6мм.

Инв.№ подл. | Подпись и дата | Взам. инв.№

Привязан

Инв.№

				901-2-141.85 КЖИ. БМ-4			
ГИП	Кудряшов		11.05.84	Балка БМ-4	Стадия	Масса	Масштаб
Н. контр.	Крылова		11.05.84		РП	353,4	—
Нач. отд.	Чудаев		11.05.84		Лист	Листов 1	
Гл. спец.	Зубрилин		11.05.84		ГИПРОПРИБОР		
Рук. гр.	Чудаева		11.05.84		Ярославский филиал		
Инженер	Шильникова		11.05.84				
Инженер	Земчикова		11.05.84				

Копировал:

сф 647-03 Формат А3

Типовой проект 901-2-141.85 Альбом III.

БМ-5

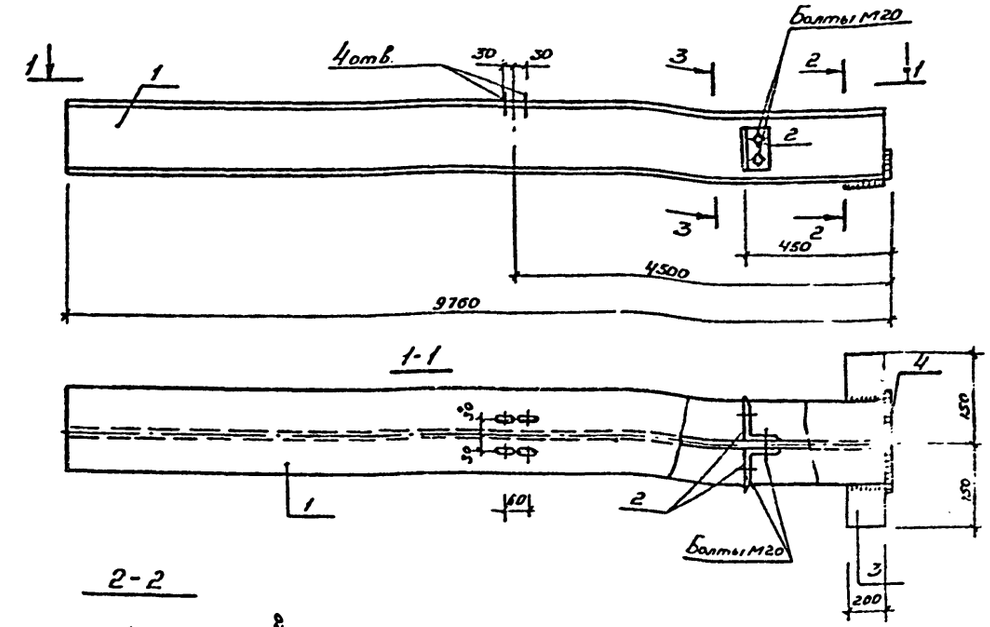

2-2

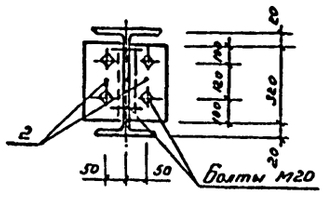

3-3

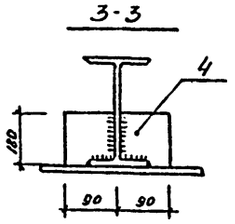

Формат	Зона	Поз.	Обозначение	Наименование	Кол	Примечание
				Документация		
А3			КЖИ-ТТ	Технические требования		
				Детали		
А3		1		Т36М ТУ14-2-427-80 ℓ=9752	1	564,64
А3		2		∠100×7 ГОСТ 8509-72 ℓ=320	2	3,46
А3		3		-200×20 ГОСТ 103-76 ℓ=300	1	9,42
А3		4		-180×8 ГОСТ 103-76 ℓ=180	1	2,04
				Болт М20 ГОСТ 7798-70* ℓ=65	6	0,23
				Гайка М20 ГОСТ 5915-70*	6	0,07
				Шайба М20 ГОСТ 11371-78	6	0,03

1. Сварку производить электродами Э-42А по ГОСТ 9467-75.
2. Высота сварных швов $h_ш$ = 6мм.

Инв.№ подл. | Подпись и дата | Взам. инв.№

Привязан

Инв.№

				901-2-141.85 КЖИ. БМ-5			
ГИП	Кудряшов		11.05.84	Балка БМ-5	Стадия	Масса	Масштаб
Н. контр.	Крылова		11.05.84		РП	585,0	—
Нач. отд.	Чудаев		11.05.84		Лист	Листов 1	
Гл. спец.	Зубрилин		11.05.84		ГИПРОПРИБОР		
Рук. гр.	Чудаева		11.05.84		Ярославский филиал		
Инженер	Шильникова		11.05.84				
Инженер	Земчикова		11.05.84				

Копировал:

сф 647-03 Формат А3

Типовой проект 901-2-141.85 Альбом III

Ведомость рабочих чертежей основного комплекта ВК

Лист	Наименование	Примечание
1	Внутренние водопровод и канализация. Общие данные	
2	Внутренние водопровод и канализация. План, схемы	

Ведомость ссылочных и прилагаемых документов

Обозначение	Наименование	Примечание
	Ссылочные документы	
Серия 4.900-8 Выпуск I	Трубы и их соединения	
	Прилагаемые документы	
ВК.СО	Спецификация оборудования	Альбом IV
ВК.ВМ.	Ведомость потребности в материалах	Альбом V

Основные показатели по чертежам водопровода и канализации

Наименование системы	Потребный напор на вводе м	Расчетные расходы м³/сут.	м³/ч	л/с	Установочная мощность электродвигателей кВт.	Примечание
Водопровод	20	—	—	0,17	2,77	—
Заполнение резервуаров	20	—	41,7	—	—	—
Горячее водоснабжение	—	—	—	0,03	—	—
Канализация	—	—	—	1,75	—	—

Общие указания

Вода для хозяйственно-питьевых нужд подается по одному вводу диаметром 100мм. от наружного водопровода.

Давление на вводе 0,2 МПа. Внутри насосной станции вода поступает к санитарным приборам санузла, пожарному крану Ф50 и резервуарам для их заполнения.

Заполнение резервуаров возможно также от других систем водопровода.

Время заполнения резервуаров не более 24 ч. ав.

Горячая вода для хозяйственно-питьевых нужд подается из теплового пункта Ф15мм от подогревателя.

Сточные воды от санитарных приборов сбрасываются в наружный канализационный коллектор.

Монтаж трубопроводов производить в соответствии со СНиП III-28-75.

Крепление стальных трубопроводов предусмотреть в соответствии с серией АПТ 8001 1976 г. серия 1, выпуск 1÷4.

Необходимость установки задвижек на подающих трубопроводах в резервуары решается при привязке типового проекта.

Типовой проект выполнен в соответствии с действующими нормами и правилами.

Главный инженер проекта Кудряшов

Привязан

Инв. №

901-2-141.85 ВК

ГИП	Кудряшов	10.V.84	Автоматические насосные станции противопожарного водоснабжения производительностью 400, 500, 630, 800, 1000 м³/ч.	Стадия: РП; Лист: 1; Листов: 2
Н. контр.	Добровольский	10.V.84		
Нач. отд.	Макаров	10.V.84		
Гл. спец.	Кузнецов	10.V.84	Внутренние водопровод и канализация. Общие данные.	ГИПРОПРИБОР Ярославский филиал
Рук. гр.	Боринова	10.V.84		
Инженер	Елисеева	10.V.84		

Копировал: Зеф

Ф 647-03 Формат А2

Типовой проект 901-2-141.85 Альбом III

План на отм. -3,000 и 0,000
М 1:100

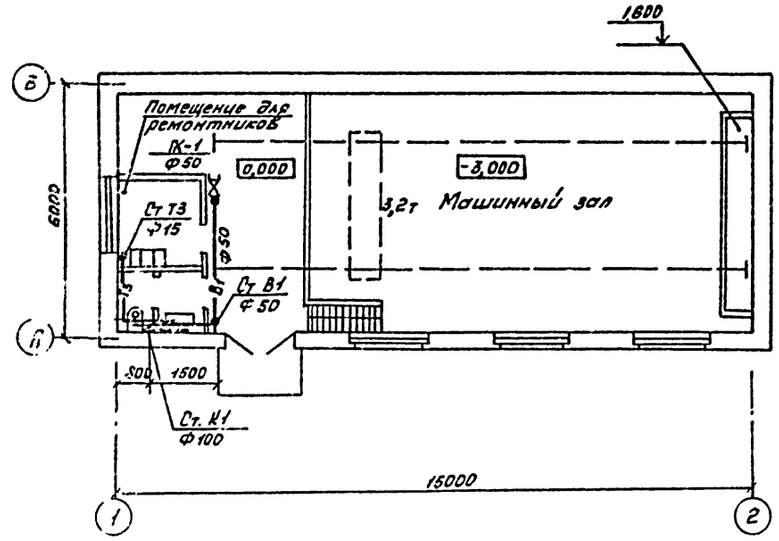

Схема водопровода В1

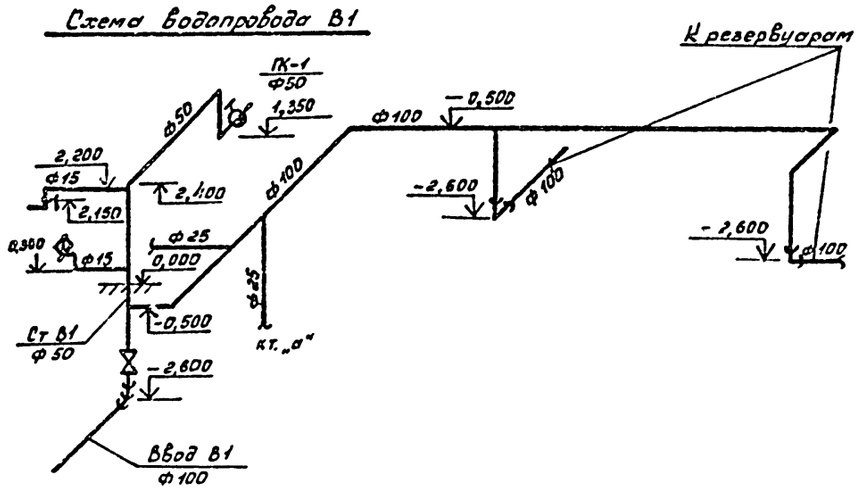

План на отм. -3,000
М 1:100

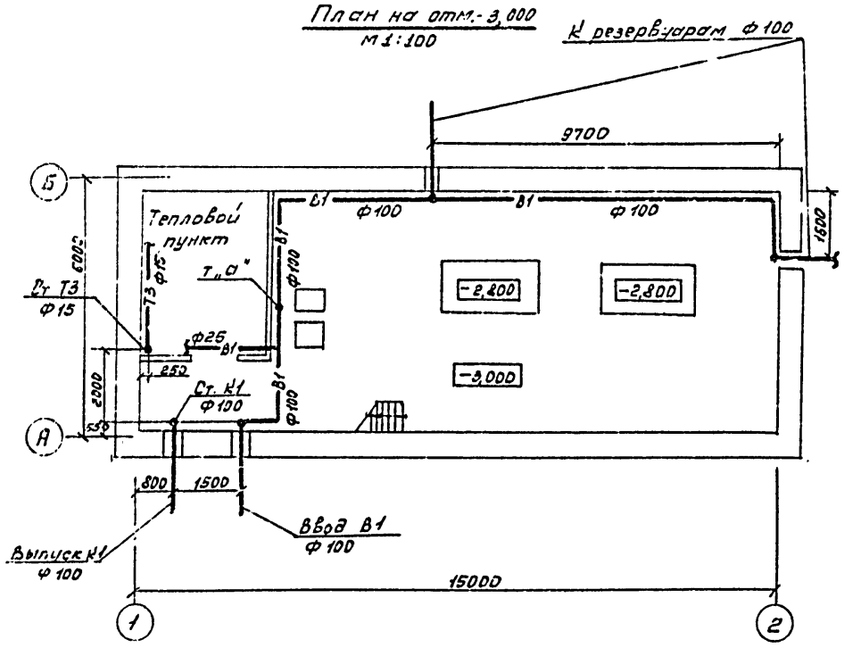

Схема горячей воды Т3

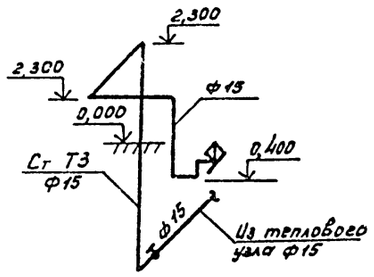

Схема канализации К1

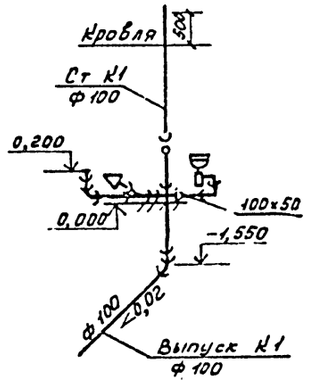

				901-2-141.85		ВК	
Привязан	ГИП	Кудряшов		10.V.84	Автоматические насосные станции противопожарного водоснабжения производительностью 400, 500, 600, 800, 1000 м³	Стадия	Лист	Листов
	Н. контр.	Добровольская		10.V.84		РП	2	
	Нач. отд.	Макаров		10.V.84				
	Гл. спец.	Кузнецов		10.V.84	Внутренние водопровод и канализации. План. Схемы	ГИПРОПРИБОР Ярославский филиал		
	Рук. гр.	Баринова		10.V.84				
Инв. №	Инженер	Елисеева		10.V.84				

Копировал [illegible]

Формат А2

сф 647-03

Взам. инв. № | Подпись дата | Инв. № подл.

Типовой проект 901-2-141.85 Альбом III

Ведомость рабочих чертежей основного комплекта ОВ

Лист	Наименование	Примечание
1	Общие данные	
2	Отопление и вентиляция. Планы на отм.-3.000 и 0.000	
	Схемы	
3	Тепловой пункт. План, разрезы, схема.	
4	Спецификация оборудования	

Основные показатели по чертежам отопления и вентиляции

Наименование здания /сооружения помещения/	Объем м³	Периоды года при $t_н$, °С	Расход тепла кВт: На отопление	На вентиляцию	На горячее водоснабжение	Общий	Расход холода кВт	Установленная мощность электродвигат. кВт
Автоматические насосные станции противопожарного водоснабжения производительностью 400, 500, 600, 800, 1000 м³/ч	827.14	-20	20,4	—	5.57	25.97	—	—
		-30	25,2	—	5.57	30.77	—	—
		-40	32.0	—	5.57	37.57	—	—

План-схема 1:200

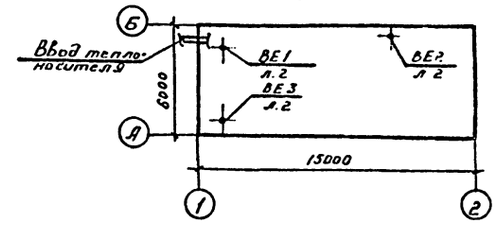

Ведомость ссылочных и прилагаемых документов

Обозначение	Наименование	Примечание
	Ссылочные документы	
4.901-69	Детали крепления санитарно-тех-	
Проектпромвентиляция	нических приборов и трубопроводов	
5.904.10	Узлы прохода вентиляционных шахт	
ГПН Проектпромвентиляция	через покрытия промышленных зданий	
1.494-32	Зонты и дефлекторы вентиляцион-	
ЦНИИ. Промзданий	ных систем	
3.903-9 вып. 1	Теплоизоляционные конструкции	
4.903-10 вып. 8	Грязевики	
	Прилагаемые документы	
ОВ. СО	Спецификация оборудования	Альбом IV
ОВ. ВМ	Ведомость потребности в материалах	Альбом V

Потери давления в системе отопления

Вид теплоносителя	Температура, °С: -20	-30	-40
Вода 150-70° С	3,4 кПа	5,0 кПа	7,6 кПа

Общие указания

Тепловой пункт.

Тепловой пункт служит для учета расхода теплоносителя, контроля за его параметрами и для приготовления воды с $t = 60°C$ - для горячего водоснабжения. Теплоносителем является перегретая вода с температурным перепадом 150°-70°С

Тепловые нагрузки см. таблицу.

Замер расхода сетевой и холодной воды производится счетчиками. В тепловом пункте предусмотрено автоматическое регулирование отпуска тепла для системы отопления с применением регулятора температуры РТК-22 16-ДП. Датчики наружного воздуха установить на наружной стене здания на высоте не менее 3х метров от уровня земли, защитив от атмосферных осадков и прямой солнечной радиации.

Датчики помещений установить на 1.5м. от пола, защитив от механических повреждений.

Монтаж, гидравлические испытания и прием в эксплуатацию трубопроводов производить согласно „Правилам устройства и безопасной эксплуатации трубопроводов пара и горячей воды," утвержденным Госгортехнадзором СССР 10.03 1970 года.

После гидравлических испытаний трубопроводы очистить от грязи и ржавчины и покрыть: 1) антикоррозийным покрытием - краской БТ-177 за два раза по грунту ГФ-020; 2) теплоизоляционным слоем - полуцилиндрами минераловатными на синтетическом связующем; толщина изоляции подающих трубопроводов Ф 50 и 40мм - 40мм, всех других трубопроводов - 30мм; 3) покровным слоем - стеклопластиком рулонным. Затем на трубопроводы нанести опознавательные кольца по ГОСТ14202-69

Спуск воды из трубопроводов производить в приямок, расположенный на отм. - 3 800.

Условные обозначения на схеме выполнены согласно ГОСТу 2.793-79, ГОСТу 2.784-70 и ОСТ36-27-77.

Отопление и вентиляция

Рабочие чертежи отопления и вентиляции автоматических насосных станций выполнены на основании технологических и строительных чертежей.

Расчетная температура внутреннего воздуха станций $t_{вн} = 5°C$.

Нагревательные приборы - радиаторы М 140-АО.

Система отопления однотрубная, горизонтальная, проточная.

Вентиляция насосной - естественная, дефлектором, расчитанная на однократный воздухообмен.

Систему отопления опрессовать на давлении Р=1МПа.

Трубопроводы, нагревательные приборы, воздуховоды и дефлекторы окрасить масляной краской за 2 раза.

Монтаж отопительно-вентиляционных систем вести в соответствии со СНиП III-28-75 и СНиП II-33-75*.

Типовой проект выполнен в соответствии с действующими нормами и правилами.

Главный инженер проекта Кудряшов

Инв. № подл.	Подпись	Дата	Взам. инв. №

Инв. №			
ГИП	Кудряшов		22.05.84
Н. контр.	Плешанов		22.05.84
Нач. отд.	Макаров		8.05.84
Нач. отд.	Киселев		8.05.84
Гл. спец.	Еорокин		8.05.84
Гл. спец.	Баженов		8.05.84
Рук. гр.	Иловенский		8.05.84
Рук. гр.	Доманов		8.05.84
Рук. гр.	Лукичева		8.05.84
Ст. инж.	Смогарева		8.05.84
Инженер	Горентьева		8.05.84

Копировал:

Привязан

901-2-141.85 ОВ

Автоматические насосные станции противопожарного водоснабжения производительностью 400, 500, 600, 800, 1000 м³/ч

Стадия	Лист	Листов
РП	1	4

Отопление и вентиляция. Общие данные

ГИПРОПРИБОР Ярославский филиал

Формат А2

сф 647-03

Типовой проект 901-2-141.85 Альбом III.

План на отм.-3.000 и 0.000

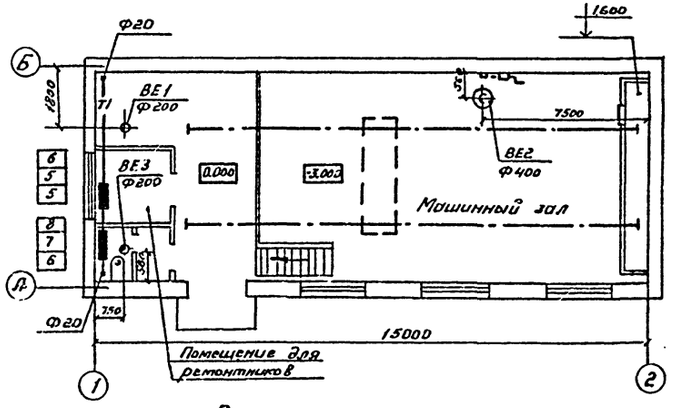

План на отм. -3.000

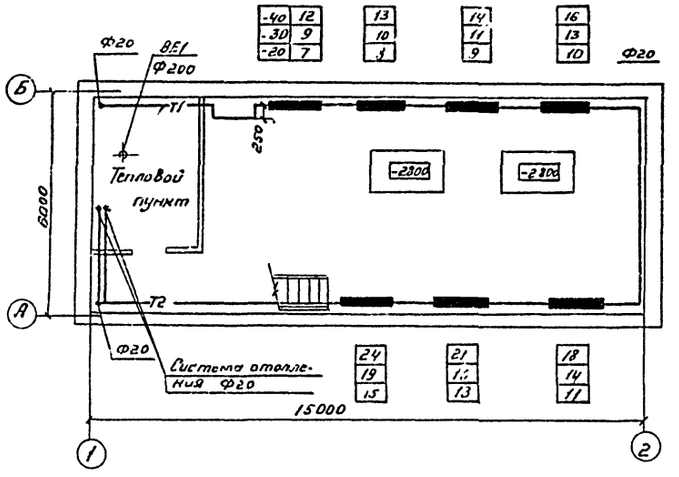

ВЕ 1

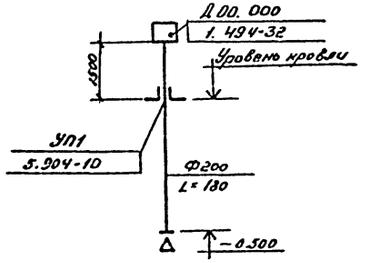

Отв. Ф200 с сеткой

ВЕ 2

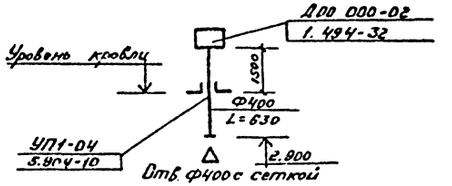

Отв. Ф400 с сеткой

ВЕ 3

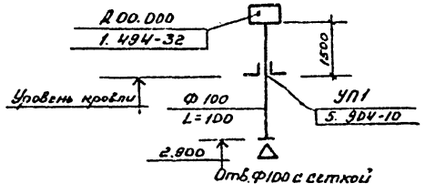

Отв. Ф100 с сеткой

Схема отопления

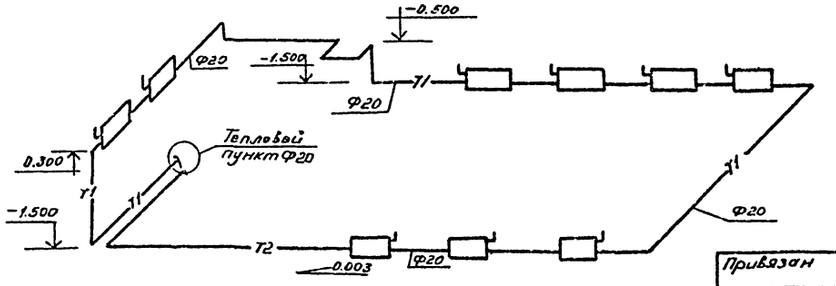

					901-2-141.85 ОВ		
Привязан	ГИП	Кудряшов			Автоматические насосные станции противопожарного водоснабжения производительностью 100 л/с	Стадия	Лист	Листов
	Н.контр.	Лаврентьевский				РП	2	
	Нач.отд.	Макаров						
	Гл.спец.	Сорокин			Отопление и Вентиляция. Планы на отм.-3.000 и 0.000. Схемы.	ГИПРОПРИБОР Ярославский филиал		
	Рук.гр.	Шевежский						
Инв.№	Ст.инж.	Онегорова						

Копировал:

Инв.№ подл. | Подпись | Взам.инв.№

Формат А2

сф 647-03

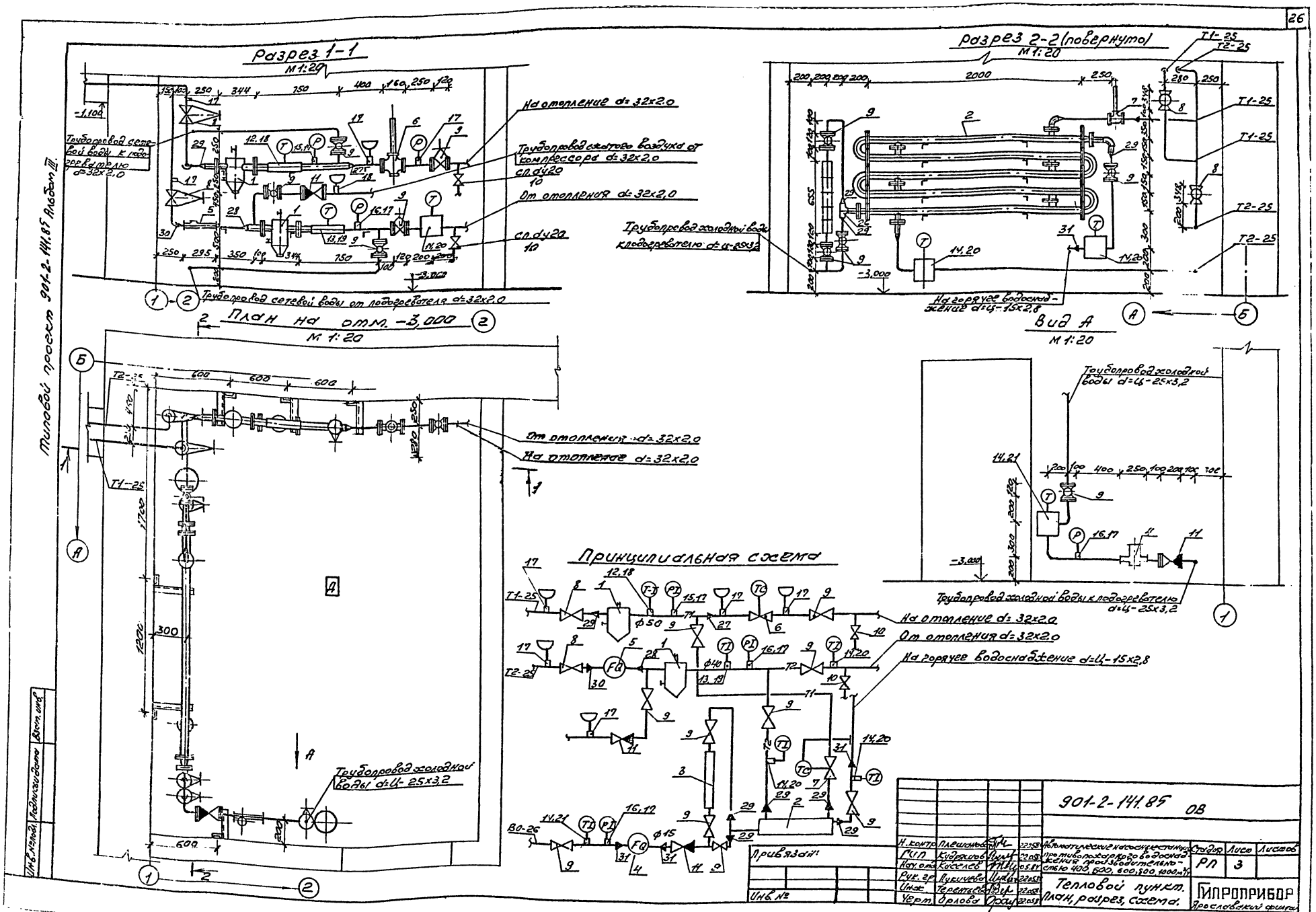
Разрез 1-1
М 1:20
На отопление d=32x2,0
Трубопровод сетевой воды к подогревателю d=32x2,0
Трубопровод сжатого воздуха от компрессора d=32x2,0
сп.dy20
От отопления d=32x2,0
сп.dy20
Трубопровод сетевой воды от подогревателя d=32x2,0
Разрез 2-2 (повернуто)
М 1:20
Трубопровод холодной воды к подогревателю d=Ц-25x3,2
На горячее водоснабжение d=Ц-15x2,8
Вид А
М 1:20
Трубопровод холодной воды d=Ц-25x3,2
Трубопровод холодной воды к подогревателю d=Ц-25x3,2
План на отм. -3,000
М 1:20
От отопления d=32x2,0
На отопление d=32x2,0
Трубопровод холодной воды d=Ц-25x3,2
Принципиальная схема
На отопление d=32x2,0
От отопления d=32x2,0
На горячее водоснабжение d=Ц-15x2,8
Типовой проект 901-2-141.85 Альбом III
Инв. № подл.
Подпись и дата
Взам. инв.
Привязан:
Инв. №
901-2-141.85 ОВ
Н. контр. Плешанова
Гип. Кудряшов
Нач. отд. Киселев
Рук. гр. Пукичева
Инж. Терентьева
Черт. Орлова
Автоматические насосные станции противопожарного водоснабжения производительностью 400, 600, 600, 800, 1000 м³/ч
Стадия РП
Лист 3
Листов
Тепловой пункт. План, разрез, схема.
ГИПРОПРИБОР
Ярославский филиал
сф 647-03
формат А2

Типовой проект 901-2-141.85 Альбом III.

Спецификация

Марка (поз.)	Обозначение	Наименование	Кол.	Масса ед. кг.	Примечание
1	Серия 4.903-10, Вып. 8	Грязевик 16-40 Т34,01	2	15,8	
2	—	Подогреватель водоводяной секционный 5-010 СТ 34-588-68	1	140,6	
3	—	Противонакипное магнитное устройство ПМУ	1	13,0	
4	—	Счетчик холодной воды УВК-15	1	3,5	
5	—	Счетчик горячей воды УВК-32	1	—	
6	—	Регулятор температуры Ф 25 РТК-2216-ДП	1	18,0	
7	—	Регулятор температуры РТ-ДО-15	1	7,0	
8		Вентиль Ф25 Ру 10 МПа 892-006	2	10,47	
9		Вентиль Ф25 Ру 1,6 МПа 15кч 19п 1	10	2,6	
10		Вентиль Ф 20 Ру 1,6 МПа 15кч 18П	3	0,9	
11		Клапан обратный Ф25 16ч3бр	2	3,3	
12	—	Термометр технический ТТП 5.2.240.103	1	—	
13	—	Термометр технический ТТ п.4.1.240.103	1	—	
14	—	Термометр технический ТТ п.4.1.240.153	4	—	
15	—	Манометр показывающий ОБМ 100×10	2	—	
16	—	Манометр показывающий ОБМ 100×6	3	—	

Продолжение

Марка (поз.)	Обозначение	Наименование	Кол.	Масса ед. кг.	Примечание
17	—	Закладная конструкция для манометра 3К4-46-76	8	—	
18	—	Закладная конструкция для термометра 8-3К4-3-75	1	—	
19	—	Закладная конструкция для термометра 3-3К4-3-75	1	—	
20	—	Закладная конструкция для термометра 64-3К4-2-75	3	—	
21	—	Закладная конструкция для термометра 19-3К4-2-75	4	—	
22	ГОСТ 12820-80	Фланец I-50-16	2	2,58	
23	ГОСТ 12820-80	Фланец I-40-16	2	1,96	
24	ГОСТ 12820-80	Фланец I-25-16	26	1,17	
25	ГОСТ 17375-77	Отвод 90°-45×2,5	2	0,3	
26	ГОСТ 17376-77	Тройник 45×2,5	1	0,5	
27	ГОСТ 17378-77	Переход К 57×4-32×2	1	0,3	
28	ГОСТ 17378-77	Переход К 57×4-38×2	1	0,2	
29	ГОСТ 17378-77	Переход К 45×2,5-32×2	5	0,1	
30	—	Переход К 38×2-32×2,0	1	—	Выполнить по месту
31	—	Переход К 32×2-18×2,0	1	—	Выполнить по месту
32	—	Труба 57×3 ГОСТ 10704-76 / ВСт3сп5 ГОСТ 10705-80	1	4,0	м
33	—	Труба 45×2,5 ГОСТ 10704-76 / ВСт3сп5 ГОСТ 10705-80	1	2,62	м
34	—	Труба 32×2,0 ГОСТ 10704-76 / ВСт3сп5 ГОСТ 10105-80	10	1,48	м
35	—	Труба 26×2,0 ГОСТ 10704-76 / ВСт3сп5 ГОСТ 10705-80	1	1,13	м
36	ГОСТ 3262-75	Труба U-25-3,2	10	2,39	м
37	ГОСТ 8240-72	Швеллер N 10	10	8,59	м
38	ГОСТ 8509-72	Сталь угловая 50×50×5	5	3,77	м
39	Серия 3.903-9, Вып. 1	Антикоррозийное покрытие	4,2	—	м²
40	Серия 3.903-9, Вып. 1	Теплоизоляционный слой	0,3	—	м³
41	Серия 3.903-9, Вып. 1	Покровный слой	12		м²

Инв. № подл. | Подпись дата | Взам. инв. №

901-2-141.85 ОВ

Привязан

Инв. №

Н. контр.	Плешинова	[подпись]	22.05.86
ГИП	Кудряшов	[подпись]	22.05.86
Нач. отд	Киселев	[подпись]	22.05.86
Рук. гр.	Лукичева	[подпись]	22.05.86
Инж.	Терентьева	[подпись]	22.05.86
Черт.	Орлова	[подпись]	22.05.86

Автоматические насосные станции противопожарного водоснабжения производительностью 400, 500, 600, 800, 1000 м³/ч

Стадия	Лист	Листов
РП	4	

Спецификация оборудования

ГИПРОПРИБОР Ярославский филиал

Копировал: [подпись]

Формат: А2

сф 647-03

gost.e-ecolog.ru