ТИПОВОЙ ПРОЕКТ
901-2-140.85

АВТОМАТИЧЕСКИЕ НАСОСНЫЕ СТАНЦИИ ПРОТИВОПОЖАРНОГО ВОДОСНАБЖЕНИЯ ПРОИЗВОДИТЕЛЬНОСТЬЮ 135, 150, 200, 300 $м^3/ч$

АЛЬБОМ III

Архитектурно-строительные решения
Конструкции железобетонные
Внутренний водопровод и канализация
Отопление и вентиляция

СФ 646-03

СФ ЦИТП 620062, г.Свердловск, ул. Чебышева, 4

gost.e-ecolog.ru

Привязан

Инв. №

ТИПОВОЙ ПРОЕКТ
901-2-140.85

АВТОМАТИЧЕСКИЕ НАСОСНЫЕ СТАНЦИИ ПРОТИВОПОЖАРНОГО ВОДОСНАБЖЕНИЯ ПРОИЗВОДИТЕЛЬНОСТЬЮ 135, 150, 200, 300 $м^3/ч$

АЛЬБОМ III

СОСТАВ ПРОЕКТА

Альбом	I	Общая пояснительная записка. Автоматическое пожаротушение. Технологическая часть насосной станции
Альбом	II	Автоматизация пожаротушения, силовое электрооборудование, электроосвещение
Альбом	III	Архитектурно-строительные решения. Конструкции железобетонные. Внутренний водопровод и канализация. Отопление и вентиляция
Альбом	IV	Спецификации оборудования
Альбом	V	Ведомости потребности в материалах
Альбом	VI	Сметы

СФ 646-03

Разработан
Ярославским филиалом института "Гипроприбор"
Главный инженер филиала Г.А. Смогарев
Главный инженер проекта Г.И. Кудряшов

Утвержден и введен в действие 1 января 1985 г.
решением Минприбора СССР № 32-84 от 29 июня 1984 г.

Привязан

Инв. №

Альбом III.

Типовой проект 901-2-148.85

Содержание альбома.

Марка, лист	Наименование	Страница
	Содержание альбома	2
АР-1	Общие данные	3
АР-2	Планы на отм.-3.000 и 0.000. Разрез 1-1	4
АР-3	Фасады. План кровли	5
АР-4	Детали 1÷5	6
КЖ-1	Общие данные	7
КЖ-2	Схема расположения элементов фундаментов	8
КЖ-3	Раскладка блоков на отм.-3.200. Виды 1-1÷4-4	9
КЖ-4	Схема расположения элементов подземного хозяйства	10
КЖ-5	Монолитный пояс ПМ-1	11
КЖ-6	Схема расположения элементов покрытия и перекрытия на отм. 0.000 и площадки на отм. 1.600	12
КЖ-7	Схема расположения элементов подвесного пути, лестницы, ограждения	13
КЖ-8	Техническая спецификация металла для специализированных заводов	14
КЖ-9	Техническая спецификация металла	15

Марка, лист	Наименование	Страница
КЖИ.ТТ	Технические требования	16
КЖИ.ЗД-1	Изделие закладное ЗД-1, ЗД-5. Анкер А-1	16
КЖИ.ЗД-2	Изделие закладное ЗД-2	17
КЖИ.ЗД-3	Изделие закладное ЗД-3	17
КЖИ.ЗД-4	Изделие закладное ЗД-4	18
КЖИ.Щ-1	Щит Щ-1	18
КЖИ.БМ-1	Балка БМ-1	19
КЖИ.БМ-2	Балка БМ-2	19
КЖИ.БМ-3	Балка БМ-3	20
КЖИ.БМ-4	Балка БМ-4	20
КЖИ.Кр-1	Каркас плоский Кр-1, Кр-2, Кр-3	21

Марка, лист	Наименование	Страница
ВК-1	Общие данные	22
ВК-2	Внутренние водопровод и канализация. План, схемы	23
ОВ-1	Общие данные	24
ОВ-2	Отопление и вентиляция. План на отм. -3.000 и 0.000. Схемы.	25
ОВ-3	Тепловой пункт. План, разрезы, схема.	26
ОВ-4	Спецификация оборудования	27

Инв.№ подл. | Подпись и дата | Взам. инв.№

Привязан

Инв.№

Копировал: Вер

сф 646-03

Формат А2

Типовой проект 901-2-140.85 Альбом III

Ведомость рабочих чертежей основного комплекта АР

Лист	Наименование	Примечание
1	Общие данные	
2	Планы на отм. -3,000 и 0,000. Разрез 1-1	
3	Фасады. План кровли.	
4	Детали 1-5	

Таблица зависимости толщин наружных стен и кровельного утеплителя от расчетных температур мм

Расчетная температура	Кирпичная стена	Комплексные плиты (утеплитель керамзит γ=500 кг/м³)
-20°С	380	80
-30°С-40°С	510	100

Ведомость отделки помещений
Площадь м²

Наименование или номер помещения	Потолок		Стены или перегородки		Низ стен или перегородок (панелей)			Примечание
	Площадь	Вид отделки	Площадь	Вид отделки	Площадь	Вид отделки	Высота мм.	
Машинный зал, тепловой пункт, помещение для ремонтников	80,5	Затирка по плитам, поливинилацетатная краска ВА-27А	294,6	Затирка по блокам, поливинилацетатная краска ВА-27А	—	—	—	Металлические и столярные изделия окрасить эмалью ПФ-115 за 2 раза
Санузел	2,9	Затирка полистом, поливинилацетатная краска ВА-27А	12,0	Штукатурка поливинилацетатная краска ВА-27А	8,8	Стеклянная эмалированная плитка	1500	

Ведомость спецификаций

Лист	Наименование	Примечание
2	Экспликация полов. Спецификация элементов проемов. Ведомость проемов ворот и дверей. Спецификация гардеробного оборудования.	
3	Ведомость перемычек. Спецификация перемычек.	
4	Спецификация к стальным изделиям.	

Основные строительные показатели

Наименование	Ед. изм.	Количество
Площадь застройки	м²	88,85
Общая площадь	м²	92,44
Строительный объем	м³	672,80
в том числе подземный	м³	270,00

Ведомость ссылочных и прилагаемых документов

Обозначение	Наименование	Примечание
	Ссылочные документы	
ГОСТ 11214-78	Окна и балконные двери деревянные с двойным остеклением для жилых и общественных зданий	
ГОСТ 6629-74*	Двери деревянные внутренние для жилых и общественных зданий	
ГОСТ 22415-77	Шкафы деревянные для хранения одежды в санитарно-бытовых помещениях промышленных предприятий	
Серия 1.138-10 вып.1	Перемычки железобетонные для зданий с кирпичными стенами	
Серия 1.136.5-19	Двери деревянные наружные для жилых и общественных зданий	
Серия 1.400-6/76	Унифицированные закладные детали сборных железобетонных конструкций зданий промышленных предприятий	
Серия 2.130-1 вып.1	Детали стен и перегородок жилых зданий.	
Серия 2.430-3 вып.2	Архитектурно-строительные детали промышленных зданий с кирпичными стенами	
Серия 2.460-14 вып.1	Типовые узлы покрытий промышленных зданий в местах пропуска вентиляционных шахт.	
	Прилагаемые документы	
АР. ВМ	Ведомость потребности в материалах	Альбом V

Общие указания

1. За относительную отм. 0,000 принята отм чистого пола площадки перекрытия над подвалом, что соответствует абсолютной отм.
2. Степень огнестойкости здания насосной I.
3. Стены насосной приняты из обыкновенного глиняного кирпича пластического прессования М„25" на растворе М„25" кладку вести с расшивкой швов снаружи с подрезкой швов изнутри.
4. Горизонтальная гидроизоляция принята из 2-х слоев гидроизола на битумной мастике по верху фундаментных блоков и монолитного ж.б. пояса.
5. В проекте принята асфальтовая отмостка шириной 500 мм по плотно утрамбованному щебеночному основанию
6. При производстве работ в зимнее время следует руководствоваться главами СНиП II-22-81 и СНиП III-17-78. Кладку вести с добавкой нитрита натрия, введение добавок производится на растворном узле в количестве зависящем от среднесуточной температуры наружного воздуха.
7. Наружная отделка - внешний ряд кладки из лицевого керамического кирпича, штукатурка цоколя на высоту 450мм, дверные и оконные откосы оштукатурить и окрасить ПВА краской в белый цвет.
8. Для крепления дверных и оконных блоков в кладку заложить деревянные антисептированные пробки не менее 3-х шт. по высоте проема.
9. Чертежи и основные строительные показатели выполнены для расчетной температуры -30°С.
10. Марка кирпича по морозостойкости Мрз 35.
11. Общие указания рассматривать совместно с пояснительной запиской альбома I.

Типовой проект выполнен в соответствии с действующими нормами и правилами.

Главный инженер проекта Кудряшов

Взам. инв. №

Подпись и дата

Инв. № подл.

Привязан

Инв. №

901-2-140.85 АР

ГИП	Кудряшов		03.05.87
Н. контр.	Крыловец		03.05.87
Нач. отд	Чудаев		03.05.87
Гл. спец.	Майков		03.05.87
Вед. арх. гр.	Ежова		03.05.87
Ст. инж	Елостинин		03.05.87

Автоматические насосные станции противопожарного водоснабжения производительностью 135, 150, 200, 300 м³/ч.

Стадия: РП | Лист: 1 | Листов: 4

Общие данные

ГИПРОПРИБОР Ярославский филиал

Копировал: Вер

сф 646-03 Формат А2

Типовой проект 901-2-140.85 Альбом III

План насосных производительностью 135, 150, 200 м³/ч

Остальное - см. план на отм. -3,000 и 0,000 для насосных производительностью 300 м³/ч

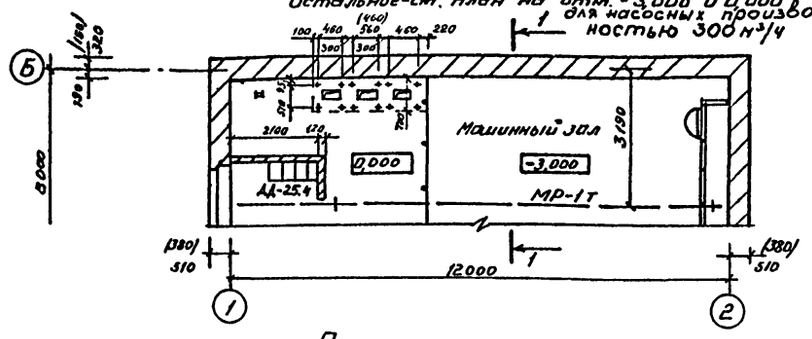

План на отм. 0,000

для насосных производительностью 300 м³/ч

Место установки шкафов управления пол армировать по детали см. лист АР-4

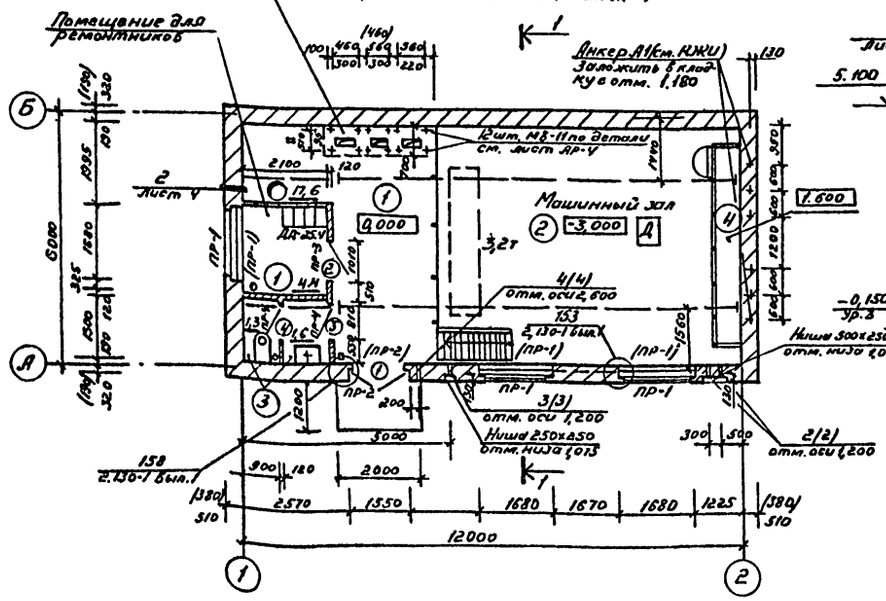

План на отм. -3,000

для насосных производительностью 300 м³/ч

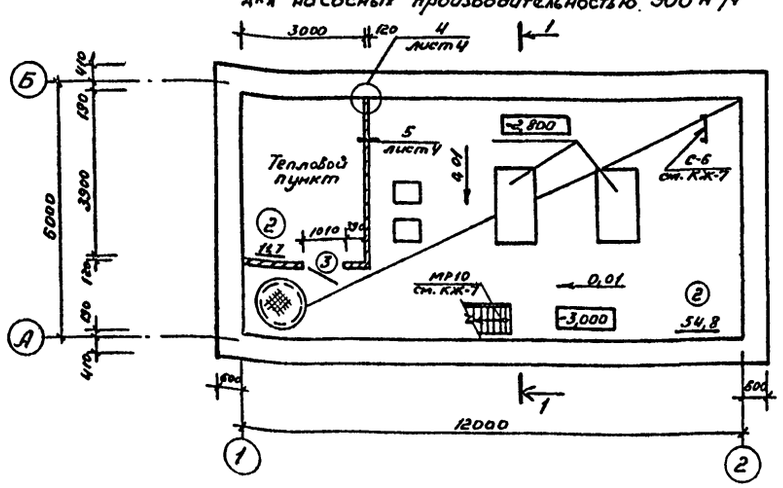

Разрез 1-1

Слой гравия (ГОСТ 8268-82) Мрз 100* на антисептированной битумной мастике МБК-Г-55 (МБК-Г-65*) - 10мм
Слоя рубероида марки РМ-350 на антисептированной битумной мастике МБК-Г-55 (МБК-Г-65*) - 10мм
Комплексные ж.б. плиты

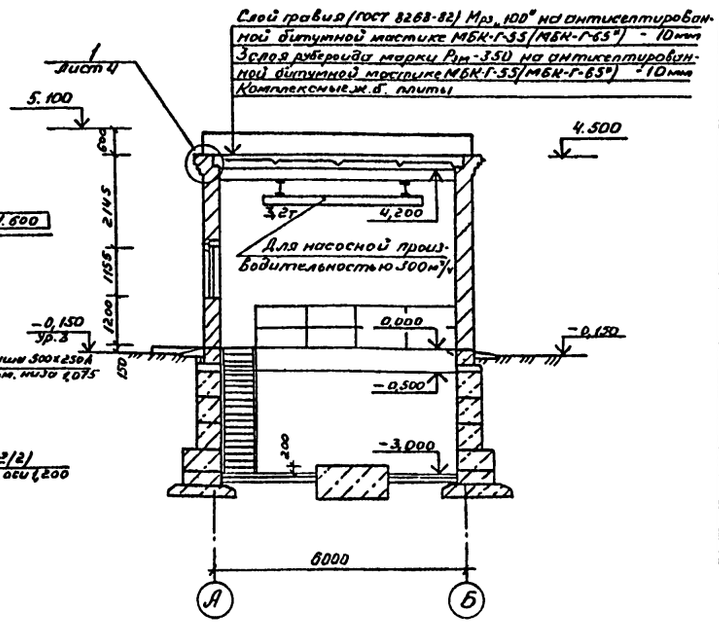

Разрез 1-1 для насосных производительностью 135, 150, 200 м³/ч

Остальное - см. разрез 1-1

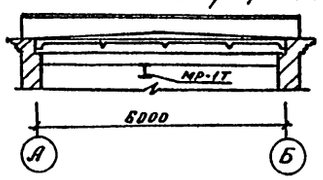

Ведомость проемов ворот и дверей

Марка, поз.	Размер проема в кладке
1	1550×2400
2	1010×2370
3	1010×2370
4	810×2070
5	810×2070

Спецификация элементов проемов

Марка, поз.	Обозначение	Наименование	Кол. на этаж			Масса ед. кг	Примечание
			1эт.	1	Всего		
1	Серия 1.136.5-19	Дверной блок ДН24-15 8П	—	1	1		
2	ГОСТ 6629-74*	Дверной блок ДГ24-10	—	1	1		
3	ГОСТ 6629-74*	Дверной блок ДГ24-10А	1	—	1		
4	ГОСТ 6629-74*	Дверной блок ДГ21-8л	—	1	1		
5	ГОСТ 6629-74*	Дверной блок ДГ21-8Ап	—	1	1		
	ГОСТ 11214-78	Оконный блок ОС12-13В	—	3	3		

Экспликация полов

Наименование или номер помещений по проекту	Тип пола	Схема пола или номер узла по серии	Элементы пола и их толщина	Площадь пола м²
Помещение для ремонтников и площадка на отм. 0,000	①		Керамическая плитка ГОСТ 6787-80-13мм Цементно-песчаный раствор М150*-17мм Керамзитобетон - 70мм Ж.б. плиты	22,0
Машинный зал, тепловой пункт	②		Керамическая плитка ГОСТ 6787-80-13мм Цементно-песчаный раствор М150*-17мм Бетон М100* 100мм Щебень втрамбованный в грунт	66,5
Санузел	③		Керамическая плитка ГОСТ 6787-80 - 13мм Прослойка и заполнение швов из битумной мастики - 2мм 2 слоя гидроизола на битумной мастике - 3мм Керамзитобетон-82мм по ж.б. плитам	2,9
Площадка на отм. 1,600	④		Цементно-песчаный раствор М150* 20мм Ж.б. балконные плиты	4,3

Спецификация гардеробного оборудования

Марка, поз.	Обозначение	Наименование	Кол.	Масса ед. кг.	Примечание
ДД-25.4	ГОСТ 22415-77	Шкаф дер. ДД-25.4	1	—	

1. Общие указания даны на листе АР-1.
2. Размеры в скобках даны для температуры наружного воздуха -20°С.
3. Полы и отделочные работы выполнить после прокладки коммуникаций.
4. Спецификация металлических изделий дана на листе АР-4
5. Габаритные размеры и привязки железобетонных и бетонных конструкций, отверстий в перекрытии см. чертежи марки КЖ.

Привязан

Инв.№

ГИП	Кудряшов		28.05.87	
Н.контр.	Крылова		28.05.87	
Нач.отд.	Чудаев		28.05.87	
Гл.спец.	Майков		28.05.87	
Рук.арх.гр.	Ежова		28.05.87	
Ст.инж.	Сластинин		28.05.87	

тп 901-2-140.85 АР

Автоматические насосные станции противопожарного водоснабжения производительностью 135, 150, 200 и 300 м³/ч

Стадия: РП | Лист: 2 | Листов:

Планы на отм. -3,000 и 0,000
Разрез 1-1

ГИПРОПРИБОР
Ярославский филиал

Копировал: Эд

Инв.№ подл. | Подпись и дата | Взам. инв.№

сф 646-03 Формат А2

Типовой проект 901-2-140.85 Альбом III.

Фасад 1-2

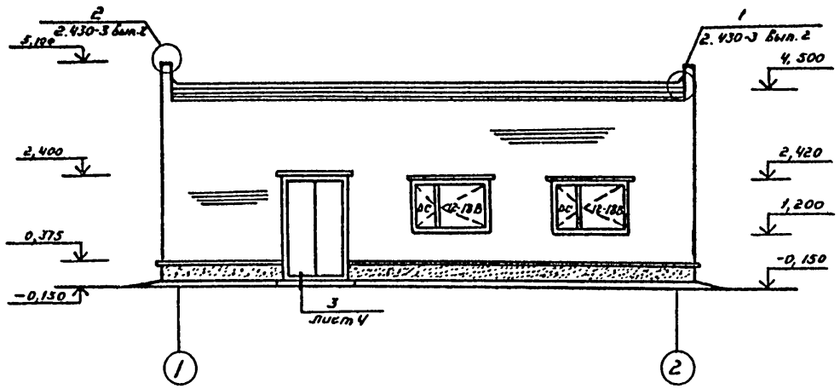

Фасад 2-1

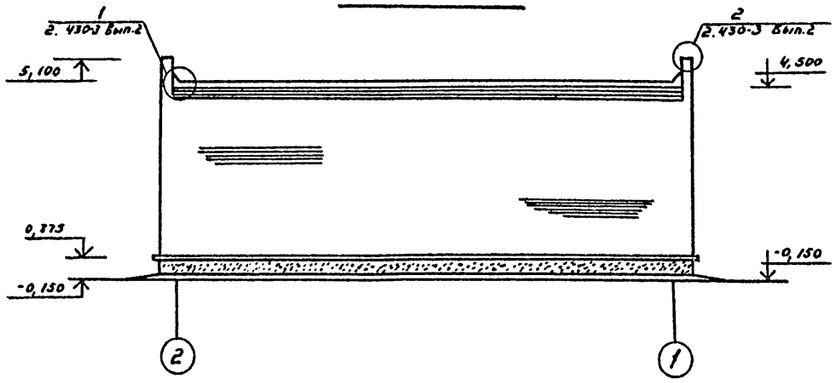

Фасад Б-А

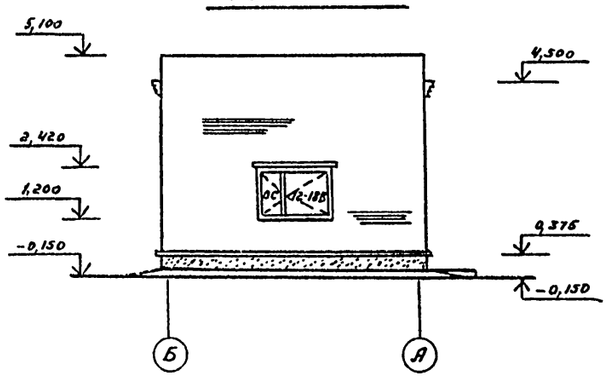

План кровли

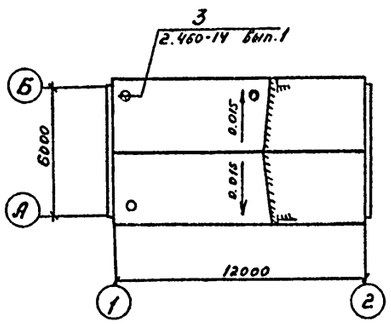

Ведомость перемычек

Марка, поз.	Схема сечения
(ПР-1)	1ПР3-19.12.14; 1ПР28-20.25.22У; 75; 2,420; А
(ПР-2)	1ПР2-16.12.14; 1ПР28-18.25.22У; 190; 190; 2,400; А
ПР-3	1ПР1-12.12.6; 2,380
ПР-4	1ПР1-10.12.6; 2,080
	$t°_н = -30°C...-40°C$
ПР-1	1ПР3-19.12.14; 1ПР28-20.25.22У; 190; 75; 2,420; А
ПР-2	1ПР2-16.12.14; 1ПР28-18.25.22У; 320; 190; 2,400; А

Спецификация перемычек

Марка, поз.	Обозначение	Наименование	Кол. на элем. 1	Кол. на элем. Всего	Масса, ед. кг.	Примечание
(ПР-1)		$t°_н = -20°C$				
	Серия 1.138-10 Вып.1	1ПР28-20.25.22У	3	3	275	
	Серия 1.138-10 Вып.1	1ПР3-19.12.14	3	3	75	
(ПР-2)	Серия 1.138-10 Вып.1	1ПР28-18.25.22У	1	1	250	
	Серия 1.138-10 Вып.1	1ПР2-16.12.14	1	1	75	
ПР-3	Серия 1.138-10 Вып.1	1ПР1-12.12.6	1	1	25	
ПР-4	Серия 1.138-10 Вып.1	1ПР-1-10.12.6	2	2	25	
		$t°_н = -30°C...-40°C$				
ПР-1	Серия 1.138-10 Вып.1	1ПР28-20.25.22У	3	3	275	
	Серия 1.138-10 Вып.1	1ПР3-19.12.14	6	6	75	
ПР-2	Серия 1.138-10 Вып.1	1ПР28-18.25.22У	1	1	250	
	Серия 1.138-10 Вып.1	1ПР2-16.12.14	2	2	75	

Инв. № подл. | Подпись и дата | Взам. инв. №

Привязан

Инв. №

ГИП	Кудряшов		28.15	
Н.контр.	Крылова		28.15	
Нач.отд.	Чудаев		28.15	
Гл.спец.	Майков		28.15	
Рук.арх.гр.	Ежова		28.15	
Ст.инж.	Сластинин		28.15	

Копировал:

тп 901-2-140.85 АР

Автоматические насосные станции противопожарного водоснабжения производительностью 135, 150, 220, 300 м³/ч

Стадия	Лист	Листов
РП	3	

Фасады. План кровли

Гипроприбор Ярославский филиал

сф645-03

Формат А3

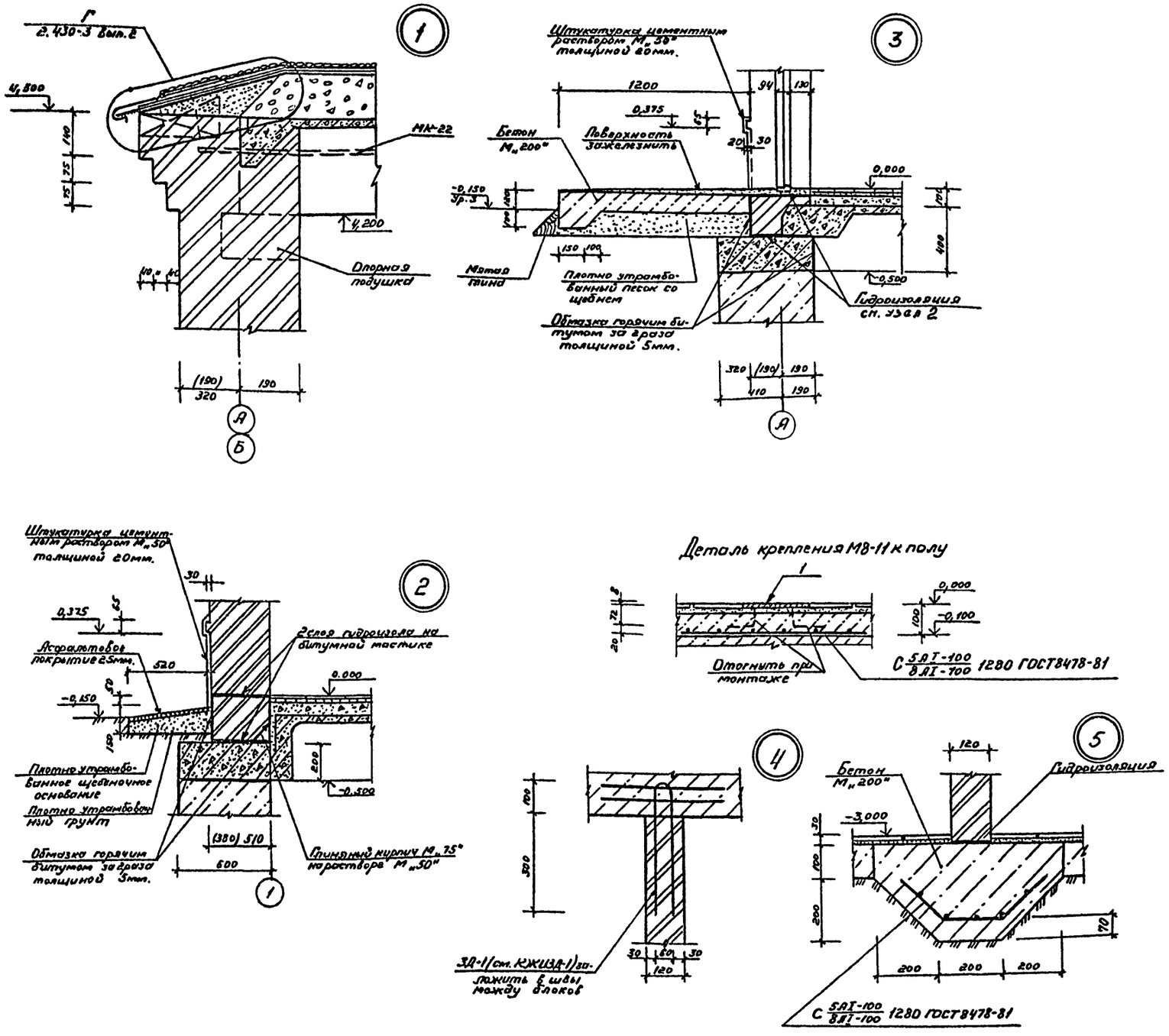

Спецификация стальных изделий к плану на отм. 0,000

Марка, поз.	Обозначение	Наименование	Кол.	Масса, ед. кг.	Примечание
		$t^{\circ}_{н} = -20^{\circ}$			
1	Серия 1.400-6/76 Вып.1	М8-11	12	1,10	
(2)		Труба 83×2 8×4000 II ГОСТ 10704-76* / В-ВСТ3сп ГОСТ 10705-80	2	1,44	
		$\ell = 250$			
(3)		Труба 63,5×2,5×4000 II ГОСТ 10704-76 / В-ВСТ3сп ГОСТ 10705-80	1	0,97	
		$\ell = 250$			
(4)		Труба 24×2×4000 II ГОСТ 10704-76* / В-ВСТ3сп ГОСТ 10705-80	1	0,43	
		$\ell = 400$			
		С 5АТ-100 / 8АТ-100 1280 ГОСТ 8478-81	5	7,00	Разрезать пополам
		$t^{\circ}_{н} = -30^{\circ}, -40^{\circ}$			
1	Серия 1.400-6/76 Вып.1	М8-11	12	1,10	
2		Труба 83×2 8×4000 II ГОСТ 10704-76 / В-ВСТ3сп ГОСТ 10705-80	2	8,10	
		$\ell = 380$			
3		Труба 63,5×2,5×4000 II ГОСТ 10704-76* / В-ВСТ3сп ГОСТ 10705-80	1	1,42	
		$\ell = 380$			
4		Труба 24×2×4000 II ГОСТ 10704-76* / В-ВСТ3сп ГОСТ 10705-80	1	0,58	
		$\ell = 535$			
		С 5АТ-100 / 8АТ-100 1280 ГОСТ 8478-81	5	7,00	Разрезать пополам

Типовой проект 901-2-140.85 Альбом III.

Инв. № подл. | Подпись | Дата | Взам. инв. №

ГИП	Кудряшов		28.05.84	ТП 901-2-140.85 АР
Н. контр.	Крылова		28.05.84	
Нач. отд.	Чудаев		28.05.84	Автоматические насосные станции противопожарного водоснабжения производительностью 135, 150, 200, 300 м³/ч
Гл. спец.	Майков		28.05.84	Детали 1÷5
Рук. арх. гр.	Ежова		28.05.84	
Ст. инж.	Сластинин		28.05.84	

Стадия: РП | Лист: 4 | Листов:

ГИПРОПРИБОР Ярославский филиал

Привязан

Инв. №

Копировал: [illegible]

сф 646-03

Формат А2

Типовой проект 901-2-140.85 Альбом III

Ведомость рабочих чертежей основного комплекта КЖ

Лист	Наименование	Примечание
1	Общие данные	
2	Схема расположения элементов фундаментов	
3	Раскладка блоков на отм.-3,200. Виды 1-1 ÷ 4-4	
4	Схема расположения элементов подземного хозяйства	
5	Монолитный пояс Пм-1	
6	Схемы расположения элементов покрытия и перекрытия на отм. 0,000	
7	Схема расположения элементов подвесного пути, лестницы, ограждения	
8	Техническая спецификация металла для специализированных заводов	
9	Техническая спецификация металла	

Ведомость спецификаций

Лист	Наименование	Примечание
2	Спецификация к схеме расположения элементов фундаментов	
4	Спецификация к схеме расположения элементов подземного хозяйства	
5	Спецификация к монолитному поясу Пм-1	
6	Спецификация к схемам расположения элементов покрытия и перекрытия на отм. 0,000	
7	Спецификация к схеме расположения элементов подвесного пути, лестницы, ограждения	
8	Техническая спецификация металла для специализированных заводов	
9	Техническая спецификация металла	

„Типовой проект выполнен в соответствии с действующими нормами и правилами."

Главный инженер проекта Кудряшов.

Ведомость ссылочных и прилагаемых документов

Обозначение	Наименование	Примечание
	Ссылочные документы	
1.112-5 в.2	Плиты железобетонные для ленточных фундаментов	
ГОСТ 13579-78	Блоки бетонные для стен подвалов	
1.225-2 в.5	Железобетонные прогоны	
1.442.1-2 в.1	Плиты перекрытий железобетонные ребристые высотой 400мм, укладываемые на ригели прямоугольного сечения	
1.465.1-10/82	Комплексные железобетонные плиты покрытий одноэтажных промышленных зданий	
1.494-24 в.1	Стаканы для крепления крышных вентиляторов и зонтов	
1.459-2 в.1,2	Стальные лестницы, переходные площадки и ограждения	
2.430-3. в.3	Типовые архитектурно-строительные детали промышленных зданий с кирпичными стенами	
3.900-3 в.7	Конструкции емкостных сооружений для систем водоснабжения и канализации	
1.426.2-3 в.2	Стальные подкрановые балки Пути подвесного транспорта пролетом 3; 4 и 6 м.	
	Прилагаемые документы	
КЖИ.ТТ	Технические требования	
КЖИ.ЗД-1	Изделие закладное ЗД-1, ЗД-5 Анкер А-1	
КЖИ.ЗД-2	Изделие закладное ЗД-2	
КЖИ.ЗД-3	Изделие закладное ЗД-3	
КЖИ.ЗД-4	Изделие закладное ЗД-4	
КЖИ.Щ-1	Щит Щ-1	
КЖИ.БМ-1	Балка БМ-1	
КЖИ.БМ-2	Балка БМ-2	
КЖИ.БМ-3	Балка БМ-3	
КЖИ.БМ-4	Балка БМ-4	
КЖИ.Кр-1	Крепление плоских Кр-1, Кр-2, Кр-3	

Ведомость объемов сборных бетонных и железобетонных конструкций.

N строки	Наименование группы элементов конструкции	Код.	Кол. м³	Примечание
1	Блоки бетонные для стен подвалов	581100	46,9	
2	Плиты фундаментов	581300	15,8	
3	Прогоны	582500	0,6	
4	Перемычки	582800	0,7 (0,36)	
5	Плиты покрытий	584100	4,3	
6	Плиты перекрытий	584200	2,9	
7	Детали смотровых колодцев	585500	0,42	
8	Конструктивные и архитектурно-строительные элементы зданий и сооружений	589421	0,2	
9	Элементы лоджий и балконов	589800	0,7	только для производительности 300 м³/ч
	Всего бетона и железобетона		72,52 (72,18)	

„Материалы на изготовление сборных бетонных и железобетонных конструкций учтены в ведомости потребности в материалах и отдельно не учитываются"

Общие указания

1. В скобках дан объем для $t°_{н} = -20°C$.
2. Рабочие чертежи марки КЖ разработаны на основании СНиП II-21-75 „Бетонные и железобетонные конструкции", СНиП II-22-81 „Каменные и армокаменные конструкции", СНиП II-23-81 „Стальные конструкции."

Инв. № подл. | Подпись и дата | Взам. инв. №

Привязан					тп 901-2-140.85 КЖ	
	ГИП	Кудряшов		28.05.85		
	Н.контр.	Крылова		28.05.85		
	Нач.отд.	Чудаев		28.05.85	Автоматические насосные станции противопожарного водоснабжения производительностью 125;150;200;300 м³/ч	Стадия: РП; Лист: 1; Листов: 9
	Ст.спец.	Зубрилин		28.05.85		
	Рук.гр.	Чудаева		28.05.85	Общие данные	Гипролприбор Ярославский филиал
Инв. №	Инженер	Лемтюгова		28.05.85		

Копировал: Зм

сф 646-03 Формат А2

Типовой проект 901-2-140.85 Альбом III

Схема расположения элементов фундаментов

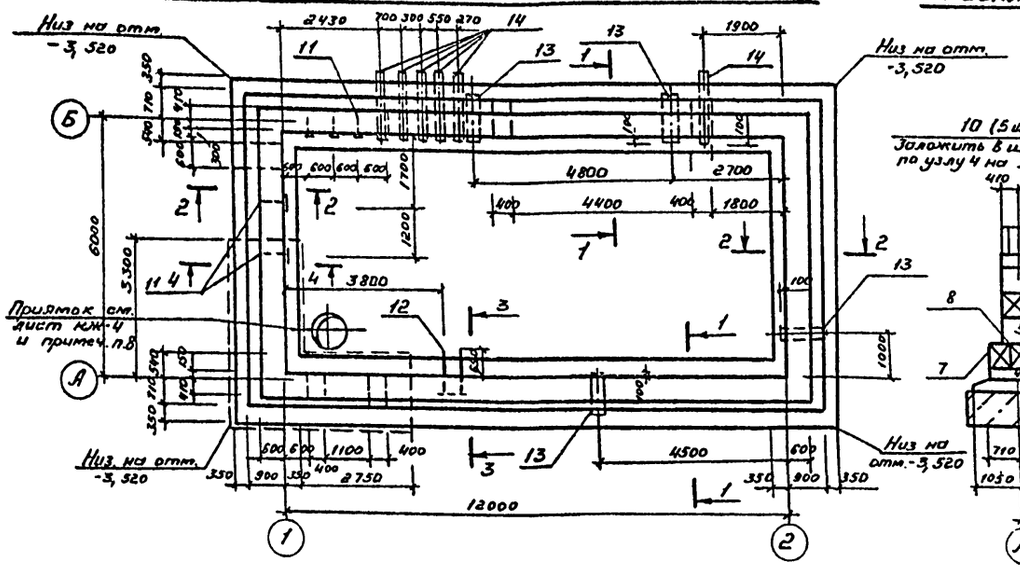

Раскладка блоков по оси „1"

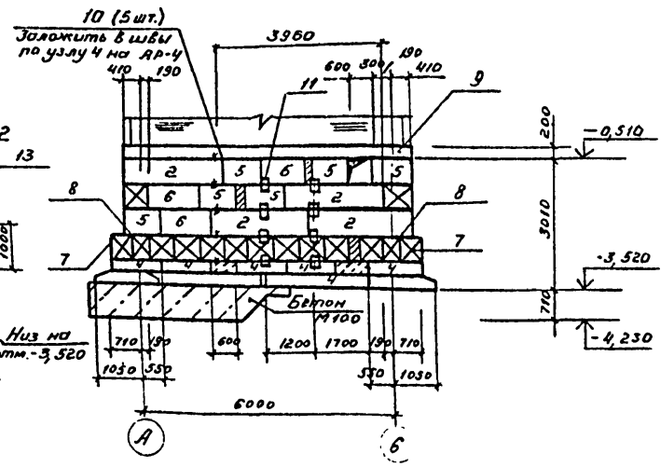

Раскладка блоков по оси „А"

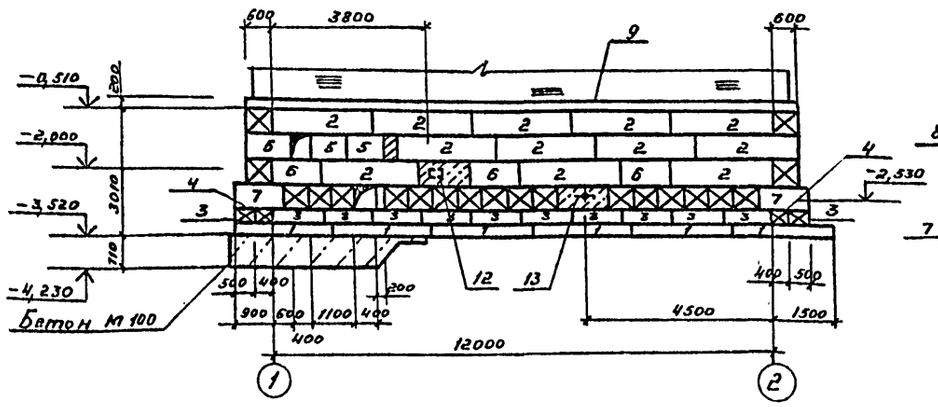

Раскладка блоков по оси „2"

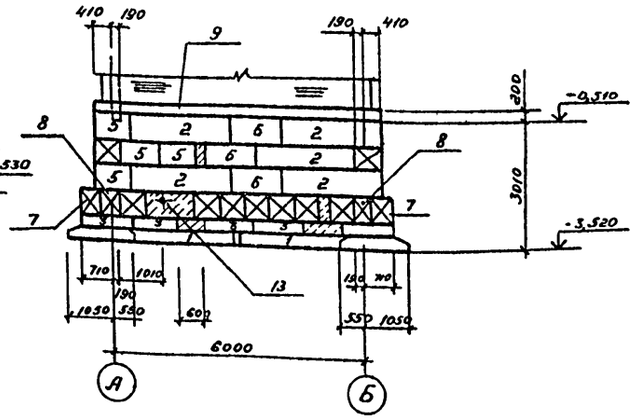

Раскладка блоков по оси „Б"

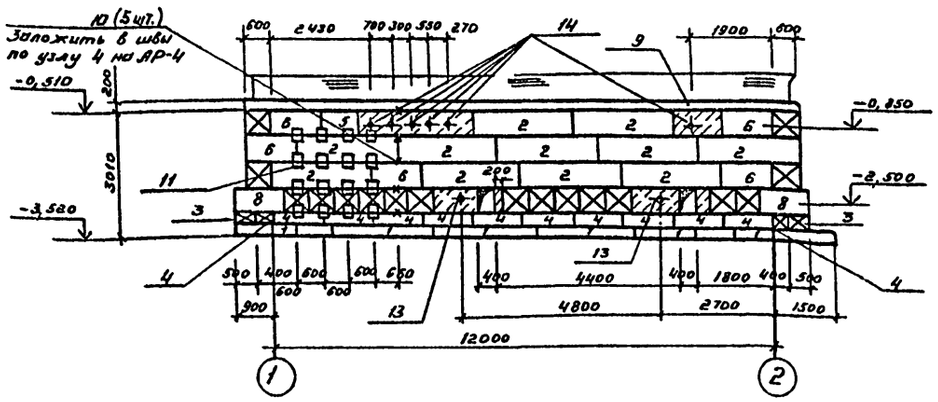

Расчетные схемы стен

I вариант

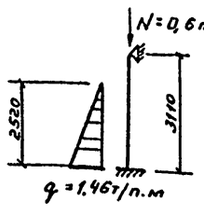

II вариант

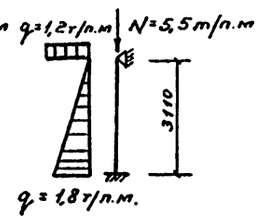

Спецификация к схеме расположения элементов фундаментов

Поз.	Обозначение	Наименование	Кол. шт.	Масса ед. кг	Примечание
1	1.112-5 в.2	Плиты фундам. ФЛ 16 24 2	16	2470	
2	ГОСТ 13579-78	Блоки ФБС 24 6 6-Т	32	1960	
3	ГОСТ 13579-78	ФБС 12 5 3-Т	30	380	
4	ГОСТ 13579-78	ФБС 12 4 3-Т	30	310	
5	ГОСТ 13579-78	ФБС 9 6 6-Т	13	700	
6	ГОСТ 13579-78	ФБС 12 6 6-Т	15	960	
7	ГОСТ 13579-78	ФБС 12.5 6-Т	4	790	
8	ГОСТ 13579-78	ФБС 12 4. 6-Т	4	640	
9	КЖ-5	Пояс монолитный Пм-1	1		
10	КЖИ-3Д-1	Изделие закладное 3Д-1	10	0,48	
11	-3Д-2	3Д-2	24	2,42	
12	-3Д-3	3Д-3	1	24,40	
13	ГОСТ 10704-76*	Труба $\frac{299 \times 4 \times 1100 \text{ кр I}}{\text{В-В ст 3 пс}}$	4	32,0	
14	ГОСТ 3262-75*	Труба 80×3,5×1500	6	11,0	
		Бетон М200 на заделки			6,7 м³
		Бетон М100 на подготовку			9,0 м³

1. Основанием фундаментов приняты непучинистые, непросадочные грунты со следующими нормативными характеристиками: $\gamma = 1.8$ т/м³; $\varphi = 28°$; $C = 2$ кПа (0,02 кг/см²); $E = 14.7$ МПа (150 кгс/см²).
2. Грунтовые воды отсутствуют.
3. Под фундаментами выполнить песчаную подсыпку толщиной 100 мм.
4. Монтаж блоков вести на цементном растворе М50.
5. Местные заделки выполнять из бетона М200
6. Сечения 1-1 ÷ 4-4 см. на КЖ-3.
7. Обратную засыпку пазух фундаментов выполнять после возведения стен и монтажа плит покрытия, одновременно со всех сторон сооружения, грунтом без включения строительного мусора и растительного грунта с уплотнением слоями не более 200 мм. до $\gamma_{ск} \geq 1,6$ т/м³. Допускается неполная обратная засыпка до отм. -1,000 при условии обязательного выполнения подготовки пола подвала, монтажа плит площадки на отм. 0.000, устройства монолитного пояса и набора им полной прочности, а также после выполнения кладки до отм. 0.000.
8. Элементы приямка у оси 1 устанавливать до монтажа прилегающих фундаментов.
9. Марка бетона по морозостойкости Мрз-35.

Гип	Кудряшов		28.05.84	ТП 901-2-140.85 КЖ	
Н. контр.	Крылова		28.05.84	Автоматические насосные станции противопожарного водоснабжения производительностью 135, 150, 200, 300 м³/ч	Стадия: РП; Лист: 2; Листов:
Нач. отд.	Чудаев		28.05.84		
Гл. спец.	Зубрилин		28.05.84		
Рук. гр.	Чудаева		28.05.84	Схема расположения элементов фундаментов	ГИПРОПРИБОР Ярославский филиал
Ст. инж.	Родионова		28.05.84		
Инженер	Земчикова		28.05.84		

Привязан

Инв. №

Копировал:

Формат: А2

сф 646-03

Типовой проект 901-2-140.85 Альбом III.

Раскладка блоков на отм.-3.200

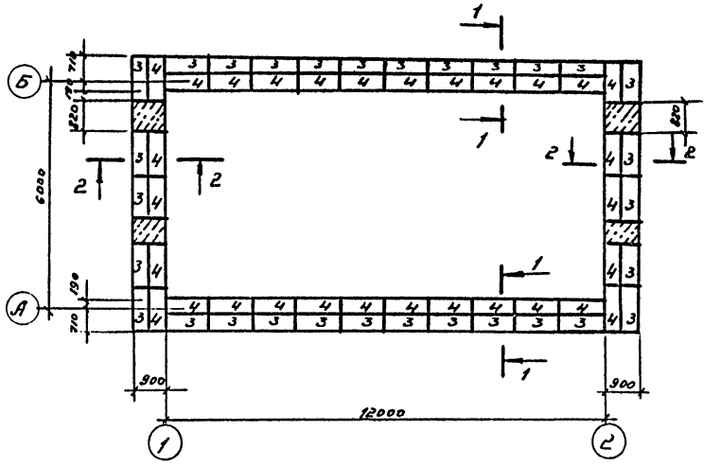

Вид 3-3

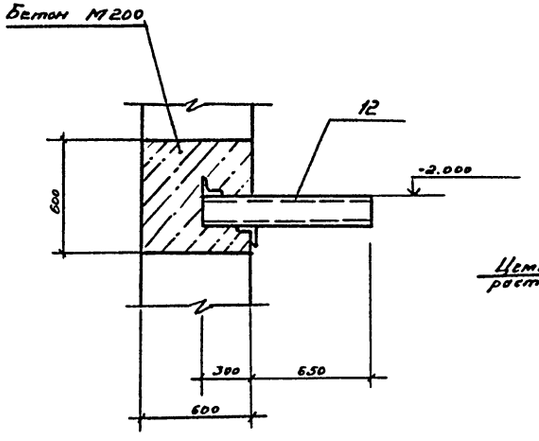

Вид 4-4

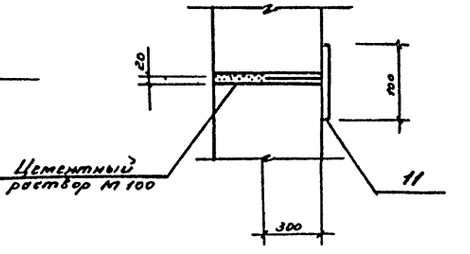

Вид 1-1

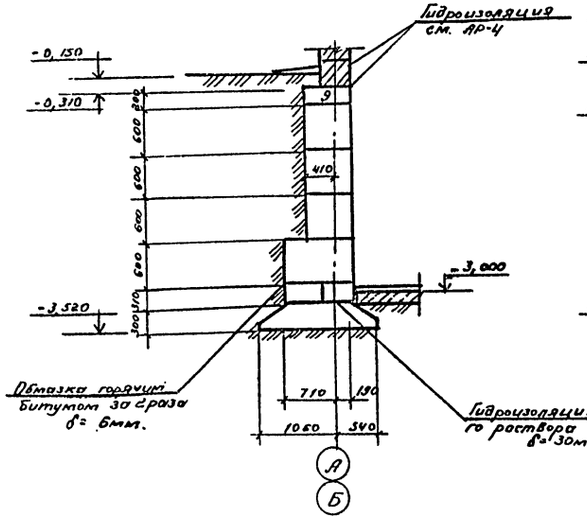

Вид 2-2

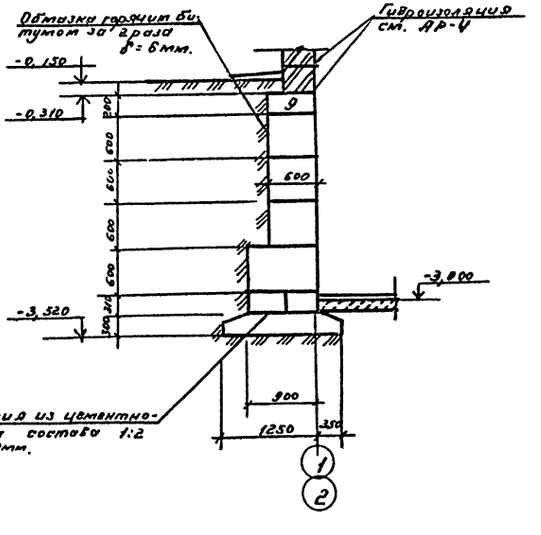

						ТП 901-2-140.85 КЖ		
ГИП	Кудряшов			12.85	Автоматические жидкостные станции противопожарного водоснабжения производительностью 135, 150, 200, 300 м³/ч	Стадия	Лист	Листов
Н. контр.	Крылова			12.85		РП	3	
Нач. отд.	Чудаев			12.85				
Гл. спец.	Зубрилин			12.85				
Рук. гр.	Чудаева			12.85	Раскладка блоков на отм.-3.200. Сечения 1-1; 2-2	ГИДРОПРИБОР Ярославский филиал		
Ст. инж.	Родионова			12.85				
Инженер	Семчикова			12.85				

Привязан

Инв. №

Инв. № подл. | Подпись и дата | Взам. инв. №

Копировал:

Формат: А2

сф 646-03

Типовой проект 901-2-140.85 Альбом III.

Схема расположения элементов подземного хозяйства

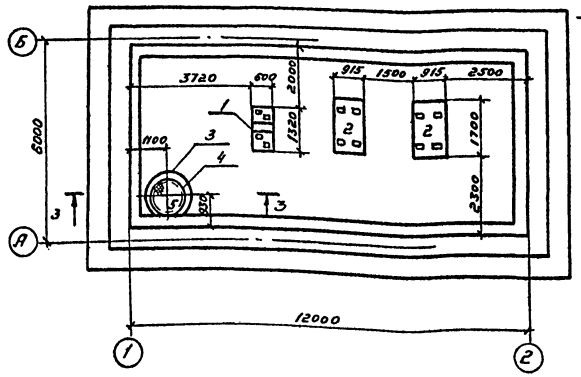

ФОм-1

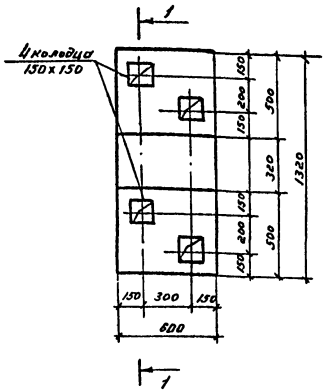

Разрез 1-1

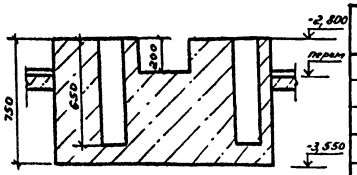

Спецификация к схеме расположения элементов подземного хозяйства

Поз	Обозначение	Наименование	Кол. шт	Масса ед, кг	Примечание
1	КЖ-4	Фундамент под оборуд. ФОм-1	1	—	
2	КЖ-4	ФОм-2	2	—	
3	3.900-3 в.7 ч.1	Плита днища КЦД-10	1	440	
4	3.900-3 в.7 ч.1	Кольцо стеновое КЦ-10-9	1	600	
		Стальные изделия			
5	КЖИ-Щ-1	Щит Щ-1	1	38,88	
6	КЖИ-ЗД-4	Изделие закладное ЗД-4	1	11,65	
		Бетон М100 на подготовку	0,7		$м^3$

ФОм-2

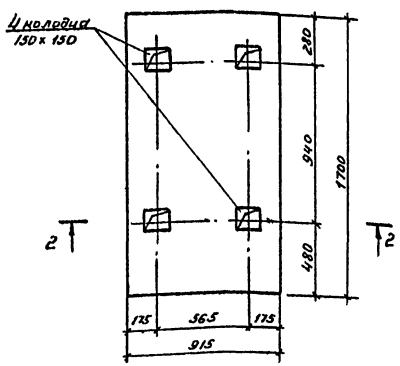

Вид 3-3

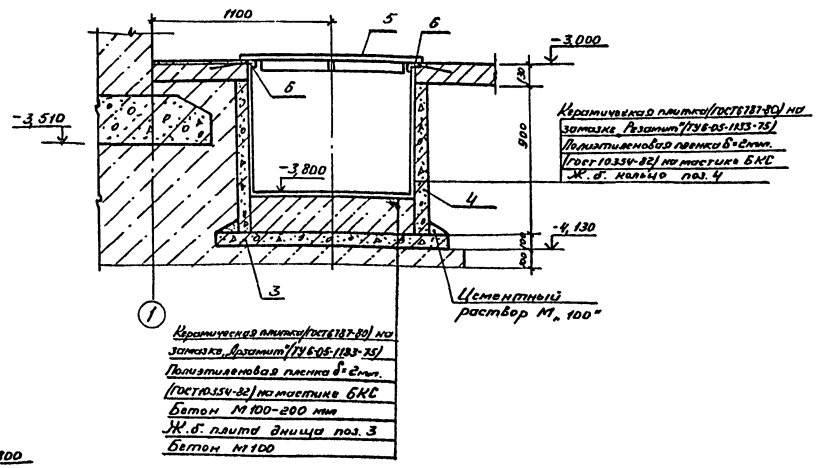

Разрез 2-2

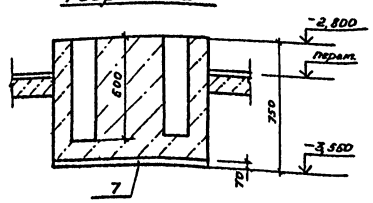

Спецификация ФОм-1; ФОм-2

Формат	Зона	Поз.	Обозначение	Наименование	Кол	Примечание
				Фундамент ФОм-1 шт. 1		
				Материалы		
				Бетон М100		0,6 $м^3$
				Фундамент ФОм-2 шт. 2		
				Сборочные единицы		
				Сетка арматурная		
		7	ГОСТ 8478-82	$\frac{5Вр1-100}{3Рр1-100} - 1660 \times 900 \frac{50}{30}$	1	4,6 кг.
				Материалы		
				Бетон М 100		1,2 $м^3$

1. Расположение колодцев в фундаментах под оборудование уточнить при получении оборудования.
2. Опалубочные формы из колодцев вынуть в начале твердения бетона.

ГИП	Кудряшов		28.05.84	тп 901-2-140.85 кж
Н.контр.	Крылова		28.05.84	Автоматические насосные станции противопожарного водоснабжения производительностью 135, 150, 200, 300 $м^3/ч$
Нач.отд.	Чудаев		28.05.84	
Гл.спец.	Зубрилин		28.05.84	
Рук.гр.	Чудаева		28.05.84	Схема расположения элементов подземного хозяйства
Инженер	Лемтюгова		28.05.84	
Инженер	Земчикова		28.05.84	

Привязан

Инв. №

Стадия: РП | Лист: 4 | Листов:

ГИПРОПРИБОР Ярославский филиал

Копировал:

ф 646-03

Формат: А2

Инв. № подл. | Подпись | Дата | Взам. инв. №

Типовой проект 901-2-140.85 Альбом III

Монолитный пояс Пм-1

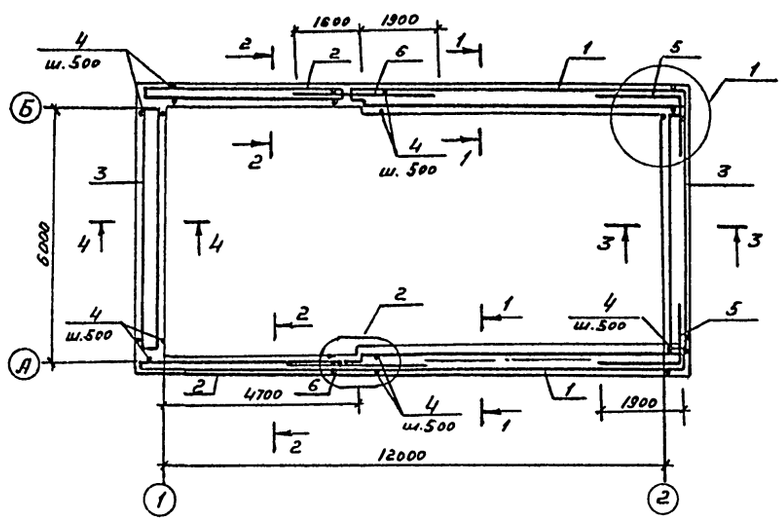

Ведомость деталей

Поз.	Эскиз
5	1900, 1600
8	90°, 350, 350

Спецификация к монолитному поясу Пм-1

Формат	Зона	Поз.	Обозначение	Наименование	Кол.	Примечание
				Пояс Пм-1-шт.1		
				Сборочные единицы		
				Каркас плоский		
		1	Тп КЖИ.КР1	КР1	4	26,96 кг
		2	КР2	КР2	4	11,51 кг
		3	КР3	КР3	4	17,14 кг.
				Детали		
		4		Ф8 AI ГОСТ 5781-82 ℓ=190	88	0,08 кг
		5*		Ф14 AIII ГОСТ 5781-82 ℓ=3500	4	4,23 кг
		6		Ф14 AIII ГОСТ 5781-82 ℓ=3500	4	4,23 кг
		7		Ф12 AIII ГОСТ 5781-82 ℓ=400	4	0,49 кг
		8*		Ф8 AI ГОСТ 5781-82 ℓ=700	38	0,28 кг
				Материалы		
				Бетон М200	4,3	м³

*Позиции 5, 8 - см. ведомость деталей на листе

Ведомость расхода стали на элемент, кг

Марка элемента	Изделия арматурные									Всего
	Арматура класса									
	AIII						AI			
	ГОСТ 5781-82						ГОСТ 5781-82			
	Ф12	Ф14				Итого	Ф8		Итого	
Пм-1	112,4	85,5				197,9	78,2		78,2	276,1

1. Устройство монолитного пояса выполнять после монтажа плит перекрытия на отм. 0,000.
2. Плоские каркасы перед установкой соединить в пространственный приварной поз. 4.

Вид 1-1

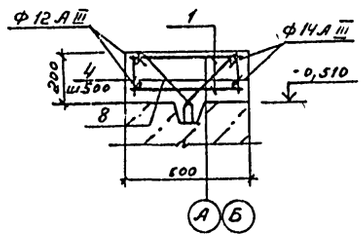

Вид 2-2

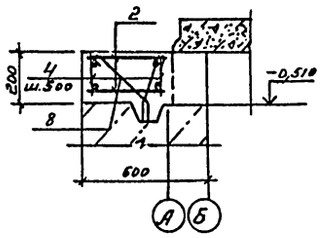

Вид 3-3

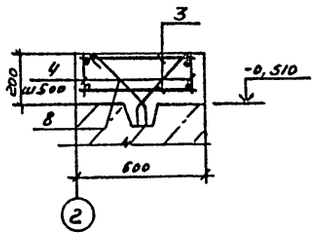

Вид 4-4

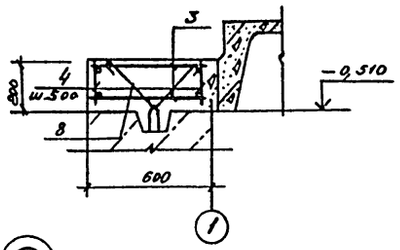

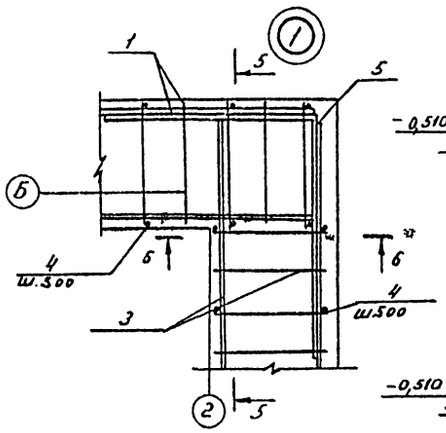

Вид 6-6

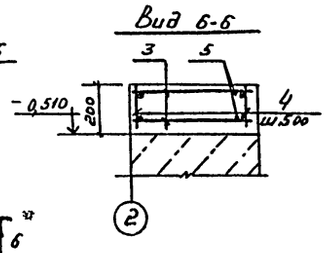

Вид 7-7

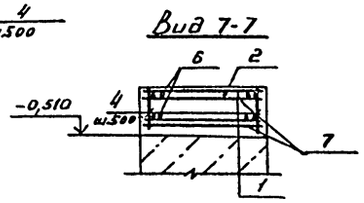

Вид 5-5

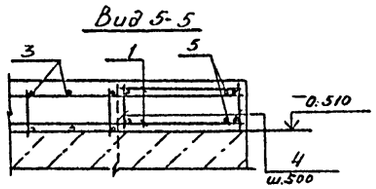

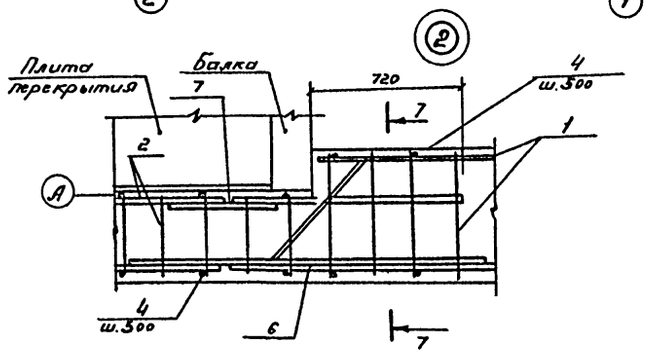

				ТП 901-2-140.85 КЖ			
ГИП	Кудряшов		28.05.86				
Н.контр.	Крылова		28.05.86	Автоматические насосные станции противопожарного водоснабжения производительностью 135, 150, 200, 300 м³/ч	Стадия	Лист	Листов
Нач.отд	Чудаев		28.05.86		РП	5	
Гл.спец.	Зубрилин		28.05.86				
Рук. гр.	Чудаева		28.05.86	Монолитный пояс Пм-1	ГИПРОПРИБОР Ярославский филиал		
Инженер	Ястного Вл		28.05.86				
Инженер	Земчикова		28.05.86				

Привязан

Инв.№

Копировал:

Формат А2

сф 646-03

Инв.№ подл. | Подпись и дата | Взам. инв.№

Типовой проект 901-2-140.85 Альбом III.

Схема расположения элементов покрытия

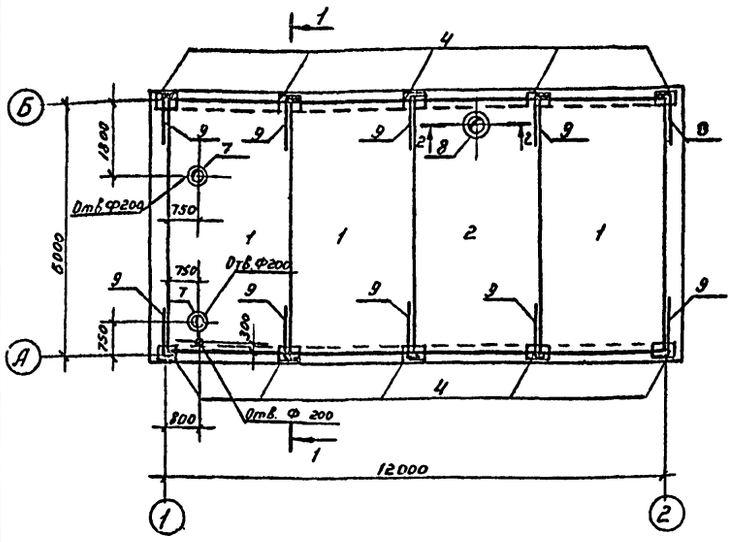

Разрез 1-1

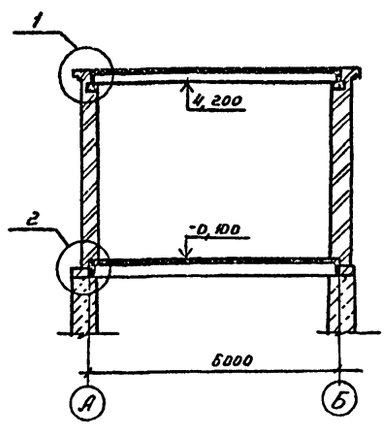

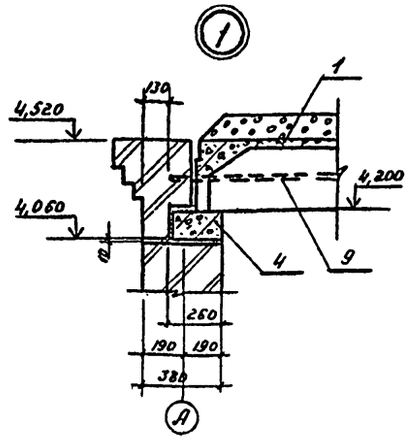

Схема расположения элементов перекрытия на отм. 0,000 и площадки на отм. 1.600

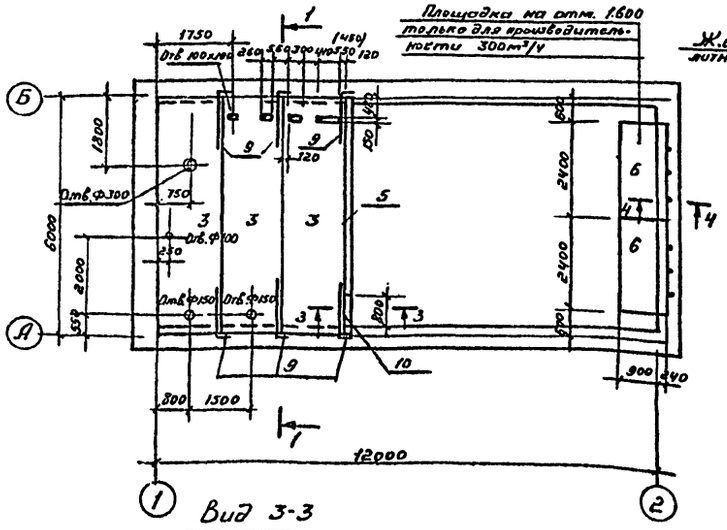

Вид 2-2

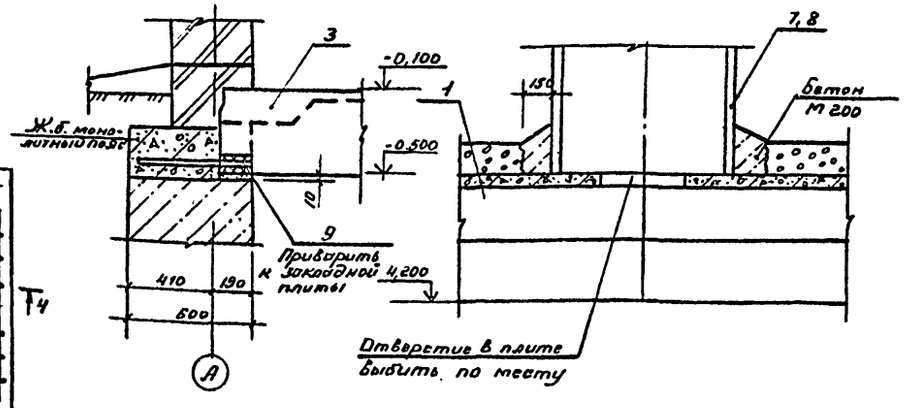

Вид 3-3

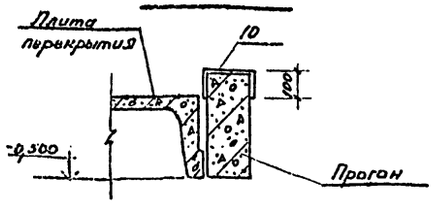

Вид 4-4

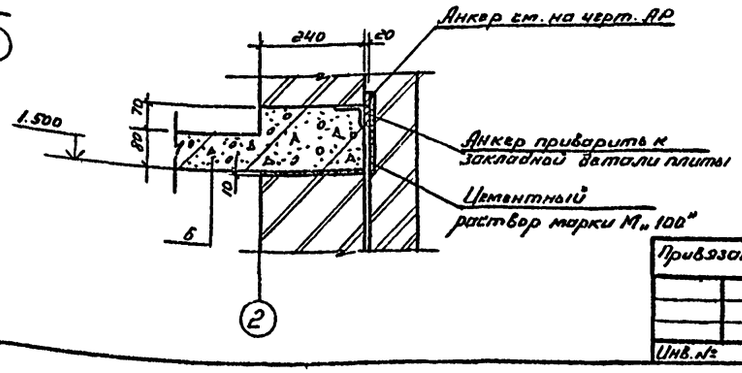

Спецификация к схемам расположения элементов покрытия и перекрытия на отм. 0,000

Поз.	Обозначение	Наименование	Кол. шт.	Масса ед. кг.	Примечание
		Для $t°_н$ = -20°С			
1	1.465.1-10/82 в.1	Плита 1ПГ-2АIV Т-80ГКН-500	3	4050	
2	1.465.1-10/82 в.1	Плита 1ПВ4-2АIV Т-80ГКН-500	1	4380	
		Для $t°_н$ = -30°С, -40°С			
1	1.465.1-10/82 в.1	Плита 1ПГ-2АIV Т-100ГКН-500	3	4350	
2	1.465.1-10/82 в.1	Плита 1ПВ4-2АIV Т-100ГКН-500	1	4470	
		Для $t°_н$ = -20°С, -30°С, -40°С			
3	1.442.1-2 в.1	Плита 2П1-2АIV Т	3	2400	
4	1.225-2 в.5	Опорная плита ОП5-2	10	45	
5	1.225-2 в.5	Прогон П40-60п	1	1500	
6	1.137-3 в.1	Плита балконная ПБ-24-4	2	773	
7	1.494-24 в.1	Стакан СБ4А-1	2	150	
8	1.494-24 в.1	Стакан СБ7А-1	1	290	
		Стальные изделия			
9	2.430-3 в.3	Изделие соедин МК-22	16	1,05	
10	ГОСТ 103-76	Полоса -500×4 С=800	1	12,6	
		Бетон М200 на обетонирование	0,2		м³
		стакана			

1. Монтаж сборных железобетонных конструкций выполнять в соответствии с требованиями СНиП III-16-80.
2. Швы между плитами тщательно заполнить бетоном М200 на мелком заполнителе.
3. Отверстия в плитах выбить по месту, не нарушая ребер плит.

ГИП	Кудряшов		29.05.84	
Н. контр.	Крылова		29.05.84	
Нач. отд.	Чудаев		29.05.84	
Гл. спец.	Зубрилин		29.05.84	
Рук. гр.	Чудаева		29.05.84	
Инженер	Пентюгова		29.05.84	
Инженер	Земчикова		29.05.84	

Привязан.

Инв. №

Копировал:

тп 901-2-140.85 КЖ

Автоматические насосные станции противопожарного водоснабжения производительностью 135, 150, 200, 300 м³/ч

Схемы расположения элементов покрытия и перекрытия на отм. 0,000 и площадки на отм. 1.600

Стадия	Лист	Листов
РП	6	

ГИПРОПРИБОР Ярославский филиал

СФ 646-03 Формат: А2

Инв. № подл. | Подпись дата | Взам. инв. №

Типовой проект 901-2-140.85 Альбом III.

Схема расположения элементов подвесного пути, лестницы, ограждения для производительности 135, 150, 200 м³/ч.

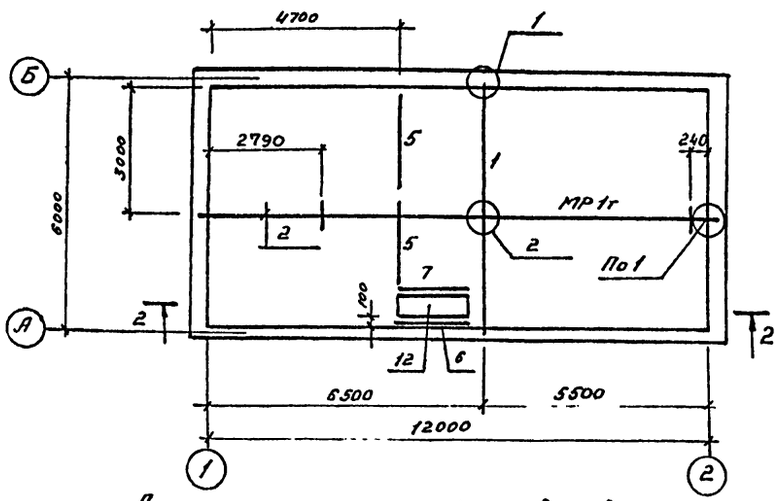

Разрез 2-2

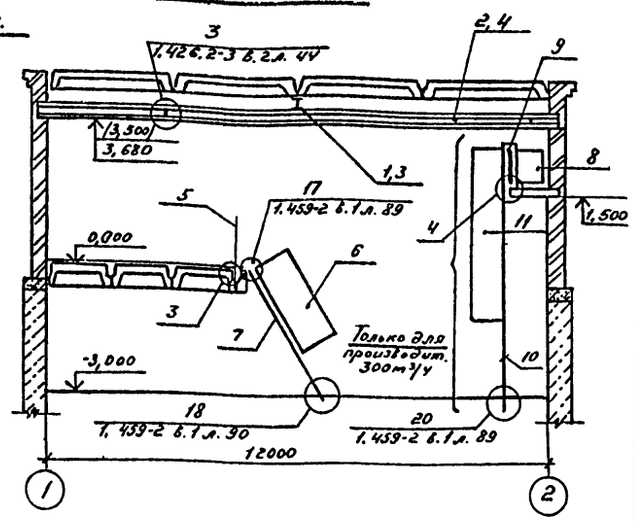

Спецификация к схеме расположения элементов подвесного пути, лестницы, ограждения

Поз.	Обозначение	Наименование	К-во шт. на пути		Масса ед. кг	Примечание
			135, 150, 200 м³/ч	300 м³/ч		
1	КЖИ-БМ1	Балка БМ1	1	—	163,6	
2	КЖИ-БМ2	БМ2	1	—	494,18	
3	КЖИ-БМ3	БМ3	—	1	271,78	
4	КЖИ-БМ4	БМ4	—	2	644,43	
5	1.459-2 в.2	Ограждение ПП6	2	2	23	
6	1.459-2 в.2	ПМ7	1	1	15	
7	1.459-2 в.2	ПМ8	1	1	15	
8	1.459-2 в.2	Ограждение ПП1	—	2	12	
9	1.459-2 в.2	ПП9	—	1	40	
10	1.459-2 в.1	Стремянка СБ	—	1	83	
11	1.459-2 в.2	Ограждение стремян. СН-4	—	1	30	
12	1.459-2 в.1	Лестничный марш МР10	1	1	112	
13	ГОСТ 8509-72	Уголок L90×8 ℓ=4800		1	52,4	Прим.5
14	КЖИ-ЗД-1	Изделие закладное ЗД-5	6	6	3,77	

Схема расположения элементов подвесного пути, лестницы, ограждения для производительности 300 м³/ч

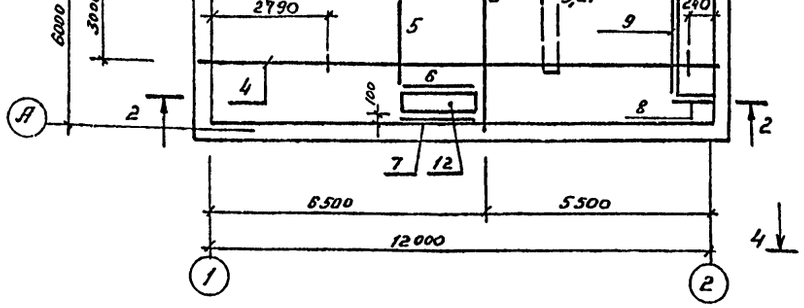

Разрез 1-1

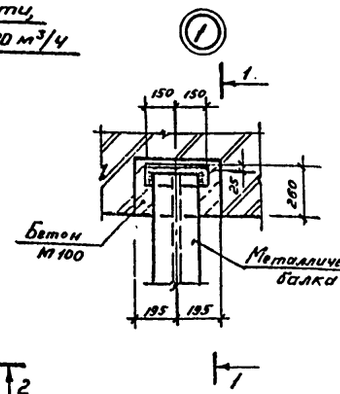

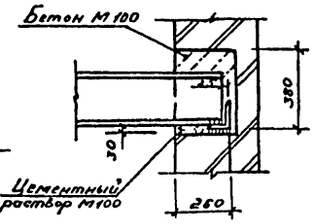

Вид 4-4

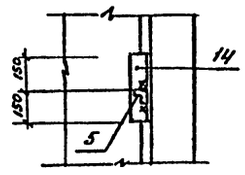

Разрез 3-3

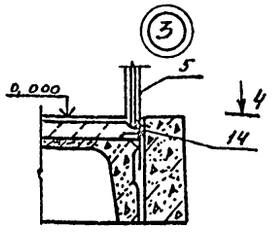

5-5

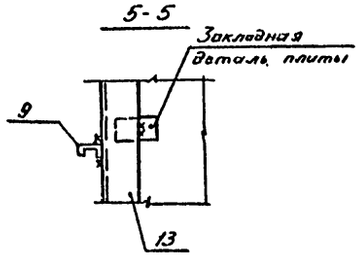

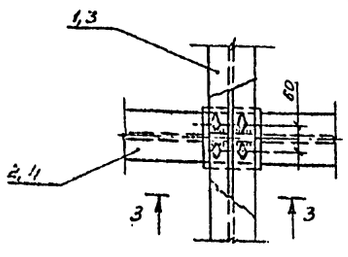

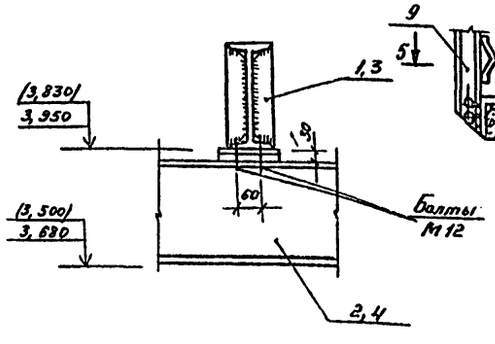

1. Монтаж металлических конструкций выполнять в соответствии с требованиями СНиП III-23-81.

2. Сварку производить электродами Э-42 по ГОСТ 9467-75. Ниша - 6мм.

3. Металлоконструкции огрунтовать Грунт ПФ-020.

4. Размеры в скобках даны для производительности 300 м³/ч

5. Для крепления ограждения и стремянки к площадке на отм. 1.600м. поз. 13 приварить к закладным деталям балконной плиты по контуру пером вниз.

Инв.№ подл. | Подпись и дата | Взам. инв.№

Привязан

Инв.№

ГИП	Куряшов		28.05.87	ТП 901-2-140.85 КЖ
Н. контр.	Крылова		28.05.87	
Нач. отд.	Чудаев		28.05.87	Автоматические насосные станции противопожарного водоснабжения производительностью 135, 150, 200, 300 м³/ч
Гл. констр.	Зубрилин		28.05.87	
Рук. гр.	Чудаева		28.05.87	Схема расположения элементов подвесного пути, лестницы, ограждения.
Инженер	Земчикова		28.05.87	
Инженер	Шильникова		28.05.87	

Стадия: РП | Лист: 1 | Листов:

Гипроприбор Ярославский филиал

Копировал: Вед

Формат А4

сф 646-03

Типовой проект 901-2-140.85 Альбом III

Техническая спецификация металла для специализированных заводов

Вид профиля и ГОСТ, ТУ	Марка металла и ГОСТ	Обозначение и размер профиля, мм	№ п.п.	Код: марки металла	Код: вида профиля	Код: размера профиля	Количество, шт	Длина, мм	Производ. 135÷200 м³/ч: Масса металла по элементам конструкции, т: Лестничных	Производ. 135÷200 м³/ч: Масса металла по элементам конструкции, т: Ограждения лестниц и площадок	Производ. 135÷200 м³/ч: Общая масса, т	Производ. 300 м³/ч: Масса металла по элементам конструкции, т: Лестничных	Производ. 300 м³/ч: Масса металла по элементам конструкции, т: Ограждения лестниц и площадок	Производ. 300 м³/ч: Общая масса, т	Масса потребности в металле по кварталам, т: I	II	III	IV
									Код элемента конструкции 526241	526244		526241	526244					
1	2	3	4	5	6	7	8	9										
Швеллеры равнополочные ГОСТ 8278-83	ВСт3кп2 ГОСТ 380-71*	[180х50х4	1						0,06		0,06	0,06		0,06				
	Итого		2	11240					0,06		0,06	0,06		0,06				
Всего профиля			3		73007				0,06		0,06	0,06		0,06				
Швеллеры неравнополочные ГОСТ 8281-80	ВСт3кп2 ГОСТ 380-71*	[50х40х12х2,5	4							0,05	0,05		0,08	0,08				
	Итого		5	11240						0,05	0,05		0,08	0,08				
Всего профиля			6		74002					0,05	0,05		0,08	0,08				
Сталь холодногнутая ЧМТУ 2-130-70	ВСт3кп2 ГОСТ 380-71*	90х30х25х3	7							0,02	0,02		0,05	0,05				
	Итого		8	11240						0,02	0,02		0,05	0,05				
Всего профиля			9							0,02	0,02		0,05	0,05				
Уголки равнополочные ГОСТ 19771-74*	ВСт3кп2 ГОСТ 380-71*	L 80х5	10									0,07		0,07				
	Итого		11	11240								0,07		0,07				
Всего профиля			12		75116							0,07		0,07				
Сталь угловая равнополочная ГОСТ 8509-72*	ВСт3пс6 ГОСТ 380-71*	L75х6	13						0,01		0,01	0,01		0,01				
	Итого		14	12300					0,01		0,01	0,01		0,01				
	ВСт3кп2 ГОСТ 380-71*	L25х3	15							0,02	0,02		0,02	0,02				
	Итого		16	11240						0,02	0,02		0,02	0,02				
Всего профиля			17		21113				0,01	0,02	0,03	0,01	0,02	0,03				
Сталь листовая горячекатаная ГОСТ 19903-74*	ВСт3кп2 ГОСТ 380-71*	-δ=4	18						0,01		0,01	0,01	0,03	0,04				
		-δ=6	19						0,01		0,01	0,01		0,01				
	Итого		20	11240					0,02		0,02	0,02	0,03	0,05				
Всего профиля			21		74110				0,02		0,02	0,02	0,03	0,05				
Сталь листовая холоднокатаная ГОСТ 19904-74	ВСт3кп2 ГОСТ 380-71*	-δ=2,5	22						0,05		0,05	0,05		0,05				
	Итого		23	11240					0,05		0,05	0,05		0,05				
Всего профиля			24		72125				0,05		0,05	0,05		0,05				
Сталь круглая ГОСТ 2590-71	ВСт3кп2 ГОСТ 380-71*	Ф18	25									0,02		0,02				
	Итого		26	11240								0,02		0,02				
Всего профиля			27		11118							0,02		0,02				
Всего масса металла			28						0,14	0,09	0,23	0,23	0,18	0,41				
В том числе по маркам	ВСт3кп2 ГОСТ 380-71*		29	11240					0,13	0,09	0,22	0,22	0,18	0,40				
	ВСт3пс6 ГОСТ 380-71*		30	12300					0,01		0,01	0,01		0,01				
Масса поставки элементов по кварталам, т		I																
		II																
		III																
		IV																

Инв.№ подл. | Подпись и дата | Взам. инв.№

Привязан

Инв.№

ГИП	Кудряшов		28.05.85	
Н. контр.	Крылова		28.05.85	
Нач. отд.	Чудаев		28.05.85	
Гл. спец.	Зубрилин		28.05.85	
Рук. гр.	Чуднева		28.05.85	
Ст. инж.	Родионова		28.05.85	

тп 901-2-140.85 КЖ

Автоматические весовые станции противопожарного водоснабжения производительностью Вз 150 200 300 м³/ч

Стадия: РП | Лист: 8 | Листов:

Техническая спецификация металла для специализированных заводов

ГИПРОПРИБОР Ярославский филиал

Копировал: Вер

сф 646-03

Формат: А2

Типовой проект 901-2-140.85 Альбом III

Техническая спецификация металла

Вид профиля и ГОСТ, ТУ	Марка металла и ГОСТ	Обозначение и размер профиля, мм	№ п.п	Код: Марки металла	Код: Вида профиля	Код: размера профиля	Количество, шт.	Длина, мм	Производ. 135-200 м³/ч: Масса металла по элементам констр. т: Номера-позиции по чертежам КМ и КЖ	Код элемента констр.	Производ. 135-200 м³/ч: Общая масса, т	Производ. 300 м³/ч: Масса металла по элементам констр. т: Номера-позиции по чертежам КМ и КЖ	Код элемента констр.	Производ. 300 м³/ч: Общая масса, т	Масса потребности в металле по кварталам, т: I	II	III	IV
1	2	3	4	5	6	7	8	9	526235			526235						
Нормальные двутавры (Б) ТУ 14-2-24-72	Вст3пс 6-1 ТУ 14-1-3023-80	I 23 Б2	1						0,16		0,16							
		I 35 Б2	2									0,26		0,26				
	Итого		3						0,16		0,16	0,26		0,26				
Всего профиля			4		24511				0,16		0,16	0,26		0,26				
Балки двутавровые для подвесных путей ГОСТ 19425-74	Вст3 Гпс 5 ГОСТ 380-71*	I 24М	5						0,48		0,48							
	Итого		6	12360					0,48		0,48							
Всего профиля			7		53805				0,48		0,48							
Балки двутавровые для подвесных путей ТУ 14-2-427-80	Вст3Гпс5 ГОСТ 380-71*	I 30М	8									1,25		1,25				
	Итого		9	12360								1,25		1,25				
Всего профиля			10									1,25		1,25				
Сталь листовая горячекатаная ГОСТ 19903-74*	Вст3пс6-1 ТУ 14-1-3023-80	- δ=8	11						0,01		0,01	0,01		0,01				
	Итого		12						0,01		0,01	0,01		0,01				
Всего профиля			13		71110				0,01		0,01	0,01		0,01				
Сталь угловая равнополочная ГОСТ 8509-72*	Вст3пс6-1 ТУ 14-1-3023-80	L 100×7	14						0,03		0,03	0,05		0,05				
	Итого		15						0,03		0,03	0,05		0,05				
Всего профиля			16		21113				0,03		0,03	0,05		0,05				
Итого массы металла			17						0,68		0,68	1,57		1,57				
Лестницы	лист №8		18								0,14			0,23				
Ограждения лестниц и площадок	лист №8		19								0,09			0,18				
Всего масса металла			20								0,91			1,98				
В том числе по маркам	Вст3пс 6-1 ТУ 14-1-3023-80		21						0,20		0,20	0,32		0,32				
	Вст3Г пс5 ГОСТ 380-71*		22	12360					0,48		0,48	1,25		1,25				
Масса поставки элементов по кварталам, т		I																
		II																
		III																
		IV																

Ведомость металлоконструкций по видам профилей

Наименование конструкций по номенклатуре прейскуранта № 01-09	Позиция по прейскуранту	№ п.п	Код конструкции	Масса конструкций, т для производ. 135-200 м³/ч: Масса стали по видам профилей стали: Балки и швеллеры	Угловая сталь	Среднеграниная сталь	Мелкосортная сталь	Толстолистовая сталь	Универсальная сталь	Толстолистовая сталь	Рельсы и путеборные	Рельсы	Прочие	Всего	Количество, шт. производ. 135-200 м³/ч	Масса конструкций, т для производ. 300 м³/ч: Масса стали по видам профилей стали: Балки и швеллеры	Крупносортная сталь	Среднеграниная сталь	Мелкосортная сталь	Толстолистовая сталь	Универсальная сталь	Толстолистовая сталь	Рельсы и путеборные	Рельсы	Прочие	Всего	Количество, шт. производ. 300 м³/ч	Серия типовых конструкций
1	2	3	4	5	6	7	8	9	10	11	12	13	14	15	16	17	5	6	7	8	9	10	11	12	13	14	15	16	17	18
Типовые конструкции каркасов зданий																														
Лестницы	698	1	526241			0,01			0,02		0,05	0,06			0,14	1			0,08		0,02	0,02		0,05	0,06			0,232	2	1.459-2 в.1
Ограждения лестниц и площадок		2	526244				0,02					0,07			0,09	4					0,02	0,03			0,13			0,182	8	1.459-2 в.2
Нетиповые конструкции каркасов зданий																														
Монорельсовые пути и балки для поддержания монорельсов		3	526235	0,64	0,03				0,01						0,69			1,51	0,05			0,01						1,59		
Итого		4		0,64	0,04		0,02		0,03		0,05	0,13			0,923			1,51	0,13		0,04	0,06		0,05	0,19			2,004		
Контрольная сумма																														

Привязан

Инв. №

Инв.№ подл. | Подпись и дата | Взам. инв.№

ГИП	Кудряшов		28.05.84	ТП 901-2-140.85 КЖ	
Н. контр.	Крылова		28.05.84	Автоматические насосные станции противопожарного водоснабжения производительностью 135, 150, 200, 300 м³/ч	Стадия: Р/Т; Лист: 9; Листов:
Нач. отд.	Чудаев		28.05.84		
Гл. спец.	Зибрилин		28.05.84	Техническая спецификация металла	ГИПРОПРИБОР Ярославский филиал
Рук. гр.	Чудаева		28.05.84		
Ст. инж.	Вдовнова		28.05.84		

Копировал:

сф 646-03

Формат: А2

Требования к закладным изделиям

1. Закладные изделия следует изготовлять в соответствии с ГОСТ 10922-75 "Арматура и закладные детали сварные для железобетонных конструкций. Технические требования и методы испытаний" и СН393-78.

2. Сварку следует выполнять в соответствии с ГОСТ 14098-68 "Соединения сварные арматуры железобетонных изделий и конструкций. Контактная и ванная сварка. Основные типы и конструктивные элементы" и "Указаниями по сварке соединений арматуры и закладных деталей железобетонных конструкций. (СН393-78).

3. Сварку тавровых соединений круглых стержней с листовым прокатом в закладных изделиях следует выполнять под слоем флюса на сварочных автоматах в соответствии с СН393-78 и ГОСТ 19292-73.

4. Для приварки прямых или отогнутых анкеров к пластинам или уголкам в нахлестку рекомендуется применение контактной рельефно-точечной сварки по ГОСТ 19292-73; допускается также применение ручной сварки.

5. Длины анкеров на чертежах и в спецификациях даны номинальными, т.е. без добавления на оплавление и усадку при приварке в тавр (припуск в длине заготовок анкера может приниматься равным диаметру анкера).

6. Защиту закладных изделий от коррозии следует выполнять металлизацией цинком при толщине покрытия 200мкм.

Инв.№подл. | Подпись и дата | Взам.инв.№

Привязан

Инв.№

ГИП	Кудряшов			28.05.81
Н.контр.	Крылова			28.05.81
Нач.отд.	Чудаев			28.05.81
Гл.спец.	Зубрилин			28.05.81
Рук.гр.	Чудаева			28.05.81
Инженер	Мультикова			28.05.81
Инженер	Земчикова			28.05.81

ТП 901-2-140.85 КЖИ.ТТ

Технические требования

Стадия	Масса	Масштаб
РП	—	—
Лист	Листов 1	

ГИПРОПРИБОР
Ярославский филиал

Копировал: АЧ

сф 646-03

Формат А3

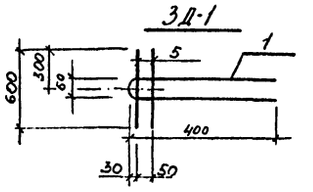

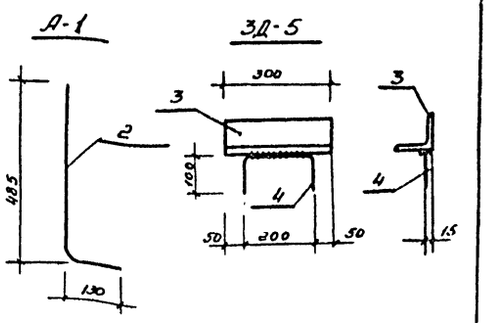

Обозначение	Масса ед. кг.
3Д-1	0,48
А-1	0,97
3Д-5	5,77

Формат	Зона	Поз.	Обозначение	Наименование	Кол.	Примечание
				Документация		
А3			ТП КЖИ-ТТ	Технические требования		
				3Д-1		0,48кг
				Детали		
А3		1		Ф6 А I ГОСТ 5781-82 ℓ=860	1	0,20кг
А3		5		Ф6 А I ГОСТ 5781-82 ℓ=600	2	0,14кг
				А-1		
				Детали		
А3		2		Ф16 А I ГОСТ 5781-82 ℓ=615	1	0,97кг
				3Д-5		5,77кг
				Детали		
А3		3		ℓ90×8 ГОСТ 8509-72 ℓ=300	1	3,3кг
А3		4		Ф10 А I ГОСТ 5781-82 ℓ=400	1	2,47кг

1. Сварку производить электродами Э-42 по ГОСТ 9467-75.
2. Высота сварных швов $k_ш = 6$мм.

Инв.№подл. | Подпись и дата | Взам.инв.№

Привязан

Инв.№

ГИП	Кудряшов			28.05.81
Н.контр.	Крылова			28.05.81
Нач.отд.	Чудаев			28.05.81
Гл.спец.	Зубрилин			28.05.81
Рук.гр.	Чудаева			28.05.81
Инженер	Ветрогова			28.05.81
Инженер	Земчикова			28.05.81

ТП 901-2-140.85 КЖИ.3Д-1

Изделие закладное 3Д-1, 3Д-5. Анкер А-1

Стадия	Масса	Масштаб
РП	см. табл.	1:10
Лист	Листов 1	

ГИПРОПРИБОР
Ярославский филиал

Копировал: АЧ

сф 646-03

Формат А3

Типовой проект 901-2-140.85 Альбом III

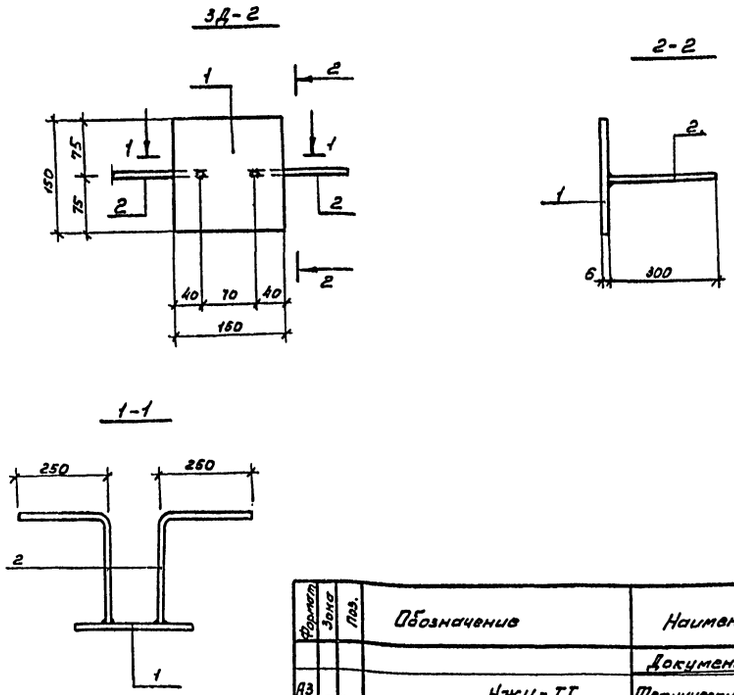

Формат	Зона	Поз.	Обозначение	Наименование	Кол.	Примеч.
				Документация		
А3			КЖИ-ТТ	Технические требования		
				Детали		
А3		1		-150×8 ГОСТ 103-76 ℓ=150	1	1,1
А3		2		Ф8А III ГОСТ 5781-82 ℓ=550	2	0,22

1. Приварку стержней втавр производить под слоем флюса.

ГИП	Кудряшов		28.05.84	ТП 901-2-140.85 КЖИ. 3Д-2	
Н.контр.	Крылова		28.05.84	Изделие закладное 3Д-2	
Нач.отд.	Чудаев		28.05.84		
Гл.спец.	Зубрилин		28.05.84		
Рук.гр.	Чудаева		28.05.84		
Инженер	Земчикова		28.05.84		
Инженер	Шильникова		28.05.84		

Привязан

Инв. №

Копировал:

Стадия	Масса	Масштаб
РП	1,54	—
Лист	Листов 1	

ГИПРОПРИБОР Ярославский филиал

Формат: А3

СФ 646-03

Типовой проект 901-2-140.85 Альбом III

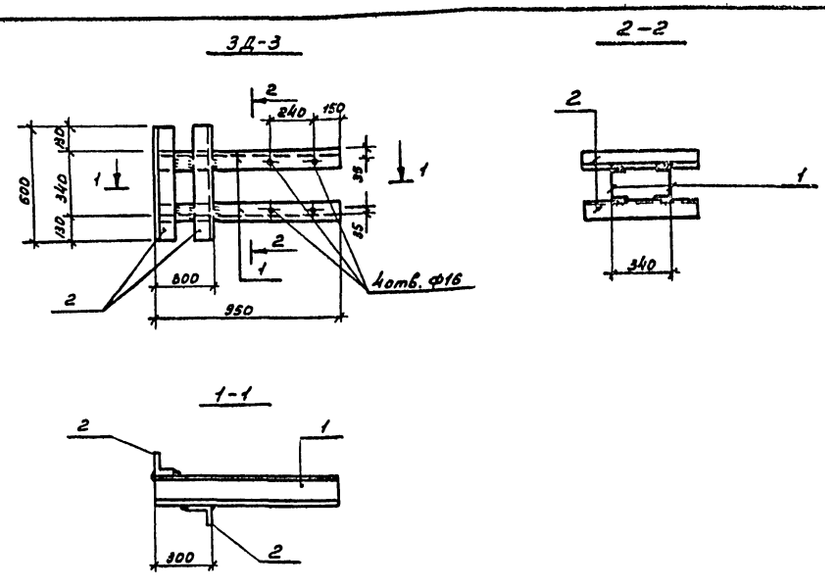

Формат	Зона	Поз.	Обозначение	Наименование	Кол.	Примеч.
				Документация		
А3			КЖИ-ТТ	Технические требования		
				Детали		
А3		1		С14 ГОСТ 8240-72 ℓ=950	2	11,7
А3		2		L90×7 ГОСТ 8509-72 ℓ=600	2	5,7

1. Сварку производить электродами Э-42 по ГОСТ 9467-75.
2. Высота сварных швов hш=4мм.

ГИП	Кудряшов		28.05.84	ТП 901-2-140.85 КЖИ. 3Д-3	
Н.контр.	Крылова		28.05.84	Изделие закладное 3Д-3	
Нач.отд.	Чудаев		28.05.84		
Гл.спец.	Зубрилин		28.05.84		
Рук.гр.	Чудаева		28.05.84		
Инженер	Земчикова		28.05.84		
Инженер	Шильникова		28.05.84		

Привязан

Инв. №

Копировал:

Стадия	Масса	Масштаб
РП	34,8	1:20
Лист	Листов 1	

ГИПРОПРИБОР Ярославский филиал

Формат: А3

СФ 646-03

Типовой проект 901-2-140.85 Альбом III.

ЗД-4

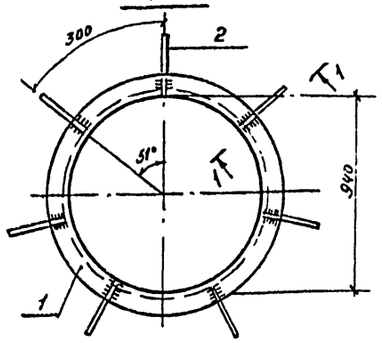

1-1

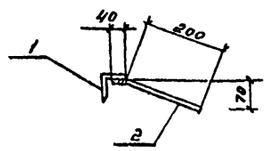

Формат	Зона	Поз.	Обозначение	Наименование	Кол.	Примечание
				Документация		
А3			ТП КЖ11-ТТ	Технические требования		
				Детали		
А3		1		L 50×5 ГОСТ 8509-72 ℓ=2960	1	11,16 кг
А3		2		ФВАI ГОСТ 5781-82 ℓ=240	7	0,7 кг

1. Сварку производить электродами Э-42 по ГОСТ 9467-75.
2. Высота сварных швов $h_ш$ = 4 мм.

ГИП	Кудряшов		28.05.81	ТП 901-2-140.85 КЖИ.ЗД-4
Н.контр.	Крылова		28.05.81	Изделие закладное ЗД-4
Нач.отд	Чудаев		28.05.81	
Гл.спец	Зубрилин		28.05.81	
Рук.гр.	Чудаева		28.05.81	
Инженер	Лемтюгова		28.05.81	
Инженер	Земчикова		28.05.81	

Стадия	Масса	Масштаб
РП	11,65	—
Лист	Листов 1	

ГИПРОПРИБОР Ярославский филиал

Привязан

Инв №

Инв.№подл. | Подпись дата | Взам. инв.№

Копировал: Зу

сф 646-03

Формат: А3

Типовой проект 901-2-140.85 Альбом III

Щ-1

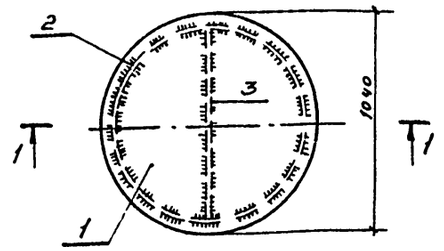

1-1

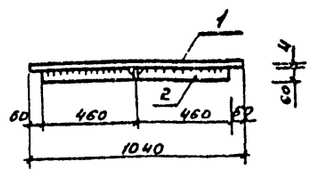

Формат	Зона	Поз.	Обозначение	Наименование	Кол.	Примечание
				Документация		
А3			ТП КЖИ-ТТ	Технические требования		
				Детали		
А3		1		-δ=4 ГОСТ 8568-77* Ф1040	1	33,2 кг
А3		2		-60×4 ГОСТ 103-76 ℓ=2100	1	3,97 кг
А3		3		-60×4 ГОСТ 103-76 ℓ=910	1	1,71 кг

1. Сварку производить электродами Э-42 по ГОСТ 9467-75.
2. Высота сварных швов $h_ш$ = 4 мм.

ГИП	Кудряшов		28.05.81	ТП 901-2-140.85 КЖИ.Щ-1
Н.контр.	Крылова		28.05.81	Щит Щ-1
Нач.отд	Чудаев		28.05.81	
Гл.спец	Зубрилин		28.05.81	
Рук.гр.	Чудаева		28.05.81	
Инженер	Лемтюгова		28.05.81	
Инженер	Земчикова		28.05.81	

Стадия	Масса	Масштаб
РП	38,88	—
Лист	Листов 1	

ГИПРОПРИБОР Ярославский филиал

Привязан

Инв.№

Инв.№подл. | Подпись дата | Взам. инв.№

Копировал: Зу

сф 646-03

Формат А3

Типовой проект 901-2-140.85 Альбом III.

БМ-1

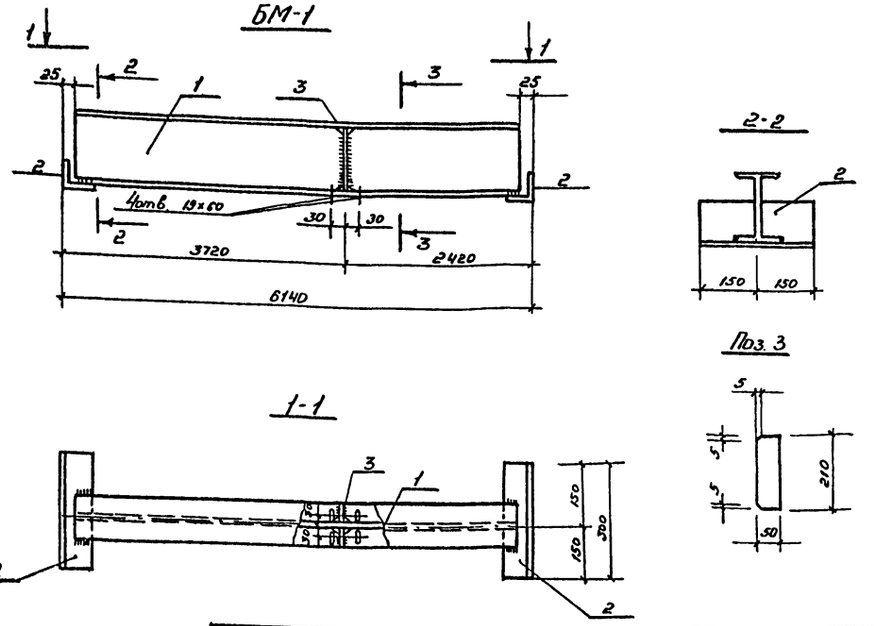

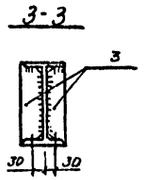

Формат	Зона	Поз.	Обозначение	Наименование	Кол.	Примечание
				Документация		
А3			ТП КЖИ-ТТ	Технические требования		
				Детали		
А3		1		23Б2ТУ14-2-72 / Вст3пс8ТУ14-1-3023-80 ℓ=6090	1	155,3
А3		2		L100×7 ГОСТ 8509-72 ℓ=300	2	3,24
А3		3		-50×8 ГОСТ 103-76 ℓ=210	2	0,71
				Болт М12 ГОСТ 7798-70* ℓ=60	4	0,07
				Гайка М12 ГОСТ 5915-70*	4	0,02
				Шайба М12 ГОСТ 11371-78	4	0,01

1. Сварку производить электродами Э-42 по ГОСТ 9467-75.
2. Высота сварных швов $h_ш$=6мм.

ГИП	Кудряшов		28.05.84	тп. 901-2-140.85 КЖИ.БМ-1
Н.контр.	Крылова		28.05.84	Балка БМ-1
Нач.отд.	Чудаев		28.05.84	
Гл.спец.	Зубрилин		28.05.84	
Рук.гр.	Чудаева		28.05.84	
Инженер	Шильникова		28.05.84	
Инженер	Земчикова		28.05.84	

Стадия	Масса	Масштаб
РП	163,6	—

Лист | Листов 1

ГИПРОПРИБОР Ярославский филиал

Привязан

Инв. №

Копировал:

сф 646-03

Формат А3

Инв. № подл. | Подпись дата | Взам. инв. №

Типовой проект 901-2-140.85 Альбом III.

БМ-2

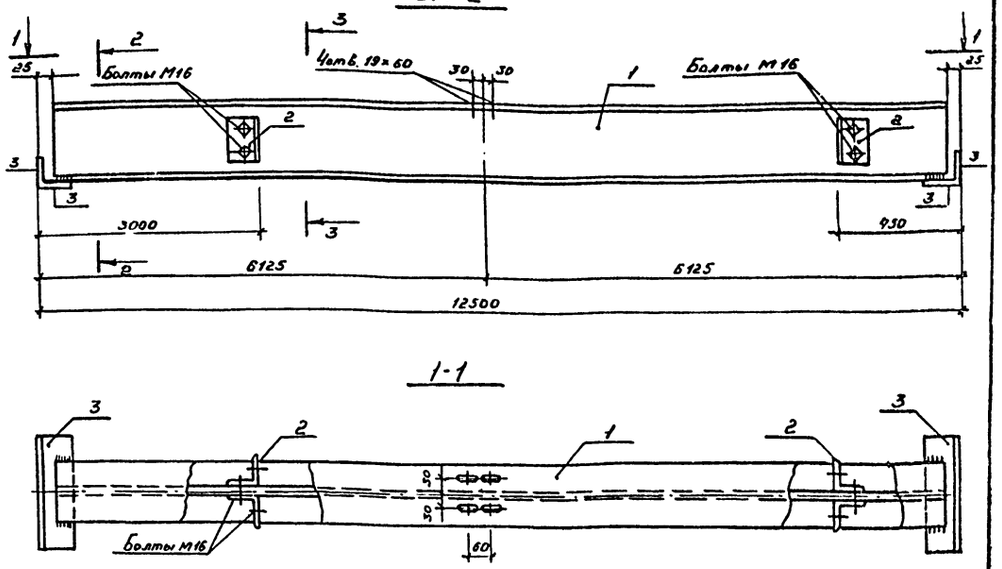

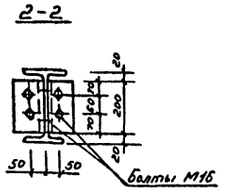

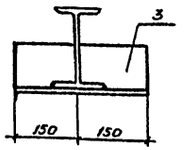

Формат	Зона	Поз.	Обозначение	Наименование	Кол.	Примечание
				Документация		
А3			ТП КЖИ-ТТ	Технические требования		
				Детали		
А3		1		Т24М ГОСТ 19425-74* ℓ=12450	1	476,9
А3		2		L100×7 ГОСТ 8509-72 ℓ=200	4	2,16
А3		3		L100×7 ГОСТ 8509-72 ℓ=300	2	3,24
				Болт М16 ГОСТ 7798-70* ℓ=60	12	0,13
				Гайка М16 ГОСТ 5915-70*	12	0,04
				Шайба М16 ГОСТ 11371-78	12	0,01

1. Сварку производить электродами Э-42 по ГОСТ 9467-75.
2. Высота сварных швов $h_ш$=6мм.

ГИП	Кудряшов		28.05.84	тп 901-2-140.85 КЖИ.БМ-2
Н.контр.	Крылова		28.05.84	Балка БМ-2
Нач.отд.	Чудаев		28.05.84	
Гл.спец.	Зубрилин		28.05.84	
Рук.гр.	Чудаева		28.05.84	
Инженер	Шильникова		28.05.84	
Инженер	Земчикова		28.05.84	

Стадия	Масса	Масштаб
РП	494,18	—

Лист | Листов 1

ГИПРОПРИБОР Ярославский филиал

Привязан

Инв. №

Копировал:

сф 646-03

Формат А3

Инв. № подл. | Подпись дата | Взам. инв. №

Типовой проект 901-2-140.85 Альбом III.

БМ-3

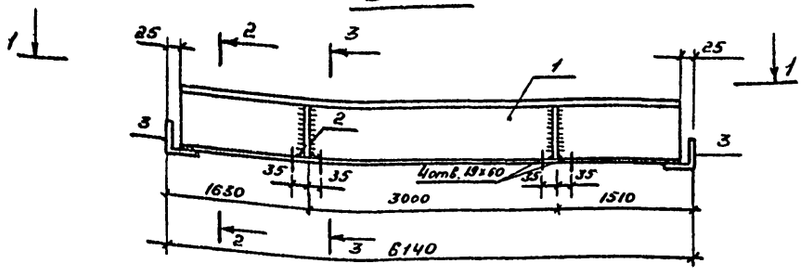

3-3

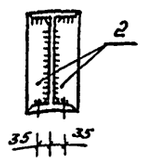

1-1

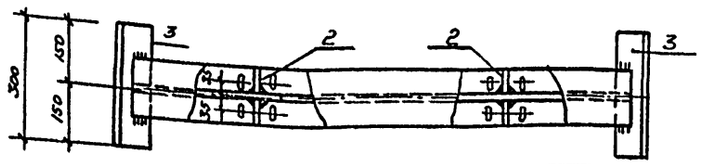

Поз. 3

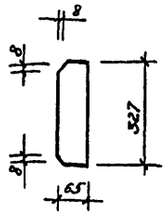

2-2

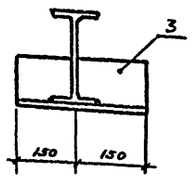

Формат	Зона	Поз.	Обозначение	Наименование	Кол.	Примечание
				Документация		
А3			ТП КЖИ-ТТ	Технические требования		
				Детали		
А3		1		3562 ТУ14-2-24-72 / Вст3пс6 ТУ14-1-3023-80 ℓ=6090	1	258,8
А3		2		65×8 ГОСТ103-76 ℓ=327	4	1,39
А3		3		L100×7 ГОСТ 8509-72 ℓ=300	2	3,24
				Болт М16 ГОСТ 7798-70 ℓ=60	8	0,13
				Гайка М16 ГОСТ 5915-70*	8	0,04
				Шайба М16 ГОСТ 11371-78	8	0,01

1. Сварку производить электродами Э-42 по ГОСТ 9467-75*
2. Высота сварных швов $h_ш$ = 6мм

Привязан

Инв.№

Инв.№ подл. | Подпись и дата | Взам. инв.№

ГИП	Кудряшов		28.05.84
Н.контр.	Крылова		28.05.84
Нач.отд.	Чудаев		28.05.84
Гл.спец.	Зубрилин		28.05.84
Рук.гр.	Чудаева		28.05.84
Инженер	Шишкова		28.05.84
Инженер	Земчикова		28.05.84

Копировал:

тп 901-2-140.85 КЖИ. БМ-3

Балка БМ-3

Стадия	Масса	Масштаб
РП	271,78	—
Лист	Листов 1	

ГИПРОПРИБОР
Ярославский филиал

Формат: А3

сф 646-03

Типовой проект 901-2-140.85 Альбом III

БМ-4

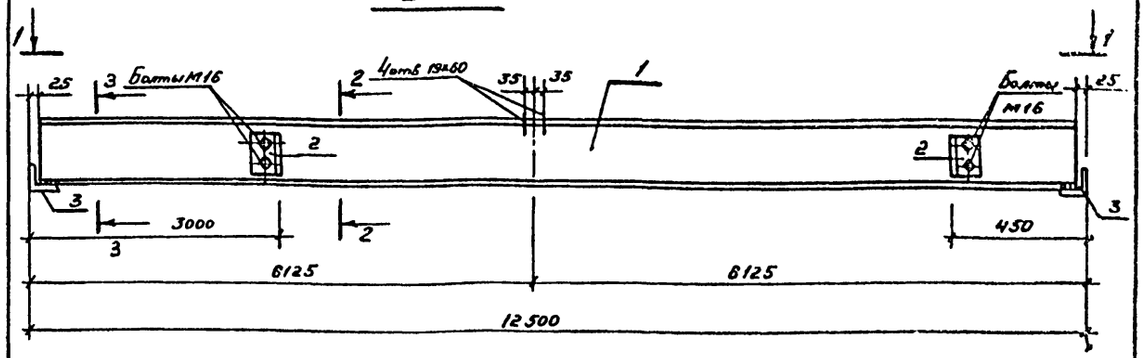

1-1

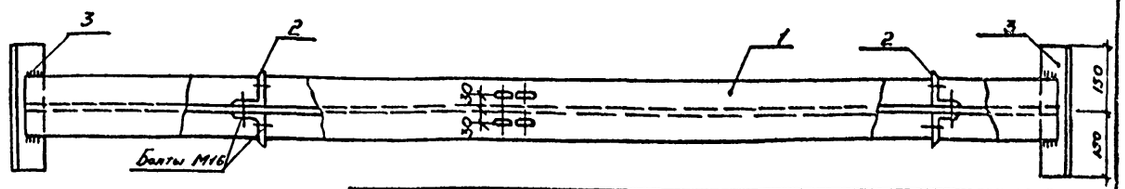

2-2

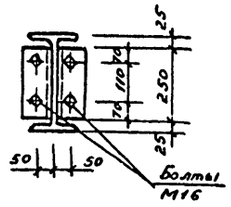

3-3

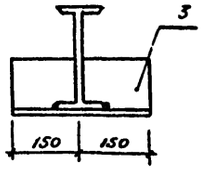

Формат	Зона	Поз.	Обозначение	Наименование	Кол.	Примечание
				Документация		
А3			ТП КЖИ-ТТ	Технические требования		
				Детали		
А3		1		Т30 МТУ14-2-427-80 ℓ=12450	1	624,99
А3		2		L100×7 ГОСТ 8509-72 ℓ=250	4	2,7
А3		3		L100×7 ГОСТ 8509-72 ℓ=300	2	3,24
				Болт М16 ГОСТ 7798-70 ℓ=60	12	0,13
				Гайка М16 ГОСТ 5915-70*	12	0,04
				Шайба М16 ГОСТ 11371-78	12	0,01

1. Сварку производить электродами Э-42 по ГОСТ 9467-75.
2. Высота сварных швов $h_ш$ = 6мм.

Привязан

Инв.№

Инв.№ подл. | Подпись и дата | Взам. инв.№

ГИП	Кудряшов		28.05.84
Н.контр.	Крылова		28.05.84
Нач.отд.	Чудаев		28.05.84
Гл.спец.	Зубрилин		28.05.84
Рук.гр.	Чудаева		28.05.84
Инженер	Шишкова		28.05.84
Инженер	Земчикова		28.05.84

Копировал:

тп 901-2-140.85 КЖИ. БМ-4

Балка БМ-4

Стадия	Масса	Масштаб
РП	644,43	—
Лист	Листов 1	

ГИПРОПРИБОР
Ярославский филиал

Формат А3

сф 646-03

Типовой проект 901-2-140.85 Альбом III.

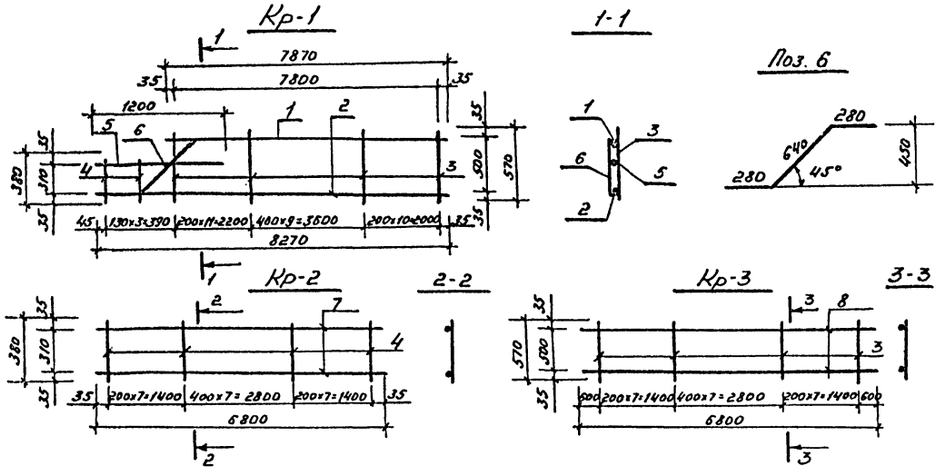

Обозначение	Масса ед. кг
КР1	26,96
КР2	11,51
КР3	17,14

Формат	Зона	Поз	Обозначение	Наименование	Кол.	Примечание
				Каркас плоский Кр1		26,96кг
				Детали		
		1		Ф14АIII ГОСТ5781-82 ℓ=7870	1	9,51кг
		2		Ф12АIII ГОСТ5781-82 ℓ=8270	1	7,35кг
		3		Ф8АI ГОСТ5781-82 ℓ=570	30	0,23кг
		4		Ф8АI ГОСТ5781-82 ℓ=380	3	0,15кг
		5		Ф14АIII ГОСТ5781-82 ℓ=1200	1	1,45кг
		6		Ф14АIII ГОСТ5781-82 ℓ=1200	1	1,45кг
				Каркас плоский Кр2		11,51кг
				Детали		
		4		Ф8АI ГОСТ5781-82 ℓ=380	19	0,15кг
		7		Ф12АIII ГОСТ5781-82 ℓ=4870	2	4,33
				Каркас плоский Кр3		17,14кг
				Детали		
		3		Ф8АI ГОСТ5781-82 ℓ=570	22	0,23кг
		8		Ф12АIII ГОСТ5781-82 ℓ=6800	2	6,04кг

Инв.№подл. | Подпись и дата | Взам.инв.№

Привязан

Инв. №

ГИП	Кудряшов		21.05.86
Н.контр.	Крылова		21.05.86
Нач.отд.	Чудаев		21.05.86
Гл.спец.	Зубрилин		21.05.86
Рук.гр.	Чудаева		21.05.86
Инженер	Лемягова		21.05.86
Инженер	Хничкова		21.05.86

Копировал:

тп 901-2-140.85 КЖИ.Кр-1

Каркас плоский Кр1, Кр2, Кр3.

Стадия	Масса	Масштаб
РП	см. табл.	—
Лист	Листов 1	

ГИПРОПРИБОР
Ярославский филиал

сф 646-03 Формат А3

21

Инв.№подл. | Подпись и дата | Взам.инв.№

Привязан

Инв. №

тп 901-2-140.85

Стадия	Масса	Масштаб
Лист	Листов	

ГИПРОПРИБОР
Ярославский филиал

сф 646-03

Типовой проект 901-2-140.85 Альбом III

Ведомость рабочих чертежей основного комплекта ВК

Лист	Наименование	Примечание
1	Внутренние водопровод и канализация. Общие данные	
2	Внутренние водопровод и канализация. План, схемы.	

Основные показатели по чертежам водопровода и канализации

Наименование системы	Потребный напор на вводе м	Расчетные расходы м³/сут.	м³/ч	л/с	при пожаре л/с	Установочная мощность электродвигателей кВт	Примечания
Водопровод	20	—	—	0,17	2,77	—	
Заполнение резервуаров	20	—	12,5	—	—	—	
Горячее водоснабжение		—	—	0,03	—	—	
Канализация	—	—	—	1,75	—	—	

Общие указания

Вода для хозяйственно-питьевых нужд подается по одному вводу диаметром 80мм наружного водопровода.

Давление на вводе 0,2мПа. Внутри насосной станции вода поступает к санитарным приборам санузла, пожарному крану Ф50 и к резервуарам для их заполнения.

Заполнение резервуаров возможно также и от других систем водопровода.

Время заполнения резервуаров не более 24 часов.

Горячая вода для хозяйственно-питьевых нужд подается из теплового пункта Ф15мм от подогревателя.

Сточные воды от санитарных приборов сбрасываются в наружный канализационный коллектор.

Монтаж трубопроводов производить в соответствии со СНиП III-28-75.

Крепление стальных трубопроводов предусмотреть в соответствии с серией А17 В001 1976г. серия 1, выпуск 1-4.

Необходимость установки задвижек на подающих трубопроводах в резервуары решается при привязке типового проекта.

Ведомость ссылочных и прилагаемых документов.

Обозначение	Наименование	Примечан.
	Ссылочные документы	
серия 4.900-8 Выпуск1	Трубы и их соединения	
	Прилагаемые документы	
ВК.СО	Спецификация оборудования	Альбом IV
ВК.ВМ	Ведомость потребности в материалах	Альбом V

Типовой проект выполнен в соответствии с действующими нормами и правилами.

Главный инженер проекта Кудряшов

Инв.№ подл. | Подпись и дата | Взам. инв.№

Привязан

Инв.№

ТП 901-2-140.85 ВК

ГИП	Кудряшов		10.87	Автоматические насосные станции противопожарного водоснабжения производительностью 135, 150, 300, 360 м³/ч	Стадия: РП; Лист: 1; Листов: 2
Н.контр.	Добровольская		10.87		
Нач.отд.	Макаров		10.87		
Гл.спец.	Кузнецов		10.87	Внутренние водопровод и канализация. Общие данные.	ГИПРОПРИБОР Ярославский филиал
Рук.гр.	Баринова		10.87		
Инженер	Елизеева		10.87		

Копировал

Ф646-03 Формат А2

Типовой проект 901-2-140.85 Альбом VII

План на отм. -3,000 и 0,000
М 1:100

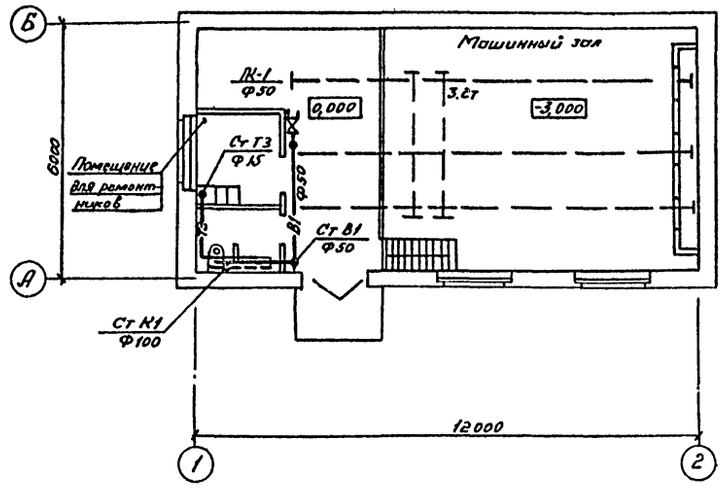

План на отм. -3.000
М 1:100

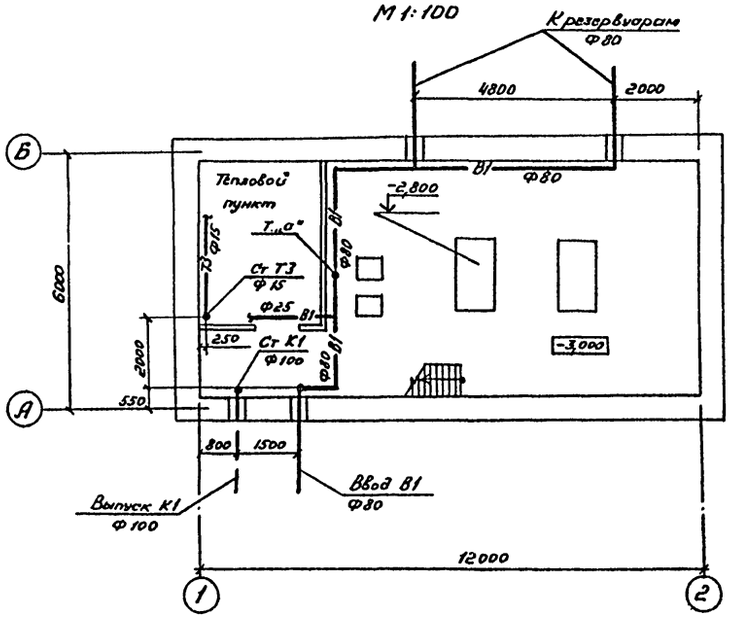

Схема водопровода В1

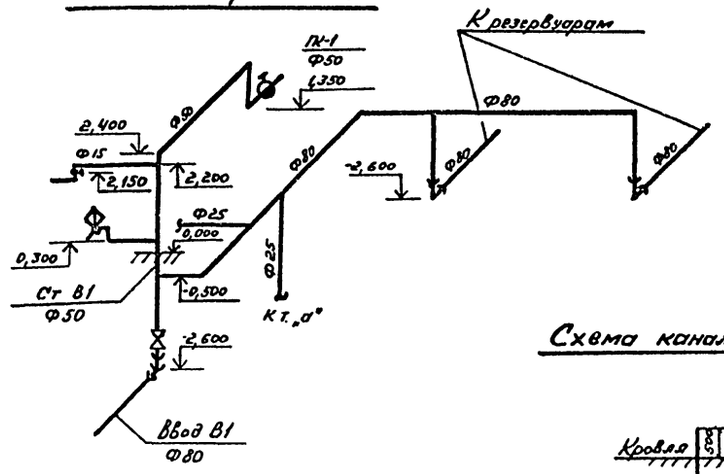

Схема горячей воды Т3

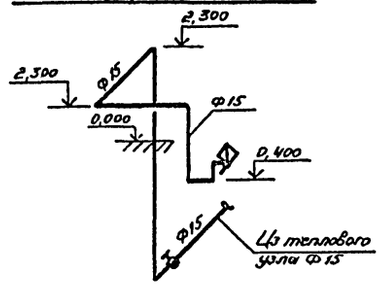

Схема канализации К1

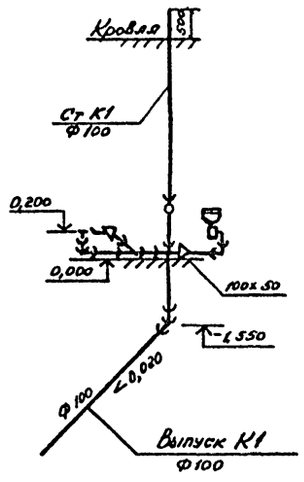

Инв.№ подл. | Подпись и дата | Взам.инв.№

					ТП 901-2-140.85 ВК
Привязан					
	ГИП	Кудряшов		10.V.84	Автоматические насосные станции противопожарного водоснабжения производительностью 135, 150, 200, 300 м³/ч.
	Н.контр.	Добровольская		10.V.84	
	Нач.отд.	Макаров		10.V.84	
	Гл.спец.	Кузнецов		10.V.84	Внутренние водопровод и канализация. План. Схемы.
	Рук.гр.	Баринова		10.V.84	
	Инженер	Елисеева		10.V.84	

Стадия	Лист	Листов
РП	2	

ГИПРОПРИБОР
Ярославский филиал

Копировал: Ж

Формат А2

сф 646-03

Типовой проект 901-2-140.85 Альбом III

Ведомость рабочих чертежей основного комплекта ОВ

Лист	Наименование	Примечание
1	Общие данные.	
2	Отопление и вентиляция. Планы на отм.-3.000 и 0.000	
	Схемы.	
3	Тепловой пункт. План, разрезы, схема.	
4	Спецификация оборудования.	

Основные показатели по чертежам отопления и вентиляции

Наименование здания (сооружения помещения)	Объем м³	Периоды года при $t_н$, °С	Расход тепла кВт: На отопление	На вентиляцию	На горячее водоснабжение	Общий	Расход холода кВт	Установленная мощность электродов кВт
Автоматические насосные станции противопожарного водоснабжения производительностью 135, 150, 200, 300 м³/ч	672.8	−20	17.5	—	5.57	23.07	—	—
		−30	21.6	—	5.57	27.17	—	—
		−40	27.3	—	5.57	32.87	—	—

План-схема

1:200

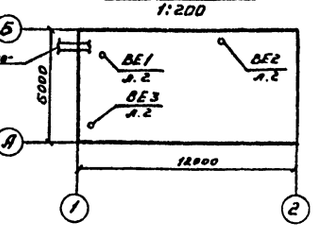

Потери давления в системе отопления

Вид теплоносителя	Температура, °С: −20	−30	−40
Вода 150-70°С	2.15кПа	3,2кПа	5,1кПа

Ведомость ссылочных и прилагаемых документов

Обозначение	Наименование	Примечание
	Ссылочные документы	
4.904-69	Детали крепления санитарно-тех-	
Проектпромвентиляция	нических приборов и трубопроводов	
5.904-10	Узлы прохода вентиляционных шахт	
ГПИ Проектпромвентиляция	через покрытия промышленных зданий	
1.494-32	Зонты и дефлекторы вентиляционных	
ЦНИИ Промзданий	систем	
3.903-9 Вып. 1	Теплоизоляционные конструкции	
4.903-10 Вып. 8	Грязевики	
	Прилагаемые документы	
ОВ. СО	Спецификация оборудования	Альбом IV
ОВ. ВМ	Ведомость потребности в материалах	Альбом V

Общие указания

Тепловой пункт.

Тепловой пункт служит для учета расхода теплоносителя, контроля за его параметрами и для приготовления воды с t=60°С- для горячего водоснабжения. Теплоносителем является перегретая вода с температурным перепадом 150°-70°С

Тепловые нагрузки см. таблицу.

Замер расхода сетевой и холодной воды производится счетчиками. В тепловом пункте предусмотрено автоматическое регулирование отпуска тепла для системы отопления с применением регулятора температуры РТК-2 2 16-Д.П. Датчики наружного воздуха установить на наружной стене здания на высоте не менее 3х метров от уровня земли, защитив от атмосферных осадков и прямой солнечной радиации.

Датчики помещений установить на 1.5м от пола, защитив от механических повреждений.

Монтаж, гидравлические испытания и прием в эксплуатацию трубопроводов производить согласно „Правилам устройства и безопасной эксплуатации трубопроводов пара и горячей воды," утвержденным Госгортехнадзором СССР 10.03 1970года.

После гидравлических испытаний трубопроводы очистить от грязи и ржавчины и покрыть: 1/антикоррозийным покрытием -краской БТ-177 за два раза по грунту ГФ-020; 2/теплоизоляционным слоем – полуцилиндрами минераловатными на синтетическом связующем; толщина изоляции подающих трубопроводов Ф50 и 40мм- 40мм, всех других трубопроводов – 30мм; 3/ покровным слоем- стеклопластиком рулонным. Затем на трубопроводы нанести опознавательные кольца по ГОСТ14202-69.

Спуск воды из трубопроводов производить в приямок, расположенный на отм. -3.800.

Условные обозначения на схеме выполнены согласно ГОСТу 2.793-79, ГОСТу 2.784-70 и ОСТ 36-27-77.

Отопление и вентиляция.

Рабочие чертежи отопления и вентиляции автоматических насосных станций выполнены на основании технологических и строительных чертежей.

Расчетная температура внутреннего воздуха станций $t_{вн}$ = 5°С.

Нагревательные приборы-радиаторы М 140-АО.

Система отопления однотрубная, горизонтальная, проточная.

Вентиляция насосной- естественная, дефлектором, расчитанная на однократный воздухообмен.

Систему отопления опрессовать на давлении Р=1МПа

Трубопроводы, нагревательные приборы, воздуховоды и дефлекторы окрасить масляной краской за 2раза.

Монтаж отопительно-вентиляционных систем вести в соответствии со СНиП III-28-75 и СНиП II 33-75*.

Типовой проект выполнен в соответствии с действующими нормами и правилами.

Главный инженер проекта Кудряшов

Привязан			
Инв.№			
ГИП	Кудряшов		22.05.84
Н.контр.	Плешанова		22.05.84
Нач.отд.	Макаров		20.05.84
Нач.отд.	Киселев		20.05.84
Гл.спец.	Сорокин		20.05.84
Гл.спец.	Баженов		20.05.84
Рук.гр.	Цыбенкин		20.05.84
Рук.гр.	Романов		20.05.84
Рук.гр.	Лукичева		20.05.84
Ст.инж.	Смогарева		20.05.84
Инженер	Горенчева		20.05.84

ТП 901-2-140.85 ОВ

Автоматические насосные станции противопожарного водоснабжения производительностью 135, 150, 200, 300 м³/ч

Стадия	Лист	Листов
РП	1	4

Отопление и Вентиляция. Общие данные

Гипроприбор Ярославский филиал

Копировал:

сф 648-03

Формат А2

Инв.№подл. | Подпись и дата | Взам.инв.№

Типовой проект 901-2-140.85 Альбом III

План на отм. -3.000 и 0.000

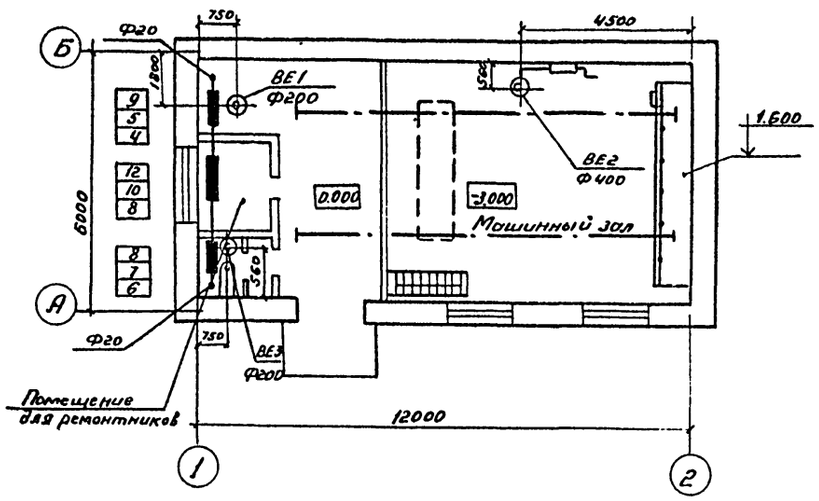

Схема отопления

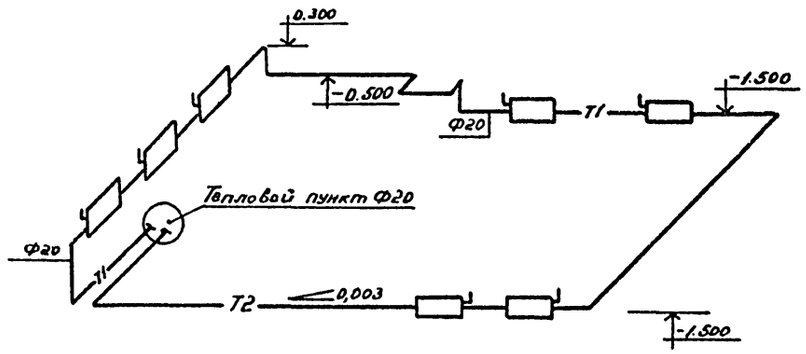

План на отм. -3.000

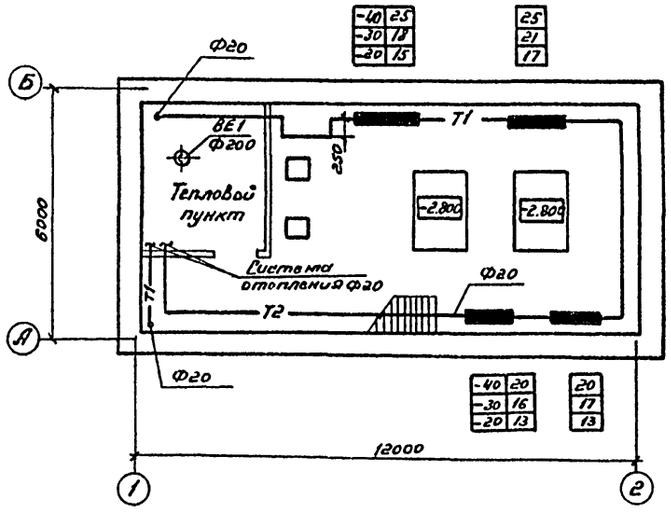

ВЕ1

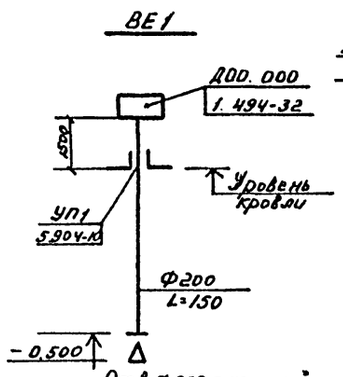

Отв. Ф200 с сеткой

ВЕ2

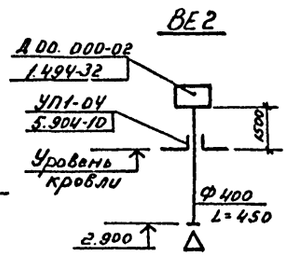

Отв. Ф400 с сеткой

ВЕ3

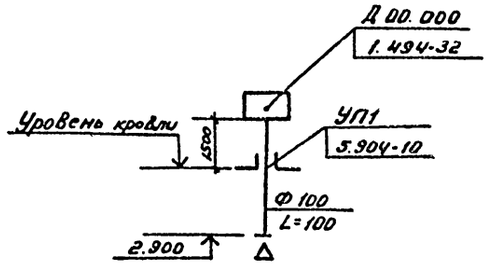

Отв. Ф100 с сеткой

Инв. № подл. | Подпись и дата | Взам. инв. №

Привязан		ГИП	Кудряшов		22.05.87
		Н.контр.	Добровольская		22.05.87
		Нач.отд.	Макаров		8.05.87
		Гл.спец.	Сорокин		8.05.87
		Рук. гр.	Шловенский		8.05.87
Инв. №		Ст.инж.	Стогарева		8.05.87

Копировал:

тп 901-2-140.85 ОВ

Автоматические насосные станции противопожарного водоснабжения производительностью 135; 150; 200; 300 м³/ч

Стадия	Лист	Листов
РП	2	

Отопление и вентиляция. План на отм. -3.000 и 0.000. Схемы

ГИПРОПРИБОР
Ярославский филиал

сф 646-03

Формат А2

Типовой проект 901-2-140.85 Альбом III.

Разрез 1-1
М1:20

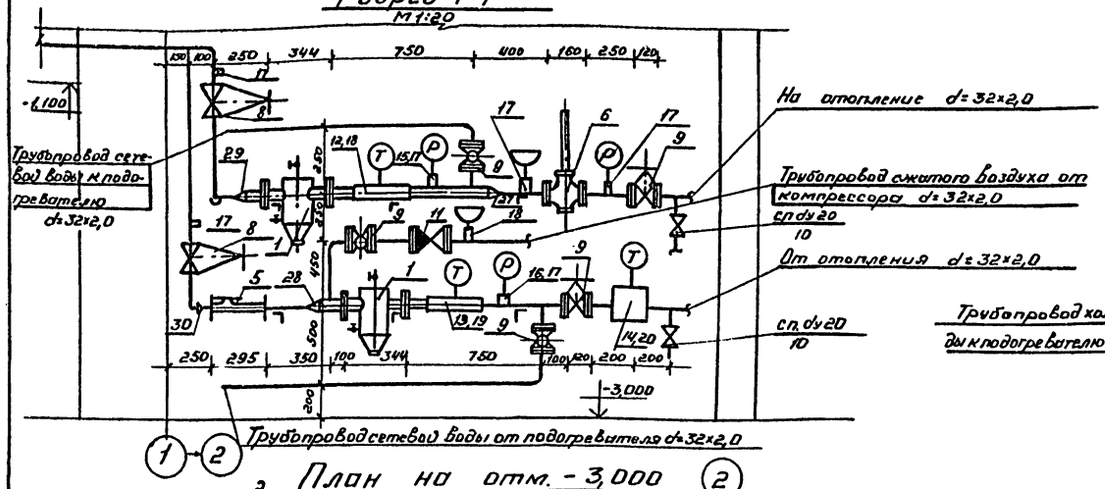

Разрез 2-2 (повернуто)
М1:20

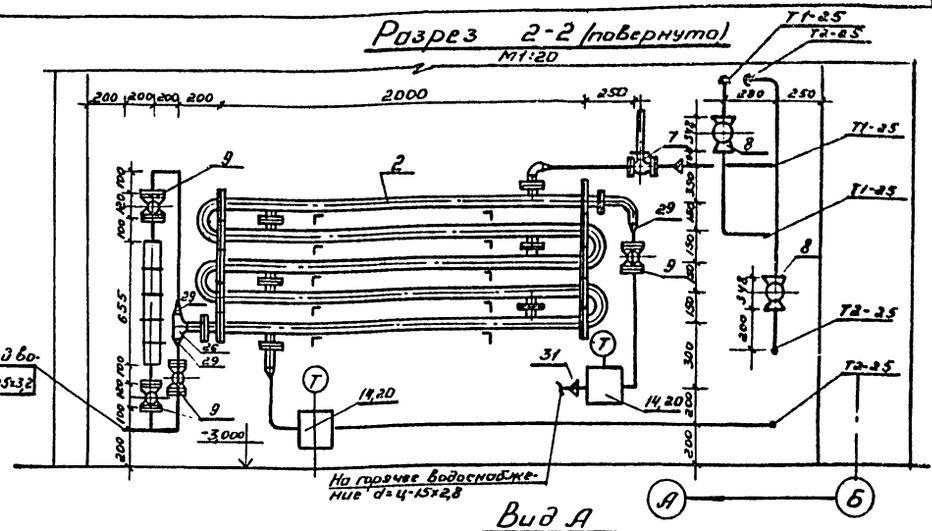

План на отм. -3,000
М1:20

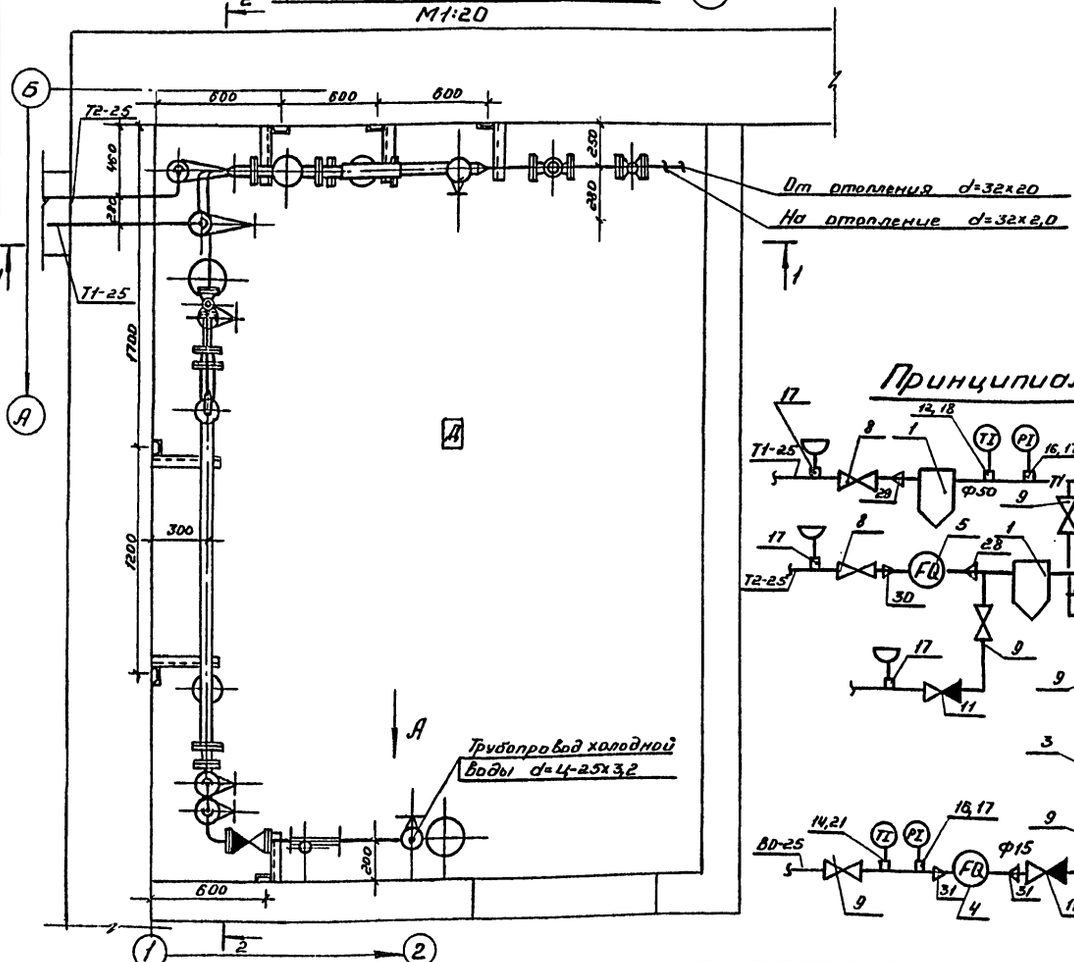

Вид А
М1:20

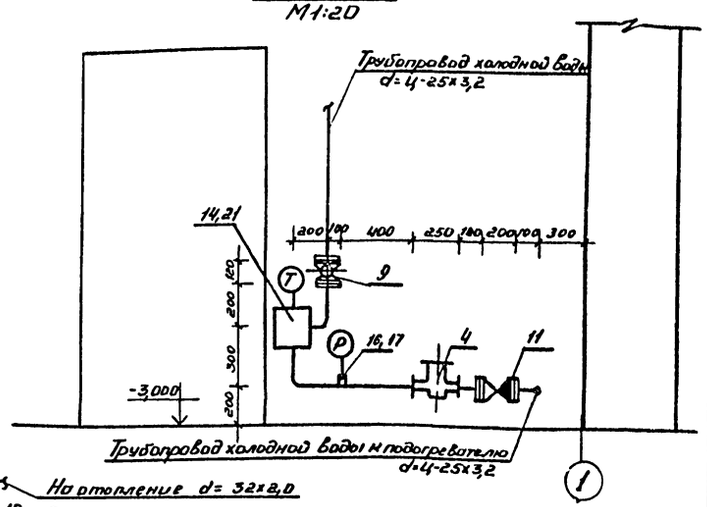

Принципиальная схема

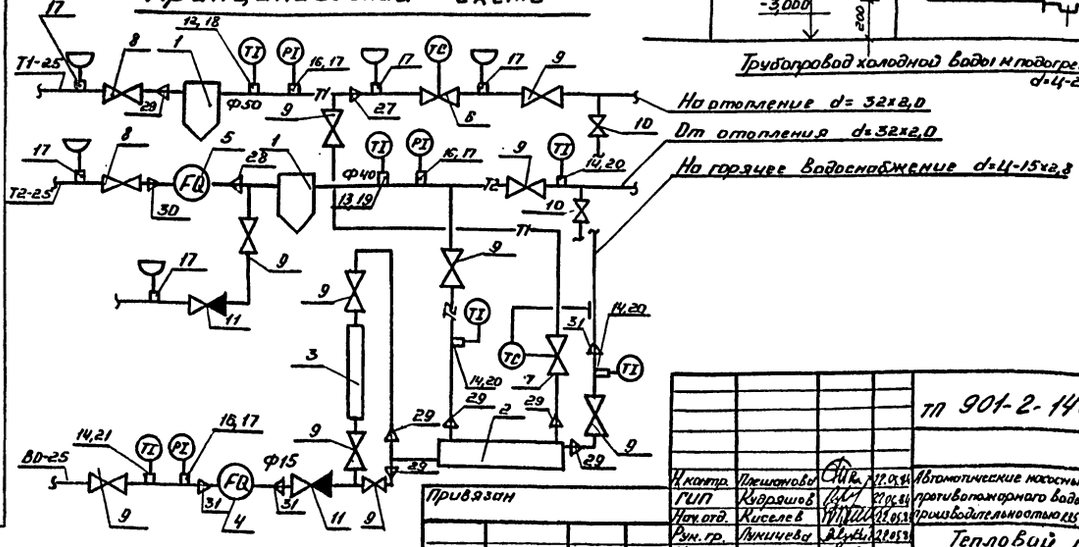
Т1-25
Т2-25
ФЛ
ФЛ
ФЛ

Типовой проект 901-2-140.85 Альбом III.

Спецификация

Марка (поз)	Обозначение	Наименование	Кол.	Масса ед.кг	Примечание
1	Серия 4.903-10, вып. 8	Грязевик 16-40 ТЗ4,01	2	15,8	
2	—	Подогреватель водоводяной секционный 5-010СТ 34-588-68	1	140,6	
3	—	Противонакипное магнитное устройство ПМУ	1	13,0	
4	—	Счетчик холодной воды УВК-15	1	3,5	
5	—	Счетчик горячей воды УВК-32	1	—	
6	—	Регулятор температуры Ф 25 РТК-2216-ДП	1	18,0	
7	—	Регулятор температуры РТ-ДО-15	1	7,0	
8		Вентиль Ф25 Ру 10 МПа 892-006	2	10,47	
9		Вентиль Ф25 Ру1,6МПа 15 кч 19п 1	10	2,6	
10		Вентиль Ф 20 Ру1,6 МПа 15кч 18П	3	0,9	
11		Клапан обратный Ф 25 16ч 3бр	2	3,3	
12	—	Термометр технический ТТП5.2.240.103	1	—	
13	—	Термометр технический ТТП.4.1.240.103	1	—	
14	—	Термометр технический ТТП.4.1.240.163	4	—	
15	—	Манометр показывающий ОБМ 100×10	2	—	
16	—	Манометр показывающий ОБМ 100×6	3	—	

Продолжение

Марка (поз)	Обозначение	Наименование	Кол.	Масса ед.кг	Примечание
17	—	Закладная конструкция для манометра ЗКЧ-46-76	8	—	
18	—	Закладная конструкция для термометра 8-ЗКЧ-3-75	1	—	
19	—	Закладная конструкция для термометра 3-ЗКЧ-3-75	1	—	
20	—	Закладная конструкция для термометра 64-ЗКЧ-2-75	3	—	
21	—	Закладная конструкция для термометра 19-ЗКЧ-2-75	4	—	
22	ГОСТ 12820-80	Фланец I-50-16	2	2,58	
23	ГОСТ 12820-80	Фланец I-40-16	2	1,96	
24	ГОСТ 12820-80	Фланец I-25-16	26	1,17	
25	ГОСТ 17375-77	Отвод 90°-45×2,5	2	0,3	
26	ГОСТ 17376-77	Тройник 45×2,5	1	0,5	
27	ГОСТ 17378-77	Переход К 57×4-32×2	1	0,3	
28	ГОСТ 17378-77	Переход К 57×4-38×2	1	0,2	
29	ГОСТ 17378-77	Переход К 45×2,5-32×2	5	0,1	
30	—	Переход К 38×2-32×2,0	1	—	Выполнить по месту
31	—	Переход К 32×2-18×2,0	1	—	Выполнить по месту
32	—	Труба 57×3 ГОСТ 10704-76 / 8Ст3сп5 ГОСТ 10705-80	1	4,0	м
33	—	Труба 45×2,5 ГОСТ 10704-75 / 8Ст3сп5 ГОСТ 10705-80	1	2,62	м
34	—	Труба 32×2,0 ГОСТ 10704-76 / 3Ст3сп5 ГОСТ 10705-80	10	1,48	м
35	—	Труба 26×2,0 ГОСТ 10704-76 / 8Ст3сп5 ГОСТ 10705-80	1	1,13	м
36	ГОСТ 3262-75	Труба U-25-3,2	10	2,39	м
37	ГОСТ 8240-72	Швеллер N 10	10	8,59	м
38	ГОСТ 8509-72	Сталь угловая 50×50×5	5	3,77	м
39	Серия 3.903-9, вып. 1	Антикоррозийное покрытие	4,2	—	м²
40	Серия 3.903-9, вып. 1	Теплоизоляционный слой	0,3	—	м³
41	Серия 3.903-9, вып. 1	Покровный слой	12		м²

Инв. № | Подпись | Дата | Взам. инв. №

Привязан

Инв. №

Н. контр.	Плешанова		
ГИП	Кудряшов		
Нач отд.	Киселев		
Рук. гр.	Лукичева		
Инж.	Терентьева		
Черт.	Оралова		

Копировал

ТП 901-2-140.85

Автоматические насосные станции противопожарного водоснабжения производительностью 135, 150, 200, 300 м³/ч

Спецификация оборудования

Стадия	Лист	Листов
РП	4	

ГИПРОПРИБОР Ярославский филиал

Формат А2

сф 646-03

gost.e-ecolog.ru