Типовой проект

815-26

Жижесборники
емкостью 25, 35, 50, 75, 100 м³
для сухих и мокрых грунтов

Альбом II

Изделия заводского изготовления

gost.e-ecolog.ru

106 Цена 1-60

Привязан

Инв. №

Типовой проект
815-26
Жижесборники
емкостью 25, 35, 50, 75, 100 м³
для сухих и мокрых грунтов
Альбом II

Состав проекта:

Альбом I	Пояснительная записка Архитектурно-строительные чертежи
Альбом II	Изделия заводского изготовления
Альбом III	Сметы

РАЗРАБОТАН
проектным институтом
Сибзниизпсельстрой
Главный инженер института Мордвинов
Главный инженер проекта Ефремов

Утвержден Главсельстройпроектом МСХ СССР
Сводное заключение №77 от 30 июля 1981г
Введен в действие СибЗНИИЭПсельстроем
Приказ № 65/пр от 8 сентября 1981г.

					Привязан
инв.№					

Альбом II

Типовой проект

Формат	Лист	Обозначение	Наименование	Примечан.
11	1	КЖИ - ДО	Опись документов	Начало
11	2	КЖИ - ДО	Опись документов	Продолжен
11	3	КЖИ - ДО	Опись документов	Окончание
12	4	КЖИ - П26-5-1,	Плиты покрытия П26-5-1,	
		П26д-5-1, П26д-5-2	П26д-5-1; П26д-5-2	
12	5	КЖИ-П26-5-1А	Плита покрытия П26-5-1А	
12	6	КЖИ-ИП5-6А	То же ИП5-6А	
12	7	КЖИ-ИП5-6Б	" ИП5-6Б	
12	8	КЖИ-ПС1-36-Б3^{а},4^{а},	Стеновые панели ПС1-36-Б3^{а},4^{а};	
		ПС1И-36-Б3^{а}4^{а}, ПС1Б^{а,б}-36-Б3^{а},4^{а};	ПС1И-36-Б3^{а}4^{а}; ПС1Б^{а,б}-36-Б3^{а},4^{а}	
		ПС1А^{а,б}-36-Б3^{а}4^{а}	ПСА^{а,б}-36-Б3^{а},4^{а}	
12	9	КЖИ-ПС1А^{а}-36-Б3,4,	Стеновые панели ПС1А^{а}-36-Б3,4;	
		ПС1А^{б}-36-Б3,4	ПС1А^{б}-36-Б3,4	
12	10	КЖИ-ПС1Б^{а}-36-Б3,4	Стеновые панели ПС1Б^{а}-36-Б3,4	
		ПС1Б^{б}-36-Б3,4	ПС1Б^{б}-36-Б3,4.	
11	11	Продолжение	Выборка стали на стеновые	
			панели ПС1А^{а}-36-Б3;	
			ПС1А^{а}-36-Б4; ПС1А^{б}-36-Б3;	
			ПС1А^{б}-36-Б4	
11	12	Продолжение	Выборка стали на стеновые	
			панели ПС1Б^{а}-36-Б3;	
			ПС1Б^{а}-36-Б4; ПС1Б^{б}-36-Б3;	
			ПС1Б^{б}-36-Б4	
13	13	КЖИ-ПС1И-36-Б3;	Стеновые панели ПС1И-36-Б3;	
		ПС1И-36-Б4	ПС1И-36-Б4.	

Взам. инв. N | Подп. и дата

Гип	Ефремов		
Нач. отд.	Девочкин		
Гл. спец.	Кузьменко		
Рук. гр.	Бровченко		
Провер.	Иванова Т.		
Исполн.	Иванова Л.		

815-26 КЖИ - ДО

Опись документов. (Начало)

Стадия	Лист	Листов
	1	

Госстрой РСФСР Росглавмонстройпроект СИБЗНИИЭПСЕЛЬСТРОЙ г. Новосибирск

Формат	Лист	Обозначение	Наименование	Примечание
11	14	Продолжение	Выборка стали на	
			стеновые панели	
			ПС14-36-Б3; ПС1И-36-Б4	
11	15	КЖИ-КР-8А-1	Плоский каркас КР-8А-1	
12	16	КЖИ-КР-1А; КР-1Б	Плоские каркасы КР-1А; КР-1Б	
12	17	КЖИ-КР-8А-2; КР-8Б	То же КР-8А-2; КР-8Б	
12	18	КЖИ-КР-10А-1; КР-11А-1	" КР-10А-1; КР-11А-1	
12	19	КЖИ-КР-10А-2;	" КР-10А-2;	
		КР-11А-2; КР-10Б-1; КР-11Б-1	КР-11А-2; КР-10Б-1; КР-11Б-1	
12	20	КЖИ-КР-10А-3;	Плоские каркасы КР-10А-3	
		КР-11А-3; КР-10Б-2; КР-11Б-2	КР-11А-3; КР-10Б-2; КР-11Б-2	
	21	КЖИ-КР-16А-1	Плоский каркас КР-16А-1	
12	22	КЖИ-КР-16А-2; КР-16Б	Плоские каркасы КР-16А-2; КР-16Б	
12	23	КЖИ-С-12А; С-12Б;	Сетки С-12А; С-12Б;	
		С-15А; С-15Б; С-18А; С-18Б	С-15А; С-15Б; С-18А; С-18Б	
12	24	КЖИ-С-16А; С-16Б	Сетки С-16А; С-16Б;	
		С-19А; С-19Б; С-20А; С-20Б	С-19А; С-19Б; С-20А; С-20Б	
12	25	КЖИ-С-17А; С-17Б	Сетки С-17А; С-17Б	
12	26	КЖИ-МН-1; МН-2	Закладные изделия МН-1; МН-2	
	27	КЖИ-МН-3	То же МН-3	
	28	КЖИ-МН-4	" МН-4	
	29	КЖИ-МН-5	" МН-5	
12	30	КЖИ-МН-4А-1; МН-5А-1	" МН-4А-1; МН-5А-1	
12	31	КЖИ-МН-4А-2; МН-5А-2	" МН-4А-2	
		МН-4Б-1; МН-5Б-1	МН-5А-2; МН-4Б-1; МН-5Б-1	

Взам. инв. N | Подпись и дата | Инв. N подл.

Гип	Ефремов		
Нач. отд.	Девочкин		
Гл. спец.	Кузьменко		
Рук. гр.	Бровченко		
Провер.	Иванова Т.		
Исполн.	Иванова Л.		

815-26 КЖИ - ДО

Опись документов. (Продолжение)

Стадия	Лист	Листов
	2	

Госстрой РСФСР Росглавмонстройпроект СИБЗНИИЭПСЕЛЬСТРОЙ г. Новосибирск

Альбом II

Типовой проект

Формат	Лист	Обозначение	Наименование	Примечан
12	32	КЖИ-МН-4А-3;	Закладные изделия МН-4А-3;	
		МН-5А-3; МН-4Б-2; МН-5Б-2	МН-5А-3; МН-4Б-2; МН-5Б-2	
11	33	КЖИ-МН6	Монтажная петля МН6	
11	34	КЖИ-МН7	Монтажная "ухо" МН7	
	35	КЖИ-МН-10А-1	Закладное изделие МН-10А-1	
12	36	КЖИ-МН-10А-2; МН-10Б	Закладные изделия МН-10А-2; МН-10Б	
12	37	КЖИ-КП-1; КП-4	Днище. Арматурные пакеты	
		КП-6	КП-1; КП-4; КП-6	
12	38	КЖИ-КП-2; КП-3;	Днище. Арматурные пакеты	
		КП-5; КП-7	КП-2; КП-3; КП-5; КП-7	
12	39	КЖИ-КР-1; КР-7; КР-11	Днище. Каркасы КР-1; КР-7; КР-11	
12	40	КЖИ-КР-2; КР-8; КР-12	Днище. Каркасы КР-2; КР-8; КР-12	
12	41	КЖИ-КР-3; КР-5; КР-9;	Днище. Каркасы КР-3	
		КР-13	КР-5; КР-9; КР-13	
12	42	КЖИ-КР-4; КР-6;	Днище. Каркасы КР-4;	
		КР-10; КР-14	КР-6; КР-10; КР-14	
12	43	КЖИ-С-8; С-9	Днище. Сетки С-8; С-9	
	44	КЖИ-СМ-1	Стремянка СМ-1	

Инв. № подл. | Подпись и дата | Взам. инв. №

ГИП	Ефремов	
Нач. отд	Девочкин	
Гл. спец	Кузьменко	
Рук. гр.	Бровченко	
Проверил	Еснова Т	
Исполн	Иванова Л	

815-26

Стадия	Лист	Листов
Р	3	

Госстрой РСФСР Росглавнистройпроект СИБЗНИИЭПСЕЛЬСТРОЙ г. Новосибирск

ГИП	Ефремов	
Нач. отд	Девочкин	
Гл. спец	Кузьменко	
Рук. гр.	Бровченко	
Провер	Иванова Т	
Исполн	Иванова Л	

815-26 КЖИ-40

Опись документов (Окончание)

Стадия	Лист	Листов
Р	3	

Госстрой РСФСР Росглавнистройпроект СИБЗНИИЭПСЕЛЬСТРОЙ г. Новосибирск

Альбом II

Типовой проект

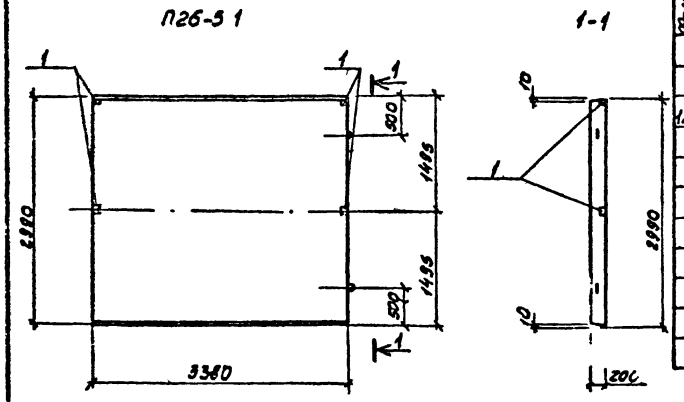

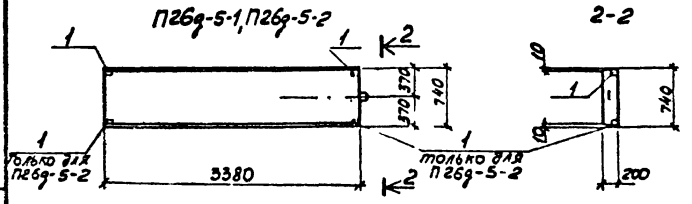

Формат	Зона	Поз.	Обозначение	Наименование	Кол. на исполн.			Примечание
				Сборочные единицы				
12		1	т.п. КЖИ МН5	Дополнительное закладное изделие МН-5	4	2	4	
				Материал				
				Сталь (на МН5)	4,4	2,2	4,4	кг
				Лит.				
				Усл. наимен.	П26-5-1	П26д-5-1	П26д-5-2	

1. Конструкцию и армирование плит покрытия П26-5-1, П26д-5-1, П26д-5-2 см. альбом „Сборные железобетонные каналы и тоннели из лотковых элементов" (серия 3.006-2 в. II-2).
2. Плиты П26-5-1, П26д-5-1, П26д-5-2 отличаются от плит П26-5 и П26д-5 наличием дополнительных закладных деталей.

Привязан				815-26	КЖИ	П26-5-1 П26д-5-1 П26д-5-2	
				Плиты покрытия П26-5-1; П26д-5-1; П26д-5-2	Стадия	Масса	Масштаб
					Р		1:50
					Лист 4	Листов	
Инв. №					Госстрой РСФСР Росглавинистройпроект СИБЗНИИЭПСЕЛЬСТРОЙ г. Новосибирск		

Гип			
Нач отд			
Гл. спец.			
Рук. гр.	Бровченко		
Проверил	Иванова		
Исполнил	Кутепова		

Инв. № подл. | Подпись и дата | Взам. инв. №

Альбом II

Типовой проект

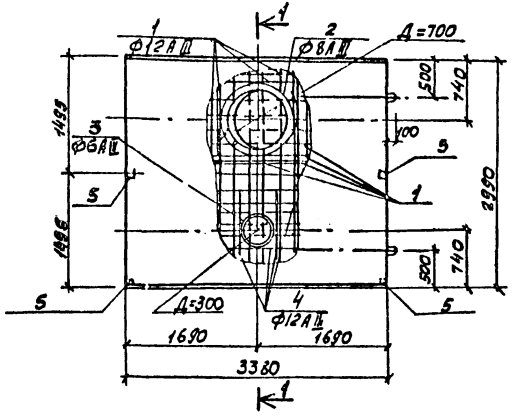

1-1

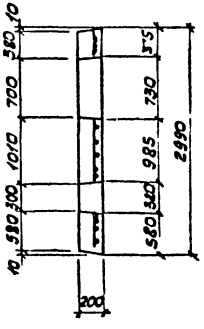

Поз. 2



Поз. 3



Формат	Зона	Поз	Обозначение	Наименование	Кол.	Примечание
				Сборочные единицы		
12				Дополнительная		
				арматура		
		1		Одиночный стержень		
				ф12АIII ГОСТ 5781-75 ℓ=1500	3	
		2		Окаймляющая ар-ра		
				ф8АIII ГОСТ 5781-75 ℓ=2810	1	
		3		То же ф6АIII ГОСТ 5781-75 ℓ=1310	1	
		4		Одиночный стержень		
				ф12АIII ГОСТ 5781-75 ℓ=1000	4	
		5	т.п. КЖИ МН 5	Дополнительное зак-		
				ладное изделие МН-5	4	
				Материалы		
				Арматура класса АIII		
				ГОСТ 5781-75	16,7	кг
				Сталь на МН-5	4,4	кг
				Наплавленый металл		
				(Э-50А)	0,4	кг

1. Плита П26-5-1А отличается от плиты П26-5 наличием отверстий и закладных деталей.
2. Арматуру плиты в месте прохождения отверстия обрезать, концы обрезанных стержней приварить к кольцам (поз. 2 и 3).
3. При изготовлении плит с отверстиями в форму для соответствующих плит серии 3.006-2 в.II-2 устанавливаются вкладыши диаметром 700 и 300 мм.

Привязан				815-26	КЖИ П26-5-1А
				Плита покрытия П26-5-1А	Стадия: Р; Масса: ; Масштаб: 1:50
					Лист 5; Листов
Инв. №					Госстрой РСФСР Росглавинстройпроект СИБЗНИИЭПСЕЛЬСТРОЙ г. Новосибирск

ГИП	Ефремов	
Нач. отд.	Девочкин	
Гл. спец.	Кузьменко	
Рук. гр.	Зловченко	
Провер.	Иванова	
Исполн.	Кутепова	

Инв. № подл. | Подпись и дата | Взам. инв. №

Альбом II

Типовой проект

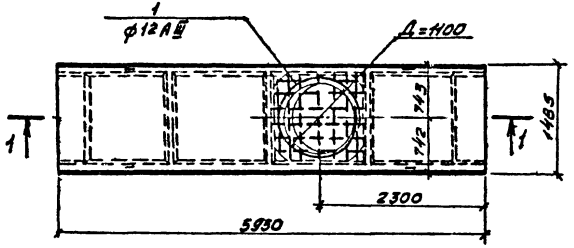

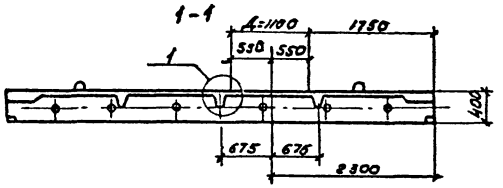



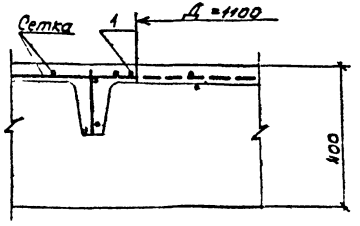

Поз 1



Формат	Зона	Поз.	Обозначение	Наименование	Кол.	Примечание
				Сборочные единицы		
				и детали		
12		1		Дополнит. окаймляющ		
				ар-ра ф12 А III ℓ=4060		
				ГОСТ 5781-75	1	
				Материалы		
				Арматура класса А III		
				ГОСТ 5781-75	3,6	кг

1. Арматуру полки плиты в месте прохождения отверстия обрезать, концы обрезанных стержней приварить к кольцам (поз. 1).
2. При изготовлении плит с отверстиями в форму для соответствующих плит серии ИИ24-2/70 устанавливается вкладыш диаметром 1100 мм.

Привязан				815-26	КЖИ-ИП5-6А	
				Плита покрытия ИП5-6А	Стадия	Масса	Масштаб
					Р		1:50
					Листов	Листов	
Инв. №					Госстрой Росславнииэтройпроект СИБЭНИИЭПСЕЛЬСТРОЙ г. Новосибирск		

Гип.	Ефремов	
Зав. отд.	Дебочкин	
Гл. спец.	Кузьменко	
Рук. гр.	Еровченко	
Провер.	Иванова Т.	
Исполн.	Иванова А.	

Альбом V

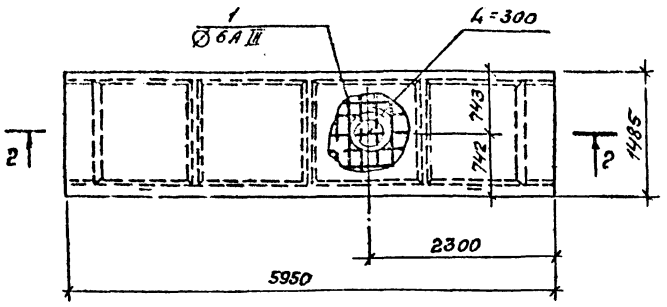

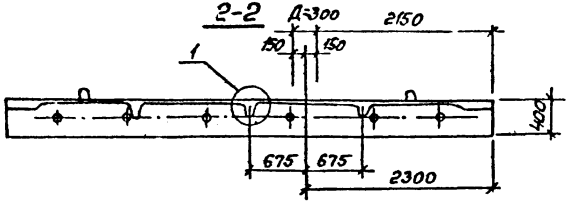

Позиция	Зона	Поз.	Обозначение	Наименование	Кол.	Приме-чание
				Сборочные единицы		
				и детали		
12		1		Дополнит. окаймляющ.		
				ар-ра ф6AIII ℓ=1310		
				ГОСТ 5781-75	1	
				Материалы		
				Дополн. ар-ра A-III	0,3	кг

1. Арматуру полки плиты в месте прохождения отверстия обрезать концы обрезанных стержней приварить к кольцам (поз.1)
2. При изготовлении плит с отверстиями в форму для соответствующих плит серии ИИ24-2/70 устанавливается вкладыш диаметром 300 мм.



Поз.1



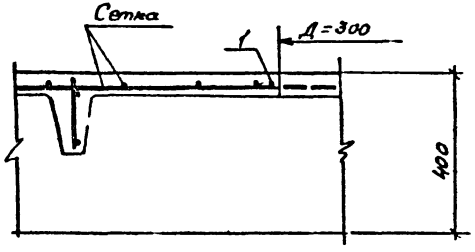

Привязан

Инв. №

ГИП	Баркетов	
Нач. отд.	Лебочкин	
Гл. спец.	Кузьменко	
Рук. гр.	Бровченко	
Провер.	Иванова	
Исполн.	Иванова	

815-26 КЖИ-ИП5-65

Плита покрытия ИП5-65

Стадия	Масса	Масш.
Р		1:5

Лист 7 Листов

Госстрой РСФСР Главниистрой СИБЗНИИЭПСЕЛЬСТРОЙ г. Новосибирск

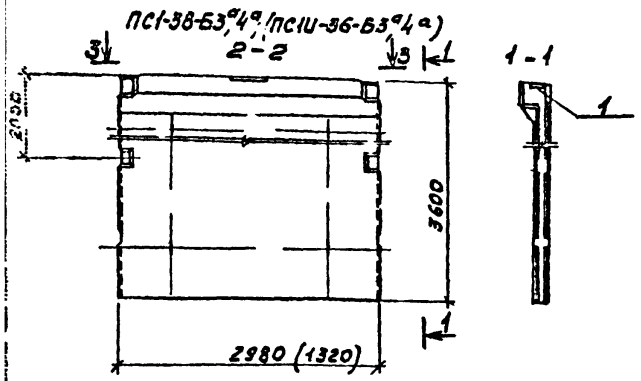

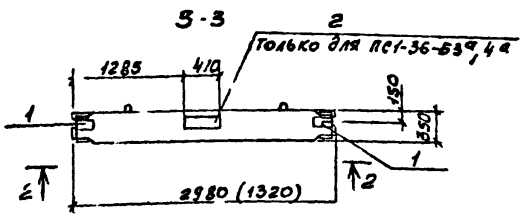

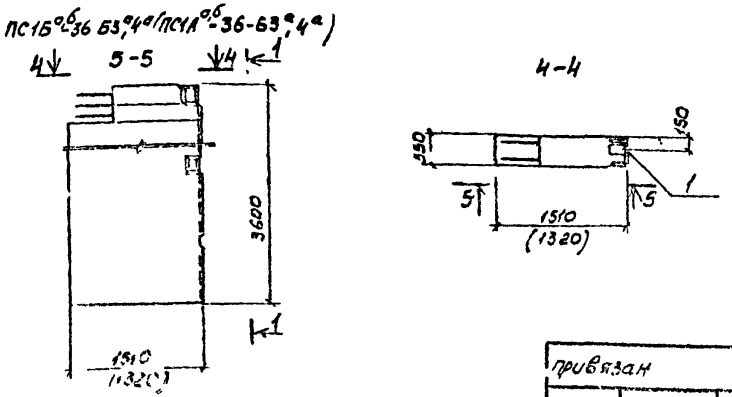

Формат	Зона	Поз.	Обозначение	Наименование	Кол. на исполн.				Примеча
				Сборочные единицы					
12		1	т.п. КЖИ-МН1	Дополнительное закладное изделие МН 1	2	2	1	1	
12		2	КЖИ-МН 2	То же МН 2	1				
				Материалы					
				Сталь (на МН 1, МН 2)	18,79	15,66	3,13	3,13	кг
				Наплавленный металл (Э-50А)	0,38	0,3	0,1	0,1	кг

Марка	Литера
ПС1-36-Б3а, ПС1-36-Б4а	Р
ПС1И-36-Б3а, ПС1И-36-Б4а	Р
ПС1Б а,б-36-Б3а, ПС1Б а,б-36-Б4а	Р
ПС1А а,б-36-Б3а, ПС1А а,б-36-Б4а	Р

1. Стеновые панели ПС1-36-Б3а,4а отличаются от стеновых панелей ПС1-36-Б3,4 наличием закладных деталей.
2. Стеновые панели ПС1И-36-Б3а,4а; ПС1Б а,б-36-Б3а,4а и ПС1А а,б-36-Б3а,4а выполняются в опалубочных формах стеновых панелей ПС1-36-Б3,4 путем установки вкладышей и перегородок с сохранением армирования рядовых панелей применительно к габаритным размерам - см. серию 3.900-3 в.1, буква „а" после цифр 3 и 4 указывает на наличие закладной детали МН 1.

ГИП	Ефремов		815-26	КЖИ	ПС1-36-Б3а,4а, ПС1И-36-Б3а, ПС1Б а,б-36-Б3а, ПС1А а,б-36-Б3а
Нач. отд.	Давочкин		Стеновые панели ПС1-36-Б3а,4а; ПС1И 36-Б3а,4а; ПС1Б а,б-36-Б3а,4а; ПС1А а,б-36-Б3а,4а	Стадия: Р	Масса:
Гл. спец.	Кузьменко				Масштаб: 1:5
Рук. гр.	Бровченко			Лист 8	Листов 8
Провер.	Иванова			Госстрой Росстройинстройпроект СИБЗНИИЭПСЕЛЬСТ	
Исполнит.	Иванова				

Привязан

Инв. №

Альбом V

Типовой проект

ПС1А^а-36-Б3,4

ПС1А^б-36-Б3,4 (зеркально)

М 1:50

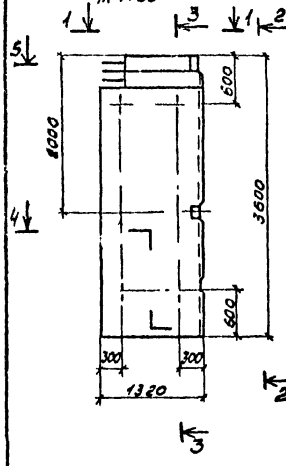

2 - 2

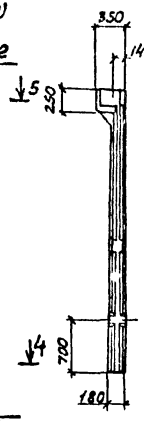

3 - 3

М 1:20

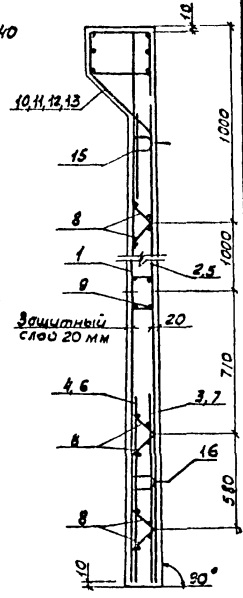

1 - 1

М 1:20

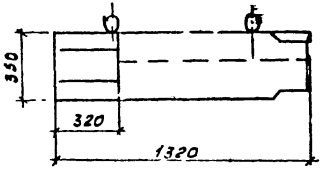

4 - 4

М 1:20

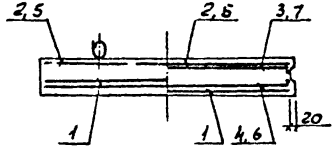

5 - 5

М 1:20

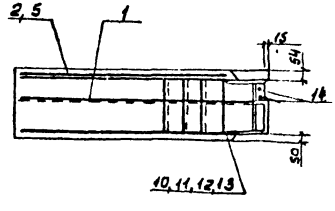

Формат	Зона	Поз	Обозначение	Наименование	Кол. на испол.				Примечание
				Сборочные единицы и детали					
12		1	т.п -КЖИ-С 12А	Сетка арматурная С 12А	1	1	1	1	
12		2	То же С 15А	То же С 15А	1		1		
12		3	" С 16А	" С 16А	1		1		
12		4	" С 17А	" С 17А	1		1		
12		5	" С 18А	" С 18А		1		1	
12		6	" С 19А	" С 19А		1		1	
12		7	" С 20А	" С 20А		1		1	
12		8	" КР 1А	Каркас плоский КР 1А	6	6	6	6	
12		9	" МН 10А-2	Изделие закладное МН 10А-2	1	1	1	1	
12		10	" МН 4А-2	То же МН 4А-2			1		
12		11	" МН 5А-2	" МН 5А-2				1	
12		12	" МН 4А-3	" МН 4А-3	1				
12		13	" МН 5А-3	" МН 5А-3		1			
		14		Стержни одиночные					
				ФЮАIIIL=3580 ГОСТ 5781-75	2	2	2	2	
		15	3900-3 в.4 часть 2	Строповочные петли МН 23	2	2	2	2	
		16	То же	То же МН 24	2	2	2	2	
				Материалы					
				Бетон марки 200	0,8	0,8	0,8	0,8	м³
				Литера					
				Марка	ПС1А^а-36-Б3	ПС1А^а-36-Б4	ПС1А^б-36-Б3	ПС1А^б-36-Б4	

Привязан

Инв. № подл. | Подпись и дата | Взам. инв. №

ГИП	Ефремов	
Нач. отд.	Девочкин	
Гл. спец.	Кузьменко	
Рук. гр.	Бабоченко	
Проверил	Иванова	
Исполнил	Иванова	

875-26

ПС1А^а-36-Б3,4

КЖИ-ПС1А^б-36-Б3,4

Стеновые панели

ПС1А^а-36-Б3,4

ПС1А^б-36-Б3,4 (зеркально)

Стадия	Масса	Масштаб
Р		1:50

Лист 9 Листов

Госстрой РСФСР Росглавниистройпроекта

СИБЗНИИЭПсельстрой г. Новосибирск

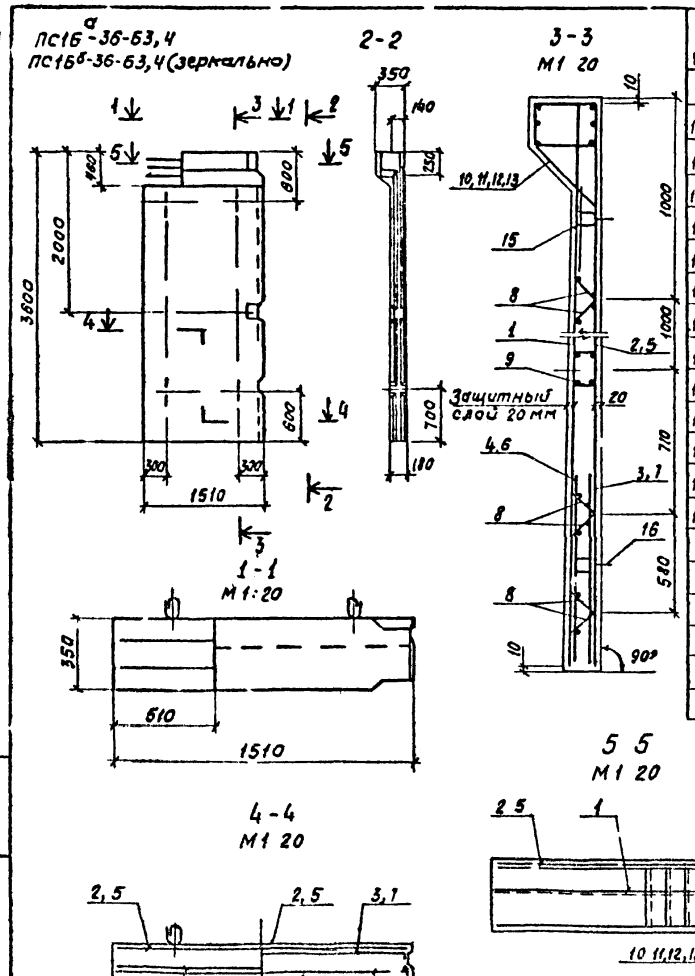

Форм	Зона	Поз	Обозначение	Наименование	Кол на исполн				Примечан
				Сборочные единицы и детали					
12		1	т.п. КЖИ - С12Б	Сетка арматурная С12Б	1	1	1	1	
12		2	То же С15Б	То же С15Б	1		1		
12		3	" С16Б	" С16Б	1		1		
12		4	" С17Б	" С17Б	1		1		
12		5	" С18Б	" С18Б		1		1	
12		6	" С19Б	" С19Б		1		1	
12		7	" С20Б	" С20Б		1		1	
12		8	" КР1Б	Каркас плоский КР1Б	6	6	6	6	
12		9	" МН10Б	Изделие закладное МН-10Б	1	1	1	1	
12		10	" МН4Б-1	То же МН4Б-1			1		
12		11	" МН5Б-1	МН5Б-1				1	
12		12	" МН4Б-2	МН4Б-2	1				
12		13	" МН5Б-2	" МН5Б-2		1			
		14		Стержни одиночные					
				ф10 А III L=3580 ГОСТ 5781-75	2	2	2	2	
		15	1900 3 в 4 часть 2	Строповочные петли МН-23	2	2	2	2	
		16	То же	То же МН-24	2	2	2	2	
				Материалы					
				Бетон марки 200	0.9	0.9	0.9	0.9	
				Литер					
				Марка	ПС1Б^{а}-36-Б3 р	ПС1Б^{а}-36-Б4 р	ПС1Б^{б}-36-Б3 р	ПС1Б^{б}-36-Б4 р	

Типовой проект

Альбом II

Привязан

Инв. №

Гл. ин. пр.	Ефремов	
Нач. отд.	Девочкин	
Гл. спец.	Кузьменко	
Рук. гр.	Бровченко	
Провер.	Иванова	
Исполн.	Иванова	

815-26

КЖИ- ПС1Б^{а}-36-Б3,4 ПС1Б^{б}-36-Б3,4

Стеновые панели ПС1Б^{а}-36-Б3,4 ПС1Б^{б}-36-Б3,4 (зеркально)

Стадия	Масса	Масштаб
Р		1:50

Листов | Листов

Госстрой РСФСР Росглавниистройпроект СИБЗНИИЗПСЕЛЬСТРОЙ г. Новосибирск

Выборка стали на один элемент, кг

Марка элемента	Арматурные изделия: Проволока арм. обыкн. ГУН-У-659-75 Класс Вр-I		Арматурная сталь ГОСТ 5781-75 Класс A III				Итого	Закладные изделия: Проволока арм. обыкн. ГУН-У-659-75 Класс Вр-I		Арматурная сталь ГОСТ 5781-75 Класс A III						A I	A II	Прокатная сталь ГОСТ 103-76		Итого	Всего
	ф мм		ф мм					ф мм		ф мм						ф	ф	Полоса	Полоса		
	5	Итого	8	10	14	Итого		5	Итого	6	10	14	16	18	Итого	10	16	δ=5	δ=8		
ПС1А^а-36-Б3	12,2	12,2	11,6	32,6		44,2	56,4	1,3	1,3	1,0	3,2	4,1	5,3	–	13,6	8,2	10,0	1,6	10,6	45,3	101,7
ПС1А^а-36-Б4	12,4	12,4	13,6	22,4	13,4	49,4	61,8	1,3	1,3	1,0	3,2	4,1	–	6,8	15,1	8,2	10,0	1,6	10,6	46,8	108,6
ПС1А^б-36-Б3	12,2	12,2	11,6	32,6		44,2	56,4	1,3	1,3	1,0	3,2	4,1	5,3	–	13,6	8,2	10,0	1,6	10,6	45,3	101,7
ПС1А^б-36-Б4	12,4	12,4	13,6	22,4	13,4	49,4	61,8	1,3	1,3	1,0	3,2	4,1	–	6,8	15,1	8,2	10,0	1,6	10,6	46,8	108,6

Привязан

Инв. №

Продолжение листа КЖИ- ПС1А^а-36-Б3, ПС1А^а-36-Б4, ПС1А^б-36-Б3, ПС1А^б-36-Б4

Лист 11

Выборка стали на один элемент, кг

Марка элемента	Арматурные изделия: Проволока арм. обыкн. ГУН-У-659-75 Класс Вр-I		Арматурная сталь ГОСТ 5781-75 Класс A III				Итого	Закладные изделия: Проволока арм. обыкн. ГУН-У-659-75 Класс Вр-I		Арматурная сталь ГОСТ 5781-75 Класс A III						A I	A II	Прокатная сталь ГОСТ 103-76		Итого	Всего
	ф мм		ф мм					ф мм		ф мм						ф	ф	Полоса	Полоса		
	5	Итого	8	10	14	Итого		5	Итого	6	10	14	16	18	Итого	10	16	δ=5	δ=8		
ПС1Б^а-36-Б3	13,5	13,5	13,0	34,4		47,4	60,9	1,8	1,8	1,1	3,4	4,8	6,2		15,5	8,2	10,0	1,6	10,6	47,7	108,6
ПС1Б^а-36-Б4	13,8	13,8	15,4	24,7	14,8	54,9	68,7	1,8	1,8	1,1	3,4	4,8		7,9	17,2	8,2	10,0	1,6	10,6	49,4	118,1
ПС1Б^б-36-Б3	13,5	13,5	13,0	34,4	–	47,4	60,9	1,8	1,8	1,1	3,4	4,8	6,2	–	15,5	8,2	10,0	1,6	10,6	47,7	108,6
ПС1Б^б-36-Б4	13,8	13,8	15,4	24,7	14,8	54,9	68,7	1,8	1,8	1,1	3,4	4,8	–	7,9	17,2	8,2	10,0	1,6	10,6	49,4	118,1

Привязан

Инв. №

Продолжение листа КЖИ- ПС1Б^а-36-Б3, ПС1Б^а-36-Б4, ПС1Б^б-36-Б3, ПС1Б^б-36-Б4

Лист 12

Альбом II

Типовой проект

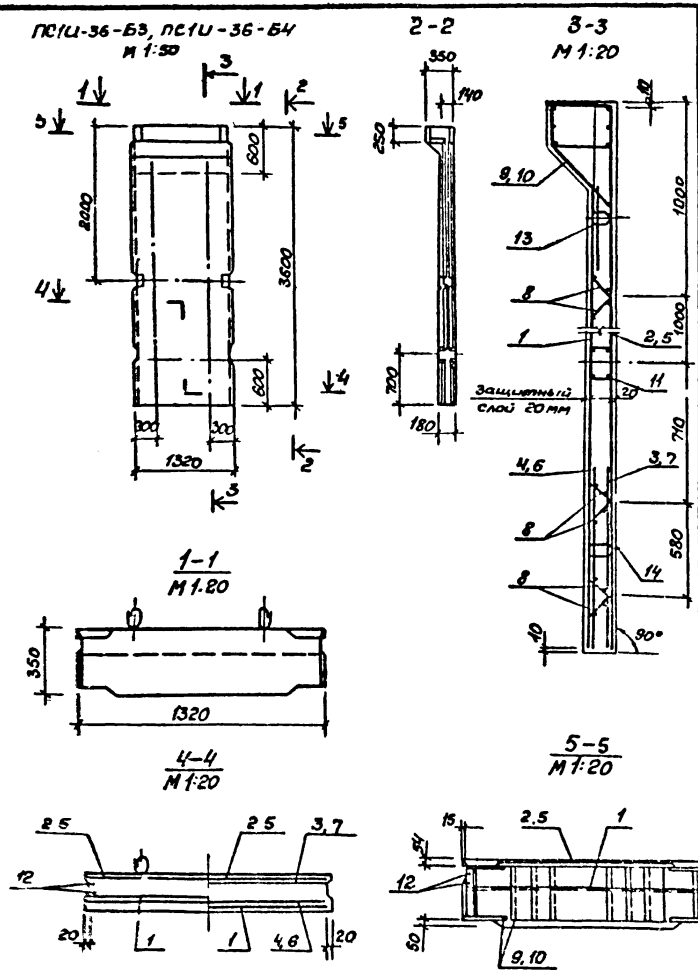

Формат	Зона	Поз.	Обозначение	Наименование	Кол. на исполн.		Примечание
				Сборочные единицы и детали			
12		1	т.п. КЖИ-С 12А	Сетка арматурная С-12А	1	1	
12		2	То же С 15А	То же С-15А	1		
12		3	" С 16А	" С 16А	1		
12		4	" С 17А	" С 17А	1		
12		5	" С 18А	" С 18А		1	
12		6	" С 19А	" С 19А		1	
12		7	" С 20А	" С 20А		1	
12		8	" КР 1А	Каркас плоский Кр 1А	6	6	
12		9	" МН 4А-1	Изделие закладное МН4А-1	1		
12		10	" МН5А-1	То же МН 5А-1		1	
12		11	" МН10А-1	" МН 10А-1	1	1	
		12		Стержни одиночные			
				Ф10АIII L=3580 ГОСТ 5781-75	4	4	
		13	3.900-3 в.4 часть 2	Строповочные петли МН-23	2	2	
		14	То же	МН-24	2	2	
				Материалы			
				Бетон марки 200	0,8	0,8	$м^3$

Марка	Литера	
ПС1И-36-Б3	Р	
ПС1И-36-Б4	Р	

Привязан

Инв. №

Гип	Ве[illegible]мов	
Нач.отд.	[illegible]чкин	
Гл.спец.	К[illegible]енко	
Рук.гр.	Бр[illegible]ченко	
Провер.	Иванова	
Исполнил	Иванова	

815-26

КЖИ ПС1И-36-Б3 ПС1И-36-Б4

Стеновые панели ПС1И-36-Б3, ПС1И-36-Б4

Стадия	Масса	Масштаб
Р		1:50

Листов | Листов

Госстрой РСФСР Росглавниистройпроект СИБЗНИИЭПСЕЛЬСТРОЙ г. Новосибирск

Инв. № подл. | Подп. и дата | Взам. инв. №

Выборка стали на один элемент, кг

Марка элемента	Арматурные изделия							Закладные изделия													Всего
	Проволока арм. обыкн. ГУ14-4-69-73	Арматурная сталь ГОСТ 5781-75					Итого	Проволока арм. обыкн. ГУ14-4-69-73	Арматурная сталь ГОСТ 5781-75							AI	AII	Профильная сталь ГОСТ 103-76		Итого	
	Класс Вр I	Класс A III						Класс Вр I	Класс A III							ф	ф	полоса	полоса		
	ф мм	ф мм				Итого		ф мм	ф мм						Итого	ф 10	ф 16	δ=5	δ=8		
	5	8	10	14				5	6	10	14	18	18								
ПС14-36-63	12.2	11.7	37.0	–	48.7	60.9	1.9	0.9	2.9	3.5	4.5	–	11.7	8.2	10.0	3.3	21.2	57.3	118.2		
ПС14-36-64	12.4	13.6	26.8	13.4	53.8	66.2	1.9	0.9	2.9	3.5		5.5	12.8	8.2	10.0	3.3	21.2	58.4	124.6		

Привязан

Инв. №

Продолжение листа КЖИ-ПС14-36-63 / ПС14-36-64 — Лист 14

Поз.	Обозначение	Наименование	Кол.	Примечание
		Детали		
1		Одиночный стержень		
		ф14 AIII L=900 ГОСТ 5781-75	5	1.1 кг
2		Полоса 250×8 ГОСТ 103-76*	2	4.7 кг
3		Гомерф Вр I-2 ГОСТ 6727-80	5	0.03 кг

Привязку стержней 1 выполнять в зависимости от ширины шва между изделиями, ширина шва должна составлять 0.25 от ширины шва, но не менее 4 мм, ширина шва - 0.5 от, но не менее 10 мм. Электроды типа Э-50А.

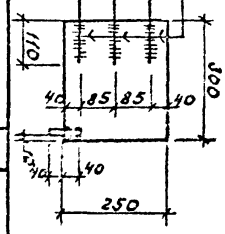

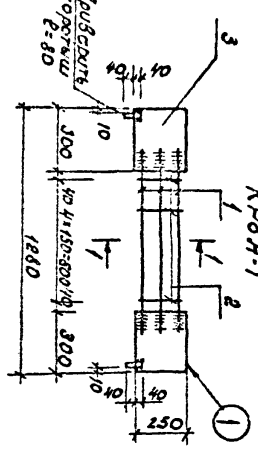

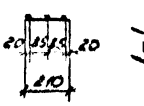

1-1

Изм.	Кол. уч.	Лист	№ док.	Подпись	Дата
Разраб.	Соболев				
Пров.	Гончаров				
Н. контр.	Пономарёв				
ГИП	Пономарёв				

815-26 КЖИ-КРВ А-1

Закладное изделие КРВ А-1

Стадия	Масса	Масштаб
Р		1:20

Лист 15 | Листов

ГПИ Росглавкиевпроект Госстроя СССР, Киевский Промстройпроект, г. Киев

Альбом II

Типовой проект

Кр 1А, Кр 1Б

1-1

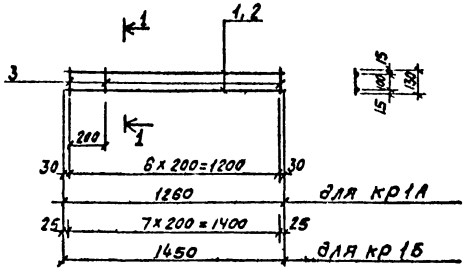

Форм	Зона	Позиц	Обозначение	Наименование	Кол-во на испол		Примечание
				Детали			
12		1		Одиночный стержень			
				ф5 Вр-I L = 1260 ТУ14-4-659-75	2		
		2		То же L = 1450		2	
		3		" L = 130	7	8	
				Материалы			
				Арматура класса			
				Вр-I ТУ14-4-659-75	0.5	0.6	кг
				Наплавленный			
				металл (Э-50А)	0.01	0.01	кг

Марка	Лит.	
кр 1А	р	
кр 1Б	р	

Инв. № подл. | Подп. и дата | Взам. инв. №

Привязан

Инв. №

Гл. инж. пр.	Ефремов	
Нач. отд.	Девочкин	
Гл. спец.	Кузьменко	
Рук. гр.	Бравченко	
Провер.	Иванова	
Исполн.	Целуйко	

815-26 КЖИ Кр1 1 Кр1Б

Плоские каркасы Кр 1А, Кр 1Б

Стадия	Лист	Масштаб
р		1 20

Лист 16 листов

Госстрой РСФСР Росглавниистройпроект СИБЗНИИЭПСЕЛЬСТРОЙ г. Новосибирск

Альбом II

Типовой проект

КР 8А-2, КР 8Б
М 1:20

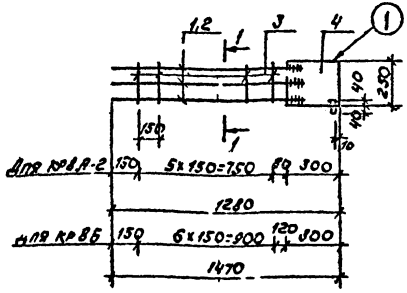

1-1
М 1:20



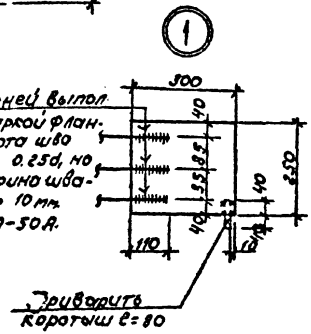

Приварку стержней выполнять дуговой сваркой фланговыми швами. Высота шва должна составить 0.25d, но не менее 4мм. Ширина шва - 0.5d, но не менее 10мм. Электроды типа Э-50А.

Формат	Зона	Позиц.	Обозначение	Наименование	Кол-во на исполн.		Примечание
				Детали			
				Одиночный стержень			
12		1		ф14А III L=1090 ГОСТ 5781-75	3		
				То же L=1280		3	
		2		" ф5Вр-I L=210 ТУ 14-4-659-75	6	7	
		3		Полоса 250×8 ГОСТ 82-70* L=300	1	1	
		4		В ст 3 пс 6 ГОСТ 380-71*			
				Материалы			
				Ар-ра класса А II			
				ГОСТ 5781-75	4.0	4.6	кг
				То же, класса Вр-I ТУ 14-4-659-75	0.3	0.3	кг
				Сталь полосовая ГОСТ 82-70*	4.7	4.4	кг
				Наплавленный			
				металл (Э-50А)	0.2	0.2	кг

Марка	Литера	
КР-8А-2	Р	
КР-8Б	Р	

Гип	Ефремов		
Нач. отд.	Девочкин		
Гл. спец.	Кузьменко		
Рук. гр.	Бровченко		
Провер.	Иванова Т.		
Исполн.	Иванова Л.		

Привязан

Инв. №

815-26

КЖСИ - КР8А-2 КР8Б

Плоские каркасы КР8А-2, КР8Б.

Стадия	Масса	Масштаб
Р		

Лист | Листов

Госстрой Росстройпроектрострой
СИБЗНИИЭПСЕЛЬСТРОЙ
г. Новосибирск

Инв. № подл. | Подпись и дата | Взам. инв. №

Альбом III

КР10А-1, КР11А-1
М1:20

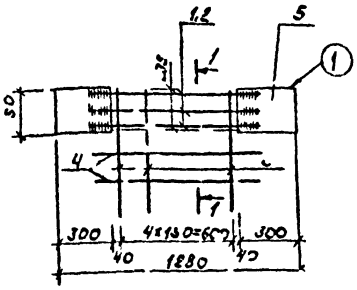

1-1
М1:20

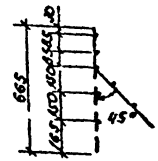

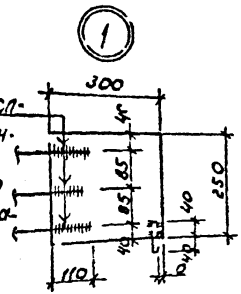

Приварку стержней выполнять дуговой сваркой фланговыми швами. Высота шва должна составить 0,25d, но не менее 4мм. Ширина шва - 0,3d, но не менее 10мм. Электроды типа Э-50А.

Формат	Зона	Позиц.	Обозначение	Наименование	Кол-во на исполн.		Примечание
				Детали			
12		1		Одиночный стержень			
				ф18А III L=900 ГОСТ 5781-75		3	
		2		То же ф16А III L=900	3		
		3		" ф6А III L=665	5	5	
		4		" ф5 Вр-I L=930	2	2	
		5		Полоса 250×8 ГОСТ 82-70 L=300	2	2	
				Вст3пс6 ГОСТ 380-71*			
				Материалы			
				Арматура класса А III			
				ГОСТ 5781-75	50	6.1	кг
				То же класса Вр-I	0.3	0.3	кг
				ТУ 14-4-659-75			
				Сталь полосовая	9.4	9.4	кг
				ГОСТ 82-70			
				Наплавленный			
				металл (Э-50А)	0.3	0.3	кг
				Литера			
				Марка	КР-10А-1 Р	КР-11А-1 Р	

Типовой проект

Гип	Ефремов		
Нач. отд.	Девочкин		
Гл. спец.	Кузьменко		
Рук. гр.	Бровченко		
Провер.	Иванова Т.		
Исполн.	Иванова Л.		

Привязан

Инв. №

815-26

КЖИ- КР 10А-1 КР 11А-1

Плоские каркасы КР10А-1, КР 11А-1

Стадия	Масса	Масштаб
Р		

Лист 18 листов

Госстрой РСФСР Ростовский Гражданинстрой проект СИБЭНИИЭПСЕЛЬСТРОЙ г. Новосибирск

Альбом V

Типовой проект

Инв. № подл. | Подпись и дата | Взам. инв. №

КР 10А-2, КР 11А-2, КР 10Б-1, КР 11Б-1
М 1:20

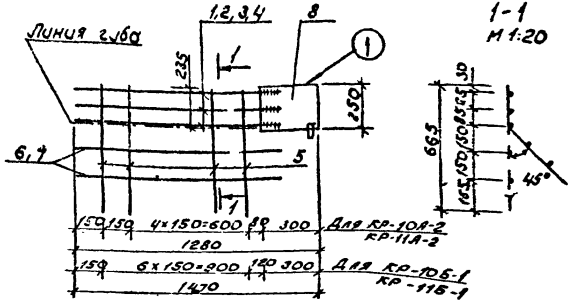

1-1
М 1:20

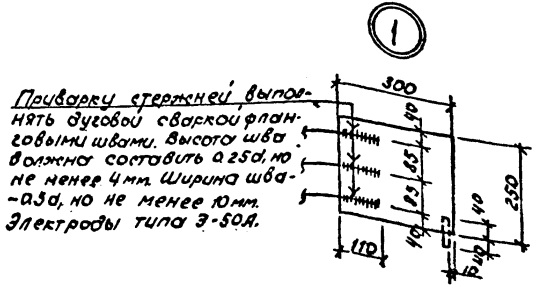

Приварку стержней выполнять дуговой сваркой фланговыми швами. Высота шва должна составить $a \geq 2\delta$, но не менее 4 мм. Ширина шва $a \geq 3\delta$, но не менее 10 мм. Электроды типа Э-50А.

Формат	Зона	Позиц.	Обозначение	Наименование	Кол. на испол. КР 10А-2	КР 11А-2	КР 10Б-1	КР 11Б-1	Примечание
				Детали					
12		1		Одиночный стержень					
				ф18 AIII L=1090 ГОСТ 5781-75	3				
				То же L=1280			3		
		2		" ф16 AIII L=1090		3			
				" L=1280				3	
		3		" ф6 AIII L=665	6	6	7	7	
		4		" ф5 Вр-I L=1090 ГОСТ 6727-80*	2	2			
		5		" L=1280			2	2	
		6		Полоса 250×8 ГОСТ 82-70* L=300	1	1	1	1	
		7		Вст3 кп2 ГОСТ 380-71*					
		8		**Материалы**					
				Ар-ра класса AIII ГОСТ 5781-75	7.4	6.1	8.7	7.1	кг
				То же класса Вр-I ГОСТ 6727-80*	0.3	0.3	0.4	0.4	кг
				Сталь полосовая ГОСТ 82-70*	4.7	4.7	4.7	4.7	кг
				Наплавленный металл (Э-50А)	0.2	0.2	0.3	0.2	кг
				Марка материала	КР 11А-2 р	КР 10А-2 р	КР 11Б-1 р	КР 10Б-1 р	

Привязан	ГИП	Ефремов	
	Нач. отд.	Зевакин	
	Гл. спец.	Сульменко	
	Рук. гр.	Бровченко	
	Провер.	Иванова Т.	
	Исполн.	Иванова Л.	

815-26

КЖИ

КР 10А-2
КР 11А-2
КР 10Б-1
КР 11Б-1

Плоские каркасы КР 10А-2, КР 11А-2, КР 10Б-1, КР 11Б-1

Ст.	Зон.	Масса	Масштаб
Р			

Лист 19 листов

Госстрой РСФСР Росглавмонтажпроект
СИБЗНИИЭПСЕЛЬСТРОЙ
г. Новосибирск

Альбом II

Типовой проект

Инв. № подл. | Подпись и дата | Взам. инв. №

Кр 10А-3, Кр 11А-3, Кр 10Б-2, Кр 11Б-2
М1:20

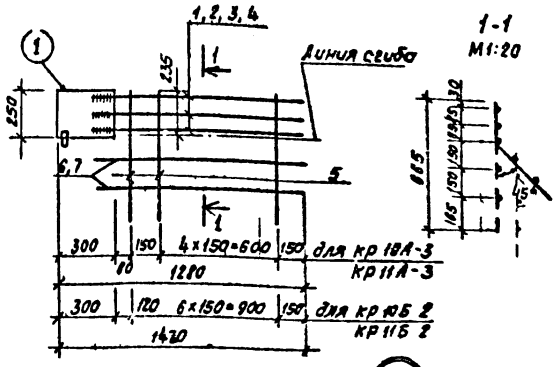

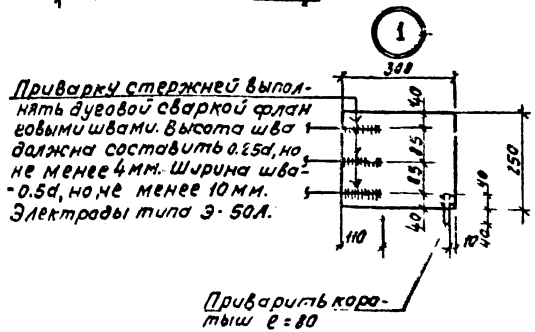

Форм	Зона	Поз	Обозначение	Наименование	Кол. на исполн				Примечание
				Детали					
12		1		Одиночный стержень					
				ф18А III L=1090 ГОСТ 5781-75		3			
		2		То же L=1280				3	
		3		" ф16А III L=1090	3				
		4		" L=1280			3		
		5		" ф6А III L=665	6	6	7	7	
		6		" ф5Вр-I L=1090 ТУ14-4-659-75	2	2			
		7		" L=1280			2	2	
		8		Полоса 250×8 ГОСТ 80-70* L=300 Вст3пс6 ГОСТ 380-71*	1	1	1	1	
				Материалы					
				Ар-ра класса А III ГОСТ 5781-75	6.1	7.4	7.1	8.7	кг
				То же класса Вр-I ТУ14-4-659-75	0.3	0.3	0.4	0.4	кг
				Сталь полосовая ГОСТ 80-70*	4.7	4.7	4.7	4.7	кг
				Наплавленный					
				металл (Э-50А)	0.2	0.2	0.2	0.3	кг
				Лит.	р	р	р	р	
				Марка	кр10А-3	к-11А-3	кр-10Б-2	кр-11Б-2	

Привязан	Гл. ин. пр.	Ефремов	
	Нач. отд.	Девочкин	
	Гл. спец.	Кузьменко	
	Рук. гр.	Бровченко	
Инв. №	Провер.	Иванова	
	Исполн.	Иванова	

815-26 КЖИ — кр 10А-3, кр 11А-3, кр 10Б-2, кр 11Б-2

Плоские каркасы кр 10А-3, кр 11А-3, кр 10Б-2, кр 11Б-2.

Стадия	Масса	Масштаб
р		

Лист 20 | Листов

Госстрой РСФСР
Росглавниистройпроект
СКБЗНИИЭПСЕЛЬСТРОЙ

Альбом II

Типовой проект

КР 16А-1

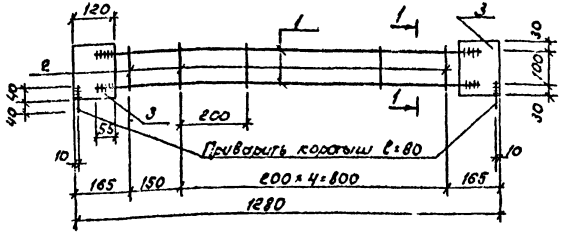

1-1

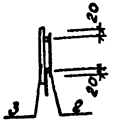

1. Приварку стержней 1 к 3 выполнять дуговой сваркой фланговыми швами. Высота шва должна составить 0.25d, но не менее 4мм. Ширина шва - 0.5d, но не менее 10мм. Электроды типа Э-50А.

Формат	Зона	Позиц.	Обозначение	Наименование	Кол.	Примечание
				Детали		
12		1		Одиночный стержень		
				Ф10А III L=1150 ГОСТ 5781-75	2	
		2		То же Ф5 Вр-I L=140 ТУ14-4-659-75	6	
		3		Полоса 120×5 ГОСТ 103-76 L=160	2	
				В ст3сп 6 ГОСТ 380-71*		
				Материалы		
				Арматура класса А III		
				ГОСТ 5781-75	1.4	кг
				То же класса Вр-I		
				ТУ 14-4-659-75	0.1	кг
				Сталь полосовая ГОСТ 103-76	1.5	кг
				Наплавленный		
				металл (Э-50А)	0.1	кг

Привязан	ГИП	Ефремов	
	Нач.отд.	Девочкин	
	Гл.спец.	Кузьменко	
	Рук.гр.	Бровченко	
	Провер.	Иванова Т.	
Инв. №	Исполн.	Иванова Л.	

815-26 КЖИ- КР 16А-1

Плоский каркас КР 16А-1

Стадия	Масса	Масштаб
Р		М1:10

Листов 1 Листов

Госстрой РСФСР Росглавнистройпроект СИБЗНИИЭПСЕЛЬСТРОЙ г. Новосибирск

Инв. № подл. | Подпись и дата | Взам. инв. №

Альбом I

Типовой проект

КР 16А-2; КР-16Б

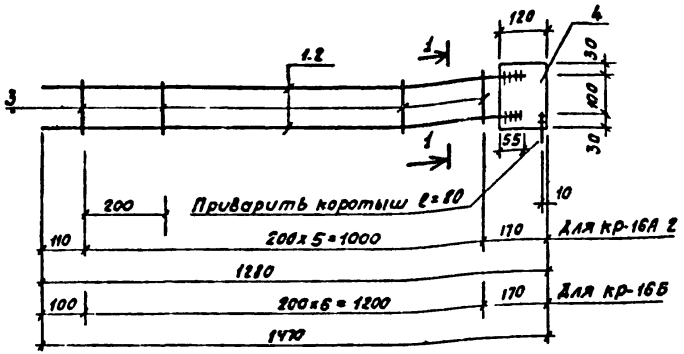

1-1

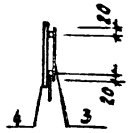

Форм	Зона	Позиц	Обозначение	Наименование	Кол на испол		Примечан
				Детали			
11		1		Одиночный стержень			
				ф10А III L=1215 ГОСТ 5781-75	2		
		2		То же L=1405		2	
		3		То же ф5Вр-I L=140 ТУ14-4-659-75	6	7	
		4		Полоса 120x5 ГОСТ 103-76 L=160	1	1	
				Вст3пс6 ГОСТ 380-71*			
				Материалы			
				Арматура класса А III			
				ГОСТ 5781-75	1.5	1.7	кг
				То же класса Вр-I			
				ТУ14-4-659-75	0.1	0.2	кг
				Сталь полосовая ГОСТ 103-76	0.7	0.7	кг
				Наплавленный			
				металл (Э-50А)	0.1	0.1	кг
				Литер	р	р	
				Марка	кр-16А-2р	кр-16Б	

1. Приварку стержней 1, 2 к 4 выполнять дуговой сваркой фланговыми швами; высота шва должна составить 0.25а, но не менее 4мм Ширина шва-0.5а, но не менее 10мм Электроды типа Э-50А.

Инв. № подл. | Подп. и дата | Взам. инв. №

Привязан

Инв. №

Гл. ин. пр.	Ефремов	
Нач. отд.	Девочкин	
Гл. спец.	Кузьменко	
Рук. гр.	Бровченко	
Провер.	Иванова	
Исполн.	Иванова	

815-26 Кжи-Кр16А-2 Кр16Б

Плоские каркасы кр 16А-2, кр-16Б.

Стадия	Масса	Масштаб
Р		1:10

Листов

Ленинградский ордена Ленина Сибэнингипроэлектрострой

Альбом III

Типовой проект

Инв. № подл. | Подпись и дата | Взам. инв. №

С 12А; С 12Б; С 15А; С 15Б; С 18А; С 18Б

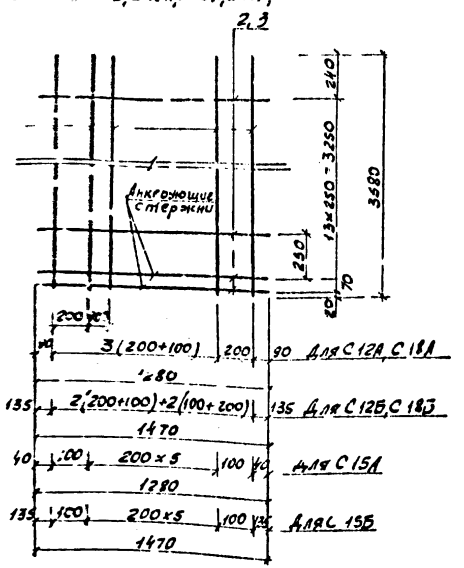

Поз.	Обозначение	Наименование	Кол. на исполнение						Примечание
		Детали							
1		Одиночный стержень							
		ф8 AIII L=3580 ГОСТ 5781-75	8	9					
2		То же, ф5 Вр-I L=1280 ТУ14-4-659-75	15		15		15		
3		" L=1470		15		15		15	
4		" ф10 AIII ГОСТ 5781-75 L=3580			8	8	8	9	
		Материалы							
		Ар-ра класса AIII							
		ГОСТ 5781-75	11,3	12,7	11,7	11,7	11,7	13,9	кг
		То же, класса Вр-I ТУ14-4-659-75	3,0	3,4	3,0	3,4	3,0	3,4	кг
		Наплавленный							
		металл (Э-50А)	0,3	0,3	0,4	0,4	0,4	0,5	кг
		Марка элемента	С-12А	С 12Б	С 15А	С 15Б	С 18А	С 18Б	
			Р	Р	Р	Р	Р	Р	

Привязан

Инв. №

ГИП	Ефремов		
Нач. сект.	Левочкин		
Гл. спец.	Кудьменко		
Рук. гр.	Боровченко		
Провер.	Иванова Т.		
Испол.	Иванова Л.		

815-26

С 12А; С 12Б; С 15А; С 15Б; С 18А; С 18Б

Сетки С 12А, С 12Б, С 15А, С 15Б, С 18А, С 18Б.

Стадия	Масса	Масштаб
Р		1:20

Лист 23 Листов

Проектировщик: Росглавинтеркурортстрой СИБЗНИИЭПСЕЛЬСТРОЙ г. Новосибирск

Альбом III

Типовой проект

С-19А, С-19Б

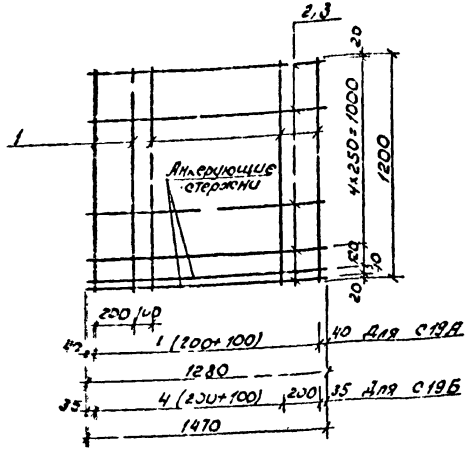

С-16А, С-16Б, С-20А, С-20Б

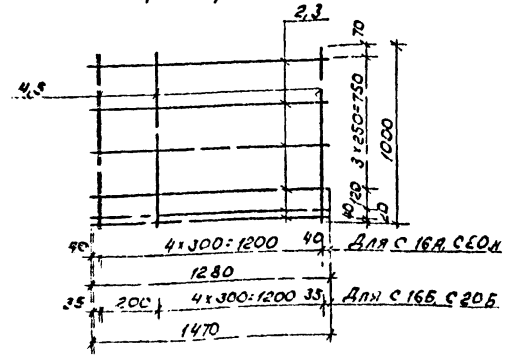

Формат	Зона	Поз.	Обозначение	Наименование	Кол. на исполнение						Примечание
				Детали							
12		1		Одиночный стержень							
				ф14 А III L=1200 ГОСТ 5781-75			9	10			
		2		То же ф5 Вр-I ТУ14-4-659-75 L=1280	6		7		6		
		3		" L=1470		6		7		6	
		4		" ф10 А III ГОСТ 5781-75 L=1000	5	6					
		5		" ф8 А III L=1000					5	6	
				Материалы							
				Ар-ра класса А III							
				ГОСТ 5781-75	3.1	3.7	13.1	14.5	20	2.4	кг
				То же, класса Вр-I ТУ14-4-659-75	1.2	1.4	1.4	1.6	1.2	1.4	кг
				Наплавленный							
				металл (Э-50А)	0.1	0.1	0.3	0.3	0.1	0.1	кг
				Литера	Р	Р	Р	Р	Р	Р	
				Марка	С16А	С16Б	С19А	С19Б	С20А	С20Б	

Привязан

Инв. N

Гип	Ефремов	
Нач. отд.	Девоукин	
Гл. спец.	Кузьменко	
Рук. гр.	Бровченко	
Провер.	Иванова Т.	
Исполн.	Иванова А.	

815-26

КЖИ - С16А; С16Б, С19А, С19Б, С20А, С20Б

Сетки С16А; С16Б; С19А; С19Б; С20А; С20Б

Стадия	Масса	Масштаб
Р		1:20

Листов | Листов

Госстрой Росглавнистрой Проект

СИБЗНИИЭПСЕЛЬСТРОЙ г. Новосибирск

Альбом II

Типовой проект

С 17А, С 17Б

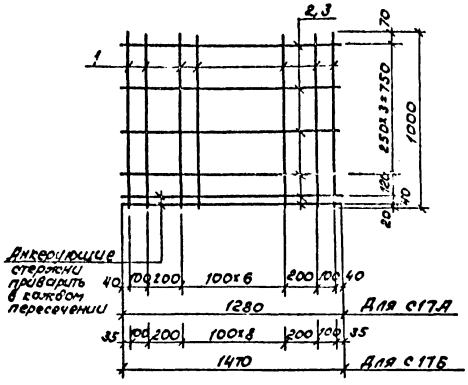

Формат	Зона	Поз.	Обозначение	Наименование	Кол-во на исполн.		Примечание
				Детали			
2		1		Одиночный стержень			
				ф 10 А III L=1000 ГОСТ 5781-75	11	13	
		2		То же, ф 5 Вр-I ТУ14-4-659-75 L=1280	6		
		3		" L=1470		6	
				Материалы			
				Ар-ра класса А III			
				ГОСТ 5781-75	6.8	8.0	кг
				То же класса Вр-I ТУ14-4-659-75	1.2	1.4	кг
				Наплавленный			
				металл (Э-50А)	0.2	0.2	кг

Марка	С 17А	С 17Б
Литера	Р	Р

Привяз.			Ефремов		815-26 КЖИ-С 17А С17Б	
					Сетки С17А С17Б	Стадия: Р; Масса: ; Масштаб: 1:20
						Листов: Лист 3
						Российский Госстрой, Росгипрострой, СИБЗНИИЭПСЕЛЬСТРОЙ, г. Новосибирск

Инв. № подл. | Подпись и дата | Взамен инв. №

Альбом V

Типовой проект

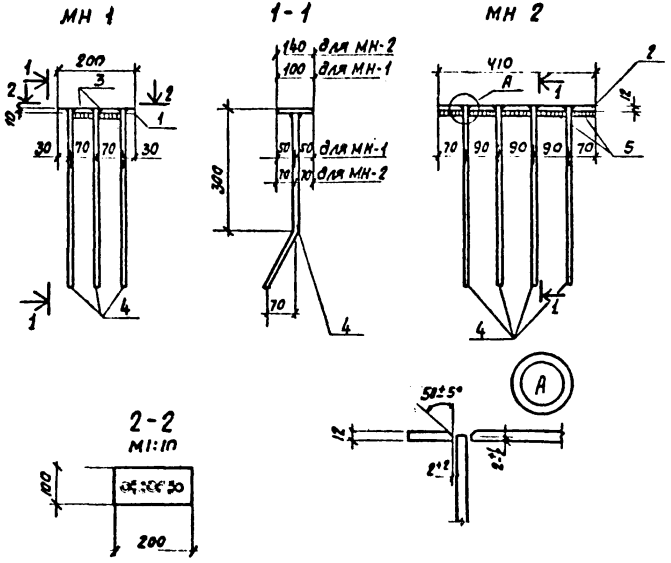

Форм	Зона	Поз.	Обозначение	Наименование	Кол. маси		Примечан
				Детали			
12		1		Полоса $\frac{100\times10\ \text{ГОСТ}\ 103\text{-}76}{\text{Вст3пс6 ГОСТ 380-71*}}$ L=200	1		
12		2		То же, 140×12 L=410		1	
12		3		Одиночный стержень ф8 A-III ГОСТ 5781-75 L=50	2		
12		4		То же, ф14 A-III L=420	3	4	
12		5		То же, ф14 A-III L=65		5	
				Материалы			
				Сталь полосовая			
				ГОСТ 103-76	1.57	5.4	кг
				Арматура класса A-III			
				ГОСТ 5781-75	1.56	2.43	кг
				Наплавленный			
				металл (Э-50А)	0.1	0.2	кг

Лит.			
	Р	Р	
Марка	МН-1	МН-2	

1 При изготовлении закладных изделий МН 1, МН 2 руководствоваться ГОСТ 10922-75.

2 Высота сварного шва 6 мм.

Инв. № подл. | Подпись и дата | Взам. инв. №

Привязан		815-26	КЖИ МН 1; МН 2
		Закладные изделия МН 1, МН 2.	Стадия: Р; Масса: ; Масштаб: 1:10
Инв. №			

МН 3

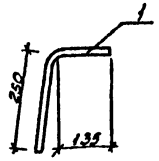

Формат	Зона	Поз.	Обозначение	Наименование	Кол.	
				Детали		
12		1		Полоса 50×10 ГОСТ 103-76 Вст3кп2 ГОСТ 380-71*		
				L = 700	2	1,56кг

Привязан

Инв. №

ГИП	Ефремов		
Нач.отд.	Девочкин		
Гл.спец.	Кузьменко		
Рук. гр.	Бровченко		
Провер.	Иванова Т		
Исполн.	Иванова Л		

КЖИ-МН 3

Закладное изделие МН 3

Стадия	Масса	Масштаб
Р		1:10

Лист 27 Листов

Госстрой РСФСР Росглавниистройпроект СИБЗНИИЭПСЕЛЬСТРОЙ г. Новосибирск

МН 4

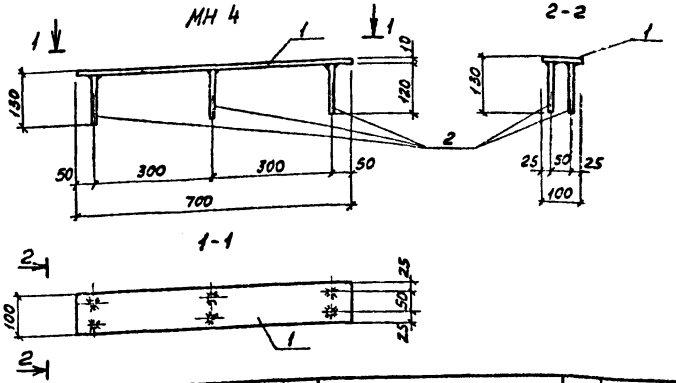

Формат	Зона	Поз.	Обозначение	Наименование	Кол.	Примечание
				Детали		
12		1		Полоса 100×10 ГОСТ 103-76 L=700 Вст3пс6 ГОСТ 380-71*	1	5,5 кг
				Отдельный стержень		
12		2		⌀10 AIII L=120 ГОСТ 5781-75	6	0,07кг

Привязан

Инв. №

Инв.№подл. | Подпись и дата | Взам. инв.№

ГИП	Ефремов		
Нач.отд.	Девочкин		
Гл.спец.	Кузьменко		
Рук. гр.	Бровченко		
Провер.	Иванова Т		
Исполн.	Иванова Л		

815-26 КЖИ-МН 4

Закладное изделие МН 4

Стадия	Масса	Масштаб
Р	5,57кг	1:10

Лист 28 Листов

Госстрой РСФСР Росглавниистройпроект СИБЗНИИЭПСЕЛЬСТРОЙ г. Новосибирск

Альбом III

Типовой проект

Инв.№ подл. | Подпись и дата | Взам. инв.№

МН-5

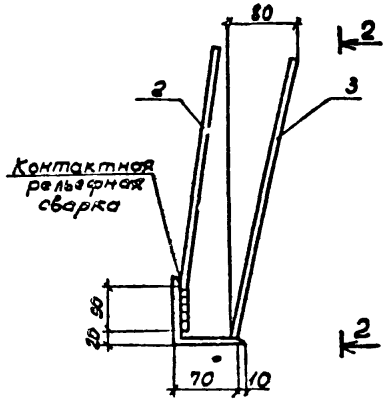

2-2

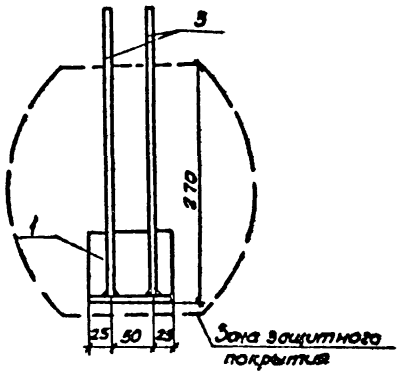

Поз. 2

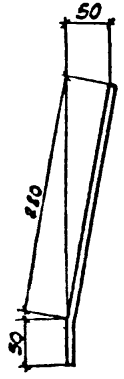

Формат	Зона	Поз.	Обозначение	Наименование	Кол	Примечание
				Детали		
12		1		Уголок 80х6 ГОСТ 8509-72* L=100		
				Ст3пс6 ГОСТ 380-71*	1	
12		2		Обыкновенный стержень		
				ф8 AIII ГОСТ 5781-75 L=330	2	
12		3		То же, L=380	2	
				Материалы		
				Сталь прокатная ГОСТ 8509-72*	0,14	кг
				Арматура класса AIII		
				ГОСТ 5781-75	0,26	кг
				Наплавленный		
				металл (Э-30А)	0,1	кг

Указания по изготовлению МН-5 см. серию 1.411-2/70 лист 23.

Привязан

Инв. №

ГИП	Семенов	
Нач. отд.	Дейкин	
Гл. спец.	Кузьменко	
Рук. гр.	Бровченко	
Проверил	Иванова	
Исполн.	Кутепова	

815-26 КЖИ-МН 5

Закладное изделие МН5

Стадия	Масса	Масштаб
Р	1,1кг	1:5

Лист 29 Листов

Госстрой РСФСР Росглавнииистроипроект СИБЗНИИЭПСЕЛЬСТРОЙ г. Новосибирск

Альбом II

МН 4А-1, МН 5А-1

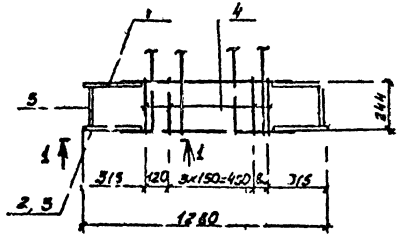

1 - 1

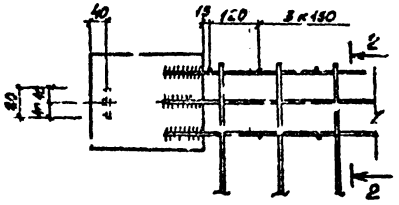

2 - 2

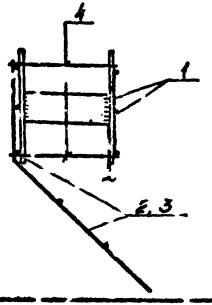

Формат	Зона	Поз.	Обозначение	Наименование	Кол. на испол.		Примечание
				Детали			
12		1	т.п. - КЖИ-КР 8А-1	Плоский каркас КР 8А-1	1	1	
		2	то же - КЖИ-КР 10А-1	То же КР 10А-1	1		
		3	" - КЖИ-КР 11А-1	" КР-11А-1		1	
		4		Одиночный стержень			
				ф5Вр-I L=315 ТУ14-4-659-75	12	12	
		5		Полоса 80×8 ГОСТ 103-76			
				Вст 3 пс 6 ГОСТ 380-71*	2	2	
				L=226			
				Материалы			
				Арматура класса А III			
				ГОСТ 5781-75	8,3	9,4	кг
				То же класса Вр-I			
				ТУ14-4-659-75	1,1	1,1	кг
				Полоса - 250×8 L=300	18,8	18,8	кг
				То же - 80×8 L=226	10,0	10,0	кг
				Наплавленный			
				металл (Э-50А)	0,8	0,8	кг

Марка	Литера	
МН 4А-1	Р	
МН 5А-1	Р	

Привязан	гип	Ефремов	
	нач. отд.	Девойкин	
	гл. спец.	Кузьменко	
	рук. гр.	Бровченко	
	проверил	Иванова Т	
Инв. №	Исполнил	Иванова Л	

815-26 КЖИ-МН 4А-1, МН 5А-1

Закладные изделия МН 4А-1, МН 5А-1

Стадия	Масса	Масштаб
Р		1:5

Лист 30 | Листов

Госстрой СССР Раславнинстройпроект СИБЗНИИЭПСЕЛЬСТРОЙ г. Новосибирск

Альбом I

Типовой проект

МН 4А-2, МН 5А-2, МН 4Б-1, МН 5Б-1
М 1:50

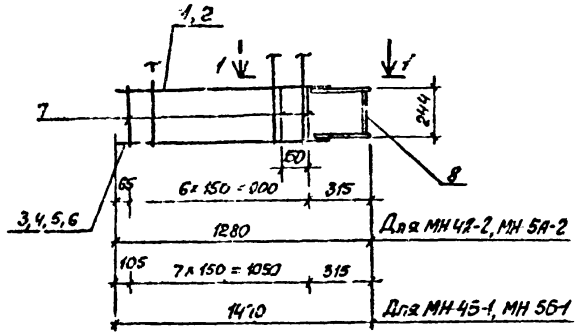

1-1
М 1:10

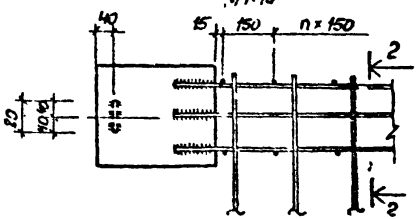

2-2
М 1:10

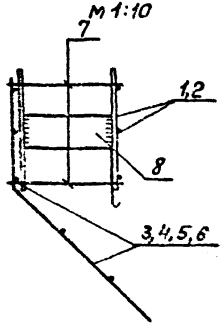

Формат	Зона	Поз.	Обозначение	Наименование	Кол. на исполнен.				Примечание
				Детали					
12		1	т.п. -КЖИ-КР8А-2	Плоский каркас КР8А-2	1	1			
		2	То же -КЖИ-КР8Б	То же КР-8Б			1	1	
		3	" -КЖИ-КР-10А-2	" КР-10А-2	1				
		4	" -КЖИ-КР-10Б-1	КР-10Б-1			1		
		5	" -КЖИ-КР11А-2	КР-11А-2		1			
		6	" -КЖИ-КР11Б-1	КР-11Б-1				1	
		7		Одиночный стержень					
				Ф5Вр-I L=315ТУ14-4-659-75	7	7	8	8	
		8		Полоса 80×8 Гост 103-76 l_d=226	1	1	1	1	
				Вст.3 пс Б Гост 380-71*					
				Материалы					
				Ар-ра класса А-III					
				Гост 5781-75	10,1	11,4	11,7	13.3	кг
				То же, класса Вр-I ТУ14-4-659-75	0.9	0.9	1.1	1.1	кг
				Сталь полосовая ГОСТ 103-76	1.2	1.2	1.2	1.2	кг
				То же, ГОСТ 82-70*	9.4	9.4	9.4	9.4	кг
				Наплавленный					
				металл (Э-50А)	0.4	0.5	0.4	0.5	кг
				Литера	Р	Р	Р	Р	
				Марка	МН 4А-2	МН 5А-2	МН 4Б-1	МН 5Б-1	

Гип	Ефремов		
Нач.отд.	Девочкин		
Гл.спец.	Кузьменко		
Рук.гр.	Бровченко		
Проверил	Иванова		
Исполнил	Иванова		

Привязан

Инв. №

815-26 КЖИ МН 4А-2, МН 5А-2, МН 4Б-1, МН 5Б-1

Закладные изделия МН 4А-2, МН-5А-2, МН 4Б-1, МН-5Б-1.

Стадия	Масса	Масштаб
Р		

Лист 31 Листов

Госстрой Госстрой
Госстрой Госстрой
СИБЭНИИЭПСЕЛЬСТРОЙ

МН 4А-3, МН 5А-3, МН 4Б-2, МН 5Б-2

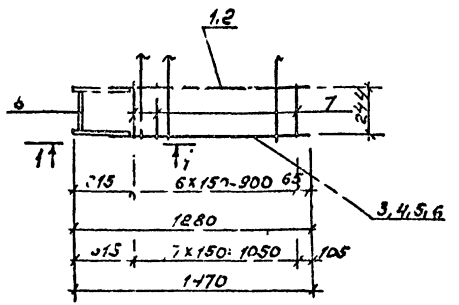

1 - 1

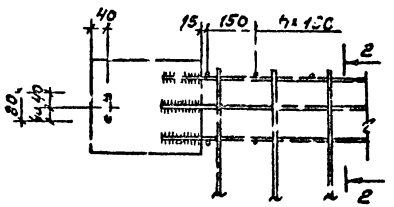

2 - 2

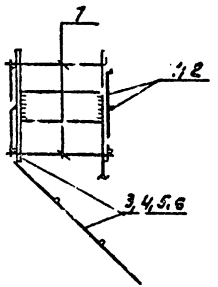

Формат	Зона	Поз	Обозначение	Наименование	Кол. на испол.				Примечание
				Детали					
12		1		Плоский каркас КР 8А-2	1	1			
		Р		То же КР 8Б			1	1	
		3		КР 10А3	1				
		4		КР 10Б-2			1		
		5		КР 11А-3		1			
		6		КР 11Б-2				1	
		7		Одиночный стержень					
				Ф 5Вр-I L=315 ТУ 14-4-659-75	7	7	8	8	
		8		Полоса 80х8 ГОСТ 103-76 L=236 Ст3кп2 ГОСТ 380-71*	1	1	1	1	
				Материалы					
				Арматура класса А III					
				ГОСТ 5781-75	10.1	11.4	11.7	13.3	кг
				То же, класса Вр-I					
				ТУ 14-4-659-75	0.9	0.9	1.1	1.1	кг
				Сталь полосовая ГОСТ 103-76	1.2	1.2	1.2	1.2	кг
				То же ГОСТ 82-70*	2.4	2.4	2.4	2.4	кг
				Наплавленный металл (Э-50А)	0.4	0.5	0.4	0.5	кг
				Литер					
				Марка	МН 4А-3 Р	МН 5А-3 Р	МН 4Б-2 Р	МН 5Б-2 Р	

Типовой проект

Инв. № подл. | Подп. и дата | Взам. инв. №

Привязан

Инв. №

ГИП	Ефремов	
Нач. отд.	Лебучкин	
Гл. спец.	Кузьменко	
Рук. гр.	Бровченко	
Провер.	Иванова	
Исполн.	Целуйко	

815-26 КЖИ — МН 4А-3, МН 5А-3, МН 4Б-2, МН 5Б-2

Закладные изделия МН 4А-3, МН 5А-3, МН 4Б-2, МН 5Б-2

Стадия	Масса	Масштаб
Р		1:10

Лист 32 Листов

Госстрой РСФСР Росглавмикрорайонстрой СибЗНИИЭПсельстрой г. Новосибирск

Чтобы 1 II

Типовой проект

МН6

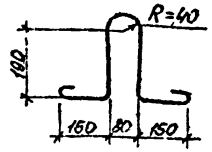

Формат	Зона	Поз.	Обозначение	Наименование	Кол.	Примечание.
				Детали		
12				Одиночный стержень		
				Ф10А-I L=960 ГОСТ 5781-75	1	0,59кг

Привязан

Инв. №

ГИП	Ефремов	
Нач. отд.	Девочкин	
Гл. спец.	Кузьменко	
Рук. гр.	Бровченко	
Провер.	Иванова Т.	
Исполн.	Иванова Т.	

815-26 КЖЦ-МН6

Монтажная петля МН-6

Стадия	Масса	Масштаб
Р	0,59кг	1:10

Лист 33 Листов

Госстрой РСФСР Росглавмонтажпроект СИБЗНИИЭП ГЕЛЬСТРОЙ г. Новосибирск

Взам. инв. №

Подпись и дата

Инв. № подл.

МН 7

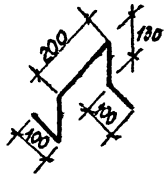

Формат	Зона	Поз.	Обозначение	Наименование	Кол.	Примечание
				Детали		
12				Одиночный стержень		
				Ф10А-I L=660 ГОСТ 5781-75	1	0,41кг

Привязан

Инв. №

ГИП	Ефремов	
Нач. отд.	Девочкин	
Гл. спец.	Кузьменко	
Рук. гр.	Бровченко	
Провер.	Иванова	
Исполн.	Целуйко	

815-26 КЖЦ-МН7

Монтажная „ятушка" МН7

Стадия	Масса	Масштаб
Р	0,41кг	1:10

Лист 34 Листов

Госстрой РСФСР Росглавмонтажпроект СИБЗНИИЭП ГЕЛЬСТРОЙ г. Новосибирск

Взам. инв. №

Подпись и дата

Инв. № подл.

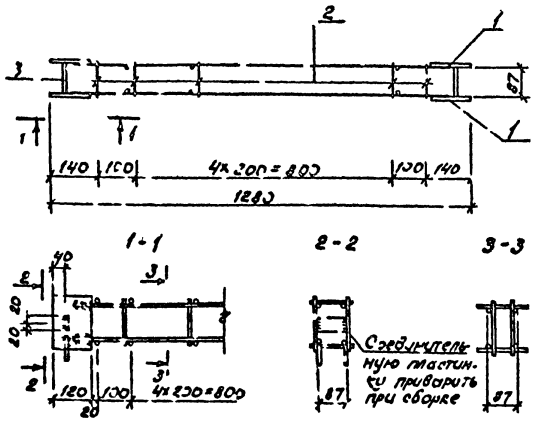

Формат	Зона	Поз.	Обозначение	Наименование	Кол.	Примечание
				Детали		
1		1		Плоский каркас КР-16А-1	2	
				Отдельный стержень		
		2		Ф5 Вр-I L=120 ТУ14-4-659-75	14	
		3		Полоса 40×5 ГОСТ 82-70 / Вст3кп2 ГОСТ 380-71* L=85	2	
				Материалы		
				Арматура класса АIII		
				ГОСТ 5781-75	2.8	кг
				То же класса Вр-I		
				ТУ14-4-659-75	0.4	кг
				Сталь полосовая ГОСТ 82-70*	3.3	кг
				Наплавленный		
				металл (Э-50А)	0.1	кг

Альбом II

Типовой проект

Инв. № подл. | Подпись и дата | Взам. инв. №

Привязан

Инв. №

ГИП	Ефремов	
Нач. отд.	Ефочкин	
Гл. спец.	Кузьменко	
Рук. гр.	Бровченко	
Провер.	Иванова	
Исполн.	Иванова	

815-26

КЖИ-МН 10А-1

Закладное изделие МН 10А-1

Стадия	Масса	Масштаб
Р	6.6	1:10

Лист 35 Листов

Госстрой РСФСР Ростовский Гипрострой, СИБЗНИИЭПСЕЛЬСТРОЙ г. Новосибирск

Типовой проект

МН 10А-2, МН 10Б

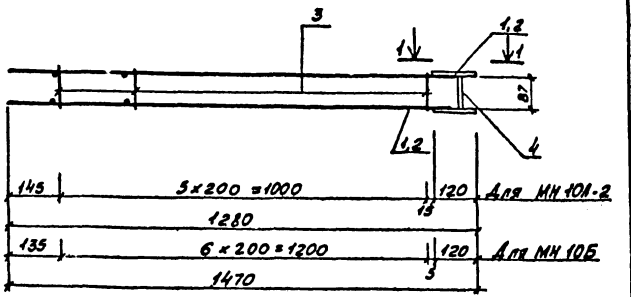

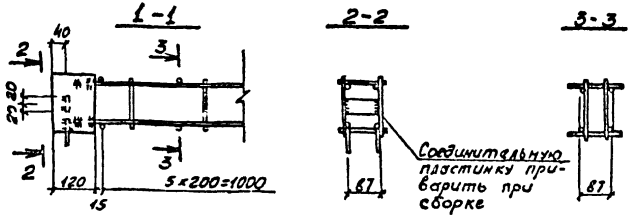

Позиция	Зона	Поз.	Обозначение	Наименование			Примечание
				Детали			
12		1		Плоский каркас КР 15А-2	2		
		2		То же КР 16Б	-	2	
		3		Отдельный стержень			
				ф5Вр-I L=120 ТУ14-4-659-75	12	14	
		4		Полоса 40×5 ГОСТ 103-76 L=85 Ст 3 кп 2 ГОСТ 380-71*	1	1	
				Материалы			
				Арматура класса А III ГОСТ 5781-75	3,0	3,4	кг
				То же класса Вр-I ТУ14-4-659-75	0,4	0,6	кг
				Сталь полосовая ГОСТ 82-70*	1,6	1,6	кг
				Наплавленный металл (Э-50А)	0,1	0,1	кг

Марка	Литер
МН 10А-2	Р
МН 10Б	Р

Привязан

Инв. №

ГИП	Ефремов	
Нач. отд.	Девочкин	
Гл. спец.	Кузьменко	
Рук. гр.	Зробченко	
Провер.	Иванова Т.	
Исполн.	Иванова Л.	

815-26 КЖИ-МН-10А-2, МН-10Б

Закладные изделия МН 10А-2, МН 10Б

Стадия	Масса	Масштаб
Р		1:10

Лист 36 Листов

Госстрой РСФСР Росглавмонтажстройпроект СИБЭЛЕКТРОМОНТАЖСТРОЙ г. Новосибирск

Альбом III

Типовой проект

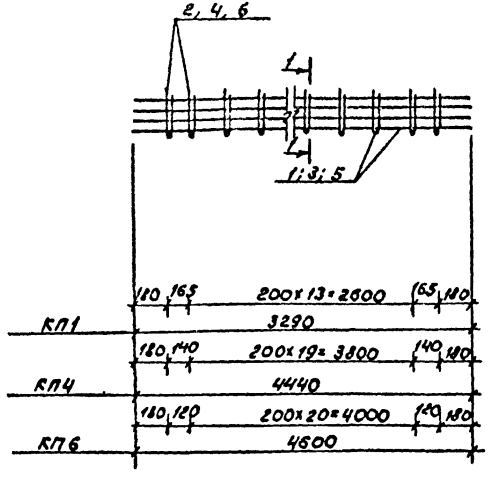

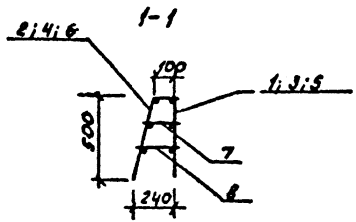

Формат	Зона	Поз.	Обозначение	Наименование	Кол. на испол.			Примечание
				Детали				
12		1		Плоский каркас КР1	1			
		2		То же КР2	1			
		3		" КР7		1		
		4		" КР8		1		
		5		" КР11			1	
		6		" КР12			1	
		7		Одиночные стержни				
				ФВА-I L=170 ГОСТ 5781-75	16	22	23	
		8		" L=210	16	22	23	
				Материалы				
				Арматура класса А-III				
				ГОСТ 5781-75	7.1	9.8	10.2	кг
				То же, класса А-I	14.1	19.3	20.0	кг
				Напловленный				
				металл (Э-50А)	0.4	0.5	0.5	кг

Марка	Литера		
КП1	Р	Р	Р
КП4	Р	Р	Р
КП6	Р	Р	Р

Гл. спец.	Кузьменко		
Рук. гр.	Бровченко		
Провер.	Иванова		
Исполн.	Целуйко		

Привязан

Инв. №

815-26 КЖИ- КП1; КП4; КП6

Днище. Арматурные пакеты. КП1; КП4; КП6

Стадия	Масса	Масштаб
Р		1:20

Листов

Госстрой РСФСР Росглавинстройпроект СИБЗИНИЗПСЕЛЬСТРОЙ г. Новосибирск

Типовой проект

Альбом II

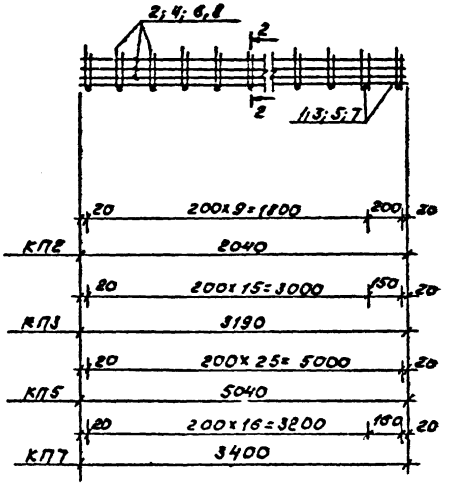

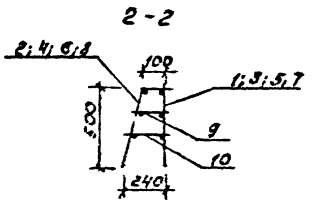

Формат	Зона	Поз.	Обозначение	Наименование	Кол. на исполнение				Примечание
				Детали					
12		1		Плоский каркас КР3	1				
		2		То же, КР4	1				
		3		КР5		1			
		4		КР6		1			
		5		КР9			1		
		6		КР10			1		
		7		КР13				1	
		8		КР14				1	
				Одиночные стержни					
		9		ф8 А-I L=ПО ГОСТ 5781-75	11	17	28	18	
		10		L=210	11	17	26	18	
				Материалы					
				Ар-ра класса А-III ГОСТ 5781-75	8.7	13.4	20.5	14.2	кг
				То же, класса А-I	9.1	14.3	22.3	15.1	кг
				Наплавленный металл Э-50А	0.4	0.6	0.9	0.6	кг

Марка	Литера	КП2	КП3	КП5	КП7
		р	р	р	р

Привязан

Инв. №

ГИП	Ерлетов	
Нач. отд.	Левочкин	
Гл. спец.	Клименко	
Рук. гр.	Ерошенко	
Провер.	Иванова	
Испол.	Ерлетов	

815-26

КЖИ-КП2; КП3; КП5; КП7

Днище. Арматурные пакеты КП2; КП3; КП5; КП7

Стадия	Масса	Масштаб
Р		1:20

Листов

Листов

Росглавспецпроект

СПЕЦЗИНГЕОДЕЗИЯ

Альбом II

Типовой проект

Каркасы кр1; кр7; кр.11.

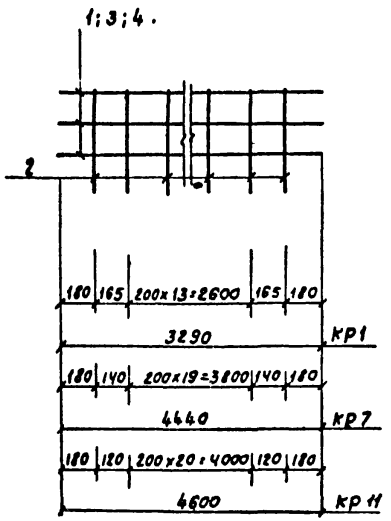

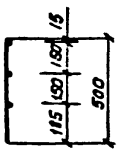

Форм	Зона	Поз	Обозначение	Наименование	Кол. на исполн				Примеч
				Детали					
12		1		Одиночный стержень					
				ф 8А-I L=3290 ГОСТ 5781-75	3				
		2		То же, ф 12А-III L = 500	16	22	23		
		3		ф 8А-I L = 4440					
		4		L = 4600			3		
				Материалы					
				Ар-ра класса А-III					
				ГОСТ 5781-75	7.1	9.8	10.2		кг
				То же, класса А-I	3.9	5.3	5.5		кг
				Наплавленный					
				металл (Э-50А)	0.2	0.3	0.3		кг
				Литер	р	р	р		
				Марка	кр1	кр7	кр11		

Инв. № подл. | Подпись и дата | Взам. инв. №

Привязан

Инв. №

Гл. ин. пр.	Ефремов	
Нач. отд.	[illegible]	
Гл. сп.		
Рук. гр.		
Провер.	[illegible]	
Исполн.	Целуйко	

815-[illegible] КЖИ-кр1; кр7; кр11

Днищ.

Каркасы кр1; кр7; кр11.

Стад.	Масса	Масшт
Р		1:20

Лист 39 | Листов

[illegible] Гипрострой [illegible] Новосибирск

Типовой проект

альбом II

Каркасы КР2; КР8; КР12

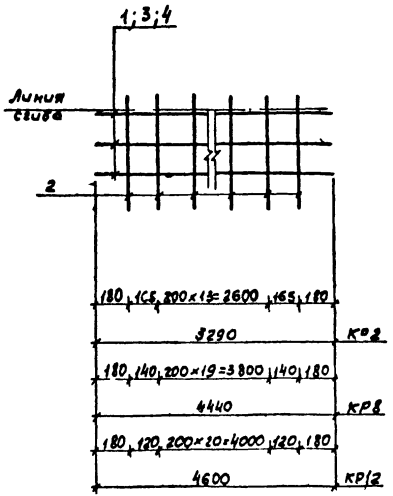



Формат	Зона	Поз.	Обозначение	Наименование	Кол. на исполн.			Примечание
				Детали				
12		1		Одиночный стержень				
				ф8А-I L=3290 ГОСТ 5781-75	3			
		2		" L=620	16	22	23	
		3		" L=4440		3		
		4		" L=4600			3	
				Материалы				
				Ар-ра класса А-I				
				ГОСТ 5781-75	7,8	10,7	11,1	кг
				Наплавленный				
				металл (3-50А)	0,2	0,2	0,2	кг
				Литера	Р	Р	Р	
				Марка	КР2	КР8	КР12	

Привязан	ГИП	Ефремов	
	Нач.отд.	Девочкин	
	Гл.спец.	Кузьменко	
	Рук. гр.	Бровченко	
	Проверил	Иванова	
Инв. №	Исполнил	Целубко	

815-26 КЖИ-КР2, КР8, КР12

Днище
Каркасы КР2, КР8, КР12

Стадия	Масса	Масштаб
Р		1:20

Листов Листов

Госстрой РСФСР
Росславниистройпроект
СИБЗНИИЭПСЕЛЬСТРОЙ
г. Новосибирск

Инв. № подл. | Подпись и дата | Взам. инв. №

Альбом V

Типовой проект

Каркасы кр-3; кр5; кр9; кр13

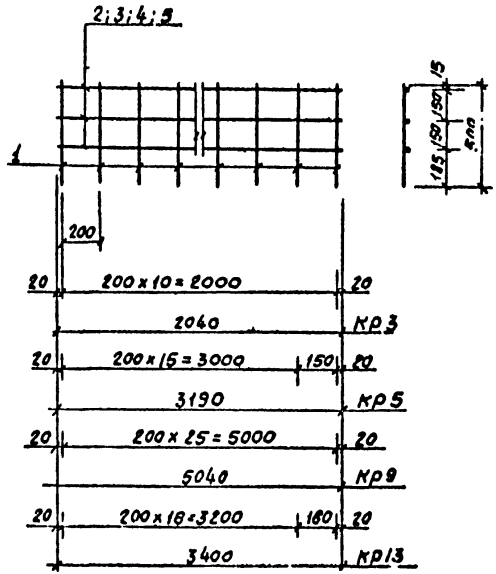

Форм	Зона	Поз.	Обозначение	Наименование	Кол. на исполнение					Примечание
				Детали						
		1		Одиночный стержень						
				ф16 А-III L=500 ГОСТ 5781-75	11	17	26	18		
		2		То же, ф8 А-I L=2040	3					
		3		" L=3190		3				
		4		" L=5040			3			
		5		" L=3400				3		
				Материалы						
				Ар-ра класса А-III	8.7	13.4	20.5	14.2		кг
				ГОСТ 5781-75						
				То же, класса А-I	2.4	3.8	6.0	4.0		кг
				Наплавленный						
				металл (Э-50А)	0.2	0.3	0.5	0.4		кг
				Литер	р	р	р	р		
				Марка	кр3	кр5	кр9	кр13		

Привязан

Инв. №

Гл. ин. пр.	Ефремов	
Нач. отд.	Девочкин	
Гл. спец.	Кузьменко	
Рук. гр.	Бровченко	
Провер.	Иванова	
Исполн.	Кутепова	

815-26 КЖИ-кр3; кр5; кр9; кр13.

Днище.
Каркасы кр3; кр5; кр9; кр13

Стадия	Масса	Масштаб
Р		1:20

Листов | Листов

Госстрой РСФСР
Гражданпромстройпроект
СИБЗНИИЭПсельстрой
г. Новосибирск

Инв. № подл. | Подпись и дата | Взам. инв. №

Альбом II

Типовой проект

Каркасы КР4; КР6; КР10; КР14.

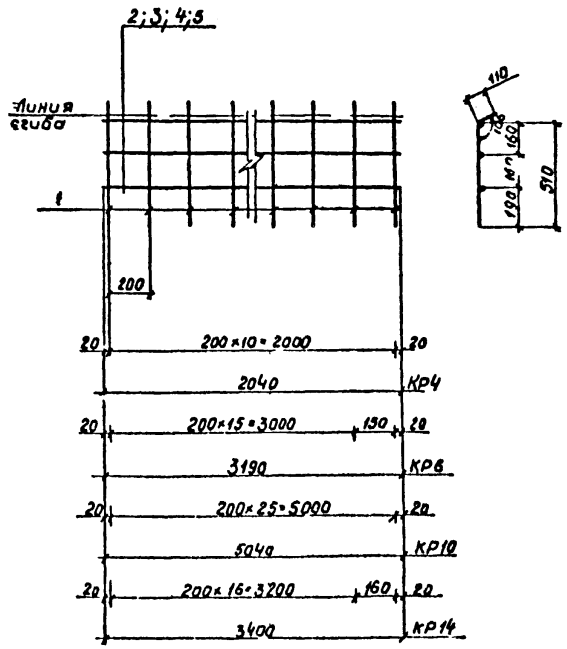

Формат	Зона	Поз.	Обозначение	Наименование	Кол. на исполнение					Примечание
				Детали.						
12		1		Одиночный стержень						
				ф8А-I L=620 ГОСТ 5781-75	11	17	26	18		
		2		" L=2040	3					
		3		" L=3190		3				
		4		" L=5040			3			
		5		" L=3400				3		
				Материалы.						
				Ар-ра класса А I						
				ГОСТ 5781-75	5.1	8.0	12.4	8.4		кг
				Наплавленный						
				металл (Э-50А)	0.1	0.2	0.3	0.2		кг
				Литер	Р	Р	Р	Р		
				Марка	КР4	КР6	КР10	КР14		

Привязан	ГИП	Ефремов	
	Нач. отд.	Девочкин	
	Гл. спец.	Кузьменко	
	Рук. гр.	Бровченко	
	Исполн.	Целуйко	
Инв. №	Провер.	Иванова	

815-26 КЖИ-КР4, КР6, КР10, КР14

Днище

Каркасы КР4; КР6; КР10; КР14.

Стадия	Масса	Масштаб
Р		1:20

Лист 42 Листов

Госстрой РСФСР
Расслабленный Гражданский
СИБЗНИИЭПСЕЛЬСТРОЙ
г. Новосибирск

Инв. № подл. | Подпись и дата | Взам. инв. №

Альбом V

Типовой проект

С 8

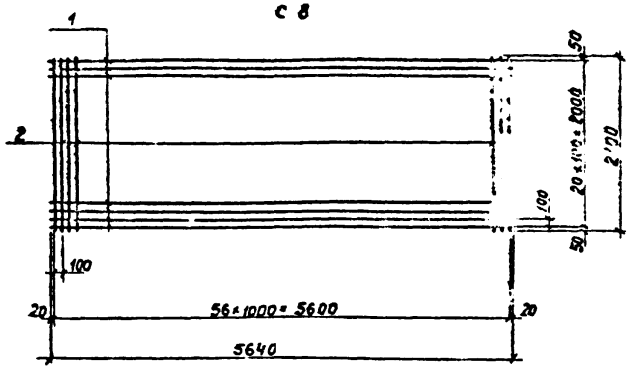

С-9

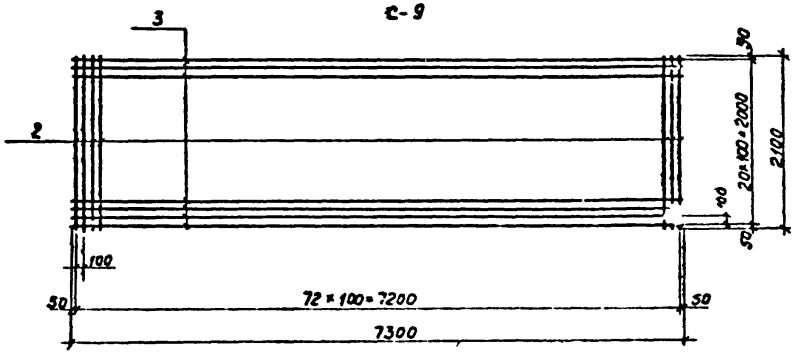

Поз.	Обозначение	Наименование	Кол.		Примечание
		Детали			
		Одиночный стержень			
1		ф10 А-III L=5640 ГОСТ 5781-75	21		
2		" L=2100	57	73	
3		" L=7300		21	
		Материалы.			
		Ср-ва класса А-III			
		ГОСТ 5781-75	147	189,2	кг
		Наплавленный			
		металл (Э-50А)	2,9	3,8	кг
		Конструкция	Р	Р	
		Марка	С-8	С-9	

Инв. № подл. | Подпись и дата | Взам. инв. №

Привязан

Инв. №

ГИП	Ефремов	
Нач. отд.	Девочкин	
Гл. спец.	[illegible]	
Рук. гр.	[illegible]	
Провер.	[illegible]	
Исполн.	[illegible]	

815-26 КЖИ-С8, С9

Днище.
Сетки С 8; С9.

Масса | Масштаб
1:50

Лист

Альбом II

Типовой проект

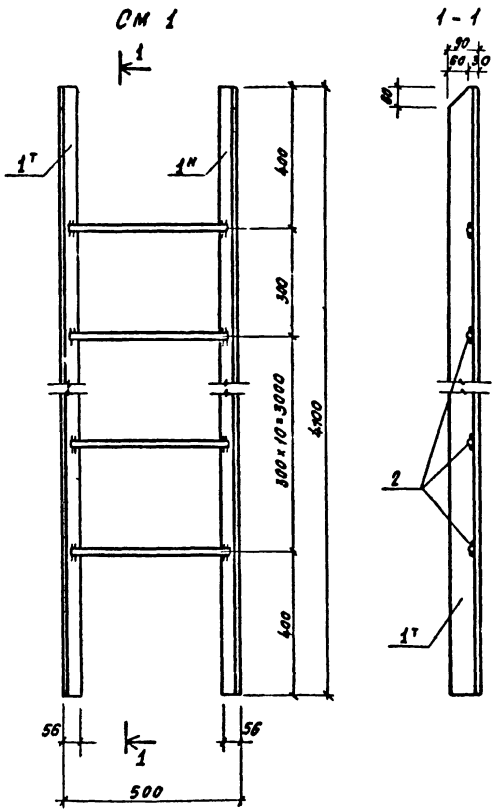

Форм.	Зона	Поз.	Обозначение	Наименование	Кол.	Примечание
				Детали		
				Уголок 90×56×8 Гост 8509-72*		
12		1т,н		В ст3 кп2 Гост 380-71*		
				L = 4100	2	
12		2		Одиночный стержень		
				ф18 А II Гост 5781-75, L=470	12	
				Материалы		
				Сталь прокатная		
				Гост 8509-72*	71.9	кг
				Арматура класса А III		
				Гост 5781-75	11.3	кг
				Наплавленный		
				металл (Э-50А)	1.7	кг

1. Все сварные швы h = 4 мм.
2. Сварку производить электродами типа Э-50А.

Гл. ин. пр.	Ефремов		815-26	КЖИ-СМ1		
Нач. отс.	[illegible]ачкин		Стремянка см 1.	Стад.	Масса	Масшт.
Гл. сп.	[illegible]			Р		1:10
Рук.	[illegible]			Лист	Листов	
Пров.	[illegible]			Госстрой	РСФСР	
Исполн.	Кутепова			Госгр. Гл. Гл. Гл. Гл.	Гл. Гл. Гл. Гл.	
				Сибзнаниупроектстрой		
				г. Новосибирск		

Привязан

Инв. №

Подпись и дата

Взам. инв. №

Инв. № п

gost.e-ecolog.ru