ТИПОВОЙ ПРОЕКТ
813-2-18.86

ОВОЩЕХРАНИЛИЩЕ (С ОХЛАЖДЕНИЕМ) ИЗ ЛЕГКИХ МЕТАЛЛИЧЕСКИХ КОНСТРУКЦИЙ ВМЕСТИМОСТЬЮ 500 ТОНН ЕДИНОВРЕМЕННОГО ХРАНЕНИЯ

АЛЬБОМ IV

СТРОИТЕЛЬНЫЕ ИЗДЕЛИЯ

21067-04
ЦЕНА 0-65

gost.e-ecolog.ru

ТИПОВОЙ ПРОЕКТ

813-2-18.86

ОВОЩЕХРАНИЛИЩЕ (С ОХЛАЖДЕНИЕМ) ИЗ ЛЕГКИХ МЕТАЛЛИЧЕСКИХ КОНСТРУКЦИЙ ВМЕСТИМОСТЬЮ 500 ТОНН ЕДИНОВРЕМЕННОГО ХРАНЕНИЯ

АЛЬБОМ IV

СОСТАВ ПРОЕКТА:

Альбом I Общая пояснительная записка. Схема генплана. Технология производства. Холодоснабжение. Автоматизация технологических процессов Электроснабжение, электроосвещение и силовое электрооборудование Связь и сигнализация. Отопление и вентиляция, кондиционирование воздуха. Внутренние водопровод и канализация.

Альбом II Архитектурные решения. Конструкции железобетонные.

Альбом III Конструкции металлические

Альбом IV Строительные изделия.

Альбом V Спецификации оборудования.

Альбом VI Сметы.

Альбом VII Ведомость потребности в материалах.

РАЗРАБОТАН

ПРОЕКТНЫМ ИНСТИТУТОМ №2 ГОССТРОЯ СССР

ГЛАВНЫЙ ИНЖЕНЕР ИНСТИТУТА В.П. ИЛЮХИН

ГЛАВНЫЙ ИНЖЕНЕР ПРОЕКТА С.Г. ЛЮБАВИН

УТВЕРЖДЕН

Министерством плодоовощного хозяйства СССР

протокол №2 от 27.09.85.

ВВЕДЕН В ДЕЙСТВИЕ ГИПРОНИИСЕЛЬПРОМОМ

ПРИКАЗ № 134 от 14.11.85

Альбом IV

т.п. 813-2-1886

Формат	Обозначение	Наименование	Стр.	Примечание
А3	-КЖ.И. ОД	Содержание	2	
А4	-КЖ.И ТУ1	Технические условия	3	
		на изготовление арматурных,		
		закладных и соединитель-		
		ных изделий		
А4	-КЖ.И.ТУ2	Технические условия	3	
		на изготовление дере-		
		вянных изделий		
А3	-КЖ.И.1	Сетка (С1... С8)	4	
А3	-КЖ.И.2	Сетка (С7,С8,С9)	5	
А3	-КЖ.И.3	Сетка (С10,С11,С12)	6	

Форм	Обозначение	Наименование	Стр.	Примечание
А3	-КЖ.И.4	Сетка (С13,С14,С15)	7	
А4	-КЖ.И.5	Изделие закладное МН1	8	
А4	-КЖ.И.6	Изделие закладное МН2	8	
А3	-КЖ.И.7	Изделие закладное (МН3, МН4)	9	
А4	-КЖ.И.8	Изделие закладное МН5	10	
А4	-КЖ.И.9	Шибер Ш1	10	
А3	-КЖ.И.10	Решетка стальная РС1	11	
А3	-КЖ.И.11	Рамка стальная (РМ1, РМ2)	12	
А3	-КЖ.И.12	Щит (ЩД1; ЩД2)	13	
А3	-КЖ.И.13	Щит (ЩД3; ЩД4)	14	
А3	-КЖ.И.14	Щит (ЩД5; ЩД6)	15	

Инв. № подл. | Подпись и дата | Взамен инв.

1. Материал проката приведен на листах изделий.

2. Арматурные каркасы и сетки выполнить при помощи контактной точечной сварки по ГОСТ 14098-68.

3. Сварку стержней сеток производить во всех пересечениях двух крайних рядов, в остальной зоне допускаются несваренные пересечения в количестве не более 2^х на 1 м^2.

4. Сварку выполнять электросварными клещами или дуговой электросваркой электродами типа Э-42.

5. Сварку производить в соответствии с ГОСТ 19292-73, СН 393-78.

6. Арматурные, закладные и соединительные изделия должны отвечать требованиям ГОСТ 10922-75.

7. Закладные и соединительные изделия защитить цинковым металлическим покрытием толщиной 60 мкм; сетки С7... С15 - толщиной 120 мкм, наносимым горячим цинкованием или гальваническим методом, в соответствии с п. 3.20 СНиП II-28-73.

8. Арматурная сталь класса AI марки ВСт3пс2 ГОСТ 5781-82*, класса AIII марки 35ГС ГОСТ 5781-82*.

Нач. отд.	Аронов		
Гл. конст.	Иванов		
Гл. спец.	Френкель		
Рук. гр.	Матвеева		
Ст. инж.	Полякова		
Провер.	Матвеева		
Н. контр.	Иванов		

-КЖ.И.ТУ1

Технические условия на изготовление арматурных, закладных и соединительных изделий

Стадия	Лист	Листов
Р		

Госстрой СССР Проектный институт №2 г. Москва

Инв. № подл. | Подпись и дата | Взам. инв. №

Формат А4

1. Материал изделий - строганая древесина хвойных пород 2 сорта по ГОСТ 8486-66*, 24454-80Е максимальной влажности 20%.

2. Биозащиту изделий произвести препаратом БВ-11 по ГОСТ 23787.6-79* в соответствии с „Руководством по обеспечению долговечности деревянных клееных конструкций при воздействии на них микроклимата зданий различного назначения и атмосферных факторов." М. Стройиздат 1981 г.

3. Огнезащитную обработку изделий выполнить путем глубокой пропитки антипиренами по СНиП III-19-76 ч III гл 19.

4. Все соединения деревянных элементов - гвоздевые.

Нач. отд.	Аронов		
Гл. конст.	Иванов		
Гл. спец.	Френкель		
Рук. гр.	Матвеева		
Ст. инж.	Полякова		
Провер.	Матвеева		
Н. контр.	Иванов		

813-2-18.86 -КЖ.И.ТУ2

Технические условия на изготовление деревянных изделий

Стадия	Лист	Листов
Р		

Госстрой СССР Проектный институт № г. Москва

Инв. № подл. | Подпись и дата | Взам. инв. №

Формат А4

Альбом IV

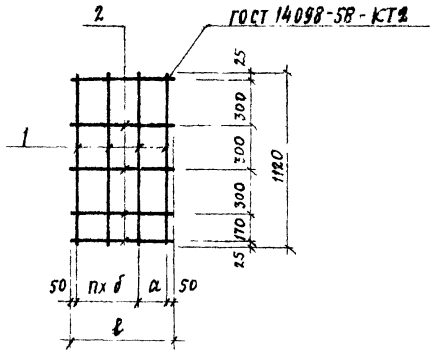

Обозначение	Марка	ℓ	п	б	а	Масса кг
-КЖ.И1	С1	860	3	200	160	6.75
- 01	С2	1160	4	200	260	8.25
- 02	С3	560	2	230	—	4.15
- 03	С4	1460	6	200	160	18.81
- 04	С5	1160	4	200	260	10.35
- 05	С6	1460	6	200	160	13.65

Формат	Зона	Поз.	Обозначение	Наименование	Кол.	Примечание
				Документация		
А4			-КЖ И. ТУ1	Технические условия на изготовление арматурных, закладных и соединительных изделий		
				Детали		
				-К.ж.и.1 (С1)		
Б4		1	-К.ж.и.1.1	12 AIII ГОСТ 5781-82* ℓ=1120	5	1.0 кг
Б4		2	1.2	8 AIII ГОСТ 5781-82* ℓ=860	5	0.35 кг
				-К.ж.и.1-01 (С2)		
Б4		1	1.1	12 AIII ГОСТ 5781-82* ℓ=1120	6	1.0 кг
Б4		2	1.3	8 AIII ГОСТ 5781-82* ℓ=1160	5	0.45 кг
				-К.ж.и.1-02 (С3)		
Б4		1	1.1	12 AIII ГОСТ 5781-82* ℓ=1120	3	1.0 кг
Б4		2	1.4	8 AI ГОСТ 5781-82* ℓ=560	5	0.23 кг
				-К.ж.и.1-03 (С4)		
Б4		1	1.5	16 AIII ГОСТ 5781-82* ℓ=1120	8	1.77 кг
Б4		2	1.6	10 AIII ГОСТ 5781-82* ℓ=1460	5	0.91 кг
				-К.ж.и.1-04 (С5)		
Б4		1	1.7	14 AIII ГОСТ 5781-82* ℓ=1120	6	1.35 кг
Б4		2	1.5	8 AIII ГОСТ 5781-82* ℓ=1160	5	0.45 кг
				-К.ж.и.1-05 (С6)		
Б4		1	1.7	14 AIII ГОСТ 5781-82* ℓ=1120	8	1.35 кг
Б4		2	1.8	8 AI ГОСТ 5781-82* ℓ=1460	5	0.57 кг

Нач. отд.	Аронов	
Гл. констр.	Иванов	
Гл. спец.	Френкель	
Рук. гр.	Матвеева	
Ст. инж.	Полякова	
Инженер.	Рудакова	
Провер.	Полякова	
Н. контр.	Иванов	

813-2-18.86 - КЖ.И1

Сетка (С1... С6)

Стадия	Масса	Масштаб
Р	—	—
Лист	Листов 1	

Госстрой СССР ПРОЕКТНЫЙ ИНСТИТУТ №2 г. Москва

Копировал: 21067-04 5 Формат А3

Инв. № подл. | Подпись и дата | Взам. инв. №

Альбом IV

Развертка

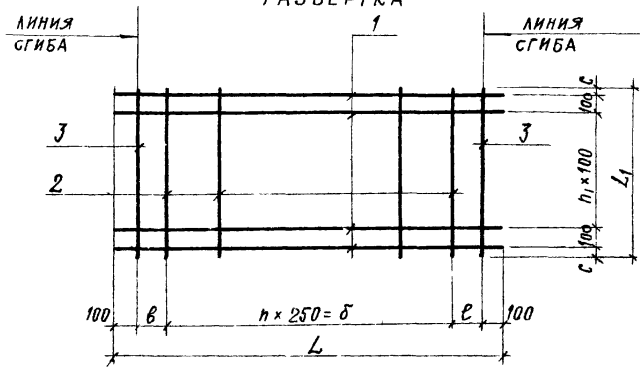

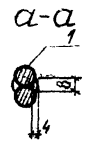

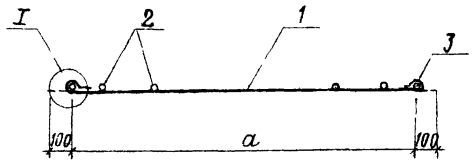

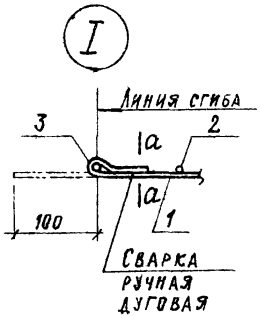

Формат	Зона	Поз.	Обозначение	Наименование	Кол.	Примечание
				Документация		
А4			-КЖ.И.ТУ1	Технические условия на изготовление арматурных закладных и соединительных изделий		
				Детали		
				-КЖ.И.2 (С7)		
Б4		1	-КЖ.И.2.1	6AI ГОСТ 5781-82* ℓ=6122	19	1.36 кг
Б4		2	2.2	4BpI ГОСТ 6727-80 ℓ=1880	23	0.18 кг
Б4		3	2.3	6AI ГОСТ 5781-82* ℓ=1880	2	0.42 кг
				-КЖ.И.2-01 (С8)		
Б4		1	2.4	6AI ГОСТ 5781-82* ℓ=5832	19	1.29 кг
Б4		2	2.2	4BpI ГОСТ 6727-80 ℓ=1880	22	0.18 кг
Б4		3	2.3	6AI ГОСТ 5781-82* ℓ=1880	2	0.42 кг
				-КЖ.И.2-02 (С9)		
Б4		1	2.5	6AI ГОСТ 5781-82* ℓ=5672	16	1.26 кг
Б4		2	2.6	4BpI ГОСТ 6727-80 ℓ=1540	22	0.15 кг
Б4		3	2.7	6AI ГОСТ 5781-82* ℓ=1540	2	0.34 кг

Обозначение	Марка	L	a	б	в	n	L_1	c	n_1	Масса, кг
-КЖ.И.2	С7	6122	5922	5500	211	22	1880	40	16	30.66
-01	С8	5832	5632	5250	191	21	1880	40	16	29.31
-02	С9	5672	5472	5250	111	21	1540	20	13	24.14

Нач. отд.	Аронов	
Гл. констр	Иванов	
Гл. спец.	Френкель	
Рук. гр.	Матвеева	
Ст. инж.	Коробкова	
Инж.	Рудакова	
Провер.	Коробкова	
Н. контр.	Иванов	

8.13-2-18.86 -КЖ.И.2

Сетка (С7; С8; С9)

Стадия	Масса	Масштаб
Р	см. табл.	
Лист	Листов 1	

Проектный институт № 2

Инв. № подл. | Подпись и дата | Взамен инв. №

Копировал 21067-04 6 Формат А3

Альбом IV

Развертка

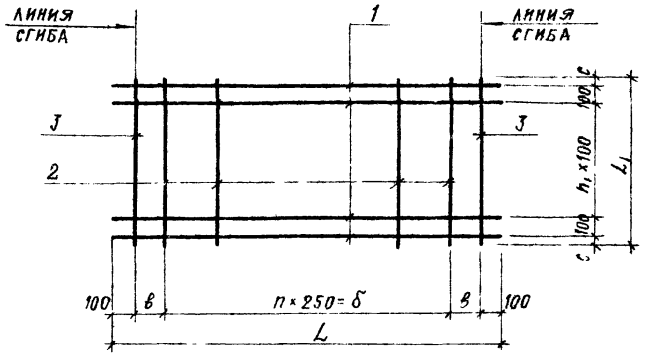

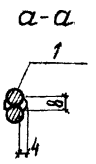

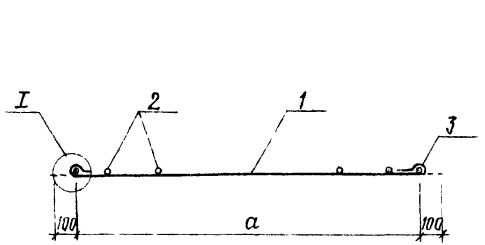

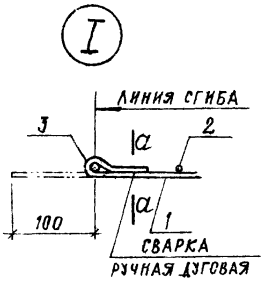

Формат	Зона	Поз.	Обозначение	Наименование	Кол.	Примечание
				Документация		
А4			-КЖ.И. ТУ1	Технические условия на изготовление арматурных, закладных и соединительных изделий		
				Детали		
				-КЖ.И.3 (С10)		
Б4		1	-КЖ.И.3.1	6AI ГОСТ 5781-82* ℓ=5752	16	1.28 кг
Б4		2	3.2	4BpI ГОСТ 6727-80 ℓ=1540	22	0.15 кг
Б4		3	3.3	6AI ГОСТ 5781-82* ℓ=1540	2	0.34 кг
				-КЖ.И.3-01(С11)		
Б4		1	3.4	6AI ГОСТ 5781-82* ℓ=5792	16	1.29 кг
Б4		2	3.2	4BpI ГОСТ 6727-80 ℓ=1540	22	0.15 кг
Б4		3	3.3	6AI ГОСТ 5781-82* ℓ=1540	2	0.34 кг
				-КЖ.И.3-02(С12)		
Б4		1	3.5	6AI ГОСТ 5781-82* ℓ=4022	16	0.89 кг
Б4		2	3.2	4BpI ГОСТ 6727-80 ℓ=1540	15	0.15 кг
Б4		3	3.3	6AI ГОСТ 5781-82* ℓ=1540	2	0.34 кг

Обозначение	Марка	L	a	б	в	n	L_1	c	n_1	Масса, кг
-КЖ.И.3	С10	5752	5552	5250	151	21	1540	20	13	24.46
-01	С11	5792	5592	5250	171	21	1540	20	13	24.62
-02	С12	4022	3822	3500	161	14	1540	20	13	17.16

Нач.отд.	Аронов	
Гл.конст.	Иванов	
Гл.спец.	Френкель	
Рук.гр.	Матвеева	
Ст.инж.	Коробкова	
Инж.	Рудакова	
Провер.	Коробкова	
Н.контр.	Иванов	

813-2-18.86 -КЖ.И.3

Сетка (С10, С11, С12)

Стадия	Масса	Масштаб
Р	см. табл.	

Лист | Листов 1

Проектный институт № 2

Инв.№ подл. | Подпись и дата | Взамен инв.№

Копировал Тех. 21067-04 7 Формат А3

Альбом IX

Развертка

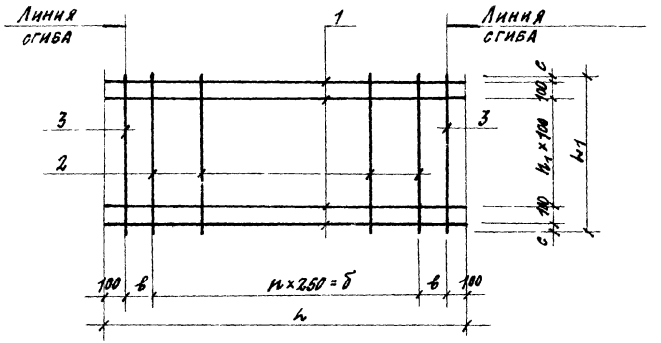

а - а

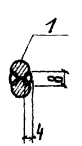

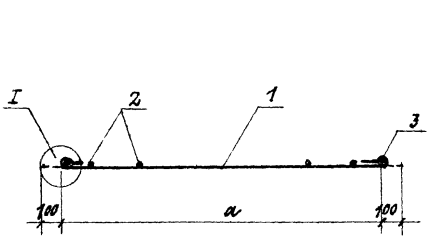

I

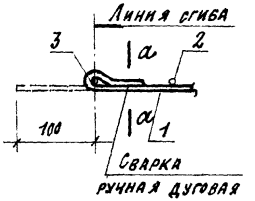

Формат	Зона	Поз.	Обозначение	Наименование	Кол.	Примечание
				Документация		
А4			- КЖС. И. ТУ1	Технические условия на изготовление арматурных закладных соединительных изделий		
				Деталь - КЖС. И. 4 (С13)		
Б4		1	- КЖС. И. 4. 1	6АI ГОСТ 5781-82* в=1772	16	0.39 кг
Б4		2	4.2	4ВрI ГОСТ 6727-80 в=1520	6	0.15 кг
Б4		3	4.3	6АI ГОСТ 5781-82* в=1520	2	0.34 кг
				- КЖС. И. 4-01 (С14)		
Б4		1	4.4	6АI ГОСТ 5781-82* в=5232	16	1.16 кг
Б4		2	4.5	4ВрI ГОСТ 6727-80 в=1540	20	0.15 кг
Б4		3	4.6	6АI ГОСТ 5781-82* в=1540	2	0.34 кг
				- КЖС. И. 4-02 (С15)		
Б4		1	4.7	6АI ГОСТ 5781-82* в=5832	16	1.29 кг
Б4		2	4.5	4ВрI ГОСТ 6727-80 в=1540	22	0.15 кг
Б4		3	4.6	6АI ГОСТ 5781-82* в=1540	2	0.34 кг

Обозначение	Марка	L	a	б	в	n	L_1	c	n_1	Масса кг
- КЖС. И. 4	С13	1772	1572	1256	161	5	1520	10	13	7.82
-01	С14	5232	5032	4750	141	19	1540	20	13	22.24
-02	С15	5832	5632	5250	191	21	1540	20	13	24.62

Нач. отд.	Аронов		813-2-18.86 - КЖС. И. 4
Гл. конст.	Иванов		
Гл. спец.	Фрейкель		
Рук. гр.	Матвеева		Сетка (С13, С14, С15)
Ст. инж.	Коробкова		Стадия: Р; Масса: См. табл.; Масштаб:
Инж.	Тропченкова		Лист; Листов 1
Провер.	Коробкова		Проектный институт №2
Н. контр.	Иванов		

Копировал: Дсш-21067-04 8 Формат А3

Инв. № подл. | Подпись и дата | Взам. инв. №

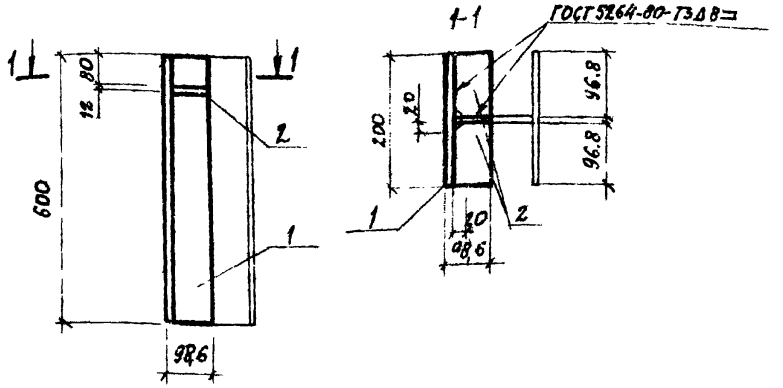

Формат	Зона	Поз.	Обозначение	Наименование	Кол.	Примечание
				Документация		
А4			- КЖ.И.ТУ1	Технические условия на изготовление арматурных закладных и соединительных изделий		
				Детали		
Б4			- КЖ.И.5.1	Двутавр 20К2 ТУ14-2-24-72 / Вст3пс6-1 ТУ14-1-3023-80 ℓ=600	1	23,0кг
Б4			5.2	Полоса Б12х80 ГОСТ 103-76* / Вст3кп2 ГОСТ 535-79* ℓ=97	2	0,82кг

Нач.отд.	Аронов		- КЖ.И.5	
Гл.конст.	Иванов			
Гл.спец.	Френкель		Изделие закладное МН1	Стадия: Р; Масса: 24,64; Масштаб: —
Рук.гр.	Мятвеева			Лист; Листов 1
Ст.инж.	Полякова			
Инженер	Рудакова			Проектный институт №2
Проверил.	Полякова			
Н.контр.	Иванов			

Инв.№ подл. | Подпись и дата | Взамен инв.№

Копировал Формат А4

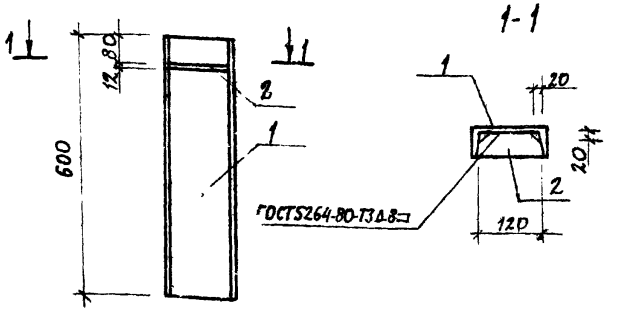

Формат	Зона	Поз.	Обозначение	Наименование	Кол.	Примечание
				Документация		
А4			- КЖ.И.ТУ1	Технические условия на изготвление арматурных, закладных и соединительных изделий		
				Детали		
Б4			- КЖ.И.6.1	Швеллер Б14 ГОСТ 8240-72* / Вст3кп2 ГОСТ 535-79* ℓ=600	1	7.2кг
Б4			6.2	Полоса Б12х120 ГОСТ 103-76* / Вст3кп2 ГОСТ 535-79* ℓ=60	1	1.1кг

Нач.отд.	Аронов		813-2-18.86 - КЖ.И.6	
Гл.конст.	Иванов			
Гл.спец.	Френкель		Изделие закладное МН2	Стадия: Р; Масса: 8,3 кг; Масштаб: 1:10
Рук.гр.	Мятвеева			Лист; Листов 1
Ст.инж.	Полякова			
Инж.	Рудакова			Проектный институт №2
Провер.	Полякова			
Н.контр.	Иванов			

Инв.№ подл. | Подпись и дата | Взамен инв.№

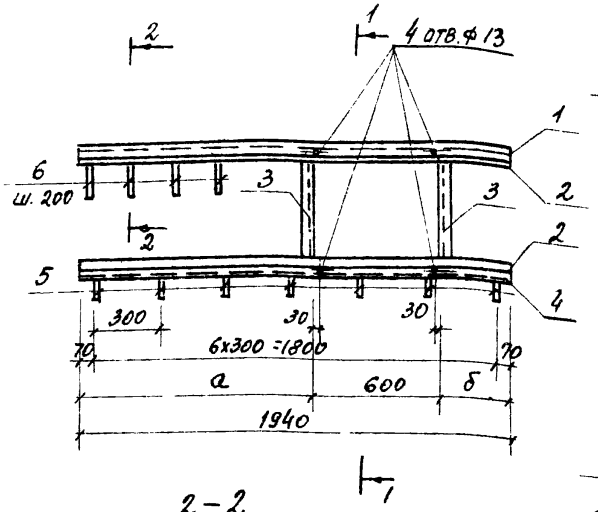

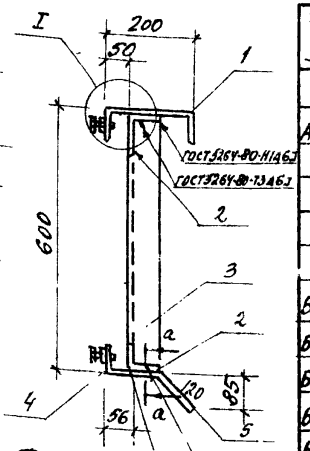

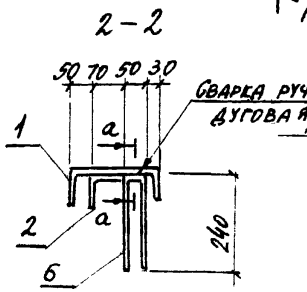

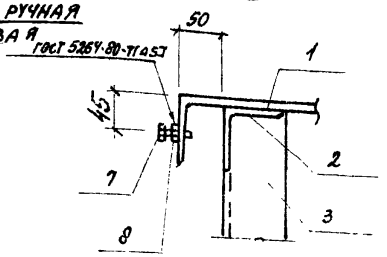

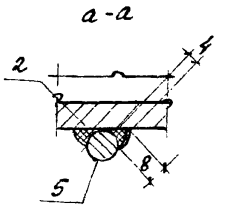

Формат	Зона	Поз.	Обозначение	Наименование	Кол.	Примечание
				Документация		
А4			-КЖ.М.ТУ1	Технические условия на изготовление арматурных закладных и соединительных изделий		
				Детали		
Б4		1	-КЖ.М.7.1	Швеллер 20 ГОСТ 8240-72* / Вст3кп2 ГОСТ 535-79* l=1840	1	34.8 кг
Б4		2	7.2	Уголок Б70х70х5 ГОСТ 8509-72* / Вст3кп2 ГОСТ 535-79* l=1840	2	9.9 кг
Б4		3	7.3	Уголок Б70х70х5 ГОСТ 8509-72* / Вст3кп2 ГОСТ 535-79* l=585	2	3.14 кг
Б4		4	7.4	Уголок Б56х56х5 ГОСТ 8509-72* / Вст3кп2 ГОСТ 535-79* l=1940	1	8.25 кг
Б4		5	7.5	ВАIII ГОСТ 5781-82* l=170	7	0.07 кг
Б4		6	7.6	ВАIII ГОСТ 5781-82* l=530	8	0.1 кг
				Стандартные изделия		
		7		Болт М10х70 ГОСТ 7798-70*	4	
		8		Гайка М10 ГОСТ 5915-70*	4	

Обозначение	Марка	а	б	Масса кг
-КЖ.М.7	МН3	1045	295	69.36
01	МН4	1245	95	69.36

Нач. отд.	Аронов	
Гл. конст.	Иванов	
Гл. спец.	Френкель	
Рук. гр.	Матвеева	
Ст. инж.	Полякова	
Инженер.	Рудакова	
Провер.	Полякова	
Н. контр.	Иванов	

813-2-18.86 -КЖ.М.7

Изделие закладное (МН3, МН4)

Стадия	Масса	Масштаб
Р	69.65	-
Лист	Листов 1	

Госстрой СССР ПРОЕКТНЫЙ ИНСТИТУТ №2 Москва

Копировал: 24063-04 4Р Формат А3

Альбом IV

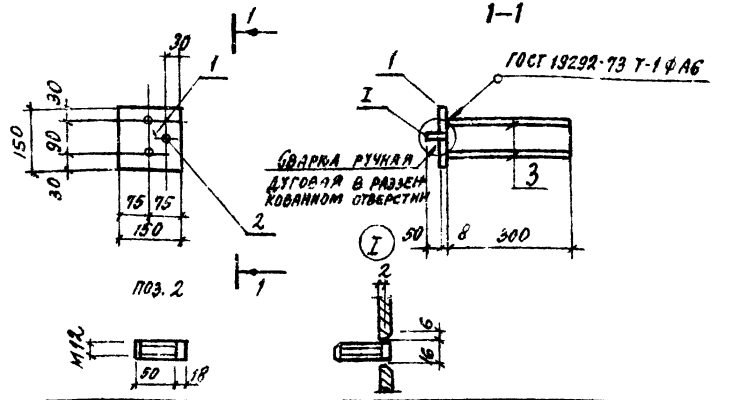

Формат	Зона	Поз.	Обозначение	Наименование	Кол.	Примечание
				Документация		
А4			-КЖ.И.ТУ1	Технические условия на изготовление арматурных, закладных и соединительных изделий		
				Детали		
Б4		1	-КЖ.И. 8.1	Полоса $\frac{68\times150\ ГОСТ\ 103\text{-}76^*}{ВСТ3\ КП2\ ГОСТ\ 535\text{-}79^*}$ e=150	1	1.43 кг
Б4		2	8.2	12АI ГОСТ 2590-71* e=58	1	0.05 кг
Б4		3	8.3	10АIII ГОСТ 5781-82* e=300	2	0.18 кг

Нач. отд.	Аронов	
Гл. конст.	Иванов	
Гл. спец.	Френкель	
Рук. гр.	Матвеева	
Ст. инж.	Полякова	
Инжен.	Рудакова	
Провер.	Полякова	
Н. контр.	Иванов	

-КЖ.И. 8

Изделие закладное МН5

Стадия	Масса	Масштаб
Р		1:10

Лист | Листов 1

Госстрой СССР
Проектный институт №2
г. Москва

Копировал

Формат А4

Взамен инв. №

Подпись и дата

Инв. № подл.

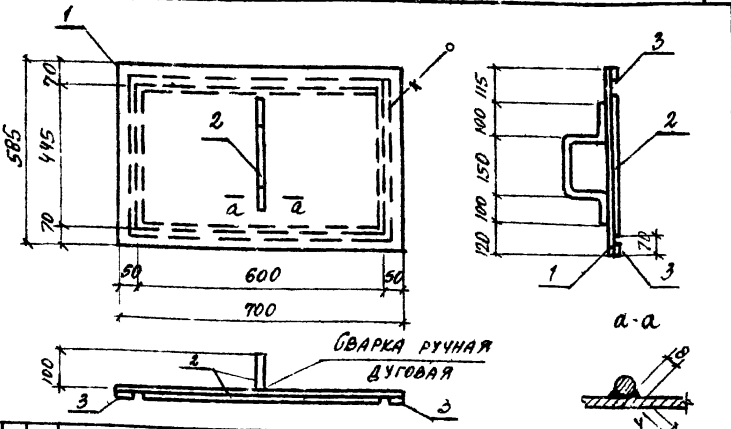

Формат	Зона	Поз.	Обозначение	Наименование	Кол.	Примечание
				Документация		
			-КЖ.И.ТУ1	Технические условия на изготовление арматурных, закладных и соединительных изделий		
				Детали		
Б4		1	-КЖ.И. 9.1	Лист $\frac{62\ Ч\times585\ ГОСТ\ 19903\text{-}74^*}{ВСТ3\ КП2\ ГОСТ\ 14637\text{-}79}$ e=700	1	13.2 кг
Б4		2	9.2	20АI ГОСТ 5781-82* e=2650	1	6.5 кг
				Материалы		
		3	9.3	Прокладка из пенорезины 47-8102282 ТУ381-02-16-81	2,2	п.м
		4	9.4	Клей НБВ-2 ТУ38-30340-80	—	0,25 кг

Нач. отд.	Аронов	
Гл. конст.	Иванов	
Гл. спец.	Френкель	
Рук. гр.	Матвеева	
Ст. инж.	Полякова	
Инж.	Рудакова	
Провер.	Полякова	
Н. контр.	Иванов	

813-2-18.86 -КЖ.И. 9

Шибер Ш1

Стадия	Масса	Масштаб
Р	19.7	1:10

Лист | Листов 1

Госстрой СССР
Проектный институт №2
г. Москва

Копировал 21067-04 11 Формат А4

Взамен инв. №

Подпись и дата

Инв. № подл.

Альбом 17

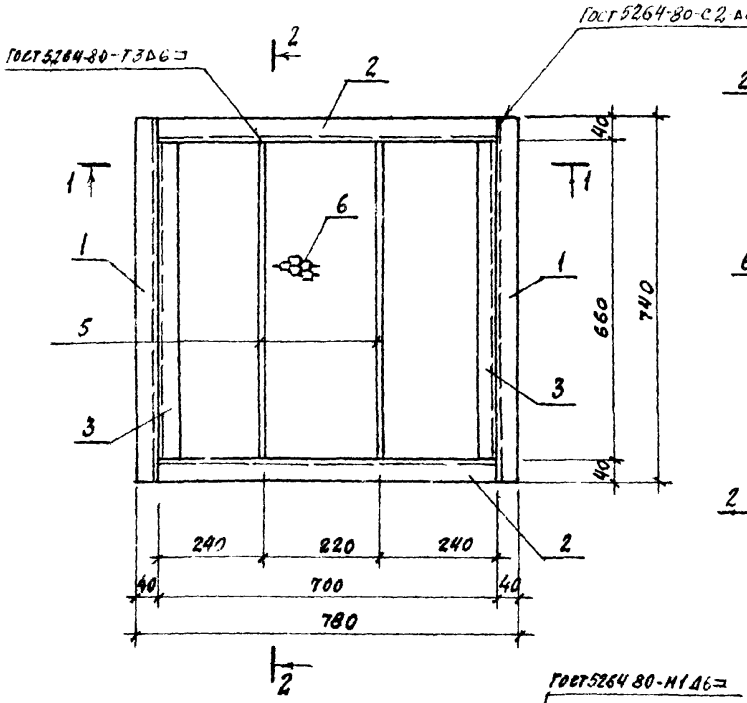

2-2

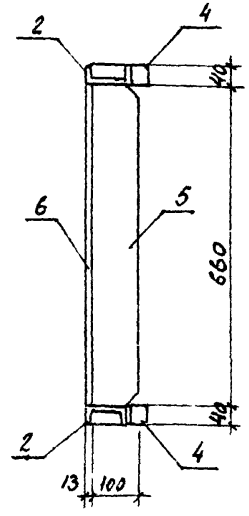

1-1

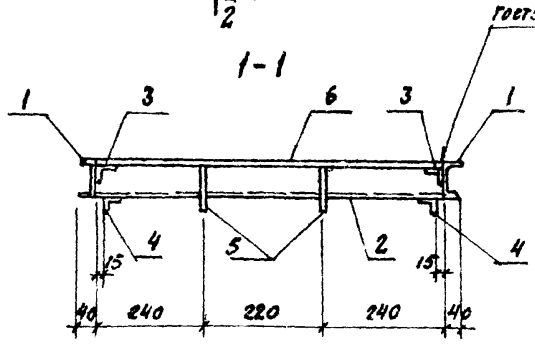

Формат	Зона	Поз.	Обозначение	Наименование	Кол.	Примечание
				Документация		
А4			-КЖ.И.ТУ1	Технические условия		
				на изготовление армату-		
				рных, закладных и		
				соединительных изделий		
				Детали		
Б4		1	-КЖ.И.10.1	Швеллер 8 ГОСТ 8240-72* / Ст3кп2 ГОСТ 535-79* ℓ=740	2	5.22 кг
Б4		2	10.2	Швеллер 8 ГОСТ 8240-72* / Ст3кп2 ГОСТ 535-79* ℓ=700	2	4.94 кг
Б4		3	10.3	Уголок Б 40х4 ГОСТ 8509-72* / Ст3кп2 ГОСТ 535-79* ℓ=660	2	1,6 кг
Б4		4	10.4	Уголок Б 40х4 ГОСТ 8509-72* / Ст3кп2 ГОСТ 535-79* ℓ=40	4	0,26 кг
Б4		5	10.5	Полоса Б 2,10х100 ГОСТ 103-76* / Ст3кп2 ГОСТ 535-79* ℓ=660	2	5.25 кг
Б4		6	10.6	Лист Л1340х1130х1060 ГОСТ 8706-78*	1	5,42 кг

Н. отд.	Аронов	
Гл. конс.	Иванов	
Гл. спец.	Френкель	
Рук. гр.	Матвеева	
Ст. инж.	Полякова	
Инженер	Рудакова	
Провер.	Полякова	
Н. контр.	Иванов	

813-2-18.86 -КЖ.И.10

Решетка стальная РС1

Стадия	Масса	Масштаб
Р	40,0 кг	1:10
Лист	Листов 1	

Госстрой СССР Проектный институт №2 г. Москва

Инв. № подл. | Подпись и дата | Взам. инв. №

Альбом 17

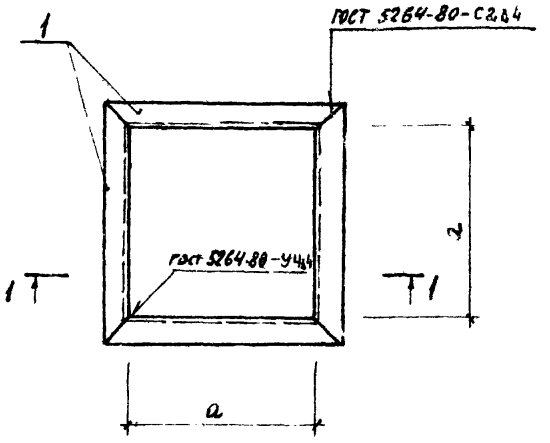

1-1

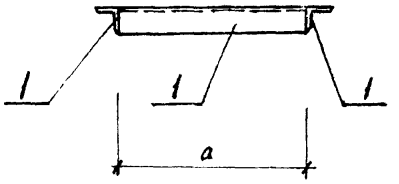

Обозначение	Марка	a мм	Масса кг
-КЖ.И.11	РМ1	250	7,44
-01	РМ2	260	7,60

Формат	Зона	Поз.	Обозначение	Наименование	Кол.	Примечание
				Документация		
А4			-КЖ.И. ТУ1	Технические условия на изготовление арматурных закладных и соединительных изделий.		
				Детали		
				КЖ.И.11 (РМ1)		
Б.Ч		1	-КЖ.И. 11.1	Уголок Б-63х63х5 ГОСТ 8509-72* / Ст3кп2 ГОСТ 535-79* L=386	4	1.86кг
				КЖ.И.11-01(РМ2)		
Б.Ч.		1	11 2	Уголок Б-63х63х5 ГОСТ 8509-72* / Ст3кп2 ГОСТ 535-79* L=396	4	1.90 кг

Нач.отд	Аронов	
Гл.конст	Иванов	
Гл.спец	Френкель	
Рук.гр.	Матвеева	
Ст.инж.	Коробкова	
Инж.	Хроменкова	
Провер.	Коробкова	
Н.контр.	Иванов	

813-2-18.86 КЖИ.11

Рамка стальная (РМ1, РМ2)

Стадия	Масса	Масштаб
Р	см. табл.	
Лист	Листов 1	

Проектный институт №2

Инв.№ подл. | Подпись и дата | Взам. инв. №

Копировал № 21067-04 13 Формат А3

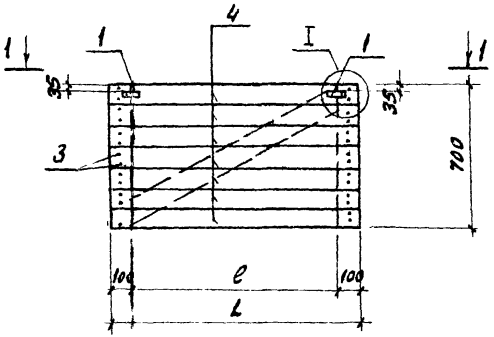

1 - 1

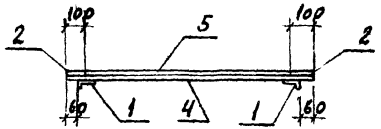

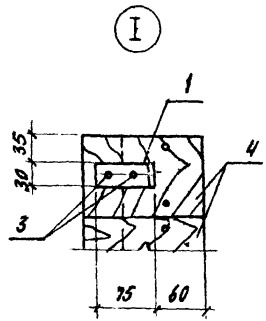

Обозначение	Марка	L	e	Масса, кг
-КЖ.И.12	ЩД1	1130	930	18.3
-01	ЩД2	580	380	10.8

Формат	Зона	Поз.	Обозначение	Наименование	Кол.	Примечание
				Документация		
А4			-КЖ.И.742	Технические условия на изготовление деревянных изделий		
				Сборочные единицы		
		1	2.870-1.2-3 050	Изделие соединительное МС3	2	0,19 кг
				Детали		
Б4		2	-КЖ.И 12.1	Доска 32х100 ГОСТ 24454-80 Е Р-700	2	0,002 м³
				Стандартные изделия		
		3		Гвоздь К3х80 ГОСТ 4028-63*	37	
			Переменные данные	для исполнения		
				-КЖ.И.12 (ЩД1)		
				Детали		
Б4		4	12.2	Доска 32х100 ГОСТ 24454-80 Е Р-1130	7	0,004 м³
Б4		5	12.3	Доска 32х100 ГОСТ 24454-80 Е Р-460	1	0,004 м³
				-КЖ.И.12-01 (ЩД2)		
				Детали		
Б4		4	12.4	Доска 32х100 ГОСТ 24454-80 Е Р-580	7	0,002 м³
Б4		5	12.5	Доска 32х100 ГОСТ 24454-80 Е Р-790	1	0,003 м³

Н. отд.	Яронов	
Гл. констр.	Иванов	
Гл. спец.	Френкель	
Рук. гр.	Матвеева	
Ст. инж.	Коробкова	
Инженер	Рудакова	
Проверил	Коробкова	
Н. контр.	Иванов	

813-2-18.86 -КЖ.И.12

Щит (ЩД1; ЩД2)

Стадия	Масса	Масштаб
Р	См. табл.	—
Лист	Листов 1	

Проектный институт №2

Инв.№ подл. | Подпись и дата | Взам.инв.№

Копировал: № 21067-04 14 Формат А3

Альбом IV

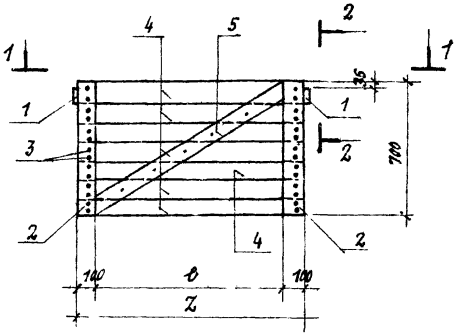

1-1

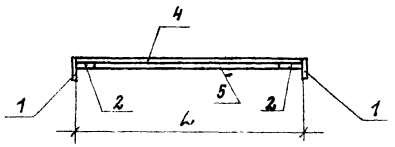

2-2

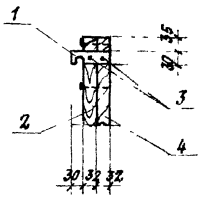

Обозначение	Марка	L	C	Масса, кг
-КЖ.И.13	ЩД3	1030	830	14.2
-01	ЩД4	480	280	10.2

Формат	Зона	Поз.	Обозначение	Наименование	Кол.	Примечание
				Документация		
А4			-КЖ.И.ТУ2	Технические требования на изготовление деревянных изделий		
				Сборочные единицы		
		1	2.870-1.2-3060	Изделие соединительное НС4	2	0.09 кг
				Детали		
Б4		2	-КЖ.И.13.1	Доска 32х100 ГОСТ 24454-80Е С=700	2	0.002 м³
				Стандартные изделия		
		3		Гвоздь К3х80 ГОСТ 4028-63*	37	
			Переменные данные	для исполнения КЖ.И.13 (ЩД3)		
				Детали		
Б4		4	13.2	Доска 32х100 ГОСТ 24454-80Е С=1030	7	0.003 м³
Б4		5	13.3	Доска 32х100 ГОСТ 24454-80Е С=1140	1	0.003 м³
				КЖ.И.13-01 (ЩД4)		
				Детали		
Б4		4	13.4	Доска 32х100 ГОСТ 24454-80Е С=480	7	0.002 м³
Б4		5	13.5	Доска 32х100 ГОСТ 24454-80Е С=500	1	0.002 м³

Нач.отд.	Аронов	
Гл.констр.	Иванов	
Гл.спец.	Френкель	
Рук.гр.	Матвеева	
Ст.инж.	Коробкова	
Инженер	Рудакова	
Проверил	Коробкова	
Н.контр.	Иванов	

813-2-18.86 -КЖ.И.13

Щит (ЩД3; ЩД4)

Стадия	Масса	Масштаб
Р	см. табл.	—
Лист	Листов 1	

ПРОЕКТНЫЙ ИНСТИТУТ №2

Взамен инв. | Подпись и дата | Инв. № подл.

Альбом IV

Рис 1

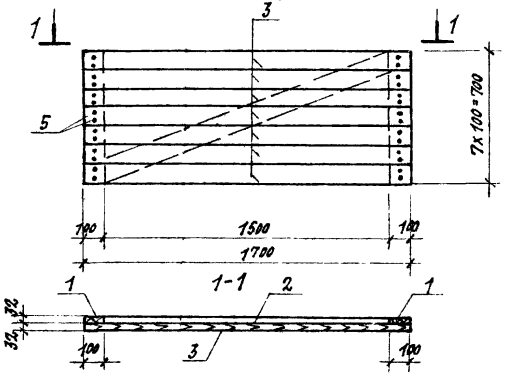

Рис. 2

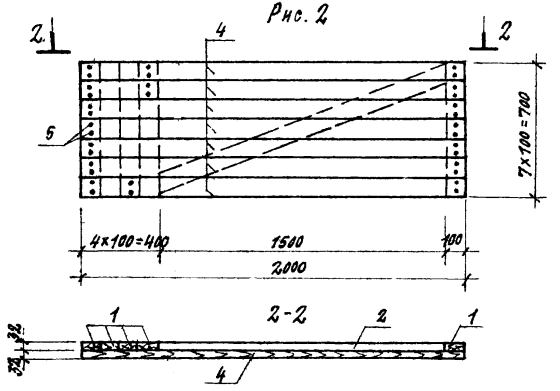

Формат	Зона	Поз.	Обозначение	Наименование	Кол.		Примечание
				Документация			
А4			-КЖ. И. ТУ2	Технические условия			
				на изготовление дере-			
				вянных изделий			
				Деталь			
				Доска 32х100 ГОСТ 24454-80Е			
Б4		1	-КЖ. И. 14.1	ℓ=700	2	5	0.002 м³
Б4		2	14.2	ℓ=1560	1	1	0.005 м³
Б4		3	14.3	ℓ=1700	7	—	0.006 м³
Б4		4	14.4	ℓ=2000	—	7	0.007 м³
				Стандартные изделия			
		5		Гвоздь К3х80 ГОСТ 4028-63*	42	84	
					ЩД5	ЩД6	

Марка	Рис.	Масса, кг
-КЖ. И. 14 ЩД 5	1	25.5
-01 ЩД 6	2	32.0

Нач.отд.	Аронов	
Гл.констр.	Иванов	
Гл.спец.	Френкель	
Рук.гр.	Матвеева	
Ст.инж.	Коробкова	
Инженер.	Хроменкова	
Провер.	Коробкова	
Н.контр	Иванов	

813-2-18.86 -КЖ. И. 14

Щит (ЩД 5; ЩД 6)

Стадия	Масса	Масштаб
Р	см. табл.	
Лист	Листов	

ПРОЕКТНЫЙ ИНСТИТУТ №2

Инв.№ подл. | Подпись и дата | Взам. инв.№

gost.e-ecolog.ru