Типовой проект
813-2-18.86
Овощехранилище /с охлаждением/ из легких металлических конструкций вместимостью 500 тонн единовременного хранения
Альбом I

Общая пояснительная записка. Схема генплана. Технология производства. Холодоснабжение. Автоматизация технологических процессов. Силовое электрооборудование, электрическое освещение. Связь и сигнализация. Отопление, вентиляция и кондиционирование воздуха. Внутренние водопровод и канализация.

21067-01
Цена 5-17

				Привязан
Инв. №				

gost.e-ecolog.ru

Типовой проект 813-2-18.86

Овощехранилище /с охлаждением/ из легких металлических конструкций вместимостью 500 тонн единовременного хранения

Альбом I

СОСТАВ ПРОЕКТА.

Альбом I	–	Общая пояснительная записка. Схема генплана. Технология производства. Автоматизация технологических процессов. Силовое электрооборудование, электрическое освещение. Связь и сигнализация. Отопление, вентиляция и кондиционирование воздуха. Внутренние водопровод и канализация
Альбом II	–	Архитектурные решения. Конструкции железобетонные
Альбом III	–	Конструкции металлические
Альбом IV	–	Спецификации оборудования
Альбом V	–	Сметы
Альбом VI	–	Ведомости потребности в материалах

Разработан институтами Гипронисельпром Минплодоовощхоза СССР, Проектным институтом №2, ЦНИИ проектстальконструкцией Госстроя СССР.

Утвержден Минплодоовощхозом СССР Протокол № 2 от 27.09.85г. Введен в действие институтом „Гипронисельпром" Приказ № 134 от 14.11.85г.

Главный инженер института А.Д. Бутенко

Главный инженер проекта В.А. Павлинов

Привязан Т.п. 813-2-18.86

Инв.№

Обозначение или марка листа	Наименование	Стр.
ПЗ-1	Пояснительная записка (начало)	3
ПЗ-2	Пояснительная записка (продолжение)	4
ПЗ-3	Пояснительная записка (продолжение)	5
ПЗ-4	Пояснительная записка (продолжение)	6
ПЗ-5	Пояснительная записка (продолжение)	7
ПЗ-6	Пояснительная записка (продолжение)	8
ПЗ-7	Пояснительная записка (окончание)	9
ГТ-1	Схема генплана	10
ТХ-1	Общие данные (начало)	11
ТХ-2	Общие данные (окончание)	12
ТХ-3	Технологическая схема	13
ТХ-4	Технологическая компановка на отм.0.000. Разрез 1-1	14
Х-1	Общие данные (начало)	15
Х-2	Общие данные (окончание)	16
Х-3	План на отм. 0.000. Разрез 1-1	17
Х-4	Монтажная схема разводки трубопроводов. Разрез 2-2	18
ХН	Содержание	19
ХН-1	Конструкция теплоизоляционная для трубопроводов ф 18 х 1,6	19
ХН-2	Конструкция теплоизоляционная для трубопроводов ф 57 х 3,5	20
АТХ-1	Общие данные (начало)	21
АТХ-2	Общие данные (окончание)	22
АТХ-3	Вентсистема П1 (П2). Схема автоматизации.	23
АТХ-4	Тепловой пункт. Схема автоматизации	27
АТХ-5	Управление электропитанием и отайкой холодильной машины М1 (М2)	25
	Схемы электрические	25
АТХ-6	Вентсистема У1 (У2). Схемы электрические	26

Обозначение или марка листа	Наименование	Стр.
АТХ-7	Вентсистема П1 (П2). Схема соединений внешних проводок (начало)	27
АТХ-8	Вентсистема П1 (П2). Схема соединений внешних проводок (окончание)	28
АТХ-9	Холодильная машина М1 (М2). Схема соединений внешних проводок	29
АТХ-10	Тепловой ввод. Схема соединений внешних проводок	30
АТХ-11	План расположения	31
АТХ-12	Опросный лист №1	32
АТХ-13	Опросный лист №2	33
ЭМ-1	Общие данные	34
ЭМ-2	План. Фрагменты плана	35
ЭМ-3	Принципиальная однолинейная схема (1ШР, 2ШР)	36
ЭМ-4	Принципиальная однолинейная схема (ЭШР)	37
ЭМ-5	Принципиальная однолинейная схема (4ШР, ШУ-1 (ШУ-2)	38
ЭМ-6	Молниезащита	39
ЭО-1	Общие данные	40
ЭО-2	План. Фрагмент плана	41
СС-1	Общие данные	42
СС-2	Схемы соединений	43
СС-3	План сетей телефонизации, радиофикации, пожарной сигнализации и сигнализации безопасности	44
ОВ-1	Общие данные (начало)	45
ОВ-2	Общие данные (окончание)	46
ОВ-3	План на отм.0.000 нанесением систем отопления и вентиляции	47
ОВ-4	Разрез 1-1. Схемы система А1, А2, П3, В1, В2	48
ОВ-5	Схемы систем П1, П2, В3, В4, В5, У1, У2	49

Обозначение или марка листа	Наименование	Стр.
ОВ-6	Схемы системы отопления. Схемы теплоснабжения установки П3	50
ОВ-7	Установка системы П1	51
ОВ-8	Установка системы П3, В1 (В2)	52
ОВ-9	Установка систем У1, У2	53
ОВ-10	Тепловой пункт. План на отм. 0.000 Разрез 1-1, 2-2. Схема узла управления	54
ОВН	Содержание	55
ОВН-1	Редукционная вставка	55
ОВН-2	Подставка под калорифер	55
ОВН-3	Сетка	56
ОВН-4	Сетка	56
ОВН-5	Переход 160х250	56
ОВН-6	Переход для воздуховодов	56
ОВН-7	Конструкция теплоизоляционная	57-59
ОВН-8	Конструкция теплоизоляционная	60
ОВН-9	Вентилятор осевой реверсивный	61
ВК-1	Общие данные (начало)	62
ВК-2	Общие данные (окончание)	63
ВК-3	План на отм. 0.000. Фрагмент 1	64
ВК-4	Схемы систем В0, Т3, К13	65
ВК-5	Схемы систем К1, К3. Водомерные узлы 1,2	66

Типовой проект 4.900-4

Инв.№ подл. | Подпись и дата | Взам.инв.№

Привязан

Инв.№

Н.контр. Ткач

Нач.отд. Целина

Р.ИП Павлинов

Т.П. 813-2-18.86

Содержание альбома

Стадия	Лист	Листов
Р		1

ГИПРОНИССЕЛЬПРОМ г. Орел

Альбом I

Типовой проект

Основные технико-экономические показатели

NN п.п.	Наименование показателей	Ед. изм.	Кол.
	Стоимость		
1	Общая сметная стоимость	тыс. руб.	251.34
	в том числе		
2	Строительно монтажных работ	тыс. руб.	158.87
3	Оборудования	тыс. руб.	92.47
4	Стоимость строительно-монтажных		
	работ 1м² общей площади здания	руб.	117.07
5	Стоимость строительно-монтажных		
	работ на 1м³ строительного объема	руб.	25.97
6	Стоимость общая на расчетный показатель	руб.	497.7
	Трудоемкость		
7	Построечные трудовые затраты	чел. дн.	18.50
8	То же, на 1м³ строительного объема	чел. дн.	0.30
9	То же, на расчетный показатель	чел. дн.	3.66
	Расходы		
	Расход строительных материалов		
10	Цемент	т	92.6
11	Цемент приведенный к М400	т	87.2
12	То же, на 1м² общей площади	кг	90.0
13	Сталь	т	111.61
14	Сталь, приведенная к классам А1 и С38/23	т	120.12
15	То же, на 1м² общей площади	кг	0.34
16	То же, на расчетный показатель	кг	0.24
17	Бетон и железобетон	м³	405.8
	в том числе		
18	Монолитный	м³	399.4
19	Сборный	м³	6.4

NN пп	Наименование показателей	Ед. изм.	Кол.
20	То же, на 1м² общей площади	м³	0.34
21	Лесоматериалы	м³	42.95
22	Лесоматериаль, приведенные к		
	круглому лесу	м³	65.3
	Эксплуатационные показатели		
	Расход		
23	Воды	м³/ч	4.20
24	Холодной	м³/сут.	18.83
25	Горячей	м³/сут.	0.75
26	Канализационные стоки	м³/сут.	15.68
27	Расход тепла	ккал/ч / квт	117675 / 101444
	в том числе	"	
28	на отопление	"	16755 / 14444
29	на вентиляцию	"	12148 / 1852
30	на горячее водоснабжение	"	100920 / 87000
31	Тепло на отопление 1м² общей площади	"	13.96 / 12.03
32	Потребная электрическая мощность	квт	192.02
	Технические характеристики		
33	Объем строительный	м²	6118.3
34	Объем строительный на расчетный		
	показатель	м²	12.12
35	Площадь застройки	м²	1238.5
36	Общая площадь	м²	1357.0
37	Общая площадь на расчетный		
	показатель	м²	2.69

Типовой проект „Овощехранилище (с охлаждением) из легких металлических конструкций вместимостью 500 тонн единовременного хранения" разработан институтами „Гипронисельпром" Минплодоовощхоза СССР, Проектным институтом №2 и ЦНИИпроект стальконструкция Госстроя СССР на основании задания на разработку проекта и утвержденного проекта (протокол №2 от 27 сентября 1985 года).

Овощехранилище предназначается для приемки послеуборочной обработки хранения и обработки перед реализацией продовольственной моркови.

Работа овощехранилища принята однодвухсменная при 8-ми часовом рабочем дне и 5-ти дневной рабочей неделе.

Холодоснабжение хранилища предусматривается от фреоновых установок ХМФ-32. Основное холодильное оборудование размещено под навесом, примыкающим к венткамере. Требуемый отвод тепла обеспечивается двумя компрессорными агрегатами.

Хранилище предназначено для строительства в специализированных колхозах и совхозах.

Основные технологические и архитектурно-строительные решения отвечают современным достижениям отечественной и зарубежной науки и техники в области хранения сочной плодоовощной продукции.

Инв. №			
Гл. инж.	Бутенко		
Нач.техн.	Скориков		
Н.контр.	Ткач		
ГИП	Павлинов		

Привязан
т.п. 813-2-18.86

П3

Пояснительная записка (начало).

Стадия	Лист	Листов
Р	1	7

ГИПРОНИСЕЛЬПРОМ г. Орел

Инв. № подл. | Подпись и дата | Взам. инв. №

21067-01 4

Копировал Николаева Формат А2

Рекомендации по организации строительства

1. Рекомендации по монтажу конструкций разработаны по плану типового проектирования Госстроя СССР на 1985 год.
2. Рекомендации выполнены в соответствии с „Инструкцией по разработке проектов организации строительства и проектов производства работ" СК47-74 Госстроя СССР и „Инструкции по типовому проектированию СН227-82.
3. Данный проект выполнен с учетом следующих нормативно-инструктивных документов:
-СНиП III-1-76 „Правила производства и приемки работ. Организация строительного производства."
-СНиП III-4-80 „Техника безопасности в строительстве;
-СНиП III-18-75 „Правила производства и приемки работ. металлические конструкции;
- Правила устройства и безопасной эксплуатации грузоподъемных кранов;
-ВСН 61-75/Минсс СССР „Инструкция по технике безопасности при монтаже стальных и сборных железобетонных конструкций"
-ОСТ 36-28-78 „Система стандартов безопасности труда. Процессы производственные. Такелажные работы. Общие требования безопасности."

Характеристика объекта.

Овощехранилище (с охлаждением) из легких металлических конструкций вместимостью 500 тонн единовременного хранения представляет собой одноэтажное здание с размерами в осях 24×43.8 м Шаг колонн в продольном направлении составляет 6м в поперечном 12 м. Высота до низа конструкции покрытия -3.6м. Несущие конструкции-стальные, разрабртанные по индивидуальному проекту кровля и снеговое ограждение-трехслойные панели с профилированными металлическими облицовками и заполнителем из пенополиуретана Закрома секций хранения овощей выполняются из металлической сетки с технической тканью. Перегородки в цехе товарной обработки запроектированы из трехслойных панелей с утеплителем из минваты.

Общие требования к поставке металлоконструкций

1. Конструкции должны поставлятся комплектно, целиком на все здание.
2. Трехслойные панели и оконные пролеты должны поставляться в инвентарных кассетах.
3. В остальном руководствоваться „Инструкцией по поставке стальных конструкций заводами металлоконструкций "ВСН 141-80/Минсс СССР.

Характеристика строительной площадки.

1. Здание расположено на свободной от застройки территории. Подземные коммуникации выполняются после окончания монтажа корпуса. Подвальные помещения и тоннели отсутствуют.
2. Действующие коммуникации ЛЭП по территории строительной площадки не проходят.
3. На период строительства для подачи конструкций используются действующие подъездные дороги и временные дороги по данному проекту.
4. Подача конструкций на строительную площадку выполняется автотранспортом.
5. До начала монтажных работ должны быть выполнены следующие работы по организации строительной площадки:
- завершение работ нулевого цикла с засыпкой пазух грунтом и послойным уплотнением его до проектной плотности;
-подготовка, планировка монтажной площадки и площадок складирования, а также очистка их от материалов и строительного мусора;
-устройство временных дорог под монтажный кран и автотранспорт с радиусами поворота не менее 12 м.
- организация отвода поверхностных вод с территории монтажной площадки;
-подводка электроэнергии к шкафам питания посредством кабеля;

Привязан Т.П. 813-2-18.86

Инв.№

Л32

- устройство охранного освещения строительной площадки,
- устройство временного ограждения строительной площадки согласно сл 2 СНиП III-4-80 и ГОСТ 23407-78,
- подготовка территории для установки временных административно-бытовых зданий, подводку необходимых временных технологических, инженерных сетей и коммуникаций,
- обеспечение всех работников санитарно-гигиеническими помещениями и оборудованием в соответствии с гигиеническими требованиями

Характеристики технологии монтажных работ:

1 Монтаж каркаса выполняется краном КС-3561 со стрелой 14 м

2. Монтаж конструкций здания производится двумя потоками

I поток - монтаж колонн

II поток - монтаж наружных стен, перегородок, панелей закрапов и покрытия.

3. Конструкции каркаса здания монтируются по захваткам

I захватка - в осях „В-А"

II захватка - в осях „А-В"

4 Общее направление монтажа конструкций от оси „II" к оси I

5 Монтаж трехслойных панелей покрытия производится картами шириной 6м и длиной равной высоте стены. Укрупненные „карты" состоят из нескольких трехслойных панелей и соединяющих их ригелей или прогонов.

Укрупнительная сборка „карт" производится у мест монтажа на специальном стенде или шпальных клетках из полушпал.

6. Монтаж панелей закромов вести одновременно с монтажом внутренних стен.

Производство работ в зимних условиях.

Необходимость выполнения строительных работ в зимних условиях обосновывается ППР СНиП III-8-76) При производстве земляных работ в зимнее время, до наступления отрицательных температур, необходимо предусмотреть мероприятия от промерзания грунта

При засыпке пазух следует учитывать, что количество мерзлого грунта в засыпке не должно превышать 15%. В ППР должны быть определены способы термовлажностного режима выдерживания и прогрева бетона и утепления опалубки и открытых поверхностей бетон а также продолжительность и порядок разопалубливания и загружения конструкций. Бетон, уложенный в зимних условиях, следует выдерживать преимущественно по способу термоса утепленная опалубка и теплое покрытие открытых поверхностей бетонную смесь перед укладкой необходимо разогреть. следует широко применять химические добавки, цементы с повышенным тепловыделением и цементы быстросхватывающиеся, а также периферийный обогрев (СНиП III-15-76)

При монтаже металлоконструкций при низких температурах необходимо применять монтажное и сварочное оборудование, приспособленное к эксплуатации в этих условиях

Техника безопасности.

До начала работ должен быть разработан ППР, в котором отражаются условия для безопасного и безвредного производства работ, мероприятия санитарно-гигиенического обслуживания работающих и мероприятия, обеспечивающие освещение строительной площадки, проходов, проездов и рабочих мест, согласно СНиП III-4-80, а также вопросы противопожарной безопасности

Итоговые технико-экономические показатели при монтаже конструкций

1 Объем работ - 49т

2 Трудозатраты - 2100 чел. дн

3 выработка рабочих - 0.34 т/чел дн

4 Количество машино-смен работы кранов - 39 маш.см

5 выработка на краны - 1.25 т/маш см

6 Количество работающих - 10 чел.

7. Продолжительность монтажа - 39 дн.

Все конструкции при монтаже здания и оборудования должны собираться на болтах, заклепках и самонарезающих винтах. Применение сварки не допускается.

Альбом I

Типовой проект

Инв. № подл. | Подпись и дата | Взам. инв. №

Привязан т.п. 813-2-1886

Инв. №

ЛЗЗ

Альбом I

Типовой проект

Стройгенплан

М 1:400

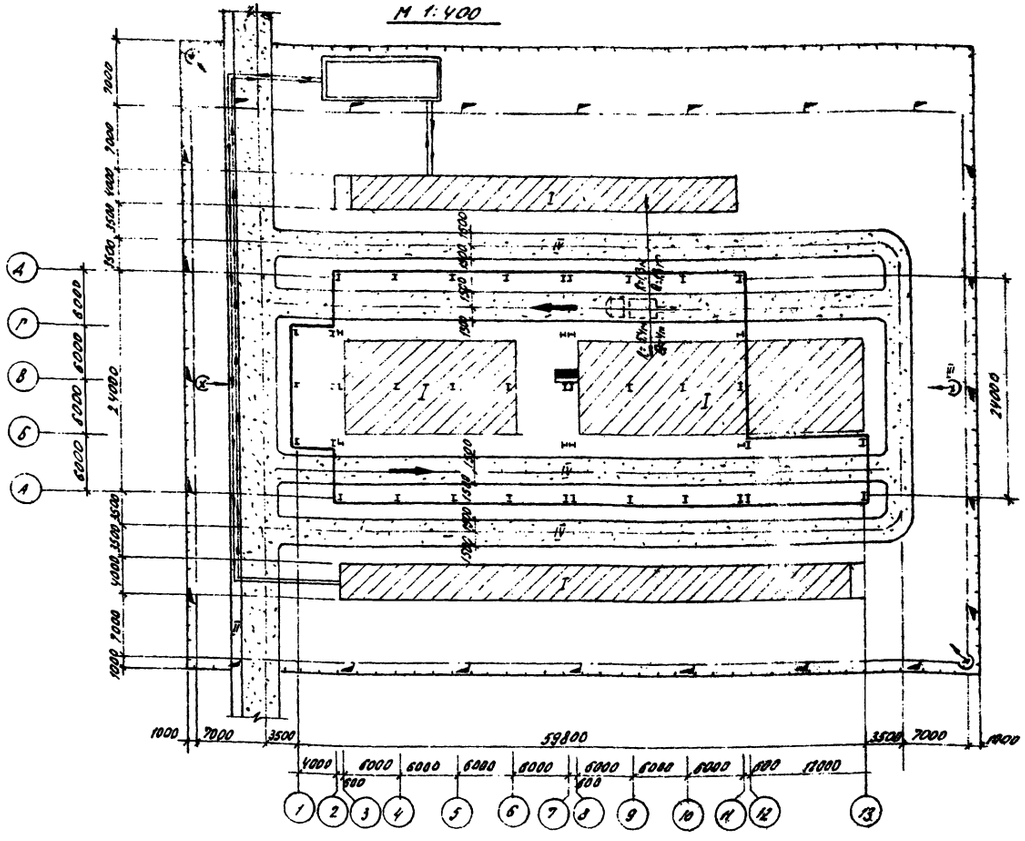

Условные обозначения.

- Шкаф питания электроэнергией
- Временная дорога с обочиной для прохода людей
- Строй городок
- Временная дорога
- Площадка складирования конструкций
- Направление монтажа
- Линия границы опасной зоны
- Место хранения грузозахватных приспособлений
- Пути перемещения рабочих
- Ограждение строительной площадки
- Прожекторная мачта

Ведомость временных зданий, сооружений и дорог.

№№ поз.	Наименование	Ед. изм.	Кол-во	Краткая характерист.	Примечание
I	Площадки складирования	м²	967	спланировать уплотнить	h=150мм
II	Пешеходная дорога	п.м	68	—"—	—"—
III	Прожекторные мачты	шт	4	156761-ЛГ-20-20	прожектор ПЗС-35 ПЗС-36
IV	Временная дорога	м²	1008		щебень h=200мм

Ведомость монтажного оборудования

№№ поз.	Наименование Марка	Кол. шт.	Назначение	Примечание
1	Кран автомобильный КС-3561	1	Монтаж	$L_{стр}$ = 14м
2	Сварочный трансформатор ПТС-500	1	Монтаж МК	
3	Автомобиль МАЗ-500	1	Трансп. констр.	с прицепом

Расчет электрических нагрузок

№	Наименован. групп электроприем	Кол. шт	Установл. мощн. кВт при ПВ-100.7. $P_n=P_н\sqrt{\frac{ПВ}{100}}$	$\Sigma P_n=hP_n$	K_A	$\cos\varphi$ / $tg\varphi$	Средн. нагр. за макс. нагр. смену $P_{см}=K_н\Sigma P_н$ кВт	$Q_{см}=P_{см}tg\varphi$ квар	Км	Макс. нагрузка $P_м=K_м\cdot P_{см}$ кВт	$Q_м=1{,}10$ см квар	$S_м=\sqrt{P_м^2+Q_м^2}$ кВа
1	трансф. для свар. ПВ=60%	1	21,68	21,68	0,3	0,5/1,74	6,5	11,32	2,14	13,91	12,44	18,66
2	Прожектор ПЗС 45	24	9,4	37,59	1	1/0	37,59	0	1	37,59	0	37,59
											Итого	56,25

Пояснения

1. Стройгенплан составлен на период монтажных работ
2. До начала производства монтажных работ генподрядной организацией должны быть выполнены следующие работы:
   а) Завершены работы нулевого цикла;
   б) Сданы фундаменты по акту;
   в) Спланированы и уплотнены площадки для складирования;
   г) Завезен полный комплект конструкций;
   д) Устроены автодороги, которые будут использоваться на период строительства;
   е) Подведена электроэнергия к пунктам питания;
   ж) Обозначены знаками безопасности и надписями, установленной формы, опасные для людей зоны.

Привязан
Т.П. 813-2-18.86

Инв. №

ПЗ 4

Инв. № подл. | Подпись и дата | Взам. инв. №

Альбом I

Показатели результатов применения научно-технических достижений в строительных решениях проекта

Типовой проект овощехранилища вместимостью 500 тонн запроектирован в легких металлических конструкциях.

За счет применения эффективных легких металлических конструкций и рационального объемно-планировочного решения по сравнению с проектом-аналогом достигнуто снижение сметной стоимости строительства, расхода стали, цемента и трудоемкости.

За расчетную единицу принята емкость овощехранилища, так как проект-аналог имеет большую емкость, сметная стоимость, затраты труда и расход основных строительных материалов по базовому техническому уровню определены в соответствии с СН 514-79 с учетом коэффициента сопоставимости Кс.

Коэффициент сопоставимости Кс определяется по формуле:

$$Кс = \frac{П_2}{П_1} = \frac{500}{600} = 0.833;$$ где:

$П_1$ - 600 тонн - емкость проекта-аналога (БТУ),

$П_2$ - 500 тонн - емкость разработанного проекта (НТУ).

Форма 1

Новая техника
Одобрено техническим советом института №2 Госстроя СССР
Протокол № 7 от 9.05 1985 г.
Верно: секретарь технического совета _____ (подпись)
Проект, арх. № _____

Перечень сравниваемых конструктивных элементов здания сооружения и видов работ для расчета основных показателей

Стройка —
Объект Овощехранилище

№ п.п.	Наименование конструктивных элементов здания, сооружения и видов работ	Единица измерения	Объемы применения по проектным решениям: при базисном техническом уровне (БТУ) — объем	№ проекта	при новом техническом уровне (НТУ)
1	2	3	4	5	6
1	Земляные работы	$м^3$	3590		2147
2	Фундаменты	$м^3$	198		181
3	Подземное хозяйство	$м^3$	47.24		—
4	Стены	$м^2$	2802		890.3
5	Перекрытие	$м^2$	114		79
6	Подвесной потолок	$м^2$	1040		—
7	Покрытие	$м^2$	1944	ш. 3820	1106
8	Кровля	$м^2$	2070		
9	Двери	$м^2$	92.35		38.5
10	Окна	$м^2$	69.90		21.6
11	Ворота	$м^2$	61		—
12	Перегородки	$м^2$	988		200
13	Полы	$м^2$	2050		1201
14	Особостроительные работы,	$м^2$ застр.	—		1239
15	Бетонный цоколь	$м^3$	—		84.4

Форма 3

Новая техника
Проектный институт №2 Госстроя СССР
Проект, арх. № _____

Объектная ведомость показателей изменения сметной стоимости строительно-монтажных работ и затрат труда

Объект Овощехранилище
Производственная мощность, общая площадь, емкость и т.д. $П_2$ 500 тонн
Общая сметная стоимость $С_0$, тыс. руб. —
В том числе строительно-монтажных работ $С_{см}$, тыс. руб. 143.0
Составлена в ценах 1 января 1984 г. Территориальный район I

Локальная ведомость № (л. в. №)	Наименование сравниваемых основных конструктивных элементов и видов работ по базисному (БТУ) и новому (НТУ) техническому уровню	Единица измерения	Расчетный объем применения: БТУ	НТУ	На единицу измерения: сметная стоимость, руб. БТУ	НТУ	Затраты труда, чел.-дн. БТУ	НТУ	На расчетный объем применения: сметная стоимость, руб. БТУ (графа 4 х графу 6)	НТУ (графа 5 х графу 7) Кс = 0,2	Затраты труда, чел.-дн. БТУ (графа 4 х графу 8)	НТУ (графа 5 х графу 9) Кс = 0,2	Изменение на объем применения по сравнению с базисным техническим уровнем [снижение (+) увеличение (+)]: сметной стоимости (графа 10 минус графа 11), руб.	затрат труда (графа 12 минус графа 13), чел.-дн.	Увеличение по социально-экономическим факторам (СЭФ): сметной стоимости, руб.	затрат труда, чел.-дн.
1	2	3	4	5	6	7	8	9	10	11	12	13	14	15	16	17
1	Земляные работы	$м^3$	3590	2147	2.02	1.65	—	—	7263 / 6050	3539	—	—	+2511			
2	Фундаменты	$м^3$	198	181	77.9	65	—	—	15419 / 12844	11828	—	—	+1016			
3	Подземное хозяйство	$м^3$	47.24	—	59.9	—	—	—	2828 / 2356	—	—	—	+2356			
4	Стены	$м^2$	2802	890	34.0	30.0	—	—	95303 / 79387	27198	—	—	+52189			
5	Перекрытие	$м^2$	114	79	17.8	13	—	—	2026 / 1688	1085	—	—	+603			
6	Подвесной потолок	$м^2$	1040	—	40.2	—	—	—	41794 / 34814	—	—	—	+34814			
7	Покрытие	$м^2$	1944	1105	5.9	27	—	—	11483 / 9565	30455	—	—	-9329			
8	Кровля	$м^2$	2070		6.7		—	—	13879 / 11561		—	—				
9	Двери	$м^2$	92.35	38.5	36.7	62	—	—	3389 / 2823	2416	—	—	+407			
10	Окна	$м^2$	69.9	21.6	59.1	48	—	—	4134 / 3444	1039	—	—	+2405			
11	Ворота	$м^2$	61	—	169	—	—	—	10306 / 8585	—	—	—	+8585			
12	Перегородки	$м^2$	988	200	5.6	48	—	—	5575 / 4644	9741	—	—	-5097			
13	Полы	$м^2$	2050	1201	20.2	8	—	—	41339 / 34435	9836	—	—	+24599			
14	Каркас	руб	—	—	—	—	—	—	51902 / 43234	30870	—	—	+12364			
15	Разные работы	руб	—	—	—	—	—	—	7770 / 6472	327	—	—	+6145			
16	Особостроительные работы	$м^2$ застр.	—	1239	—	8	—	—	—	9993	—	—	-9993			
17	Бетонный часть	$м^3$	—	84	—	55	—	—	—	4710	—	—	-4710			
	Итого:								314411 / 261902	143037	4452 / 3708	1063	+118865	+2645		

Т.П. 813-2-18.86 Г35

21067-01 8 Копировал: Формат А2

Альбом

Форма 6

Новая техника
Проектный институт №2 Госстроя СССР

Проект, арх. №: ———

Сравнительная ведомость показателей изменения расхода основных строительных материалов по проектируемому объекту

Объект Овощехранилище

№ позиции по форме 5	Наименование конструктивных элементов по базисному (БТУ) и новому (НТУ) техническому	Единица измерения	Расчетный объем применения	Расход материалов на расчетный объем применения					
				Сталь (кроме труб) всего, т		Стальные трубы, т	Цемент, т		Лесоматериалы, приведенные к круглому лесу, м³
				в натуральном исчислении	в приведенном исчислении		в натуральном исчислении	в приведенном исчислении (марка 400)	
1	2	3	4	5	6	7	8	9	10
	БТУ - общестроительные работы	м³	Здание в целом	158.4	162.8	—	—	173.7	48.0
	НТУ - общестроительные работы	м³	— " —	111.6	115.1	—	—	89.0	65.2
	Всего: (снижение „+", увеличение „−")			+46.8	+47.7			+84.4	−17.2

Новая техника
Проектный институт №2 Госстроя СССР

Форма 9

Проект. Арх. №: ———

Объективный информационный сборник № 20/85 год показателей сметной стоимости строительно-монтажных работ, затрат труда и расхода основных строительных материалов

Стройка (очередь строительства) ———
Объект Овощехранилище
Производственная мощность (общая площадь, емкость и др.) 500 тонн
Составлена в ценах 1 января 1984 г. Территориальный район I

№	Обозначение технического уровня БТУ, НТУ	Наименование конструктивных элементов здания (сооружения) и видов работ	Единица измерения	На единицу измерения конструктивного элемента, вида работ									
				Сметная стоимость (прямые затраты) руб.	Затраты труда чел.-ч	Сталь (кроме труб) - т		Стальные трубы, т	Цемент, т		Лесоматериалы, приведенные к круглому лесу, м³	Условия строительства, характеристики конструкций, примечания	
						в натуральном исчислении	в приведенном исчислении		в натуральном исчислении	в приведенном исчислении			
1	2	3	4	5	6	7	8	9	10	11	12	13	
	БТУ	Овощефруктохранилище Общестроительные работы Ш. 3820	т	424.4	7.42	0.317	0.326	—	—	0.377	0.096		
	НТУ	Овощехранилище Общестроительные работы Ш 4022	т	231.7	2.12	0.223	0.230	—	—	0.178	0.130		

Инв. № подл. | Подпись и дата | Взам. инв. №

Альбом I

Форма 7

Новая техника
Проектный институт №2 Госстроя СССР

Проект, арх.№ _____

Относительные показатели изменения расхода основных строительных материалов по проектируемому объекту (стройке, очереди строительства)

Объект (стройка, очередь строительства) Овощехранилище
Производственная мощность, общая площадь емкость и др. $П_2$ 500 тонн

Сметная стоимость строительно-монтажных работ $С_{см}$, тыс. руб 143,0
Расход материалов по объекту (стройке, очереди строительства)
стали (кроме труб) всего 111,6 т
то же, приведенной ..... 115,1 т
стальных труб ..... т

$М_0$:
цемента ..... 92,6 т
цемента приведенного 89,3 т
лесоматериалов, приведенных к круглому лесу ..... 65,2 м³

№	Наименование материалов в натуральном и приведенном исчислениях	Показатель расхода материалов: снижение «+», увеличение «-», % $\left(У_м = \frac{\sum \Delta М \cdot 100}{М_0 \pm \sum \Delta М}\right)$	Показатели удельного расхода материалов, т/м, на единицу мощности, общей площади, емкости и т.д.		Показатели расхода материалов, т·м³ на 1 млн. руб. сметной стоимости строительно-монтажных работ	
			при базисном техническом уровне (БТУ) $\left(У_{м_2} = \frac{М_0 \pm \sum \Delta М}{П_2}\right)$	при новом техническом уровне (БТУ) $\left(У_{м_2} = \frac{М_0}{П_2}\right)$	при базисном техническом уровне (БТУ) $\left(Р_{м_2} = \frac{М_0 \pm \sum \Delta М}{С_{см} \pm \sum \Delta С_{см}}\right)$	при новом техническом уровне (ИТУ) $\left(Р_{м_2} = \frac{М_0}{С_{см}}\right)$
1	2	3	4	5	6	7
1.	Сталь в приведенном исчислении	$У_м = \frac{47,7 \times 100}{115,1+47,7} =$ $= +29,3\%$	$У_{м_1} = \frac{115,1+47,7}{500} =$ $= 0,326$ т	$У_{м_2} = \frac{115,1}{500} =$ $= 0,230$ т	$Р_{м_1} = \frac{115,1+47,7}{0,143+0,119} =$ $= 624$ т	$Р_{м_2} \frac{115,1}{0,143} =$ $= 805$ т
2.	Цемент в приведенном исчислении	$У_м = \frac{84,4 \times 100}{89,3+84,4} =$ $= +48,6\%$	$У_{м_1} = \frac{89,3+84,4}{500} =$ $= 0,347$ т	$У_{м_2} = \frac{89,3}{500} =$ $= 0,178$ т	$Р_{м_1} = \frac{89,3+84,4}{0,143+0,119} =$ $= 665$ т.	$Р_{м_2} = \frac{89,3}{0,143} =$ $= 624$ т

Инв. № подл. | Подпись и дата | Взам. инв. №

Альбом I

Типовой проект

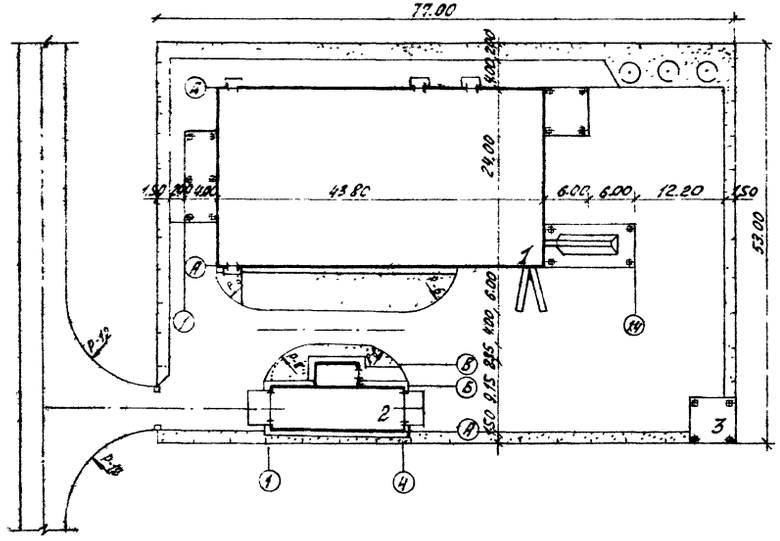

Экспликация зданий и сооружений

№ по ген-плану	Наименование здания (сооружения)	Коэффициент угла квадрата сетки	Примечание
1	Овощехранилище (с охлаждением) из легких металлических конструкций вместимостью 500 тонн единовременного хранения		
2	Автомобильные весы грузоподъемностью 30 тонн на один проезд с платформой длиной 15 м		т.п. 416-7-179
3	Склад тары		инд. проект

Показатели генерального плана,

Наименование		Количество	Процент
1 Площадь в ограждении	га	0.41	100
в том числе:			
1.1 площадь застройки,	га	0.13	33
1.2. площадь дорог и площадок,	га	0.21	51
1.3 площадь озеленения	га	0.07	16

Примечание:
Хранилище должно размещаться в зоне обслуживания пожарного депо или постов пожарной охраны хозяйств с выездной пожарной техникой.

Инв. №				Привязан т.п. 818-2-18.86
Гл. инж.	Бутенко			
Н. контр.	Ткач		25.12.85	ГТ
ГИП	Павлинов		25.12.85	
Нач. отд.	Шапорина		25.12.85	
Рук. гр.	Коньшина		25.12.85	
Инж.	Наумченков		25.12.85	Овощехранилище из лмк вместимостью 500 тонн

Стадия	Лист	Листов
Р		1

Схема генплана

ГИПРОНИСЕЛЬПРОМ г. Орел

М 1:500

Инв. № подл. | Подпись и дата | Взам. инв. № | Нач. отд. № | Цилина | 25.12.85

Альбом I

Типовой проект

Ведомость рабочих чертежей основного комплекта

Лист	Наименование	Примечание
1	Общие данные (начало)	
2	Общие данные (окончание)	
3	Технологическая схема	
4	Технологическая компоновка на отм 0 000	
	Разрез 1-1	

Ведомость ссылочных и прилагаемых документов

Обозначение	Наименование	Примечание
	Прилагаемые документы	
-ТХ.СО	Спецификация оборудования	Альбом

Ведомость основных комплектов рабочих чертежей

Обозначение	Наименование	Примечание
-ГП	Генеральный план	
-ТХ	Технология производства	
-Х	Холодоснабжение	
-АТХ	Автоматизация технологических процессов	
-ЭМ	Силовое электрооборудование	
-ЭО	Электрическое освещение	
-СС	Связь и сигнализация	
-АР	Архитектурные решения	
-КЖ	Конструкции железобетонные	
-КМ	Конструкции металлические	
-ОВ	Отопление, вентиляция и кондиционирование воздуха	
-ВК	Внутренние водопроводи канализация	

Условные обозначения:

—мв— морковь-ворох
—м— морковь стандартная
—мх— морковь после хранения
—мн— морковь нестандартная
—з— земля
o→ вода
→ отвод в канализацию
—o→ отходы

Типовой проект разработан в соответствии с действующими нормами и правилами и предусматривает мероприятия, обеспечивающие взрывную, взрывопожарную и пожарную безопасность при эксплуатации здания.
Главный инженер проекта В.А. Павлинов

Общие указания

Данная часть проекта разработана на основании задания на проектирование, утвержденного Министерством плодоовощного хозяйства СССР и Госстроем СССР 10 сентября 1984г и проекта, утвержденного 27.09.85г. протокол №1, в соответствии с требованиями „Норм технологического проектирования зданий и сооружений для хранения и обработки картофеля и овощей" ОНТП-6-80.

Хранилище предназначается для приемки, послеуборочной обработки, хранения и обработки перед реализацией продовольственной моркови.

Хранение моркови принято россыпью в секциях с высотой насыпи 2,8м.

Характеристика вместимости хранилища приведена в таблице 1.

Таблица 1

Характеристика вместимости хранилища

Наименование	Количество, т
Вместимость секции хранения №1	237,4
Вместимость секции хранения №2	251,9
Общая вместимость хранилища	489,3

Работа овощехранилища принята односменная при 8-ми часовом рабочем дне и 5-ти дневной рабочей неделе (см. ориентировочный график работы).

Таблица 2

Ориентировочный график работы

Наименование операций	Объем работ, т в год	Объем работ, т в смену	Количество смен	Месяцы: январь	февраль	март	апрель	май	июнь	июль	август	сентябрь	октябрь	ноябрь	декабрь
Приемка и послеуборочная обработка	673,8	39,6	17										10	5	
Загрузка на хранение	505,4	29,7	17										10	5	
Хранение	505,4	-	260	1					30				10		31
Предреализационная обработка	476,1	5,6	84			1			30						
Реализация	442,7	5,27	84			1			30						

Условные обозначения:

▭ - I смена,

■ - круглосуточно.

Инв. N				Привязан ТП.813-2-18.86	
Зам. гл. инж.	Карпенков				
Н. контр.	Ткач			-ТХ	
Нач. отд.	Иглина				
ГИП	Павлинов				
Гл. техн.	Подольная				
Рук. гр.	Винникова			Овощехранилище (с охлаждением) из лмк вместимостью 500 тонн	Стадия: Р; Лист: 1; Листов: 4
Инж.	Алешина				
Провер.	Попова			Общие данные (начало)	ГИПРОНИСЕЛЬПРОМ г. Орел

21067-01 12

Альбом I

Типовой проект

Технология работ обработки и хранения

Перед загрузкой секции хранения дезинфицируют 1% раствором формалина и хорошо проветривают.

Морковь в хранилище доставляется в необработанном виде, россыпью, взвешивается и проходит послеуборочную обработку. При обработке удаляются земля, мелкие и поврежденные корнеплоды.

После обработки морковь загружается в секции хранения насыпью высотой 2,8 м.

Хранение моркови принято в условиях активной вентиляции с искусственным охлаждением.

Морковь после загрузки охлаждается в течение 15 суток до температуры хранения и хранится при температуре 0... минус 1°С и относительной влажности воздуха 90... 95%.

После хранения морковь моется, перебирается, расфасовывается в пакеты по 1,0 кг (60%), мешки по 35 кг (20%) или загружается россыпью в тару-оборудование (20%), взвешивается и отправляется на реализацию.

Потребность в таре и упаковочных материалах приведена в таблице 3

Таблица 3

Потребность в таре и упаковочных материалах

Наименование	Количество реализуемой продукции, т/сутки	Вместимость одной единицы тары, т	Количество тары, т	Расход упаковочных материалов, м: на одну упаковку	Расход упаковочных материалов, м: в год	Примечание
Тара-оборудование ТОК-2-1600 ГОСТ 24831-81 (морковь расфасованная)	3.17	0,3	53	—	—	На 5-ти суточную реализацию
Тара-оборудования ТОК-2-925 ГОСТ 24831-81 (морковь россыпью)	1.05	0,17	31	—	—	На 5-ти суточную потребность
Поддон 2П04-800×1200-1,0Д ГОСТ 9078-84 (морковь в мешках)	1.05	0,42	13	—	—	На 5-ти суточную потребность на поддоне 12 мешков
Пленка полиэтиленовая Нс, рукав 0,200×500, 1-й сорт ГОСТ 10354-82 (морковь расфасованная)	3,17	1.0кг	265600	0.2	53120	На годовую потребность
Мешок тканевый продуктовый N1 ГОСТ 19317-73	1.05	0.035	150	—	—	На 5-ти суточную потребность

Механизация работ

Морковь доставляется автосамосвалами грузоподъемностью до 7 тонн, взвешивается на автовесах хозяйства и выгружается в приемный бункер сортировально-очистительной линии ПСК-5(1) где отделяются примеси и нестандартные корнеплоды.

Отсортированная морковь перебирается на переборочных столах линии и транспортерами из картофелесортировального пункта (5) и комплекта транспортеров ТХБ-20 (3) загружается в секции хранения.

После хранения морковь подборщиком, ленточными транспортерами комплекта ТХБ-20(3) и транспортерами (5,6) подается на линию ПСК-6(1) для предреализационной обработки и загрузки в тару-оборудование ТОК2-300/925-02(20%), мешки (20%) или на линию ЛФМП-600(2)(60%) для мойки, инспекции и расфасовки в пленку по 1,0 кг с последующей укладкой в тару-оборудование ТОК2-300/1600-01(8).

Мешки с морковью вручную укладываются на поддоны 2П04-800×1200-1,0Д ГОСТ 9078-84 (11) и после взвешивания на весах РП-2Ц136(7) грузоподъемным устройством (10) грузятся в автотранспорт.

Взвешивание мелких партий моркови осуществляется на весах РП-2Ц136(7) в цехе товарной обработки.

Погрузка тары-оборудования в автотранспорт осуществляется грузоподъемным устройством (10).

Отходы от сортировки (1) транспортерами линии ПСК-6(1) и транспортерами ПКС-80(4) подаются раздельно в тракторные тележки и мелкие корнеплоды отправляются на переработку, земля - на поля.

При предреализационной обработке отходы от переборки моркови на линии ПСК-6(1), линии фасования моркови ЛФМП-600(2) вручную подаются в тару-оборудование ТОК2-300/925-02(9), грузятся устройством грузоподъемным(10) в автотранспорт, взвешиваются на автовесах хозяйства и отправляются на переработку.

Хранение получасового запаса тары и готовой продукции предусмотрено в цехе товарной обработки хранилища.

Вопросы проектирования автовесов и склада тары и пленки решаются при привязке проекта.

Уровень механизации работ в хранилище составляет 92,44%.

В соответствии с вместимостью секций хранения хранилища, режимом работы и трудоемкостью производственных процессов принят обслуживающий персонал, приведенный в таблице 4.

Таблица 4

Штаты

Наименование профессий	Количество работающих, чел: I смена	II смена	В сутки	Группа производственных процессов по СНиП II-92-76
Кладовщик	1	—	1	IIд
Дежурный слесарь-электрик	1	—	1	Iб
Машинист на линии ПСК-6	1	—	1	Iб
Рабочие на переборочных столах линии ПСК-6	14	—	14	Iб
Рабочие на обслуживании комплекта ТХБ-20	2	—	2	IIд
Грузчик	1	—	1	IIд
Итого:	20	—	20	

Мероприятия по охране труда и технике безопасности

Проектом предусмотрена безопасная организация технологических процессов и рабочих мест.

При эксплуатации механизмов и оборудования в хранилище обслуживающий персонал должен руководствоваться:

- Правилами техники безопасности и производственной санитарии на плодоовощных предприятиях, утвержденными Минторгом СССР и распространенными на предприятия письмом Минплодоовощхоза СССР и ЦК профсоюза №ИХ-26-47/3821 от 26.06.82 г.
- Правилами техники безопасности, изложенными в инструкциях по эксплуатации, прилагаемых к каждой машине.
- Положением о проведении инструктажа рабочих безопасным методом работы на предприятиях и в организациях системы Минплодоовощхоза СССР.

Зам. гл. инж.	Карпенков	[illegible]	[illegible]
Н. контр.	Ткач	[illegible]	[illegible]
Нач. отд.	Иглина	[illegible]	[illegible]
ГИП	Павлинов	[illegible]	[illegible]
Гл. технол.	Подольная	[illegible]	[illegible]
Рук. гр.	Винникова	[illegible]	[illegible]
Инж.	Алешина	[illegible]	[illegible]
Проверил	Попова	[illegible]	[illegible]

Т.п. 813-2-18.86 -ТХ

Привязан

Инв. N

Овощехранилище (с охлаждением) из ЛМК вместимостью 500 тонн	Стадия	Лист	Листов
	Р	2	
Общие данные (окончание)	ГИПРОНИСЕЛЬПРОМ г. Орел		

Инв. N подл. | Подпись и дата | Взам. инв. N

21067-01 13

Альбом I

Типовой проект

Приемка, послеуборочная обработка и загрузка на хранение

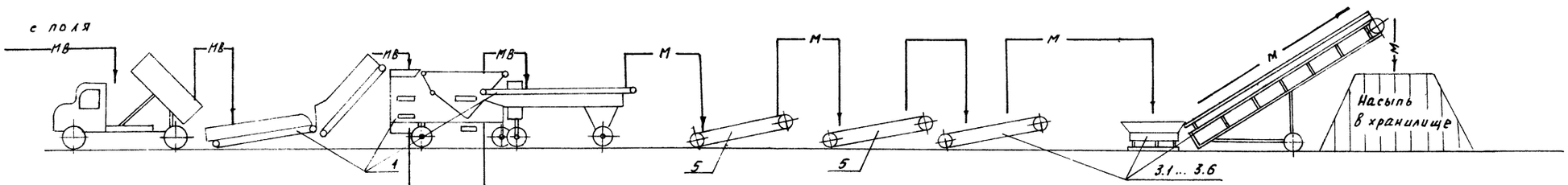

Удаление отходов

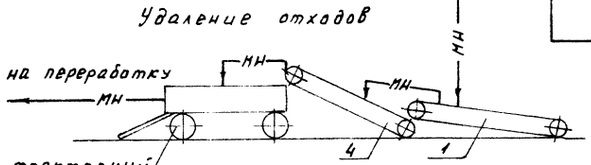

Удаление земли

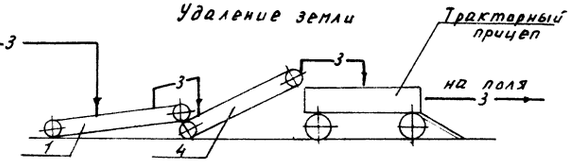

Предреализационная обработка

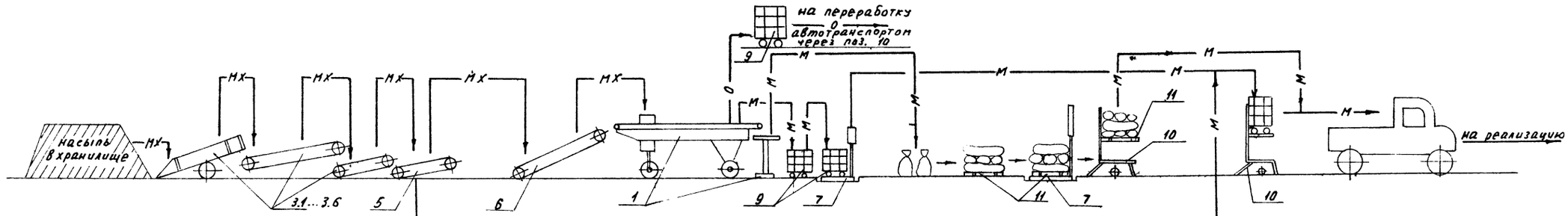

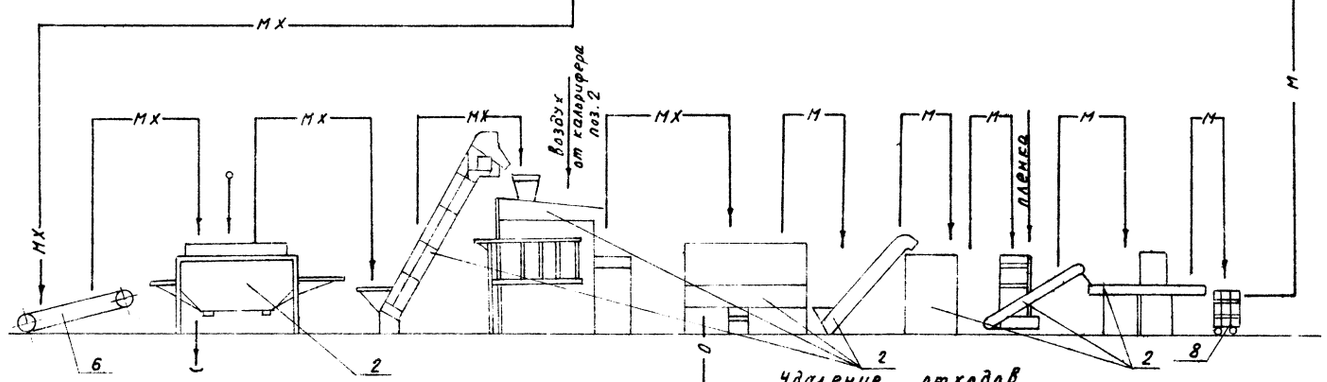

Удаление отходов

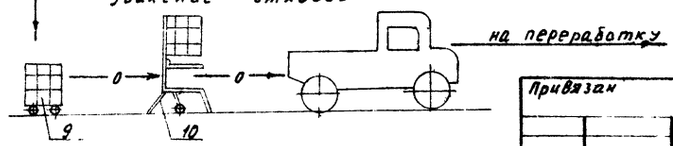

Н.контр.	Ткач		12.11.85
Гл.специал.	Репало		11.11.85
ГИП	Павлинов		14.11.85
Гл.технол.	Подольная		12.11.85
Рук.гр.	Винникова		12.11.85
Инж.	Арешина		13.11.85
Пров.	Попова		13.11.85

Т.П. 813-2-18.86 ТХ

Овощехранилище/сохлаждением/ из АМК вместимостью 500 тонн

Стадия	Лист	Листов
Р	3	

Технологическая схема

ГИПРОНИСЕЛЬПРОМ г. Орел

Привязан

Инв. N

Инв. N подл. | Подпись и дата | Взам. инв. N

21067-01 14

Альбом 1

Типовой проект

Технологическая компоновка на отм. 0.000

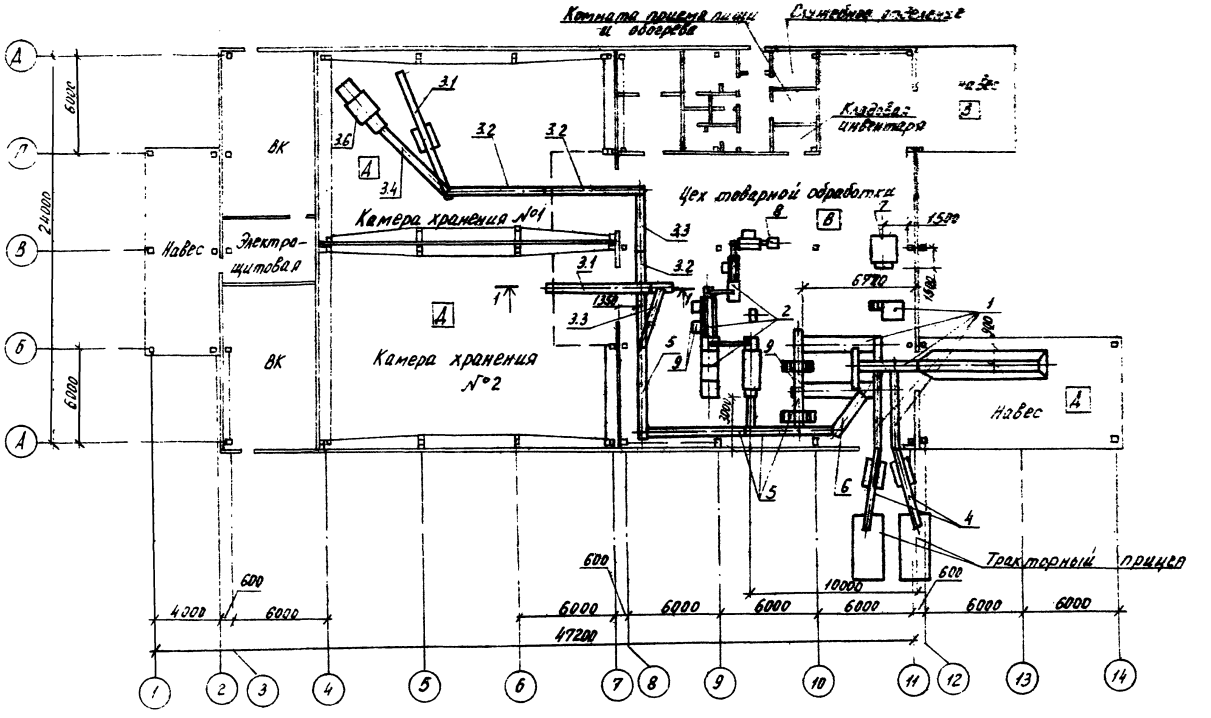

При предреализационной обработке бункер и транспортеры нестандарта в линии ПСК-6 (поз.1) демонтируются.

Разрез 1-1

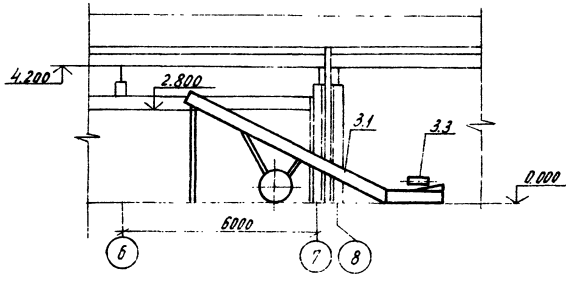

Привязан						Т.П. 813-2-18.86 ТХ		
Инв.№								

Альбом I

Типовой проект

Ведомость рабочих чертежей основного комплекта

Лист	Наименование	Примечание
1	Общие данные (начало)	
2	Общие данные (окончание)	
3	План на отм. 0.000. Разрез 1-1.	
4	Монтажная схема разводки трубопроводов Разрез 2-2	

Ведомость ссылочных и прилагаемых документов

Обозначение	Наименование	Примечание
	Ссылочные документы	
4.904-69	Средства крепления санитарно-технических приборов и трубопроводов	
	Прилагаемые документы	
ХВМ	Ведомость потребности в материалах	Альбом VII
ХСО	Спецификация оборудования	Альбом V
ХН1	Конструкция теплоизоляционная для трубопроводов ф 18х1.6	
ХН2	Конструкция теплоизоляционная для трубопроводов 57х1.6	

Типовой проект разработан в соответствии с действующими нормами и правилами и предусматривает мероприятия, обеспечивающие взрывную, взрыво-пожарную и пожарную безопасность при эксплуатации здания.

Главный инженер проекта Павлинов В.А.

Условные обозначения

— 18П — Трубопровод парообразного хладона

— 18Ж — Трубопровод жидкого хладона

— 18О — Трубопровод оттайки

Общие указания

1. Данная часть проекта разработана на основании задания на проектирование, утвержденного Минплодоовощхозом СССР 5 сентября 1984г, в соответствии с „Правилами техники безопасности на фреоновых холодильных установках" (Москва 1973 год); ОНТП-6-80 и ТУ 26-03-35/-81

2. При производстве монтажа холодильного оборудования и трубопроводов, испытаниях и эксплуатации, необходимо руководствоваться действующими „Правилами техники безопасности на фреоновых холодильных установках".

3. Перед началом монтажа обязательно производится осмотр места расположения холодильной установки, в частности определяется готовность опорных конструкций для установки холодильного оборудования, осмотр и проверка наличия предназначенного к монтажу оборудования.

4. Запрещается допуск рабочих к монтажу холодильного оборудования, к такелажным и сварочным работам без предварительного инструктажа по технике безопасности и правилам пожарной безопасности применительно к местным условиям.

5. Сварные швы производить способом газовой сварки. Сварку труб с толщинами стенок до 5мм производить без скоса кромок. Сварка под прямым углом одинаковых по диаметру труб не разрешается.

6. Фланцевые соединения хладоновых трубопроводов уплотнять паронитовыми прокладками толщиной 2мм. Прокладки перед установкой пропитать техническим глицерином.

7. В местах прохода труб через стены установить гильзы из труб большего диаметра, выступающие на 30÷40мм с обеих сторон стены.

Зазоры в местах пересечения ограждающих конструкций трубопроводами, воздуховодами и т.д., должны заполняться несгораемыми материалами на всю толщину панелей в радиусе не менее 100мм.

8. Для обеспечения непрерывности изоляционного слоя, трубопроводы, подлежащие изоляции, крепить через деревянные прокладки, антисептированные 3% водным раствором фтористого натрия.

9. Всю систему трубопроводов, подлежащую заполнению хладоном после монтажа, но до изоляции, испытать на плотность сухим инертным газом с точкой росы не выше -50°С при следующих давлениях

на стороне всасывания - 1МПа

на стороне нагнетания - 1.6МПа

10. Перед заполнением системы хладоном все трубопроводы должны быть тщательно очищены от загрязнений, осушены и вакуумированы до остаточного давления не выше 5,32КПа. При дозаправке системы хладоном последний должен подаваться в сторону низкого давления. Запрещается при заполнении системы хладоном нагревать баллоны.

11. Все трубы, изготовленные из черных металлов, следует покрывать снаружи антикоррозийной влагонепроницаемой краской. Трубопроводы холодильных установок, соединяющие между собой аппараты и машины, должны быть окрашены: хладоновые всасывающие - синей краской; нагнетательные красной; жидкостные - алюминиевой краской.

12. Подбор холодильного оборудования произведен в соответствии с заданием на проектирование по одной климатической зоне - минус 20°С. Коэффициенты теплопередачи приняты на основании расчета, исходя из конструкций ограждений камер хранения.

Привязан
Т.П. 813-2-18.86

Инв. N			
Зам. гл. инж.	Карпенкова		
Н. контр.	Ткач		
Нач. отд.	Игнина		
ГИП	Павлинов		
Рук. сект.	Беляев		
Рук. гр.	Комаров		
Инж.	Борняков		
Пров.			

X

Овощехранилище с холодильником из 4 МК вместимостью 500 тонн

Стадия	Лист	Листов
Р	1	4

Общие данные (начало)

ГИПРОНИСЕЛЬПРОМ г. Орёл

За расчетный период принят октябрь месяц, как период максимальных теплопоступлений, при этом температура поступающей моркови на охлаждение равна 15°С; продолжительность охлаждения 15 суток. Данные калорического расчета приведены ниже.

12. Конструктивные решения

Согласно рекомендаций норм технологического проектирования камеры хранения моркови снабжаются холодом по децентрализованному принципу.

Каждая камера хранения оборудована одной холодильно-нагревательной машиной ХМФ-32,

Общая холодопроизводительность на одну камеру в этом случае составляет 32000 ккал/ч (37216 Вт), что соответствует необходимой потребности в холоде.

Компрессорно-конденсаторные агрегаты и шкафы управления машин установлены на улице. Для исключения влияния атмосферных осадков и солнечной радиации на работу машин, над ними предусмотрен навес. Навес предусмотреть из несгораемых материалов.

Воздухоохладительные агрегаты размещены в вентиляционных камерах, которые входят в общий охлаждаемый объем здания.

Вентиляторы воздухоохладителей забирают отепленный воздух из свободного объема секций хранения через специальные отверстия в перегородках, разделяющих оба помещения. Размеры отверстий соответствуют размеру заборной воздушной части воздухоохладителей.

Удаление „снеговой шубы" с поверхности воздухоохладителей производится совместным действием паров хладона высокого давления и электронагревателей.

13. Автоматизация и КИП.

Холодильно-нагревательная машина автоматизирована. Система автоматики обеспечивает: автоматическое поддержание температур в камерах хранения в диапазоне от минус 1°С до 0°С с точностью ±1°С; оттаивание воздухоохладителей горячими парами хладона;

14. Штат обслуживающего персонала

Для контроля за работой холодильно-нагревательных машин требуется периодическое обслуживание (не более 1 часа в смену) квалифицированным машинистом, прошедшим специальную подготовку.

15. Указания по изоляции трубопроводов

Перед монтажом теплоизоляционных конструкций поверхность трубопроводов подлежащих изоляции должна быть очищена от грязи и ржавчины до металлического блеска высушена и покрыта слоем битума без пропусков и подтеков.

Укладка мягких теплоизоляционных материалов на трубопровод должна производиться таким образом, чтобы изделия плотно прилегали друг к другу и к поверхности трубопровода. Швы предыдущего слоя должны быть перекрыты последующим слоем.

Крепление теплоизоляции на трубопроводах производить кольцами из проволоки диаметром 1,2мм в начале и конце участка трубопровода. Концы ровинга крепить кольцом из проволоки диаметром 0.8мм. Ровинг сшивке не подлежит. Перед установкой пароизоляции поверхность теплоизоляционного слоя должна быть выровнена, концы проволочных колец загнуты и убраны в теплоизоляционный слой. Полиэтиленовую пленку плотно уложить на поверхность теплоизоляционного слоя с тщательной проклейкой всех швов липкой лентой шириной 50мм и закрепить кольцами из киперной ленты с шагом 500мм

Перед применением липкая лента должна находиться в помещении с температурой 17-20° не менее 3х часов

Пароизоляцию произвести в два слоя с перекрытием швов. Допускается производить проклейку швов только верхнего пароизоляционного слоя. Все места сопряжений с пароизоляцией необходимо тщательно проклеить липкой лентой. Монтаж покровного слоя должен вестись с тщательной проклейкой всех швов. Крепление покровного слоя произвести бандажами из проволоки с шагом 500мм.

Данные калорического расчета

N п/п	Наименование охлаждаемых помещений	Климатическая зона	Теплоприток через ограждения Вт(ккал/ч)	Теплоприток от вентиляции Вт(ккал/ч)	Теплоприток от термообработки Вт(ккал/ч)	Эксплуатационный теплоприток Вт(ккал/ч)	Теплоприток от тары Вт(ккал/ч)	Теплоприток от дыхания продукции Вт(ккал/ч)	Нагрузка на камерное оборудование Вт(ккал/ч)	Нагрузка на компрессоры Вт(ккал/ч)
1	Секция N1	минус 20°С	7644 / 6590	1075 / 927	10120.3 / 8724.4	6931 / 5975	—	4956.9 / 4273.2	30728 / 26489.7	31789.5 / 27334.1
2	Секция N2		7644 / 6590	1075 / 927	10738.5 / 9257.3	6931 / 5975	—	5259.6 / 4534.2	30573.6 / 26356.6	31609.5 / 27179.3

Характеристика холодильного оборудования

Холодильно нагревательная машина		Холодопроизводительность при $t_{вх}=2°C$ $t_к=30°C$ для машины Вт	Холодильный агент	Компрессор					конденсатор					Воздухоохладитель					Масса одной машины кг	Примечание
						Электродвигатель				Электродвигатель					Электродвигатель					
Марка	Кол			Марка	Кол	Марка	$n\,c^{-1}$	кВт N	Марка	Марка	$n\,c^{-1}$	N кВт	Кол	Марка	Марка	$n\,c^{-1}$	N кВт	Кол		
ХМФ-32	2	37216	Дифтордихлорметан (хладон-12) ГОСТ 19212-73	2ФУУБС18	2	АП82-70-6Ф	16	11	-	4АХ90L4У3	25	22	2	-	4АХ90L4СУ1	25	2.2	2	3330	3-д „комплект холод маш" г. Страшены Молдавской ССР

Зам.гл.инж.	Карпенков		15.11.85
Н.контр.	Ткач		15.11.85
Нач.отд.	Иглина		13.11.85
ГИП	Павлинов		13.11.85
Рук.сект.	Беляев		11.11.85
Рук.гр.	Комаров		11.11.85
Инж.	Борняков		11.11.85
Пров.			

Т.П 813-2-18.86 Х

Привязан

Инв. N

Общехранилище (с охлаждением) из ЛМК вместимостью 500 тонн

Стадия	Лист	Листов
Р	2	

Общие данные (окончание)

ГИПРОНИСЕЛЬПРОМ г. Орёл

Инв. N подл. | Подпись и дата | Взам. инв. N

Типовой проект

Альбом I

Типовой проект Альбом I

План на отм. 0.000

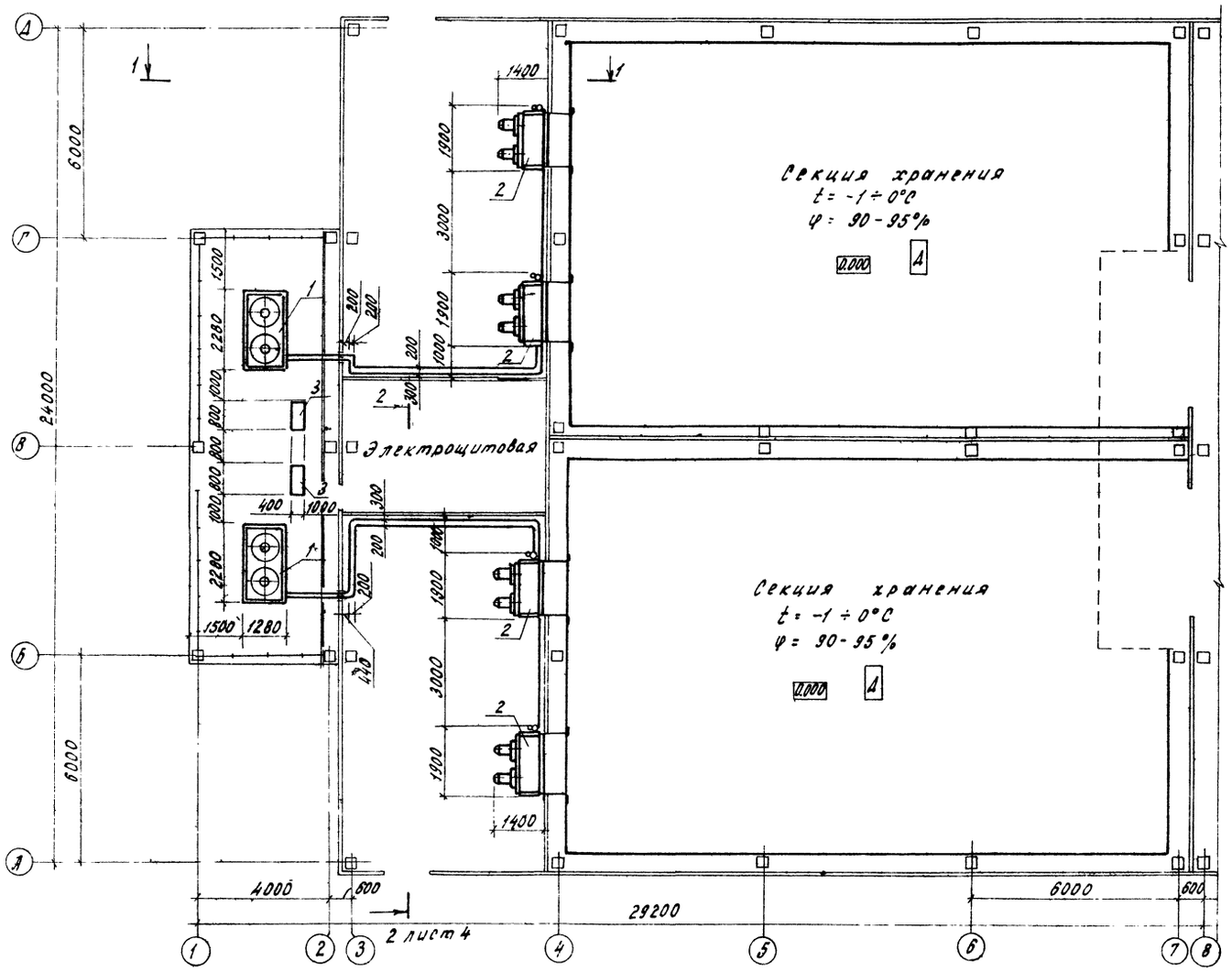

Разрез 1-1

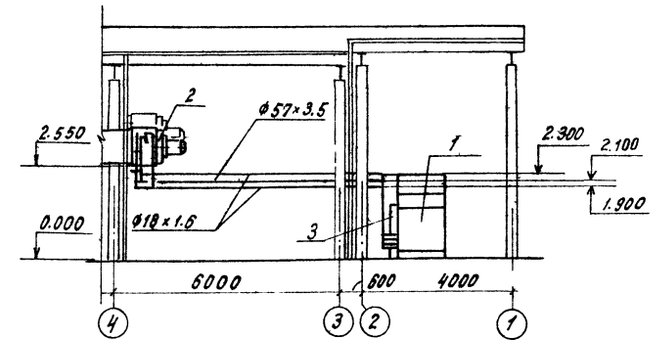

Экспликация холодильного оборудования

№ поз.	Наименование	Кол.	Примечание
	Машина холодильно-нагревательная		
	ХМФ-32	2	комплект
1	Агрегат компрессорно-конденсаторный		
	0526.01.07	1	
2	Агрегат воздухоохладительный		
	0526.01.02	2	
3	Шкаф управления ШОА 5922-397492	1	

Н.контр.	Ткач		15.11.85	т.п. 813-2-18.86 X
Гл.спец.отд.	Реяало		13.11.85	
ГИП	Лаблинов		13.11.85	
Рук.сект.	Беляев		10.11.85	
Рук.гр.	Комаров		10.11.85	
Ст.техн.	Худякова		10.11.85	

Обощехранилище (с охлаждением) из ЛМК вместимостью 500 тонн

Стадия	Лист	Листов
Р	3	

План на отм. 0.000
Разрез 1-1

ГИПРОНИСЕЛЬПРОМ г. Орел

Привязан

Инв. №

Инв. № подл. | Подпись и дата | Взам. инв. №

Альбом I

Типовой проект

Монтажная схема разводки трубопроводов

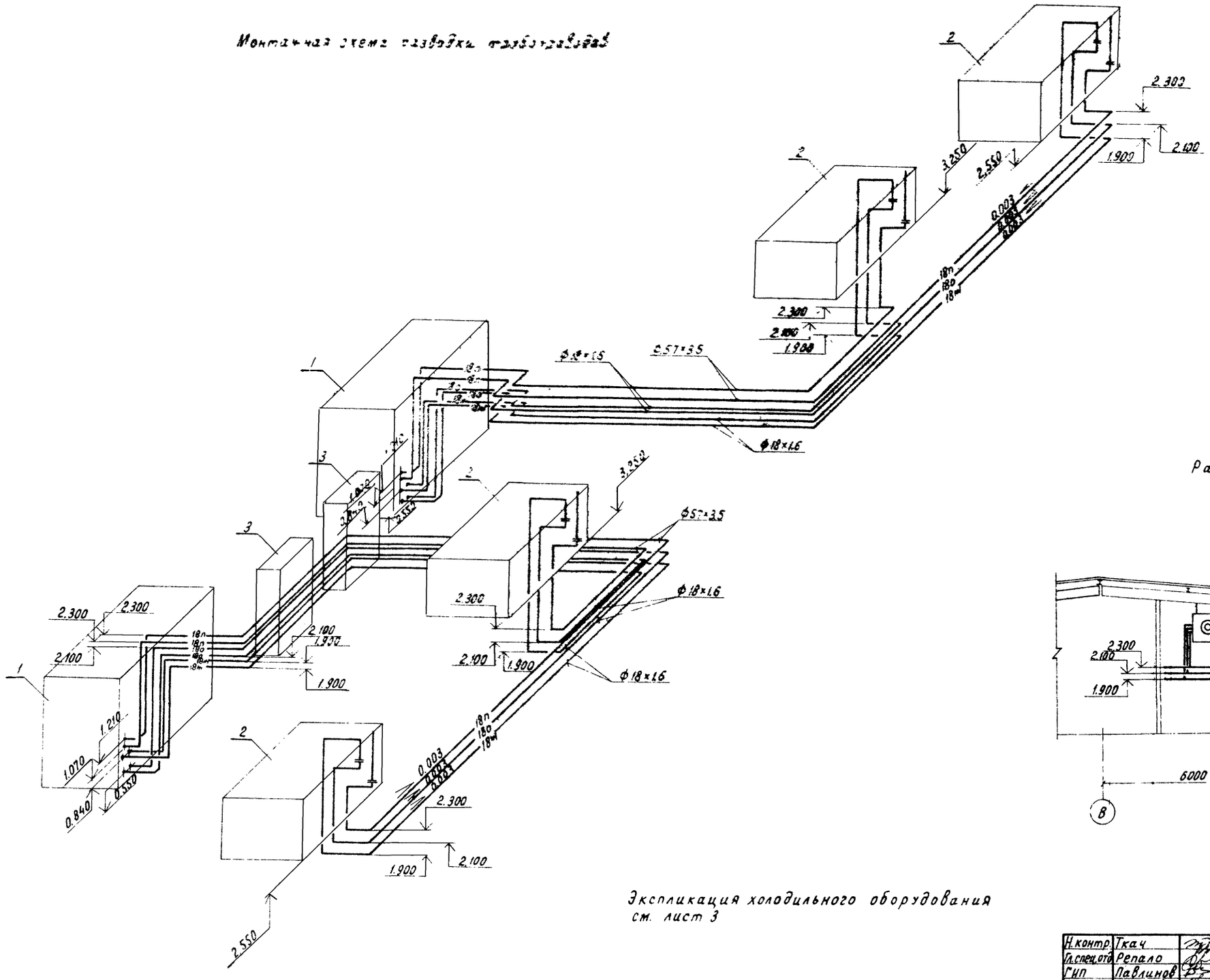

Разрез 2-2

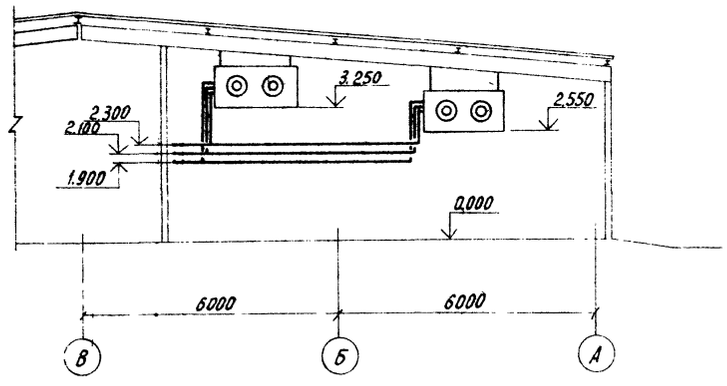

Экспликация холодильного оборудования
см. лист 3

Н.контр.	Ткач			Т.П. 813-2-18.86			X
Гл.спец.отд	Репало		22.11.85				
ГИП	Павлинов		22.11.85				
Рук.сект.	Беляев		22.11.85				
Рук.гр.	Комаров		22.11.85				
Привязан	Инж.	Белкин		22.11.85	Овощехранилище с охлаждением из легких металлических конструкций вместимостью 500 т	Стадия	Лист	Листов
						Р	4	
Инв.№					Монтажная схема разводки трубопроводов. Разрез 2-2	ГИПРОНИСЕЛЬПРОМ г. Орел		

Инв.№ подл. | Подпись и дата | Взам.инв.№

Альбом I

Типовой проект

ТИПОВОЙ ПРОЕКТ

Овощехранилище (с охлаждением) из ЛМК вместимостью 500 тонн

Альбом I

Эскизные чертежи общих видов нетиповых конструкций систем холодоснабжения

Привязан

Инв. N

Копировал Перелыгина Формат А4

Обозначение	Наименование	Примечание
ХН1	Конструкция теплоизоляционная для трубопроводов ф 18×1,6	
ХН2	Конструкция теплоизоляционная для трубопроводов ф 57×3,5	

Привязан

Инв. N

Н.контр.	Ткач		22.11.85
Рук.сект.	Беляев		22.11.85
Рук. гр.	Комаров		22.11.85
Инженер	Борняков		22.11.85
Пров.			

ХН

Содержание

Стадия	Лист	Листов
Р		1

ГИПРОНИСЕЛЬПРОМ г. Орел

Копировал Перелыгина Формат А4

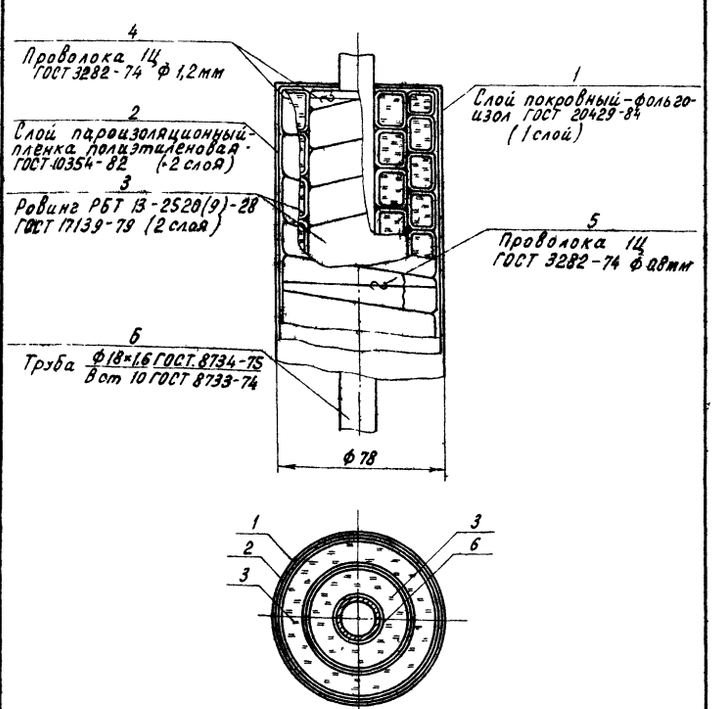

Привязан

Инв. N

Н.контр.	Ткач		22.11.85
Рук.сект.	Беляев		22.11.85
Рук. гр.	Комаров		22.11.85
Инженер	Борняков		22.11.85
Пров.			

ХН1

Конструкция теплоизоляционная для трубопроводов ф 18×1,6

Стадия	Лист	Листов
Р	1	2

ГИПРОНИСЕЛЬПРОМ г. Орел

2407-01 20

Технические требования

1. Поверхность трубопроводов очистить от грязи и ржавчины, высушить и покрыть слоем битума без пропусков и подтеков.
2. Теплоизоляционные изделия должны плотно прилегать друг к другу и к поверхности трубопровода. Швы предыдущего слоя должны быть перекрыты последующим слоем.
3. Крепление теплоизоляции производить кольцами из проволоки ф 1,2 мм в начале и конце участка трубопровода. Концы ровинга крепить кольцами из проволоки ф 0,8 мм. Ровинг сшивке не подлежит.
4. Полиэтиленовую пленку плотно уложить на поверхность теплоизоляционного слоя с проклейкой всех швов липкой лентой шириной 50 мм и закрепить кольцами из киперной ленты с шагом 500 мм.

Перед применением липкую ленту выдержать в помещении с температурой 17-20°С не менее 3 часов.

Пароизоляцию произвести в два слоя с перекрытием швов. Допускается производить проклейку швов только верхнего пароизоляционного слоя.

5. Монтаж покровного слоя должен вестись с тщательной проклейкой всех швов. Крепление покровного слоя произвести бандажами из проволоки с шагом 500 мм.

Привязан
Т.П. 813-2-18.86

Инв. N

ХН1 Лист 2

Альбом 1

Типовой проект

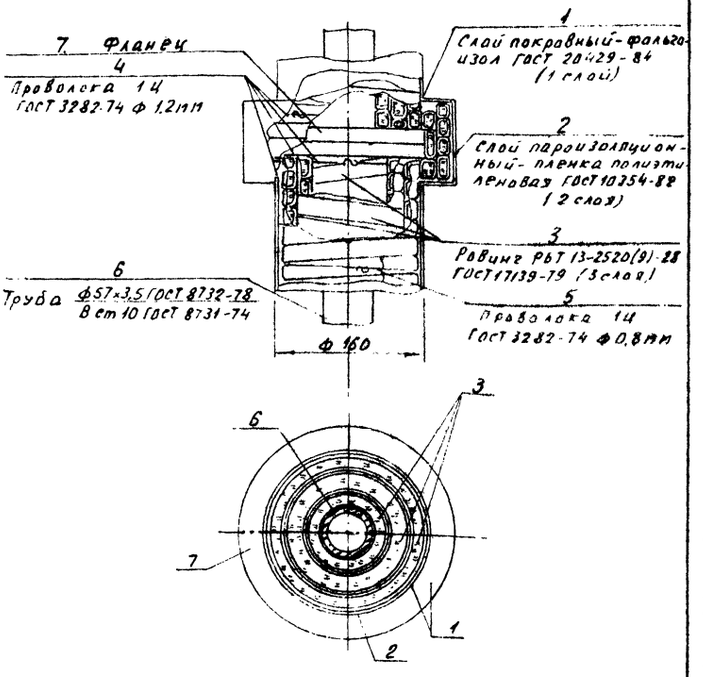

Привязан

Инв. N

Н.контр.	Ткач		22.11.85
Рук.сект.	Беляев		22.11.85
Рук.гр.	Комаров		22.11.85
Инженер	Белкин		22.11.85

ХН2

Конструкция теплоизоляционная для трубопроводов Ф57×3,5

Стадия	Лист	Листов
Р	1	2

ГИПРОНИСЕЛЬПРОМ г. Орел

Инв. N подл. | Подпись и дата | Взам. инв. N

Копировал Николаева Формат А4

Технические требования

1. Поверхность трубопроводов очистить от грязи и ржавчины, высушить и покрыть слоем битума без пропусков и подтеков.

2. Теплоизоляционные изделия должны плотно прилегать друг к другу и к поверхности трубопровода. Швы предыдущего слоя должны быть перекрыты последующим слоем.

3. Крепление теплоизоляции производить кольцами из проволоки Ф1,2мм в начале и конце участка трубопровода. Концы ровинга крепить кольцами из проволоки Ф 0,8 мм. Ровинг сшивке не подлежит.

4. Полиэтиленовую пленку плотно уложить на поверхность теплоизоляционного слоя с проклейкой всех швов липкой лентой шириной 50мм и закрепить кольцами из киперной ленты с шагом 500мм.

Перед применением липкую ленту выдержать в помещении с температурой 17-20°С не менее 3х часов.

Пароизоляцию произвести в два слоя с перекрытием швов. Допускается производить проклейку швов только верхнего пароизоляционного слоя.

5. Монтаж покровного слоя должен вестись с тщательной проклейкой всех швов. Крепление покровного слоя произвести бандажами из проволоки с шагом 500 мм.

Привязан

Инв. №

ХН2 | Лист 2

Инв. N подл. | Подпись и дата | Взам. инв. N

Копировал Николаева Формат А4

21067-01 21

Привязан

Инв. N

Стадия	Лист	Листов

ГИПРОНИСЕЛЬПРОМ г. Орел

Инв. N подл. | Подпись и дата | Взам. инв. N

Копировал Николаева Формат А4

Привязан
т.п. 813-2-18.86

Инв. N

Стадия	Лист	Листов

ГИПРОНИСЕЛЬПРОМ г. Орел

Инв. N подл. | Подпись и дата | Взам. инв. N

Копировал Николаева Формат А4

Альбом I

Типовой проект

Ведомость рабочих чертежей основного комплекта

Лист	Наименование	Примечание
1	Общие данные (начало)	
2	Общие данные (окончание)	
3	Вентсистема П1(П2). Схема автоматизации	
4	Тепловой пункт. Схема автоматизации	
5	Управление электропитанием и оттайкой холодильной машины М1(М2). Схемы электрические	
6	Вентсистема У1(У2). Схемы электрические	
7	Вентсистема П1(П2). Схема соединений внешних проводок (начало).	
8	Вентсистема П1(П2). Схема соединений внешних проводок (окончание)	
9	Холодильная машина М1(М2). Схема соединений внешних проводок	
10	Тепловой ввод. Схема соединений внешних проводок	
11	План расположения	
12	Опросный лист №1	
13	Опросный лист №2	

Ведомость ссылочных и прилагаемых документов

Обозначение	Наименование	Примечание
	Ссылочные документы	
ТМ4-47-73	Термометр сопротивления ТСМ-6114 Установка на стене	
ТМ4-52-73	Датчик регулятора температуры Установка на стене	
ТМ4-60-83	Дифманометр сильфонный, показывающий ДСП, ДСС Установка на полу или стене	
ТМ4-144-75	Термометр технический ртутный в оправе. Установка на трубопроводе Д14... 38мм	
ТМ4-157-75	Термометр сопротивления, термометр термоэлектрический Установка на трубопроводе Д > 76 мм или металлической стенке	
ТК4-3138-70	Манометры в корпусе диаметром до 250 мм с радиальным штуцером М×20×1,5. Установка на трубопроводе (горизонтальном) Ру до 1,6 МПа (16 кгс/см²), t до 225°С	
Серия 4.407-249	Установка комплектов из ящиков с рубильниками, автоматов, кнопок ПКЕ, ПКУ и токоподводы	
ОСТ 34.223-73	Соединения с плоскими приварными фланцами для камерных измерительных диафрагм трубопроводов Ру ≤ 245 кгс/см² (25 кгс/см²)	
ОСТ 36.27-77	Приборы и средства автоматизации Обозначения условные в схемах автоматизации технологических процессов	
РМ4-2-84	Системы автоматизации технологических процессов. Схемы автоматизации. Указания по выполнению	
РМ4-6-81 ч. III	Системы автоматизации технологических процессов. Проектирование электрических и трубных проводок. Часть III Указания по выполнению документации	
РМ4-106-82	Системы автоматизации технологических процессов. Схемы электрические принципиальные. Требования к выполнению	
	Прилагаемые документы	
АТХ.С01	Спецификация оборудования	Альбом V
АТХ.С02	Спецификация щитов и пультов	Альбом VI
АТХ.ВМ	Ведомость потребности в материалах	Альбом VII

Типовой проект разработан в соответствии с действующими нормами и правилами и предусматривает мероприятия, обеспечивающие взрывную, взрывопожарную и пожарную безопасность при эксплуатации здания.

Главный инженер проекта В.А. Павлинов

Инв.№ подл. | Подпись и дата | Взам. инв.№ | Инв.№ дубл. | Подпись и дата

Гл.инж.отд.	Шевченко		
Рук.сект.техн.отд.	Ковалева		
Гл.специалист	Ковалева		
Рук.группы	Павлинов		
Исполнитель	Ковалева		

Т.П.813-2-18.86

Зам.гл.инж.	Карпенков		
Н.контр.	Ткач		
Нач.отд.	Иглина		
ГИП	Павлинов		
Рук.сект.	Корягин		
Ведущ.инж.	Федорищева		
Инж.	Вовкушевская		
Ст.техн.	Ковалева		

АТХ

Овощехранилище (с охлаждением) из АМК вместимостью 500 тонн

Стадия	Лист	Листов
Р	1	13

Общие данные (начало)

ГИПРОНИСЕЛЬПРОМ г. Орел

21067-01 22

Копировал Переплетчик Формат А2

Типовой проект Альбом I

Общие указания

Данная часть проекта разработана на основании задания на проектирование, утвержденного Министерством плодоовощного хозяйства СССР от 5 сентября 1984 года и плана типового проектирования на 1984 год раздел VI.

Проектом предусматривается автоматическое регулирование и дистанционный контроль температуры в камерах хранения, автоматическое включение оттайки „снеговой шубы" воздухоохладителей холодильных машин автоматическое включение воздушных завес, учет расхода тепловой энергии.

Автоматическое регулирование и дистанционный контроль температуры в камерах хранения

В переходный период и период устойчивых отрицательных температур требуемая температура приточного воздуха обеспечивается смешиванием наружного и рециркуляционного воздуха, что достигается изменением положения смесительного клапана типа КПШ-АВМ. Автоматическое регулирование температуры в массе хранимой продукции обеспечивается периодическим включением и выключением приточных вентсистем П1, П2 по заданной программе 4-6 раз в сутки на 20-30 минут. Программное устройство установлено в шкафу ШАУ-АВ. Шкафы ШАУ-АВ, объединяющие регулирующую, программную пусковую, сигнальную и измерительную аппаратуру серийно выпускаются отечественной промышленностью. Если по окончании времени работы приточной вентсистемы по заданной программе, температура массы хранимой продукции окажется выше заданного значения, вентилятор окажется включенным до достижения заданного параметра. Температура в массе продукции и приточного воздуха регулируется терморегуляторами, установленными в шкафу ШАУ-АВ. В переходный период при потребности в искусственном охлаждении и период устойчивых положительных температур из шкафа ШАУ-АВ поступает сигнал на включение электропитания шкафов управления типа ШОА 5922-3974 У2 холодильными машинами ХМФ-32, схемы автоматизации которых разработаны заводом-изготовителем и приведены в техническом описании и инструкции по эксплуатации 0526 08 00 000ТО, 1985 год. В шкафах управления холодильными машинами размещены терморегуляторы, датчики которых (ДТ-1, ДТ-2, ДТ-4) установлены в венткамерах. Заданная температура приточного воздуха обеспечивается в венткамере за счет работы холодильных машин при закрытом смесительном клапане. Для обеспечения совместной работы приточных вентиляторов с холодильными машинами тумблеры S19 на шкафах управления ШАУ-АВ в переходный период и период устойчивых положительных температур должны быть замкнуты.

В период устойчивых отрицательных температур воздухонагреватели установок ХМФ-32 служат для обогрева воздуха в верхней зоне камер хранения совместно с рециркуляционными установками А1, А2. Регулирование температуры воздуха в верхней зоне производится терморегуляторами, установленными в шкафах ШАУ-АВ. Датчики этих терморегуляторов установлены в верхней зоне секций хранения и дают сигнал на включение вентсистем А1, А2 и подачу электропитания на шкафы управления холодильными машинами. Воздух заданной температуры готовится в венткамерах воздухонагревателями холодильных машин ХМФ-32, включенными в нагревательном режиме и подается рециркуляционными установками А1, А2 в верхнюю зону камер хранения в период устойчивых отрицательных температур при работе машин ХМФ-32 в нагревательном режиме терморегуляторы 2РТ, установленные в шкафах управления типа ШОА 5922-3974У2 холодильными машинами перенастроить на уставку температуры от 0 до 2°С (включение нагрева при 0°С, отключение при -2°С). Для согласования работы холодильных машин с работой шкафов автоматики ШАУ-АВ. Применены ящики управления А1, А2, обеспечивающие включение электропитания шкафов управления холодильными машинами в ручном и сблокированном режимах. Схемами шкафов управления ШАУ-АВ и управления холодильными машинами предусматривается защита продукции от подмораживания.

Для надежности обеспечения правильной эксплуатации хранилища и удобства получения информации о состоянии температурного режима предусмотрен дистанционный контроль температур логометрами, установленными на шкафах ШАУ-АВ.

Датчики логометров установлены в контролируемых зонах. Подключение нужного датчика к логометру производится переключателем, установленном на шкафу ШАУ-АВ.

Автоматическое включение оттайки „снеговой шубы" воздухоохладителей холодильных машин.

Автоматическое включение оттайки осуществляется по заданной программе с помощью программных реле времени. Отключение оттайки осуществляется автоматически, что предусмотрено схемой автоматизации холодильных машин.

Автоматическое включение воздушных завес У1, У2.

Воздушные завесы включаются автоматически при открывании ворот, что достигается с помощью путевых выключателей типа ВП16.

Управление завесами осуществляется с блоков управления А3, А4.

Учет расхода тепловой энергии

Учет расхода тепловой энергии предусматривается двумя дифманометрами поз. 11б, 12б, отборные устройства которых установлены на трубопроводах теплоносителя. Для контроля температуры и давления теплоносителя установлены местные показывающие приборы.

Проводки в секциях хранения и венткамерах выполнены в лотках, участки проводок, которые проложены непосредственно по панелям со сгораемым утеплителем, выполнены в металлических трубах. Места пересечения ограждающих конструкций электрическими коммуникациями уплотняются несгораемым или трудносгораемым материалом на всю толщину панели в радиусе не менее 100 мм. Установку электрических аппаратов, устройств управления и приборов на панелях со сгораемым утеплителем выполнить на несгораемом основании (асбестокартон).

Мероприятия по технике безопасности

Для обеспечения безопасности обслуживающего персонала от поражения электрическим током все металлические нетоковедущие части электрооборудования, могущие оказаться под напряжением вследствие нарушения изоляции, занулить, зануление выполнить согласно „Правилам устройства электроустановок" и ВСН $\frac{296-81}{\text{ММСС СССР}}$.

При привязке проводки в секциях хранения и венткамере, в лотках предусмотреть кабелем с оболочкой из поливинилхлоридного пластика, нераспространяющего горения, либо защищенной огнезащитным составом типа ОПК

Зам.гл.инж.	Карпенков		25.11.85
Н.контр.	Ткач		25.11.85
Нач.отд.	Иглина		11.11.85
ГИП	Павлинов		11.11.85
Рук.сект.	Корягин		11.11.85
Вед.инж.	Федорищева		11.11.85
Ст.техн.	Ковалева		11.11.85

Т.П. 813-2-18.86 АТХ

Овощехранилище (с охлаждением) из ГМК вместимостью 500 тонн

Стадия	Лист	Листов
Р	2	

Общие данные (окончание)

ГИПРОНИСЕЛЬПРОМ г. Орел

Привязан

Инв. №

Инв. № подл. | Подпись и дата | Взам. инв. №

21067-01 23

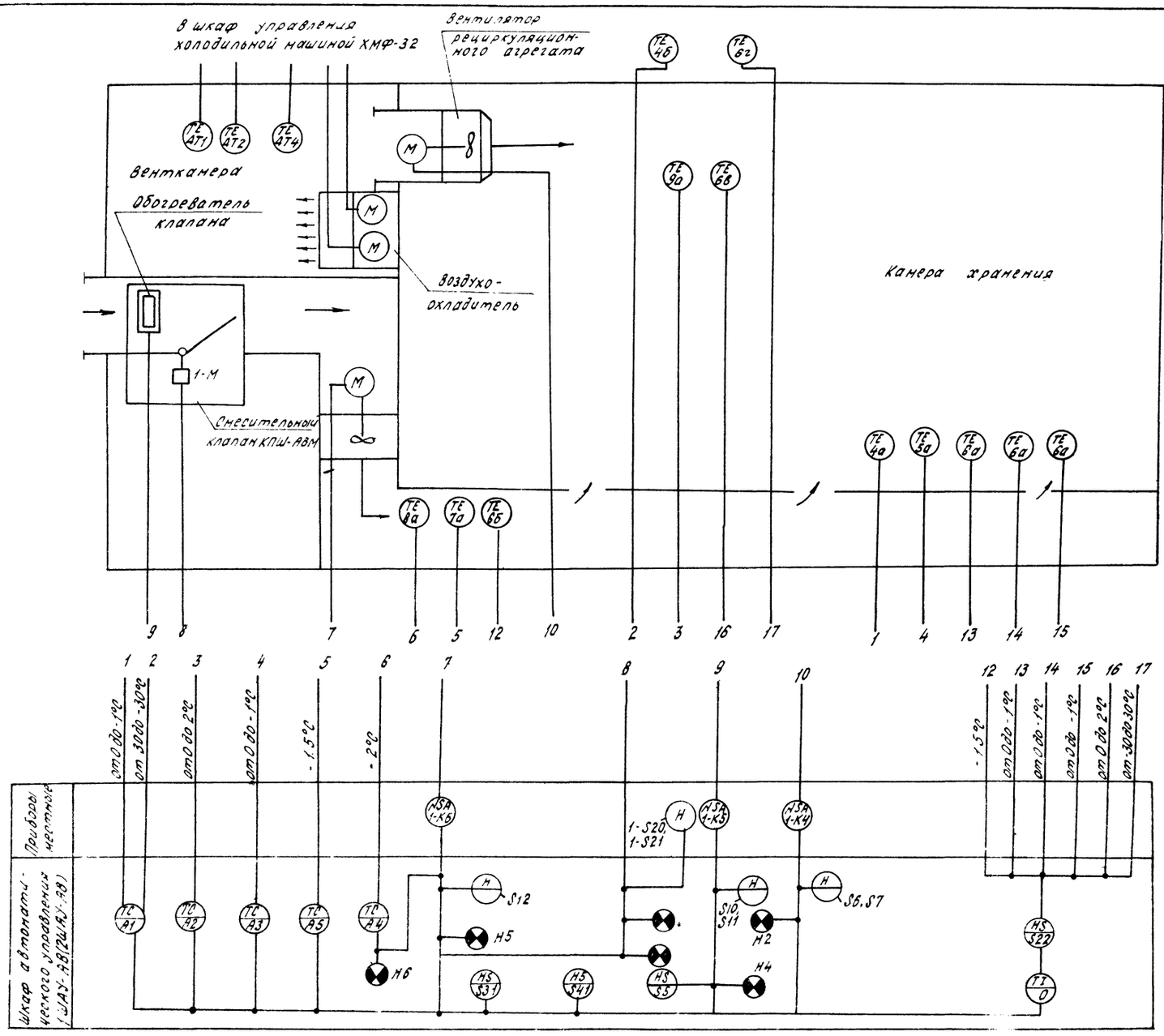

1. Схема выполнена для вентсистемы П1. Для вентсистемы П2 схема аналогична с изменением индекса 1 в обозначении аппаратуры на индекс 2.
2. Условные обозначения приняты по ОСТ 36-27-77, а позиционные обозначения приборов по документации на шкаф ШАУ-АВ.
3. Кнопка управления 1-S20, 1-S21 входит в комплект поставки клапана КПШ-АВМ.

Н.контр.	Ткач			Т.П. 813-2-18.86	АТХ
Гл.спец.	Репало				
ГИП	Павлинов				
Рук.сект.	Корягин				
Вед.инж.	Федорищева				
Инж.	Вовкушевская			Овощехранилище (с охлаждением) из ЛМК вместимостью 500 тонн	Стадия: Р; Лист: 3; Листов:
				Вентсистема П1(П2) — Схема автоматизации	ГИПРОНИСЕЛЬПРОМ г. Орел

Привязан

Инв. №

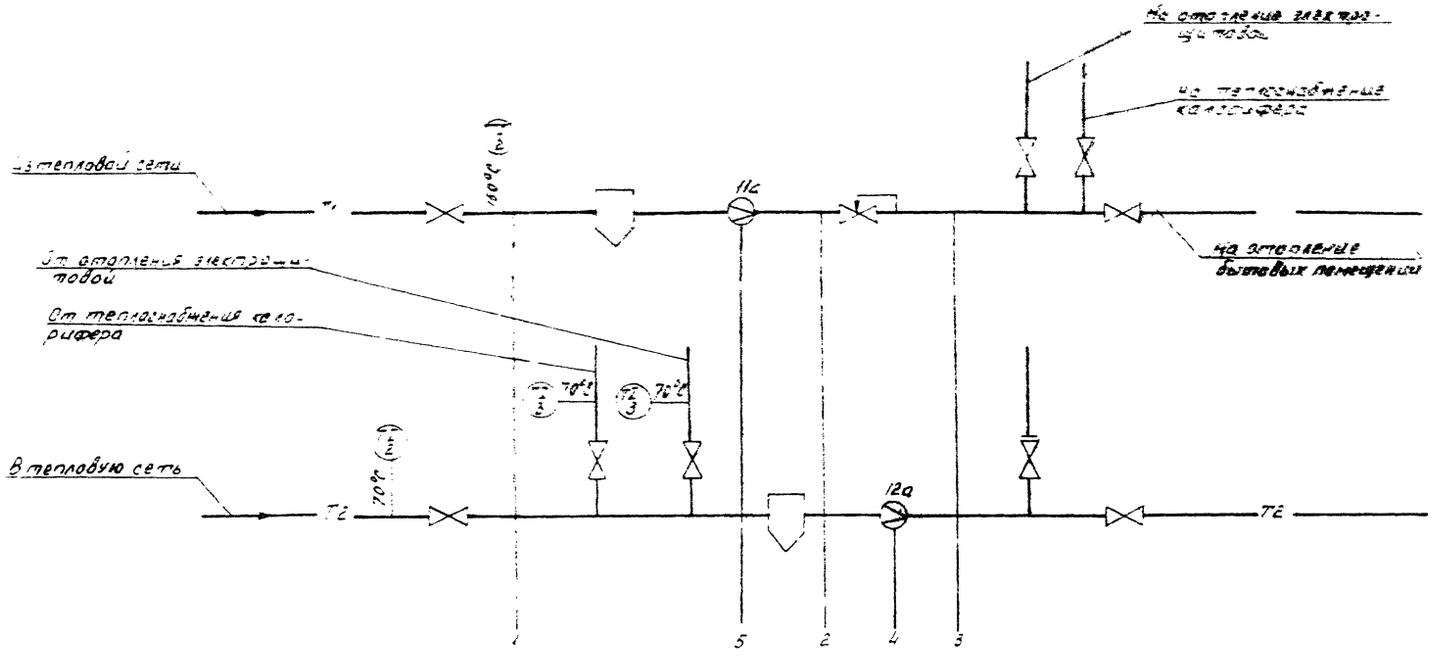

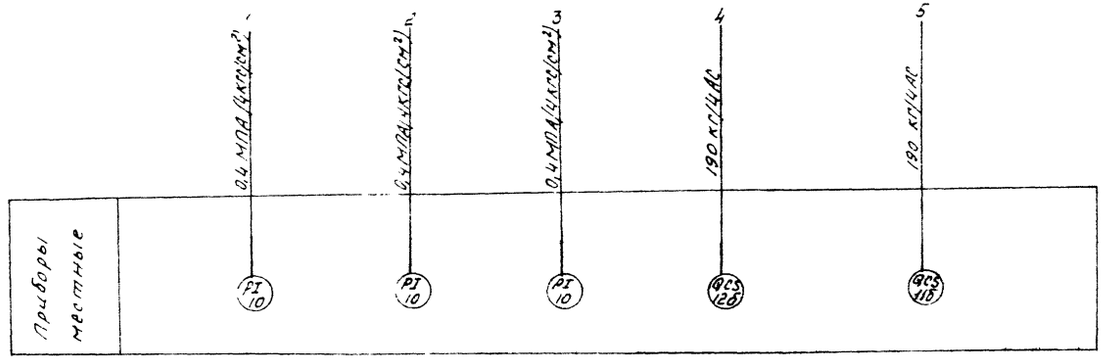

Условные обозначения трубопроводов приняты по ГОСТ 21.106-78

Н.контр.	Ткач			Т.п. 813-2-18.86	АТХ
Гл.специал.	Репало				
ГИП	Павлинов				
Рук.сект.	Корягин				
Вед.инж.	Реборищева			Овощехранилище (с охлаждением) из ЛМК вместимостью 500 тонн.	Стадия: Р; Лист: 4; Листов:
Инж.	Бовкунцевская			Тепловой пункт. Схема автоматизации	ГИПРОНИССЕЛЬПРОМ г. Орел

Привязан.

Инв.№

21067-01 25

Типовой проект Альбом I

Схема электрическая принципиальная.

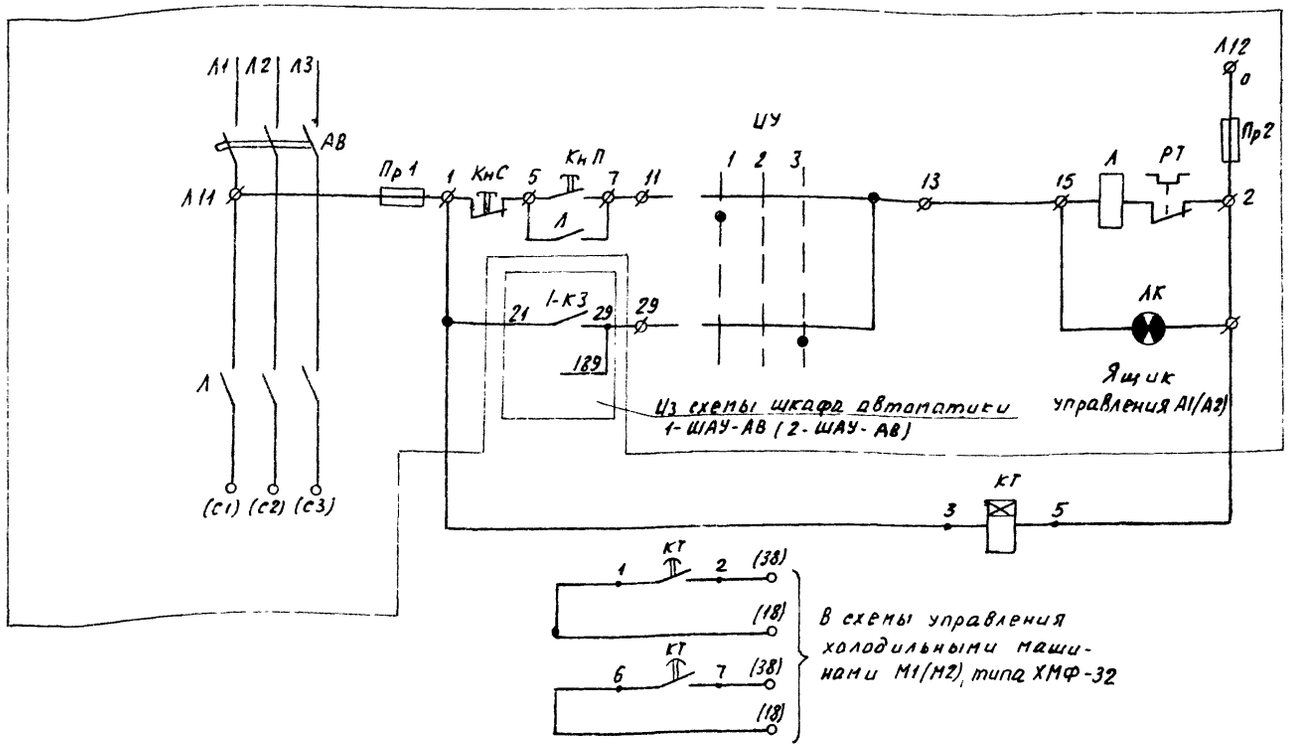

Включение электропитания шкафов управления ШОА 5922-3914У2	Ручное
Сблокировано с работой шкафа автоматики ШАУ-АВ	
Автоматическое включение оттайки воздухоохладителей холодильных машин ХМФ-32	

Схема соединений внешних проводок

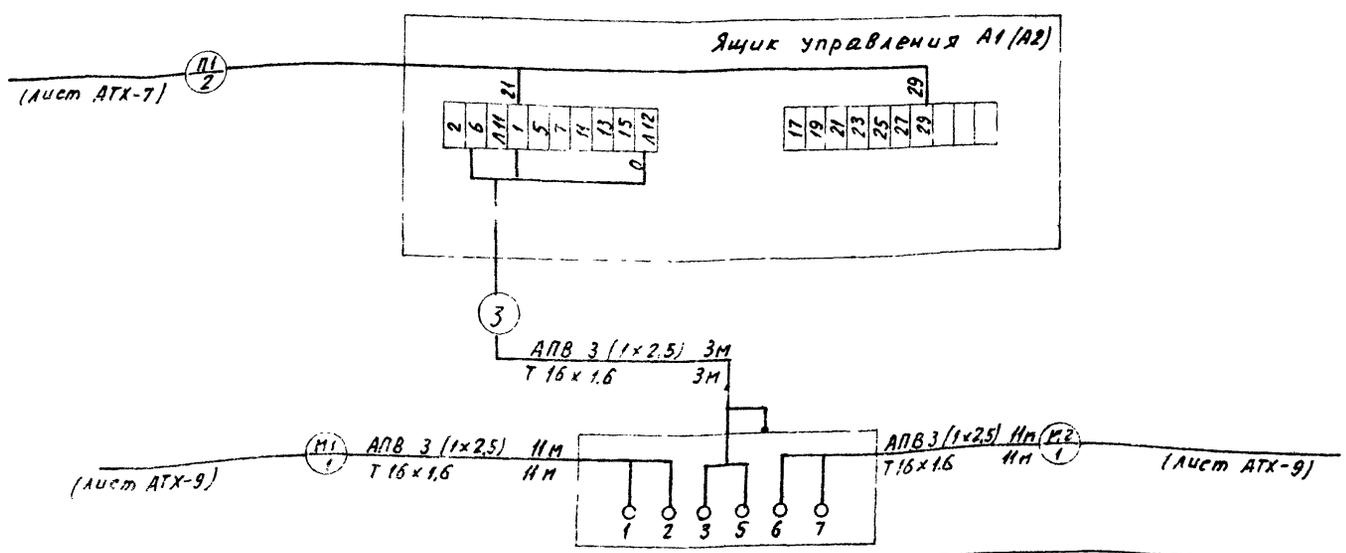

Позиция	КТ
Обозначение чертежа установки	
Наименование параметра и место отбора импульса	Электрощитовая

Поз. обозначение	Наименование	Кол.	Примечание
	Аппаратура по месту		
А1(А2)	Ящик управления ЯУ5113	1	По документации марки ЭМ
КТ	Реле времени программное	1	
	2РВМ ТУ 2507.1473-80		

Поз. обозначение	Наименование	Кол.	Примечание
	Труба 16×1,6 ГОСТ 10704-76 / Б-Б Ст.3 сп ГОСТ 10705-80	25	М
	Провод АПВ 2,5 380/660 ГОСТ 6323-79	75	М

Обозначение	Наименование
	Жила кабеля или провода, используемая в качестве нулевого защитного проводника и присоединяемая к корпусу электрооборудования

1. Условные обозначения на электрической принципиальной схеме, кроме обозначения реле времени КТ, соответствуют паспортным обозначениям ящика управления ЯУ5113.
2. Схема выполнена для холодильной машины М1. Для холодильной машины М2 схема аналогична с изменением индекса М1 в обозначении кабелей и проводов на индекс М2. Программное реле времени КТ подключено к ящику управления А1 и служит для оттайки холодильных машин М1 и М2.
3. Монтаж защитного зануления выполнить согласно инструкции по монтажу защитного заземления и зануления ВСН 296-81 ММСС СССР.
4. Длины кабелей даны с учетом 6% надбавки на изгибы, повороты и отходы согласно письму Госстроя СССР от 17.12.79 № 89-Д.

Н. контр.	Ткач		
Гл. специал.	Репало		
ГИП	Павлинов		
Рук. сект.	Сарягин		
Вед. инж.	Федорищев		
Инж.	Вовкушевская		

Т.П. 813-2-18.86 АТХ

Овощехранилище (сохлаждением) из НК вместимостью 500 тонн.

Стадия	Лист	Листов
Р	5	

Управление электропитанием и оттайкой холодильной машины М1(М2) Схемы электрические

ГИПРОНИСЕЛЬПРОМ г. Орел

Привязан

Инв. №

Инв. № подл. | Подп. и дата | Взам. инв. №

Схема электрическая принципиальная

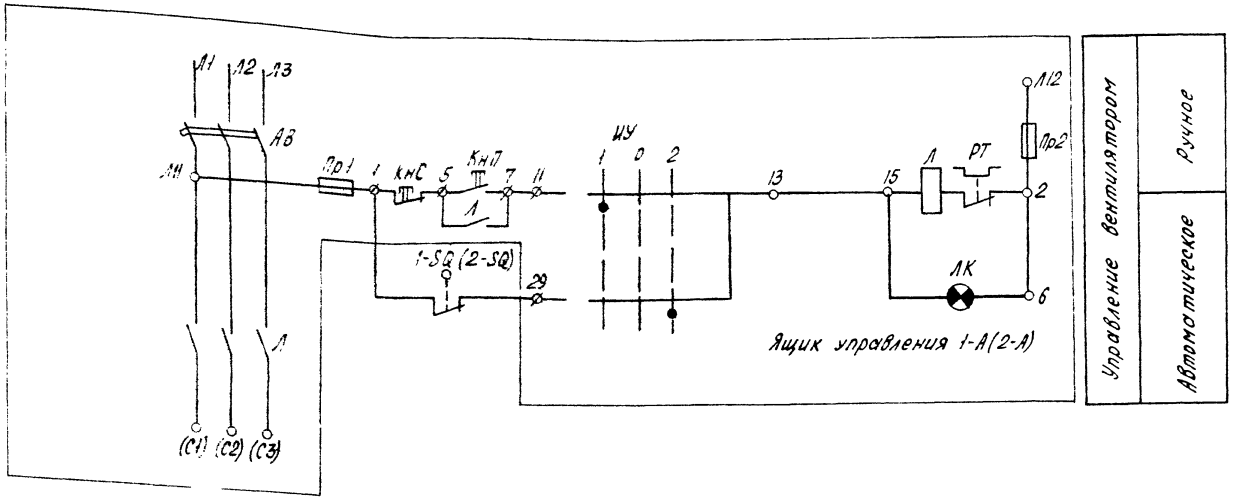

Схема соединений внешних проводок

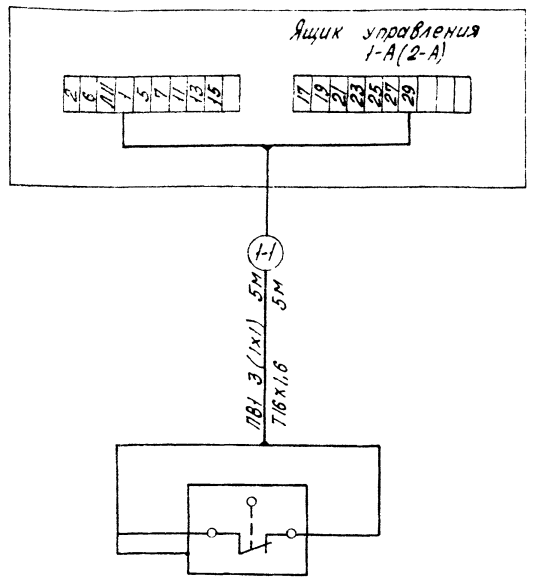

Поз. обозначение	Наименование	Кол.	Примечание
	Аппаратура по месту		
1-А(2-А)	Ящик управления ЯУ5113	1	По документации марки ЭМ
1-SQ	Выключатель путевой	1	
(2-SQ)	ВП16Г23А24I-55У2		
	ТУ16.526.486-81		

Поз. обозначение	Наименование	Кол.	Примечание
	Провод ПВ1 1 380/660	30	м
	ГОСТ 6323-79		
	Труба $\frac{16\times1,6\ ГОСТ\ 10704-76}{5-5\ Ст3сп\ ГОСТ\ 10705-80}$	10	м

Обозначение	Наименование
	Жила кабеля или провода, используемая в качестве нулевого защитного проводника и присоединяемая к корпусу электрооборудования

1. Условные обозначения на электрической принципиальной схеме, кроме обозначения путевого выключателя 1-SQ(2-SQ), соответствуют паспортным обозначениям ящика управления ЯУ5113.
2. Схема выполнена для вентсистемы У1. Для вентсистемы У2 схема аналогична с изменением индекса 1 в обозначении электроаппаратуры и кабелей на индекс 2.
3. При закрытых воротах контакт путевого выключателя 1-SQ(2-SQ) разомкнут.
4. Монтаж защитного зануления выполнить согласно инструкции по монтажу защитного заземления и зануления ВСН 296-81 ММСС СССР.
5. Длины кабелей даны с учетом 6% надбавки на изгибы, повороты и отходы согласно письму Госстроя СССР от 17.12.79 №89-Д.

Н.контр.	Ткач		25.11.85	Т.п.813-2-18.86	АТХ
Гл.специал.	Репало		11.11.85		
ГИП	Павлинов		11.11.85		
Рук.сект.	Корягин		11.11.85		
Вед.инж.	Федорищева		11.11.85		
Инж.	Бобкушевская		11.11.85	Овощехранилище (с охлаждением) из ЛМК вместимостью 500 тонн	Стадия: Р; Лист: 6; Листов:
				Вентсистема У1 (У2) Схемы электрические	ГИПРОНИСЕЛЬПРОМ г. Орел

Позиция	1-SQ(2-SQ)
Обозначение чертежа установки	
Наименование параметра и место отбора импульса	Цех товарной обработки, ворота

Привязан

Инв.№

Наименование параметра и место отбора импульса	Электрощитовая, блок магнитных пускателей		
Обозначение чертежа установки	см. лист ЭМ-2		
Позиция	1-К3	1-К5	1-К6

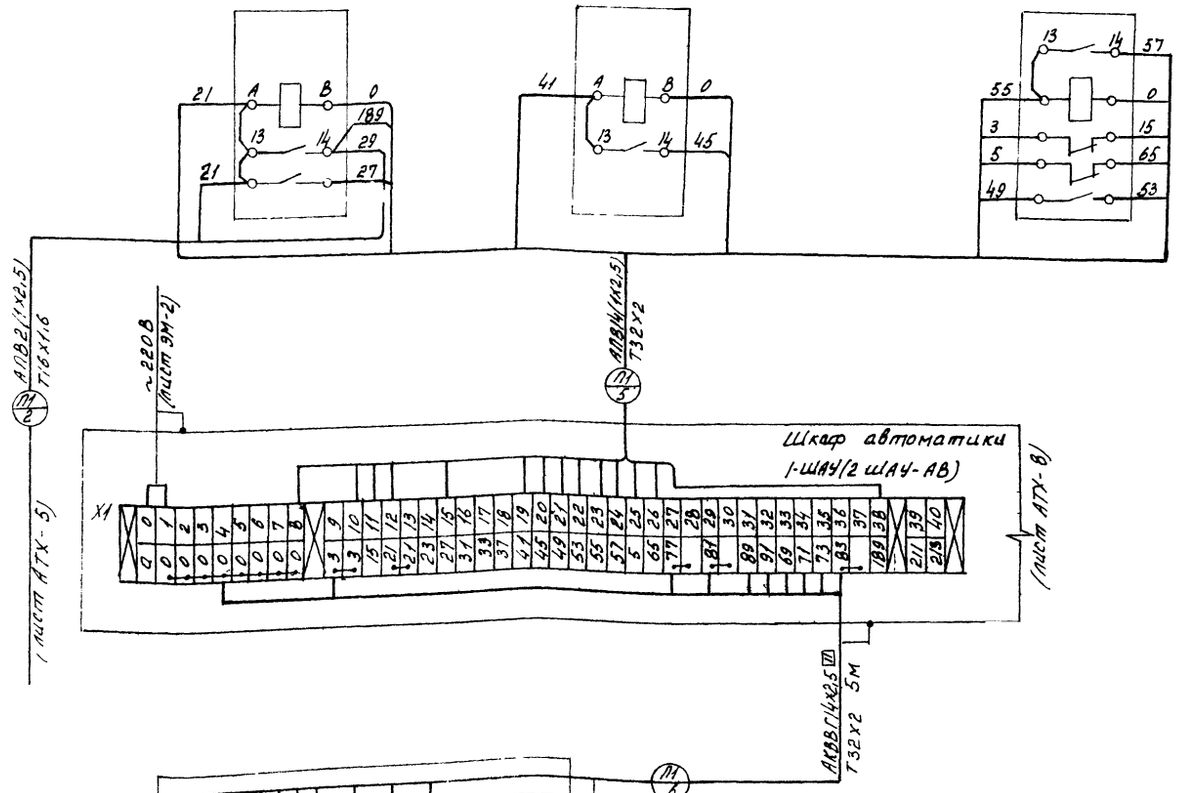

Позиция	1-М	1-S20, 1-S21
Обозначение чертежа установки	Установлен на клапане	4.407-249
Наименование параметра и место отбора импульса		Венткамера

Обозначение	Наименование
	Защитный проводник электрооборудования, присоединяемый к броне, оболочке кабеля или защитной трубе
	Жила кабеля или провода, используемая в качестве нулевого защитного проводника и присоединяемая к корпусу электрооборудования

Поз. обозначение	Наименование	Кол.	Примечание
	Коробки соединительные ТУ36.1753-75		
	КСК-8	2	
	КСК-16	4	
	Труба 16х1,6 ГОСТ 10704-76 / Б-БСт3Сп ГОСТ 10705-80	55	
	Труба 25х2 ГОСТ 10704-76 / Б-БСт3Сп ГОСТ 10705-80	26	
	Труба 32х2 ГОСТ 10704-76 / Б-БСт3СП ГОСТ 10705-80	26	
	металлорукав В Р1-Ц-Х-15 ГОСТ 3575-75	2,8	
	Кабели ГОСТ 1508-78		
	КВВГЭ 4х1	12	
	КВВГЭ 7х1	24	
	КВВГЭ 10х1	38	
	КВВГЭ 19х1	22	
	КВВГ 4х1	2,8	
	АКВВГ 14х2,5	34	
	Провод ПВ1 1 380/660 ГОСТ 6323-79	99	
	Провод АПВ 2,5 380/660 ГОСТ 6323-79	180	

1. Позиции приборов и аппаратуры указаны согласно АТХ-3
2. Схема выполнена для системы П1 и применима для системы П2 в соответствии с таблицей применяемости. Индекс „П1" в номерах кабелей и труб заменяется на номер системы
3. Кабели для трасс 3,4 поставляются комплектно со смесительным клапаном КПШ-АВМ.
4. Монтаж защитного зануления выполнить согласно инструкции по монтажу защитного заземления и зануления ВСН 296-81 ММСС СССР
5. Длины кабелей даны с учетом 6% надбавки на изгибы, повороты и отходы согласно письму Госстроя СССР от 17.12.79 № 89-Д

Привязан

Инв. №

Н. контр.	Ткач		
Гл. спец. отд.	Репало		
Гл. инж.	Павлинов		
Рук. сект.	Карагин		
Вед. инж.	Федорищева		
Инж.	Довкшевская		

Т.П. 813-2-18.86 АТХ

Овощехранилище (с охлаждением) из ЛМК вместимостью 500 тонн	Стадия	Лист	Листов
	Р	7	
Вентсистема П1 (П2) Схема соединений внешних проводок (начало)	ГИПРОНИСЕЛЬПРОМ г. Орел		

Наименование параметра и место отбора импульса	снаружи хранилища	В массе продукции					В воздуховоде после вентилятора			В верхней зоне		снаружи хранилища	Влажность в секции хранения	
		Температура												
Обозначение чертежа установки	ТМ4-47-73	ТМ4-157-75								ТМ4-47-73				
Позиция	4б	4а	5а	6а	6а	6а	7а	8а	6б	9а	6в	6г	1	13

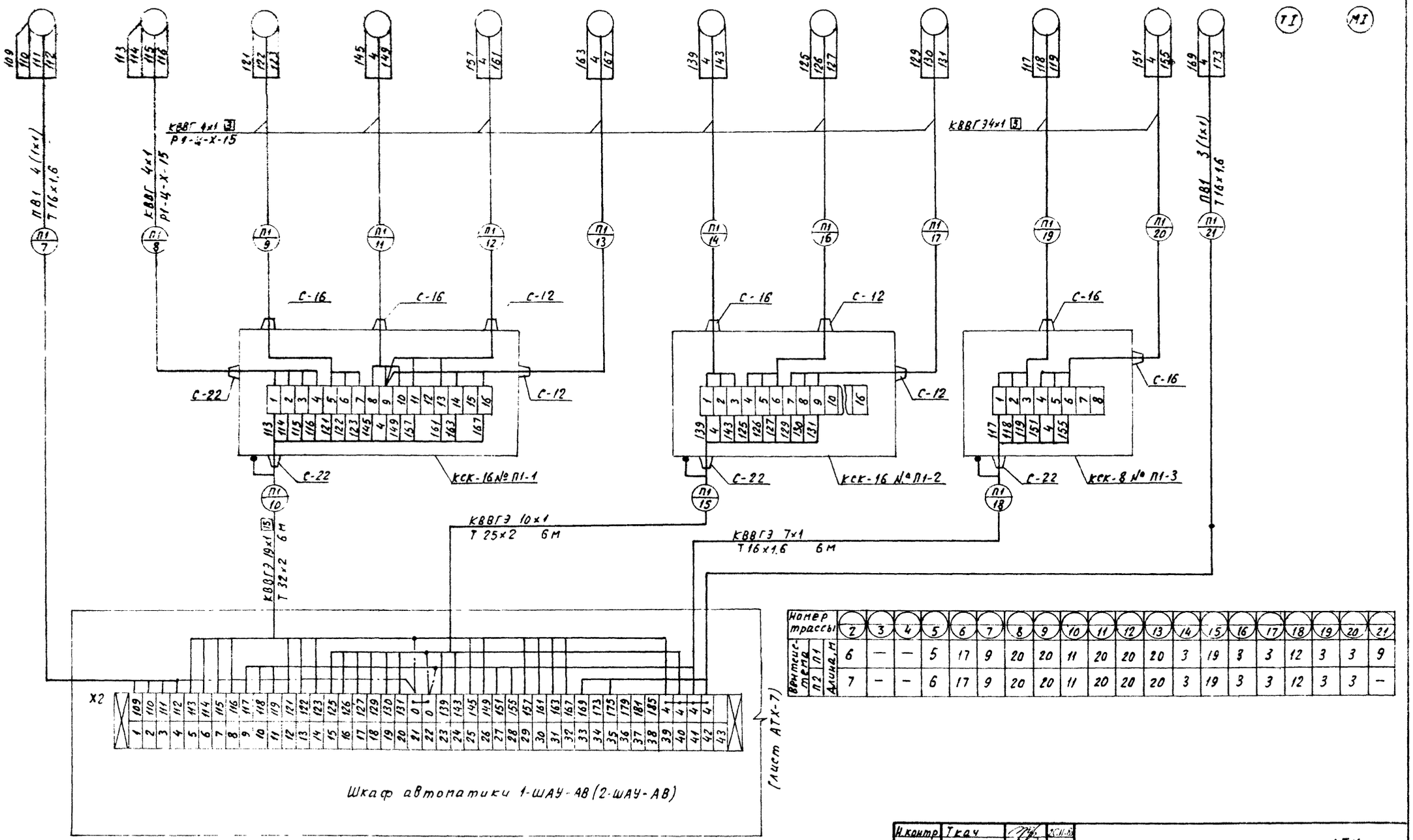

Номер трассы	2	3	4	5	6	7	8	9	10	11	12	13	14	15	16	17	18	19	20	21
Вентиляционная П1	6	—	—	5	17	9	20	20	11	20	20	20	3	19	3	3	12	3	3	9
Вентиляционная П2 Длина, м	7	—	—	6	17	9	20	20	11	20	20	20	3	19	3	3	12	3	3	—

Н. контр.	Ткач		
Гл. специал.	Репало		
ГИП	Павлинов		
Рук. сект.	Корягин		
Вед. инж.	Федоришев		
Ст. техн.	Ковалева		

Т.П. 813 2-18.86 АТХ

Привязан

Инв. №

Овощехранилище (с охлаждением) из АМК вместимостью 500 тонн	Стадия	Лист	Листов
	Р	8	
Вентсистема П1 (П2) схема соединений внешних проводок (окончание)	ГИПРОНИСЕЛЬПРОМ г. Орел		

Альбом I

Типовой проект

Альбом I

Типовой проект

Наименование параметра и место отбора импульса	Температура			
	Камера хранения			
Обозначение чертежа установки	ТМ4-52-73			Установлен на воздухоохладителе
Позиция	1-ДТ1 (2-ДТ1)	1-ДТ2 (2-ДТ2)	1-ДТ4 (2-ДТ4)	1-ТР2 (2-ТР2)

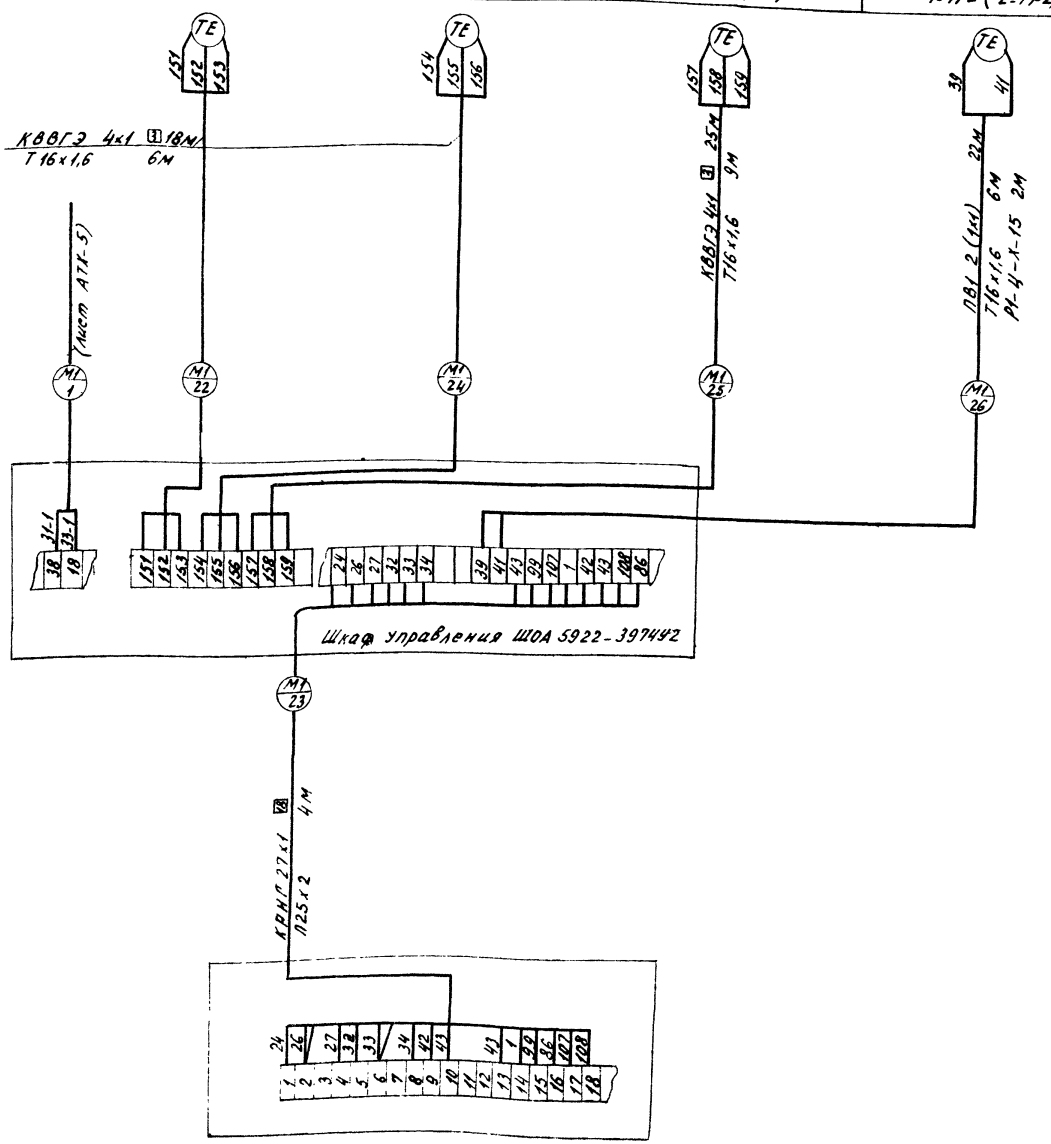

Поз. обозначения	Наименование	Кол.	Примечание
	Металлорукав Р1-Ц-Х-15 ГОСТ 3575-75	4	м
	Труба винипластовая 25х2	8	м
	ТУ 16-05-1573-77		
	Труба 16х1,6 ГОСТ 10704-76 / Б-6 Ст3 СП ГОСТ 10705-80	42	м
	Кабели ГОСТ 1508-78		
	КВВГЭ 4х1	122	м
	КРНГ 27х1	8	м
	Провод ПВ1 1 380/660 ГОСТ 6323-79	88	м

Обозначение	Наименование
	Жила кабеля или провода, используемая в качестве нулевого защитного проводника и присоединяемая к корпусу электрооборудования

1. Позиции приборов указаны согласно схемам автоматизации холодильных машин ХМФ-32.
2. Схема выполнена для холодильной машины 1 и применима для холодильной машины 2.
3. Монтаж защитного зануления выполнить согласно инструкции по монтажу защитного заземления и зануления ВСН 296-81 ММСС СССР
4. Длины кабелей даны с учетом 6% надбавки на изгибы, повороты и отходы согласно письму ГОССТРОЯ СССР от 17.12.79 № 89-Д.

Позиция	1-КЛ (2-КЛ)
Обозначение чертежа установки	Установлена на компрессорно-конденсаторном агрегате
Наименование параметра и место отбора импульса	

Инв. № подл. | Подпись и дата | Взам. инв. №

Привязан

Инв. №

Н.контр.	Ткач		11.11.85
Гл.специал.	Репало		11.11.85
Гип	Павлинов		11.11.85
Рук.сект.	Корягин		11.11.85
Вед.инж.	Федорищева		11.11.85
Инж.	Зызюкин		11.11.85

т.п. 813-2-18.86 АТХ

Овощехранилище (с охлаждением) из ЛМК вместимостью 500 тонн.

Стадия	Лист	Листов
Р	9	

Холодильная машина М1 (М2) Схема соединений внешних проводок.

ГИПРОНИСЕЛЬПРОМ г. Орел

Наименование параметра и место отбора импульса	Температура				Давление		
	Трубопровод горячей воды в тепловую сеть	Трубопровод горячей воды из тепловой сети					
Обозначение чертежа установки	ТМ4-144-75				ТК4-3138-70		
Позиция	2	2	3	3	10	10	10
	TI	TI	TI	TI	PI	PI	PI

Поз обозначение	Наименование	Кол.	Примечание
	Узел обвязки дифманометра ДСС		
	ТУ 36.1759-76	2	
	Кронштейн А.П ТУ36.1228-72	2	
	Подставка ДСС ТУ36.1227-72	2	
	Отборное устройство 16-225П	3	
	ТУ 36.1258-76		
	Прокладка 10×18 ТУ 36.1103-74	3	
	Труба 12×1 ГОСТ8734-75 / 20 ГОСТ8733-74	24	м

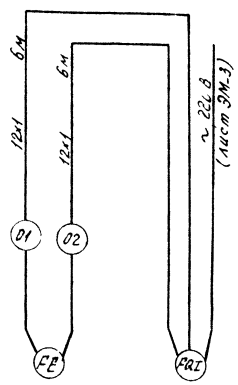

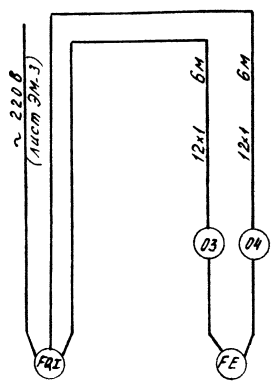

Позиции приборов указаны согласно АТХ-4.

Позиция	11а	11б	11б	12а
Обозначение чертежа установки	ОСТ 34.223-73	ТМ4-60-83		ОСТ 34.223-73
Наименование параметра и место отбора импульса	Трубопровод горячей воды из тепловой сети	Тепловой пункт, на стене		Трубопровод горячей воды в тепловую сеть.
	Расход			

Альбом 2

Типовые проекты

Инв. № подл. | Подпись и дата | Взам. инв. №

Н. контр.	Ткач		24.11.83
Гл. специалист	Редало		11.11.83
Рук. ПКО	Павлинов		11.11.83
Рук. сект.	Корягин		11.11.83
Нач. цеха	Федорищев		11.11.83

Привязан

Инв. №

Т.П. 813-2-18.86 АТХ

Овощехранилище (охлаждением) из ЛМК вместимостью 500 тонн.

Стадия Р | Лист 10 | Листов

Тепловой ввод. Схема соединений внешних проводок.

ГИПРОНИСЕЛЬПРОМ г. Орел

План на отм. 0.000
М 1:200

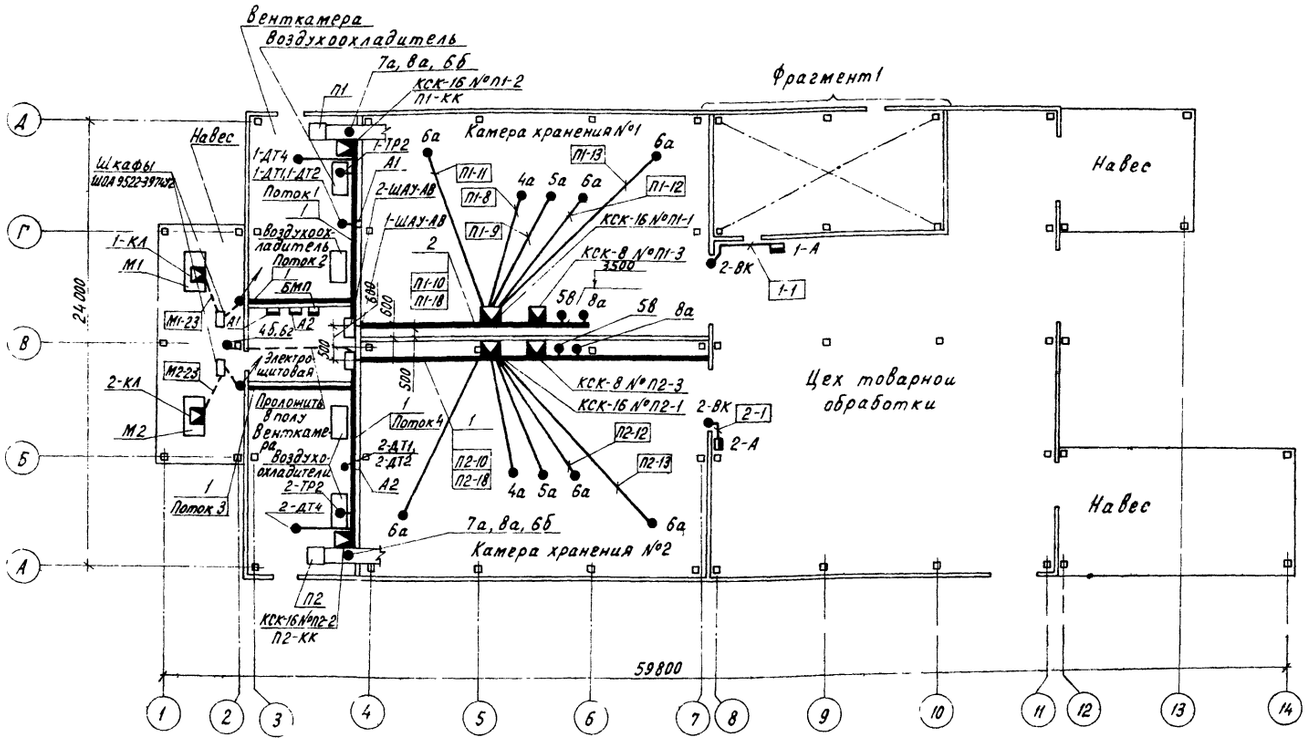

Фрагмент 1
М 1:100

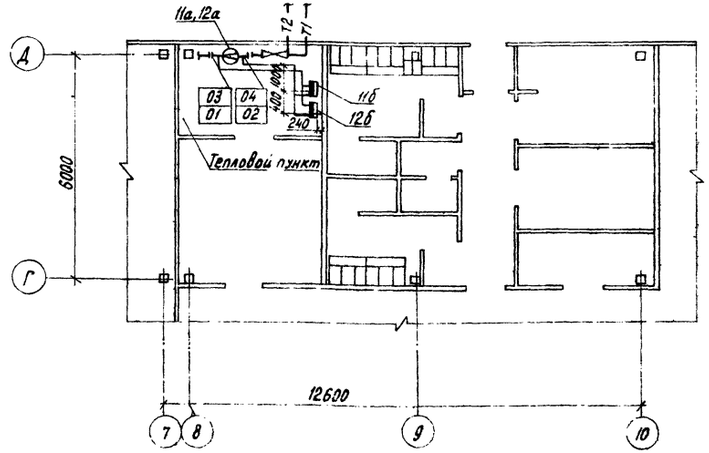

Поток 1

М1-22	М1-25	П1-6	
М1-23	М1-26	П1-15	
М1-24			

Поток 2

М1-1	М1-25
М1-23	М1-26
М1-24	

Поток 3

М2-1	М2-25
М2-23	М2-26
М2-24	

Поток 4

М2-22	М2-25	П2-6
М2-23	М2-26	П2-15
М2-24		

Поз.	Обозначение	Наименование	Кол.	Примечание
1		Лоток НЛ40-П3 У3	27	По документации маркизМ
2		Лоток НЛ40-П3 У3	4	
		ТУ 36-2486-82		

Обозначение	Наименование
•	Отборное устройство, первичный измерительный прибор или датчик, встраиваемый в технологическое оборудование или трубопровод
▭	Прибор, регулятор, исполнительный механизм, электроаппаратура и другое оборудование, устанавливаемое вне щитов
	Проводки (поток) уходят на более высокую отметку или приходят с более высокой отметки

1. Позиции монтируемых приборов и аппаратуры, а также нумерация и типы кабелей соответствуют схемам соединений внешних проводок.
2. Под полкой линии-выноски позиций монтажных изделий и материалов в прямоугольниках указаны номера труб и кабелей.
3. Монтаж приборов и средств автоматизации выполнить согласно строительным нормам и правилам СНиП III-34-74 Госстроя СССР.

Типовой проект

Инв. № подл. | Подпись и дата | Взам. инв. №

Привязан

Инв. №

Н.контр.	Ткач		01.11.85
Гл.спец.отд.	Репало		01.11.85
ГИП	Павлинов		01.11.85
Рук.сект.	Корягин		01.11.85
Ведущ.	Федорищева		01.11.85

Т.П. 813-2-18.86 АТХ

Овощехранилище (с охлаждением) из АМК вместимостью 500 тонн

Стадия	Лист	Листов
Р	11	

План расположения

ГИПРОНИСЕЛЬПРОМ г. Орел

21067-01 32

Альбом I

Типовой проект

Опросный лист №1
для заказа дифманометра-расходомера жидкости с сужающим устройством

Позиция № 11а, 11б Спецификация _____

1. Заказчик _____

2. Почтовый, телеграфный адрес, телефон, телетайп заказчика _____

3. Название агрегата, для обслуживания которого нужен расходомер Тепловой пункт

4. Подлежит заказу: _____

4.1. Диафрагма ДК6-50-II-а/2-2 шт (количество)
(обозначение по ГОСТ 14321-73)

4.2. Уравнительные сосуды ~~да~~, нет (ненужное зачеркнуть)
(поставляются только при температуре жидкости 120°С и выше)

4.3. Разделительные сосуды ~~да~~, нет (ненужное зачеркнуть)

4.4. Вентильный блок да, ~~нет~~ (ненужное зачеркнуть)

4.5. Фильтр с редуктором ~~да~~, нет (ненужное зачеркнуть)
(поставляются только для пневматических приборов)

4.6. Дифманометр ДСС=711Ин шт (заводское обозначение) (количество)

4.7. Вторичный прибор _____ шт (заводское обозначение) (количество)
(заполняется, если вторичный прибор поставляется заводом-изготовителем дифманометра)

5. Измерительная жидкость вода

6. Температура измеряемой жидкости перед сужающим устройством 150 °С

7. Давление измеряемой жидкости перед сужающим устройством

7.1. Рабочее (избыточное) (0,4 МПа) 4 кгс/см², ~~кгс/м²~~ (ненужное зачеркнуть)

7.2. Максимальное (избыточное) (0,5 МПа) 5 кгс/см², ~~кгс/м²~~ (ненужное зачеркнуть)

8. Плотность измеряемой жидкости (для воды не заполняется)

8.1. При температуре, указанной в п.6 и давлении по п.7.1. _____ кг/м³
(заполняется для всех видов дифманометров)

8.2. При температуре 20°С и давлении, указанном в п.7.2. _____ кг/м³
(заполняется только для дифманометров с ртутным заполнением, а при наличии разделительных сосудов и для сильфонных)

9. Динамическая вязкость измеряемой жидкости _____
(для воды не заполняется) при температуре, указанной в п.6 и давлении по п.7.1.

10. Плотность разделительной жидкости при температуре разделительных сосудов и атмосферном давлении _____ кгс/м³
(заполняется только для дифманометров с ртутным заполнением, а также для сильфонных самопишущих и показывающих)

11. Средний расход 190 ~~м³/час, л/час~~, кг/час, ~~т/час~~ (ненужное зачеркнуть)

12. Требуемый заказчиком верхний предел шкалы прибора (по расходу) 250 ~~м³/час, л/час~~, кг/час, ~~т/час~~ (ненужное зачеркнуть)
(выбирается по ГОСТ 18140-84)

13. Наибольшая допустимая безвозвратная потеря давления от установки сужающего устройства при расходе, указанном в п. 12 _____ ~~кгс/см²~~, кгс/м² (ненужное зачеркнуть)

14. Действительный внутренний диаметр трубопровода перед сужающим устройством при температуре 20°С _____ мм

Примечание: в тех случаях, когда внутренний диаметр трубопровода превышает максимальный диаметр, на который изготавливает диафрагмы завод-изготовитель, диафрагма должна быть изготовлена на месте монтажа по расчету и чертежу высылаемым заводом-изготовителем. Расчет и чертежи на диафрагмы выполняются на диаметр до 3000 мм

15. Марка материала трубопровода Вст.3сп ГОСТ 380-71

16. Коэффициент линейного расширения (температурный коэффициент) материала трубопровода при температуре, указанной в п.6 $1{,}245 \cdot 10^{-2}$ мн/м°С (заполняется при отсутствии сведений в „Правилах 28-64")

17. Количество пар отборов давления на одной диафрагме _____

Примечание: При использовании более одной пары отборов необходимо указать угол между отборами, а также перепад давления по ГОСТ 18140-84, если количество пар отборов давления не совпадает с числом заказываемых дифманометров по данному опросному листу.

18. Пределы измерения дополнительной записи давления _____ кг/см²
(заполняется только для дифманометров сильфонных самопишущих с дополнительной записью давления)

19. Дополнительные сведения по усмотрению заказчика и по требованиям, оговоренным в справочных материалах завода изготовителя на заказываемый комплект. _____

20. Наименование организации, заполнившей опросный лист: её адрес: _____

Ведущий технолог _____ (фамилия и подпись, телефон)

Отдел КИП и А (исполнитель) _____ (фамилия и подпись, телефон)

Заказчик _____

Руководитель предприятия _____ (фамилия и подпись)

Н.контр.	Ткач		20.11.85
Гл.спец.отд.	Репало		11.11.85
ГИП	Павлинов		11.11.85
Рук.сект.	Корягин		11.11.85
Вед.инж.	Федорищева		11.11.85
Инж.	Вовкушевская		11.11.85

т.п. 813-2-18.86 АТХ

Привязан

Инв. N

Овощехранилище (с охлаждением) из ЛМК вместимостью 500 тонн

Стадия	Лист	Листов
Р	12	

Опросный лист №1

ГИПРОНИСЕЛЬПРОМ г.Орел

Взам.инв.N | Подпись и дата | Инв.N подл.

21067-01 33

Альбом I

Типовой проект

Опросный лист №2
для заказа дифманометра-расходомера жидкости с сужающим устройством

Позиция № 12а, 12б Спецификация _____

1. Заказчик _____

2. Почтовый, телеграфный адрес, телефон, телетайп заказчика _____

3. Название агрегата, для обслуживания которого нужен расходомер Тепловой пункт

4. Подлежит заказу: _____

4.1. Диафрагма ДК6-50-II-а/2-2 шт. (количество) (обозначение по ГОСТ 14321-73

4.2 Уравнительные сосуды ~~да~~ нет (ненужное зачеркнуть) (поставляются только при температуре жидкости 120°С и выше)

4.3 Разделительные сосуды ~~да~~, нет (ненужное зачеркнуть)

4.4 Вентильный блок да, ~~нет~~ (ненужное зачеркнуть)

4.5 Фильтр с редуктором ~~да~~, нет (ненужное зачеркнуть) (поставляются только для пневматических приборов)

4.6 Дифманометр ДСС-711 Ин шт (заводское обозначение) (количество)

4.7 Вторичный прибор _____ шт (заводское обозначение) (количество) (заполняется, если вторичный прибор поставляется заводом-изготовителем дифманометра)

5. Измерительная жидкость Вода

6. Температура измеряемой жидкости перед сужающим устройством 70°С

7. Давление измеряемой жидкости перед сужающим устройством:

7.1 Рабочее (избыточное) (0.4 МПа) 4 кгс/см², ~~кгс/м²~~ (ненужное зачеркнуть)

7.2 Максимальное (избыточное) (0.5 МПа) 5 кгс/см², ~~кгс/м²~~ (ненужное зачеркнуть)

8. Плотность измеряемой жидкости (для воды не заполняется)

8.1 При температуре, указанной в п.6 и давлении по п.7.1. _____ кг/м³ (заполняется для всех видов дифманометров)

8.2. При температуре 20°С и давлении, указанном в п. 7.2 _____ кг/м³ (заполняется только для дифманометров с ртутным заполнением, а при наличии разделительных сосудов и для сильфонных)

9. Динамическая вязкость измеряемой жидкости _____ (для воды не заполняется) при температуре, указанной в п.6 и давлении по п.7.1.

10. Плотность разделительной жидкости при температуре разделительных сосудов и атмосферном давлении _____ кгс/м³ (заполняется только для дифманометров с ртутным заполнением, а также для сильфонных самопишущих и показывающих)

11. Средний расход 190 ~~м³/час, л/час~~, кг/час, ~~т/час~~ (ненужное зачеркнуть)

12. Требуемый заказчиком верхний предел шкалы прибора (по расходу) 250 ~~м³/час, л/час~~, кг/час, ~~т/час~~ (ненужное зачеркнуть) (выбирается по ГОСТ 18140-84)

13. Наибольшая допустимая безвозвратная потеря давления от установки сужающего устройства при расходе, указанном в п.12 _____ ~~кгс/см²~~, кгс/м² (ненужное зачеркнуть)

14. Действительный внутренний диаметр трубопровода перед сужающим устройством при температуре 20°С _____ мм

Примечание: в тех случаях, когда внутренний диаметр трубопровода превышает максимальный диаметр, на который изготавливает диафрагмы завод-изготовитель, диафрагма должна быть изготовлена на месте монтажа по расчету и чертежу, высылаемым заводом-изготовителем. Расчет и чертежи на диафрагмы выполняются на диаметр до 3000 мм

15. Марка материала трубопровода В ст. 3сп ГОСТ 380-71

16. Коэффициент линейного расширения (температурный коэффициент) материала трубопровода при температуре, указанной в п.6 $1{,}245 \cdot 10^{-2}$ мм/м°С (заполняется при отсутствии сведений в „Правилах 28-64")

17. Количество пар отборов давления на одной диафрагме _____

Примечание: При использовании более одной пары отборов необходимо указать угол между отборами, а также перепад давления по ГОСТ 18140-84, если количество пар отборов давления не совпадает с числом заказываемых дифманометров по данному опросному листу.

18. Пределы измерения дополнительной записи давления _____ кг/см² (заполняется только для дифманометров сильфонных самопишущих с дополнительной записью давления)

19. Дополнительные сведения по усмотрению заказчика и по требованиям, оговоренным в справочных материалах завода изготовителя на заказываемый комплект _____

20. Наименование организации, заполнившей опросный лист, ее адрес: _____

Ведущий технолог _____ (фамилия и подпись, телефон)

Отдел КИП и А (исполнитель) _____ (фамилия и подпись, телефон)

Заказчик _____

Руководитель предприятия _____ (фамилия и подпись)

Н.контр.	Ткач		11.11.85
Гл.специал.	Репало		11.11.85
ГИП	Лавлинов		11.11.85
Рук.сект.	Корягин		11.11.85
Вед.инж.	Федорищева		11.11.85
Инж.	Вовкушевская		11.11.85

Т.П. 813-2-18.86 АТХ

Привязан

Инв. №

Овощехранилище (с охлаждением) из ЛМК вместимостью 500 тонн

Стадия	Лист	Листов
Р	13	

Опросный лист №2

ГИПРОНИСЕЛЬПРОМ г. Орел

21067 01 34

Альбом

Типовой проект

Ведомость рабочих чертежей основного комплекта.

Лист	Наименование	Примечание
1	Общие данные	
2	План. Фрагменты планы	
3	Принципиальная однолинейная схема (1ШР, 2ШР)	
4	Принципиальная однолинейная схема (3ШР)	
5	Принципиальная однолинейная схема (4ШР, ШУ-1, ШУ-2)	
6	Молниезащита	

Ведомость ссылочных и прилагаемых документов

Обозначение	Наименование	Примечание
	Ссылочные документы	
т.п. 5.407-11	Заземление и зануление электроустановок	
т.п. 4.407-36/70	Детали и узлы внутренних силовых и осветительных электропроводок в сельскохозяйственных производственных помещениях	Использованы только в части действующих нормативов
т.п. 3.407-82	Вводы линий электропередачи до 1кВ в здания	
т.п. 5.407-49	Прокладка кабелей и проводов на лотках НА	
т.п. 5.407-62	Прокладка проводов в поливинилхлоридных (ПВХ) трубах в производственных помещениях	
	Прилагаемые документы	
ЭМ.СО	Спецификация оборудования	Альбом IV
ЭМ.ВМ	Ведомость потребности в материалах	Альбом VI

Общие указания

Проект разработан на основании задания на проектирование, утвержденного Министерством плодоовощного хозяйства СССР от 5 сентября 1984 года и плана типового проектирования на 1984 год, раздел VI.

Расчет нагрузок произведен путем наложения графиков электропотребления согласно рекомендации института „Сельэнергопроект".

Типовой проект разработан в соответствии с действующими нормами и правилами и предусматривает мероприятия, обеспечивающие взрывную взрывопожарную и пожарную безопасность при эксплуатации зданий и сооружений.

Главный инженер проекта В.А.Павлинов

Установленная мощность электроприемников составляет 255,74 квт

В том числе:

Холодильное оборудование	109.2	квт
Сантехническое оборудование	31.74	квт
Технологическое оборудование	102.3	квт
Электрическое освещение	12.5	квт

Расчетная мощность электроприемников составляет 181.06 квт

В том числе:

Холодильное оборудование	76.4	квт
Сантехническое оборудование	29.2	квт
Технологическое оборудование	71.5	квт
Электрическое освещение	10.96	квт

Годовой расход электроэнергии составляет 378.86 тыс. квт.ч

В том числе:

Холодильное оборудование	252.3	тыс. квт.ч
Сантехническое оборудование	78.4	тыс. квт.ч
Технологическое оборудование	36.4	тыс. квт.ч
Электрическое освещение	10.96	тыс. квт.ч

Электроснабжение

Электроснабжение овощехранилища предусматривается от [ ]

[ ]

на напряжении 380/220 В.

По обеспечению надежности электроснабжения токоприемники относятся к III категории.

Учет электроэнергии

Учет электроэнергии выполняется [ ]

[ ] и решается при привязке проекта.

Коэффициент мощности

Естественный коэффициент мощности 0.87. Для компенсации реактивной мощности (57 квар) до доведения $\cos\varphi = 0.95$ в проекте предусмотрена одна комплектная конденсаторная установка мощностью 50 квар. При привязке проекта вопрос компенсации реактивной мощности решается с учетом требований местной энергоснабжающей организации.

Силовое электрооборудование.

Напряжение силовой сети принято 380/220В. Силовыми электроприемниками являются электродвигатели технологического, холодильного и сантехнического оборудования в качестве пусковой аппаратуры приняты магнитные пускатели ПМЛ, устанавливаемые по месту. Защита от токов короткого замыкания - предохранителями в силовых распределительных шкафах. В качестве силовых распределительных пунктов приняты шкафы ШР 11. Силовые сети выбраны по длительно допустимым нагрузкам. При привязке проекта сети проверить по потерям напряжения и на срабатывание защиты при однофазных коротких замыканиях.

Питающие и распределительные сети запроектированы кабелем АВВГ, прокладываемым в лотках по строительным конструкциям, а также проводом АПВ в винипластовых трубах в полу. Ответвления с лотков выполнить в стальных трубах.

При установке электрооборудования на сгораемых конструкциях предусмотреть прокладку из несгораемого материала (асбестокартон).

Места пересечения ограждающих конструкций электрическими проводками уплотнить несгораемыми материалами на всю толщину панели в радиусе не менее 100 мм.

Зануление

Для защиты людей от поражения электрическим током при повреждении изоляции в проекте принято зануление.

Зануление выполняется в соответствии с ПУЭ, ПТЭ и ПТБ электроустановок и СН 102-76.

При привязке электропроводку в проекте предусмотреть кабелем с изоляцией и оболочкой из поливинилхлоридного пластиката нераспространяющего горения, либо защищенной огнезащитным составом типа ОПК.

Привязан			
Инв.№			
Зам.гл.инж.	Карпенков		
Н.контр.	Ткач		
Нач.отд.	Иглина		
ГИП	Павлинов		
Рук.сект.	Корягин		
Рук.гр.	Качерина		
Ст.инж.	Родина		
Ст.техн.	Кузина		

ТП 813-2-18.86 ЭМ

Овощехранилище (с охлаждением) из АМК вместимостью 500 тонн

Стадия	Лист	Листов
Р	1	6

Общие данные

ГИПРОНИСЕЛЬПРОМ г. Орел

Типовой проект

Альбом

План на отм. 0,000

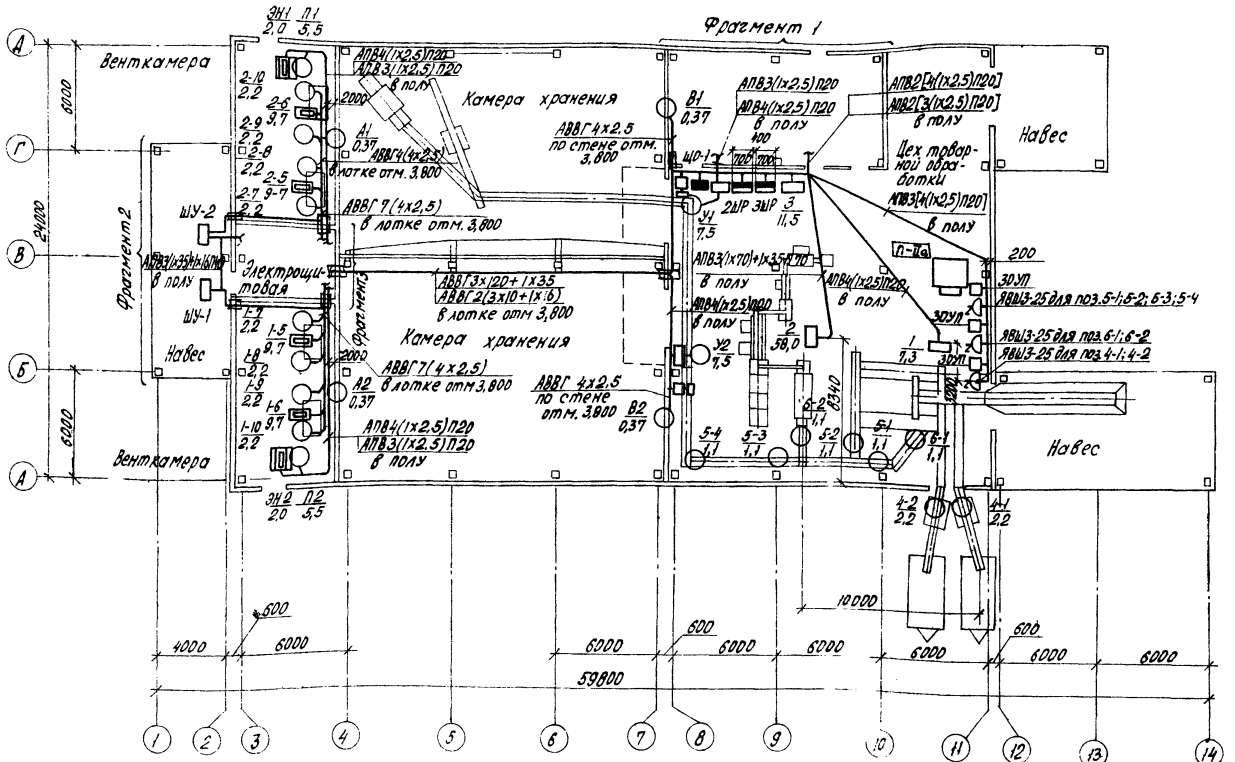

Фрагмент 1

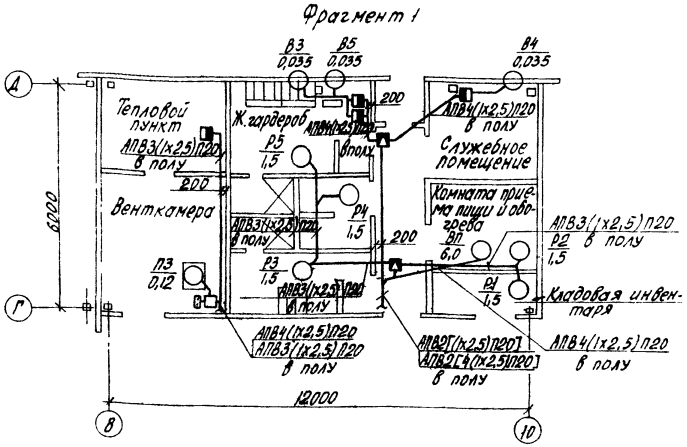

Фрагмент 3

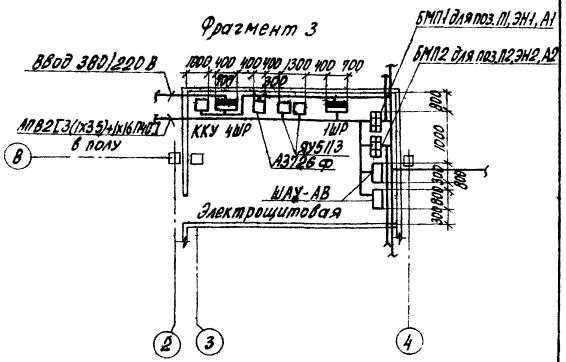

Фрагмент 2 (повернутый)

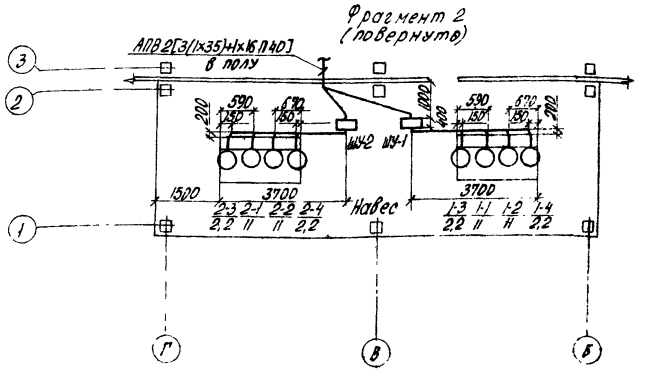

Схема подключения транспортеров

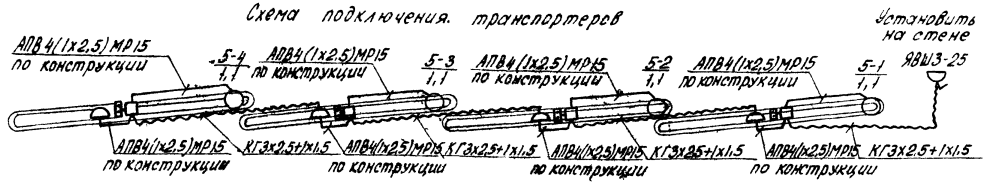

Н.контр.	Ткач			Т.П. 813-2-18.26		ЭМ
Гл.специал.	Репало					
ГИП	Павлинов					
Рук.сект.	Корягин					
Рук.гр.	Хочергина		22.11.85			
Ст.инж.	Родина		22.11.85	Овощехранилище (с охлаждением) из ЛМК вместимостью 500 тонн	Стадия: Р	Лист: 2
Пров.	Хочергина		22.11.85			Листов:
				План. Фрагменты плана	ГИПРОНИСЕЛЬПРОМ г.Орел	

Привязан

Инв.№

Инв.№ подл. | Подпись и дата | Взам.инв.№

21067-01 36

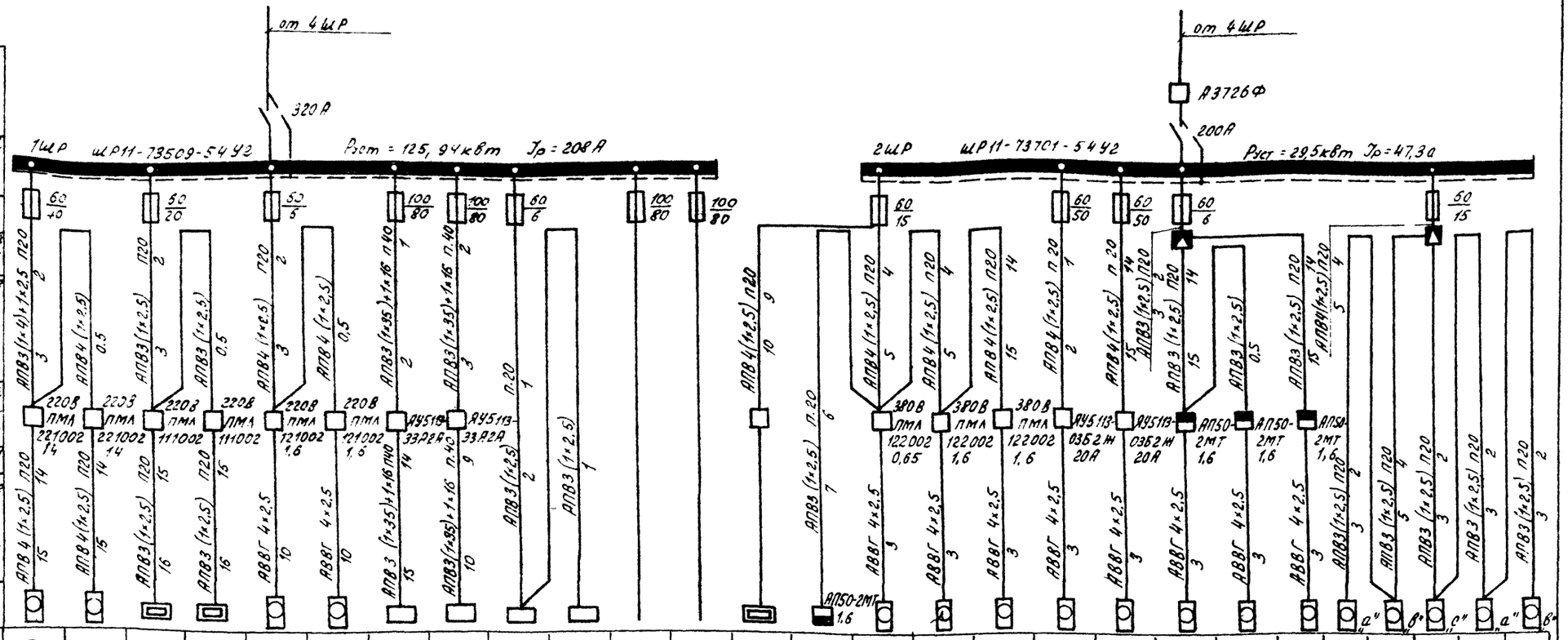

Данные питающей сети																												
Шкаф распред. номер по плану, тип	Номинальный ток рубильника А																											
	предохр. отход линии	Номинальный ток, А																										
		Ток плавкой вставки, А																										
Марка и сечение провода мм²																												
Длина участка сети, м																												
Тип и номинальный ток пускового аппарата, ток теплового реле нагревателя																												
Марка и сечение провода, мм²																												
Длина участка сети, м																												
Электроприемник	Обозначение по плану																											
	номер по плану	П1	П2	ЭН1	ЭН2	А1	А2	ШУ1	ШУ2					ВП		П3	В1	В2	У1	У2	В5	В3	В4	Р1	Р2	Р3	Р4	Р5
	Тип					4А63В4	4А63В4	ЩОА5922-3974-У2	ЩОА5922-3974-У2							4А56А4	4А71А6	4А71А6	4А132S6	4А132S6								
	Номинальная мощность, кВт	5,5	5,5	2,0	2,0	0,37	0,37	54,6	54,6	0,5	0,5			6,0		0,12	0,37	0,37	7,5	7,5	0,035	0,035	0,035	1,5	1,5	1,5	1,5	1,5
	Ток, А Iн / Iп	11,5 / 80,5	11,5 / 80,5	9,1 / –	9,1 / –	1,2 / 4,8	1,2 / 4,8	79,92 / –	79,92 / –	2,3 / –	2,3 / –			9,1 / –		0,44 / 1,54	1,26 / 5,04	1,26 / 5,04	16,5 / 107,25	16,5 / 107,25	0,16 / –	0,16 / –	0,16 / –	6,8 / –	6,8 / –	6,8 / –	6,8 / –	6,8 / –
Наименование механизма		Приточные установки		Обогрев клапана		Отопительно-рециркуляционные установки		Шкафы управления холодильно-нагревательных машин ХМФ-32		Шкафы управления ЩАУ-АВ		Резерв		Водоподогреватель	К дифманометрам	приточная установка	вытяжная установка		воздушные завесы		вытяжная установка			Рукосушители				

Альбом

Типовой проект

Н.контр.	Ткач		25.11.85	Т.п. 813-2-18.86	ЭМ		
Гл.спец.отд.	Репало						
ГИП	Павлинов						
Рук.сект.	Корягин						
Рук.гр.	Кочергина		21.11.85				
Ст.инж.	Родина		22.11.85	Овощехранилище (соллаждением) из лмк вместимостью 500т	Стадия	Лист	Листов
Ст.техн.	Лебедев		22.11.85		Р	3	
Проверил	Кочергина		22.11.85	Принципиальная однолинейная схема (1ШР, 2ШР).	ГИПРОНИСЕЛЬПРОМ г. Орел		

Привязан

Инв. №

Подпись и дата

Взам.инв.№

21067-01 37

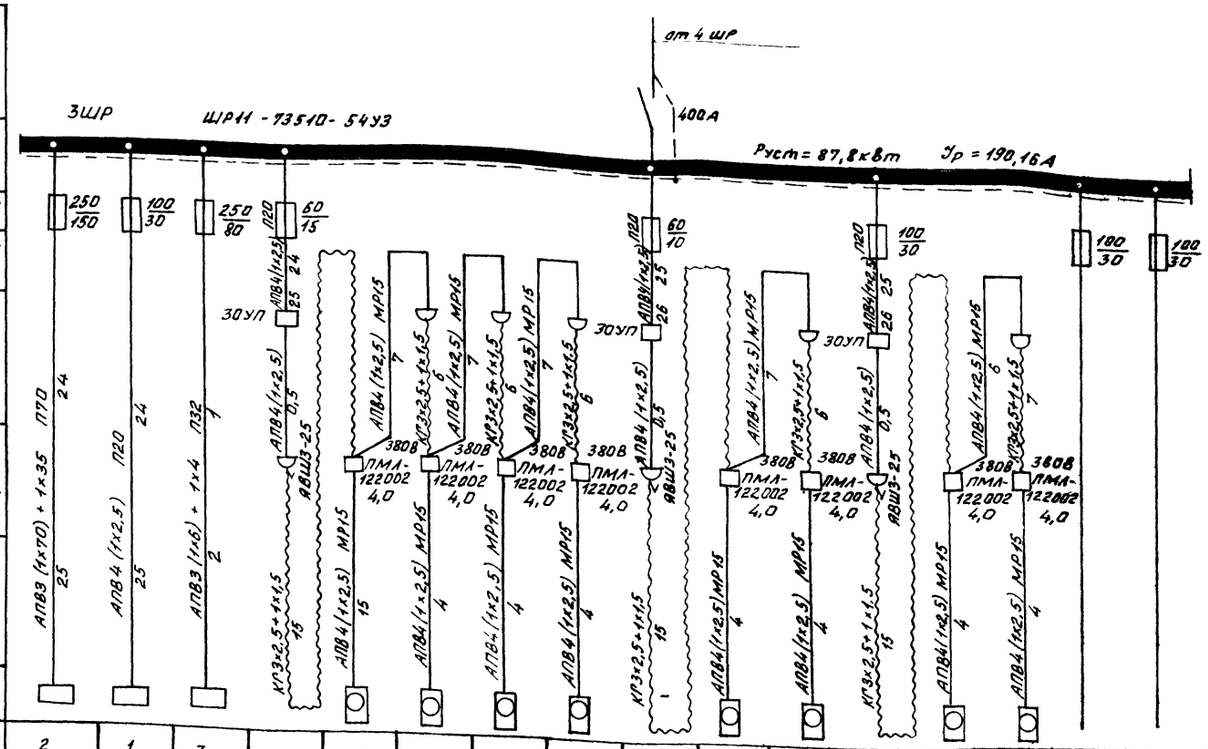

Данные питающей сети																			
Шкаф распред. номер по плану, тип	Номинальный ток рубильника, А																		
	Предохр. отход. линии	Номинальный ток, А																	
		Ток плавкой вставки, А																	
Марка и сечение провода, мм² / Длина участка сети, м																			
Тип и номинальный ток пускового аппарата, ток теплового реле нагревателя																			
Марка и сечение провода, мм² / Длина участка сети, м																			
Электроприёмник	Обозначение по плану																		
	Номер по плану	2	1	3		5-1	5-2	5-3	5-4		6-1	6-2		4-1	4-2				
	Тип					4А80А4	4А80А4	4А80А4	4А80А4		4А80А4	4А80А4		АОЛ2-32-6	АОЛ2-32-6				
	Номинальная мощность, кВт	58	7,3	11,5		1,1	1,1	1,1	1,1		1,1	1,1		2,2	2,2				
	Ток, А Iн / Iп	135 / –	15 / –	28 / –		2,76 / 13,8	2,76 / 13,8	2,76 / 13,8	2,76 / 13,8		2,76 / 13,8	2,76 / 13,8		5,3 / 34,6	5,3 / 34,6				
Наименование механизма		Линия фасования моркови в пакеты ЛФМП-600	Линия для послеуборочной обработки моркови ПСК-6	Комплект транспортеров для хранилищ и буртов ТХБ-20		Транспортеры КСП 3614010-10 ПСШ 03.000					Транспортеры КСП 3614010-10 ПСШ 18.000			Транспортер ПКС-80		Резерв			

Альбом

Типовой проект

Н. контр.	Ткач			Т.П. 813-2-18.86	ЭМ
Гл. спец. отд.	Репало				
ГИП	Павлинов				
Рук. сект.	Корягин				
Рук. гр.	Кочергина		22.11.86		
Ст. инж.	Родина		22.11.86	Овощехранилище (с охлаждением) из ЛМК вместимостью 500 тонн	Стадия: Р; Лист: 4; Листов:
Ст. техн.	Кузина		22.11.86		
Провер.	Кочергина		22.11.86	Принципиальная однолинейная схема (ЗШР)	ГИПРОНИСЕЛЬПРОМ г. Орел

Привязан

Инв. №

Инв. № подл. | Подпись и дата | Взам. инв. №

21067-01 ЭР

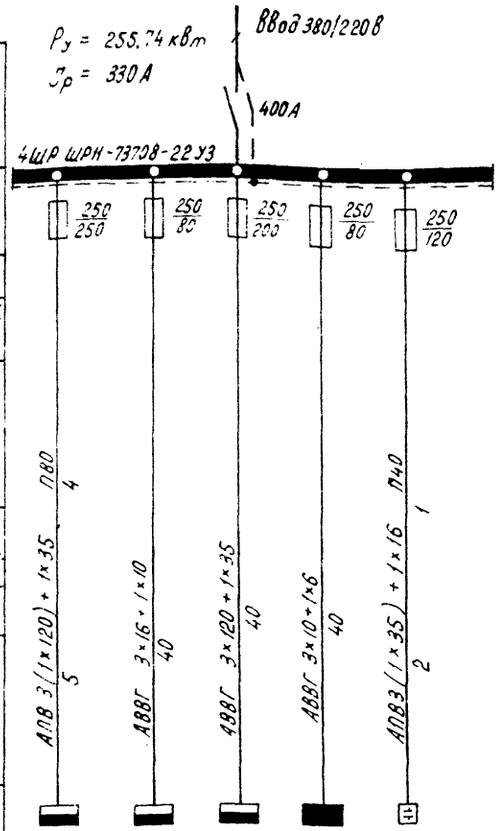

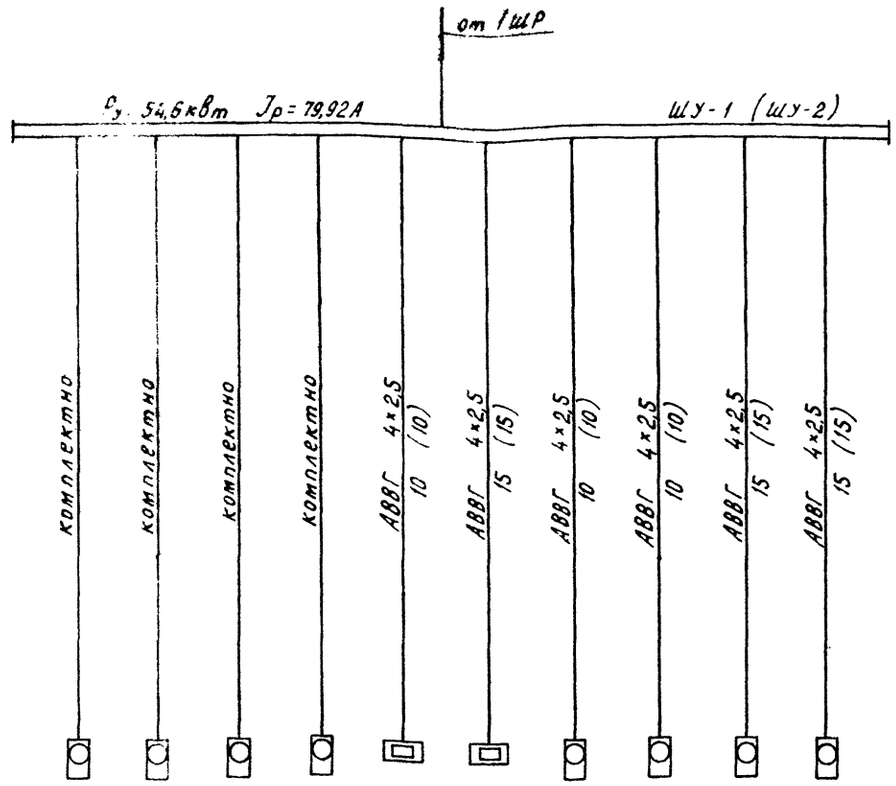

Данные питающей сети																							
Шкаф распред. Номер по плану, тип	Номинальный ток рубильника, А																						
Шкаф распред. Номер по плану, тип	Предохр. отход. линии	Номинальный ток, А																					
Шкаф распред. Номер по плану, тип	Предохр. отход. линии	Ток плавкой вставки, А																					
Марка и сечение провода, мм²																							
Длина участка сети, м																							
Тип и номинальный ток пускового аппарата, ток теплового реле нагревателя																							
Марка и сечение провода, мм²																							
Длина участка сети, м																							
Электроприемник	Обозначение по плану																						
Электроприемник	Номер по плану		1ШР	2ШР	3ШР	ЩО-1	ККУ							1-1	1-2	1-3	1-4	1-5	1-6	1-7	1-8	1-9	1-10	
Электроприемник	Тип		ШРН-73509-54У2	ШРН-73701-54У2	ШРН-73510-54У2	ОП-9	УК2-038-50У3							АПВ2-70-6Ф	АПВ2-70-6Ф	4АХ90 L4У3	4АХ90 L4У3	ТЭН-100А	ТЭН-100А	4АХ90 L4СУ1	4АХ90 L4СУ1	4АХ90 L4СУ1	4АХ90 L4СУ1	
Электроприемник	Номинальная мощность, кВт		125,94	29,5	87,8	12,5	50 квар							11	11	2,2	2,2	9,7	9,7	2,2	2,2	2,2	2,2	
Электроприемник	Ток, А	$I_н$ / $I_п$	208 / —	47,3 / —	190,16 / —	25 / —	76 / —							23,4 / 187,2	23,4 / 187,2	5,02 / 30,12	5,02 / 30,12	14,75	14,75	5,02 / 30,12	5,02 / 30,12	5,02 / 30,12	5,02 / 30,12	
Наименование механизма			Шкафы силовые распределительные			Щиток осветительный	Комплектная конденсаторная установка							Компрессора		Вентиляторы конденсатора		Электронагреватели		Вентиляторы воздухоохладителей				

Принципиальная однолинейная схема ШУ-2 аналогична приведенной ШУ1. В скобках указана длина кабеля для шкафа управления ШУ2.

Н. контр.	Ткач		25.11.85
Гл. спец. отд.	Репало		
ГИП	Павлинов		
Рук. сект.	Корягин		
Рук. гр.	Кочергина		22.11.85
Ст. инж.	Родина		22.11.85
Ст. техн.	Кузина		22.11.85
Проверил	Кочергина		

Т.П. 813-2-18.86 ЭМ

Овощехранилище (сохлаждением) из ЛМК вместимостью 500 тонн

Стадия	Лист	Листов
Р	5	

Принципиальная однолинейная схема (4ШР, ШУ-1 ШУ-2)

ГИПРОНИСЕЛЬПРОМ г. Орел

Привязан

Инв. №

Инв. № подл. | Подпись и дата | Взам. инв. №

Типовой проект · Альбом

Альбом

Типовой проект

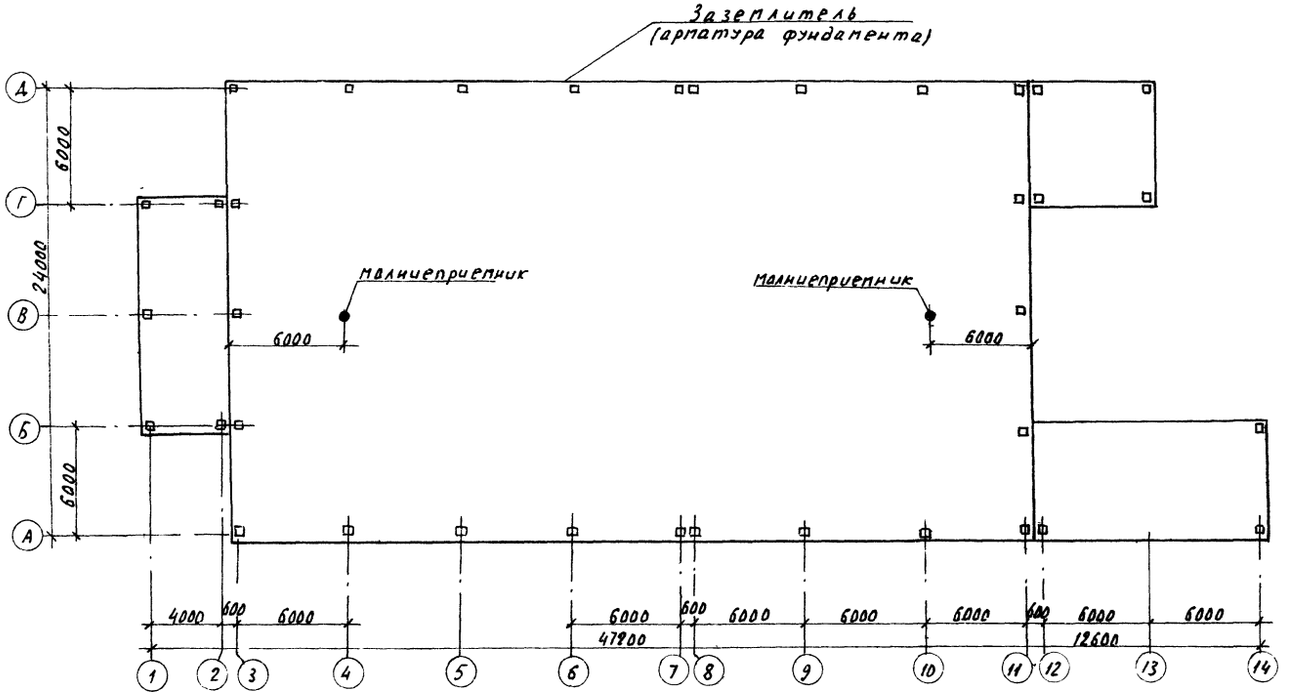

По устройству молниезащиты овощехранилище относится к III категории в качестве молниеприемника используется два металлических штыря длиною 3м, укрепленных на коньке здания из стали диаметром 10 мм.

В качестве токоотводов используются металлические колонны, имеющие непрерывную металлическую связь от кровли здания до арматуры фундаментов. В качестве заземлителей используется рабочая арматура фундаментов, соединенная с металлическими колоннами заземляющей перемычкой. все соединения молниезащитных устройств выполнить на болтах. Заземляющие перемычки и закладные изделия покрыть лаком. Использование строительных конструкций зданий в качестве заземляющих устройств принято согласно техническим требованиям утвержденным Главэлектромонтажем Минмонтажспецстроя СССР 25 декабря 1960г. Расчет заземлителей уточнить при привязке проекта в зависимости от конструкции фундамента и удельного сопротивления грунта.

Н.контр.	Ткач			ТП 813-2-1886		ЭМ	
Гл.специал.	Репало						
ГИП	Павлинов						
Рук.сект.	Корягин						
Рук.гр.	Качергина						
Ст.инж.	Родина			Овощехранилище (с охлаждением) из ЛМК вместимостью 500 тонн	Стадия	Лист	Листов
Констр.	Кузина				Р	6	
Привязан				Молниезащита	ГИПРОНИСЕЛЬПРОМ г. Орел		
Инв. №							

Инв.№ подл. | Подпись и дата | Взам. инв.№

Типовой проект Альбом

Ведомость рабочих чертежей основного комплекта

Лист	Наименование	Примечание
1	Общие данные	
2	План фрагмента плана	

Ведомость ссылочных и прилагаемых документов

Обозначение	Наименование	Примечание
	Ссылочные документы	
п. 407-199	Прокладка осветительных электропроводок на тросах и установка светильников с лампами накаливания.	
	Прилагаемые документы	
ЭО. СО	Спецификация оборудования	Альбом V
ЭО. ВМ	Ведомость потребности в материалах	Альбом VI

Типовой проект разработан в соответствии с действующими нормами и правилами и предусматривает мероприятия, обеспечивающие взрывную, взрывопожарную и пожарную безопасность при эксплуатации зданий и сооружений.

Главный инженер проекта В.А. Павлинов

Общие указания

Данная часть проекта разработана на основании задания на проектирование, утвержденного Министерством плодоовощного хозяйства СССР от 5 сентября 1984 года и плана типового проектирования на 1984 год, раздел V.

Электроосвещение

Проектом предусмотрено рабочее электрическое освещение светильниками с лампами накаливания и люминесцентными лампами.

Осветительная арматура, высота подвески светильников, марка проводки и способ прокладки приняты в зависимости от условий среды, высоты помещений и характера производимых в них работ.

Выбор освещенности произведен согласно „Отраслевым нормам освещенности сельскохозяйственных предприятий, зданий, сооружений".

Напряжение сети рабочего освещения принято 380/220В, напряжение ламп - 220В.

Питание распределительной сети рабочего освещения предусматривается с групповых щитков ОП с установочными автоматами АЕ-1000.

Управление осветительными приборами предусматривается выключателями, устанавливаемыми в помещениях.

В качестве осветительной арматуры приняты светильники ПВЛМ, НОО, НСП 11, ЛП002.

Для производства ремонтных работ принято освещение переносными светильниками с лампами 36В. Переносные светильники запитываются от ящиков ЯТП-0.25 с понижающими трансформаторами 220/36В.

Питающие и групповые сети запроектированы кабелем АВВГ, прокладываемым открыто и на тросах, а в цехе товарной обработки кабелем АВВГ, прокладываемым в коробе

Обслуживание светильников осуществляется с передвижного телескопического подъемника „Темп-У2"

Полезная площадь освещаемых помещений - 1670 м².

Количество светильников с люминесцентными лампами - 36 штук.

Количество светильников с лампами накаливания 58 штук

При открытой прокладке кабеля по сгораемым конструкциям предусмотреть прокладку асбестокартона.

Меры по технике безопасности

Все металлические нетоковедущие части электроустановок, которые могут оказаться под напряжением вследствие повреждения изоляции, должны быть занулены. Для зануления использовать нулевые жилы питающих кабелей.

Все мероприятия, касающиеся монтажа и эксплуатации электрооборудования, должны быть выполнены в соответствии с требованиями ПУЭ и ПТБ при эксплуатации электроустановок потребителей

Данные о групповых щитках с автоматическими выключателями.

Номер щитка	Тип	Установленная мощность кВт	Номера автоматических выключателей				Ток расцепителя, А	
			Однополюсные		Трехполюсные		на вводе	на линиях
			занятые	резервные	занятые	резервные		
ЩО-1	ОП-99ХЛ4	12.5	1...7	8.9	-	-	-	16

Данные по электронагрузкам

Наименование электроприемников	Установленная мощность, кВт	Расчетная мощность, кВт	Годовой расход электроэнергии кВт·ч
Электрическое освещение	12.5	10.96	10960

Электросоединения в коробках, клемниках и аппаратах выполнить опрессовкой и наконечниками

Инв. №				Привязан
Зам.гл.инж.	Карпенков			
Н.контр.	Ткач			Т.П. 813-2-18.86
Начотд.	Уголина			
ГИП	Павлинов			
Рук.сект.	Корягин			
Рук.гр.	Кочергина			
Инж.	Антонов			Овощехранилище (с охлаждением) из ЛМК вместимостью 500 тонн

Стадия	Лист	Листов
Р	1	2

Общие данные

УНИПРОНИИСЕЛЬПРОМ г. Одесса

Типовой проект Альбом I

План на отм 0.000

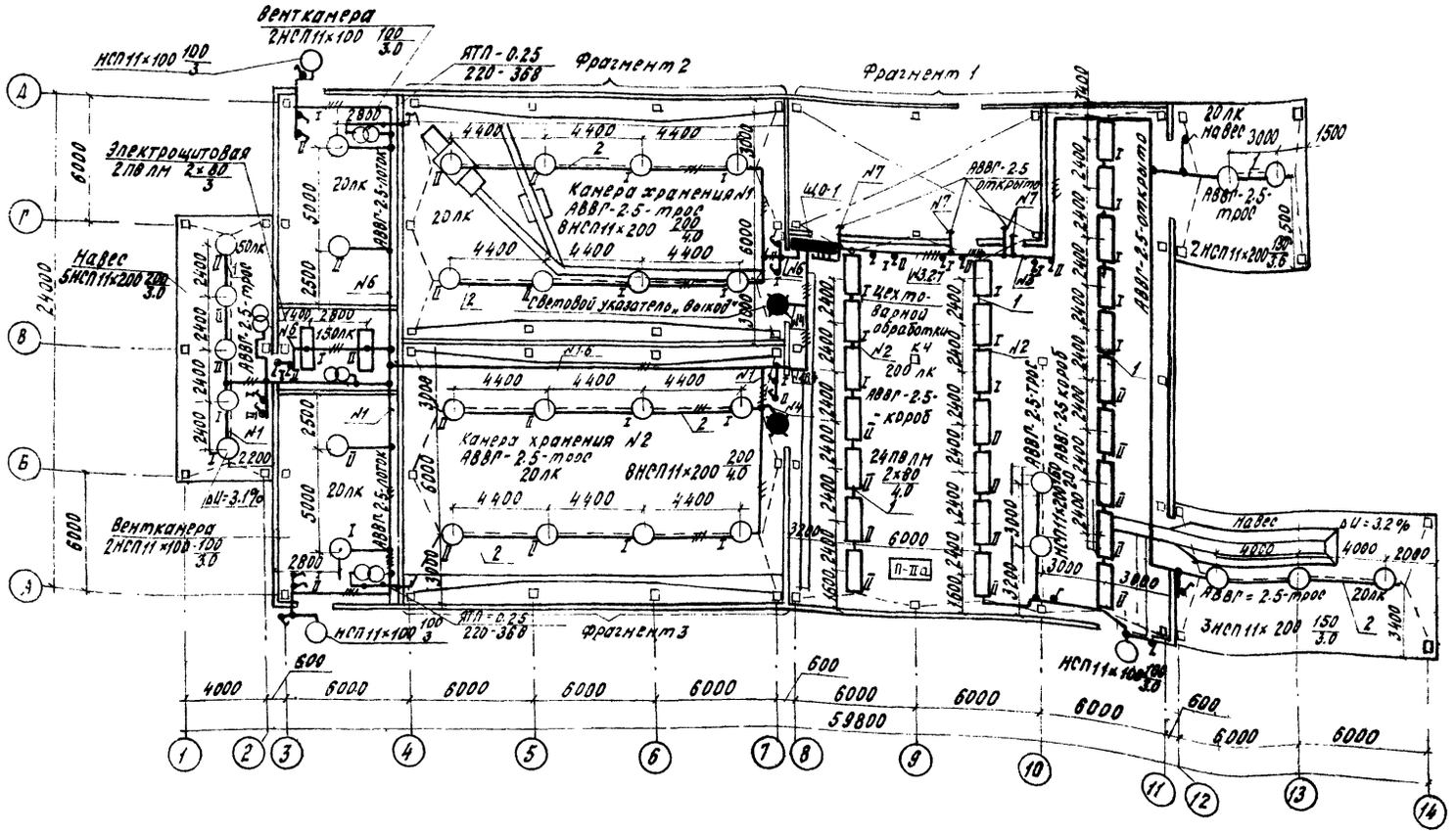

Фрагмент 1

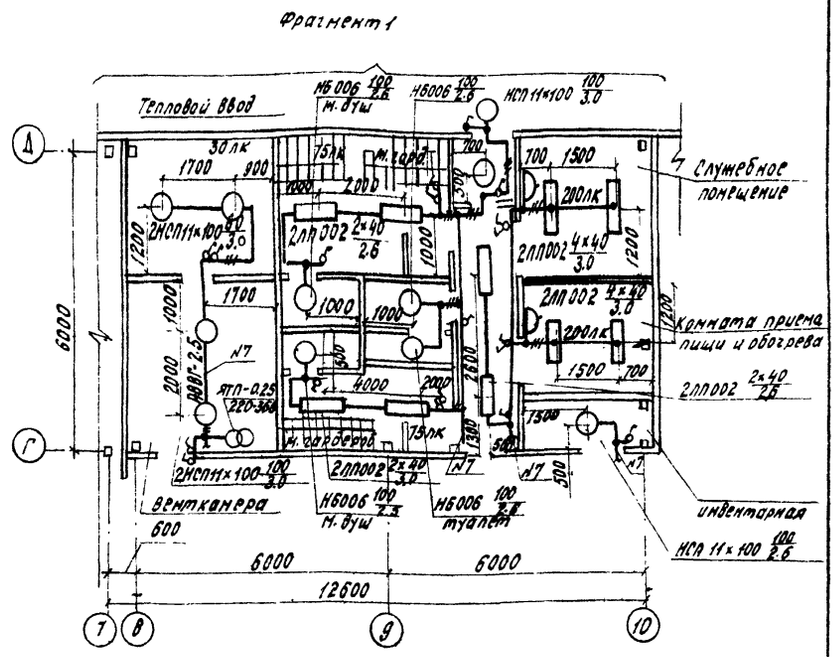

Фрагмент 2

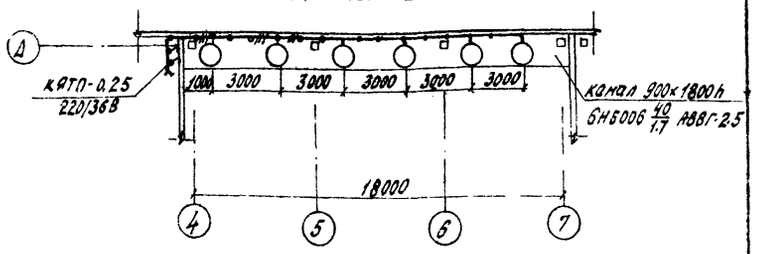

Фрагмент 3

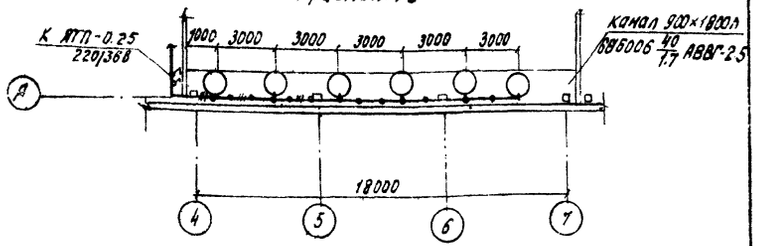

Ведомость узлов установки электрического оборудования на плане расположения

Поз.	Обозначение	Наименование	Кол.	Примечание
1	4.407-199 лист А 119.82	Линия из кабеля на тросе с шагом между светильниками 3 м	6	
2	4.407-199 лист А 119.83	То же с шагом 4.0 м	5	

Н.контр.	Ткач		25.11.85	Т.П. 813-2-18.86
Гл.специал.	Рапало			
ГИП	Павлинов			
Рук.сект.	Корягин			
Рук.гр.	Кочергина			
Инж.	Антонов		25.11.85	Овощехранилище (с охлаждением из ЛМК вместимостью 500 тонн

Стадия	Лист	Листов
Р	2	

План. Фрагменты плана.

ГИПРОНИСЕЛЬПРОМ

Привязан

Инв. №

Подпись и дата | Взам. инв. №

Альбом

Типовой проект

Ведомость рабочих чертежей основного комплекта

Лист	Наименование	Примечание
1	Общие данные	
2	Схема соединений	
3	План сетей телефонизации, радиофикации пожарной сигнализации и сигнализации безопасности	

Ведомость ссылочных и прилагаемых документов

Обозначение	Наименование	Примечание
	Прилагаемые документы	
СС СО	Спецификация оборудования	Альбом IV

Общие указания

Данная часть проекта разработана на основании задания на проектирование, утвержденного Министерством плодоовощного хозяйства СССР от 5 сентября 1984 года и плана типового проектирования на 1984 год, раздел IV.

При привязке проекта предусмотреть размещение приемной станции пожарной сигнализации в помещении с круглосуточным дежурством и телефонной связью или радиосвязью.

Типовой проект разработан в соответствии с действующими нормами и правилами и предусматривает мероприятия, обеспечивающие взрывную, взрывопожарную и пожарную безопасность при эксплуатации зданий и сооружений.

Главный инженер проекта В.А.Павлинов

Телефонизация

Для административно-хозяйственной связи, проектом предусматривается телефонизация овощехранилища вместимостью 500 тонн от сетей хозяйства.

В служебном помещении предусматривается установка телефонного аппарата.

Сеть телефонизации внутри помещений выполняется проводом марки ТРП, прокладываемым открыто по строительным конструкциям.

Ввод в хранилище предусматривается кабельный.

Радиофикация

Радиофикацию овощехранилища предусмотрено выполнить от абонентских сетей хозяйства. В служебном помещении, в комнате приема пищи и обогрева, в цехе товарной обработки устанавливаются громкоговорители. Сеть радиофикации внутри помещений выполняется проводом марки ПТВЖ, прокладываемым открыто по строительным конструкциям.

Вариант ввода определяется при привязке проекта.

Пожарная сигнализация.

Для обнаружения пожара в помещениях овощехранилища, предусматривается установка пожарных извещателей типа ДИП-1 и ИТМ, которые передают сигнал тревоги на пульт пожарной сигнализации ППС-1.

При получении сигнала тревоги о загорании, ППС-1 подает команду на автоматический выключатель А3726Ф, который отключает вентиляционное оборудование.

Ящик ЯУ-8251 и пульт пожарной сигнализации ППС-1 необходимо установить в помещении с постоянным круглосуточным пребыванием дежурного персонала.

По обеспечению надежности электроснабжения пульт пожарной сигнализации относится к I категории, для чего проектом предусматривается установка ящика управления для автоматического переключения на резерв. При наличии АВР на питающей подстанции. Установка ящика ЯУ8251 не требуется. При питании ППС-1 от однотрансформаторной подстанции, необходимо установить аккумуляторные батареи напряжением 24В для резервного питания.

Сеть пожарной сигнализации внутри помещений выполняется проводом марки ТРП, прокладываемым открыто по строительным конструкциям. Пожарные извещатели закрепляются к прогонам.

Ввод в хранилище предусматривается кабельный.

Сигнализация безопасности.

Устройство сигнализации безопасности от случайного запирания в охлаждаемых камерах выполнено согласно „Нормам технологического проектирования холодильников для фруктов" ВНТП-11.80

В камерах хранения, на случай закрытия в них человека, установлены световые указатели „выход" и кнопки включения звуковой и световой сигнализации. При нажатии кнопки включения загораются световые указатели установленные у входов в камеры хранения, и одновременно поступает команда на звонки звуковой сигнализации, которые установлены в цехе товарной обработки и в служебном помещении.

Сеть сигнализации безопасности выполнена кабелем АВВГ, прокладываемым открыто по строительным конструкциям.

Схема сигнализации безопасности

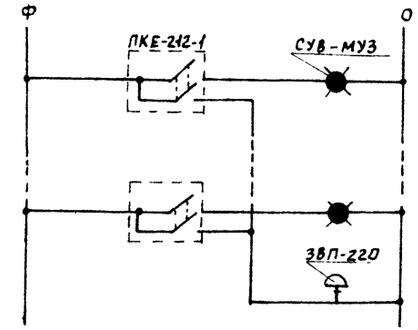

Схема телефонизации

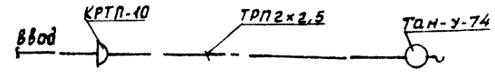

Схема радиофикации

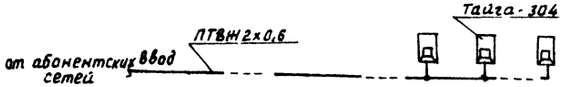

Гл. спец. Тягунов, Нач. сантехн. эк. Беляев, Рук. мел. техн. сект. Подольная

Гл. спец. Тягунов, Нач. сантехн. эк. Беляев, Рук. мел. техн. сект. Подольная

Гл. спец. Тягунов, Нач. сантехн. эк. Беляев, Рук. мел. техн. сект. Подольная

Гл. спец. Тягунов, Нач. сантехн. эк. Беляев, Рук. мел. техн. сект. Подольная

Гл. спец. Тягунов, Нач. сантехн. эк. Беляев, Рук. мел. техн. сект. Подольная

Гл. спец. Тягунов, Нач. сантехн. эк. Беляев, Рук. мел. техн. сект. Подольная

Гл. спец. Тягунов, Нач. сантехн. эк. Беляев, Рук. мел. техн. сект. Подольная

Гл. спец. Тягунов, Нач. сантехн. эк. Беляев, Рук. мел. техн. сект. Подольная

Инв. № подл. | Подпись и дата | Взам. инв. №

Зам. гл. инж.	Карпенков			
Н. контр.	Ткач			
Нач. отд.	Иглина			
ГИП	Павлинов			
Рук. сект.	Корягин			
Рук. гр.	Кочергина			
Ст. инж.	Родина			
Инж.	Антонов			
Провер.	Родина			

Привязан

Инв. №

Т.П. 813-2-18.86 СС

Овощехранилище (с охлаждением) из ЛМК вместимостью 500 тонн.

Стадия	Лист	Листов
Р	1	3

Общие данные

ГИПРОНИСЕЛЬПРОМ г. Орел

21067-01 43

Альбом

Типовой проект

Ящик ЯУ 8251

Пульт пожарной сигнализации ППС-1

Распределительная коробка АВБ.284.043

П1 Кол	П1 Цепь	П2 Цепь	П2 Кол
1		Сигн. лин.1	1
2		Сигн. лин.1	2
3		Сигн. лин.2	3
4		Сигн. лин.2	4
5		Сигн. лин.3	5
6		Сигн. лин.3	6
7		Сигн. лин.4	7
8		Сигн. лин.4	8
9		Сигн. лин.5	9
10		Сигн. лин.5	10
11		Сигн. лин.6	11
12		Сигн. лин.6	12
13		Сигн. лин.7	13
14		Сигн. лин.7	14
15		Сигн. лин.8	15
16		Сигн. лин.8	16
17		Сигн. лин.9	17
18		Сигн. лин.9	18
19		Сигн. лин.10	19
20		Сигн. лин.10	20
21			21
22			22
23	Тревога	Тревога	23
24	Тревога	Тревога	24
25			25
26			26
27			27
28			28

Сеть 220

Распределительная коробка КРТП-10

ХТ1			ХТ2
П2/1	1	Сигн. лин.1	Сигн. лин.1 1
П2/2	2	Сигн. лин.1	Сигн. лин.1 2
П2/3	3	Сигн. лин.2	Сигн. лин.2 3
П2/4	4	Сигн. лин.2	Сигн. лин.2 4
П2/5	5	Сигн. лин.3	Сигн. лин.3 5
П2/6	6	Сигн. лин.3	Сигн. лин.3 6
П2/7	7	Сигн. лин.4	Сигн. лин.4 7
П2/8	8	Сигн. лин.4	Сигн. лин.4 8
П2/9	9	Сигн. лин.5	Сигн. лин.5 9
П2/10	10	Сигн. лин.5	Сигн. лин.5 10
	11	ОВ	ОВ 11
	12	+24В	+24В 12
	13	ОВ	ОВ 13
	14	+24В	+24В 14
	15		15
	16		16
	17		17
	18		18
	19		19
	20		20

Р, Rо, Извещатель №8, R, Извещатель №1, R, ОВ, 24В

ТРП 2 (2×0,5) ; ℓ = 60 м — Луч №1 - 8 извещателей ДИП-1

ТРП 2 2×0,5 ; ℓ = 65 м — Луч №2 - 8 извещателей ИТМ

ТРП 2×0,5 ; ℓ = 35 м — Луч №3 - 8 извещателей ИТМ

ТРП 2×0,5 ; ℓ = 25 м — Луч №4 - 6 извещателей ИТМ

ТРП 2 (2×0,5) ; ℓ = 130 м — Луч №5 - 8 извещателей ДИП-1

R, Извещатель №1, R, Извещатель №8, Rо

А3726Ф (комплект ЭМ)

К независимому расцепителю автоматического выключателя А3726Ф

НРГ 2×1 / 5 — +24 / ОВ — сеть 220В — АППВ 3×2,5 / 35 — от группы №6 щита электрического освещения

▭ – заполнить при привязке проекта.

Инв. № подл. | Подпись и дата | Взам. инв. №

Н. контр.	Ткач			т.п. 813-2-18.86	СС
Гл. спец. отд.	Репало				
ГИП	Павлинов		14.11.85		
Рук. сект.	Корягин		14.11.85		
Рук. гр.	Кочергина		14.11.85		
Инж.	Антонов		14.11.85	Овощехранилище (сохранением) из ЛМК вместимостью 500 тонн	Стадия: Р; Лист: 2; Листов:
				Схема соединений	ГИПРОНИСЕЛЬПРОМ г. Орел

Привязан

Инв. №

Типовой проект Альбом I

План на отм 0000

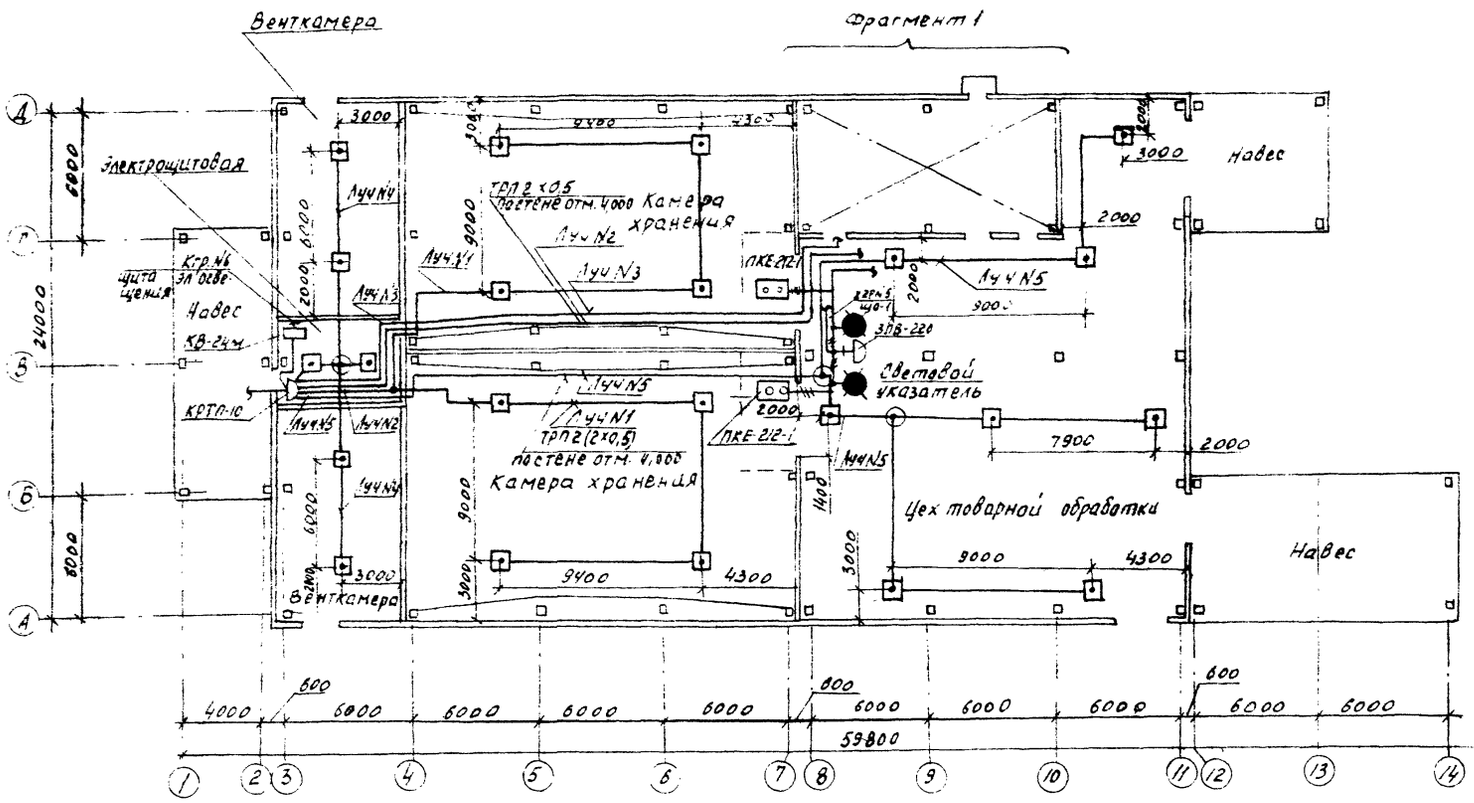

Фрагмент 1

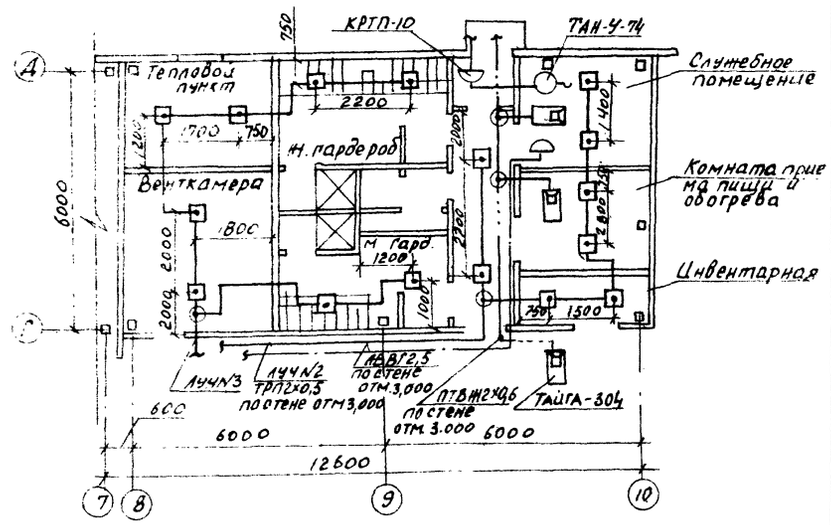

Соединительные линии пожарной сигнализации выполнить по перекрытию, за исключением указанных на чертеже.

Н.контр.	Ткач					
Гл.спец.отд.	Репало					
ГИП	Павлинов					
Рук.сект.	Корягин					
Рук.гр.	Кочергина					
Инж.	Антонов					

Привязан

Инв.N

Т.П. 813-2-18.86 СС

Овощехранилище (с охлаждением) из МК вместимостью 500 тонн

Стадия	Лист	Листов
Р	3	

План сетей телефонизации, радиофикации, пожарной сигнализации и сигнализации безопасности

ГИПРОНИСЕЛЬПРОМ г. Орел

Альбом I

Типовой проект

Ведомость рабочих чертежей основного комплекта

Лист	Наименование	Примечание
1	Общие данные (начало)	
2	Общие данные (окончание)	
3	План на отм. 0.000 с нанесением систем отопления и вентиляции	
4	Разрез 1-1. Схемы систем А1, А2, П3, В1, В2	
5	Схемы систем П1; П3; В3; В4; В5; У1; У2	
6	Схема системы отопления. Схема теплоснабжения установки П3	
7	Установка системы П1	
8	Установка системы П3, В1(В2)	
9	Установка систем У1; У2	
10	Тепловой пункт. План на отм. 0.000 Разрез 1-1	
	Разрез 2-2. Схема узла управления	

Ведомость ссылочных и прилагаемых документов

Обозначение	Наименование	Примечание
	Ссылочные документы	
1.494-2 вып.10	Воздушно-тепловые завесы для ворот промышленных зданий	
1.494-10	Решетки щелевые регулирующие Тип Р	
4.903-10 вып.8	Изделия и детали трубопроводов для тепловых сетей	
4.904-69	Детали крепления санитарно-технических приборов и трубопроводов	
5.904-1	Детали крепления воздуховодов	
5.904-3	Ограждения нагревательных приборов для помещений категорий А, Б, В и Е	
5.904-4	Двери и люки вентиляционных камер	

Обозначение	Наименование	Примечание
5.904-5	Гибкие вставки к центробежным вентиляторам	
5.904-13 Вып. 1-2	Заслонки воздушные унифицированные для систем вентиляции	
	Прилагаемые документы	
ОВ СО	Спецификация оборудования	Альбом
ОВ ВМ	Ведомость потребности в материалах	Альбом
ОВН1	Редукционная вставка	
ОВН2	Подставка под калорифер	
ОВН3	Сетка в рамке	
ОВН4	Сетка в рамке	
ОВН5	Переход 160×250	
ОВН6	Переход для воздуховодов	
ОВН7	Конструкция тепловой изоляции трубопроводов	
ОВН8	Конструкция тепловой изоляции воздуховодов	
ОВН9	Вентилятор осевой реверсивный	

Общие данные

Данная часть проекта разработана на основании задания на проектирование, утвержденного Министерством плодоовощного хозяйства СССР 10 сентября 1984 года.

Основные показатели по чертежам отопления и вентиляции

Наименование здания (сооружения), помещения	Объем м³	Периоды года при $t_н$ °С	Расход тепла, Вт (ккал/ч)				Расход холода Вт (ккал/ч)	Установ. влен. мощн. эл. двигат. кВт	Удельн. расход тепла на 1т продукции, Вт (ккал/ч)
			На отопление	На вентиляцию	На горячее водоснабжение	Общий			
Вспомогательные помещения	181	-20	16755 (14444)	2148 (1852)	100920 (87000)	117675 (101444)	— —	0.225	235.3 (202.9)

Типовой проект разработан в соответствии с действующими нормами и правилами и предусматривает мероприятия, обеспечивающие взрывную, взрывопожарную и пожарную безопасность при эксплуатации здания

Главный инженер проекта Павлинов

Привязан
т.п 813-2-1886

Инв.№

Зам.гл.инж.	Карпенков		
Н.контр.	Ткач		
Нач.отд.	Иглина		
ГИП	Павлинов		
Гл.спец.	Малашов		
Рук.сект.	Беляев		
Рук.гр.	Верцова		
Ст.инж.	Николаева		
Инж.	Малащенко		
Пров.	Николаева		

ОВ

Овощехранилище (сохраняющее) из ЛМК вместимостью 500 тонн

Стадия	Лист	Листов
Р	1	10

Общие данные (начало)

ГИПРОНИСЕЛЬПРОМ г.Орел

21067 01 46

Альбом I

Типовой проект

Расчетные параметры наружного воздуха приняты
зимняя отопления минус 20°С
зимняя вентиляции 13°С
Расчетные параметры внутреннего воздуха
камера хранения $t_в$=-1°С ; φ=90%.
цех товарной обработки $t_в$=16°С;
вспомогательные помещения $t_в$=18°С.

Теплоносителем для систем отопления и теплоснабжения принята вода с параметрами 150°-70°С.

Потеря напора в системе отопления 17750 Па (1800 кгс/м²).

Потеря напора в системе теплоснабжения 1147 Па (117 кгс/м²).

Проект выполнен в соответствии с требованиями „Общесоюзных норм технологического проектирования зданий и сооружений для хранения и обработки картофеля и овощей" ОНТП-6-80, СНиП II-3-79* „Строительная теплотехника", СНиП II-33-75 „Отопление, вентиляция и кондиционирование воздуха" СНиП II-92-76 „Вспомогательные здания и помещения промышленных предприятий".

Трубопроводы отопления, прокладываемые в штрабе вблизи ворот, трубопроводы теплоснабжения и наружные трубопроводы изолировать шнуром теплоизоляционным из минеральной ваты в чулке из металлической проволоки с покрытием фольгоизолом. Трубопроводы систем отопления и теплоснабжения диаметром от 15 до 32 изготовить из электросварных прямошовных труб по ГОСТ 10704-76.

Неизолированные трубопроводы системы отопления и нагревательные приборы окрасить масляной краской по ГОСТ 8292-75 за 2 раза.

В цехе товарной обработки в качестве нагревательных приборов приняты стальные радиаторы типа РСГ, в остальных помещениях - конвекторы типа „Аккорд".

В камерах хранения продукции проектируется активная механическая вентиляция, расчитанная из условия удаления тепла и влаги из массы хранимой продукции. Производительность вентиляционного оборудования принята согласно калорического расчета, см. раздел холодоснабжения.

Раздача воздуха в массу продукции производится через систему подпольных каналов. Магистральные каналы полузаглубленные. На каждом ответвлении от магистрального канала устанавливается шибер наладки системы вентиляции. Удаление воздуха из камер хранения осуществляется осевыми вентиляторами системы В1, В2. Воздух и температура необходимые для нормального хранения продукции, создаются в камере смешения за счет воздухоохладителей и приточной установки. Для поддержания заданной температуры в холодный период воздух подогревается тенами воздухоохладителей и подается установками А1, А2 в верхнюю зону камер хранения.

Все вентустановки и воздуховоды заземлить не менее, чем в двух местах путем присоединения к заземляющим контурам электрооборудования в соответствии с требованиями ПУЭ. Воздуховоды в пределах данной вентустановки соединить в непрерывную электрическую цепь. Для обеспечения такой непрерывности во фланцевых соединениях тщательно зачистить не менее двух болтов и проложить луженые шайбы под головками и гайками болтов с зачисткой мест присоединения.

Инв.№ подл. | Подпись и дата | Взам.инв.№

Характеристика отопительно-вентиляционных систем

Обозначение системы	Кол. систем	Наименование обслуживаемого помещения (технологического оборудования)	Тип установки	Вентилятор: Тип, исполн. по взрывозащите	№	Схема испол.	положение	L, м³/ч	P, Па (кгс/м²)	n, об/мин	Электродвигатель: Тип, исполнение по взрывозащите	N, кВт	n, об/мин	Воздухонагреватель: Тип	№	Кол.	Т-ра нагрева, °С от	до	Расход тепла, Вт (ккал/ч)	ΔP, Па (кгс/м²)	Примечание
П1, П2	2	Камеры хранения						31000	308			5,5	1180	—	—	—	—	—	—	—	
									(31,4)												
П3	1	Вспомогательные	В-Ц4-70	В-Ц4-70	2,5	1	Л0°	385	137	1500	4А56А4	0,12	1500	КВСА-	6	1	1,3	18	2148	196	
		помещения		-2,5-01				(350)	(14)					ПУЗ					(1852)	(20)	
В1, В2	2	Камеры хранения	осевой	В-06-300	6,3	—	—	8270	78,5	910	4А71А6	0,37	910	—	—	—	—	—	—	—	
				-6,3У3					(8)												
В3, В5	2	Душевая, санузел	„Аисси-2"	В010-У2	—	—	—	600	—	—	—	0,035	—	—	—	—	—	—	—	—	
В4	1	Комната приема пищи и обогрева	„Аисси-2"	В00-У2	—	—	—	600	—	—	—	0,035	—	—	—	—	—	—	—	—	
У1, У2	2	Цех товарной	АЭЦ.00.000	В-Ц4-70	5	1	Пр.В0°	3828	442	930	4А80А6	0,75	930	—	—	—	—	—	—	—	
		обработки					Л180°		(45)												
А1, А2	2	Камеры хранения	осевой	В-06-300	5	—	—	2985	54	1365	4А63В4	0,37	1365	—	—	—	—	—	—	—	
				-5У3					(5,5)												

Таблица тепловоздушного баланса

Климатическая зона	Наименование помещения	Период хранения	Температура вентилируемого воздуха	Теплопотери Вт (ккал/ч): через ограждения	с удаляемым воздухом	Всего	Теплопоступления Вт (ккал/ч): от продукции	от оборудования	Всего	Влаговыделения г/ч	Объем воздуха м³/ч: Рециркуляционный	Приточный	Вытяжной	Всего	Расход тепла на отопление Вт (ккал/ч)
-20°С	Камера хранения	Зимний	-1°С	2993 (2580)	4662 (4019)	7655 (6599)	1728 (1490)	4115 (3547)	5843 (5037)	3522	30380	620	620	31000	см. часть „Х"

Таблица тепловоздушного баланса составлена на одну камеру хранения

План-схема

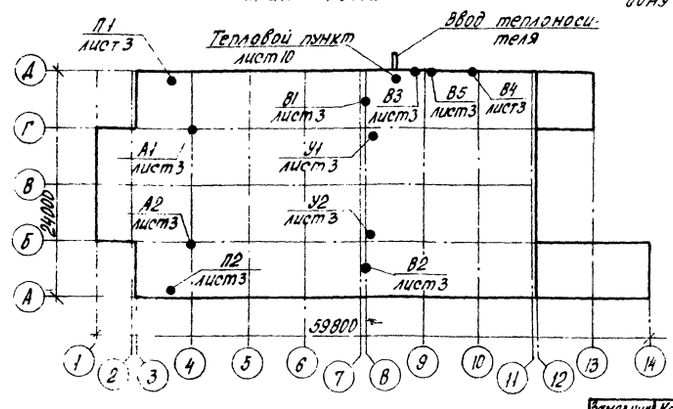

Гл.инж.	Карпенков			Т.п. 813-2-18.86	ОВ
Н.контр.	Ткач				
Нач.отд.	Иглина				
ГИП	Павлинов				
Гл.спец.	Макашов				
Рук.сект.	Беляев				
Рук.гр.	Верцова			Овощехранилище (с охлаждением) из АМК вместимостью 500 тонн	Стадия: Р; Лист: 2; Листов:
Ст.инж.	Николаева				
Инж.	Малашенко				
Пров.	Николаева			Общие данные (окончание)	ГИПРОНИСЕЛЬПРОМ г. Орел

Привязан

Инв.№

Альбом I

Типовой проект

План на отм. 0,000 с нанесением систем отопления и вентиляции

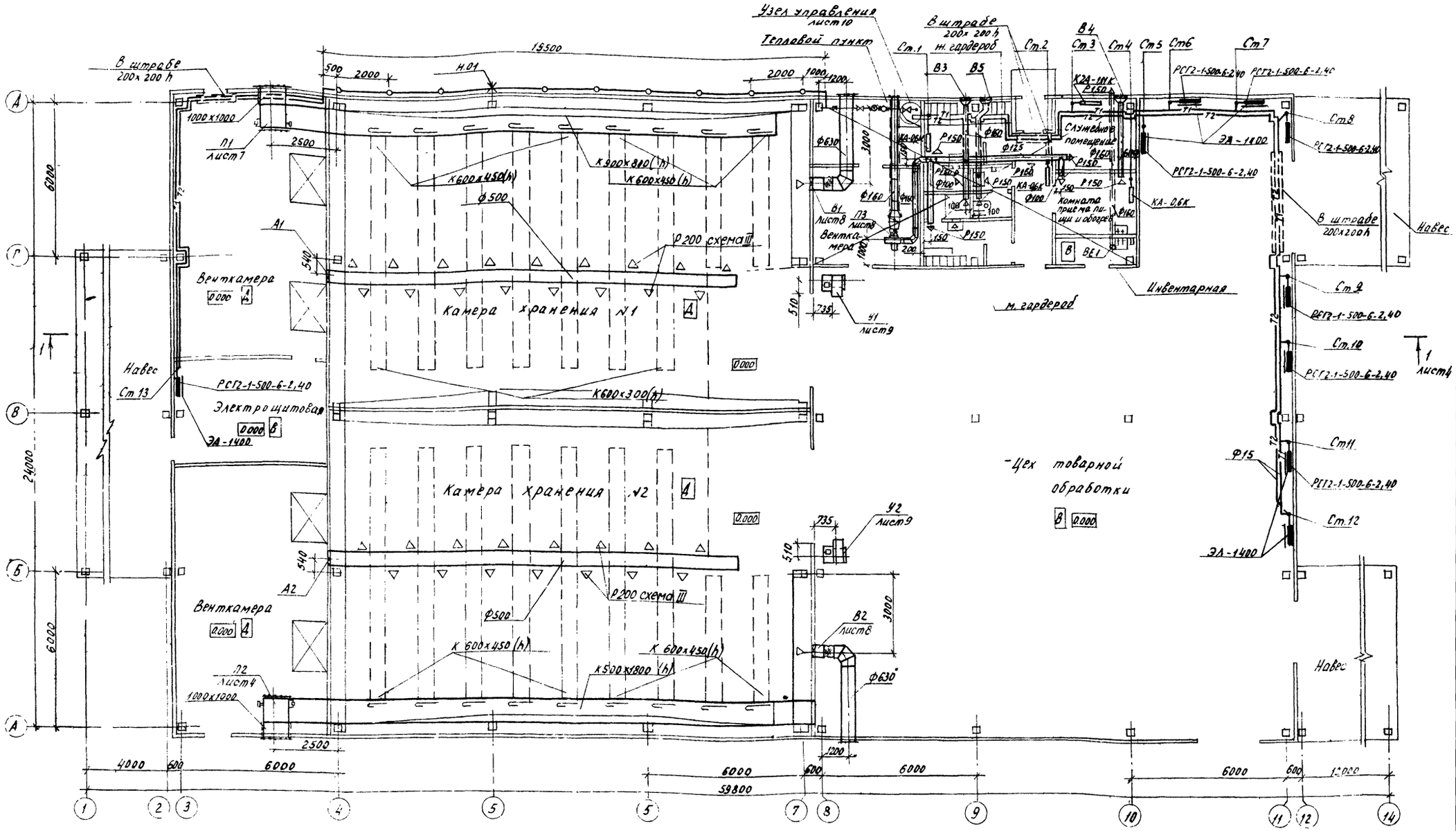

1. В цехе товарной обработки и электрощитовой нагревательные приборы оградить экранами ЭА-1200 по серии 5,904-3.

2. Подпольные каналы, шиберы см. строительные чертежи марки КЖ и КМ.

3. На правой створке ворот камеры хранения №1 и на левой камеры №2 сделать надпись, При выгрузке продукции створку закрыть.

Н.контр.	Ткач		25.11.85	Т П.813-2-18.86	ОВ
Гл.спецотд.	Репало		25.11.85		
ГИП	Павлинов		25.11.85		
Гл.спец.	Макашов		25.11.85		
Рук.сект.	Беляев		25.11.85		
Рук.гр.	Верцова		29.11.85	Овощехранилище (с оллаждением) из АМК вместимостью 500 тонн.	Стадия: Р; Лист: 3; Листов:
Ст.инж.	Николаева		29.11.85		
Инж.	Малашенко		29.11.85	План на отм. 0.000 с нанесением систем отопления и вентиляции.	ГИПРОНИСЕЛЬПРОМ г. Орел

Привязан

Инв №

Взам.инв.№ | Подпись и дата | Инв.№ подл.

Альбом I

Типовой проект

Разрез 1-1

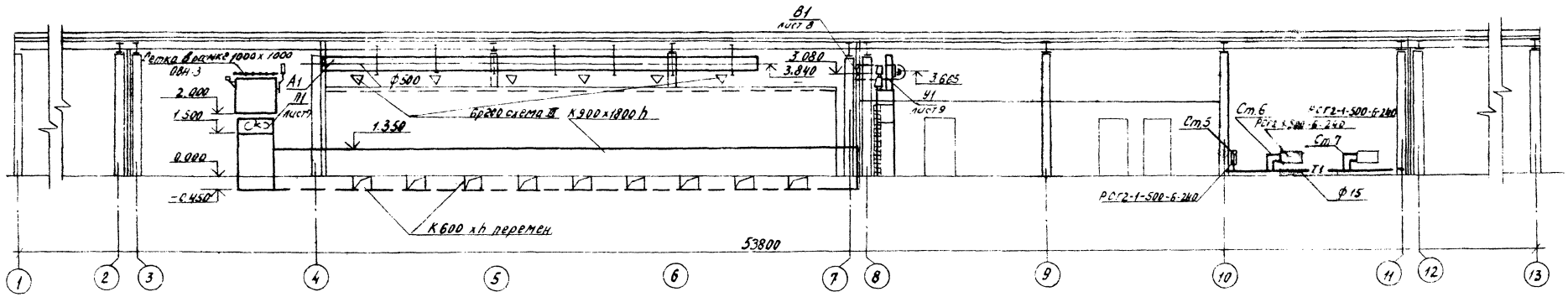

П3

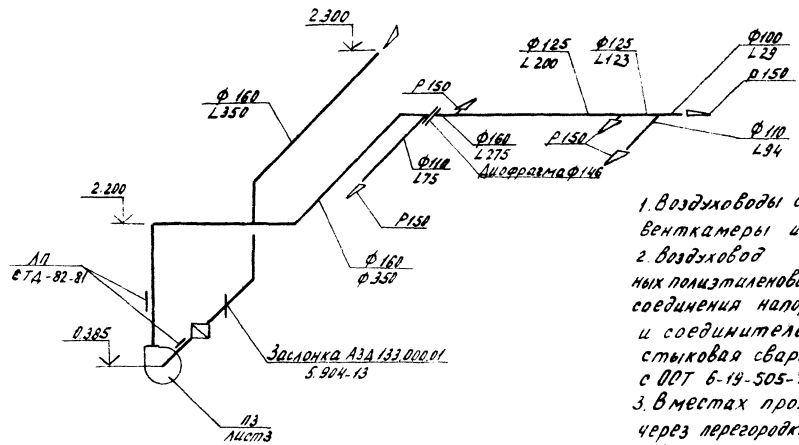

А1, А2



В2

В1

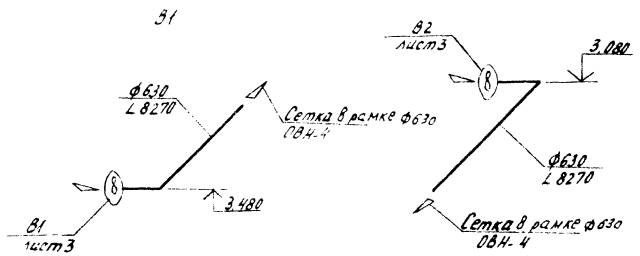

1. Воздуховоды систем П1, П2, В1, В2, П3 (в пределах венткамеры изготовить из оцинкованной стали
2. Воздуховод системы П3, В3-В5 изготовить из напорных полиэтиленовых труб по ГОСТ 18599-83. Основным способом соединения напорных полиэтиленовых труб между собой и соединительными деталями является контактная стыковая сварка. Сварку выполнить в соответствии с ООТ 6-19-505-79.
3. В местах прохода полиэтиленовыми воздуховодами через перегородки выполнить металлические вставки длиной 200мм. Соединение металлического и пластмассового воздуховода осуществить на фланцах с уплотнителем из асбестового шнура.

Н. контр.	Глад			Т.П 813-2-18.86	ОВ
Гл. спец.	Репало				
РИП	Павлинов				
Гл. спец.	Малашов				
Рук. сект.	Беляев				
Рук. гр.	Верцова				
Ст. инж.	Николаева			Овощехранилище (с охлаждением) из АМК вместимостью 500 тонн.	Стадия: Р; Лист: 4; Листов: 6
Инж.	Малашенко			Разрез 1-1. Схемы систем А1; А2; П3; В1; В2	ГИПРОНИСЕЛЬПРОМ г. Орел

Привязан

Инв. N

21067-01

Альбом I

Типовой проект

Инв. № подл. | Подпись и дата | Взам. инв. №

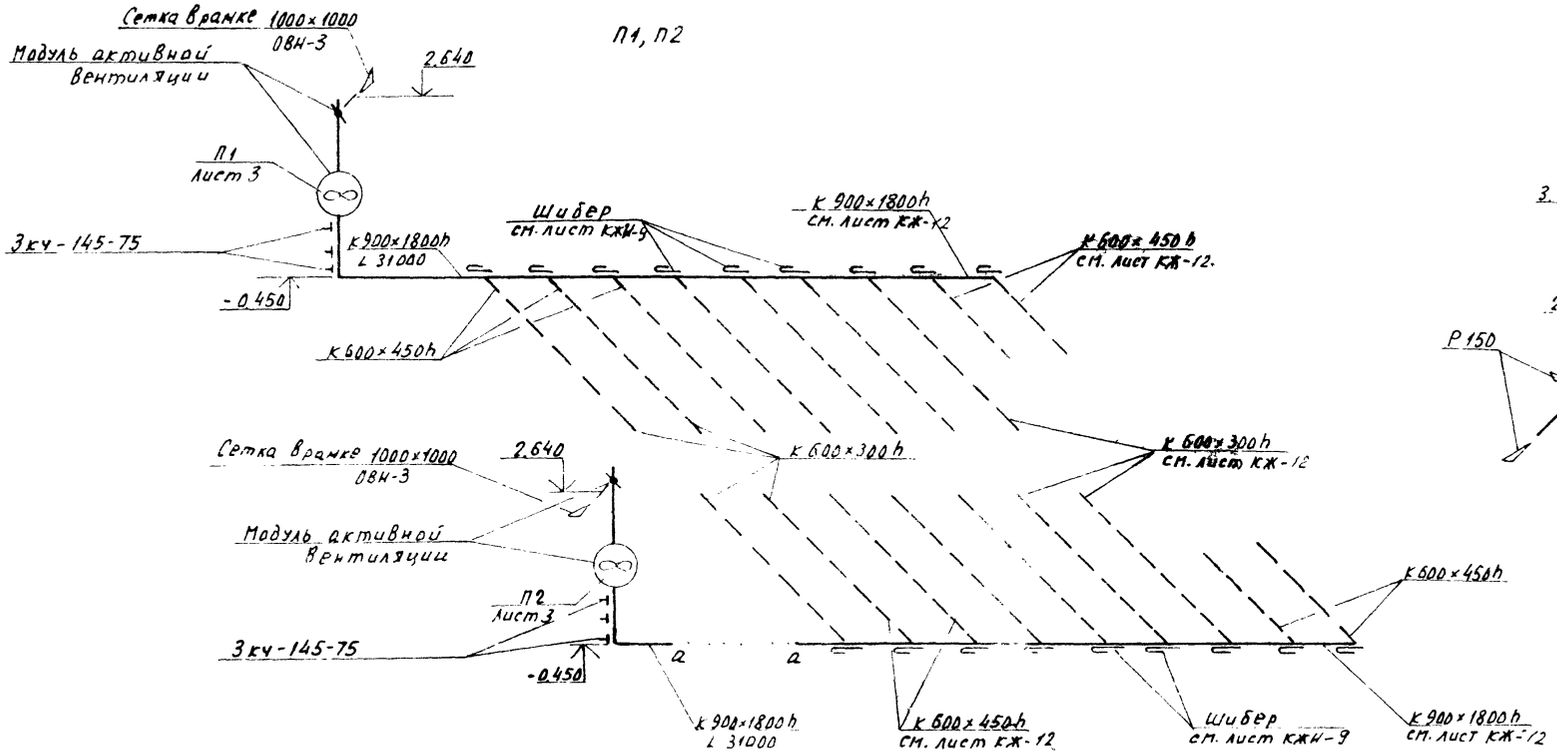

П1, П2

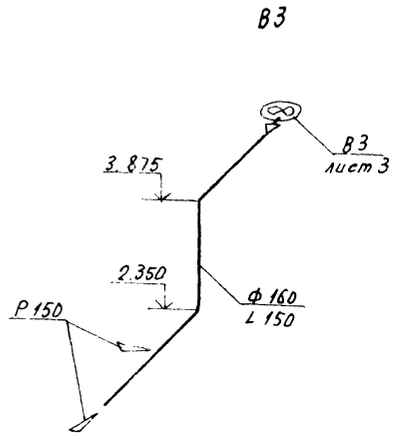

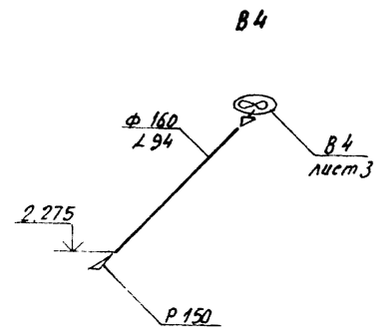

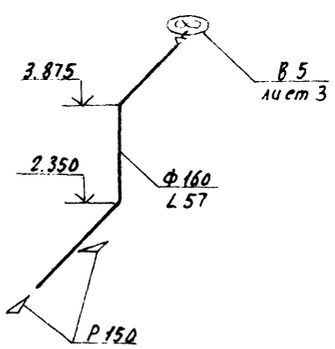

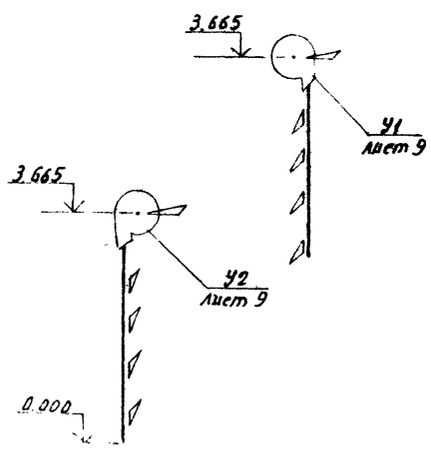

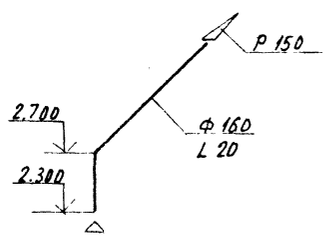

В схемах указан расчетный расход воздуха.

Н.контр.	Ткач			Т.П. 813-2-1886	ОВ
Гл.специал.	Репало		25.11.85		
ГИП	Павлинов		25.11.85		
Гл.спец.	Макашов		25.11.85		
Рук.сект.	Беляев		25.11.85		
Рук.гр.	Верцова		25.11.85		
Ст.инж.	Николаева		25.11.85		
Инж.	Малашенко		25.11.85		
Привязан				Овощехранилище (с охлаждением) из ЛМК вместимостью 500 тонн.	Стадия: Р; Лист: 5; Листов:
Инв. №				Схемы систем П1, П2, В3, В4, В5, У1, У2.	ГИПРОНИСЕЛЬПРОМ г. Орел

21067-01 50 Копировал Николаева Формат А2

Альбом I

Типовой проект

Система отопления

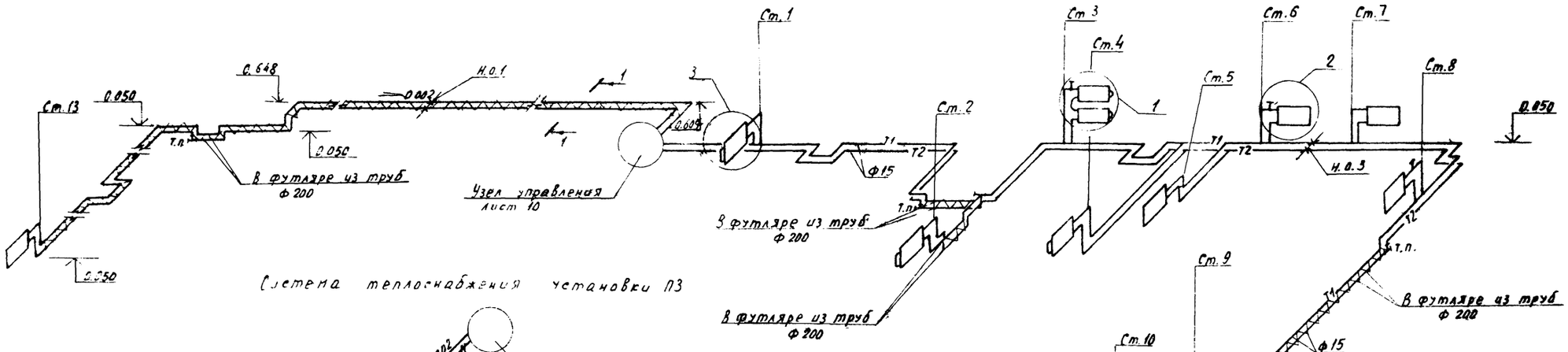

Система теплоснабжения установки П3

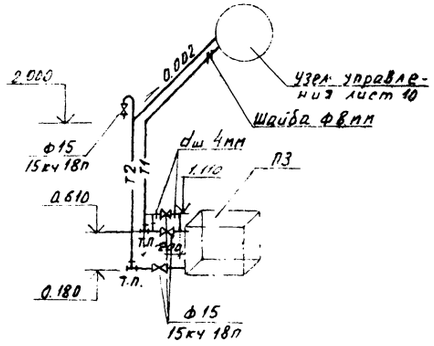

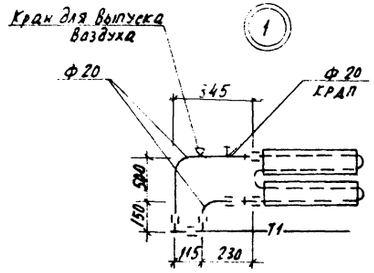

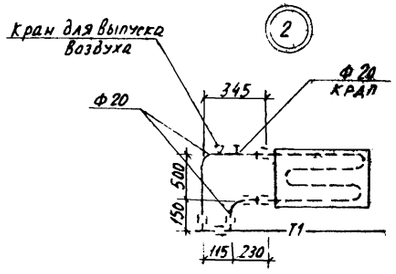

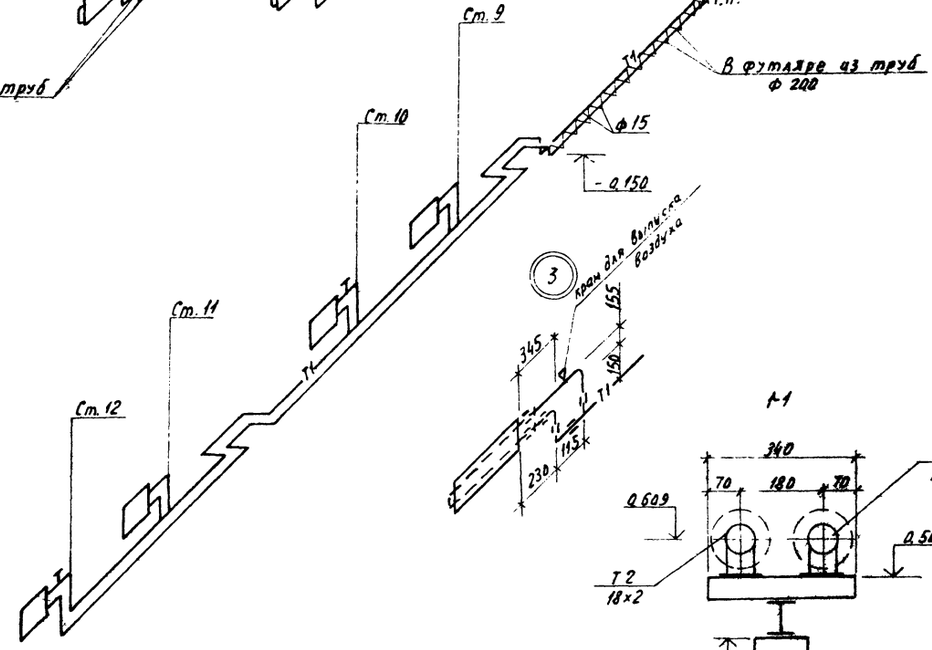

Н.контр.	Ткач		25.11.86	т.п. 813-2-18.86	ОВ
Гл.специал.	Репало		25.11.86		
ГИП	Павлинов		25.11.86		
Гл. спец.	Макашов		25.11.86		
Рук. сект.	Беляев		25.11.86		
Рук. гр.	Верцова		25.11.86	Овощехранилище (с охлаждением) из ЛМК вместимостью 500 тонн	Стадия: Р; Лист: 6; Листов:
Ст. инж.	Николаева		25.11.86	Схема системы отопления. Схема теплоснабжения установки П3.	ГИПРОНИСЕЛЬПРОМ г. Орел

Привязан

Инв. N

Инв. N подл. | Подпись и дата | Взам. инв. N

Альбом I

Типовой проект

Разрез 1-1

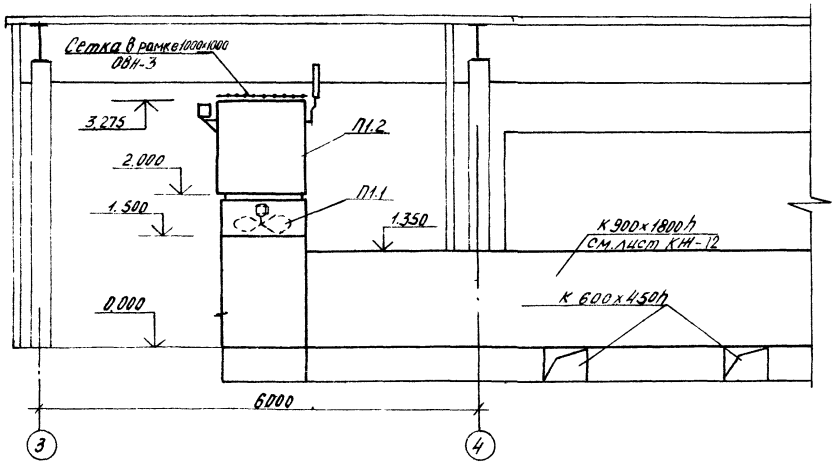

Разрез 2-2

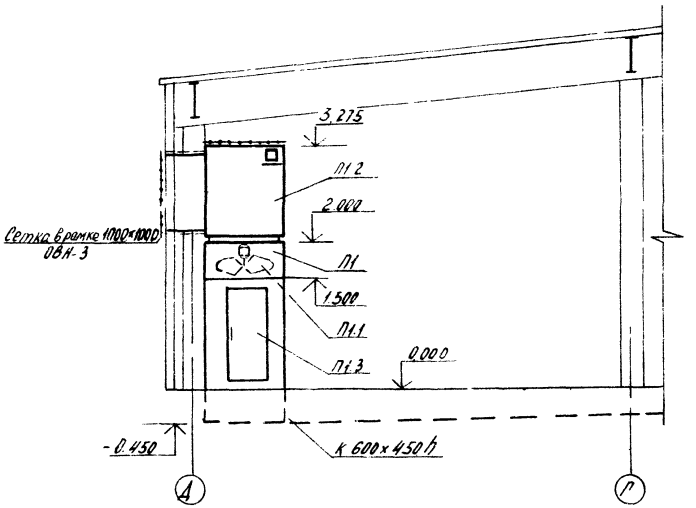

План

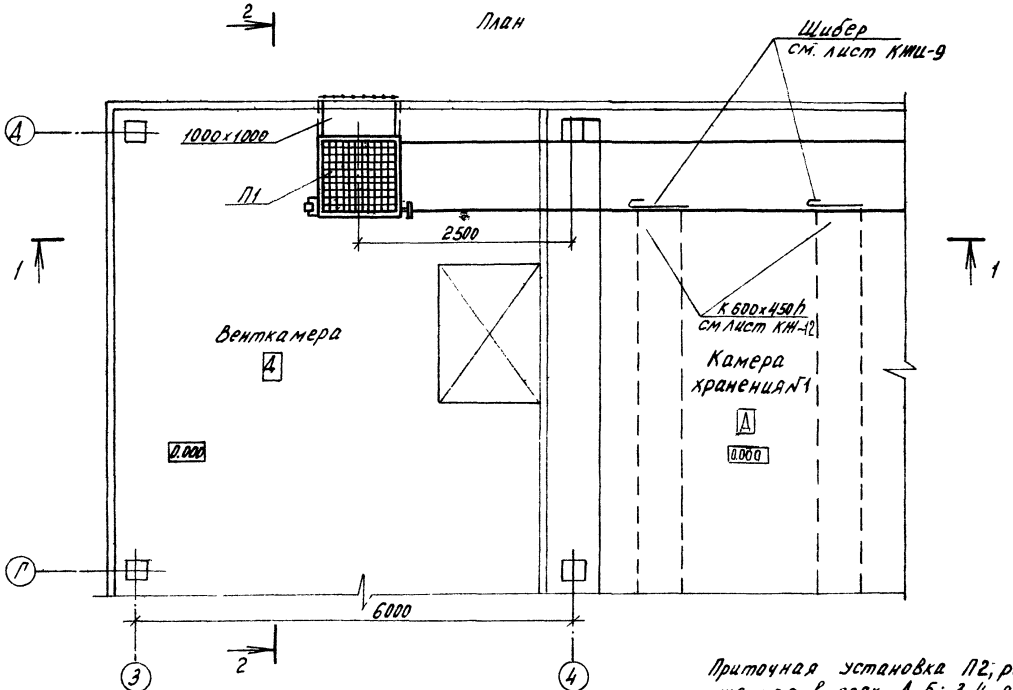

Спецификация вентиляционных установок

Марка поз.	Обозначение	Наименование	Кол.	Масса ед. кг.	Примечание
		П1			
		Модуль активной вентиляции овощехранилища, комплект	1	1000	
П1.1	ОВН-9	а. Вентилятор осевой 31000 м³/ч, 5,5 кВт			Спецификация дана на одну установку
П1.2	ТУ111-7-1-84	б. Клапан смесительный			
П1.3	5.904-4	Дверь герметическая Ду 1,25×0,5	1	35,0	

Приточная установка П2; расположенная в осях А-Б; 3-4 аналогична системе П1.

Н.контр.	Ткач		25.11.85
Гл.спецотд.	Репало		25.11.85
ГИП	Павлинов		25.11.85
Гл.спец.	Макашов		25.11.85
Рук.сект.	Беляев		25.11.85
Рук.гр.	Верцова		25.11.85
Стинж.	Николаева		25.11.85

Т.П. 813-2-18 86 ОВ

Привязан

Инв. №

Овощехранилище (с охлаждением) из ЛМК вместимостью 500 тонн.

Установка системы П1.

Стадия	Лист	Листов
Р	7	

ГИПРОНИСЕЛЬПРОМ г. Орел

Альбом I

Типовой проект

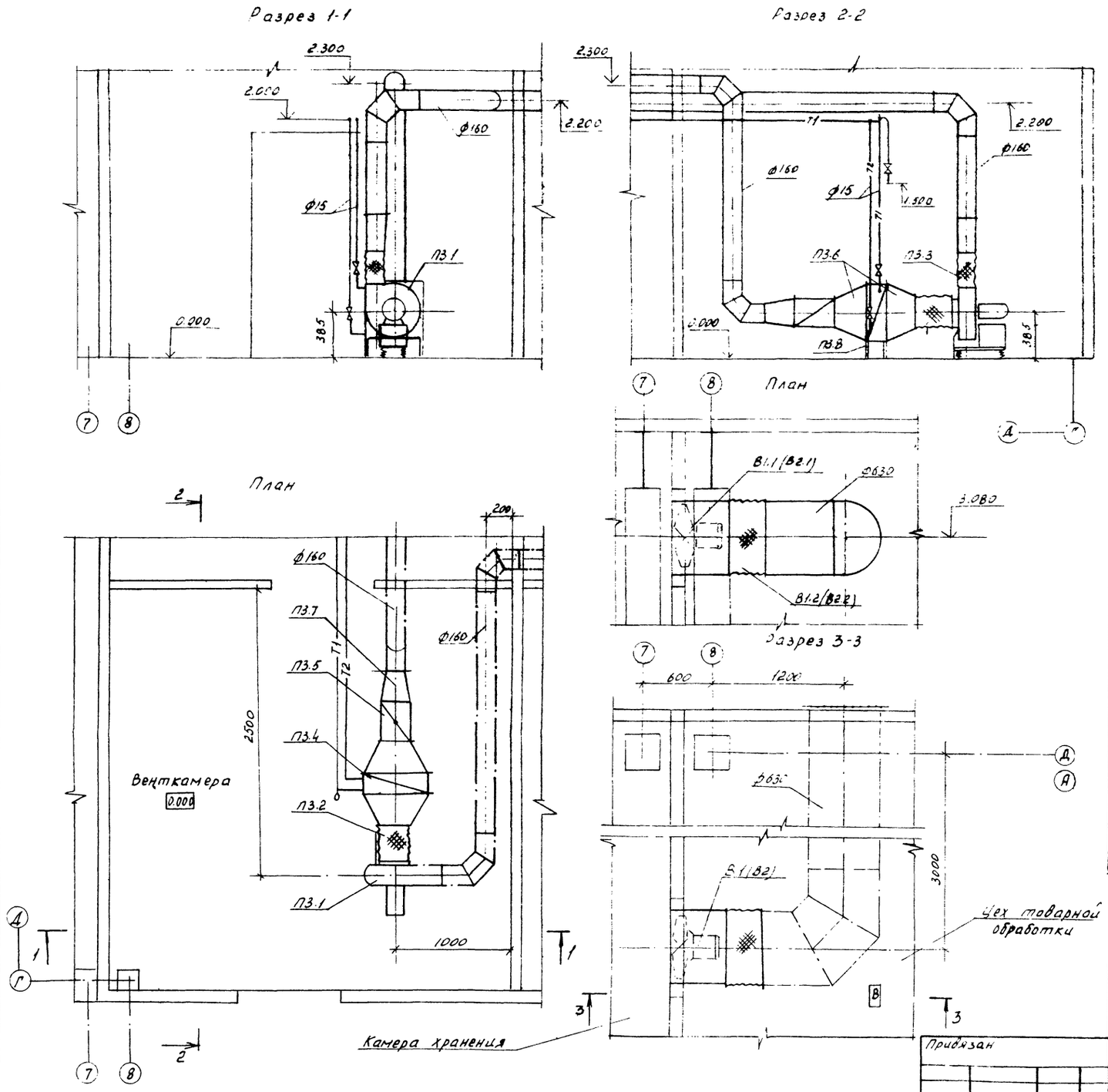

Спецификация вентиляционных установок П3, В1 (В2)

Марка поз.	Обозначение	Наименование	Кол	Масса ед. кг	Примечание
		В1 (В2)			
В1.1; В2.1	ТУ22-2636-73	Вентилятор осевой			
		В-06-300-6,3У3 с электродвигателем 4А 71А6			
		910 об/мин, 0,37 квт	1	47,4	
В1.2; В2.2	5.404-5	Вставка гибкая ВВ-21	1	10,0	
		П3			
П3.1	У22-4208-78	Агрегат вентиляторный А2.5-095-1с			
		виброизоляторами, к-т	1	37,0	
		а Вентилятор радиальный В-Ц4-70-2,5-02А42			
		исполнение 1, положение Л 180°			
		б Электродвигатель			
		4А56А4У2, 1500 об/мин,			
		0,12 квт			
П3.2	5.904-5	Вставка гибкая ВВ-17	1	2,82	
П3.3	5.904-5	Вставка гибкая ВН-10	1	2.66	
П3.4	ТУ22-5721-84	Калорифер КВС6А-П43	1	56,2	
П3.5	5.904-13	Заслонка воздушная			
		АЗД 133.000-01	1	6.03	
П3.6	ОВН-5	Переход 550×525/ф250			
		ℓ=270 мм	2	8,7	
П3.7	ОВН-6	Переход ф250/ф160,			
		ℓ=270 мм	1	4.10	
П3.8	ОВН-2	Подставка под			
		калорифер	4	0,65	

Н.контр.	Ткач		25.11.85
Гл.спец.отд.	Репало		25.11.85
ГИП	Павлинов		
Гл.спец.	Макашов		
Рук.сект.	Беляев		25.11.85
Рук.пр.	Верцова		18.11.85
Ст.инж.	Николаева		19.11.85

Т.П. 813-2-18.86 ОВ

Овощехранилище (с охлаждением) из ЛМК вместимостью 500 тонн

Стадия	Лист	Листов
Р	8	

Установка систем П3, В1 (В2)

ГИПРОНИСЕЛЬПРОМ г. Орел

Привязан

Инв. N

Инв. N подл. | Подпись и дата | Взам. инв. N

21067-01 53

Типовой проект альбом

План

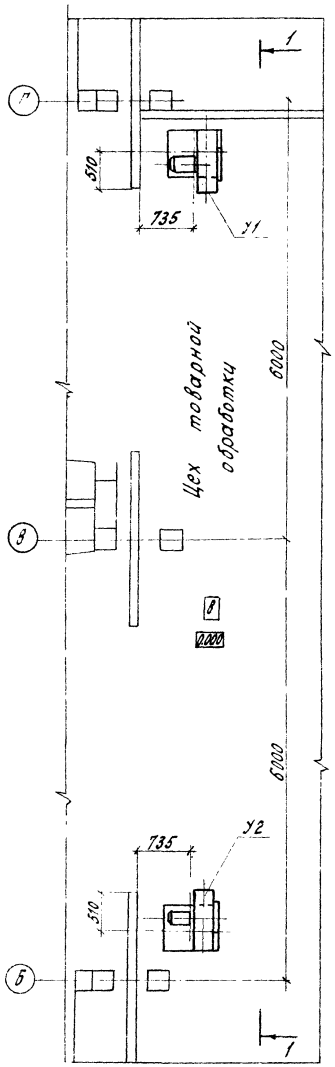

Разрез 1-1

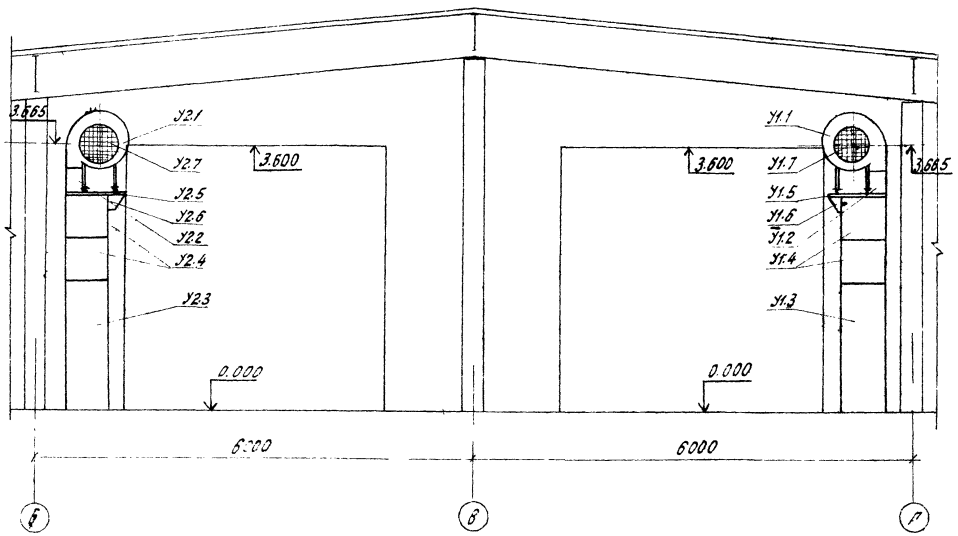

Спецификация вентиляционных установок У1, У2

Марка поз.	Обозначение	Наименование	кол.	Масса ед. кг	Примечание
У1, У2	1.494-2, вып.10	Агрегат воздушной			
		завесы А5Ц. 00.000комп.	2	331	
У1.1	ТУ22-4208-78	Вентилятор радиальный В-Ц4-70-5-01АУ2, исполнение 1, положение ПР180°			
		с электродвигателем			
		4А80А6У3, 930 об/мин			
		0.75 кВт	1	76	
У2.1	ТУ22-4208-78	Вентилятор радиальный В-Ц4-70-5-01У3, исполнение 1, положение Л180°			
		с электродвигателем			
		4А80А6У3, 930 об/мин,			
		0.75 кВт	1	76	
У1.2; У2.2	1.494-2. вып. 10	Патрубок А5Ц. 03.200	1	6.6	
У1.3; У2.2	1.494-2, вып. 10	Секция раздаточного			
		короба А5Ц. 02.000	1	81.8	
У1.4; У2.4	1.494-2, вып. 10	Секция раздаточного			
		короба А5Ц. 02.000-01	2	33.0	
У1.5; У2.5	1.494-2, вып.10	Плита опорная			
		А5Ц. 03.300	1	24.8	
У1.6; У2.6	1.494-2, вып. 10	Косынка А5Ц. 03.301	1	2.8	
У1.7; У2.7	1.494-2, вып.10	Решетка А5Ц. 03.110	1	0.9	

Н.контр.	Ткач			Т.П. 813-2-18.86	ОВ
Гл.специал.	Репало				
ГИП	Павлимов				
Гл.спец.	Макашов				
Рук.сект.	Беляев				
Рук. гр.	Верцова			Овощехранилище (с охлаждением) из ЛМК вместимостью 500 тонн	Стадия: Р; Лист: 3; Листов:
Ст. инж.	Николаева			Установка систем У1, У2	ГИПРОНИИСЕЛЬПРОМ г. Орел

Привязан.

Инв. №

Альбом I

Разрез 1-1

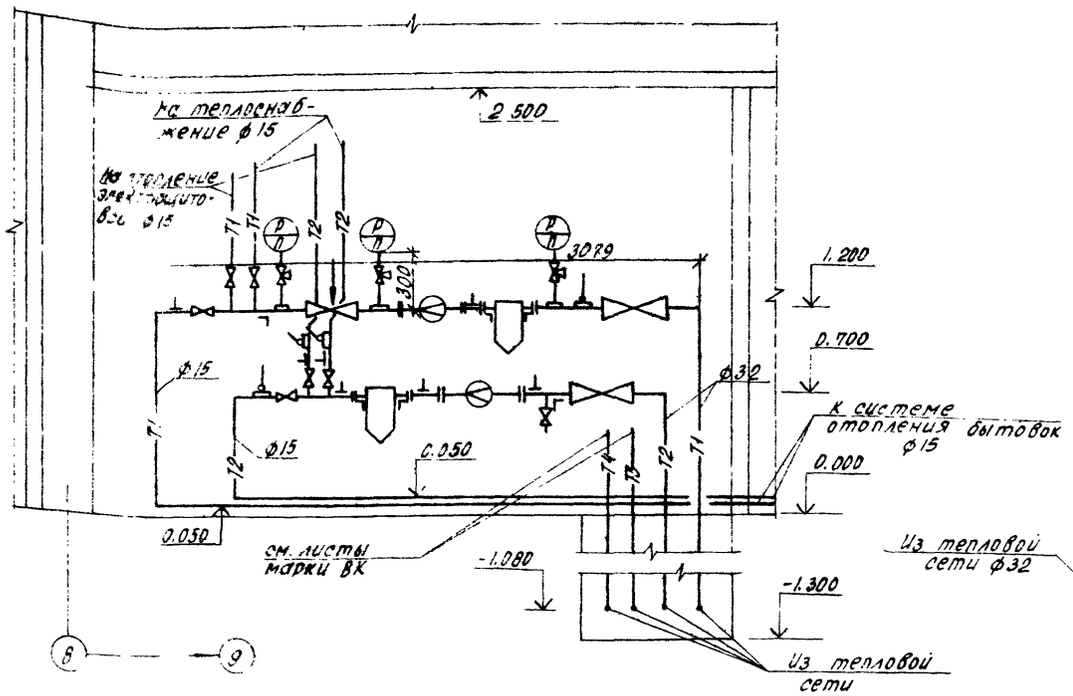

Разрез 2-2

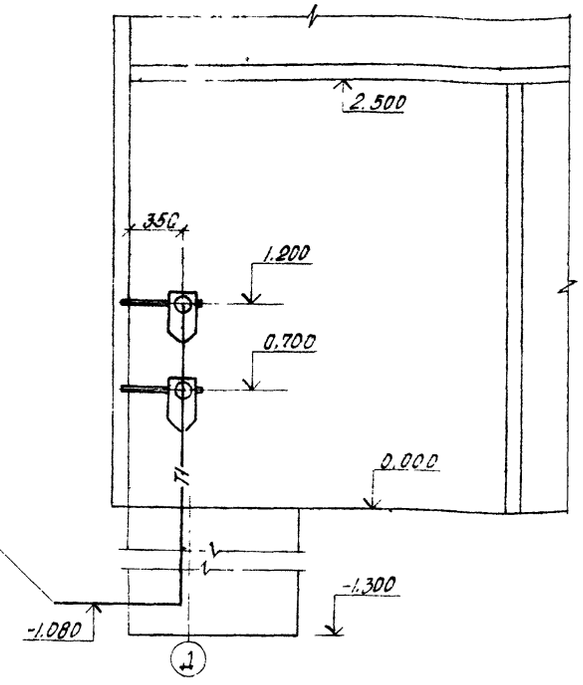

План на отм. 0,000

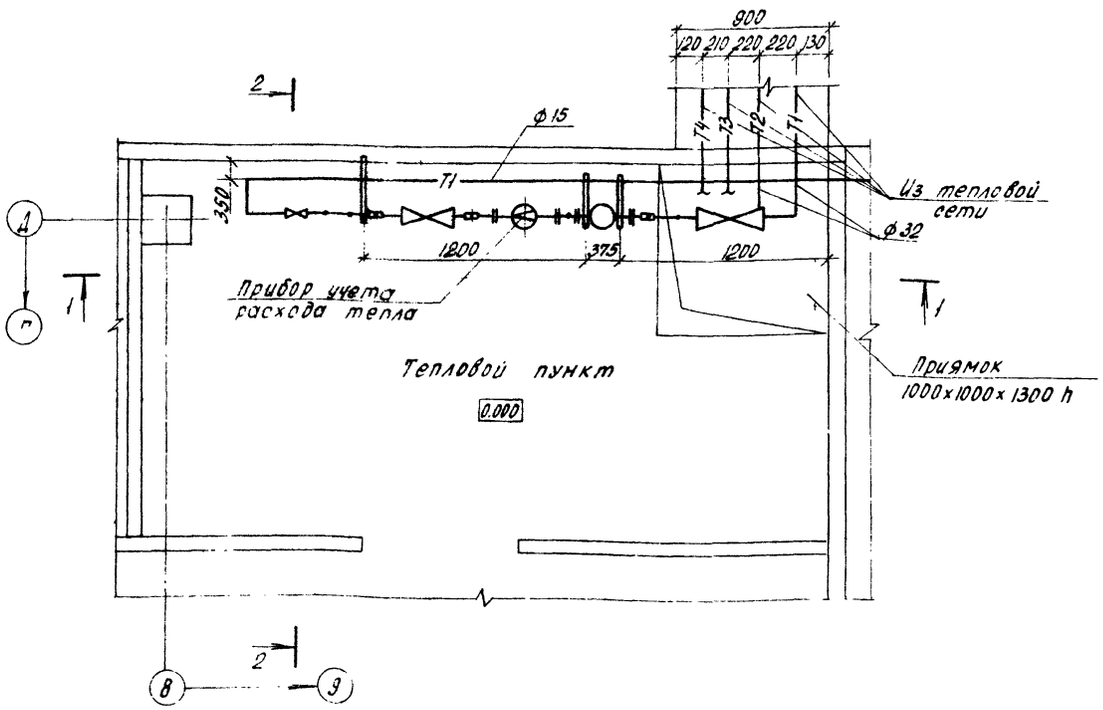

Схема узла управления

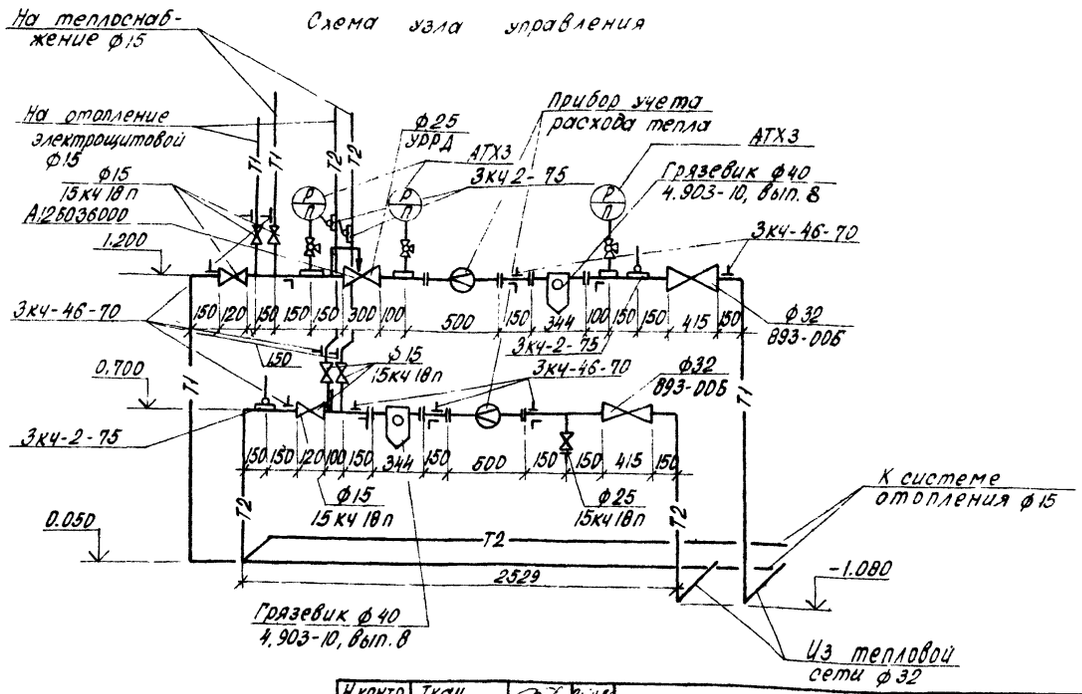

Н.контр.	Ткач		25.11.85
Гл.специал.	Репало		25.11.85
ГИП	Павлинов		25.11.85
Гл.спец.	Макашов		25.11.85
Рук.сект.	Веляев		25.11.85
Рук.гр.	Верцова		25.11.85
Ст.инж.	Николаева		25.11.85

Т.П. 813-2-18.86 ОВ

Привязан

Инв. N

Овощехранилище (с охлаждением) из ЛМК вместимостью 500 тонн	Стадия	Лист	Листов
	Р	10	
Тепловой пункт. План на отм. 0.000. Разрез 1-1. Разрез 2-2. Схема узла управления	ГИПРОНИСЕЛЬПРОМ г. Орел		

Инв. N подл. | Подпись и дата | Взам. инв. N

Типовой проект Альбом I

ТИПОВОЙ ПРОЕКТ

ОВОЩЕХРАНИЛИЩЕ (С ОХЛАЖДЕНИЕМ) ИЗ ЛМК ВМЕСТИМОСТЬЮ 500 ТОНН

АЛЬБОМ I

ЭСКИЗНЫЕ ЧЕРТЕЖИ ОБЩИХ ВИДОВ НЕТИПОВЫХ КОНСТРУКЦИИ СИГТЕМ ОТОПЛЕНИЯ И ВЕНТИЛЯЦИИ

Привязан

Инв. N

Копировал Ахромова Формат А4

Обозначение	Наименование	Примечание
ОВН1	Редукционная вставка	
ОВН2	Подставка под калорифер	
ОВН3	Сетка в ратке	
ОВН4	Сетка в ратке	
ОВН5	Переход для воздуховодов	
ОВН6	Переход 160×250	
ОВН7	Конструкции тепловой изоляции трубопроводов	
ОВН8	Конструкции тепловой изоляции воздуховодов	
ОВН9	Вентилятор осевой реверсивный	

Привязан

Инв. N

Н. контр.	Ткач		12.11.85
Гл. спец.	Репало		12.11.85
Гл. спец.	Макашов		12.11.85
Рук. сект.	Беляев		12.11.85
Рук. гр.	Верцова		12.11.85
Разраб.	Булгакова		12.11.85
Пров.	Николаева		12.11.85

ОВН

Содержание

Стадия	Лист	Листов
Р		1

ГИПРОНИСЕЛЬПРОМ г. Орел

Копировал Ахромова Формат А4

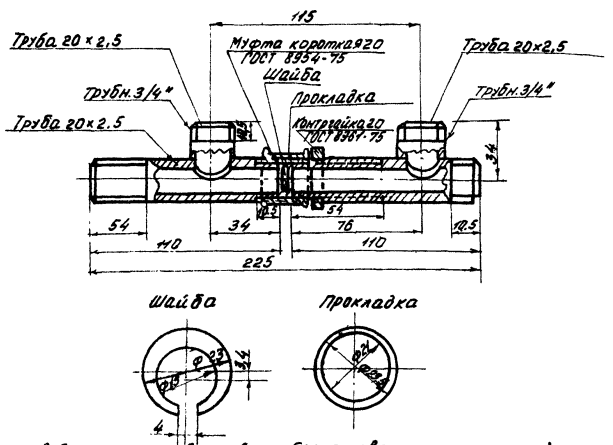

1. Редукционная вставка обеспечивает постоянный коэффициент затекания для нагревательных приборов системы отопления
2. Шайба изготавливается из стали марки Ст3 толщиной 3мм
3. Прокладка изготавливается из паронита ПОН-0,8 ГОСТ 481-80

Масса 0,54кг

Привязан

Инв. N

Н. контр.	Ткач		12.11.85
Гл. спец.	Репало		12.11.85
Гл. спец.	Макашов		12.11.85
Рук. сект.	Беляев		12.11.85
Рук. гр.	Верцова		12.11.85
Разраб.	Булгакова		12.11.85
Пров.	Николаева		12.11.85

ОВН1

Редукционная вставка

Стадия	Лист	Листов
Р		1

ГИПРОНИСЕЛЬПРОМ г. Орел

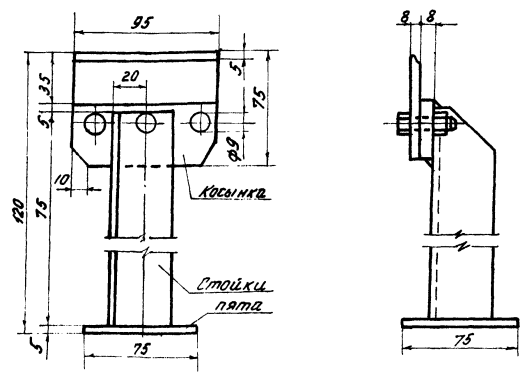

1. Конструкция сварная
2. Подставки под калорифер выполнить из сортового и листового проката марки ст.3
3. Подставки окрасить масляной краской по ГОСТ 8292-75 за 2 раза
4. Масса подставки 0,65кг

Привязан т.п. 813-2-18.86

Инв. N

Н. контр.	Ткач		12.11.85
Гл. спец.	Репало		12.11.85
Гл. спец.	Макашов		12.11.85
Рук. сект.	Беляев		12.11.85
Рук. гр.	Верцова		12.11.85
Разраб.	Булгакова		12.11.85
Пров.	Николаева		12.11.85

ОВН2

Подставка под калорифер

Стадия	Лист	Листов
Р		1

ГИПРОНИСЕЛЬПРОМ г. Орел

Типовой проект альбом I

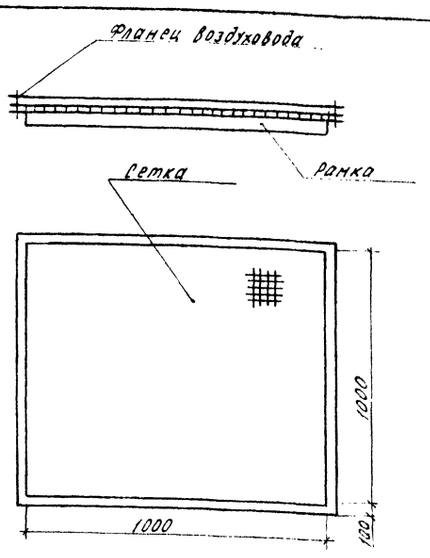

1. Сетку принять проволочную тканную с квадратными ячейками №2.0 по ГОСТ 5336-80
2. Масса сетки 2.66 кг.
3. Фланец выполнить из стали марки Ст 3 δ=3мм
4. Сетка предотвращает попадание продукции в воздуховод.

Привязан

Инв.№

Н.контр.	Ткач		25.11.85
Гл.специал.	Репало		25.11.85
Гл.спец.	Накашов		25.11.85
Рук.сект.	Беляев		25.11.85
Рук.гр.	Верцова		11.11.85
Разраб.	Булгакова		8.11.85
Пров.	Николаева		11.11.85

ОВН 3

Сетка в рамке

Стадия	Лист	Листов
Р		1

ГИПРОНИИСЕЛЬПРОМ г. Орел

Копировал Кухтинова

Формат А4

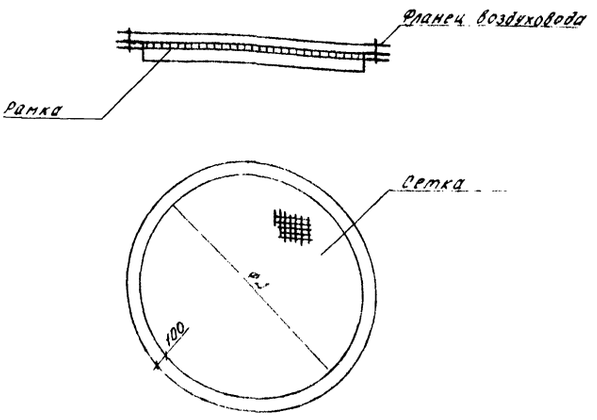

Обозначение	ФД, мм	Масса, кг
ОВН 4	ф160	0.11
-01	500	1.50
-02	630	1.70

1. Сетку принять проволочную тканную с квадратными ячейками №2.0 по ГОСТ 5336-80
2. Фланец выполнить из стали Ст 3 δ=3мм.
3. Сетка предотвращает попадание продукции в воздуховод

Привязан

Инв.№

Н.контр.	Ткач		25.11.85
Гл.специал.	Репало		25.11.85
Гл.спец.	Накашов		25.11.85
Рук.сект.	Беляев		25.11.85
Рук.гр.	Верцова		11.11.85
Разраб.	Булгакова		8.11.85
Пров.	Николаева		11.11.85

ОВН 4

Сетка в рамке.

Стадия	Лист	Листов
Р		1

ГИПРОНИИСЕЛЬПРОМ г. Орел

Копировал Кухтинова

Формат А4

3.900-67-01 ОВ

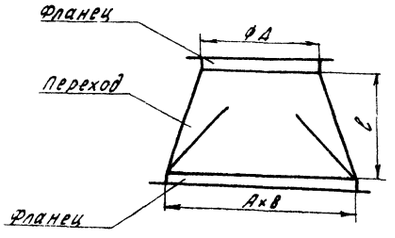

Расход стали

Обозначение	ФД мм	А×В, мм	С мм	Масса кг
ОВН 5	160	250×250	270	4.48
-01	250	550×525	270	5.47

1. Конструкция сварная
2. Фланцы и переходы выполнить из стали марки Ст.3
3. Переходы окрасить снаружи за 1 раз масляной краской по ГОСТ 8292-75
4. Фланцы окрасить масляной краской за 2 раза по ГОСТ 8292-75 с обеих сторон
5. Переход служит для соединения круглого воздуховода с прямоугольным.

Привязан

Инв.№

Н.контр.	Ткач		25.11.85
Гл.специал.	Репало		25.11.85
Гл.спец.	Накашов		25.11.85
Рук.сект.	Беляев		25.11.85
Рук.гр.	Верцова		11.11.85
Разраб.	Булгакова		13.11.85
Пров.	Николаева		11.11.85

ОВН 5

Переход для воздуховодов

Стадия	Лист	Листов
Р		1

ГИПРОНИИСЕЛЬПРОМ г. Орел

Инв.№ подл. | Подпись и дата | Взам.инв.№

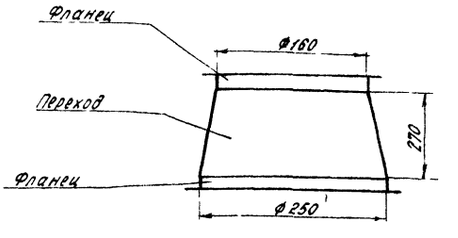

1. Конструкция сварная.
2. Фланцы и переход выполнить из стали марки Ст.3
3. Переход окрасить снаружи за один раз масляной краской по ГОСТ 8292-75.
4. Фланцы окрасить масляной краской за 2 раза по ГОСТ 8292-75 с обеих сторон.
5. Масса перехода 4.10 кг.

Привязан т.п. 313-2-1886

Инв.№

Н.контр.	Ткач		25.11.85
Гл.специал.	Репало		25.11.85
Гл.спец.	Накашов		25.11.85
Рук.сект.	Беляев		25.11.85
Рук.гр.	Верцова		11.11.85
Разраб.	Булгакова		13.11.85
Пров.	Николаева		11.11.85

ОВН 6

Переход 160×250

Стадия	Лист	Листов
Р		1

ГИПРОНИИСЕЛЬПРОМ г. Орел

Инв.№ подл. | Подпись и дата | Взам.инв.№

Альбом I

Типовой проект.

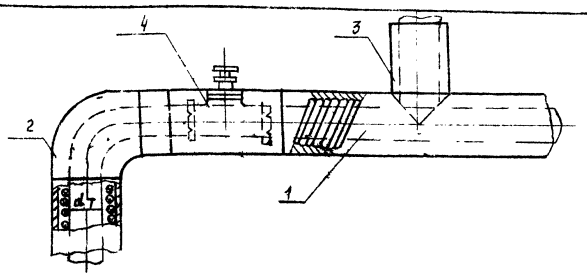

Поз.	Наименование
1	Изоляция горизонтального трубопровода
2	Изоляция отводов
3	Изоляция тройников
4	Изоляция арматуры

№	Обозначение по чертежу заказчика (№ по схеме № чертежа)	Наименование изолируемых объектов	Количество объектов	Размеры объектов (мм) Наружный диаметр или размеры сечения, мм	Длина или высота, м	Место нахождение	Температура теплоносителя °С	Теплоизоляционная конструкция Толщина основного слоя	Назначение	Наименование основного элемента	Примечание
		Трубопроводы				подпольный	150				
1	Т1	Подающий трубопровод системы отопления		18	7,3	канал		20	С.Н.	Грунтовка ГФ-021 ГОСТ 25129-82	
										Краска БТ-177 ГОСТ 5631-79	
										Шнур теплоизоляционный из минеральной ваты в чулке из металлической проволоки ТУ 36-1695-73	
										Фольгоизол ГОСТ 20429-84	

В таблице приняты сокращения:
С.Н. - соблюдение норм тепловых потерь.

Привязан

Инв. N

Н.контр.	Ткач		15.11.86
Гл.спец.отд.	Репало		14.11.86
Гл.спец.	Макашов		14.11.86
Рук.сект.	Беляев		14.11.86
Рук.гр.	Верцова		11.11.86
Разраб.	Булгакова		11.11.86
Пров.	Николаева		11.11.86

ОВН.7

Конструкция тепловой изоляции трубопроводов

Стадия	Лист	Листов
Р	1	5

ГИПРОНИСЕЛЬПРОМ г. Орел

Копировал Попова Формат А3

NN п/п	Обозначение по чертежу заказчика (№ по схеме, № чертежа)	Наименование изолируемых объектов	Количество объектов	Размеры объектов Наружный диаметр или размеры сечения	Длина или высота	Место нахождение	Температура теплоносителя	Теплоизоляционная конструкция Толщина основного слоя	Назначение	Наименование основного элемента	Примечание
2	Т2	Обратный трубопровод системы отопления		18	7,3	подпольный канал	150	20	С.Н.	Грунтовка ГФ-021 ГОСТ 25129-82	
								20		Краска БТ-177 ГОСТ 5631-79	
										Шнур теплоизоляционный из минеральной ваты в чулке из металлической проволоки ТУ 36-1695-73	
										Фольгоизол ГОСТ 20429-84	
3		Отвод	12	18		подпольный канал	150	20	С.Н	Грунтовка ГФ-021 ГОСТ 25129-82	
4		Отвод	12	18			70	20	С.Н	Краска БТ-177 ГОСТ 5631-79	
										Шнур теплоизоляционный из минеральной ваты в чулке из металлической проволоки ТУ 36-1695-73	
										Фольгоизол ГОСТ 20429-84	
5		Вентиль	3	18		тепловой пункт	150	20	С.Н.	Грунтовка ГФ-021 ГОСТ 25129-82	
6		Вентиль	3	18			70	20	С.Н.	Краска БТ-177 ГОСТ 5631-79	
										Шнур теплоизоляционный из минеральной ваты в чулке из металлической проволоки ТУ 36-1695-73	
										Фольгоизол ГОСТ 20429-84	

Привязан т.п. 813-2-18.86

Инв. N

ОВН.7

Лист 2

Альбом I

Типовой проект

№ п/п	Обозначение по чертежу заказчика (№ по схеме, № чертежа)	Наименование изолируемых объектов	Количество объектов	Размеры объектов (мм): Наружный диаметр или размеры сечения	Размеры объектов (мм): Длина или высота	Место нахождение	Температура теплоносителя	Теплоизоляционная конструкция: Толщина основного слоя	Теплоизоляционная конструкция: Назначение	Теплоизоляционная конструкция: Наименование основного элемента	Примечание
7	Т1	Подающий трубопровод системы теплоснабжения		18	7,2	тепловой пункт венткамеры	150	30	С.Н	Грунтовка ГФ-0,21 ГОСТ 25129-82	
										Краска БТ-177 ГОСТ 5631-79	
										Шнур теплоизоляционный из минеральной ваты	
										в чулке из металлической проволоки	
										ТУ 36-1695-73	
										Фольгоизол ГОСТ 20429-84	
8	Т2	Обратный трубопровод системы теплоснабжения		18	6,3	тепловой пункт венткамера	70	30	С.Н	Грунтовка ГФ-021 ГОСТ 25129-82	
										Краска БТ 177 ГОСТ 5631-79	
										Шнур теплоизоляционный из минеральной ваты в чулке из металлической проволоки	
										ТУ 36-1695-73	
										Фольгоизол ГОСТ 20429-84	
9		Отвод	3	18		тепловой пункт венткамера	150	30	С.Н	Грунтовка ГФ-0,21 ГОСТ 25129-82	
10		Отвод	3	18			70	30	С.Н	Краска БТ 177 ГОСТ 5631-79	
										Шнур теплоизоляционный из минеральной ваты в чулке из металлической проволоки	
										ТУ 36-1695-73	
										Фольгоизол ГОСТ 20429-84	

Привязан

Инв.№

ОВН.7

Лист 3

Копировал Деликова Формат А3

№ п/п	Обозначение по чертежу заказчика (№ по схеме, № чертежа)	Наименование изолируемых объектов	Количество объектов	Размеры объектов (мм): Наружный диаметр или размеры сечения, мм	Размеры объектов (мм): Длина или высота м	Место нахождение	Температура теплоносителя	Теплоизоляционная конструкция: Толщина основного слоя	Теплоизоляционная конструкция: Назначение	Теплоизоляционная конструкция: Наименование основного элемента	Примечание
						тепловой	150				
11	Т1	Подающий трубопровод		38	3,5	пункт		30	С.Н.	грунтовка ГФ 0,21 ГОСТ 25129-82	
										Краска БТ-177 ГОСТ 5631-79	
										Шнур теплоизоляционный из минеральной ваты в чулке из металлической проволоки	
										ТУ 36-1695-73	
										Фольгоизол ГОСТ 20429-84	
12	Т2	Обратный трубопровод		38	3,3	тепловой пункт	70	30	С.Н	грунтовка ГФ-0,21 ГОСТ 25129-82	
										Краска БТ-177 ГОСТ 5631-79	
										Шнур теплоизоляционный из минеральной ваты в чулке из металлической проволоки	
										ТУ 36-1695-73	
										Фольгоизол ГОСТ 20429-84	

Привязан

Инв.№

ОВН7

Лист 4

Альбом I

Типовой проект

№№ п/п	Обозначение по чертежу заказчика (№ по схеме, № чертежа)	Наименование изолируемых объектов	Количество объектов	Размеры объектов: Наружный диаметр или размеры сечения	Размеры объектов: Длина или высота	Место нахождения	Температура теплоносителя	Теплоизоляционная конструкция: Толщина основного слоя	Теплоизоляционная конструкция: Назначение	Теплоизоляционная конструкция: Наименование основного элемента	Примечание
13	Т1	Наружный трубопровод системы отопления подающий		18	69	$t_н = -20°C$ По наружной стене, в камере смешения	150	30	С.Н.	Грунтовка ГФ-0,21 ГОСТ 25129-82 Краска БТ-177 ГОСТ 5631-79 Шнур теплоизоляционный из минеральной ваты в чулке из металлической проволоки ТУ36-1695-73 Фольгоизол ГОСТ 20429-84	
14	Т2	Наружный обратный трубопровод системы отопления		18	67	$t_н = -20°C$ По наружной стене, в камере смешения	70	30	С.Н.	Грунтовка ГФ-0,21 ГОСТ 25129-82 Краска БТ-177 ГОСТ 5631-79 Шнур теплоизоляционный из минеральной ваты в чулке из металлической проволоки ТУ 36-1695-73 Фольгоизол ГОСТ 20429-84	
15		Отвод	6	18	–	$t_н = -20°C$ По наружной стене, в камере смешения	150	30	С.Н.	Грунтовка ГФ-021 ГОСТ 25129-82 Краска БТ-177 ГОСТ 5691-79 Шнур теплоизоляционный из минеральной ваты в чулке из металлической проволоки ТУ36-1695-73 Фольгоизол ГОСТ 20429-84	
16		Отвод	6	18	–		70	30	С.Н		

Инв. № подл. | Подпись и дата | Взам. инв. №

Привязан

Инв. №

СВН7

Лист 5

Копировал Муратова

Формат А3

Привязан т.п. 813-2-18.86

Инв. №

Лист

Альбом I

Типовой проект

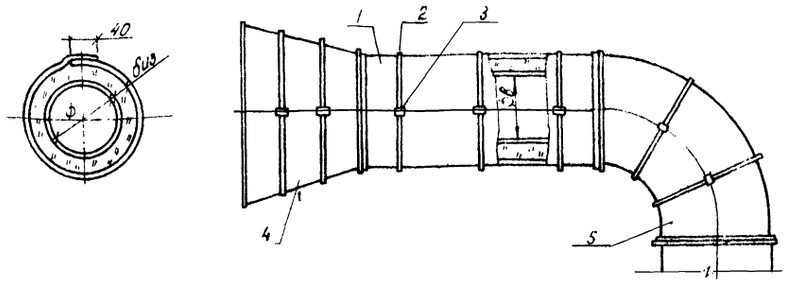

Поз.	Наименование
1	Воздуховод
2	Бандаж
3	Прямка
4	Переход
5	Отвод

№ п/п	Обозначение по чертежу заказчика (№ по схеме № чертежа)	Наименование изолируемых объектов	Количество объектов	Размеры объектов: Наружный диаметр или размеры сечения, мм	Размеры объектов: Длина или высота, м	Место нахождения	Температура воздуха	Теплоизоляционная конструкция: Толщина основного слоя	Теплоизоляционная конструкция: Назначение	Теплоизоляционная конструкция: Наименование основного элемента	Примечание
1		Воздуховод		ф 160	4.5	Вентка-мера	13	30	к.в	Мастика битумная ГОСТ 2889-80	
										Маты теплоизоляционные	
				1000×1000	2	Вентка-мера	20	30	к.в	АТМ 10 РСТ УССР 5012-76	
										1100×600	
										Фольгоизол ГОСТ 20429 84	

В таблице приняты сокращения:
к.в. - предотвращение конденсации влаги на поверхности изолированного объекта

Привязан

Инв.N

Н.контр.	Ткач		
Гл.спец.отд.	Макашов		
Рук.сект.	Беляев		
Рук.гр.	Верцова		
Разраб.	Булгакова		
Пров.	Николаева		

ОВН 8

Конструкция тепловой изоляции воздуховодов

Стадия	Лист	Листов
Р	1	2

ГИПРОНИСЕЛЬПРОМ г. Орел

Инв.N подл. | Подпись и дата | Взам.инв.N

Копировал Перелыгина

Формат А4

№ п/п	Обозначение по чертежу заказчика (№ по схеме № чертежа)	Наименование изолируемых объектов	Количество объектов	Размеры объектов: Наружный диаметр или размеры сечения, мм	Размеры объектов: Длина или высота, м	Место-нахождение	Температура теплоносителя	Теплоизоляционная конструкция: Толщина основного слоя	Теплоизоляционная конструкция: Назначение	Теплоизоляционная конструкция: Наименование основного элемента	Примечание
2		Отвод	2	ф.160	—	Вентка-мера	13	30	к.в	Мастика битумная ГОСТ 2889-80	
										Маты теплоизоляционные	
										АТМ-10 РСТ УССР 5012-76	
										1100×600	
										Фольгоизол ГОСТ 20429 84	
3		Переход	1	ф250/550×52		Венткаме-ра	13	30	к.в	Мастика битумная ГОСТ 2889-80	
				ℓ = 270мм						Маты теплоизоляционные	
										АТМ 10 РСТ УССР 5012 76	
										1100×600	
										Фольгоизол ГОСТ 20429 84	

Привязан 813-2-18.83

Инв.N

ОВН 8

Лист 2

21067-01 61

Инв.N подл. | Подпись и дата | Взам.инв.N

09

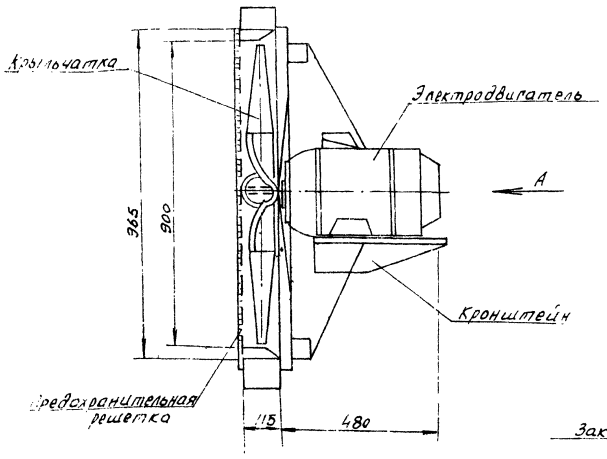

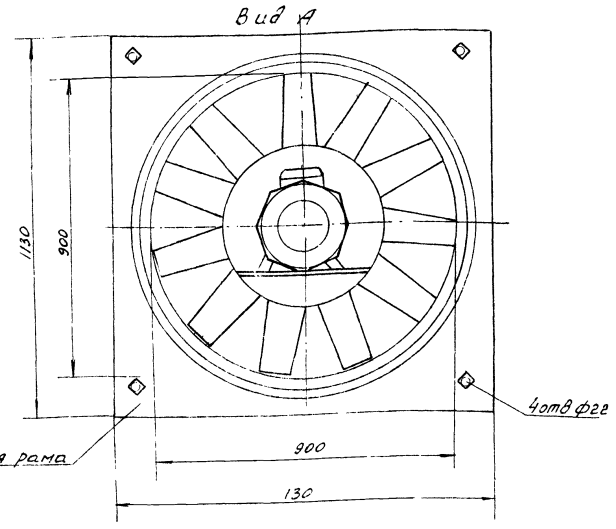

Осевой реверсивный вентилятор предназначен для подачи и выброса влажного воздуха из секций хранения овощекартофелехранилищ. Вентилятор работает в различные периоды хранения с различными режимами воздуха подаваемого в секции хранения

Осевой реверсивный вентилятор должен соответствовать следующим требованиям

1. Влажность $\varphi = 80-95\%$;
2. Температура воздуха от минус 3°С до плюс 50°С;
3. Содержание пыли и других твердых частиц не более 10 мг/м³;
4. Производительность по воздуху 31000 м³/ч
5. Полное давление 308 Па (31,4 кгс/м²)
6. Потребляемая мощность электродвигателя 5,5
7. Коэффициент полезного действия 85% - 70%
8. Допустимый предел по уровню шума должен быть не более 45-70 дБ.
9. Вентилятор предназначен для эксплуатации в климатических районах с умеренным (У) и тропическим (Т) климатом 5-й категории размещения согласно ГОСТ 15150-69.
10. Вентилятор должен быть изготовлен с горизонтальной и вертикальной осью вращения во взрывобезопасном исполнении

Привязан

Инв. N

Н. контр.	Ткач		10.11.85
Гл. спец. отд.	Репало		10.11.85
Гл. спец.	Макашов		10.11.85
Рук. сект.	Беляев		10.11.85
Рук. гр.	Верцова		10.11.85
Разраб.	Сергутина		10.11.85
Пров.	Николаева		10.11.85

ОВНЭ

Вентилятор осевой реверсивный

Стадия	Лист	Листов
Р		1

ГИПРОНИСЕЛЬПРОМ г. Орел

Копировал Полякова Формат А3

Привязан т.п. 813-2-18.86

Инв. №

Ведомость рабочих чертежей основного комплекта

Лист	Наименование	Примечание
1	Общие данные (начало)	
2	Общие данные (окончание)	
3	План на отм. 0.000. Фрагмент 1	
4	Схемы систем ВО, ТЗ, К13	
5	Схемы систем К1, К3. Водомерные	
	узлы 1, 2.	

Ведомость ссылочных и прилагаемых документов

Обозначение	Наименование	Примечание
	Ссылочные документы	
Серия 2.190-1/72,	Узлы и детали инженерного	
выпуск III	оборудования жилых и об-	
	щественных зданий для	
	сельского строительства	
серия 5.905-7 (7/84),	Оборудование, узлы и детали наруж-	
выпуск 2	ных газопроводов (подземных и	
	наземных)	
т.п. 902-2-221	Очистные сооружения для	
	сточных вод от мойки автомоби-	
	лей с расходом до 1,5 л/сек.	
	Прилагаемые документы	
ВК СО	Спецификация оборудования	альбом V
ВК ВМ	Ведомость потребности в	альбом VII
	материалах.	

Типовой проект разработан в соответствии с действующими нормами и правилами и предусматривает мероприятия, обеспечивающие взрывную, взрывопожарную и пожарную безопасность при эксплуатации здания.

Главный инженер проекта (Павлинов)

Условные обозначения

—В0— Водопровод хозяйственно-питьевой, производственный, противопожарный

—Т3— Трубопровод горячего водоснабжения

—К1— Канализация бытовая

—К3— Канализация производственная

—К13— Канализация производственная незагрязненных стоков

Прочистка в ковере

Общие указания.

Данная часть проекта разработана на основании задания на проектирование, утвержденного Министерством плодоовощного хозяйства СССР от 5.09.84 г.

За условную отметку 0.000 принят уровень чистого пола здания, что соответствует абсолютной отметке [ ].

Монтаж трубопроводов производить в соответствии с требованиями СНиП III-28-75.

Стальные трубопроводы, прокладываемые открыто, окрасить масляной краской ГОСТ 10503-71 за два раза под колер помещений.

Расход воды на полив территории определяется при привязки проекта.

Расчет систем водопровода и канализации произведен согласно СНиП II-30-76.

Изоляцию трубопроводов горячего водоснабжения в канале теплосети выполнить согласно ОВН-7.

Основные показатели по чертежам водопровода и канализации

Наименование системы	Потребный напор на вводе, м	Расчетный расход				Установленная мощн. электроводонагревателей, квт	Примечание
		м3/сут	м3/ч	л/с	при пожаре, л/с		
В0, в том числе	16,0	13,83	4,20	1,15	5,70		
К03. - бытовые нужды,	11,0	0,73	1,92	0,64	5,40		
производств. нужды	16,0	13,10	4,20	1,15	5,70		
Т3	11,0	0,75	1,45	0,64	-		
К1	-	1,48	2,97	2,63	-		
К3	-	13,10	4,20	1,15	-		
К13	-	1,0	2,0	0,55	-		

Привязан
Т.П. 813-2-18.86

Инв.N

Зам.гл.ин	Корпенков		12.11.85
Н.контр.	Ткач		12.11.85
Начотд	Иглина		14.11.85
ГИП	Павлинов		14.11.85
Рук.сек.	Беляев		14.11.85
Рук.гр.	Цурганов		14.11.85
Ст.инж.	Сотников		14.11.85
Инж.	Козлова		14.11.85
Техник	Тимонина		14.11.85

ВК

Овощехранилище (с охлаждением) из ЛМК вместимостью 500 тонн

Стадия	Лист	Листов
Р	1	5

Общие данные (начало)

ГИПРОНИИСЕЛЬПРОМ
г. Орел

Альбом I

Типовой проект

Водопровод и канализация

Настоящий раздел проекта разработан из условия подключения к наружным сетям хозяйства.

Строительный объем здания 7000 м³, из них с категорией В 1757 м³, степень огнестойкости III, категория производства по пожарной опасности В, А. Помещения с различными категориями производств выгорожены противопожарными перегородками. Внутреннее пожаротушение согласно табл. 5а СНиП II-30-76 предусмотрено в цехе товарной обработки. В охлаждаемом контуре хранилища внутреннее пожаротушение согласно СНиП II-105-74 п. 4.6 не предусматривается. Расчетный расход воды на внутреннее пожаротушение составляет 5 л/с (две струи по 2,5 л/с).

Расход воды на наружное пожаротушение согласно табл. 7 и п. 2.15 СНиП 2.04.02-84 составляет 20 л/с.

Расходы воды на хозяйственно-питьевые нужды определены согласно СНиП II-30-76, на производственные - согласно технологическим расчетам и приведены на листе ВК-1.

Годовой расход воды по овощехранилищу составляет:

- на хозяйственно-бытовые нужды 229,0 м³, в том числе на горячее водоснабжение 78,0 м³
- на производственные нужды 1128,0 м³.

Овощехранилище оборудовано системой водопровода хозяйственно-питьевого, производственного и противопожарного назначения, горячим водоснабжением, бытовой и производственной канализацией.

Сеть водопровода из стальных оцинкованных труб диаметром 80 ÷ 15 мм, тупиковая, прокладывается открыто по строительным конструкциям здания. Внутренняя сеть с наружной соединяется одним вводом из чугунных водопроводных труб диаметром 80 мм.

Сеть хозяйственно-питьевого, производственного, противопожарного назначения объединенная, подача воды на внутреннее пожаротушение осуществляется непосредственно от ввода, минуя водосчетчик (см. п. 5.2 СНиП II-30-76).

Для учета расхода воды на вводе предусмотрен водосчетчик

Потребители системы - технологическое и санитарно-техническое оборудование, поливочные и пожарные краны.

Требуемый напор на вводе в здание 16 м.

Горячее водоснабжение здания централизованное, предусмотрено от узла ввода теплосети (см. раздел „Отопление и вентиляция"). Внутренние сети из стальных оцинкованных труб диаметрами 25 ÷ 15 мм, тупиковые, монтируются открыто. Потребители горячей воды - санитарные приборы бытовых помещений.

Расчетный расход тепла на горячее водоснабжение 100920 Вт. Учет количества воды предусмотрен водосчетчиком, установленным в помещении теплового пункта.

Циркуляция системы предусмотрена в наружной сети до ввода в здание. Требуемый напор на вводе 10 м.

Сетки канализации из пластмассовых канализационных труб диаметрами 100 и 50 мм. Бытовые и производственные сточные воды отводятся в наружную сеть канализации раздельными выпусками.

Состав бытовых стоков, обычный. Характеристика производственных сточных вод приведена в таблице „Данные по производственному водопотреблению и водоотведению".

Очистку производственных загрязненных стоков перед выпуском в наружную сеть следует производить до требований, предусмотренных п. 1.9 СНиП II-32-74.

В качестве локальных очистных сооружений рекомендуются сооружения механической очистки, принятые по т.п. 902-2-221 на расход 1,5 л/с в прямоточном варианте с исключением системы по улавливанию и сбору нефтепродуктов и фильтра второй ступени.

Данные по производственному водопотреблению и водоотведению.

№ потребителя по плану	Наименование потребителя	Количество потребителей	Количество часов работы в сутки	Водопотребление: Требования к качеству воды	Водопотребление: потребный напор у потребителя, м	Водопотребление: Режим водопотребления	Водопотребление: Расход воды на одного потребителя м³/ч	Водопотребление из хозяйственно-питьевого водопровода: м³/сут	Водопотребление из хозяйственно-питьевого водопровода: м³/ч	Водопотребление из хозяйственно-питьевого водопровода: л/с	Водоотведение: Характеристика сточных вод	Водоотведение: Режим водоотведения	Водоотведение в производственную канализацию: м³/сут	Водоотведение в производственную канализацию: м³/ч	Водоотведение в производственную канализацию: л/с	Концентрация загрязнений сточных вод после локальных очистных сооружений, мг/л	Примечание
6	Линия фасования ЛФМП-600	1	6,0	питьев	10	непрер.	2,0	12,0	2,0	0,55	взв. в-ва 6000 мг/л	непрер.	12,0	2,0	0,55	не более 320	
	Мойка пола в цехе товарной обработки	-	0,5	питьев	10	период	2,2	1,1	2,2	0,60	взв. в-ва 800 ÷ 360 мг/л	период.	1,1	2,2	0,60	не более 300	
	Воздухоохладители	4	0,5	-	-	-	-	-	-	-	незагрязн.	период.	1,0	2,0	0,55		
	Итого:							13,1	4,2	1,15			14,1	6,2	1,70		

Зам. гл. инж.	Карпенков	[signature]	16.01.86
Н. конт.	Ткач	[signature]	15.01.86
Нач. отд.	Иглина	[signature]	14.01.86
РИП	Павлинов	[signature]	19.01.86
Рук. сект.	Беляев	[signature]	13.01.86
Рук. гр.	Цурганов	[signature]	13.01.86
Ст. инж.	Сотникова	[signature]	13.01.86
Инж.	Козлова	[signature]	13.01.86
Инж.	Ерохова	[signature]	13.01.86

Т.П. 813-2-18.86 ВК

Овощехранилище (с охлаждением) из ЛМК вместимостью 500 тонн

Общие данные (окончание)

Стадия	Лист	Листов
Р	2	

ГИПРОНИСЕЛЬПРОМ г. Орел

Привязан

Инв. №

№ подл.	Подпись и дата	Взам. инв. №

Типовой проект Альбом I

План на отм. 0.000

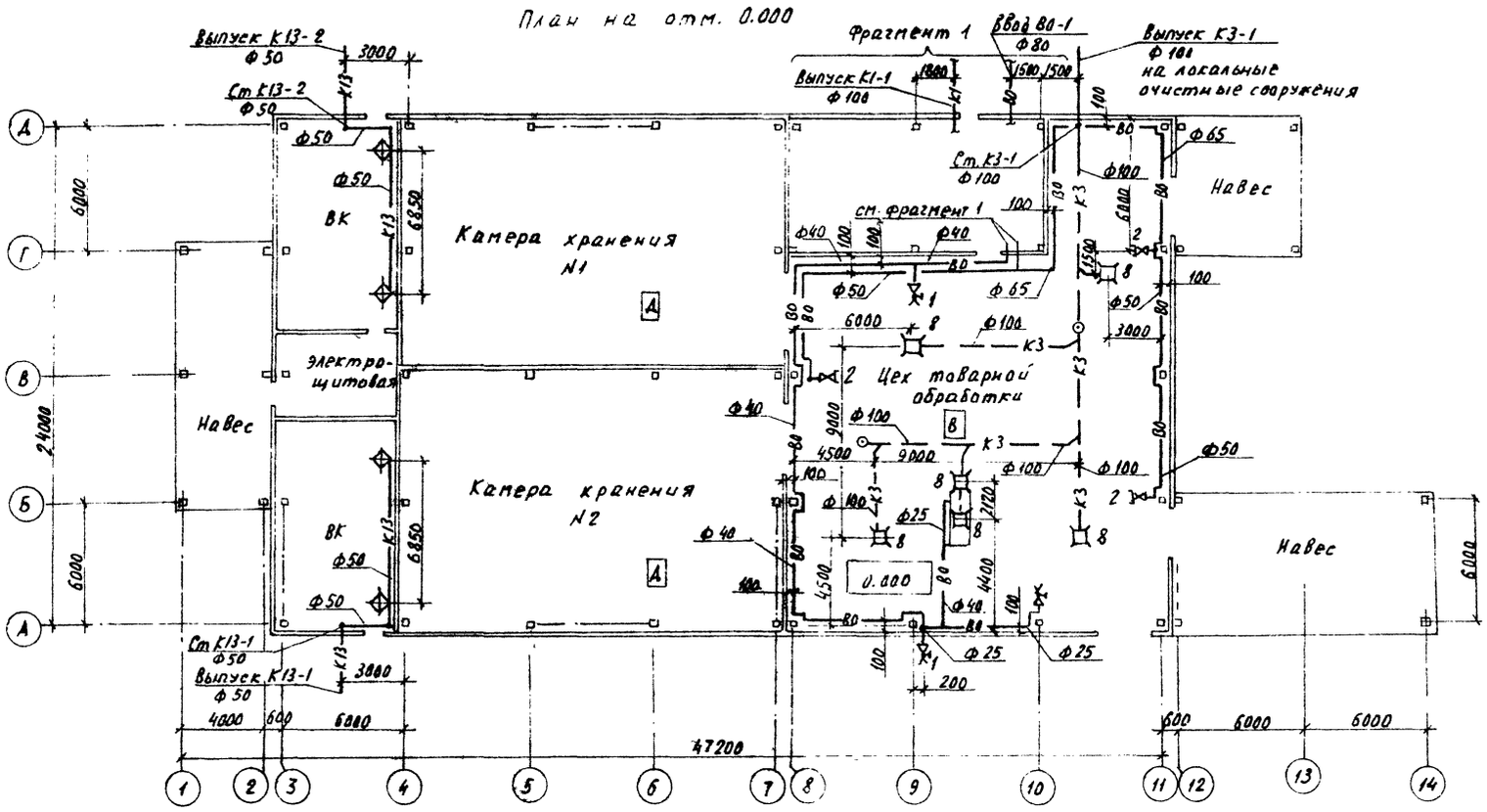

Фрагмент 1

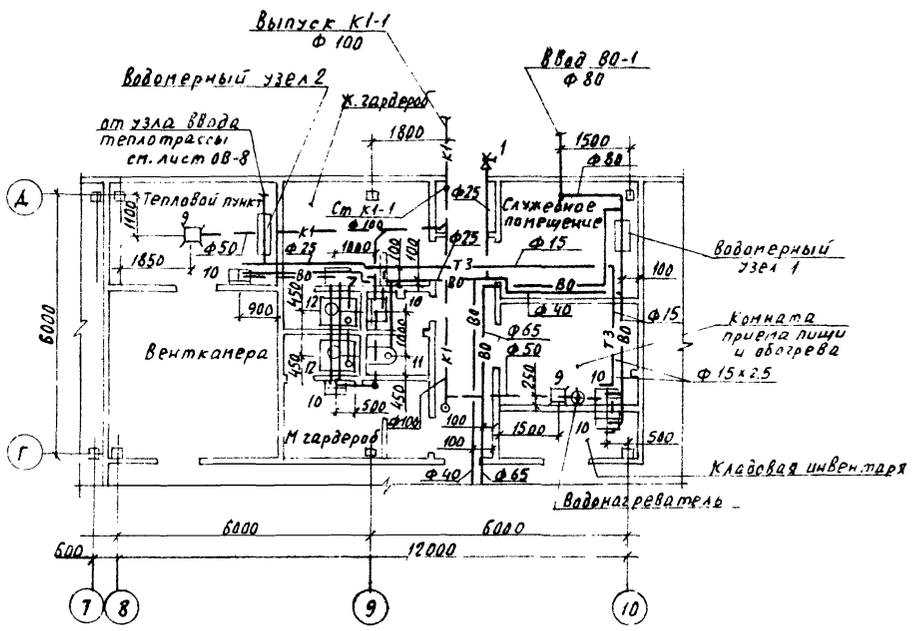

Н.контр.	Ткач			Т.П.813-2-18.86	ВК
Гл.спец.отд.	Репало				
ГИП	Павлинов				
Рук.сект.	Беляев Б				
Рук.гр.	Чугунов Б				
Инж.	Козлова			Овощехранилище (с охлаждением) из АМК вместимостью 500 тонн	Стадия: Р; Лист: 3; Листов:
Инж.	Ерохова			План на отм. 0.000. Фрагмент 1.	ГИПРОНИГЕЛЬПРОМ г. Ярославль

Привязан

Инв. №

Подпись и дата | Взам. инв. №

21067-01 65 Копировал Николаева

Альбом I

Типовой проект

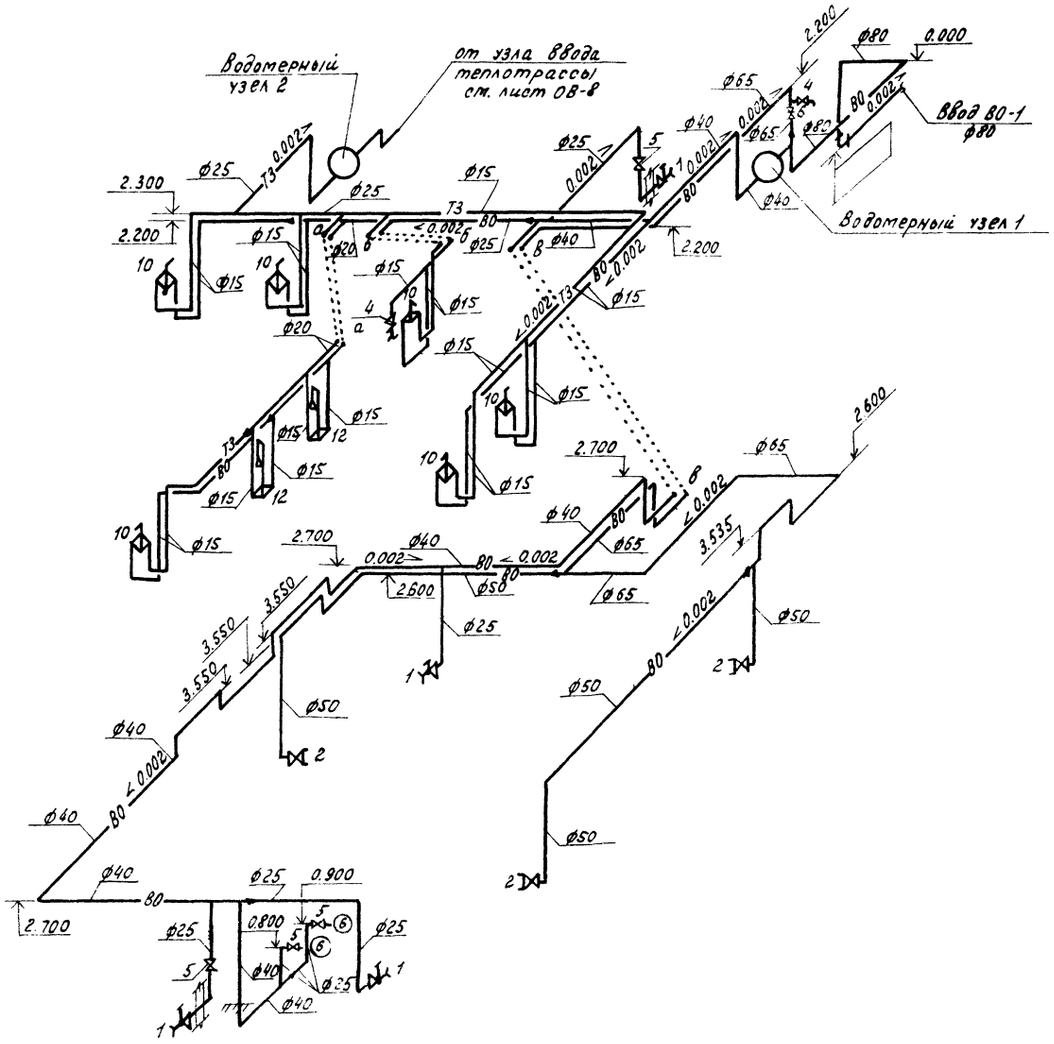

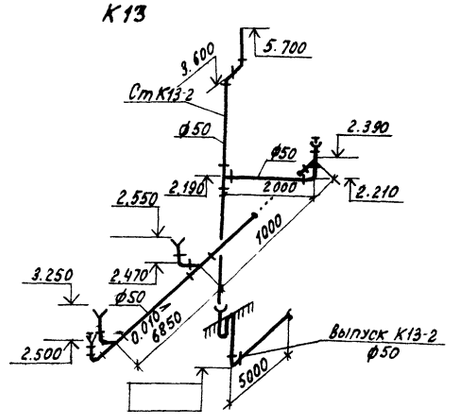

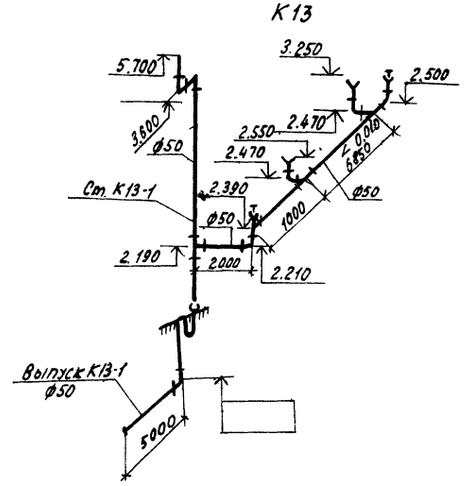

Н.контр.	Ткач		25.11.85	Т.П.813-2-18.86	ВК
Гл.спец.отд.	Репало		25.11.85		
ГИП	Павлинов		25.11.85		
Рук.сект.	Беляев		25.11.85		
Рук.гр.	Цурганов		22.11.85		
Инж.	Козлова		22.11.85	Овощехранилище (сохранением) из лмк вместимостью 500 тонн	Стадия: Р; Лист: 4; Листов:
Инж.	Ерохова		22.11.85		
				Схемы систем ВО, ТЗ, К13	ГИПРОНИСЕЛЬПРОМ г. Орёл

Привязан

Инв. №

Подпись и дата | Взам. инв. №

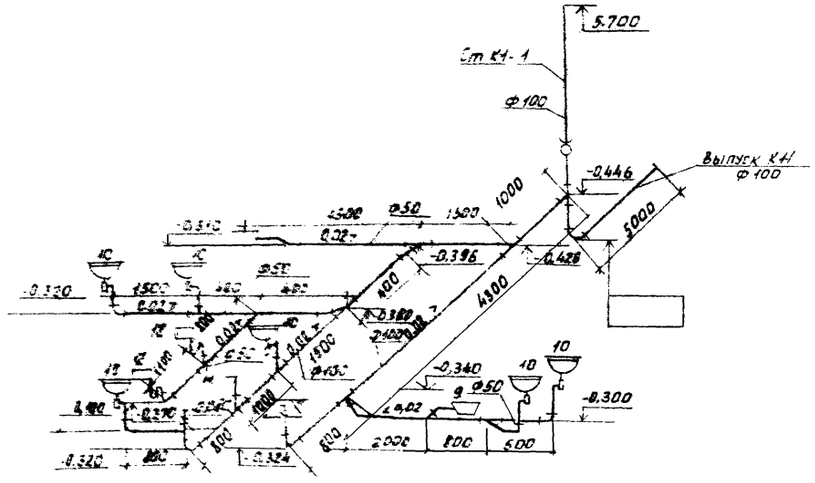

Водомерный узел 1.

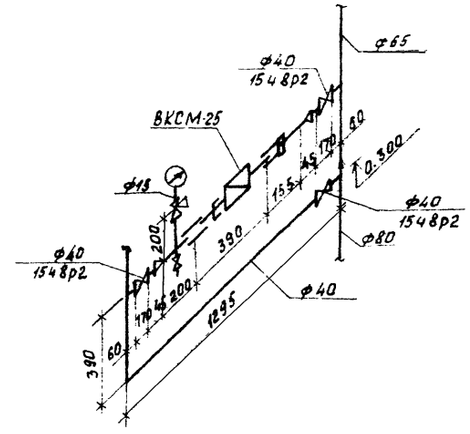

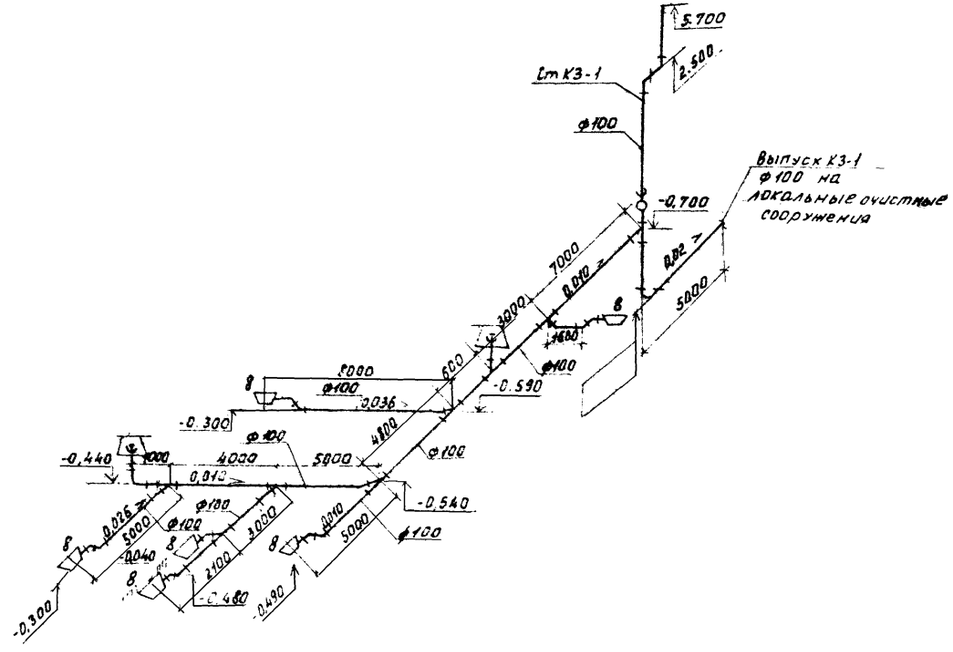

Водомерный узел 2

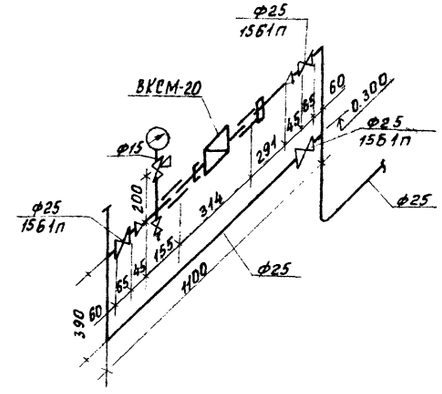

Н.контр.	Ткач		21.11.85	Т.П. 813-2-18.86 ВК	
Гл.спец.отд.	Репало		21.11.85		
ГИП	Павлинов		25.11.85		
Рук.сект.	Беляев		25.11.85		
Рук.гр.	Цурганов		21.11.85		
Инж.	Козлова		21.11.85	Овощехранилище (с складированием) из АМК вместимостью 500 тонн	Стадия: Р; Лист: 5; Листов:
Инж.	Ерохова		21.11.85	Схемы систем К1, К3 Водомерные узлы 1,2	ГИПРОНИСЕЛЬПРОМ г. Орел

Привязан

Инв. №

gost.e-ecolog.ru