ТИПОВОЙ ПРОЕКТ
709-9-77.87

МАТЕРИАЛЬНО-ТЕХНИЧЕСКИЙ СКЛАД ДЛЯ ХРАНЕНИЯ ОБОРУДОВАНИЯ

АЛЬБОМ II

АРХИТЕКТУРНО-СТРОИТЕЛЬНЫЕ РЕШЕНИЯ

КОНСТРУКЦИИ ЖЕЛЕЗОБЕТОННЫЕ

КОНСТРУКЦИИ МЕТАЛЛИЧЕСКИЕ

СФ934-02

gost.e-ecolog.ru

Отпечатано
в Новосибирском филиале ЦИТП
630064 г. Новосибирск пр. Карла Маркса 1
Выдано в печать 22 X 1982 г.
Заказ 1-2210 Тираж 250

ТИПОВОЙ ПРОЕКТ

709-9-77.87

МАТЕРИАЛЬНО-ТЕХНИЧЕСКИЙ СКЛАД ДЛЯ ХРАНЕНИЯ ОБОРУДОВАНИЯ

АЛЬБОМ II

СОСТАВ ПРОЕКТА:

Альбом I – Общая пояснительная записка.
Технологическая, электротехническая части. Связь, сигнализация.
Отопление и вентиляция. Водоснабжение и канализация.

Альбом II – Архитектурно-строительные решения. Конструкции железобетонные.
Конструкции металлические

Альбом III – Строительные изделия.

Альбом IV – Спецификации оборудования.

Альбом V – Ведомости потребности в материалах.

Альбом VI – Сметы

РАЗРАБОТАН

проектным институтом
„Куйбышевский Промзернопроект"

СФ934-02

Главный инженер института В. И. Денисов

Главный инженер проекта В. И. Елизаров

УТВЕРЖДЁН И ВВЕДЁН В ДЕЙСТВИЕ

Глав УПКС Министерства хлебопродуктов СССР
Приказ N 16 от 28 октября 1987 г.

Привязан

Инв. N

Альбом II

Типовой проект 709-9-77.87

Содержание альбома

Лист	Наименование	Примечание
	Архитектурные решения	
АР1	Общие данные (начало)	
АР2	Общие данные (окончание)	
АР3	План на отм. 0.000	
АР4	План кровли. Фрагменты 1, 2, 3	
АР5	Разрезы 1-1, 2-2, 3-3	
АР6	Узлы 1÷5	
АР7	Узлы 6, 7	
АР8	Фасады	
АР9	План полов. Экспликация полов. Схемы заполнения оконных проёмов	
АР10	План отверстий в стенах и кровле	
	Конструкции железобетонные	
КЖ1	Общие данные (начало)	
КЖ2	Общие данные (окончание)	
КЖ3	Фундаменты. Схема расположения элементов. Фрагменты 1, 1а	
КЖ4	Фундаменты. Фрагменты 2, 3, 4. Сечение 2-2	
КЖ5	Фундаменты. Фрагмент 5	
КЖ6	Фундамент ФЛ7-1	
КЖ7	Фундамент ФЛ7-1-1	
КЖ8	Фундамент ФЛТ7-1	
КЖ9	Фундамент ФЛ1-1	
КЖ10	Фундамент ФЛ1-1-1	
КЖ11	Фундамент Фм-5	
КЖ12	Схема расположения элементов каркаса и связей	
КЖ13	Схема расположения элементов каркаса и связей. Узлы 1, 2	
КЖ14	Схема расположения плит покрытия и прогонов	
КЖ15	Схема расположения панелей стен	
КЖ16	Схема расположения панелей стен. Узлы	
	Конструкции металлические	
КМ1	Общие данные (начало)	
КМ2	Общие данные (продолжение)	
КМ3	Общие данные (окончание)	
КМ4	Схема расположения элементов фахверка	
КМ5	Схема расположения путей подвесного крана и монорельса. Узлы 1, 2, 3	
КМ6	Схема расположения путей подвесного крана и монорельса. Узлы 4, 5	
КМ7	Схема портала. Узлы. Схема расположения болт. Узлы	

Инв. № подл. | Подпись и дата | Взам. инв. №

Ведомость рабочих чертежей основного комплекта АР

Лист	Наименование	Примечание
1	Общие данные (начало)	
2	Общие данные (окончание)	
3	План на отм. 0.000	
4	План кровли. Фрагменты 1,2,3	
5	Разрезы 1-1; 2-2; 3-3	
6	Узлы 1÷5	
7	Узлы 6,7	
8	Фасады	
9	План полов. Экспликация полов. Схемы заполнения оконных проёмов	
10	План отверстий в стенах и кровле	

Ведомость ссылочных и прилагаемых документов

Обозначение	Наименование	Примечание
	Ссылочные документы	
ГОСТ 6629-74*	Двери деревянные внутренние для жилых и общественных зданий	
ГОСТ 12506-81	Окна деревянные для промышленных зданий	
ГОСТ 14624-84	Двери деревянные для зданий промышленных предприятий	
ГОСТ 16233-77*	Листы асбестоцементные волнистые унифицированного профиля и детали к ним	
1.038.1-1 выпуск 1	Перемычки железобетонные для зданий с кирпичными стенами	

Ведомость ссылочных и прилагаемых документов (продолжение)

Обозначение	Наименование	Примечание
1.435.9-17	Ворота распашные	
1.436.2-15	Окна с переплётами из спаренных прямоугольных стальных труб и механизмов открывания	
2.435-6 выпуск 5	Противопожарные двери и ворота промышленных зданий	
2.436-11 выпуск 1	Узлы окон со стальными переплётами по серии 1.436.2-15	
2.430-16	Архитектурные детали одноэтажных неотапливаемых зданий промышленных зданий промышленных предприятий со стенами из крупноразмерных асбестоцементных волнистых листов	
2.436-17 выпуск 1	Узлы окон с деревянными переплётами по ГОСТ 12506-81	
2.860-5	Узлы покрытий из асбестоцементных волнистых листов по железобетонным прогонам неотапливаемых зданий	
2.860-6 выпуск 1	Узлы утеплённых покрытий железобетонными плитами и асбестоцементной кровлей для сельскохозяйственных производственных зданий	
	Прилагаемые документы	
ТП - КЖИ	Строительные изделия	Альбом III
ТП - ВМ	Ведомости потребности материалов	Альбом V

Ведомость спецификаций

Лист	Наименование	Примечание
3	Спецификация перемычек и элементов заполнения проёмов	
7	Спецификация соединительных элементов	

Типовой проект 709-9-77.87 Альбом II

Инв. № подл. | Подпись и дата | Взам. инв. №

Рабочие чертежи марки АР выполнены в соответствии с действующими строительными нормами и правилами и предусматривают решения в строительной части, обеспечивающие пожарную безопасность при соблюдении установленных правил безопасности при эксплуатации здания

Главный инженер проекта (Главный инженер проекта (привязавший типовой проект) / Елизаров /

Инв. №			
Рук. гр.	Ножникова		
Рук. гр.	Лашкин		
Гл. спец.	Мердеев		
Нач. отд.	Епифанов		
Нач. техн. отд.	Щепетильников		
Н. контр.	Коробченко		
Гл. инж. пр.	Елизаров		

Привязан

ТП 709-9-77.87 - АР

Материально-технический склад для хранения оборудования	Стадия	Лист	Листов
	РП	1	9
Общие данные (начало)	„Куйбышевский Промвернопроект"		

Типовой проект 709-9-77.87 Альбом II

Ведомость отделки помещений

Площадь, м²

Наименование или номер помещения	Потолок		Стены или перегородки		Низ стен или перегородок (панель)			Колонны		Двери		Окна		Примечание
	Площадь	Вид отделки	Площадь	Вид отделки	Площадь	Вид отделки	Высота мм	Площадь	Вид отделки	Площадь	Вид отделки	Площадь	Вид отделки	
Производственное помещение	1030.5	Окраска известковой краской	1160	Окраска известковой краской.				252	Окраска известковой краской за 2 раза	50	Окраска простая эмалевой краской (ПФ-115 по грунтовке ПФ-020)	134.4	Окраска простая эмалевой краской (ПФ-115 по грунтовке ПФ-020)	
Помещение кладовщика	7.24	Окраска известковой краской	11.05	Окраска известковой краской	10.83	Окраска водоэмульсионной краской	2100			1.88	Окраска простая эмалевой краской (ПФ-115 по грунтовке ПФ-020)		Окраска простая эмалевой краской (ПФ-115 по грунтовке ПФ-020)	
Санузел	4.51	Окраска известковой краской	3.36	Штукатурка простая. Окраска водоэмульсионной краской.	18.82	Керамическая глазурованная плитка	1500			4.7	Окраска простая эмалевой краской (ПФ-115 по грунтовке ПФ-020)			
Тамбур	3.21	Окраска известковой краской	2.26	Окраска известковой краской	7.85	Окраска водоэмульсионной краской	2100			8.0	Окраска простая эмалевой краской (ПФ-115 по грунтовке ПФ-020)			

Общие указания

1. За условную отметку 0.000 принят уровень чистого пола склада, что соответствует абсолютной отметке ☐
2. По периметру наружных стен устраивается асфальтовая отмостка по щебеночному основанию шириной 750мм.
3. Наружные отделочные работы: кирпичные участки стен выполняются с расшивкой швов и окрашиваются вместе с панелями стен силикатной краской.

Т.П.	709-9-77.87 -АР						
Рук. гр.	Ножникова			Материально-технический склад для хранения оборудования	Стадия	Лист	Листов
Рук. гр.	Лашкин				Р	2	9
Гл. спец.	Мердеев						
Нач. отд.	Епифанов						
Гл. тех. отд.	[illegible]			Общие данные (окончание)	Куйбышевский "Промзернопроект"		
Н. контр.	Коробченко						
ГИП	Елизаров						

Привязан

Инв. № подл. | Подпись и дата | Взам. инв. №

Инв. № подл. | Подпись и дата | Взам. инв. №

Альбом II

Типовой проект 709-9-77.87

План на отм. 0,000

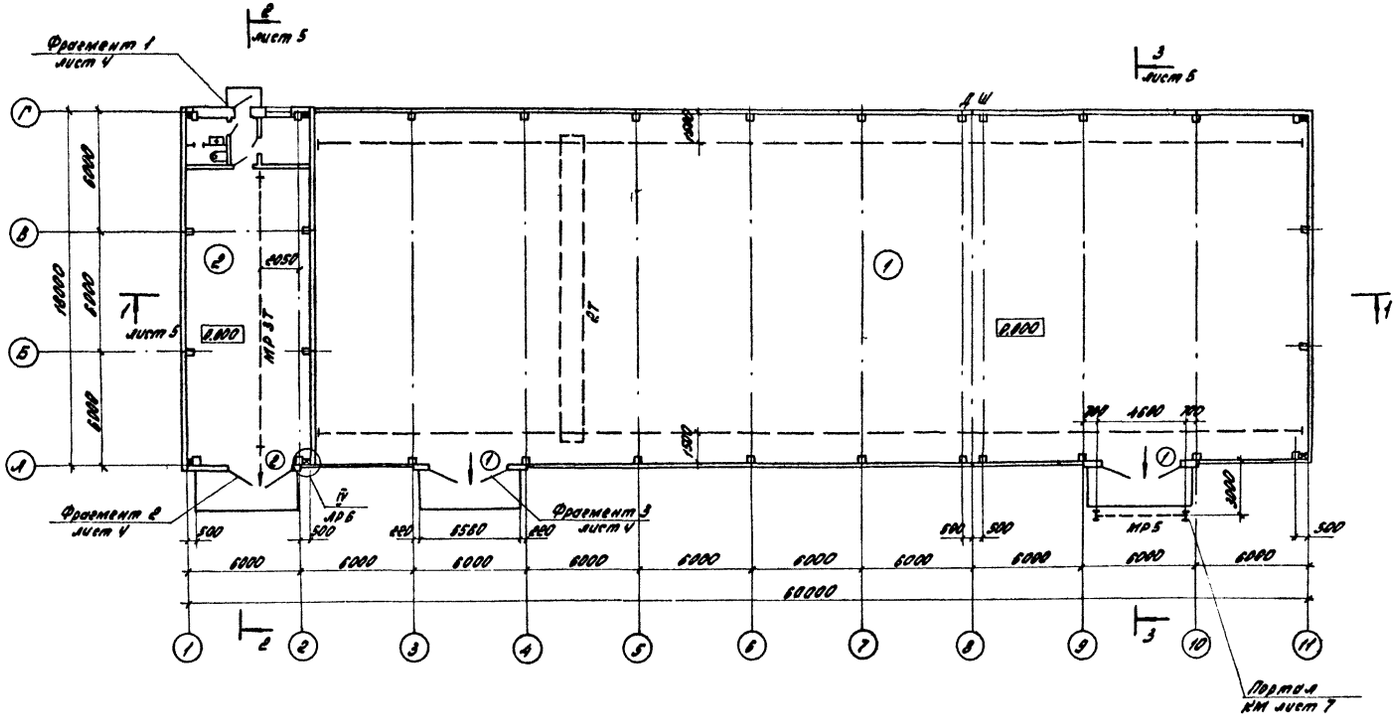

Спецификация перемычек и элементов заполнения проёмов

Марка, поз.	Обозначение	Наименование	Кол.	Масса ед. кг	Примечания
		Ворота, двери, окна			
1	1.435.9-17 Вып. 1	Ворота ВР42-42Т	2		
2	1.435.9-17 Вып. 1	Ворота ВР36-36Т	1		
3	ГОСТ 6629-74*	Дверной блок ДГ21-9	1		
4	ГОСТ 6629-74*	Дверной блок ДГ21-8А	1		
5	ГОСТ 6629-74*	Дверной блок ДГ21-7А	1		
6	2.435-6 Вып. 5	Дверной блок ПД5	1		
7	ГОСТ 14624-84	Дверной блок ДНГ21-10	1		
ОК1	1.436.2-15	Окно ОСР 60.12	16		
ОК2	1.436.2-15	Окно ОДР 60.12	1		
ОК3	ГОСТ 12506-81	Окно СВД 12-12	1		
		Перемычки			
1		3ПБ 16-37	4	102	
2	1.038.1-1	2ПБ 16-2	4	65	
3	Выпуск 1	2ПБ 13-1	5	54	
4		3ПБ 18-37	2	119	

Ведомость проёмов ворот и дверей

Марка, поз	Размер проема, мм
1	4200 × 4200
2	3600 × 3600
3	910 × 2070
4	810 × 2070
5	710 × 2070
6	1020 × 2070
7	1010 × 2070

Ведомость перемычек

ПР1	1, 2	ПР4	3
ПР2	1	ПР5	4, 2
ПР3	3		

Экспликация помещений

Номер по плану	Наименование	Площадь, м²	Категория помещения по взрыво-пожарной опасности
1	Производственное помещение (неотапливаемое)	968.4	В
2	Производственное помещение (отапливаемое)	87.5	В
3	Помещение кладовщика	7.24	
4	Санузел	4.46	
5	Тамбур	3.21	

Привязан

Инв. № подл. | Подпись и дата | Взам. инв. №

Рук. гр.	Нежникова		
Рук. гр.	Лошкин		
Гл. спец.	Мердеев		
Нач. отд.	Епифанов		
Нач. тех. отд.	Шепетилкина		
Н. контр.	Коровченко		
ГИП	Елизарова		

ТП 709-9-77.87 -АР

Материально-технический склад для хранения оборудования

Стадия	Лист	Листов
Р	3	

План на отм. 0,000

„Куйбышевский Промзернопроект"

Инв. № подл.

Альбом II

Типовой проект 709-9-77.87

План кровли

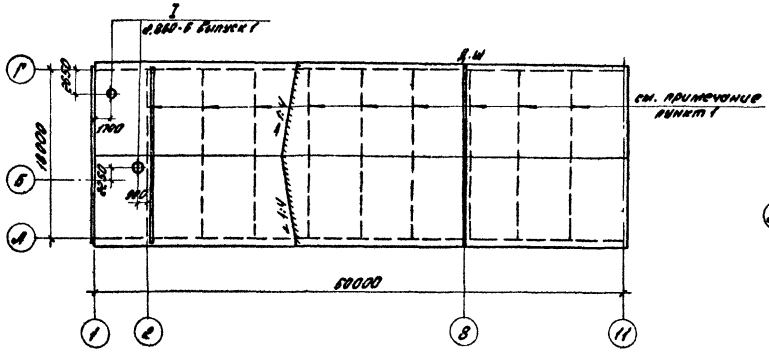

Фрагмент 2

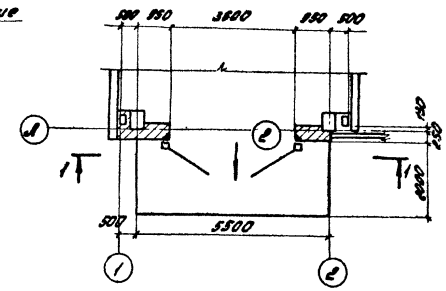

Фрагмент 3

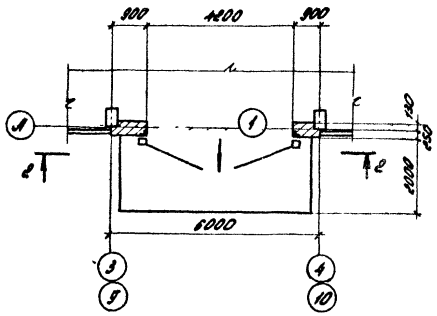

Фрагмент 1

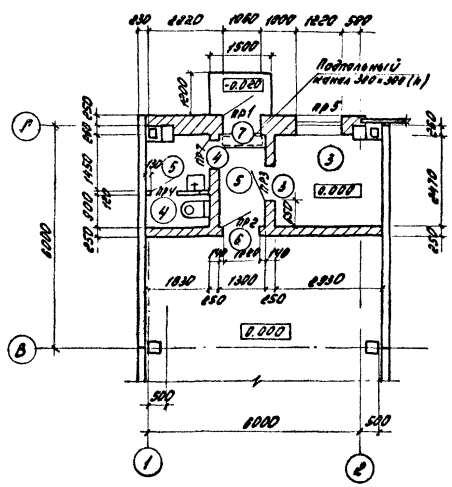

1-1

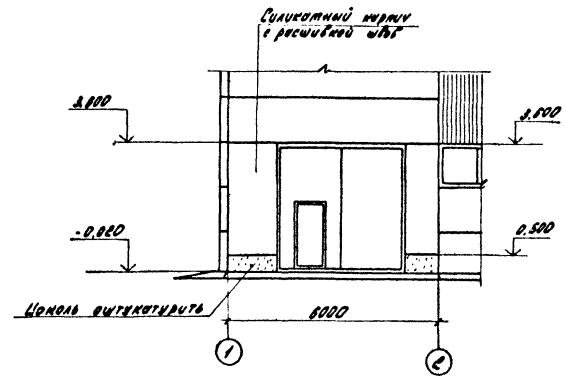

2-2

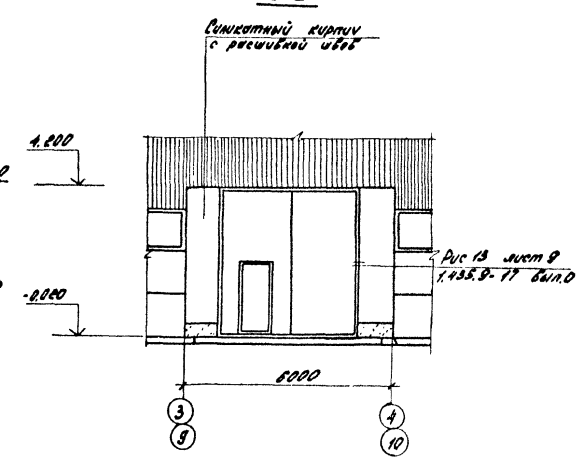

1. Стержни Ф6АI уложить в швы между прогонами (см. узел VII лист 7).
2. В кирпичных стенах заложить деревянные пробки для дверных блоков.
3. В кирпичных стенах предусмотреть отверстия по чертежу АР10.

				ТП	709-9-77.87 - АР		
Привязан	Рук. пр.	Ножникова		Материально-технический склад для хранения оборудования	Стадия	Лист	Листов
	Рук. гр.	Лашкин			Р	4	
	Гл. спец.	Жердеев					
	Нач. отд.	Епифанов		План кровли. Фрагменты 1,2,3	Куйбышевский Промзернопроект		
Инв. №	Н. контр.	Коробченко					
	ГИП	Елизаров					

Инв. № подл. | Подпись и дата | Взам. инв. №

Альбом II

Типовой проект 709-9-77.87

Разрез 1-1

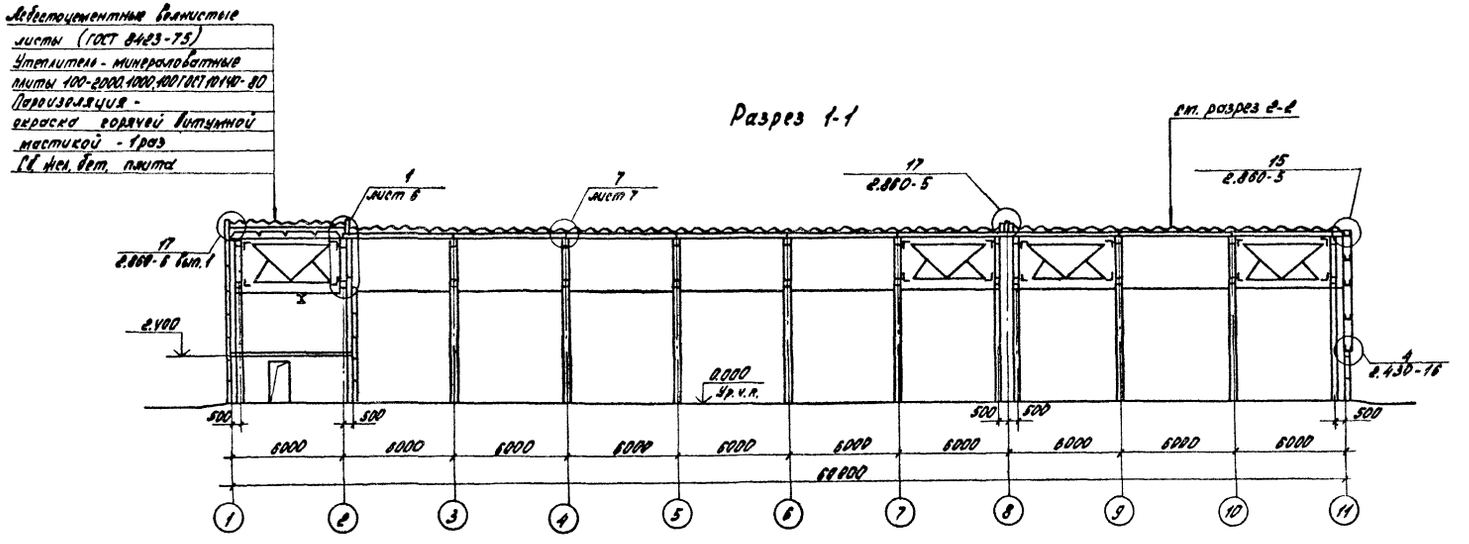

Разрез 2-2

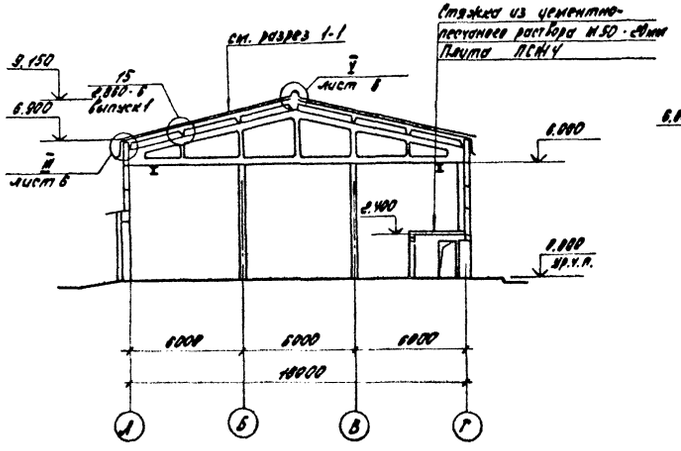

Разрез 3-3

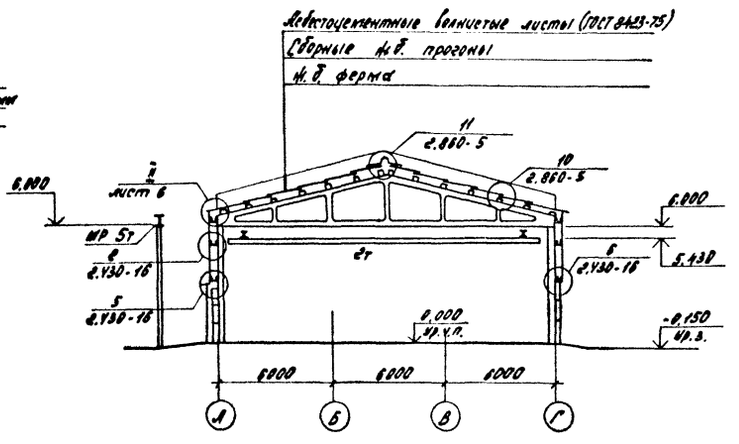

				ТП	709-9-77.87 - АР	
Привязан	Рук. гр.	Ножникова		Материально-технический склад для хранения оборудования	Стадия	Лист	Листов
	Рук. гр.	Лашкин			Р	5	
	Гл. спец.	Мердеев					
	Нач. отд.	Епифанов					
	Нач. тех. отд.	Цепетильников		Разрезы 1-1, 2-2, 3-3	„Куйбышевский Промзернопроект"		
	Н. контр.	Коробченко					
Инв. №	ГИП	Елизаров					

Инв. № подл. | Подпись и дата | Взам. инв. №

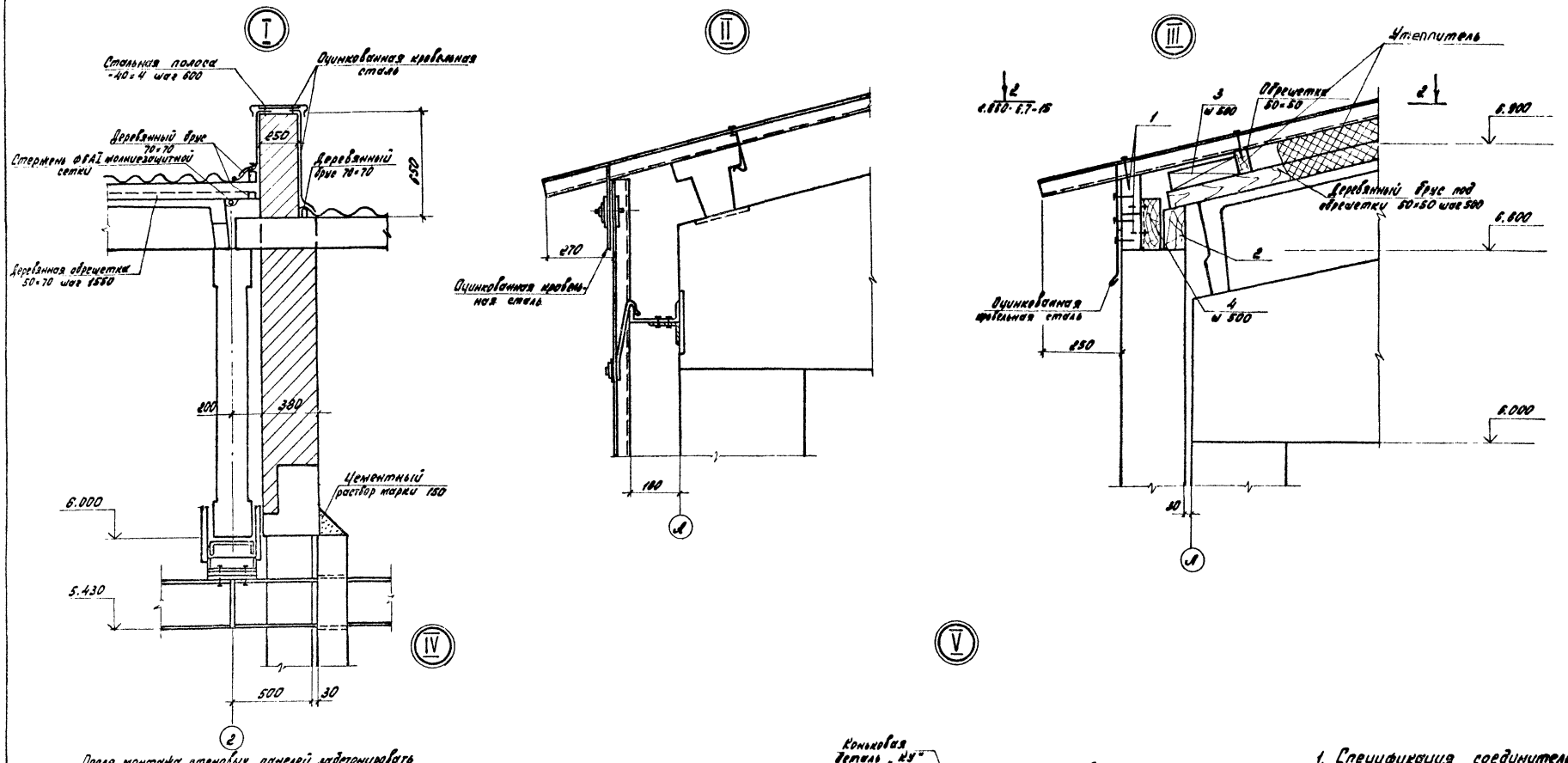

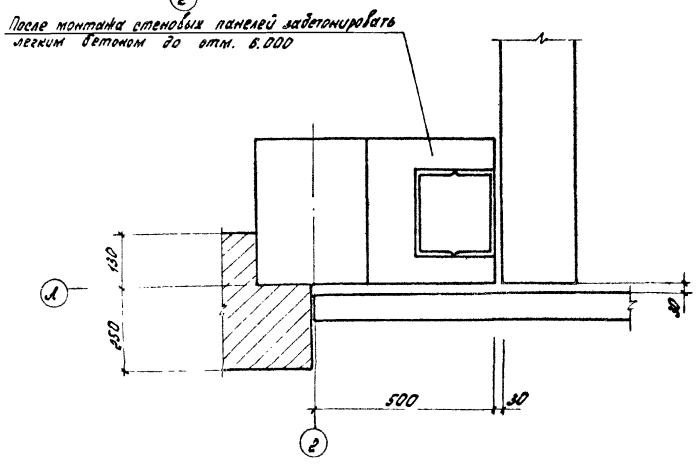

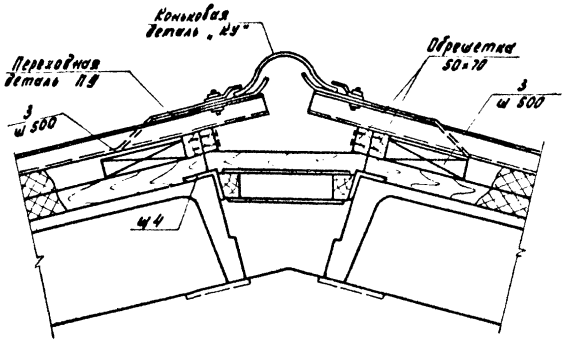

1. Спецификация соединительных деталей дана на листе 7.

2. Маркировка коньковой детали „КУ" переходной детали ПУ, гребёнки ГУ дана по ГОСТ 16233-77*

				ТП	709-9-7787-АР		
Привязан		Рук. гр.	Ножникова	Материально-технический склад для хранения оборудования	Стадия	Лист	Листов
		Рук. гр.	Лашкин		Р	6	
		Гл. спец.	Мердеев				
		Нач. отд.	Ерофанов	Узлы 1÷5	„Куйбышевский Промзернопроект"		
		Н. контр.	Коробченко				
Инв. №		ГИП	Елизаров				

Альбом II

709-9-77.87

Типовой проект

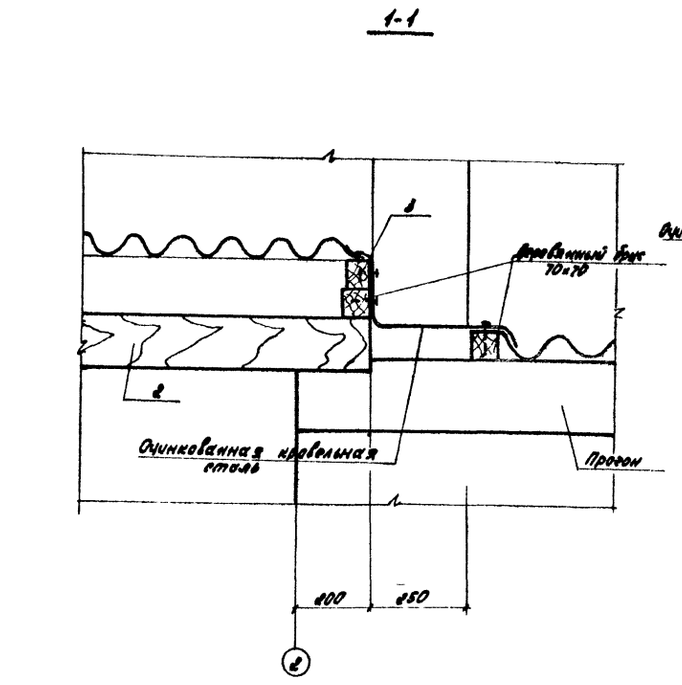

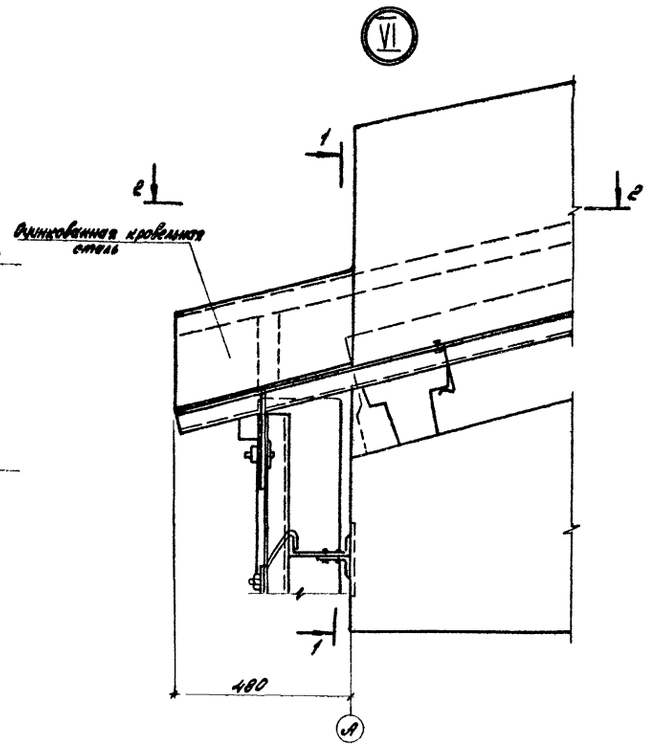

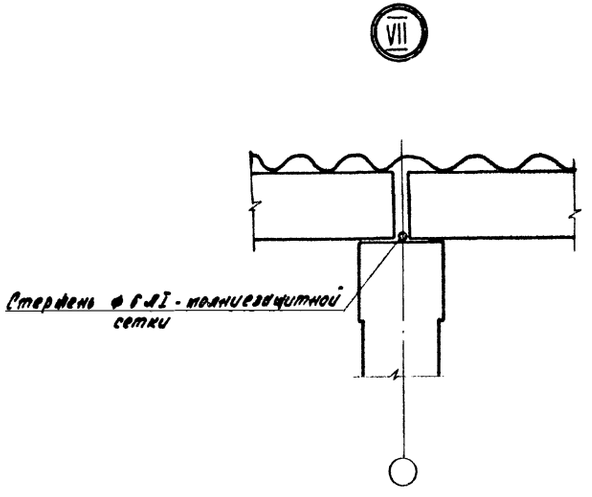

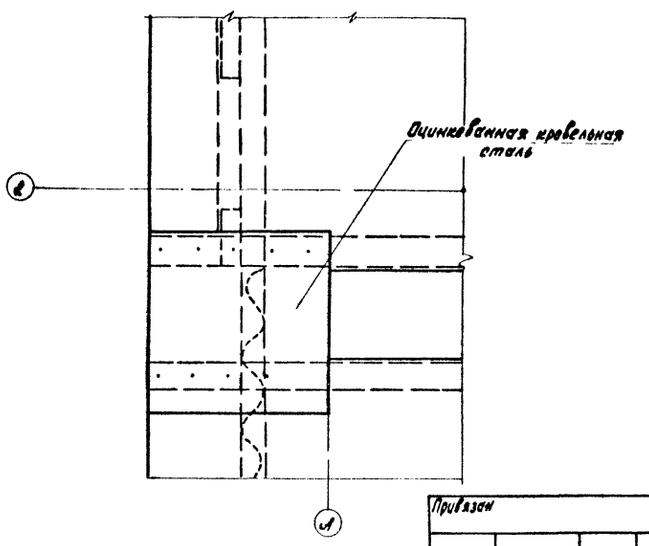

Спецификация соединительных элементов

Марка поз.	Обозначение	Наименование	Кол.	Масса ед. кг	Примечание
		Крепление асбестоцементных листов к стальным ригелям стен			
МС2	Шифр 719-73	МС2	134	0.06	Шифр служит дополнением к серии 2.430-16
МС3	Шифр 719-73	МС3	134	0.054	
МС4	Шифр 719-73	МС4	134	0.07	
		Крепление фасонных деталей			
МВ1	Шифр 719-73	МВ1	12	0.02	
МШ3	Шифр 719-73	МШ3	6	0.013	
МВ1	Шифр 719-73	гребенки МВ1	70	0.02	
		Крепление асбестоцементных листов к прогонам			
МБ1	2.860-5-240	МБ1	864	0.178	
МШ5	2.860-5-250-01	МШ5	73	0.03	
МВ4	2.860-5-270	МВ4	18	0.021	
		Деревянные элементы крепления			
1	АР7	60×110	24 п.м.		0.004 м³
2	АР7	50×130	12 п.м.		0.007 м³
3	АР7	60×75×230	96		0.002 м³
Щ4	2.860-6 вып. 2	Щ4	40	16.6	
4	АР7	Изделие стальное 6-63×5 ГОСТ 8509-72 Вст3кп2 ГОСТ 380-71			
		l=150	24	0.75	
5		Молниезащитная сетка		75	
		Крепежные элементы окон			
А1.20	1.436.2-15 вып. 2	А1.20	54	2.0	
А2.20	1.436.2-15 вып. 2	А2.20	54	4.02	
А3.12	1.436.2-15 вып. 2	А3.12	72	1.03	
А3.20	1.436.2-15 вып. 2	А3.20	54	1.71	
А4	1.436.2-15 вып. 2	А4	303	0.12	
М1	1.436.2-15 вып. 2	М1	195	0.056	
М2	1.436.2-15 вып. 2	М2	195	0.12	
ЭК5	2.436-11 вып. 1	ЭК5	8	1.09	

ТП 709-9-77.87-АР

Привязан

Инв. №

Рук. гр.	Ножникова	
Рук. гр.	Лошкин	
Гл. спец.	Мерзеев	
Нач. отд.	Епифанов	
Н. контр.	Корофченко	
ГИП	[illegible]	

Материально-технический склад для хранения оборудования

Узлы 6,7

Стадия	Лист	Листов
Р	7	

„Куйбышевский Промзернопроект"

Типовой проект 709-9-77.87 Альбом II

Инв. № подл. | Подпись и дата | Взам. инв. №

Альбом II

Типовой проект 709-9-77.87

Фасад 1-11

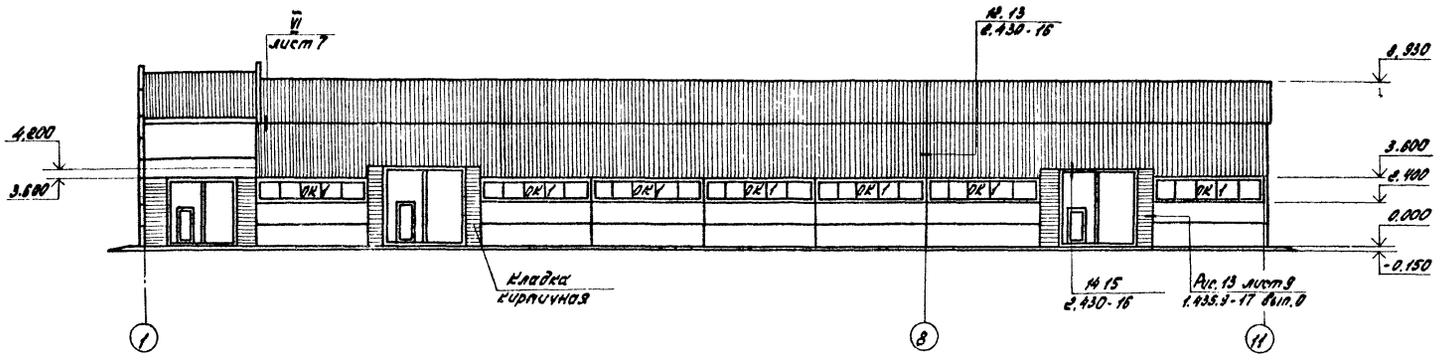

Фасад 11-1

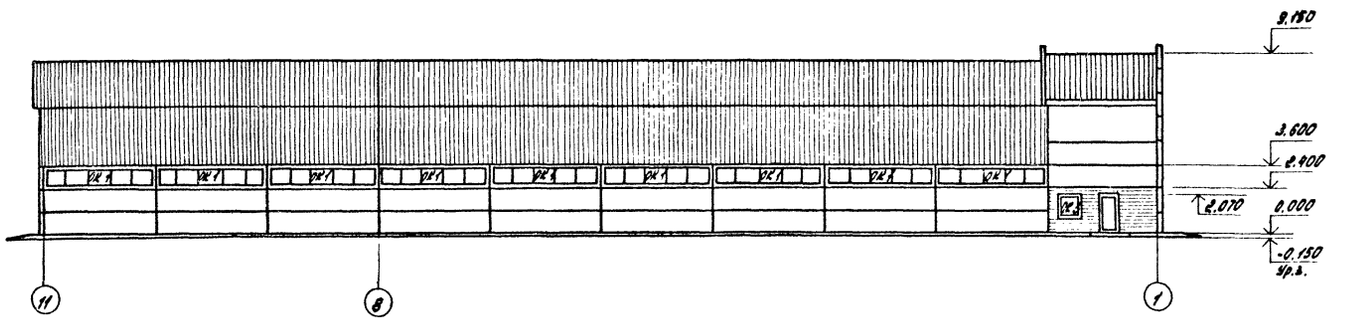

Фасад Г-А

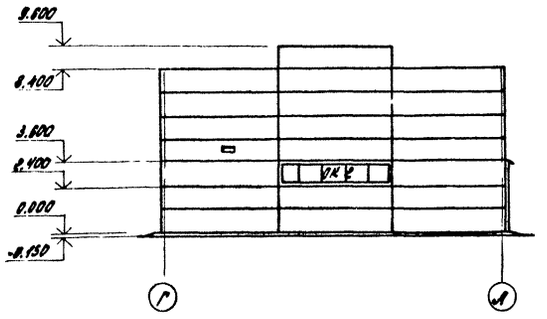

Фасад А-Г

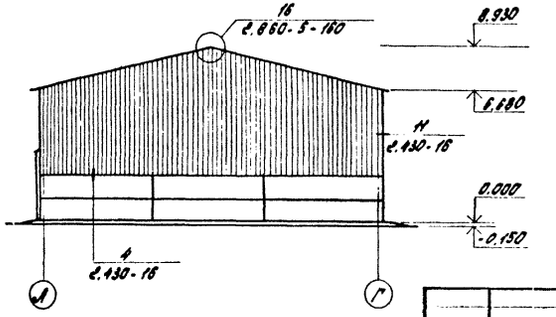

1. Для крепления стоек ворот в кирпичной кладке стен заложить закладные изделия по листу КЖ 15.

				ТП	709-9-77.87 - АР		
Привязан	Рук. гр.	Ножникова		Материально-технический склад для хранения оборудования	Стадия	Лист	Листов
	Рук. гр.	Лашкин			Р	8	
	Гл. спец.	Мердеев					
	Нач. отд.	Стефанов					
	Нач. техн. отд.	Петрильников		Фасады	„Куйбышевский Промзернопроект"		
	Н. контр.	Коровченко					
Инв. №	ГИП	Елизаров					

Инв. № подл. | Подпись и дата | Взам. инв. №

План полов на отм. 0.000

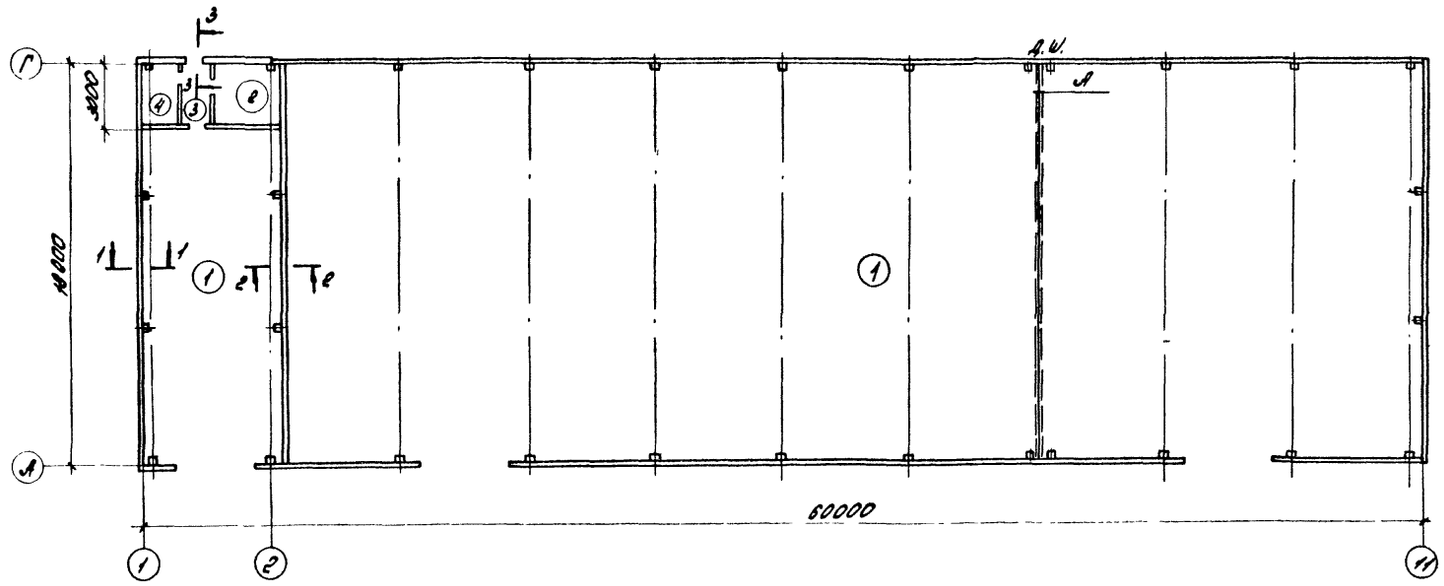

Экспликация полов

Наименование или номер помещения по проекту	Тип пола по проекту	Схема пола или номер узла по серии	Элементы пола и их толщина	Площадь пола, м²
Производственное помещение	1	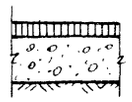	Покрытие - асфальтобетонное - 25 мм Подстилающий слой - бетон класса В20 - 100 мм Основание - уплотнённый грунт ($\gamma_{ск}$ = 1.6 т/м³) с втрамбованным слоем щебня или гравия крупностью 40÷60 мм	1050.36
Помещение кладовщика	2	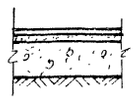	Покрытие - линолеум по ГОСТ 7251-77 - 2 мм Прослойка - холодная мастика на водостойких вяжущих - 1 мм Стяжка - цементно-песчаная марки 150 - 20 мм Керамзитобетон ПЛ 900 - 100 мм Подстилающий слой - бетон класса В15 - 100 мм Основание - уплотненный грунт ($\gamma_{ск}$ = 1.6 т/м³) с втрамбованным слоем щебня или гравия крупностью 40÷60 мм	7.24
Тамбур	3		Покрытие - шлифованное мозаичное (терраццо) на растворе марки 200 - 20 мм Стяжка - цементно-песчаный раствор марки 200 - 40 мм Подстилающий слой - бетон класса В15 - 100 мм Основание - уплотненный грунт ($\gamma_{ск}$ = 1.6 т/м³) с втрамбованным слоем щебня или гравия крупностью 40÷60 мм	3.21
Санузел	4	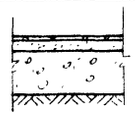	Покрытие - керамическая плитка (ГОСТ 6787-80*) с нескользкой поверхностью - 10 мм Заполнение швов - цементно-песчаный раствор марки 150 Прослойка - цементно-песчаный раствор марки 150 - 15 мм Подстилающий слой - бетон класса В15 - 100 мм Основание - уплотненный грунт ($\gamma_{ск}$ = 1.6 т/м³) с втрамбованным слоем щебня или гравия крупностью 40÷60 мм	4.51

Схема расположения элементов заполнения оконных проёмов ОК1, ОК2

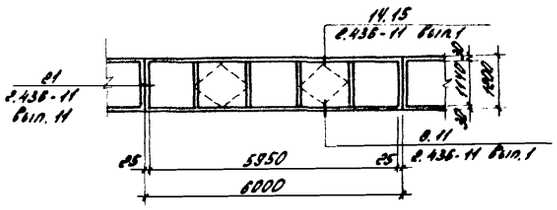

ОК3

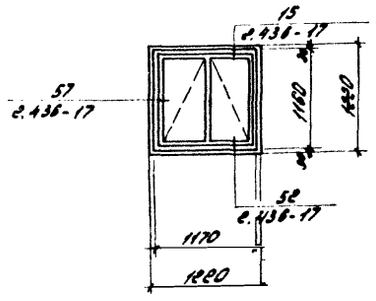

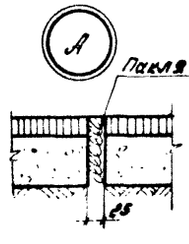

1-1

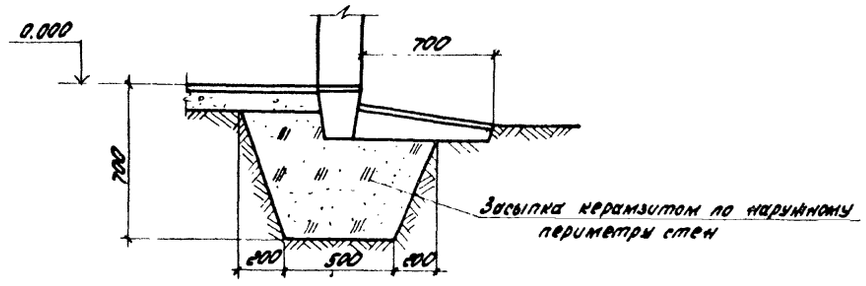

2-2

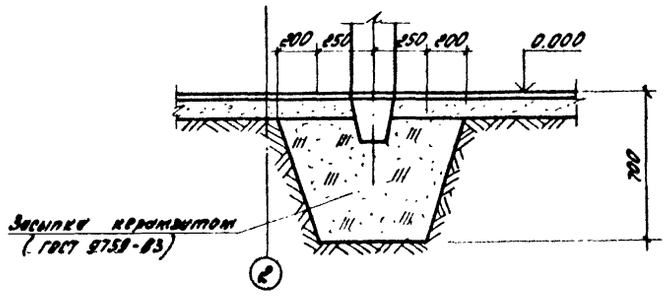

3-3

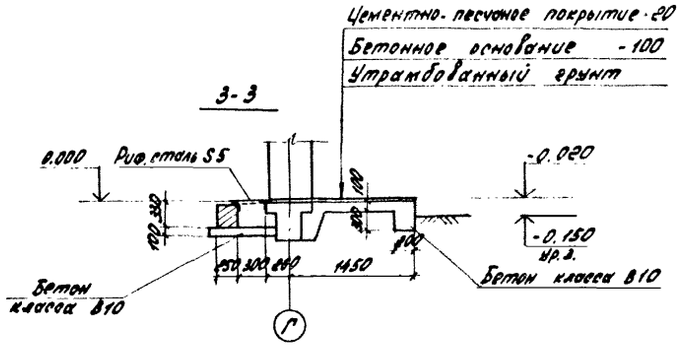

Привязан			Т.П. 709-9-77.87-АР				
			Рук. гр.	Ножникова		Материально-технический склад для хранения оборудования	Стадия: Р; Лист: 9; Листов:
			Рук. гр.	Лошкин			
			Гл. спец.	Мерфеев			
			Нач. отд.	Елифанов		План полов. Экспликация полов. Схемы заполнения оконных проёмов	Куйбышевский Промэрнопроект
			Н. контр.	Корсбченко			
Инв. №			ГИП	Елизаров			

Альбом II

Типовой проект 709-9-77.87

Инв. № подл. | Подпись и дата | Взам. инв. №

Альбом II

709-9-77.87

Типовой проект

План отверстий в стенах

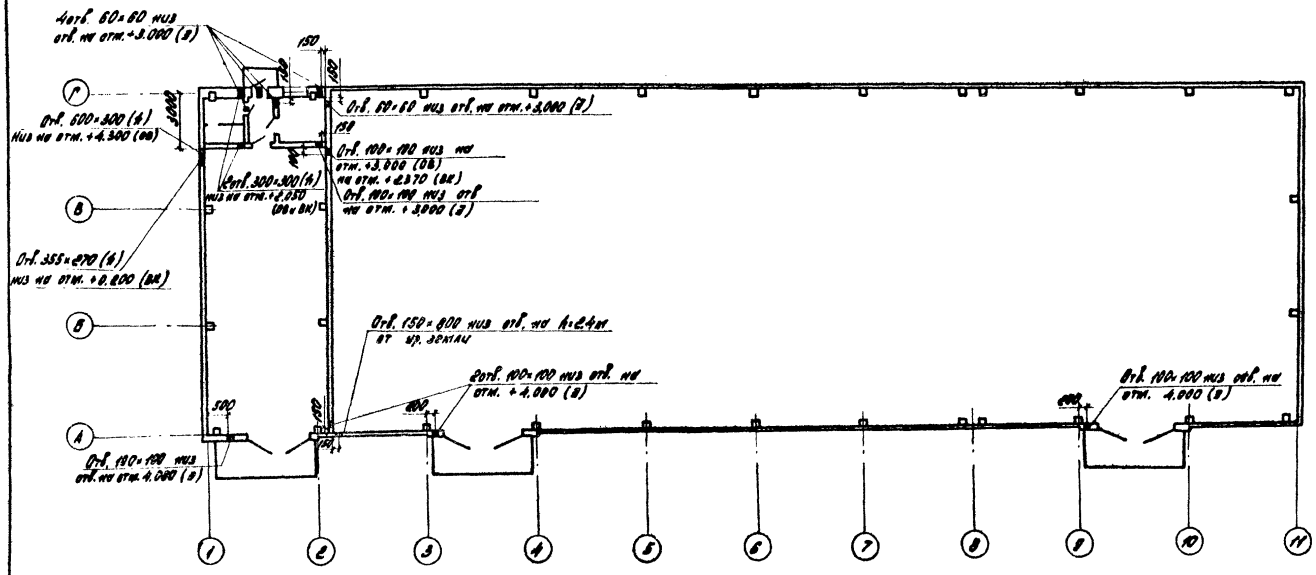

План отверстий в кровле

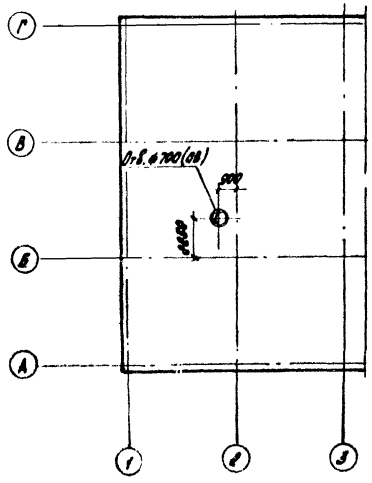

Ст. инж.	Лехина		ТП	709-9-77.87 - АР	
Рук. гр.	Сагайдак				
Инженер	Соловацкая				
Рук. гр.	Горшенина				
Гл. спец.	Никитенко				
Нач. с/т. отд.	Ефимов		Материально-технический склад для хранения оборудования	Стадия	Лист	Листов
Инженер	Лукьянова			Р	10	
Рук. груп.	Ермакова					
Гл. спец.	Рысакин		План отверстий в стенах и кровле	„Куйбышевский Промзернопроект"		
Нач. отд.	Тютелов					

Привязан

Инв. №

Взам. инв. №

Подпись и дата

Инв. № подл.

Типовой проект 709-9-77.87 Альбом II

Ведомость рабочих чертежей основного комплекта марки КЖ

Лист	Наименование	Примечание
1	Общие данные (начало)	
2	Общие данные (окончание)	
3	Фундаменты. Схема расположения элементов. Фрагменты 1,1а	
4	Фундаменты. Фрагменты 2,3,4. Сечение 2-2	
5	Фундаменты. Фрагмент 5	
6	Фундамент ФЛ7-1	
7	Фундамент ФЛ7-1-1	
8	Фундамент ФЛТ7-1	
9	Фундамент ФЛ1-1	
10	Фундамент ФЛ1-1-1	
11	Фундамент ФМ5	
12	Схема расположения элементов каркаса и связей	
13	Схема расположения элементов каркаса и связей. Узлы 1,2	
14	Схема расположения плит покрытия и прогонов	
15	Схема расположения панелей стен	
16	Схема расположения панелей стен. Узлы	

Ведомость объёмов сборных бетонных и железобетонных конструкций по рабочим чертежам основных комплектов марок ЛР, КЖ.

№№	Наименование группы элементов конструкции	Код	Кол. м³	Примечание
1	Балки фундаментные	582410	7.33	
2	Блоки бетонные	581100	5.92	
3	Колонны	582110	24.56	
4	Фермы стропильные	582610	30.00	
5	Прогоны	582510	26.4	
6	Плиты покрытия	584200	9.21	
7	Панели стеновые	583100	79.10	
8	Перемычки	582820	0.48	
	Всего бетона и железобетона		182.52	

Материалы на изготовление сборных бетонных и железобетонных конструкций учтены в ведомости потребности в материалах и отдельно не учитываются

Рабочие чертежи основного комплекта марки КЖ выполнены в соответствии с действующими строительными нормами и правилами и предусматривают конструктивные решения обеспечивающие пожарную безопасность при соблюдении установленных правил безопасности при эксплуатации здания.

Главный инженер проекта [подпись] /Елизаров/
Главный инженер проекта
(привязавший типовой проект)

Ведомость ссылочных и прилагаемых документов

Обозначение	Наименование	Примечание
	Ссылочные документы	
ГОСТ 13579-78*	Блоки бетонные для стен подвалов	
ГОСТ 24379.1-80	Болты фундаментные	
1.030.1-1 выпуск 5	Стены наружные из однослойных панелей для каркасных общественных зданий, производственных и вспомогательных зданий промышленных предприятий	
1.063.1-1 выпуски 0,1,2	Железобетонные стропильные фермы для покрытий с уклоном асбестоцементной кровли 1:4	
1.225.1-3	Прогоны железобетонные длиной 448, 598 и 898 см с односторонней полкой для наружных и внутренних кирпичных стен общественных зданий	
1.410-3 выпуск 1	Сетки сварные для армирования железобетонных конструкций	
1.412-1/77 выпуск 3	Монолитные железобетонные фундаменты под типовые колонны прямоугольного сечения одноэтажных промышленных зданий. Арматурные изделия	
1.415-1 выпуск 1	Железобетонные фундаментные балки для стен производственных зданий	
1.423-3 выпуски 0-1, 1, 2, 3	Железобетонные колонны прямоугольного сечения для одноэтажных производственных зданий без мостовых кранов высотой до 9.60м	
1.427.1-3 выпуск 1	Колонны железобетонные прямоугольного сечения для продольного и торцового фахверка одноэтажных производственных зданий высотой 3.0-14.4 м	
1.432-15 выпуск 1	Стеновые панели неотапливаемых производственных зданий с шагом колонн 6 м	

Обозначение	Наименование	Примечание
1.439-2	Стальные изделия креплений панельных стен одноэтажных производственных зданий с железобетонным каркасом	
1.462-14 выпуск 1	Железобетонные прогоны для покрытий зданий. Прогоны длиной 6 м при уклоне кровли до 25%	
1.465.1-7/84 выпуск 1	Плиты покрытий железобетонные предварительно напряженные ребристые размером 1.5×6 м для одноэтажных зданий	
2.432-1 выпуск 1	Монтажные узлы панельных стен отапливаемых одноэтажных производственных зданий с железобетонным каркасом	
2.432-2 выпуск 1	Монтажные узлы панельных стен неотапливаемых одноэтажных производственных зданий с железобетонным каркасом	
3.702-1/79 выпуски 4,5	Унифицированные сборные железобетонные конструкции силосных сооружений по хранению и переработке зерна	
	Прилагаемые документы	
ТП 709-9-77.87 - КЖИ	Строительные изделия	Альбом III
ТП 709-9-77.87 - ВМ	Ведомости потребности в материалах	Альбом V

Инв. №				Привязан
Рук. гр.	Ножникова	[подпись]		ТП 709-9-77.87 - КЖ
Рук. гр.	Лашкин	[подпись]		
Гл. спец.	Мердеев	[подпись]		
Нач. отд.	Епифанов	[подпись]		
Нач. тех. отд.	Шепетильников	[подпись]		
Н. контр.	Коробченко	[подпись]		
Гл. инж. пр.	Елизаров	[подпись]		

Материально-технический склад для хранения оборудования	Стадия	Лист	Листов
	РП	1	16
Общие данные (начало)	„Куйбышевский Промзернопроект"		

Ведомость спецификаций.

Лист	Наименование.	Примечание.
3	Спецификация к схеме расположения элементов фундаментов	
6	Спецификация к фундаменту монолитному ФА7-1.	
7	Спецификация к фундаменту монолитному ФА7-1-1	
8	Спецификация к фундаменту монолитному ФА7 7-1.	
9	Спецификация к фундаменту монолитному ФА1-1.	
10	Спецификация к фундаменту монолитному ФА1-1-1	
11	Спецификация к фундаменту ФМ5.	
12	Спецификация к схеме расположения элементов каркаса.	
14	Спецификация к схеме расположения плит покрытий и прогонов.	
14	Спецификация к участку монолитному УМ1	
15	Спецификация к схеме расположения панелей стен.	

Общие указания.

Железобетонные конструкции материально-технического склада разработаны в соответствии со СНиП 2.03.01-84 „Бетонные и железобетонные конструкции."

Антикоррозийная защита строительных конструкций.

Строительные конструкции разработаны применительно к условиям строительства при отсутствии агрессивных агентов в атмосфере и внутри помещений.

Мероприятия по антикоррозийной защите строительных конструкций назначаются при привязке проекта к конкретной площадке в зависимости от местных условий.

При этом необходимо руководствоваться СНиП 2.03.11-85 „Защита строительных конструкций от коррозии."

Соединительные детали сборных железобетонных конструкций защищаются от коррозии цинкованием или окраской в соответствии с требованиями СНиП 2.03.11-85.

Указания по монтажу конструкций

Устройство монолитных железобетонных конструкций следует вести в соответствии с требованиями СНиП III 15-76 „Бетонные и железобетонные конструкции монолитные

Монтаж сборных железобетонных конструкций выполнять в соответствии с требованиями СНиП III-16-80 „Бетонные и железобетонные конструкции сборные."

Монтаж стен вести в соответствии с указаниями серии 1.432-15.

Типовой проект 709-9-77.87 Альбом II

Рук. гр.	Ножникова		
Рук. гр.	Лашкин		
Гл. спец.	Мердеев		
Нач. отд.	Епифанов		
Нач. тех. от.	Щепетильников		
Н. контр.	Коробченко		
ГИП	Елизаров		

Привязан

Инв. №

ТП 709-9-77.87-КЖ

Материально-технический склад для хранения оборудования.

Стадия	Лист	Листов
Р	2	

Общие данные (окончание)

„Куйбышевский Промзернопроект"

Копировал Огольцова

Формат А2

Типовой проект 709-9-77.87 Альбом II

Схема расположения элементов фундаментов

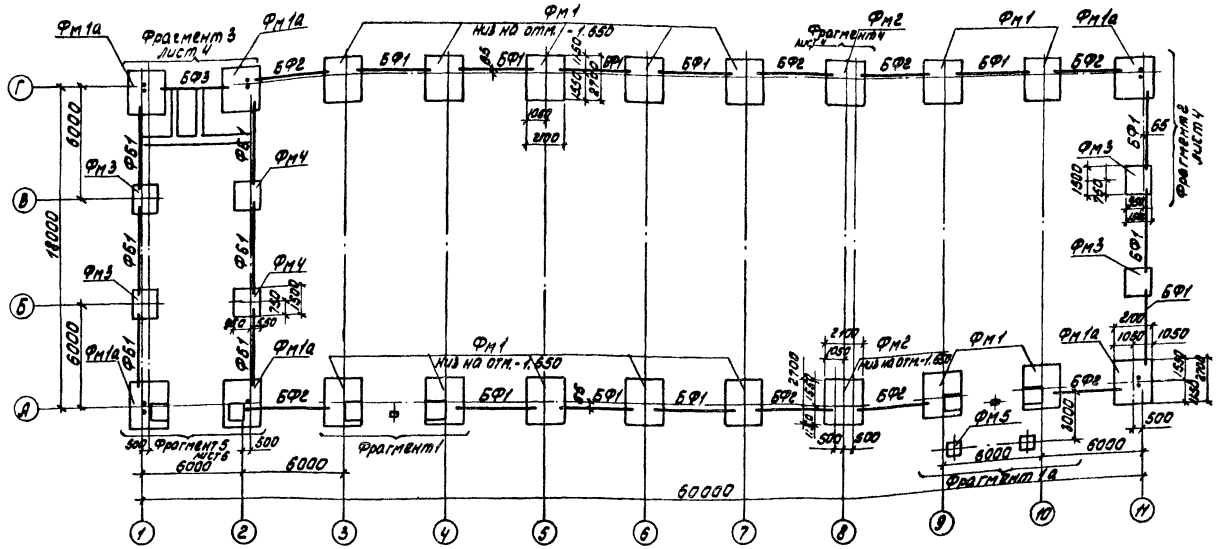

Фрагмент 1 и 1а

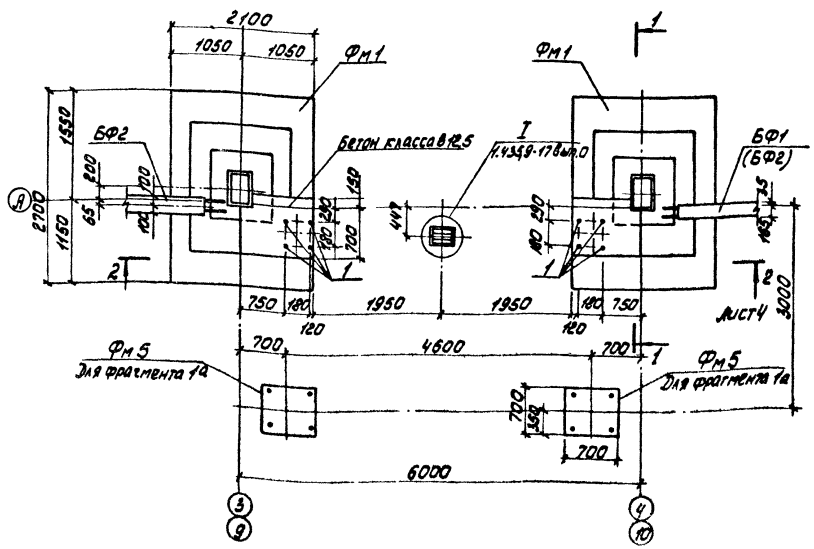

1-1

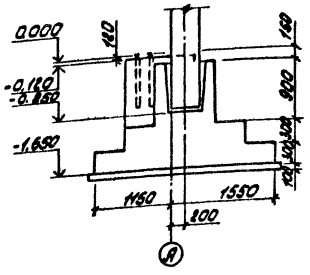

Спецификация к схеме расположения элементов фундаментов

Марка поз.	Обозначение	Наименование	Кол.	Масса ед., кг	Примеч.
		Фундаменты			
Фм1	КЖ6	ФА7-1	14	7750	
Фм1а	КЖ7	ФА7-1-1	6	7750	
Фм2	КЖ8	ФАТ7-1	2	10625	
Фм3	КЖ9	ФА1-1	4	3750	
Фм4	КЖ10	ФА1-1-1	2	3750	
Фм5	КЖ11	Фм5	2	1300	
		Балки фундаментные			
БФ1	1.415-1 вып.1	ФБ6-41	17	700	
БФ2	1.415-1 вып.1	ФБ6-43	8	600	
БФ3	1.415-1 вып.1	ФБ6-31	1	1700	
		Блоки бетонные			
ФБ1	ГОСТ 13579-78*	ФБС24.4.6-Т	4	1300	
ФБ2	ГОСТ 13579-78*	ФБС9.4.6-Т	12	470	
ФБ3	ГОСТ 13579-78*	ФБС12.4.6-Т	1	640	
ФБ4	ГОСТ 13579-78*	ФБС12.4.3-Т	9	310	
		Бетон класса В12.5	10		$м^3$
		местная заделка между блоками. Бетон класса В10	0.5		$м^3$
		Изделие стандартное			
1	ГОСТ 24379-0-80	Болт 1.1М16×800	24	1.45	

1. Рельеф территории спокойный; грунты непучинистые, непросадочные со следующими нормативными характеристиками: нормативный угол внутреннего трения $\varphi^н = 0,49$ рад или 28°; нормативное удельное сцепление $C^н = 2$ кПа (0,02 кгс/см²); модуль деформации нескольких грунтов $E = 14,7$ мПа (150 кгс/см²), плотность грунтов $\gamma = 1,8$ т/м³; коэффициент безопасности по грунту $K_г = 1$. Грунтовые воды отсутствуют.
2. Под фундаменты устраивается подготовка из бетона класса В5 толщиной 100 мм.

				ТП	709-9-77.87 - КЖ	
Привязан	Рук.гр.	Ножникова		Материально-технический склад для хранения оборудования	Стадия	Лист	Листов
	Рук.гр.	Лашкин			РП	3	
	Гл.спец.	Мердеев					
	Нач.отд.	Елифанов		Фундаменты. Схема расположения элементов Фрагменты 1, 1а	„Куйбышевский Промзернопроект"		
	Н.контр.	Коробченко					
Инв.№	ГИП	Елизаров					

Инв.№ подл. | Подпись и дата | Взам.инв.№

Типовой проект 709-9-77.87 Альбом II

2-2

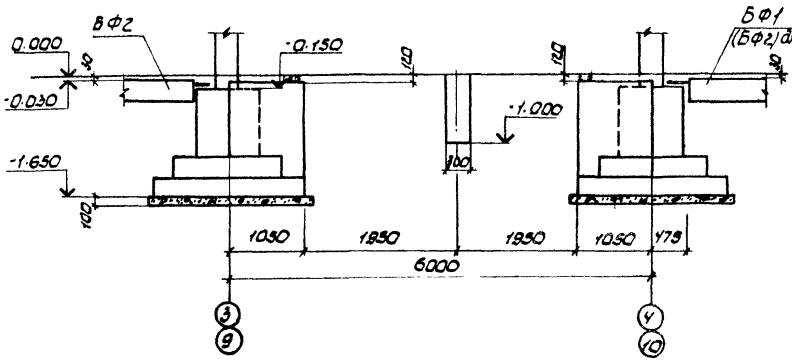

3-3

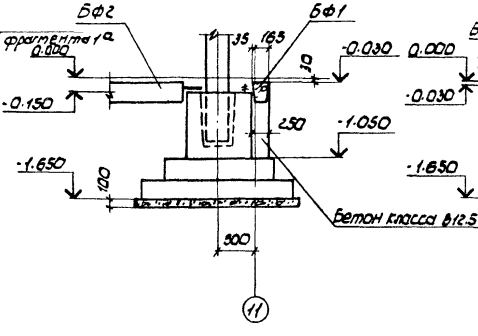

4-4

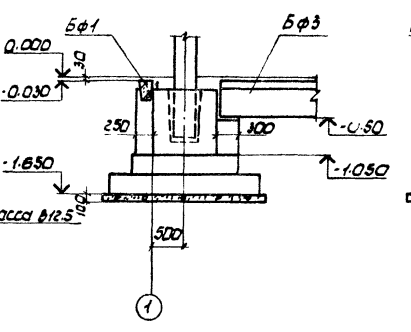

5-5

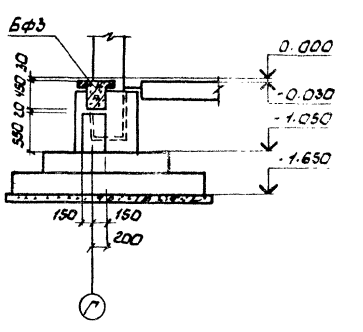

Фрагмент 2

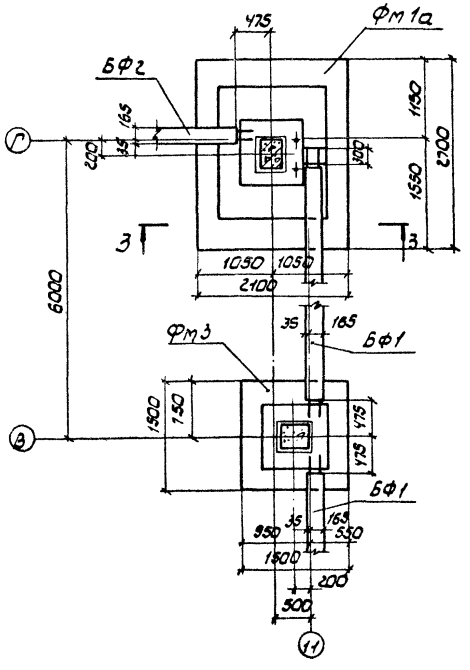

Фрагмент 3

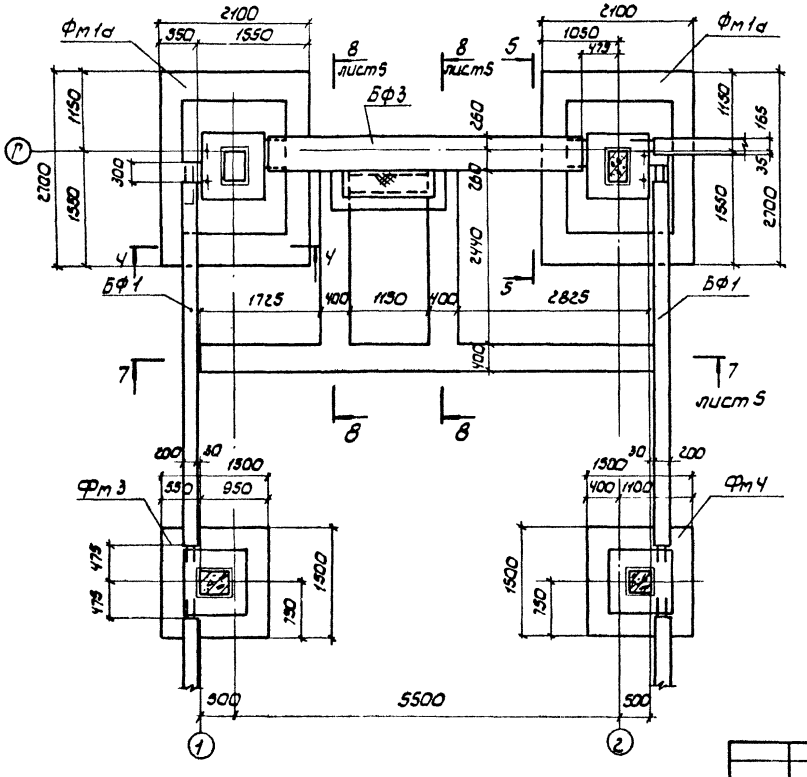

Фрагмент 4

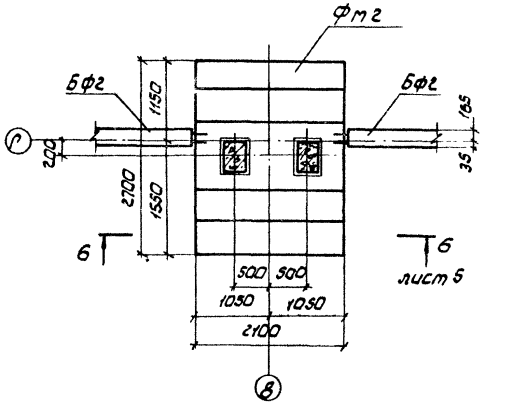

				Т.П	709-9-77.87-КЖЕ		
Привязан				Материально-технический склад для хранения оборудования	Стадия	Лист	Листов
					Р	4	
	Рук.гр.	Нажников		Фундаменты Фрагменты 2, 3, 4. Сечение 2-2	Куйбышевский Промэнергопроект		
	Рук.гр.	Лошкин					
	Гл.спец.	Федеев					
	Нач.отд.	Бликанов					
	Н.контр.	Коробченко					
Инв. №	ГИП	Елизаров					

Инв. № подл. | Подпись и дата | Взам. инв. №

Типовой проект 709-9-77.87 Альбом II

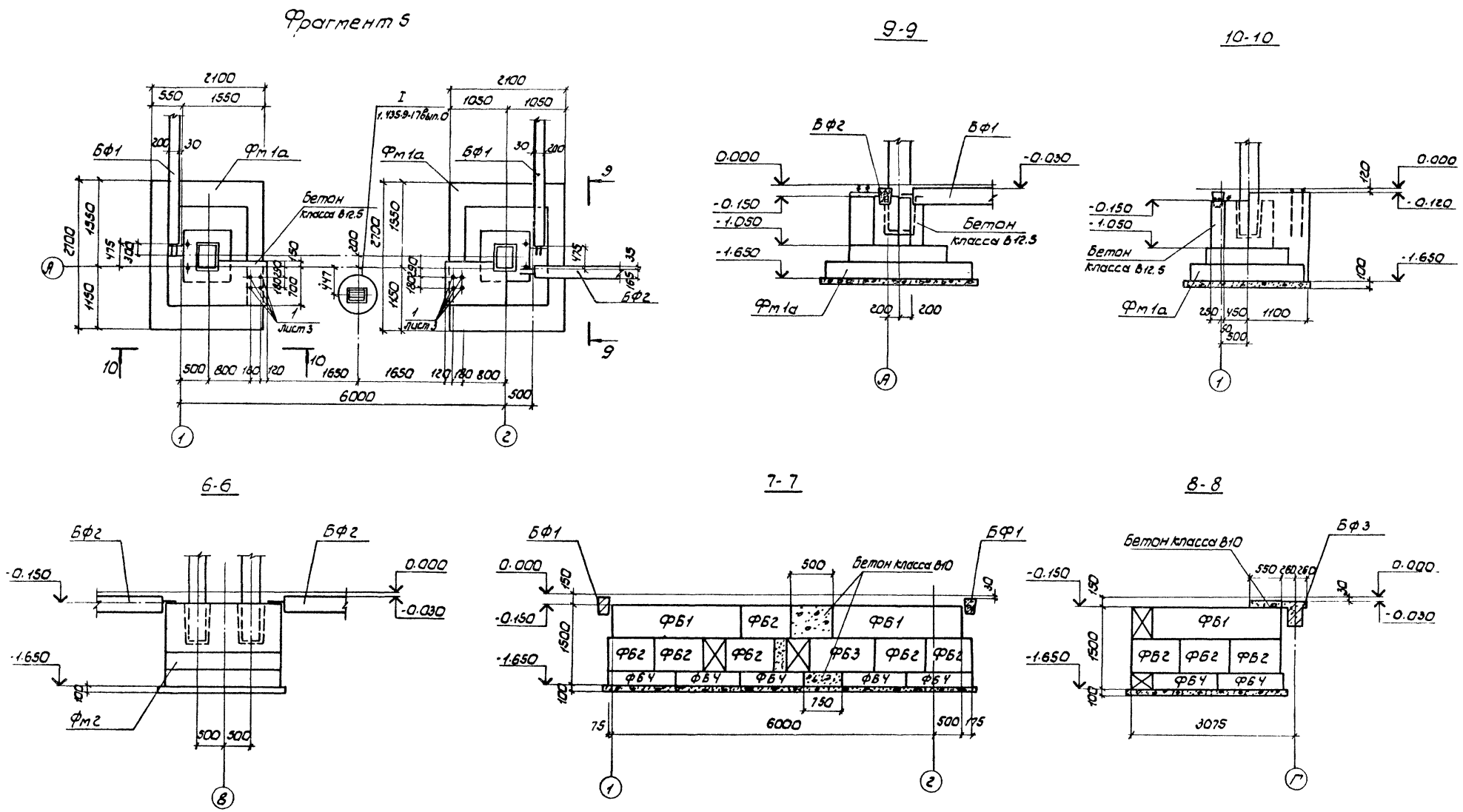

Т.П				709-9-77.87-КЖ			
Привязан	Рук.гр.	Ножникова		Материально-технический склад для хранения оборудования	Стадия	Лист	Листов
	Рук.гр.	Пашкин			Р	5	
	Гл.спец.	Мердеев					
	Нач.отд.	Епифанов		Фундаменты Фрагмент 5	Куйбышевский Промзернопроект		
	Н.контр.	Коробченко					
Инв. №	Гип	Елизаров					

1-1

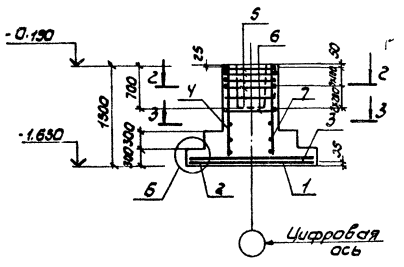

2-2

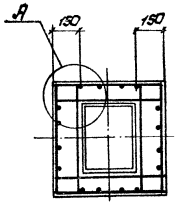

Деталь А

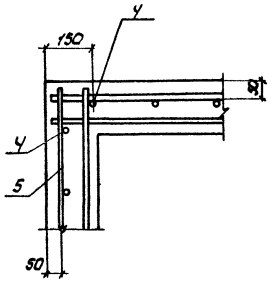

План фундамента ФА7-1

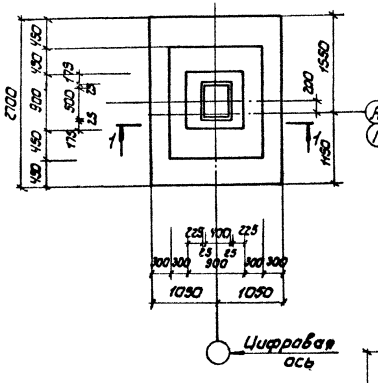

Схема раскладки сеток подошвы

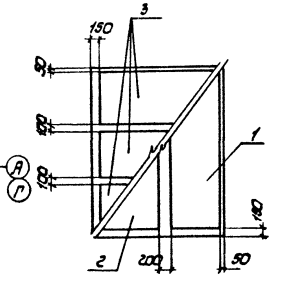

Деталь Б

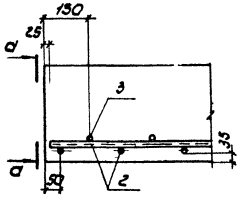

а-а

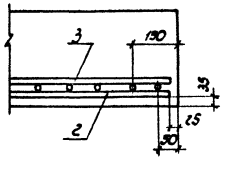

3-3

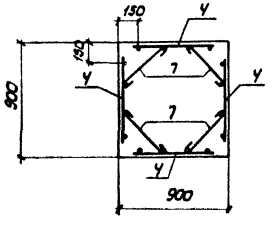

Спецификация к фундаменту монолитному ФА7-1

Формат	Зона	Поз	Обозначение	Наименование	Кол.	Приме-чание
				Сборочные единицы		
				Сетки арматурные		
		1	1.410-3 вып.1	1С $\frac{4У}{6}$ 85×265	1	
		2	1.410-3 вып.1	1С $\frac{4У}{6}$ 105×265	1	
		3	1.410-3 вып.1	1С $\frac{10}{6}$ 85×205	3	
		4	1.412-1/77 вып.3	СН12АIII-6×15	4	
		5	1.412-1/77 вып.3	С-9-8АI	5	
		6	1.412-1/77 вып.3	С-11-6АI	1	
				Детали		
БЧ		7		ф 8АI ГОСТ 5781-82*		
				P=530	12	0.15кг
				Материалы		
				Бетон класса В15	3.1	м³

Ведомость расхода стали на элемент, кг

Марка элемента	Изделия арматурные								Общий расход
	Арматура класса								
	AI			AII		AIII			
	ГОСТ 5781-82*								
	ф6	ф8	Итого	ф12	Итого	ф10	ф14	Итого	
ФА7-1	9.7	16.7	26.4	20.8	20.8	18.9	35.2	54.1	101.3

Ведомость деталей

Поз	Эскиз
7	450, 40, 40

Фундамент разработан по серии 1.412-1/77

Нагрузка на фундамент

Схема	Нагрузка	N кН	Mx кНм	Qx кН	My кНм	Qy кН
N, -0.15, Mx, My, Qy, Q*	Нормативные	627	143	33	30	2.6
	Расчетные	721	165	38	34	3

Т.П. 709-9-77.87 -КЖ

Привязан		Материально-технический склад для хранения оборудования	Стадия: РП; Лист: 6; Листов:
Инв.№		Фундамент ФА7-1	"Куйбышевский Промстройпроект"

Рук. гр.	Ножников	
Рук. гр.	Лашкин	
Гл. спец.	Мердеев	
Нач. отд.	Елифанов	
Н. контр.	Коробченко	
ГИП	Елизаров	

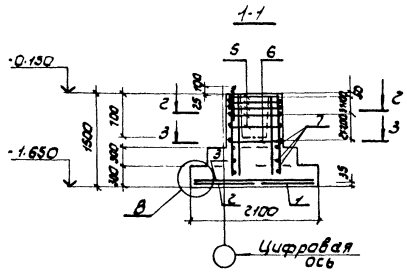

План фундамента ФА7-1-1

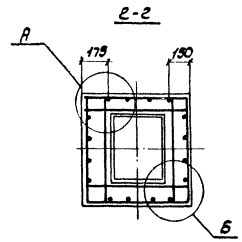

Схема раскладушки сеток подошвы

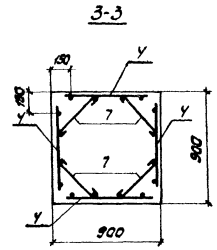

Деталь А (Б)

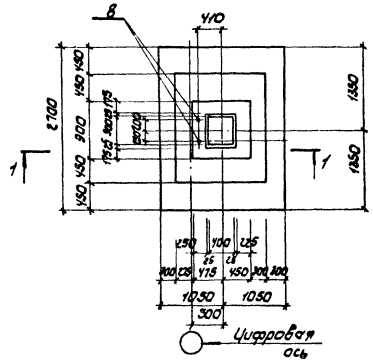

Деталь В

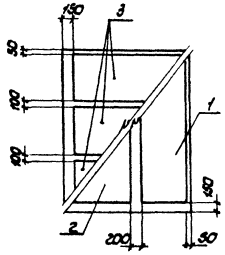

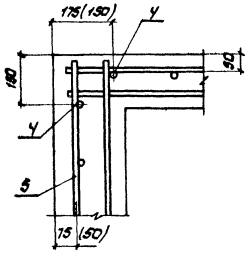

а-а

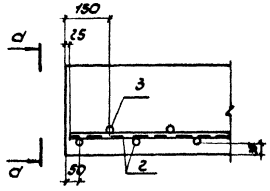

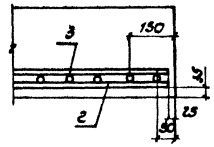

1 Фундамент разработан по серии 1.412-1/77

2 Привязка фундамента к буквенным осям дана на фрагментах планов на листах 3, 4, 5

Спецификация к фундаменту монолитному ФА7-1-1

Формат	Зона	Поз.	Обозначение	Наименование	Кол.	Примечание
				Сборочные единицы		
				Сетки арматурные		
		1	1.410-3 вып1.	1С $\frac{14}{8}$ 85×265	1	
		2	1.410-3 вып 1	1С $\frac{14}{8}$ 105×265	1	
		3	1.410-3 вып 1	1С $\frac{10}{8}$ 85×205	3	
		4	1.412-1/77 вып 3	СН12АII-6×15	4	
		5	1.412-1/77 вып 3	СА-8АI	5	
		6	1.412-1/77 вып 3	СА1-6АI	1	
				Детали		
БЧ		7		ф 6АI ГОСТ5781-82*		
				ℓ=530	12	0.15кг
				Стандартные изделия		
		8	ГОСТ 24379.1-80	Болт 1.1М24-800	2	3.42кг
				Материалы		
				Бетон класса В15	3.1	м³

Ведомость расхода стали на элемент, кг

Марка элемента	Изделия арматурные									Изделия закладн.		Общий расход
	Арматура класса								Всего	Сталь	Всего	
	АI			АII		АIII				Вст. 3пс2		
	ГОСТ 5781-82*											
	ф6	ф8	Итого	ф12	Итого	ф10	ф14	Итого		М24		
ФА7-1-1	9.7	16.7	26.4	20.8	20.8	18.9	35.2	54.1	101.3	6.9	6.9	108.2

Ведомость деталей

Поз	Эскиз
7	450 (40 / 40)

Нагрузка на фундамент

Схема	Нагрузка	N кН	Mx кНм	Qx кН	My кНм	Qy кН
-0.150 N, Mx, My, Qy, Qx	Нормативные	627	143	33	30	2.6
	Расчетные	721	165	38	34	3

Т.П 709-9-77.87 - КЖ

Привязан					
	Рук.гр.	Ножникова		Материально-технический склад для хранения оборудования	Стадия: РП; Лист: 7; Листов:
	Рук.гр.	Лашкин			
	Гл.спец.	Мердеев			
	Нач.отд.	Епифанов		Фундамент ФА7-1-1	„Куйбышевский Промзернопроект"
	Н.контр.	Коровченко			
Инв.№	Гип.	Елизаров			

Типовой проект 709-9-77.87 Альбом II

Инв.№ подл. | Подпись и дата | Взам.инв.№

Типовой проект 709-9-77.87 Альбом II

1-1

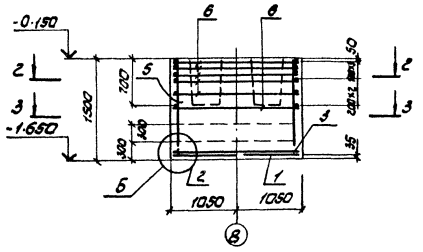

2-2

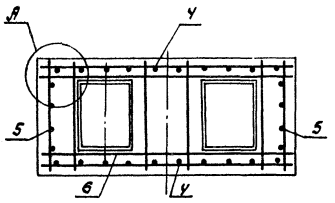

Деталь А

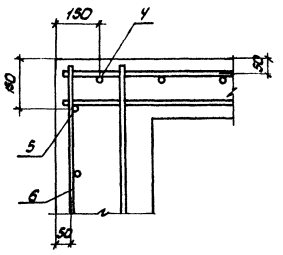

План фундамента ФАТ7-1

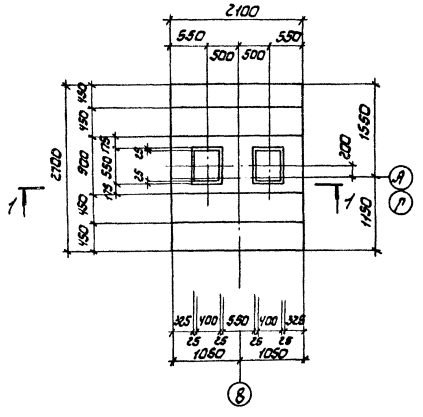

Схема раскладки сеток подошвы

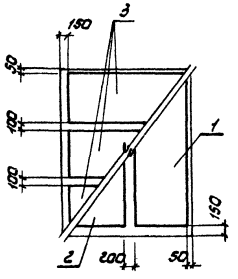

Деталь Б

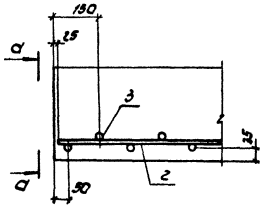

3-3

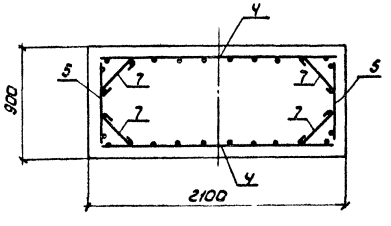

а-а

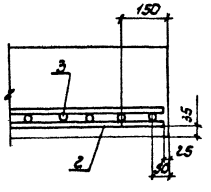

Фундамент разработан по серии 1.412-1/77

Спецификация к фундаменту монолитному ФАТ7-1

Формат	Зона	Поз.	Обозначение	Наименование	Кол	Примечание
				Сборочные единицы		
				Сетки арматурные		
		1	1.410-3 вып 1	1с $\frac{14}{6}$ 85×265	1	
		2	1.410-3 вып.1	1с $\frac{14}{6}$ 105×265	1	
		3	1.410-3 вып 1	1с $\frac{10}{6}$ 85×205	3	
		4	1.412-1/77 вып 3	СН12АII - 18×15	2	
		5	1.412-1/77 вып 3	СН12АII - 6×15	2	
		6	1.412-1/77 вып 3	САТ - 8АI	6	
				Детали		
Бч		7		ф6АI ГОСТ 5781-82*		
				Р-530	12	0.15кг
				Материалы		
				Бетон класса В15	4.25	$м^3$

Ведомость расхода стали на элемент, кг

Марка	Изделия арматурные										Общий расход
	Арматура класса										
	АI			АII		АIII					
	ГОСТ 5781-82*										
	ф6	ф8	Итого	ф12	Итого	ф10	ф14			Итого	
ФАТ7-1	6.3	37.2	43.5	36.2	36.2	18.9	35.2			54.1	135.6

Ведомость деталей

Поз	Эскиз
7	450 (40 40)

Нагрузка на фундамент

Схема	Нагрузка	N кН	M_x кНм	Q_x кН	M_y кНм	Q_y кН
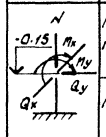	Нормативные	627	143	33	30	26
	Расчетные	721	165	38	34	3

Т.П. 709-9-77.87-КЖ

Привязан			
Инв. №	Рук.гр.	Ножников	
	Рук.гр.	Лашкин	
	Гл.спец.	Мердеев	
	Нач.отд.	Рифанов	
	Н.контр.	Коробченко	
	ГИП	Елизаров	

Материально-технический склад для хранения оборудования

Фундамент ФАТ7-1

Стадия	Лист	Листов
РП	8	

„Куйбышевский Промзернопроект"

Инв. № подл. | Подпись и дата | Взам. инв. №

Типовой проект 709-9-77.87 Альбом II

1-1

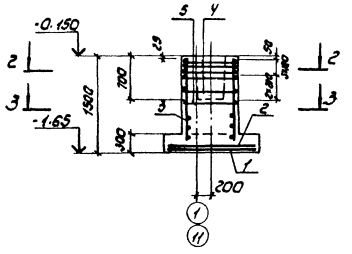

План фундамента ФА1-1

2-2

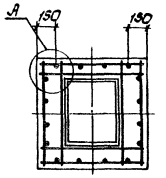

Схема раскладки сеток подошвы

3-3

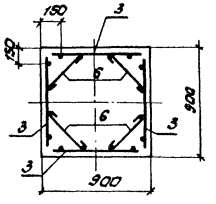

Деталь А

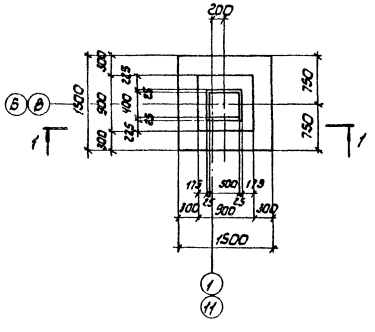

Деталь Б

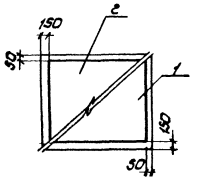

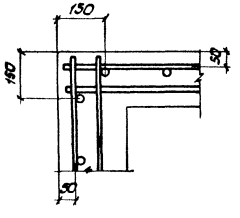

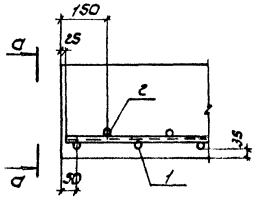

а-а

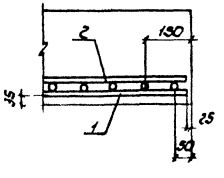

Фундамент разработан по серии 1.412-1/77

Спецификация к фундаменту монолитному ФА1-1

Формат	Зона	Поз	Обозначение	Наименование	Кол	Примечание
				Сборочные единицы		
				Сетки арматурные		
		1	1.410-3 Вып1	1С $\frac{12}{8}$ 145×145	1	
		2	1.410-3 Вып1	1С $\frac{10}{8}$ 145×145	1	
		3	1.412-1/77 Вып3	СН12АII-6×15	4	
		4	1.412-1/77 Вып3	СА-8АI	3	
		5	1.412-1/77 Вып3	СН1-6АI	1	
				Детали		
БУ		6		ф6АI ГОСТ 5781-82*		
				e_3 530	12	0.15 кг
				Материалы:		
				Бетон класса В15	1.5	м³

Ведомость расхода стали на элемент, кг

Марка элемента	Изделия арматурные								Общий расход
	Арматура класса								
	AI			AII		AIII			
	ГОСТ 5781-82*								
	ф6	ф8	Итого	ф12	Итого	ф10	ф12	Итого	
ФА1-1	7.2	16.1	23.3	20.8	20.8	7.2	10.3	17.5	62.2

Ведомость деталей

Поз	Эскиз
6	450 (40 … 40)

Нагрузка на фундамент

Схема	Нагрузка	N кН	M_x кНм	Q_x кН	M_y кНм	Q_y кН
	Нормативная	93	–	–	8.8	6.3
	Расчетная	10.7	–	–	11.3	7.3

Привязан

Инв. № подл. | Подпись и дата | Взам. инв. №

Рук. гр.	Наумкова		
Рук. гр.	Лошкин		
Гл. спец.	Мордвев		
Нач. отд.	Епифанов		
Н. контр.	Корбченко		
ГИП	Елизаров		

Т.П 709-9-77.87 "КЖ"

Материально-технический склад для хранения оборудования

Стадия	Лист	Листов
РП	3	

Фундамент ФА1-1

Куйбышевский Промстройниипроект

Типовой проект 709-9-77.87 Альбом II

1-1

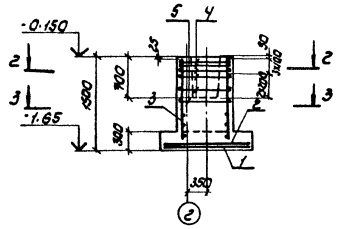

2-2

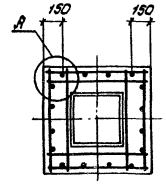

3-3

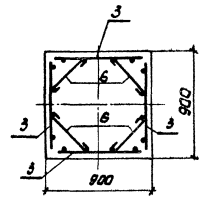

План фундамента ФА1-1-1

Схема раскладки сеток подошвы

Деталь А

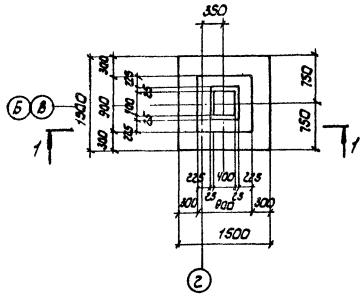

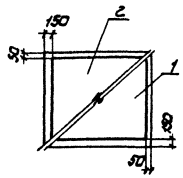

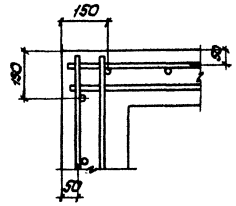

Деталь Б

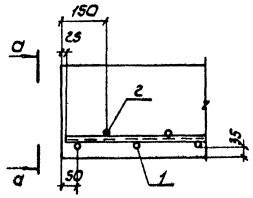

а-а

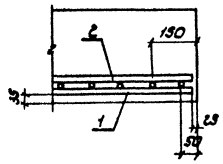

Фундамент разработан по серии 1.412-1/77

Спецификация к фундаменту монолитному ФА1-1-1

Формат	Зона	Поз	Обозначение	Наименование	Кол	Примечание
				Сборочные единицы		
				Сетки арматурные		
		1	1.410-3 вып1	1С $\frac{12}{6}$ 145×145	1	
		2	1.410-3 вып1	1С $\frac{10}{6}$ 145×145	1	
		3	1.412-1/77 вып3	СН 12АII-6×15	4	
		4	1.412-1/77 вып3	СА-8АI	5	
		5	1.412-1/77 вып3	СА1-6АI	1	
				Детали		
Бч		6		ф6АI ГОСТ 5781-82*		
				ℓ=530	12	0.15кг
				Материалы:		
				Бетон класса В15	1.5	м³

Ведомость расхода стали на элемент, кг

Марка элемента	Изделия арматурные								Общий расход
	Арматура класса								
	АI			АII		АIII			
	ГОСТ 5781-82*								
	ф6	ф8	Итого	ф12	Итого	ф10	ф12	Итого	
ФА1-1а	7.2	16.7	23.9	20.8	20.8	7.2	10.3	17.5	62.2

Ведомость деталей

Поз	Эскиз
6	450 (40 40)

Нагрузка на фундамент

Схема	Нагрузка	N кН	Mx кНм	Qx кН	My кНм	Qy кН
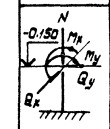	Нормативная	93	-	-	9.8	6.3
	Расчетная	107	-	-	11.3	7.3

Т.П. 709-9-77.87-КЖ

Привязан	Рук.гр.	Ножникова		Материально-технический склад для хранения оборудования	Стадия: Р; Лист: 10; Листов:
	Рук.гр.	Лошкин			
	Ср.спец.	Мордеев			
	Нач.отд.	Епифанов		Фундамент ФА1-1-1	Куйбышевский Промзернопроект
	Н.контр.	Коровченко			
Инв.№	ГИП	Елизаров			

Инв.№ подл. | Подпись и дата | Взам.инв.№

Типовой проект 709-9-77.87 Альбом II

План фундамента ФмS

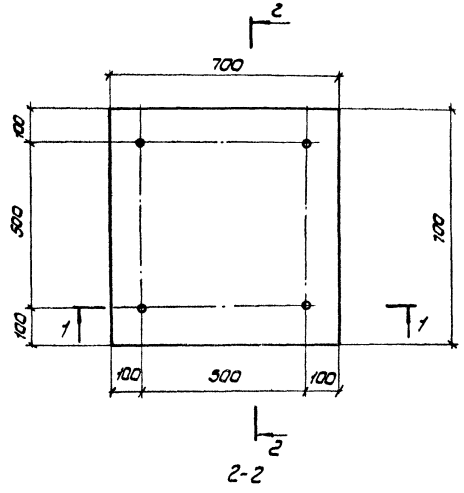

2-2

1-1

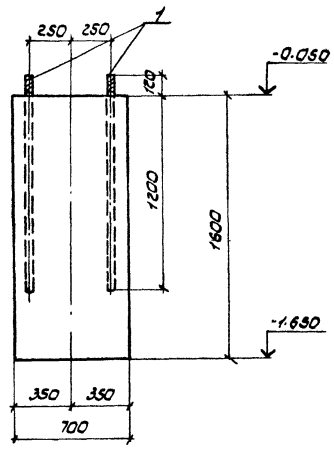

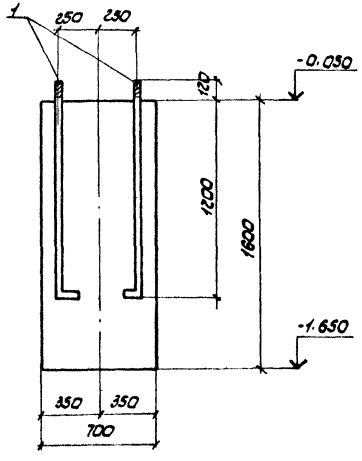

Спецификация к фундаменту ФмS

Формат	Зона	Поз	Обозначение	Наименование	Кол	Примечание
				Стандартные изделия		
		1	ГОСТ 24379.1-80	Болт 1.1М24-1320	4	5.28кг
				Материалы		
				Бетон класса В15	0.80	м³

Нагрузка на фундамент

Схема	Нагрузки	N кН	Mx кНм	Qx кН	My кНм	Qy кН
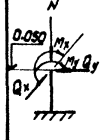	Нормативные					
	Расчетные	50	–	–	–	–

Расположение фундамента ФмS смотреть на листе 3

Т.П. 709-9-77.87 - КЖ							
Привязан	Рук.гр.	Ножникова		Материально-технический склад для хранения оборудования	Стадия	Лист	Листов
	Рук.гр.	Лашкин			РП	11	
	Гл.спец.	Мердеев					
	Нач.отд.	Епифанов		Фундамент ФмS	„Куйбышевский промзернопроект"		
Инв.№	Н.контр.	Коробченко					
	ГИП	Елизаров					

Типовой проект 709-9-77.87 Альбом II

Схема расположения элементов каркаса. План

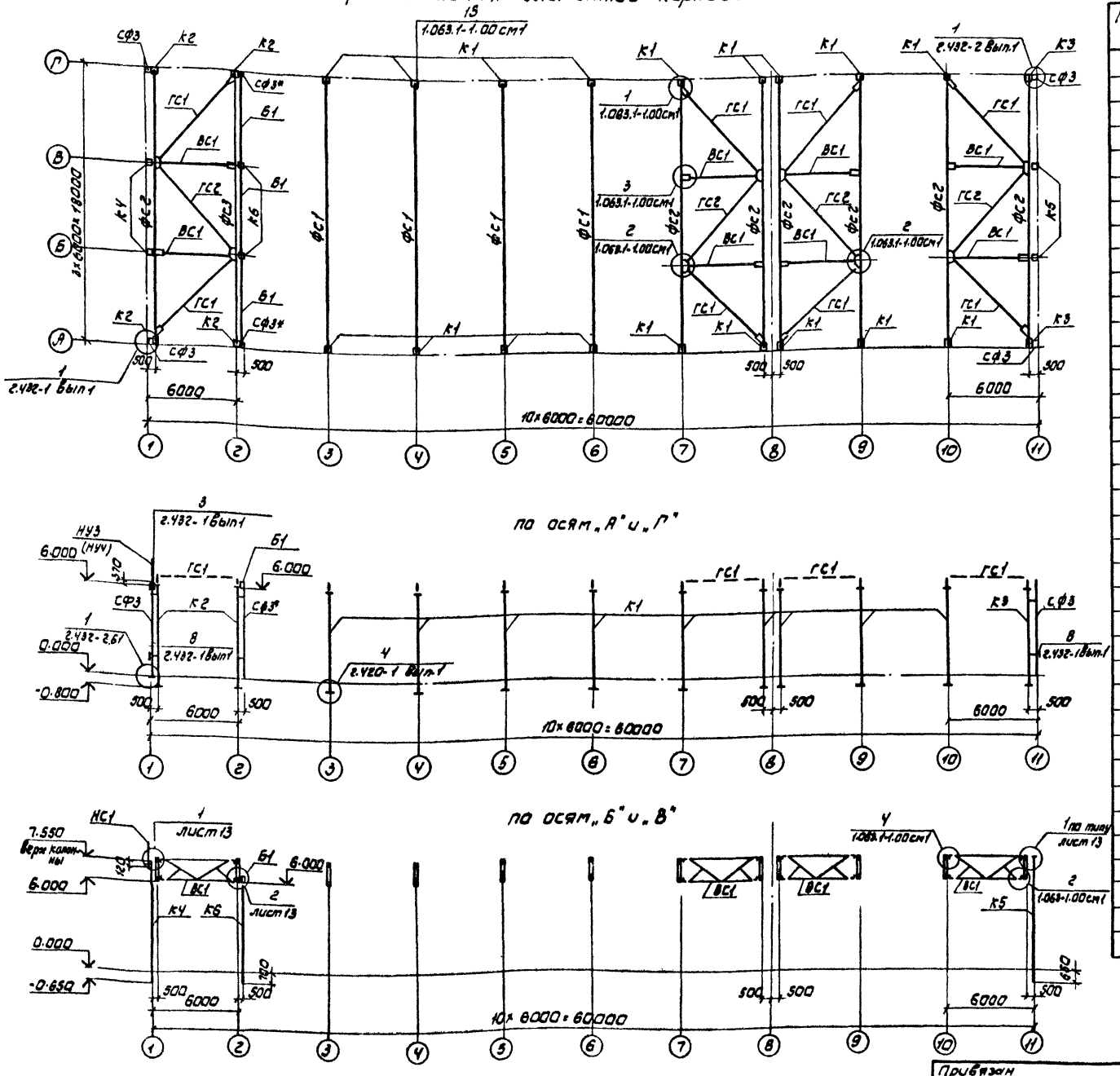

Спецификация к схеме расположения элементов каркаса

Марка поз.	Обозначение	Наименование	Кол.	Масса ед.кг.	Примечание
		Колонны			
К1	709-9 -КЖИ.01.00.00	К60-12А-1	18	2000	
К2	709-9 -КЖИ02.00.00	К60-12А-2	4	2000	
К3	709-9 -КЖИ-03.00.00	К60-12А-3	2	2000	
К4	709-9 -КЖИ-04.00.00	6КФ 82-2-1	2	2300	
К5	709-9 -КЖИ-05.00.00	6КФ 82-2-2	2	2300	
К6	709-9 -КЖИ-06.00.00	1КФ 67-2-1	2	1500	
		Фермы стропильные			
ФС1	709-9 -КЖИ-07.00.00	2ФТ18-4АIIТ-2	4	6400	
ФС2	709-9 -КЖИ-09.00.00	2ФТ18-4АIIТ-1	7	6400	
ФС3	709-9 -КЖИ-09.00.00	2ФТ18-5АVТ-1.	1	6400	
Б1	1.225.1-3	Прогон ПР60.4.4-4	3	2050	
		Стойки металлические фахверковые			
СФ3	1.439-2	СФ3	4	342.7	
СФ3*	1.439-2	СФ3-01	2	342.7	Укоротить на 370мм
		Надсадки торцевого фахверка			
НС1	1.439-2	НС1	2	82.0	
НУ3	1.439-2	НУ3	1	43.0	
НУ4	1.439-2	НУ4	1	43.0	
		Связи			
ГС1	1.063.1-1 Вып 0	Горизонтальные ГС1	8	165	
ГС2	1.063.1-1 Вып0	Горизонтальные ГС2	4	166	
ВС1	1.063.1-1 Вып 0	Вертикальные ВС1	8	236	
		Изделия соединительные			
	1.063.1-1 Вып 2	МС1	24	1.7	
	1.063.1-1 Вып 2	МС2	48	7.0	
1	709-9 -КЖИ-00.020	МС3	4	9.0	
2	709-9 -КЖИ-00.030	МС4	4	7.5	
3	709-9 -КЖИ-00.040	МС5	2	26.8	
4		Уголок Б100х7 ГОСТ 8509-72 / ВСТ3ПС6-1ТУ14-1-3073-80			
		ℓ=300	4	3.2	

Т.П. 709-9-77.87 - КЖ

Привязан	Рук. гр.	Ножникова	Материально-технический склад для хранения оборудования	Стадия	Лист	Листов
	Рук. гр.	Лашкин		Р	12	
	Гл.спец.	Мердеев				
	Нач.отд.	Епиранов	Схема расположения элементов каркаса и связей	„Куйбышевский промзернопроект"		
	Н.контр.	Коровченко				
Инв.№	ГИП.	Елизаров				

Инв. № подл. | Подпись и дата | Взам. инв. №

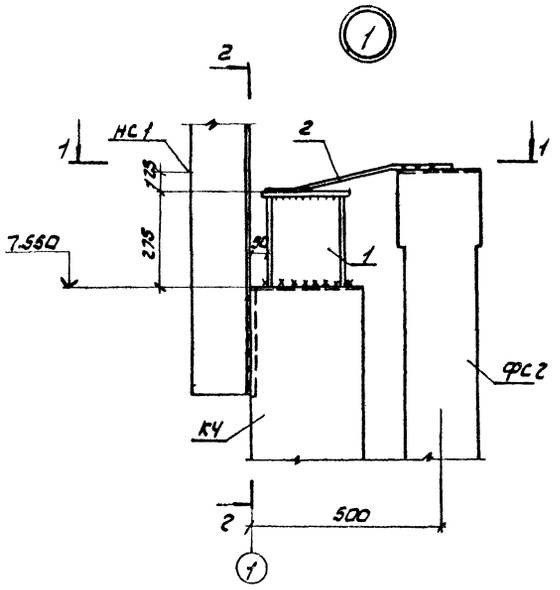

1-1

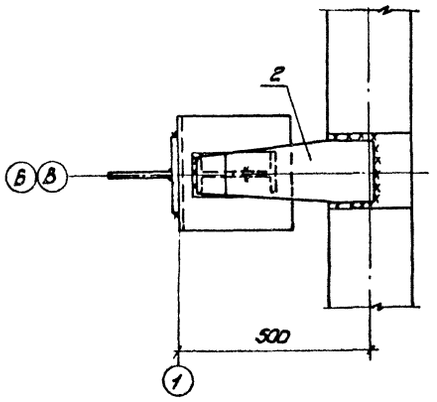

2-2

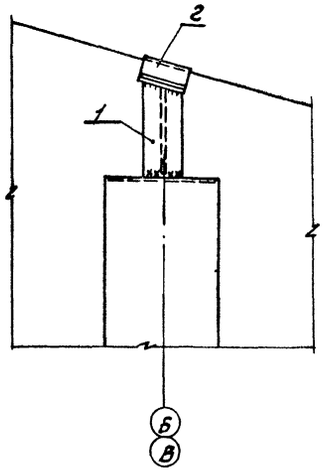

3-3

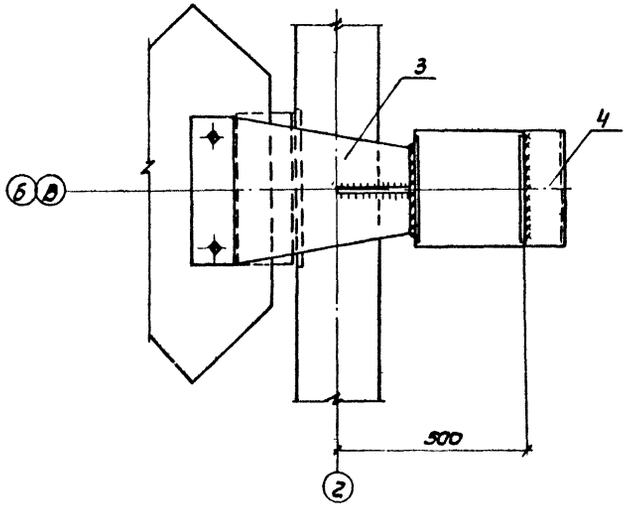

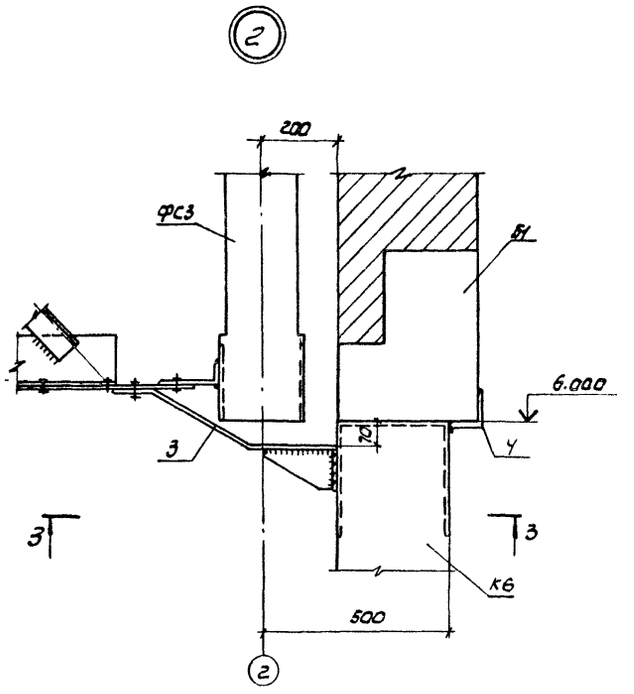

1. Сварку производить электродами типа Э-42 по периметру соприкасания соединяемых элементов с высотой шва не менее толщины свариваемых элементов.
2. Балки Б1 между собой соединить скруткой за монтажные петли.

				Т.П. 709-9-77.87 -КЖ			
Привязан	Рук.гр.	Ложникова		Материально-техническийсклад для хранения оборудования	Стадия	Лист	Листов
	Рук.гр.	Лошкин			Р	13	
	Гл.спец.	Марзеев					
	Нач.отд.	Елизаров		Схема расположения элементов каркаса и связей. Узлы 1, 2	Куйбышевский Промэнергопроект		
Инв.№	Н.контр.	Коробченко					
	Гип	Елизаров					

Инв.№ подл. | Подпись и дата | Взам.инв.№

Схема расположения плит покрытия и прогонов (схема 1)

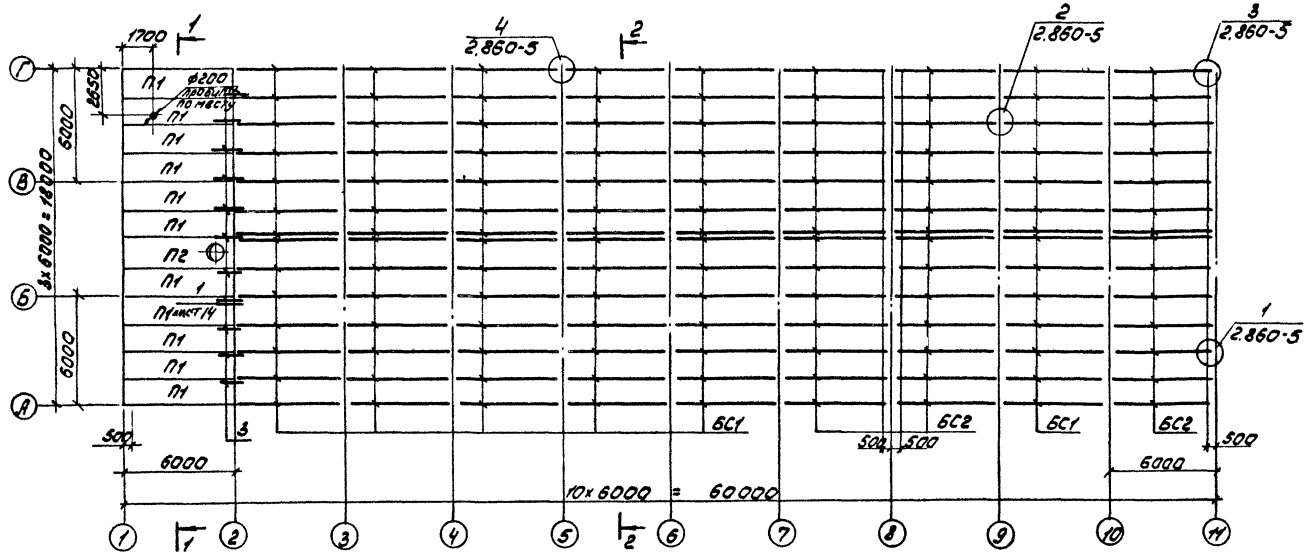

Спецификация к схеме расположения плит покрытий и прогонов

Марка поз.	Обозначение	Наименование	Кол.	Масса ед.кг	Примечание
		Схема 1			
П1	1.465.1-7/84 вып.10 л.СМ2	Плита покрытия 2ПГ6-1АIIIВТ-7а	44	1500	
П2	1.465.1-7/84 вып.10 л.СМ2	то же 2ПВ6-1АIIIВТ-7а	1	1900	
БС1	1.462-14 вып.1	Прогон 2ПР-1,8V	84	500	
БС2	1.462-14 вып.1	Прогон 2ПР-1,8Va	42	500	
		Изделия соединительные			
3	709-9 -КЖИ-00.00.10	Каркас плоский КР1	11	0.25	
4		ф6 AI ГОСТ 5781-82* ℓ=55 п.м			12 кг
		Схема 2			
П3	3.702-1/79 вып.4	Плита покрытия ПСЖ4	4	1400	
УМ1		Участок монолитный УМ1	2		

Спецификация к участку монолитному УМ1

Формат	Зона	Поз.	Обозначение	Наименование	Кол.	Примечание
				УМ1 - шт 2		
				Детали		
				ф6 AI ГОСТ 5781-82*		
БЧ		1		ℓ=90 п.м.		20 кг
БЧ		2		ф6 AI ГОСТ 5781-82*		
				ℓ=910	80	16 кг
				Материалы		
				Бетон класса В12,5	0.5	м³

1-1

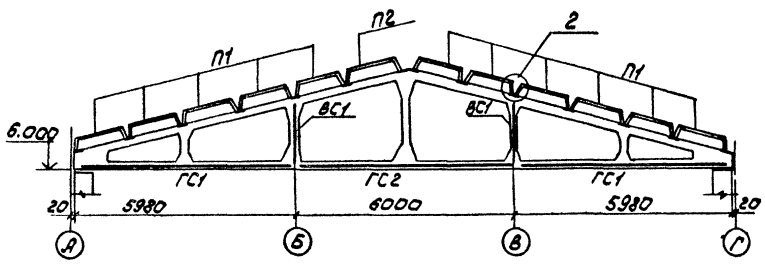

Схема расположения плит покрытия на отм. 2.520 (схема 2)

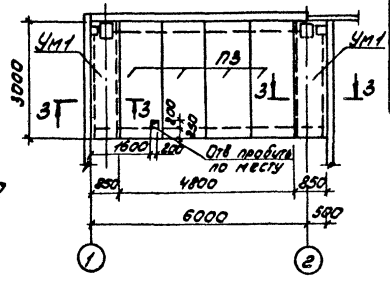

3-3

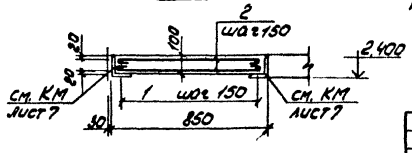

2-2

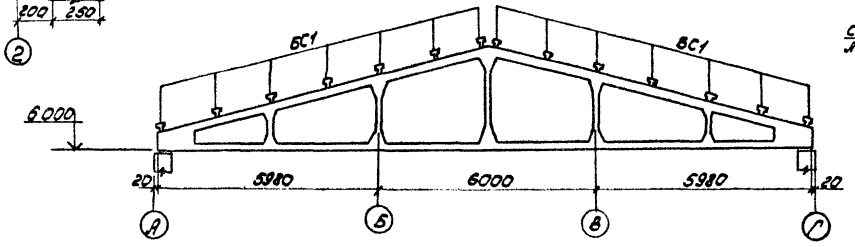

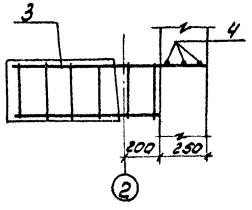

1. Плиты покрытия П1 и П2 приварить к закладным изделиям ферм не менее, чем в трех точках.
2. Каркас плоский КР1 (поз. 3) заложить в швы между плитами покрытия.
3. Подвеска крана однопролетного к фермам стропильным на разрезах 1-1, 2-2 условно не показана.

				ТП 709-9-77.87 - КЖ			
Привязан	Рук.гр.	Нажникова		Материально-технический склад для хранения оборудования	Стадия	Лист	Листов
	Рук.гр.	Лашкин			РП	14	
	Гл.спец.	Мерзеев					
	Нач.отд.	Елифанов		Схема расположения плит покрытия и прогонов	„Куйбышевский Промзернопроект"		
Инв.№	И.контр.	Коровченко					
	ГИП	Елизаров					

Альбом III

Типовой проект 709-9-77.87

Инв.№подл. | Подпись и дата | Взам.инв.№

Типовой проект 709-9-77.87 Альбом II

Схема расположения панелей стен

по оси А

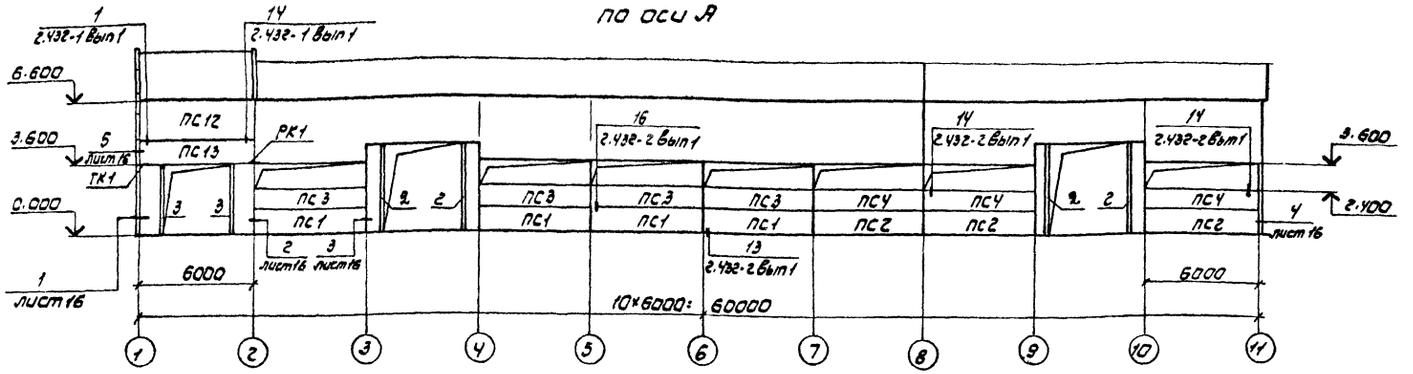

по оси Г

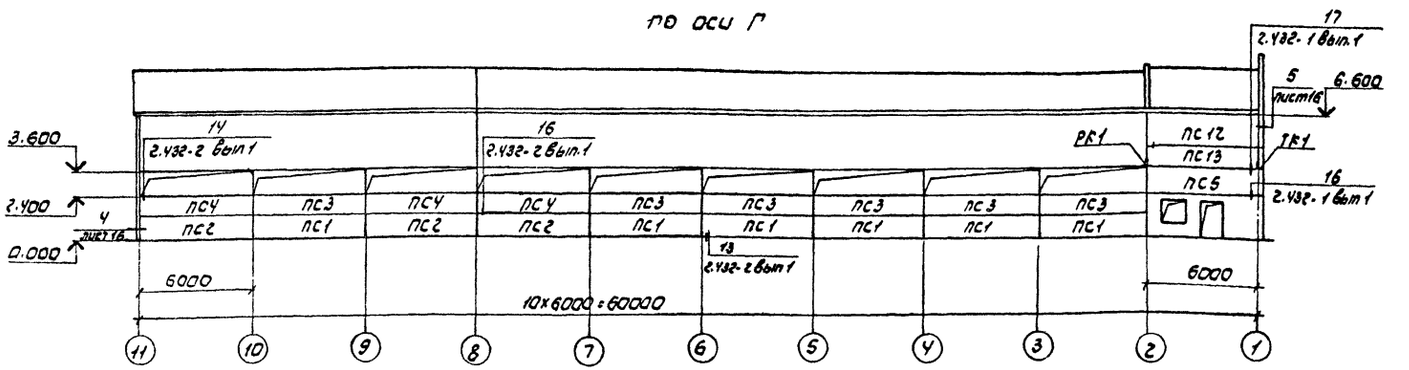

по оси 1

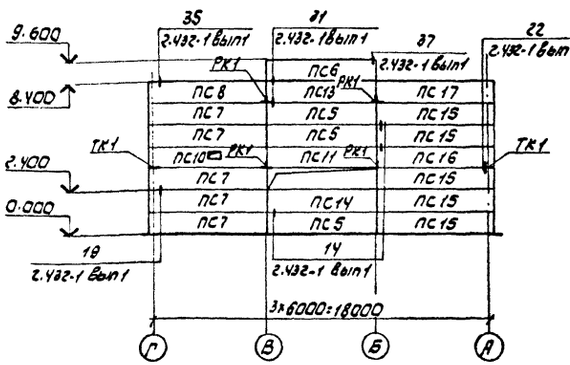

по оси 2

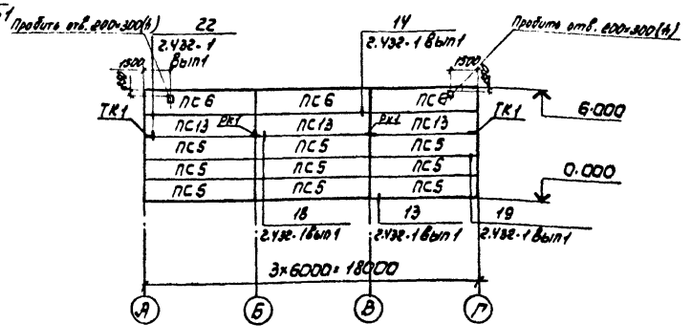

по оси 11

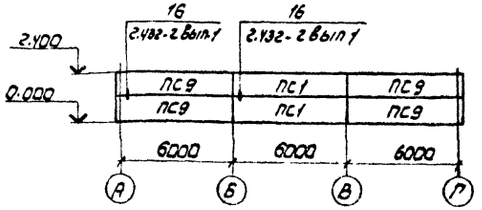

Ведомость деталей

поз	Эскиз
1	

Спецификация к схеме расположения панелей стен

Марка, поз	Обозначение	Наименование	Кол	Масса ед, кг	Примечание
		Панель стеновая			
ПС1	1.432-15 Вып1	ПС600.12-1АIVТ-1	12	1220	
ПС2	1.432-15 Вып.1	ПС600.12-1АIVТ-11	6	1220	
ПС3	709-9 -КЖИ11.00.00	ПС600.12-1АIVТ-1-1	10	1220	
ПС4	709-9 -КЖИ12.00.00	ПС600.12-1АIVТ-11-1	6	1220	
ПС5	1.030.1-1 Вып5	ПС60.12.2.0-1Я-31	13	1200	
ПС6	1.030-1-1 Вып5	ПС60.12.2,0-1Я-34	4	1200	
ПС7	1.030.1-1 Вып5	ПС69,12.2.0-1Я-1.31	5	1200	
ПС8	1.030.1-1 Вып5	ПС62.12.2.0-1Я-1.34	1	1200	
ПС9	1.432-15 Вып1	ПС610.12-1АIVТ-11	4	1250	
ПС10	709-9 -КЖИ10.00.00	ПС69.12.2.0-1Я-1.32-1	1	1200	
ПС11	1.030.1-1 Вып5	ПС60.12.2.0-4Я-42	1	1200	
ПС12	1.030.1-1 Вып5	ПС60.18.2.0-1Я-31	2	1800	
ПС13	1.030.1-1 Вып5	ПС60.12.2.0-1Я-32	6	1200	
ПС14	1.030.1-1 Вып5	ПС60.12.2.0-4Я-41	1	1200	
ПС15	1.030.1-1 Вып5	ПС69.12.2.0-1Я-2.31	5	1200	
ПС16	1.030.1-1 Вып5	ПС69,12.2.0-1Я-2.32	1	1200	
ПС17	1.030.1-1 Вып5	ПС60.12.2.0-1Я-2.34	1	1200	
		Изделия соединительные			
ТК1	1.439-2	Консоль опорная ТК1	5	22.1	
РК1	1.439-2	То же РК1	8	19.5	
Т1	1.439-2	Элемент крепления Т1	124	0.5	
Т2	1.439-2	Т2	38	0.3	
Т4	1.439-2	Т4	6	1.0	
Т5	1.439-2	Т5	10	0.6	
Т8	1.439-2	Т8	8	0.5	
Т30	1.439-2	Т30	14	0.1	
1		Ф6 АI ГОСТ5781-82*2=430	18	0.1	
2	709-9-КЖИ-00.0.50	МС6	4	67.6	
3	709-9-КЖИ-00.0.60	МС7	2	57.0	

Т.П. 709-9-77.87 -КЖ

Рук.гр.	Ножникова		
Рук.гр.	Лашкин		
Гл.спец.	Мердеев		
Нач.отд.	Епифанов		
Н.контр.	Коробченко		
ГИП	Елизаров		

Привязан

Инв. №

Материально-технический склад для хранения оборудования

Стадия	Лист	Листов
Р	15	

Схема расположения панелей стен

„Куйбышевский промзернопроект"

Взам.инв.№ | Подпись и дата | Подп. | Инв.№

Типовой проект 709-9-77.87 Альбом II

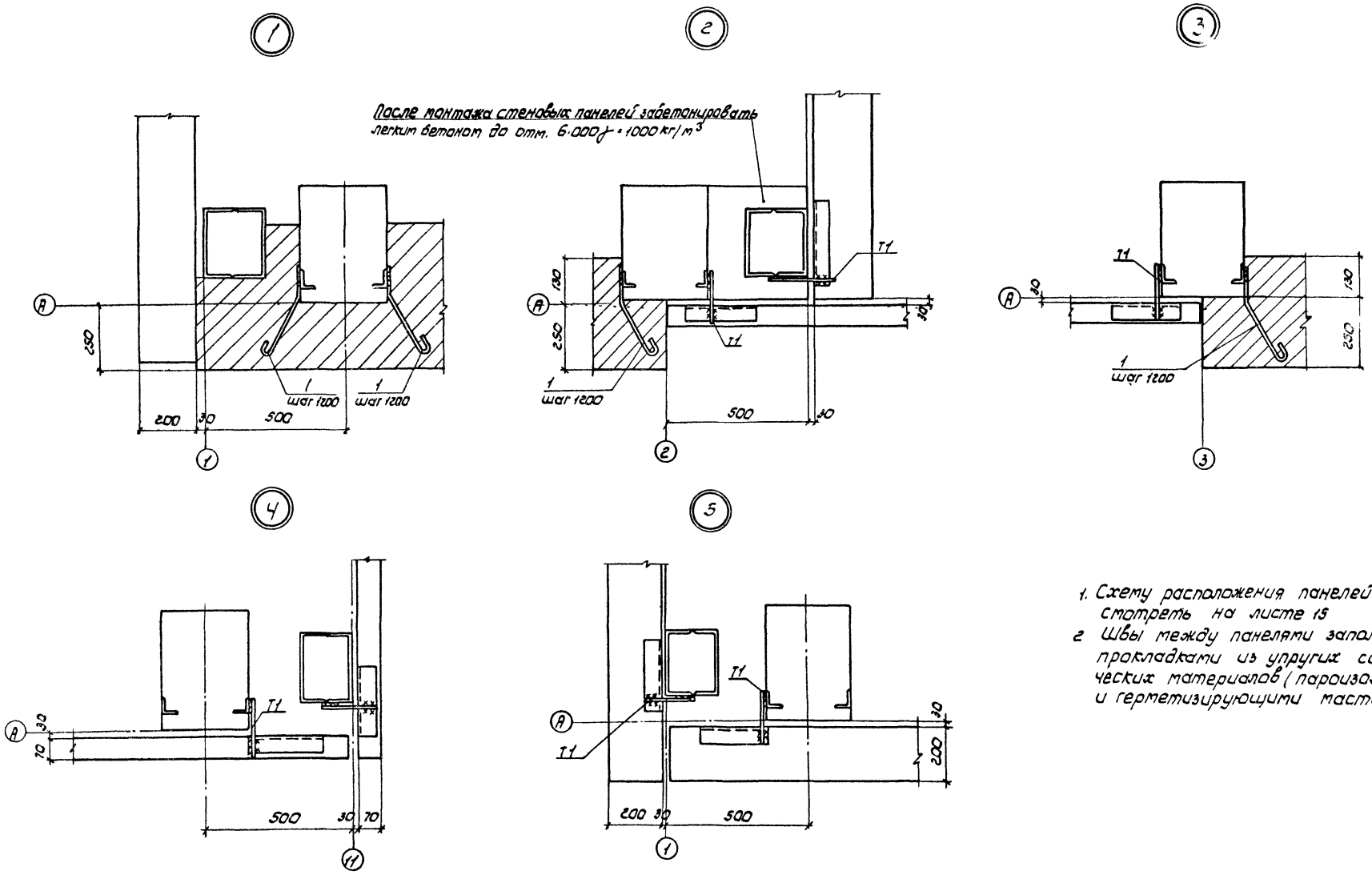

1. Схему расположения панелей стен смотреть на листе 15
2. Швы между панелями заполнить прокладками из упругих синтетических материалов (пароизол, гермит) и герметизирующими мастиками

				ТП	709-9-77.87-КЖ		
Привязан	Рук. гр.	Ножникова		Материально-технический склад для хранения оборудования	Стадия	Лист	Листов
	Рук. гр.	Лашкин			Р	16	
	Гл. спец.	Мердеев					
	Нач. отд.	Епифанов		Схема расположения панелей стен. Узлы.	„Куйбышевский" Промзернопроект		
Инв. №	Н. контр.	Коробченко					
	Гип	Елизаров					

Инв. № подл. | Подпись и дата | Взам. инв. №

Альбом II

Типовой проект 709-9-77.87

Ведомость рабочих чертежей основного комплекта марки КМ

Лист	Наименование	Примечание
1	Общие данные (начало)	
2	Общие данные (продолжение)	
3	Общие данные (окончание)	
4	Схема расположения элементов фахверка	
5	Схема расположения путей подвесного крана и монорельса. Узлы 1, 2, 3	
6	Схема расположения путей подвесного крана и монорельса. Узлы 4, 5	
7	Схема портала. Узлы. Схема расположения балок. Узлы	

Ведомость ссылочных и прилагаемых документов

Обозначение	Наименование	Примечание
	Ссылочные документы	
1.063.1-1 Выпуск 0	Железобетонные стропильные фермы для покрытий зданий с уклоном асбестоцементной кровли 1:4	
2.430-16	Архитектурные детали одноэтажных неотапливаемых зданий промышленных предприятий со стенами из крупноразмерных асбестоцементных волнистых листов	

1. Общие указания

1.1. Металлические конструкции разработаны в соответствии с главой СНиП II-23-81 „Стальные конструкции. Нормы проектирования." на стадии КМ и служат основанием для разработки деталировочных чертежей марки КМД.

1.2. Для районов строительства с расчетной наружной температурой ниже 243К (-30°С) марки стали принимаются по таблице 50 СНиП II-23-81.

1.3. Монтажные соединения приняты на болтах и монтажной сварке. Болты нормальной точности класса 4.6 по ГОСТ 7798-70*.

Сварку производить электродами типа Э-42 ГОСТ 9467-75. Все неоговоренные болты М16.

1.4. Все сварные швы высотой 8 мм, кроме особо оговоренных, или равны наименьшей толщине свариваемых элементов в соответствии с нормативными требованиями.

2. Требования к изготовлению и монтажу

2.1. Изготовление и монтаж конструкций должны производиться в соответствии с главой СНиП III-18-75 „Металлические конструкции. Правила производства и приёмки работ."

3. Антикоррозийная защита

3.1. Все металлические конструкции должны быть загрунтованы на месте их изготовления (грунтовка ГФ-020 ГОСТ 4055-78*).

3.2. Соприкасающиеся плоскости заводских и монтажных соединений не грунтуются. Места монтажной сварки на ширину 100 мм по обе стороны шва не грунтовать. После окончания монтажа все металлоконструкции окрашиваются эмалями ПФ115 (ГОСТ 6465-76*).

Рабочие чертежи комплекта марки КМ выполнены в соответствии с действующими строительными нормами и правилами.

Гл. инженер проекта /Елизаров/

Гл. инженер проекта (привязавший типовой проект)

Инв. № подл. | Подпись и дата | Взам. инв. №

Привязан			
Инв. №			
ТП 709-9-77.87 -КМ			
Рук. груп. Ножникова	Материально-технический склад для хранения оборудования	Стадия	Лист	Листов
Рук. груп. Лашкин		Р	1	
Гл. спец. Мердеев				
Нач. отд. Епифанов	Общие данные (начало)	„Куйбышевский Промэнергопроект"		
Нач. техн. отд. Цветульников				
Н. контр. Коробченко				
Гл. инж. пр. Елизаров				

Копировал Вельцов Формат А2

Техническая спецификация металла

Вид профиля и ГОСТ, ТУ	Марка металла и ГОСТ	Обозначение и размер профиля, мм	№ п.п	Код: марки металла	Код: вида профиля	Код: размера профиля	Количество, шт.	Длина, мм	Масса металла по элементам конструкций, т: фахверк (526112)	портал (526322)	балки покрытия (526153)	подвески подкрановых путей и монорельса (526235)	Масса, т	Масса потребности в металле по кварталам (заполняется изготовителем), т: I	II	III	IV	Заполняется В.Ц.
Двутавры ТУ14-2-427-80	Вст3 Гсп5	I 30 м	1							0.3		0.7						
	ГОСТ 380-71*		2										1.0					
	Итого		3							0.3		0.7						
Всего профиля:			4							0.3		0.7	1.0					
Балки с параллельными гранями полок ГОСТ 26020-83	Вст3 пс6-1	I 20 Ш1	5		24619					0.1			1.0					
	ТУ14-1-3023-80	I 30 К1	6		24619					1.1			0.1					
	Итого		7							1.2			1.1					
Всего профиля:			8							1.2			1.2					
Швеллеры горячекатаные ГОСТ 8240-72*	Вст3 сп5	С 12	9		26505	26158						1.8	1.2					
	ГОСТ 380-71*	С 14	10		26506	26166						0.1	1.8					
		С 27	11		26506	26298						1.5	0.1					
	Итого		12									3.4	1.5					
	Вст3 пс6-1	С 16	13		26506	26182			5.70				3.4					
	ТУ14-1-3023-80		14										5.7					
	Итого		15						5.70									
Всего профиля:			16						5.70			3.4	5.7					
Сталь угловая равнополочная ГОСТ 8509-72*	Вст3пс6	L 63×5	17		21113						0.1		9.1					
	ГОСТ 380-71*		18										0.1					
	Итого:		19								0.1							
	Вст3пс6	L 75×6	20		21113				0.4				0.1					
	ГОСТ 380-71*		21										0.4					
	Итого		22						0.4									
	Вст3 пс6-1	L 90×6	23		21113				0.1				0.4					
	ТУ14-1-3023-80	L 100×7	24		21113				0.2	0.1		0.1	0.1					
		L 125×8	25		21113						0.2		0.4					
			26		21113								0.2					
			27															
	Итого		28						0.3	0.1	0.2							
Всего профиля:			29						0.7	0.1	0.3	0.1	0.7					
Сталь толстолистовая ГОСТ 19903-74*	Вст3 кп2	S=8	30		7Н10				0.5				1.2					
	ГОСТ 380-71*		31										0.5					
	Итого		32						0.5									
	Вст3 пс6-1	S=10	33								0.1		0.5					
	ТУ14-1-3023-80		34										0.1					
	Итого		35								0.1							
													0.1					

Код элемента конструкций

Альбом III

Типовой проект 709-9-77.87

Инв. № подл. | Подпись и дата | Взам. инв. №

Привязан

Инв. №

Рук. гр.	Ножникова	
Рук. гр.	Лашкин	
Гл. спец.	Мордвев	
Нач. отд.	Епифанов	
Н. контр.	Коробченко	
Гл. инж. пр.	Елизаров	

Т.П. 709-9-77.87 -КМ

Материально-технический склад для хранения оборудования

Стадия Р | Лист 2 | Листов

Общие данные (продолжение)

„Куйбышевский Промэернапроект"

Типовой проект 709-9-77.87 Альбом II

Техническая спецификация металла

Вид профиля и ГОСТ, ТУ	Марки металла и ГОСТ	Обозначение и размер профиля, мм	№ п.п.	Код: марки металла	Код: вида профиля	Код: размера профиля	Количество, шт.	Длина, мм	Масса металла по элементам конструкций, т. Код элемента конструкций: фахверк 526112	портал 526322	балки покрытия 526153	подвеска подкрановых путей и монорельса 526235	Общая масса, т	Масса потребности в металле по кварталам (заполняется изготовителем), т: I	II	III	IV	Заполняется В.Ц.
Сталь толстолистовая ГОСТ 19903-74*	В ст3 сп5-1 ТУ14-1-3023-80	S8	34		71110							0.2	0.2					
		S10	35		71110					0.1		0.1	0.2					
		S16	36		71110					0.2			0.2					
		S20	37		71110							0.3	0.3					
	В ст3 сп5 ГОСТ 380-71*	Итого	38							0.3		0.6	0.9					
		S25	39		71110							0.2	0.2					
		Итого	40									0.2	0.2					
Всего профиля:			41						0.5	03	0.1	0.8	1.70					
Сталь круглая горячекатаная ГОСТ 5781-82*	В ст.3 сп6 ТУ14-1-3023-80	ф16	42						0.3				0.3					
			43															
		Итого	44						0.3				0.3					
Всего профиля:			45						0.3				0.3					
Итого масса металла:			46						7.2	1.9	0.4	5.0	14.50					
В том числе по маркам:	В ст3 Гсп5		47							0.3		0.7	1.00					
	В ст3 сп5-1		48							0.3		0.7	1.0					
	В ст3 сп5		49									3.6	3.6					
	В ст3 пс6-1		50						6.0	1.3	0.3		7.6					
	В ст3 пс6		51						0.7		0.1		0.8					
	В ст3 сп2								0.5				0.5					
Масса поставки элементов по кварталам, т (заполняется заказчиком)	I																	
	II																	
	III																	
	IV																	

Ведомость металлоконструкций по видам профилей

Наименование конструкций по номенклатуре прейскуранта N 01-22	Позиции по прейскуранту		Код конструкций	Масса конструкций, т: Всего стали повышенной и высокой прочности	по видам профилей стали: Балки и швеллеры	крупносортная сталь	среднесортная сталь	мелкосортная сталь	толстолистовая сталь	универсальная сталь	тонколистовая сталь	гнутые и гнутосварные	трубы	прочие	Всего	Количество шт.	Серия типовых конструкций
1	2	3	4	5	6	7	8	9	10	11	12	13	14	15	16	17	18
Фахверк	302-0	1	526112		5.70	1.2		0.3	0.5						8.0		
Портал	303-29	2	526322		1.0	0.1			0.3						1.5		
Балки покрытия	305-0	3	526153			0.3			0.1						0.4		
Подвеска подкрановых путей и монорельса	303-29	4	526235		4.1				0.9						5.2		

Взам. инв. № | Подпись и дата | Инв. № подл.

Привязан

Инв. №

Рук. груп.	Ножникова	
Рук. груп.	Лашкин	
Гл. спец.	Мердеев	
Нач. отд.	Епифанов	
Н. контр.	Коробченко	
Гл. инж. пр.	Елизаров	

Т.П. 709-9-77.87 - КМ

Материально-технический склад для хранения оборудования

Общие данные (окончание)

Стадия	Лист	Листов
Р	3	

„Куйбышевский Промзернопроект"

Копировал Гольцов Формат А2

Типовой проект 709-9-77.87 Альбом II

Схема расположения фахверка

по оси А

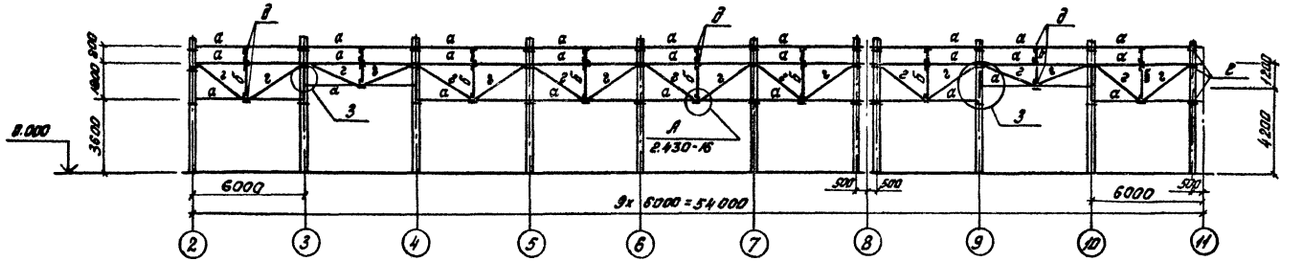

по оси Г

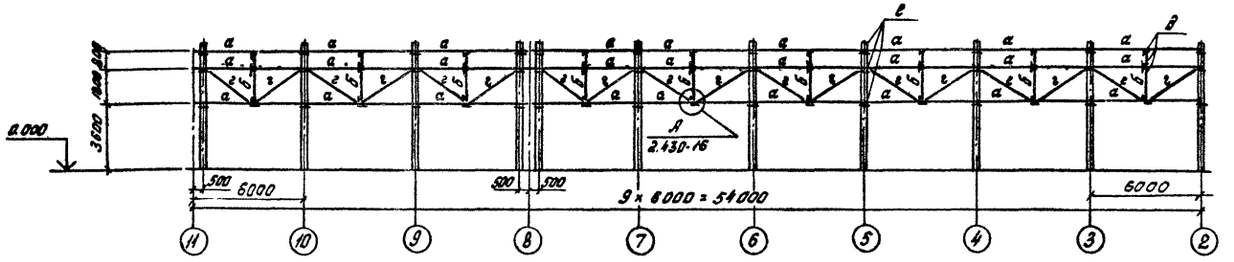

по оси 11

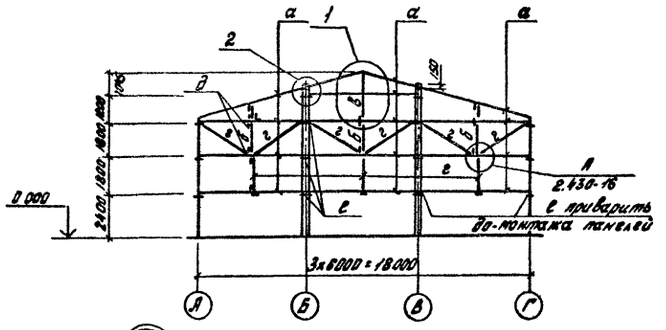

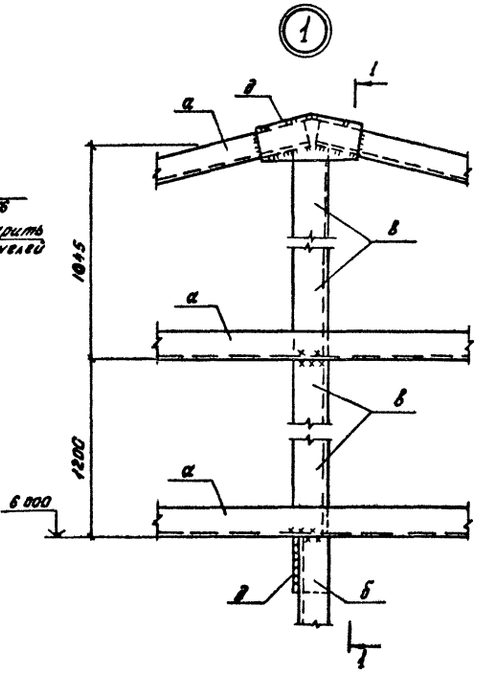

1-1

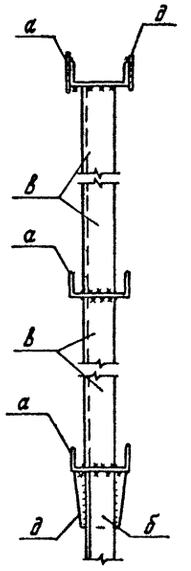

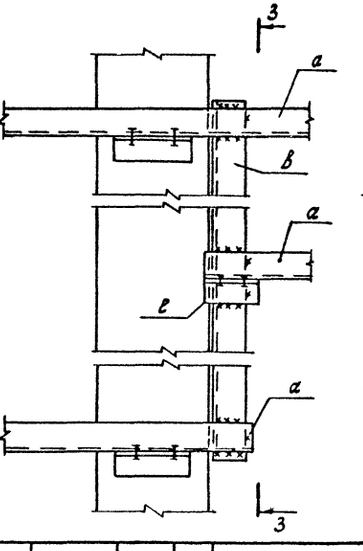

3-3

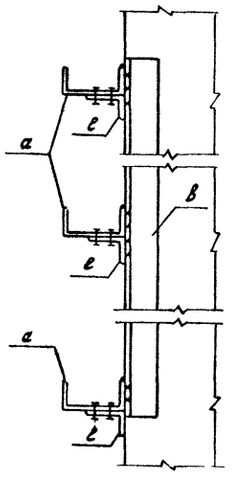

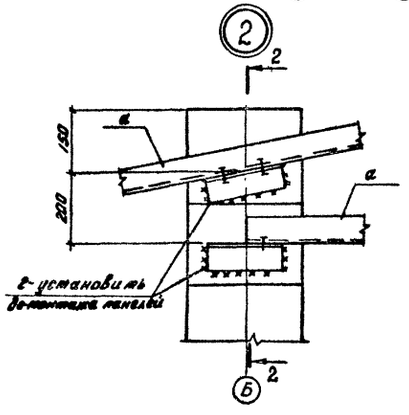

2-2

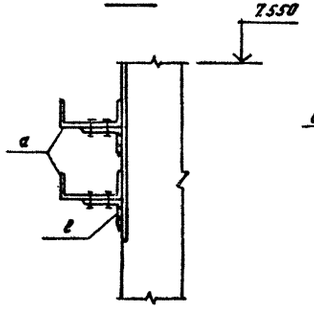

Ведомость элементов

Марка	Сечение: Эскиз	Поз.	Состав	Опорные усилия: M кНм	N кН	Q кН	Группа конструк.	Марка стали	Примечания
фахверк стен	[	а	[16		27		4	Вст3кп6-1	
	L	б	L75х6				4	Вст3пс6	
	L	в	L90х6				4	Вст3пс6-1	
	так и •	г	ф16				4	Вст3пс6	
	–	д	S8				4	Вст3тс2	
	L	е	L100х7				4	Вст3пс6-1	

Привязан	Рук.груп.	Ножникова		Т.П. 709-9-77.87 -КМ		
	Рук.груп.	Лашкин				
	Гл.спец.	Мордеев				
	Нач.отд.	Елифанов		Материально-технический склад для хранения оборудования	Стадия: Р	Лист: 4	Листов:
	Н.контр.	Коровченко		Схема расположения элементов фахверка	„Куйбышевский Промзернопроект"	
Инв.№	Гл.инж.пр.	Елизаров				

Инв.№ подл. | Подпись и дата | Взам.инв.№

Типовой проект 709-9-77.87 Альбом II

Схема расположения балок для подвески подкрановых путей и монорельса

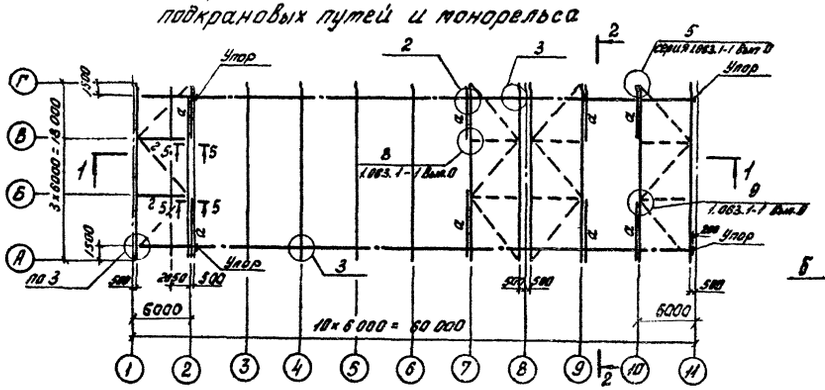

1-1

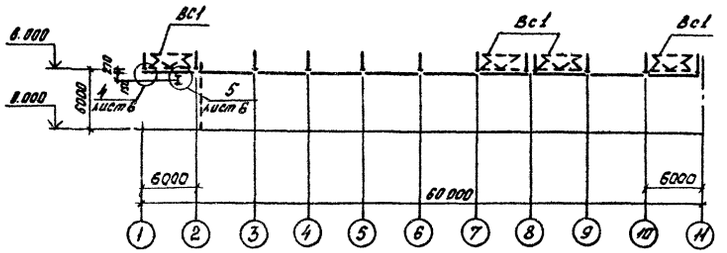

2-2

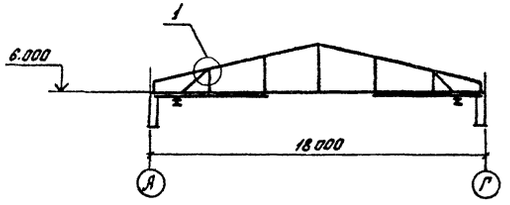

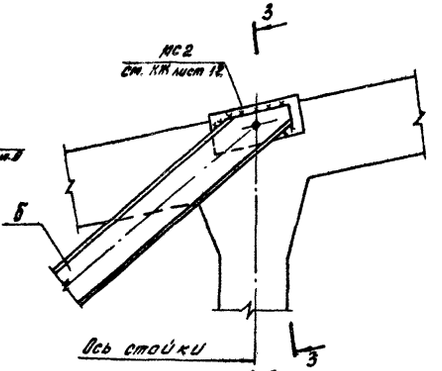

3-3

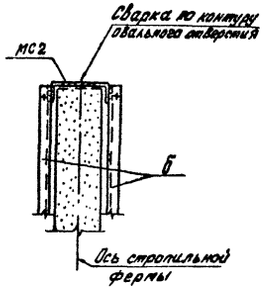

4-4

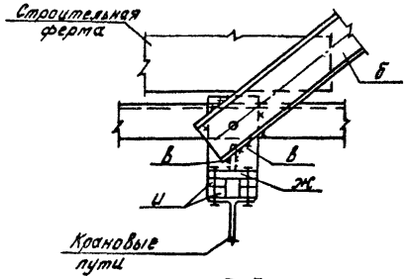

5-5

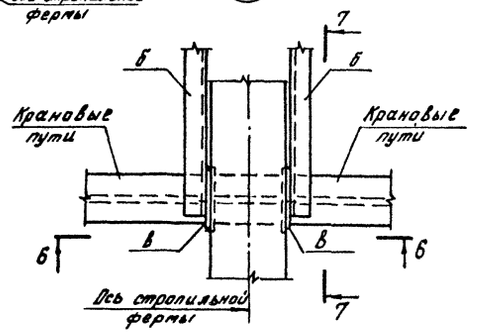

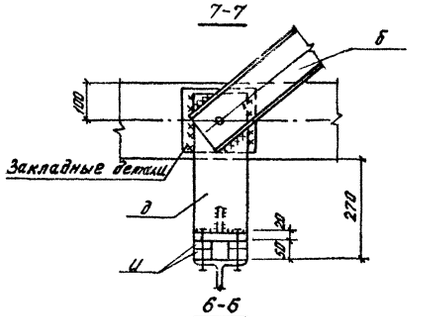

6-6

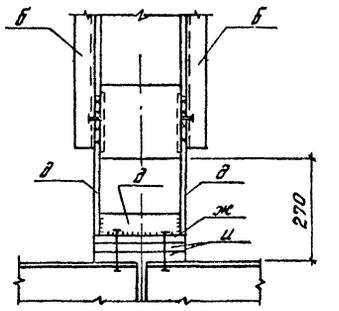

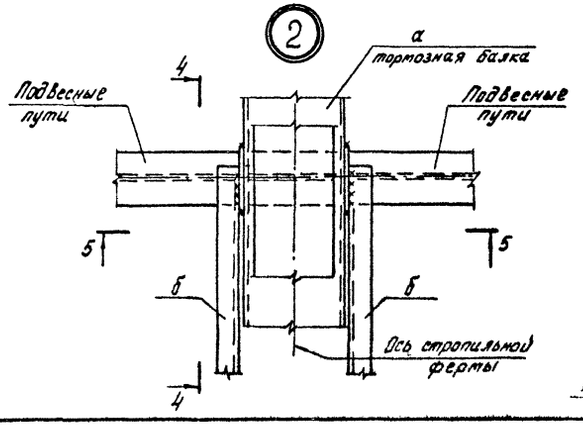

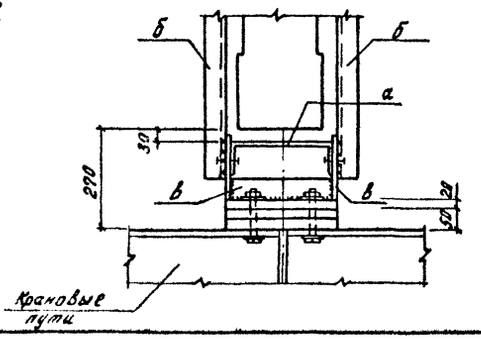

Техническая спецификация металла

Марка	Сечение			Усилия опорные			Группа конструкц.	Марка стали	Примечания
	Эскиз	Поз.	Состав	M кНм	N кН	Q кН			
Балки для поддержания подкрановых путей	[	а	[27				1	Вст3сп5	
	[	б	[12	—	28.7	—	1	Вст3сп5	
	–	в	S=10				1	Вст3сп5-1	
	I	г	I30м				1	Вст3Гпс5	
	–	д	S=8				1	Вст3сп5-1	
	[	е	[14				1	Вст3сп5	
	–	ж	S=20				1	Вст3сп5-1	
	–	и	S=25				1	Вст3сп5	
	L	к	L100×7				1	Вст3сп5-1	

1. Подкрановые пути и монорельс учтены в технологической части проекта

Т.П.				709-9-77.87 - КМ		
Привязан	Рук. гр.	Ножникова		Материально-технический склад для хранения оборудования	Стадия	Лист	Листов
	Рук. гр.	Лашкин			Р	5	
	Гл. спец.	Мердеев		Схема расположения путей подвесного крана и монорельса. Узлы 1, 2, 3	„Куйбышевский Промзернопроект"		
	Нач. отд.	Епифанов					
	Н. контр.	Коробченко					
Инв. №	Гл. инж. пр.	Елизаров					

Инв. № подл. | Подпись и дата | Взам. инв. №

Копировал Ольшов Формат А2

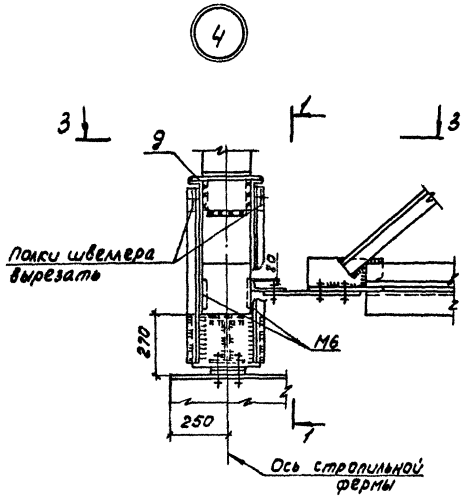

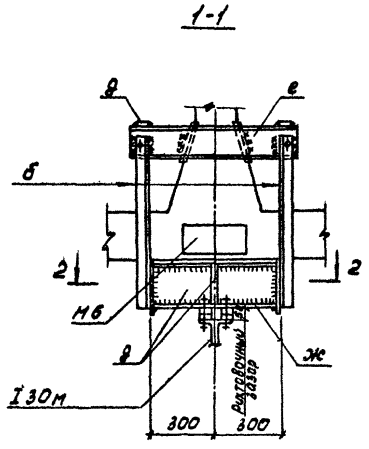

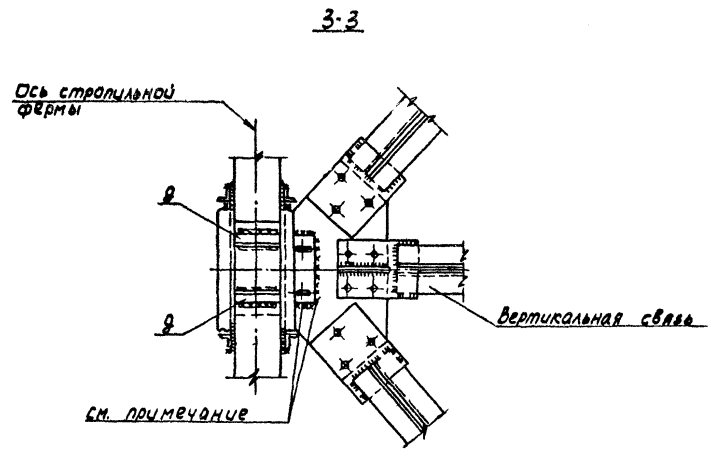

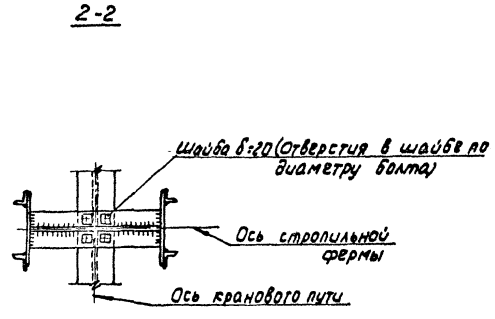

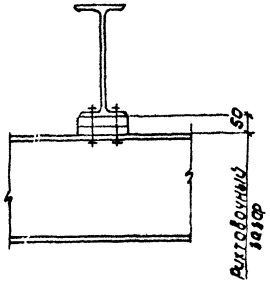

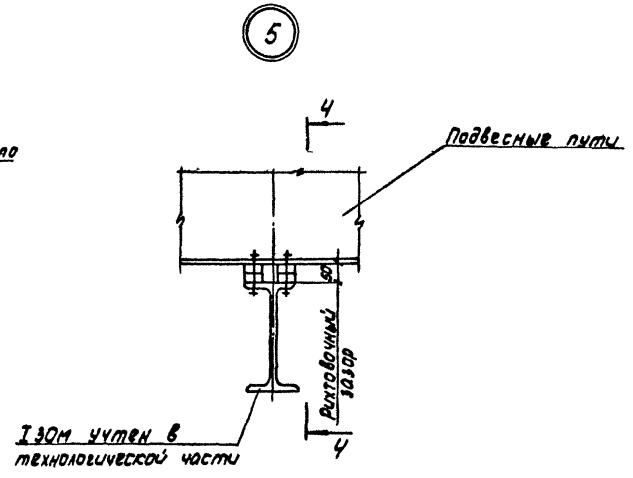

1. Обозначение узлов 4,5 смотри на листе 5.
2. Все необозначенные болты М20
3. Монтажную сварку производить после установки и выверки связей.

					Т.П. 709-9-77.87 -КМ		
Привязан		Рук.гр.	Ножникова		Материально-технический склад для хранения оборудования	Стадия: РП	Лист: 6	Листов:
		Рук.гр.	Лашкин					
		Гл.спец.	Мерзеев					
		Нач.отд.	Елифанов		Схема расположения путей подвесного крана и монорельса. Узлы 4, 5	"Куйбышевский Промзернопроект"		
		Н.контр.	Коробченко					
Инв.№		ГИП	Елизаров					

Инв.№ подл. | Подпись и дата | Взам.инв.№

Схема портала

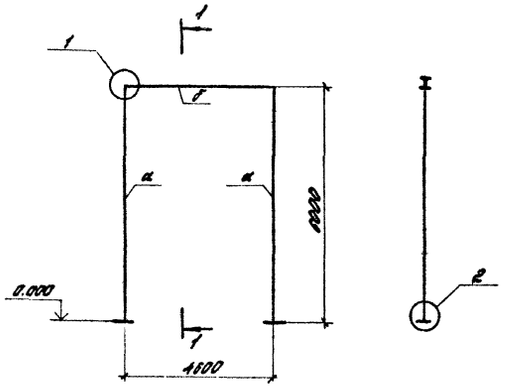

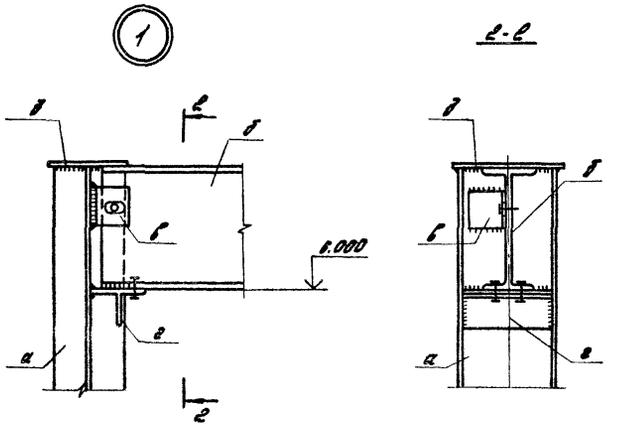

Техническая спецификация металла

Марка	Сечение			Усилия опорные			Группа конструкции	Марка стали	Примечания
	Эскиз	Поз.	Состав	M кНм	N кН	Q кН			
Портал	I	а	I 30 К1	—	40	—	1	Вст3пс6-1	
	I	б	I 30 М				1	Вст3Гсп5	
	L	в	L 100×7				1	Вст3сп5-1	
	I	г	I 20 Ш1				1	Вст3пс6-1	
	—	д	—S=10				1	Вст3сп5-1	
	—	е	—S=16				1	Вст3сп5-1	
Балки УМ1	L	ж	L 125×8				2	Вст3пс6-1	
	L	и	L 63×5				2	Вст3пс6	
	—	д	S=10				2	Вст3пс6-1	

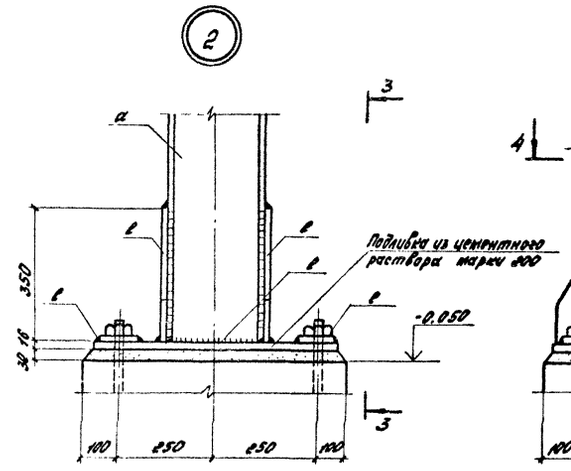

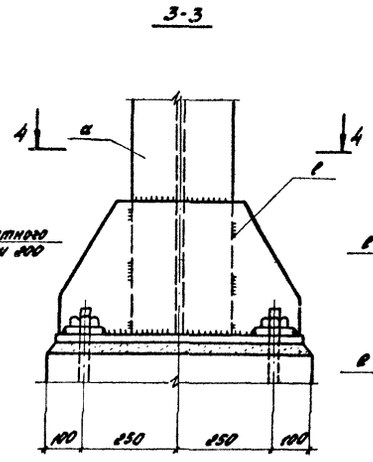

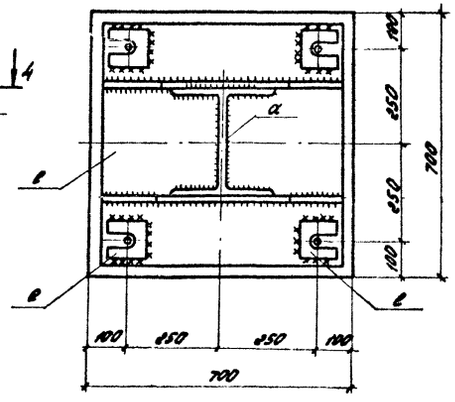

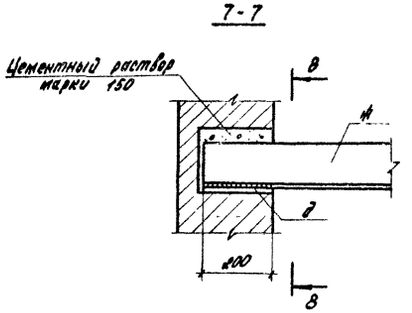

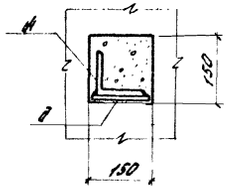

1. Сварку производить электродами типа Э-42.
2. Все сварные швы равны наименьшей толщине свариваемых элементов.

Схема расположения балок монолитных участков УМ1

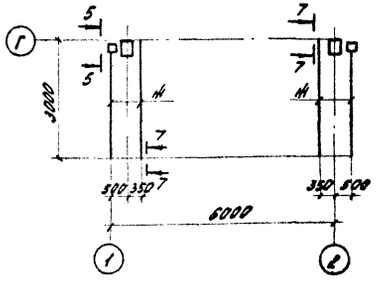

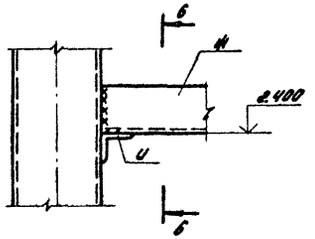

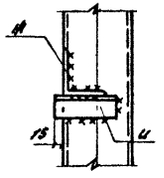

				ТП	709-9-77.87 – КМ	
Привязан	Рук. груп.	Ножникова		Материально-технический склад для хранения оборудования	Стадия	Лист	Листов
	Рук. груп.	Лашкин			РП	7	
	Гл. спец.	Мердеев					
	Нач. отд.	Епифанов		Схема портала. Узлы. Схема расположения балок. Узлы	„Куйбышевский Промзернопроект"		
	Н. контр.	Коробченко					
Инв. №	Гл. инж. пр.	Елизаров					

Альбом II

Типовой проект 709-9-77.87

Инв. № подл. | Подпись и дата | Взам. инв. №

gost.e-ecolog.ru