ТИПОВОЙ ПРОЕКТ
705-2-56.84

СКЛАД ДЛЯ ХРАНЕНИЯ АММИАЧНОЙ СЕЛИТРЫ ВМЕСТИМОСТЬЮ 160 ТОНН

(КАРКАС-СБОРНЫЕ ЖЕЛЕЗОБЕТОННЫЕ РАМЫ)

АЛЬБОМ II

Строительные изделия

Инв. № 19807-02

gost.e-ecolog.ru

				Привязан:
Инв. №				

Госстрой СССР
ЦЕНТРАЛЬНЫЙ ИНСТИТУТ ТИПОВОГО ПРОЕКТИРОВАНИЯ
Свердловский филиал
620062, г.Свердловск-62, ул.Чебышева,4
Заказ №1779 Инв.№ 19807-02 тираж 125
Сдано в печать 21.06 1985г цена 0-72

ТИПОВОЙ ПРОЕКТ

705-2-56.84

СКЛАД ДЛЯ ХРАНЕНИЯ АММИАЧНОЙ СЕЛИТРЫ ВМЕСТИМОСТЬЮ 160 ТОНН

(КАРКАС-СБОРНЫЕ ЖЕЛЕЗОБЕТОННЫЕ РАМЫ)

СОСТАВ ПРОЕКТА:

Альбом I – Пояснительная записка. Технология производства. Архитектурные решения. Конструкции железобетонные. Конструкции металлические. Силовое электрооборудование. Связь и сигнализация.
Альбом II – Строительные изделия
Альбом III – Спецификации оборудования
Альбом IV – Ведомости потребности в материалах
Альбом V – Сметы

АЛЬБОМ II

РАЗРАБОТАН
ПРОЕКТНЫМ ИНСТИТУТОМ
„ЦИТЭПсельхоз"

УТВЕРЖДЕН Главсельстройпроектом МСХ СССР
Приказ №20-ЭГ от 04.04.84 г.
Введен в действие ЦИТЭПсельхозом
Приказ № 148 от 13.08.84 г.

Главный инженер института (Болонкин)
Главный инженер проекта (Курочкин)

Привязан:

Инв. №

Инв. № 19807-02

Содержание альбома

№№ п.п.	Обозначение	Наименование	Стра-ница	Примечание
1		Содержание	2	
2	КЖИ-01.00	Полурама Р1	3	
3	02.00	Полурама Р2	4	
4	03.00	Полурама Р3	5	
5	04.00	Полурама Р4	6	
6	05.00	Полурама Р5	7	
7	06.00	Полурама Р6	8	
8	07.00	Полурама Р7	9	
9	08.00	Полурама Р8	10	
10	09.00	Полурама Р9	11	
11	10.00	Полурама Р10	12	
12	11.00	Панель (ПС1, ПС3, ПС4)	13	
13	12.00	Панель (ПС2, ПС5)	14	
14	13.00	Колонна К1	15	
15	14.00	Прогон Б2	16	
16	15.00	Насадка НФ1	17	
17	16.00	Изделие закладное	17	

Инв.№подл. | Подпись и дата | Взам.инв.№

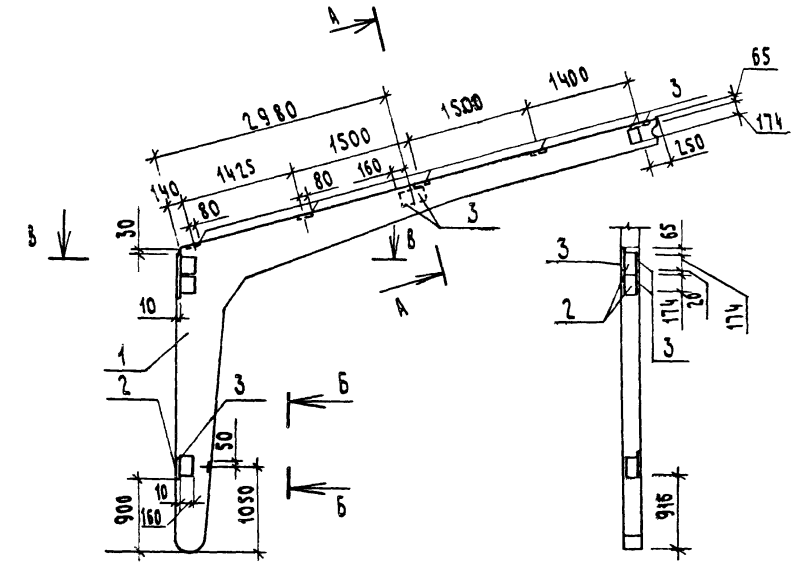

Б — Б
М 1:10

В — В
М 1:10

А — А
М 1:10

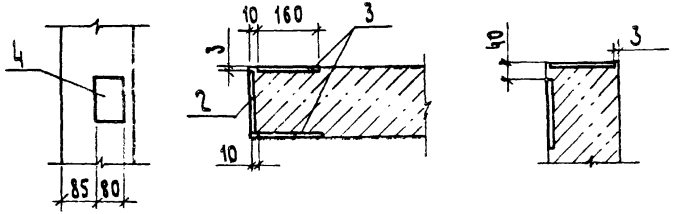

1. Все закладные детали, кроме МН4 и МН6, выполнить только по данному чертежу

Формат	Зона	Поз.	Обозначение	Наименование	Кол.	Примечание
				Документация		
			1.822-2, вып. 1,2	Ж.-б. рамы для однопролетных сельскохозяйственных зданий с уклоном кровли 1:4		
				Сборочные единицы		
		1	1.822-2, вып.1	Полурама ПР12-1	1	
				Изделие закладное		
		2	1.822-2, вып.2	МН3	3	
		3	1.822-2, вып.2	МН2	12	
		4	1.822-2, вып.2	МН5	1	

Ведомость расхода стали на закладные изделия, кг

Марка элемента	Изделия закладные: Арматура класса А-III ГОСТ 5781-82 Ф10				Итого	Прокат марки ВСт3кп2 ГОСТ 103-76 -8×160	-8×80	Итого	ГОСТ 19903-74* -8×250	Итого	Общий расход
Р1	8,60				8,60	20,40	0,50	25,40	8,10	8,10	42,10

2. Закладные детали выполнить с покрытием Мет. А250

ГИП	Курочкин		29.04.84
Н.контр.	Козлов		17.5.84
Нач.отд.	Крылов		17.5
Гл.спец.	Пугачев		17.5.84
Рук.гр.	Фаворова		17.5.84
Ст.инж.	Фролова		10.5.84

Т. п. 705-2-56 84 КЖИ-01.00

Полурама Р1

Стадия	Масса	Масштаб
Р	2000	1:50
Лист	Листов 1	

ЦИТЭП сельхоз Владимир

Копировал Семахина Формат А3

19807-02

Инв.№ подл. | Подпись и дата | Взам. инв.№

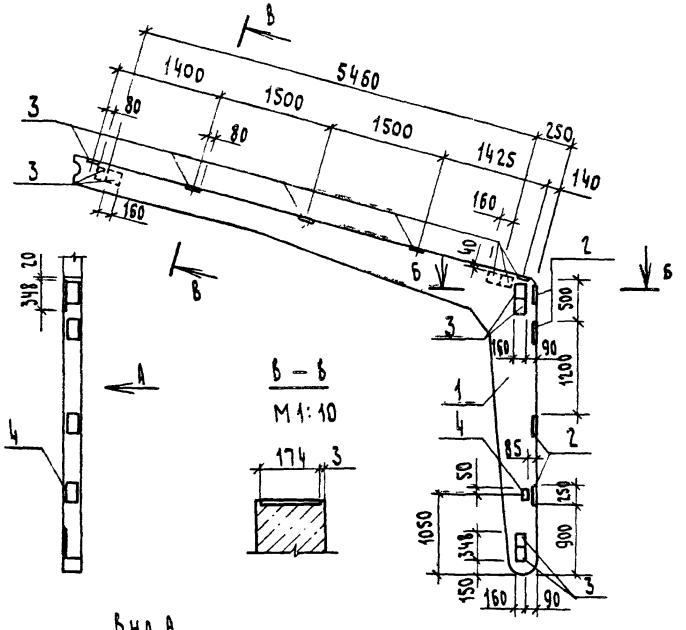

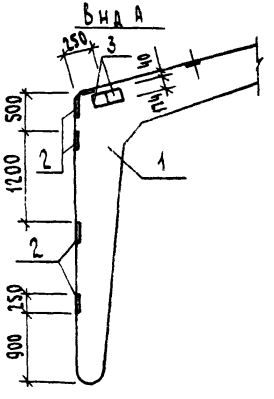

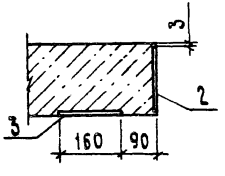

Формат	Зона	Поз.	Обозначение	Наименование	Кол.	Примечание
				Документация		
			1.822-2, вып. 1,2	Ж.-б. рамы для однопролетных сельскохозяйственных зданий с уклоном кровли 1:4		
				Сборочные единицы		
		1	1.822-2, вып. 1	Полурама ПР 12-1		
				Изделие закладное		
		2	1.822-2, вып. 2	МН3	4	
		3	1.822-2, вып. 2	МН2	13	
		4	1.822-2, вып. 2	МН5	1	

Ведомость расхода стали на закладные изделия, кг

Марка элемента	Изделия закладные: Арматура класса A III ГОСТ 5781-82 Ф10	Итого	Прокат марки Вст3 кп2 ГОСТ 103-76 -8×160	-8×80	Итого	-8×250	Итого	Общий расход
Р2	10,20	10,20	22,10	0,5	22,60	10,80	10,80	43,60

1. Все закладные детали, кроме МН4 и МН6, выполнить только по данному чертежу.
2. Закладные детали выполнить с покрытием Мет. А250

ГИП	Курочкин		29.84
Н.контр.	Козлов		11.84
Нач.отд.	Крылов		11.84
Гл.спец.	Пугачев		11.84
Рук.гр.	Фаворова		11.84
Ст.инж.	Фролова		10.84

Т.п. 705-2-56.84 КЖИ-02 00

Полурама Р2

Стадия	Масса	Масштаб
Р	2000	1:50
Лист	Листов 1	

ЦИТЭП сельхоз Владимир

Копировал Семахина Формат А3

19807-02

Инв. № подл. | Подпись и дата | Взам. инв. №

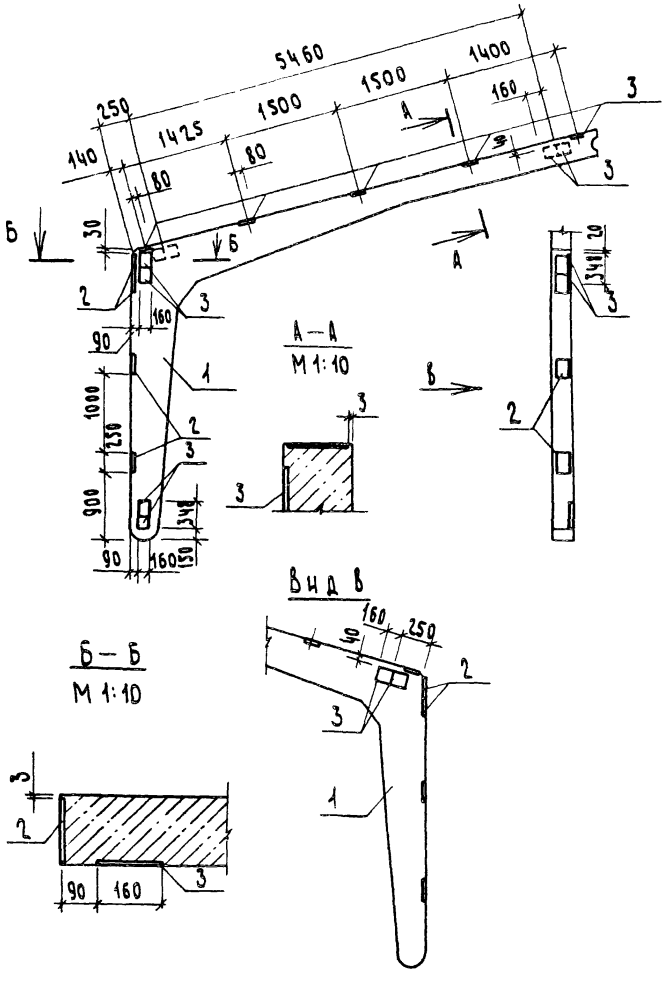

Формат	Зона	Поз.	Обозначение	Наименование	Кол.	Примечание
				Документация		
			1.822-2, вып. 1,2	Ж.-б. рамы для однопролетных сельскохозяйственных зданий с уклоном кровли 1:4		
				Сборочные единицы		
		1	1.822-2, вып.1	Полурама ПР12-1	1	
				Изделие закладное		
		2	1.822-2, вып.2	МН3	4	
		3	1.822-2, вып.2	МН2	13	

Ведомость расхода стали на закладные изделия, кг

Марка элемента	Изделия закладные										Общий расход
	Арматура класса AIII ГОСТ 5781-82					Прокат марки Вст3кп2 ГОСТ 103-76 ГОСТ19903-74*					
	ф10				Итого	-8×160	-8×80	Итого	-8×250	Итого	
Р3	9,80				9,80	2,04	0,50	2,90	10,80	10,80	41,50

1. Все закладные детали, кроме МН4 и МН6, выполнить только по данному чертежу.
2. Закладные детали выполнить с покрытием Мет. А250

				Т.п.705-2-56.84 КЖИ-03.00			
					Стадия	Масса	Масштаб
ГИП	Кудрючкин		23.84	Полурама Р3	Р	2000	1:50
Н.контр.	Козлов		11.84		Лист	Листов 1	
Нач.отд.	Крылов		11.84				
Гл.спец.	Пугачев		11.84		ЦИТЭПсельхоз Владимир		
Рук.гр.	Фаворова		11.84				
Ст.инж.	Фролова		10.84				

Копировал Семахина Формат А3

Инв.№ подл. | Подпись и дата | Взам.инв.№

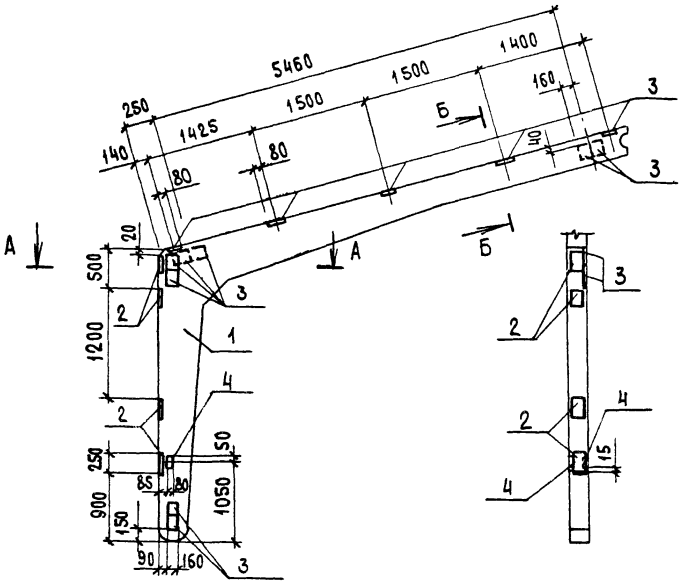

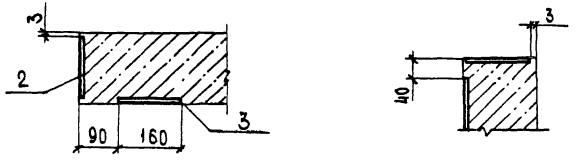

1. Закладные детали выполнить с покрытием Мет. А250.

2. Все закладные детали, кроме МН 4 и МН 6, выполнить только по данному чертежу.

Формат	Зона	Поз.	Обозначение	Наименование	Кол.	Примечание
				Документация		
			1.822-2. вып.1.2	Ж-б рамы для одноролетных сельскохозяйственных зданий с уклоном кровли 1:4		
				Сборочные единицы		
		1	1.822-2. вып.1	Полурама ПР12-1	1	
				Изделие закладное		
		2	1.822-2. вып.2	МН3	4	
		3	1.822-2. вып.2	МН2	13	
		4	1.822-2. вып.2	МН5	2	

Ведомость расхода стали на закладные изделия, кг

Марка элемента	Изделия закладные									Общий расход
	Арматура класса			Прокат марки						
	AIII			Вст3 кп2						
	ГОСТ 5781-82			ГОСТ 103-76			ГОСТ 19903-74*			
	ф10		Итого	-8×160	-8×80	Итого	-8×250		Итого	
Р4	10,40		10,40	22,10	1,0	23,10	10,80		10,80	44,30

ГИП	Курочкин		29.04
Н. контр.	Козлов		29.04
Нач. отд.	Крылов		29.04
Гл. спец.	Пугачев		29.04
Рук. гр.	Фаворова		29.04
Ст. инж.	Фролова		29.04

Т. п. 705-2-56.84 КЖИ-04.00

Полурама Р4

Стадия	Масса	Масштаб
Р	2000	1:50
Лист	Листов 1	

ЦИТЭПсельхоз Владимир

Копировал

Формат А3

19807-02

Типовой проект 705-2-56.84 Альбом II

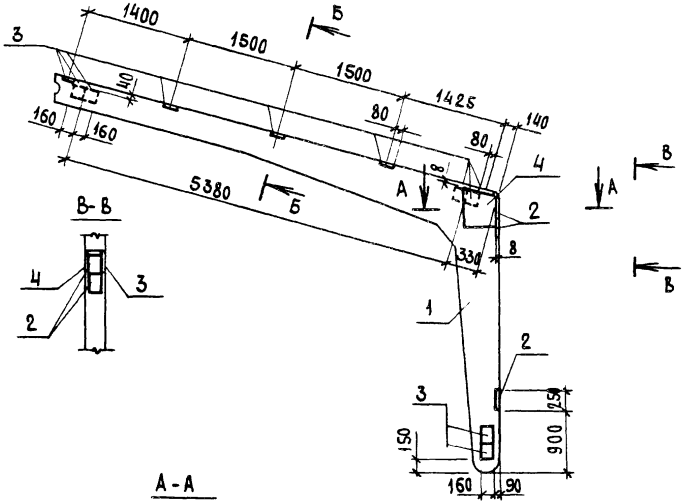

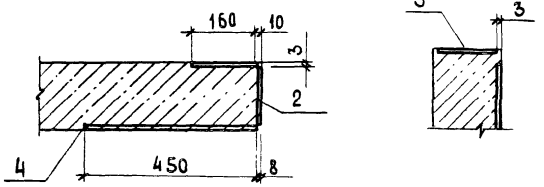

1. Все закладные детали, кроме МН4 и МН6, выполнить только по данному чертежу.

Формат	Зона	Поз.	Обозначение	Наименование	Кол.	Примечание
				Документация		
			1.822-2, вып. 1.2	Ж-б рамы для однопролетных сельскохозяйственных зданий с уклоном кровли 1:4		
				Сборочные единицы		
		1	1.822-2, вып.1	Полурама ПР12-1	1	
				Изделие закладное		
		2	1.822-2, вып.2	МН3	3	
		3	1.822-2, вып.2	МН2	12	
		4	КЖИ-16.00	МН1	1	

Ведомость расхода стали на закладные изделия, кг

Марка элемента	Изделия закладные: Арматура класса A III ГОСТ 5781-82 Ф10	Итого	Прокат марки Вст3кп2 ГОСТ 103-76 -8×160	Итого	ГОСТ 19903-74* -8×250	-8×450	Итого	Общий расход
Р5	9,30	9,30	20,40	20,40	8,10	14,50	22,60	52,30

2. Закладные детали выполнить с покрытием Мет. А 250

ГИП	Куроцкин		29.03.84
Ц. констр.	Козлов		29.03.84
Нач. отд.	Крылов		29.03.84
Гл. спец.	Пугачев		29.03.84
Рук. гр.	Фаворова		29.03.84
Ст. инж.	Фролова		29.03.84

Т.п. 705-2-56.84 КЖИ-05.00

Полурама Р5

Стадия	Масса	Масштаб
Р	2000	1:50
Лист	Листов 1	

ЦИТЭПсельхоз Владимир

Копировал

Формат А3

19807-02

Инв. № подл. | Подпись и дата | Взам. инв. №

Типовой проект 705-2-56.84 Альбом III

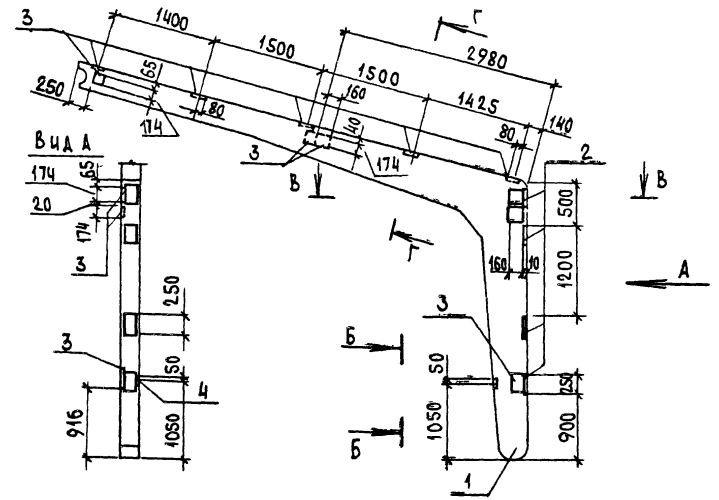

Б-Б
М 1:10

В-В
М 1:10

Г-Г
М 1:10

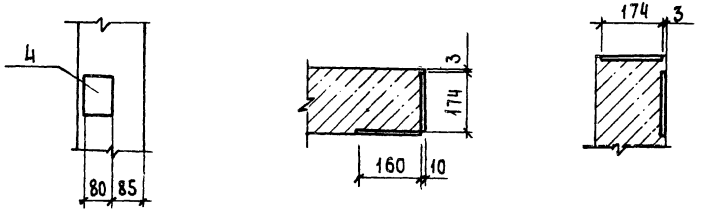

1. Все закладные детали, кроме МН4 и МН6, выполнить только по данному чертежу.

Формат	Зона	Поз.	Обозначение	Наименование	Кол.	Примечание
				Документация		
			1.822-2, вып. 1.2	Ж.-б рамы для однопролетных сельскохозяйственных зданий с уклоном кровли 1:4		
				Сборочные единицы		
		1	1.822-2, вып. 1	Полурама ПР12-1	1	
				Изделие закладное		
		2	1.822-2, вып. 2	МН3	4	
		3	1.822-2, вып. 2	МН2	11	
		4	1.822-2, вып. 2	МН5	2	

Ведомость расхода стали на закладные изделия, кг

Марка элемента	Изделия закладные: Арматура класса А-III ГОСТ 5781-82 Ø10	Итого	Прокат марки Вст3кп2 ГОСТ 103-76 -8×160	-8×80	Итого	ГОСТ 19903-74 -8×250	Итого	Общий расход
Р6	9,60	9,60	18,70	1,0	19,70	10,80	10,80	40,10

2 Закладные детали выполнить с покрытием Мет А250

				Т. п. 705-2-56.84 КЖИ-06.00			
					Стадия	Масса	Масштаб
ГИП	Курочкин		29.5.84	Полурама Р6	Р	2000	1:50
Н. контр.	Козлов		29.5.84		Лист	Листов 1	
Нач. отд.	Крылов		29.5.84				
Гл. спец.	Пугачев		29.5.84		ЦИТЭПсельхоз Владимир		
Рук. гр.	Фаворова		29.5.84				
Ст. инж.	Фролова		29.5.84				

Копировал МК, Формат А3

19807-02

Инв. № подл. | Подпись и дата | Взам. инв. №

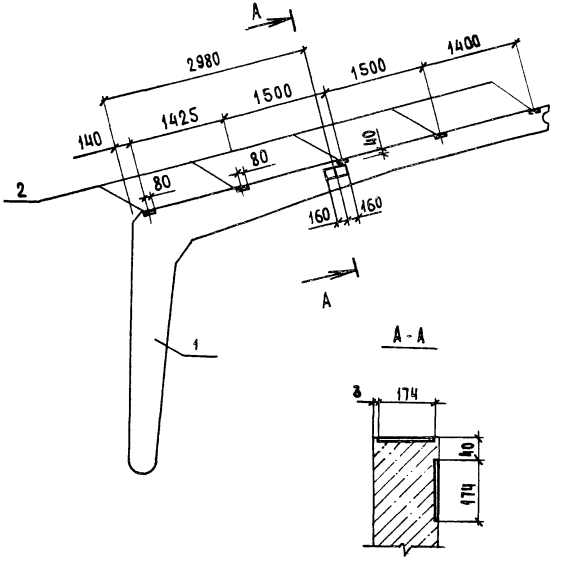

Формат	Зона	Поз.	Обозначение	Наименование	Кол.	Примечание
				Документация		
			1.822-2, вып. 1,2	Ж.-б рамы для однопро-		
				летных сельскохозяйствен-		
				ных зданий с уклоном		
				кровли 1:4		
				Сборочные единицы		
		1	1.822-2, вып. 1	Полурама ПР 12-1	1	
				Изделие закладное		
		2	1.822-2, вып. 2	МН2	7	

Ведомость расхода стали на закладные изделия, кг

Марка элемента	Изделия закладные										Общий расход
	Арматура класса AIII ГОСТ 5781-82					Прокат марки ВСт3кп2 ГОСТ 103-76					
	Ф10				Итого	-8×160				Итого	
Р7	2,80				2,80	11,90				11,90	14,70

1. Все закладные детали, кроме МН4 и МН6, выполнить только по данному чертежу.
2. Закладные детали выполнить с покрытием Мет. А250.

		Т.п. 705-2-56.84	КЖИ-07.00
		Полурама Р7	Стадия: Р; Масса: 2000; Масштаб: 1:50
			Лист; Листов 1
			ЦИТЭПсельхоз Владимир
ГИП	Курочкин	09.84	
Н. контр.	Козлов	11.84	
Нач. отд.	Крылов	11.84	
Гл. спец.	Пугачев	11.84	
Рук. гр.	Фаворова	11.84	
Ст. инж.	Фролова	10.84	

Копировал

Формат А3

19807-02

Инв. № подл. | Подпись и дата | Взам. инв. №

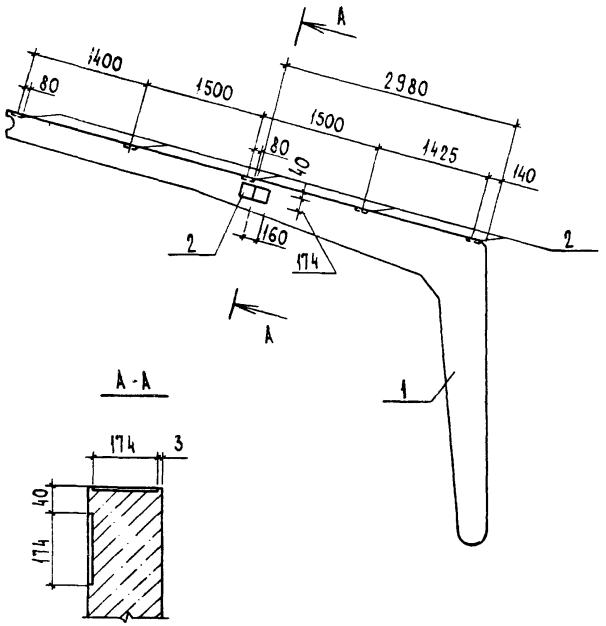

Формат	Зона	Поз.	Обозначение	Наименование	Кол	Примечание
				Документация		
			1.822-2, вып. 1.2	Ж-б. рамы для однопролетных сельскохозяйственных зданий с уклоном кровли 1:4		
				Сборочные единицы		
		1	1.822-2, вып.1	Полурама ПР12-1	1	
				Изделие закладное		
		2	1.822-2, вып.2	МН2	7	

Ведомость расхода стали на закладные изделия, кг

Марка элемента	Изделия закладные										Общий расход
	Арматура класса					Прокат марки					
	Aш					Вст3 кп2					
	ГОСТ 5781-82					ГОСТ 103-76					
	ф10				Итого	-8х160				Итого	
Р8	2.80				2.80	11.90				11.90	14.70

1. Все закладные детали, кроме МН4 и МН6, выполнить только по данному чертежу.
2. Закладные детали выполнить с покрытием Мет А250

				Т. п. 705-2-56.84 КЖИ-08.00			
				Полурама Р8	Стадия	Масса	Масштаб
					Р	2000	1:50
					Лист	Листов	
ГИП	Курочкин		29.03		ЦИТЭП Сельхоз Владимир		
Н. контр.	Козлов		15.84				
Нач. отд.	Крылов		18.5				
Гл. спец.	Пугачев		14.3				
Рук. гр.	Фаворова		14.3				
Ст. инж.	Фролова		11.3				

Инв. № подл. | Подпись и дата | Взам. инв. №

Копировал Балакирева Формат А3

19807-02

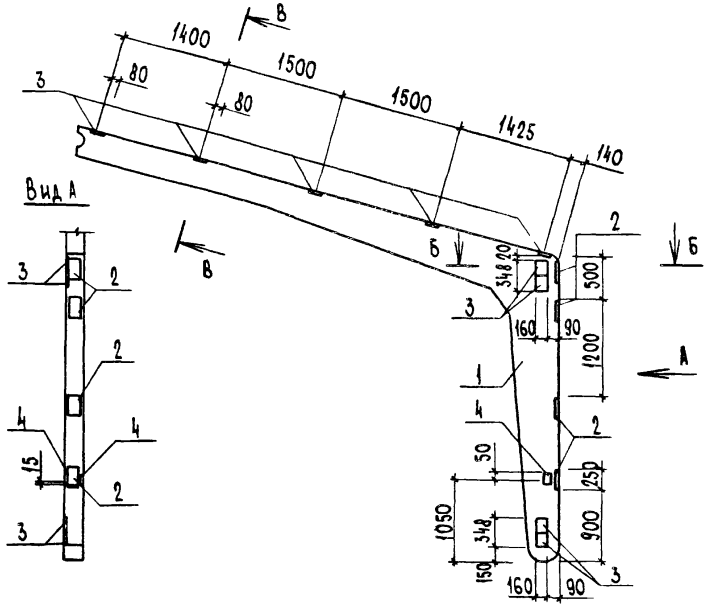

Б - Б
М 1:10

В - В
М 1:10

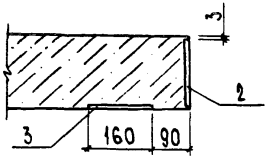

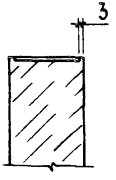

Формат	Зона	Поз.	Обозначение	Наименование	Кол	Примечание
				Документация		
			1.822-2, вып. 1,2	Ж.-б. рамы для однопролетных сельскохозяйственных зданий с уклоном кровли 1:4		
				Сборочные единицы		
		1	1.822-2, вып.1	Полурама ПР 12-1	1	
				Изделие закладное		
		2	1.822-2, вып.2	МН3	4	
		3	1.822-2, вып.2	МН2	9	
		4	1.822-2, вып.2	МН5	2	

Ведомость расхода стали на закладные изделия, кг

Марка элемента	Изделия закладные										Общий расход
	Арматура класса					Прокат марки					
	A III					Вст3кп2					
	ГОСТ 5781-82					ГОСТ 103-76			ГОСТ 19903-74*		
	Ф10				Итого	-8×160	-8×80	Итого	-8×250	Итого	
Р9	8,80				8,80	15,30	1,0	16,30	10,80	10,80	35,90

1. Все закладные детали, кроме МН4 и МН6, выполнить только по данному чертежу.
2. Закладные детали выполнить с покрытием Мет. А250

ГИП	Курочкин		27.12.84
Н.контр.	Козлов		14.12.84
Нач.отд	Крылов		14.12.84
Гл.спец.	Пугачев		14.12.84
Рук.гр.	Фаворова		14.12.84
Ст.инж.	Фролова		14.12.84

Т. п. 705-2-56.84 КЖИ-09.00

Полурама Р9

Стадия	Масса	Масштаб
Р	2000	1:50
Лист	Листов 1	

ЦИТЭПсельхоз Владимир

Копировал Балакирева Формат А3

19807-02

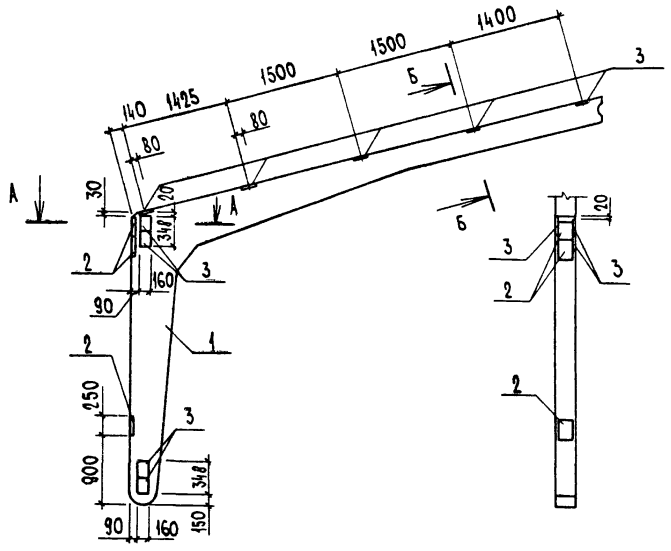

А-А
М 1:10

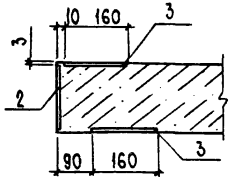

Б-Б
М 1:10

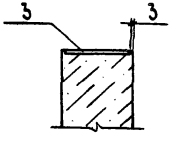

Формат	Зона	Поз.	Обозначение	Наименование	Кол.	Примечание
				Документация		
			1.822-2, вып 1	Ж-б. рамы для однопролет		
				ных сельскохозяйственных		
				зданий с уклоном		
				кровли 1:4		
				Сборочные единицы		
		1	1.822-2, вып.1	Полурама ПР 12-1	1	
				Изделие закладное		
		2	1.822-2, вып.2	МН3	3	
		3	1.822-2, вып.2	МН2	10	

Ведомость расхода стали на закладные изделия, кг

Марка элемента	Изделия закладные: Арматура класса A III, ГОСТ 5781-82					Прокат марки Вст3кп2: ГОСТ 103-76			ГОСТ 19903-74*		Общий расход
	ф10				Итого	-8×160		Итого	-8×250	Итого	
Р10	7.60				7.60	17.0		17.0	8.10	8.10	32.70

1. Все закладные детали, кроме МН4 и МН6, выполнить только по данному чертежу.
2. Закладные детали выполнить с покрытием Мет. А250

				Т.п. 705-2-56.84 КЖИ-10 00			
					Стадия	Масса	Масштаб
ГИП	Курочкин		29.5.84	Полурама Р10	Р	2000	1:50
Н.контр.	Козлов		29.5.84		Лист	Листов	
Нач.отд.	Крылов		14.5				
Гл.спец.	Пугачев		14.5.84		ЦИТЭПсельхоз Владимир		
Рук.гр.	Фаворова		14.5.84				
Ст.инж.	Фролова		10.5.84				

Копировал Балакирева Формат А3

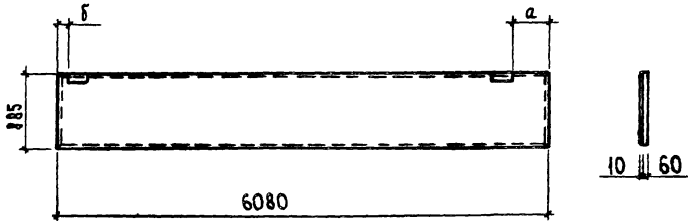

Формат	Зона	Поз.	Обозначение	Наименование	Кол.	Примечание
				Документация		
			1.432-15, вып.1	Стеновые панели неотап		
				ливаемых производст		
				венных зданий с шагом		
				колонн 6 м		
				Сборочные единицы		
			1.432-15, вып.1	ПС 610.9-1АIV-Т II	1	
Различие исполнений КЖИ-11.00, КЖИ-11.00-01 и КЖИ-11.00-02 по сборочному чертежу						

Закладные детали выполнить с покрытием Мет. А250

Размеры в мм

Обозначение	Марка	а	б	Масса, кг
КЖИ-11.00	ПС1	100	60	950
-01	ПС3	450	100	950
-02	ПС4	100	450	950

ГИП	Курочкин		07.84
Н.контр.	Козлов		07.84
Нач.отд.	Крылов		07.84
Гл.спец.	Пугачев		07.84
Рук.гр.	Фаворова		07.84
Ст.инж.	Фролова		07.84

Т.п. 705-2-56.84 КЖИ-11.00

Панель (ПС1, ПС3, ПС4)

Стадия	Масса	Масштаб
Р	см. табл.	1:50
Лист	Листов	

ЦИТЭПсельхоз Владимир

Копировал Балакирева Формат А3

19807-02

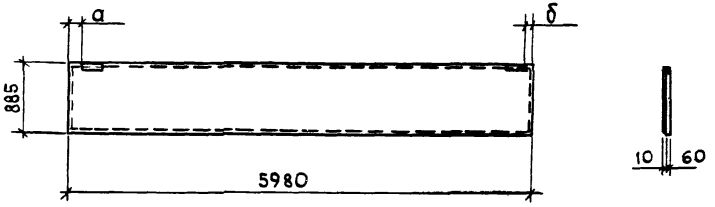

Формат	Зона	Поз.	Обозначение	Наименование	Кол.	Примечание
				Документация		
			1.432-15, вып. 1	Стеновые панели неотапливаемых производственных зданий с шагом колонн 6 м		
				Сборочные единицы		
			1.432-15, вып. 1	ПС 600.9-1АIV-Т11	1	
Различие исполнений КЖИ-12.00 и КЖИ-12.00-01 по сборочному чертежу						

Закладные детали выполнить с покрытием Мет. А250

Размер в мм

Обозначение	Марка	а	б	Масса, кг
КЖИ-12.00	ПС2	100	60	920
-01	ПС5	60	60	920

ГИП	Курочкин		25.04
Н. контр.	Козлов		19.5.84
Нач. отд.	Крылов		19.5
Гл. спец.	Пугачев		19.5.84
Рук. гр.	Фаворова		19.5.84
Ст. инж.	Фролова		19.5.84

Т. п. 705-2-56.84 КЖИ-12.00

Панель (ПС2, ПС5)

Стадия	Масса	Масштаб
Р	920	1:50
Лист	Листов 1	

ЦИТЭПсельхоз Владимир

19807-02

Копировал МКоя- Формат А3

Вид А

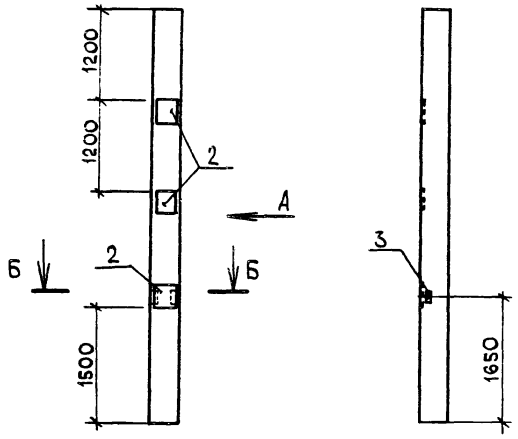

Б-Б

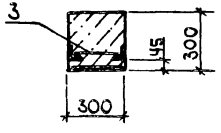

Формат	Зона	Поз.	Обозначение	Наименование	Кол.	Примечание
				Документация		
			1.823-1, вып.2	Ж.-б. колонны для производственных зданий сельского хозяйства		
				Сборочные единицы		
		1	1.823-1, вып.2	Колонна СК3-54-3	1	
				Изделие закладное		
		2	1.400-6/76, вып.1	МО1-3	3	
		3	1.400-6/76, вып.1	М1-13	1	

Ведомость расхода стали на дополнительные закладные изделия, кг

Марка элемента	Изделия закладные										Общий расход
	Арматура класса AIII ГОСТ 5781-82				Прокат марки Вст3кп2 ГОСТ 8509-72*		ГОСТ 103-76		ГОСТ 19903-74*		
	ф10	ф12		Итого	L63х5	Итого	-8х40	Итого	-8х300	Итого	
К1	1,8	0,30		2,10	1,5	1,50	1,20	1,20	16,50	16,50	21,30

Закладные изделия покрыть слоем Мет. А250

ГИП	Курочкин		09.84
Н. контр.	Козлов		09.84
Нач. отд.	Крылов		09.84
Гл. спец.	Пугачев		09.84
Рук. гр.	Фаворова		09.84
Ст. инж.	Фролова		11.84

Т.п. 705-2-56.84. КЖИ-13.00

Колонна К1

Стадия	Масса	Масштаб
Р	12,15	1:50
Лист	Листов 1	

ЦИТЭПсельхоз Владимир

Копировал МК[illegible] Формат А3

19807-02

Инв. № подл. | Подпись и дата | Взам. инв. №

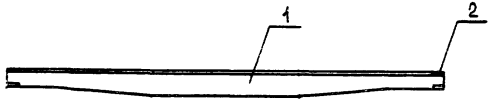

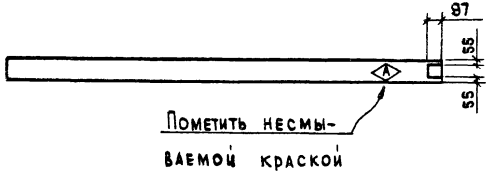

Формат	Зона	Поз.	Обозначение	Наименование	Кол.	Примечание
				Сборочные единицы		
		1	1.462-14.01-2000-05	Прогон 2пр-1АIII	1	
				Изделие закладное		
		2	1.462-14.01-0010	М1	1	

Ведомость расхода стали на дополнительные закладные изделия, кг

Марка элемента	Изделия закладные											Общий расход
	Арматура класса AIII ГОСТ 5781-82					Прокат марки Вст3кп2 ГОСТ 103-76						
	ф8				Итого	-6х97				Итого		
Б2	0,24				0,24	0,5				0,5		0,74

Закладные изделия выполнить с покрытием Мет. А250

				Т.п. 705-2-56.84	КЖИ-14.00		
					Стадия	Масса	Масштаб
ГИП	Курочкин		07.87	Прогон Б2	Р	500	1:50
Н.контр.	Козлов		11.87		Лист	Листов 1	
Нач.отд.	Крылов		11.87		ЦИТЭПсельхоз Владимир		
Гл.спец.	Пугачев		11.87				
Рук.гр.	Фаворова		11.87				
Ст.инж.	Фролова		11.87				

19807-02

Копировал Формат А3

Инв.№подл. | Подпись и дата | Взам.инв.№

ГОСТ 5264-80-Т3-А8

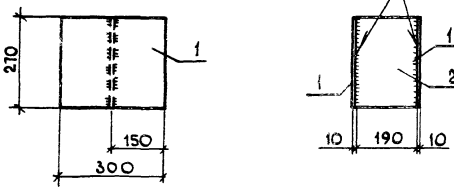

Формат	Зона	Поз.	Обозначение	Наименование	Кол.	Примечание
				Детали		
Б4		1	КЖИ-14.01	Платик Б-10х300 ГОСТ 19903-74* / Ст3кп2 ГОСТ 535-79 L=270	6,36	кг
		2		Платик Б-10х180 ГОСТ 19903-74* / Ст3кп2 ГОСТ 535-79 L=270	4,02	кг
			02			

Т.п. 705-2-56.84 КЖИ-15.00

Насадка НФ1

Стадия	Масса	Масштаб
Р	16,74	1:10
Лист	Листов 1	

ЦИТЭПсельхоз Владимир

Н. контр.	Козлов	
Нач. отд.	Крылов	
Гл. спец.	Пугачев	
Рук. гр.	Фаворова	
Ст. инж.	Фролова	

Инв. № подл. | Подпись и дата | Взам. инв. №

gost.e-ecolog.ru

Копировал МКФ Формат А4

ГОСТ 19292-73-Т1-А9Ф

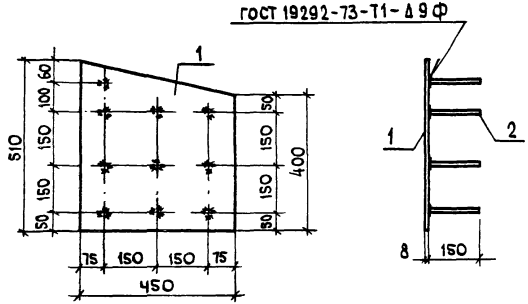

Формат	Зона	Поз.	Обозначение	Наименование	Кол.	Примечание
				Детали		
		1	КЖИ-15.01	Платик Б-8х450 ГОСТ 19903-74* / Ст3кп2 ГОСТ 535-79 L=510	1	14,5 кг
		2	02	Стержень ф10АIII ГОСТ 5781-82		
				L=150	10	0,09 кг

Т.п. 705-2-56.84 КЖИ-16.00

Изделие закладное МН1

Стадия	Масса	Масштаб
Р	15,40	1:10
Лист	Листов 1	

ЦИТЭПсельхоз Владимир

ГИП	Курочкин	
Н. контр.	Козлов	
Нач. отд.	Крылов	
Гл. спец.	Пугачев	
Рук. гр.	Фаворова	
Ст. инж.	Фролова	

Инв. № подл. | Подпись и дата | Взам. инв. №

Копировал МКФ Формат А4

19877-02