ТИПОВОЕ ПРОЕКТНОЕ РЕШЕНИЕ

704-2-024.86

СКЛАД ГОРЮЧЕ-СМАЗОЧНЫХ МАТЕРИАЛОВ НА 12 м³ ОТКРЫТОГО ХРАНЕНИЯ

Альбом III

Помещение заправщика

gost.e-ecolog.ru

ЦЕНТРАЛЬНЫЙ ИНСТИТУТ ТИПОВОГО ПРОЕКТИРОВАНИЯ ГОССТРОЯ СССР
КАЗАХСКИЙ ФИЛИАЛ

Заказ № 5102 Тираж 500 экз. Цена 0-80 Инв № 404-2-024 а3 Сдано в печать 5/XI-86г.

ТИПОВОЕ ПРОЕКТНОЕ РЕШЕНИЕ

704-2-024.86

СКЛАД ГОРЮЧЕ-СМАЗОЧНЫХ МАТЕРИАЛОВ НА 12 м³ ОТКРЫТОГО ХРАНЕНИЯ

СОСТАВ ПРОЕКТА

Альбом I	Склад резервуарного хранения. Общая пояснительная записка. Технология производства. Архитектурно-строительные решения. Водопровод и канализация. Силовое электрооборудование. Спецификации оборудования. Ведомости потребности в материалах.
Альбом II	Строительные конструкции.
Альбом III	Помещение заправщика.
Альбом IV	Сметы.

Альбом III

Разработан институтом „Союзгипролесхоз"

Главный инженер института А.И.Лисаренко

Главный инженер проекта И.Ф.Жердев

Утвержден Гослесхозом СССР
протокол от 30.09 1983г. № 24
Введен в действие институтом „Союзгипролесхоз"
приказ от 24.04.1986г. №63

Содержание альбома

N пп.	Наименование	Марка	Стр
1	2	3	4
1.	Содержание альбома		2
2.	Пояснительная записка	ПЗ-1	3
	Архитектурно-строительные решения		
3.	Общие данные	АС-1	4
4.	План, детали с 1÷8	АС-2	5
5.	Разрез 1-1, 2-2	АС-3	6
6.	Фасады 1-2; 2-1, А-Б; Б-А. Спецификация элементов заполнения проемов	АС-4	7
7.	Схемы расположения фундаментов, балок и стропил.	АС-5	8
8.	Разрез 1-1. Узлы 1, 2, 3	АС-6	9
	Силовое электрооборудование		
9.	Общие данные (начало)	ЭМ-1	10
10.	Общие данные (окончание)	ЭМ-2	11
11.	План сети	ЭМ-3	12
12.	Схема принципиальная электрической сети.	ЭМ-4	13
13.	Сборка пусковой изащитной аппаратуры	ЭМ-5	14
14.	Спецификации оборудования	СО	15-16
15.	Ведомости потребности в материалах	ВМ	17-19

Альбом III

704-2-024.86

Типовое проектное решение

1. Основание для разработки

Помещение заправщика разработано в составе типового проектного решения склада горюче-смазочных материалов на 12 м³, разработанного в соответствии с тематическим планом Госстроя СССР на 1983 год раздел VII, п 169 и заданием Гослесхоза СССР от 10 марта 1983 года взамен т.п. №704-1-115.

2. Назначение и область применения

Помещение заправщика предназначается для установки в нем шкафов с пусковой аппаратурой для управления приемораздаточных агрегатов, пускателей для топливо-заправочных колонок, а так же электроаппаратуры для управления наружным электроосвещением

Область применения I-III строительно-климатических зон.

3. Исходные расчетные данные

рельеф - спокойный, грунтовые воды отсутствуют; грунты непучинистые, непросадочные с нормативными характеристиками

согласно СН-227-82 п.2.3.

сейсмичность - не свыше 6 баллов, территория без подработки горными выработками, скоростной напор ветра для I географического района, вес снегового покрова для III района

Сметная стоимость строительства определяется для I территориального района, подрайон I-а в соответствии с СН 227-82

4. Архитектурно-строительные решения

Здание - однопролетное, одноэтажное, неотапливаемое, квадратной формы с размерами в осях 2,0×2,0 м и высотой до низа покрытия - 2,37 м

Характеристика здания:

Степень огнестойкости - V

Конструктивная часть:

- стены - дощатые
- фундаменты - столбчатые, бутобетонные
- кровля - рулонная по дощатому настилу
- пол - дощатый настил по деревянным балкам

Гип	Жердев		
Н.контр.	Панасенков		
Нач.отд.	Елисеев		
Гл.спец.	Панасенков		
Рук.гр.	Большевиков		
Рук.гр.	Синадский		1985

Привязан

Инв. №

ТПР 704-2-024.86 ПЗ

Пояснительная записка

Стадия	Лист	Листов
Р	1	1

СОЮЗГИПРОСЛЕСХОЗ

Копировал [illegible] Формат А3

Альбом III

Типовое проектное решение 704-2-024.86

Ведомость рабочих чертежей основного комплекта АС

Лист	Наименование	Примечание
1	Общие данные	
2	План, детали с 1÷8	
3	Разрезы 1-1; 2-2	
4	Фасады 1-2; 2-1; А-Б; Б-А. Спецификация элементов заполнения проемов	
5	Схемы расположения фундаментов, балок и стропил	
6	Разрез 1-1. Узлы 1, 2, 3.	

Ведомость основных комплектов рабочих чертежей

Обозначение	Наименование	Примечание
АС	Архитектурно-строительные решения	
ЭМ	Силовое электрооборудование	

Ведомость ссылочных и прилагаемых документов

Обозначение	Наименование	Примечание
Ссылочные документы		
ГОСТ 12506-81	Окна деревянные для производственных зданий	
Серия 1136-5-1д	Двери деревянные наружные для жилых и общественных зданий	
Прилагаемые документы		
Альбом III тпр 704-2-024.86	Ведомость потребности в материалах	

Технические характеристики

Наименование	Ед. изм	Количество
Площадь застройки	$м^2$	4,87
Строительный объем	$м^3$	11,51
Общая площадь	$м^2$	4,30

Ведомость спецификаций

Лист	Наименование	Примечание
5	Спецификация к схеме расположения балок,	
	стропил, фундаментов и стоек	
	Спецификация элементов заполнения проемов	

Общие указания.



1. Степень огнестойкости - V.
2. За условную отм. 0,000 принят уровень чистого пола помещения, что соответствует абсолютной отм.
3. Фундаменты - бутобетонные столбчатые.
   Несущий каркас - деревянные брусчатые стойки сечением 130×130, установленные на обвязку из бруса того же сечения
4. Стой и соединены между собою горизонтальными досками, к которым прибивается вертикальная обшивка стен.
5. Кровля - рулонная по двойному дощатому настилу, уложенному по стропилам из досок сеч. 40×130.
6. Полы - дощатый настил толщиной 40мм по деревянным балкам.
7. Горизонтальная гидроизоляция на отм. -0,300 из двух слоев толя.
8. Планировочная отм. земли - 0,350.
9. Столярные изделия и стены с наружной и внутренней стороны окрашиваются масляной краской за 2 раза.

Гип	Жердев	
Н.контр.	Евстигнеев	
Нач.отд.	Елисеев	
Гл.спец.	Панасенков	
Рук.в.р.	Синадский	
Рук.в.р.	Моличева	
Ст.инж.	Челенкова	

Привязан

Инв. №

ТП 704-2-024.86 АС

Склад горюче-смазочных материалов на 12м³ открытого хранения

Помещение заправщика.	Стадия	Лист	Листов
	Р	1	6

Общие данные

СОЮЗГИПРОЛЕСХОЗ

Копировал

Формат А3

Альбом III

Типовые проектные решения 704-2-024.86

План

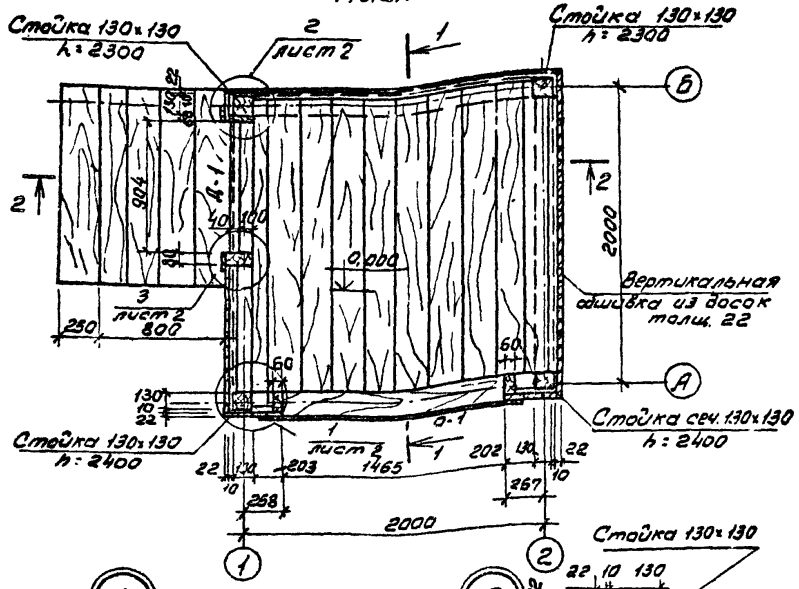

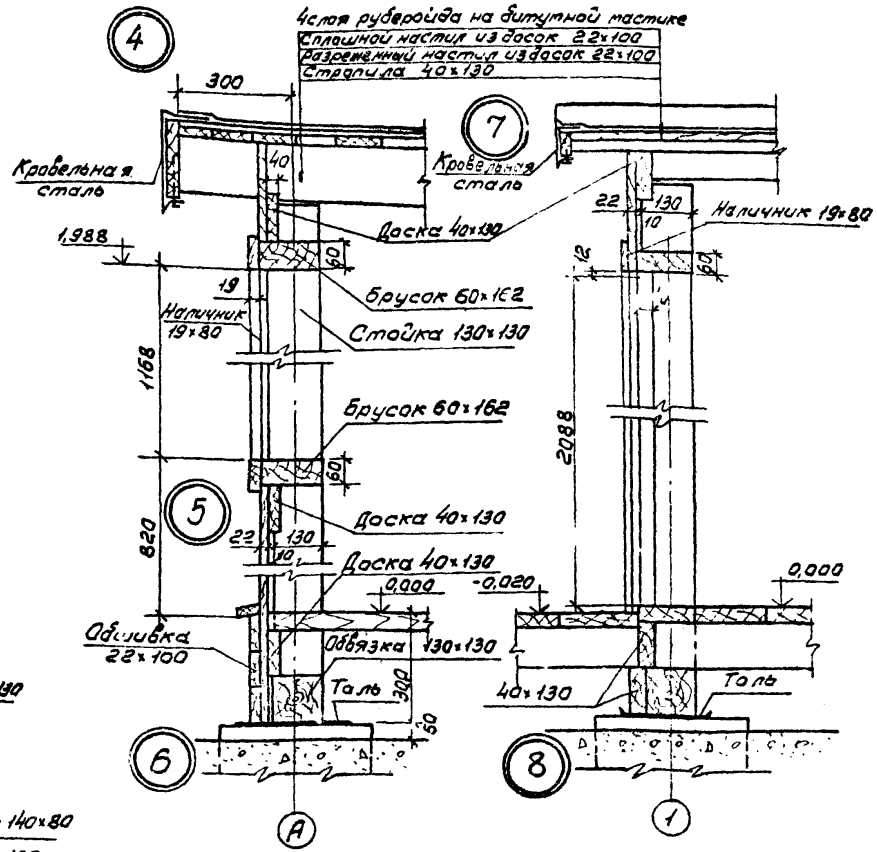

ГИП	Жердев		
Н.контр.	Евстигнеев		
Начата	Елисеев		
Гл.спец.	Панасенко		
Рук.гр.	Сидорский		
Ст.инж.	Челенкова		22-VI-86

ТПР 704-2-024.86 АС

Склад горюче-смазочных материалов на 12м³ открытого хранения.

Помещение заправщика	Стадия	Лист	Листов
	Р	2	

План, детали с 1-3

СОЮЗГИПРОАГРОТОРГ

Привязан

Инв. №

Альбом III

Типовое проектное решение 704-2-024.86

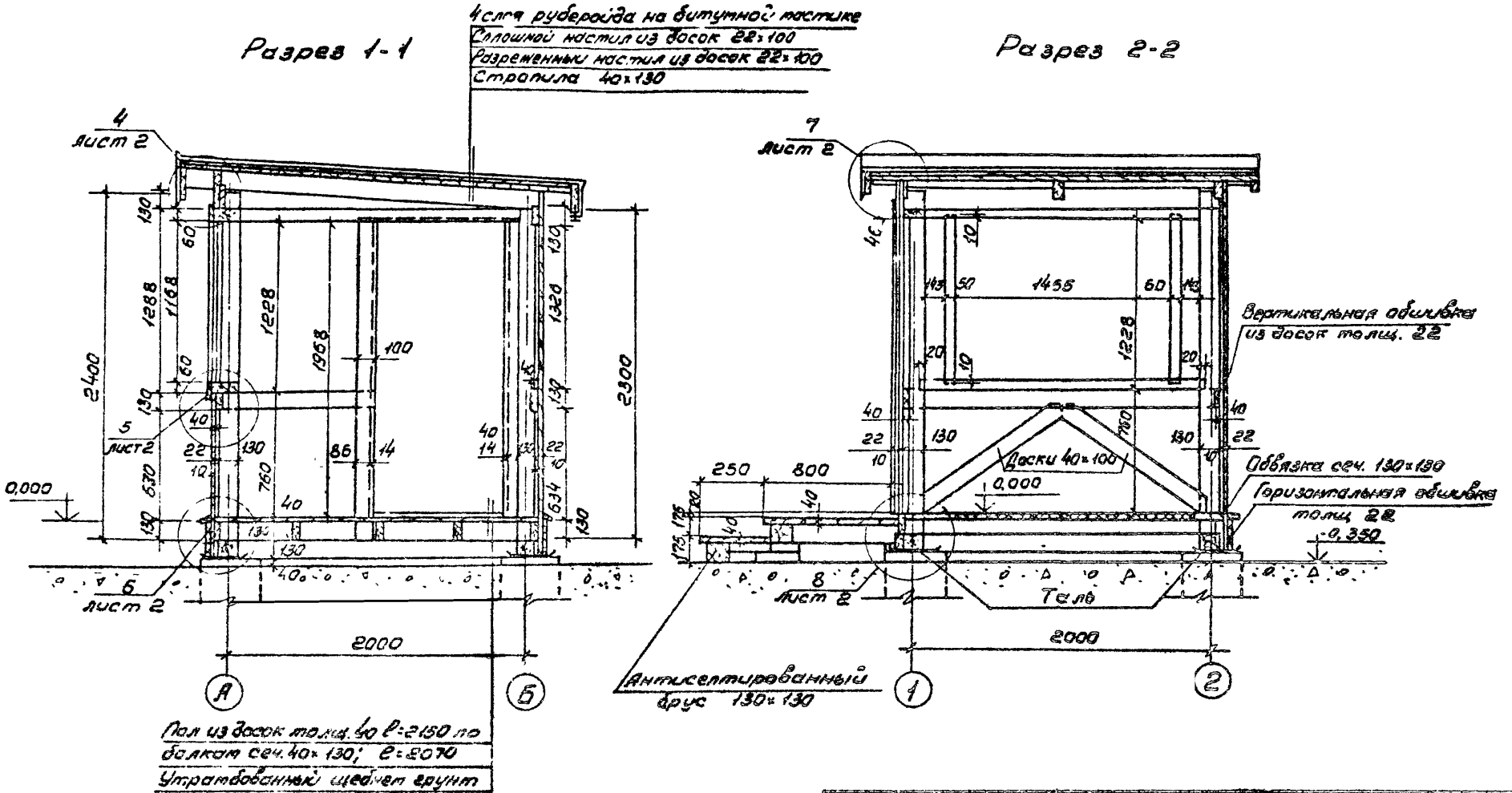

ГИП	Жердев		
Н.контр.	Евстигнеев		
Нач.отд.	Елисеев		
Гл.спец.	Панасенков		
Рук.гр.	Синадский		
Ст.инж.	Челенкова		22-XI-86

Привязан

Инв. №

ТПР 704-2-024.86 АС

Склад горюче-смазочных материалов на 12 м³ открытого хранения

Помещение заправщика.

Стадия	Лист	Листов
Р	3	

Разрезы 1-1; 2-2.

СОЮЗГИПРОЛЕСХСЗ

формат А3

Типовой проектное решение 704-2-024.86 Альбом III

Фасад 1-2

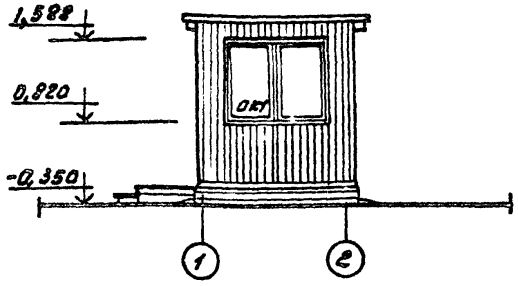

Фасад А-Б

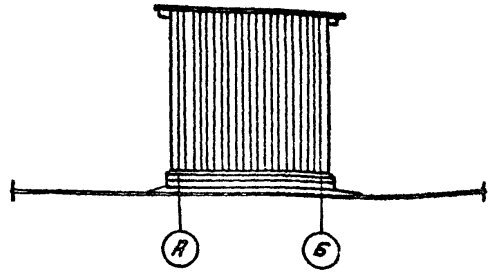

Фасад 2-1

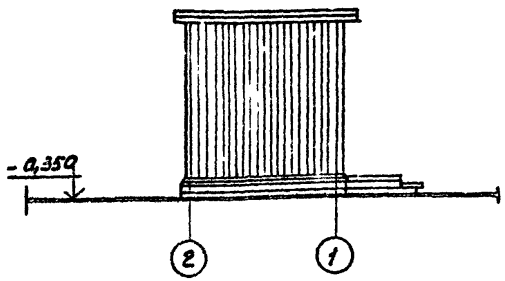

Фасад Б-А

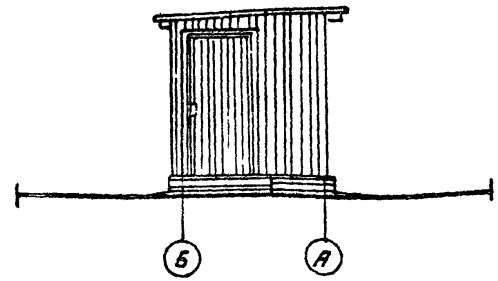

Ведомость проемов дверей

Марка позиц.	Размер проема
1	9 10х 2100

Спецификация элементов заполнения проемов

Марка позиц.	Обозначение	Наименование	Кол-во	Масса кг.	Примечание
1	серия 1.136.5-19	Дверной блок ДС-21-9ГЧ	1	-	
ОК1	ГОСТ 12506-81	Окно НС1-94	1		

ГИП	Жердев		
Н.контр.	Евстигнеев		
Нач.отд.	Елисеев Б.		
Гл.спец.	Лаповенная		
Рук.гр.	Синайский		
Ст.инж.	Челенков		

ТПР 704-2-024.86 -АС

Склад горюче-смазочных материалов на 12 м³ открытого хранения

Помещение заправщика

Стадия Р | Лист 4 | Листов

Фасады 1-2; 2-1; А-Б; Б-А. Спецификация элементов заполнения проемов.

Союзгипролесхоз

Привязан

Инв. №

21276-03

Альбом III

Типовое проектное решение 704-2-024.86

Схема расположения балок

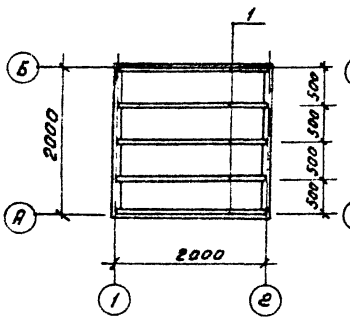

Схема расположения стропил

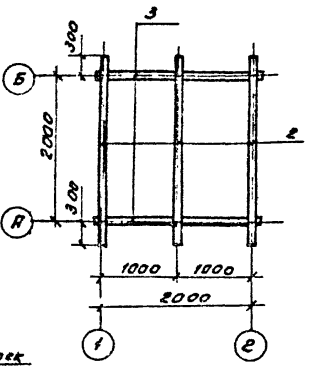

Схема расположения фундаментов и стоек

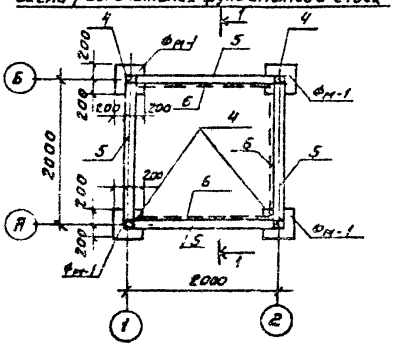

Спецификация к схемам расположения балок, стропил, фундаментов и стоек

Марка поз.	Обозначение	Наименование	Кол.	Масса ед. кг.	Примечание
		Помещение заправщика			
		Деревянные элементы			
1	АС-5	Балка 40×130 ℓ=2070	5		0,06 м³
2		Стропила 40×130 ℓ=2600	3		0,04 м³
3		Верхняя обвязка 40×130 ℓ=2700	2		0,02 м³
4		Стойки 130×130 ℓ=2300/2400	2/2		0,08 м/0,08 м
5		Нижняя обвязка 130×130 ℓ=1810	4		0,13 м³
6		Раскосы 40×100 ℓ=1300	18		0,10 м³
7		Доска 40×100	-	-	0,07 м³
8		Обшивка 22×100	-	-	4,15 м³
9		Брусок 60×140 ℓ=1540	2		0,03 м³
10		Брусок 60×162 ℓ=1240	2		0,02 м³
11		Кровля доски 22×100 ℓ=2400	40		0,21 м³
12		Цоколь доски 22×100 ℓ=2200	12		0,06 м³
13		Крыльцо. Доски 40×200	-		0,05 м³
14		Крыльцо. Брус 130×130 ℓ=1200	2	-	0,04 м³
15		Доски половые 40×200	-		0,16 м³
		Фундамент Фм-1			
		Материалы			
		Бутобетон М100	4		0,22 м³

1. Древесина - хвойные и лиственные породы II сорта
2. Данный лист смотри совместно с листом АС-6.

РИП	Жердев	
Н.контр	Воронков	
Нач.отд	Елисеев	
Гл.спец	Панасенков	
Рус.гр.	Маричева	
Инж.	Артемонова	

ТПР 704-2-024.86 АС

Склад горюче-смазочных материалов на 12 м³ открытого хранения

Помещение заправщика	Стадия	Лист	Листов
	Р	3	

Схемы расположения фундаментов, балок и стропил.

Сказгипролесхоз

Привязан:

Инв.№

Типовое проектное решение 704-2-024.88 Альбом III

1-1

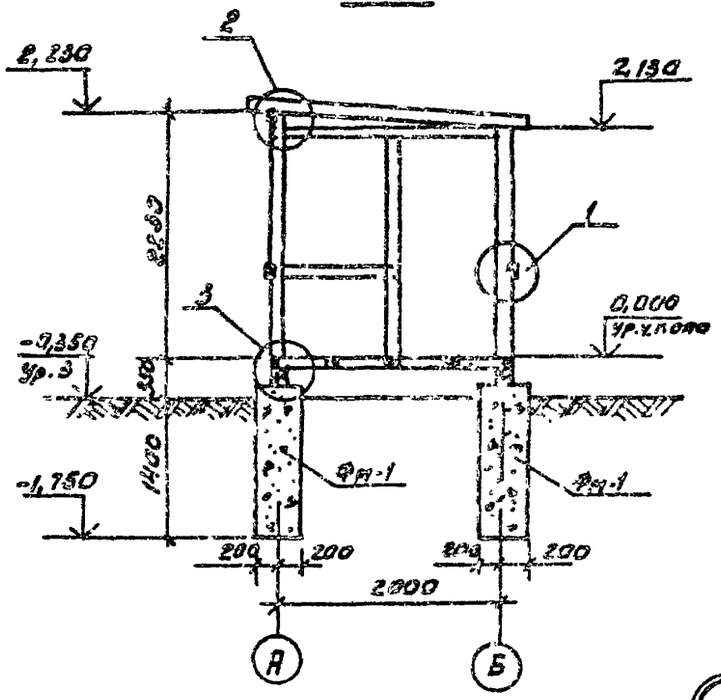

3

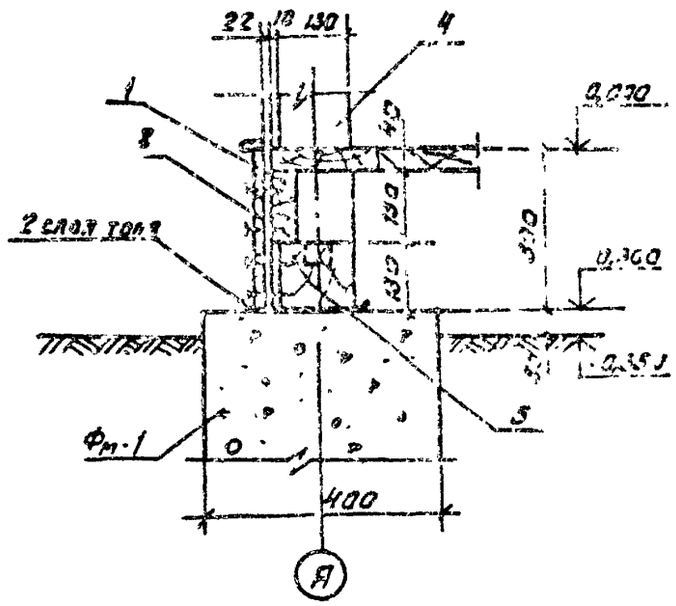

1

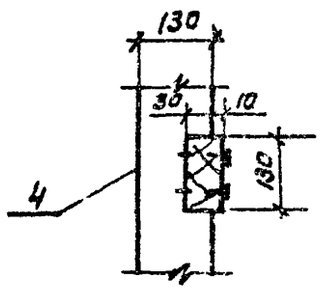

2

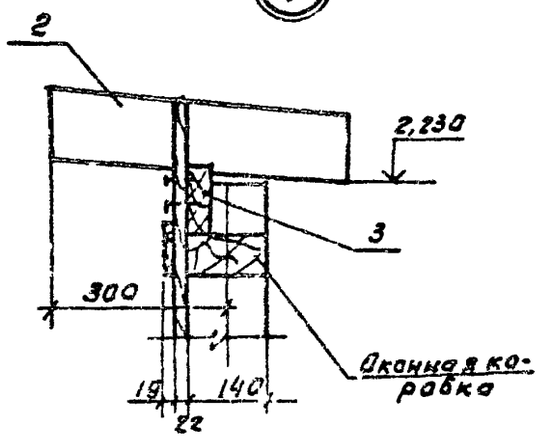

1. Данный лист смотри совместно с листом АС-5.

ГИП	Жердев		ТПР 704-2-024.88		АС
Н.контр.	Ворнаков		Склад горюче-смазочных материалов на 12 м³ открытого хранения		
Нач. отд.	Елисеев		Помещение заправщика	Стадия: Р	Лист: 5	Листов:
Гл. спец.	Панасенко				
Рук. гр.	Маричева		Разрез 1-1. Узлы: 1, 2, 3.	Электроэлектроэлектроэлект

21876-03

Ведомость рабочих чертежей основного комплекта ЭМ

Лист	Наименование	Примечание
1	Общие данные (Начало).	
2	Общие данные (Окончание).	
3	План сети.	
4	Схема принципиальная электрической сети.	
5	Сборка пусковой и защитной аппаратуры.	

Ведомость ссылочных и прилагаемых документов

Обозначение	Наименование	Примечание
	Ссылочные документы	
4.407-36/70	Детали и узлы внутренних силовых и осветительных электропроводок в сельскохозяйственных производственных помещениях.	
4.407-36/70	Непосредственная (открытая)	
Лист 11.00	прокладка установочных проводов и кабелей.	
6.407-11	Заземление и зануление электроустановок.	
6.407-11, л. 45	Устройство заземлителей из круглой и полосовой стали.	
	Прилагаемые документы	
Альбом III ЭМ СО	Спецификация оборудования	
Альбом III ЭМ ВМ	ведомость потребности в материалах.	

Типовой проект разработан в соответствии с действующими нормами и правилами и предусматривает мероприятия, обеспечивающие пожарную безопасность при эксплуатации здания.

Главный инженер проекта Жердев

Условные обозначения, не предусмотренные ГОСТ 2.754-72

НН п/п	Наименование	Обозначение
1	Электрошкаф, поставляемый комплектно	
2	Ящик с автоматическим выключателем	
3	Выключатель для открытой установки	
	брызгозащищенного исполнения	
4	Нормируемая освещенность	ЛК

Инв. №			
Гип	Жердев		
Н.контр.	Петунин		
Н.отд.	Елисеев		
Гл.спец.	Панасенко		
Рук.гр.	Разуваев		
Ст.инж.	Рязанцева		

Привязан

ТПР 704-2-024.86 ЭМ

Склад горюче-смазочных материалов на 12 и 30 м³ открытого хранения

Помещение заправщика

Стадия	Лист	Листов
Р	1	5

Общие данные (Начало).

СОЮЗГИПРОЛБСХОЗ

Альбом III

Типовое проектное решение 704-2-024.86

Копировал Гильдер

Формат А3

Альбом III

Типовые проектные решения 704-2-024.86

Ведомость объемов электромонтажных работ

№№ п/п	Наименование работ	Ед. изм.	Кол-во	Примечание
1	Пускатели магнитные	шт.	4	
2	Автоматические выключатели	—"—	4	
3	Ящики силовые	—"—	2	
4	Шкафы управления	—"—	3	
5	Сборка пусковой и защитной	—"—	1	
	аппаратуры			
6	Светильник с лампой накаливания	—"—	1	
7	Выключатель однополюсный	—"—	4	
8	Кабель силовой, прокладываемый			
	на скобах, сечением 6 (3б. мм 2,5	м	10	
9	Кабель силовой, прокладываемый в	м	15	
	трансе сечением 4 х 4 мм 2,5			
	Провода, прокладываемые в			
	стальной трубе, сечением в кв. мм			
10	16	м	3	
	Провода, прокладываемые в метал.			
	лорукавах, сечением в кв. мм до			
11	16	—"—	8	
12	4	—"—	8	
13	Трубы стальные	—"—	1	
14	Прокладка полосы 4 х 25 в трансе	кг	9,5	
15	Забивка электродов ф10; L = 2,5 м	шт/кг	3 / 7,55	

Общие указания

В помещении заправщика на сборке размещается пусковая и защитная аппаратура ручного-раздаточных агрегатов и топливораздаточных колонок, расположенных на открытой площадке склада.

Здесь же установлен щиток освещения и выключатели наружного освещения территории (прожекторного и охранного). В качестве вводного аппарата принят ящик с рубильником и предохранителем.

Ввод от воздушной линии 380/220В к сборке предусмотрен кабелем. У ввода в помещение выполняется повторное заземление нулевого провода питающей сети с сопротивлением не более 10 Ом.

Количество электродов уточняется при привязке.

ГИП	Жеребов		ТПР 704-2-024.86 ЭМ
Нконтр	Летучий		
Нач.отд	Ельцев		Склад горюче-смазочных материалов на 12 и 30 м³ открытого хранения
Гл.спец.	Гольцева		
Вед.инж.	Ольшевец		Помещение заправщика
Д.техник	Румянцев		Стадия: Р; Лист: 2; Листов:
			Общие данные (Окончание)
			СОЮЗГИПРОЛЕСХОЗ

Привязан

Инв. №

Копировал Гладун

Формат А3

21276-03

План на отм. 0,000

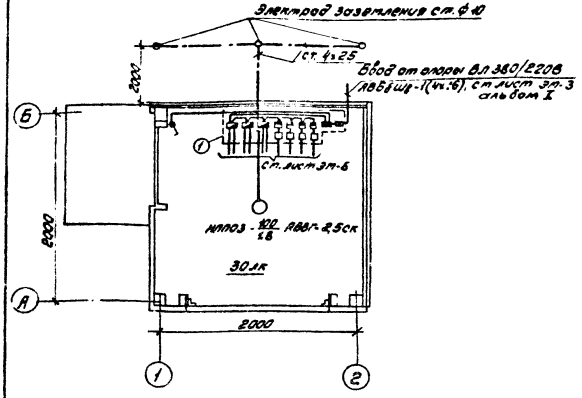

Групповая сеть выполняется АВВГ открыто на скобах.
Высота установки выключателя - 1,5 м над полом.
Металлические нетоковедущие части электрооборудования сборки подлежат зануление с помощью нулевого рабочего провода питающей сети.
Корпус сборки присоединить к заземлителю повторного заземления стальной полосой 4х25.
Выводы кабелей со сборки в траншеи выполнить в отрезках стальных труб ф 50 мм, длиной 1,5 м.
(силовой и контрольный кабели одного агрегата проложить в общей трубе).

Спецификация

Марка (№)	Обозначение	Наименование	Кол.	Масса, ед. кг.	Примечание
		Электрооборудование			
1		Сборка пусковой и защитной аппаратуры	1		
2		Светильник НПП03-100-001У3	1		
		Электроустановочные изделия			
3		Выключатель брызгозащищенный, инд. О 2620	1		
		Изделия ГЭМ			
4		Коробка ответвительная У409	2		
		Материалы			
5		Кабель АВВГ-1(2х2,5)-0,66	10 м		
6		Полоса 4х25, ГОСТ 103-76	9,5 кг		
7		Круг ф 10, L = 2,5	3	1,55	4,65
		ГОСТ 8590-71			
8		Труба обыкновенная	15 м		
		ГОСТ 3262-75, Д-Р 50 х 2,5			
		L = 1,5 м			

Типовое проектное решение 704-2-024.86 Альбом III

Гип	Жердев	
Н. контр.	Петунин	
Нач. отд.	Елисеев	
Гл. спец.	Панасенко	
Рук. гр.	Разуваева	
Ст. инж.	Руженцева	

ТПР 704-2-024.86 ЭМ

Склад горюче-смазочных материалов на 12 и 30 м³ открытого хранения

	Стадия	Лист	Листов
Помещение заправщика	Р	3	
План сети.	СОЮЗГИПРОЛЕСХОЗ		

Привязан

Инв. №

Копировал [illegible]

Формат А3

21276-03

Типовое проектное решение 704-2-024.86 Альбом III

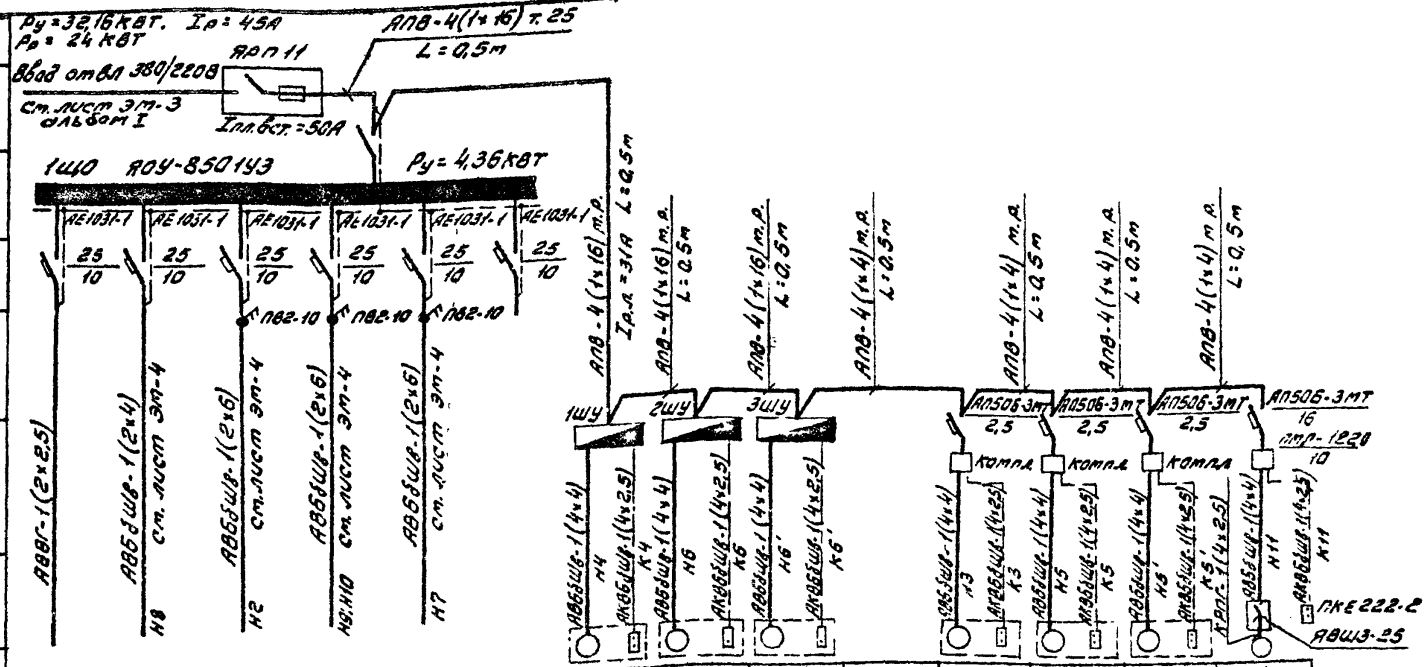

Данные питающей сети															
Распределительный пункт	Тип, Iн,А Плавкая вставка, А														
	Тип Расчетный ток, А Установленная мощность, кВт														
Аппарат отходящей линии	Тип, Iн,А Расцепитель автомата Уставка, А														
Марка и сечение проводника	Маркировка участка сети														
Пусковой аппарат	Тип, Iн,А Расцепитель автомата, Уставка, А Нагревательный элемент теплового реле Т-тепловой Уставка, А														
Марка и сечение проводника	Маркировка участка сети														
Электроприемник	Условное обозначение							4	6	6'		3	5	5'	11
	Номер по плану							компл.	компл.	компл.		компл.	компл.	компл.	компл.
	Тип							7,5	7,5	7,5		0,42	0,42	0,42	4,0
	Ру, кВт	0,1	0,1	1,2	2,0	1,0		11,1	11,1	11,1		1,5	1,5	1,5	8,6
	Ток, А Iр	—	—	5,4	9,4	4,7		83	83	83		6	6	6	52
	Ток, А Iп	—	—												
	Наименование механизма по плану	Рабочее освещение помещения заправщика	Рабочее освещение тарного склада	Охранное освещение территории	Прожекторная мачта М2,М3	Прожекторная мачта М1	Резерв	Приемно-раздаточный агрегат тип ОЗ-9721	—"—	—"—		Колонка топливораздаточная тип КЭР-40-(0,5)	—"—	—"—	Насос очистных сооружений

Гип	Жердев	
Н.контр.	Петунин	
Нач.отд.	Елисеев	
Гл.спец.	Панасенков	
Рук.гр.	Разуваева	
Ст.инж.	Румянцева	

ТПР 704-2-024.86 ЭМ

Склад горюче-смазочных материалов на 12 и 30 м³ открытого хранения

Помещение заправщика

Стадия	Лист	Листов
Р	4	

Схема принципиальная электрической сети.

СОЮЗГИПРОЛЕСХОЗ

Привязан

Инв. №

Копировал

Формат А3

Типовое проектное решение 704-2-024.86 Альбом III

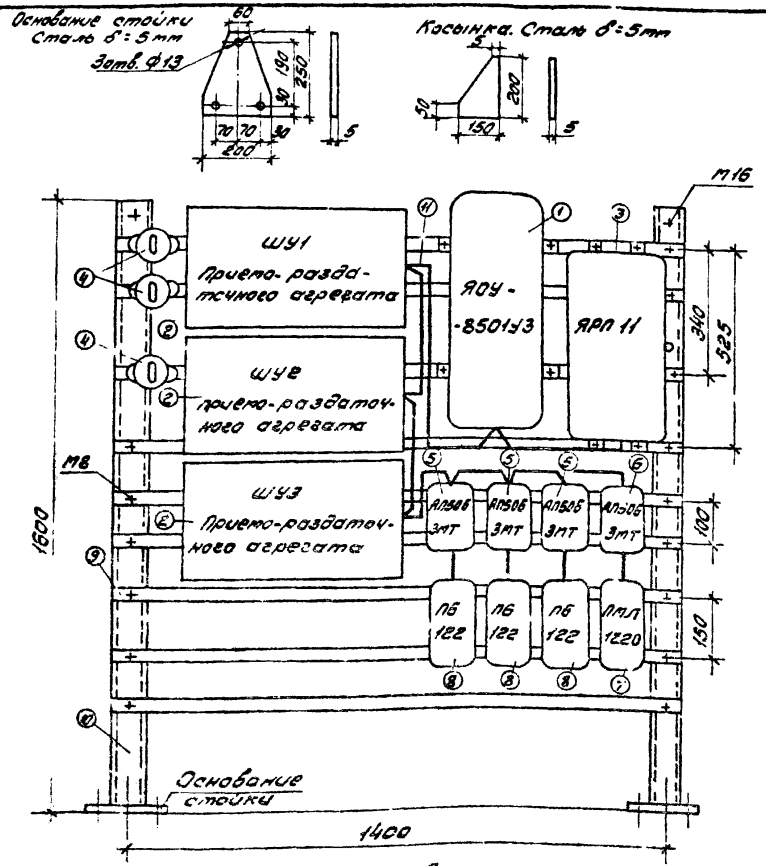

Спецификация

Марка (поз.)	Обозначение	Наименование	Кол.	Масса, ед., кг	Примечание
		Электрооборудование			
1	ТУ16-536.683-81	Щиток ЯОУ-8501У3	1		
2		Шкаф управления	3		компл.
3	ТУ16-526.315-73	Ящик ЯРП11-301-54У1	1		
4	ОСТ 16.0.526.001-77	Пакетный выключатель ПВ2-10	3		
5	ТУ16-522.139-78	Автоматический выключатель I Р20	3		
		I=2,5А АП506-3МТ			
6	ТУ16-522.139-78	То же; I=16А	1		
7		Пускатель магнитный,	1		
		ПМЛ-1220 $I_{тр}$=10А			
8		Пускатель магнитный ПБ-122	3		компл.
		Изделия ГЭМ			
9		Профиль монтажный К101	2,3кг		
10		То же, К225	10,4кг		
10		То же К225	10,4кг		
11		Рукав гибкий металлический Д=25мм К1081	7		
		Стандартные изделия			
12 13		Болт М8×10 с гайкой и шайбой Болт М12×60 с гайкой и шайбой	18 6		
14		Болт М16 с гайкой и шайбой	2		
		Материалы			
15		Провод АПВ-1×16-0,66	8м		
		ГОСТ 6323-79			
16		То же 1×4-0,66	8м		

Монтаж электропроводки на сборке выполняется проводом АПВ в металлорукаве.
Места крепления шкафов ШУ1-ШУ3 уточняются по месту.
Основание стойки и косынка приваривается к стойке.
Сборка крепится болтами М12 к полу и М16 к стене.

Гип	Жердев	
Н.контр.	Петукин	
Нач.отд.	Елисеев	
Гл.спец.	Лопасенков	
Рук.гр.	Разуваева	
Ст.инж.	Рутковская	

Привязан

Инв. №

ТПР 704-2-024.86 ЭМ

Склад горюче-смазочных материалов на 12 и 30 м³ открытого хранения

Помещение заправщика	Стадия	Лист	Листов
	Р	5	

Сборка пусковой и защитной аппаратуры.

СОЮЗГИПРОЛЕСХОЗ

Типовые проектные решения 704-2-024.86 Альбом III

Позиция	Наименование и техническая характеристика оборудования и материалов. Завод-изготавитель (для импортного оборудования)	Тип, марка оборудования. Обозначение документа и № опросного листа	Единица измерения: Наименование	Единица измерения: Код	Код завода-изготовителя	Код оборудования, материала	Цена единицы, тыс. руб.	Количество	Масса единицы оборудования
1	2	3	4	5	6	7	8	9	10
	Оборудование и материалы, поставляемые заказчиком								
	1. Аппараты напряжением до 1000В								
1-1	Ящик с трехполюсным рубильником и 3 предохранителями ПР-2. Ток плавких вставок 50А.	ЯРВМ-6123	шт.	796		343423 0000		1	
1-2	Автоматический выключатель 3-х полюсный, IP54, ток уставки расцепителя 16А.	АП50Б-3МТ	шт.	796				1	
1-3	2,5А	АП50Б-3МТ	шт.	796				3	
1-4	Пускатель магнитный, 380В, ток теплового реле 10А	ПМЕ-132	шт.	796		342720 0002		1	
1-5	Щиток освещения с 6 автоматами АЕ-1031-1 с расцепителями на ток: 16А 2В, 1×10А, 4×6А, IP54, 7416-536.683-81	ЯОУ-8501У3	шт.	796				1	
	2. Светотехническое оборудование								
2-1	Светильник для лампы накаливания до 100Вт IP54, ГОСТ 14254-80	НПП03-100-001У3	шт	796		34 6111 0000		1	
2-2	Лампа накаливания общего назначения 220В, 100Вт ГОСТ 2239-79*	5220-100	шт.	796		34 6601 0000		1	
	3. Кабельные изделия								
3-1	Кабель с алюминиевыми жилами, ГОСТ 16442-80* 2×2,5-0,66	АВВГ	м	006		35 2312 0000		10	
3-2	Провод с алюминиевой жилой, ГОСТ 6323-79* 1×16-0,66	АПВ	м	006		35 5133 0000		9	
3-3	1×4-0,66	АПВ	м	006		35 5133 0000		8	

Привязан

Инв. №

ГИП	Жердев	
Н.контр.	Петунин	
Нач.отд.	Елисеев	
Гл.спец.	Панасенков	
Рук.гр.	Разуваева	
Ст.инж.	Румянцева	

ТПР 704-2-024.86 ЭМ. СО

Спецификация оборудования

Стадия	Лист	Листов
Р	1	2

СОЮЗГИПРОЛЕСХОЗ

Инв.№ подл. | Подп. и дата | Взам.инв.№

Типовые проектные решения 704-2-024.86 Альбом III

Позиция	Наименование и техническая характеристика оборудования и материалов. Завод-изготовитель (для импортного оборудования - страна, фирма)	Тип, марка оборудования. Обозначение документа и № опросного листа	Единица измерения: Наименование	Единица измерения: Код	Код завода-изготовителя	Код оборудования, материала	Цена единицы, тыс. руб.	Количество	Масса единицы оборудования
1	2	3	4	5	6	7	8	9	10
	Оборудование и материалы, поставляемые подрядчиком.								
	1. Электроустановочные изделия								
1-1	Выключатель однополюсный брызгозащищенный 250В, 6А	Инв 02620	шт	796		3464260000		1	
	2. Изделия заводов ГЭМ								
2-1	Ящик протяжной	К655	шт	796				1	
2-2	Коробка ответвительная	У409	шт	796				2	
2-3	Профиль монтажный	К101	кг	116				7,3	
2-4	То же	К255	кг	116				10,4	
2-5	Рукав металлический Д=25мм	К1081	шт	796				7	
	3. Прокат черных металлов								
	Полоса ГОСТ 103-76								
3-1	4х20		кг	116				0,5	
3-2	4х75		кг	116				9,5	
3 3	Круг ГОСТ 2590-71								
	10		кг	116				4,65	
	4. Трубы стальные								
4-1	Труба легкая неоцинкованная, с полностью сплющенным гратом, с длинной резьбой и муфтой ГОСТ 3262-75 Д-м-25х2,5		м	006				1,0	

Привязан

Инв. №

ТПР 704-2-024.86 ЭМ.СО

Лист 2

Инв. № подл. | Подп. и дата | Взам. инв. №

Типовые проектные решения 704-2-024.86 Альбом III

№ строки	Наименование материала и единица измерения	Код материала	Код ед. изм.	Количество тип	Количество инд.	Количество всего
1						
2						
3	Пиломатериалы					
4	качественные, м³	533100	113	–	1,8	1,8
5						
6						
7	Круглый лес, м³	53140	113	–	2,7	2,7
8						
9						
10						
11	Рубероид, м²	577402	055	–	30,4	30,4
12						
13						
14						
15	Стекло оконное					
16	(заводской ассортимент) м²	591000	055	–	2,5	2,5
17						
18						
19						
20						

№ строки	Наименование материала и единица измерения	Код материала	Код ед. изм.	Количество тип	Количество инд.	Количество всего
1	Сталь сортовая конструкцион-					
2	ная и прокат листовой, т		168	–	0,012	
3						
4	В том числе по укрупненному					
5	сортаменту:					
6	сталь кровельная, т	097400	168	–	0,012	
7						
8	Металлоизделия промышлен-					
9	ного назначения (метизы)	120000	168	–	0,019	
10						
11						
12						
13	Итого стали сортовой конс-					
14	трукционной, проката листо-					
15	вого и метизы в натурало-					
16	ной массе, т		168	–	0,031	
17						
18	Итога стали, приведенной к					
19	классу С38/23, т		168	–	0,336	
20						
21						
22						
23						
24						

Взам. инв. №

Подп. и дата

Инв. № подл.

Привязан

Инв. №

ГИП	Жердев	
Нач.отд.	Елисеев	
Гл.спец.	Понасенко	
Рук.гр.	Синайский	
Ст.инж.	Черненков	
Рук.гр.	Марчуева	
Техник	Агафонова	
Н.контр.	Панасенкова	

ТПР 704-2-024.86 АС.ВМ

В.М. по рабочим чертежам основного комплекта марки АС

Стадия	Лист	Листов
	1	4

Союзгипролесхоз

Привязан

Инв. №

ТПР 704-2-024.86 АС.ВМ

Лист 2

№ строки	Наименование материала и единица измерения	Код материала	Код Ед. изм.	Количество тип	Количество инд	Количество всего
1	Цемент					
2	Портландцемент	573110				
3	М300 Т	573151	168	-	0,6	
4	Итого цемента, приведен-					
5	ного к М400		168	-	0,144	
6						
7	Инертные материалы					
8	гравий, м³	571120	113	-	0,50	
9	Песок строительный,					
10	природный, м³	571140	113	-	0,37	
11	камень бутовый, м³	571150	113	-	0,40	
12						
13						
14	Материалы тепло - и					
15	звукоизоляционные	576000				
16	Рубероид, м²	577402	055	-	19	
17						
18	Стекло строительное	591000				
19	Стекло оконное (заводской					
20	ассортимент), м²	591120	055	-	3,5	
21						
22						
23						
24						

Инв.№ подл. | Подп. и дата | Взам. инв.№

Привязан

Инв.№

№ строки	Наименование материала и единица измерения	Код материала	Код Ед. изм.	Количество тип	Количество инд	Количество всего
1	Продукция лесозаготови-					
2	тельной и лесопильной					
3	деревообрабатывающей					
4	промышленности	530000				
5						
6	Пиломатериалы качествен-					
7	ные (обрезные), м³	533100	113	-	2,43	
8						
9	Расход пиломатериалов					
10	в круглом лесе, м³		113	-	4,55	
11						
12						
13						
14						
15						
16						
17						
18						
19						
20						
21						
22						
23						
24						

Инв.№ подл. | Подп. и дата | Взам. инв.№

Привязан

Инв.№

21276-03

Альбом III

Типовое проектное решение 704-2-024.86

№ строки	Наименование материала и единица измерения	Код материала	Ед. изм.	Количество Тип	Инд.	Всего
1	Прокат черных металлов					
2	Полоса					
3	4×30, т	09 3300 0000	168	–	0,001	0,001
4	4×25, т	09 3300 0000	168	–	0,01	0,01
5	Круг					
6	10, т	12 5000 0000	168	–	0,005	0,005
7	Итого в натуральном виде					
8	с учетом отходов (3,7%), т		168	–	0,016	0,016
9	Всего натуральной стали					
10	класса С38/23, в том числе:					
11	по укрупненному сортаменту:					
12	Сталь мелкосортная, т	09 3300 0000	168	–	0,011	0,011
13	Катанка, т	12 5000 0000	168	–	0,005	0,005
14	Трубы стальные					
15	Труба легкая неоцинкованная,					
16	с полностью сплющенным					
17	гратом с длинной резьбой и муфтой					
18	Д-М-25×2,5, км	13 0000 0000	0,08	–		0,001
19						
20						

Взам. инв. №

Подп. и дата

Инв. № подл.

Привязан

Инв. №

ГИП	Жердев	[signature]
Нач. отд.	Елисеев	[signature]
Рук. гр.	[illegible]	[signature]
Инж.	Бадыгина	[signature]
Н. контр.	Петунин	[signature]

ТПР 704-2-024.86 ЭМ.ВМ

ВМ по рабочим чертежам основного комплекта марки ЭМ

Стадия	Лист	Листов
Р	1	2

СОЮЗГИПРОЛЕСХОЗ

gost.e-ecolog.ru

№ строки	Наименование материала и единица измерения	Код материала	Ед. изм.	Количество Тип	Инд.	Всего
1	Труба обыкновенная неоцинко					
2	ванная с полностью сплющен					
3	ным гратом с длинной резь-					
4	бой и муфтой Д-М-50×3,5, км.	13 0000 0000	008	–		0,015
5						
6						
7						
8						
9						
10						
11						
12						
13						
14						
15						
16						
17						
18						
19						
20						
21						
22						
23						
24						

Взам. инв. №

Подп. и дата

Инв. № подл.

Привязан

Инв. №

ТПР 704-2-024.86 ЭМ.ВМ

Лист 2